ფუნქციური დანიშნულება	ობიექტის მისამართი	შემსრულებელი ორგანიზაცია	დირექტორი		ფასადი 1 - 16 ღერძებში	A- 3
მრავალბინიანი საცხოვრებელი სახლი	**ს.კ. 01 10.06.022.011 შენობა #6** ქ.თბილისი, პეტრე იბერის ქუჩის შესახვევი N13	**შპს სტუდიო ალფა სახლი** ს.კ. 404664573	მ.პაპუკაშვილი			მასშტაბი 1:400
			არქიტექტორი			თარიღი 14/05/2026
			მ.პაპუკაშვილი			ფურცელი ა-167

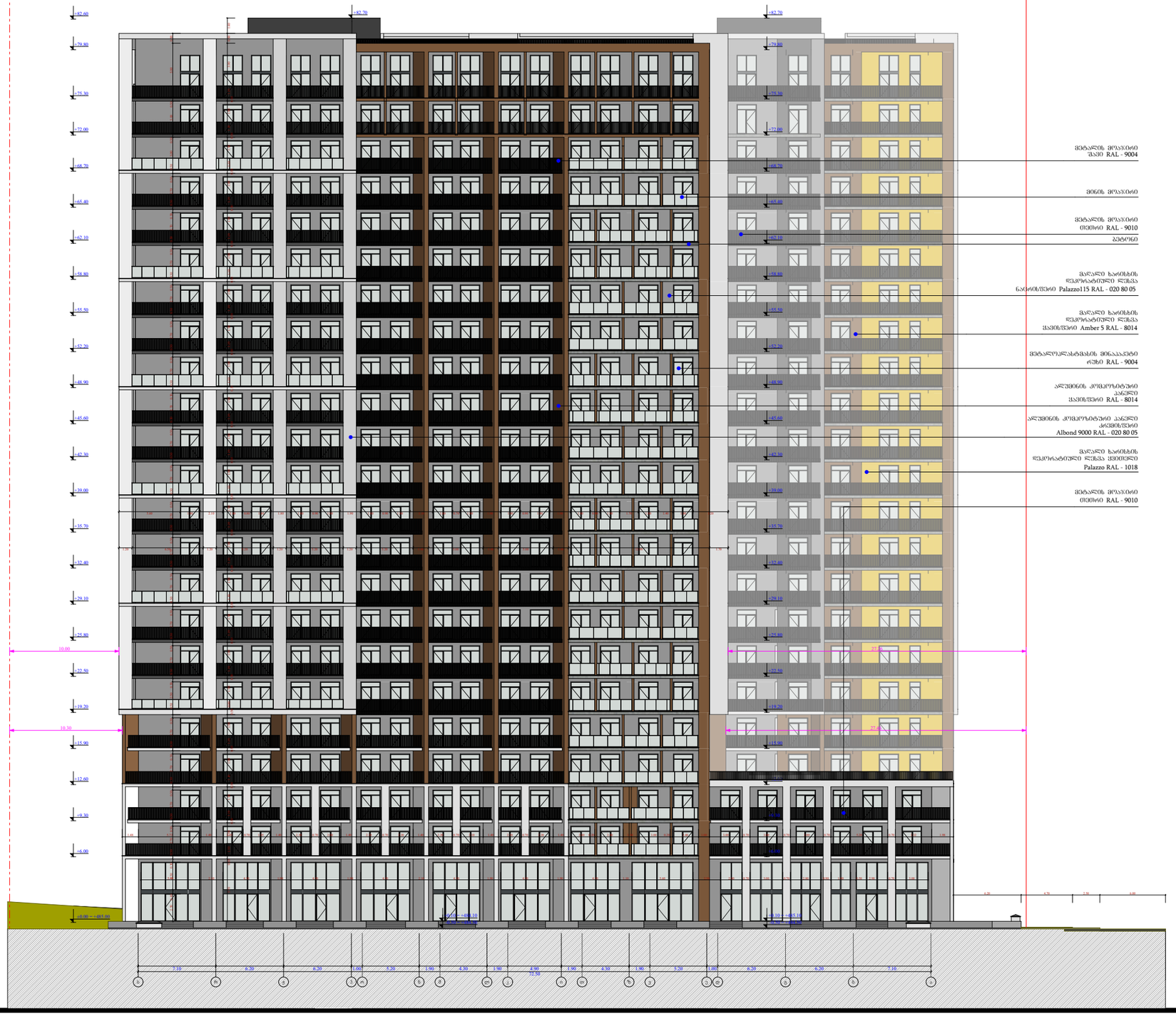

ფუნქციური დანიშნულება	ობიექტის მისამართი	შემსრულებელი ორგანიზაცია	დირექტორი		A- 3
მრავალბინიანი საცხოვრებელი სახლი	**ს.კ. 01 10.06.022.011 შენობა #6** ქ.თბილისი, პეტრე იბერის ქუჩის შესახვევი N13	**შპს სტუდიო ალფა სახლი** ს.კ. 404664573	მ.პაპუკაშვილი	ფასადი ს - ა ღერძებში	მასშტაბი 1:400
			არქიტექტორი მ.პაპუკაშვილი		თარიღი 14/05/2026
					ფურცელი ა-168

საპროექტო საზღვარი

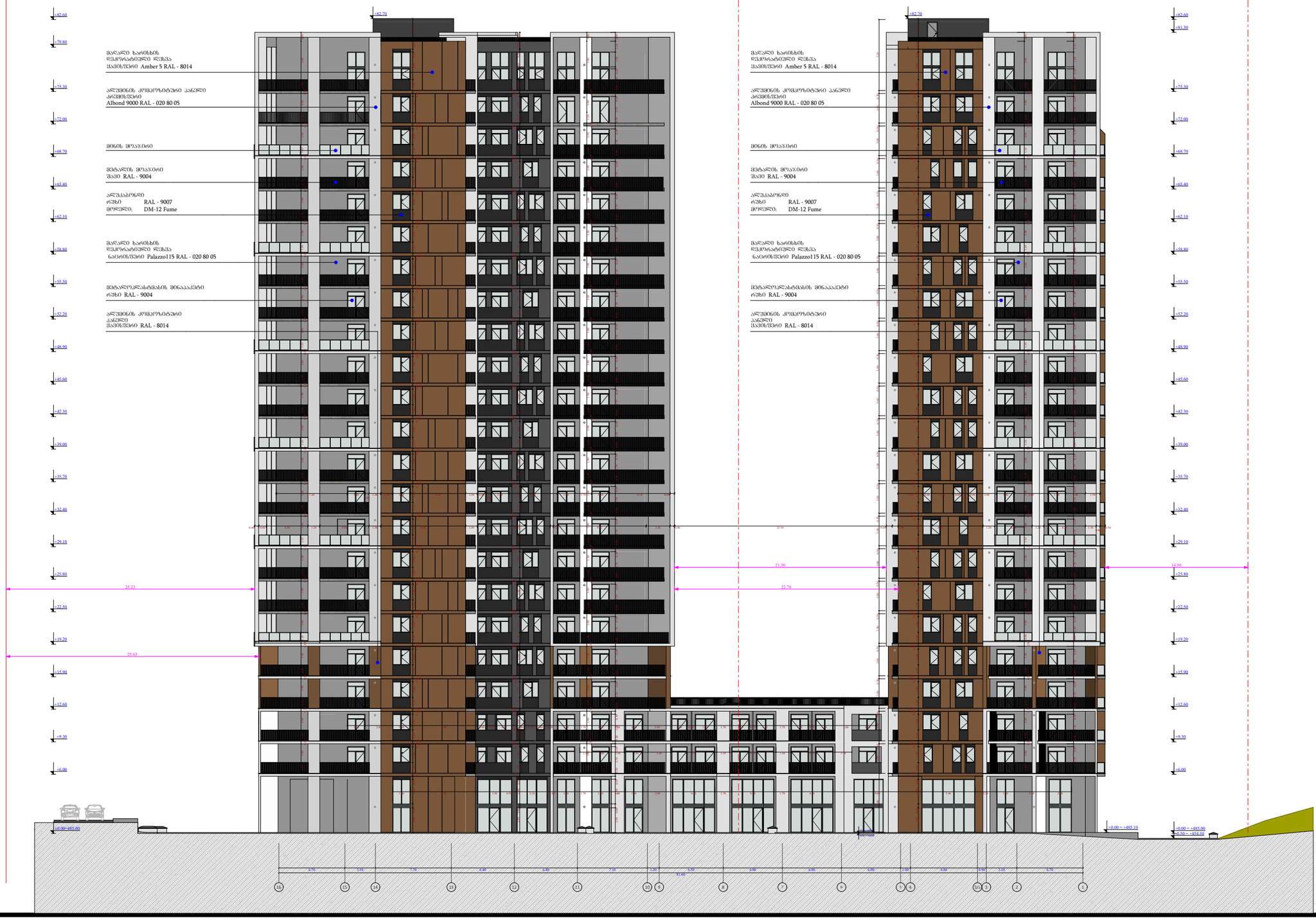

საპროექტო ხაზი

ფუნქციური დანიშნულება	ობიექტის მისამართი	შემსრულებელი ორგანიზაცია	დირექტორი		ფასადი 16 - 1 ღერძებში
მრავალბინიანი საცხოვრებელი სახლი	**ს.კ. 01 10.06.022.011 შენობა #6** ქ.თბილისი, პეტრე იბერის ქუჩის შესახვევი N13	**შპს სტუდიო ალფა სახლი** ს.კ. 404664573	მ.პაპუკაშვილი		
			არქიტექტორი		
			მ.პაპუკაშვილი		

A- 3	
მასშტაბი	1:400
თარიღი	29/05/2026
ფურცელი	ა-169

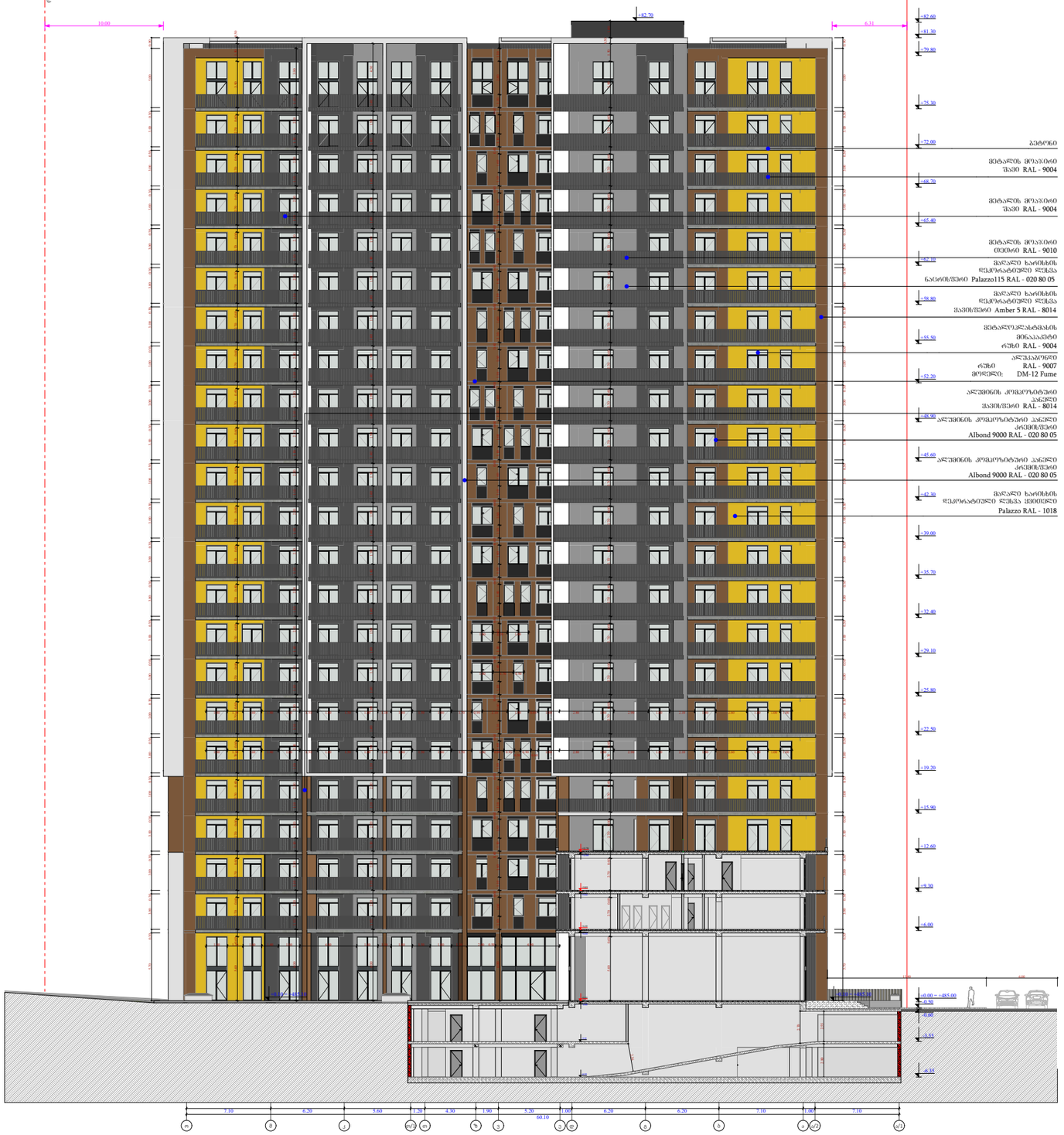

ფუნქციური დანიშნულება	ობიექტის მისამართი	შემსრულებელი ორგანიზაცია	დირექტორი			A- 3
მრავალბინიანი საცხოვრებელი სახლი	**ს.კ. 01 10.06.022.011** **შენობა #6** ქ.თბილისი, პეტრე იბერის ქუჩის შესახვევი N13	**შპს სტუდიო ალფა სახლი** ს.კ. 404664573	მ.პაპუკაშვილი		ფასადი ო - ა/1 ღერძებში	მასშტაბი 1:400
			არქიტექტორი			თარიღი 29/05/2026
			მ.პაპუკაშვილი			ფურცელი ა-171

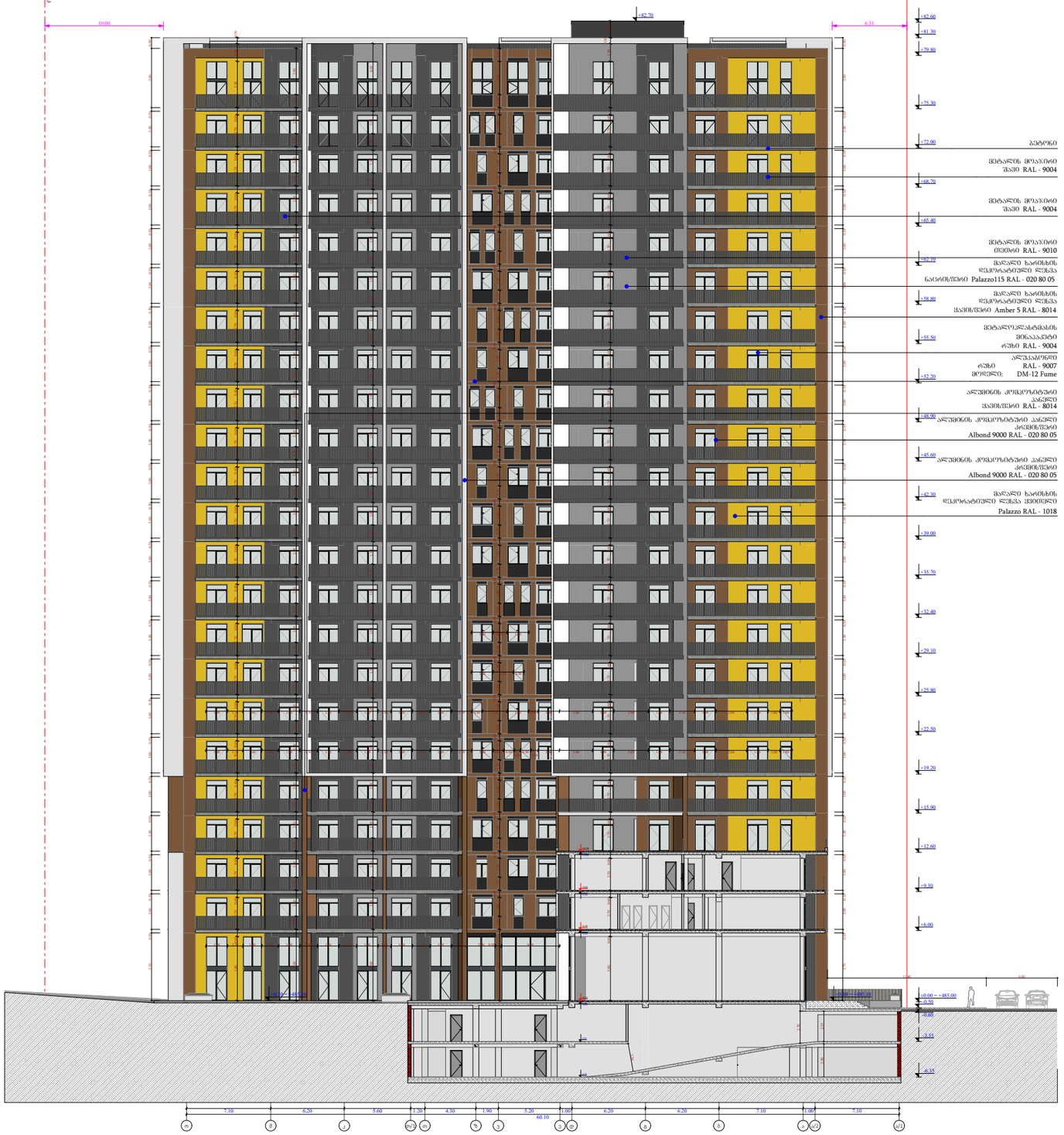

ფუნქციური დანიშნულება	ობიექტის მისამართი	შემსრულებელი ორგანიზაცია	დირექტორი		ფასადაი ო - ა/1 ღერძებში	A- 3
მრავალბინიანი საცხოვრებელი სახლი	**ს.კ. 01 10.06.022.011** **შენობა #6** ქ.თბილისი, პეტრე იბერის ქუჩის შესახვევი N13	**შპს სტუდიო ალფა სახლი** ს.კ. 404664573	მ.პაპუკაშვილი			მასშტაბი 1:400
			არქიტექტორი			თარიღი 14/05/2026
			მ.პაპუკაშვილი			ფურცელი ა-171

საბაზისო ნიშნული 0.00

+82.60
+81.30
+79.80
+75.30
+72.00
+68.70
+65.40
+62.10
+58.80
+55.50
+52.20
+48.90
+45.60
+42.30
+39.00
+35.70
+32.40
+29.10
+25.80
+22.50
+19.20
+15.90
+12.60
+9.30
+6.00
±0.00 = +485.00
-0.50 = +484.50
-3.35
-6.35

+82.70
+81.30

ფასადის მოპირკეთება
შავი RAL - 9004

ბოძის მოპირკეთება

ფასადის მოპირკეთება
შავი RAL - 9004

ბანდო

მაღალი ხარისხის
დეკორატიული საღებავი ნაცრისფერი
Palazzo115 RAL - 020 80 05

მაღალი ხარისხის
დეკორატიული საღებავი ყვითელი
Palazzo RAL - 1018

ფასადის ალპინისტის
მოსაკიდები
რუხი RAL - 9004

მაღალი ხარისხის
დეკორატიული საღებავი ნაცრისფერი
Granit 15 RAL - 7005

ალუმინის კომპოზიტური პანელი
ანოდირებული
Alband 9000 RAL - 020 80 05

ალუმინის კომპოზიტური
პანელი
შავისფერი RAL - 8014

+97.60
+81.30
+79.80
+75.30
+72.00
+68.70
+65.40
+62.10
+58.80
+55.50
+52.20
+48.90
+45.60
+42.30
+39.00
+35.70
+32.40
+29.10
+25.80
+22.50
+19.20
+15.90
+12.60
+9.30
+6.00
+0.00 = +485.00
-0.50 = +484.50
-3.35
-6.35

8.10 | 7.10 | 6.20 | 6.20 | 7.00 | 7.10 | 5.50 | 0.30 | 6.80 | 6.20 | 6.20 | 6.20 | 6.20 | 7.10
80.00

ა/1 ა ბ გ დ ე ვ ზ თ ი კ ლ მ ნ ო პ ჟ რ

ფასადების ხედები ღერძებით

ფუნქციური დანიშნულება	ობიექტის მისამართი	შემსრულებელი ორგანიზაცია	დირექტორი		ფასადაი ა/1 - ს ღერძებში	A- 3
მრავალბინიანი საცხოვრებელი სახლი	**ს.კ. 01 10.06.022.011 შენობა #6** ქ.თბილისი, პეტრე იბერის ქუჩის შესახვევი N13	**შპს სტუდიო ალფა სახლი** ს.კ. 404664573	მ.პაპუკაშვილი			მასშტაბი 1:400
			არქიტექტორი			თარიღი 14/05/2026
			მ.პაპუკაშვილი			ფურცელი ა-172

შახტის ჭრილი

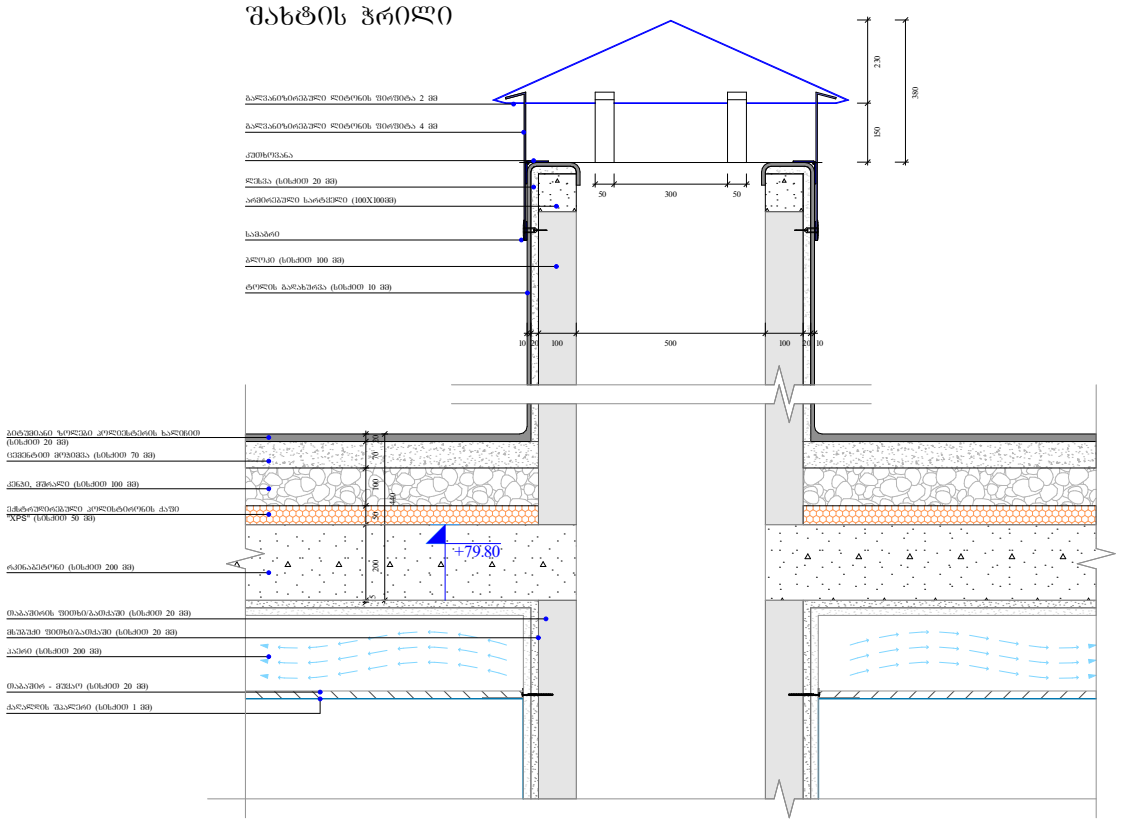

გადახურვის და პარაპეტის მოწყობა

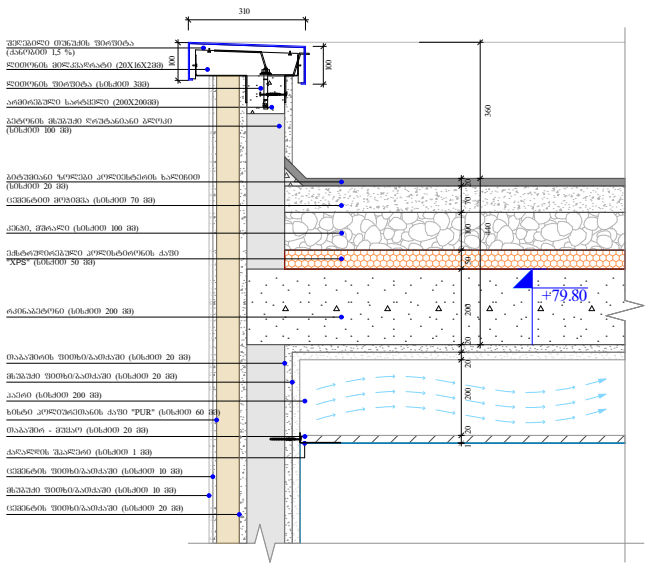

წყლის შემკრები მილი

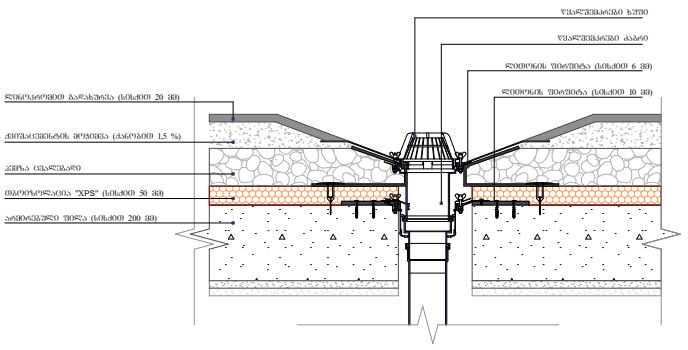

გადახურვის და პარაპეტის მოწყობა

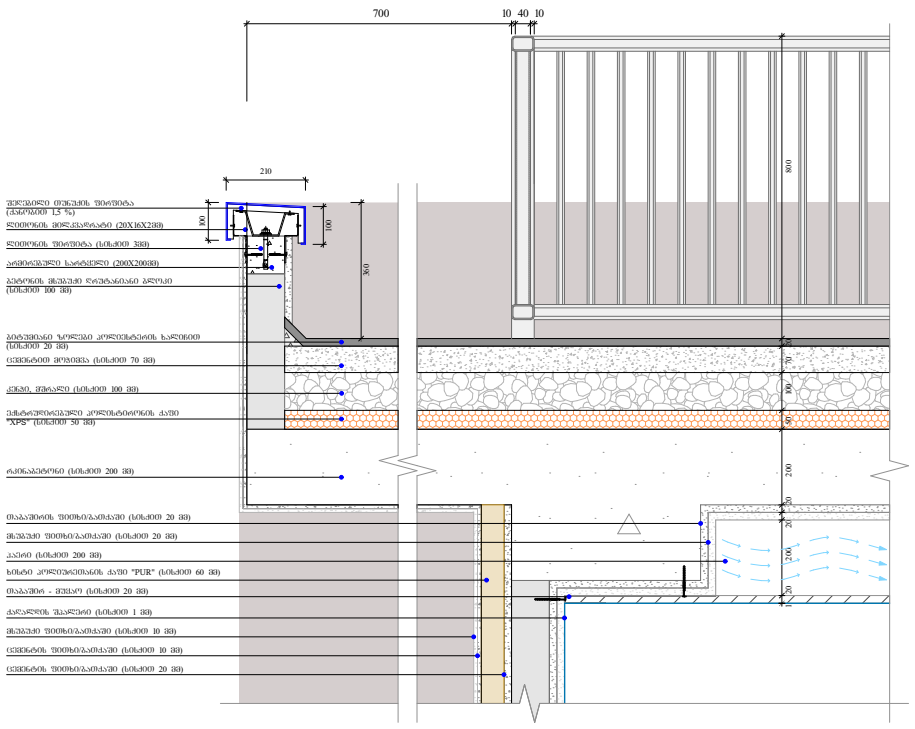

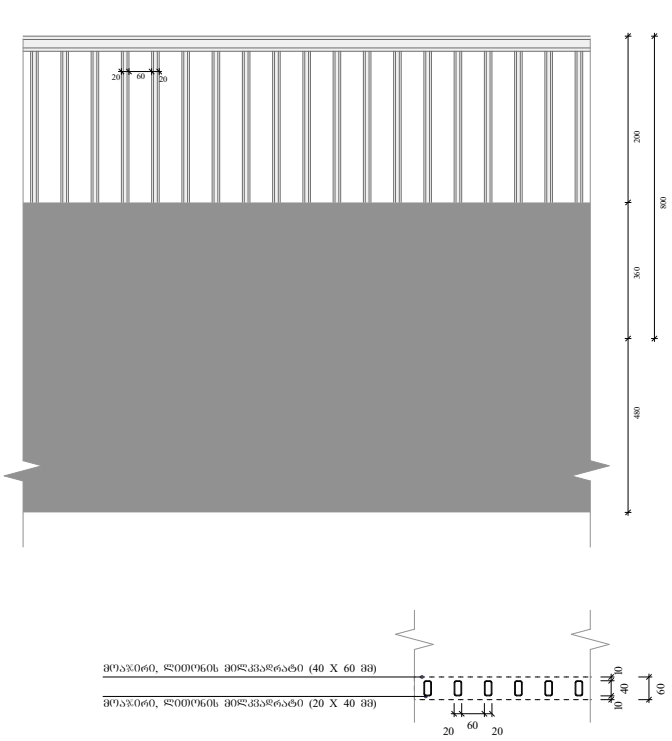

ობიექტის მისამართი

ს.კ. 01 10.06.022.011
შენობა #6
ქ.თბილისი,
პეტრე იბერის ქუჩის
შესახვევი N13

ფუნქციური დანიშნულება

მრავალბინიანი საცხოვრებელი სახლი



შემსრულებელი ორგანიზაცია

შპს სტუდიო ალფა სახლი

ს.კ. 404664573

დირექტორი
მ.პაპუკაშვილი

არქიტექტორი
მ.პაპუკაშვილი

"ა" ბლოკი

საფასადე სიბრტყისა და სართულშუა გადახურვის კვეთი 1

- რკინაბეტონი
- მსუბუქი შეთხზვა/ბათქაში
- ცემენტის შეთხზვა/ბათქაში
- ხისტი პოლიურეთანის ტაფა "PUR"
- ცემენტის შეთხზვა/ბათქაში
- ბეტონის მსუბუქი ღრუბლისებრი ბლოკი
- თაბაშირის შეთხზვა/ბათქაში
- მსუბუქი შეთხზვა/ბათქაში
- ძალვადის შეკრული - რეცხვის ამშანი
- კერამიკული ფილა
- ფეხო-ცემენტი
- ქვიშაცემენტის მოპირკეთება
- ლინოლეუმი
- სილიკატური შეთხზვა/ბათქაში
- ექსტრუზიული პოლისტიროლის ტაფა "XPS"
- ბეტონით ზოლები პოლისტირის ხალიჩით
- ცემენტით მოპირკეთება
- ქვიშა, ხრეში

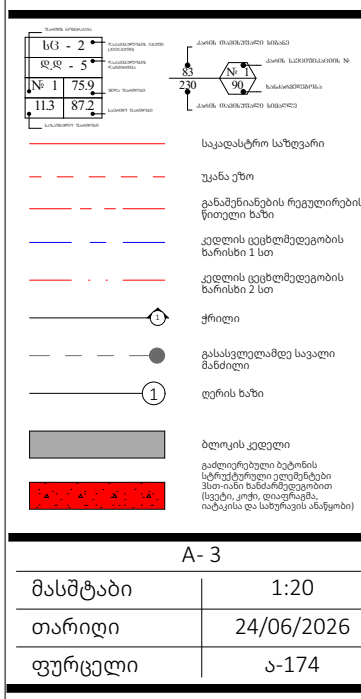

A- 3	
მასშტაბი	1:20
თარიღი	24/06/2026
ფურცელი	ა-174

მიწისპირა სართულის საფასადე სიბრტყის კვეთი. შაქტურული ლესვა და ხანმედები სალებავით ღებვა

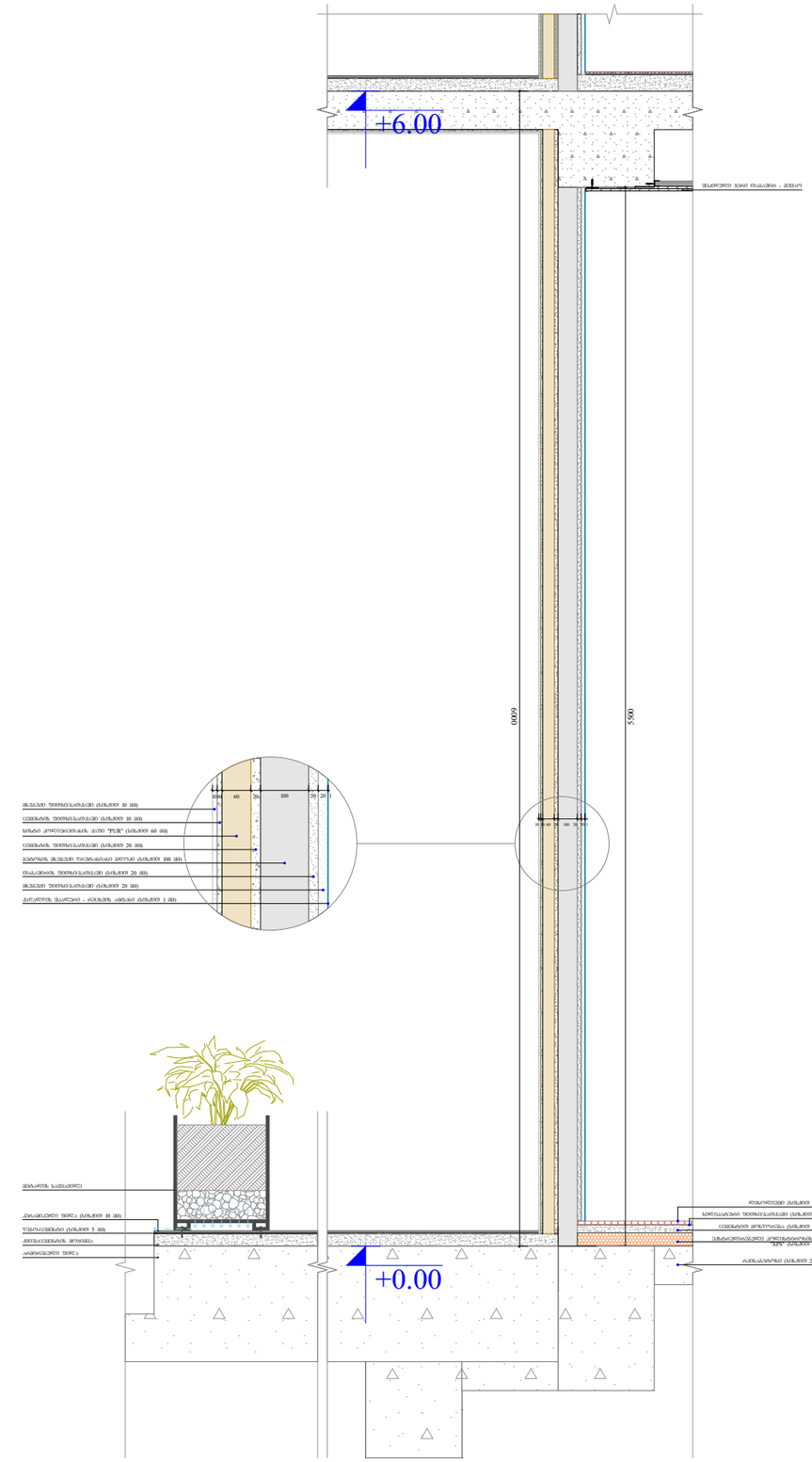
+6.00
+0.00
0009
5500
ფასადი - ცემენტ-ცხრილის ტენიანობისგან დამცავი საღებავი
ფასადი - ცემენტ-ცხრილის ტენიანობისგან დამცავი საღებავი
ფასადის

საფასადე სიბრტყის კვეთი. ალუმინის კომპოზიტური პანელით მოპირკეთება

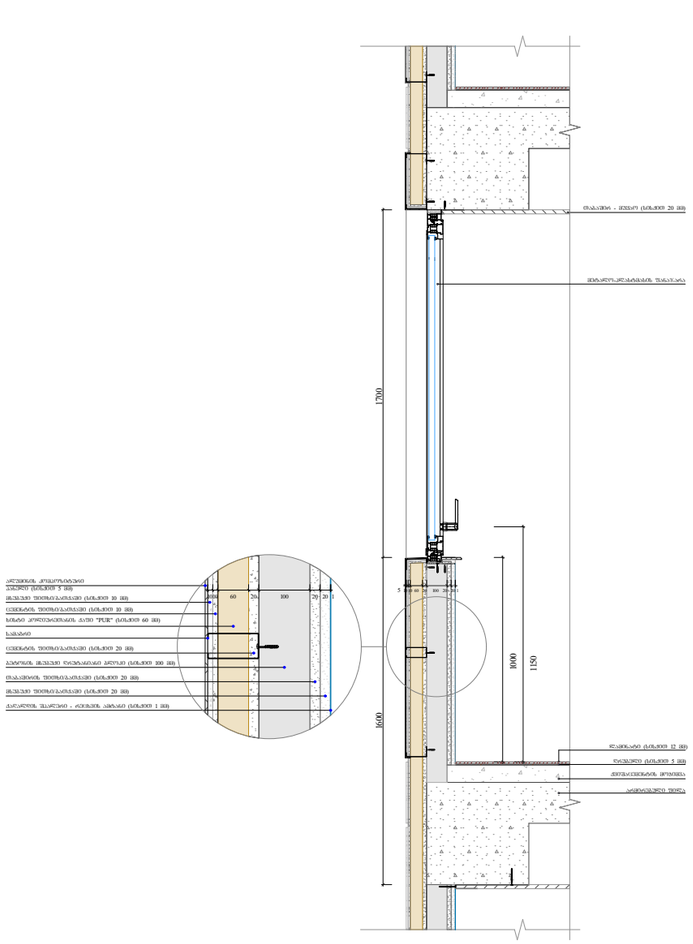

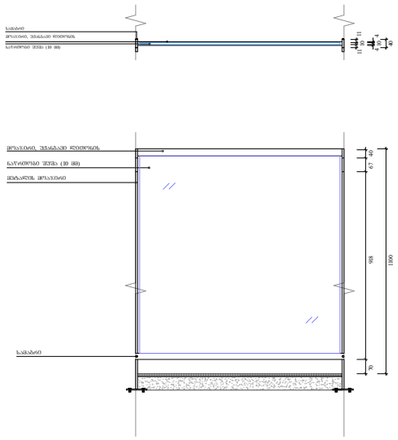

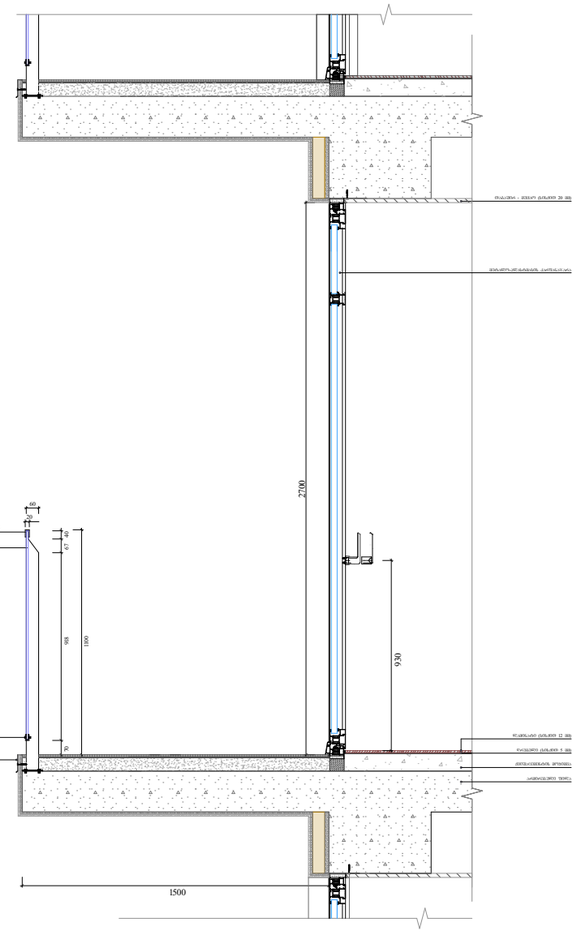

რკინაბეტონი
ხისტი პოლიურეთანის ქაფი "PUR"
თაბაშირის ფითხი/გამძაფრი
კერამიკული ფილა
ლინოლიუმი
ბეტონშიანი ჩოლები პოლისტირის ხალიჩით
მსუბუქი ფითხი/გამძაფრი
ცემენტის ფითხი/გამძაფრი
მსუბუქი ფითხი/გამძაფრი
წებო-ცემენტი
ხე-ლატექსი ფითხი/გამძაფრი
ცემენტით მოპირკეთება
ცემენტის ფითხი/გამძაფრი
ბეტონის მსუბუქი დრეტანიანი ბლოკი
ქაღალდის შპალერი - რეცხვის ამტანი
ქვიშა-ცემენტის მოპირკეთება
ექსტრუდირებული პოლისტიროლის ქაფი "XPS"
ქვიშა, შემრალი

ფუნქციური დანიშნულება	ობიექტის მისამართი	შემსრულებელი ორგანიზაცია	დირექტორი		საფასადე სიბრტყისა და სართულშუა გადახურვის კვეთი 3
მრავალბინიანი საცხოვრებელი სახლი	**ს.კ. 01 10.06.022.011 შენობა #6** ქ.თბილისი, პეტრე იბერის ქუჩის შესახვევი N13	**შპს სტუდიო ალფა სახლი** ს.კ. 404664573	მ.პაპუკაშვილი		
			არქიტექტორი		
			მ.პაპუკაშვილი		

A- 3	
მასშტაბი	1:30
თარიღი	24/06/2026
ფურცელი	ა-176

ფასადზე ხის დეკორატიული დეტალის მოწყობა

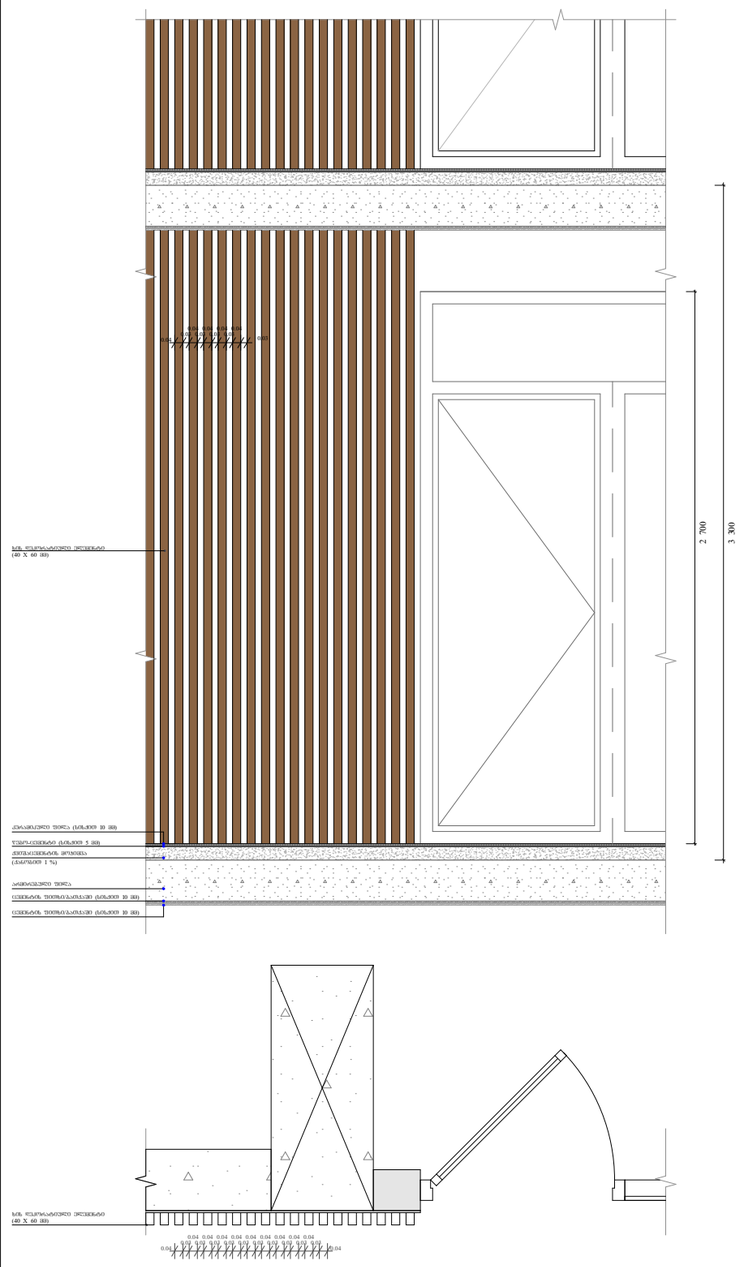

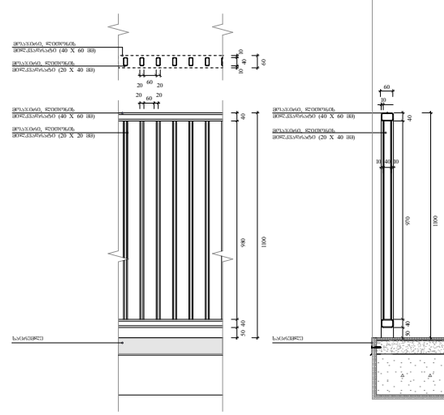

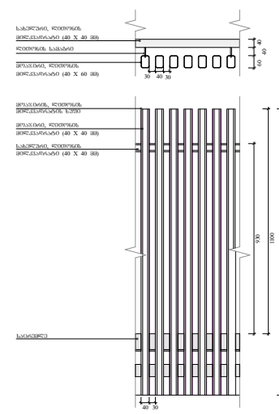

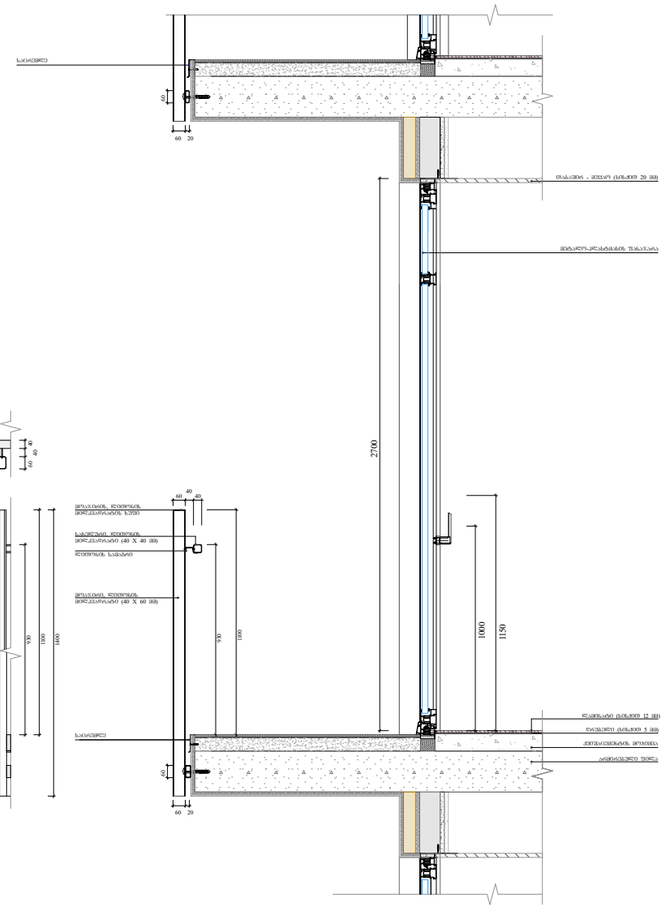

რკინაბეტონი

ხისტი პოლიურეთანის ქაფი "PUR"

თაბაშირის ფიბრობეტონში

კერამიკული ფილა

ლითონში

ბიტუმიანი ზოლეგი პოლიესტერის ხალიჩით

მსუბუქი ფიბრობეტონში

ცემენტის ფიბრობეტონში

მსუბუქი ფიბრობეტონში

ფაიფურ-ცემენტი

სილიკატური ფიბრობეტონში

ცემენტით მოპირკეთება

ცემენტის ფიბრობეტონში

ბეტონის მსუბუქი დრენაჟიანი ბლოკი

ქანაფოლის შეკავლარი - რეცეპტის ამტანი

ქვიშაცემენტის მოპირკეთება

ექსტრუზირებული პოლისტიროლის ქაფი "XPS"

ქვიშა, მშრალი

ფუნქციური დანიშნულება	ობიექტის მისამართი	შემსრულებელი ორგანიზაცია	დირექტორი
მრავალბინიანი საცხოვრებელი სახლი	**ს.კ. 01 10.06.022.011 შენობა #6** ქ.თბილისი, პეტრე იბერის ქუჩის შესახვევი N13	**შპს სტუდიო ალფა სახლი** ს.კ. 404664573	მ.პაპუკაშვილი არქიტექტორი მ.პაპუკაშვილი

საფასადე სიბრტყისა და სართულშუა გადახურვის კვეთი 4

A- 3	
მასშტაბი	1:30
თარიღი	24/06/2026
ფურცელი	ა-177

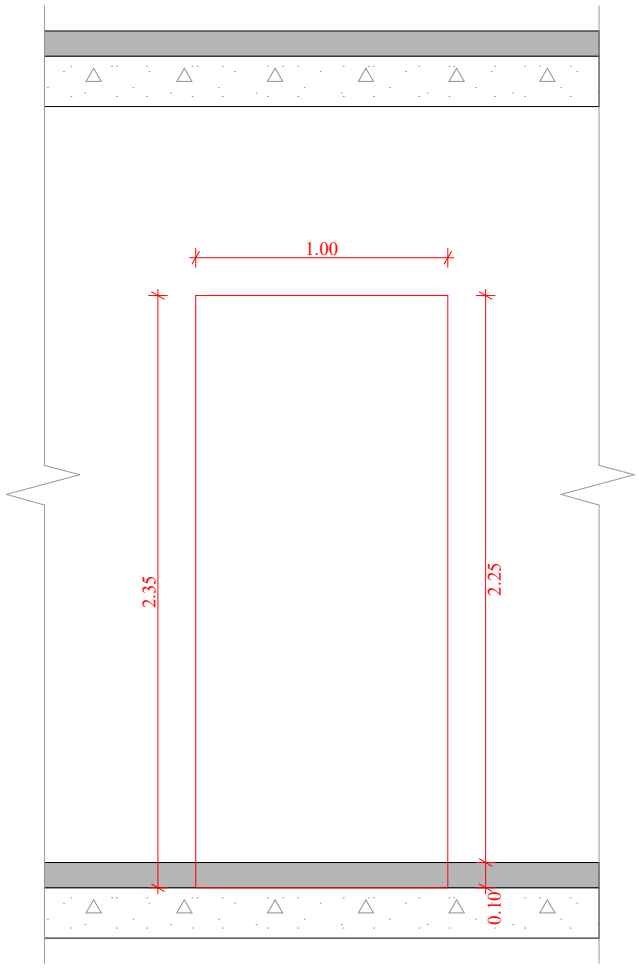

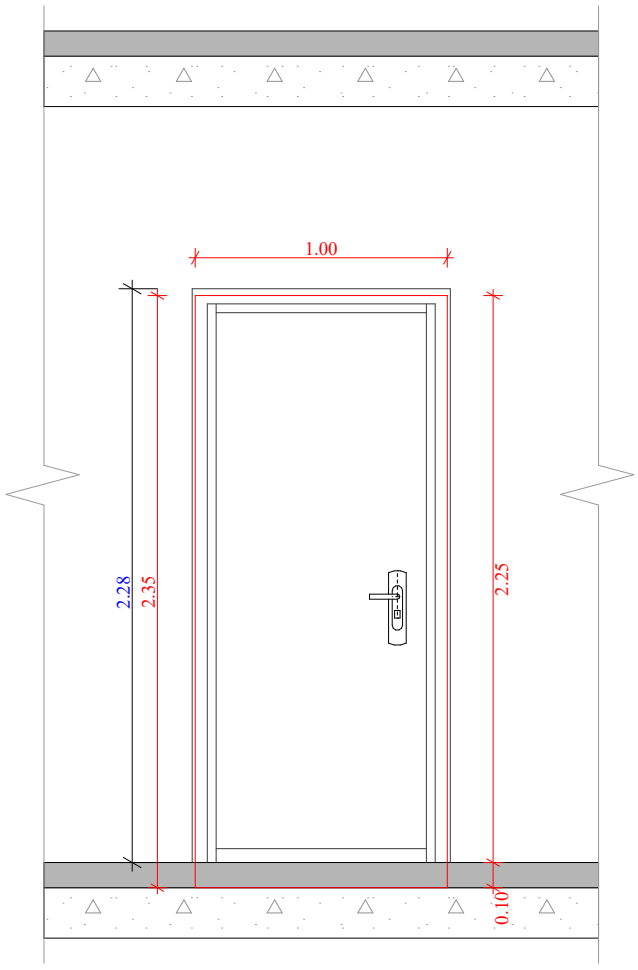

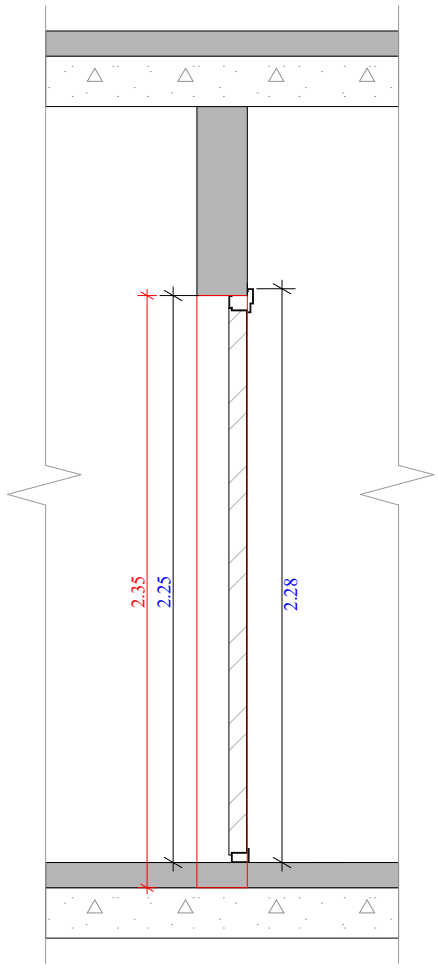

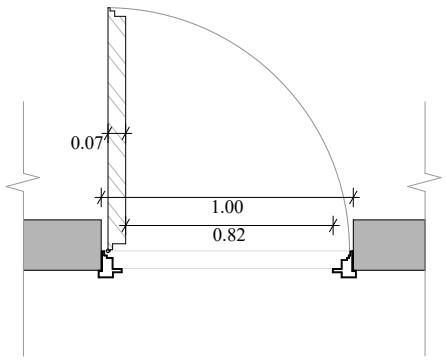

ბინებში შესასვლელი კარი

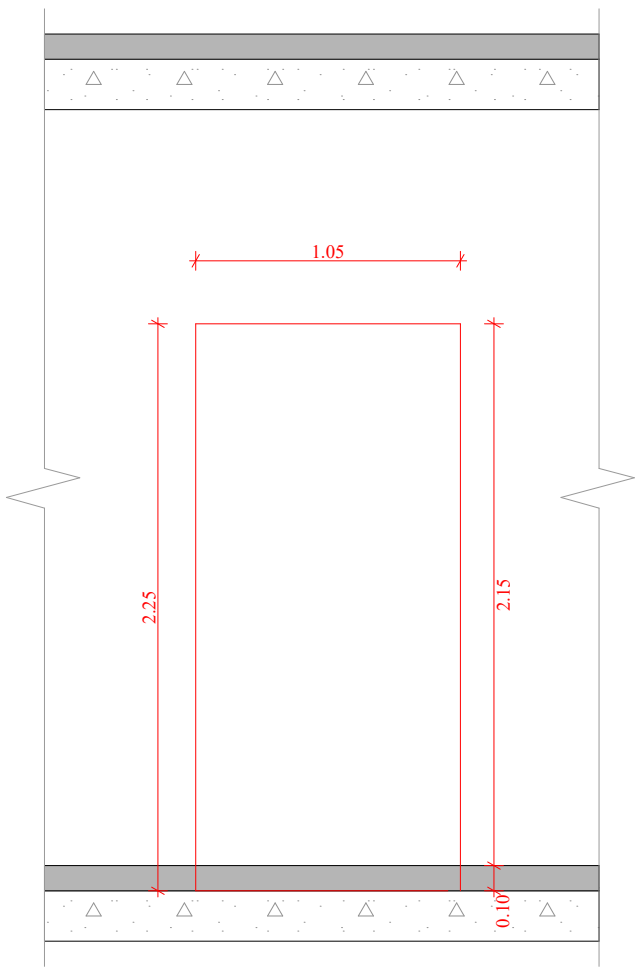

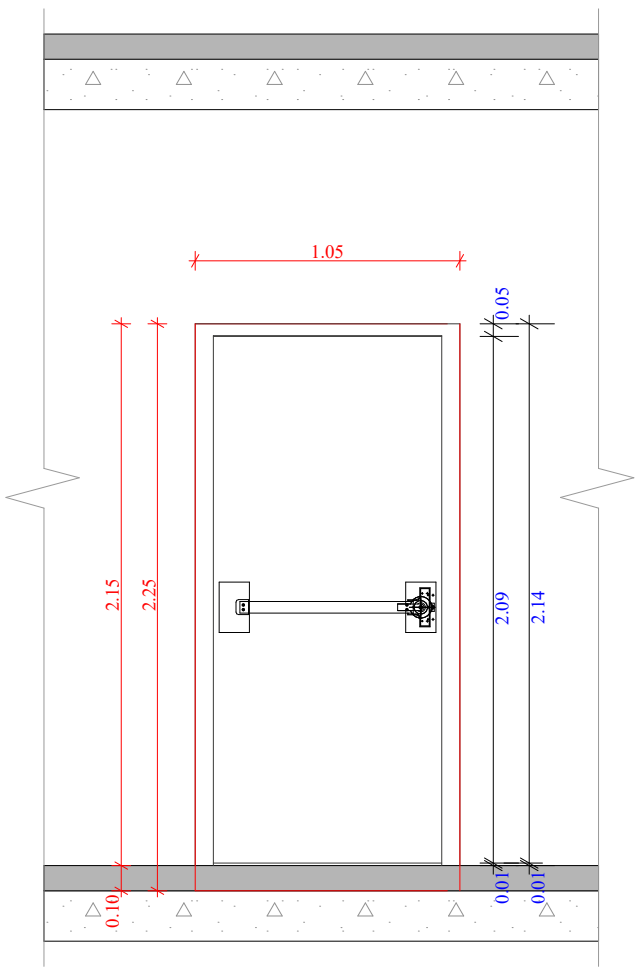

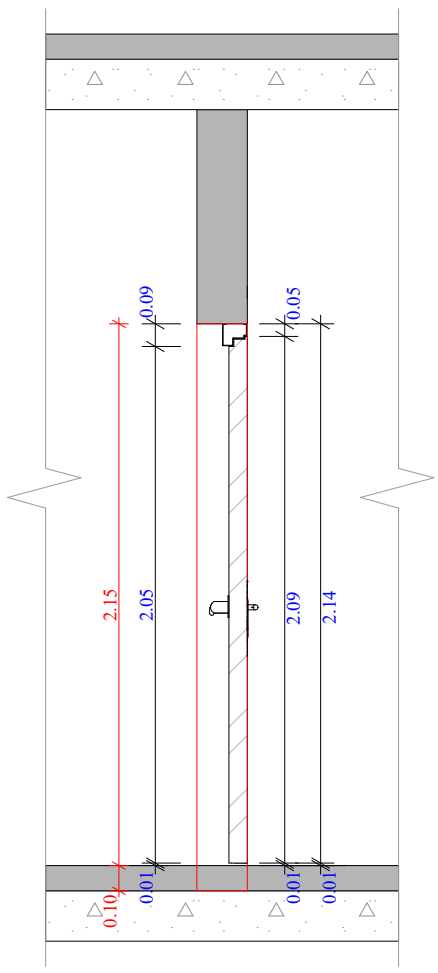

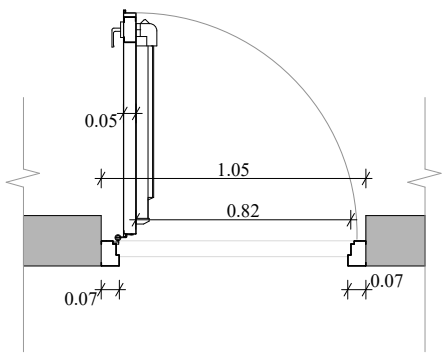

კიბის უჯრედში შესასვლელი კარი

ფუნქციური დანიშნულება	ობიექტის მისამართი	შემსრულებელი ორგანიზაცია	დირექტორი		ბინებსა და კიბის უჯრედებში შესასვლელი კარების დეტალური ნახაზი	A- 3
მრავალბინიანი საცხოვრებელი სახლი	**ს.კ. 01 10.06.022.011** შენობა #6 ქ.თბილისი, პეტრე იბერის ქუჩის შესახვევი N13	**შპს სტუდიო ალფა სახლი** ს.კ. 404664573	მ.პაპუკაშვილი			მასშტაბი 1:30
			არქიტექტორი			თარიღი 16/03/2026
			მ.პაპუკაშვილი			ფურცელი ა-177

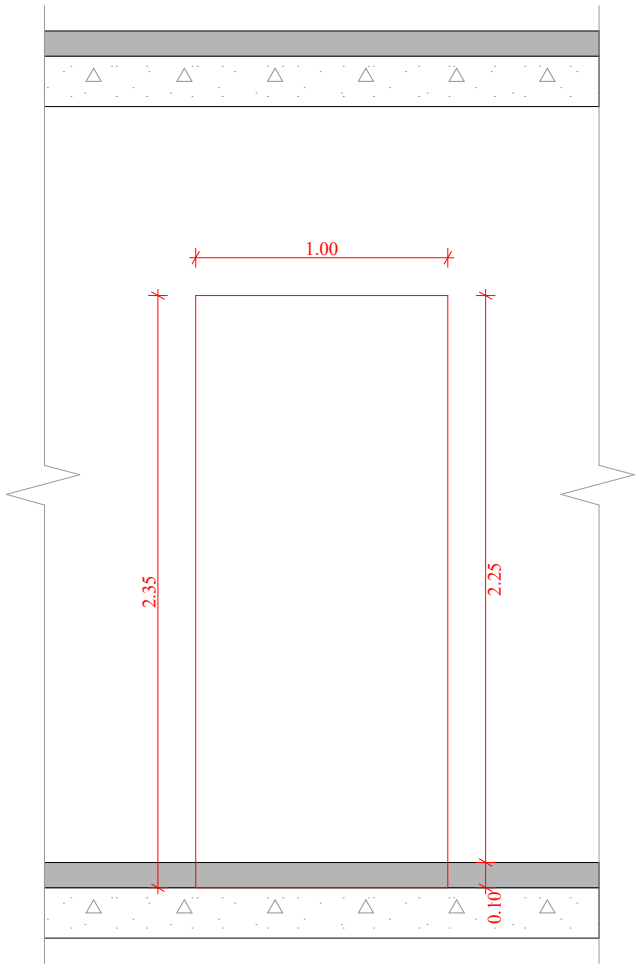

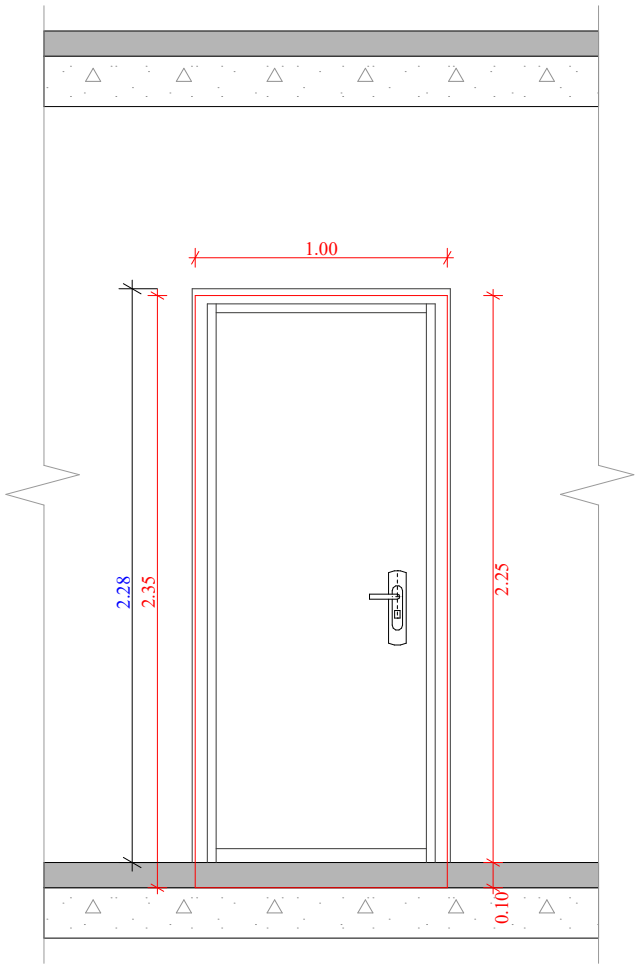

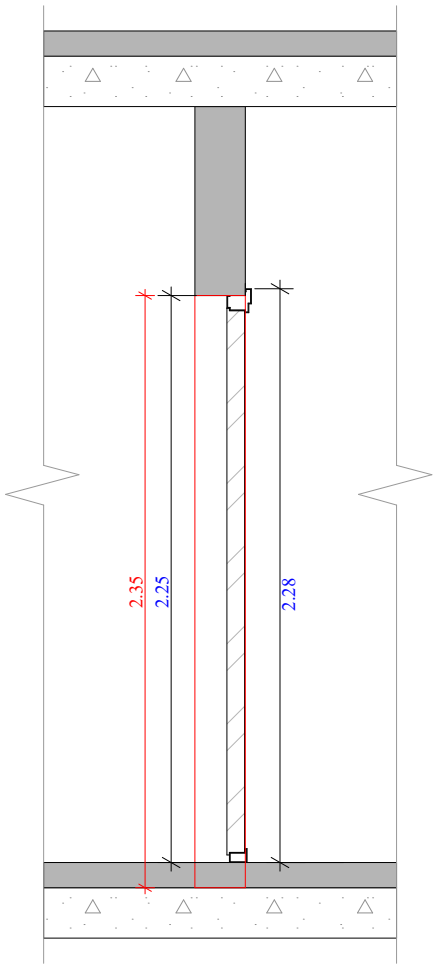

ბინებში შესასვლელი კარი

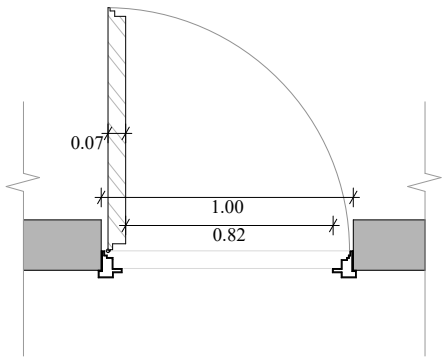

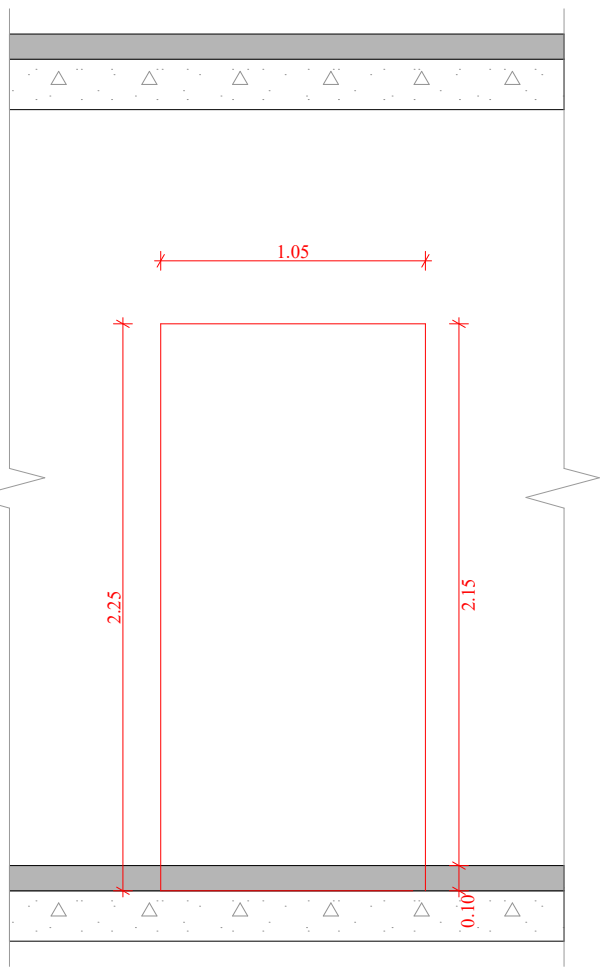

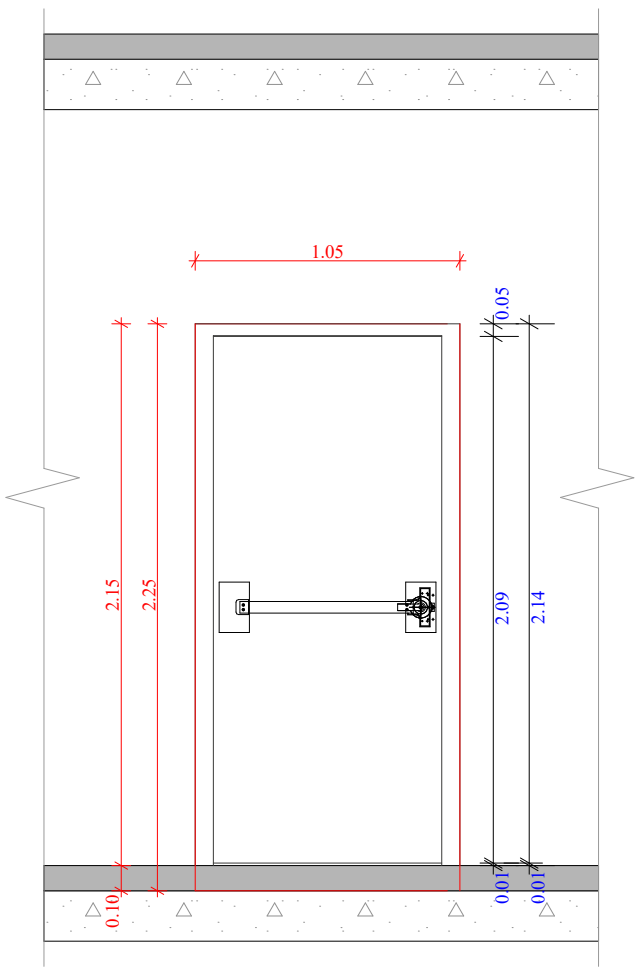

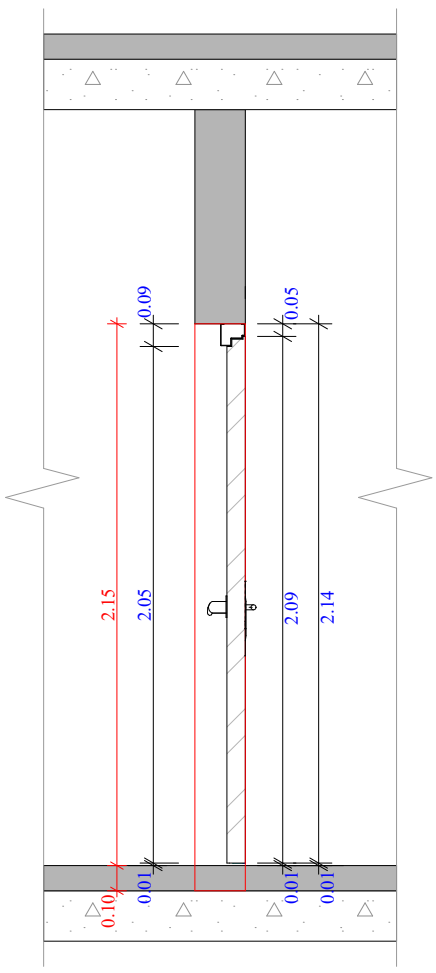

კიბის უჯრედში შესასვლელი კარი

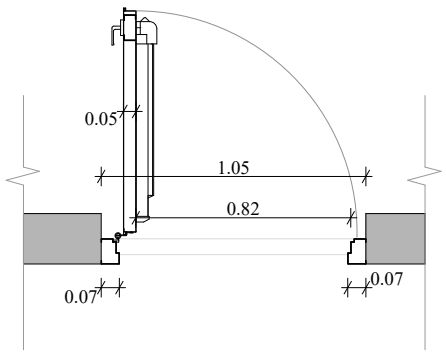

ფუნქციური დანიშნულება	ობიექტის მისამართი	შემსრულებელი ორგანიზაცია	დირექტორი		ბინებსა და კიბის უჯრედებში შესასვლელი კარების დეტალური ნახაზი	A- 3	
მრავალბინიანი საცხოვრებელი სახლი	**ს.კ. 01 10.06.022.011** შენობა #6 ქ.თბილისი, პეტრე იბერის ქუჩის შესახვევი N13	**შპს სტუდიო ალფა სახლი** ს.კ. 404664573	მ.პაპუკაშვილი			მასშტაბი	1:30
			არქიტექტორი			თარიღი	16/03/2026
			მ.პაპუკაშვილი			ფურცელი	ა-177

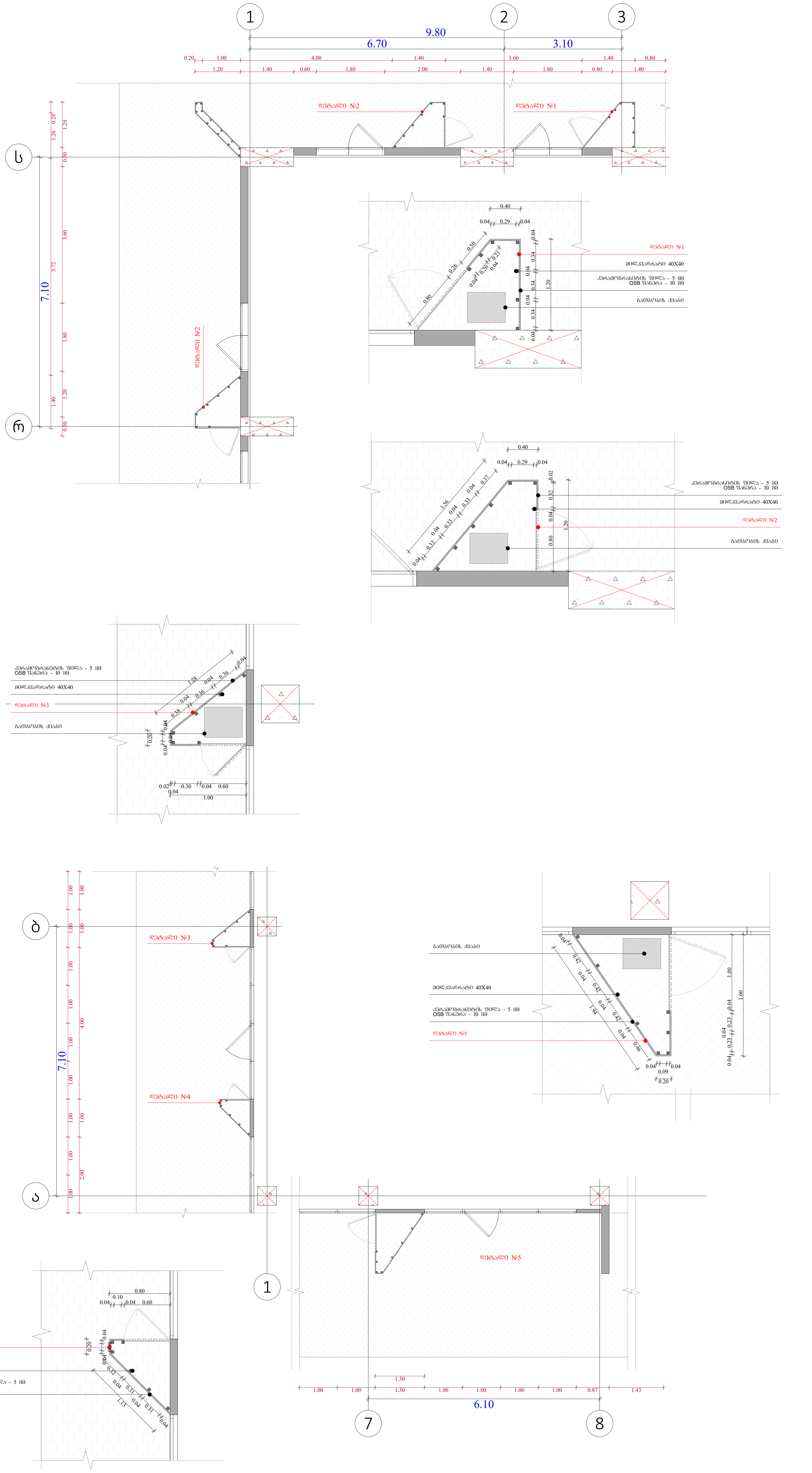

ობიექტის მისამართი
ს.კ. 01 10.06.022.011 შენობა #6 ქ.თბილისი, პეტრე იბერის ქუჩის შესახვევი N13
ფუნქციური დანიშნულება
მრავალბინიანი საცხოვრებელი სახლი



შემსრულებელი ორგანიზაცია	
შპს სტუდიო ალფა სახლი	
ს.კ. 404664573	
დირექტორი	
მ.პაპუკაშვილი	
არქიტექტორი	
მ.პაპუკაშვილი	

"ა" ბლოკი

გათბობა-გაგრილების აგრეგატის გნთავსების ადგილი

- აივნის ჯამური ფართობი
- კ-2 კროკი (ლოჯიის 1/3)
- ლოჯიის ჯამური ფართობი
- კ-2 განაშენიანების ინტენსივობის ფართობი
- კ-1 განაშენიანების ფართობი
- კ-3 გამწვანების ფართობი
- მოშენების ფართობი
- კომერციული ფართობი
- საცხოვრებელი ფართობი

A- 3

მასშტაბი	1:100, 1:50
თარიღი	16/03/2026
ფურცელი	ა-178

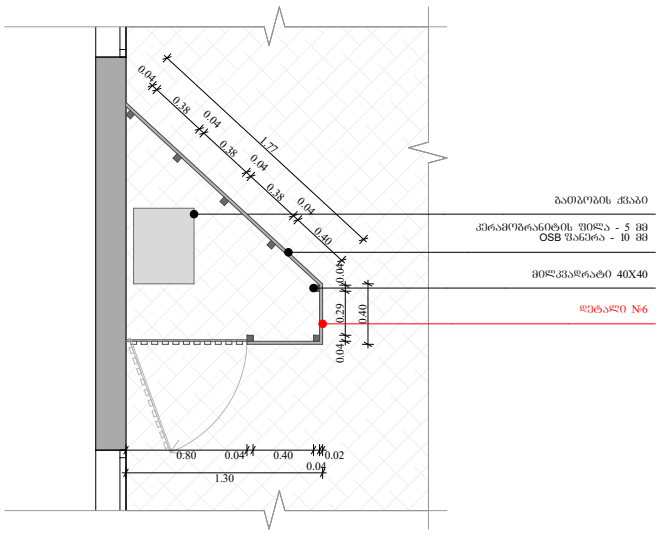

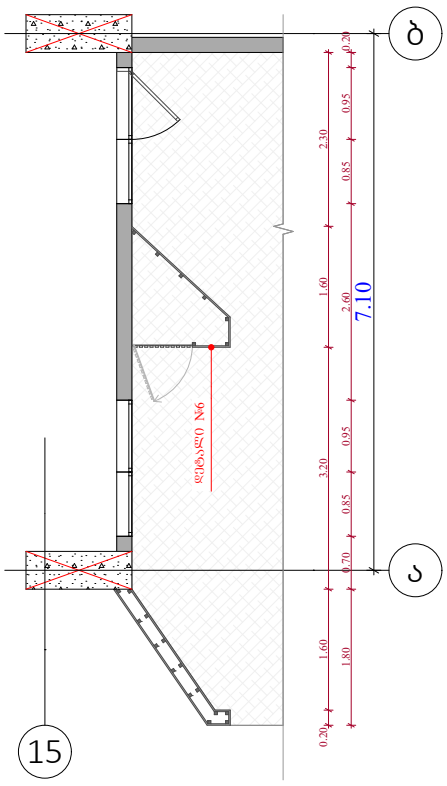

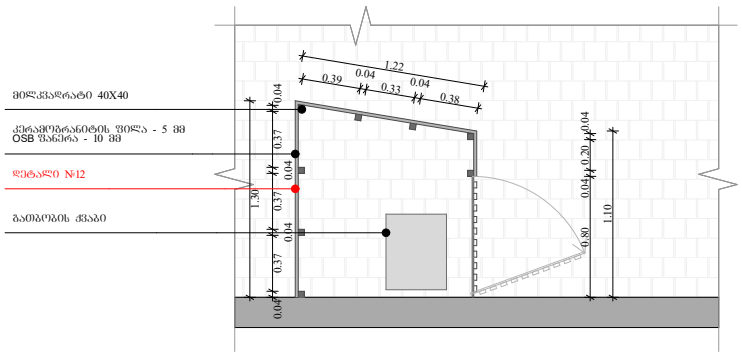

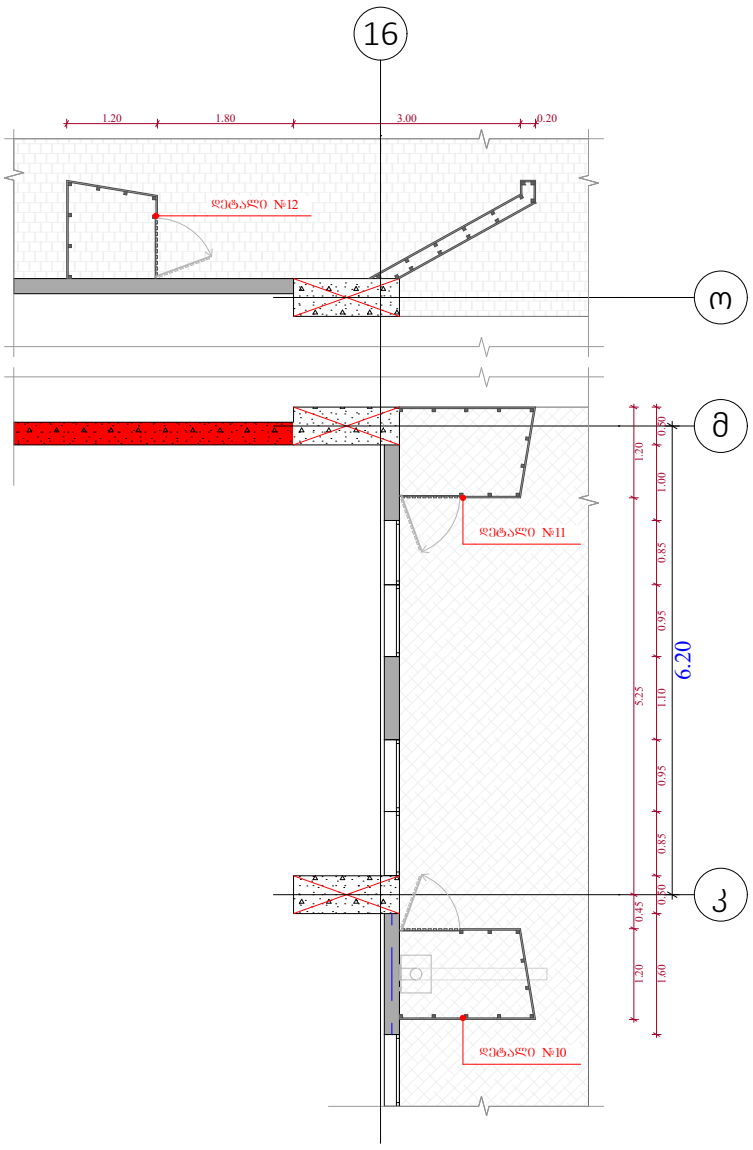

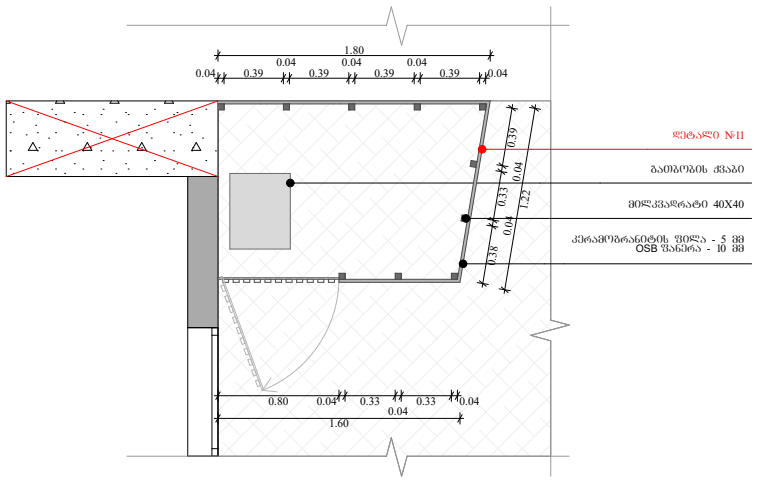

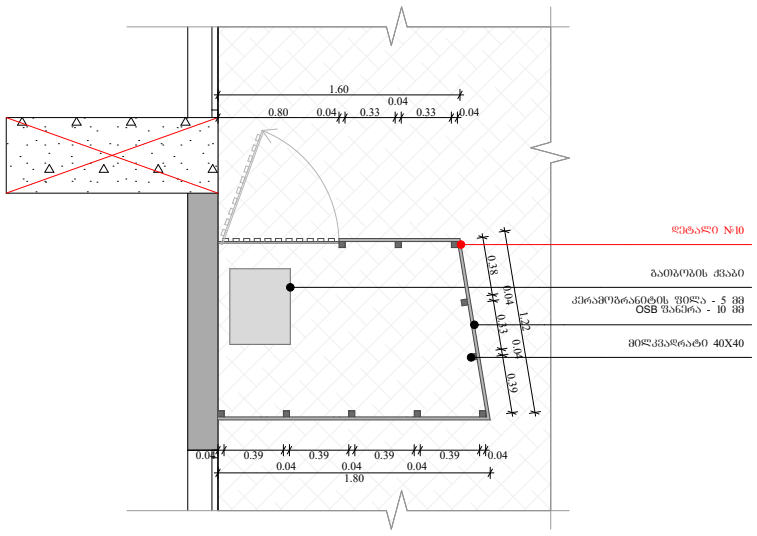

ობიექტის მისამართი

ს.კ. 01 10.06.022.011
შენობა #6
ქ.თბილისი,
პეტრე იბერის ქუჩის
შესახვევი N13

ფუნქციური დანიშნულება

მრავალბინიანი საცხოვრებელი სახლი



შემსრულებელი ორგანიზაცია

შპს სტუდიო ალფა სახლი

ს.კ. 404664573

დირექტორი
მ.პაპუკაშვილი

არქიტექტორი
მ.პაპუკაშვილი

"ა" ბლოკი

გათბობა-გაგრილების აგრაგატის განთავსების ადგილი

- აივნის ჯამური ფართობი
- ა-2 კროკი (ლოჯიის 1/3)
- ლოჯიის ჯამური ფართობი
- ა-2 განაშენიანების ინტენსივობის ფართობი
- ა-1 განაშენიანების ფართობი
- ა-3 გამწვანების ფართობი
- მოშენების ფართობი
- კომერციული ფართობი
- საცხოვრებელი ფართობი

A- 3	
მასშტაბი	1:100, 1:50
თარიღი	16/03/2026
ფურცელი	ა-179

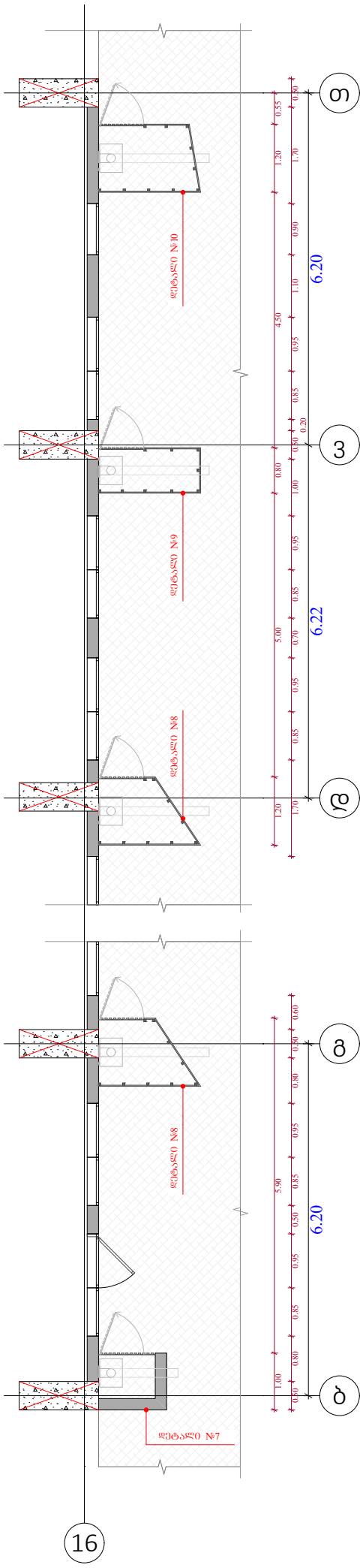

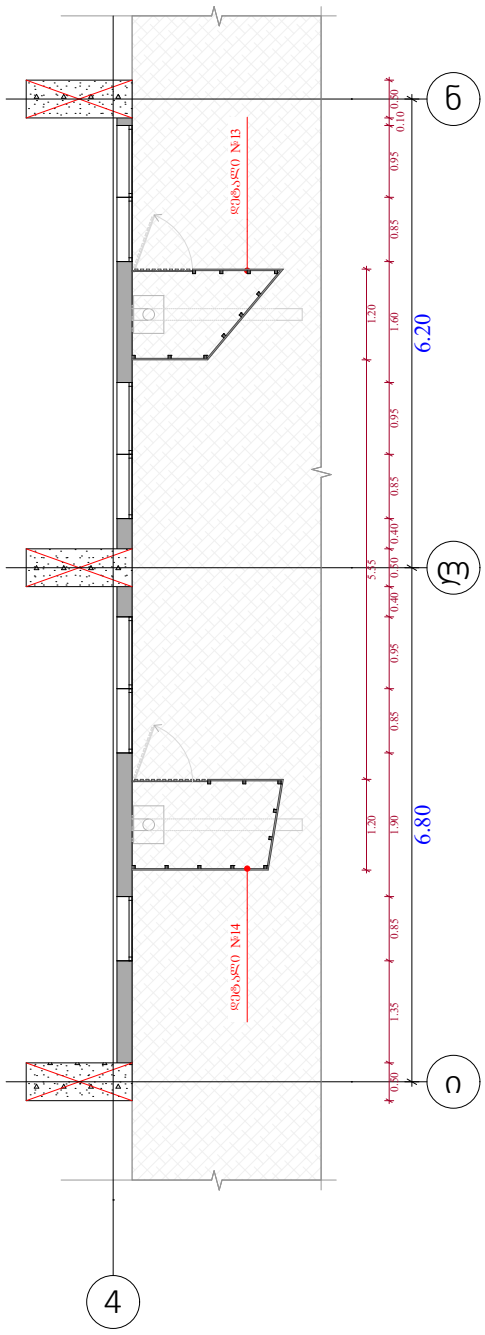

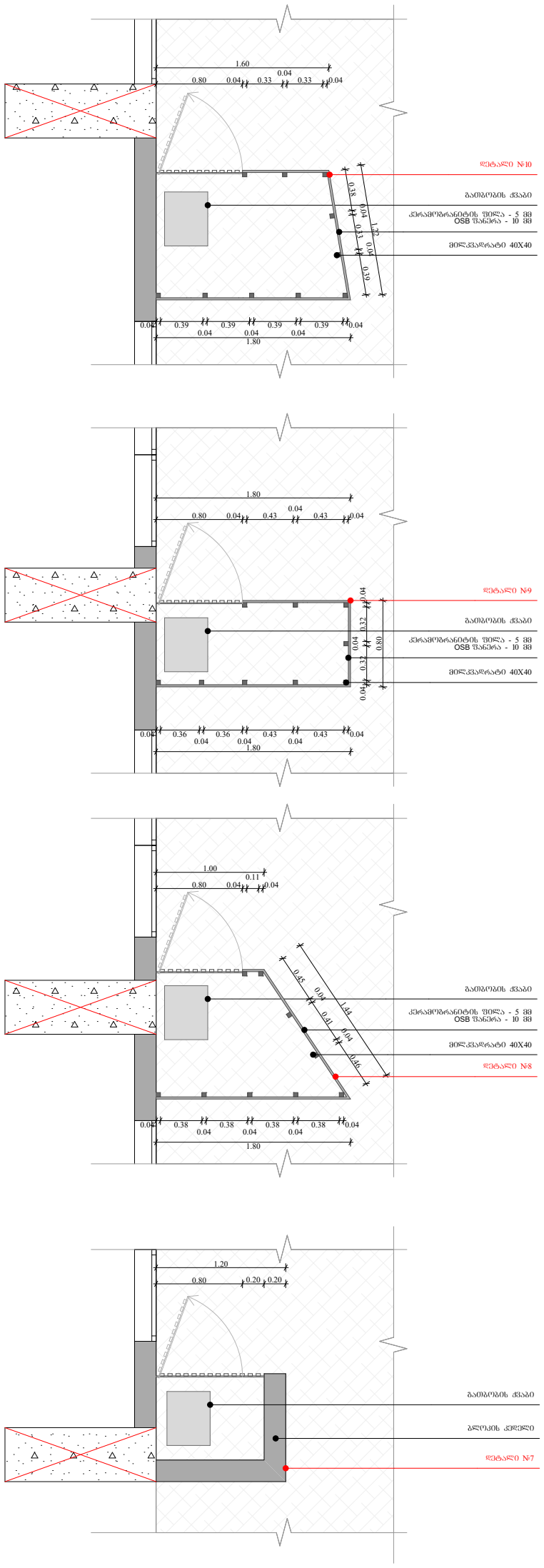

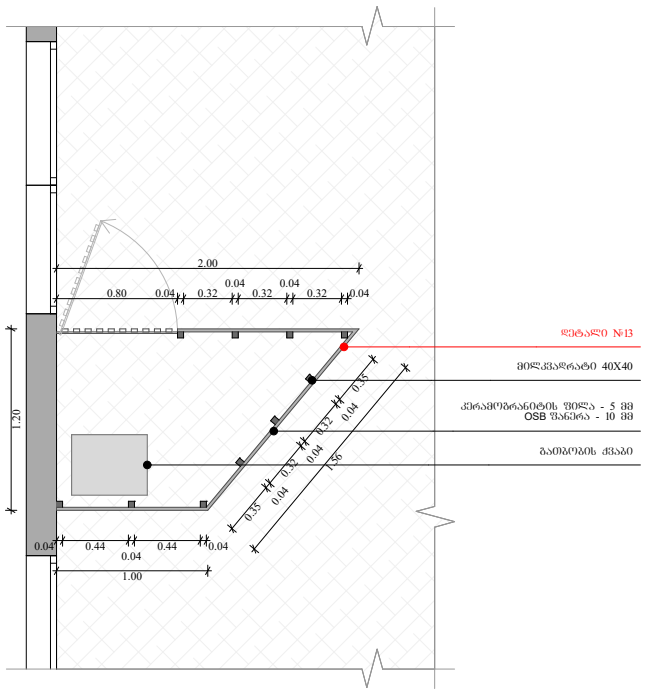

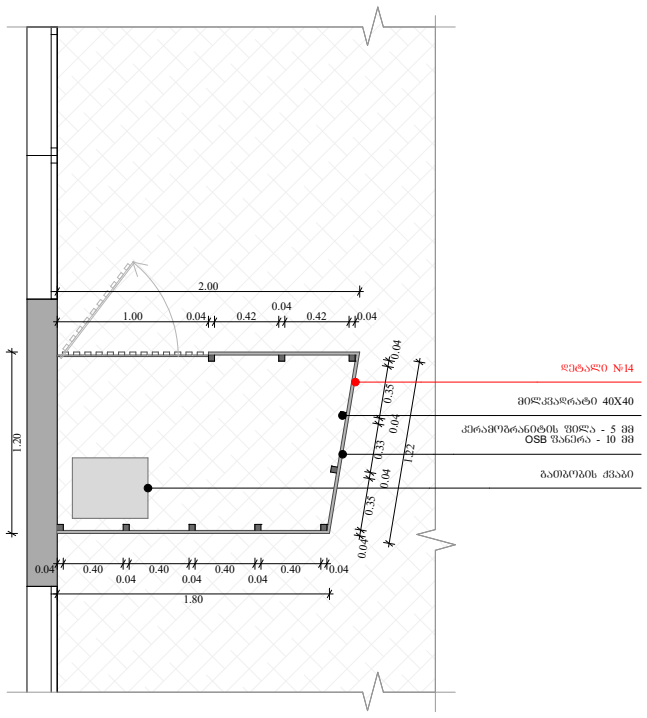

ობიექტის მისამართი

ს.კ. 01 10.06.022.011
შენობა #6
ქ.თბილისი,
პეტრე იბერის ქუჩის
შესახვევი N13

ფუნქციური დანიშნულება

მრავალბინიანი საცხოვრებელი სახლი



შემსრულებელი ორგანიზაცია

შპს სტუდიო ალფა სახლი

ს.კ. 404664573

დირექტორი
მ.პაპუკაშვილი

არქიტექტორი
მ.პაპუკაშვილი

"ა" ბლოკი

გათბობა-გაგრილების აგრაგატის განთავსების ადგილი

აივნის ჯამური ფართობი
ა-2 კროკი (ლოჯიის 1/3)
ლოჯიის ჯამური ფართობი
ა-2 განაშენიანების ინტენსივობის ფართობი
ა-1 განაშენიანების ფართობი
ა-3 გამწვანების ფართობი
მოშენების ფართობი
კომერციული ფართობი
საცხოვრებელი ფართობი

A- 3	
მასშტაბი	1:50, 1:100
თარიღი	16/03/2026
ფურცელი	ა-180

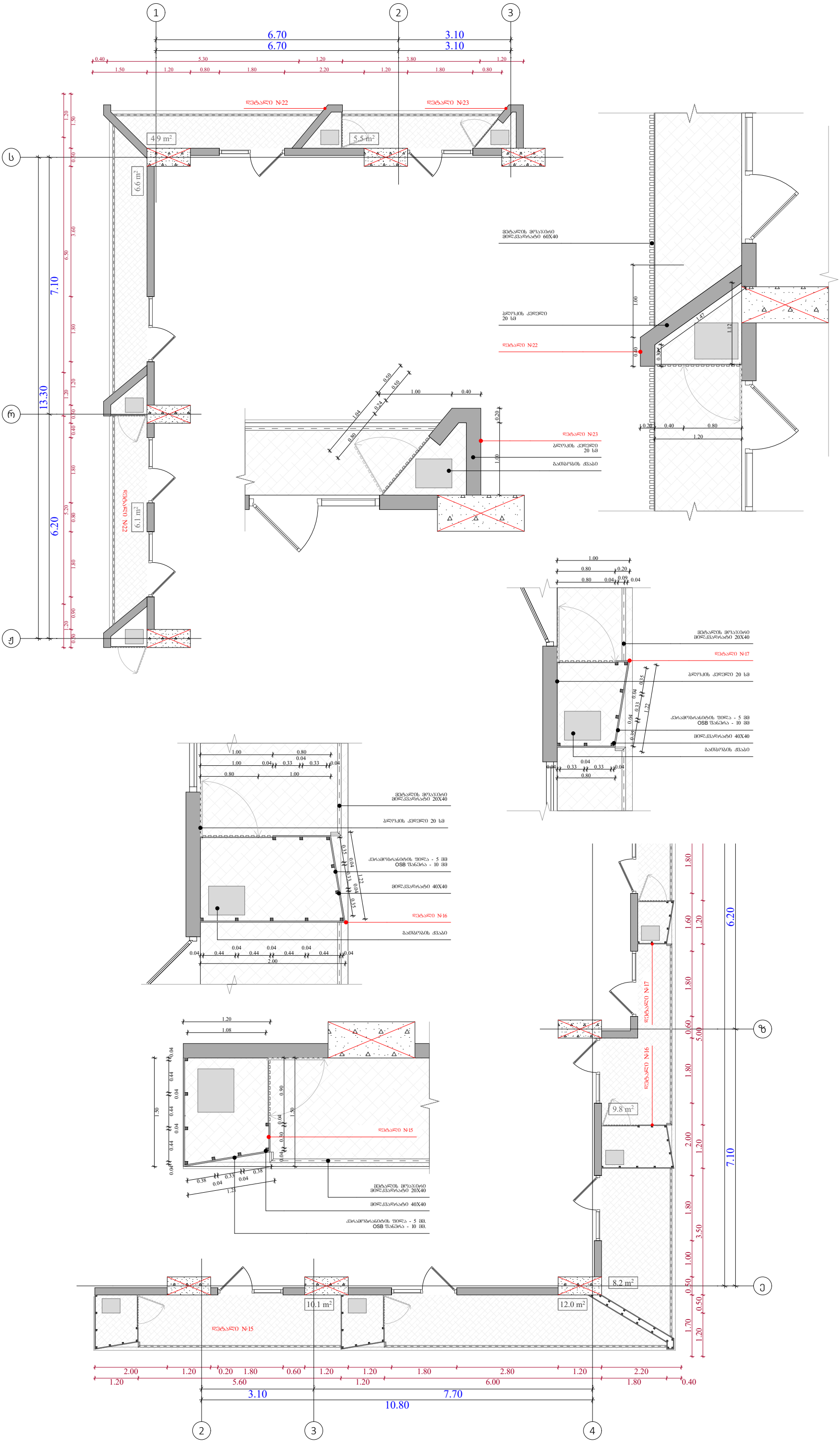

ობიექტის მისამართი

ს.კ. 01 10.06.022.011
შენობა #6
ქ.თბილისი,
პეტრე იბერის ქუჩის
შესახვევი N13

ფუნქციური დანიშნულება

მრავალბინიანი საცხოვრებელი სახლი



შემსრულებელი ორგანიზაცია

შპს სტუდიო ალფა სახლი

ს.კ. 404664573

დირექტორი
მ.პაპუკაშვილი

არქიტექტორი
მ.პაპუკაშვილი

"ა" ბლოკი

გათბობა-გაგრილების აგრაგატის განთავსების ადგილი

- აივნის ჯამური ფართობი
- კ-2 კროკი (ლოჯიის 1/3)
- ლოჯიის ჯამური ფართობი
- კ-2 განაშენიანების ინტენსივობის ფართობი
- კ-1 განაშენიანების ფართობი
- კ-3 გამწვანების ფართობი
- მოშენების ფართობი
- კომერციული ფართობი
- საცხოვრებელი ფართობი

A- 3	
მასშტაბი	1:100, 1:50
თარიღი	16/03/2026
ფურცელი	ა-181

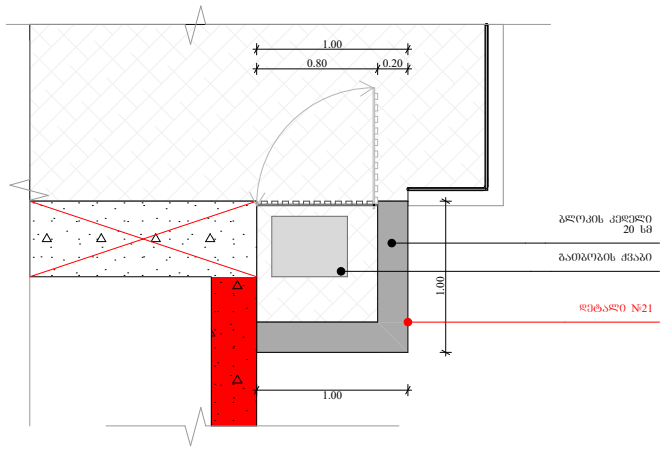

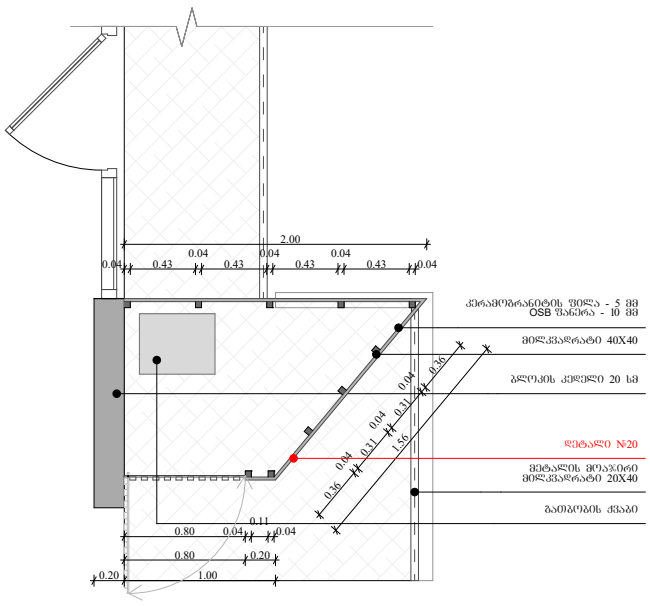

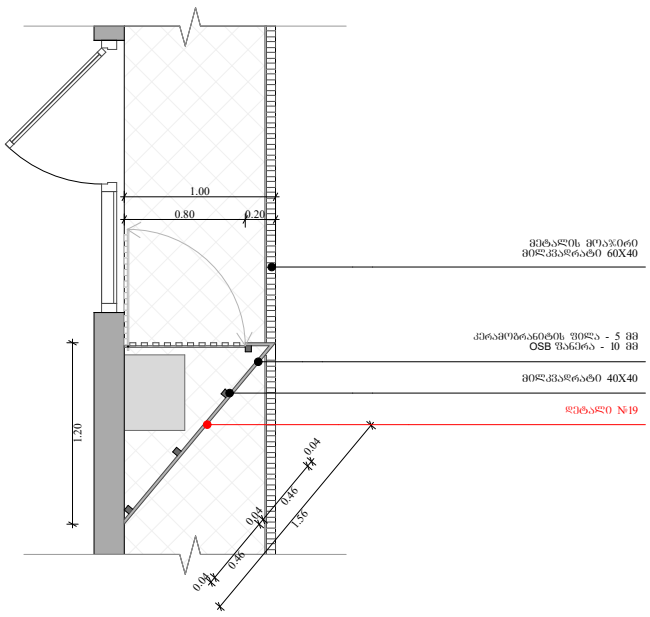

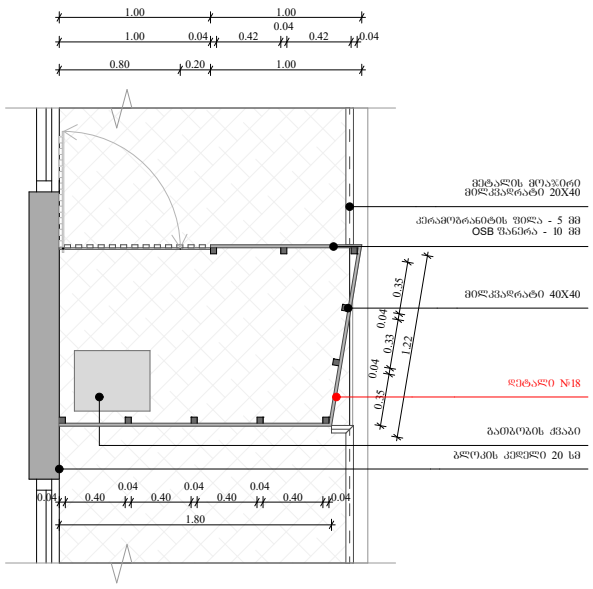

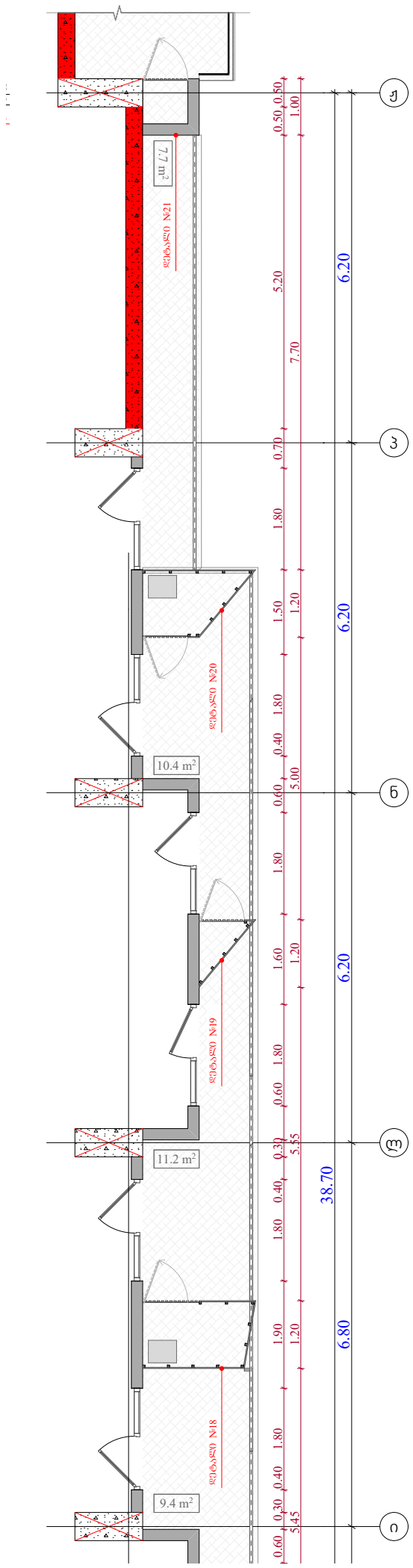

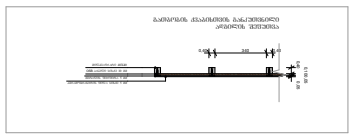

ობიექტის მისამართი

ს.კ. 01 10.06.022.011
შენობა #6
ქ.თბილისი,
პეტრე იბერის ქუჩის
შესახვევი N13

ფუნქციური დანიშნულება

მრავალბინიანი საცხოვრებელი სახლი



შემსრულებელი ორგანიზაცია

შპს სტუდიო ალფა სახლი

ს.კ. 404664573

დირექტორი
მ.პაპუკაშვილი

არქიტექტორი
მ.პაპუკაშვილი

გათბობა-გაგრილების აგრაგატის განთავსების ადგილის დეტალური ნახაზი +15.90 ნიშნულზე

- აივნის ჯამური ფართობი
- კ-2 კროკი (ლოჯიის 1/3)
- ლოჯიის ჯამური ფართობი
- კ-2 განაშენიანების ინტენსივობის ფართობი
- კ-1 განაშენიანების ფართობი
- კ-3 გამწვანების ფართობი
- მოშენების ფართობი
- კომერციული ფართობი
- საცხოვრებელი ფართობი

A- 3	
მასშტაბი	1:50, 1:100
თარიღი	16/03/2026
ფურცელი	ა-182

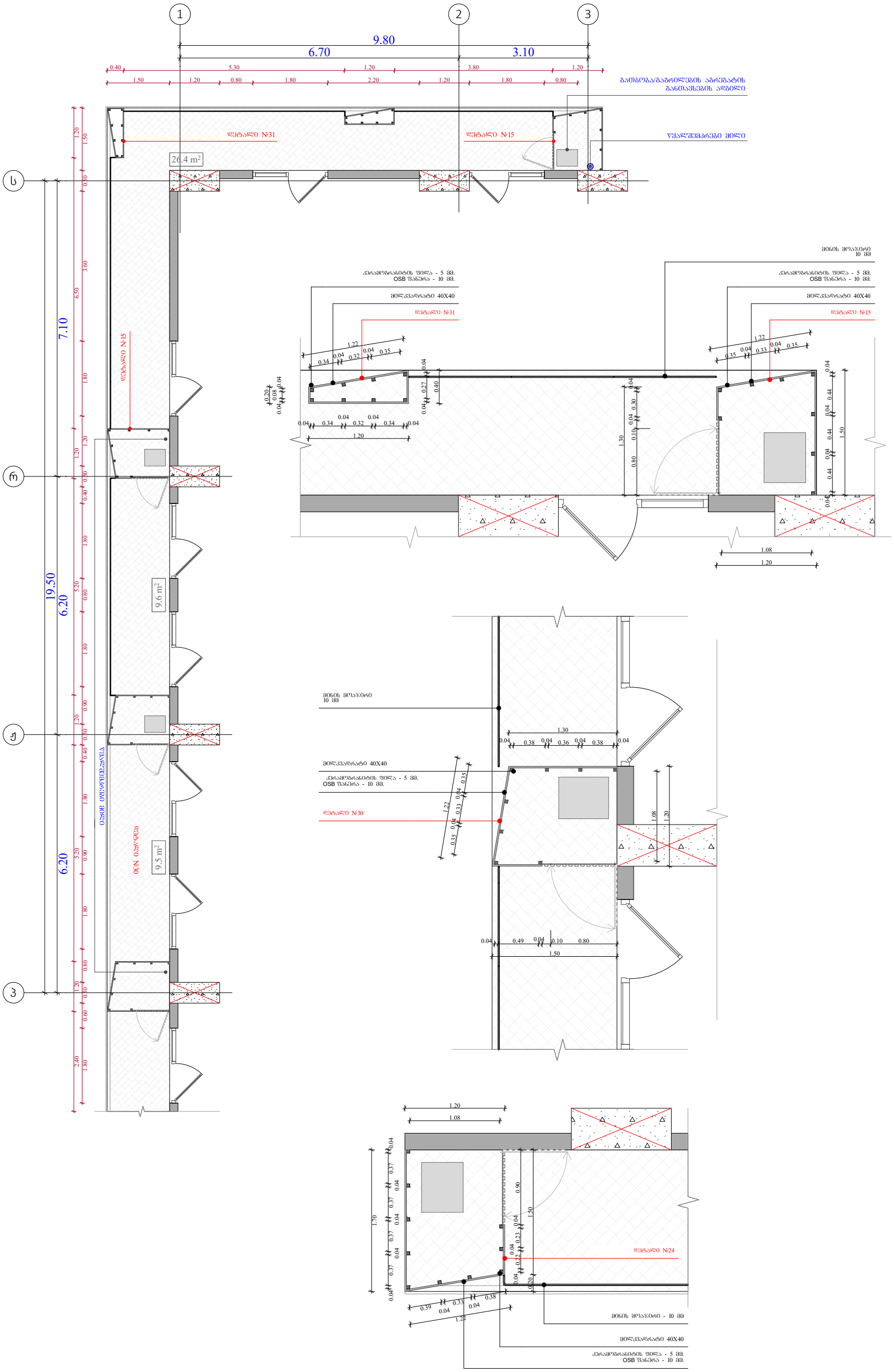

ობიექტის მისამართი

ს.კ. 01 10.06.022.011
შენობა #6
ქ.თბილისი,
პეტრე იბერის ქუჩის
შესახვევი N13

ფუნქციური დანიშნულება

მრავალბინიანი საცხოვრებელი სახლი



შემსრულებელი ორგანიზაცია

შპს სტუდიო ალფა სახლი

ს.კ. 404664573

დირექტორი
მ.პაპუკაშვილი

არქიტექტორი
მ.პაპუკაშვილი

გათბობა-გაგრილების აგრაგატის განთავსების ადგილის დეტალური ნახაზი +19.20 ნიშნულზე

- აივნის ჯამური ფართობი
- ა-2 კროკი (ლოჯიის 1/3)
- ლოჯიის ჯამური ფართობი
- ა-2 განაშენიანების ინტენსივობის ფართობი
- ა-1 განაშენიანების ფართობი
- ა-3 გამწვანების ფართობი
- მოშენების ფართობი
- კომერციული ფართობი
- საცხოვრებელი ფართობი

A- 3	
მასშტაბი	1:100, 1:50
თარიღი	16/03/2026
ფურცელი	ა-183

ობიექტის მისამართი

ს.კ. 01 10.06.022.011
მენობა #6
ქ.თბილისი,
ვეზრე იბერიის ქუჩის
მესაზღვრე N13

დოკუმენტის დასახელება

მრავალბინიანი საცხოვრებელი სახლი



მენსრულებელი ორგანიზაცია

შპს სტუდიო ალფა სახლი

ს.კ. 404664573

დირექტორი	
მ.პაპუკაშვილი	
არქიტექტორი	
მ.პაპუკაშვილი	

გამომშა-გაგრილების აგრეგატის მწიაესების ადგილის დეტალური ნახაზი +19.20 ნიშნულზე

- - - - -

ყავისფერი ზოლიანი ფასადის ფილა

ქ-2 ალუმინის (ლითონის) ფანჯრის ბლოკი

ლითონის ზოლიანი ფანჯრის ბლოკი

ქ-2 ბანაკშენის ნაგებობის ფანჯრის ბლოკი

ქ-1 ბანაკშენის ნაგებობის ფანჯრის ბლოკი

ქ-3 ბანაკშენის ნაგებობის ფანჯრის ბლოკი

ალუმინის ფანჯრის ბლოკი

კომბინირებული ფანჯრის ბლოკი

სპილენძისფერი ფანჯრის ბლოკი

A- 3

მასშტაბი	1:100, 1:50
თარიღი	16/03/2026
დოკუმენტი	ა-184

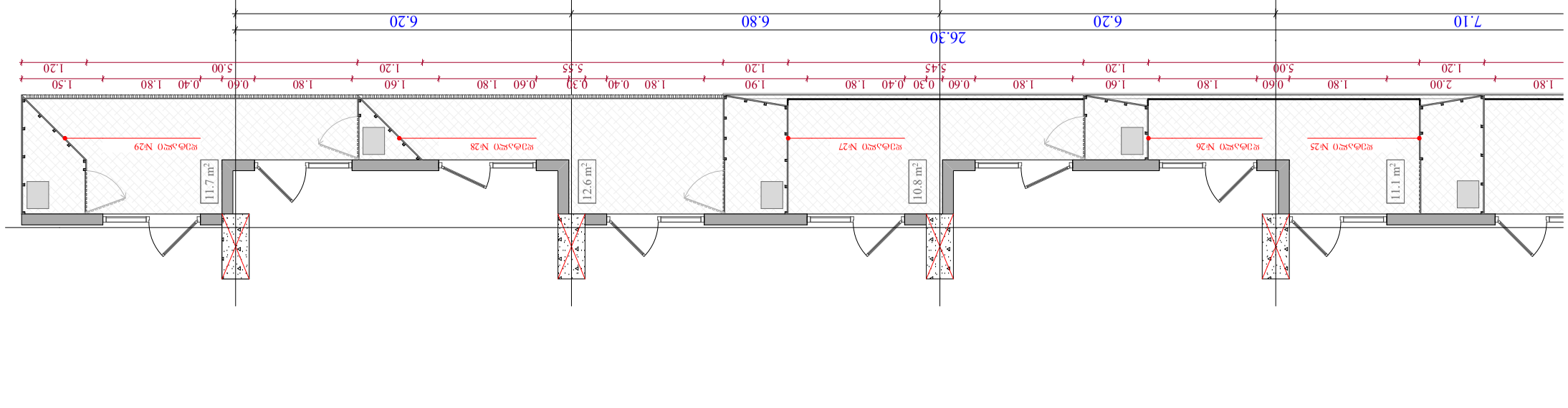

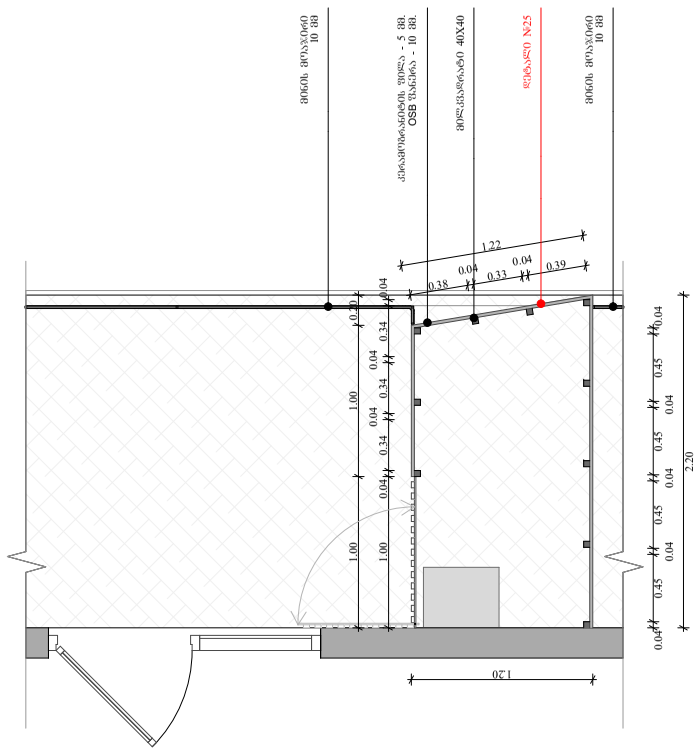

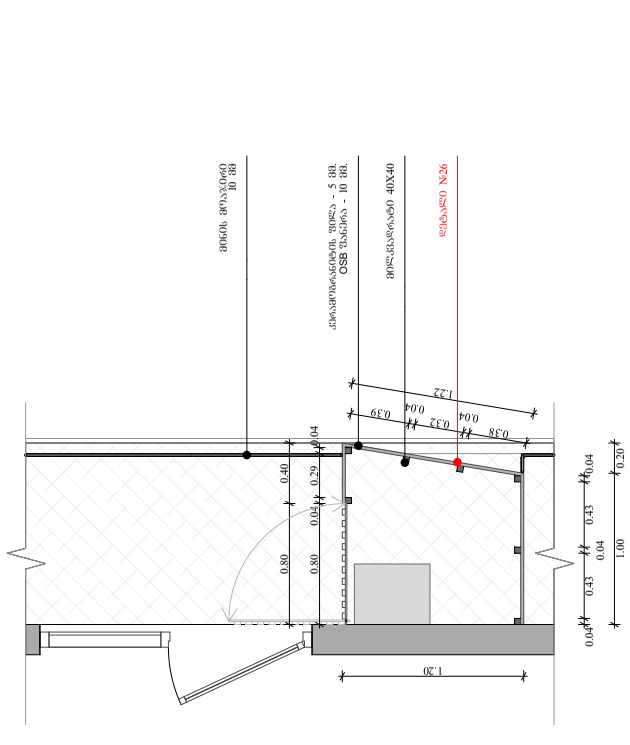

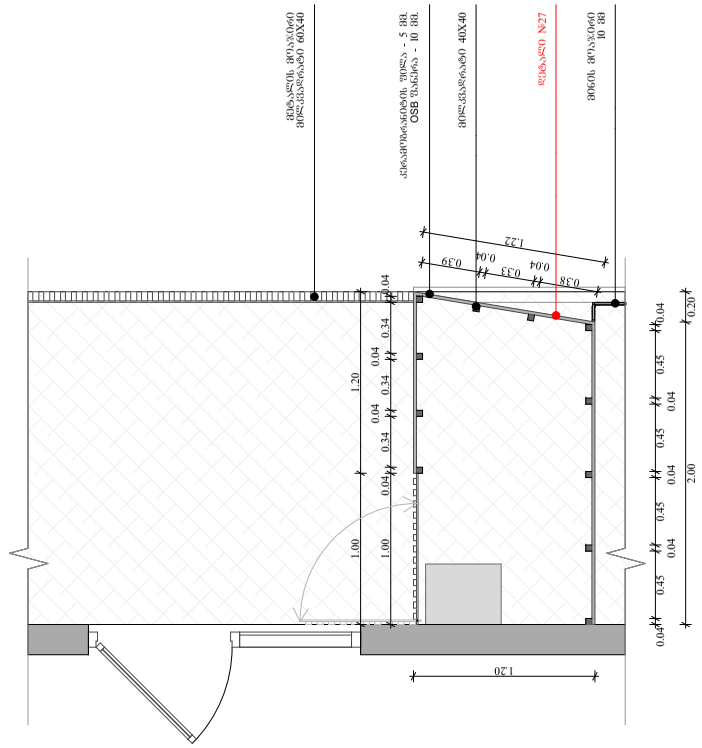

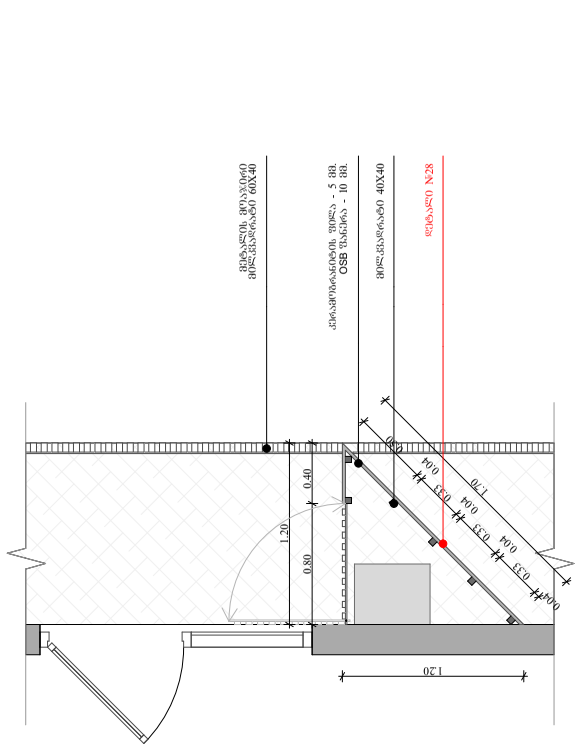

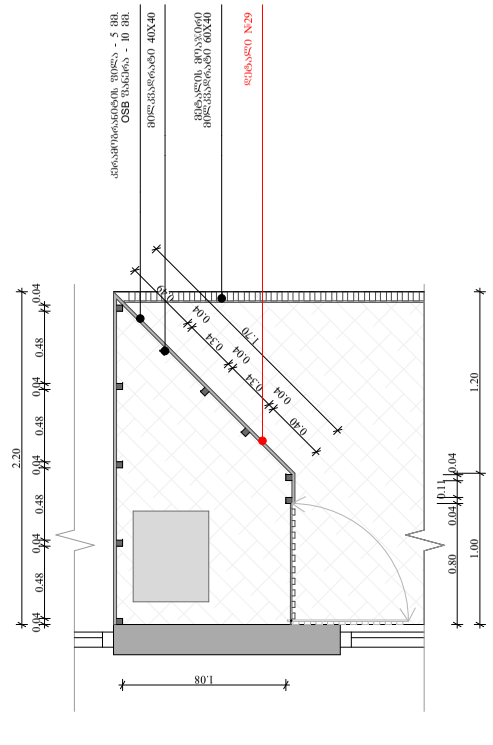

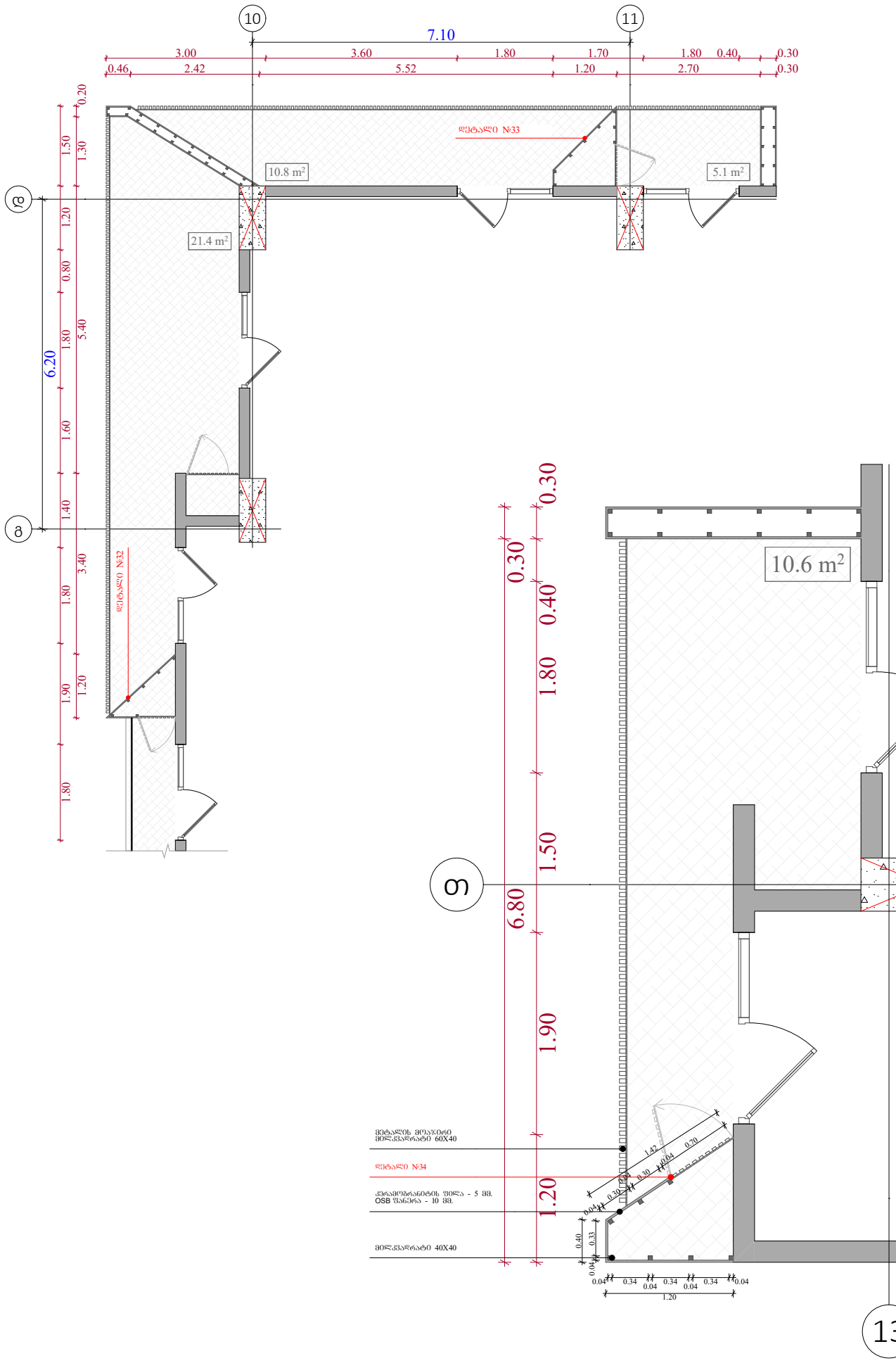

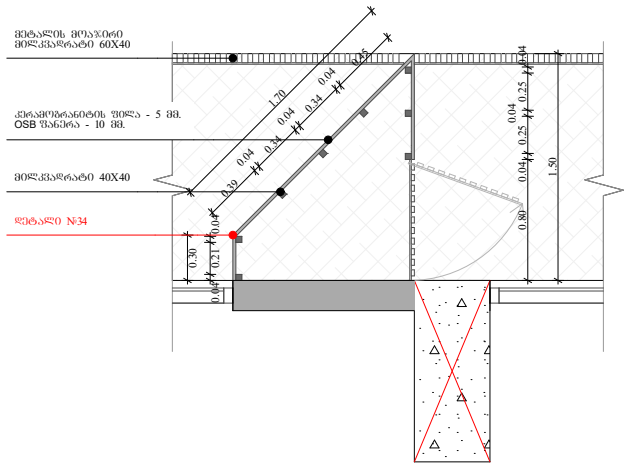

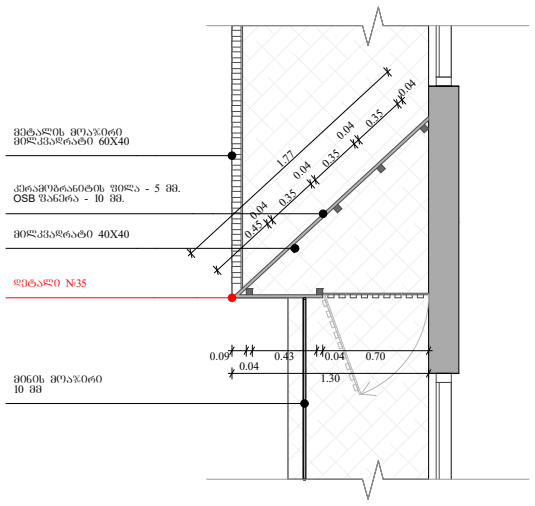

ობიექტის მისამართი

ს.კ. 01 10.06.022.011
შენობა #6
ქ.თბილისი,
პეტრე იბერის ქუჩის
შესახვევი N13

ფუნქციური დანიშნულება

მრავალბინიანი საცხოვრებელი სახლი



შემსრულებელი ორგანიზაცია

შპს სტუდიო ალფა სახლი

ს.კ. 404664573

დირექტორი
მ.პაპუკაშვილი

არქიტექტორი
მ.პაპუკაშვილი

გათბობა-გაგრილების აგრაგატის განთავსების ადგილის დეტალური ნახაზი +19.20 ნიშნულზე

- აივნის ჯამური ფართობი
- კ-2 კროკი (ლოჯიის 1/3)
- ლოჯიის ჯამური ფართობი
- კ-2 განაშენიანების ინტენსივობის ფართობი
- კ-1 განაშენიანების ფართობი
- კ-3 გამწვანების ფართობი
- მოშენების ფართობი
- კომერციული ფართობი
- საცხოვრებელი ფართობი

A- 3	
მასშტაბი	1:50, 1:100
თარიღი	16/03/2026
ფურცელი	ა-185

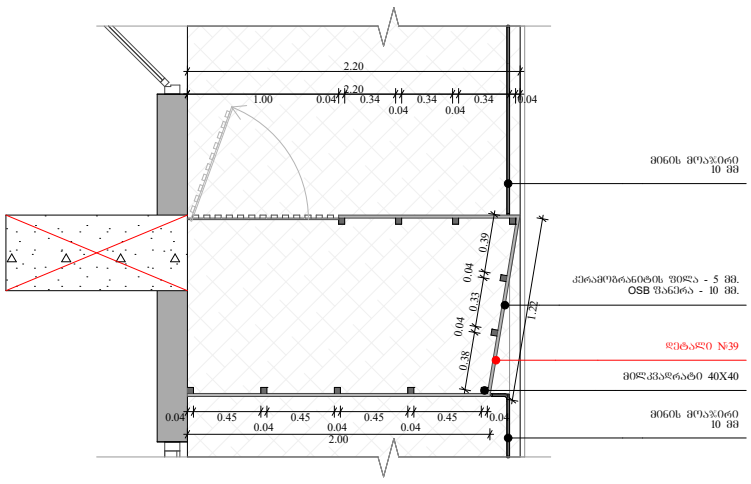

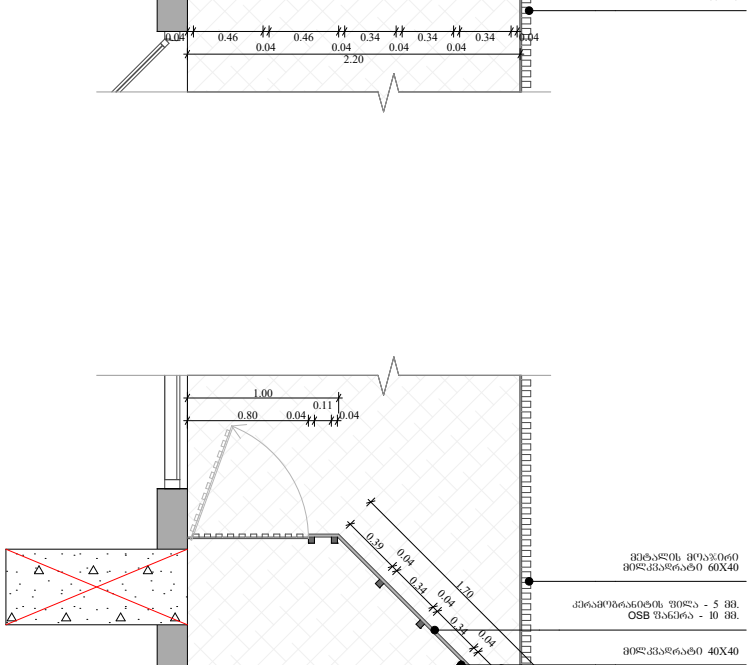

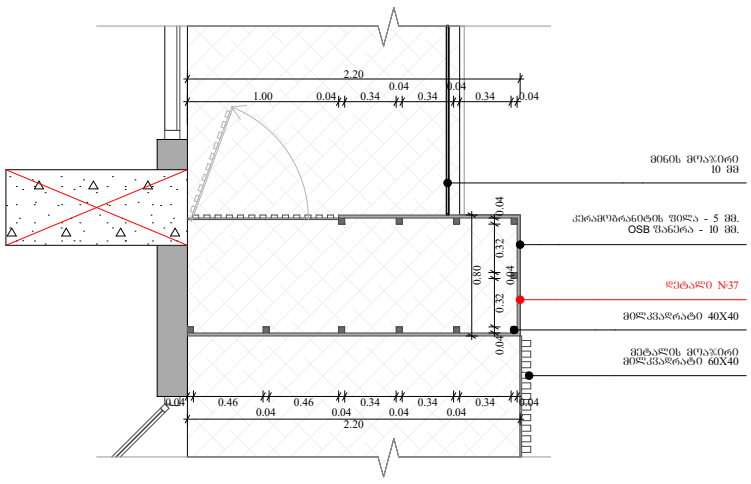

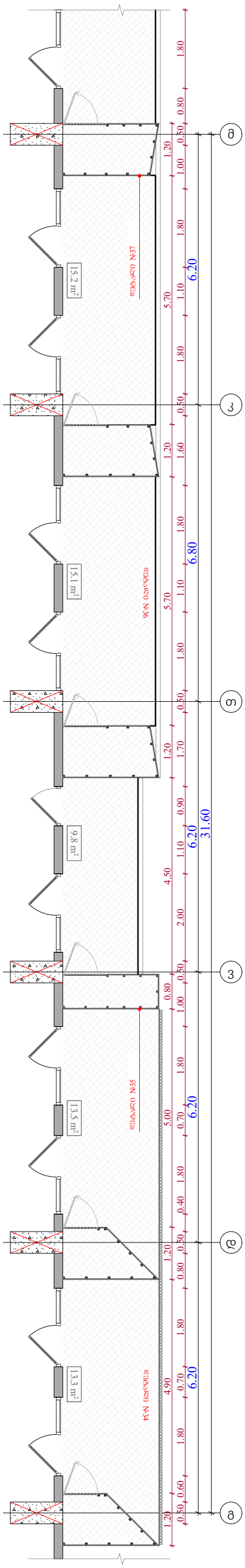

ობიექტის მისამართი

ს.კ. 01 10.06.022.011
შენობა #6
ქ.თბილისი,
პეტრე იბერის ქუჩის
შესახვევი N13

ფუნქციური დანიშნულება

მრავალბინიანი საცხოვრებელი სახლი



შემსრულებელი ორგანიზაცია

შპს სტუდიო ალფა სახლი

ს.კ. 404664573

დირექტორი
მ.პაპუკაშვილი

არქიტექტორი
მ.პაპუკაშვილი

გათბობა-გაგრილების აგრეგატის განთავსების ადგილის დეტალური ნახაზი +19.20 ნიშნულზე

- აივნის ჯამური ფართობი
- კ-2 კროკი (ლოჯიის 1/3)
- ლოჯიის ჯამური ფართობი
- კ-2 განაშენიანების ინტენსივობის ფართობი
- კ-1 განაშენიანების ფართობი
- კ-3 გამწვანების ფართობი
- მოშენების ფართობი
- კომერციული ფართობი
- საცხოვრებელი ფართობი

A- 3	
მასშტაბი	1:50, 1:100
თარიღი	16/03/2026
ფურცელი	ა-186

№	1	2	3	4	5	6	7	8	9
	ალუმინის ვიტრაჟი ზომებით 1800 X 2700 (გეგმის ფრაგმენტი)	ალუმინის ვიტრაჟი ზომებით 1800 X 2700 (გეგმის ფრაგმენტი)	ალუმინის კარი ზომებით 1000 X 2700 (გეგმის ფრაგმენტი)	ალუმინის ფანჯარა ზომებით 900 X 1700 (გეგმის ფრაგმენტი)	ალუმინის ფანჯარა ზომებით 900 X 1700 (გეგმის ფრაგმენტი)	ალუმინის ფანჯარა ზომებით 1800 X 1700 (გეგმის ფრაგმენტი)	ალუმინის ფანჯარა ზომებით 1800 X 1700 (გეგმის ფრაგმენტი)	ალუმინის ვიტრაჟი ზომებით 1800 X 3900 (გეგმის ფრაგმენტი)	
გეგმა	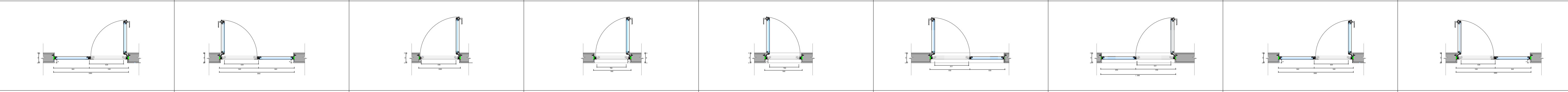								
ფასადი	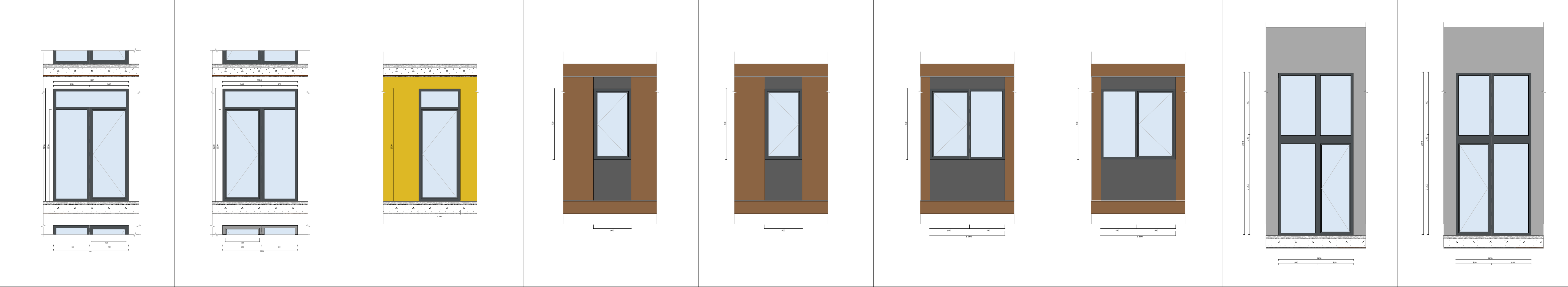								
რაოდენობა	294	357	21	17	41	9	77	15	14

№	10	11	12	13	14	15	16	17	18
	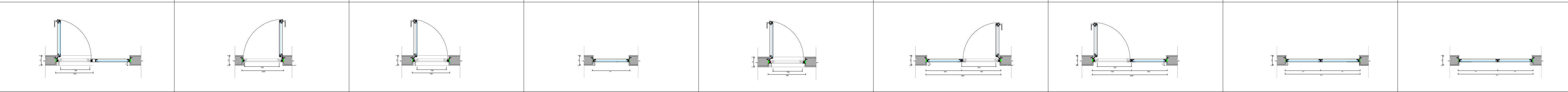								
									
რაოდენობა				3	1	0.93 10	11	3	3
	2	1	1						

ფუნქციური დანიშნულება	ობიექტის მისამართი	შემსრულებელი ორგანიზაცია		
მრავალბინიანი საცხოვრებელი სახლი	ს.კ. 01 10.06.022.011 შენობა #6 ქ.თბილისი, პეტრე იბერის ქუჩის შესახვევი N13	შპს სტუდიო ალფა სახლი ს.კ. 404664573	დირექტორი მ.პაპუკაშვილი არქიტექტორი მ.პაპუკაშვილი	

ვიტრაჟების სპეციფიკაცია

- საცხოვრებლის ვიტრაჟების სექცია
- 23 სართულის ვიტრაჟების სექცია
- კომერციულის ვიტრაჟების სექცია

A- 3	
მასშტაბი	1:100, 1:75.16
თარიღი	16/03/2026
ფურცელი	ა-187

გაძლიერებული ბეტონის სვეტები 0.50X0.50; 0.50X0.80;
0.50X1.00; 0.50X1.20 0.50X1.40 0.50X1.50 ცვლილებულია 2 ს0.

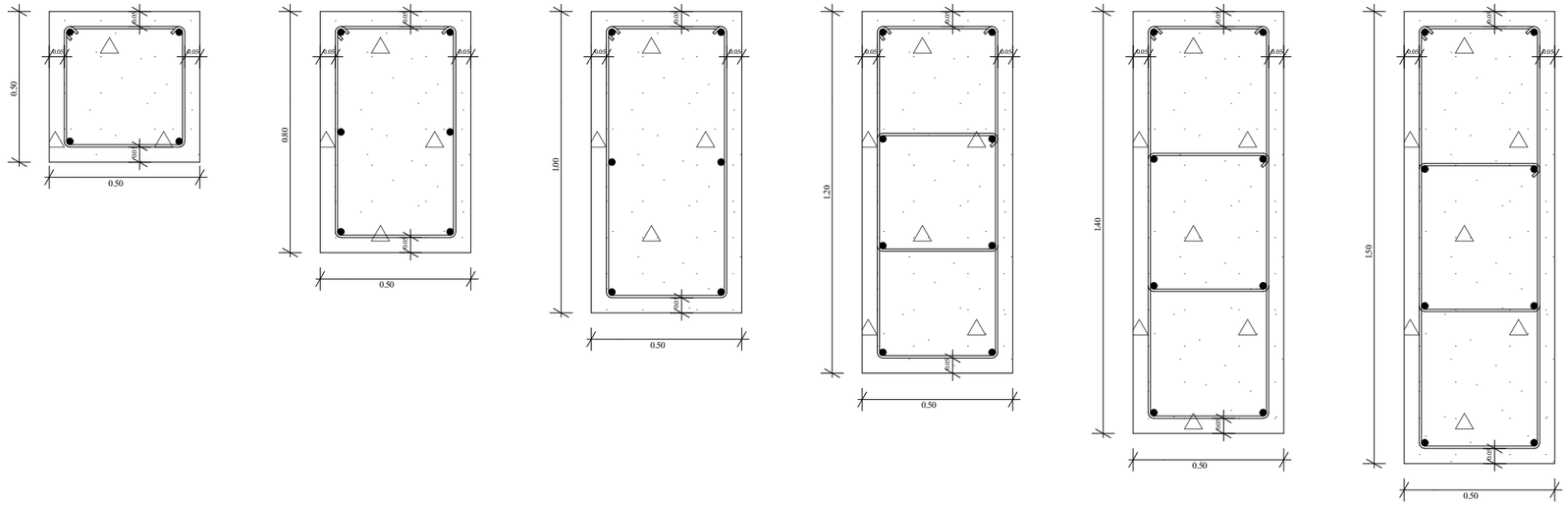

გაძლიერებული ბეტონის კედელი გზა-კიბის შემომზღუდავები
ცვლილებულია 2ს0.

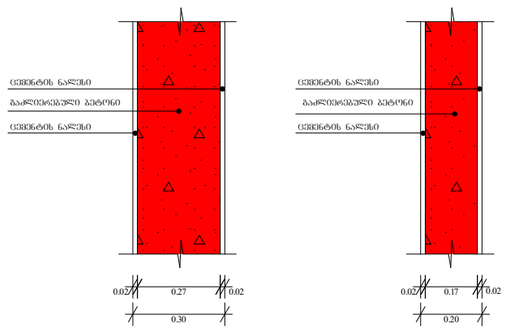

ბლოკის კედელი ოთახებს შორის გამყოფი
ტიხრები ცვლილებულია 1 ს0.

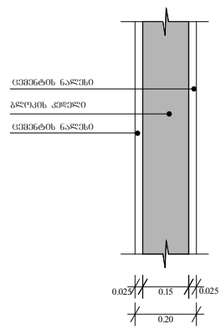

გაძლიერებული ბეტონის კოჭი იატაკის და სახურავის ფილა 0.20

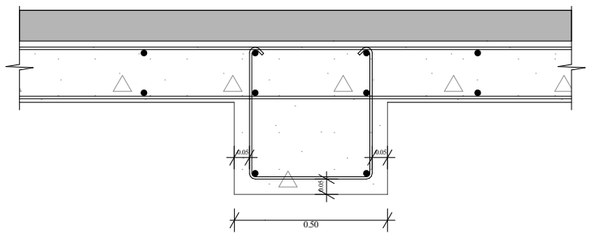

ფუნქციური დანიშნულება	ობიექტის მისამართი	შემსრულებელი ორგანიზაცია	დირექტორი		გაძლიერებული ბეტონის კედლის სვეტის კოჭისა და ბლოკის კედლის სპეციფიკაცია	A- 3	
ძრავალბინიანი საცხოვრებელი სახლი	**ს.კ. 01 10.06.022.011 შენობა #6** ქ.თბილისი, პეტრე იბერის ქუჩის შესახვევი N13	**შპს სტუდიო ალფა სახლი** ს.კ. 404664573	მ.პაპუკაშვილი			მასშტაბი	1:20
			არქიტექტორი			თარიღი	16/03/2026
			მ.პაპუკაშვილი			ფურცელი	ა-188