სნ 202052580

საქართველო, თბილისი 0119, ვანის ქ. 3
ელ. ფოსტა: telasi@telasi.ge
ტელ: +995 (32) 277 99 99
www.telasi.ge

N: 0617/420/26
17/06/2026

მოქ. თამთა ანდღულაძეს

12.06.2026 #0612/042/26 განცხადების პასუხად გაცნობებთ, რომ აღნიშნულ მისამართზე (ს.კ.01.17.12.027.050) ფიქსირდება სს ,,თელასის" კუთვნილი 6კვ-ის მიწისქვეშა საკაბელო და 0,4კვ-ის საჰაერო ქსელი.

ნაკვეთზე გამავალი მიწისქვეშა საკაბელო ქსელის ოპერატიული და შეუფერხებელი მომსახურებისათვის უნდა მოხდეს ნაკვეთზე კაბელის გასწვრივ (ორივე მხარეს) 1მ. სიგანის მონაკვეთის დატვირთვა სერვიტუტით, ან ხაზის გადატანა თქვენი ხარჯით საკადასტრო საზღვრის გარეთ, ნორმების დაცვით.

0,4კვ-ის საჰაერო ელ.სადენი უნდა გადავიდეს საკადასტრო საზღვრებს გარეთ, ან ჩაიდოს გრუნტში და დაიტვირთოს სერვიტუტით.

სს ,,თელასის" გენერალური
დირექტორი ს. კობცევი

შემს.შრომის დაცვისა და სახანძრო უსაფრთხოების
სამსახურის უფროსის მ.შ. გ. პატარქალიშვილი
ტელ. 2 77 99 99 1(7959)

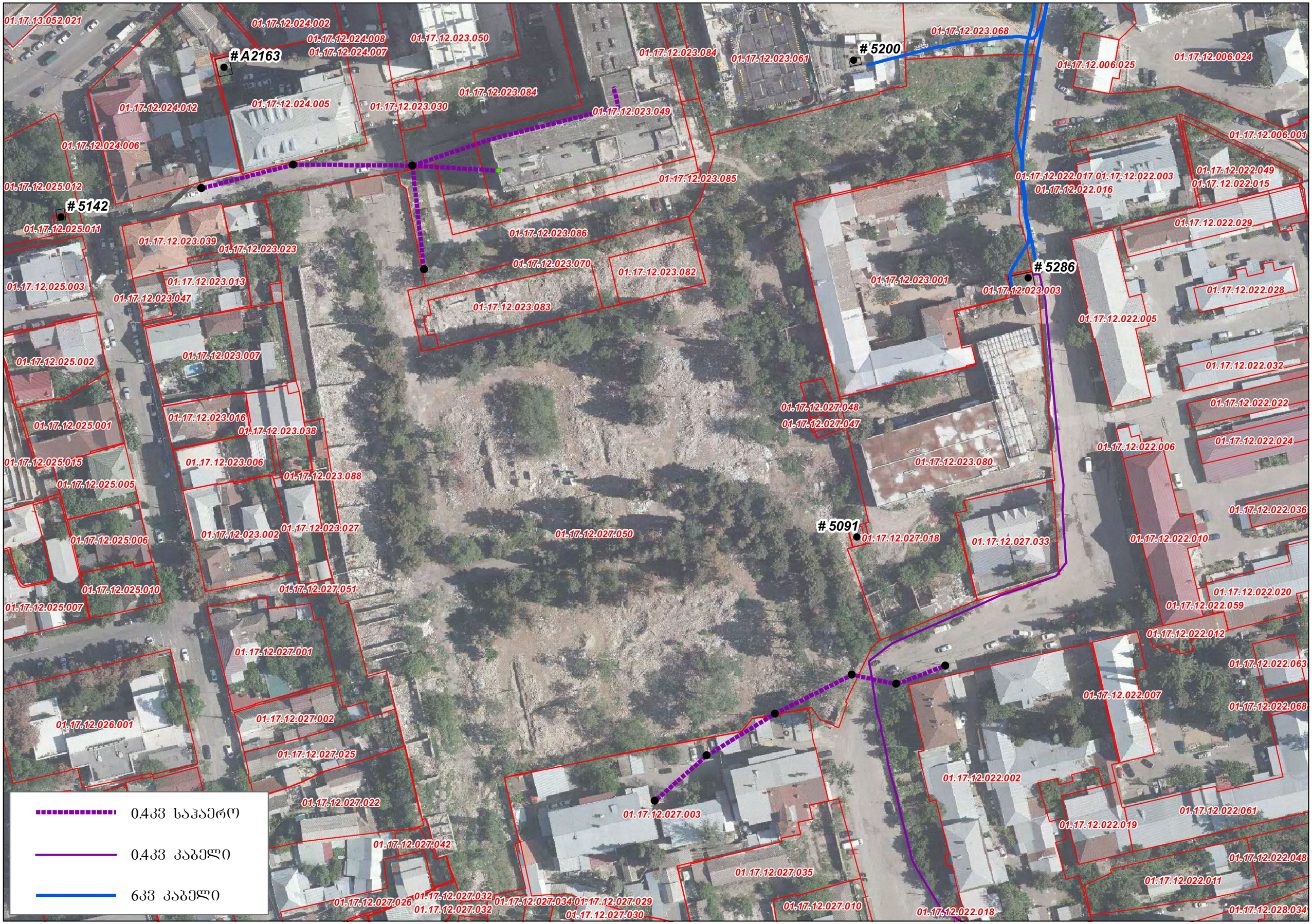
01.17.13.052.021
01.17.12.024.002
01.17.12.024.008
01.17.12.024.007
01.17.12.023.050
A2163
01.17.12.023.084
01.17.12.023.061
5200
01.17.12.023.068
01.17.12.006.025
01.17.12.006.024
01.17.12.024.012
01.17.12.024.005
01.17.12.023.030
01.17.12.023.049
01.17.12.024.006
01.17.12.006.001
01.17.12.025.012
01.17.12.023.085
01.17.12.022.017
01.17.12.022.003
01.17.12.022.049
01.17.12.022.016
01.17.12.022.015
5142
01.17.12.025.011
01.17.12.022.029
01.17.12.023.086
01.17.12.023.039
01.17.12.023.023
01.17.12.023.070
5286
01.17.12.025.003
01.17.12.023.013
01.17.12.023.082
01.17.12.023.001
01.17.12.022.028
01.17.12.023.047
01.17.12.023.003
01.17.12.023.083
01.17.12.022.005
01.17.12.025.002
01.17.12.023.007
01.17.12.022.032
01.17.12.027.048
01.17.12.022.022
01.17.12.025.001
01.17.12.023.016
01.17.12.027.047
01.17.12.023.038
01.17.12.022.006
01.17.12.022.024
01.17.12.025.015
01.17.12.023.006
01.17.12.023.080
01.17.12.023.088
01.17.12.025.005
5091
01.17.12.022.036
01.17.12.023.002
01.17.12.023.027
01.17.12.027.050
01.17.12.027.018
01.17.12.027.033
01.17.12.022.010
01.17.12.025.006
01.17.12.025.010
01.17.12.027.051
01.17.12.022.020
01.17.12.025.007
01.17.12.022.059
01.17.12.027.001
01.17.12.022.012
01.17.12.022.063
01.17.12.026.001
01.17.12.027.002
01.17.12.022.007
01.17.12.022.068
01.17.12.027.025
01.17.12.022.002
01.17.12.027.022
01.17.12.027.003
01.17.12.022.019
01.17.12.022.061
01.17.12.027.042
01.17.12.022.048
01.17.12.027.035
01.17.12.022.011
01.17.12.027.026
01.17.12.027.032
01.17.12.027.034
01.17.12.027.029
01.17.12.027.010
01.17.12.022.018
01.17.12.028.034
01.17.12.027.032
01.17.12.027.030
0.4კვ საჰაერო
0.4კვ კაბელი
6კვ კაბელი

№ 0621-0553103 D 16 09 2021

ბატონ ელგუჯა პატაშურს
ელ-ფოსტა: pelguja@mail.ru
ტელეფონი: 577 50 06 02

ბატონო ელგუჯა,

შპს „ჯორჯიან უოთერ ენდ ფაუერმა“ (შემდგომში „კომპანია“) განიხილა თქვენი განცხადება დარეგისტრირებული IN21-0552518, დათარიღებული 13/09/2021წ. მიწის ნაკვეთების ს/კ 01.17.12.027.045, 01.17.12.023.079, 01.17.12.023.078, 01.17.12.023.075, 01.17.12.023.070, 01.17.12.023.074, 01.17.12.023.073 და 01.17.12.023.076 განაშენიანების რეგულირების გეგმისთვის საჭირო დოკუმენტაციის გამოთხოვის შესახებ.

გაცნობებთ, რომ ზემოაღნიშნული საპროექტო ტერიტორიის მიმდებარედ გაედინება „კომპანიის“ ბალანსზე რიცხული წყალსადენის D=150 მმ-იანი, D=300 მმ-იანი, წყალარინების D=300 მმ-იანი და D=500 მმ-იანი ქსელები.

ხოლო, რაც შეეხება წყალსადენ-წყალარინების ქსელებზე შემდგომში დაერთების წერტილების განსაზღვრას, გეცნობებათ თუ დაინტერესებული მხარე „კომპანიას“ მომართავთ შესაბამისი განაცხადის ფორმით (განაცხადი ურთიერთშეთანხმებით), სადაც მითითებული იქნება წყალსადენ-წყალარინების ქსელების საჭირო დიამეტრები.

პატივისცემით,

გიორგი სვანიშვილი
კომერციული დირექტორი

შემსრულებელი: ლ. გაგნიძე; ჯ. ჩაჩხალია
ელ-ფოსტა: lgagnidze@gwp.ge; jchachkhalia@gwp.ge

№ 3949/24-8 „14" 09 2021

შპს „ანაგი დეველოპმენტის" მინდობილ პირს
გოდერძი ლასარეიშვილს
ქ. თბილისი, კოსტავას ქუჩა, #37-39, III სართ.
ტელ: (+995 32) 231 83 18

ბატონო გოდერძი,

თქვენი ა. წ. 8 სექტემბრის #8/5276 წერილის პასუხად გაცნობებთ, რომ თქვენს მიერ მითითებულ ტერიტორიებზე, რომლებიც მდებარეობენ ქალაქი თბილისში, ისნის რაიონში(ს/კ 01.17.12.027.045, 01.17.12.023.079, 01.17.12.023.078, 01.17.12.023.075, 01.17.12.023.070, 01.17.12.023.074, 01.17.12.023.073, 01.17.12.023.076), ჩვენი კომპანიის კომუნიკაციები არ ფიქსირდება.

სს „სილქნეტი" არ არის წინააღმდეგი წარმოდგენილი გენ. გეგმის მიხედვით სამშენებლო სამუშაოების წარმოებაზე.

იმ შემთხვევაში, თუ აღნიშნულ ნაკვეთში სამშენებლო სამუშაოების წარმოებისას აღმოჩნდება სს „სილქნეტის" კუთვნილი ნებისმიერი სახის კომუნიკაცია, განმცხადებელი (სამუშაოების მწარმოებელი) ვალდებულია:

- დაუყოვნებლივ შეაჩეროს სამუშაოები;
- აღნიშნული ფაქტი შეატყობინოს სს "სილქნეტის" წარმომადგენელს ელექტრონული ფოსტის(Info.Center@silknet.com) ან ოპერატიული მართვის სამსახურის ნომრებზე: (+995 32) 2950029 ან 2932740.
- წარმოადგინოს სამუშაოების ამსახველი პროექტი სს „სილქნეტში" შეთანხმების მისაღებად.

პატივისცემით

ტექნიკური განვითარების და დაგეგმარების
დეპარტამენტის უფროსი
ასტამურ აჩბა

სს "სილქნეტი"
შეთანხმებულია
სამუშაოს დაწყებამდე წინასწარ გამოძახებულ იქნას
სს "სილქნეტის" წარმომადგენელი
ოპერატიული მართვა: 2 95 00 28, 2 93 27 40
ტექნიკური განმარტებისთვის
თარიღი 12.09.21



თბილისი №14 08/09/2021

მ ი ნ დ ო ბ ი ლ ო ბ ა

მე, შპს "ანაგი დეველოპმენტ 2"-ის (საიდ/კოდი 404592017) დირექტორი, ივერი ჭალიძე (შემდგომში მოხსენიებული, როგორც „მინდობი") ფიზ.პირს გოდერძი ლახარეიშვილს (შპს "ანაგი დეველოპმენტ 2"-ის თანამშრომელს, პ/ნ 01017047434) (შემდგომში მოხსენიებული, როგორც „მინდობილი") ვანიჭებ შემდეგ უფლებამოსილებას, კერძოდ:

1. წარმოადგინოს მიმნდობი სს "თელასი"-ში, სს "ენერგო-პრო ჯორჯია"-ში, შპს "ჯორჯიან უოთერ ენდ ფაუერი"-ში, შპს "თბილსერვის ჯგუფი"-ში, შპს "თბილისი ენერჯი"-ში, სს "სილქნეტ"-ში და შპს "მაგთიკომი"-ში და მიმნდობის სახელით შეიტანოს ნებისმიერი სახის განცხადება, განსაზღვროს განცხადების შინაარსი, წარადგინოს და მიიღოს ნებისმიერი ცნობა/დოკუმენტი/ქვითარი, მოაწეროს ხელი ყველა საჭირო დოკუმენტაციას/გადაწყვეტილებას/განცხადებას და შეასრულოს ყველა ის მოქმედება, რაც დაკავშირებულია აღნიშნული დავალების სრულფასოვნად შესრულებასთან;

2. არავინ არ შეიძლება ეჭვქვეშ დააყენოს მინდობილის უფლებამოსილებანი იმის გამო, რომ წინამდებარე მინდობილობაში მინდობილის უფლებები ამომწურავად არ არის ჩამოთვლილი. მინდობილი უფლებამოსილია შეასრულოს სხვა ნებისმიერი მოქმედება, რაც პირდაპირ არ არის მითითებული ამ მინდობილობაში, მაგრამ აუცილებელია მინდობილობით გათვალისწინებული დავალების შესრულებისათვის.

3. მინდობილობა ძალაშია 2021 წლის 30 ნოემბრამდე;

შპს "ანაგი დეველოპმენტი 2"-ის დირექტორი

ივერი ჭალიძე

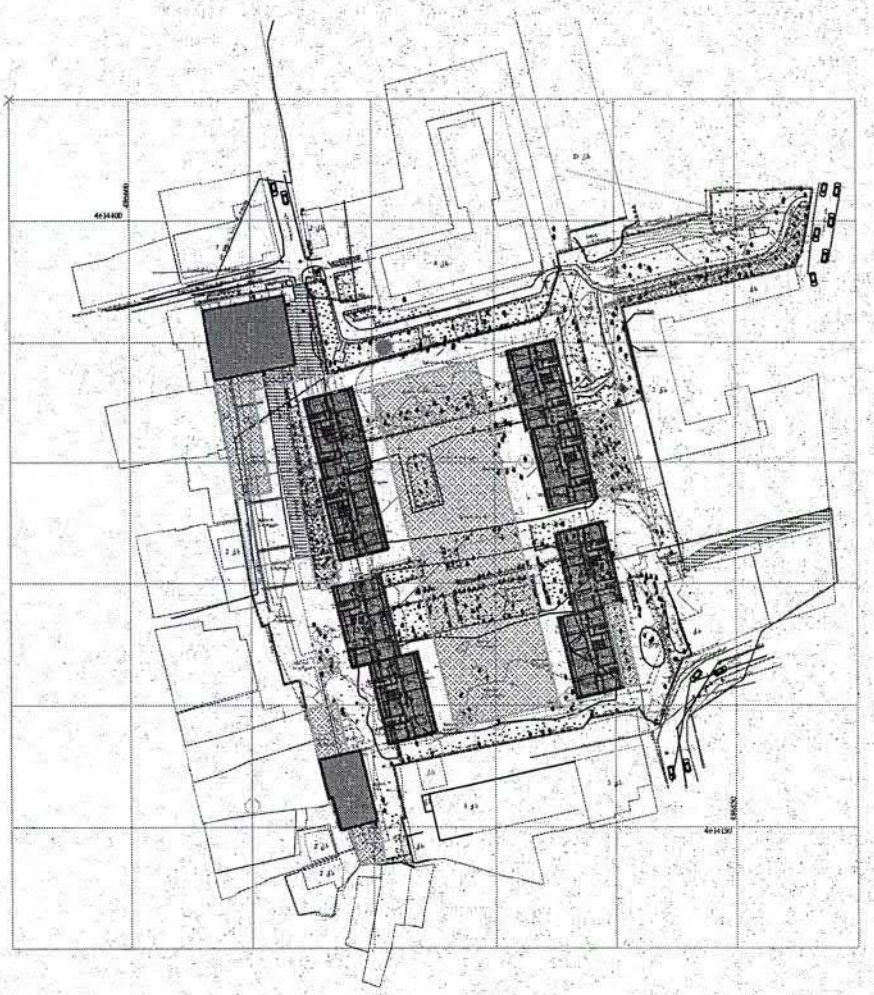

შენიშვნა: ტოპოგრაფიული ტერიტორიაზე განთავსებული შენობის ნანგრევები და ნაგავი ამოღებ მის ქვეშ მდებარე რელიეფის და სხვა ტიპი ელემენტების დაფიქსირება დიდი სიზუსტით ვერ მოხერხდა. ამიტომ მიწის და მასთან დაკავშირებული სამუშაოებისას უაითვალისწინეთ შენიშვნა.

მისამართი	ქ. თბილისი, ჭუბა ნაეთლუღი, № 8, (ნაკე-23/012)			მასშტაბი 1: 500
დანიშნულება	არასასოფლო-სამეურნეო		თარიღი: 21.06.2021	რელიეფის კვეთის სიმაღლე არის 1.0 მ.

პ ი რ ო ბ ი თ ი ა ღ ნ ი შ ვ ნ ე ბ ი

- ღია ფონის არასაცხოვრებელი
- ქვის საცხოვრებელი
- ქვის არასაცხოვრებელი
- დაწერილი შენობა
- მშენებარე
- ღუმი
- ტრიალი
- ჭიარალი ქვის ღია ხაერდნზე
- ჭიარალი ხის ხაერდნზე
- ბეტონი
- ბეტონის ქვეშელი
- კაბე
- რეციხტრაცია
- ნაკეთის პოლიგონი
- ხეროტები
- ჭალი - ბეიეული
- ჭალი - ხავსოხრაბალახანი
- ჭალი - გამცელი
- შეღუბაები
- ჭალის ნაპრის შემენებელი
- მიიკვანი გზა
- ავტობანი
- ავტომანქანის მოძრაობის აკრძალვა
- ღობრიგეზე გადასვლელები
- შეკვრანი
- ავტომანქანა
- საქვეთაო ავტომობილი
- ველო-ზოლი
- ბენზინი
- ზეზანზე გადასასვლელი
- ავტომანქანის გაჩერების ადგილი
- ავტომანქანის მოძრაობის ნიშანი
- მიწისქვეშა გადასასვლელი
- წყალი
- ეკ
- კოლონა
- რეკლამა და მარკეტი
- ტრანსფორმატორი
- წისქვილი
- სასაფლაო
- ეკლესია
- ხარჯვადი ჭ
- ღობეა
- პარკშასაკეთებლად მე. ხელის
- 100 მ.-ში დიამეტრის ღერძების ხეები
- ჭიშკარი
- ბანკომატი
- ხიდი
- ცხენსანაგრი ხიდა
- გირჩკვლევი
- ქარხანები
- თხილის პუნქტი
- ველოსიპედის პუნქტი
- ფოტოელემენტის პუნქტი
- ბენზინ ბაზისა
- ხანძრის ჰიდრანტი
- ჭიშკარი ბაზაში
- ჭიშკარი ბაზაში
- ჭიშკარი ბაზაში

თბილისი ენერჯი

მიცკევიჩის ქ. №18ა, თბილისი 0194, საქართველო
+995 (32) 237 64 93; info@te.ge; www.te.ge

№ 02-13-66108-21
20-09-2021

შპს „ანაგი დეველოპმენტი 2“-ის დირექტორს
ბატონ ივერი ჭალიძეს

ბატონო ივერი,

თქვენი მიმდინარე წლის 14 სექტემბრის №02-13-66108-21 განცხადების პასუხად, რომელიც ეხება ქ. თბილისი, ნავთლუღის ქუჩაზე მდებარე მიწის ნაკვეთებზე (საკ. კოდი №01.17.12.027.045; №01.17.12.027.079; №01.17.12.027.078; №01.17.12.027.075; №01.17.12.027.070; №01.17.12.027.074; №01.17.12.027.073; №01.17.12.027.076;) გაზმომარაგების შესახებ ინფორმაციის მოწოდებას გაცნობებთ, რომ უშუალოდ საკადასტრო ერთეულებზე კომპანიის მილსადენები არ გადის. ხოლო, მიმდებარე ტერიტორიაზე განთავსებულია შპს „თბილისი ენერჯის“ მოქმედი გაზსადენები საიდანაც, გარდა დაუძლეველი გარემოებისა შესაძლებელია სამომავლოდ პროექტირება და გაზმომარაგება.

საქართველოს ენერგეტიკისა და წყალმომარაგების მარეგულირებელი ეროვნული კომისიის 2009 წლის 9 ივლისის №12 დადგენილებით დამტკიცებული „ბუნებრივი გაზის მიწოდებისა და მოხმარების წესების“ მოთხოვნათა თანახმად, მშენებლობის დასრულების შემდეგ, შპს „თბილისი ენერჯის“ უნდა მიმართოთ შესაბამისი განაცხადით გაზიფიცირების თაობაზე, სადაც დაზუსტებული იქნება მისაერთებელი დანადგარების ტიპი, რაოდენობა და სიმძლავრეები, რათა კომპანიამ უზრუნველყოს ობიექტის გაზმომარაგება მოთხოვნილი ბუნებრივი გაზის მოცულობის გათვალისწინებით.

პატივისცემით,

გიგლა თამაზაშვილი
დირექტორი ტექნიკურ საკითხებში

JSC ENERGO-PRO GEORGIA
19 Zurab Anjaparidze street
0186 Tbilisi, Georgia

სს „ენერგო-პრო ჯორჯია“
ზურაბ ანჯაფარიძის ქ.19
0186 თბილისი, საქართველო
№5184384

შპს „ანაგი დეველოპმენტი 2“
ბატონ გოდერძი ლასარეიშვილს
მის: ქ. თბილისი, კოსტავას ქ. №37-39;
ტელ: 574 30 01 11;

ბატონო გოდერძი,

თქვენი 2021 წლის 8 სექტემბრის (შემ. №8808492) №11 წერილის პასუხად გაცნობებთ, რომ ქ. თბილისში ნავთლუღის ქუჩაზე მდებარე, 1) №01.17.12.027.045; 2) №01.17.12.023.079; - 8) №01.17.12.023.076; საკადასტრო კოდებით რეგისტრირებული ტერიტორიები არ წარმოადგენს კომპანიის სამოქმედო არეალს, მასზე არ არის განთავსებული სს „ენერგო–პრო ჯორჯია“-ს საკუთრებაში არსებული ქსელი და შესაბამისად, ქსელზე მიერთების საკითხთან დაკავშირებით, უნდა მიმართოთ სს „თელასს“.

პატივისცემით,

დავით ხარშილაძე
განვითარების მენეჯერის მ/შ.

შემს: შალვა ტაბატაძე/ტელ: 577 35 04 40;

ქალაქ თბილისის მუნიციპალიტეტის მერია
შპს თბილსერვის ჯგუფი
TBILISI MUNICIPALITY CITY HALL
TBILSERVICE GROUP LTD

წერილის ნომერი: **62-0121256330**
თარიღი: **13/09/2021**
პინი: **3848**

ადრესატი: შპს ანაგი დეველოპმენტ 2
საიდენტიფიკაციო ნომერი: 404592017
მისამართი: საქართველო, თბილისი, მთაწმინდის რაიონი, კოსტავას ქ., N37-39, III სართული

გადაამოწმეთ: **document.municipal.gov.ge**

შ.პ.ს "თბილსერვის ჯგუფში" შემოსული თქვენი განცხადების პასუხად გაცნობებთ, რომ ქ. თბილისში რიცხულ მიწის ნაკვეთებზე, რომლის საკადასტრო კოდებია: (01.17.12.027.045; 01.17.12.023.079; 01.17.12.023.078; 01.17.12.023.075; 01.17.12.023.070; 01.17.12.023.074; 01.17.12.023.073; 01.17.12.023.076;) გარე განათების ხაზობრივი ნაგებობა არ ფიქსირდება. აქედან გამომდინარე შ.პ.ს. "თბილსერვის ჯგუფი" წინააღმდეგი არ არის აწარმოოთ პროექტით დაგეგმილი სამშენებლო სამუშაოები.

ვეფხვია ბაძაღუა

შპს "თბილსერვის ჯგუფი"-დირექტორის მოადგილე (გარე განათების დარგში)

გამოყენებულია კვალიფიციური ელექტრონული ხელმოწერა/ ელექტრონული შტამპი

შპს "მაგთიკომი"
№ ED-21/09/15-021
15-09-2021 წ.

მაგთიკომი
MAGTICOM

შპს ,,ანაგი დეველოპმენტი 2''-ის წარმომადგენელს ბატონ გოდერძი ლასარეიშვილს

ბატონო გოდერძი

თქვენი 2021 წლის 8 სექტემბრის N6 წერილის პასუხად გაცნობებთ, რომ წერილში მოცემული ტერიტორიის (ქ. თბილისი, ს/კ 01.17.12.023.079; 01.17.12.023.078; 01.17.12.023.076; 01.17.12.023.075; 01.17.12.023.070; 01.17.12.023.074; 01.17.12.023.073; 01.17.12.027.045) მიმდებარედ გადის შპს „მაგთიკომის“ საკომუნიკაციო ინფრასტრუქტურა, რასთან დაკავშირებითაც გიგზავნით სიტუაციურ ნახაზს და მოგახსენებთ, რომ არ ვართ წინააღმდეგი შესრულდეს დაგეგმილი სამუშაოები.

იმ შემთხვევაში თუ მიწის ნაკვეთზე ჩატარდება რაიმე სახის სამშენებლო სამუშაო რაც გამოიწვევს შპს „მაგთიკომის“ საკუთრებაში არსებული საკომუნიკაციო ინფრასტრუქტურის დაზიანებას, პასუხისმგებლობა და მისი აღდგენისათვის გაწეული ხარჯები სრულად დაეკისრება სამუშაოების შემკვეთს/შემსრულებელს.

ჩვენი კომუნიკაციის დაზიანების თავიდან აცილების მიზნით გთხოვთ, სამუშაოების დაწყების დრო გვაცნობოთ 5 სამუშაო დღით ადრე. ტ 599 038098: 599 172727.

დანართი: არსებული კომუნიკაციის სიტუაციური ნახაზი, ერთი ფურცელი.
შემსრულებელი: ლაშა ჭავჭანიძე. ტ 599 172727

პატივისცემით

მთავარი ადმინისტრაციული ოფიცერი

/ნოდარ ბაღათურია/



შპს "მაგთიკომი"
ქ. თბილისი, ანა კალანდაძისკაიას ქ. №7
ტელ. 032 217 00 00 ან 110011

კომპიუტერული უზრუნველყოფა:
ნათია კარიჭაშვილი

თარიღი: 9/10/2021

======: მაგთიკომის მიწისქვეშა კომუნიკაცია

მაგთიკომის საჰაერო კომუნიკაცია

ქალაქ თბილისის მუნიციპალიტეტის მერია
შპს თბილსერვის ჯგუფი
TBILISI MUNICIPALITY CITY HALL
TBILSERVICE GROUP LTD

წერილის ნომერი: **62-0123136370**
თარიღი: **16/05/2023**

ადრესატი: ელგუჯა პატაშური
პირადი ნომერი: 01011043635
მისამართი: ზურაბაშვილის 71

შპს ,, ანაგი დეველოპმეტ 2“-ის
დირექტორის მინ.პირს ბატონ ელგუჯა პატაშურს

ბატონო ელგუჯა,

შპს „თბილსერვის ჯგუფში“ 11.05.2023 წ. შემოსული (N19/01231312388-62) წერილის პასუხად გაცნობებთ, რომ ჩვენი კომპანიის სანიაღვრე დეპარტამენტის წარმომადგენლების მიერ განმეორებით იქნა შესწავლილი ქალაქ თბილისში ნავთლუღის ქუჩა N8-ში მდებარე ტერიტორიაზე (ს.კ.01.17.12.027.045; 01.12.027.079; 01.17.12.027.078; 01.17.12.027.075; 01.17.12.027.070; 01.17.12.027.074; 01.17.12.027.073; 01.17.12.027.076) შპს ,,ანაგი დეველოპმენტ 2“-ის საცხოვრებელი კომპლექსის გარე სანიაღვრე ქსელის მოწყობის პროექტი.

სანიაღვრე დეპარტამენტი წინააღმდეგი არ არის აწარმოოთ სამუშაოები ჩვენს მიერ შეთანხმებული (2021 წლის 15 ნოემბერი) პროექტის შესაბამისად.

ზაზა ბერიშვილი

შპს "თბილსერვის ჯგუფი"-სანიაღვრე და სადრენაჟე ქსელების ექსპლოატაციის დეპარტამენტი-დეპარტამენტის უფროსი

გამოყენებულია კვალიფიციური ელექტრონული ხელმოწერა/ ელექტრონული შტამპი

საქართველო, თბილისი 0119, ვანის ქ. 3
ტელ: +995 (32) 277 99 99
www.telasi.ge

ნომერი: 0920/022/21

თარიღი: 20/09/2021

შპს "ანაგი დეველოპმენტი 2"-ს

ბატონო გიორგი,

თქვენი მიმდინარე წლის 8 სექტემბრის #0908/627/21 წერილის პასუხად გაცნობებთ, რომ აღნიშნულ მისამართებზე მითითებულ ტერიტორიებზე (ს/კ 01.17.12.023.070, 01.17.12.023.070, 01.17.12.023.070, 01.17.12.023.070, 01.17.12.023.070,) სს "თელასის" საკაბელო ხაზი არ გადის. ხოლო, საკადასტრო კოდზე (01.17.12.023.073) და მის მიმდებარედ გადის სს "თელასის" კუთვნილი კაბელები. 6-10კვ 5042-5286, 5283-5286, საკადასტრო კოდზე (01.17.12.023.074) და მის მიმდებარედ გადის 0,4კვ საჰაერო: ს/ქ-5286. (წარმოგიდგენთ აღნიშნული ქსელის გამომსახველ სქემატურ ნახაზს, PDF და SHP ფაილების სახით).

მითითებულ ტერიტორაზე სამუშაოების წარმოების დაწყებამდე, სს „თელასის“ მხრიდან წარმომადგენლების გამოყოფისთვის, უნდა დაუკავშირდეთ სს „თელასის“ გამანაწილებელი ქსელის სამსახურის უფროსის მოადგილეს ბატონ ვლადიმერ სისაურს (ტელეფონი: 599 539813) და სს „თელასის“ კომუნიკაციების დაზიანების პრევენციის მიზნით, წარმოადგინოთ შეთანხმებული სამუშაო პროექტი, წინააღმდეგ შემთხვევაში სამუშაოების მწარმოებელი სამუშაოების შესასრულებლად არ დაიშვება.

საქართველოს მთავრობის 2013 წლის 24 დეკემბრის #366-ე დადგენილებით დამტკიცებული "ელექტრონული ქსელების ხაზობრივი ნაგებობების დაცვის წესისა და მათი დაცვის ზონების დადგენის შესახებ" მე-4 მუხლის პირველი პუნქტის "ა"- ქვეპუნქტით, ხაზის (ბოძის) გადატანა ხორციელდება დაინტერესებული პირის ხარჯით. ელ. გადამცემი ხაზის (ბოძის) მფლობელის პირის მიერ დადგენილი ტექნიკური პირობების შესაბამისად, ხოლო სამუშაოების დაწყების თარიღი და დრო უნდა შეთანხმდეს სს"თელასთან".

დამატებით გაცნობებთ, რომ სამუშაოების შესრულება შეიძლება განხორციელდეს სს „თელასთან“ ხელშეკრულების გაფორმების შემდეგ ან შესაბამისი გამოცდილების მქონე გარე ორგანიზაციის მიერ. გარე ორგანიზაციის შერჩევის შემთხვევაში, ორგანიზაციის გამოცდილების და შესაბამისი სამუშაოების წარმოებაზე ლიცენზიის არსებობის შესახებ ინფორმაცია წინასწარ წარმოდგენილი უნდა იქნას სს „თელასში“ შესათანხმებლად, ასევე

სააქციო საზოგადოება "თელასი"

წარმოდგენილი უნდა იქნას პერსონალის სია ვინც აწარმოებს სამუშაოს შესაბამისი უსაფრთხოების ჯგუფის დამადასტურებელი დოკუმენტებით, წინააღმდეგ შემთხვევაში მათი დაშვება ქსელში ვერ მოხერხდება.

პატივისცემით,

ტექნიკური დირექტორის მ.შ ზვიად ვაშაკიძე

შემსრულებელი:

ვ. სისაური

ტელ:2-77-99-99-1-7881


011712023050
882021030113
892018723856
011712023061
882020949238
011712023068
882020250975
011712006009
882019220089
011712023030
882012323136
011712023049
882014686866
011712023073
011712023066
882020843567
011712022049
882017242932
011712022017
882011461008
011712022003
882012182377
882011460579
011712022016
882020894672
011712023051
882015209055
882012824603
882019779691
011712022029
011712022029
011712023075
011712023076
882020894672
011712023072
011712023070
882021213565
011712023001
882012381900
011712023003
882009138315
5286
882012824604
011712022028
011712022005
882013591885
011712023077
882020894672
011712022032
882014200438
011712023057
882016056593
011712022022
882012824308
011712022006
882009246327
011712022024
882012824622
011712023012
882021071093
011712027045
882020653401
882021512034
882021553917
5091
882011400680
011712027033
011712022010
882009300011
882020679285
011712023071
882019487680
011712023065
882021071093
011712022020
011712022059
882016309771
882016766901
882021577119
011712023074
011712022002
892018424210
011712022002
882019996450
011712022007
882009238
6-10
1:736
N


011712023057
882016056593
011712023073
882020843567
5091
882021553917
011712027033
882011400680
011712023066
011712023065
882019487680
011712027045
882020653401
882021512034
011712023012
011712023074
882021577119
5/5
6/1
5/6
6/2
011712027041
6/0/1
882020679285
882021071093
011712023071
6/3
011712022002
892018424210
882019996450
011712022002
5/7
6/4
882019879108
011712027003
011712027035
882016712248
011712027010
882011347593
5/8
04-ვ ვ . ს ა ვ .
1:495
N

Enginereeng Line

შ.პ.ს "ინჟინერინგ-ლაინ"

ქ.თბილისში, ნავთლუღის ქუჩა №8, ს/კ 01.17.12.027.045: 01.17.12.027.079: 01.17.12.027.078: 01.17.12.027.075: 01.17.12.027.070: 01.17.12.027.074: 01.17.12.027.073: 01.17.12.027.076: შ.პ.ს „ანაბი დეველოპმენტი-2„-ს საცხოვრებელი კომპლექსის გარე სანიაღვრე ქსელის მოწყობის პროექტი

სტადია: მუშა პროექტი

გრაფიკული ნაწილი

თბილისი 2021

ნ ა ხ ა ზ ე ბ ი ს უ წ ყ ი ს ი

№	ნახაზის დასახელება	ფურცელი №
1.	საერთო მონაცემები	s–1
2.	გეგმა	s–2
3.	სანიაღვრე კოლექტორის გრძივი პროფილი	s–3
4.	მიწის თხრილის განივი კვეთი	s–4
5.	ტიპიური სწორხაზოვანი ჭა	s–5
6.	ტიპიური მოხვევის ჭა	s–6
7.	ტიპიური კვანძური ჭა	s–7
8.	ხის ფარებით გამაბრების ტიპიური კვანძი	s–8

მოკლე განმარტებითი ბარათი

სანიაღვრე ქსელის მოწყობის პროექტი შესრულებულია, ისნის რ-ნში, ქ.თბილისი- ნავთლუღის ქ№8-ში მდებარე, შ.პ.ს „ანაბი დეველოპმენტი-2„ის საკუთრებაში არსებული ნაკ (23/012). საცხოვრებელი კომპლექსის გარე სანიაღვრე ქსელის მოწყობის პროექტი. პროექტი მომზადებულია შ.პ.ს „ინჟინერინგ-ლაინ“-ს საპროექტო ჯგუფის მიერ.

წინამდებარე პროექტით გათვალისწინებულია სანიაღვრე ქსელის მოწყობა. საპროექტო ტერიტორიიდან პოლიეთილენის გოფრირებული სანიაღვრე მილით DN400მმ; L=296.00 მ მიერთება მოხდება, გ.სალოსის ბამზირზე ბამავალ ცენტრალურ კოლექტორზე არსებულ სანიაღვრე ჭაში H=2.50მ. კოლექტორზე დაერთება გათვალისწინებულია ე.წ /პროტით-დახურული ბურღვით/ შეჭრა. ჭის კომპლექტის მოწყობა D=1.0მ; H=1.5მ; D=1.5მ; H=2.5მ ჩაღრმავებიდან გამომდინარე ეწყობა მილისა და ჭის თრილის გამაბრება ხის ფარებით.

პროექტის გრაფიკული ნაწილი შესრულებულია სამშენებლო ნორმებისა და წესების დაცვით, სათანადო სამუშაოთა მოცულობებითა და სპეციფიკაციებით.

საქართველოში
შპს "ინჟინერინგ ლაინ"
შემოწმებულია:
საქართველოს ტარიფების სააგენტოს ელექტრონული
განაცხადების მართვის სისტემაში
15 11 2021

შენიშვნა:

1. სამუშაოების დაწყებამდე ქალაქის შესაბამის წყებებში დაზუსტდეს ტრასის გასწვრივ ჩვენთვის უცნობი საინჟინრო კომუნიკაციების არსებობა და მათი ჩაღრმავება.
2. ობიექტის საპროექტო ჩართვები არსებულ ქსელებთან დაზუსტდეს და შეთანხმდეს შ.პ.ს. „ჯორჯიან უოთერ ენდ შაუერი“-ს კომპანიის"-ს წარმომადგენლებთან.
3. ბარე ქსელების სამონტაჟო სამუშაოები ჩატარდეს მილების მწარმოებელი ფირმის ტექნიკური მითითებების თანახმად.
4. სამუშაოების დასრულების შემდეგ ქსელები გამოიცადოს დაწესებული ნორმების თანახმად.

LTD "Engineereng Line"
Engineereng Line
406311174

Engineereng Line

შპს "ინჟინერინგ ლაინ"

თანამდებობა	გვარი	ხელმოწერა
დირექტორი	ე.პატარაშვილი	
შეასრულა	გ.ზედგინიძე	
შეამოწმა	ე.პატარაშვილი	

ქ.თბილისში, ნავთლუღის ქუჩა №8 -ში მდებარე;
შ.პ.ს „ანაბი დეველოპმენტი-2„ის საცხოვრებელი კომპლექსის გარე სანიაღვრე ქსელის მოწყობის პროექტი

საერთო მონაცემები

მასშტაბი	თარიღი
	ნოემბერი 2021წ.
სტადია	ფურცელი	ფურცლები
მ.პ	s–1	8

პირობითი აღვნიშვნები:

არს. სანიაღვრე მილი

არს. სანიაღვრე ჭა

საპ. სანიაღვრე მილი

საპ. სანიაღვრე ჭა

ასფალტირებული გზა

საპროექტო ტერიტორია

გამოსვლა საპროექტო ტერიტორიიდან

საპ. ჭა №1
D=1.0მ H=2.00მ /პკ 0+00

პოლიეთილენის საპ. გოფრირებული მილი
SN8 DN400მმ L=75.49მ

პოლიეთილენის საპ. გოფრირებული მილი
SN8 DN400მმ L=51.21მ

საპ. ჭა №2
D=1.0მ H=2.10მ /პკ 0+03

15 11 2021

ს.დოდაშვილი ქუჩა

საპ. ჭა №3
D=1.0მ H=2.00მ /პკ 0+44

პოლიეთილენის საპ. გოფრირებული მილი
SN8 DN400მმ L=56.36მ

ვ.ჩკალოვის ქუჩა

საპ. ჭა №4
D=1.0მ H=2.00მ /პკ 0+94

პოლიეთილენის საპ. გოფრირებული მილი
SN8 DN400მმ L=94.00მ

საპ. ჭა №5
D=1.5მ H=2.00მ /პკ 0+44



დახურული გურღვა
L=16.53მ

არს სანიაღვრე მილი D=600mm
H=2.70მ

385.72

385.47

385.28

ბეტონის ბალიშზე

საპ. ჭა №6
D=1.00მ H=2.50მ /პკ 0+44

შენიშვნები:

1. მოკლე განმარტებითი ბარათი და ნახაზების ჩამონათვალი იხ. შურც. №1;
2. სამშენებლო სამუშაოების დაწყების წინ გამოძახებულ იქნას არსებული მიწისქვეშა ქსელის კომუნიკაციების ორგანიზაციების წარმომადგენლები გადაკვეთის ადგილების დასანუსტებლად და შესათანხმებლად.

LTD "Engineereng Line"

Enginereeng Line

შპს "ინჟინერინგ ლაინ"

თანამდებობა	გვარი	ხელმოწერა	ქ.თბილისში, ნაძალადევის ქუჩა №8 -ის მიმდებარე: "შ.პ.ს „ანაბი დეველოპმენტი-2„ის სასტუმრო-კომპლექსის გარე სანიაღვრე ქსელის მოწყობის პროექტი		
დირექტორი	ე.პატარაშვილი				
შემასრულა	გ.ზედგინიძე				
შემამოწმა	ე.პატარაშვილი		გეგმა	მასშტაბი	თარიღი
					ნოემბერი 2021წ.
				სტადია	ფურცელი	ფურცლები
				მ.პ.		8

სანიაღვრე კოლექტორის გრძივი პროფილი

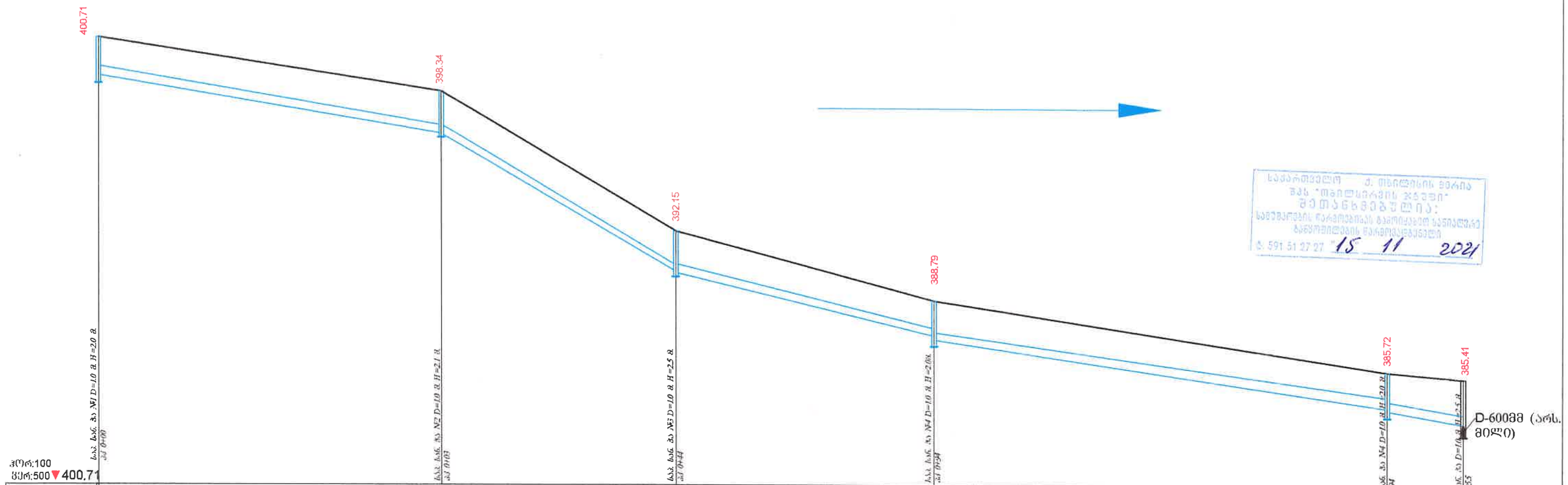

საქართველო ქ. თბილისის მერია
შპს "თბილსილრვის ჯგუფი"
შემოწმებულია:
საინჟინრო რეგისტრაციის მასალებით სანიაღვრე ბადეზე
ტ: 591 51 27 27 15 11 2021

შენიშვნები:

1. ნახაზების ჩამონათვალი იხილეთ წურ. №1
2. ჭების ჰიდროიზოლაცია განსორციელდეს ცხელი ბითუმით არა უმცირესი 2 ფენისა საერთო სისქით 4-5 მმ-ი. ბითუმით დაფარვამდე ჭის ზედაპირის დამუშავება მოხდეს (დაბრუნტვა) ბენზინში გახსნილი ბითუმით.
3. ძვიშა-ხრეშოვანი გრუნტი დაიტკეპნოს მძიმე სატკეპნით 15-20 სმ სისქის შრეებად.
4. მშენებლობის დროს დაცული იქნას უსაფრთხოების წესები და 1.7 მ სიღრმის ქვემოთ მოეწყოს გამაბრება.

LTD "Engineereng Line"
Engineereng Line
405311174

Engineereng Line	შპს "ინჟინერინგ ლაინ"	
თანამდებობა	გვარი	ხელმოწერა
დირექტორი	ეპატაშვილი	
შეასრულა	გზელგინიძე	
შეამოწმა	ეპატაშვილი	

ქ.თბილისში, ნაძალადევის რაიონში №8 -ში მდებარეს შ.პს „ანაბი დევილოპმენტი-2„ის საცხოვრებელი კომპლექსის გარე სანიაღვრე ქსელის მოწყობის პროექტი

	მასშტაბი	თარიღი
სანიაღვრე კოლექტორის გრძივი პროფილი		ნოემბერი 2021წ.
	სტადია	შეკვეთა	შეკვეთა№
	მ.პ	s-3	8

ტიპური ტრანშეის ჭრილი
ასფალტის საფარიან გზაზე

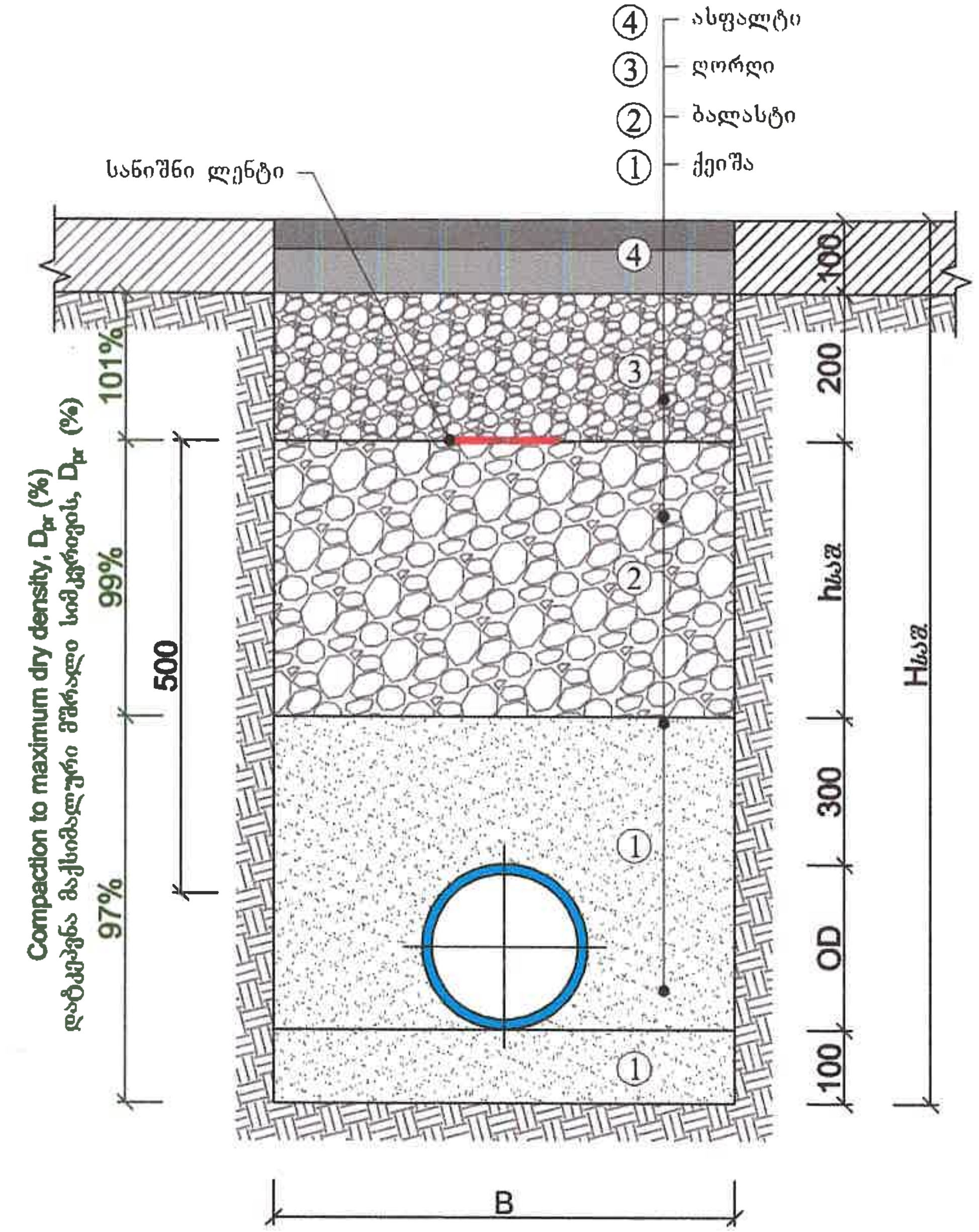

№	D	$H_{საშ}$	B	$h_{საშ}$	L
1.	400	პროფ.	1400	პროფ.	31.5

შენიშვნები:

1. მილის ნიშნულები აღებულია აბსოლიტურ განზომილებაში WGS-84 UTM-38.
2. მშენებლობის დროს დაცული იყოს უსაფრთხოების წესები.

ტიპიური ტრანშეის გრაფიკული სქემა
გრუნტის საფარიან გზაზე



LTD "Enginereeng Line"
Enginereeng Line
406311174

Enginereeng Line

შპს "ინჟინერინგ ლაინ"

თანამდებობა	გვარი	ხელმოწერა
დირექტორი	ე.პატაშური	
შეასრულა	გ.ხიდჩინიძე	
შეამოწმა	ე.პატაშური	

ქ.თბილისში, ნაძალადევის ქუჩა №8 -ში მდებარე; შ.პ.ს „ანაგი დეველოპმენტი-2„ის საცხოვრებელი კომპლექსის გარე სანიაღვრე ქსელის მოწყობის პროექტი

მილის თხრილის განივი კვეთი

მასშტაბი	თარიღი	
	ნოემბერი 2021წ.	
სტადია	ფურცელი	ფურცლები
მ.პ.	s–4	8

სწორხაზოვანი ჭები
ჭრილი I-I

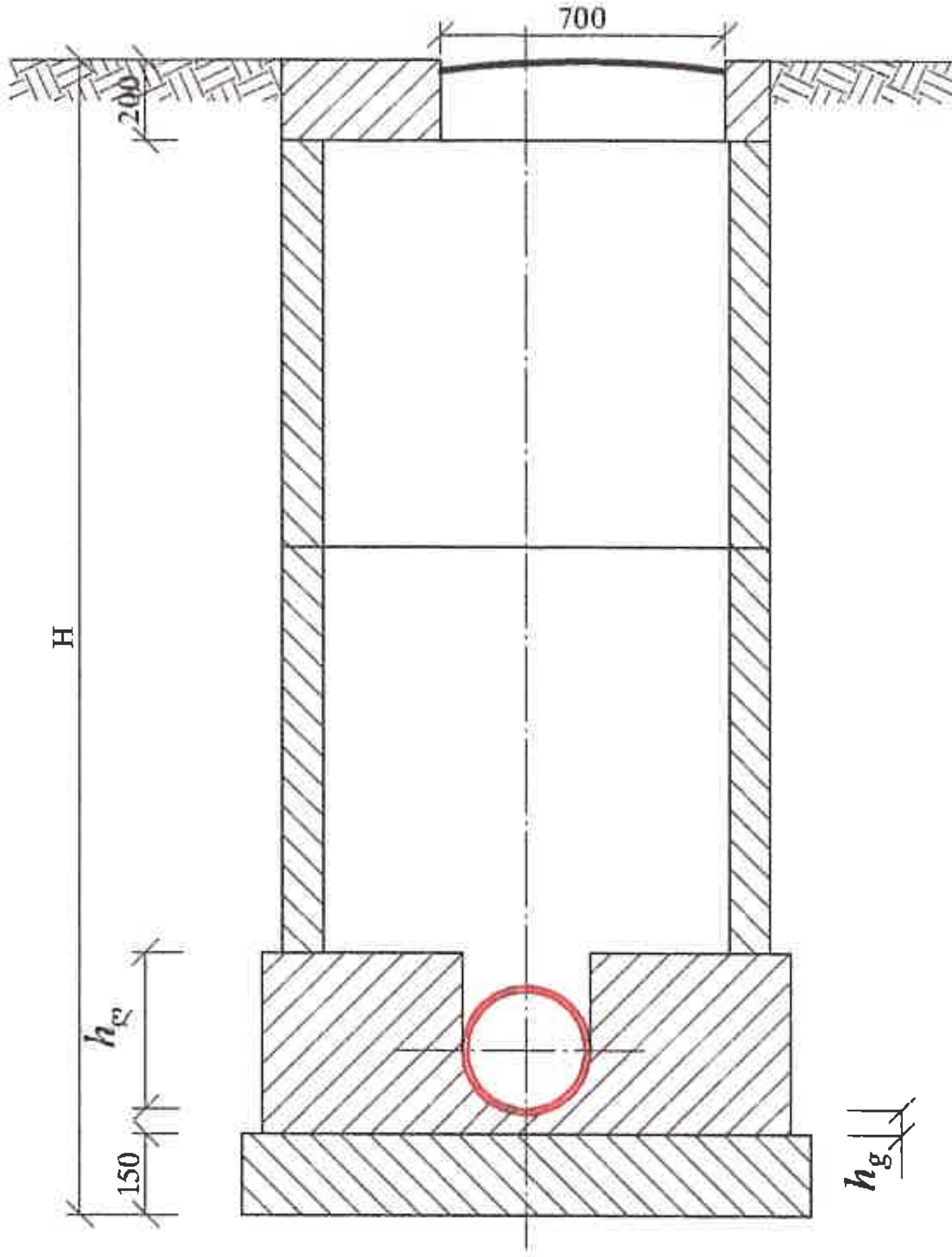

გეგმა

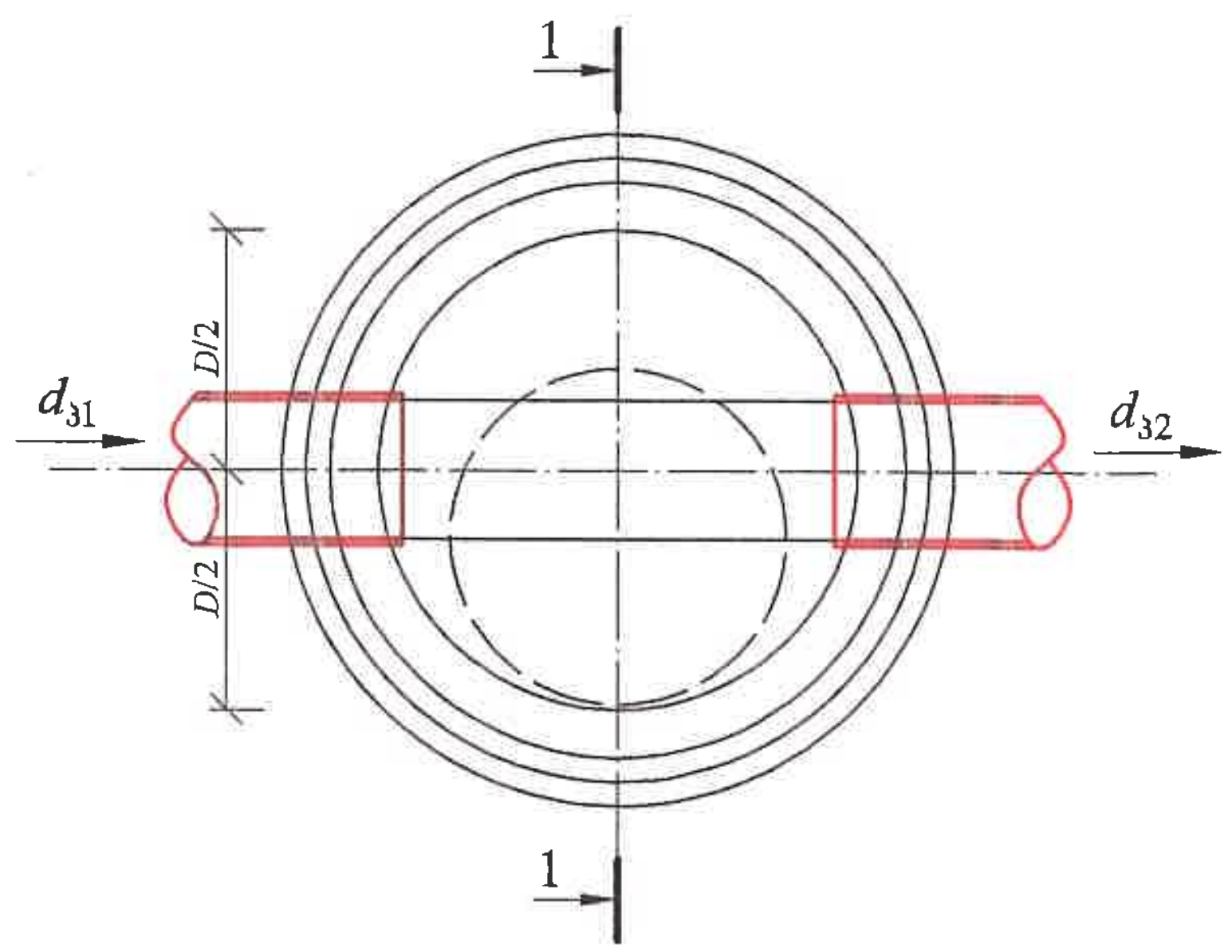

h_g – ღარის ძირის სისქე, რომელიც ტოლია მილის კედლის სისქეს დამატებული 30 მმ

ჭის დიამეტრი D	მილის დიამეტრი		ღარის სიმაღლე $h_ღ$
	შემყვანი $d_{კ1}$	გამყვანი $d_{კ2}$	
1	2	3	4
1000	150	150	200
	200	200	300
	250	250	350
	300	300	400
	350	350	450
	400	400	500
	450	450	550
	500	500	600
	600	600	700
1500	600	700	800
		800	950
	700	700	800
		800	950
		900	1050
	800	800	950
		900	1050
		1000	1150
	900	900	1050
		1000	1150
2000	1000	1000	1150

შენიშვნები:

1. ნახაზების ჩამონათვალი იხილეთ ფურ. №1
2. ცხრილები მოყვანილია კანალიზაციის ტიპიური ჭების ანალოგიურად.
3. ჭების დიამეტრები და ღარის ჩაღრმავებები შერჩეულ იქნას შესაბამისი ტიპის ჭების ცხრილებიდან.
4. ჭების ჰიდროიზოლაცია განხორციელდეს ცხელი ბითუმით არა უმცირესი 2 ფენისა საერთო სისქით 4-5 მმ-ი. ბითუმით დაფარვამდე ჭის ზედაპირის დამუშავება მოხდეს (დაგრუნტვა) ბენზინში გახსნილი ბითუმით
5. ქვაბულის გაჭრის დროს სასურველია გეოლოგის დასწრება.
6. მშენებლობის დროს დაცული იქნას უსაფრთხოების წესები.

LTD "Enginereeng Line"
406311174

Enginereeng Line

შპს "ინჟინერინგ ლაინ"

თანამდებობა	გვარი	ხელმოწერა
დირექტორი	ე.პატაშური	
შესრულა	გ.ზედგინიძე	
შეამოწმა	ე.პატაშური	

ქ.თბილისში, ნავთლუღის ქუჩა №8 -ში მდებარე: შ.პ.ს „ანაგი დეველოპმენტი-2„ის საცხოვრებელი კომპლექსის გარე სანიაღვრე ქსელის მოწყობის პროექტი

ტიპიური სწორხაზოვანი ჭა

მასშტაბი	თარიღი	
	ნოემბერი 2021წ.	
სტადია	ფურცელი	ფურცლები
მ.პ.	s–5	8

მოხვევის ჭები
ჭრილი I-I

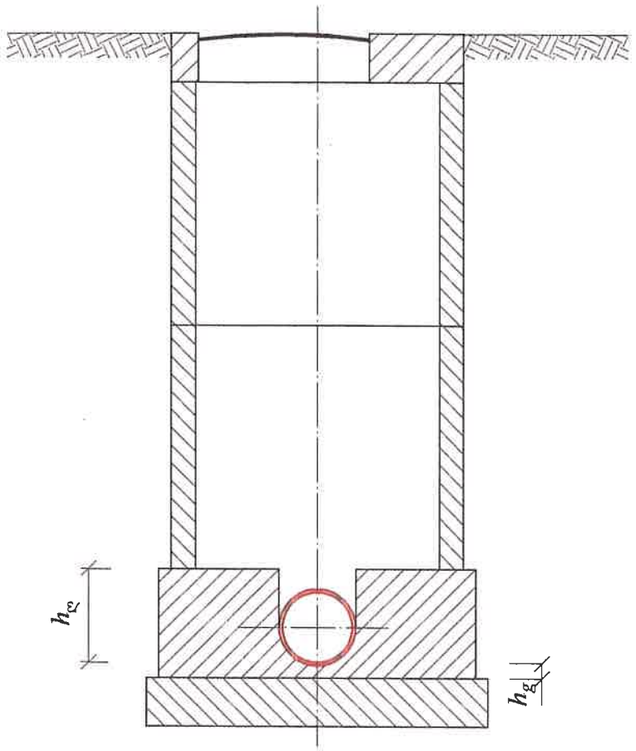

გეგმა

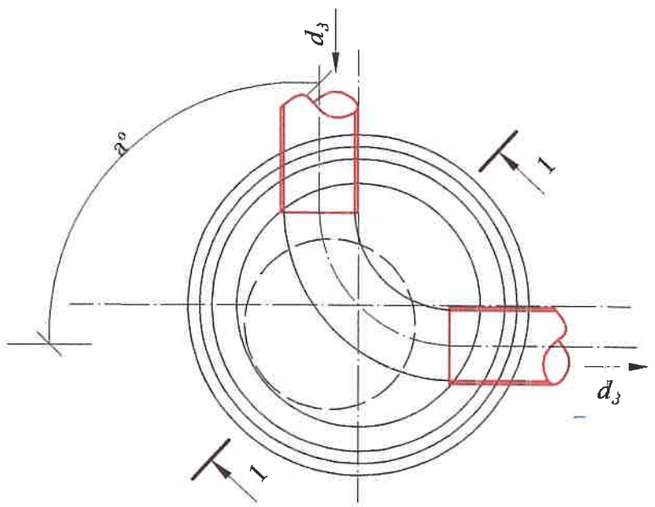

h_g – ღარის ძირის სისქე, რომელიც ტოლია მილის კედლის სისქეს დამატებული 30 მმ

ჭის დიამეტრი D	მილის დიამეტრი $d_ვ$	მოხვევის კუთხე a°	ღარის სიმაღლე $h_ღ$
1	2	3	4
1000	150	15–90	200
	200		300
	250		350
	300		400
	350		450
1500	400	15–90	500
	450		550
	500		600
	600		700
	700		800
2000	800	15–90	950
	900		1050
	1000		1150

შენიშვნები:

1. ნახაზების ჩამონათვალი იხილეთ ფურ. №1
2. ცხრილები მოყვანილია კანალიზაციის ტიპიური ჭების ანალოგიურად.
3. ჭების დიამეტრები და ღარის ჩაღრმავებები შერჩეულ იქნას შესაბამისი ტიპის ჭების ცხრილებიდან.
4. ჭების ჰიდროიზოლაცია განხორციელდეს ცხელი ბითუმით არა უმცირესი 2 ფენისა საერთო სისქით 4-5 მმ-ი. ბითუმით დაფარვამდე ჭის ზედაპირის დამუშავება მოხდეს (დაგრუნტვა) ბენზინში გახსნილი ბითუმით
5.

LTD "Engineereng Line"
Engineereng Line
406311174

Enginereeng Line	შპს "ინჟინერინგ ლაინ"		
თანამდებობა	გვარი	ხელმოწერა	ქ.თბილისში, ნაძალადევის ქუჩა №8 -ში მდებარე შ.პ.ს „არაბი დეველოპმენტი-2„-ის საცხოვრებელი კომპლექსის პარკინგის სანიაღვრე ქსელის მოწყობის პროექტი
დირექტორი	ე.პაპატაშვილი		
შეასრულა	გ.ხელგინიძე		
შეამოწმა	ე.პაპატაშვილი		ტიპიური მოხვევის ჭა
			მასშტაბი: თარიღი: ნოემბერი 2021წ.
			სტადია: შურცელი: შურცლების: მ.პ. s–6 8

კვანძური ჭები ერთი მიერთებით

ჭრილი I-I

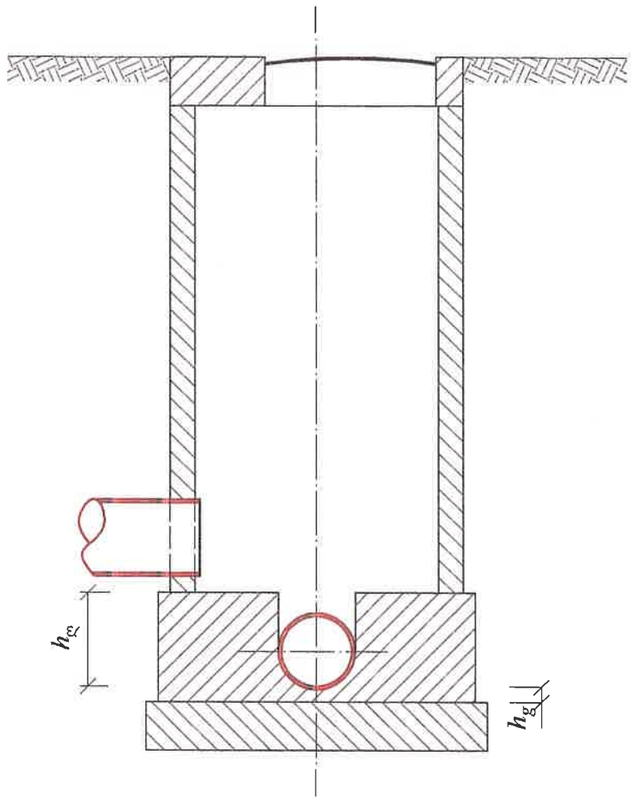

გეგმა

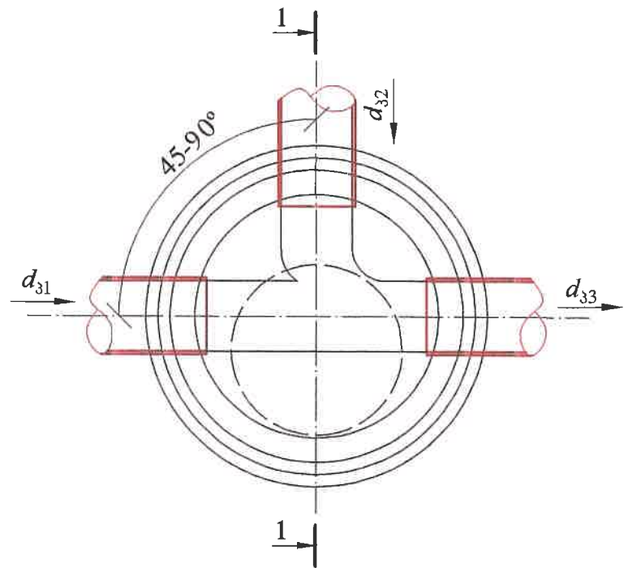

ჭის დიამეტრი D	მილის დიამეტრი			ღარის სიმაღლე h_g
	შემყვანი d_{31}	მიეროება d_{32}	გამყვანი d_{33}	
1	2	3	4	5
1000	150	150	200	300
	200	150	250	350
		200	300	400
	250	150		
		200	350	450
		250		
	300	150		
		200		
		250	400	500
		300		
	350	150		
		200		
		250	450	550
		300		
		350		
	400	150		
		200		
		250	500	600
		300		
		350	600	700
		400		
1500	450	150	500	600
		200		
		250		
		300		
		350	600	700
		400		
		450		
	500	150	500	600
		200		
		250	600	700
		300		
		350		
		400		
		450	700	800
		500		
	600	150	600	700
		200		
		250	700	800
		300		
		350	800	950
		400		
		450		
		500		

1	2	3	4	5
1500	700	150	700	800
		200		
2000		250	800	950
		300		
		350		
		400		
		450		
		500	900	1050
	800	150	800	950
		200		
		250	900	1050
		300		
		350		
		400		
		450		
		500	1000	1150
	900	150	900	1050
		200		
		250	1000	1150
		300		
		350		
		400		
		450		
		500		
	1000	150		
		200		
		250	1200	1350
		300		
		350		
		400		
		450		
		500		

h_g – ღარის ძირის სისქე, რომელიც ტოლია მილის კედლის სისქეს დამატებული 30 მმ

LTD "Engineereeng Line"
Engineereeng Line
405311174

Engineereeng Line

შპს "ინჟინერინგ ლაინ"

თანამდებობა	პირი	ხელმოწერა
დირექტორი	ე.პატარაშური	
შესრულა	გ.ზედგინიძე	
შეამოწმა	ე.პატარაშური	

ქ.თბილისში, ნავთლუღის ქუჩა №8 -ში მდებარე; შ.პ.ს „ანაბი დეველოპმენტ-2„ის საცხოვრებელი კომპლექსის გარე სანიაღვრე ქსელის მშენებლობის პროექტი

ტიპიური კვანძური ჭა

მასშტაბი	თარიღი
	ნოემბერი 2021წ.
სტადია	ფურცელი	ფურცლები
მ.პ.	s–7	8