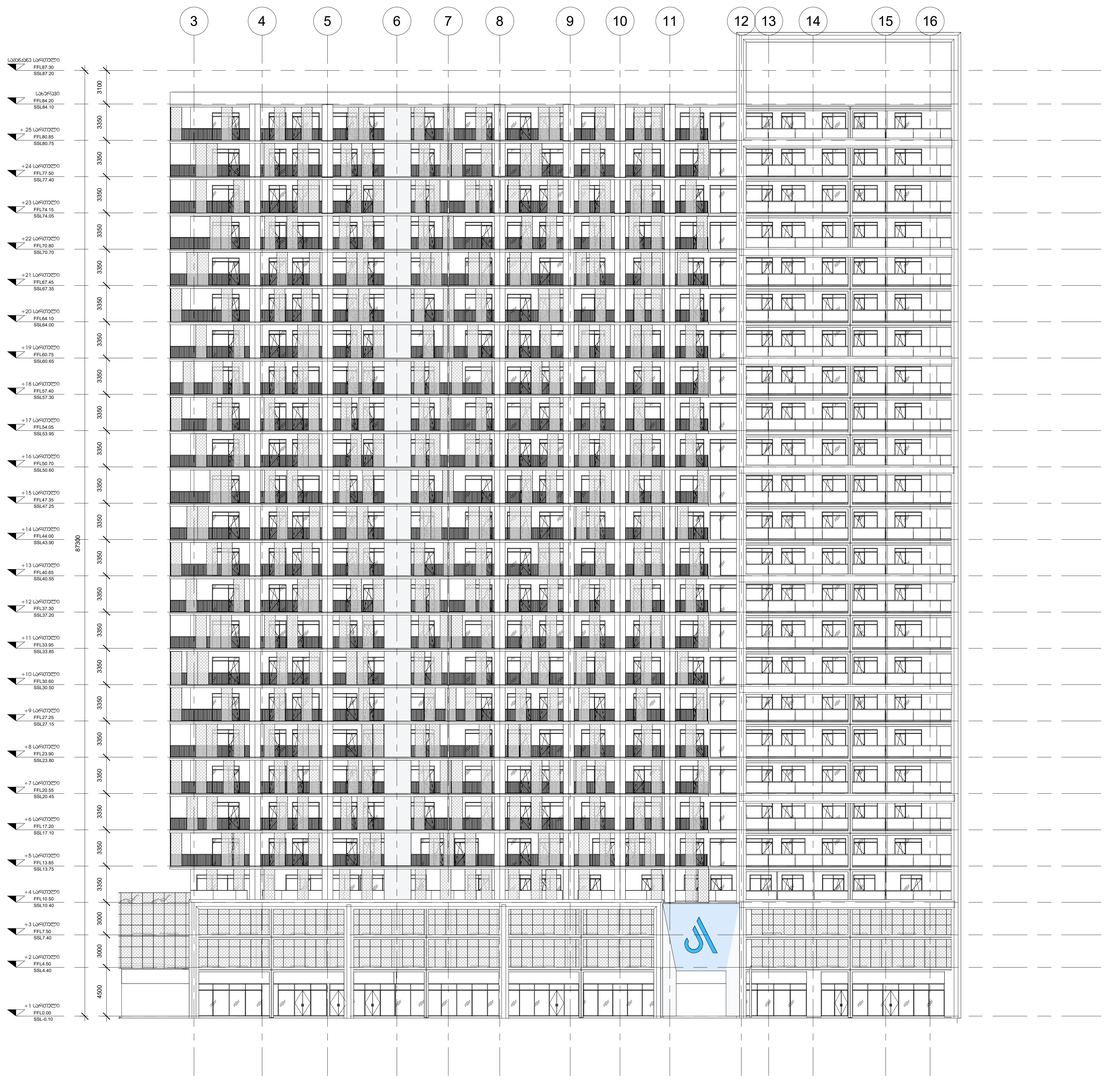

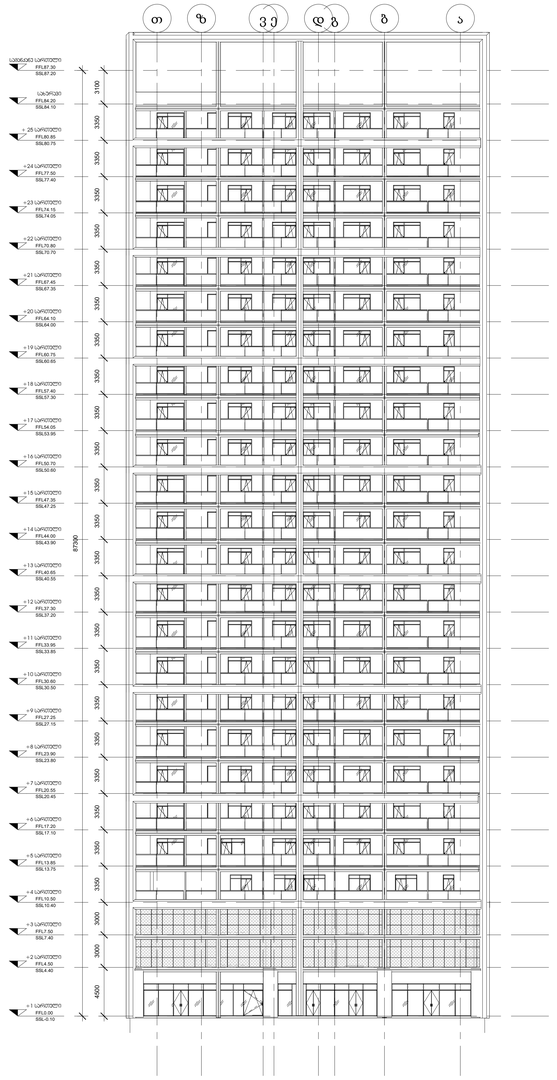

ავტორები:

შ.პ.ს. "wei ap"
თბილისი, საქართველო, | თამარაშვილის ქ.#13
www.archi.ge

Wei Yap architecture

თანაავტორი:

შ.პ.ს. "არქი პროექტები"
თბილისი, საქართველო | თამარაშვილის #13
www.archi.ge

არქი

ინფორმაციული:

მიწის ნაკვეთის ფართობი (ა.მ) - 25989

სართულებიანობა - 26 სართული

მიწისზედა სართულების რაოდენობა - 25

მიწისქვეშა სართულების რაოდენობა - 1

ბინების რაოდენობა - 514

ლიფტების რაოდენობა - 5

მიწისქვეშა ფართი (ა.მ) - ?

დახურული პარკირების ადგილი რაოდენობა - ?

მათ შორის სატაქსო (ბინანების) - ?

პროექტში გამოყენებული მასალები:
- მიწის მოპირკეთება
- ალუმინის ფანჯრის პროფილები
- პლექსიგლასის პანელური შენობის ფასადის ალუმინის პანელები

სართულის დასახელება:

გეგმის დასახელება:



პროექტის სახელწოდება:

სცენოგრაფიული პოპ-არტ ქსელი "ჭრაზე ვაშენებ" დეტალის ქუჩაზე

პროექტის ადგილმდებარეობა:

ქალაქი თბილისი, ქუჩა ც.დადიანის №32 / ქუჩა.რკინიგზა №30

სექტორი: სცენოგრაფიული
სანებართვო: რეორგანიზაციული

რიგი	ნომერი	თარიღი	განმარტება

რევიზიის ნომერი:
რევიზიის თარიღი:
ნახაზის თარიღი: 06/05/25
შემსრულებელი: Author
ნახაზის დასახელება:

ფასადი

მასშტაბი: 1 : 200
ფორმატის ზომა: A0
ნახაზის ნომერი:

A1701

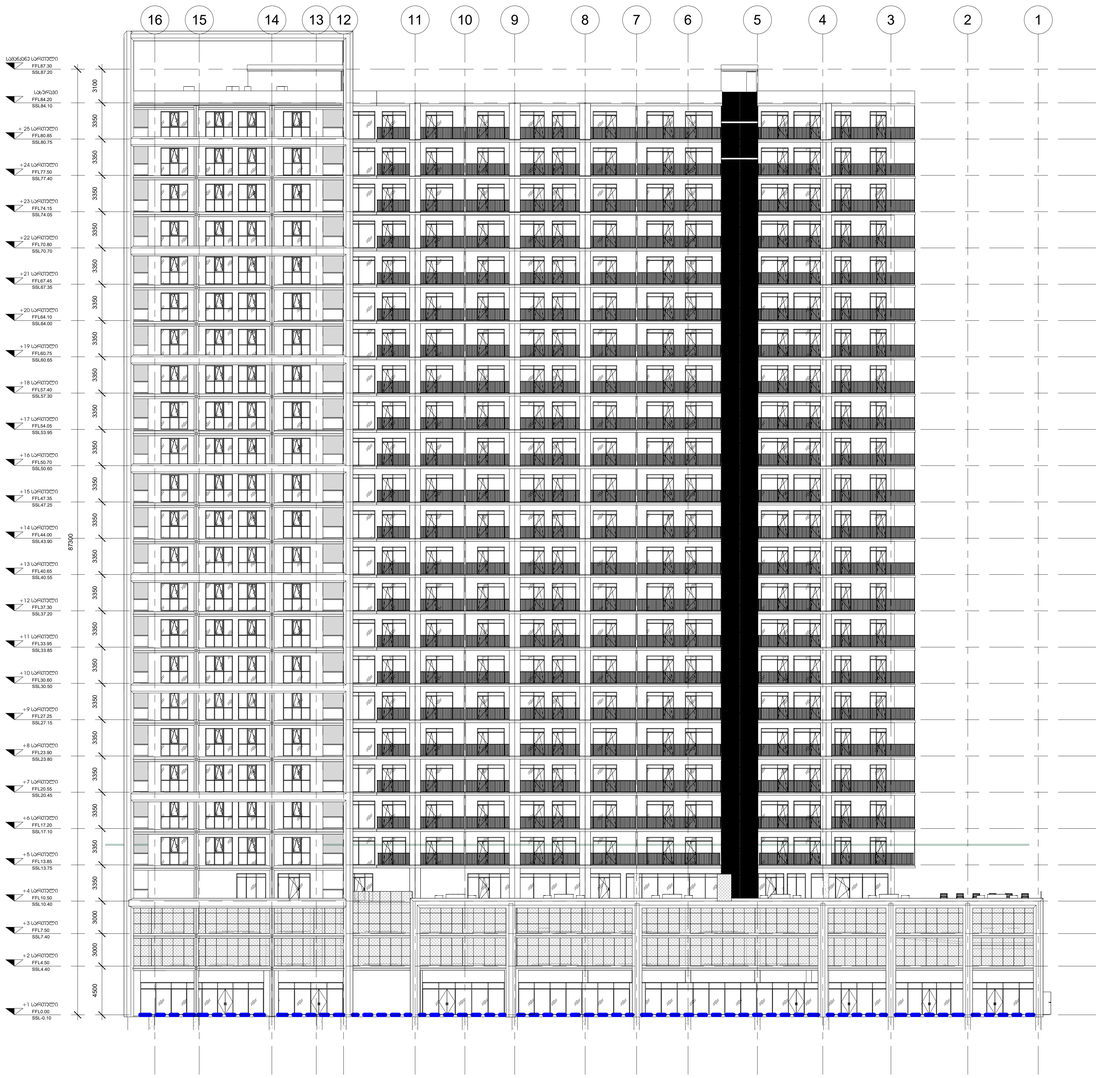
16 15 14 13 12 11 10 9 8 7 6 5 4 3 2 1
სახურავის სარტყელი FFL87.30 SSL87.20
სახურავი FFL84.20 SSL84.10
+ 25 სარტყელი FFL80.85 SSL80.75
+ 24 სარტყელი FFL77.50 SSL77.40
+ 23 სარტყელი FFL74.15 SSL74.05
+ 22 სარტყელი FFL70.80 SSL70.70
+ 21 სარტყელი FFL67.45 SSL67.35
+ 20 სარტყელი FFL64.10 SSL64.00
+ 19 სარტყელი FFL60.75 SSL60.65
+ 18 სარტყელი FFL57.40 SSL57.30
+ 17 სარტყელი FFL54.05 SSL53.95
+ 16 სარტყელი FFL50.70 SSL50.60
+ 15 სარტყელი FFL47.35 SSL47.25
+ 14 სარტყელი FFL44.00 SSL43.90
+ 13 სარტყელი FFL40.65 SSL40.55
+ 12 სარტყელი FFL37.30 SSL37.20
+ 11 სარტყელი FFL33.95 SSL33.85
+ 10 სარტყელი FFL30.60 SSL30.50
+ 9 სარტყელი FFL27.25 SSL27.15
+ 8 სარტყელი FFL23.90 SSL23.80
+ 7 სარტყელი FFL20.55 SSL20.45
+ 6 სარტყელი FFL17.20 SSL17.10
+ 5 სარტყელი FFL13.85 SSL13.75
+ 4 სარტყელი FFL10.50 SSL10.40
+ 3 სარტყელი FFL7.50 SSL7.40
+ 2 სარტყელი FFL4.50 SSL4.40
+ 1 სარტყელი FFL0.00 SSL-0.10
3100
3350
3350
3350

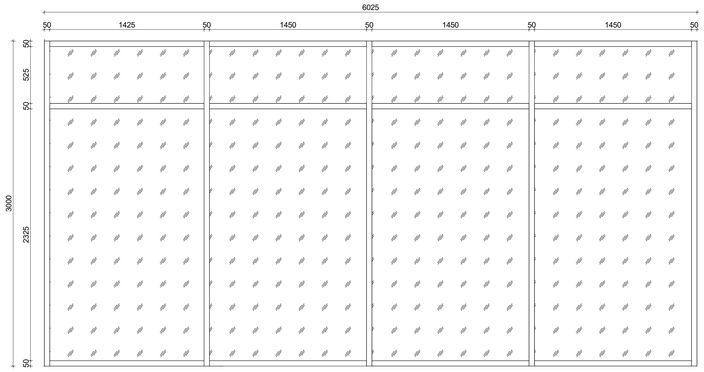

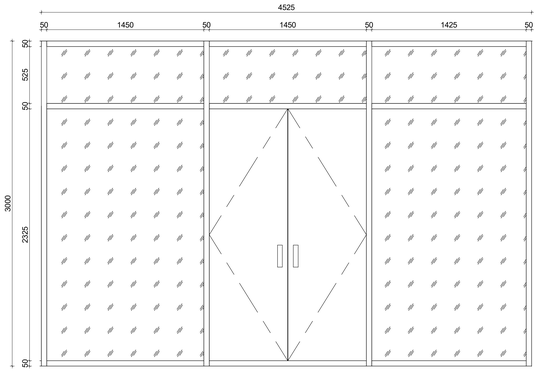

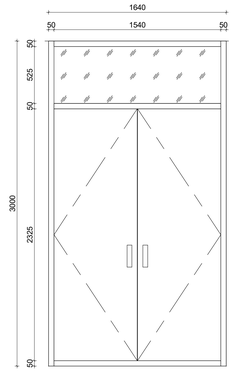

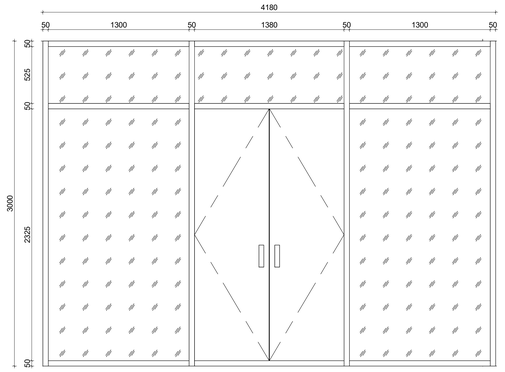

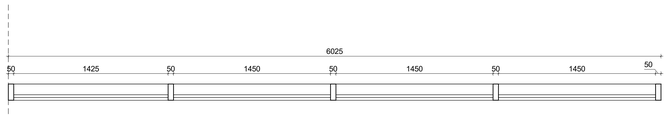

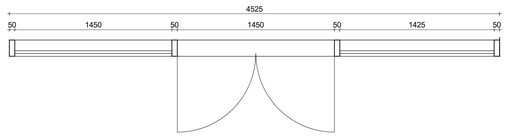

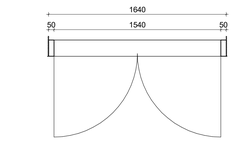

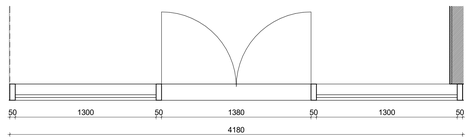

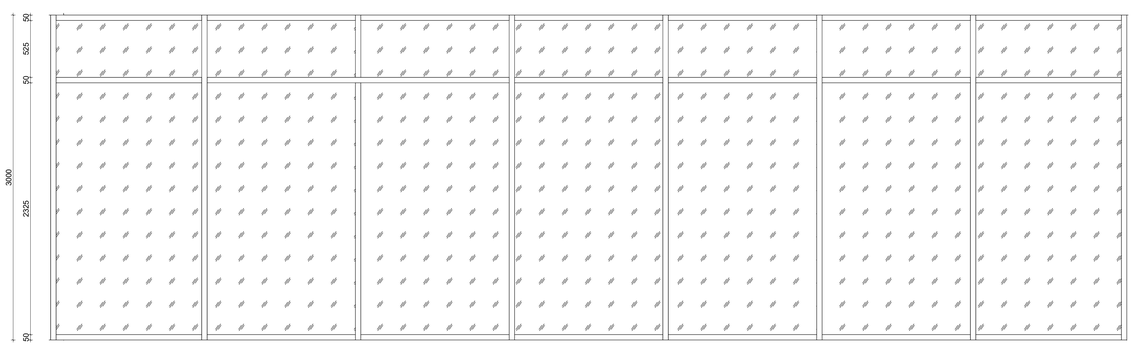

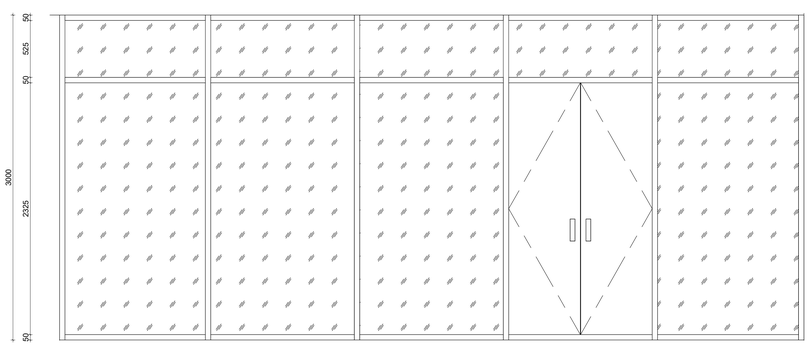

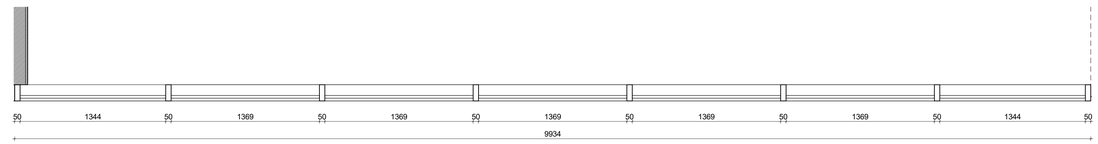

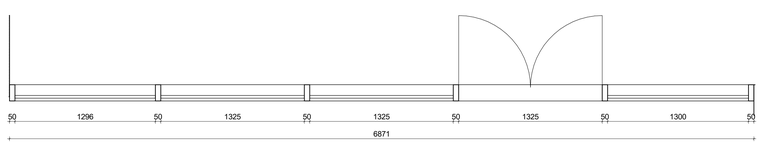

არქიტექტორი:

შ.პ.ს. "wei ap"
თბილისი, საქართველო, | თამარაშვილის ქ.#13
www.archi.ge

Wei Yap
architecture

დიზაინერი:

შ.პ.ს. "არქი პროფესიული"
თბილისი, საქართველო | თამარაშვილის #13
www.archi.ge

არქი

მიწერილობითი:

მიწის ნაკვეთის ფარგლები (ს.მ) - 25989

საერთო ეზოში - 26 საერთო

მიწისზედა საერთო სივრცეების რაოდენობა - 25

მიწისქვეშა საერთო სივრცეების რაოდენობა - 1

ბინების რაოდენობა - 514

ლიფტების რაოდენობა - 5

მიწის ფარგლები (ს.მ) - ?

დახურული პარკირების ადგილების რაოდენობა - ?

მათ შორის პარკინგი (2 მანქანის) - ?

პროექტში განხილული მასალები:

- [ ] მიწის მოქმედების
- [ ] ორმაგმინანი ფანჯრები
- [ ] ალუმინის პროფილები
- [ ] ეკრანირების ელემენტები

საერთო ხედი:



პროექტის სახელწოდება:

საცხოვრებელი კომპლექსი "გრანდ ავენიუ" დიდიგინის ქუჩაზე

პროექტის ადმინისტრაციული ერთეული:

ქალაქი თბილისი, ქუჩა ც.დადიანის №32 / ქუჩა.რკინიგზა №30

სექტორი: საცხოვრებელი

სართულების რაოდენობა: რომელიმე მასშტაბი

რიგი	ნომერი	თარიღი	განმარტება

რევიზიის ნომერი:

რევიზიის თარიღი:

ნახაზის თარიღი: 05/29/25

შემსრულებელი: Author

ნახაზის დასახელება:

STOREFRONT TYPES

მასშტაბი: 1 : 20

ფურცლის ზომა: A0

ნახაზის ნომერი:

A1400

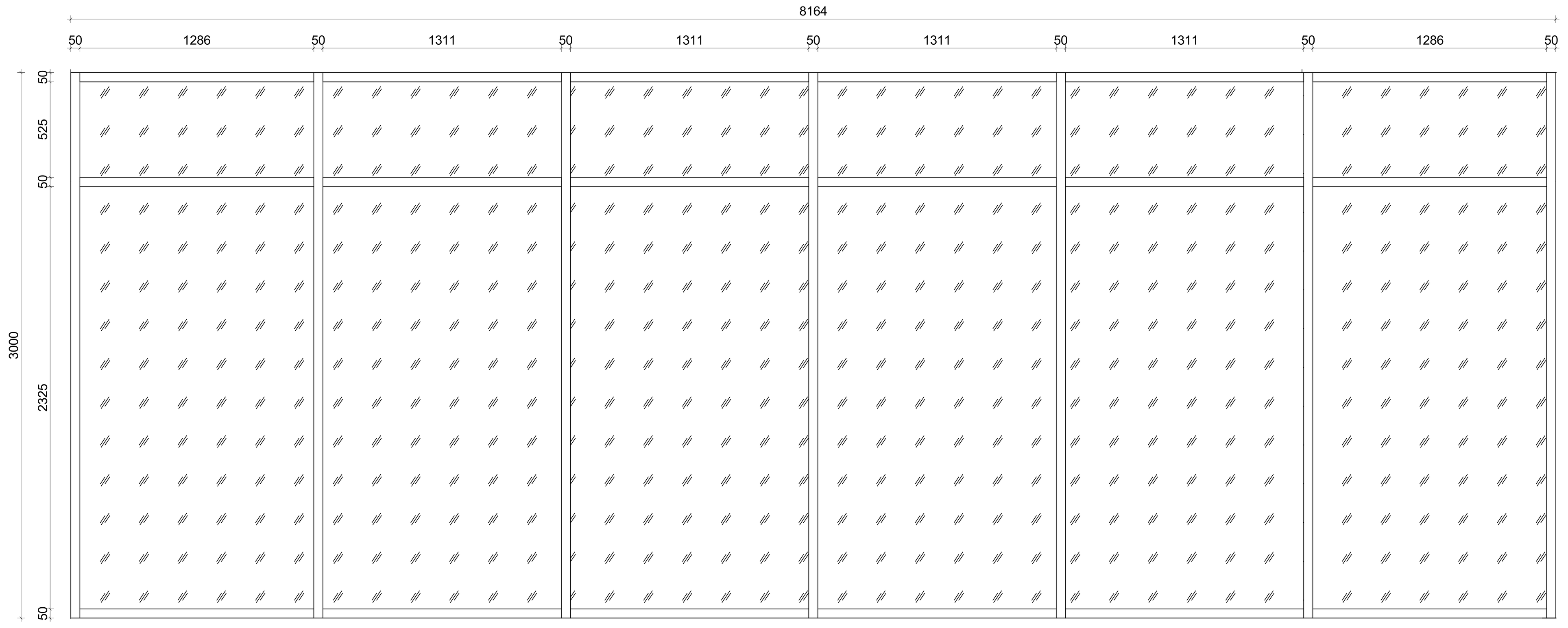

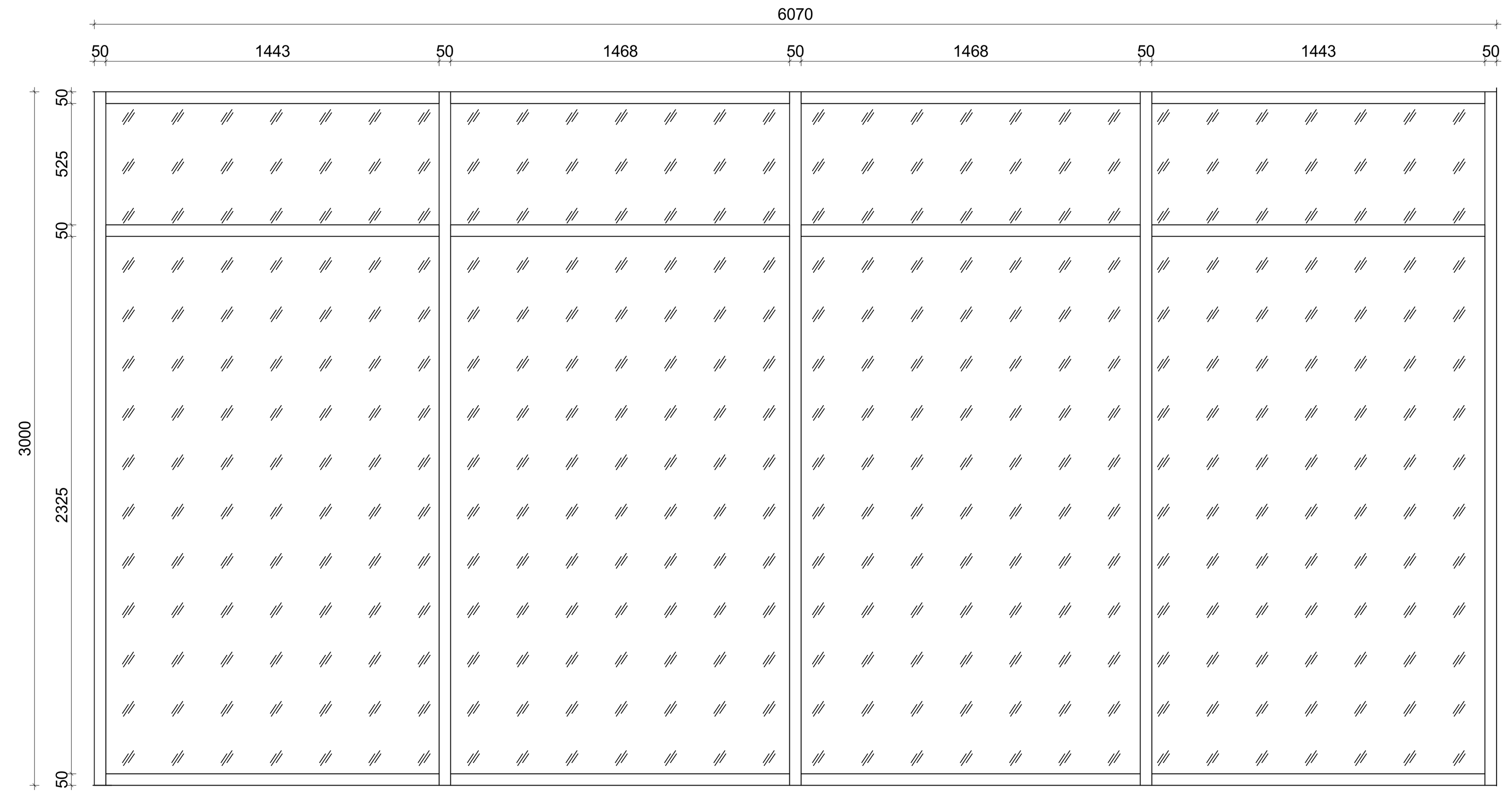

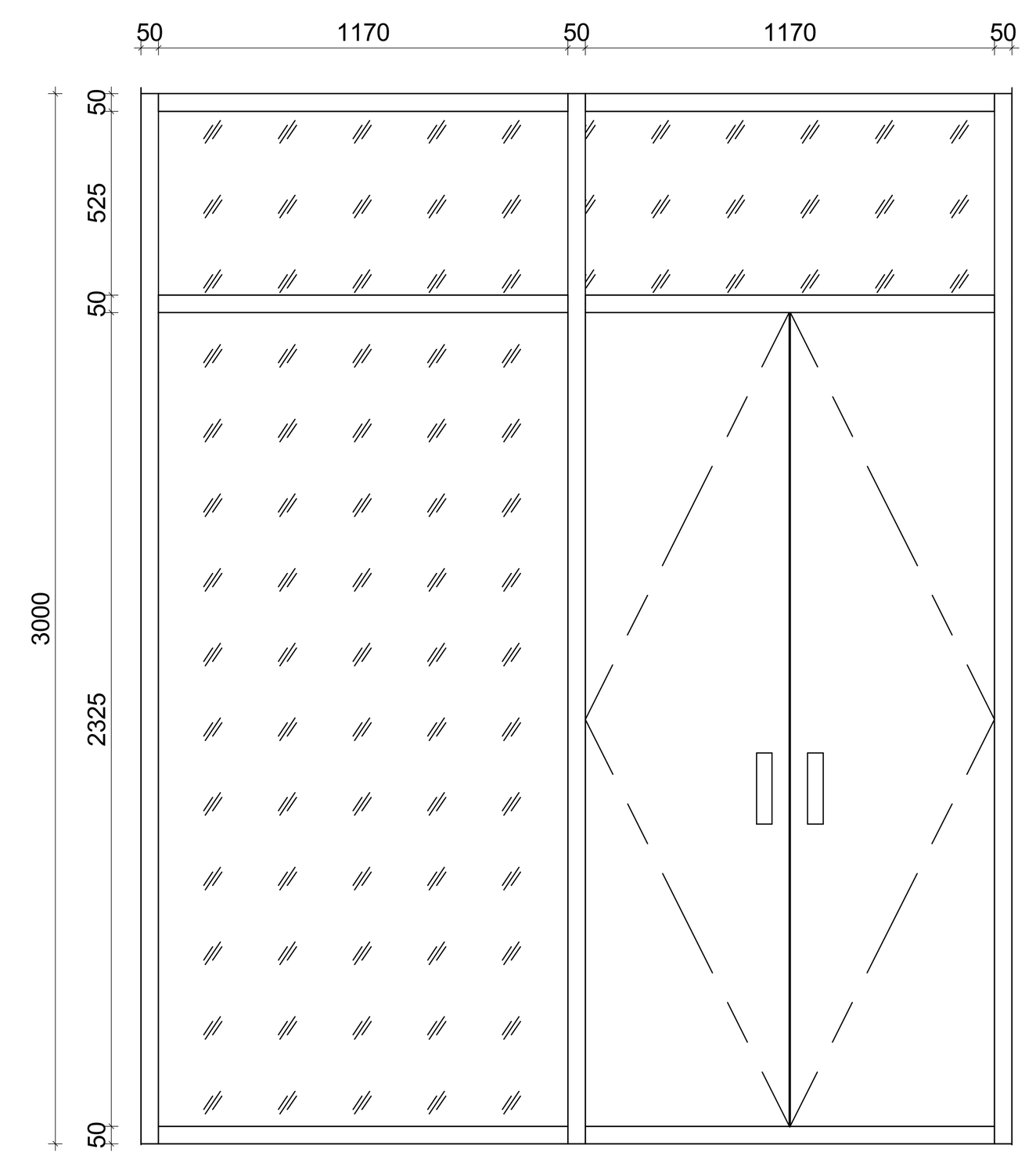

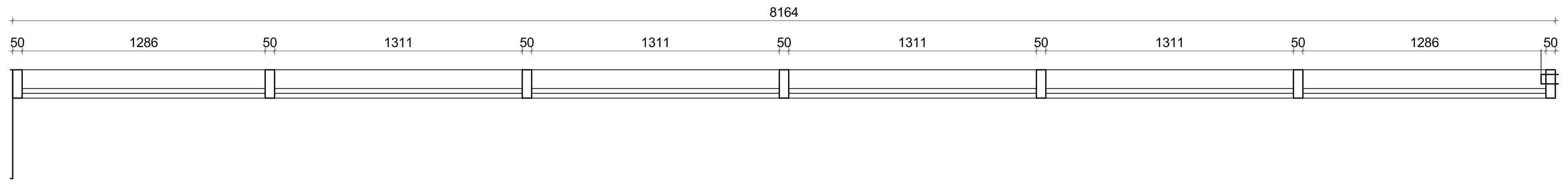

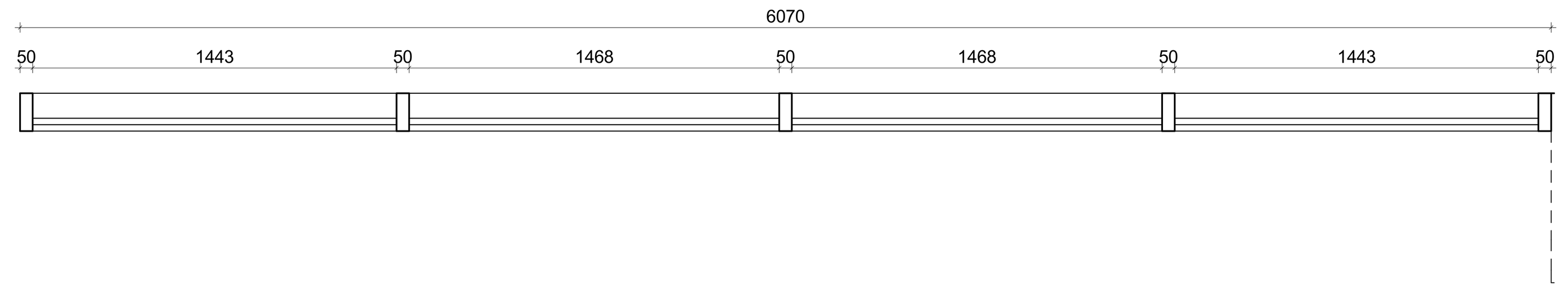

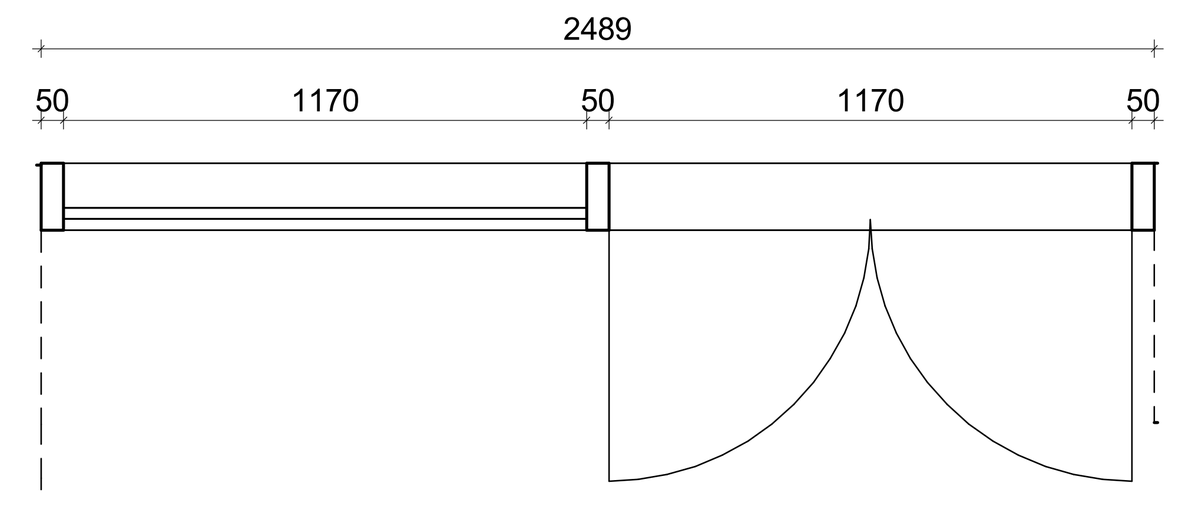

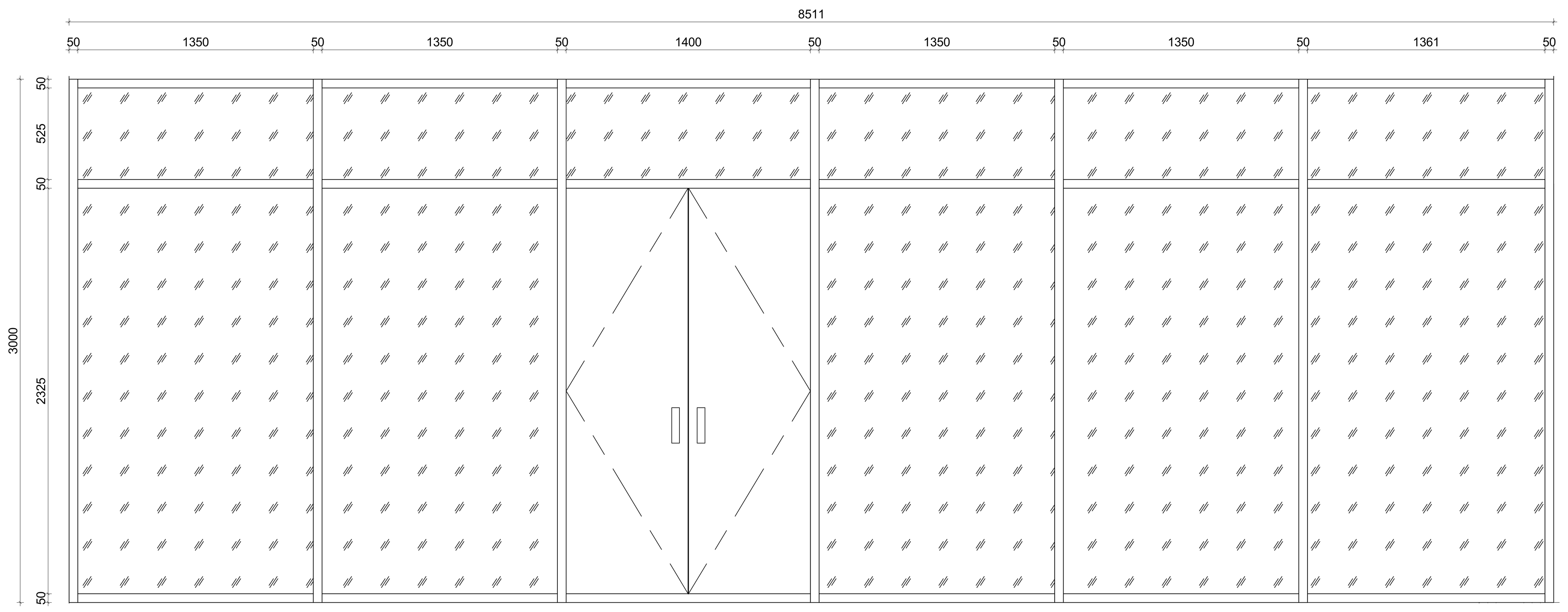

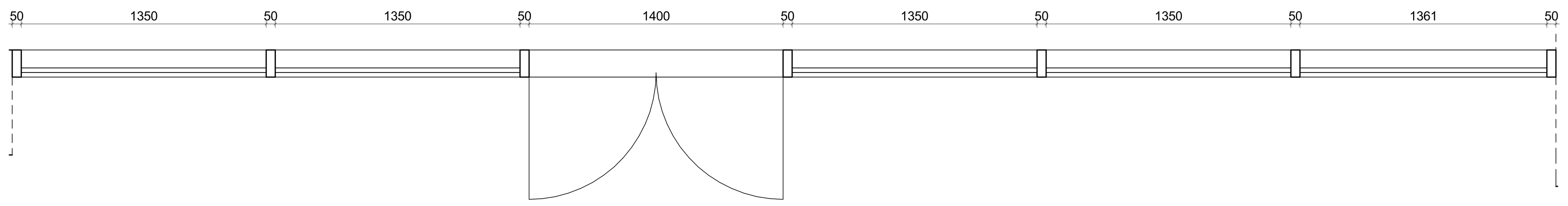

ᲐᲠᲥᲘᲢᲔᲥᲢᲝᲠᲘ:

შ.პ.ს. "wei ap"
თბილისი, საქართველო, |
თამარაშვილის ქ.#13
www.archi.ge

ᲓᲐᲛᲙᲕᲔᲗᲘ:

შ.პ.ს. "არქი პრომოუშენი"
თბილისი, საქართველო |
თამარაშვილის #13
www.archi.ge

ᲘᲜᲤᲝᲠᲛᲐᲪᲘᲐ:

ᲛᲘᲬᲘᲡ ᲜᲐᲙᲕᲔᲗᲘᲡ ᲤᲐᲠᲗᲝᲑᲘ (ᲙᲕ.Მ) - 25989

ᲡᲐᲠᲗᲣᲚᲘᲐᲜᲝᲑᲐ - 26 ᲡᲐᲠᲗᲣᲚᲘ

ᲛᲘᲬᲘᲡᲖᲔᲓᲐ ᲡᲐᲠᲗᲣᲚᲔᲑᲘᲡ ᲠᲐᲝᲓᲔᲜᲝᲑᲐ - 25

ᲛᲘᲬᲘᲡᲥᲕᲔᲨᲐ ᲡᲐᲡᲠᲗᲣᲚᲔᲑᲘᲡ ᲠᲐᲝᲓᲔᲜᲝᲑᲐ - 1

ᲑᲘᲜᲔᲑᲘᲡ ᲠᲐᲝᲓᲔᲜᲝᲑᲐ - 514

ᲚᲘᲤᲢᲔᲑᲘᲡ ᲠᲐᲝᲓᲔᲜᲝᲑᲐ - 5

ᲛᲘᲜᲘᲛᲐᲚᲣᲠᲘ ᲤᲐᲠᲗᲘ (ᲙᲕ.Მ) - ?

ᲓᲐᲮᲣᲠᲣᲚᲘ ᲞᲐᲠᲙᲘᲜᲒᲔᲑᲘᲡ ᲯᲐᲛᲣᲠᲘ ᲠᲐᲝᲓᲔᲜᲝᲑᲐ - ?

ᲛᲐᲗ ᲨᲝᲠᲘᲡ ᲡᲐᲝᲯᲐᲮᲝ (2 ᲛᲐᲜᲥᲐᲜᲘᲐᲜᲘ) - ?

ᲞᲠᲝᲔᲥᲢᲨᲘ ᲒᲐᲛᲝᲧᲔᲜᲔᲑᲣᲚᲘ ᲛᲐᲡᲐᲚᲔᲑᲘ:
- ☐ ᲛᲘᲜᲘᲡ ᲛᲝᲐᲯᲘᲠᲔᲑᲘ
- ☐ ᲙᲝᲛᲞᲝᲖᲘᲢᲣᲠᲘ ᲞᲐᲜᲔᲚᲔᲑᲘ
- ☐ ᲐᲚᲣᲛᲘᲜᲘᲡ ᲕᲘᲢᲠᲐᲟᲔᲑᲘ
- ☐ ᲞᲔᲠᲤᲝᲠᲘᲠᲔᲑᲣᲚᲘ ᲐᲚᲣᲛᲘᲜᲘᲡ ᲞᲐᲜᲔᲚᲔᲑᲘ

ᲡᲐᲠᲗᲣᲚᲘᲡ ᲓᲘᲐᲒᲠᲐᲛᲐ:

ᲒᲔᲒᲛᲘᲡ ᲓᲘᲐᲒᲠᲐᲛᲐ:



ᲞᲠᲝᲔᲥᲢᲘᲡ ᲡᲐᲮᲔᲚᲬᲝᲓᲔᲑᲐ:

ᲡᲐᲪᲮᲝᲕᲠᲔᲑᲔᲚᲘ ᲙᲝᲛᲞᲚᲔᲥᲡᲘ "ᲒᲠᲐᲜᲓ ᲐᲕᲔᲜᲘᲣ" ᲓᲐᲓᲘᲐᲜᲘᲡ ᲥᲣᲩᲐᲖᲔ

ᲞᲠᲝᲔᲥᲢᲘᲡ ᲐᲓᲒᲘᲚᲛᲓᲔᲑᲐᲠᲔᲝᲑᲐ:

ქალაქი თბილისი, ქუჩა ც.დადიანის №32 / ქუჩა.რკინიგზა №30

ᲡᲔᲥᲢᲝᲠᲘ: ᲡᲐᲪᲮᲝᲕᲠᲔᲑᲔᲚᲘ
ᲡᲢᲐᲢᲣᲡᲘ/ᲤᲐᲖᲐ: ᲠᲠᲝᲯᲔᲪᲢ ᲨᲢᲐᲢᲣᲡ

რიგი	ნომერი	თარიღი	განმარტება

ᲠᲔᲕᲘᲖᲘᲘᲡ ᲜᲝᲛᲔᲠᲘ:
ᲠᲔᲕᲘᲖᲘᲘᲡ ᲗᲐᲠᲘᲦᲘ:
ᲜᲐᲮᲐᲖᲘᲡ ᲗᲐᲠᲘᲦᲘ: **05/29/25**
ᲓᲐᲮᲐᲖᲐ: **Author**
ᲜᲐᲮᲐᲖᲘᲡ ᲓᲐᲡᲐᲮᲔᲚᲔᲑᲐ:

STOREFRONT TYPES

ᲛᲐᲡᲨᲢᲐᲑᲘ: **1 : 20**
ᲤᲣᲠᲪᲚᲘᲡ ᲖᲝᲛᲐ: **A0**
ᲜᲐᲮᲐᲖᲘᲡ ᲜᲝᲛᲔᲠᲘ:

A1402

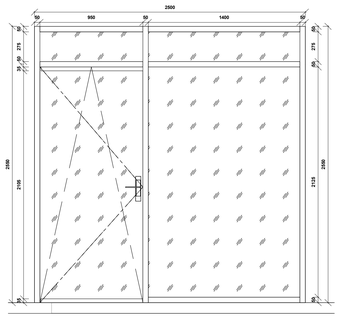

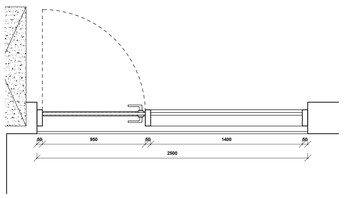

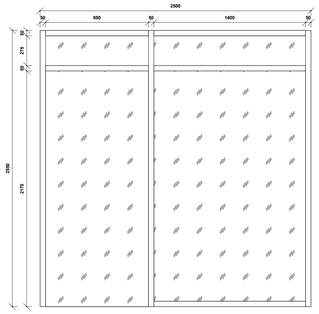

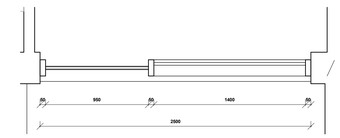

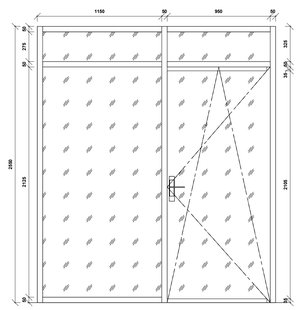

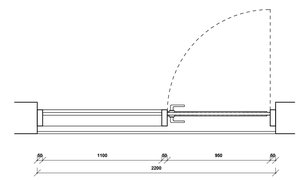

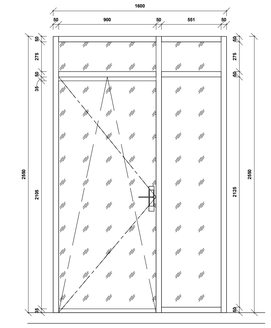

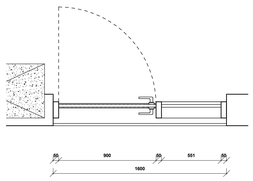

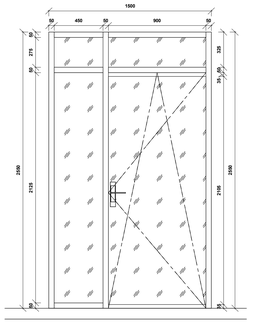

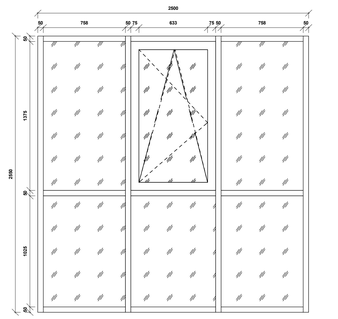

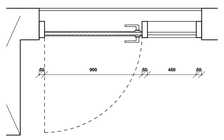

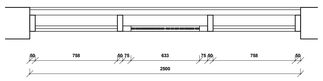

არქიტექტორი:

შ.პ.ს. "wei ap"
თბილისი, საქართველო, |
თამარაშვილის ქ.#13
www.archi.ge

Wei Yap
architecture

დამკვეთი:

შ.პ.ს. "არქი პროიექტები"
თბილისი, საქართველო |
თამარაშვილის #13
www.archi.ge

არქი

ობიექტის მონაცემები:

მიწის ნაკვეთის ფართობი (ს.მ) - 25989

საერთო რაოდენობა - 26 საერთო

მიწისზედა საერთო რაოდენობა - 25

მიწისქვეშა საერთო რაოდენობა - 1

ბინების რაოდენობა - 514

ლიფტების რაოდენობა - 5

მიწისქვეშა ფართი (ს.მ) - ?

დახურული პარკირების ადგილი რაოდენობა - ?

ფეხით მოსრის საფუძველი (2 მანძილის) - ?

პროექტში გამოსახული მასალები:
- მიწის მოქმედება
- არმატურის ანკერები
- კედლების ბრძანება
- ელექტრონიკული ელემენტები

საერთო ფიგურა:

საერთო ფიგურა:

ბინის ფიგურა:



პროექტის საბელოწოდება:

სამხრეთ-დასავლეთ პოპულევსის "ბრანდ ავენიუ" დეველოპმენტის კომპლექსი

პროექტის ადგილმდებარეობა:

ქალაქი თბილისი, ქუჩა
ც.დადიანის №32 / ქუჩა.რკინიგზა №30

სექტორი:	სამხრეთ-დასავლეთი
სართული/ფენა:	რეზიდენციალური

რიგი	ნომერი	თარიღი	განმარტება

რევიზიის ნომერი:

რევიზიის თარიღი:

ნახაზის თარიღი:	05/29/25
ტიპაჟი:	Author

ნახაზის დასახელება:

STOREFRONT TYPES - APARTMENTS

მასშტაბი:	1 : 20
ფურცლის ზომა:	A0

ნახაზის ნომერი:

A1403

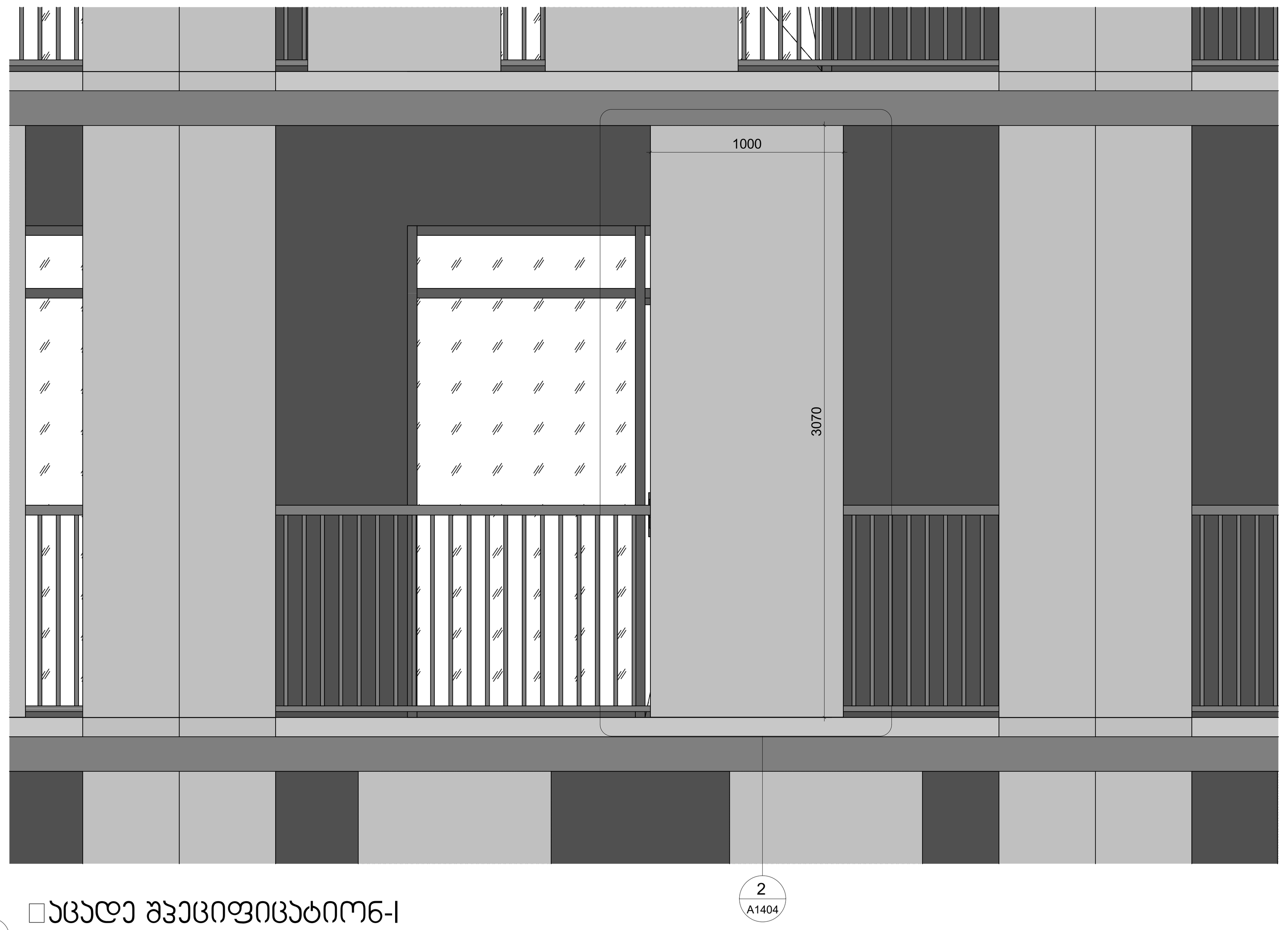

1 □აცადე შპეციფიცატიონ-I
1 : 20

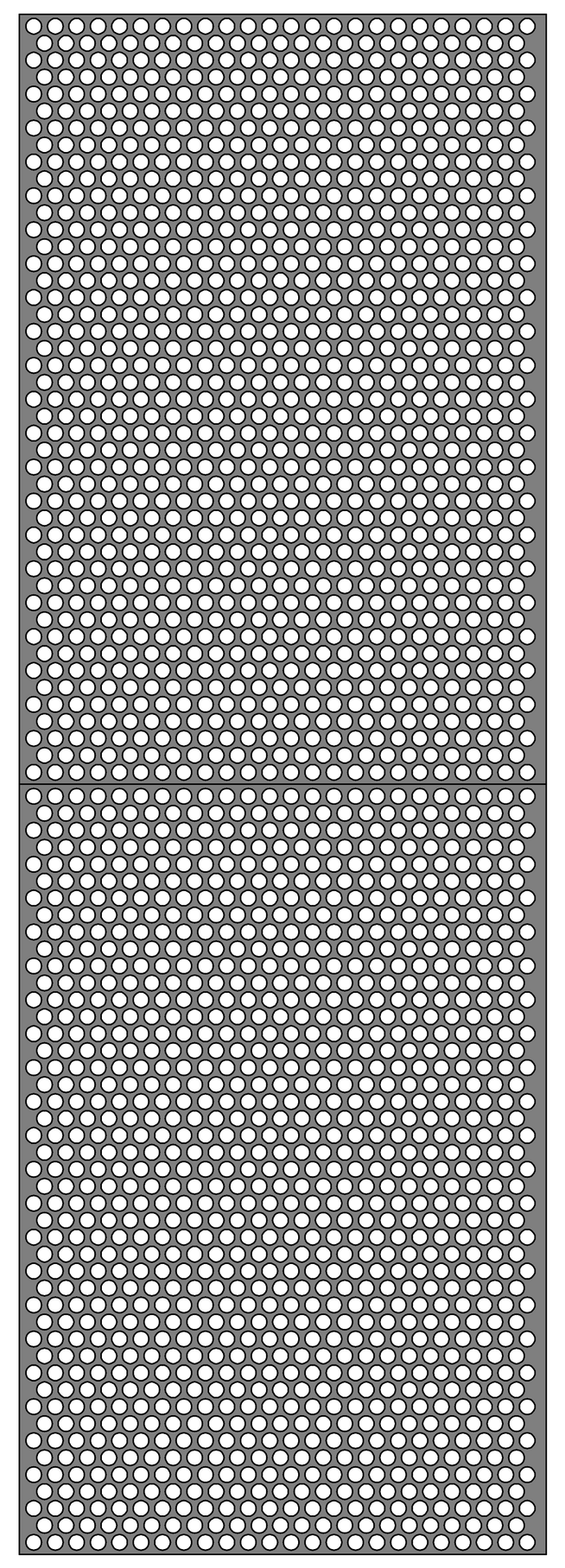

2 რერფორატედ შცრეენ 1
1 : 25



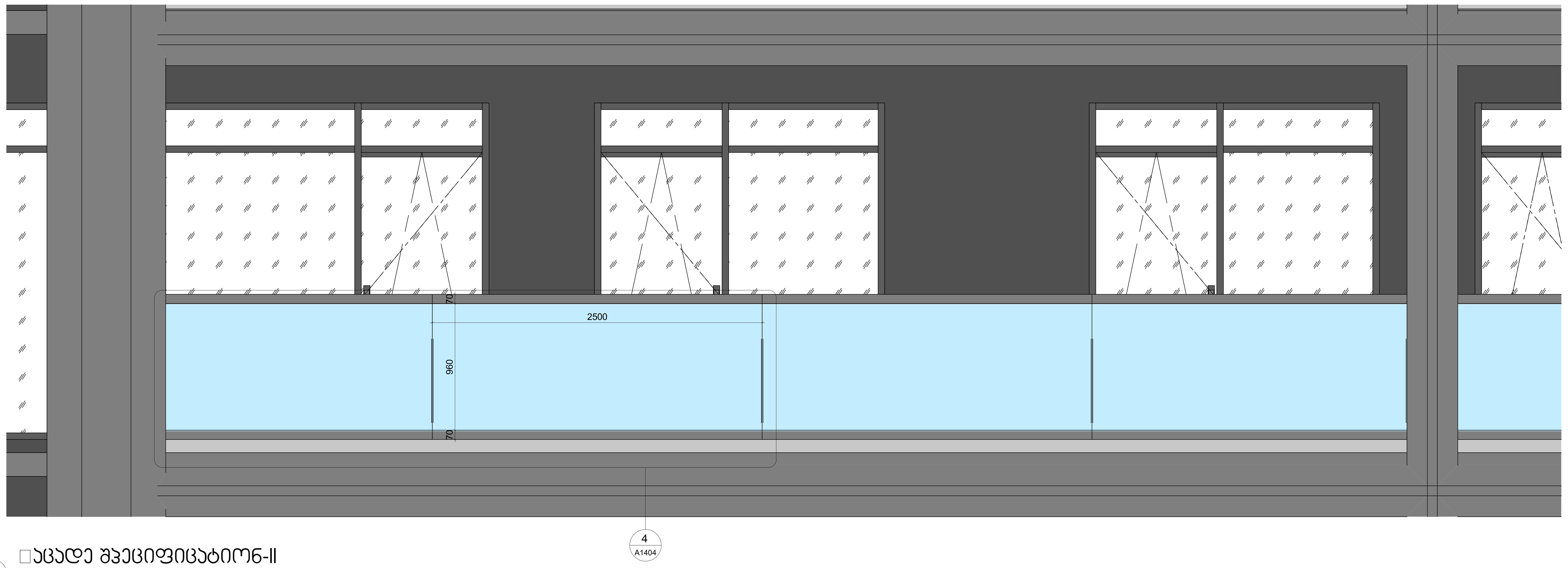

3 □აცადე შპეციფიცატიონ-II
1 : 20

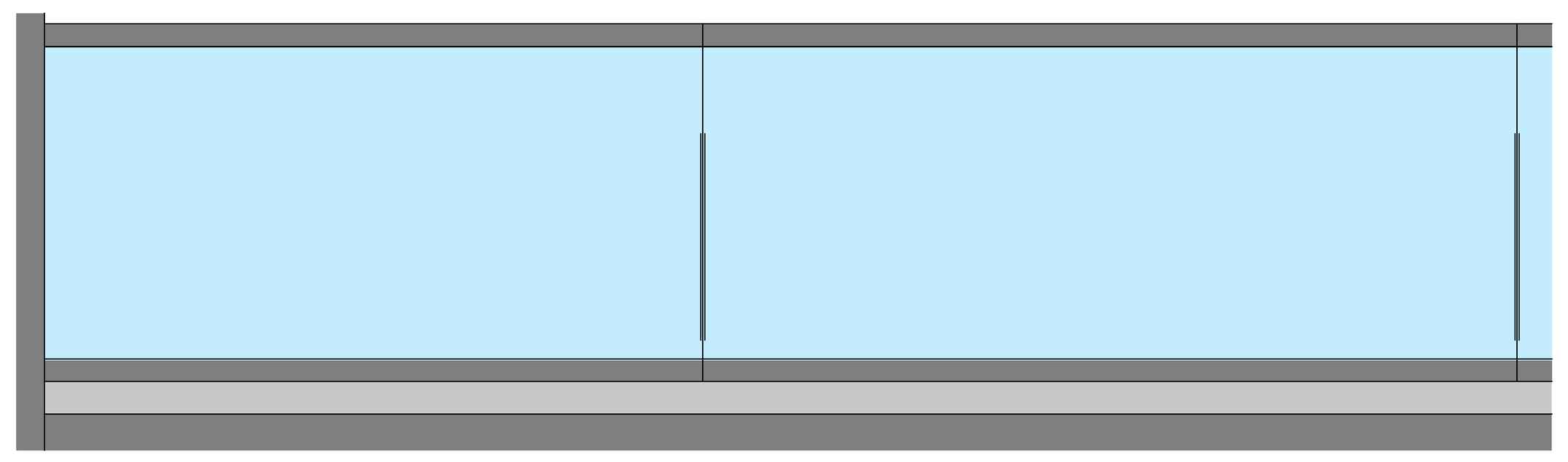

4 □აცადე შპეციფიცატიონ-II -□ლასს ღაილინგ
1 : 20



არქიტექტორი:

შ.პ.ს. "wei ap"
თბილისი, საქართველო, |
თამარაშვილის ქ.#13
www.archi.ge

Wei Yap architecture

დამკვეთი:

შ.პ.ს. "არქი პრომოუშენი"
თბილისი, საქართველო |
თამარაშვილის #13
www.archi.ge

არქი

ინფორმაცია:

მიწის ნაკვეთის ფართობი (კვ.მ) - 25989

სართულიანობა - 26 სართული

მიწისზედა სართულების რაოდენობა - 25

მიწისქვეშა სასრთულების რაოდენობა - 1

ბინების რაოდენობა - 514

ლიფტების რაოდენობა - 5

მინიმალური ფართი (კვ.მ) - ?

დახურული პარკინგების ჯამური რაოდენობა - ?

მათ შორის საოჯახო (2 მანქანიანი) - ?

პროექტში გამოყენებული მასალები:
- □ მინის მოაჯირები
- □ კომპოზიტური პანელები
- □ ალუმინის ვიტრაჟები
- □ პერფორირებული ალუმინის პანელები

სართულის დიაგრამა:

გეგმის დიაგრამა:



პროექტის სახელწოდება:

საცხოვრებელი კომპლექსი "გრანდ ავენიუ" დადიანის ქუჩაზე

პროექტის ადგილმდებარეობა:

ქალაქი თბილისი, ქუჩა ც.დადიანის №32 / ქუჩა.რკინიგზა №30

სექტორი:	საცხოვრებელი
სტატუსი/ფაზა:	რროჯეცტ შტატუს

რიგი	ნომერი	თარიღი	განმარტება

რევიზიის ნომერი:	
რევიზიის თარიღი:	
ნახაზის თარიღი:	05/29/25
დახაზა:	Author

ნახაზის დასახელება:

Facade Specifications

მასშტაბი:	As indicated
ფურცლის ზომა:	A0

ნახაზის ნომერი:

A1404