ფასადი 1/-10



დამგეგმარებელი
DESIGNER IDENTIFICATION BLOCK

პროექტის დასახელება
PROJECT NAME

მრავალბინიანი საცხოვრებელი სახლი

დამკვეთი
CLIENT

შპს "აპკო დიღომი"

პროექტის მისამართი
PROJECT ADDRESS

ქ.თბილისი პეტრე იბერის შესახვევი N13 ის მიმდებარედ

ს/კ 01.10.06.001.294

ეტაპი
STAGE

არქიტექტურული პროექტი

ნახაზის სათაური
TITLE

შენიშვნა:

ფორმატი	მასშტაბი	ფურცლის N
PAPER SIZE	SCALE	SHEET NO
A3	1:100	

არქიტექტორი
ივანე ჯოჯიეშვილი

არქიტექტორი

კონსტრუქტორი

დამეშვაკ

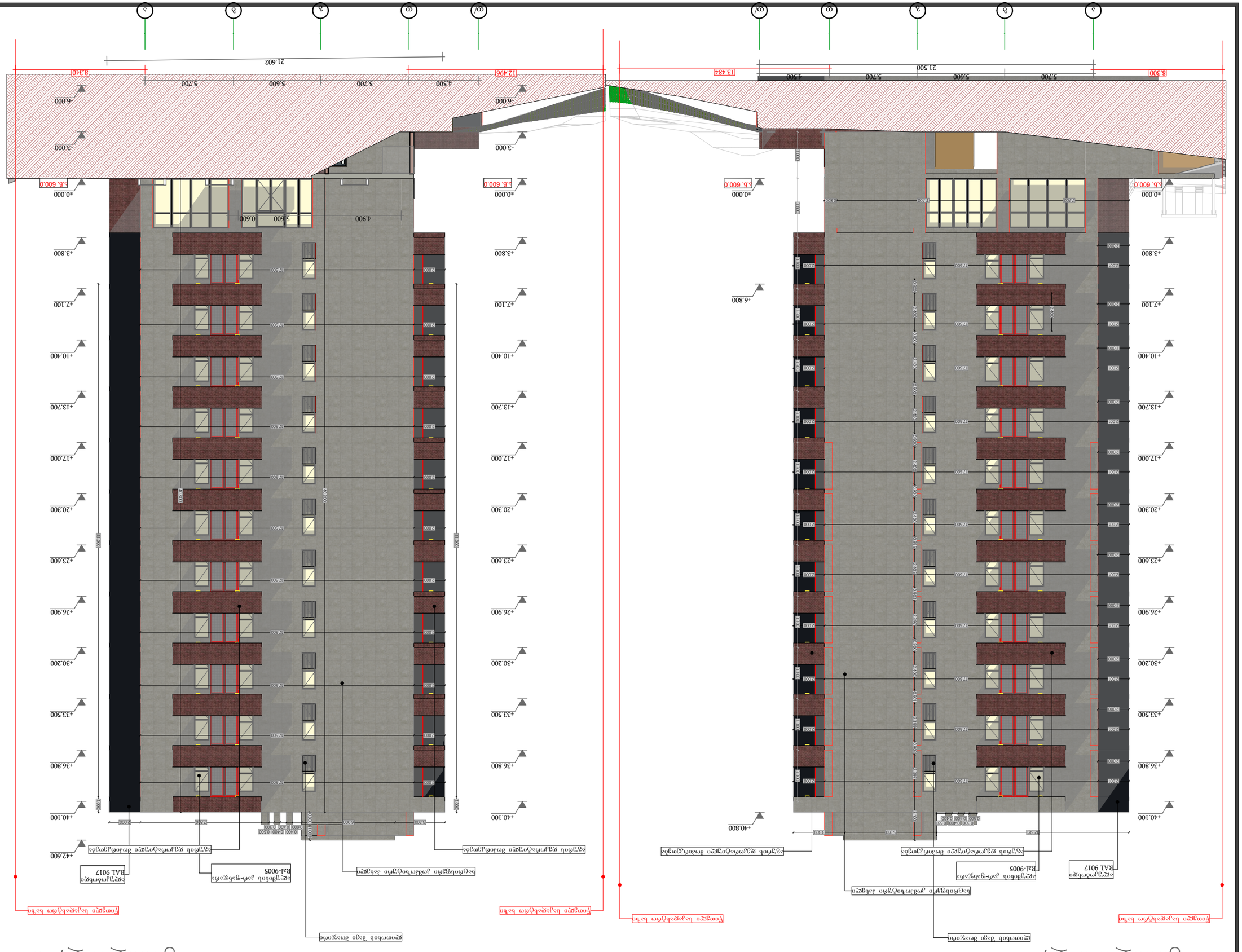

DESIGNER IDENTIFICATION BLOCK
დიზაინერის დადგენილების ბლოკი

PROJECT ADDRESS
პროექტის მისამართი
ქ.თბილისი ზაჰესის N13 ის
მიმდებარედ

ა/ბ 01.10.06.001.294

STAGE
სამშენებლო ეტაპი

TITLE
ნახაზის სახელწოდება

ფასადი

DRAWN BY
შემსრულებელი

SCALE
მასშტაბი 1:100

PAPER SIZE
ფორმატი A3

SHEET NO
ფურცლის N

PROJECT NAME
პროექტის დასახელება

ქ.თბილისი ზაჰესის N13 ის მიმდებარედ
მრავალსართულიანი საცხოვრებელი კორპუსის
მშენებლობა

CLIENT
დამკვეთი

შპს "ავან ლიმიტედ"

PROJECT ADDRESS
პროექტის მისამართი

ქ.თბილისი ზაჰესის N13 ის
მიმდებარედ

ფასადი 10-1/



დამგეგმარებელი
DESIGNER IDENTIFICATION BLOCK

პროექტის დასახელება
PROJECT NAME

მრავალბინიანი საცხოვრებელი სახლი

დამკვეთი
CLIENT

შპს "აპკო დიღომი"

პროექტის მისამართი
PROJECT ADDRESS

ქ.თბილისი პეტრე იბერის შესახვევი N13 ის მიმდებარედ

ს/კ 01.10.06.001.294

ეტაპი
STAGE

არქიტექტურული პროექტი

ნახაზის სათაური
TITLE

შენიშვნა:

ფორმატი	მასშტაბი	ფურცლის N
PAPER SIZE	SCALE	SHEET NO
A3	1:100	

არქიტექტორი
ივანე ჯიჯიეიშვილი

არქიტექტორი

კონსტრუქტორი

თანამშრომელი

კარ -ფანჯრის ექსპლიკაცია

დასახელება	3-2	3-3	3-4	3-5	3-6	ფ-01	კ-05
რაოდენობა	263	22 ც.	22 ც.	22 ც.	4 ც.	66 ც.	2
განზომილება	240×270	220×270	100×240	100×240	193×270	100×240	100×220
2D ალნიშვნა	240 X 270 კ-2	220 X 270 3-3	100 X 240 3-4	100 X 270 3-5	193 X 270 3-6	90 X 240 ფ-01	
3D ალნიშვნა	220, 270	220, 270	100, 240	100, 270	193, 270	90, 240	

დასახელება

ვიტრაჟი-1

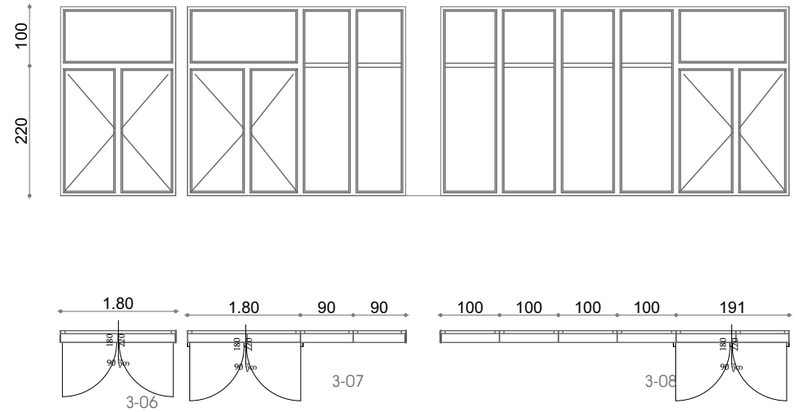

3-06 3-07 3-08

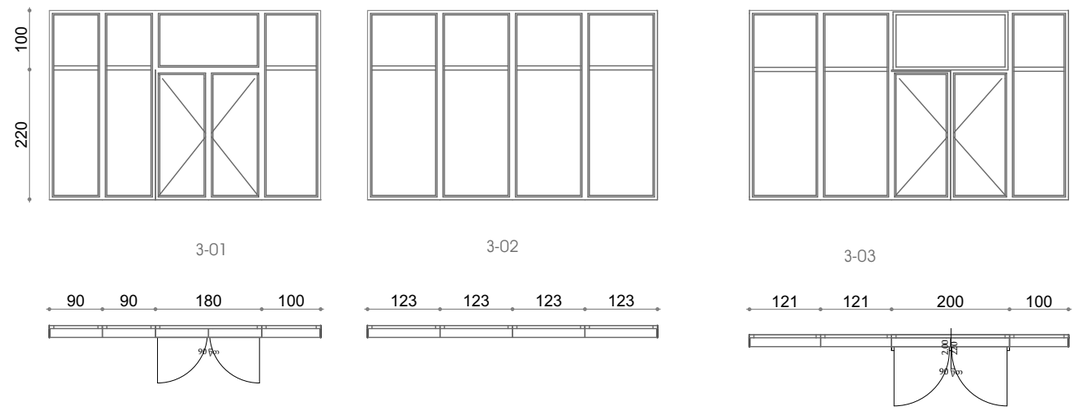

3-01 3-02 3-03

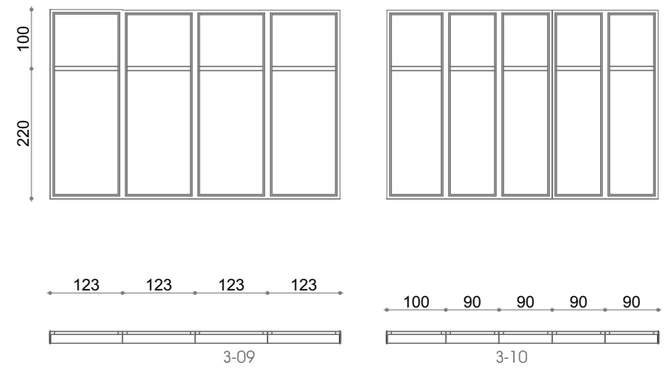

3-09 3-10

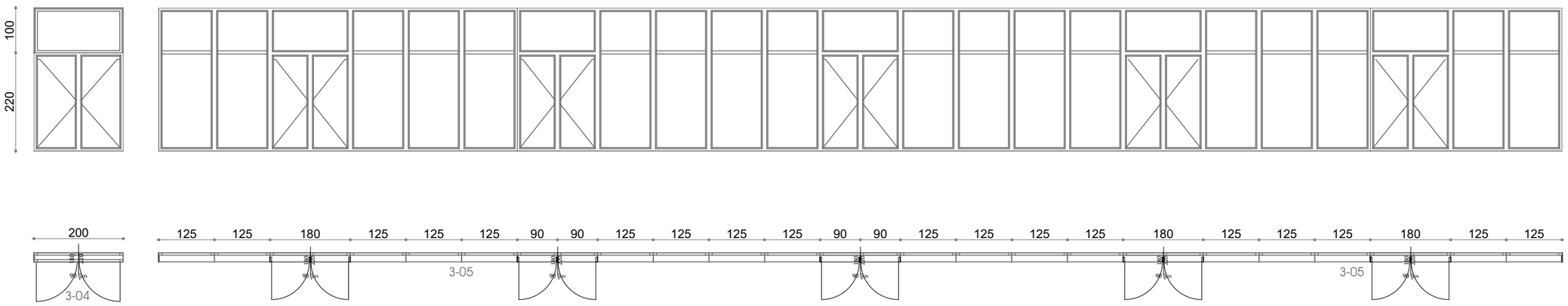

3-04 3-05 3-05