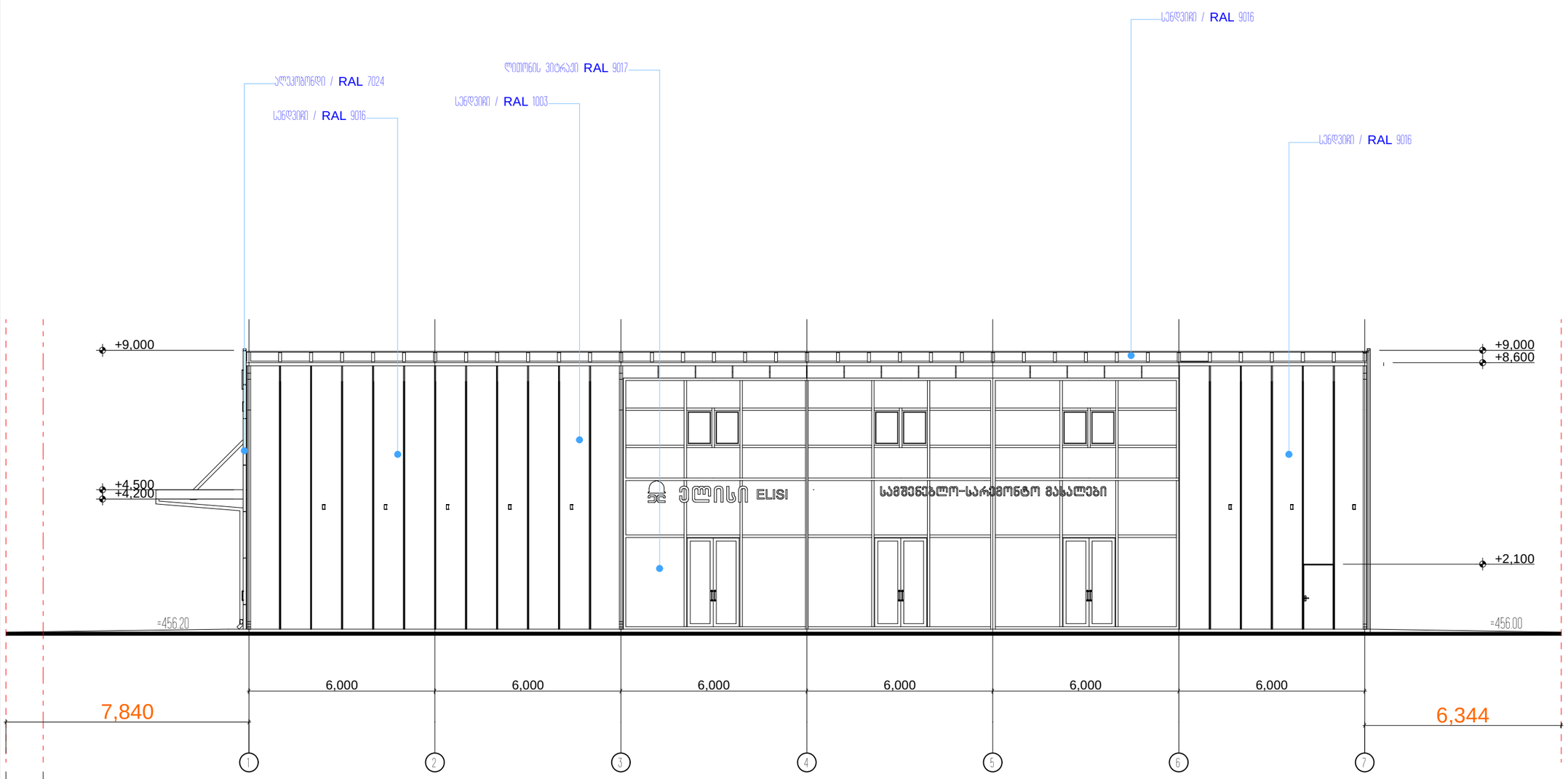

ექსპერტიზის:

-

ტექნიკურ-ეკონომიკური მაჩვენებლები

მიწის ნაკვეთის საზღვარი

პროექტის სახელწოდება

ქალაქი ოზილისი, დიდი დიღომი

სავაჭრო ობიექტის

არქიტექტურული პროექტი

ქალაქი ოზილისი, ზურაბაშვილის კუთხე №2
599996789 577996789
kobasurmava@gmail.com

ოსტატობა	გვარი	ხელმოწერა	თარიღი
დირექტორი			26.06.2026
პრ. ავტორი	კ. სურმავა		
მასშტაბი	1:100	ფასადი 1-8 ღერძებში	
თარიღი			
სტადია		ფურცლები	ფურცელი
პროექტი		24	1-9

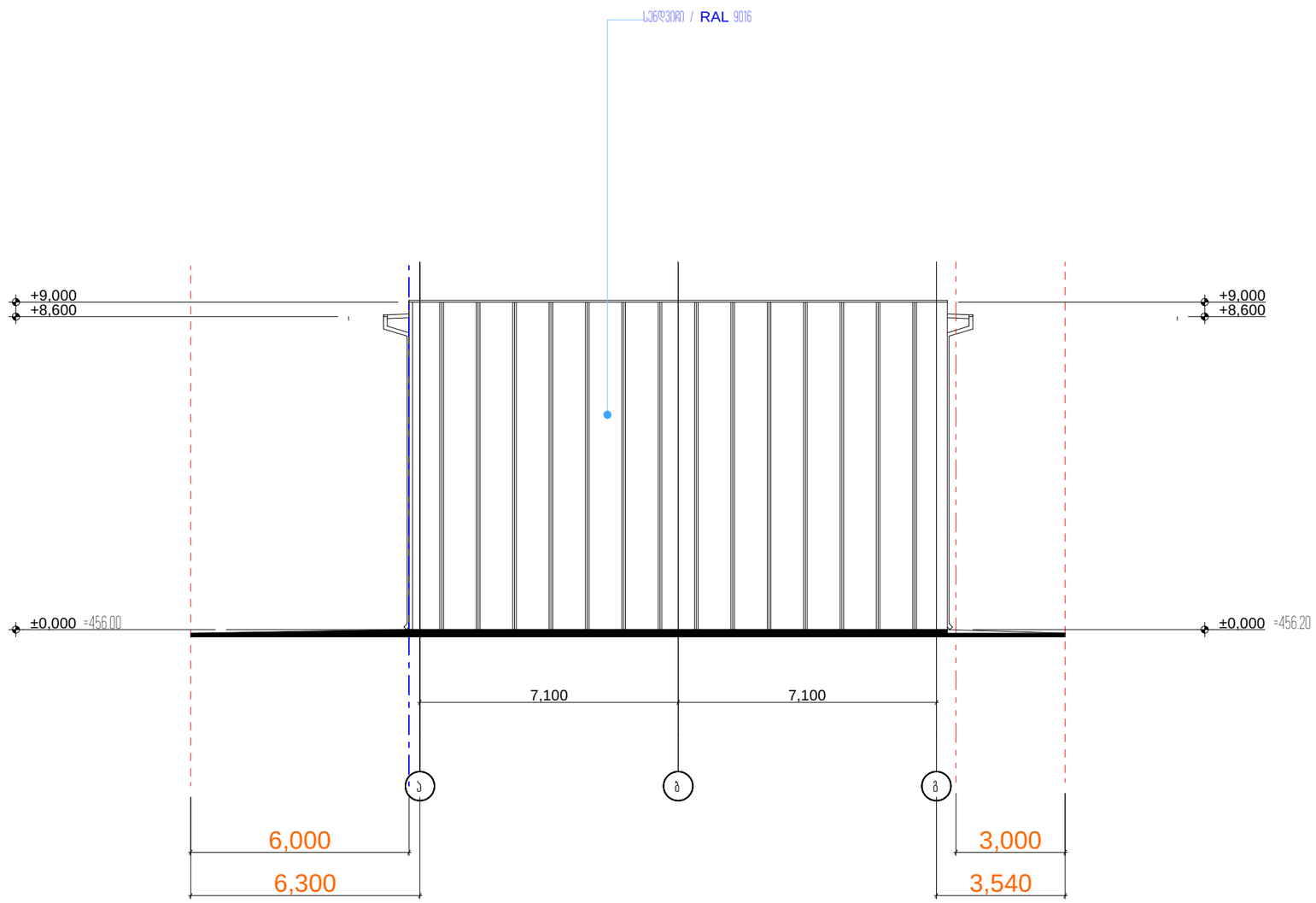

ექსპერტიზის:

-

ტექნიკურ-ეკონომიკური მაჩვენებლები

პირობითი ნიშნები

მიწის ნაკვეთის საზღვარი

პროექტის სახელწოდება

ქალაქი მცხეთისა, დიდი დიღომი

სავაჭრო ობიექტის

არქიტექტურული პროექტი

შპს "ერგა სპორტ"
ს/კ 405511724

ქალაქი თბილისი, ზურაბიანი, კვ№2
599595789, 577515789
kobasurmava@gmail.com

ორგანიზაცია	გვარი	ხელმოწერა	თარიღი
დირექტორი			26.06.2026
პრ. ავტორი	ა. სურმავა		
მასშტაბი	1:100	ფასადი ა-გ ღერძებში	
თარიღი			
სტადია		ფურცლები	ფურცელი
პროექტი		24	ა-10

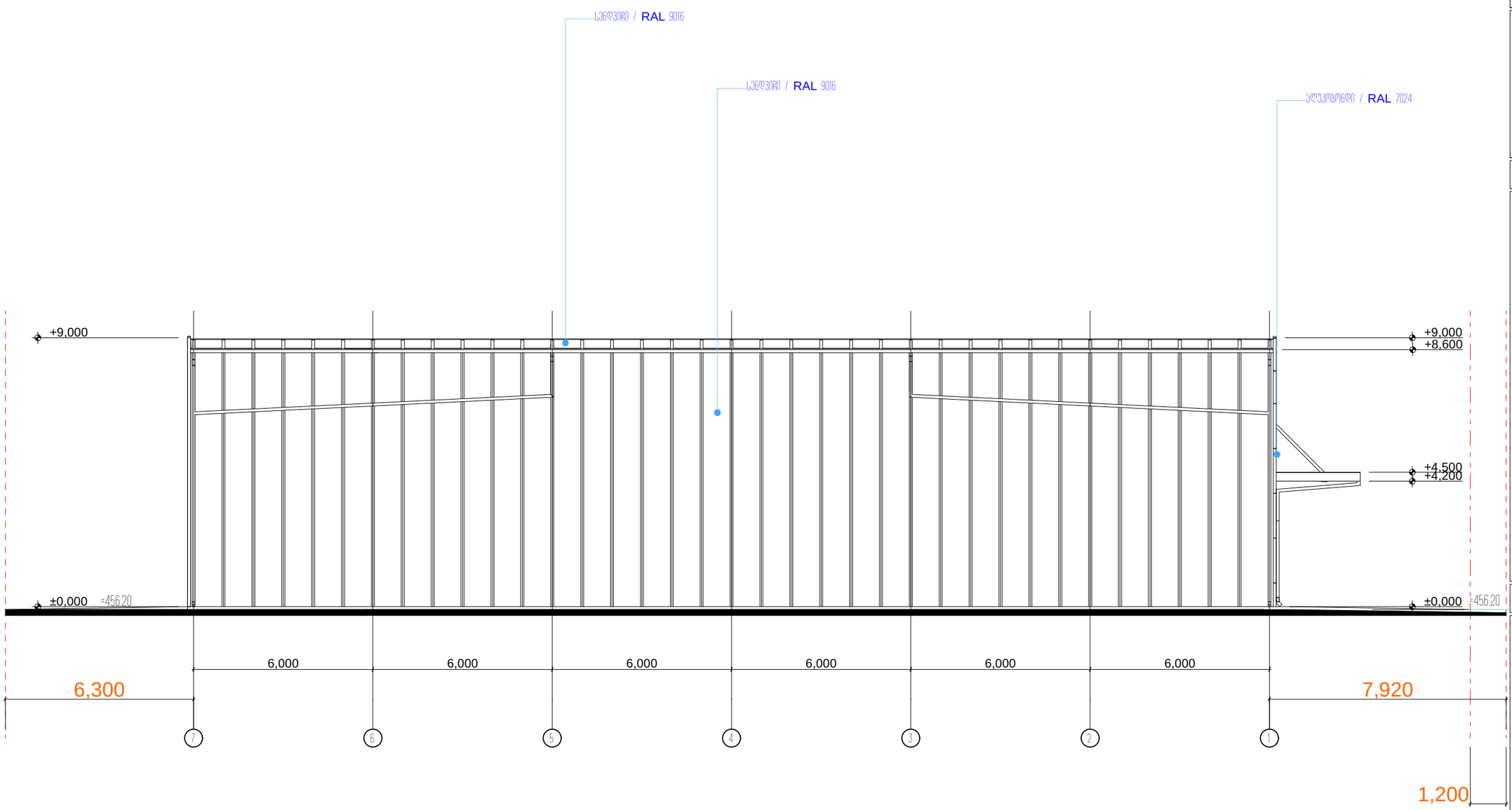

ექსპლიკაცია:

-

ტექნიკურ-ეკონომიკური მაჩვენებლები

ვერტიკალური ნიშნები

მიწის ნაკვეთის საზღვარი

პროექტის სახელწოდება

ქალაქი თბილისი. დიდი დიღომი

სავაჭრო ობიექტის

არქიტექტურული პროექტი

შპს "კობა ბასურმავა"
ს/კ 60000000724

ქალაქი თბილისი ჩოხატაურის ქუჩა №2
555555789, 577555789
kobasurmava@gmail.com

თანამდებობა	გვარი	ხელმოწერა	თარიღი
დირექტორი			26.06.2026
არქიტექტორი	კ. ბასურმავა		
მასშტაბი	1:100	ფასადი 8-1 ღერძებში	
თარიღი			
სტადია		ფურცლები	ფურცელი
პროექტი		24	ა-11

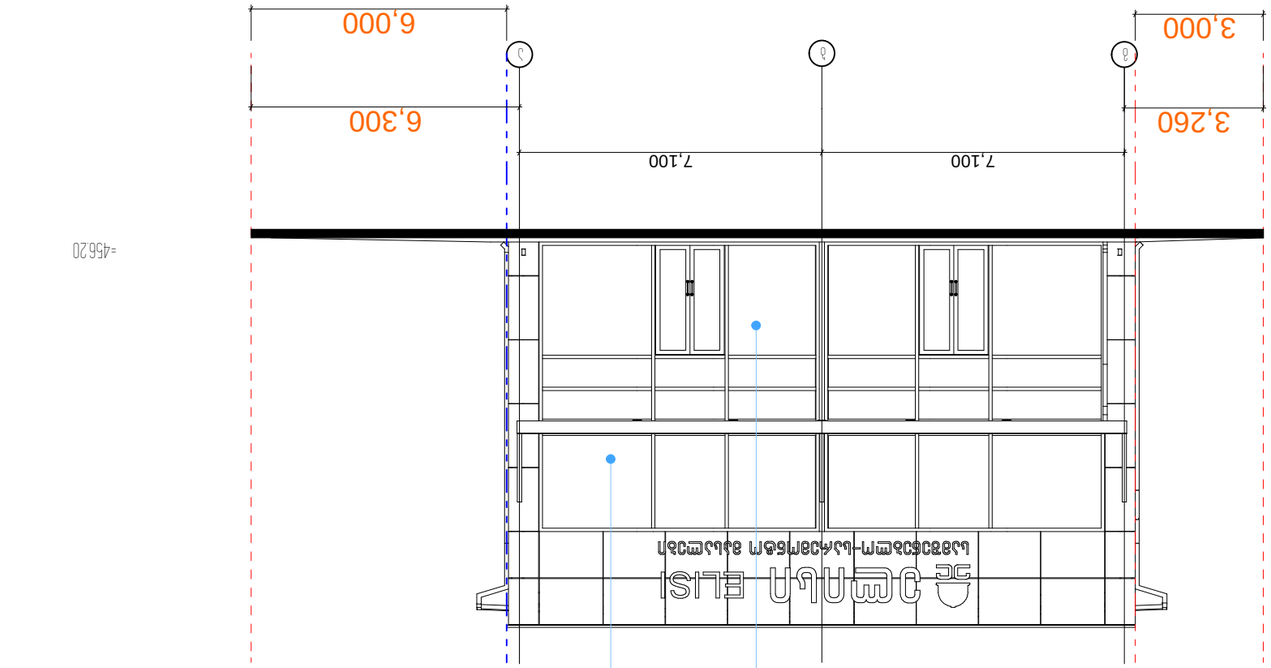

Разработал	Шамсутдинова		
Проверил	Шамсутдинова		
Н.контроль	Шамсутдинова		
ГИП	Шамсутдинова		
		Стадия	Лист	Листов
		Р	24	1-12

Изм. Кол.уч. Лист № док. Подп. Дата

Шамсутдинова Ш.Ш.

kobasumava@gmail.com

Ул. Шоссейная, дом 24

Тел. 89898989898

Дата 26.08.2026

Общий вид

Масштаб 1:100

Формат А3

Копировал

Инв.№ подл.

Подп. и дата

Взам.инв.№

Инв.№ дубл.

Подп. и дата

Инв.№ подл.

Копировал

Формат А3

Общий вид

Масштаб 1:100

Лист 24

Листов 1-12

Разработал Шамсутдинова

Проверил Шамсутдинова

Н.контроль Шамсутдинова

ГИП Шамсутдинова

Стадия Р

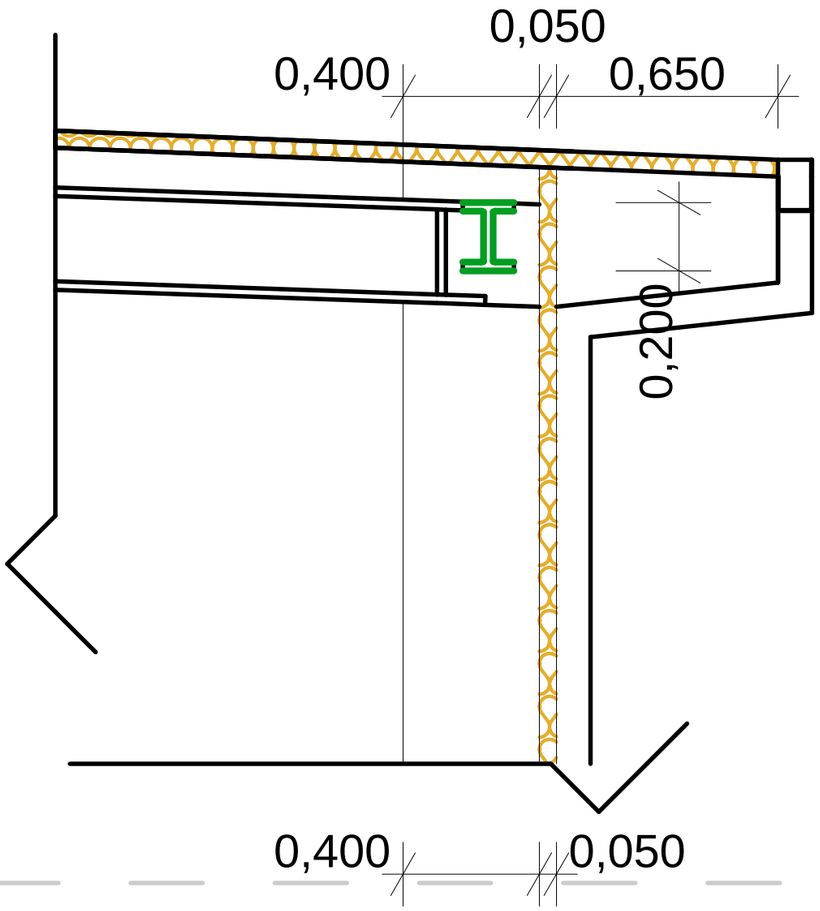

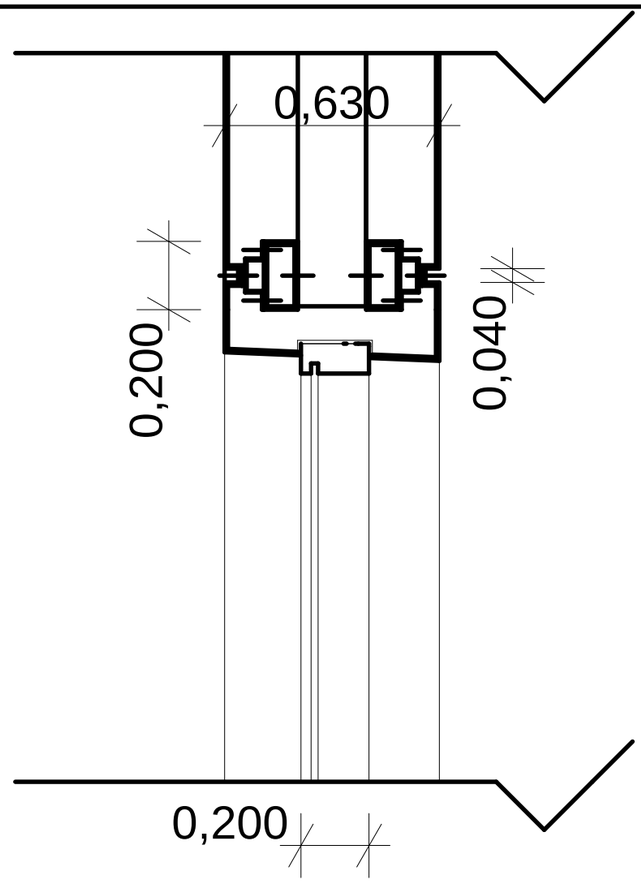

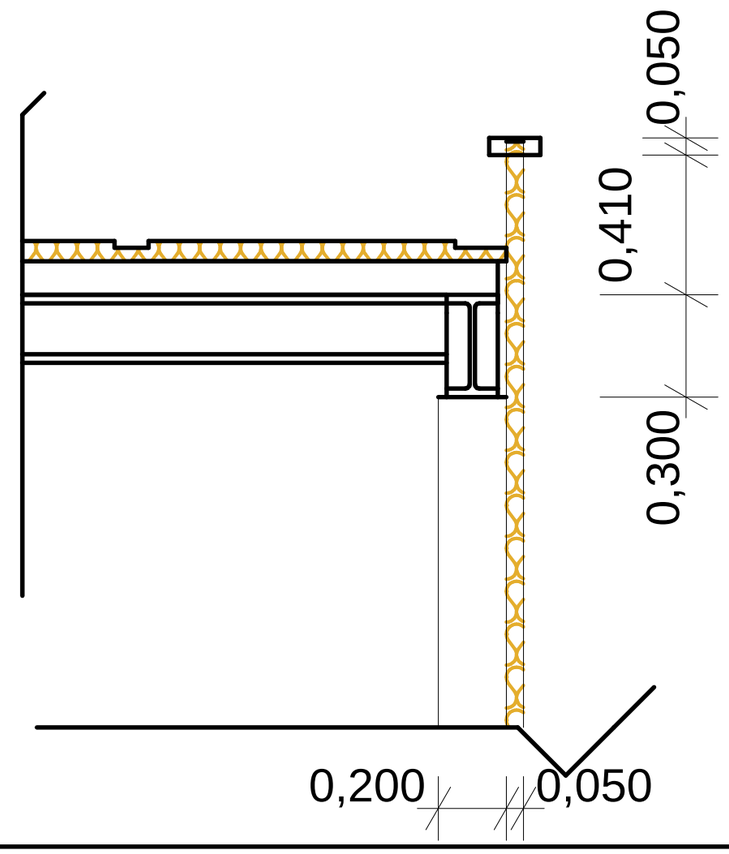

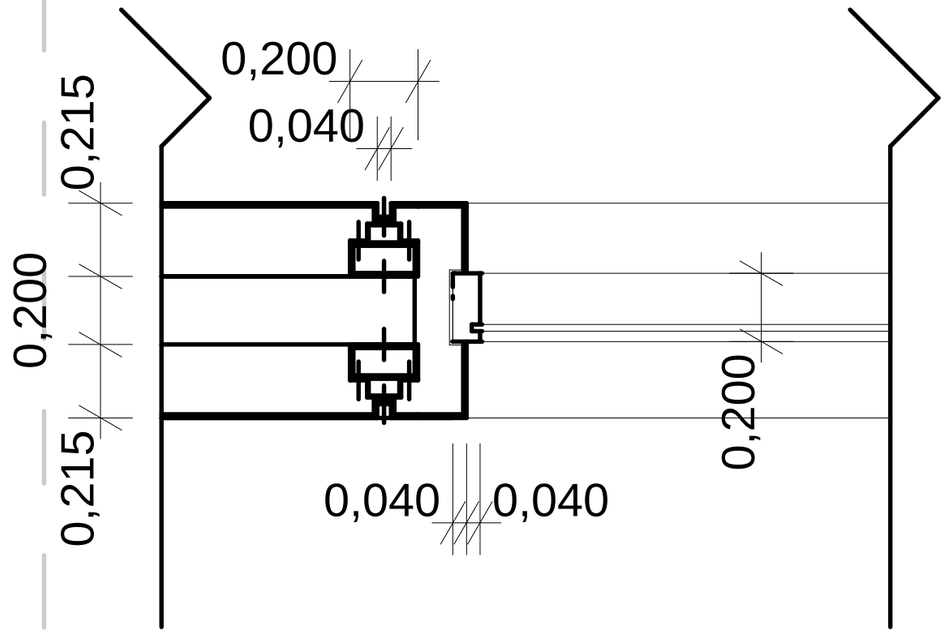

ექსპლიკაცია:

ტექნიკურ-ეკონომიკური მაჩვენებლები

პირობითი ნიშნები

პროექტის სახელწოდება

ქალაქი ოზილისი, მაღალაშვილის ქ. №4

ინდივიდუალური ერთბინიანი საცხოვრებელი სახლის

არქიტექტურული პროექტი

ქალაქი ოზილისი, მაღალაშვილის ქ. №2
599996789, 577996789
kobasurmava@gmail.com

ოსნაძეშობა	გვარი	ხელმოწერა	თარიღი
დირექტორი			26.06.2026
არ. ავტორი	ა. სურმავა		
მასშტაბი	1:100	დეტალები, კვანძები	
თარიღი			
ს ტ ა დ ი ა		ფურცლები	ფურცელი
პ რ ო ე ქ ტ ი		24	ა-19

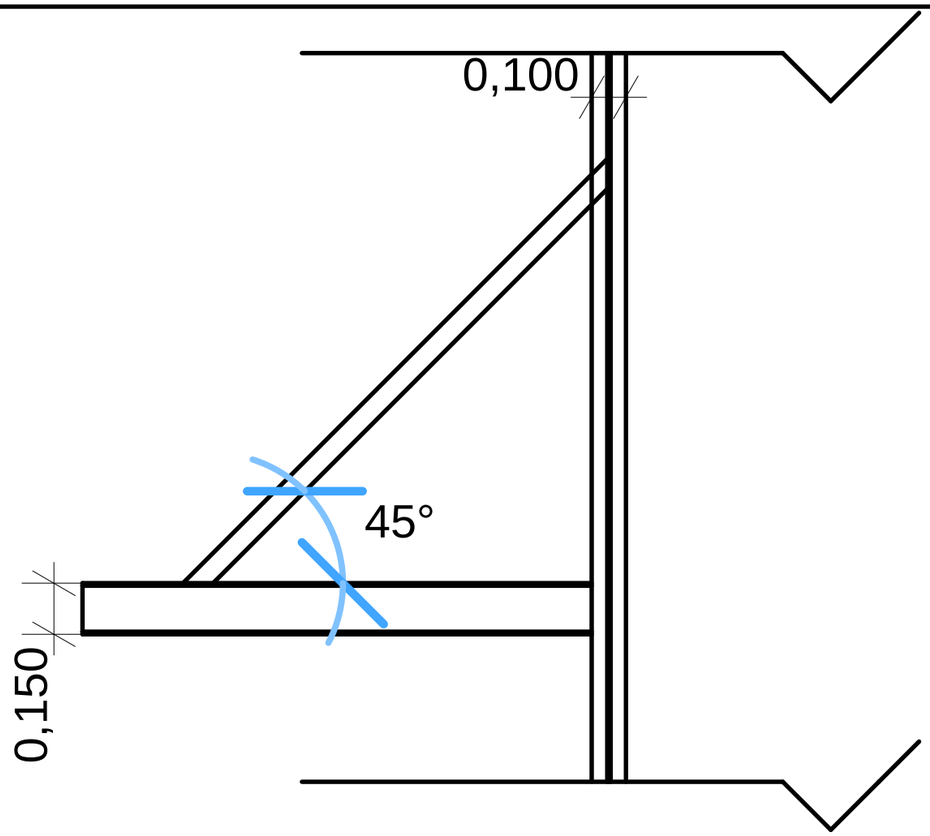

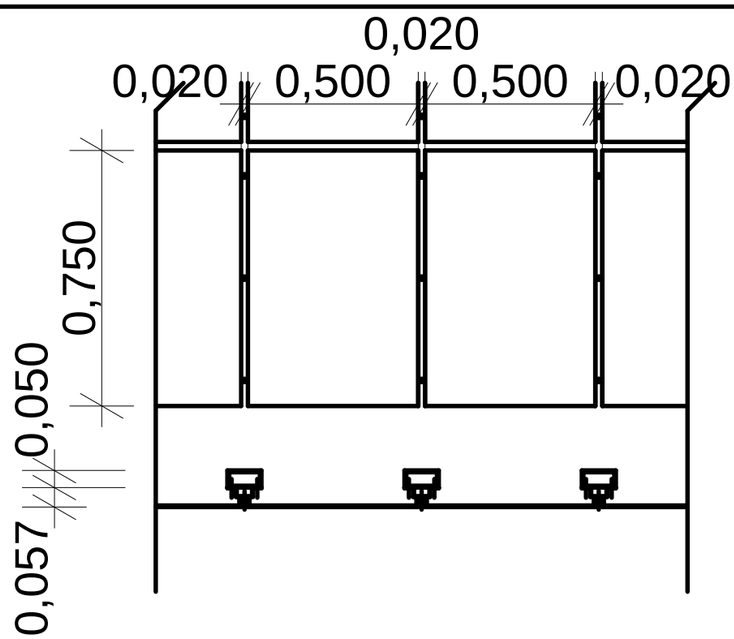

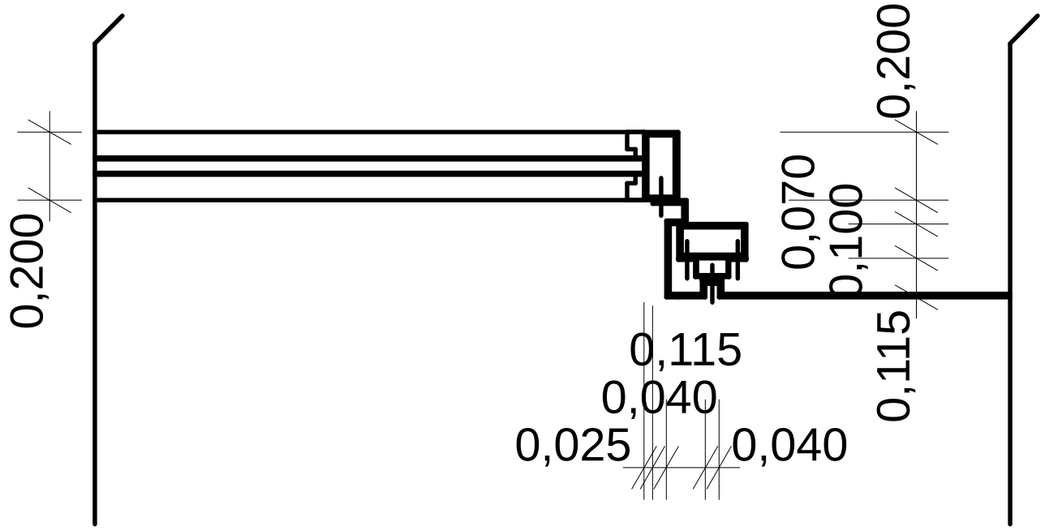

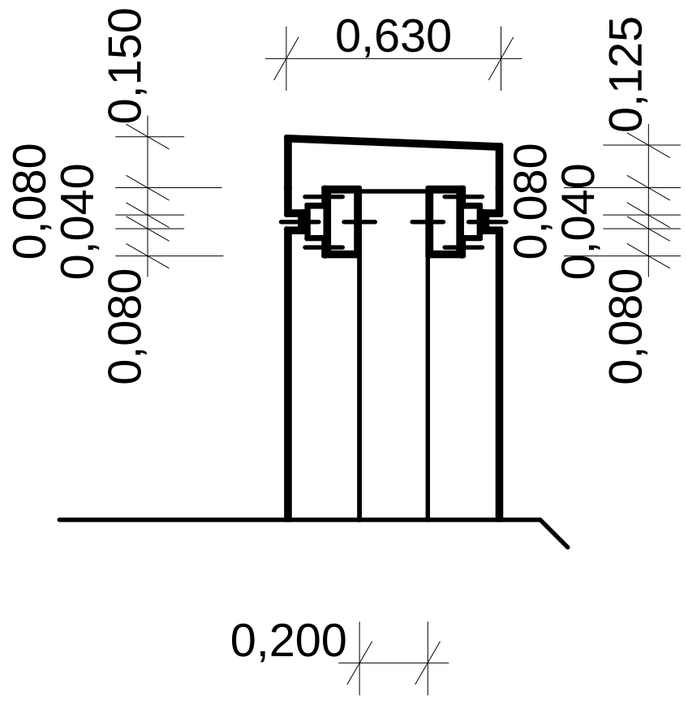

ექსპერტიზა:

ტექნიკურ-ეკონომიკური მაჩვენებლები

პირობითი ნიშნები

პროექტის სახელწოდება

ქალაქი ობილისი მაღალაშვილის ქ. №4
ინდივიდუალური ერობინიანი საცხოვრებელი სახლის
არქიტექტურული პროექტი

ქალაქი ობილისი მაღალაშვილის ქ№2
599996789 577997789
kobasurmava@gmail.com

თანამდებობა	გვარი	ხელმოწერა	თარიღი
დირექტორი			26.06.2026
პრ. პროექტორი	ბ. სურმავა		
მასშტაბი	1:100	დეტალები. კვანძები	
თარიღი			
სტადია		ფურცლების	ფურცლის
პროექტი		24	ა-19

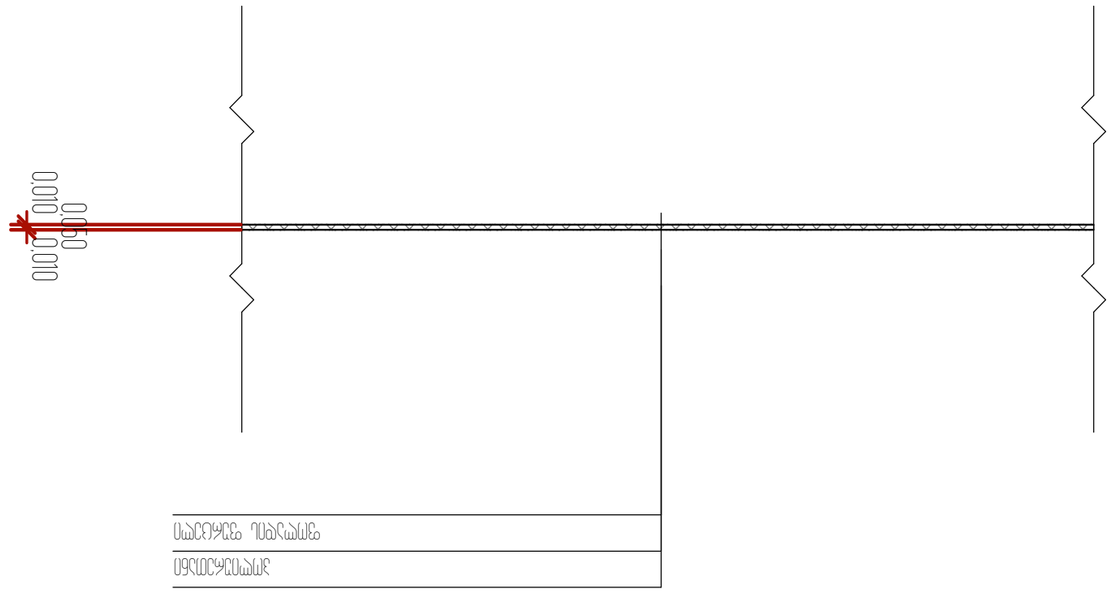

Схема 2

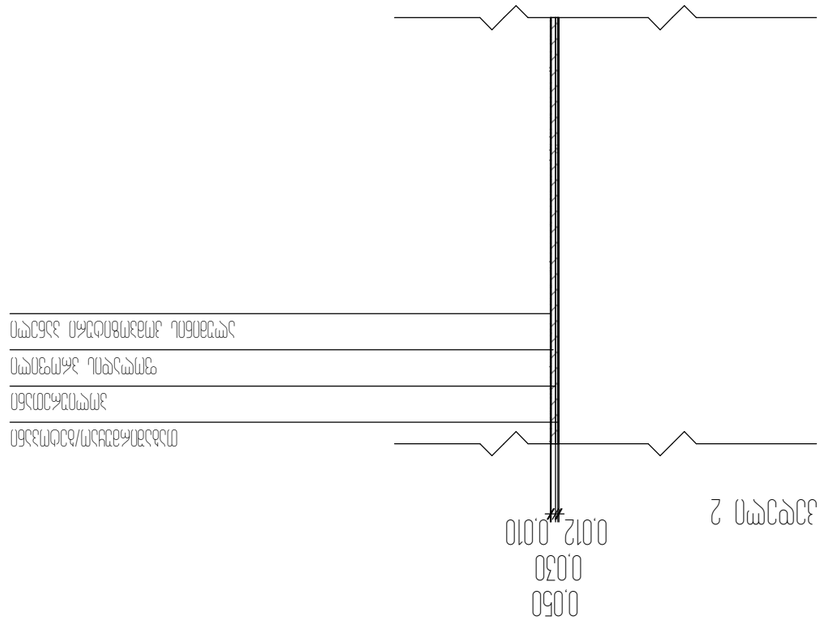

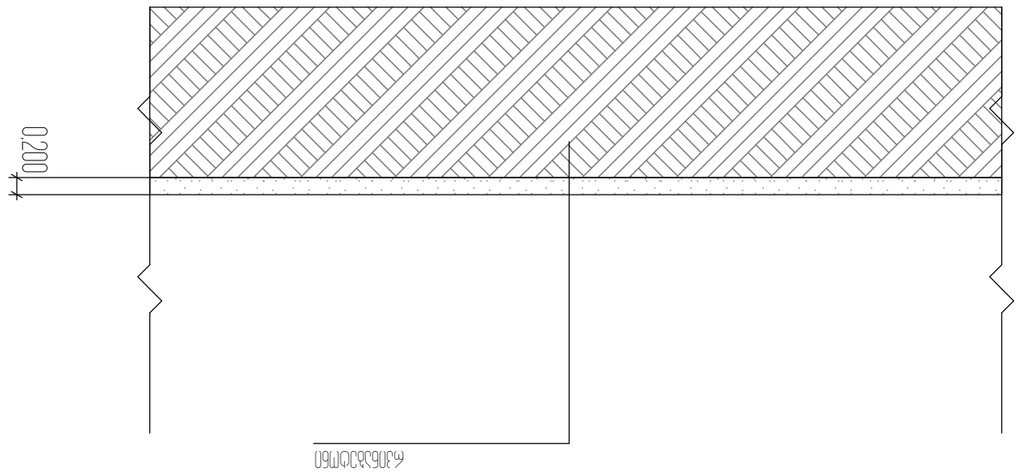

Схема

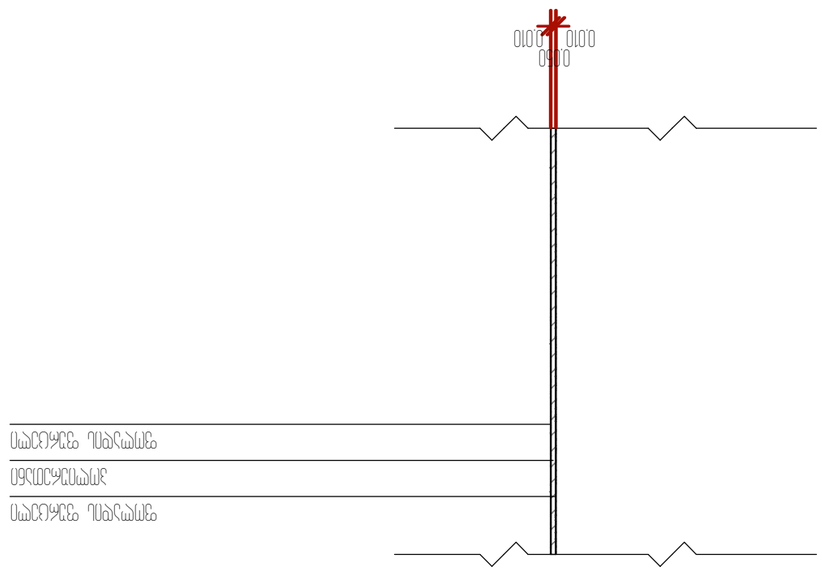

Схема 1

Разработал Инженер

Проверил Инженер

Н.контроль Инженер

Гип Инженер

Согласовано

Инв.№подл. | Подпись и дата | Взам.инв.№

Изм. | Кол.уч. | Лист | №док. | Подпись | Дата

Рабочая документация

Стадия	Лист	Листов
Р	24	

Технологическая карта на устройство основания из щебня

ООО "Дорстройсервис"

Ген.директор Инженер

kotbasumava@gmail.com

+7 (999) 99-99-99

Согласовано при разработке ПОС №2

Разработано при разработке ПОС №2

Технологическая карта на устройство основания из щебня

Разработано при разработке ПОС №2

Согласовано при разработке ПОС №2

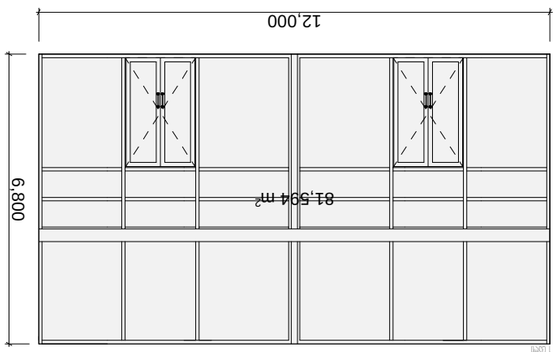

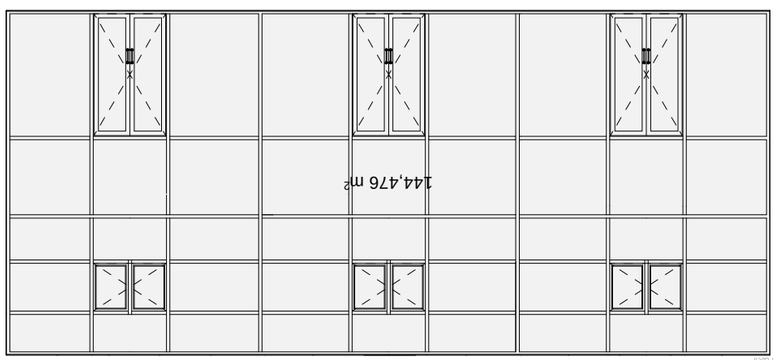

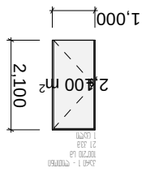

№	Наименование	Высота	Количество / общая площадь
1	Условные перегородки из гипсокартонных листов	Толщина 1 см / общая 1 см	860
2	Условные перегородки (гипсокартонные листы)	Толщина 2 см / общая 2 см	1720
3	Условные перегородки из гипсокартонных листов	Толщина 2 см / общая 2 см	680
4	Дверь-стеклопакет	Толщина 50 см / общая 50 см	2240
5	Дверные проемы перегородок	Толщина 50 см	4750
6	Условные перегородки из пенопласта	Толщина 50 см	8730
7	Проем арочный	Сплошная арка	3820
8	Условные перегородки из кирпича	Толщина 120 см	120
9	Проем	Толщина 50 см	360
10	Оконный блок из алюминиевого профиля	Толщина 50 см / высота 1,2 м	520
11	Подоконник	Гранитная фактура. Толщина 2 см	480
12	Декоративная	Толщина	180

Экспликация условных перегородок

Наименование	Высота	Количество	Общая площадь
Условные перегородки	3 м	3 шт	26,06 м²
Дверь-стеклопакет	1:100		
Дверные проемы			
Условные перегородки	3 м	24	3-19

Экспертное заключение выполнено в соответствии с требованиями СП 42.13330.2011
Адрес: г. Москва, ул. Ивана Франко, д. 40, корп. 1, стр. 1, оф. 1
Тел. 8(499)599-82-74
kobelsumrava@gmail.com

Экспертное заключение на соответствие требованиям СП 42.13330.2011

Объект: Многоквартирный жилой дом по адресу: г. Москва, ул. Ивана Франко, д. 40, корп. 1, стр. 1

Заказчик: [illegible]

Исполнитель: [illegible]

Дата: [illegible]

Подпись: [illegible]