ჭრილი 1-1

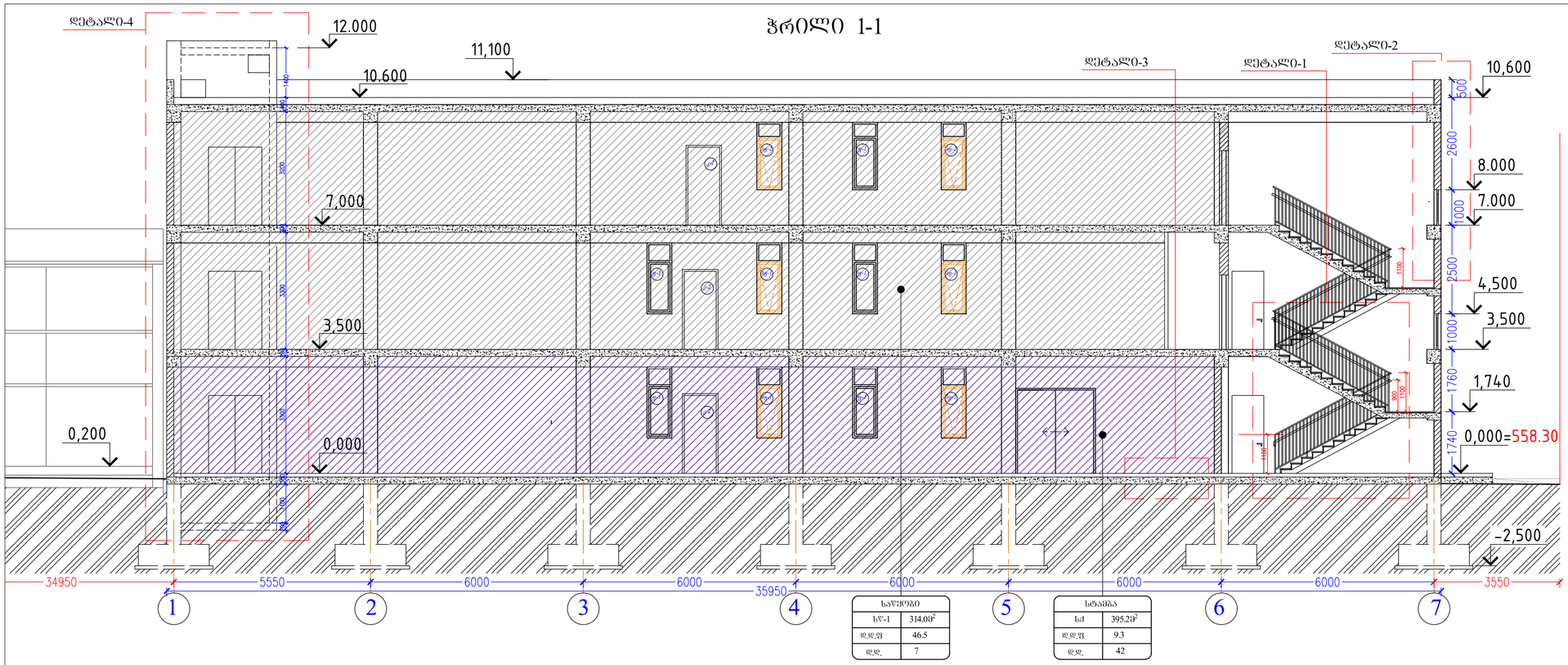

საყრდენი	
სვ-1	314.08მ²
დდ.ც	46.5
დდ.	7

სტამბა	
სძ	395.2მ²
დდ.ც	9.3
დდ.	42

დეტალი -1

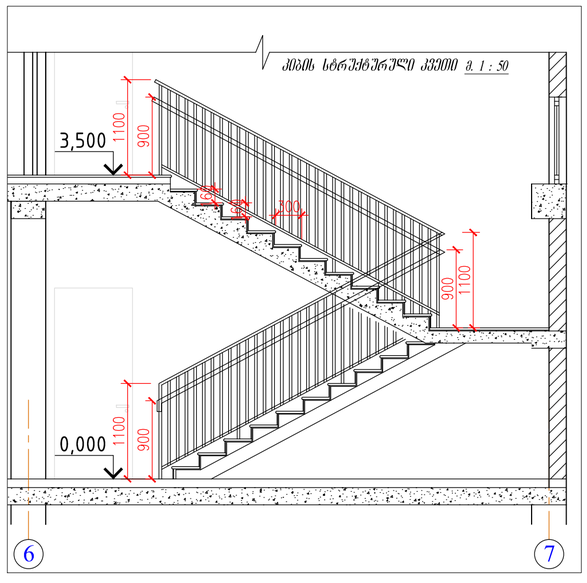

დეტალი - 2

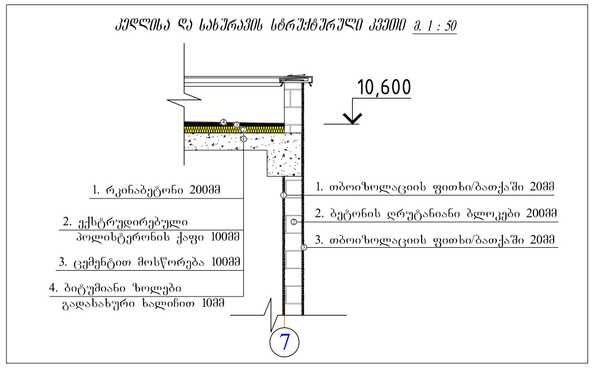

დეტალი - 3

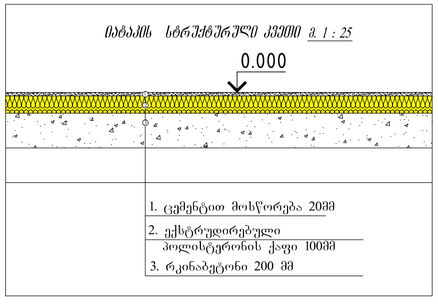

დეტალი - 4

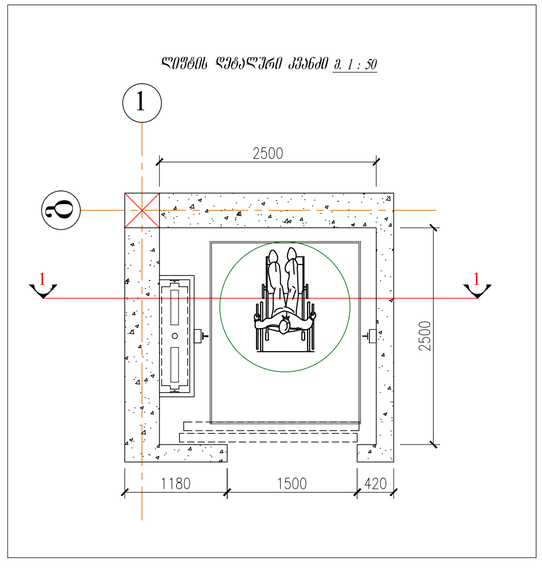

დეტალი - 4

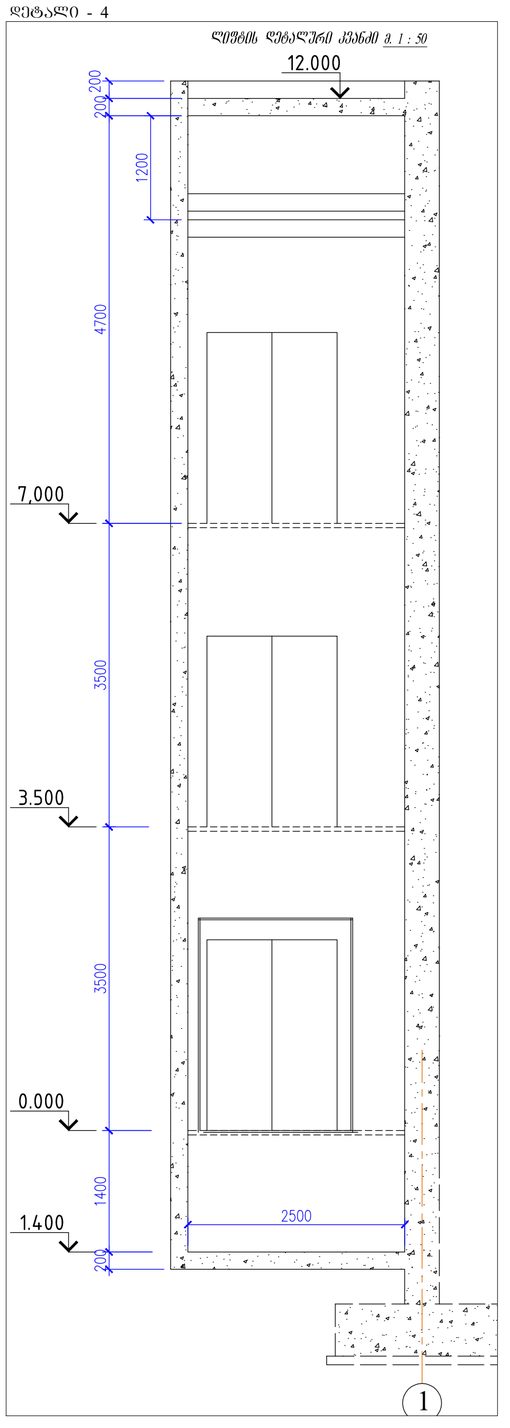

ფორმატი	ექსპლიკაცია	პირობითი ნიშნები	შენიშვნები	ი.მ. კონსტანტინე ტურავა	დამკვეთი: შპს "ვესტა"
A-2		ნაკვეთის საზღვარი არქიტექტურული ნიშნული ჭრილის ხაზი ღერძის ხაზი ნიშნულის აღმნიშველი გრუნტის ნიშნულის აღმნიშველი		არქიტექტორი ქ. ტურავა	ქ.ბათუმი, ლ.დევდარიანის III შესახვევი.№29. შპს "ვესტა"-ს საკუთრებაში არსებულ მიწის ნაკვეთზე საწარმოო და სახაწყობო შენობების პროექტი (შენობა№1) ჭრილი 1-1, დეტალები

მასშტაბი	თარიღი	დაკვეთა	ფურცელი	ფურცლ.
1 : 100			არ-	

ჭრილი 2-2

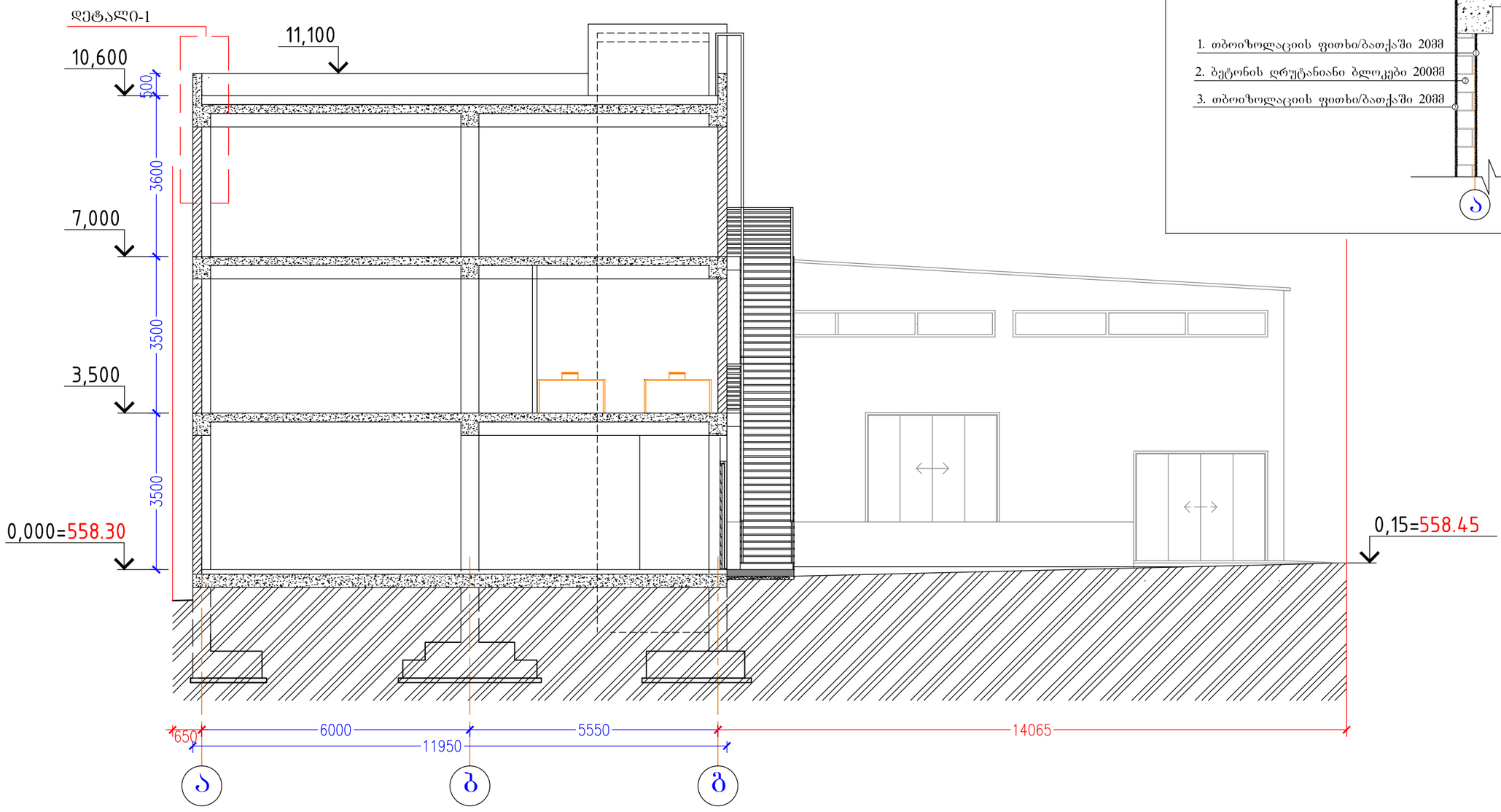

დეტალი -1

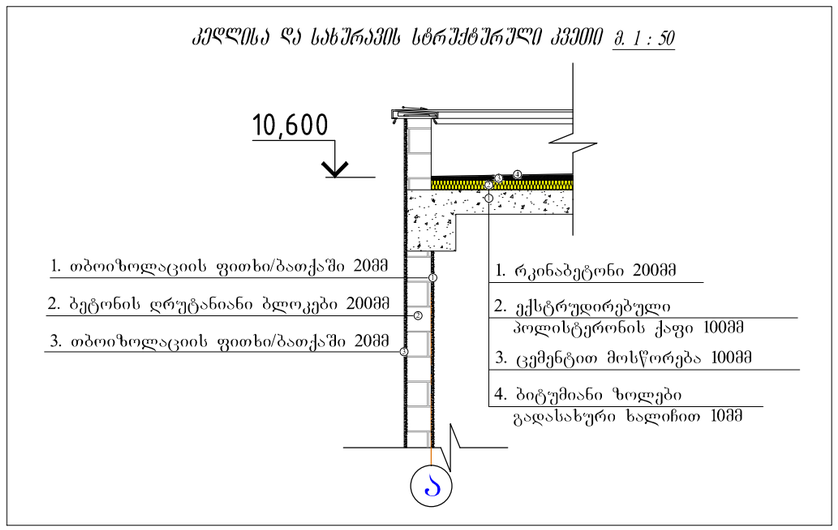

ფორმატი	ექსპლიკაცია	პირობითი ნიშნები	ი.მ. კონსტანტინე ტურავა			დამკვეთი: შპს "ვესტა"				
A-3		ნაკვეთის საზღვარი არქიტექტურული ნიშნული ჭრილის ხაზი ღერძის ხაზი ნიშნულის აღმნიშვნელი გრუნტის ნიშნულის აღმნიშვნელი				ქ.თბილისი, ლ.დევდარიანის III შესახვევი,№29. შპს "ვესტა"-ს საკუთრებაში არსებულ მიწის ნაკვეთზე საწარმოო და სასაწყობო შენობების პროექტი (შენობა№1)				
			არქიტექტორი	კ. ტურავა		ჭრილი 2-2				
						მასშტაბი	თარიღი	დაკვეთა	ფურცელი	ფურც.რაოდ.
						1 : 100			არ-	

ჭრილი 1-1

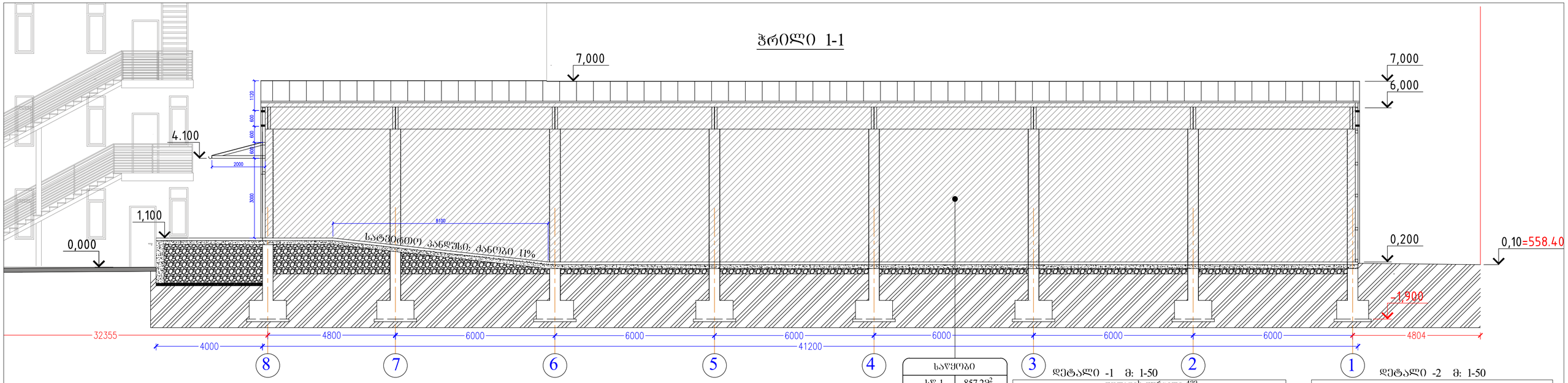

საწყობი	
სწ-1	857.2მ^2
დ.დ.ფ	46.5
დ.დ.	18

ჭრილი 2-2

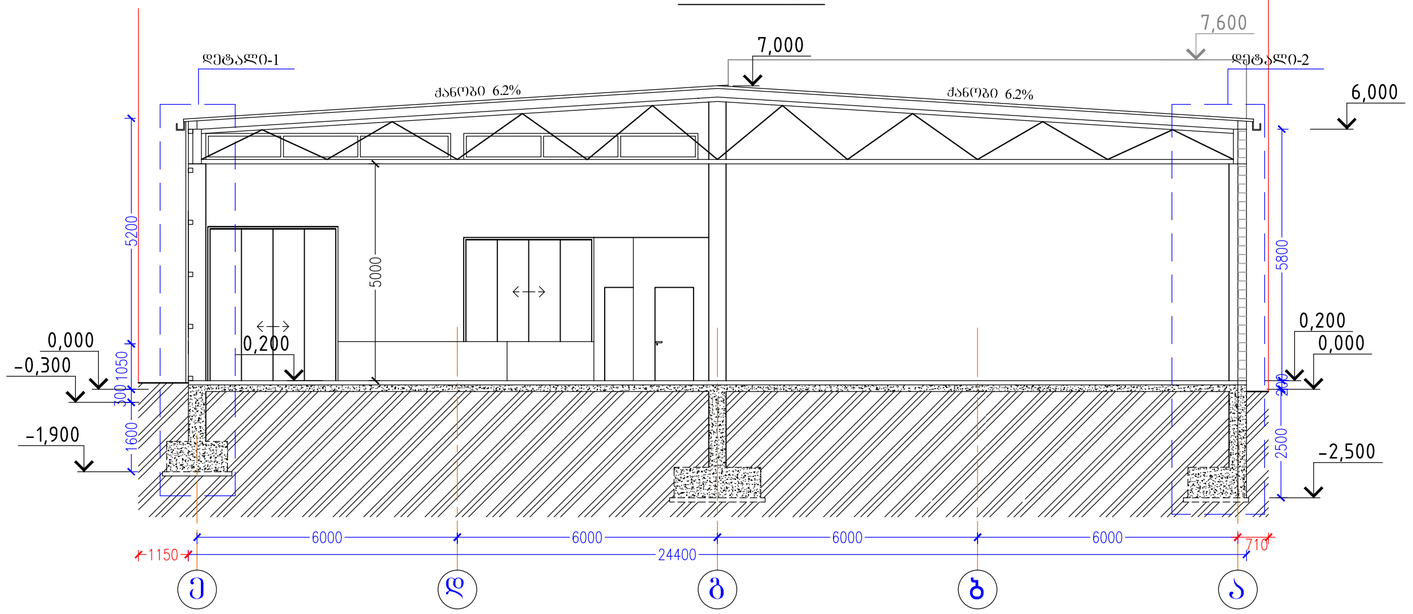

დეტალი -1 მ: 1-50

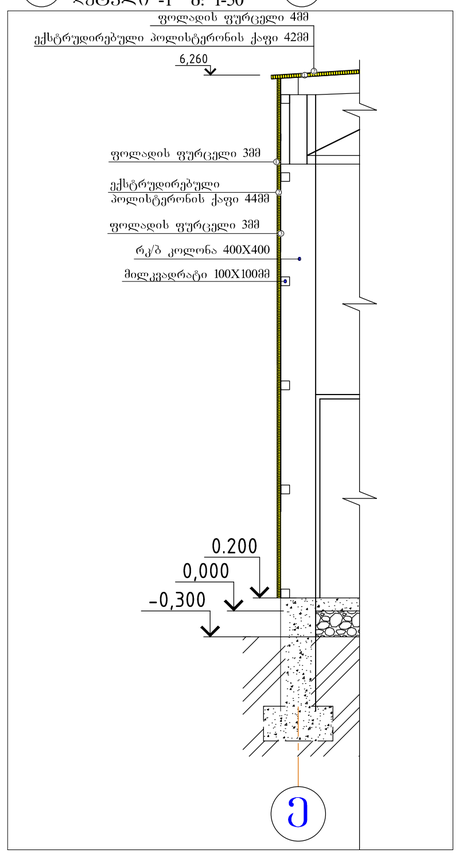

დეტალი -2 მ: 1-50

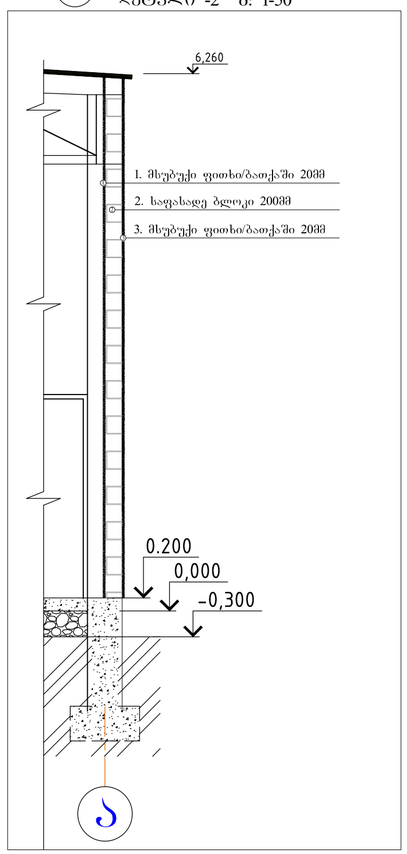

ფორმატი	ექსპლიკაცია	პირობითი ნიშნები	ი.მ. კონსტანტინე ტურავა	დამკვეთი: შპს "ვესტა"
A-2	საწყობი – 857.2კვ.მ.	ნაკვეთის საზღვარი არქიტექტურული ნიშნული ჭრილის ხაზი ღერძის ხაზი ნიშნულის აღმნიშვნელი გრუნტის ნიშნულის აღმნიშვნელი		ქ.თბილისი, ლ.დევდარიანის III შესახვევი,№29. შპს "ვესტა"-ს საკუთრებაში არსებულ მიწის ნაკვეთზე საწარმოო და სასაწყობო შენობების პროექტი (შენობა№2)
			არქიტექტორი: კ. ტურავა	ჭრილი 1-1, ჭრილი 2-2, დეტალი-1, დეტალი-2
			მასშტაბი: 1 : 100	თარიღი:	დაკვეთა:	ფურცელი: არ-	ფურც.რაოდ.:

ჭრილი 1-1

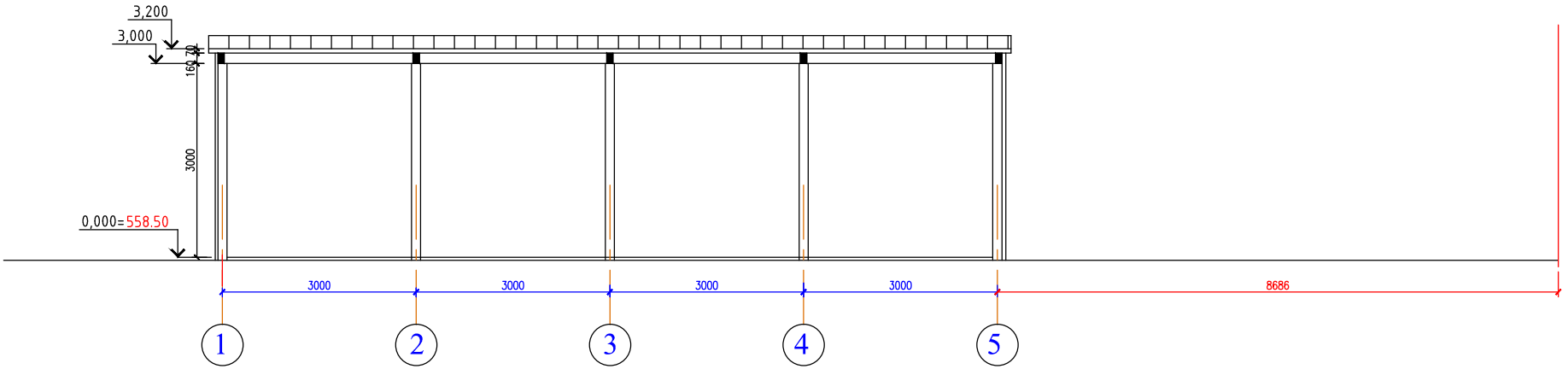

ჭრილი 2-2

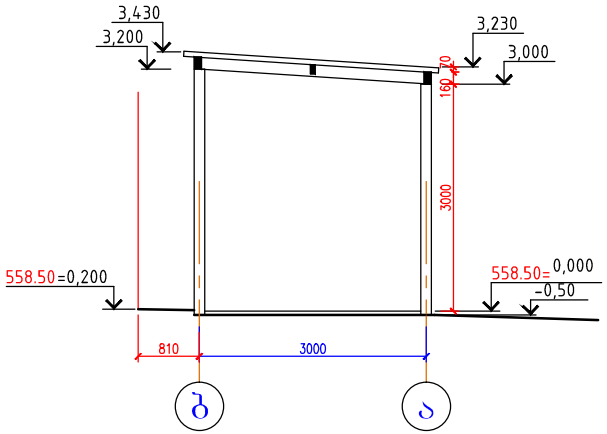

ფორმატი	ექსპლიკაცია	პირობითი ნიშნები	ი.მ. კონსტანტინე ჭურავა	დამკვეთი: შპს "ვესტა"
A-4		ნაკვეთის საზღვარი არქიტექტურული ნიშნული ჭრილის ხაზი ღერძის ხაზი ნიშნულის აღმნიშვნელი გრუნტის ნიშნულის აღმნიშვნელი		ქ.თბილისი, ლ.დეკდარიანის III შესახვევი№29. შპს "ვესტა"-ს საკუთრებაში არსებულ მიწის ნაკვეთზე საწარმოო და სასაწყობო შენობების პროექტი შენობა№3
			არქიტექტორი კ. ჭურავა	ჭრილი 1-1, ჭრილი2-2
				მასშტაბი: 1 : 100; თარიღი; დაკვეთა; ფურცელი: არ-; ფურც.რაოდ.