შენობა-ნაგებობის უსაფრთხოების წესებთან შესაბამისობის ანალიზი

გამოყენებული წესები – **„შენობა-ნაგებობის უსაფრთხოების წესები“**

ჩამოთვალეთ შენობის დაკავებულებები და აღწერეთ თითოეული გამოყენება
1. სასაწყობე ჯგუფი სწ-2 (ავტოსადგომი,) 4 სართული (-5.80;-2.85; 0,10;+3.05 ნიშნულებზე)
2. საქმიანი ჯგუფი სქ (მართვის ცენტრი) (0,10 ნიშნული)
3. დამხმარე ჯგუფი დს (რეზერვუარი, სატუმბოს ოთახი,) (-2,85 ნიშნული)
4. საცხოვრებელი ჯგუფი სც-2 (საცხოვრებელი ბინები) II სართულიდან XIII სართულის ჩათვლით (+6.00 ნიშნულიდან +37,50 ნიშნულის ჩათვლით)
5. დამხმარე ჯგუფი დს (ტექნიკური ოთახი) 1 სართული (0,00 ნიშნულზე)

კონსტრუქციის ტიპი:	
განსაზღვრეთ კონსტრუქციის არსებული შენობისთვის: მაგალითი: II-A, II-B, V-A, V-B	
განსაზღვრეთ კონსტრუქციის ტიპი ახალი შენობისთვის: მაგალითი: II-A, II-B, V-A, V-B	I-A მიწის დონის ზემოთ I-A მიწის დონის ქვემოთ
შერეული კონსტრუქციის შემთხვევაში მიუთითეთ ტიპები, რომელიც გამოყენებული იქნება, განსაზღვრეთ ტიპები და მათი მდებარეობა:	

სიმაღლის შეზღუდვები ცხრილი 503 -ის მიხედვით		
დაკავებულობები	**დასაშვები სართულიანობა**	**შემოთავაზებული სართულიანობა**
1. სასაწყობე ჯგუფი სწ-2	**შეუზღუდავი**	**4 (-II; -I; I; II სართული)**
2. საქმიანი ჯგუფი სქ	**შეუზღუდავი**	**1 (I სართული)**
3. საცხოვრებელი ჯგუფი სც-2	**შეუზღუდავი**	**11 (II სართულიდან XI სართულის ჩათვლით)**
4. დამხმარე ჯგუფი დს	**შეუზღუდავი**	**3 (-I დან I სართულის ჩათვლთ)**
	დასაშვები სიმაღლე	**შემოთავაზებული სიმაღლე**
შენობის სიმაღლე =	**შეუზღუდავი**	**43,20 მ.**
მიწის დონის ზემოთ სართულ(ებ)ის რაოდენობა =	**შეუზღუდავი**	**13** (დამატებით 2 მიწისქვეშა სართული)

ფართობის შეზღუდვები ცხრილი 503 -ის მიხედვით		
დაკავებულობები	**დასაშვები ფართობი (სართულზე)**	**შემოთავაზებული ფართობი (სართულზე)**
1. სასაწყობე ჯგუფი სწ-2 (-2 სართული)	**შეუზღუდავი**	12793.7 მ² (-5,80 ნიშნულზე)
2. სასაწყობე ჯგუფი სწ-2 (-1 სართული)	**შეუზღუდავი**	1228.0 მ² (-2,85 ნიშნულზე)
3. სასაწყობე ჯგუფი სწ-2 (1 სართული)	**შეუზღუდავი**	1196.7 მ² (+0.10 ნიშნულზე)
4. სასაწყობე ჯგუფი სწ-2 (2 სართული)	**შეუზღუდავი**	1278.5 მ² (+3,05 ნიშნულზე)
5. დამხმარე ჯგუფი დს (2 სართული)	**შეუზღუდავი**	38.3 მ² (+3.050 ნიშნულზე)
6. საქმიანი ჯგუფი სქ (1 სართული)	**შეუზღუდავი**	27.3 მ² (+0,10 ნიშნულზე)
7. დამხმარე ჯგუფი დს (1 სართული)	**შეუზღუდავი**	34.0 მ² (+0,10 ნიშნულზე)
8. დამხმარე ჯგუფი დს (1 სართული)	**შეუზღუდავი**	62.3 მ² (-5,80 ნიშნულზე)
9. საცხოვრებელი ჯგუფი სც-2 (3 სართული)	**შეუზღუდავი**	1666 მ² (+6,00 ნიშნულზე)
10. საცხოვრებელი ჯგუფი სც-2 (4 სართული)	**შეუზღუდავი**	1666 მ² (+9,15 ნიშნულზე)
11. საცხოვრებელი ჯგუფი სც-2 (5 სართული)	**შეუზღუდავი**	1666 მ² (+12,30 ნიშნულზე)
12. საცხოვრებელი ჯგუფი სც-2 (6 სართული)	**შეუზღუდავი**	1666 მ² (+15,45 ნიშნულზე)
13. საცხოვრებელი ჯგუფი სც-2 (7 სართული)	**შეუზღუდავი**	1666 მ² (+18,60 ნიშნულზე)
14. საცხოვრებელი ჯგუფი სც-2 (8 სართული)	**შეუზღუდავი**	1666 მ² (+21,75 ნიშნულზე)
15. საცხოვრებელი ჯგუფი სც-2 (9 სართული)	**შეუზღუდავი**	1666 მ² (+24.90 ნიშნულზე)
16. საცხოვრებელი ჯგუფი სც-2 (10 სართული)	**შეუზღუდავი**	1666 მ² (+28,05 ნიშნულზე)
17. საცხოვრებელი ჯგუფი სც-2 (11 სართული)	**შეუზღუდავი**	1666 მ² (+31,20 ნიშნულზე)
18. საცხოვრებელი ჯგუფი სც-2 (12 სართული)	**შეუზღუდავი**	1666 მ² (+34,35 ნიშნულზე)
19. საცხოვრებელი ჯგუფი სც-2 (13 სართული)	**შეუზღუდავი**	1666 მ² (+37.50 ნიშნულზე)
შემოთავაზებული ფართობების ჯამი =	**23484.8 მ²**	
სართულების რაოდენობა =	**15**	
შენობის საერთო ფართობი =	**26511.7 მ²**	

გარე კედლის ცეცხლმედეგობისა და ღიობისადმი მოთხოვნები ცხრილების 602-ის და 705.8 -ის მიხედვით									
გარე კედელი	ხანძარსაწინააღმდეგო მანძილი (მეტრი)	ცეცხლმედეგობის ხარისხი (საათი)		კედლის ღიობების ფართობი (კედლის %)					
		მოთხოვნილი	გათვალისწინებული	დასაშვები			გათვალისწინებული		
				დაცული	დაუცველი საშხეფებით	დაუცველი	დაცული	დაუცველი საშხეფებით	დაუცველი სც-2
8-12	9<ყრუ ფასადი	0	4	არ მოეთხოვება	არ მოეთხოვება	შეუზღუდავი			აკმაყოფილებს
1-12	9<	0	4	არ მოეთხოვება	არ მოეთხოვება	შეუზღუდავი			აკმაყოფილებს
ა-მ	9<	0	4	არ მოეთხოვება	არ მოეთხოვება	შეუზღუდავი			აკმაყოფილებს
12-1	9<	0	4	არ მოეთხოვება	არ მოეთხოვება	შეუზღუდავი			აკმაყოფილებს
მ-თ	9<	0	4	არ მოეთხოვება	არ მოეთხოვება	შეუზღუდავი			აკმაყოფილებს
1-7	9<	0	4	არ მოეთხოვება	არ მოეთხოვება	შეუზღუდავი			აკმაყოფილებს
ზ-ა	9<	0	4	არ მოეთხოვება	არ მოეთხოვება	შეუზღუდავი			აკმაყოფილებს

ხანძრისაგან დაცვის სისტემებისადმი მოთხოვნები							
დაკავებულობები/ სივრცეები/გასასვლელი საშუალებები	ავტოსაშხეფი სისტემა	ალტერნატიული ავტომატური ცეცხლსაქრობი სისტემები	სახანძრო განგაშისა, კვამლაღმოჩენი და ცეცხლაღმოჩენი სისტემები	სახანძრო მილდგარების სისტემები	კვამლის საკონტროლო სისტემები	ხელის ცეცხლმაქრები	საავარიო განგაშის სისტემები
1.სასაწყობე ჯგუფი სწ-2 (ავტოსადგომი) -2;-1 სართული)			კი	კი (-5,90; -2,85;	კი	კი	-

-5,80; -2,85 ნიშნულზე	კი			ნიშნულზე სახანძრო კარადა)	(მექნიკური განიავების სისტემით)		
1.სასაწყობე ჯგუფი სწ-2 (ავტოსადგომი) 1; 2 სართული) 0,10; 3,05 ნიშნულზე	-		კი	კი (-3,10; +0,65; ნიშნულზე სახანძრო კარადა)	ბუნებრივი	კი	-
2.საცხოვრებელი ჯგუფი სც-2 III სართულიდან XI სართულის ჩათვლით (+6,00 ნიშნულიდან +37.50 ნიშნულის ჩათვლით)			კი კვამლზე მორეაგირე მაუწყებელი საძინებელში				
კიბის უჯრედი			კი	კი	კი (გზა-კიბე და ვესტიბიული დაწნევის სისტემით)		
ლიფტები			კი		კი (ლიფტების შახტა დაფოიე დაწნევის სისტემით)		
დერეფანი	კი		კი	კი (სახანძრო კარადები)	კი (მექნიკური განიავების სისტემით)	კი	
სახანძრო-სამაშველო სამსახურის მიერ გამოსაყენებელი მისაერთებლები				კი			
სახანძრო ტუმბოები და წყლის რეზერვუარი (-2,85 ნიშნულზე)				კი			

განიავებისადმი მოთხოვნები		
დაკავებულობები/სივრცეები/გასასვლელი საშუალებები	ბუნებრივი განიავება	ხელოვნური განიავება
სასაწყობო ჯგუფი სწ-2 (-2,85; -5,80 ნიშნულზე) ავტოსადგომი)	-	კი

სასაწყობო ჯგუფი სწ-2 (0,10; +3,05 ნიშნულზე ავტოსადგომი)	კი	
საცხოვრებელი ჯგუფი სც-2 (ბინები)	კი	კი
კიბის უჯრედი	-	კი
ლიფტები	-	კი
დერეფანი	-	კი

თითოეული სართულიდან გასასვლელი საშუალება									
სართულები	დაკავებულობა და დაკავებულობის დატვირთვის ჯამური მაჩვენებელი	მოთხოვნილი გასასვლელების/გასასვლელთან მისადგომის რაოდენობა	გათვალისწინებული გასასვლელების/გასასვლელთან მისადგომის რაოდენობა და ტიპი	გასასვლელი საშუალებების სიგანე(მეტრი)					
				გზა-კიბეები		დერაფანი,		გასასვლელის გზა-კარი	
				მოთხოვნილი	გათვალისწინებული	მოთხოვნილი	გათვალისწინებული	მოთხოვნილი	გათვალისწინებული
-2;-1; 1; 2 სართული	სწ-2 დ.დ- 276	2	2	1.10 მ.	1.25 მ.	1.20 მ.	1.75 მ.	82 სმ.	82 სმ.
1 სართული	სქ დ.დ- 1	1	1	1.10 მ.	1.25 მ.	1.20 მ.	1.20 მ.	82 სმ.	82 სმ.
3 სართული	დს დ.დ- 5	1	1	1.10 მ.	1.25 მ.	1.20 მ.	1.20 მ.	82 სმ.	82 სმ.
2 -13 სართული	სც-2 ჯამური დ.დ - 902	2	2	1.10 მ.	1.25 მ.	1.20 მ.	1.35/170 მ.	82 სმ.	82 სმ.

წყალსადენი სისტემის ფიქსირებული მოწყობილობების რაოდენობა ცხრილი 1602.1-ის მიხედვით							
სართულები	დაკავებულობა და დაკავებულობის	ფიქსირებული მოწყობილობები(ცალი)					
		უნიტაზი	ტუალეტის ხელსაბანები	აბაზანა/შხაპი	სასმელი წყლის ფანტანი	სამომსახურეო ნიჟარა	სამზარეულოს ნიჟარა

	დატვირთვის ჯამური მაჩვენებელი	მოთხოვნილი	გათვლის წინამდებარე	მოთხოვნილი	გათვლის წინამდებარე	მოთხოვნილი	გათვლის წინამდებარე	მოთხოვნილი	გათვლის წინამდებარე	მოთხოვნილი	გათვლის წინამდებარე	მოთხოვნილი	გათვლის წინამდებარე
-2;-1; 1; 2 სართული	სწ-2 დ.დ- 276	-	-	-	-	-	-	-	-	-	-	-	-
1 სართული	სქ დ.დ- 2	-	-	-	-	-	-	-	-	-	-	-	-
-1; 1; 2 სართული	დს დ.დ- 5	-	-	-	-	-	-	-	-	-	-	-	-
3-13სართული	სც-2 (დ.დ902)	1	1	1	1	1	1	1	1	1	1	1	1

გამოყენებული პირობითი აღნიშვნები

შენიშვნა:დაკავებულობის აღნიშვნის დაშტრიხვა, ხაზის სისქე, დაშტრიხვის მასშტაბი და დაშტრიხვის კუთხე მორგებულია ARCHICAD-ის პროგრამას

ჯგუფის ფერის ხაზის სისქე 0.05

გასასვლელის ნიშნები	EXIT
ავარიული განათება(კედლის) (დერეფანი; გზა-კიბე,ვესტიბიული, ფოიე,ავტოსადგომი, სატუმბი, ლიფტის სამანქანე)	
სასწრაფო სამედიცინო დახმარების საერთაშორისო სიმბოლო	
კვამლაღმომჩენი (907.2.13.1.1)	
კვამლზე მორეაგირე მაუწყებელი (907.2.11.2)	
ავტოსაშხეფი (903)	
ალტერნატიული ავტომატური ცეცხლსაქრობი სისტემა (904) (სატრანსფორმატორო . სატუმბი;მექანიკური მოწყობილობების ოთახებში და სამანქანე ოთახებში)	
დაწნევის სისტემა 909.20.5-909.21 გზა-კიბე; ვესტიბიული;ლიფტის შახტა და ფოიე	FD
შახტა მექანიკური განიავება (კვამლგაწოვა) დერეფნები ;პარკინგები	
მექანიკური განიავება (ჰაერის მოდინება) დერეფნები ;პარკინგები	
სახანძრო განყოფილებასთან კავშირის სისტემა (907.2.13.2)	

ჰიდრანტი	
სახანძრო მისაერთებელი	
სახანძრო მილდგარი (905)	
სახანძრო კარადა განშტოება	
ხელის ცეცხლმაქრი (906)	
სახანძრო განგაშის ხელით სამართავი სისტემა (907.2.9.1 907.4.2.1)	Fire Alarm
გზა კიბის საკომუნიკაციო სისტემა (403.5.3.1)	
ხანძრის შემთხვევაში ლიფტით არ ისარგებლოთ	
დამკავებელთა შეტყობინება "სირენა-მანათობელი"(strobe) (მხედველობითი და ხმოვანი სახანძრო განგაშის სისტემა (907.2.9 907.5.2.3და ქვეთავი 907.5.2.1)	
მისაწვდომობის საერთაშორისო სიმბოლო	
სახანძრო განგაშის სისტემების საკონტროლო პანელი	

ხანძრის მართვის ცენტრის სიმბოლო	FIRE CONTROL ROOM
სახანძრო-სამაშველო დანაყოფისთვის მისადგომი ლიფტის სიმბოლო (1707.7.5)	
ბუნებრივი განიავება	

კარის აღნიშვნა მიხედვით

ჰ-3 1.00 2.20 20 წთ

- კარის თავისუფალი სიგანე (მინიმუმ 82სმ)
- კარის თავისუფალი სიმაღლე (მინიმუმ 2,05მ)
- კარის ცეცხლმედეგობა (ტიპის მიხედვით)

0.900

მისაწვდომი სვლა-გეზი Fill Pen 82

1.200

საფეხმავლო ბილიკი Fill Pen 108

საცხოვრებელი დაკავებულობის ჯგუფი სც2 RGB (255.255.0)

სასაწყობო დაკავებულობის ჯგუფი სწ2 RGB (136.135.134)

კვამლის საკონტროლო სისტემების ღიობი ფილაში

"ა" ტიპის ბინის კონტურის აღნიშვნა სართულის გეგმაზე RGB (255.0.0)

სც-2	18.6
52 მ^2	ღ.ღ 2

- დაკავებულობის ჯგუფი
- დაკავებულობის ფაქტორი
- დაკავებულობის დატვირთვა
- დაკავებულობის ფართი

უსაფრთხო ზონა 130X76მმ

RGB (153,153,153)

ფერის ხაზის სისქე 0.5

ფერის კოდი	
RGB (10,10,10)	გასასვლელამდე სავალი მაქსიმალური მანძილი
RGB (105,105,105)	მისაწვდომი სვლაგეზი
RGB (255,0,0)	მანძილი სახანძრო მილდგარამდე/კარადამდე

ფერის კოდი	
RGB (49,154,240)	კედლის ცეცხლმედეგობა (ერთსაათიანი)
RGB (28,61,217)	კედლის ცეცხლმედეგობა (ორსაათიანი)
RGB (83,199,255)	კედლის ცეცხლმედეგობა (სამსაათიანი)
RGB (10,128,192)	კედლის ცეცხლმედეგობა (YTONG ოთხ საათიანი)

-2. -2 სართული 1:250



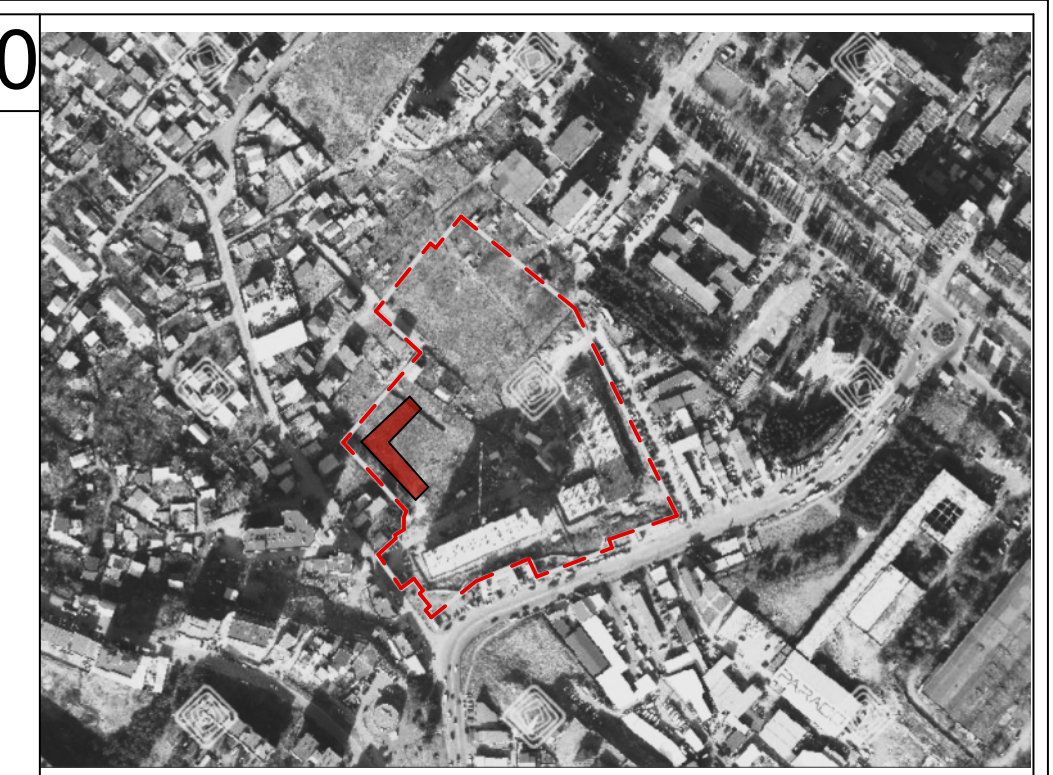

მრავალბინიანი საცხოვრებელი სახლი

ობიექტის მისამართი: ქ. თბილისი,მუხიანის დასახლება, მიკრორაიონი IV, რადიოქარხნის მოპირდაპირედ (ს.კ 01.11.17.005.154)

დამკვეთი

შ.პ.ს. "მუხიანი დეველოპმენტი"
საიდენტიფიკაციო კოდი: 400270407

ტექნიკურ-ეკონომიკური მაჩვენებელი:

*მიწის ნაკვეთის ფართობი (კვ.მ) –
*საცხოვრებელი ფართობი (კვ.მ) –
*საზაფხულო ფართობი (კვ.მ) –
*კიბის უჯრედის და სადარბაზოს ფართობი (კვ.მ) –

*დამხმარე ფართობი (კვ.მ) –
*ავტოსადგომის ფართობი (კვ.მ) –
*ღია ავტოსადგომის ფართობი (კვ.მ) –
*კომერციულის ფართობი (კვ.მ) –

შენიშვნები:
*ნახაზი შესრულებულია სანტიმეტრებში
*ნახაზზე მოცემულია არქიტექტურული და კონსტრუქციული ნიშნულები

პირობითი აღნიშვნები

საკადასტრო საზღვარი
განაშენიანების რეგულირების ხაზი
ჭრილის ხაზი
ღერძის ხაზი
+0.00 არქიტექტურული ნიშნული გეგმაზე

თანამდებობა	გვარი
მთ. არქიტექტორი	ლ.მაღლაკელიძე
არქიტექტორი	ლ.შაყულაშვილი ზ. გეგუჩაძე თ.ხარებაშვილი

ნახაზის სახელი

-2 სართული

ფურცლის სახელი	ფურცელი
გეგმები (41)	.01.1

ფორმატი	მასშტაბი
A2	1:100

თარიღი	რევიზია №

Wei Yap Architects

ი.ჭავჭავაძის გამზ. №37ლ

-1.

-1 სართული

1:250

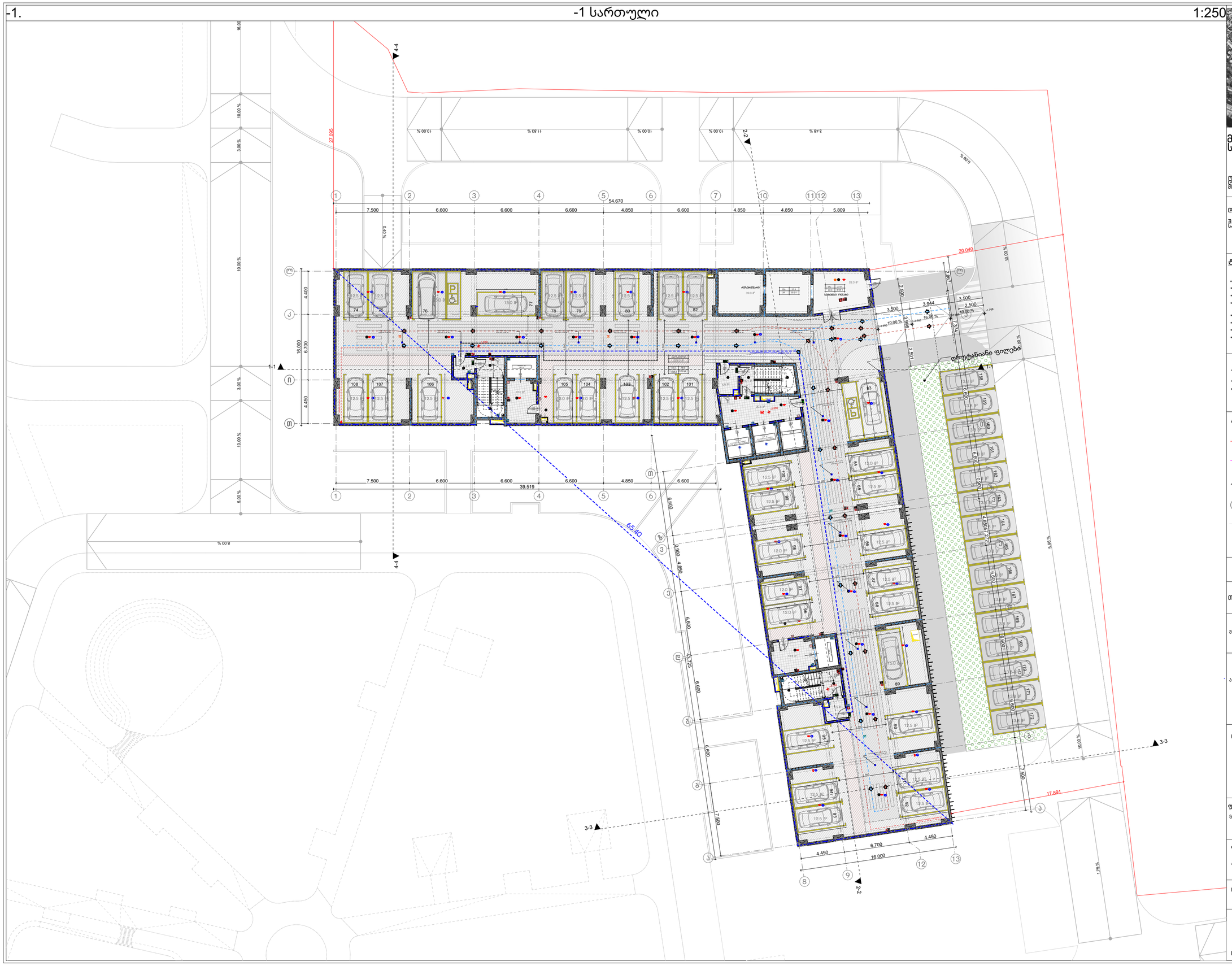



მრავალბინიანი სასტუმრო/ბინები სახლი

N

ობიექტის მისამართი: ქ. თბილისი გუხიანის ტერიტორია, მცხეთის მუნიციპალიტეტის ტერიტორიაზე (ს.კ 01.11.17.005.154)

დამკვეთი

შ.პ.ს. "გუხიანი დეველოპმენტ"
საიდენტიფიკაციო კოდი: 405270407

ტექნიკურ-ეკონომიკური მაჩვენებელი:

*მიწის ნაკვეთის ფართობი (ა.მ) –
*სასტუმრო/ბინების ფართობი (ა.მ) –
*სახაზინო ფართობი (ა.მ) –
*ქიმის უჯრედის და სალარო/ბაზის ფართობი (ა.მ) –

*მაბანაკო ფართობი (ა.მ) –
*ავტოსადგომის ფართობი (ა.მ) –
*ქია ავტოსადგომის ფართობი (ა.მ) –
*კომერციული ფართობი (ა.მ) –

შენიშვნები:
*ნახაზი შესრულებულია სანტიმეტრებში

*ნახაზზე მოცემულია არქიტექტურული და კონსტრუქციული ნიშნულები

პირობითი აღნიშვნები

საკადასტრო საზღვარი	
განაშენიანების რეგულირების ხაზი	
ჭრილის ხაზი	
ღერძის ხაზი	
+0.00	არქიტექტურული ნიშნული გეგმაზე

თანამდებობა	გვარი
მთ. არქიტექტორი	ლ.მაღლაკელიძე
არქიტექტორი	ლ.შაყულაშვილი ზ. გეგეჭკორი თ.ხარებაშვილი

ნახაზის სახელი

-1 სართული

ფურცლის სახელი გეგმები (41)	ფურცელი .01.2
ფორმატი A2	მასშტაბი 1:100
თარიღი	რევიზია №

Wei Yap Architects

ი.ჭავჭავაძის გამზ. №37ლ



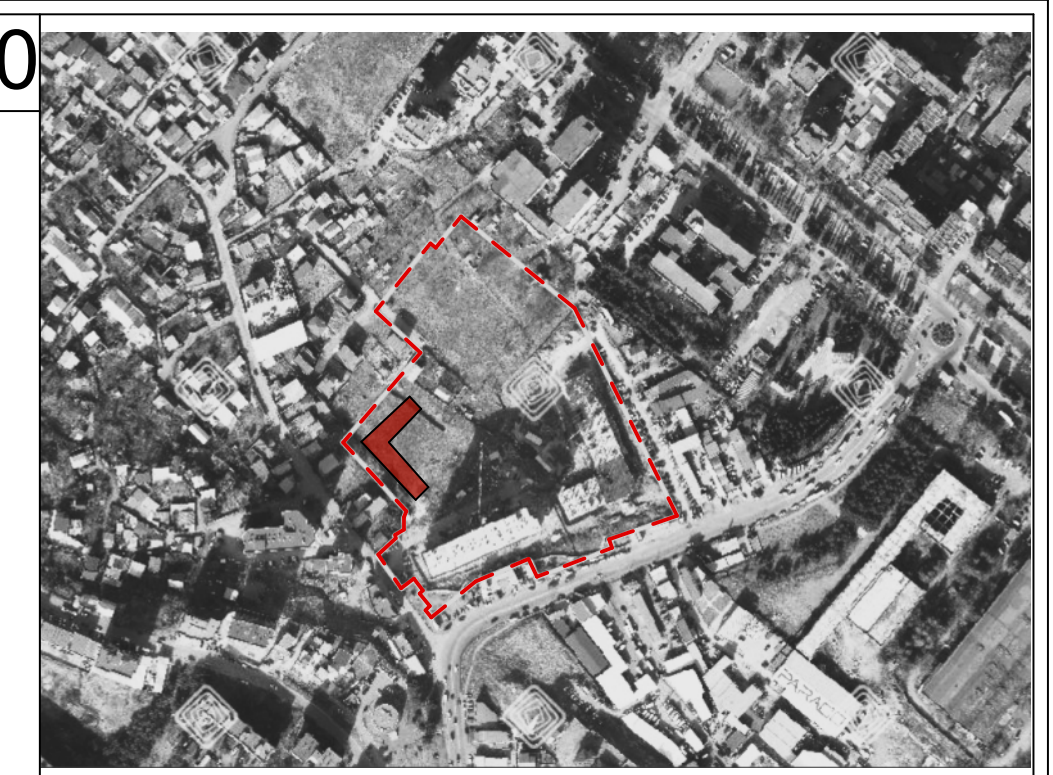

მრავალბინიანი საცხოვრებელი სახლი

N

ობიექტის მისამართი: ქ. თბილისი,მუხიანის დასახლება, მიკრორაიონი IV, რადიოქარხნის მოპირდაპირედ (ს.კ 01.11.17.005.154)

დამკვეთი

შ.პ.ს. "მუხიანი დეველოპმენტი" საიდენტიფიკაციო კოდი: 400270407

ტექნიკურ-ეკონომიკური მაჩვენებელი:

*მიწის ნაკვეთის ფართობი (კვ.მ) -
*საცხოვრებელი ფართობი (კვ.მ) -
*საზაფხულო ფართობი (კვ.მ) -
*კიბის უჯრედის და სადარბაზოს ფართობი (კვ.მ) -

*დამხმარე ფართობი (კვ.მ) -
*ავტოსადგომის ფართობი (კვ.მ) -
*ღია ავტოსადგომის ფართობი (კვ.მ) -
*კომერციულის ფართობი (კვ.მ) -

შენიშვნები:

*ნახაზი შესრულებულია სანტიმეტრებში

*ნახაზზე მოცემულია არქიტექტურული და კონსტრუქციული ნიშნულები

პირობითი აღნიშვნები

	საკადასტრო საზღვარი
	განაშენიანების რეგულირების ხაზი
1	ჭრილის ხაზი
1	ღერძის ხაზი
+0.00	არქიტექტურული ნიშნული გეგმაზე

თანამდებობა	გვარი
მთ. არქიტექტორი	ლ.მაღლაკელიძე
არქიტექტორი	ლ.შაყულაშვილი ზ. გეგუჩაძე თ.ხარებაშვილი

ნახაზის სახელი

1 სართული

ფურცლის სახელი	ფურცელი
გეგმები (41)	.01.3
ფორმატი	მასშტაბი
A2	1:100
თარიღი	რევიზია №

Wei Yap Architects

ი.ჭავჭავაძის გამზ. №37ლ

1. 2 სართული 1:250

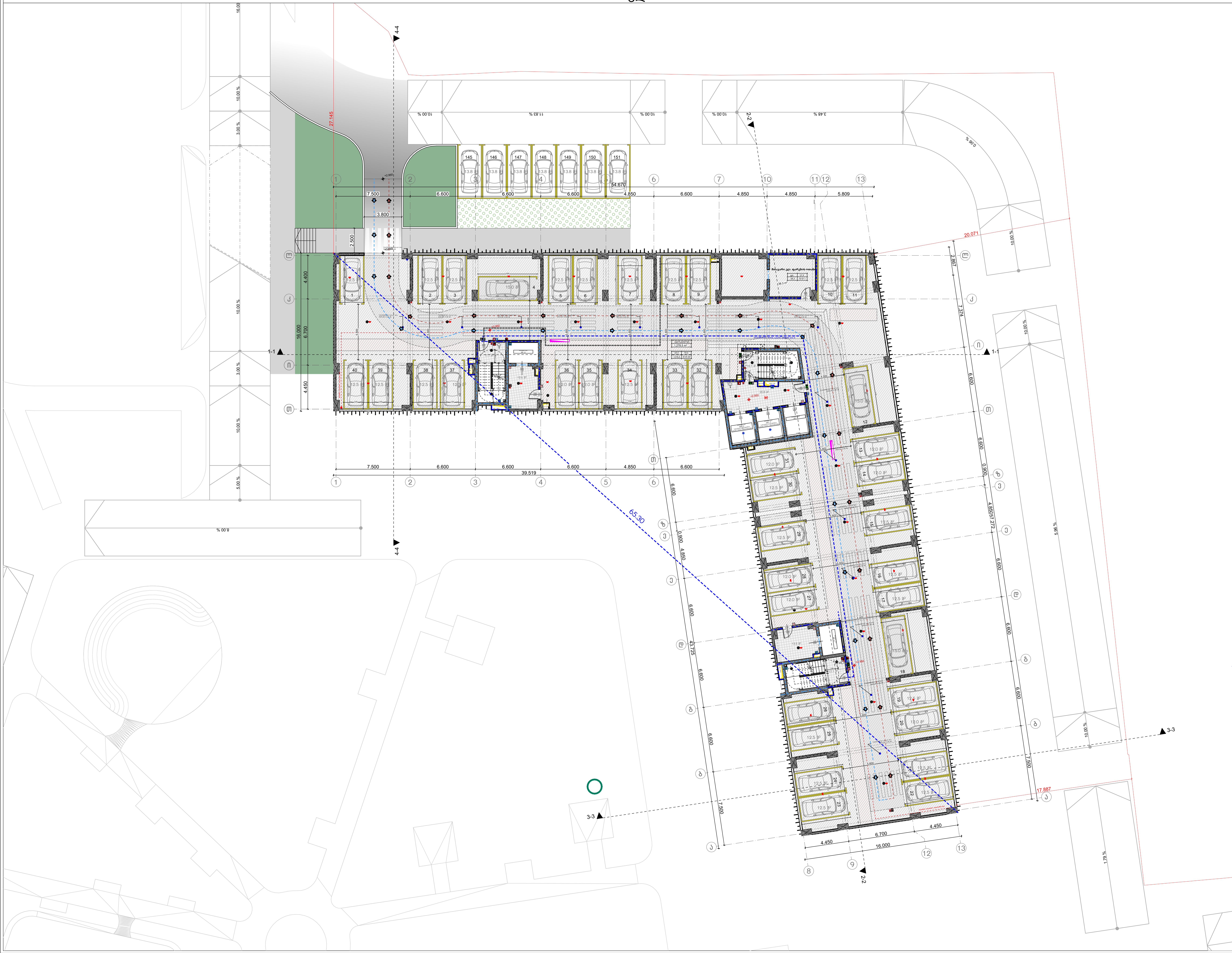

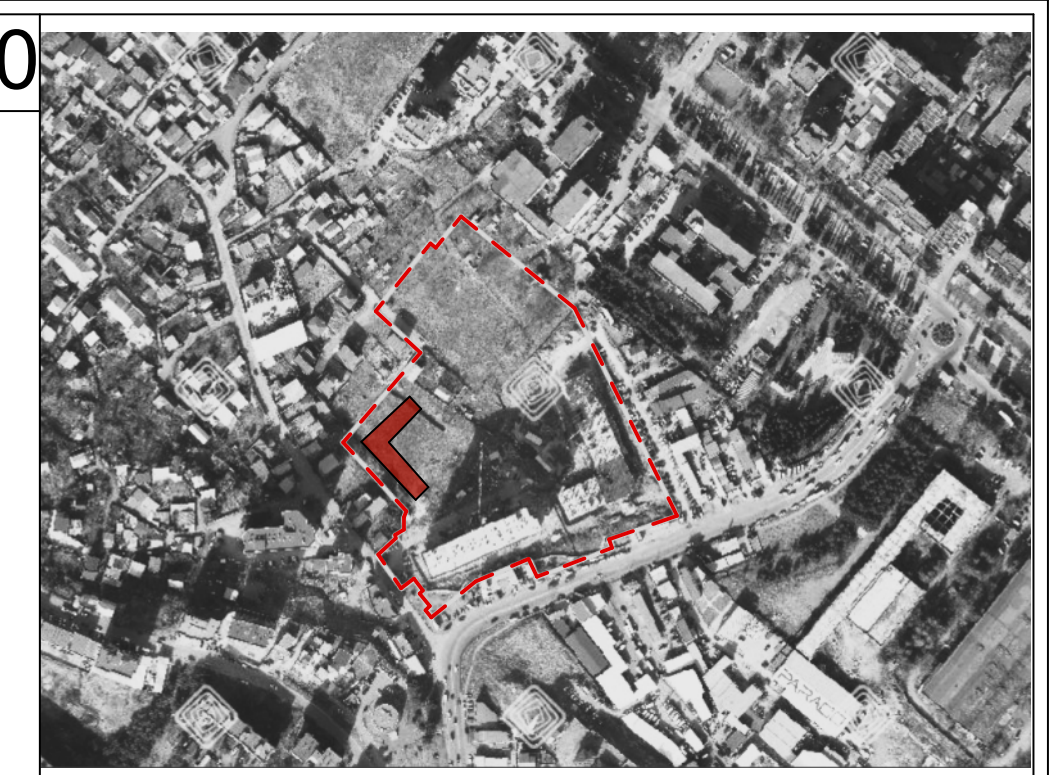

მრავალბინიანი საცხოვრებელი სახლი

N

ობიექტის მისამართი: ქ. თბილისი,მუხიანის დასახლება, მიკრორაიონი IV, რადიოქარხნის მოპირდაპირედ (ს.კ 01.11.17.005.154)

დამკვეთი

შ.პ.ს. "მუხიანი დეველოპმენტი"
საიდენტიფიკაციო კოდი: 400270407

ტექნიკურ-ეკონომიკური მაჩვენებელი:

*მიწის ნაკვეთის ფართობი (კვ.მ) –
*საცხოვრებელი ფართობი (კვ.მ) –
*საზაფხულო ფართობი (კვ.მ) –
*კიბის უჯრედის და სადარბაზოს ფართობი (კვ.მ) –

*დამხმარე ფართობი (კვ.მ) –
*ავტოსადგომის ფართობი (კვ.მ) –
*ღია ავტოსადგომის ფართობი (კვ.მ) –
*კომერციულის ფართობი (კვ.მ) –

შენიშვნები:
*ნახაზი შესრულებულია სანტიმეტრებში
*ნახაზზე მოცემულია არქიტექტურული და კონსტრუქციული ნიშნულები

პირობითი აღნიშვნები

	საკადასტრო საზღვარი
	განაშენიანების რეგულირების ხაზი
1	ჭრილის ხაზი
1	ღერძის ხაზი
+0.00	არქიტექტურული ნიშნული გეგმაზე

თანამდებობა	გვარი
მთ. არქიტექტორი	ლ.მაღლაკელიძე
არქიტექტორი	ლ.შაყულაშვილი ზ. გეგუჩაძე თ.ხარებაშვილი

ნახაზის სახელი

2 სართული

ფურცლის სახელი	ფურცელი
გეგმები (41)	.01.4
ფორმატი	მასშტაბი
A2	1:100
თარიღი	რევიზია №

Wei Yap Architects

ი.ჭავჭავაძის გამზ. №37ლ

2.

3 სართული

1:250





მრავალბინიანი სასტუმრო-საცხოვრებელი სახლი

ობიექტის მისამართი: ქ. თბილისი გუდიანის ტერიტორია, მდ.ლისის ხეობის ეროვნული პარკის ტერიტორიაზე (ს.კ 01.11.17.005.154)

დამკვეთი

შ.პ.ს. "გუდიანი დეველოპმენტ" საიდენტიფიკაციო კოდი: 405270407

ტექნიკურ-ეკონომიკური მაჩვენებელი:

*მიწის ნაკვეთის ფართობი (ა.მ) –
*სასტუმრო-საცხოვრებელი ფართობი (ა.მ) –
*საზაფხულო ფართობი (ა.მ) –
*კიბის უჯრედის და სალარაბაზის ფართობი (ა.მ) –

*მაბაზარე ფართობი (ა.მ) –
*ავტოსადგომის ფართობი (ა.მ) –
*მის ავტოსადგომის ფართობი (ა.მ) –
*კომერციული ფართობი (ა.მ) –

შენიშვნები:
*ნახაზი შესრულებულია სანტიმეტრებში
*ნახაზზე მოცემულია არქიტექტურული და კონსტრუქციული ნიშნულები

პირობითი აღნიშვნები

	საკადასტრო საზღვარი
	განაშენიანების რეგულირების ხაზი
	ჭრილის ხაზი
1	ღერძის ხაზი
+0.00	არქიტექტურული ნიშნული გეგმაზე

თანამდებობა	გვარი
მთ. არქიტექტორი	ლ.მაღლაკელიძე
არქიტექტორი	ლ.შაყულაშვილი ზ. გეგეჭკორი თ.ხარებაშვილი

ნახაზის სახელი

3 სართული (საცხოვრებელი)

ფურცლის სახელი	ფურცელი
გეგმები (41)	.01.5
ფორმატი	მასშტაბი
A2	1:100
თარიღი	რევიზია №

Wei Yap Architects

ი.ჭავჭავაძის გამზ. №37ლ



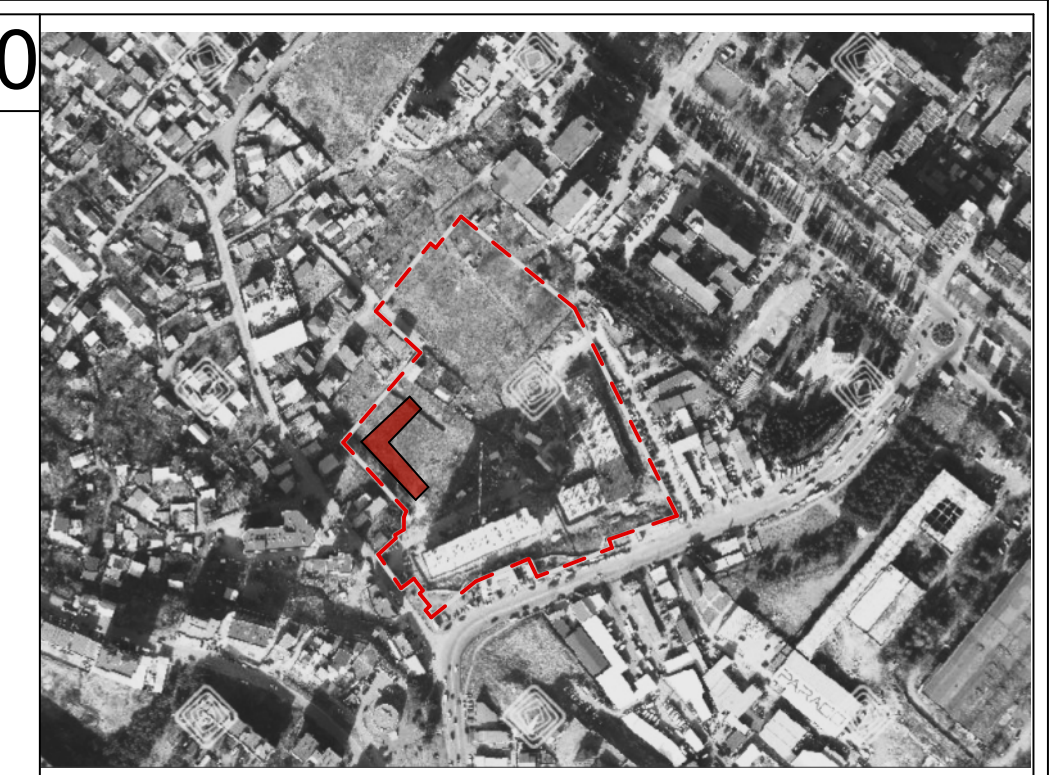

მრავალბინიანი საცხოვრებელი სახლი

ობიექტის მისამართი: ქ. თბილისი,მუხიანის დასახლება, მიკრორაიონი IV, რადიოქარხნის მოპირდაპირედ (ს.კ 01.11.17.005.154)

დამკვეთი

შ.პ.ს. "მუხიანი დეველოპმენტი"
საიდენტიფიკაციო კოდი: 400270407

ტექნიკურ-ეკონომიკური მაჩვენებელი:

*მიწის ნაკვეთის ფართობი (კვ.მ) –
*საცხოვრებელი ფართობი (კვ.მ) –
*საზაფხულო ფართობი (კვ.მ) –
*კიბის უჯრედის და სადარბაზოს ფართობი (კვ.მ) –

*დამხმარე ფართობი (კვ.მ) –
*ავტოსადგომის ფართობი (კვ.მ) –
*ღია ავტოსადგომის ფართობი (კვ.მ) –
*კომერციულის ფართობი (კვ.მ) –

შენიშვნები:
*ნახაზი შესრულებულია სანტიმეტრებში
*ნახაზზე მოცემულია არქიტექტურული და კონსტრუქციული ნიშნულები

პირობითი აღნიშვნები

	საკადასტრო საზღვარი
	განაშენიანების რეგულირების ხაზი
1	ჭრილის ხაზი
1	ღერძის ხაზი
+0.00	არქიტექტურული ნიშნული გეგმაზე

თანამდებობა	გვარი
მთ. არქიტექტორი	ლ.მაღლაკელიძე
არქიტექტორი	ლ.შაყულაშვილი ზ. გეგუჩაძე თ.ხარებაშვილი

ნახაზის სახელი

4 სართული

ფურცლის სახელი	ფურცელი
გეგმები (41)	.01.6
ფორმატი	მასშტაბი
A2	1:100
თარიღი	რევიზია №

Wei Yap Architects

ი.ჭავჭავაძის გამზ. №37ლ

4. 5 სართული 1:250



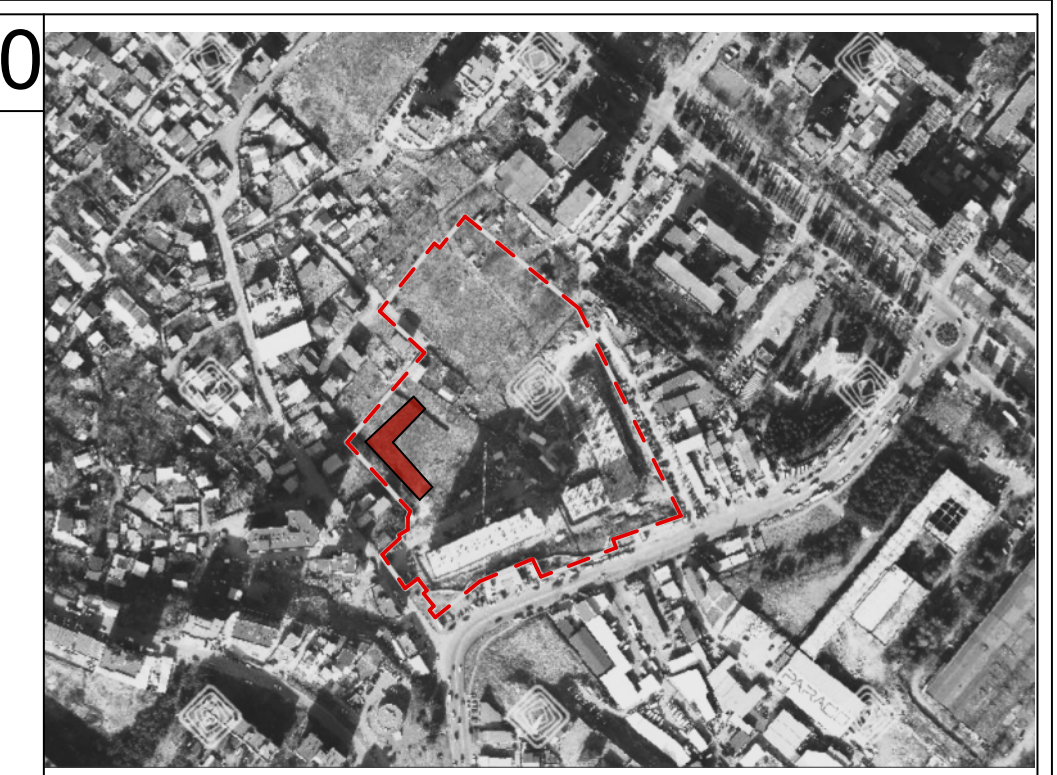

მრავალბინიანი საცხოვრებელი სახლი

ობიექტის მისამართი: ქ. თბილისი,მუხიანის დასახლება, მიკრორაიონი IV, რადიოქარხნის მოპირდაპირედ (ს.კ 01.11.17.005.154)

დამკვეთი

შ.პ.ს. "მუხიანი დეველოპმენტი"
საიდენტიფიკაციო კოდი: 400270407

ტექნიკურ-ეკონომიკური მაჩვენებელი:

*მიწის ნაკვეთის ფართობი (კვ.მ) -
*საცხოვრებელი ფართობი (კვ.მ) -
*საზაფხულო ფართობი (კვ.მ) -
*კიბის უჯრედის და სადარბაზოს ფართობი (კვ.მ) -

*დამხმარე ფართობი (კვ.მ) -
*ავტოსადგომის ფართობი (კვ.მ) -
*ღია ავტოსადგომის ფართობი (კვ.მ) -
*კომერციულის ფართობი (კვ.მ) -

შენიშვნები:
*ნახაზი შესრულებულია სანტიმეტრებში
*ნახაზზე მოცემულია არქიტექტურული და კონსტრუქციული ნიშნულები

პირობითი აღნიშვნები

	საკადასტრო საზღვარი
	განაშენიანების რეგულირების ხაზი
1	ჭრილის ხაზი
1	ღერძის ხაზი
+0.00	არქიტექტურული ნიშნული გეგმაზე

თანამდებობა	გვარი
მთ. არქიტექტორი	ლ.მაღლაკელიძე
არქიტექტორი	ლ.შაყულაშვილი ზ. გეგუჩაძე თ.ხარებაშვილი

ნახაზის სახელი

5 სართული

ფურცლის სახელი	ფურცელი
გეგმები (41)	.01.7
ფორმატი	მასშტაბი
A2	1:100
თარიღი	რევიზია №

Wei Yap Architects

ი.ჭავჭავაძის გამზ. №37ლ



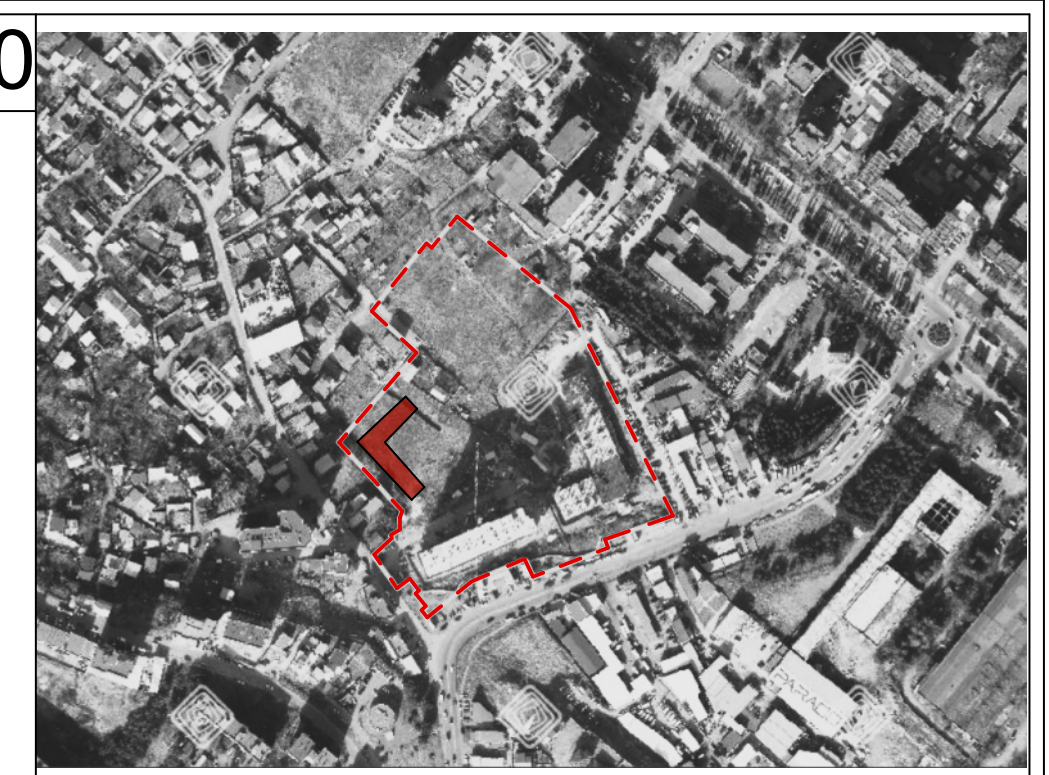

მრავალბინიანი საცხოვრებელი სახლი

N

ობიექტის მისამართი: ქ. თბილისი,მუხიანის დასახლება, მიკრორაიონი IV, რადიოქარხნის მოპირდაპირედ (ს.კ 01.11.17.005.154)

დამკვეთი

შ.პ.ს. "მუხიანი დეველოპმენტი"
საიდენტიფიკაციო კოდი: 400270407

ტექნიკურ-ეკონომიკური მაჩვენებელი:

*მიწის ნაკვეთის ფართობი (კვ.მ) –
*საცხოვრებელი ფართობი (კვ.მ) –
*საზაფხულო ფართობი (კვ.მ) –
*კიბის უჯრედის და სადარბაზოს ფართობი (კვ.მ) –

*დამხმარე ფართობი (კვ.მ) –
*ავტოსადგომის ფართობი (კვ.მ) –
*ღია ავტოსადგომის ფართობი (კვ.მ) –
*კომერციულის ფართობი (კვ.მ) –

შენიშვნები:
*ნახაზი შესრულებულია სანტიმეტრებში
*ნახაზზე მოცემულია არქიტექტურული და კონსტრუქციული ნიშნულები

პირობითი აღნიშვნები

	საკადასტრო საზღვარი
	განაშენიანების რეგულირების ხაზი
1	ჭრილის ხაზი
1	ღერძის ხაზი
+0.00	არქიტექტურული ნიშნული გეგმაზე

თანამდებობა	გვარი
მთ. არქიტექტორი	ლ.მაღლაკელიძე
არქიტექტორი	ლ.შაყულაშვილი ზ. გეგუჩაძე თ.ხარებაშვილი

ნახაზის სახელი

6 სართული

ფურცლის სახელი	ფურცელი
გეგმები (41)	.01.8

ფორმატი	მასშტაბი
A2	1:100

თარიღი	რევიზია №

Wei Yap Architects
ი.ჭავჭავაძის გამზ. №37ლ

7 სართული +

1:250



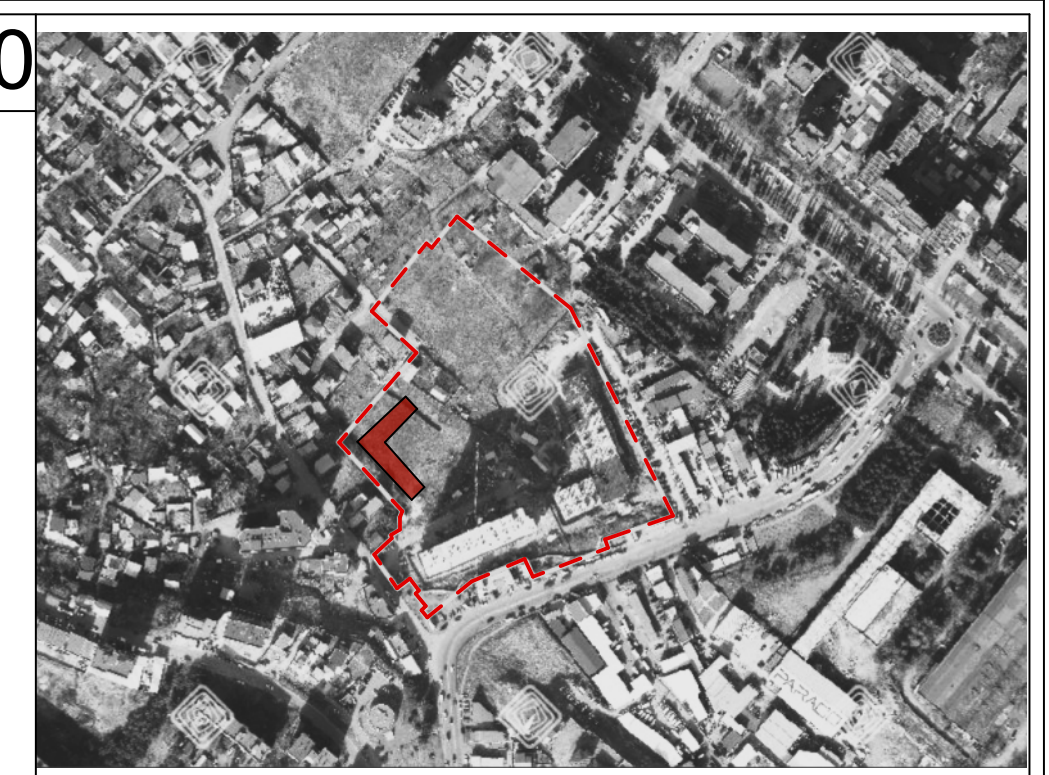

მრავალბინიანი საცხოვრებელი სახლი

N

ობიექტის მისამართი: ქ. თბილისი,მუხიანის დასახლება, მიკრორაიონი IV, რადიოქარხნის მოპირდაპირედ (ს.კ 01.11.17.005.154)

დამკვეთი

შ.პ.ს. "მუხიანი დეველოპმენტი"
საიდენტიფიკაციო კოდი: 400270407

ტექნიკურ-ეკონომიკური მაჩვენებელი:

*მიწის ნაკვეთის ფართობი (კვ.მ) –
*საცხოვრებელი ფართობი (კვ.მ) –
*საზაფხულო ფართობი (კვ.მ) –
*კიბის უჯრედის და სადარბაზოს ფართობი (კვ.მ) –

*დამხმარე ფართობი (კვ.მ) –
*ავტოსადგომის ფართობი (კვ.მ) –
*ღია ავტოსადგომის ფართობი (კვ.მ) –
*კომერციულის ფართობი (კვ.მ) –

შენიშვნები:
*ნახაზი შესრულებულია სანტიმეტრებში
*ნახაზზე მოცემულია არქიტექტურული და კონსტრუქციული ნიშნულები

პირობითი აღნიშვნები

	საკადასტრო საზღვარი
	განაშენიანების რეგულირების ხაზი
1	ჭრილის ხაზი
1	ღერძის ხაზი
+0.00	არქიტექტურული ნიშნული გეგმაზე

თანამდებობა	გვარი
მთ. არქიტექტორი	ლ.მაღლაკელიძე
არქიტექტორი	ლ.შაყულაშვილი ზ. გეგუჩაძე თ.ხარებაშვილი

ნახაზის სახელი

7 სართული +

ფურცლის სახელი	ფურცელი
გეგმები (41)	.01.9

ფორმატი	მასშტაბი
A2	1:100

თარიღი	რევიზია №

Wei Yap Architects

ი.ჭავჭავაძის გამზ. №37ლ





მრავალბინიანი სასტუმრო სახლი

N

ობიექტის მისამართი: ქ. თბილისი გუდიანის ტერიტორია, მცხეთის მუნიციპალიტეტის სოფელ ბორითის მიმდებარედ (ს/კ 01.11.17.005.154)

დამკვეთი

შპს "გუდიანი დეველოპმენტ" საიდენტიფიკაციო კოდი: 405270407

ტექნიკურ-ეკონომიკური მაჩვენებელი:

*მიწის ნაკვეთის ფართობი (ა.მ) –
*სასტუმრო ფართობი (ა.მ) –
*საზაფხულო ფართობი (ა.მ) –
*ქიმის უჯრედის და სალარაკის ფართობი (ა.მ) –

*დახმარე ფართობი (ა.მ) –
*ავტოსადგომის ფართობი (ა.მ) –
*მის ავტოსადგომის ფართობი (ა.მ) –
*კომერციული ფართობი (ა.მ) –

შენიშვნები:
*ნახაზი შესრულებულია სანტიმეტრებში

*ნახაზზე მოცემულია არქიტექტურული და კონსტრუქციული ნიშნულები

პირობითი აღნიშვნები

საკადასტრო საზღვარი

განაშენიანების რეგულირების ხაზი

ჭრილის ხაზი

ღერძის ხაზი

+0.00 არქიტექტურული ნიშნული გეგმაზე

თანამდებობა	გვარი
მთ. არქიტექტორი	ლ.მაღლაკელიძე
არქიტექტორი	ლ.შაყულაშვილი ზ. გეგეჭკორი თ.ხარებაშვილი

ნახაზის სახელი

8 სართული

ფურცლის სახელი გეგმები (41)	ფურცელი .01.10
ფორმატი A2	მასშტაბი 1:100
თარიღი	რევიზია №

Wei Yap Architects

ი.ჭავჭავაძის გამზ. №37ლ



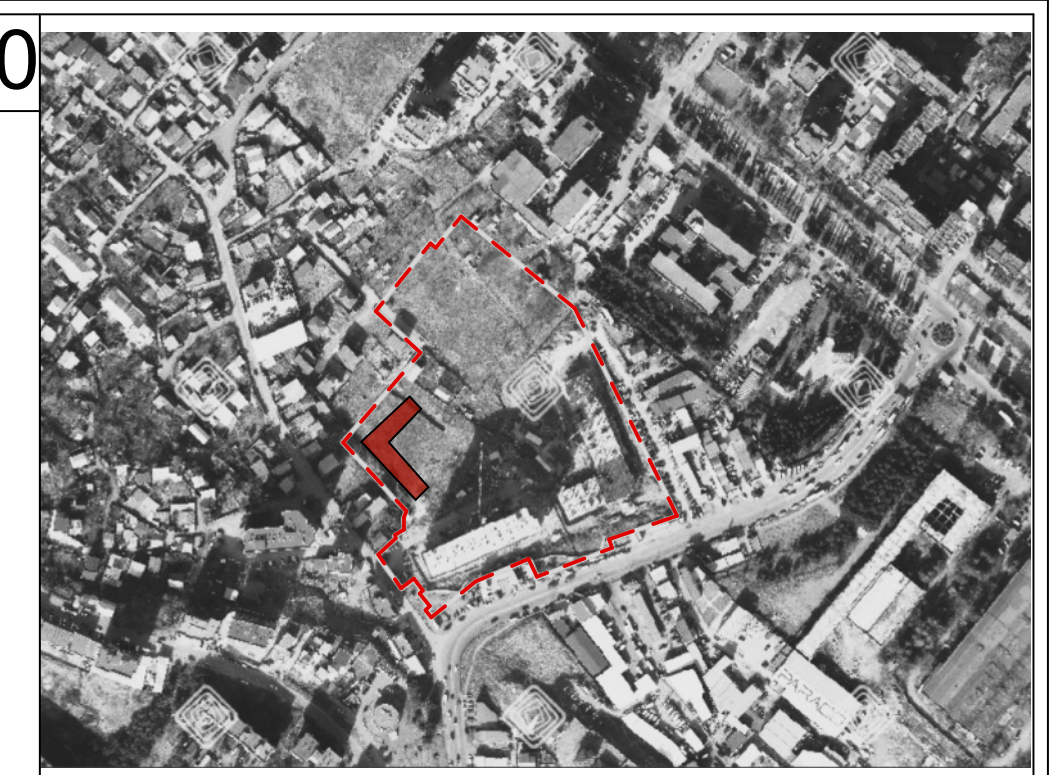

მრავალბინიანი საცხოვრებელი სახლი

N

ობიექტის მისამართი: ქ. თბილისი,მუხიანის დასახლება, მიკრორაიონი IV, რადიოქარხნის მოპირდაპირედ (ს.კ 01.11.17.005.154)

დამკვეთი

შ.პ.ს. "მუხიანი დეველოპმენტი"
საიდენტიფიკაციო კოდი: 400270407

ტექნიკურ-ეკონომიკური მაჩვენებელი:

*მიწის ნაკვეთის ფართობი (კვ.მ) –
*საცხოვრებელი ფართობი (კვ.მ) –
*საზაფხულო ფართობი (კვ.მ) –
*კიბის უჯრედის და სადარბაზოს ფართობი (კვ.მ) –

*დამხმარე ფართობი (კვ.მ) –
*ავტოსადგომის ფართობი (კვ.მ) –
*ღია ავტოსადგომის ფართობი (კვ.მ) –
*კომერციულის ფართობი (კვ.მ) –

შენიშვნები:
*ნახაზი შესრულებულია სანტიმეტრებში
*ნახაზზე მოცემულია არქიტექტურული და კონსტრუქციული ნიშნულები

პირობითი აღნიშვნები

საკადასტრო საზღვარი
განაშენიანების რეგულირების ხაზი
ჭრილის ხაზი
ღერძის ხაზი
+0.00 არქიტექტურული ნიშნული გეგმაზე

თანამდებობა	გვარი
მთ. არქიტექტორი	ლ.მაღლაკელიძე
არქიტექტორი	ლ.შაყულაშვილი ზ. გეგუჩაძე თ.ხარებაშვილი

ნახაზის სახელი

9 სართული

ფურცლის სახელი	ფურცელი
გეგმები (41)	.01.11
ფორმატი	მასშტაბი
A2	1:100
თარიღი	რევიზია №

Wei Yap Architects

ი.ჭავჭავაძის გამზ. №37ლ

9. 10 სართული 1:250



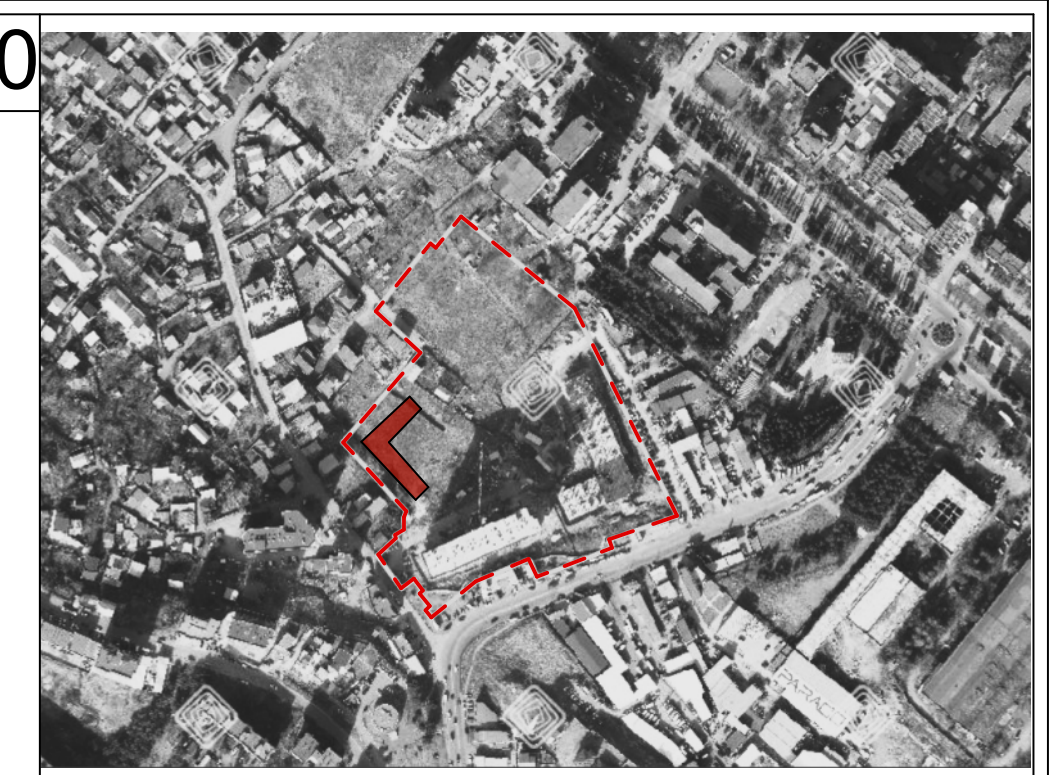

მრავალბინიანი საცხოვრებელი სახლი

N

ობიექტის მისამართი: ქ. თბილისი,მუხიანის დასახლება, მიკრორაიონი IV, რადიოქარხნის მოპირდაპირედ (ს.კ 01.11.17.005.154)

დამკვეთი

შ.პ.ს. "მუხიანი დეველოპმენტი"
საიდენტიფიკაციო კოდი: 400270407

ტექნიკურ-ეკონომიკური მაჩვენებელი:

*მიწის ნაკვეთის ფართობი (კვ.მ) –
*საცხოვრებელი ფართობი (კვ.მ) –
*საზაფხულო ფართობი (კვ.მ) –
*კიბის უჯრედის და სადარბაზოს ფართობი (კვ.მ) –

*დამხმარე ფართობი (კვ.მ) –
*ავტოსადგომის ფართობი (კვ.მ) –
*ღია ავტოსადგომის ფართობი (კვ.მ) –
*კომერციულის ფართობი (კვ.მ) –

შენიშვნები:
*ნახაზი შესრულებულია სანტიმეტრებში
*ნახაზზე მოცემულია არქიტექტურული და კონსტრუქციული ნიშნულები

პირობითი აღნიშვნები

საკადასტრო საზღვარი
განაშენიანების რეგულირების ხაზი
ჭრილის ხაზი
ღერძის ხაზი
+0.00 არქიტექტურული ნიშნული გეგმაზე

თანამდებობა	გვარი
მთ. არქიტექტორი	ლ.მაღლაკელიძე
არქიტექტორი	ლ.შაყულაშვილი ზ. გეგუჩაძე თ.ხარებაშვილი

ნახაზის სახელი

10 სართული

ფურცლის სახელი	ფურცელი
გეგმები (41)	.01.12

ფორმატი	მასშტაბი
A2	1:100

თარიღი	რევიზია №

Wei Yap Architects

ი.ჭავჭავაძის გამზ. №37ლ

11 სართული

1:250



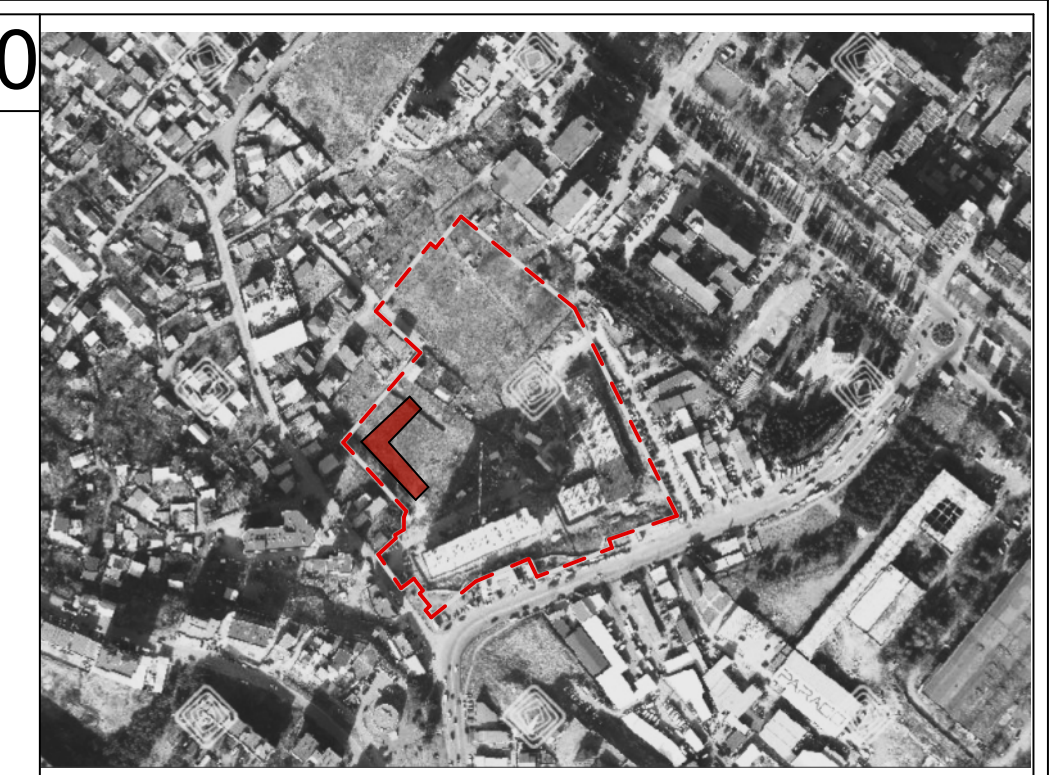

მრავალბინიანი საცხოვრებელი სახლი

N

ობიექტის მისამართი: ქ. თბილისი,მუხიანის დასახლება, მიკრორაიონი IV, რადიოქარხნის მოპირდაპირედ (ს.კ 01.11.17.005.154)

დამკვეთი

შ.პ.ს. "მუხიანი დეველოპმენტი"
საიდენტიფიკაციო კოდი: 400270407

ტექნიკურ-ეკონომიკური მაჩვენებელი:

*მიწის ნაკვეთის ფართობი (კვ.მ) –
*საცხოვრებელი ფართობი (კვ.მ) –
*საზაფხულო ფართობი (კვ.მ) –
*კიბის უჯრედის და სადარბაზოს ფართობი (კვ.მ) –

*დამხმარე ფართობი (კვ.მ) –
*ავტოსადგომის ფართობი (კვ.მ) –
*ღია ავტოსადგომის ფართობი (კვ.მ) –
*კომერციულის ფართობი (კვ.მ) –

შენიშვნები:
*ნახაზი შესრულებულია სანტიმეტრებში
*ნახაზზე მოცემულია არქიტექტურული და კონსტრუქციული ნიშნულები

პირობითი აღნიშვნები

საკადასტრო საზღვარი
განაშენიანების რეგულირების ხაზი
ჭრილის ხაზი
ღერძის ხაზი
+0.00 არქიტექტურული ნიშნული გეგმაზე

თანამდებობა	გვარი
მთ. არქიტექტორი	ლ.მაღლაკელიძე
არქიტექტორი	ლ.შაყულაშვილი ზ. გეგუჩაძე თ.ხარებაშვილი

ნახაზის სახელი

11 სართული

ფურცლის სახელი	ფურცელი
გეგმები (41)	.01.13
ფორმატი	**მასშტაბი**
A2	1:100
თარიღი	**რევიზია №**

Wei Yap Architects

ი.ჭავჭავაძის გამზ. №37ლ

11. 12 სართული 1:250



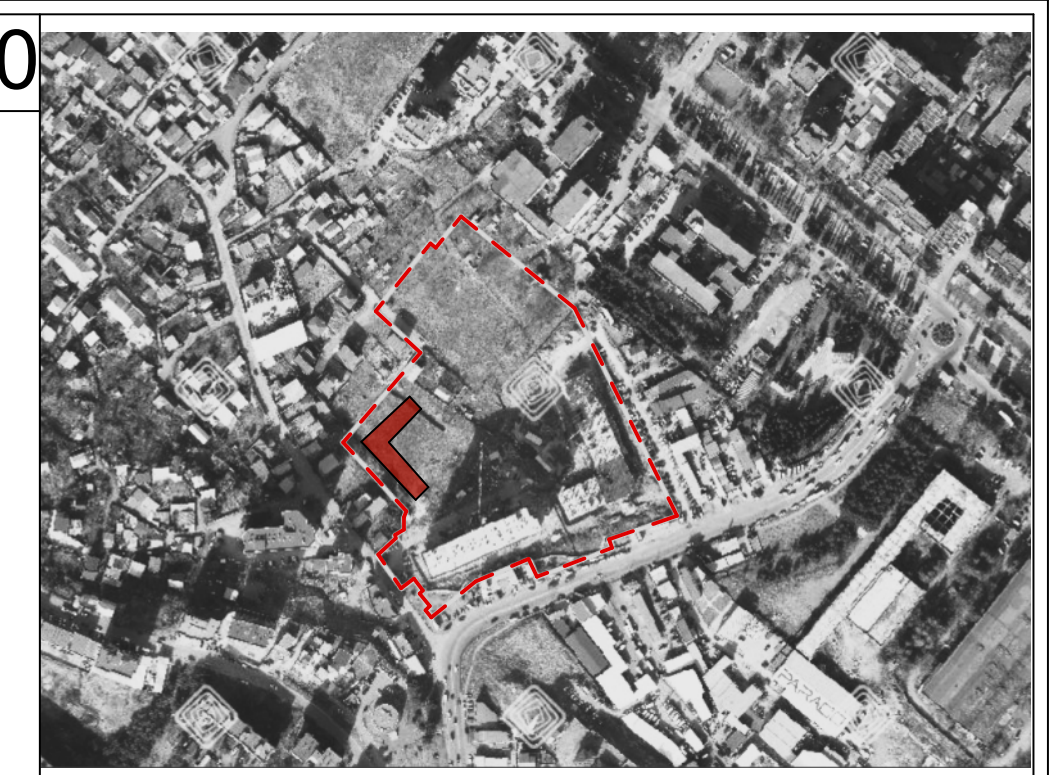

მრავალბინიანი საცხოვრებელი სახლი

N

ობიექტის მისამართი: ქ. თბილისი,მუხიანის დასახლება, მიკრორაიონი IV, რადიოქარხნის მოპირდაპირედ (ს.კ 01.11.17.005.154)

დამკვეთი

შ.პ.ს. "მუხიანი დეველოპმენტი"
საიდენტიფიკაციო კოდი: 400270407

ტექნიკურ-ეკონომიკური მაჩვენებელი:

*მიწის ნაკვეთის ფართობი (კვ.მ) -
*საცხოვრებელი ფართობი (კვ.მ) -
*საზაფხულო ფართობი (კვ.მ) -
*კიბის უჯრედის და სადარბაზოს ფართობი (კვ.მ) -

*დამხმარე ფართობი (კვ.მ) -
*ავტოსადგომის ფართობი (კვ.მ) -
*ღია ავტოსადგომის ფართობი (კვ.მ) -
*კომერციულის ფართობი (კვ.მ) -

შენიშვნები:
*ნახაზი შესრულებულია სანტიმეტრებში
*ნახაზზე მოცემულია არქიტექტურული და კონსტრუქციული ნიშნულები

პირობითი აღნიშვნები

	საკადასტრო საზღვარი
	განაშენიანების რეგულირების ხაზი
1	ჭრილის ხაზი
1	ღერძის ხაზი
+0.00	არქიტექტურული ნიშნული გეგმაზე

თანამდებობა	გვარი
მთ. არქიტექტორი	ლ.მაღლაკელიძე
არქიტექტორი	ლ.შაყულაშვილი ზ. გეგუჩაძე თ.ხარებაშვილი

ნახაზის სახელი

12 სართული

ფურცლის სახელი	ფურცელი
გეგმები (41)	.01.14
ფორმატი	მასშტაბი
A2	1:100
თარიღი	რევიზია №

Wei Yap Architects

ი.ჭავჭავაძის გამზ. №37ლ

12. 13 სართული+ 1:250





მრავალბინიანი სასტუმრო სახლი

N

ობიექტის მისამართი: ქ. ოზურგეთი გურიანის ტერიტორიაზე, მდინარე ჩოლის მარჯვენა ნაპირზე (ს/კ 01.11.17.005.154)

დამკვეთი

შპს "გურიანი დეველოპმენტ"
საიდენტიფიკაციო კოდი: 400270407

ტექნიკურ-ეკონომიკური მაჩვენებელი:

*მიწის ნაკვეთის ფართობი (ა.მ) –
*სასტუმრო ფართობი (ა.მ) –
*საზაფხულო ფართობი (ა.მ) –
*ქიმის უჯრედის და სალარანის ფართობი (ა.მ) –

*დახმარე ფართობი (ა.მ) –
*ავტოსადგომის ფართობი (ა.მ) –
*ტიპ ავტოსადგომის ფართობი (ა.მ) –
*კომერციული ფართობი (ა.მ) –

შენიშვნები:
*ნახაზი შესრულებულია სანტიმეტრებში

*ნახაზზე მოცემულია არქიტექტურული და კონსტრუქციული ნიშნულები

პირობითი აღნიშვნები

საკადასტრო საზღვარი

განაშენიანების რეგულირების ხაზი

ჭრილის ხაზი

ღერძის ხაზი

+0.00 არქიტექტურული ნიშნული გეგმაზე

თანამდებობა	გვარი
მთ. არქიტექტორი	ლ.მაღლაკელიძე
არქიტექტორი	ლ.შაყულაშვილი ზ. გეგეჭკორი თ.ხარებაშვილი

ნახაზის სახელი

13 სართული+

ფურცლის სახელი გეგმები (41)	ფურცელი .01.15
ფორმატი A2	მასშტაბი 1:100
თარიღი	რევიზია №

Wei Yap Architects

ი.ჭავჭავაძის გამზ. №37ლ





მრავალბინიანი სასტუმრო სახლი

ობიექტის მისამართი: ქ. თბილისი გუდიანის ქუჩა/ლესელიძის ქუჩა/ზ. ფალიაშვილის ქ. კადასტრის კოდის მიხედვით (ს.კ 01.11.17.005.154)

N

დამკვეთი

შპს "გუდიანი დეველოპმენტ"
საიდენტიფიკაციო კოდი: 405270407

ტექნიკურ-ეკონომიკური მაჩვენებელი:

*მიწის ნაკვეთის ფართობი (კვ.მ) –
*სასტუმრო ფართობი (კვ.მ) –
*საჯაზუსო ფართობი (კვ.მ) –
*ქიმის უჯრედის და სპორტზალის ფართობი (კვ.მ) –

*დასახმარე ფართობი (კვ.მ) –
*ავტოსადგომის ფართობი (კვ.მ) –
*ტიპ ავტოსადგომის ფართობი (კვ.მ) –
*კომერციულის ფართობი (კვ.მ) –

შენიშვნები:
*ნახაზი შესრულებულია სანტიმეტრებში

*ნახაზზე მოცემულია არქიტექტურული და კონსტრუქციული ნიშნულები

პირობითი აღნიშვნები

	საკადასტრო საზღვარი
	განაშენიანების რეგულირების ხაზი
	ჭრილის ხაზი
1	ღერძის ხაზი
+0.00	არქიტექტურული ნიშნული გეგმაზე

თანამდებობა	გვარი
მთ. არქიტექტორი	ლ.მაღლაკელიძე
არქიტექტორი	ლ.შაყულაშვილი ზ. გეგეჭკორი თ.ხარებაშვილი

ნახაზის სახელი

14 სართული

ფურცლის სახელი გეგმები (41)	ფურცელი .01.16
ფორმატი A2	მასშტაბი 1:100
თარიღი	რევიზია №

Wei Yap Architects

ი.ჭავჭავაძის გამზ. №37ლ

14. სახურავის გეგმა 1:250

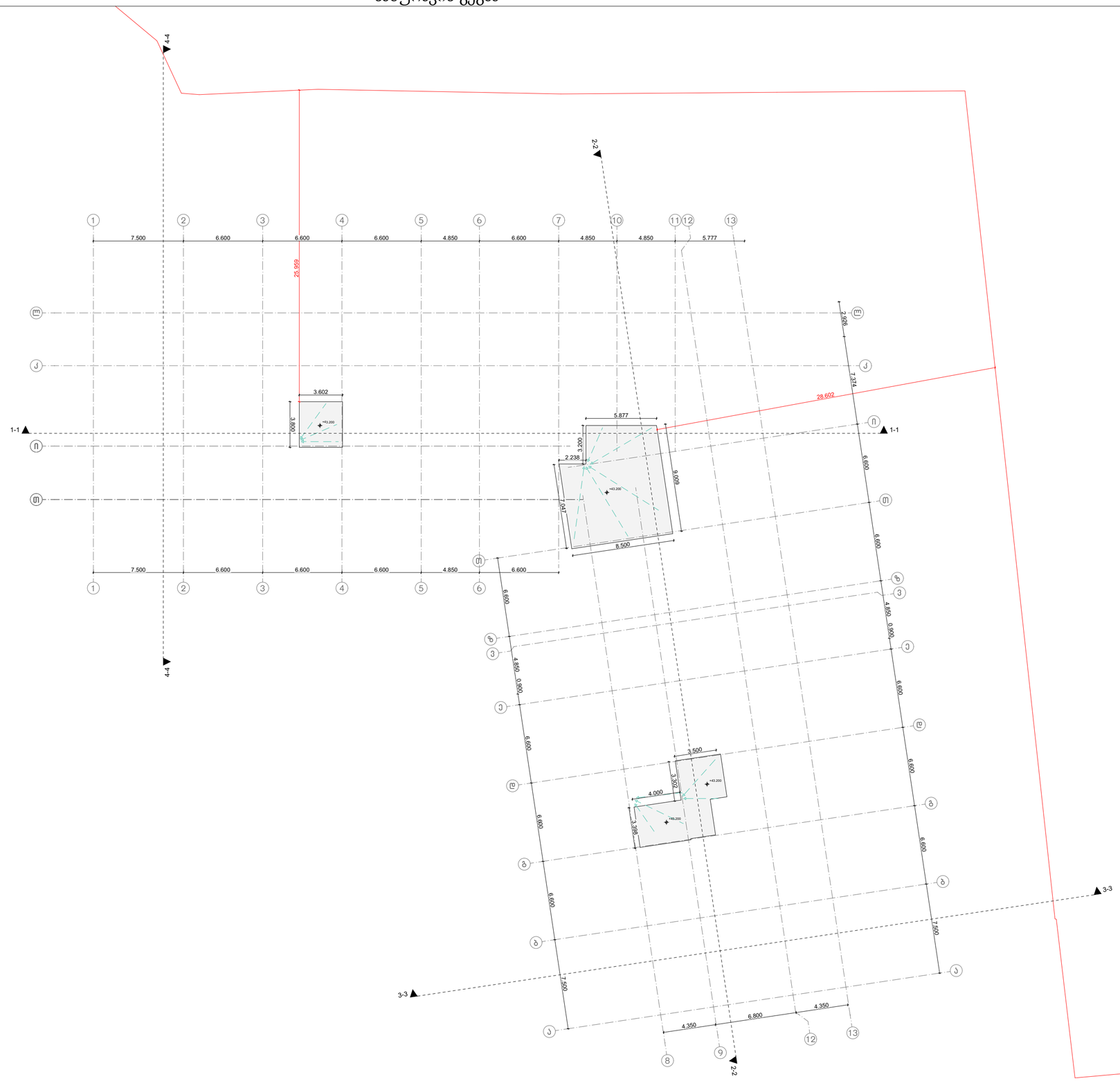



მრავალბინიანი სასტუმრო სახლი

N

ობიექტის მისამართი: ქ. თბილისი გუგუნავის ქუჩა/ლესელიძე ქუჩების კვეთაში, ს/კ 01.11.17.005.154)

დამკვეთი

შ.პ.ს. "გუგუნავი დეველოპმენტ"
საიდენტიფიკაციო კოდი: 405270407

ტექნიკურ-ეკონომიკური მაჩვენებელი:

*მიწის ნაკვეთის ფართობი (კვ.მ) –
*სასტუმრებელი ფართობი (კვ.მ) –
*საზაფხულო ფართობი (კვ.მ) –
*ქიბის უჯრედის და სალარაბაზის ფართობი (კვ.მ) –

*დამხმარე ფართობი (კვ.მ) –
*ავტოსადგომის ფართობი (კვ.მ) –
*ტიპ ავტოსადგომის ფართობი (კვ.მ) –
*კომერციულის ფართობი (კვ.მ) –

შენიშვნები:
*ნახაზი შესრულებულია სანტიმეტრებში

*ნახაზზე მოცემულია არქიტექტურული და კონსტრუქციული ნიშნულები

პირობითი აღნიშვნები

- საკადასტრო საზღვარი
- განაშენიანების რეგულირების ხაზი
- ჭრილის ხაზი
- ① ღერძის ხაზი
- +0.00 არქიტექტურული ნიშნული გეგმაზე

თანამდებობა	გვარი
მთ. არქიტექტორი	ლ.მაღლაკელიძე
არქიტექტორი	ლ.შაყულაშვილი ზ. გეგეჭკორი თ.ხარებაშვილი

ნახაზის სახელი

15 სართული

ფურცლის სახელი გეგმები (41)	ფურცელი .01.17
ფორმატი A2	მასშტაბი 1:100
თარიღი	რევიზია №

Wei Yap Architects

ი.ჭავჭავაძის გამზ. №37ლ

-2.

-2 სართული

1:250





მრავალბინიანი სასტუმრო სახლი

N

ობიექტის მისამართი: ქ. თბილისი გუდიანის ტერიტორია, მცხეთის მუნ. სოფ. ლისის ნაკვეთის ნაწილი (ს.კ 01.11.17.005.154)

დამკვეთი

შ.პ.ს. "გუდიანი დეველოპმენტ" საიდენტიფიკაციო კოდი: 405270407

ტექნიკურ-ეკონომიკური მაჩვენებელი:

*მიწის ნაკვეთის ფართობი (ა.მ) –
*სასტუმრო ფართობი (ა.მ) –
*საზაფხულო ფართობი (ა.მ) –
*კიბის უჯრედის და სალარაბაზის ფართობი (ა.მ) –

*დასახმარე ფართობი (ა.მ) –
*ავტომატიზების ფართობი (ა.მ) –
*ლიფ ავტომატიზების ფართობი (ა.მ) –
*კომერციული ფართობი (ა.მ) –

შენიშვნები:
*ნახაზი შესრულებულია სანტიმეტრებში
*ნახაზზე მოცემულია არქიტექტურული და კონსტრუქციული ნიშნულები

პირობითი აღნიშვნები

- საკადასტრო საზღვარი
- განაშენიანების რეგულირების ხაზი
- ჭრილის ხაზი
- 1 ღერძის ხაზი
- +0.00 არქიტექტურული ნიშნული გეგმაზე

თანამდებობა	გვარი
მთ. არქიტექტორი	ლ.მაღლაკელიძე
არქიტექტორი	ლ.შაყულაშვილი ზ. გეგეჭკორი თ.ხარებაშვილი

ნახაზის სახელი

-2 სართული

ფურცლის სახელი გეგმები (მისაწვდომობა)	ფურცელი .02.1
ფორმატი A2	მასშტაბი 1:100
თარიღი	რევიზია №

Wei Yap Architects

ი.ჭავჭავაძის გამზ. №37ლ



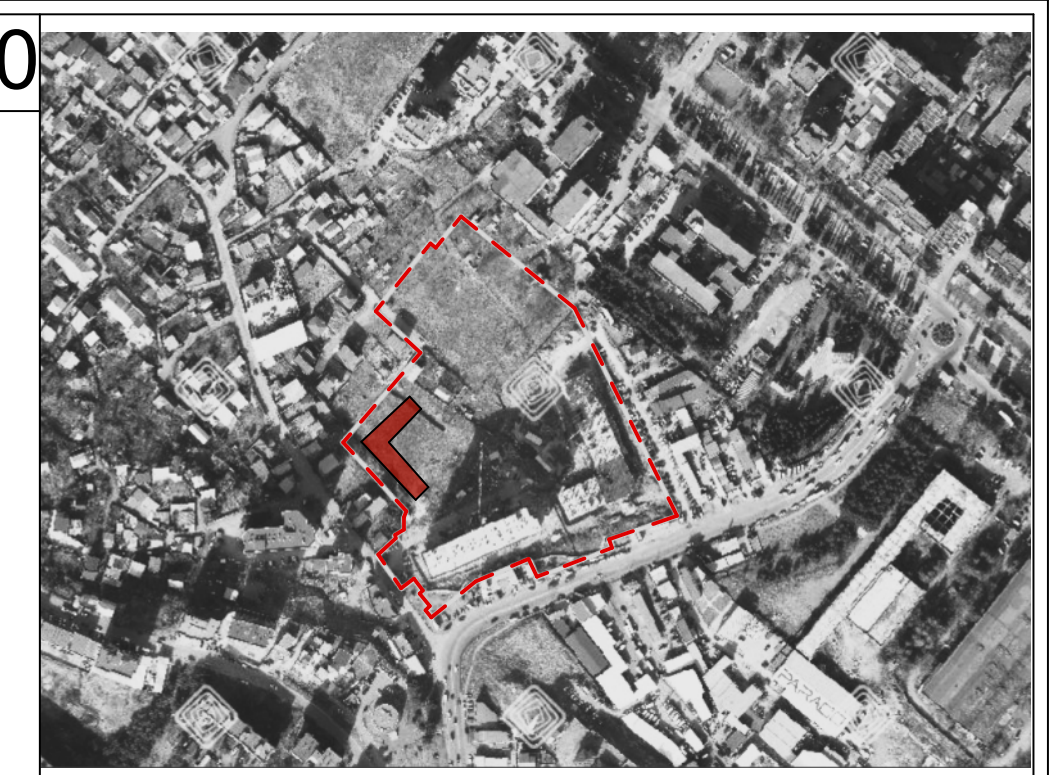

მრავალბინიანი საცხოვრებელი სახლი

N

ობიექტის მისამართი: ქ. თბილისი,მუხიანის დასახლება, მიკრორაიონი IV, რადიოქარხნის მოპირდაპირედ (ს.კ 01.11.17.005.154)

დამკვეთი

შ.პ.ს. "მუხიანი დეველოპმენტი"
საიდენტიფიკაციო კოდი: 400270407

ტექნიკურ-ეკონომიკური მაჩვენებელი:

- *მიწის ნაკვეთის ფართობი (კვ.მ) –
- *საცხოვრებელი ფართობი (კვ.მ) –
- *საზაფხულო ფართობი (კვ.მ) –
- *კიბის უჯრედის და სადარბაზოს ფართობი (კვ.მ) –
- *დამხმარე ფართობი (კვ.მ) –
- *ავტოსადგომის ფართობი (კვ.მ) –
- *ღია ავტოსადგომის ფართობი (კვ.მ) –
- *კომერციულის ფართობი (კვ.მ) –

შენიშვნები:

*ნახაზი შესრულებულია სანტიმეტრებში

*ნახაზზე მოცემულია არქიტექტურული და კონსტრუქციული ნიშნულები

პირობითი აღნიშვნები

- საკადასტრო საზღვარი
- განაშენიანების რეგულირების ხაზი
- 1 ჭრილის ხაზი
- 1 ღერძის ხაზი
- +0.00 არქიტექტურული ნიშნული გეგმაზე

თანამდებობა	გვარი
მთ. არქიტექტორი	ლ.მაღლაკელიძე
არქიტექტორი	ლ.შაყულაშვილი ზ. გეგუჩაძე თ.ხარებაშვილი

ნახაზის სახელი

-1 სართული

ფურცლის სახელი	ფურცელი
გეგმები (მისაწვდომობა)	.02.2

ფორმატი	მასშტაბი
A2	1:100

თარიღი	რევიზია №

Wei Yap Architects

ი.ჭავჭავაძის გამზ. №37ლ

0. 1 სართული 1:250



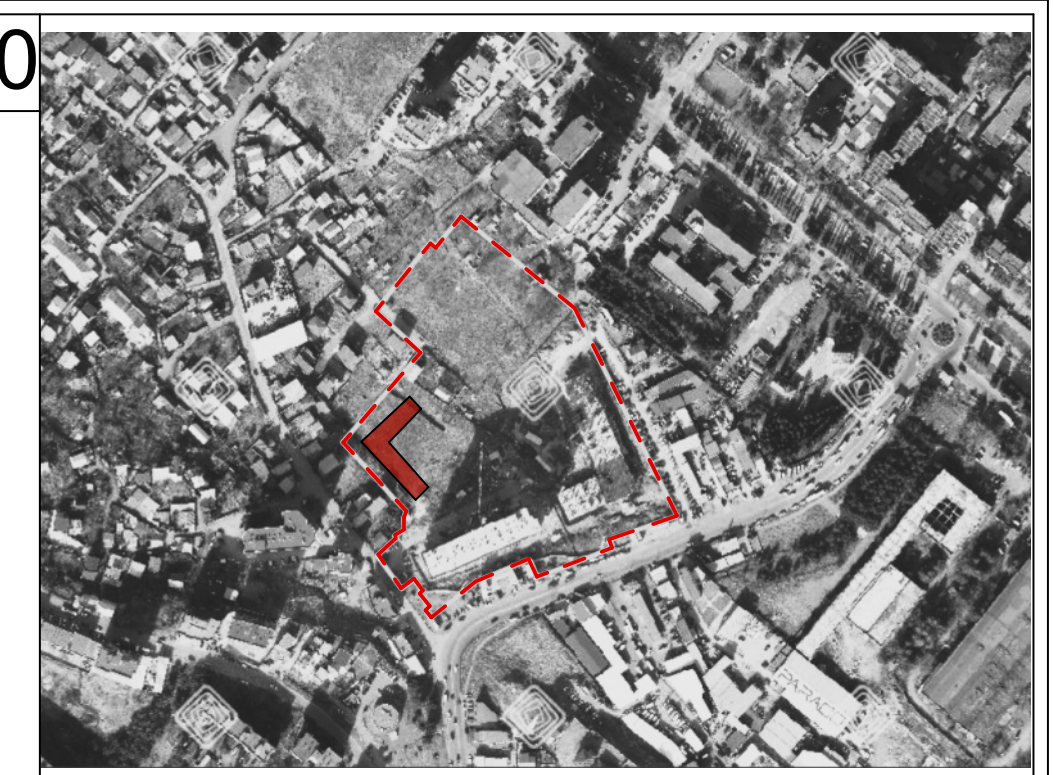

მრავალბინიანი საცხოვრებელი სახლი

N

ობიექტის მისამართი: ქ. თბილისი,მუხიანის დასახლება, მიკრორაიონი IV, რადიოქარხნის მოპირდაპირედ (ს.კ 01.11.17.005.154)

დამკვეთი

შ.პ.ს. "მუხიანი დეველოპმენტი"
საიდენტიფიკაციო კოდი: 400270407

ტექნიკურ-ეკონომიკური მაჩვენებელი:

*მიწის ნაკვეთის ფართობი (კვ.მ) –
*საცხოვრებელი ფართობი (კვ.მ) –
*საზაფხულო ფართობი (კვ.მ) –
*კიბის უჯრედის და სადარბაზოს ფართობი (კვ.მ) –

*დამხმარე ფართობი (კვ.მ) –
*ავტოსადგომის ფართობი (კვ.მ) –
*ღია ავტოსადგომის ფართობი (კვ.მ) –
*კომერციულის ფართობი (კვ.მ) –

შენიშვნები:

*ნახაზი შესრულებულია სანტიმეტრებში

*ნახაზზე მოცემულია არქიტექტურული და კონსტრუქციული ნიშნულები

პირობითი აღნიშვნები

საკადასტრო საზღვარი

განაშენიანების რეგულირების ხაზი

1 ჭრილის ხაზი

1 ღერძის ხაზი

+0.00 არქიტექტურული ნიშნული გეგმაზე

თანამდებობა	გვარი
მთ. არქიტექტორი	ლ.მაღლაკელიძე
არქიტექტორი	ლ.შაყულაშვილი ზ. გეგუჩაძე თ.ხარებაშვილი

ნახაზის სახელი

1 სართული

ფურცლის სახელი	ფურცელი
გეგმები (მისაწვდომობა)	.02.3

ფორმატი	მასშტაბი
A2	1:100

თარიღი	რევიზია №

Wei Yap Architects

ი.ჭავჭავაძის გამზ. №37ლ

1. 2 სართული 1:250



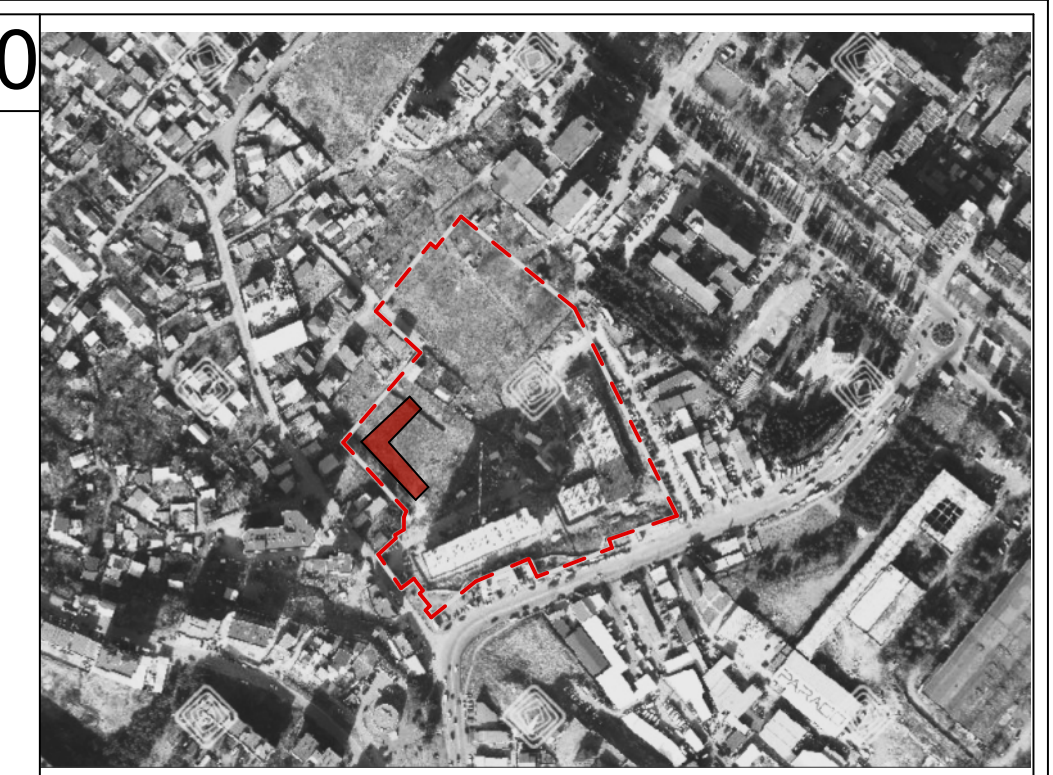

მრავალბინიანი საცხოვრებელი სახლი

N

ობიექტის მისამართი: ქ. თბილისი,მუხიანის დასახლება, მიკრორაიონი IV, რადიოქარხნის მოპირდაპირედ (ს.კ 01.11.17.005.154)

დამკვეთი

შ.პ.ს. "მუხიანი დეველოპმენტი" საიდენტიფიკაციო კოდი: 400270407

ტექნიკურ-ეკონომიკური მაჩვენებელი:

*მიწის ნაკვეთის ფართობი (კვ.მ) –
*საცხოვრებელი ფართობი (კვ.მ) –
*საზაფხულო ფართობი (კვ.მ) –
*კიბის უჯრედის და სადარბაზოს ფართობი (კვ.მ) –

*დამხმარე ფართობი (კვ.მ) –
*ავტოსადგომის ფართობი (კვ.მ) –
*ღია ავტოსადგომის ფართობი (კვ.მ) –
*კომერციულის ფართობი (კვ.მ) –

შენიშვნები:

*ნახაზი შესრულებულია სანტიმეტრებში

*ნახაზზე მოცემულია არქიტექტურული და კონსტრუქციული ნიშნულები

პირობითი აღნიშვნები

საკადასტრო საზღვარი

განაშენიანების რეგულირების ხაზი

1 ჭრილის ხაზი

1 ღერძის ხაზი

+0.00 არქიტექტურული ნიშნული გეგმაზე

თანამდებობა	გვარი
მთ. არქიტექტორი	ლ.მაღლაკელიძე
არქიტექტორი	ლ.შაყულაშვილი ზ. გეგუჩაძე თ.ხარებაშვილი

ნახაზის სახელი

2 სართული

ფურცლის სახელი	ფურცელი
გეგმები (მისაწვდომობა)	.02.4

ფორმატი	მასშტაბი
A2	1:100

თარიღი	რევიზია №

Wei Yap Architects

ი.ჭავჭავაძის გამზ. №37ლ

2.

3 სართული (საცხოვრებელი)

1:250





მრავალბინიანი სასცხოვრებელი სახლი

N

ობიექტის მისამართი: ქ. თბილისი გუხიანის ტერიტორიაზე, მდ.ლისის ხეობის ნარისხევისკენ (ს.კ 01.11.17.005.154)

დამკვეთი

შ.პ.ს. "გუხიანი დეველოპმენტ" საიდენტიფიკაციო კოდი: 405270407

ტექნიკურ-ეკონომიკური მაჩვენებელი:

*მიწის ნაკვეთის ფართობი (ა.მ) –
*საცხოვრებელი ფართობი (ა.მ) –
*საზაფხულო ფართობი (ა.მ) –
*კიბის უჯრედის და სალარებოს ფართობი (ა.მ) –

*დამხმარე ფართობი (ა.მ) –
*ავტოსადგომის ფართობი (ა.მ) –
*ტიპ ავტოსადგომის ფართობი (ა.მ) –
*კომერციული ფართობი (ა.მ) –

შენიშვნები:
*ნახაზი შესრულებულია სანტიმეტრებში
*ნახაზზე მოცემულია არქიტექტურული და კონსტრუქციული ნიშნულები

პირობითი აღნიშვნები

	საკადასტრო საზღვარი
	განაშენიანების რეგულირების ხაზი
	ჭრილის ხაზი
1	ღერძის ხაზი
+0.00	არქიტექტურული ნიშნული გეგმაზე

თანამდებობა	გვარი
მთ. არქიტექტორი	ლ.მაღლაკელიძე
არქიტექტორი	ლ.შაყულაშვილი ზ. გეგეჭკორი თ.ხარებაშვილი

ნახაზის სახელი

3 სართული (საცხოვრებელი)

ფურცლის სახელი გეგმები (მისაწვდომობა)	ფურცელი .02.5
ფორმატი A2	მასშტაბი 1:100
თარიღი	რევიზია №

Wei Yap Architects

ი.ჭავჭავაძის გამზ. №37ლ

3.

4 სართული

1:250





მრავალბინიანი სასტუმრო-საცხოვრებელი სახლი

N

ობიექტის მისამართი: ქ. თბილისი გუხიანის ტერიტორიაზე, მდ.ლისის ხეობის ნარისხევისკენ (ს.კ 01.11.17.005.154)

დამკვეთი

შ.პ.ს. "გუხიანი დეველოპმენტ" საიდენტიფიკაციო კოდი: 405270407

ტექნიკურ-ეკონომიკური მაჩვენებელი:

*მიწის ნაკვეთის ფართობი (ა.მ) –
*სასტუმრო-საცხოვრებელი ფართობი (ა.მ) –
*საზაფხულო ფართობი (ა.მ) –
*ქიმის უჯრედის და სალარებაზის ფართობი (ა.მ) –

*მაგაზიების ფართობი (ა.მ) –
*სპორტდარბაზის ფართობი (ა.მ) –
*ტიპ ავტოსადგომის ფართობი (ა.მ) –
*კომერციული ფართობი (ა.მ) –

შენიშვნები:
*ნახაზი შესრულებულია სანტიმეტრებში
*ნახაზზე მოცემულია არქიტექტურული და კონსტრუქციული ნიშნულები

პირობითი აღნიშვნები

საკადასტრო საზღვარი
განაშენიანების რეგულირების ხაზი
ჭრილის ხაზი
ღერძის ხაზი
+0.00 არქიტექტურული ნიშნული გეგმაზე

თანამდებობა	გვარი
მთ. არქიტექტორი	ლ.მაღლაკელიძე
არქიტექტორი	ლ.შაყულაშვილი ზ. გეგეჭკორი თ.ხარებაშვილი

ნახაზის სახელი

4 სართული

ფურცლის სახელი გეგმები (მისაწვდომობა)	ფურცელი .02.6
ფორმატი A2	მასშტაბი 1:100
თარიღი	რევიზია №

Wei Yap Architects

ი.ჭავჭავაძის გამზ. №37ლ

4.

5 სართული

1:250





მრავალბინიანი სასტუმრო სახლი

ობიექტის მისამართი: ქ. თბილისი გუხიანის ტერიტორია, მდ.ლისის ხეობის ნაკვეთზე, მდებარე ნაკვეთის (ს.კ 01.11.17.005.154) ნაწილობრივ

დამკვეთი

შ.პ.ს. "გუხიანი დეველოპმენტ" საიდენტიფიკაციო კოდი: 405270407

ტექნიკურ-ეკონომიკური მაჩვენებელი:

*მიწის ნაკვეთის ფართობი (ა.მ) –
*სასტუმრო ფართობი (ა.მ) –
*საზაფხულო ფართობი (ა.მ) –
*ქიმის უჯრედის და სალარებოს ფართობი (ა.მ) –

*დამხმარე ფართობი (ა.მ) –
*ავტოსადგომის ფართობი (ა.მ) –
*ტიპ ავტოსადგომის ფართობი (ა.მ) –
*კომერციულის ფართობი (ა.მ) –

შენიშვნები:
*ნახაზი შესრულებულია სანტიმეტრებში
*ნახაზზე მოცემულია არქიტექტურული და კონსტრუქციული ნიშნულები

პირობითი აღნიშვნები

საკადასტრო საზღვარი
განაშენიანების რეგულირების ხაზი
ჭრილის ხაზი
ღერძის ხაზი
+0.00 არქიტექტურული ნიშნული გეგმაზე

თანამდებობა	გვარი
მთ. არქიტექტორი	ლ.მაღლაკელიძე
არქიტექტორი	ლ.შაყულაშვილი ზ. გეგეჭკორი თ.ხარებაშვილი

ნახაზის სახელი

5 სართული

ფურცლის სახელი გეგმები (მისაწვდომობა)	ფურცელი .02.7
ფორმატი A2	მასშტაბი 1:100
თარიღი	რევიზია №

Wei Yap Architects

ი.ჭავჭავაძის გამზ. №37ლ

5. 6 სართული 1:250



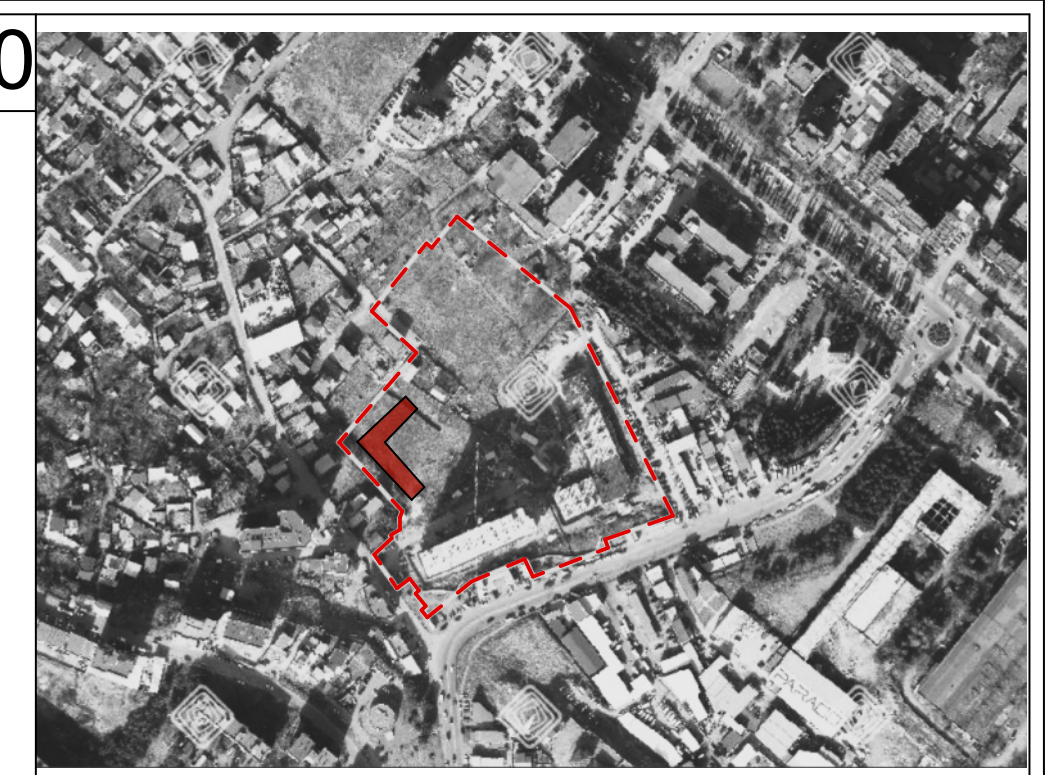

მრავალბინიანი საცხოვრებელი სახლი

ობიექტის მისამართი: ქ. თბილისი,მუხიანის დასახლება, მიკრორაიონი IV, რადიოქარხნის მოპირდაპირედ (ს.კ 01.11.17.005.154)

დამკვეთი

შ.პ.ს. "მუხიანი დეველოპმენტი"
საიდენტიფიკაციო კოდი: 400270407

ტექნიკურ-ეკონომიკური მაჩვენებელი:

*მიწის ნაკვეთის ფართობი (კვ.მ) –
*საცხოვრებელი ფართობი (კვ.მ) –
*საზაფხულო ფართობი (კვ.მ) –
*კიბის უჯრედის და სადარბაზოს ფართობი (კვ.მ) –

*დამხმარე ფართობი (კვ.მ) –
*ავტოსადგომის ფართობი (კვ.მ) –
*ღია ავტოსადგომის ფართობი (კვ.მ) –
*კომერციულის ფართობი (კვ.მ) –

შენიშვნები:
*ნახაზი შესრულებულია სანტიმეტრებში
*ნახაზზე მოცემულია არქიტექტურული და კონსტრუქციული ნიშნულები

პირობითი აღნიშვნები

საკადასტრო საზღვარი
განაშენიანების რეგულირების ხაზი
ჭრილის ხაზი
ღერძის ხაზი
+0.00 არქიტექტურული ნიშნული გეგმაზე

თანამდებობა	გვარი
მთ. არქიტექტორი	ლ.მაღლაკელიძე
არქიტექტორი	ლ.შაყულაშვილი ზ. გეგუჩაძე თ.ხარებაშვილი

ნახაზის სახელი

6 სართული

ფურცლის სახელი	ფურცელი
გეგმები (მისაწვდომობა)	.02.8
ფორმატი	მასშტაბი
A2	1:100
თარიღი	რევიზია №

Wei Yap Architects

ი.ჭავჭავაძის გამზ. №37ლ





მრავალბინიანი სასტუმრო-საცხოვრებელი სახლი

N

ობიექტის მისამართი: ქ. თბილისი გუხიანის ტერიტორიაზე, მდ.ლისის მარჯვენა ნაპირის მიმდებარედ (ს.კ 01.11.17.005.154)

დამკვეთი

შ.პ.ს. "გუხიანი დეველოპმენტ" საიდენტიფიკაციო კოდი: 405270407

ტექნიკურ-ეკონომიკური მაჩვენებელი:

*მიწის ნაკვეთის ფართობი (ა.მ) –
*სასტუმრო-საცხოვრებელი ფართობი (ა.მ) –
*სახანძრო ფართობი (ა.მ) –
*ქიმის უჯრედის და სალარებიანის ფართობი (ა.მ) –

*მაბინადარე ფართობი (ა.მ) –
*ავტომატიზების ფართობი (ა.მ) –
*ქიმ ავტომატიზების ფართობი (ა.მ) –
*კომერციული ფართობი (ა.მ) –

შენიშვნები:
*ნახაზი შესრულებულია სანტიმეტრებში
*ნახაზზე მოცემულია არქიტექტურული და კონსტრუქციული ნიშნულები

პირობითი აღნიშვნები

- საკადასტრო საზღვარი
- განაშენიანების რეგულირების ხაზი
- ჭრილის ხაზი
- ღერძის ხაზი
- +0.00 არქიტექტურული ნიშნული გეგმაზე

თანამდებობა	გვარი
მთ. არქიტექტორი	ლ.მაღლაკელიძე
არქიტექტორი	ლ.შაყულაშვილი ზ. გეგეჭკორი თ.ხარებავშვილი

ნახაზის სახელი

7 სართული +

ფურცლის სახელი გეგმები (მისაწვდომობა)	ფურცელი .02.9
ფორმატი A2	მასშტაბი 1:100
თარიღი	რევიზია №

Wei Yap Architects

ი.ჭავჭავაძის გამზ. №37ლ

7. 8 სართული 1:250



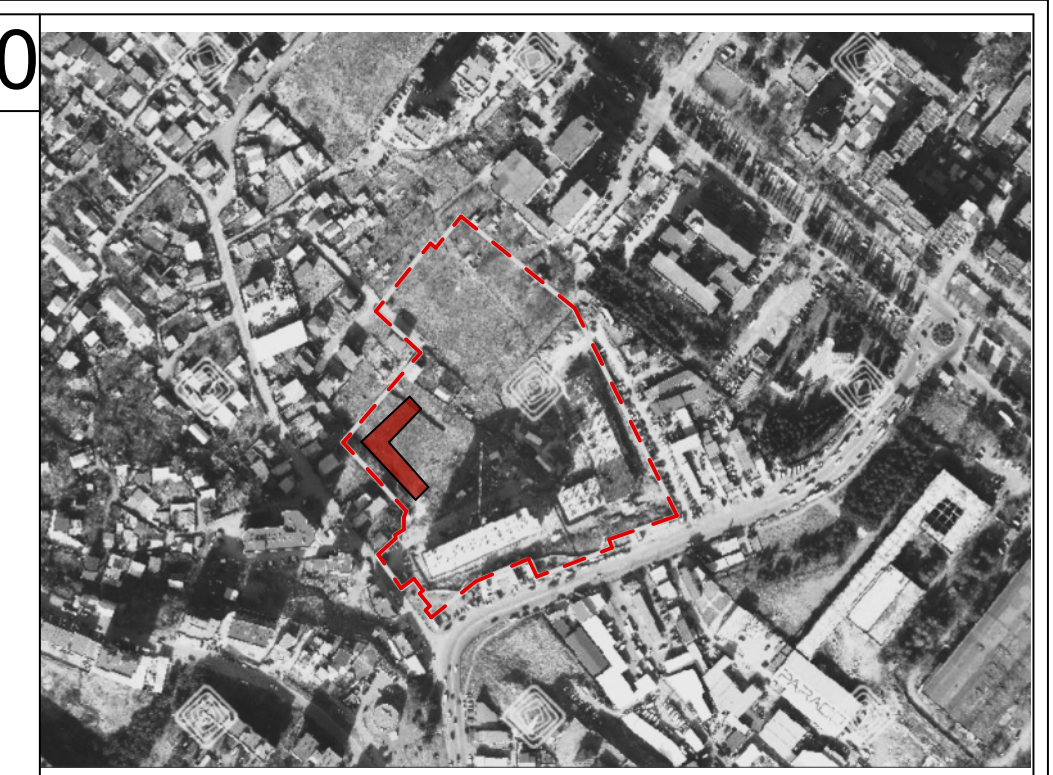

მრავალბინიანი საცხოვრებელი სახლი

N

ობიექტის მისამართი: ქ. თბილისი,მუხიანის დასახლება, მიკრორაიონი IV, რადიოქარხნის მოპირდაპირედ (ს.კ 01.11.17.005.154)

დამკვეთი

შ.პ.ს. "მუხიანი დეველოპმენტი"
საიდენტიფიკაციო კოდი: 400270407

ტექნიკურ-ეკონომიკური მაჩვენებელი:

*მიწის ნაკვეთის ფართობი (კვ.მ) –
*საცხოვრებელი ფართობი (კვ.მ) –
*საზაფხულო ფართობი (კვ.მ) –
*კიბის უჯრედის და სადარბაზოს ფართობი (კვ.მ) –

*დამხმარე ფართობი (კვ.მ) –
*ავტოსადგომის ფართობი (კვ.მ) –
*ღია ავტოსადგომის ფართობი (კვ.მ) –
*კომერციულის ფართობი (კვ.მ) –

შენიშვნები:
*ნახაზი შესრულებულია სანტიმეტრებში
*ნახაზზე მოცემულია არქიტექტურული და კონსტრუქციული ნიშნულები

პირობითი აღნიშვნები

საკადასტრო საზღვარი
განაშენიანების რეგულირების ხაზი
ჭრილის ხაზი
ღერძის ხაზი
+0.00 არქიტექტურული ნიშნული გეგმაზე

თანამდებობა	გვარი
მთ. არქიტექტორი	ლ.მაღლაკელიძე
არქიტექტორი	ლ.შაყულაშვილი ზ. გეგუჩაძე თ.ხარებაშვილი

ნახაზის სახელი

8 სართული

ფურცლის სახელი	ფურცელი
გეგმები (მისაწვდომობა)	.02.10
ფორმატი	მასშტაბი
A2	1:100
თარიღი	რევიზია №

Wei Yap Architects

ი.ჭავჭავაძის გამზ. №37ლ


27.145
20.091
56.451
7.500
6.600
6.600
6.600
4.850
6.600
6.600
4.850
4.850
5.809
39.486
7.500
6.600
6.600
6.600
4.850
6.600
20.000
6.700
4.400
4.450
4.588
4.588
6.600
6.600
6.600
6.600
6.600
6.600
6.600
7.500
7.500
2.260
7.374
6.600
6.600
4.450
6.700
4.450
20.000
17.934
+24.850
+24.850
+24.850

9. 10 სართული 1:250



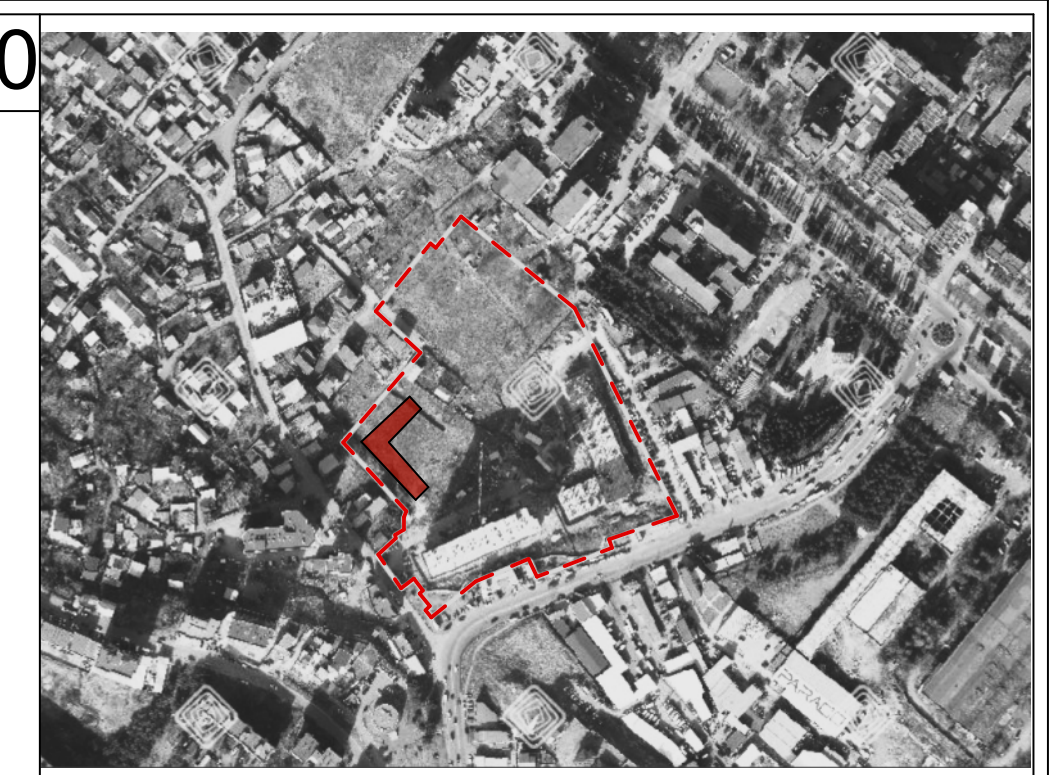

მრავალბინიანი საცხოვრებელი სახლი

ობიექტის მისამართი: ქ. თბილისი,მუხიანის დასახლება, მიკრორაიონი IV, რადიოქარხნის მოპირდაპირედ (ს.კ 01.11.17.005.154)

დამკვეთი

შ.პ.ს. "მუხიანი დეველოპმენტი"
საიდენტიფიკაციო კოდი: 400270407

ტექნიკურ-ეკონომიკური მაჩვენებელი:

*მიწის ნაკვეთის ფართობი (კვ.მ) -
*საცხოვრებელი ფართობი (კვ.მ) -
*საზაფხულო ფართობი (კვ.მ) -
*კიბის უჯრედის და სადარბაზოს ფართობი (კვ.მ) -

*დამხმარე ფართობი (კვ.მ) -
*ავტოსადგომის ფართობი (კვ.მ) -
*ღია ავტოსადგომის ფართობი (კვ.მ) -
*კომერციულის ფართობი (კვ.მ) -

შენიშვნები:
*ნახაზი შესრულებულია სანტიმეტრებში
*ნახაზზე მოცემულია არქიტექტურული და კონსტრუქციული ნიშნულები

პირობითი აღნიშვნები

საკადასტრო საზღვარი
განაშენიანების რეგულირების ხაზი
ჭრილის ხაზი
ღერძის ხაზი
+0.00 არქიტექტურული ნიშნული გეგმაზე

თანამდებობა	გვარი
მთ. არქიტექტორი	ლ.მაღლაკელიძე
არქიტექტორი	ლ.შაყულაშვილი ზ. გეგუჩაძე თ.ხარებაშვილი

ნახაზის სახელი

10 სართული

ფურცლის სახელი	ფურცელი
გეგმები (მისაწვდომობა)	.02.12
ფორმატი	მასშტაბი
A2	1:100
თარიღი	რევიზია №

Wei Yap Architects

ი.ჭავჭავაძის გამზ. №37ლ

10.

11 სართული

1:250





მრავალბინიანი სასტუმრო სახლი

ობიექტის მისამართი: ქ. ბათუმი, გურიის ტერიტორიის მეორე ნაწილის (ზ.კ 01.11.17.005.154) ზონალური პროექტის ფარგლებში

დამკვეთი

შ.პ.ს. "გურიანი დეველოპმენტ" საიდენტიფიკაციო კოდი: 405270407

ტექნიკურ-ეკონომიკური მაჩვენებელი:

*მიწის ნაკვეთის ფართობი (ქმ.მ) –
*სასტუმრო ფართობი (ქმ.მ) –
*საზაფხულო ფართობი (ქმ.მ) –
*ქიმის უჯრედის და სალარებოს ფართობი (ქმ.მ) –

*დამხმარე ფართობი (ქმ.მ) –
*ავტოსადგომის ფართობი (ქმ.მ) –
*მის ავტოსადგომის ფართობი (ქმ.მ) –
*კომერციულის ფართობი (ქმ.მ) –

შენიშვნები:
*ნახაზი შესრულებულია სანტიმეტრებში
*ნახაზზე მოცემულია არქიტექტურული და კონსტრუქციული ნიშნულები

პირობითი აღნიშვნები

საკადასტრო საზღვარი
განაშენიანების რეგულირების ხაზი
ჭრილის ხაზი
ღერძის ხაზი
+0.00 არქიტექტურული ნიშნული გეგმაზე

თანამდებობა	გვარი
მთ. არქიტექტორი	ლ.მაღლაკელიძე
არქიტექტორი	ლ.შაყულაშვილი ზ. გეგეჭკორი თ.ხარებავშვილი

ნახაზის სახელი

11 სართული

ფურცლის სახელი გეგმები (მისაწვდომობა)	ფურცელი .02.13
ფორმატი A2	მასშტაბი 1:100
თარიღი	რევიზია №

Wei Yap Architects

ი.ჭავჭავაძის გამზ. №37ლ





მრავალბინიანი სასტუმრო სახლი

ობიექტის მისამართი: ქ. თბილისი გუხიანის ტერიტორია, მდ.ლოჭინის მარჯვენა ნაპირის მიმდებარედ (ს.კ 01.11.17.005.154)

დამკვეთი

შ.პ.ს. "გუხიანი დეველოპმენტ"
საიდენტიფიკაციო კოდი: 400270407

ტექნიკურ-ეკონომიკური მაჩვენებელი:

*მიწის ნაკვეთის ფართობი (ა.მ) –
*სასტუმრო ფართობი (ა.მ) –
*საზაფხულო ფართობი (ა.მ) –
*ქიმის უჯრედის და სალარებზის ფართობი (ა.მ) –

*ღობისგარე ფართობი (ა.მ) –
*ავტოსადგომის ფართობი (ა.მ) –
*მის ავტოსადგომის ფართობი (ა.მ) –
*კომერციულის ფართობი (ა.მ) –

შენიშვნები:
*ნახაზი შესრულებულია სანტიმეტრებში
*ნახაზზე მოცემულია არქიტექტურული და კონსტრუქციული ნიშნულები

პირობითი აღნიშვნები

საკადასტრო საზღვარი
განაშენიანების რეგულირების ხაზი
ჭრილის ხაზი
ღერძის ხაზი
+0.00 არქიტექტურული ნიშნული გეგმაზე

თანამდებობა	გვარი
მთ. არქიტექტორი	ლ.მაღლაკელიძე
არქიტექტორი	ლ.შაყულაშვილი ზ. გეგეჭკორი თ.ხარებაშვილი

ნახაზის სახელი

12 სართული

ფურცლის სახელი გეგმები (მისაწვდომობა)	ფურცელი .02.14
ფორმატი A2	მასშტაბი 1:100
თარიღი	რევიზია №

Wei Yap Architects

ი.ჭავჭავაძის გამზ. №37ლ





მრავალბინიანი სასტუმრო სახლი

ობიექტის მისამართი: ქ. ბათუმი, გურიის ტერიტორიის მე-2 ქვეტერიტორიის მე-2 კვარტალის, მიწის ნაკვეთის საკადასტრო კოდი: 05.11.17.005.154)

დამკვეთი

შ.პ.ს. "გურიანი დეველოპმენტ" საიდენტიფიკაციო კოდი: 405270407

ტექნიკურ-ეკონომიკური მაჩვენებელი:

*მიწის ნაკვეთის ფართობი (ა.მ) –
*სასტუმრო ფართობი (ა.მ) –
*საზაფხულო ფართობი (ა.მ) –
*ქიმის უჯრედის და სალარაზის ფართობი (ა.მ) –

*დამხმარე ფართობი (ა.მ) –
*ავტოსადგომის ფართობი (ა.მ) –
*ტიპ ავტოსადგომის ფართობი (ა.მ) –
*კომერციულის ფართობი (ა.მ) –

შენიშვნები:
*ნახაზი შესრულებულია სანტიმეტრებში
*ნახაზზე მოცემულია არქიტექტურული და კონსტრუქციული ნიმნულები

პირობითი აღნიშვნები

საკადასტრო საზღვარი
განაშენიანების რეგულირების ხაზი
ჭრილის ხაზი
ღერძის ხაზი
+0.00 არქიტექტურული ნიშნული გეგმაზე

თანამდებობა	გვარი
მთ. არქიტექტორი	ლ.მაღლაკელიძე
არქიტექტორი	ლ.შაყულაშვილი ზ. გეგეჭკორი თ.ხარებაშვილი

ნახაზის სახელი

13 სართული+

ფურცლის სახელი გეგმები (მისაწვდომობა)	ფურცელი .02.15
ფორმატი A2	მასშტაბი 1:100
თარიღი	რევიზია №

Wei Yap Architects

ი.ჭავჭავაძის გამზ. №37ლ

თავი 11 საცხოვრებელი და საძინებელი ერთეულები
"ა" ტიპის ბინა (ბინა№1,27,53)

პროექტში მოთხოვნის შესაბამისად "ა" ტიპის
8 ბინაა, ასევე ეტლის შესაგორებლიანი საშხაპით (სც-2 ჯგუფის საერთო რაოდენობის 2%)
გათვალისწინებული.
ქვეთავი 1107.6.2.1.1 და "მისაწვდომი ეროვნული სტანდარტები"-ს შესაბამისად



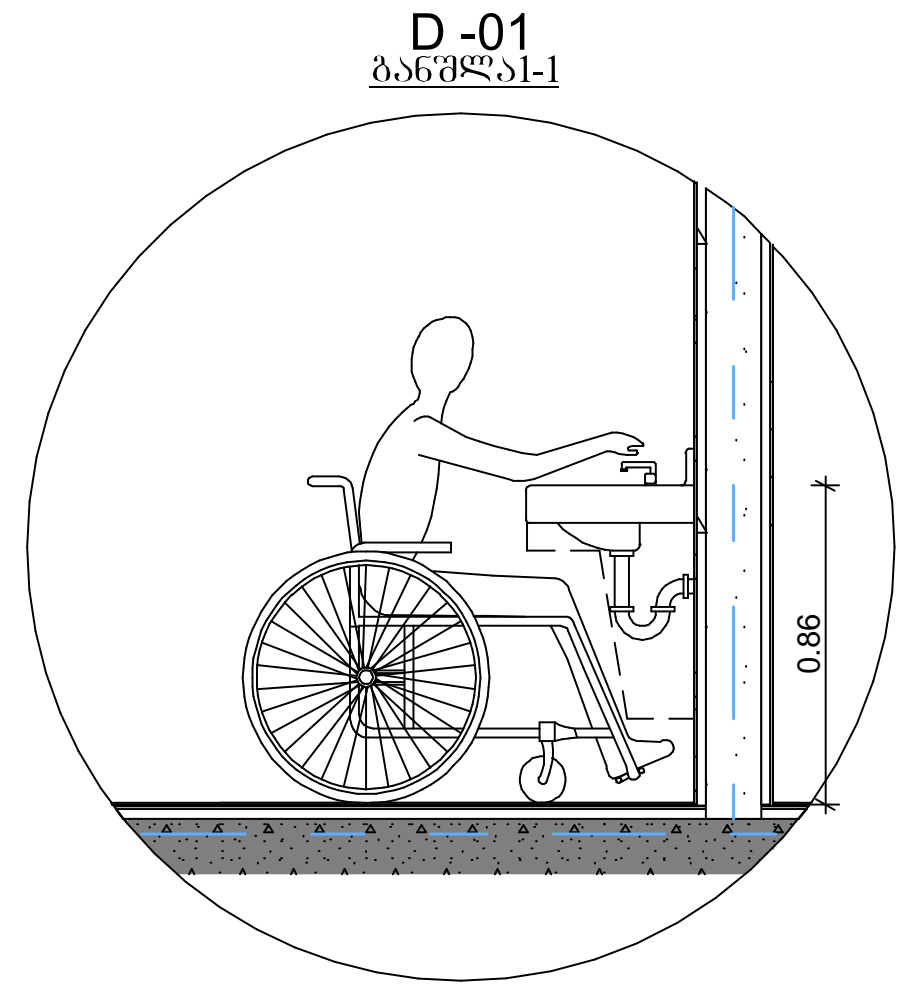

ხელსაბანებისა და ნიჟარების სიმაღლე

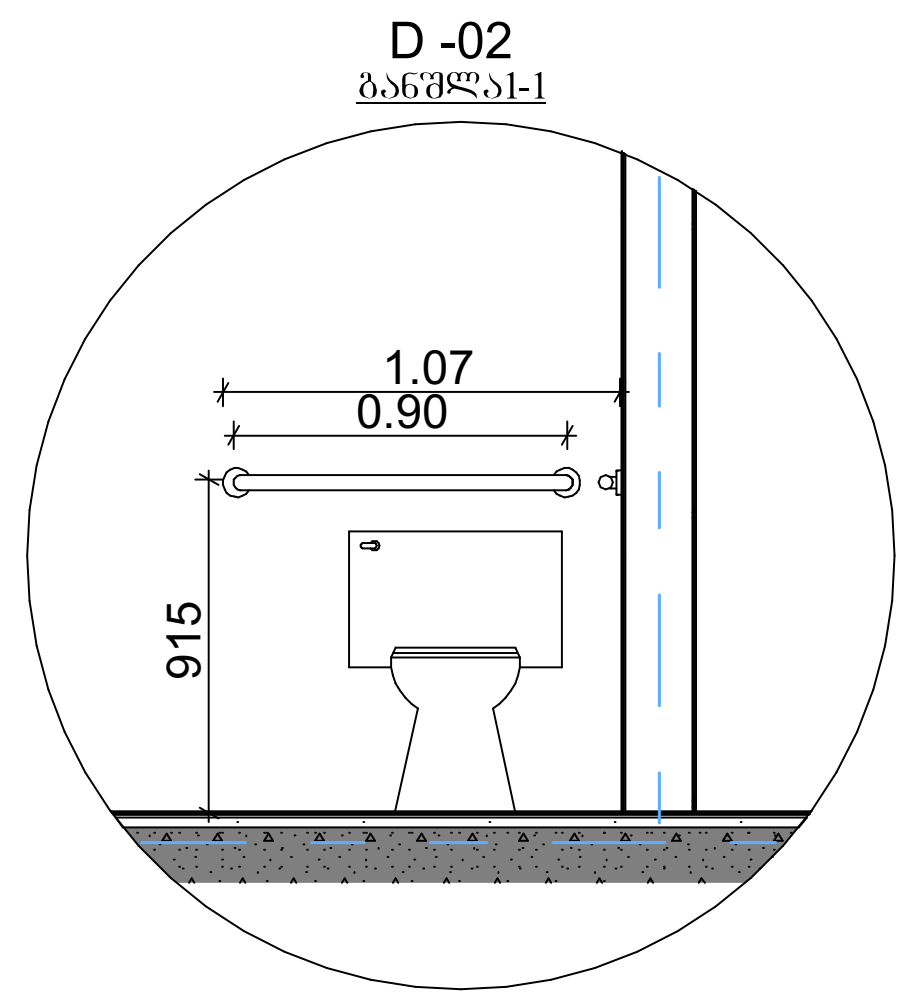

უნიტაზთან დამონტაჟებული
ხელმოსაჭიდი ძელები

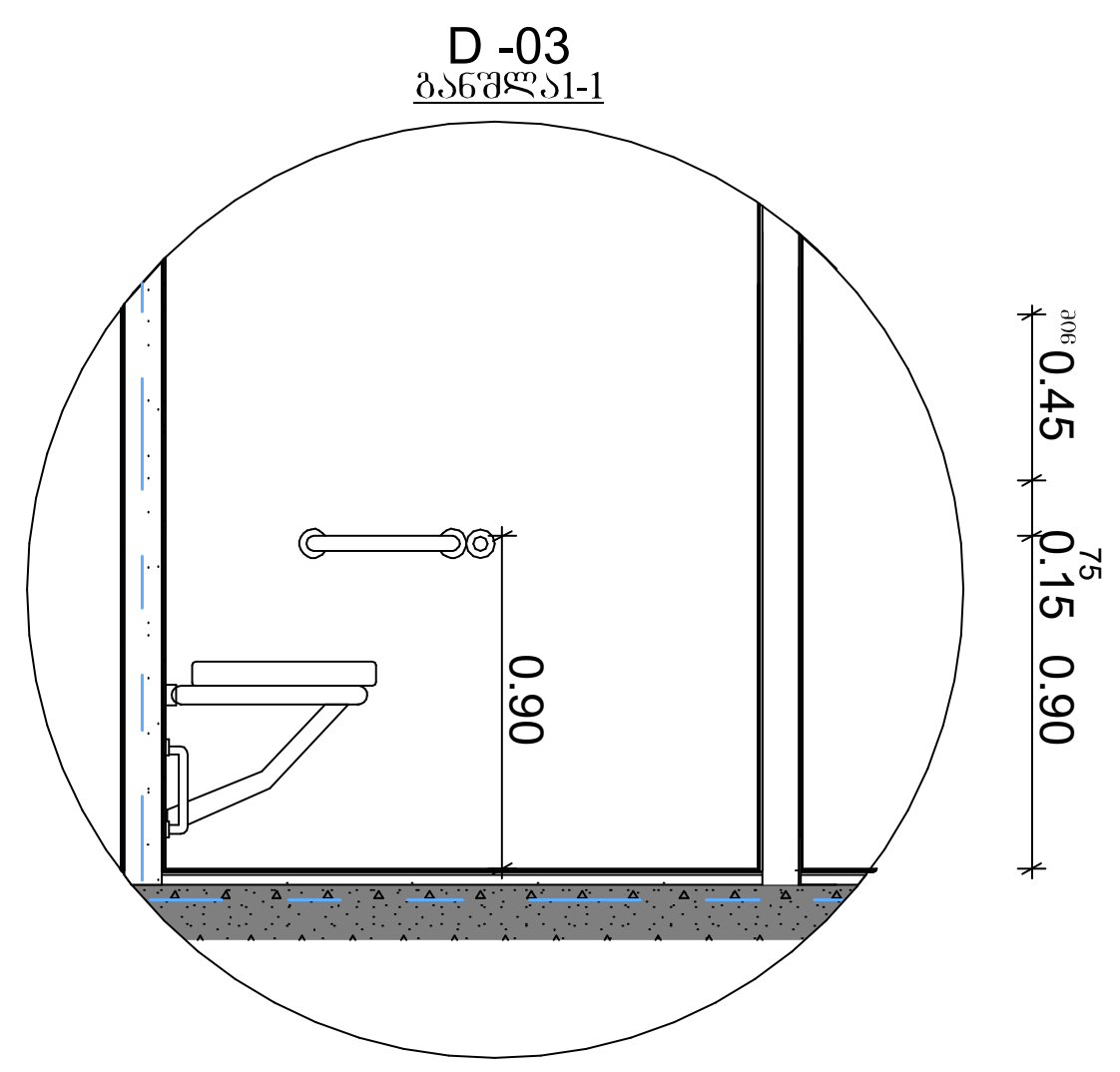

ეტლის შესაგორებელი საშხაპის არმქონე
ნაკვეთურის ხელმოსაჭიდი ძელები

თავისუფალი სივრცეები "ა" ტიპის ერთეულებში
"მისაწვდომი ეროვნული სტანდარტები"-ს შესაბამისად
მისაწვდომი აბაზანა ტუალეტები და მოწყობილობები შეესაბამება 1102.11 ქვეთავს.
ბინის სააბაზანო უზრუნველყოფილია, როგორც ეტლის შესაგორებელი საშხაპის
მქონე, ასევე ეტლის შესაგორებელი საშხაპის არ მქონე ნაკვეთურის თავისუფალი
სივრცეებით

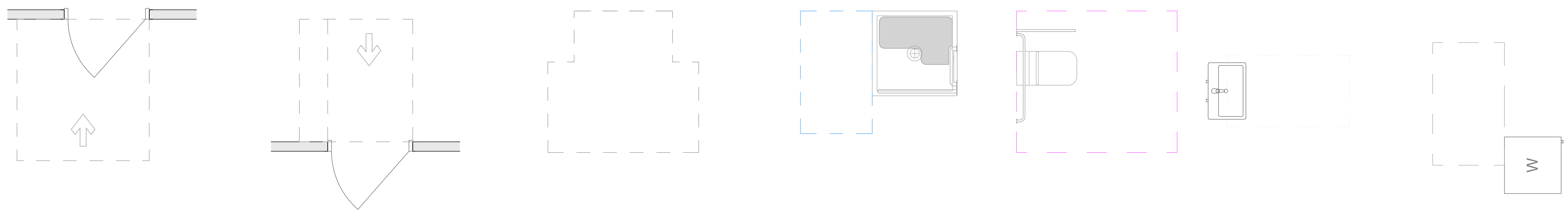

თავისუფალი სივრცე კართან მანევრირებისათვის
-ანჯამიანი კარი
-წინიდან მისაწვდომი
-გამოწევით გაღება

თავისუფალი სივრცე კართან მანევრირებისათვის
-ანჯამიანი კარი
-წინიდან მისაწვდომი
-მიწოლით გაღება

T - სოფრმის მოსატრიალებელი
სივრცე 304.3.2.1. (ბ) ვარიანტი 1

ეტლის შესაგორებელი საშხაპის არ მქონე
ნაკვეთურის თავისუფალი სივრცე

უნიტაზთან მისადგომი
თავისუფალი სივრცე

ხელსაბანთან მისადგომი
თავისუფალი სივრცე

დაბალანსება კარის გაღების
შუაწერტილიდან არაუმეტეს 600მმ-ზე

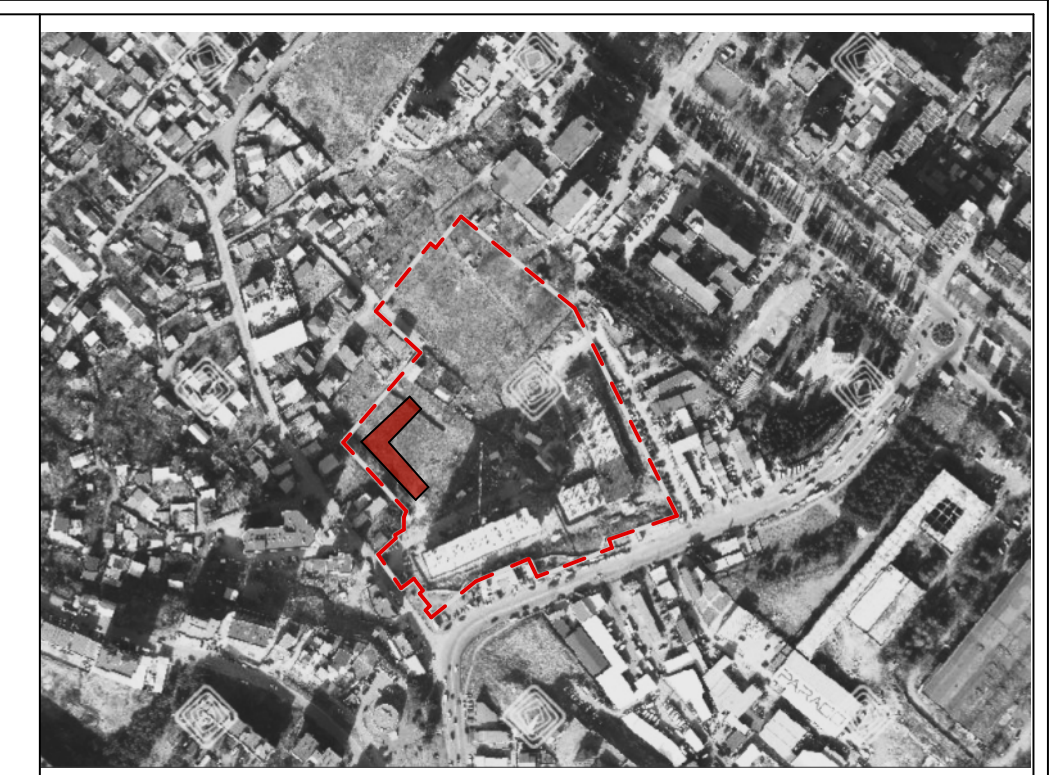

მრავალბინიანი საცხოვრებელი სახლი

N

ობიექტის მისამართი: ქ. თბილისი,მუხიანის დასახლება, მიკრორაიონი IV, რადიოქარხნის მოპირდაპირედ (ს.კ 01.11.17.005.154)

დამკვეთი

შ.პ.ს. "მუხიანი დეველოპმენტი"
საიდენტიფიკაციო კოდი: 400270407

ტექნიკურ-ეკონომიკური მაჩვენებელი:

*მიწის ნაკვეთის ფართობი (კვ.მ) –
*საცხოვრებელი ფართობი (კვ.მ) –
*საზაფხულო ფართობი (კვ.მ) –
*კიბის უჯრედის და სადარბაზოს ფართობი (კვ.მ) –
*დამხმარე ფართობი (კვ.მ) –
*ავტოსადგომის ფართობი (კვ.მ) –
*ღია ავტოსადგომის ფართობი (კვ.მ) –
*კომერციულის ფართობი (კვ.მ) –

შენიშვნები:
*ნახაზი შესრულებულია სანტიმეტრებში
*ნახაზზე მოცემულია არქიტექტურული და კონსტრუქციული ნიშნულები

პირობითი აღნიშვნები

	საკადასტრო საზღვარი
	განაშენიანების რეგულირების ხაზი
1	ჭრილის ხაზი
1	ღერძის ხაზი
+0.00	არქიტექტურული ნიშნული გეგმაზე

თანამდებობა	გვარი
მთ. არქიტექტორი	ლ.მაღლაკელიძე
არქიტექტორი	ლ.შაყულაშვილი ზ. გეგუჩაძე თ.ხარებაშვილი

ნახაზის სახელი

Worksheet, 3 სართული (საცხოვრებელი) (2)

ფურცლის სახელი	ფურცელი
გეგმები (მისაწვდომობა)	.02.27
ფორმატი	მასშტაბი
A2	1:100
თარიღი	რევიზია №

Wei Yap Architects

ი.ჭავჭავაძის გამზ. №37ლ

თავი 11 საცხოვრებელი და საძინებლი ერთეულები
"ა" ტიპის ბინა (ბინა№12,38)

პროექტში მოთხოვნის შესაბამისად "ა" ტიპის
8 ბინაა, ასევე ეტლის შესაგორებლიანი საშხაპით (სც-2 ჯგუფის საერთო რაოდენობის 2%)
გათვალისწინებული.
ქვეთავი 1107.6.2.1.1 და "მისაწვდომი ეროვნული სტანდარტები"-ს შესაბამისად

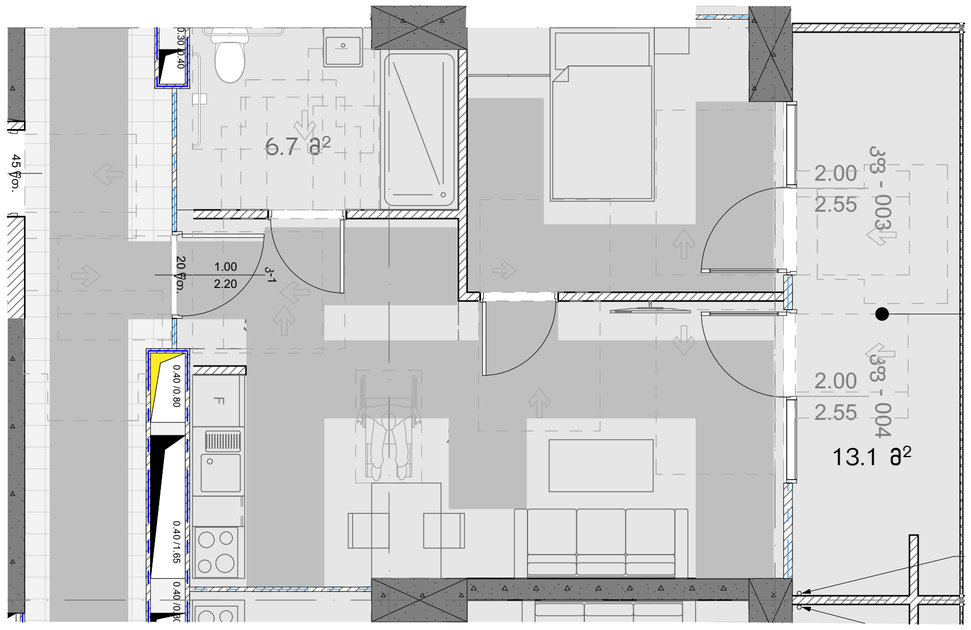

D -01
<u>განძლას-1</u>

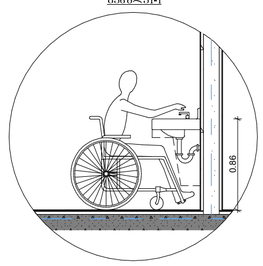

ხელსაბანებისა და ნიჟარების სიმაღლე

D -02
<u>განძლას-1</u>

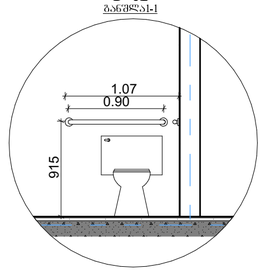

უნიტაზთან დამონტაჟებული
ხელმოსაჭიდი ძელები

D -03
<u>განძლას-1</u>

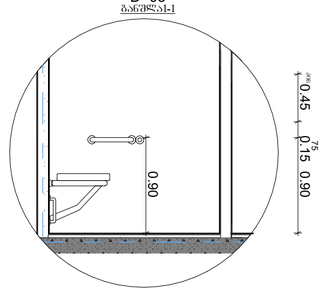

ეტლის შესაგორებელი საშხაპის არმქონე
ნაკეთურის ხელმოსაჭიდი ძელები

თავისუფალი სივრცეები "ა" ტიპის ერთეულებში
"მისაწვდომი ეროვნული სტანდარტები"-ს შესაბამისად
მისაწვდომი აბაზანა ტუალეტები და მოწყობილობები შეესაბამება 1102.11 ქვეთავს.
ბინის სააბაზანო უზრუნველყოფილია, როგორც ეტლის შესაგორებელი საშხაპის
მქონე, ასევე ეტლის შესაგორებელი საშხაპის არ მქონე ნაკეთურის თავისუფალი
სივრცეებით

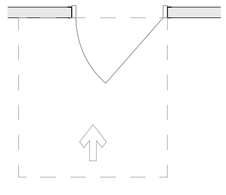

თავისუფალი სივრცე კართან მანევრირებისათვის
-ანჯამიანი კარი
-წინიდან მისაწვდომი
-გამოწევით გაღება

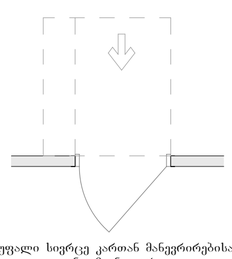

თავისუფალი სივრცე კართან მანევრირებისათვის
-ანჯამიანი კარი
-წინიდან მისაწვდომი
-მიწოლით გაღება

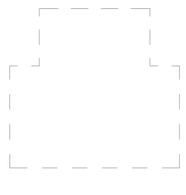

T - სოფრმის მოსატრიალებელი
სივრცე 304.3.2.1. (ბ) ვარიანტი 1

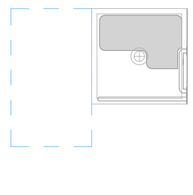

ეტლის შესაგორებელი საშხაპის არ მქონე
ნაკეთურის თავისუფალი სივრცე

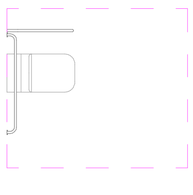

უნიტაზთან მისადგომი
თავისუფალი სივრცე



ხელსაბანთან მისადგომი
თავისუფალი სივრცე



დაბალანსება კარის გაღების
შეაწერტილიდან არაუმეტეს 600მმ-ზე



მრავალბინიანი საცხოვრებელი სახლი

ობიექტის მისამართი: ქ. თბილისი გუხიანის ტერიტორია, მცხეთის მუნიციპალიტეტის ორგანოსათვის (ს.კ 01.11.17.005.154)

დამკვეთი

შ.პ.ს. "გუხიანი დეველოპმენტ"
საიდენტიფიკაციო კოდი: 405270407

<u>ტექნიკურ-ეკონომიკური მაჩვენებელი:</u>

*მიწის ნაკვეთის ფართობი (ა.მ) –
*საცხოვრებელი ფართობი (ა.მ) –
*საერთო ფართობი (ა.მ) –
*კიბის უჯრედის და სალარაბაზის ფართობი (ა.მ) –

*დამხმარე ფართობი (ა.მ) –
*აუტოსადგომის ფართობი (ა.მ) –
*ტიპ აუტოსადგომის ფართობი (ა.მ) –
*კომერციული ფართობი (ა.მ) –

შენიშვნები:
*ნახაზი შესრულებულია სანტიმეტრებში
*ნახაზზე მოცემულია არქიტექტურული და კონსტრუქციული ნიშნულები

<u>პირობითი აღნიშვნები</u>

საკადასტრო საზღვარი
განაშენიანების რეგულირების ხაზი
ჭრილის ხაზი
ღერძის ხაზი
+0.00 არქიტექტურული ნიშნული გეგმაზე

თანამდებობა: გვარი

მთ. არქიტექტორი: ლ.მაღლაკელიძე

არქიტექტორი: ლ.შაყულაშვილი
ზ. გეგეჭკორი
თ.ხარებაშვილი

ნახაზის სახელი

3 სართული (საცხოვრებელი) (1), Worksheet (1)

ფურცლის სახელი: გეგმები (მისაწვდომობა)
ფურცელი: .02.28

ფორმატი: A2
მასშტაბი: 1:100

თარიღი: რევიზია №

Wei Yap Architects

ი.ჭავჭავაძის გამზ. №37ლ

თავი 11 საცხოვრებელი და საძინებლი ერთეულები
"ა" ტიპის ბინა (ბინა№16,42,68)

პროექტში მოთხოვნის შესაბამისად "ა" ტიპის
8 ბინაა, ასევე ეტლის შესაგორებლიანი საშხაპით (სც-2 ჯგუფის საერთო რაოდენობის 2%)
გათვალისწინებული.
ქვეთავი 1107.6.2.1.1 და "მისაწვდომი ეროვნული სტანდარტები"-ს შესაბამისად

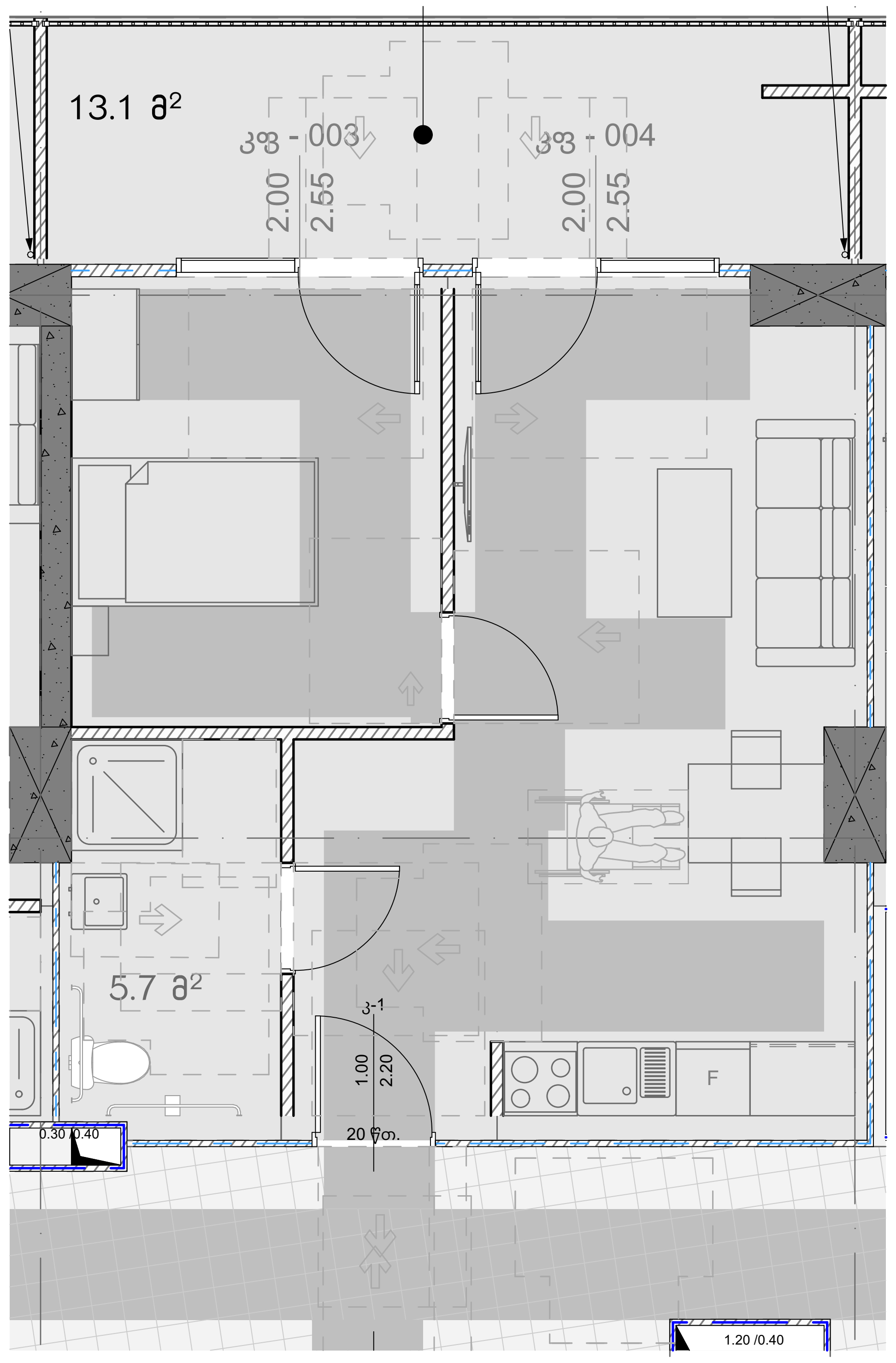

D -01
განშლა1-1

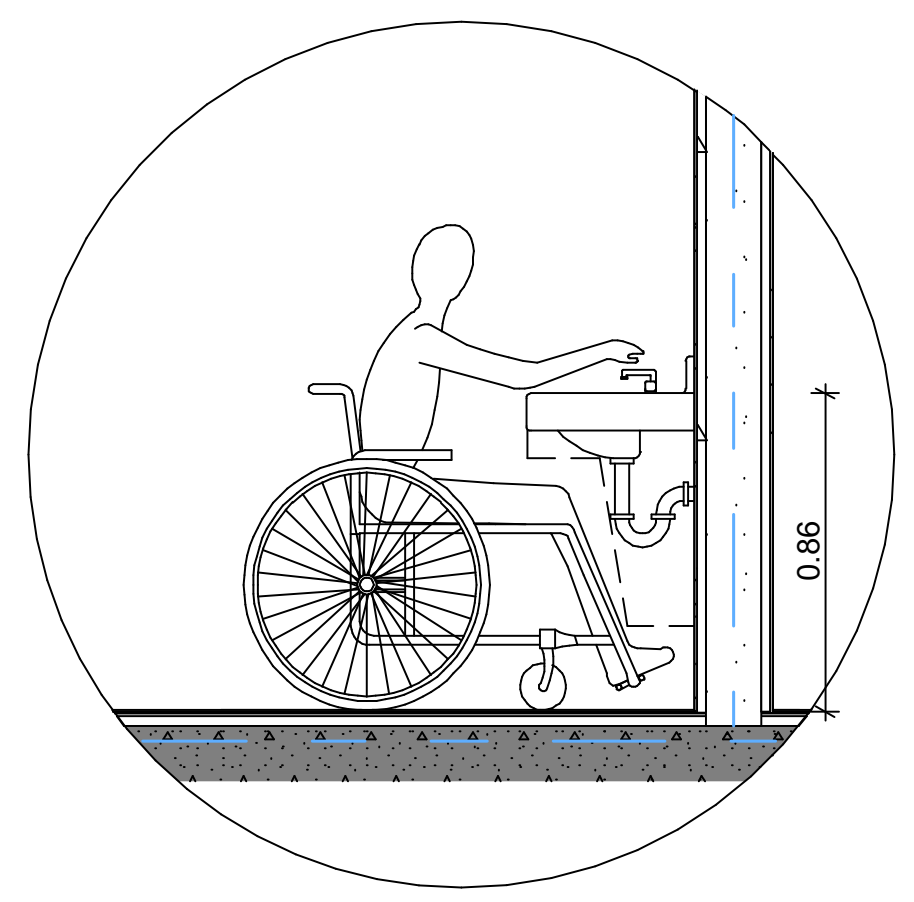

ხელსაბანებისა და ნიჟარების სიმაღლე

D -02
განშლა1-1

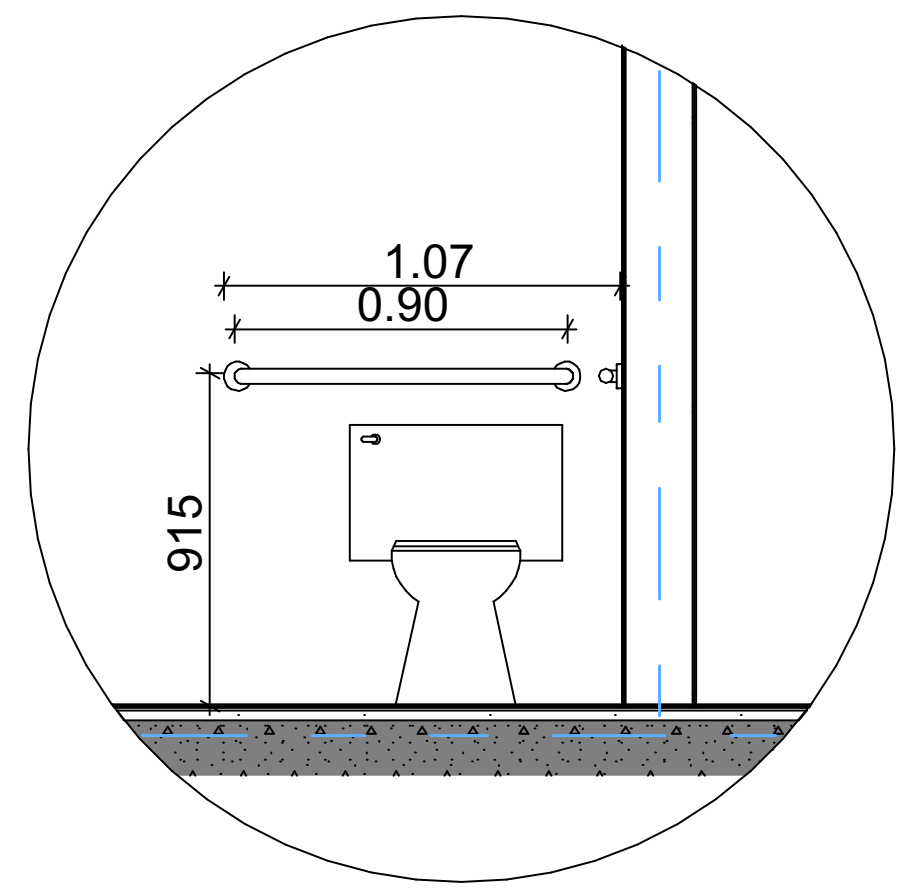

უნიტაზთან დამონტაჟებული
ხელმოსაჭიდი ძელები

D -03
განშლა1-1

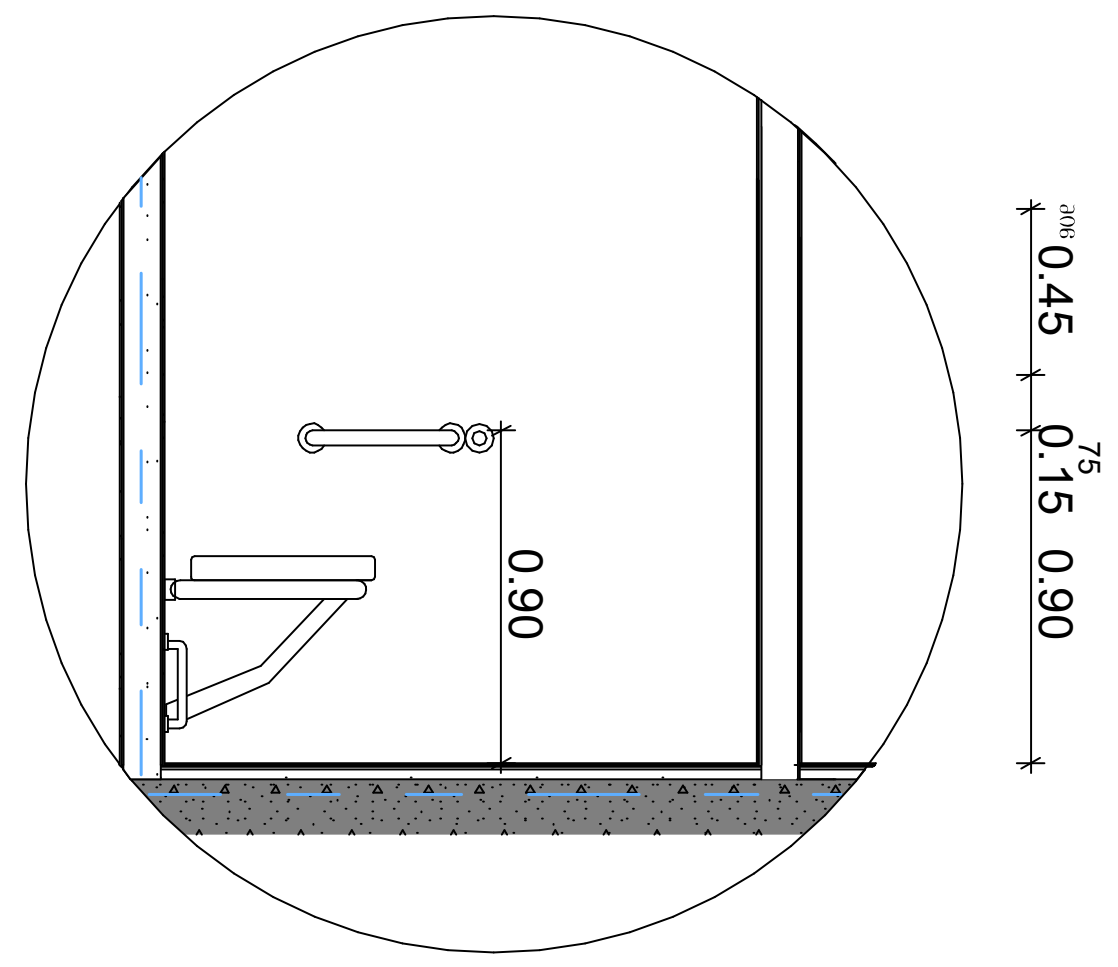

ეტლის შესაგორებელი საშხაპის არმქონე
ნაკვეთურის ხელმოსაჭიდი ძელები

თავისუფალი სივრცეები "ა" ტიპის ერთეულებში
"მისაწვდომი ეროვნული სტანდარტები"-ს შესაბამისად
მისაწვდომი აბაზანა ტუალეტები და მოწყობილობები შეესაბამება 1102.11 ქვეთავს.
ბინის სააბაზანო უზრუნველყოფილია, როგორც ეტლის შესაგორებელი საშხაპის
მქონე, ასევე ეტლის შესაგორებელი საშხაპის არ მქონე ნაკვეთურის თავისუფალი
სივრცეებით

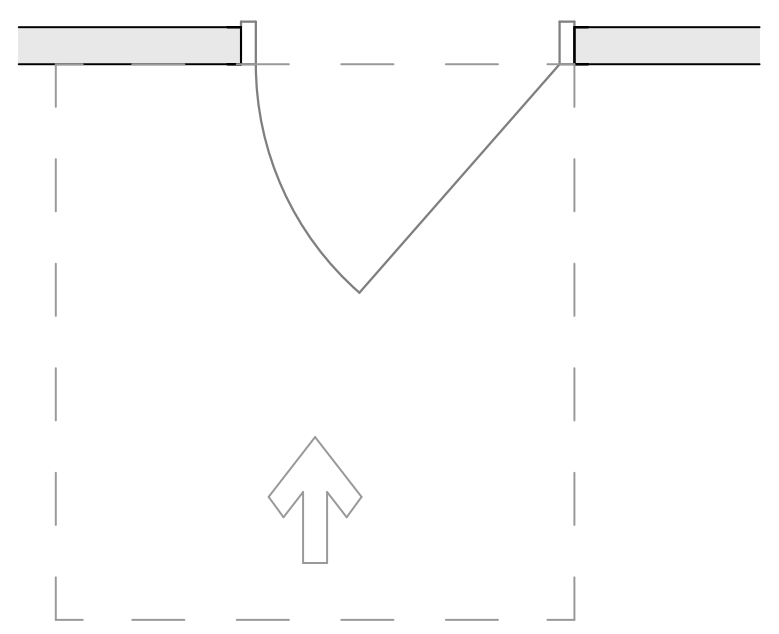

თავისუფალი სივრცე კართან მანევრირებისათვის
-ანჯამიანი კარი
-წინიდან მისაწვდომი
-გამოწევით გაღება

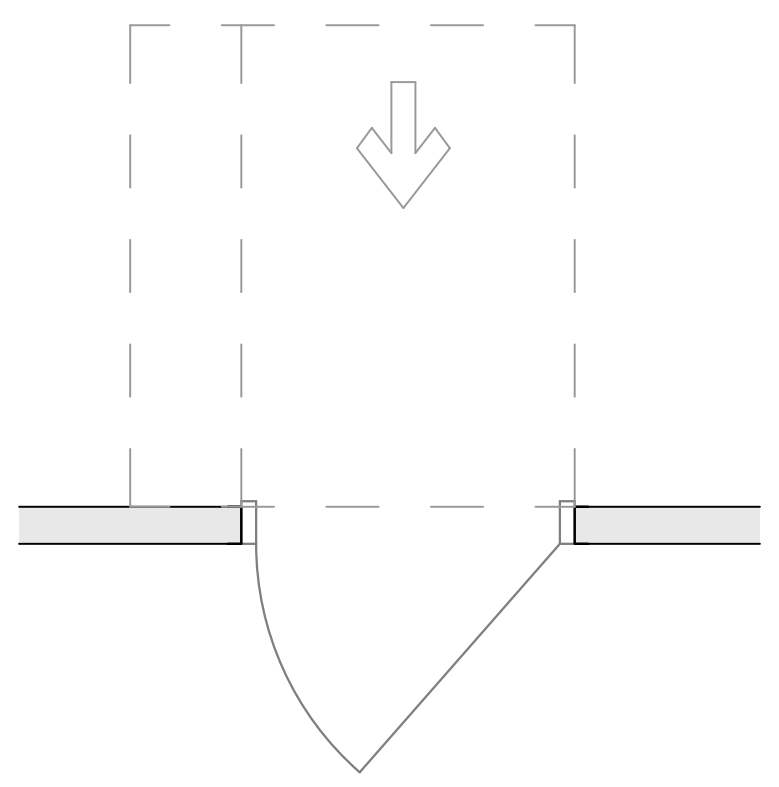

თავისუფალი სივრცე კართან მანევრირებისათვის
-ანჯამიანი კარი
-წინიდან მისაწვდომი
-მიწოლით გაღება

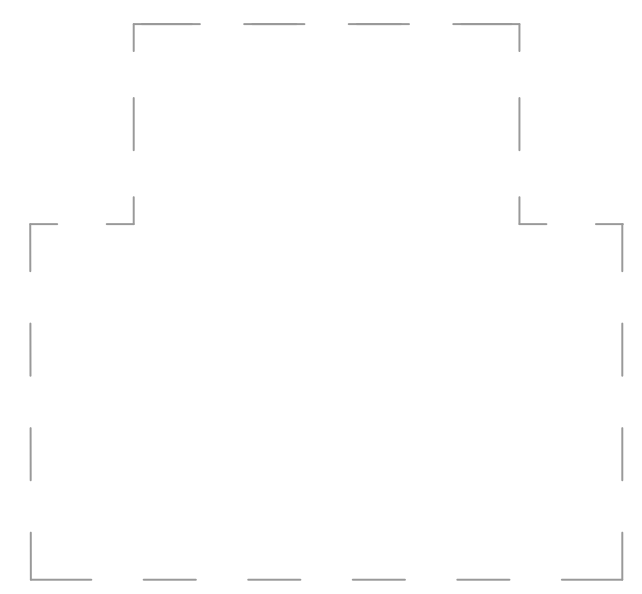

T - სოფრმის მოსატრიალებელი
სივრცე 304.3.2.1. (ბ) ვარიანტი 1

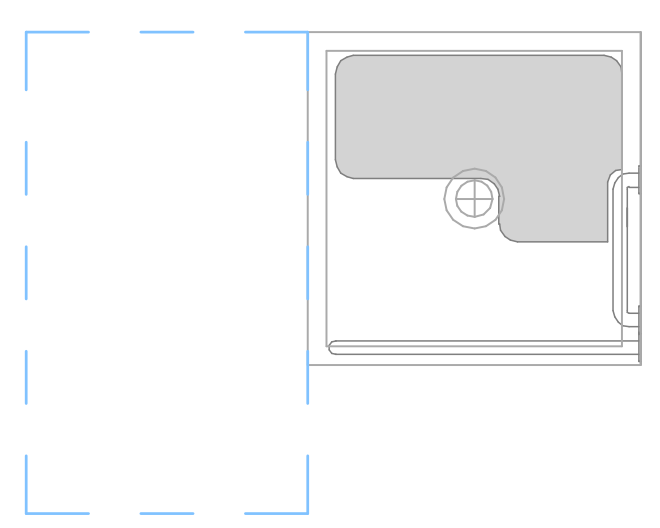

ეტლის შესაგორებელი საშხაპის არ მქონე
ნაკვეთურის თავისუფალი სივრცე

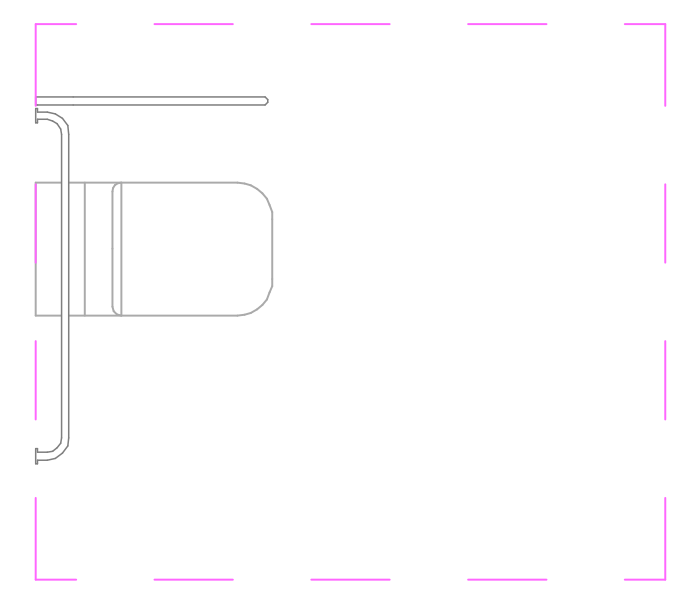

უნიტაზთან მისადგომი
თავისუფალი სივრცე



ხელსაბანთან მისადგომი
თავისუფალი სივრცე

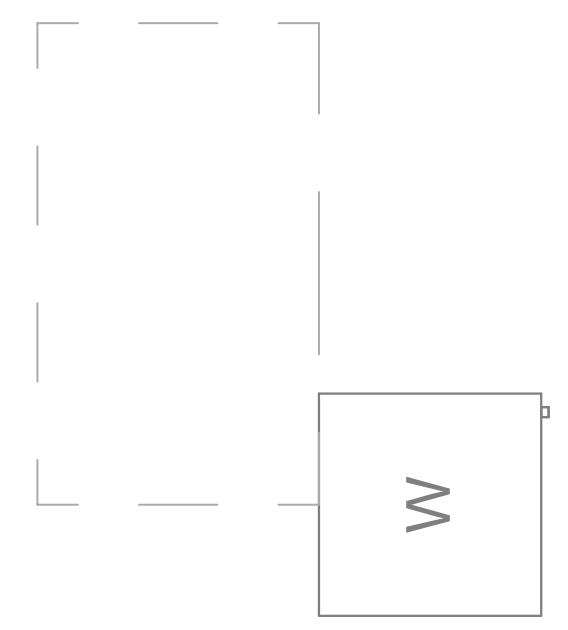

დაბალანსება კარის გაღების
შუაწერტილიდან არაუმეტეს 600მმ-ზე

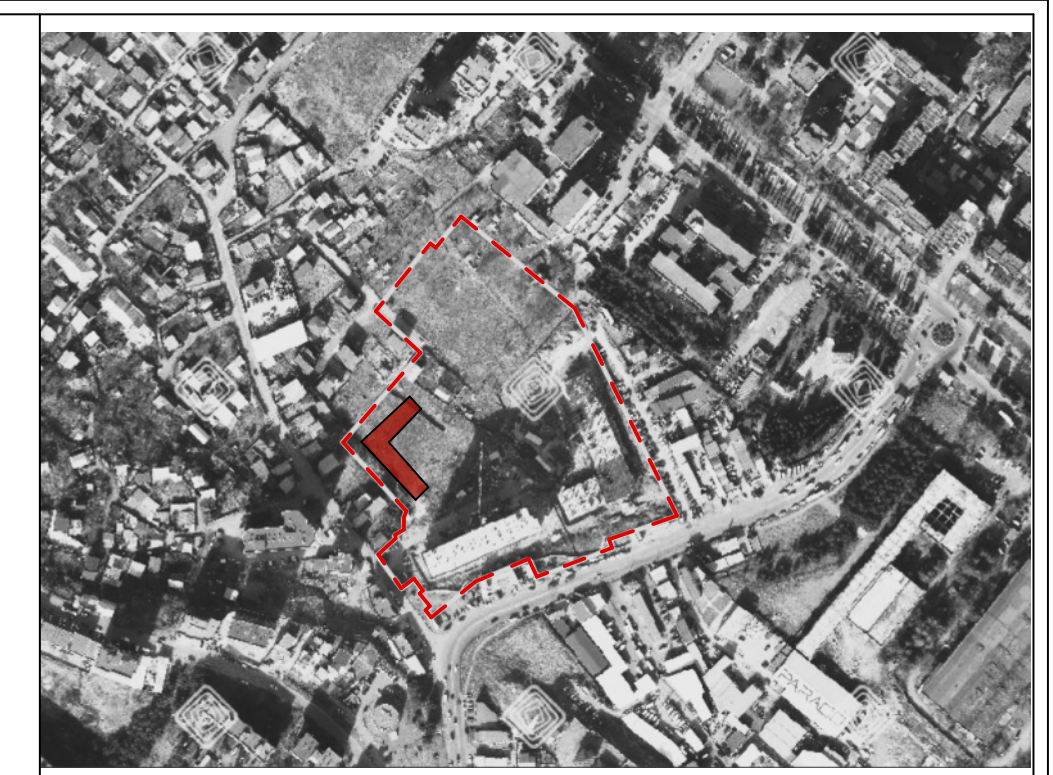

მრავალბინიანი საცხოვრებელი სახლი

N

ობიექტის მისამართი: ქ. თბილისი,მუხიანის დასახლება, მიკრორაიონი IV, რადიოქარხნის მოპირდაპირედ (ს.კ 01.11.17.005.154)

დამკვეთი

შ.პ.ს. "მუხიანი დეველოპმენტი"
საიდენტიფიკაციო კოდი: 400270407

ტექნიკურ-ეკონომიკური მაჩვენებელი:

*მიწის ნაკვეთის ფართობი (კვ.მ) –
*საცხოვრებელი ფართობი (კვ.მ) –
*საზაფხულო ფართობი (კვ.მ) –
*კიბის უჯრედის და სადარბაზოს ფართობი (კვ.მ) –

*დამხმარე ფართობი (კვ.მ) –
*ავტოსადგომის ფართობი (კვ.მ) –
*ღია ავტოსადგომის ფართობი (კვ.მ) –
*კომერციულის ფართობი (კვ.მ) –

შენიშვნები:
*ნახაზი შესრულებულია სანტიმეტრებში
*ნახაზზე მოცემულია არქიტექტურული და კონსტრუქციული ნიშნულები

პირობითი აღნიშვნები

	საკადასტრო საზღვარი
	განაშენიანების რეგულირების ხაზი
1	ჭრილის ხაზი
1	ღერძის ხაზი
+0.00	არქიტექტურული ნიშნული გეგმაზე

თანამდებობა	გვარი
მთ. არქიტექტორი	ლ.მაღლაკელიძე
არქიტექტორი	ლ.შაყულაშვილი ზ. გეგუჩაძე თ.ხარებაშვილი

ნახაზის სახელი

5 სართული, Worksheet (1)

ფურცლის სახელი	ფურცელი
გეგმები (მისაწვდომობა)	.02.29
ფორმატი	მასშტაბი
A2	1:100
თარიღი	რევიზია №

Wei Yap Architects

ი.ჭავჭავაძის გამზ. №37ლ

კარების სპეციფიკაცია

N	კ-1	კ-2	კ-3	კ-4	კ-5	კ-6	
სქემატური ნახაზი					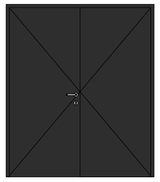		
გეგმა							
ზომა	1.00×2.20	1.00×2.20	1.00×2.20	0.90×2.20	1.80×2.10	1.00×2.20	
რაოდენობა	287	25	109	12	1	2	436
ფართობი	2.20	2.20	2.20	1.98	3.78	2.20	958.14 m²
ცეცხლმდეგობის ხარისხი	20 წუთი	45 წუთი	90 წუთი	90 წუთი	90 წუთი		



მრავალბინიანი სასხოვრებელი სახლი

N

ობიექტის მისამართი: ქ. თბილისი გუხიანის ტერიტორიაზე, მდინარე ვერეს დ. ალმაშენებლის გამზირამდე (ს.კ 01.11.17.005.154)

დამკვეთი

შ.პ.ს. "გუხიანი დეველოპმენტ" საიდენტიფიკაციო კოდი: 405270407

ტექნიკურ-ეკონომიკური მაჩვენებელი:

*მიწის ნაკვეთის ფართობი (კვ.მ) –
*სასხოვრებელი ფართობი (კვ.მ) –
*სახაზხულო ფართობი (კვ.მ) –
*ქიბის უჯრედის და სადარბაზოს ფართობი (კვ.მ) –

*ლამბაზარე ფართობი (კვ.მ) –
*ავტოსადგომის ფართობი (კვ.მ) –
*ტიპ ავტოსადგომის ფართობი (კვ.მ) –
*კომერციულის ფართობი (კვ.მ) –

შენიშვნები:
*ნახაზი შესრულებულია სანტიმეტრებში
*ნახაზზე მოცემულია არქიტექტურული და კონსტრუქციული ნიშნულები

პირობითი აღნიშვნები

საკადასტრო საზღვარი
განაშენიანების რეგულირების ხაზი
ჭრილის ხაზი
ღერძის ხაზი
+0.00 არქიტექტურული ნიშნული გეგმაზე

თანამდებობა — გვარი

მთ. არქიტექტორი — ლ.მაღლაკელიძე

არქიტექტორი — ლ.შაყულაშვილი
ზ. გეგეჭკორი
თ.ხარებაშვილი

ნახაზის სახელი

კარების სპეციფიკაცია

ფურცლის სახელი: ფასადები (41) — ფურცელი: 09.6

ფორმატი: A2 — მასშტაბი: 1:1

თარიღი — რევიზია №

Wei Yap Architects

ი.ჭავჭავაძის გამზ. №37ლ