მრავალბინიანი საცხოვრებელი სახლის არქიტექტურული პროექტი
ქალაქი თბილისი, ქუჩა ნადიკვარი, №34-ის მიმდებარედ
საკ.კოდი: 01.18.01.004.323

არქიტექტურული ნაწილი

პროექტი დამუშავებულია საქართველოს მთავრობის დადგენილება №41, ტექნიკური რეგლამენტი "შენობა-ნაგებობის უსაფრთხოების წესები"



დირექტორი: გიორგი ბენდელიანი

არქიტექტორი: გიორგი ბენდელიანი

არქიტექტორი: ირაკლი გოგოხია

არქიტექტორი: ლუკა ტეფნაძე

დამკვეთი: შ.პ.ს. "მონოლითი ჯგუფი პლუსი"
ს/ნ 204943357

თბილისი 2026 წელი

შემსრულებელი:
შ.პ.ს. "ბიჯი"

ტელ:
595 55-35-74; 599 75-28-88

BIJI ARCHITECTURE

დაგეგმარების საფუძველი და მიზნის აღწერა:

საპროექტო შენობის დაგეგმარების საფუძველს წარმოადგენ, ქ.თბილისის ქალაქ თბილისის მუნიციპალიტეტის საკრებულოს 2023 წლის 21 თებერვლის განკარგულება №60 (მრავალბინიანი საცხოვრებელი სახლების კომპლექსის განაშენიანების რეგულირების გეგმის პროექტის დამტკიცება). პროექტის მიზანია მრავალბინიანი საცხოვრებელი სახლის დაგეგმარება მოქმედი კანონმდებლობის დაცვით, თანამედროვე გეგმარების პრინციპების და შენობა–ნაგებობების უსაფრთხოების ნორმების გამოყენებით.

მიწის ნაკვეთის მდებარეობა, აღწერა:

საპროექტო მიწის ნაკვეთი (3435 მ^2) მდებარეობს ქალაქი თბილისი, ჭუჩა ნადიკვარი, №34-ის მიმდებარედ საკ. კოდი: 01.18.01.004.323 ნაკვეთს ჩრდილო-აღმოსავლეთი, აღმოსავლეთი და სამხრეთი მხრიდან ესაზღვრება მთავარი გზა, ხოლო დასავლეთითა და ჩრდილოეთით ესაზღვრება კერძო საკუთრებაში არსებული მიწისნაკვეთები. ტერიტორია არის ძანობიანი ჩრდილოეთიდან - სამხრეთი მიმართულებით. მიწის ნაკვეთზე აბსოლიტური ნიშნულები მერყეობენ დაახლ. 498.53 - 484.00 მეტრამდე. ტერიტორიაზე ასევე გვხვდება ხე-ნარგავები, რომელთა ნაწილის მოჭრა-გადარგვა გათვალისწინებულია დენდროლოგიური პროექტის შესაბამისად, ისევე როგორც ახალი ხე-მცენარეების დარგვა (იხ.დენდროლოგიური პროექტი). შენობის საპროექტო ±0.00 ნიშნული განისაზღვრა და უტოლდება +492.00 აბსოლუტურ ნიშნულს.

პროექტის კონცეფცია, იდეა:

პროექტის კონცეფცია სივრცით-მოცულობითი გადაწყვეტისას განპირობებულია სახოვრებელი გარემოს თავისებურებიდან გამომდინარე, სართულებზე ჰორიზონტალური და ვერტიკალური კავშირების გათვალისწინებით.

პროექტის შინაარსობრივი აღწერა:

საპროექტო შენობა წარმოადგენს მრავალბინიან საცხოვრებელ სახლს. შენობის ძირითადი კონსტრუქციის სიმაღლე 24.85 მ-ია. შენობა 5 სართულიანია , -3.00 ნიშნულზე განთავსებულია მიწისქვეშა ავტოსადგომით. +0.00 ნიშნულზე არის კომერციული ხოლო, +3.40 ნიშნულიდან +16.00 ნიშნულის ჩათვლით განთავსებულია საცხოვრებელი ბინები, რომელთა სართულის სიმაღლე 3.15 მეტრს შეადგენს. შენობას გააჩნია ორი კიბის უჯრედი და ერთი ლიფტის შახტა, სადაც სახანძრო-სამაშველო და სასწრაფო დახმარების ბრიგადებს შეეძლებათ საკაცის განთავსება. შენობის გარე კედლები ძირითადად მოპირკეთებულია კომპაქტლამინატითა და აბურით. გარე კარ-ფანჯარა არის შავი ფერის ალუმინის, ხოლო სადარბაზოში შესასვლელები - შავი ფერის ლითონის. ასევე შავი ფერის ლითონის ფურცლისგანვეა დამზადებული წყალგამტარი მილები. კიბის უჯრედში მოწყობილი ცხაური და მინის აივნის მოაჯირებიც ასევე შავი ფერისაა. ტერიტორია კეთილმოეწყობა და გამწვანდება: მოეწყობა ბუნებრივი ბალახი და დაირგვება ხე-ნარგავები.

პროექტის ძირითადი სტრუქტურული სისტემის აღწერა:

შენობის ძირითადი სტრუქტურული სისტემა წარმოადგენს რკინაბეტონის კარკასულ სტრუქტურას, რომელის საძირკველსაც წარმოადგენს რკინა-ბეტონის ფილა; სახურავი ბრტყელი გადახურვისაა, რომელიც არ არის გამოყენებადი. გარე კედლები 20 სმ. სისქის თბოსაიზოლაციო ბლოკის წყობითაა შევსებული. შენობის კონსტრუქცია I-B ტიპისაა.

შენობის დაგეგმარებისას გამოყენებული კანონმდებლობის აღწერა:

"მშენებლობის ნებართვის გაცემისა წესისა და სანებართვო პირობების შესახებ" საქართველოს მთავრობის 2009 წ. 24 მარტის №57 დადგენილება; ქ. თბილისის მუნიციპალიტეტის საკრებულოს 2016 წ. 28 იანვრის №41 დადგენილება. ტექნიკური რეგლამენტის "შენობან-ნაგებობების უსაფრთხოების წესების" დამტკიცების თაობაზე.

პირობითი აღნიშვნები

	მიწის ნაკვეთის საკადასტრო საზღვარი
ა	ღერძის ხაზი
1	ჭრილის ხაზი
±0.00	კონსტრუქციული ნიშნული
+0.10	არქიტექტურული ნიშნული
ჩ	ჩრდილოეთის აღნიშვნა
	გასასვლელთან მისადგომი მაძს. სავალი მანძილი
	სახანძრო მილი
	კედლის ცეცხლმედეგობა (ორსაათიანი)
კომერციული 601.3 მ² 525.9 მ² 72.8 მ²	დაკავებულობის ნომერი მთლიანი ფართობი საზაფხულო ფართობი დაკავებულობის ფართობი
190 1290 ვიტ-№	კარის/ვიტრაჟის სიგანე კარის/ვიტრ.-ის ტიპი (ზომის მიხედვით) კარის/ვიტრაჟის სიმაღლე
სც-2 კომპ. 18.6 დ.დ. 10	დაკავებულობის ჯგუფი (ძვეჯგუფი) დაკავებულობის დატვირთვა
	მწვანე საფარი
	ღიობი ფილაში
	რკ. ბეტონი
	შემავსებელი ბლოკის კედელი
	საცხოვრებელი დაკავებულობა (სც-2).
	სასაწყობე ჯგუფი (სწ-2)
	დამხმარე ჯგუფი (დს)
	სავაჭრო ჯგუფი (სვ)

EXIT	ავარიული გასასვლელი
	ხელის ცეცხლმაქრი
	ორმხრივი კავშირის სისტემა
	სახანძრო ღილაკი
	სახანძრო ონკანი
	სახანძრო ჰიდრანტი
	საგანგებო ხმოვანი განგაშის საკომუნიკაციო სისტემა (სახანძრო სიგნალიზაცია)
	ავარიული განათება
	საავარიო განათება
	კვამლის ავტომატური აღმომჩენი
	კვამლზე მორეაგირე მაუწყებელი
	ავტოსაშხეფი

შენობა-ნაგებობის უსაფრთხოების წესებთან შესაბამისობის ანალიზი

გამოყენებული წესები: შენობა-ნაგებობის უსაფრთხოების წესები

ჩამოთვალეთ შენობის დაკავებულობები და აღწერეთ თითოეული გამოყენება	
1. საცხოვრებელი ჯგუფი სც-2 (საცხოვრებელი)	+3.40, +6.55, +9.70, +12.85, 16.00 ნიშნულებზე
2. სასაწყობე ჯგუფი სწ-2 (ავტოსადგომი)	-3.00 ნიშნულზე
3. სასაწყობე ჯგუფი სწ-2 (სასაწყობე)	-3.00 ნიშნულზე
4. სავაჭრო ჯგუფი, სვ (კომერციული)	±0.00 ნიშნულზე

კონსტრუქციის ტიპი:	
განსაზღვრე კონსტრუქციის ტიპი ახალი შენობისთვის: მაბალითი: II-A, II-B, V-A, V-B	I-B
შერეული კონსტრუქციის შემთხვევაში მიუთითეთ ტიპები, რომლებიც გამოყენებული იქნება, განსაზღვრეთ მათი ტიპები და მდებარეობა:	

სიმაღლის შეზღუდვები ცხრილი 503 მიხედვით

დაკავებულობები	დასაშვები სართულიანობა	შემოთავაზებული სართულიანობა
1. საცხოვრებელი ჯგუფი (სც-2)	11	5 სართული
2. სასაწყობე ჯგუფი (სწ-2)	11	1 სართული
3. სავაჭრო ჯგუფი (სვ)	11	1 სართული
	დასაშვები სიმაღლე	შემოთავაზებული სიმაღლე
საერთო სიმაღლე =	შეუზღუდავი	24.85 მ
მიწის დონის ზემოთ სართულების რაოდენობა	შეუზღუდავი	5 სართული

ფართობის შეზღუდვები ცხრილი 503 მიხედვით

დაკავებულობები	დასაშვები ფართობი (სართულზე)	შემოთავაზებული ფართობები
1. საცხოვრებელი ჯგუფი სც-2	შეუზღუდავი	6574.0 მ^2
2. სასაწყობე ჯგუფი სწ-2 (ავტოსადგომი)	7340	1142.6 მ^2
3. სასაწყობე ჯგუფი სწ-2 (სასაწყობე)	7340	162.1 მ^2
4. სავაჭრო ჯგუფი (სვ)	შეუზღუდავი	983.8 მ^2
იატაკების საერთო (სასარგებლო) ფართობი =	8862.5 მ^2	
იატაკების რაოდენობა =	7	
შენობის საერთო ფართობი (ბანაშ. ფართობი) =	10615.7 მ^2	

შენობა-ნაგებობის უსაფრთხოების წესებთან შესაბამისობის ანალიზი

გარე კედლის ცეცხლმედეგობისა და ღიობისადმი მოთხოვნები
ცხრილი 602-ის და ცხრილი 705.8-ის მიხედვით

გარე კედელი	მინიმალური ხანძარსაწინააღმდეგო მანძილი	ცეცხლმედეგობის ხარისხი (საათი)		კედლის ღიობის ფართობი (კედლის%)					
				დასაშვები			გათვალისწინებული		
		მოთხოვნილი	გათვალისწინებული	დაცული	დაუცველი საშხეფებით	დაუცველი	დაცული	დაუცველი საშხეფებით	დაუცველი
1-14 ღერძებში ±0.00, +3.40, +6.55, +9,70 +12.85, 16.00 ნიშნულებზე	8.40 მ.	0	2	შეუზღუდავი	შეუზღუდავი	70%	---	---	54.7%
ა-დ ღერძებში +3.40, +6.55, +9.70, +12.85, 16.00 ნიშნულებზე	7.21 მ.	0	2	შეუზღუდავი	შეუზღუდავი	45%	---	---	10.8%
14-1 ღერძებში +3.40, +6.55, +9.70, +12.85, 16.00 ნიშნულებზე	13.52 მ.	0	2	აუცილებელი არაა	აუცილებელი არაა	შეუზღუდავი	---	---	46.1%

ხანძრისგან დაცვის სისტემებისადმი მოთხოვნები

დაკავებულობები/სივრცეები გასასვლელი საშვალებები	ავტოსაშხეფო სისტემა	ალტერნატიული ავტომატური ცეცხლსაქროები სისტემები	კვამლზე მორეაგირე სახანძრო განგაშისა და ცეცხლ-აღმოჩენი სისტემები	სახანძრო მილღებების სისტემები	კვამლის საკონტროლო სისტემები	ხელის ცეცხლმაქრები	საავარიო განგაშის სისტემები
1. სასაწყობე ჯგუფი: სწ-2 (ავტოსადგომი)	კი	---	კი	---	---	კი	კი
2. სასაწყობე ჯგუფი: სწ-2 (სასაწყობე)	---	---	კი	---	---	კი	---
3. სავაჭრო ჯგუფი: სვ	---	---	კი	---	---	კი	კი
4. საცხოვრებელი ჯგუფი: სც-2	---	---	კი	---	---	---	---
5. დერეფნები	კი	---	კი	---	---	კი	კი
6. კიბის უჯრედები	---	---	კი	კი	---	---	---
7. ლიფტი	---	---	---	---	---	---	---
8. ლიფტისა და კიბის ჰოლი	---	---	კი	---	---	კი	კი
სახანძრო-სამაშველო სამსახურის მიერ გამოსაყენებელი მისაერთებლები				კი			

შენობა-ნაგებობის შსაფრთხოების წესებთან შესაბამისობის ანალიზი

თითოეული სართულიდან გასასვლელი საშუალება

სართულები	დაკავებულობა და დაკავებულობის დატვირთვის ჯამური მაჩვენებელი	გასასვლელების რაოდენობა / გასასვლელთან მისადგომის რაოდენობა		გასასვლელის საშუალებების სიგანე					
				ზზა-კიბეები		დერეფანი		გასასვლელის ზზა-კარი	
		მოთხოვნილი	გათვალისწინებული	მოთხოვნილი	გათვალისწინებული	მოთხოვნილი	გათვალისწინებული	მოთხოვნილი	გათვალისწინებული
-3.00 ნიშნული (სწ-2) (ავტოსადგომი)	დ.დ-61	1	2	1.1 მ	1.24 მ	---	---	0.82 მ (თითო)	0.92 მ (თითო)
-3.00 ნიშნული (სწ-2) (სასაწყობე)	დ.დ-7	1	2	---	---	---	---	0.82 მ (თითო)	0.92 მ (თითო)
±0.00 ნიშნული (სპ)	დ.დ-352	2	2	---	---	---	---	0.82 მ (თითო)	0.92 მ (თითო)
+3.40, +6.55, +9.70, +12.85, 16.00 ნიშნულებზე (სც-2) ტიპური ბეგმები	დ.დ-75 (სართულზე) დ.დ-375 (ჯამში)	2	2 (შიგა გასასვლელი გზა-კიბე)	1.1 მ	1.24 მ	1.2 მ	1.6 მ	0.82 მ (თითო)	0.92 მ (თითო)
მოითხოვება თუ არა თავშესაფრის ფართობი				მოითხოვება					

წყალსადენი სისტემების შეძსირებული მოწყობილობების რაოდენობა - საცხოვრებელი ჯგუფი (სც-2)

ცხრილი 1602.1 –ის მიხედვით

სართულები	ერთეულის რაოდენობა	შეძსირებული მოწყობილობები													
		უნიტაზი (ერთ ერთეულზე)		ტუალეტის ხელსაბანი (ერთ ერთეულზე)		აბაზანა / საშხაპე (ერთ ერთეულზე)		სამზარეულოს ნიჭარა (ერთ ერთეულზე)		ავტ. სარეცხი მანქანის მისაერთებელი (ერთ ერთეულზე)		სამომსახურო ნიჭარა		სასმელი წყლის დისპენსერი	
		მოთხოვნილი	გათვალისწინებული	მოთხოვნილი	გათვალისწინებული	მოთხოვნილი	გათვალისწინებული	მოთხოვნილი	გათვალისწინებული	მოთხოვნილი	გათვალისწინებული	მოთხოვნილი	გათვალისწინებული	მოთხოვნილი	გათვალისწინებული
±0.00 ნიშნულზე (სპ)	3	1	1	1	1	---	---	---	---	---	---	1	1	1	1
+3.40, +6.55, +9.70, +12.85, 16.00 ნიშნულებზე (სც-2)	90	1	1	1	1	1	1	1	1	1	1	---	---	---	---

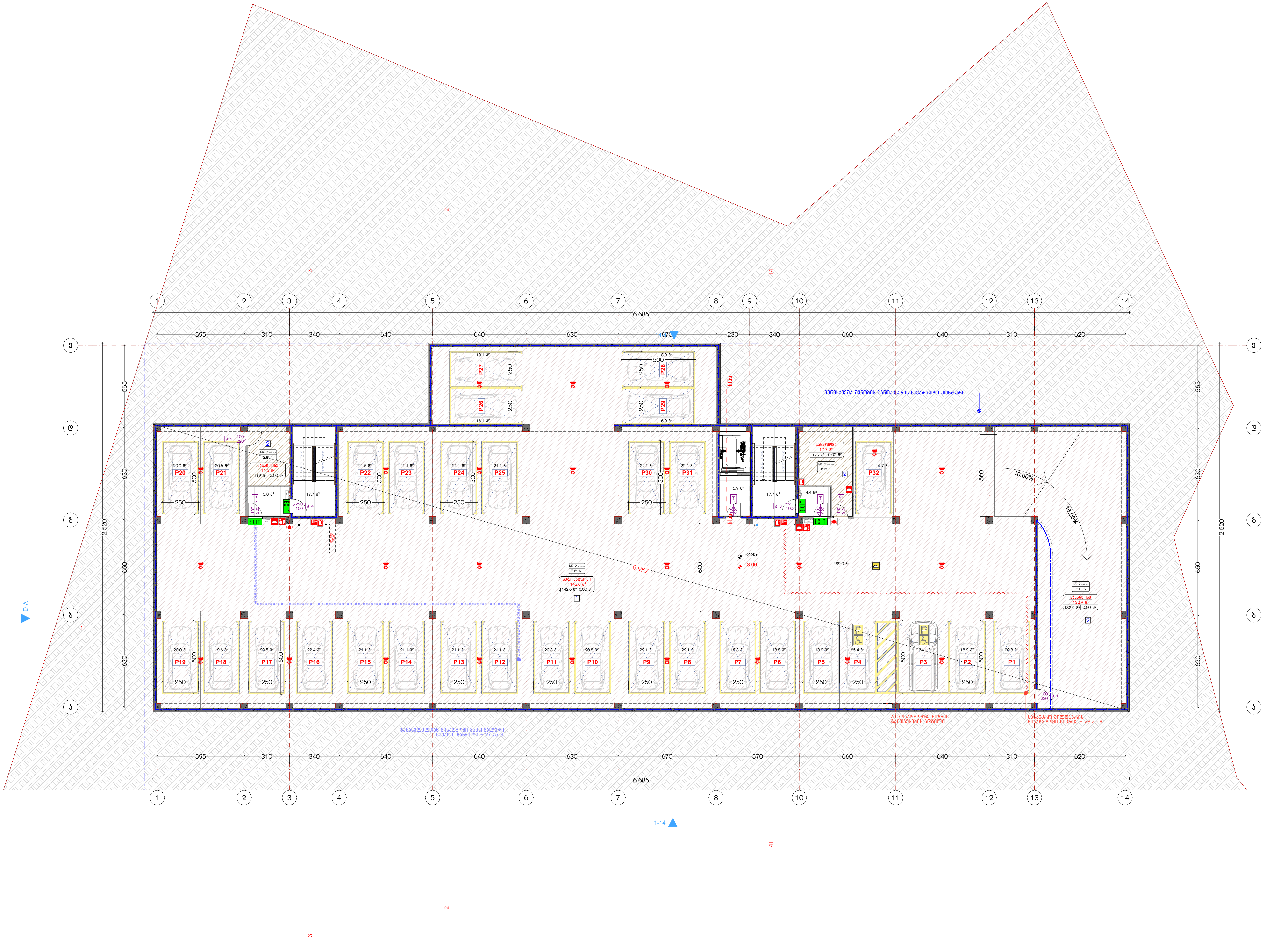

ნახაზის დასახელება:

ავტოსადგომის გეგმა -3.00 ნიშნულზე

ექსპლიკაცია:

1. ავტოფარეხი
2. სასაწყობე ოთახი

განაშენიანების ფართობი - 1426.9 $მ^2$

ავტოსადგომის ფართობი - 1142.6 $მ^2$

სასაწყობე - 162.1 $მ^2$

კიბის უჯრედისა და სადარბაზოს ფართობი - 51.5 $მ^2$

პირობითი ნიშნები:

- ნაკვეთის საზღვარი
- მონოლითი
- იატაკის მოჭიმვა
- შემავსებელი
- ჭრილის ხაზი
- ±0.00 კონსტრუქციული ნიშნული
- ±0.00 არქიტექტურული ნიშნული

შენიშვნები

1. ნახაზში შეტანილი ყველა ცვლილება უნდა შეთანხმდეს პროექტის ავტორთან.
2. შენობის საპროექტო ნული (±0.00) ტოლია +492.00 აბსოლუტური ნიშნულის.

მისამართი

ქ. თბილისი, ქუჩა ნადიკვარი, №34-ის მიმდებარედ
საკ. კოდი: 01.18.01.004.323 3435 $მ^2$

პროექტის სახელწოდება

მრავალბინიანი საცხოვრებელი სახლის არქიტექტურული პროექტი

სტადია	პროექტი	არ
თანამდებობა	გვარი	ხელმოწერა
დირექტორი	გ. ბენდელიანი	
არქიტექტორი	ი. გოგოხია	
არქიტექტორი	ლ.ტეფნაძე	

საპროექტო ლოგო

BIJI ARCHITECTURE

BIJI ARCHITECTURE

მისამართი

ქ. თბილისი
მ. შავიშვილის №1ა

TEL:
595 55-35-74
599 75-28-88

თარიღი	2026 წ.	
ფორმატი	ფურცლები	მასშტაბი
A-3	A.11.8	1:250

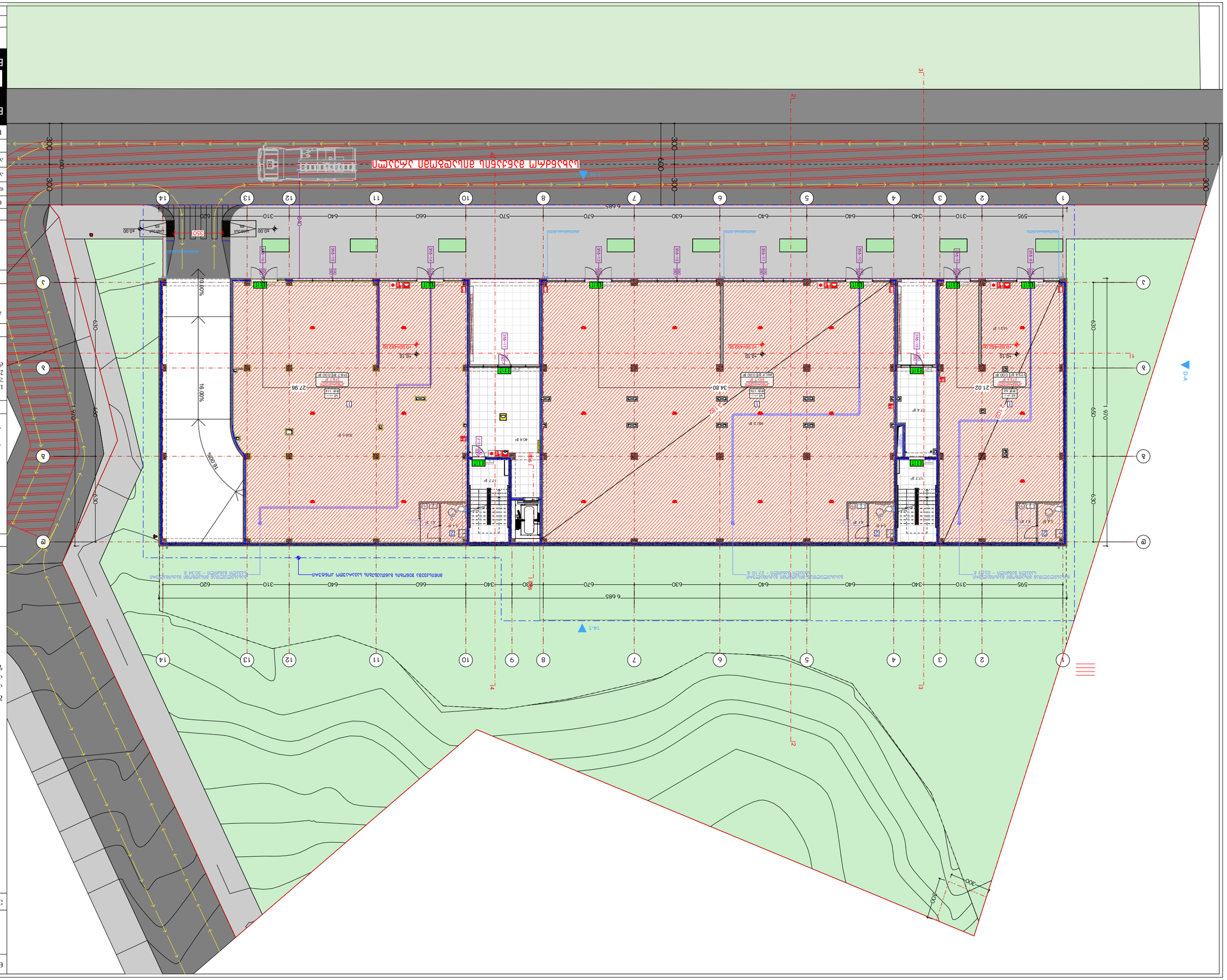
16.00%
10.00%
16.00%
D-A
1-1
2-2
3-3
4-4
6.685
595
310
340
640
640
640
630
670
630
570
660
640
310
620
1970
630
300
600
300
300
300
250
40.00
-40.00
-49.10
-49.10
-49.10

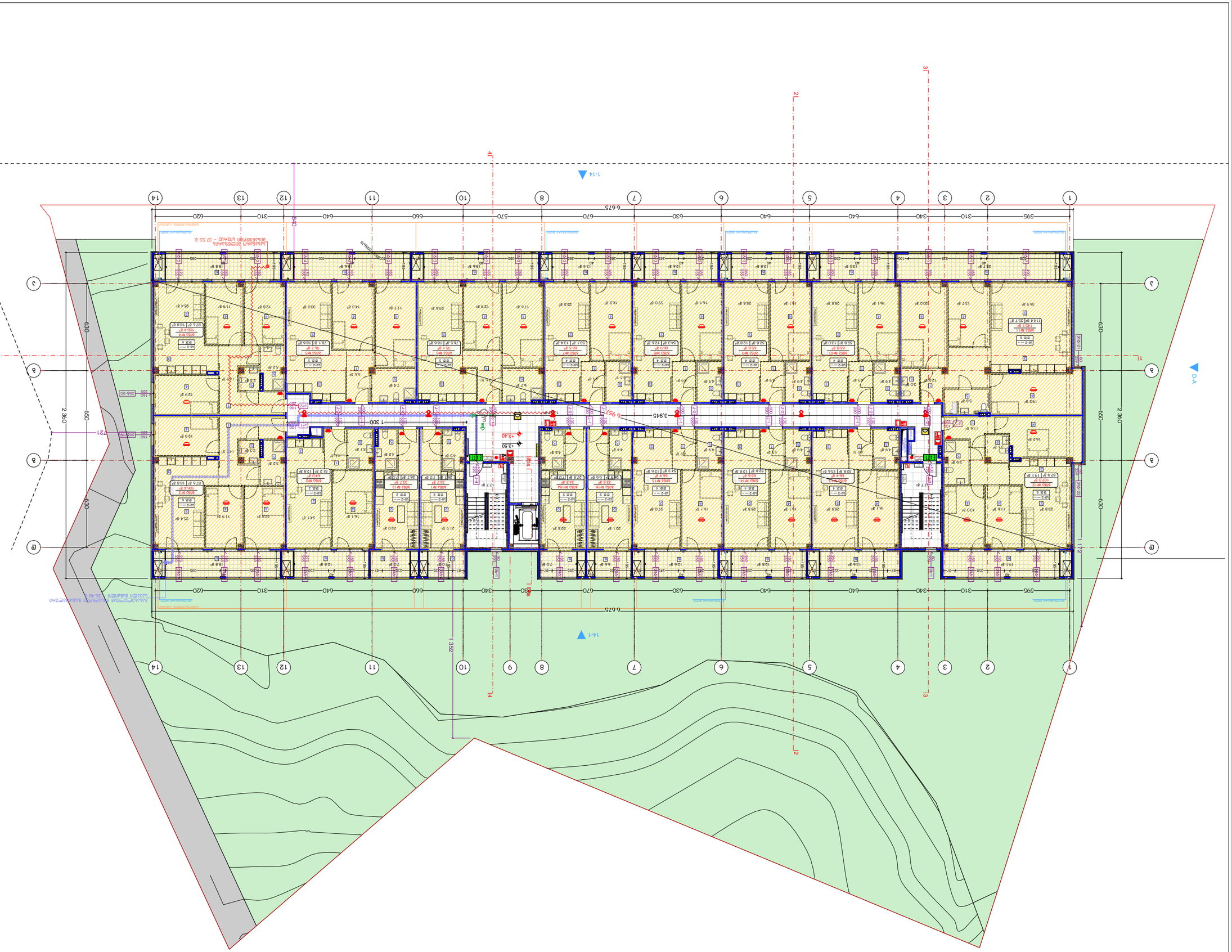

Бүтээгдэхүүн	Ажлын зураг
Архитектор	Д. Оюунсүмбэр А. Зазирхүүгийн №15
Инженер	
Зохион байгуулагч	
Геодезич	
Чиглэлийн ахлагч	
Хянасан	
Зураач	Б. Энхтуяа
Хянасан	Г. Энхтайван
Зөвшөөрсөн	

BLUI ARCHITECTURE

ТЕЛ:
595 55-35-74
599 75-28-88

Огноо	2026 Y.
Төлөвлөлт	Ажлын
Төлөвлөлт	A.11.10
Масштаб	1:250
	A-3

Барилгын нэр, хаяг:

Зөвшөөрөл 60786470;
+3.40 60786475
Зөвшөөрсөн зураг

Зэмлэгч:

1. Зүүн/Хойд/Өмнөд
2. Барилгын гүйцэтгэл
3. Барилгажилтын
4. Барилгажсан
5. Ш.Үйлчилгээ
6. Зөвлөх

Барилгын ерөнхий төлөвлөгөө 1:250

Д. Оюунсүмбэр, дүүрэг, Баянзүрхийн гудамж, №34-01, 3435 м²

Барилгын ангилал: 01.18.01.004.323

Барилгын зориулалтын ангилал, дэд ангилал, дугаар:
Барилгын нэг, хоёрдугаар зэрэглэлийн ангилал

Барилгын ерөнхий төлөвлөгөө

Барилгын ерөнхий төлөвлөгөө

Барилгын ерөнхий төлөвлөгөөний тэмдэгтийн тайлбар:

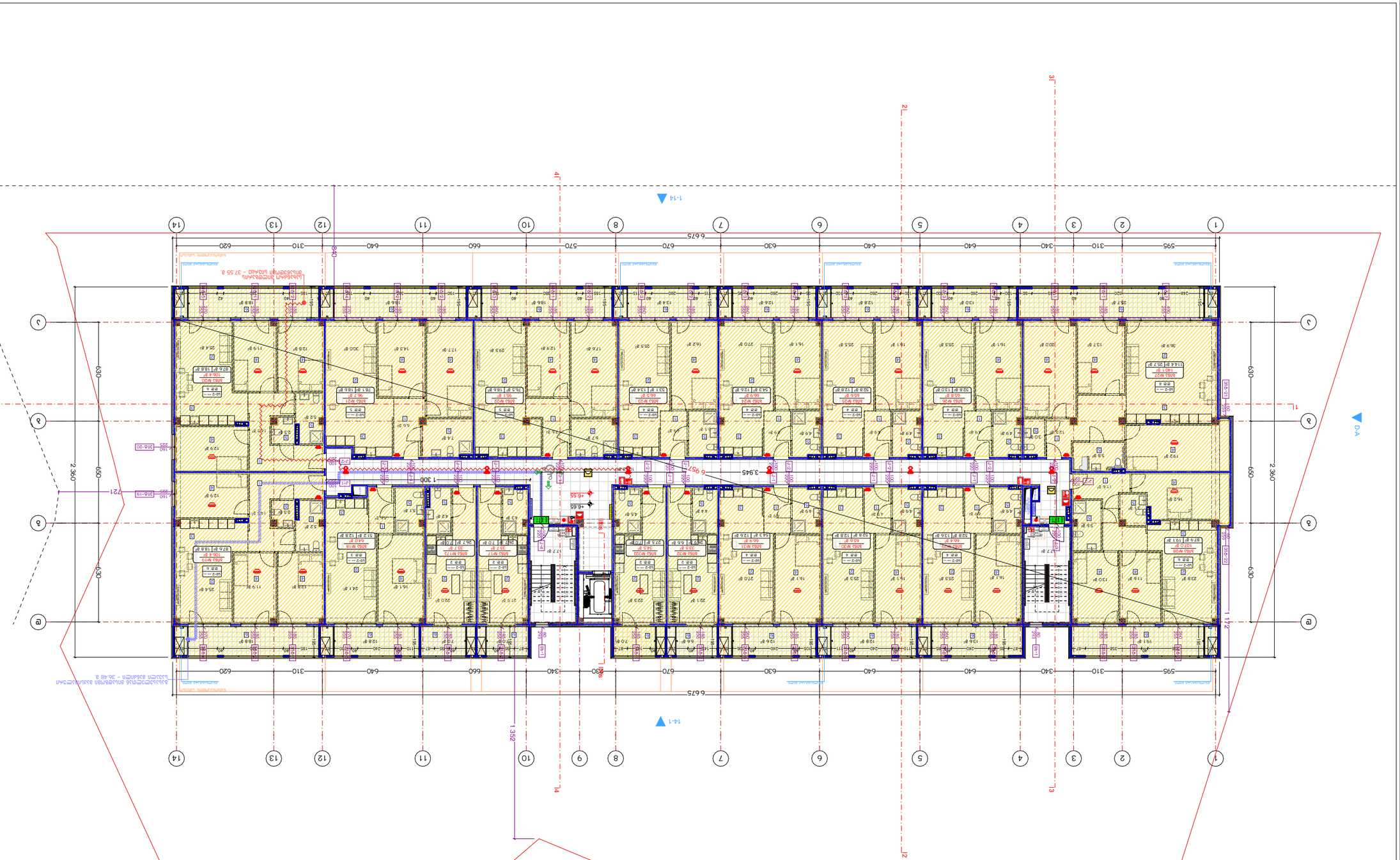

Басқарушы ұйымның мекенжайы	Әлеуметтік тұрғын үй кешенінің құрылысы
Д. Оңалтулы атындағы № 15	
Жобалаушы ұйымның атауы	ЖШС «Ұлттық сәулет институты»
Жобалаушы ұйымның орналасқан жері	Қ. Әлімжанов көш., 599 75-28-88
Жобалаушы ұйымның мекенжайы	Қ. Әлімжанов көш., 595 55-35-74
Бас сәулетші	
Бас жобалаушы	
Бас инженер	
Бөлімше	Әлеуметтік тұрғын үй кешенінің құрылысы
Сызба атауы	Бас жоспар
Кезеңі	ЖҚ
Парақ саны	1
Парақ нөмірі	1
Масштаб	1:250

Бас жоспар

Жобаланатын ғимараттың, құрылыстың, инженерлік желілердің және сыртқы инженерлік желілердің орналасу схемасы

Ескертпелер:

1. Бас жоспар ЖШС «Ұлттық сәулет институты» әзірлеген жобалау тапсырмасына және қолданыстағы нормативтік құжаттарға сәйкес (ҚҚЖ) әзірленді.
2. Жобаланатын ғимараттың ғарыш +492,00 абсолюттік белгісінде бетонды жол.

Жобаланатын ғимараттың сипаттамасы

Қ. Әлімжанов көш., №34-ОЛ әлеуметтік жағыс
Бұл. ауысқ. 01.18.01004.323 3435 ш²

Жобаланатын ғимараттың орналасқан жері

Әкімшілік ғимараттың
Бассейнмен әкімшілік ғимараттың
Әлеуметтік тұрғын үй кешенінің құрылысы

Қабаттар саны	Әлеуметтік	Бұрғылау
Оқшаулағыш материал	Б. Әлеуметтік	
Әлеуметтік ғимарат	О. Әлеуметтік	
Әлеуметтік ғимарат	Ғ.Ә.Әлеуметтік	
Бұрғылау жұмыстарының көлемі	Жобалаудың	

Жобаның негізгі көрсеткіштері:

Бұрғылаудың басталу және аяқталу күндері

Жобаның негізгі көрсеткіштері

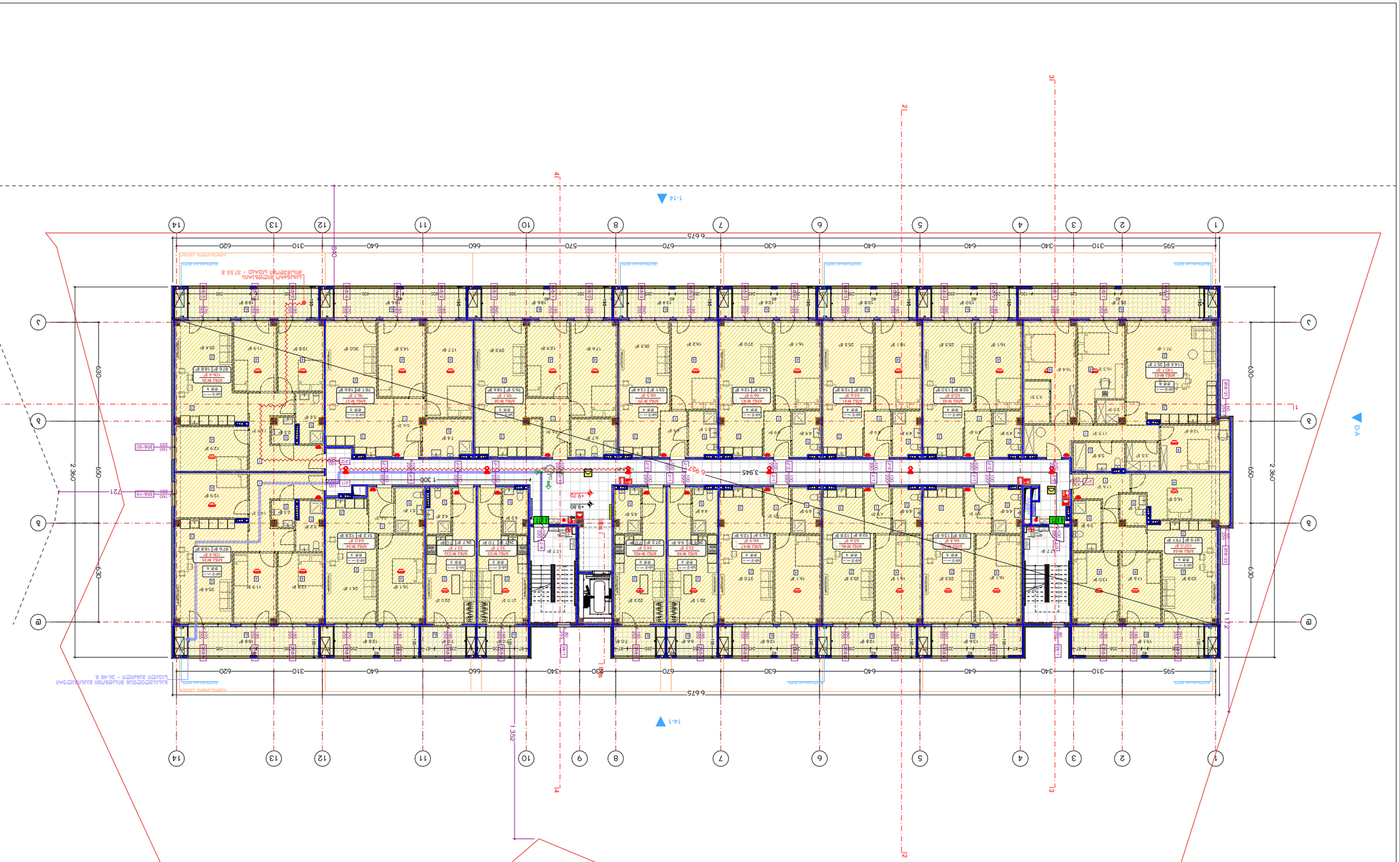

ბინის ტიპი	2BL1
ბინის ფართი, მ2	63.4
ბინის ფართი, მ2	63.4
ბინის ტიპი	2BL1

ბინის ნომერი	14
სართული	3
სადარბაზო	1
სექცია	1

ბინის ფართი, მ2	63.4
ბინის ტიპი	2BL1
ბინის ფართი, მ2	63.4
ბინის ნომერი	13

ბინის ნომერი	12
სართული	3
სადარბაზო	1
სექცია	1

ბინის ფართი, მ2	63.4
ბინის ტიპი	2BL1
ბინის ფართი, მ2	63.4
ბინის ნომერი	11

ბინის ნომერი	10
სართული	3
სადარბაზო	1
სექცია	1

ბინის ფართი, მ2	63.4
ბინის ტიპი	2BL1
ბინის ფართი, მ2	63.4
ბინის ნომერი	9

ბინის ნომერი	8
სართული	3
სადარბაზო	1
სექცია	1

ბინის ფართი, მ2	63.4
ბინის ტიპი	2BL1
ბინის ფართი, მ2	63.4
ბინის ნომერი	7

ბინის ნომერი	6
სართული	3
სადარბაზო	1
სექცია	1

ბინის ფართი, მ2	63.4
ბინის ტიპი	2BL1
ბინის ფართი, მ2	63.4
ბინის ნომერი	5

ბინის ნომერი	4
სართული	3
სადარბაზო	1
სექცია	1

ბინის ფართი, მ2	63.4
ბინის ტიპი	2BL1
ბინის ფართი, მ2	63.4
ბინის ნომერი	3

ბინის ნომერი	2
სართული	3
სადარბაზო	1
სექცია	1

ბინის ფართი, მ2	63.4
ბინის ტიპი	2BL1
ბინის ფართი, მ2	63.4
ბინის ნომერი	1

ბინის ნომერი	15
სართული	3
სადარბაზო	1
სექცია	1

ბინის ფართი, მ2	63.4
ბინის ტიპი	2BL1
ბინის ფართი, მ2	63.4
ბინის ნომერი	16

ბინის ნომერი	17
სართული	3
სადარბაზო	1
სექცია	1

ბინის ფართი, მ2	63.4
ბინის ტიპი	2BL1
ბინის ფართი, მ2	63.4
ბინის ნომერი	18

ბინის ნომერი	19
სართული	3
სადარბაზო	1
სექცია	1

ბინის ფართი, მ2	63.4
ბინის ტიპი	2BL1
ბინის ფართი, მ2	63.4
ბინის ნომერი	20

ბინის ნომერი	21
სართული	3
სადარბაზო	1
სექცია	1

ბინის ფართი, მ2	63.4
ბინის ტიპი	2BL1
ბინის ფართი, მ2	63.4
ბინის ნომერი	22

ბინის ნომერი	23
სართული	3
სადარბაზო	1
სექცია	1

ბინის ფართი, მ2	63.4
ბინის ტიპი	2BL1
ბინის ფართი, მ2	63.4
ბინის ნომერი	24

ბინის ნომერი	25
სართული	3
სადარბაზო	1
სექცია	1

ბინის ფართი, მ2	63.4
ბინის ტიპი	2BL1
ბინის ფართი, მ2	63.4
ბინის ნომერი	26

ბინის ნომერი	27
სართული	3
სადარბაზო	1
სექცია	1

ბინის ფართი, მ2	63.4
ბინის ტიპი	2BL1
ბინის ფართი, მ2	63.4
ბინის ნომერი	28

ბინის ნომერი	29
სართული	3
სადარბაზო	1
სექცია	1

ბინის ფართი, მ2	63.4
ბინის ტიპი	2BL1
ბინის ფართი, მ2	63.4
ბინის ნომერი	30

ბინის ნომერი	31
სართული	3
სადარბაზო	1
სექცია	1

ბინის ფართი, მ2	63.4
ბინის ტიპი	2BL1
ბინის ფართი, მ2	63.4
ბინის ნომერი	32

ბინის ნომერი	33
სართული	3
სადარბაზო	1
სექცია	1

ბინის ფართი, მ2	63.4
ბინის ტიპი	2BL1
ბინის ფართი, მ2	63.4
ბინის ნომერი	34

ბინის ნომერი	35
სართული	3
სადარბაზო	1
სექცია	1

ბინის ფართი, მ2	63.4
ბინის ტიპი	2BL1
ბინის ფართი, მ2	63.4
ბინის ნომერი	36

ბინის ნომერი	37
სართული	3
სადარბაზო	1
სექცია	1

ბინის ფართი, მ2	63.4
ბინის ტიპი	2BL1
ბინის ფართი, მ2	63.4
ბინის ნომერი	38

ბინის ნომერი	39
სართული	3
სადარბაზო	1
სექცია	1

ბინის ფართი, მ2	63.4
ბინის ტიპი	2BL1
ბინის ფართი, მ2	63.4
ბინის ნომერი	40

ბინის ნომერი	41
სართული	3
სადარბაზო	1
სექცია	1

ბინის ფართი, მ2	63.4
ბინის ტიპი	2BL1
ბინის ფართი, მ2	63.4
ბინის ნომერი	42

ბინის ნომერი	43
სართული	3
სადარბაზო	1
სექცია	1

ბინის ფართი, მ2	63.4
ბინის ტიპი	2BL1
ბინის ფართი, მ2	63.4
ბინის ნომერი	44

ბინის ნომერი	45
სართული	3
სადარბაზო	1
სექცია	1

ბინის ფართი, მ2	63.4
ბინის ტიპი	2BL1
ბინის ფართი, მ2	63.4
ბინის ნომერი	46

ბინის ნომერი	47
სართული	3
სადარბაზო	1
სექცია	1

ბინის ფართი, მ2	63.4
ბინის ტიპი	2BL1
ბინის ფართი, მ2	63.4
ბინის ნომერი	48

ბინის ნომერი	49
სართული	3
სადარბაზო	1
სექცია	1

ბინის ფართი, მ2	63.4
ბინის ტიპი	2BL1
ბინის ფართი, მ2	63.4
ბინის ნომერი	50

ბინის ნომერი	51
სართული	3
სადარბაზო	1
სექცია	1

ბინის ფართი, მ2	63.4
ბინის ტიპი	2BL1
ბინის ფართი, მ2	63.4
ბინის ნომერი	52

ბინის ნომერი	53
სართული	3
სადარბაზო	1
სექცია	1

ბინის ფართი, მ2	63.4
ბინის ტიპი	2BL1
ბინის ფართი, მ2	63.4
ბინის ნომერი	54

ბინის ნომერი	55
სართული	3
სადარბაზო	1
სექცია	1

ბინის ფართი, მ2	63.4
ბინის ტიპი	2BL1
ბინის ფართი, მ2	63.4
ბინის ნომერი	56

ბინის ნომერი	57
სართული	3
სადარბაზო	1
სექცია	1

ბინის ფართი, მ2	63.4
ბინის ტიპი	2BL1
ბინის ფართი, მ2	63.4
ბინის ნომერი	58

ბინის ნომერი	59
სართული	3
სადარბაზო	1
სექცია	1

ბინის ფართი, მ2	63.4
ბინის ტიპი	2BL1
ბინის ფართი, მ2	63.4
ბინის ნომერი	60

ბინის ნომერი	61
სართული	3
სადარბაზო	1
სექცია	1

ბინის ფართი, მ2	63.4
ბინის ტიპი	2BL1
ბინის ფართი, მ2	63.4
ბინის ნომერი	62

ბინის ნომერი	63
სართული	3
სადარბაზო	1
სექცია	1

ბინის ფართი, მ2	63.4
ბინის ტიპი	2BL1
ბინის ფართი, მ2	63.4
ბინის ნომერი	64

ბინის ნომერი	65
სართული	3
სადარბაზო	1
სექცია	1

ბინის ფართი, მ2	63.4
ბინის ტიპი	2BL1
ბინის ფართი, მ2	63.4
ბინის ნომერი	66

ბინის ნომერი	67
სართული	3
სადარბაზო	1
სექცია	1

ბინის ფართი, მ2	63.4
ბინის ტიპი	2BL1
ბინის ფართი, მ2	63.4
ბინის ნომერი	68

ბინის ნომერი	69
სართული	3
სადარბაზო	1
სექცია	1

ბინის ფართი, მ2	63.4
ბინის ტიპი	2BL1
ბინის ფართი, მ2	63.4
ბინის ნომერი	70

ბინის ნომერი	71
სართული	3
სადარბაზო	1
სექცია	1

ბინის ფართი, მ2	63.4
ბინის ტიპი	2BL1
ბინის ფართი, მ2	63.4
ბინის ნომერი	72

ბინის ნომერი	73
სართული	3
სადარბაზო	1
სექცია	1

ბინის ფართი, მ2	63.4
ბინის ტიპი	2BL1
ბინის ფართი, მ2	63.4
ბინის ნომერი	74

ბინის ნომერი	75
სართული	3
სადარბაზო	1
სექცია	1

ბინის ფართი, მ2	63.4
ბინის ტიპი	2BL1
ბინის ფართი, მ2	63.4
ბინის ნომერი	76

ბინის ნომერი	77
სართული	3
სადარბაზო	1
სექცია	1

ბინის ფართი, მ2	63.4
ბინის ტიპი	2BL1
ბინის ფართი, მ2	63.4
ბინის ნომერი	78

ბინის ნომერი	79
სართული	3
სადარბაზო	1
სექცია	1

ბინის ფართი, მ2	63.4
ბინის ტიპი	2BL1
ბინის ფართი, მ2	63.4
ბინის ნომერი	80

ბინის ნომერი	81
სართული	3
სადარბაზო	1
სექცია	1

ბინის ფართი, მ2	63.4
ბინის ტიპი	2BL1
ბინის ფართი, მ2	63.4
ბინის ნომერი	82

ბინის ნომერი	83
სართული	3
სადარბაზო	1
სექცია	1

ბინის ფართი, მ2	63.4
ბინის ტიპი	2BL1
ბინის ფართი, მ2	63.4
ბინის ნომერი	84

ბინის ნომერი	85
სართული	3
სადარბაზო	1
სექცია	1

ბინის ფართი, მ2	63.4
ბინის ტიპი	2BL1
ბინის ფართი, მ2	63.4
ბინის ნომერი	86

ბინის ნომერი	87
სართული	3
სადარბაზო	1
სექცია	1

ბინის ფართი, მ2	63.4
ბინის ტიპი	2BL1
ბინის ფართი, მ2	63.4
ბინის ნომერი	88

ბინის ნომერი	89
სართული	3
სადარბაზო	1
სექცია	1

ბინის ფართი, მ2	63.4
ბინის ტიპი	2BL1
ბინის ფართი, მ2	63.4
ბინის ნომერი	90

ბინის ნომერი	91
სართული	3
სადარბაზო	1
სექცია	1

ბინის ფართი, მ2	63.4
ბინის ტიპი	2BL1
ბინის ფართი, მ2	63.4
ბინის ნომერი	92

ბინის ნომერი	93
სართული	3
სადარბაზო	1
სექცია	1

ბინის ფართი, მ2	63.4
ბინის ტიპი	2BL1
ბინის ფართი, მ2	63.4
ბინის ნომერი	94

ბინის ნომერი	95
სართული	3
სადარბაზო	1
სექცია	1

ბინის ფართი, მ2	63.4
ბინის ტიპი	2BL1
ბინის ფართი, მ2	63.4
ბინის ნომერი	96

ბინის ნომერი	97
სართული	3
სადარბაზო	1
სექცია	1

ბინის ფართი, მ2	63.4
ბინის ტიპი	2BL1
ბინის ფართი, მ2	63.4
ბინის ნომერი	98

ბინის ნომერი	99
სართული	3
სადარბაზო	1
სექცია	1

ბინის ფართი, მ2	63.4
ბინის ტიპი	2BL1
ბინის ფართი, მ2	63.4
ბინის ნომერი	100

ბინის ნომერი	101
სართული	3
სადარბაზო	1
სექცია	1

ბინის ფართი, მ2	63.4
ბინის ტიპი	2BL1
ბინის ფართი, მ2	63.4
ბინის ნომერი	102

ბინის ნომერი	103
სართული	3
სადარბაზო	1
სექცია	1

ბინის ფართი, მ2	63.4
ბინის ტიპი	2BL1
ბინის ფართი, მ2	63.4
ბინის ნომერი	104

ბინის ნომერი	105
სართული	3
სადარბაზო	1
სექცია	1

ბინის ფართი, მ2	63.4
ბინის ტიპი	2BL1
ბინის ფართი, მ2	63.4
ბინის ნომერი	106

ბინის ნომერი	107
სართული	3
სადარბაზო	1
სექცია	1

ბინის ფართი, მ2	63.4
ბინის ტიპი	2BL1
ბინის ფართი, მ2	63.4
ბინის ნომერი	108

ბინის ნომერი	109
სართული	3
სადარბაზო	1
სექცია	1

ბინის ფართი, მ2	63.4
ბინის ტიპი	2BL1
ბინის ფართი, მ2	63.4
ბინის ნომერი	110

ბინის ნომერი	111
სართული	3
სადარბაზო	1
სექცია	1

ბინის ფართი, მ2	63.4
ბინის ტიპი	2BL1
ბინის ფართი, მ2	63.4
ბინის ნომერი	112

ბინის ნომერი	113
სართული	3
სადარბაზო	1
სექცია	1

ბინის ფართი, მ2	63.4
ბინის ტიპი	2BL1
ბინის ფართი, მ2	63.4
ბინის ნომერი	114

ბინის ნომერი	115
სართული	3
სადარბაზო	1
სექცია	1

ბინის ფართი, მ2	63.4
ბინის ტიპი	2BL1
ბინის ფართი, მ2	63.4
ბინის ნომერი	116

ბინის ნომერი	117
სართული	3
სადარბაზო	1
სექცია	1

ბინის ფართი, მ2	63.4
ბინის ტიპი	2BL1
ბინის ფართი, მ2	63.4
ბინის ნომერი	118

ბინის ნომერი	119
სართული	3
სადარბაზო	1
სექცია	1

ბინის ფართი, მ2	63.4
ბინის ტიპი	2BL1
ბინის ფართი, მ2	63.4
ბინის ნომერი	120

ბინის ნომერი	121
სართული	3
სადარბაზო	1
სექცია	1

ბინის ფართი, მ2	63.4
ბინის ტიპი	2BL1
ბინის ფართი, მ2	63.4
ბინის ნომერი	122

ბინის ნომერი	123
სართული	3
სადარბაზო	1
სექცია	1

ბინის ფართი, მ2	63.4
ბინის ტიპი	2BL1
ბინის ფართი, მ2	63.4
ბინის ნომერი	124

ბინის ნომერი	125
სართული	3
სადარბაზო	1
სექცია	1

ბინის ფართი, მ2	63.4
ბინის ტიპი	2BL1
ბინის ფართი, მ2	63.4
ბინის ნომერი	126

ბინის ნომერი	127
სართული	3
სადარბაზო	1
სექცია	1

ბინის ფართი, მ2	63.4
ბინის ტიპი	2BL1
ბინის ფართი, მ2	63.4
ბინის ნომერი	128

ბინის ნომერი	129
სართული	3
სადარბაზო	1
სექცია	1

ბინის ფართი, მ2	63.4
ბინის ტიპი	2BL1
ბინის ფართი, მ2	63.4
ბინის ნომერი	130

ბინის ნომერი	131
სართული	3
სადარბაზო	1
სექცია	1

ბინის ფართი, მ2	63.4
ბინის ტიპი	2BL1
ბინის ფართი, მ2	63.4
ბინის ნომერი	132

ბინის ნომერი	133
სართული	3
სადარბაზო	1
სექცია	1

ბინის ფართი, მ2	63.4
ბინის ტიპი	2BL1
ბინის ფართი, მ2	63.4
ბინის ნომერი	134

ბინის ნომერი	135
სართული	3
სადარბაზო	1
სექცია	1

ბინის ფართი, მ2	63.4
ბინის ტიპი	2BL1
ბინის ფართი, მ2	63.4
ბინის ნომერი	136

ბინის ნომერი	137
სართული	3
სადარბაზო	1
სექცია	1

ბინის ფართი, მ2	63.4
ბინის ტიპი	2BL1
ბინის ფართი, მ2	63.4
ბინის ნომერი	138

ბინის ნომერი	139
სართული	3
სადარბაზო	1
სექცია	1

ბინის ფართი, მ2	63.4
ბინის ტიპი	2BL1
ბინის ფართი, მ2	63.4
ბინის ნომერი	140

ბინის ნომერი	141
სართული	3
სადარბაზო	1
სექცია	1

ბინის ფართი, მ2	63.4
ბინის ტიპი	2BL1
ბინის ფართი, მ2	63.4
ბინის ნომერი	142

ბინის ნომერი	143
სართული	3
სადარბაზო	1
სექცია	1

ბინის ფართი, მ2	63.4
ბინის ტიპი	2BL1
ბინის ფართი, მ2	63.4
ბინის ნომერი	144

ბინის ნომერი	145
სართული	3
სადარბაზო	1
სექცია	1

ბინის ფართი, მ2	63.4
ბინის ტიპი	2BL1
ბინის ფართი, მ2	63.4
ბინის ნომერი	146

ბინის ნომერი	147
სართული	3
სადარბაზო	1
სექცია	1

ბინის ფართი, მ2	63.4
ბინის ტიპი	2BL1
ბინის ფართი, მ2	63.4
ბინის ნომერი	148

ბინის ნომერი	149
სართული	3
სადარბაზო	1
სექცია	1

ბინის ფართი, მ2	63.4
ბინის ტიპი	2BL1
ბინის ფართი, მ2	63.4
ბინის ნომერი	150

ბინის ნომერი	151
სართული	3
სადარბაზო	1
სექცია	1

ბინის ფართი, მ2	63.4
ბინის ტიპი	2BL1
ბინის ფართი, მ2	63.4
ბინის ნომერი	152

ბინის ნომერი	153
სართული	3
სადარბაზო	1
სექცია	1

ბინის ფართი, მ2	63.4
ბინის ტიპი	2BL1
ბინის ფართი, მ2	63.4
ბინის ნომერი	154

ბინის ნომერი	155
სართული	3
სადარბაზო	1
სექცია	1

ბინის ფართი, მ2	63.4
ბინის ტიპი	2BL1
ბინის ფართი, მ2	63.4
ბინის ნომერი	156

ბინის ნომერი	157
სართული	3
სადარბაზო	1
სექცია	1

ბინის ფართი, მ2	63.4
ბინის ტიპი	2BL1
ბინის ფართი, მ2	63.4
ბინის ნომერი	158

ბინის ნომერი	159
სართული	3
სადარბაზო	1
სექცია	1

ბინის ფართი, მ2	63.4
ბინის ტიპი	2BL1
ბინის ფართი, მ2	63.4
ბინის ნომერი	160

ბინის ნომერი	161
სართული	3
სადარბაზო	1
სექცია	1

ბინის ფართი, მ2	63.4
ბინის ტიპი	2BL1
ბინის ფართი, მ2	63.4
ბინის ნომერი	162

ბინის ნომერი	163
სართული	3
სადარბაზო	1
სექცია	1

ბინის ფართი, მ2	63.4
ბინის ტიპი	2BL1
ბინის ფართი, მ2	63.4
ბინის ნომერი	164

ბინის ნომერი	165
სართული	3
სადარბაზო	1
სექცია	1

ბინის ფართი, მ2	63.4
ბინის ტიპი	2BL1
ბინის ფართი, მ2	63.4
ბინის ნომერი	166

ბინის ნომერი	167
სართული	3
სადარბაზო	1
სექცია	1

ბინის ფართი, მ2	63.4
ბინის ტიპი	2BL1
ბინის ფართი, მ2	63.4
ბინის ნომერი	168

ბინის ნომერი	169
სართული	3
სადარბაზო	1
სექცია	1

ბინის ფართი, მ2	63.4
ბინის ტიპი	2BL1
ბინის ფართი, მ2	63.4
ბინის ნომერი	170

ბინის ნომერი	171
სართული	3
სადარბაზო	1
სექცია	1

ბინის ფართი, მ2	63.4
ბინის ტიპი	2BL1
ბინის ფართი, მ2	63.4
ბინის ნომერი	172

ბინის ნომერი	173
სართული	3
სადარბაზო	1
სექცია	1

ბინის ფართი, მ2	63.4
ბინის ტიპი	2BL1
ბინის ფართი, მ2	63.4
ბინის ნომერი	174

ბინის ნომერი	175
სართული	3
სადარბაზო	1
სექცია	1

ბინის ფართი, მ2	63.4
ბინის ტიპი	2BL1
ბინის ფართი, მ2	63.4
ბინის ნომერი	176

ბინის ნომერი	177
სართული	3
სადარბაზო	1
სექცია	1

ბინის ფართი, მ2	63.4
ბინის ტიპი	2BL1
ბინის ფართი, მ2	63.4
ბინის ნომერი	178

ბინის ნომერი	179
სართული	3
სადარბაზო	1
სექცია	1

ბინის ფართი, მ2	63.4
ბინის ტიპი	2BL1
ბინის ფართი, მ2	63.4
ბინის ნომერი	180

ბინის ნომერი	181
სართული	3
სადარბაზო	1
სექცია	1

ბინის ფართი, მ2	63.4
ბინის ტიპი	2BL1
ბინის ფართი, მ2	63.4
ბინის ნომერი	182

ბინის ნომერი	183
სართული	3
სადარბაზო	1
სექცია	1

ბინის ფართი, მ2	63.4
ბინის ტიპი	2BL1
ბინის ფართი, მ2	63.4
ბინის ნომერი	184

ბინის ნომერი	185
სართული	3
სადარბაზო	1
სექცია	1

ბინის ფართი, მ2	63.4
ბინის ტიპი	2BL1
ბინის ფართი, მ2	63.4
ბინის ნომერი	186

ბინის ნომერი	187
სართული	3
სადარბაზო	1
სექცია	1

ბინის ფართი, მ2	63.4
ბინის ტიპი	2BL1
ბინის ფართი, მ2	63.4
ბინის ნომერი	188

ბინის ნომერი	189
სართული	3
სადარბაზო	1
სექცია	1

ბინის ფართი, მ2	63.4
ბინის ტიპი	2BL1
ბინის ფართი, მ2	63.4
ბინის ნომერი	190

ბინის ნომერი	191
სართული	3
სადარბაზო	1
სექცია	1

ბინის ფართი, მ2	63.4
ბინის ტიპი	2BL1
ბინის ფართი, მ2	63.4
ბინის ნომერი	192

ბინის ნომერი	193
სართული	3
სადარბაზო	1
სექცია	1

ბინის ფართი, მ2	63.4
ბინის ტიპი	2BL1
ბინის ფართი, მ2	63.4
ბინის ნომერი	194

ბინის ნომერი	195
სართული	3
სადარბაზო	1
სექცია	1

ბინის ფართი, მ2	63.4
ბინის ტიპი	2BL1
ბინის ფართი, მ2	63.4
ბინის ნომერი	196

ბინის ნომერი	197
სართული	3
სადარბაზო	1
სექცია	1

ბინის ფართი, მ2	63.4
ბინის ტიპი	2BL1
ბინის ფართი, მ2	63.4
ბინის ნომერი	198

ბინის ნომერი	199
სართული	3
სადარბაზო	1
სექცია	1

ბინის ფართი, მ2	63.4
ბინის ტიპი	2BL1
ბინის ფართი, მ2	63.4
ბინის ნომერი	200

ბინის ნომერი	201
სართული	3
სადარბაზო	1
სექცია	1

ბინის ფართი, მ2	63.4
ბინის ტიპი	2BL1
ბინის ფართი, მ2	63.4
ბინის ნომერი	202

ბინის ნომერი	203
სართული	3
სადარბაზო	1
სექცია	1

ბინის ფართი, მ2	63.4
ბინის ტიპი	2BL1
ბინის ფართი, მ2	63.4
ბინის ნომერი	204

ბინის ნომერი	205
სართული	3
სადარბაზო	1
სექცია	1

ბინის ფართი, მ2	63.4
ბინის ტიპი	2BL1
ბინის ფართი, მ2	63.4
ბინის ნომერი	206

ბინის ნომერი	207
სართული	3
სადარბაზო	1
სექცია	1

ბინის ფართი, მ2	63.4
ბინის ტიპი	2BL1
ბინის ფართი, მ2	63.4
ბინის ნომერი	208

ბინის ნომერი	209
სართული	3
სადარბაზო	1
სექცია	1

ბინის ფართი, მ2	63.4
ბინის ტიპი	2BL1
ბინის ფართი, მ2	63.4
ბინის ნომერი	210

| | |

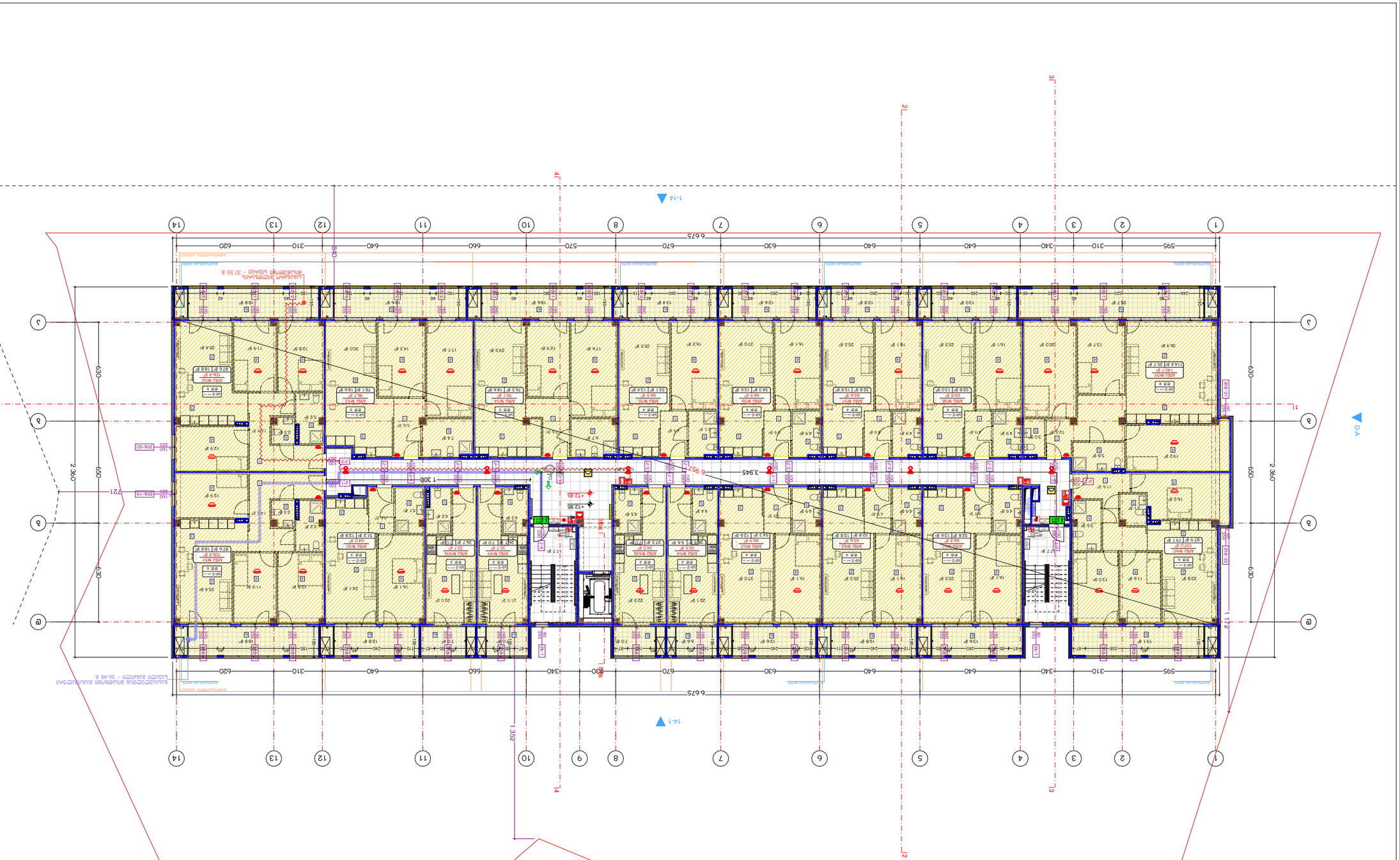
1-14
14-1
D-A
1-1
2-2
3-3
4-4
6 675
595
310
340
640
640
630
670
570
660
640
310
620
6 945
3 945
2 360
1 300
1 392
1 472
+12.85
+12.85
690
650
630
840
1165
1165
1165

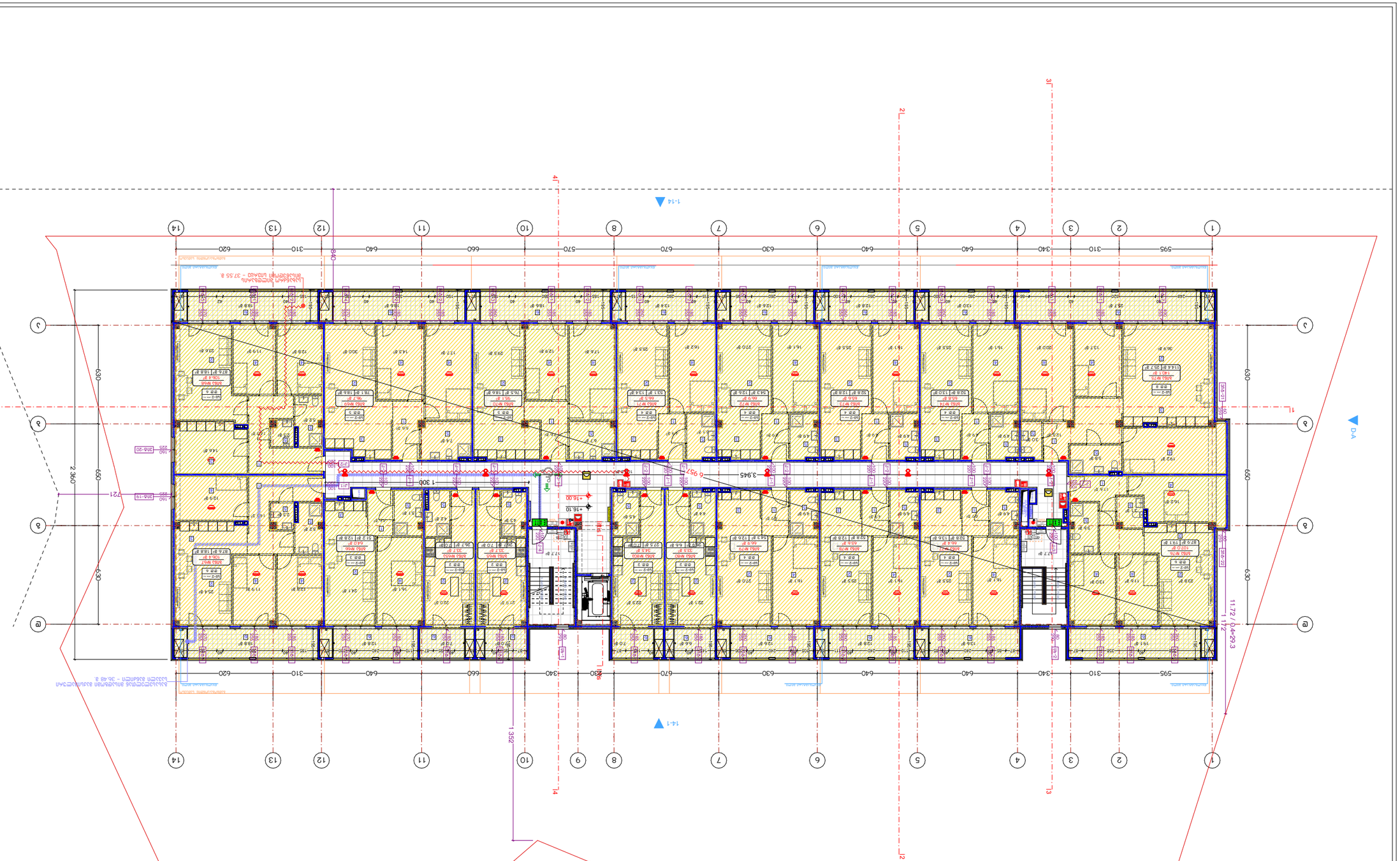

Бүлэгчлэлийн хэмжээ	30Ьэ3Ьэ40

BIUI ARCHITECTURE
д. Одхэсэцэ
а. Зэлэгбэрэлэ
№15

BIUI ARCHITECTURE
ТЕL:
595 55-35-74
599 75-28-88

Огноо	2026 Y.
Төлөвлөгөө	Зэгэлбэлэг
Дугаар	А-3
	А.11.14
	1:250

Бүлэгчлэл ыгыгээлэ:

Зэдэлбэлэг ыгыгээлэ
+16.00 бүгбэгчэгъы

Зэдэлбэлэг:

1. Зүүдэг/хэлбэлгээлэг
2. Ыгэдэлгүүлэг (гэдэлг)
3. Ыгэдыдэлгээлэг
4. Ыгэдбэгээлэг
5. Ыг. үүлэфдэгэг
6. Хэгээлг

Зүүдэлгээлэг:

1. Ылбэгдэг үлбэлбэгээлэг үүлэгээлэг сэлэгээлэг. Зүүдэлгээлэг дэлүүдэлдэг сэлэгдэлдэг. Зүүдэлгээлэг ыгэдэлгээлэг ыгэдэлгээлэг бэгээлэг (40.00) өлүүдэг +492.00 .ылүүдэлгээлэг бэгээлэг бүгбэгчэгъы.

Зэдэлбэлэг

д. Өлэүдэлд, дэлд Ылбэлэлэлэ, №34-ды
зэлэгээлэлдэг
Ыг.э. үлүдэ. 01.18.01.004.323 3435 g²

Зэдэлгээлэг Ылбэлдүүдэлэ

Өлэлэгээлэлэлэлэлэ
Ылбэлэгээлэлэлэ Ылбэлэлэлэ зэдэлгээлэлэлэ
зэдэлэлэлэл

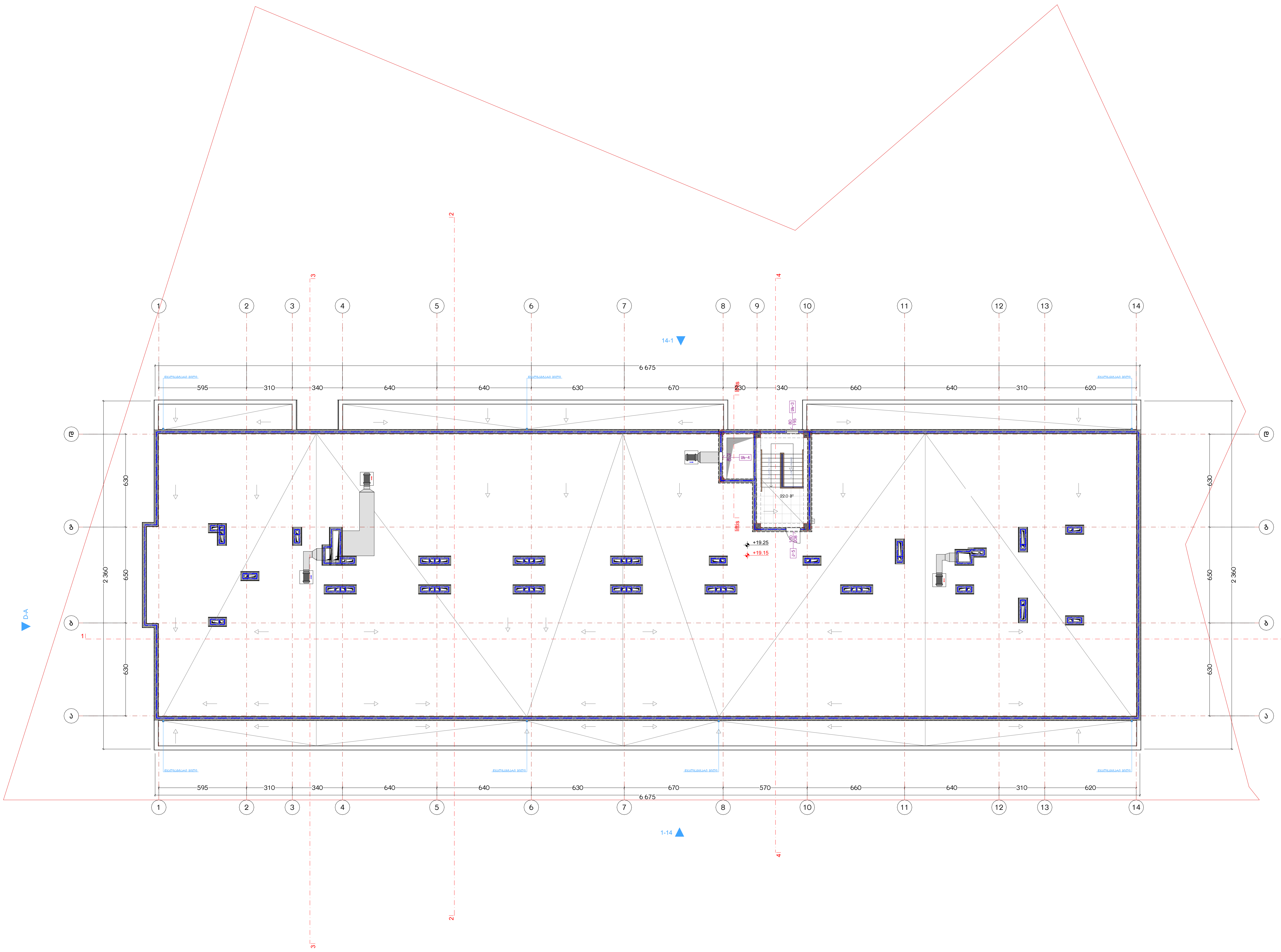

ნახაზის დასახელება:

სახურავის გეგმა +19.15 ნიშნულზე

ექსპლიკაცია:

განაშენიანების ფართობი - 35.9 მ²

კიბის უჯრედისა და სადარბაზოს ფართობი - 22 მ²

პირობითი ნიშნები:

- ნაკვეთის საზღვარი
- მონოლითი
- იატაკის მოჭიმვა
- შემავსებელი
- ჭრილის ხაზი
- ±0.00 კონსტრუქციული ნიშნული
- ±0.00 არქიტექტურული ნიშნული

შენიშვნები

1. ნახაზში შეტანილი ყველა ცვლილება უნდა შეთანხმდეს პროექტის ავტორთან.
2. შენობის საპროექტო ნული (±0.00) ტოლია +492.00 აბსოლუტური ნიშნულის.

მისამართი

ქ. თბილისი, ქუჩა ნადიკვარი, №34-ის მიმდებარედ
საკ. კოდი: 01.18.01.004.323 3435 მ²

პროექტის სახელწოდება

მრავალბინიანი საცხოვრებელი სახლის არქიტექტურული პროექტი

სტადია	პროექტი	არ
თანამდებობა	გვარი	ხელმოწერა
დირექტორი	გ. ბენდელიანი	
არქიტექტორი	ი. გოგოხია	
არქიტექტორი	ლ.ტეფნაძე	

საპროექტო ლოგო	მისამართი
BIJI ARCHITECTURE	ქ. თბილისი მ. შავიშვილის №1ა
	TEL: 595 55-35-74 599 75-28-88

თარიღი	2026 წ.	
ფორმატი	ფურცლები	მასშტაბი
A-3	A.11.15	1:250

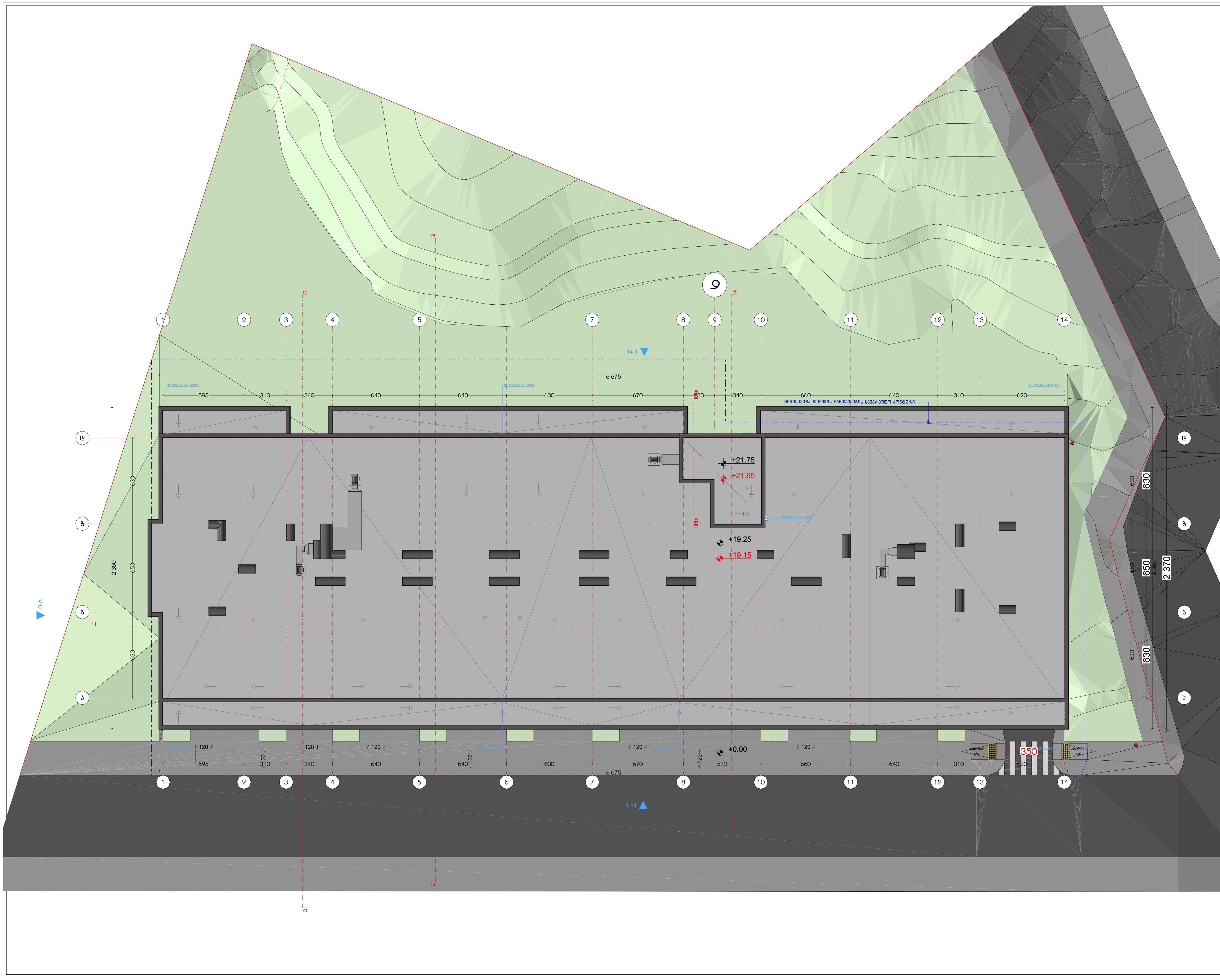

ნახაზის დასახელება:

სახურავის გეგმა +21.65 ნიშნულზე

ექსპლიკაცია:

პირობითი ნიშნები:

- ნაკვეთის საზღვარი
- მონოლითი
- იატაკის მოჭიმვა
- შემავსებელი
- ჭრილის ხაზი
- ±0.00 კონსტრუქციული ნიშნული
- ±0.00 არქიტექტურული ნიშნული

შენიშვნები

1. ნახაზში შეტანილი ყველა ცვლილება უნდა შეთანხმდეს პროექტის ავტორთან.
2. შენობის საპროექტო ნული (±0.00) ტოლია +492.00 აბსოლუტური ნიშნულის.

მისამართი

ქ. თბილისი, ქუჩა ნადიკვარი, №34-ის მიმდებარედ
საკ. კოდი: 01.18.01.004.323 3435 მ²

პროექტის სახელწოდება

მრავალბინიანი საცხოვრებელი სახლის არქიტექტურული პროექტი

სტადია	პროექტი	არ
თანამდებობა	გვარი	ხელმოწერა
დირექტორი	გ. ბენდელიანი	
არქიტექტორი	ი. გოგოხია	
არქიტექტორი	ლ.ტეფნაძე	

საპროექტო ლოგო	მისამართი
BIJI ARCHITECTURE	ქ. თბილისი მ. შავიშვილის №1ა
	TEL: 595 55-35-74 599 75-28-88

თარიღი	2026 წ.	
ფორმატი	ფურცლები	მასშტაბი
A-3	A.11.16	1:250

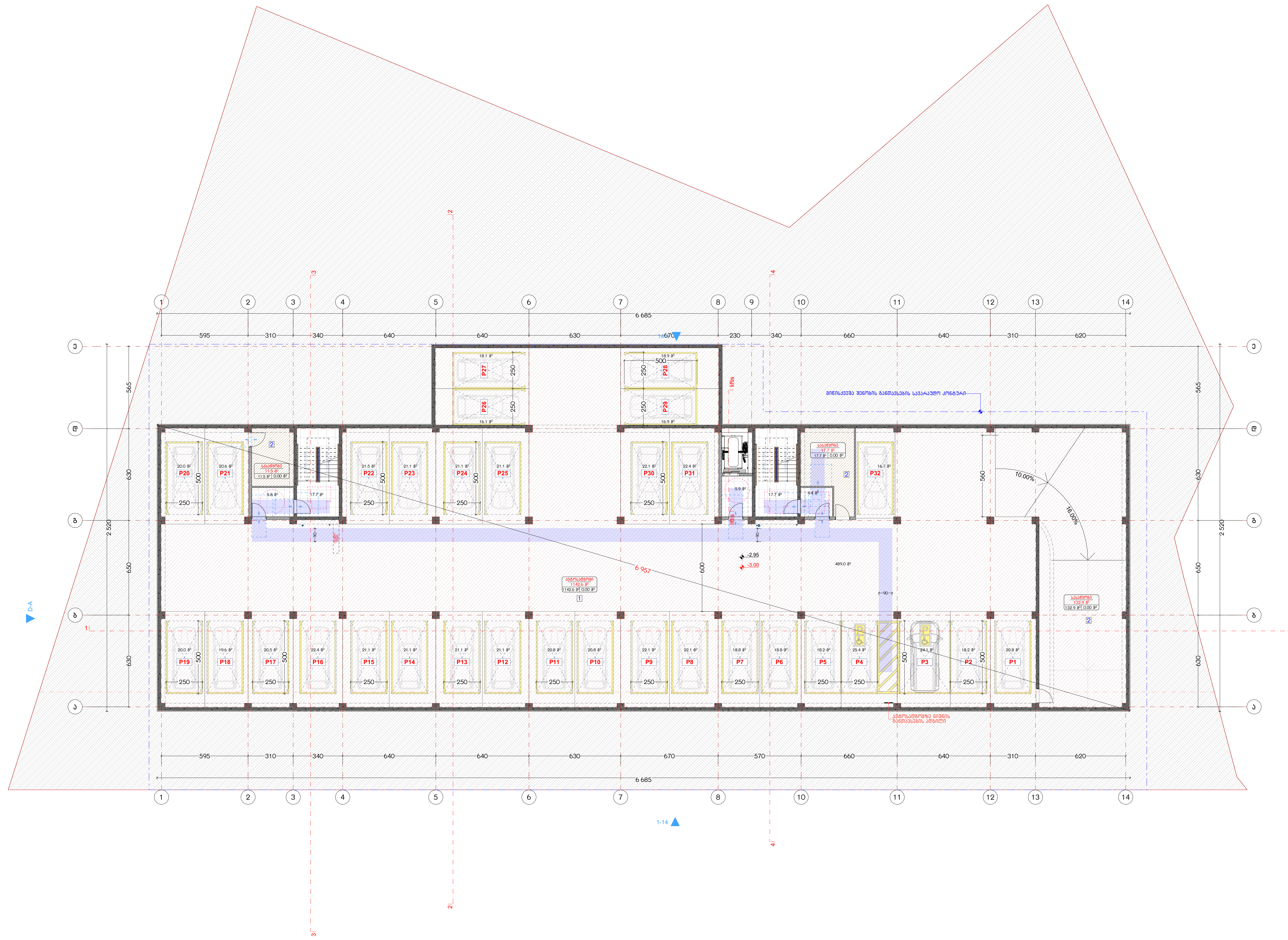

ნახაზის დასახელება:

ავტოსადგომის გეგმა -3.00 ნიშნულზე

ექსპლიკაცია:

1. ავტოფარეხი
2. სასაწყობე ოთახი

პირობითი ნიშნები:

- ნაკვეთის საზღვარი
- მონოლითი
- იატაკის მოჭიმვა
- შემავსებელი
- ჭრილის ხაზი
- ±0.00 კონსტრუქციული ნიშნული
- ±0.00 არქიტექტურული ნიშნული

შენიშვნები

1. ნახაზში შეტანილი ყველა ცვლილება უნდა შეთანხმდეს პროექტის ავტორთან.
2. შენობის საპროექტო ნული (±0.00) ტოლია +492.00 აბსოლუტური ნიშნულის.

მისამართი

ქ. თბილისი, ქუჩა ნადიკვარი, №34-ის მიმდებარედ
საკ. კოდი: 01.18.01.004.323 3435 მ²

პროექტის სახელწოდება

მრავალბინიანი საცხოვრებელი სახლის არქიტექტურული პროექტი

სტადია	პროექტი	არ
თანამდებობა	გვარი	ხელმოწერა
დირექტორი	გ. ბენდელიანი	
არქიტექტორი	ი. გოგოხია	
არქიტექტორი	ლ.ტეფნაძე	

საპროექტო ლოგო	მისამართი
BIJI ARCHITECTURE	ქ. თბილისი მ. შავიშვილის №1ა
	TEL: 595 55-35-74 599 75-28-88

თარიღი	2026 წ.	
ფორმატი	ფურცლები	მასშტაბი
A-3	A.11.17	1:250

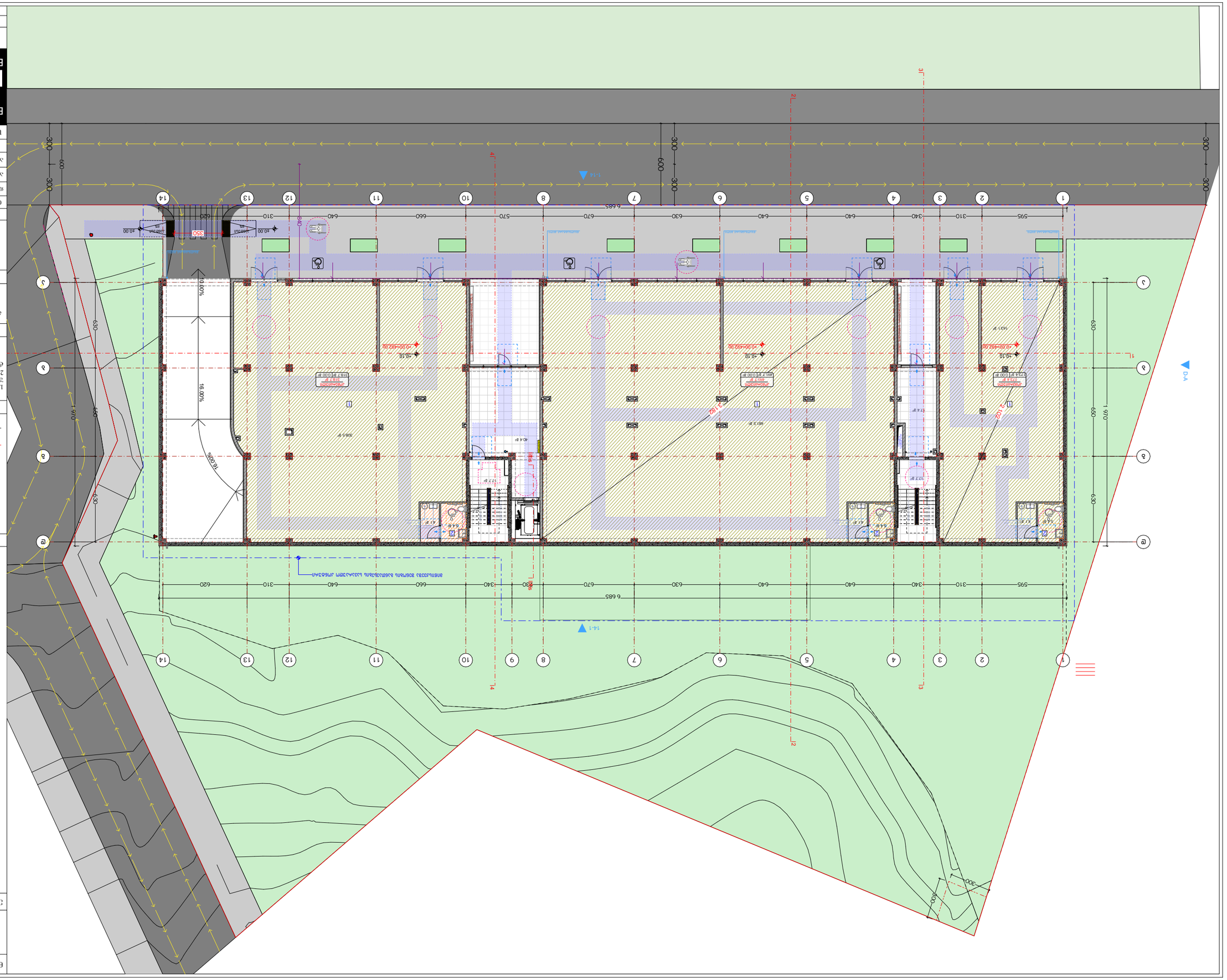
1-14
14-1
D.A
16.00%
10.00%
6 685
595
310
340
640
640
640
630
670
570
660
620
310
640
300
600
300
300
630
970
630
1
2
3
4
5
6
7
8
9
10
11
12
13
14
A
B
C
D
E
1
2
3
4
12.00
250
40.00
40.00
-0.10
-0.10
-0.10

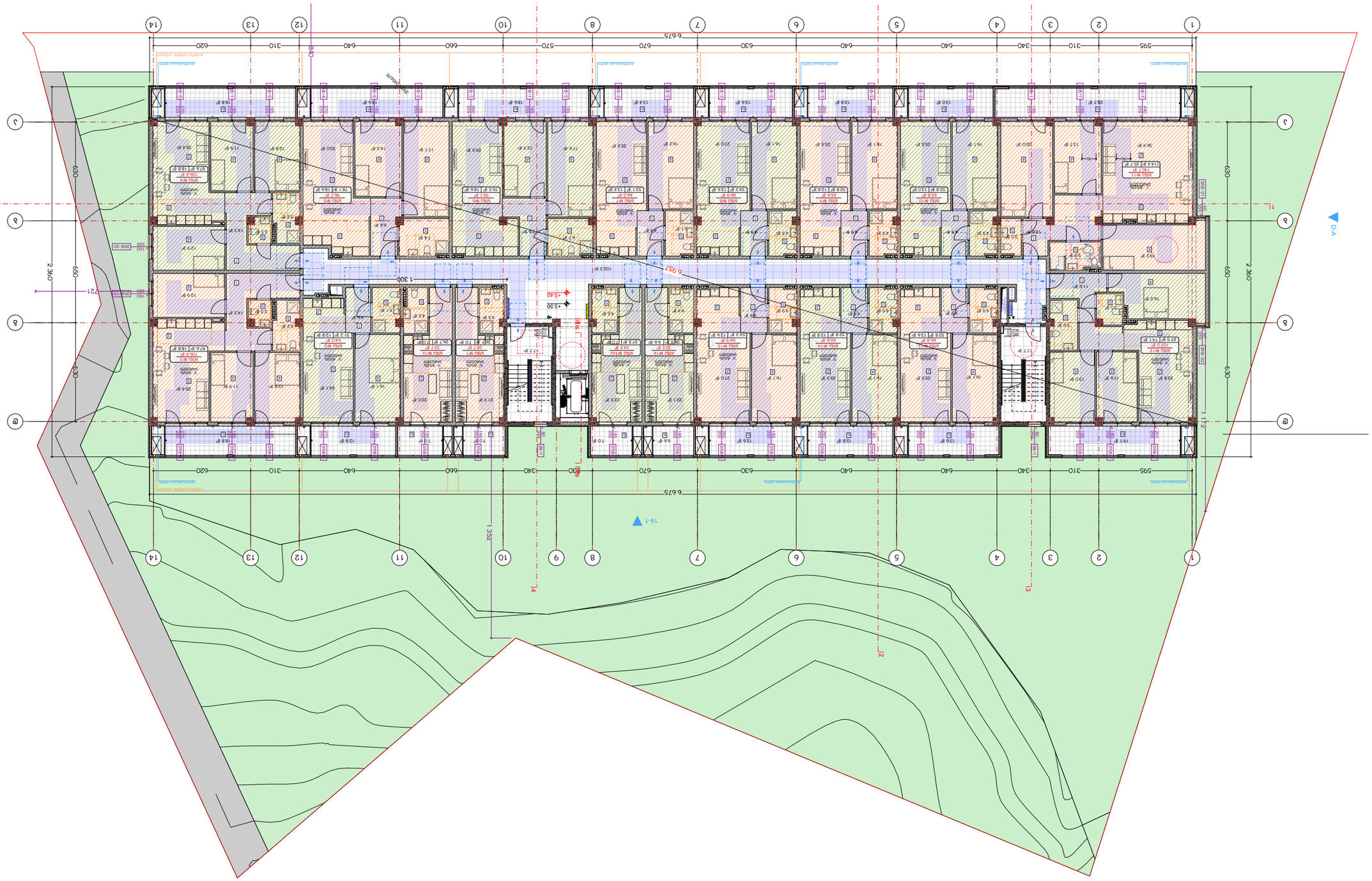

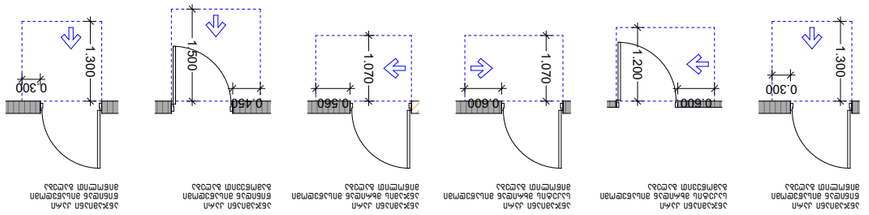

Бъдещо жилищно застрояване в ПИ 36783.2.1 по КККР на гр. Банкя, м.„Кокаляне“	
Етапно застрояване	
Ситуация	
Кота 0.00 = +3.40 по ГУГК	
Възложител:	
1. Елена Стоянова Стоянова, Ивайло Стоянов Стоянов 2. Живко Стоянов Стоянов (пълномощник) 3. Елена Стоянова Стоянова 4. Александър Стоянов 5. Ив. Ст. Стоянов 6. Зонгъл	
Проектанти:	
Част	Име
Архитектура	Ивайло Стоянов
Конструктивна	Ив. Ст. Стоянов
Геодезия	Ив. Ст. Стоянов
Част	Име
Част	Име
Част	Име

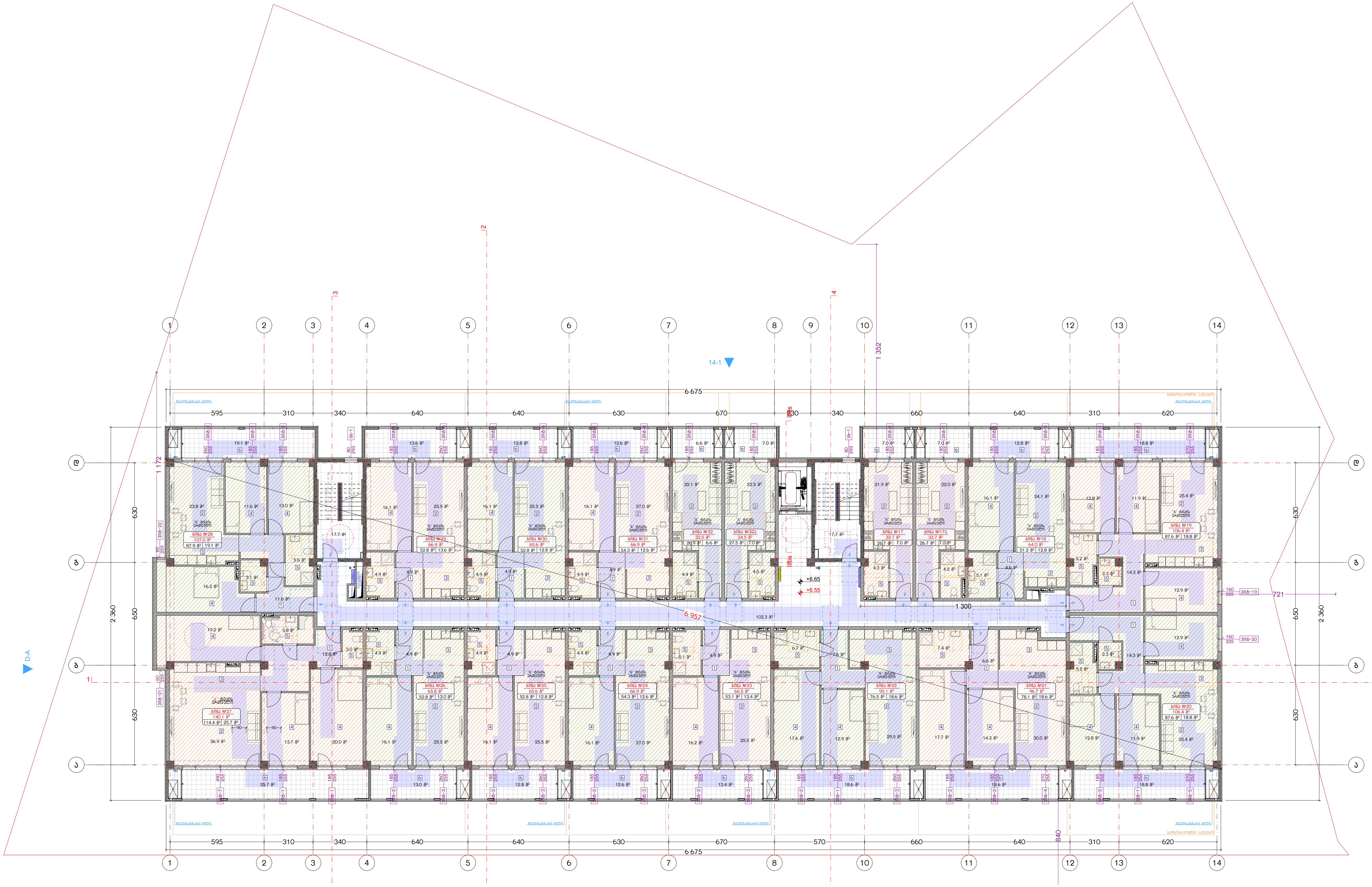

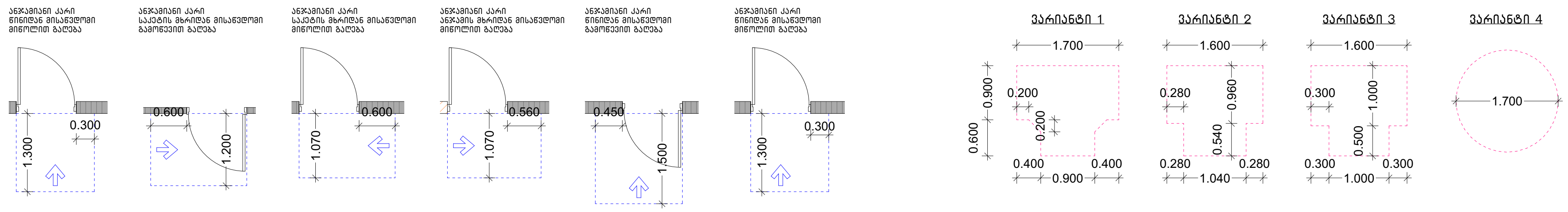

ნახაზის დასახელება:

მესამე სართულის გეგმა +6.55 ნიშნულზე

ექსპლიკაცია:

1. ჰოლი/დერეფანი
2. საერთო ოთახი
3. სამზარეულო
4. საძინებელი
5. სვ. წერტილი
6. აივანი

პირობითი ნიშნები:

- ნაკვეთის საზღვარი
- მონოლითი
- იატაკის მოჭიმვა
- შემავსებელი
- ჭრილის ხაზი
- ±0.00 კონსტრუქციული ნიშნული
- ±0.00 არქიტექტურული ნიშნული

შენიშვნები

1. ნახაზში შეტანილი ყველა ცვლილება უნდა შეთანხმდეს პროექტის ავტორთან.
2. შენობის საპროექტო ნული (±0.00) ტოლია +492.00 აბსოლუტური ნიშნულის.

მისამართი

ქ. თბილისი, ქუჩა ნადიკვარი, №34-ის მიმდებარედ
საკ. კოდი: 01.18.01.004.323 3435 მ²

პროექტის სახელწოდება

მრავალბინიანი საცხოვრებელი სახლის არქიტექტურული პროექტი

სტადია	პროექტი	არ
თანამდებობა	გვარი	ხელმოწერა
დირექტორი	ბ. ბენდელიანი	
არქიტექტორი	ი. გოგოხია	
არქიტექტორი	ლ.ტეფნაძე	

საპროექტო ლოგო — BIJI ARCHITECTURE

მისამართი: ქ. თბილისი მ. შავიშვილის №1ა

TEL:
595 55-35-74
599 75-28-88

თარიღი	2026 წ.	
ფორმატი	ფურცლები	მასშტაბი
A-3	A.11.20	1:250, 1:100

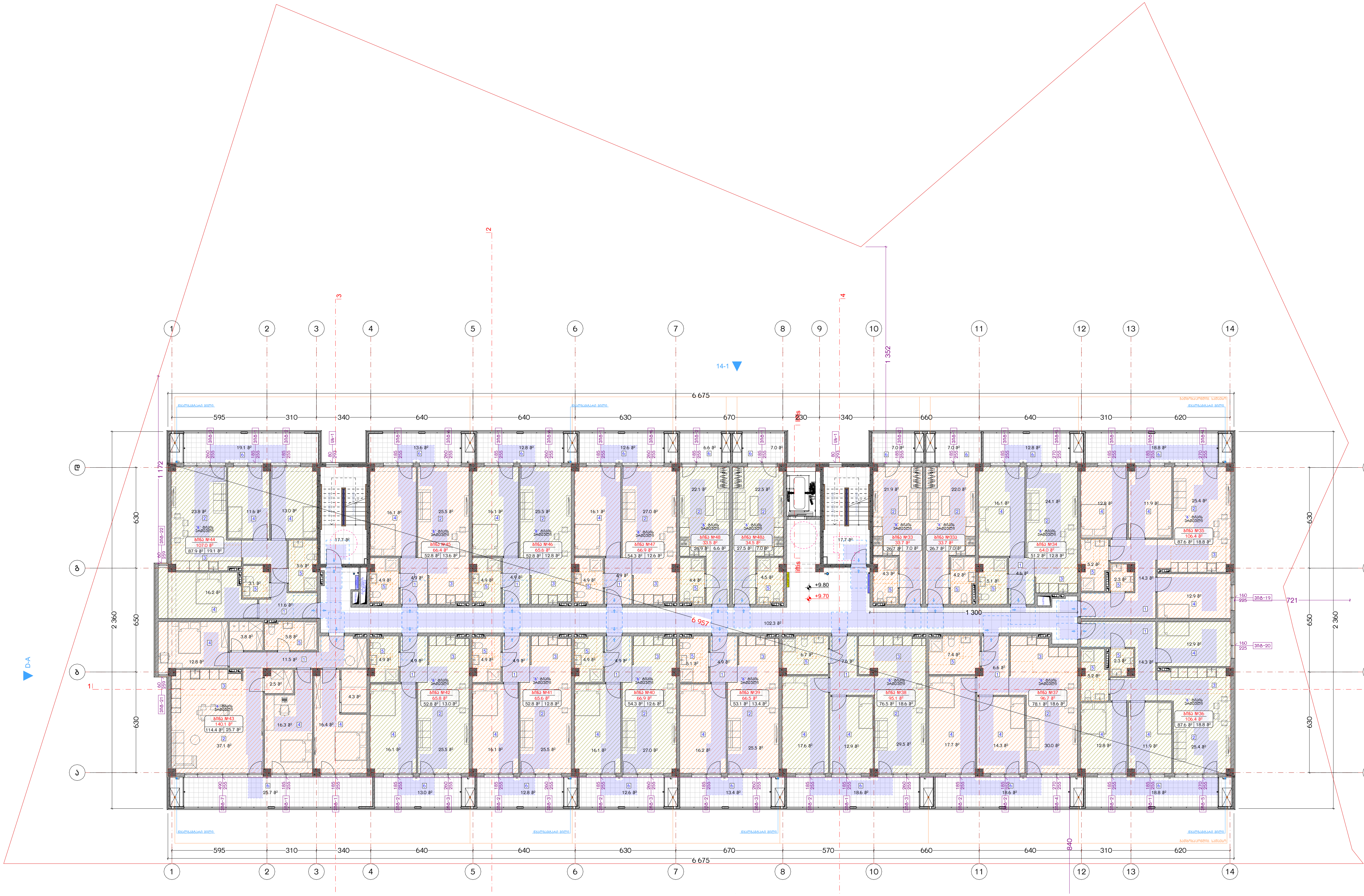

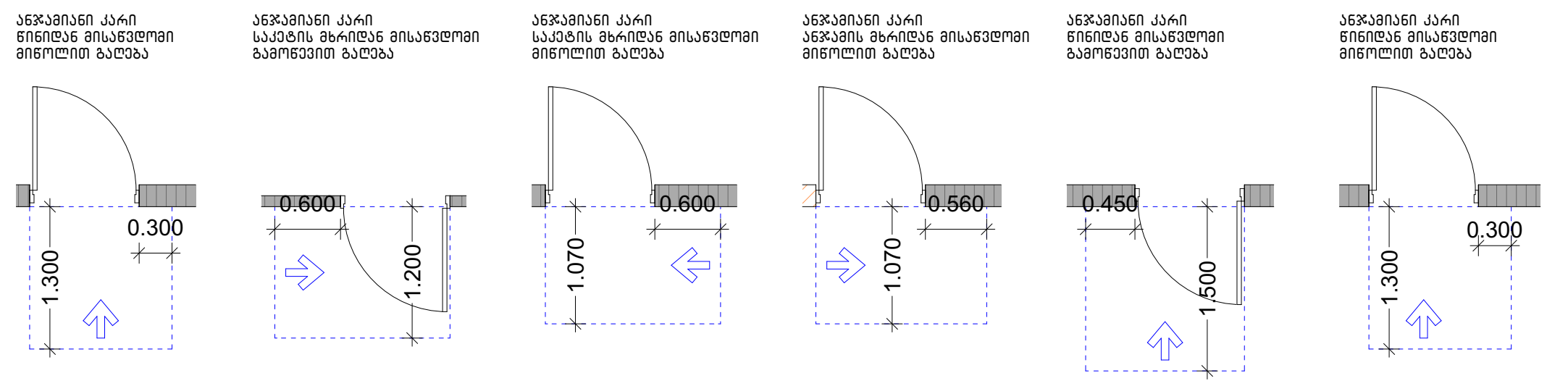

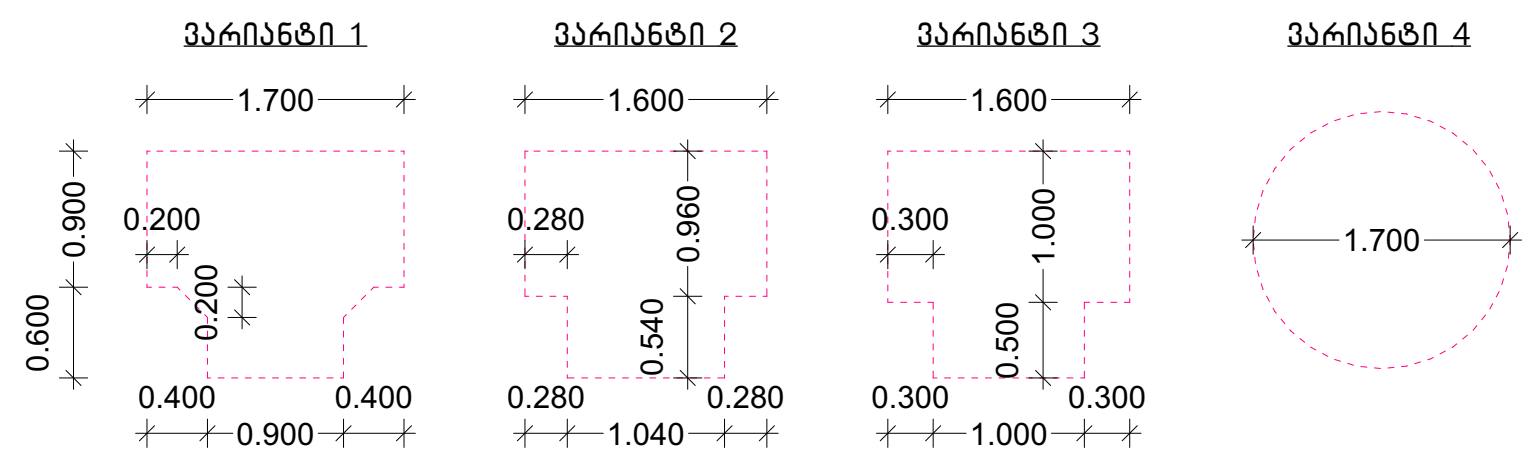

ნახაზის დასახელება:

მეოთხე სართულის გეგმა +9.70 ნიშნულზე

ექსპლიკაცია:

1. ჰოლი/დერეფანი
2. საერთო ოთახი
3. სამზარეულო
4. საძინებელი
5. სვ. წერტილი
6. აივანი

პირობითი ნიშნები:

- ნაკვეთის საზღვარი
- მონოლითი
- იატაკის მოჭიმვა
- შემავსებელი
- ჭრილის ხაზი
- ±0.00 კონსტრუქციული ნიშნული
- ±0.00 არქიტექტურული ნიშნული

შენიშვნები

1. ნახაზში შეტანილი ყველა ცვლილება უნდა შეთანხმდეს პროექტის ავტორთან.
2. შენობის საპროექტო ნული (±0.00) ტოლია +492.00 აბსოლუტური ნიშნულის.

მისამართი

ქ. თბილისი, ქუჩა ნადიკვარი, №34-ის მიმდებარედ
საკ. კოდი: 01.18.01.004.323 3435 მ²

პროექტის სახელწოდება

მრავალბინიანი საცხოვრებელი სახლის არქიტექტურული პროექტი

სტადია	პროექტი	არ
თანამდებობა	გვარი	ხელმოწერა
დირექტორი	გ. ბენდელიანი	
არქიტექტორი	ი. გოგოხია	
არქიტექტორი	ლ.ტეფნაძე	

საპროექტო ლოგო	მისამართი
BIJI ARCHITECTURE BIJI ARCHITECTURE	ქ. თბილისი მ. შავიშვილის №1ა TEL: 595 55-35-74 599 75-28-88

თარიღი	2026 წ.	
ფორმატი	ფურცლები	მასშტაბი
A-3	A.11.21	1:250, 1:100

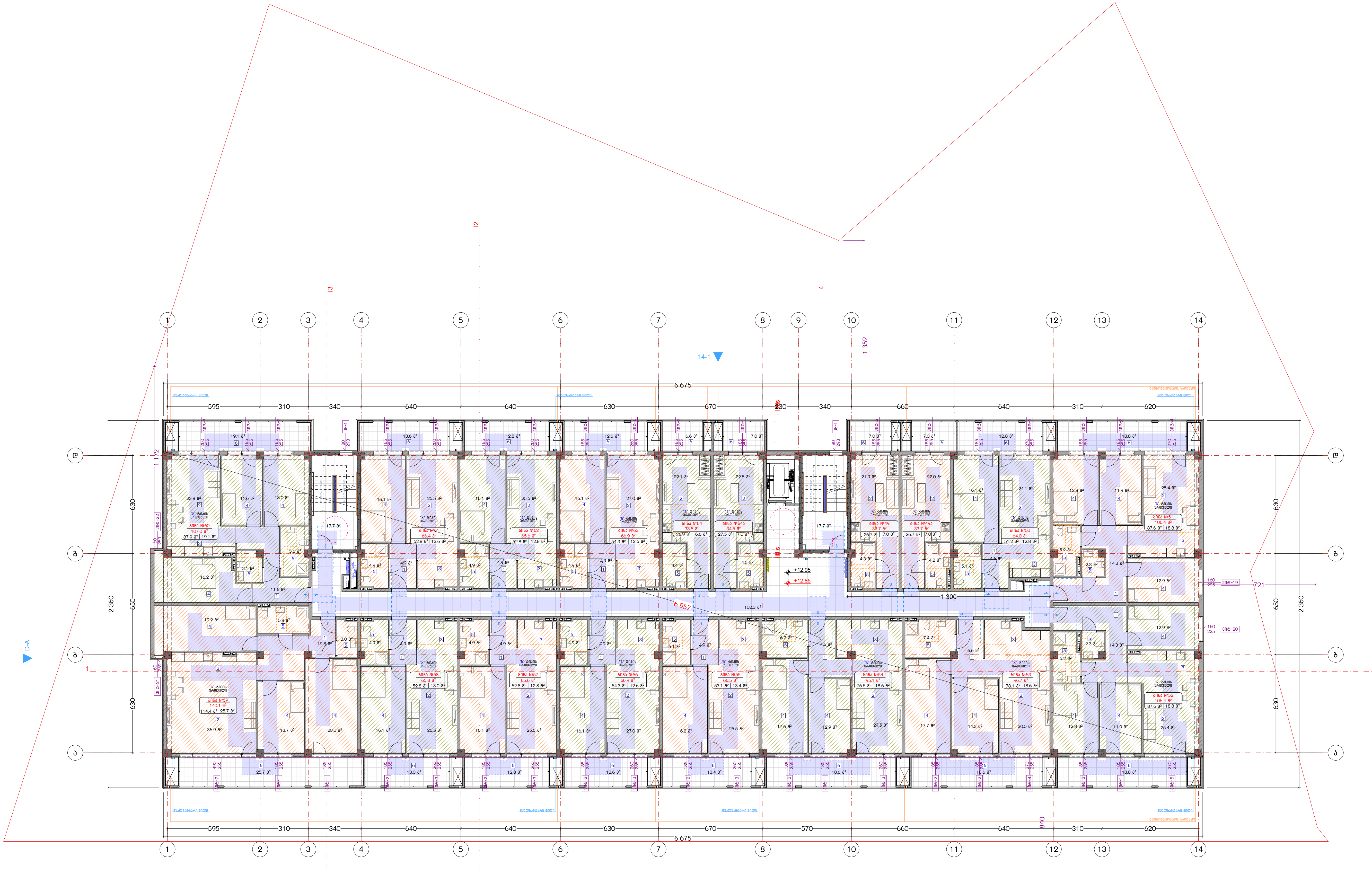

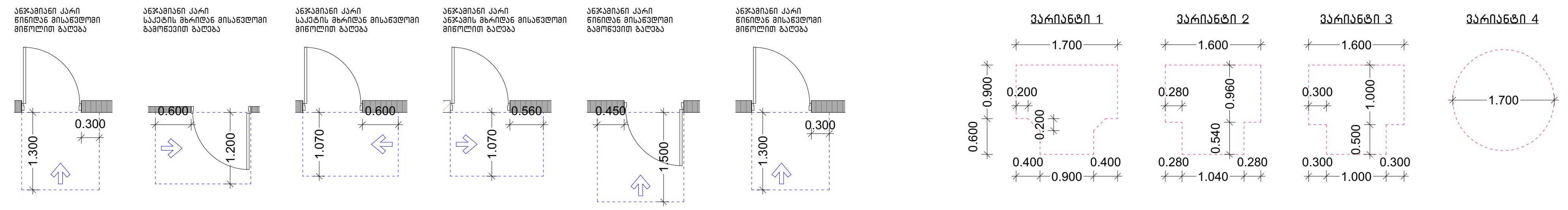

ნახაზის დასახელება:

მეხუთე სართულის გეგმა +12.85 ნიშნულზე

ექსპლიკაცია:

1. ჰოლი/დერეფანი
2. საერთო ოთახი
3. სამზარეულო
4. საძინებელი
5. სვ. წერტილი
6. აივანი

პირობითი ნიშნები:

- ნაკვეთის საზღვარი
- მონოლითი
- იატაკის მოჭიმვა
- შემავსებელი
- ჭრილის ხაზი
- ±0.00 კონსტრუქციული ნიშნული
- ±0.00 არქიტექტურული ნიშნული

შენიშვნები

1. ნახაზში შეტანილი ყველა ცვლილება უნდა შეთანხმდეს პროექტის ავტორთან.
2. შენობის საპროექტო ნული (±0.00) ტოლია +492.00 აბსოლუტური ნიშნულის.

მისამართი

ქ. თბილისი, ქუჩა ნადიკვარი, №34-ის მიმდებარედ
საკ. კოდი: 01.18.01.004.323 3435 $მ^2$

პროექტის სახელწოდება

მრავალბინიანი საცხოვრებელი სახლის არქიტექტურული პროექტი

სტადია	პროექტი	არ
თანამდებობა	გვარი	ხელმოწერა
დირექტორი	გ. ბენდელიანი	
არქიტექტორი	ი. გოგოხია	
არქიტექტორი	ლ.ტეფნაძე	

საპროექტო ლოგო	მისამართი
BIJI ARCHITECTURE	ქ. თბილისი მ. შავიშვილის №1ა TEL: 595 55-35-74 599 75-28-88

თარიღი	2026 წ.	
ფორმატი	ფურცლები	მასშტაბი
A-3	A.11.22	1:250, 1:100

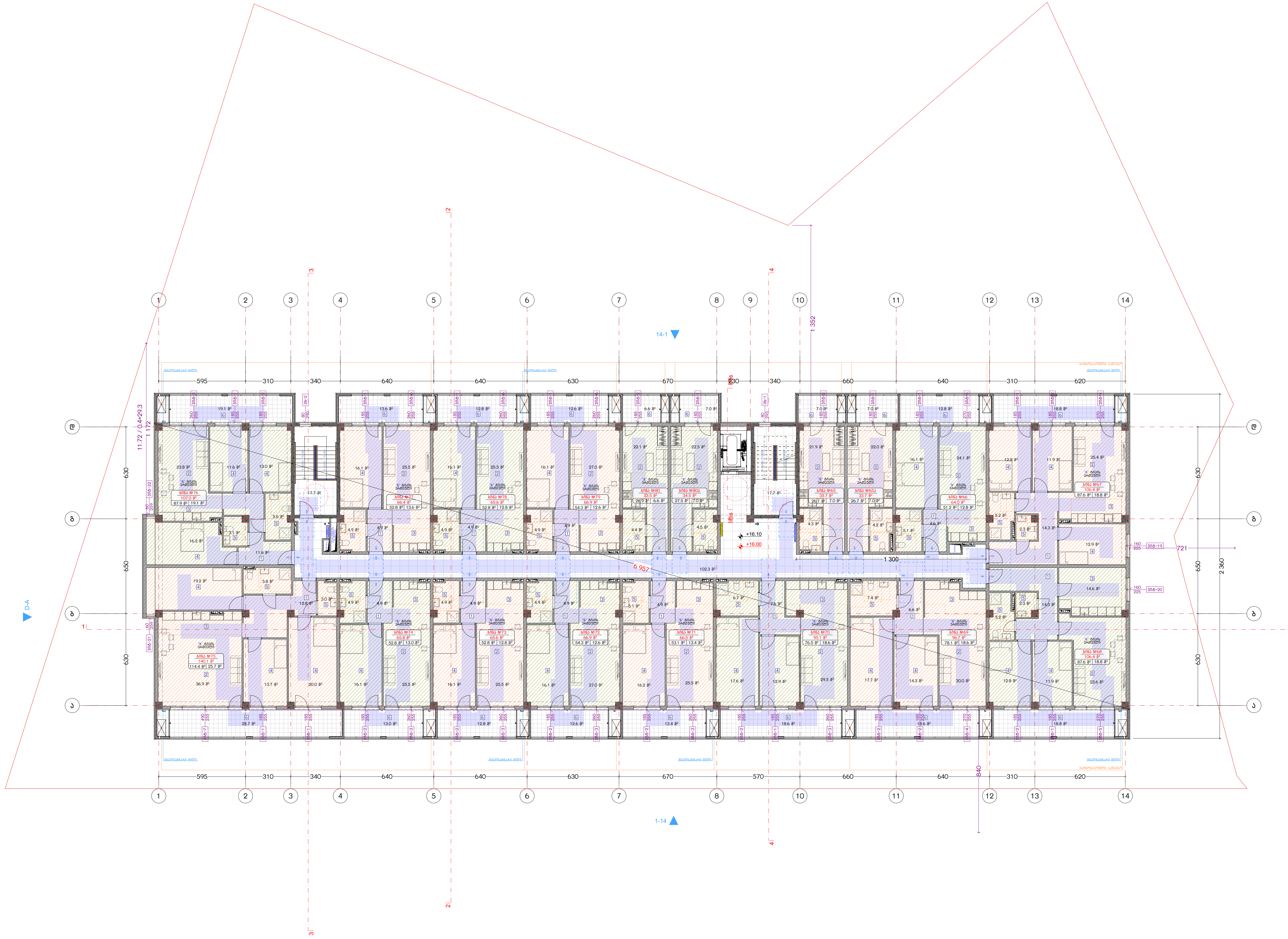

ნახაზის დასახელება:

სახურავის გეგმა
+16.00 ნიშნულზე

ექსპლიკაცია:

პირობითი ნიშნები:

- ნაკვეთის საზღვარი
- მონოლითი
- იატაკის მოჭიმვა
- შემავსებელი
- ჭრილის ხაზი
- ±0.00 კონსტრუქციული ნიშნული
- ±0.00 არქიტექტურული ნიშნული

შენიშვნები

1. ნახაზში შეტანილი ყველა ცვლილება უნდა შეთანხმდეს პროექტის ავტორთან.
2. შენობის საპროექტო ნული (±0.00) ტოლია +492.00 აბსოლუტური ნიშნულის.

მისამართი

ქ. თბილისი, ქუჩა ნადიკვარი, №34-ის მიმდებარედ
საკ. კოდი: 01.18.01.004.323 3435 მ²

პროექტის სახელწოდება

მრავალბინიანი
საცხოვრებელი სახლის
არქიტექტურული პროექტი

სტადია	პროექტი	არ
თანამდებობა	გვარი	ხელმოწერა
დირექტორი	გ. ბენდელიანი	
არქიტექტორი	ი. გოგოხია	
არქიტექტორი	ლ.ტეფნაძე	

საპროექტო ლოგო	მისამართი
BIJI ARCHITECTURE BIJI ARCHITECTURE	ქ. თბილისი მ. შავიშვილის №1ა TEL: 595 55-35-74 599 75-28-88

თარიღი	2026 წ.	
ფორმატი	ფურცლები	მასშტაბი
A-3	A.11.23	1:250

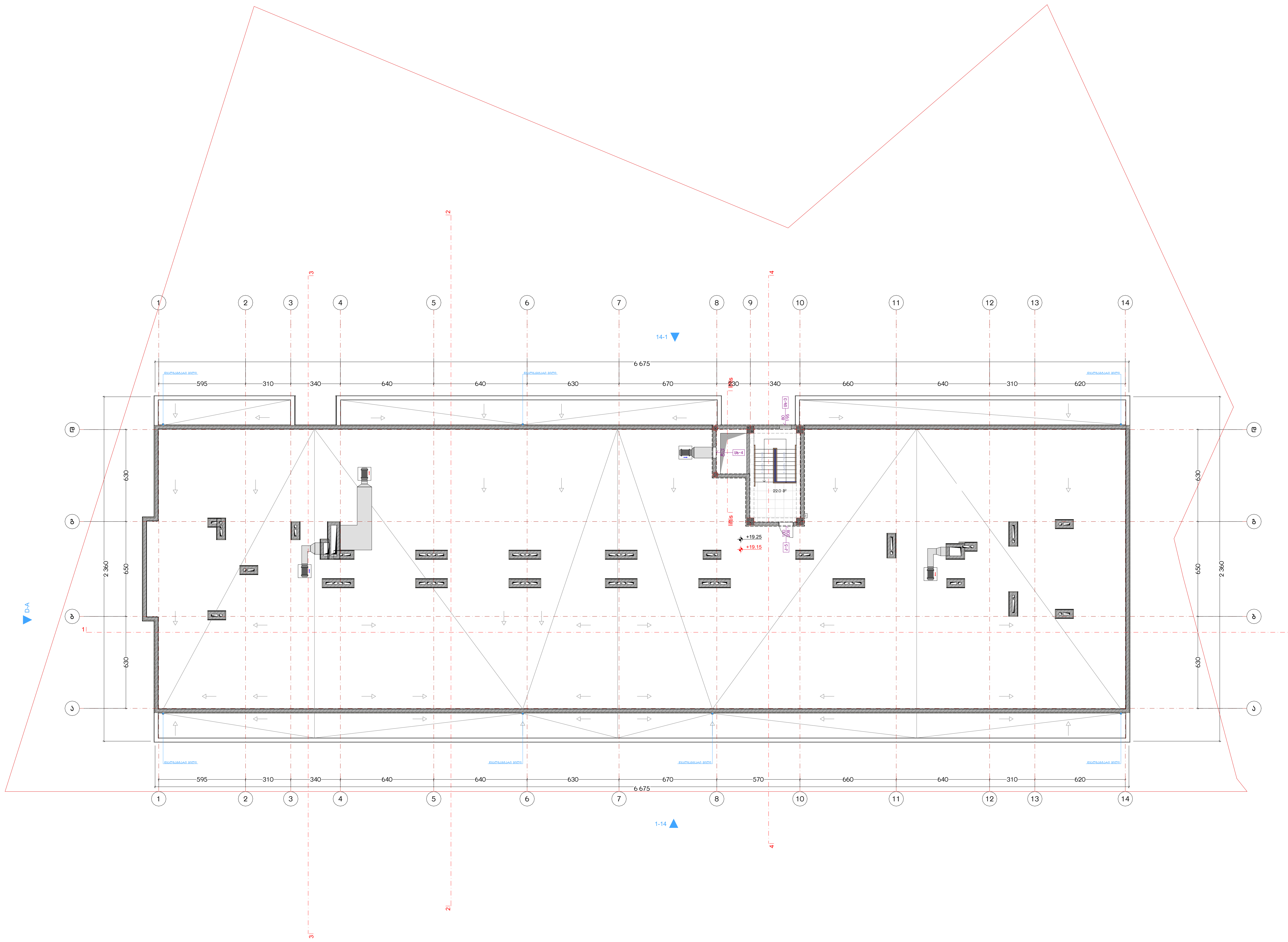

ნახაზის დასახელება:

სახურავის გეგმა +19.15 ნიშნულზე

ექსპლიკაცია:

პირობითი ნიშნები:

- ნაკვეთის საზღვარი
- მონოლითი
- იატაკის მოჭიმვა
- შემავსებელი
- ჭრილის ხაზი
- ±0.00 კონსტრუქციული ნიშნული
- ±0.00 არქიტექტურული ნიშნული

შენიშვნები

1. ნახაზში შეტანილი ყველა ცვლილება უნდა შეთანხმდეს პროექტის ავტორთან.
2. შენობის საპროექტო ნული (±0.00) ტოლია +492.00 აბსოლუტური ნიშნულის.

მისამართი

ქ. თბილისი, ქუჩა ნადიკვარი, №34-ის მიმდებარედ
საკ. კოდი: 01.18.01.004.323 3435 მ²

პროექტის სახელწოდება

მრავალბინიანი საცხოვრებელი სახლის არქიტექტურული პროექტი

სტადია	პროექტი	არ
თანამდებობა	გვარი	ხელმოწერა
დირექტორი	გ. ბენდელიანი	
არქიტექტორი	ი. გოგოხია	
არქიტექტორი	ლ.ტეფნაძე	

საპროექტო ლოგო	მისამართი
BIJI ARCHITECTURE BIJI ARCHITECTURE	ქ. თბილისი მ. შავიშვილის №1ა TEL: 595 55-35-74 599 75-28-88

თარიღი	2026 წ.	
ფორმატი	ფურცლები	მასშტაბი
A-3	A.11.24	1:250

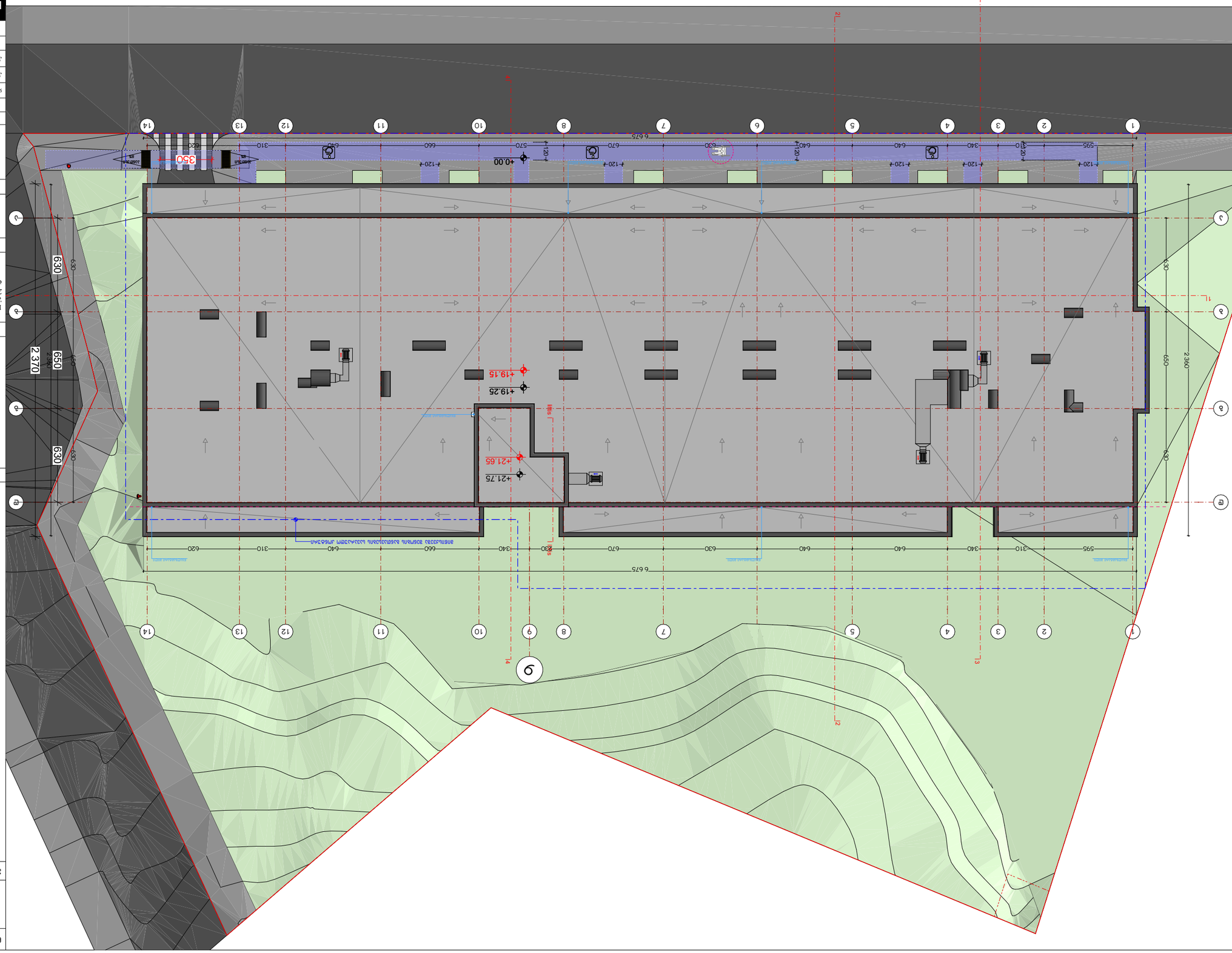

Бланың ұсынылатын орналасуы:

Құрылыс объектісінің атауы
+21.65 бағдарының

Элементтің атауы:

1. Барлық өлшемдер мәліметтер сәйкестендіруге жатады. Жеке тәуелсіз құрылыс элементтерінің сәйкестендіруі. 2. Әдебиетте қолданылған бағдар (±0.00) абсолюттік +492.00 деңгейіне қатысты бағдарланған.

Қолданылған

д. Ақтөбе, ғарыш көшесі, №34-ің зонасындағы Бұл. алаңы. 01.18.01004.323 3435 ә²

Жобаның сәулеттік-құрылыстық бөлімі

Әкімшілік ғимаратының жобалық құжаттамасының құрамдас бөлігі

Бұл. №	Әкімдік	Күні
Өзгерістің сипаттамасы	Өзгерістің №	Қолтаңба
Жобаның авторлық қадағалауын жүзеге асырушы	Ә. Әбдіқадыров	
Жобаның бөлімінің бастығы	Е. Әлімбаева	
Жобаның бас инженері	Қ. Әубәкіров	

Жобаның атауы

Әкімшілік ғимаратының жобалық құжаттамасының құрамдас бөлігі

Бұл. №	Әдебиет	Парақтар саны
Өзгерістің сипаттамасы	Өзгеріс №	Қолтаңба

Жобалаушы ұйымның атауы

BIJI ARCHITECTURE

Д. Ақтөбе
ә. Зәкіржанов көш. №15

BIJI ARCHITECTURE

ТЕЛ.:
595 55-35-74
599 75-28-88

Орындаған	2026 ж.
Тексерген	Ә.Әлімбаева
Бас инженер	Қ.Әубәкіров

А-3	А.11.25	1:250
Бұйрық №	Күні	Масштаб

მისაწვდომი "ა" ტიპის საცხოვრებელი ერთეულები +3.40; +6.55 მ ნიშნულებზე

საპროექტო ობიექტში მდებარეობს 90 საცხოვრებელი ერთეული, რომელთა 2% წარმოადგენს "ა" ტიპის ბინას. შესაბამისად გვაქვს 2 "ა" ტიპის ერთეული.

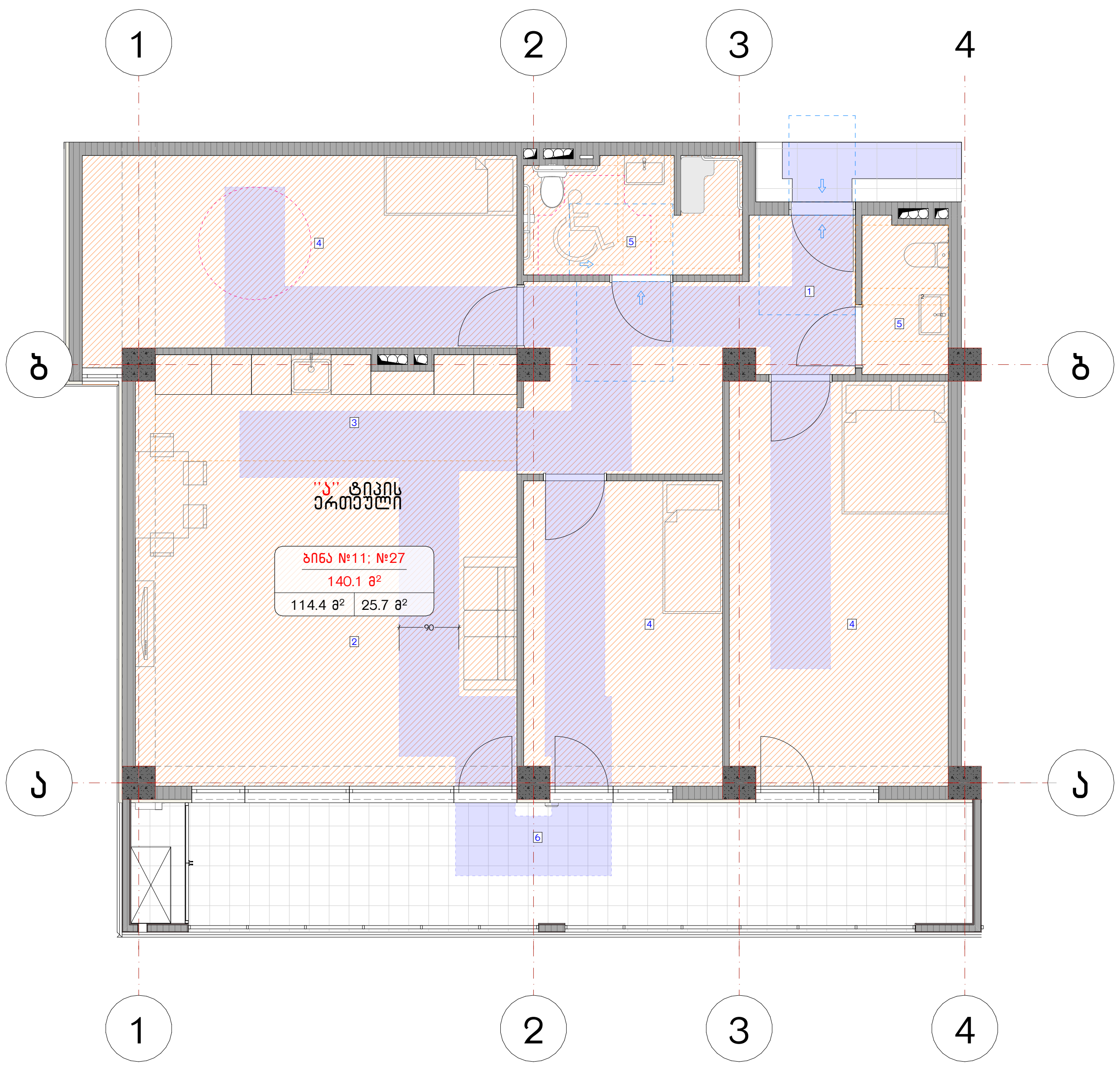

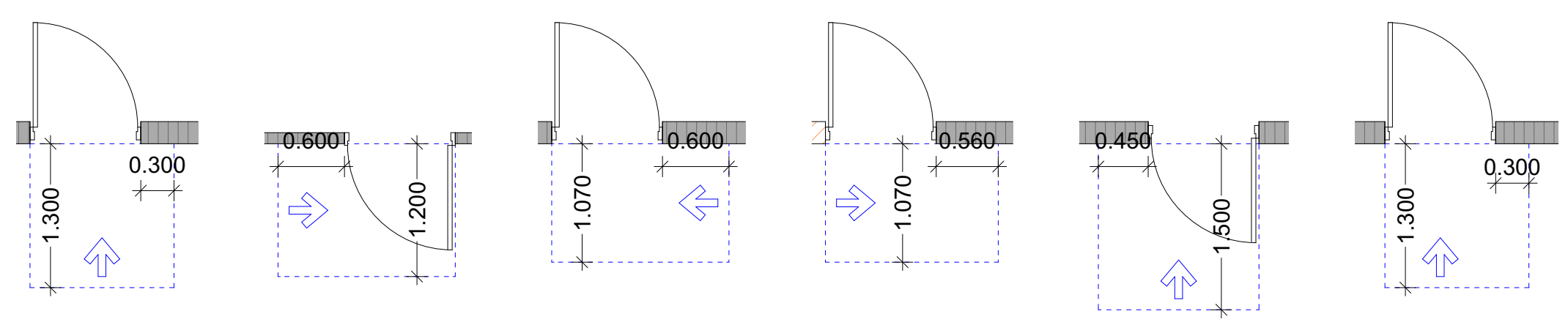

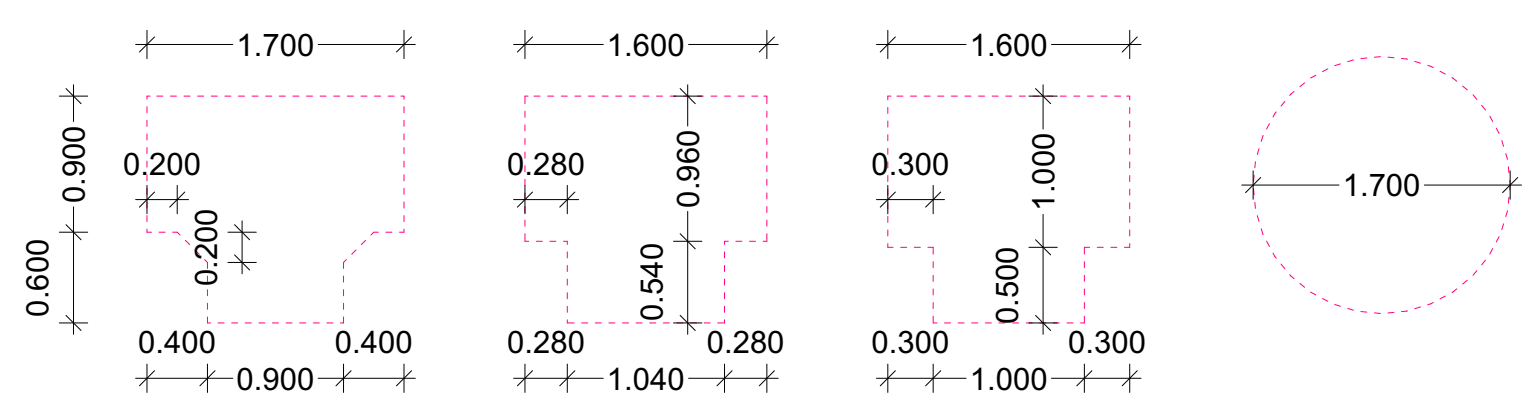

ნახაზის დასახელება:

მისაწვდომი "ა" ტიპის საცხოვრებელი ერთეულები

ექსპლიკაცია:

1. ჰოლი/დერეფანი
2. საერთო ოთახი
3. სამზარეულო
4. საძინებელი
5. სვ. წერტილი
6. აივანი

პირობითი ნიშნები:

- ნაკვეთის საზღვარი
- მონოლითი
- იატაკის მოჭიმვა
- შემავსებელი
- ჭრილის ხაზი
- ±0.00 კონსტრუქციული ნიშნული
- ±0.00 არქიტექტურული ნიშნული

შენიშვნები

1. ნახაზში შეტანილი ყველა ცვლილება უნდა შეთანხმდეს პროექტის ავტორთან.
2. შენობის საპროექტო ნული (±0.00) ტოლია +492.00 აბსოლუტური ნიშნულის.

მისამართი

ქ. თბილისი, ქუჩა ნადიკვარი, №34-ის მიმდებარედ
საკ. კოდი: 01.18.01.004.323 3435 მ²

პროექტის სახელწოდება

მრავალბინიანი საცხოვრებელი სახლის არქიტექტურული პროექტი

სტადია	პროექტი	არ
თანამდებობა	გვარი	ხელმოწერა
დირექტორი	გ. ბენდელიანი	
არქიტექტორი	ი. გოგოხია	
არქიტექტორი	ლ.ტეფნაძე	

საპროექტო ლოგო — BIJI ARCHITECTURE

მისამართი
ქ. თბილისი
მ. შავიშვილის №1ა
TEL:
595 55-35-74
599 75-28-88

თარიღი	2026 წ.	
ფორმატი	ფურცლები	მასშტაბი
A-3	A.11.26	1:100

მისაწვდომი სან.კვანძი "ა" ტიპის ერთეულებში

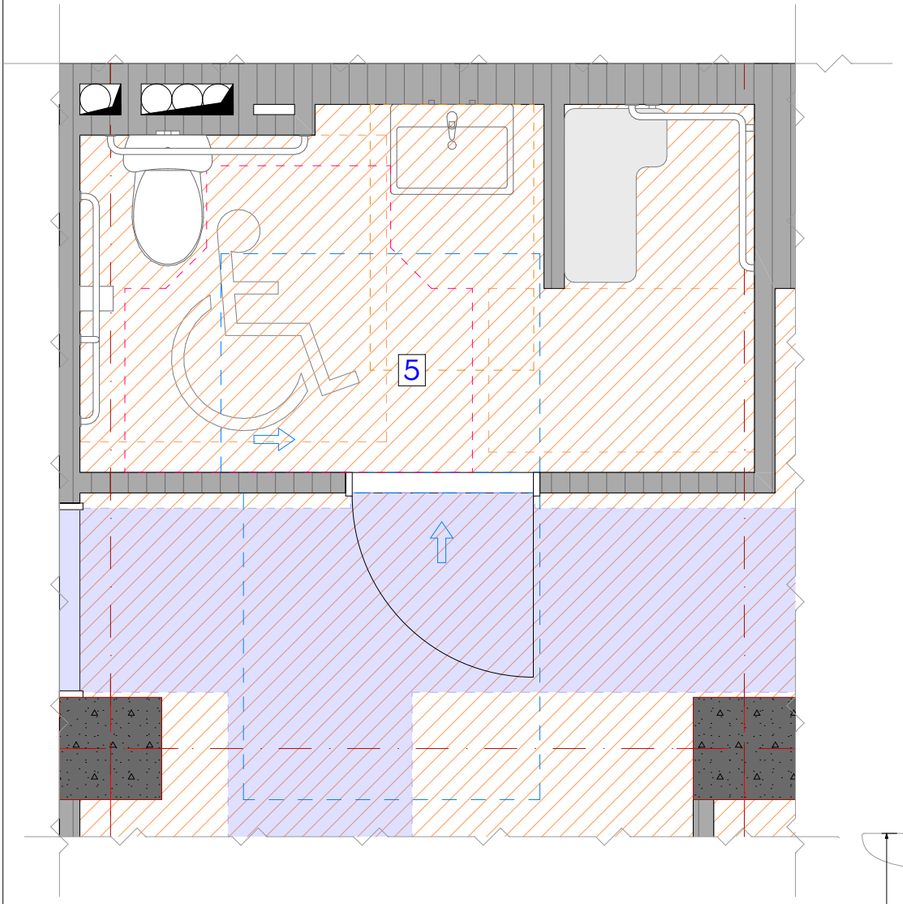

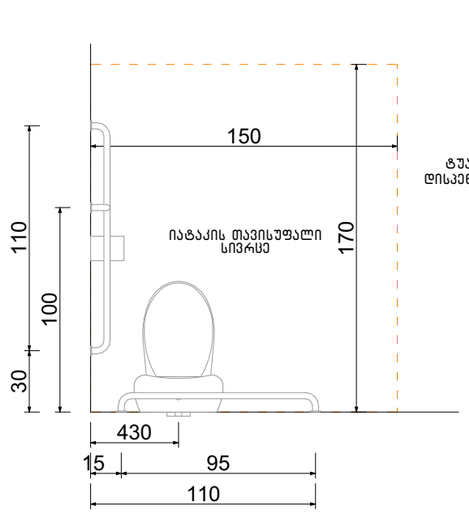

ხელსაბანის მდებარეობა

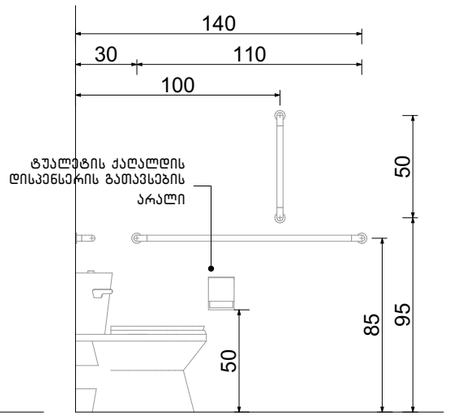

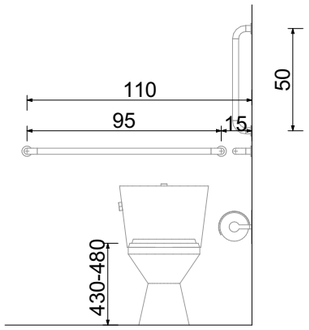

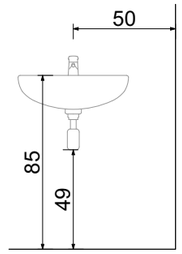

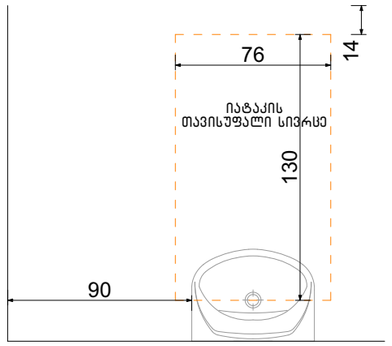

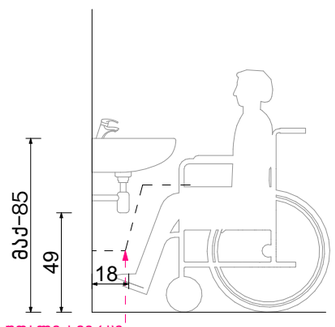

თავისუფალი სივრცე ფეხის ფალანგისათვის

ფეხის ფალანგის თავისუფალი სივრცე

თავისუფალი სივრცე კართან მანევრირებისთვის ანჯამიანი კარი. საკეტის მხრიდან მისაწვდომი – გამოწევით გაღება

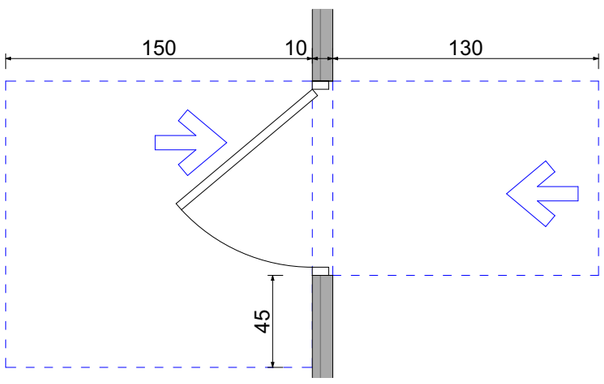

ფორმის მოსატრიალებელი სივრცე ვარიანტი 4

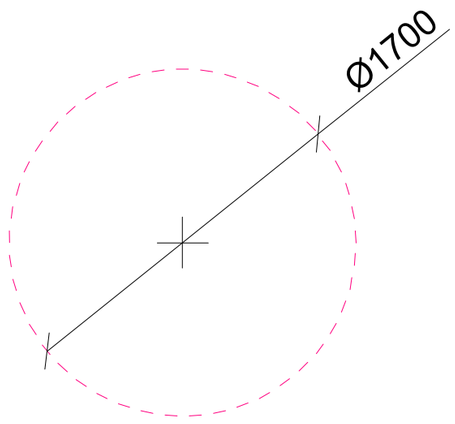

აბაზანის მდებარეობა

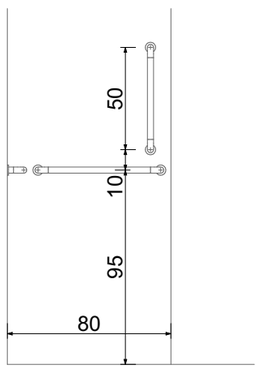

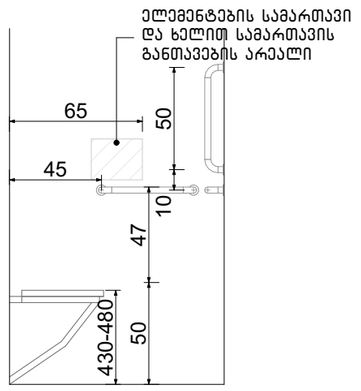

ნახაზის დასახელება:

მისაწვდომი სველი წერტილი "ა" ტიპის ერთეულებში

ექსპლიკაცია:

პირობითი ნიშნები:

- ნაკვეთის საზღვარი
- მოცოლითი
- იატაკის მოპირკეთება
- შემავსებელი
- ჭრილის ხაზი
- ±0.00 კონსტრუქციული ნიშნული
- ±0.00 არქიტექტურული ნიშნული

შენიშვნები

1. ნახაზში შეტანილი ცვლა ცვლილება უნდა შეთანხმდეს პროექტის ავტორთან.
2. შენობის საპროექტო ნული (±0.00) ტოლია +492.00 აბსოლუტური ნიშნულის.

მისამართი

ქ. თბილისი, ჭუბა ნაღიკვარი, №34-ის მიმდებარედ
საკ. კოდი: 01.18.01.004.323 3435 მ²

პროექტის სახელწოდება

მრავალბინიანი საცხოვრებელი სახლის არქიტექტურული პროექტი

სტადია	პროექტი	არ
თანამდებობა	გვარი	ხელმოწერა
დირექტორი	ბ. ბენდლიანი	
არქიტექტორი	ი. ბოგრხია	
არქიტექტორი	ლ.ტუშნაძე	

საპროექტო ლოგო | მისამართი

BIJI ARCHITECTURE

ქ. თბილისი ბ. შავთველის №15

TEL: 595 55-35-74 599 75-28-88

თარიღი 2026 წ.

ფორმატი	ფურცლები	მასშტაბი
A-3	A.11.27	1:30

მისაწვდომი სან.კვანძი კომერციულ სივრცეში

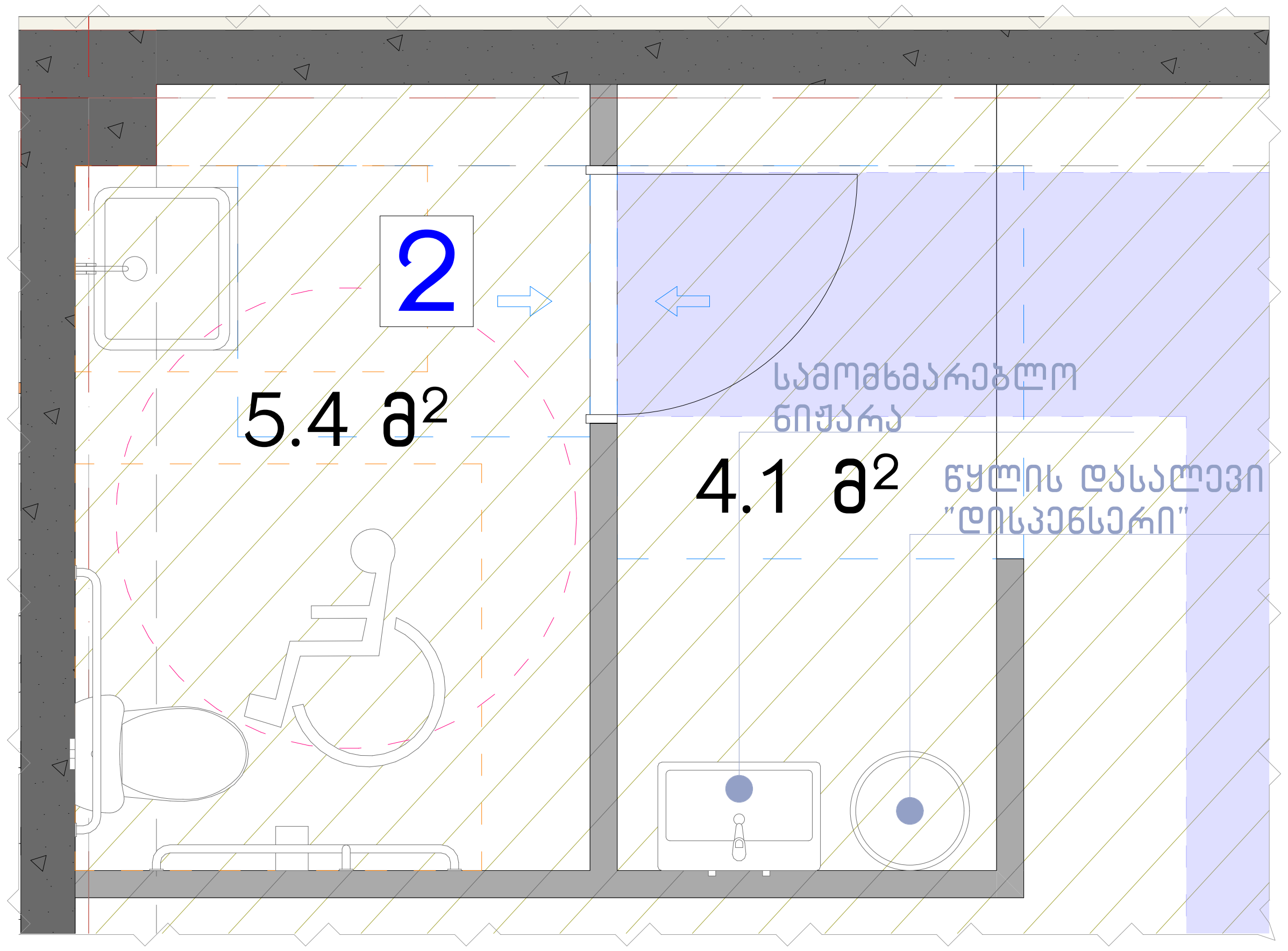

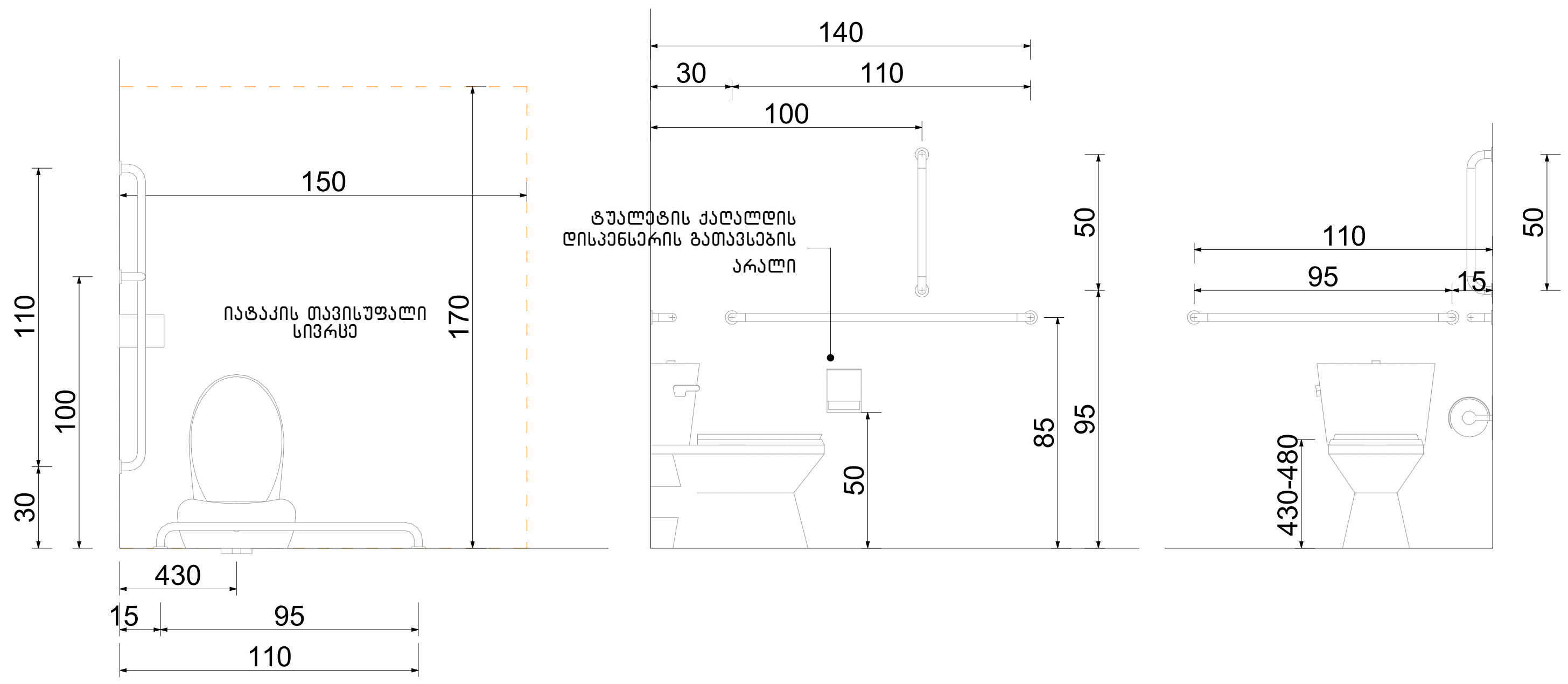

ხელსაბანის მდებარეობა

თავისუფალი სივრცე ფეხის ფალანგისათვის

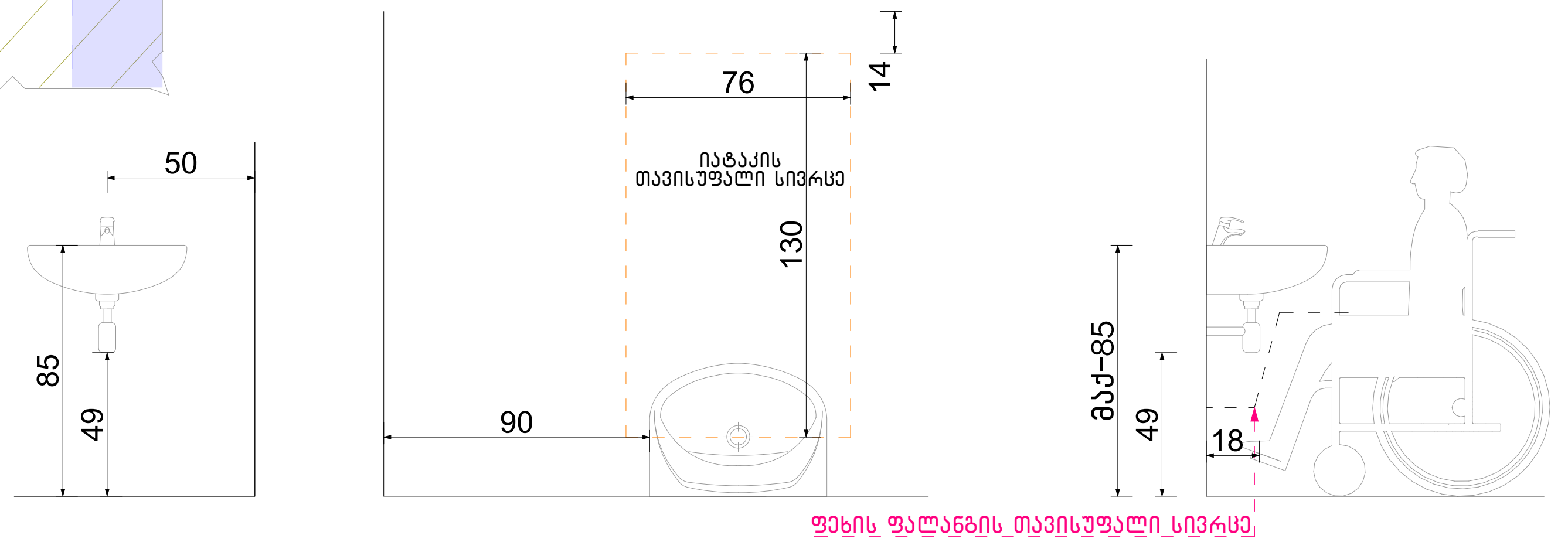

თავისუფალი სივრცე კართან მანევრირებისთვის ანჯამიანი კარი. საკეტის მხრიდან მისაწვდომი – გამოწევით გაღება

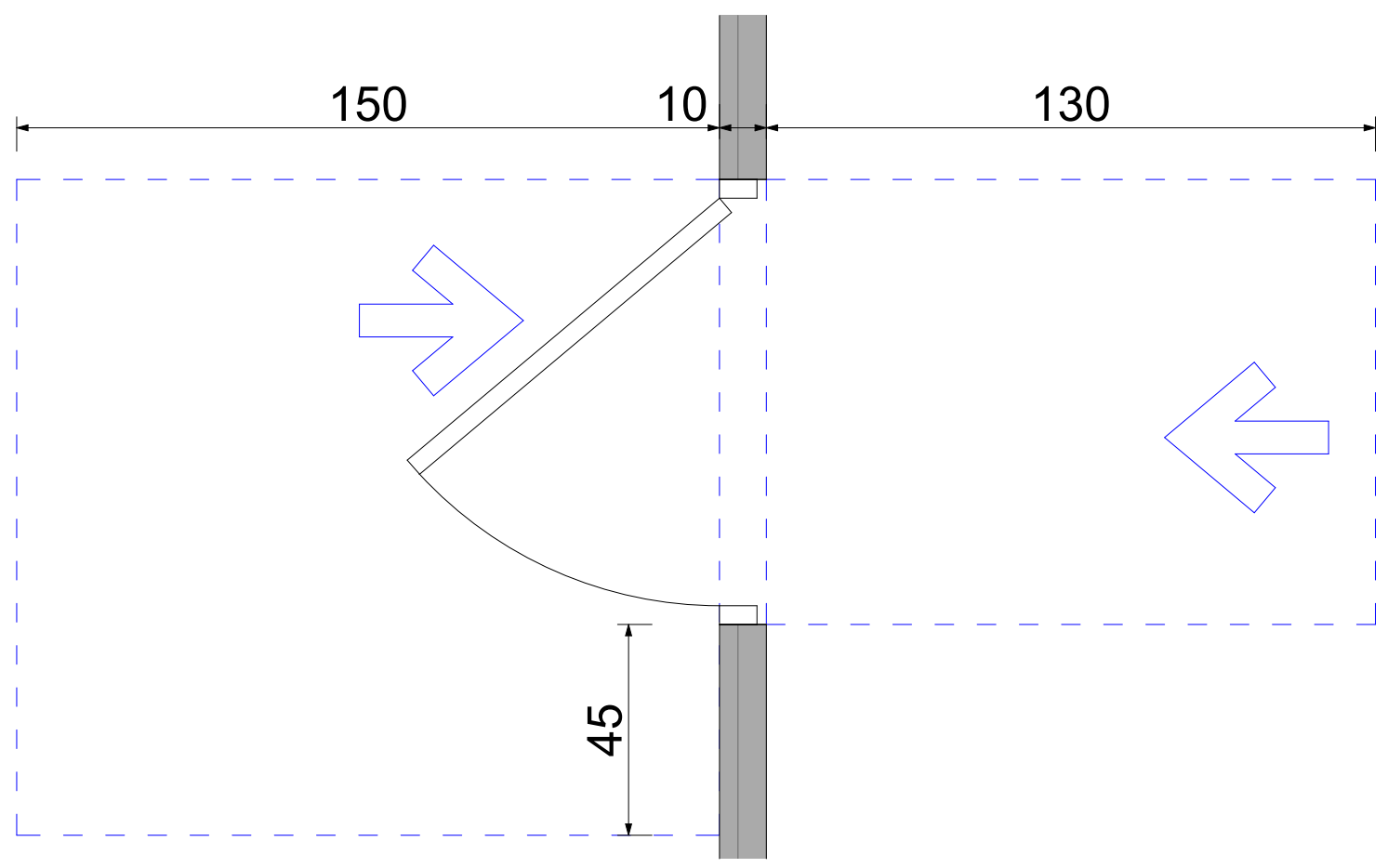

ფორმის მოსატრიალებელი სივრცე ვარიანტი 4

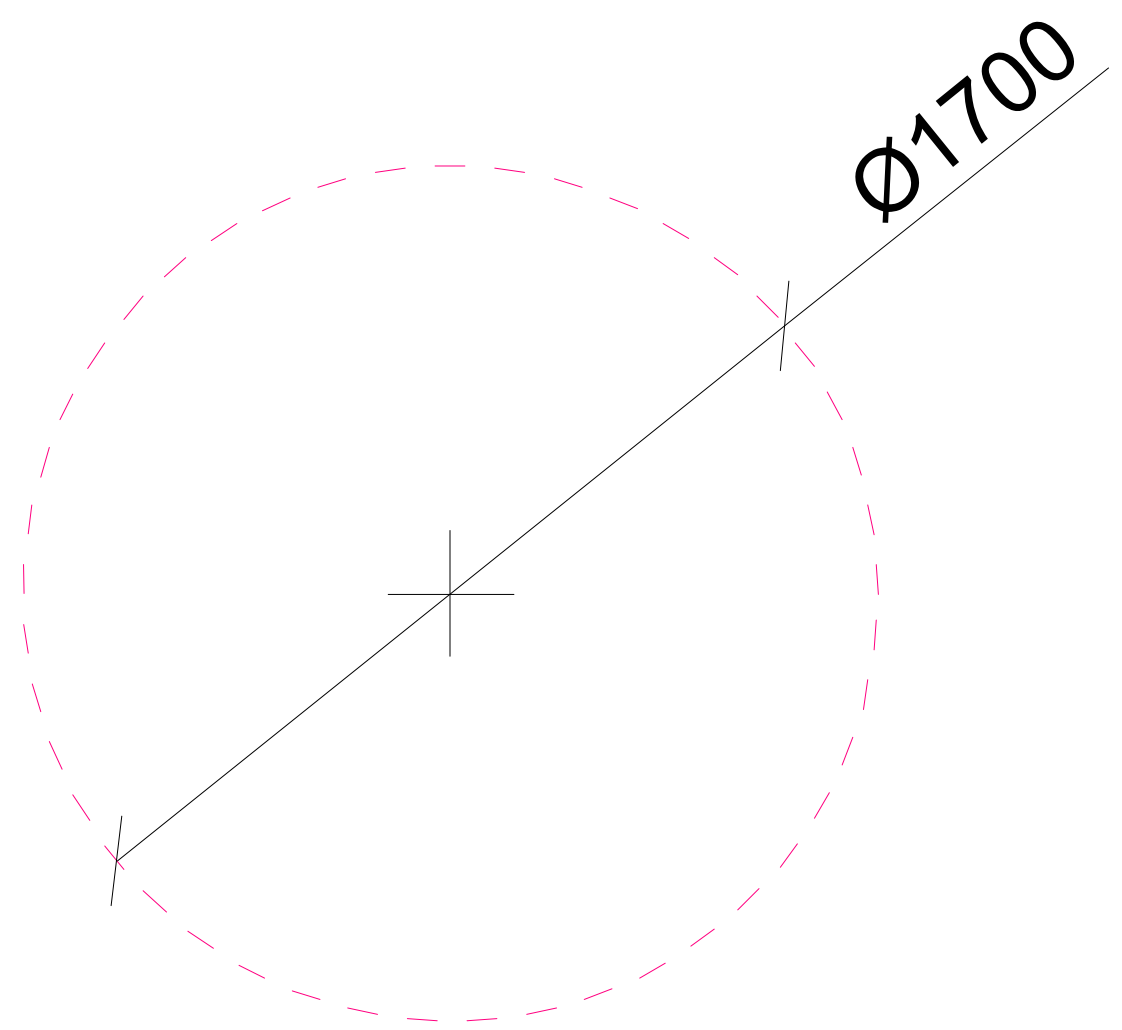

აბაზანის მდებარეობა

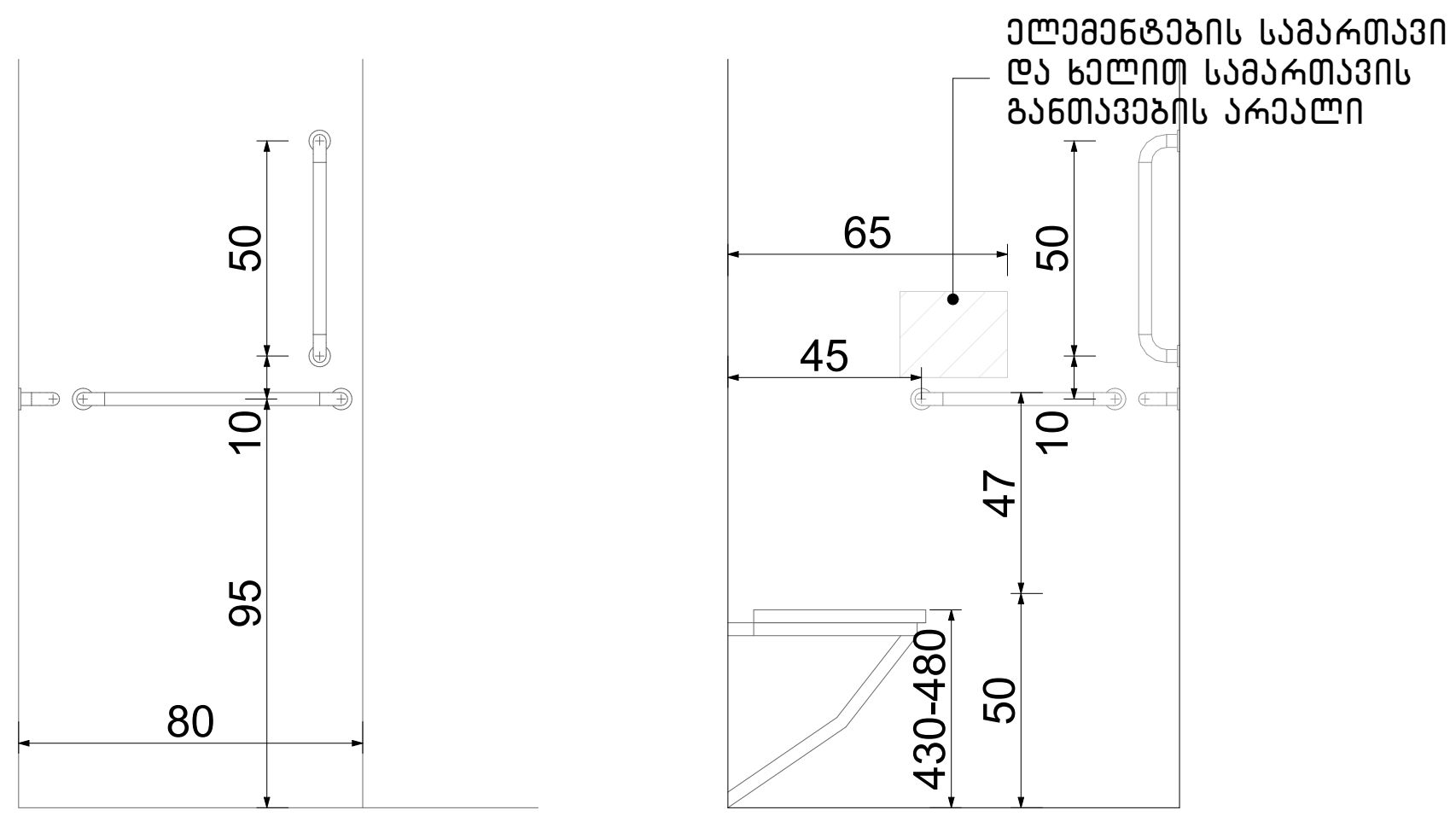

ნახაზის დასახელება:
მისაწვდომი სველი წერტილი კომერციულ სივრცეში
ექსპლიკაცია:

პირობითი ნიშნები:

- ნაკვეთის საზღვარი
- მონოლითი
- იატაკის მოჭიმვა
- შემავსებელი
- ჭრილის ხაზი
- ±0.00 კონსტრუქციული ნიშნული
- ±0.00 არქიტექტურული ნიშნული

შენიშვნები

1. ნახაზში შეტანილი ყველა ცვლილება უნდა შეთანხმდეს პროექტის ავტორთან.
2. შენობის საპროექტო ნული (±0.00) ტოლია +492.00 აბსოლუტური ნიშნულის.

მისამართი

ქ. თბილისი, ქუჩა ნადიკვარი, №34-ის მიმდებარედ
საკ. კოდი: 01.18.01.004.323 3435 მ²

პროექტის სახელწოდება

მრავალბინიანი საცხოვრებელი სახლის არქიტექტურული პროექტი

სტადია	პროექტი	არ
თანამდებობა	გვარი	ხელმოწერა
დირექტორი	ბ. ბენდელიანი	
არქიტექტორი	ი. გოგოხია	
არქიტექტორი	ლ.ტეფნაძე	

საპროექტო ლოგო	მისამართი
BIJI ARCHITECTURE	ქ. თბილისი გ. შავიშვილის №1ა
	TEL: 595 55-35-74 599 75-28-88

თარიღი	2026 წ.	
ფორმატი	ფურცლები	მასშტაბი
A-3	A.11.28	1:30

ორმხრივი კავშირის გამოყენების წესები, ნიშანი უნდა გაიკრას თავშესაფრის ფართობებთან

გზა-კიბის ამოსაცნობის ნიშანი, გზა-კიბის საზღვრებში, დერეფანში გამავალი კარის საკეტის მომიჯნავედ

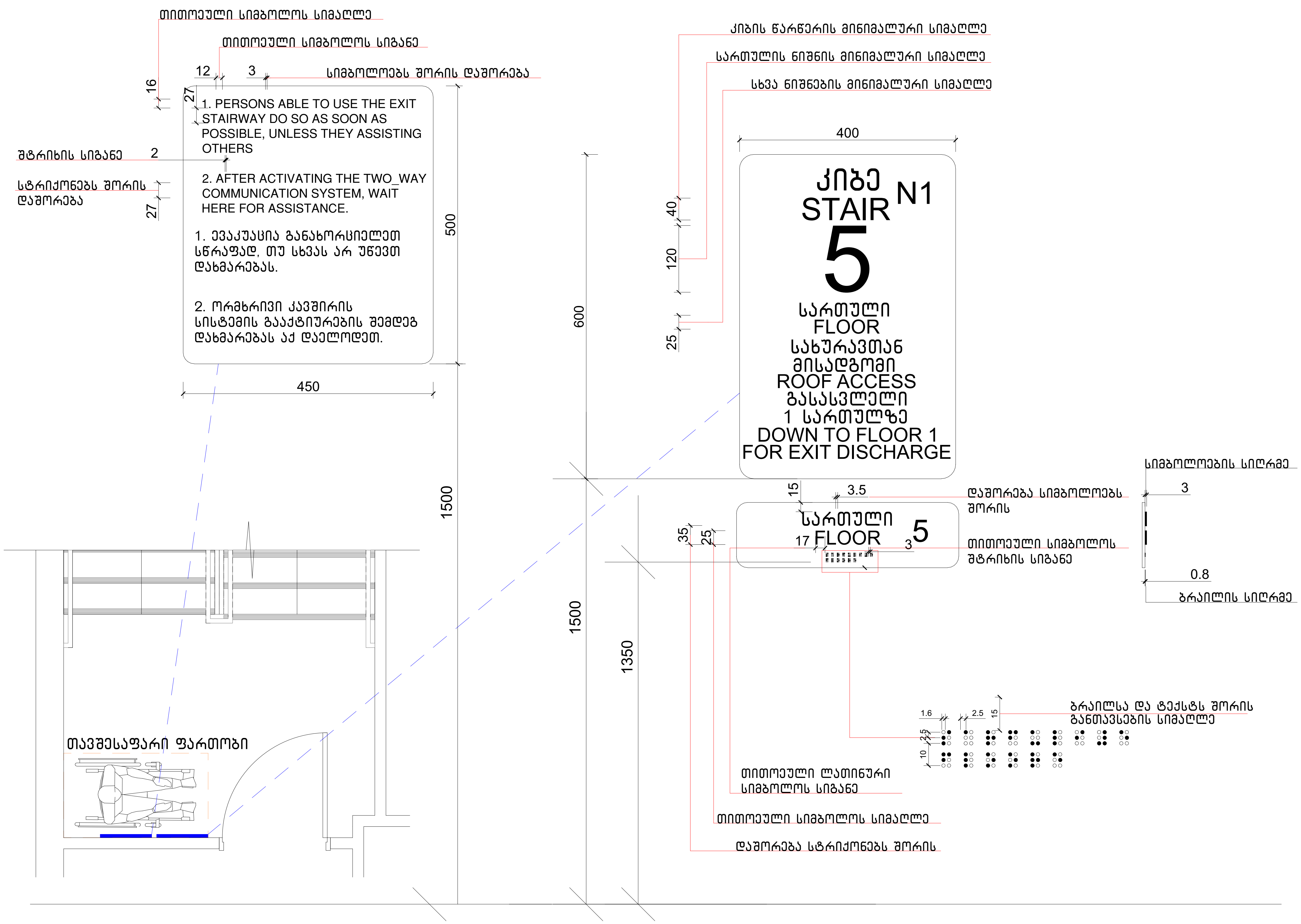

ნახაზის დასახელება:

ნიშნები

ექსპლიკაცია:

პირობითი ნიშნები:

- ნაკვეთის საზღვარი
- მონოლითი
- იატაკის მოჭიმვა
- შემავსებელი
- ჭრილის ხაზი
- ±0.00 კონსტრუქციული ნიშნული
- ±0.00 არქიტექტურული ნიშნული

შენიშვნები

1. ნახაზში შეტანილი ყველა ცვლილება უნდა შეთანხმდეს პროექტის ავტორთან.
2. შენობის საპროექტო ნული (±0.00) ტოლია +492.00 აბსოლუტური ნიშნულის.

მისამართი

ქ. თბილისი, ქუჩა ნადიკვარი, №34-ის მიმდებარედ
საკ. კოდი: 01.18.01.004.323 3435 მ²

პროექტის სახელწოდება

მრავალბინიანი საცხოვრებელი სახლის არქიტექტურული პროექტი

სტადია	პროექტი	არ
თანამდებობა	გვარი	ხელმოწერა
დირექტორი	გ. ბენდელიანი	
არქიტექტორი	ი. გოგოხია	
არქიტექტორი	ლ.ტეფნაძე	

საპროექტო ლოგო | მისამართი

BIJI ARCHITECTURE

BIJI ARCHITECTURE

ქ. თბილისი მ. შავიშვილის №1ა

TEL: 595 55-35-74 599 75-28-88

თარიღი	2026 წ.	
ფორმატი	ფურცლები	მასშტაბი
A-3	A.11.29	1:75

გასასვლელის განათებული ნიშანი

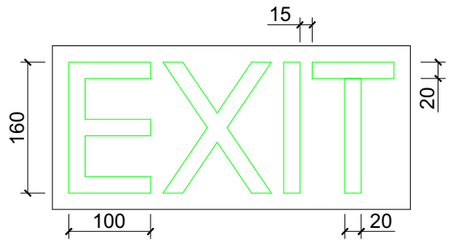

განათებული ნიშანი თავშესაფრის ფართობთან მიმავალ კართან

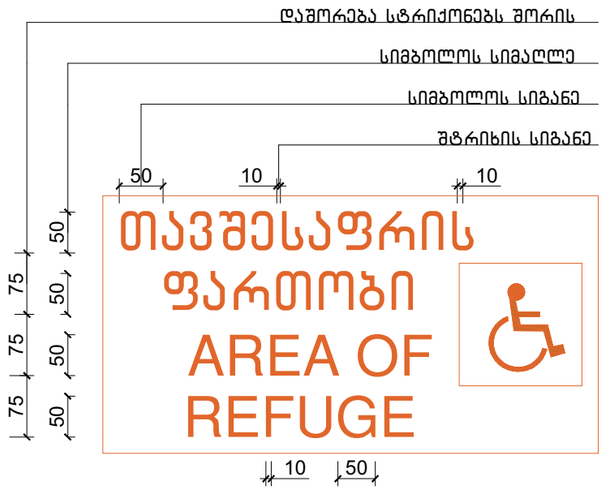

ნიშანი ამობურცული სიმბოლოებით და ბრაილით გზა-კიბის შესასვლელთან და გარეთ გამავალ ყველა კართან

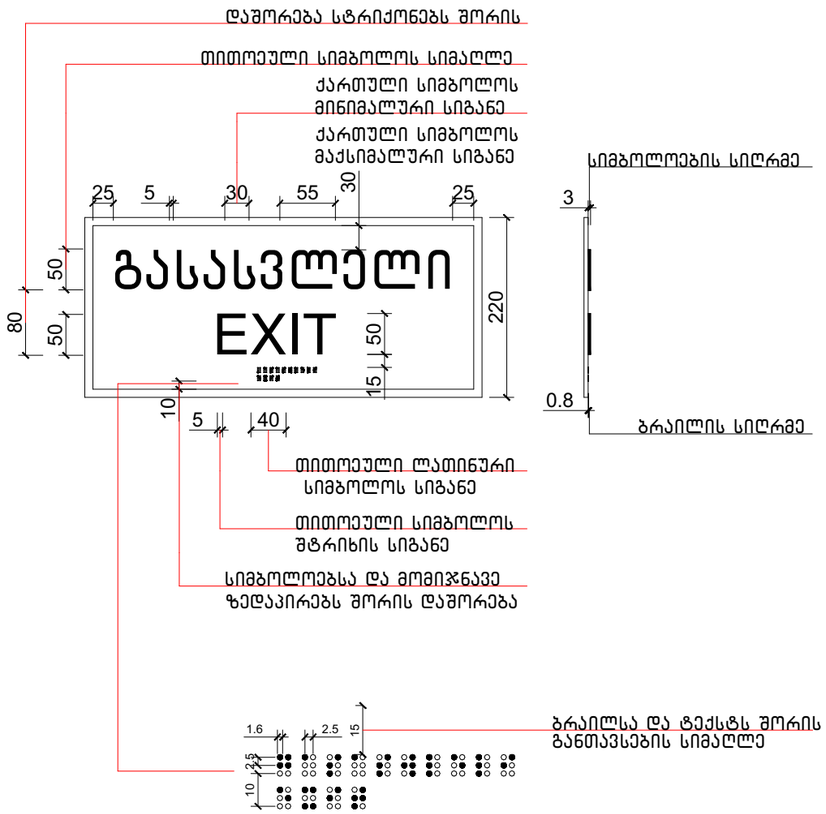

ნახაზის დასახელება:

ნიშნები

ქმსკლიკაცია:

პირობითი ნიშნები:

- ნაკვეთის საზღვარი
- მოცოლითი
- იატაკის მოჯირვა
- შემავსებელი
- ბრილის ხაზი
- ±0.00 კონსტრუქციული ნიშნული
- ±0.00 არქიტექტურული ნიშნული

შენიშვნები

1. ნახაზში შეტანილი ყველა ცვლილება უნდა შეთანხმდეს პროექტის ავტორთან.
2. შენობის საპროექტო ნული (±0.00) ტოლია +492.00 აბსოლუტური ნიშნულის.

მისამართი

ქ. თბილისი, ჭუბა ნაღიკვარი, №34-ის მიმდებარედ
საკ. კოდი: 01.18.01.004.323 3435 მ²

პროექტის სახელწოდება

მრავალბინიანი საცხოვრებელი სახლის არქიტექტურული პროექტი

სტადია	პროექტი	არ
თანამდებობა	გვარი	ხელმოწერა
დირექტორი	გ. ბენდელიანი	
არქიტექტორი	ი. ბოგოხია	
არქიტექტორი	ლ.ტეშნაძე	

საპროექტო ლოგო | მისამართი

BIJI ARCHITECTURE

ქ. თბილისი
გ. წერეთლის №1ა

TEL:
595 55-35-74
599 75-28-88

თარიღი: 2026 წ.

ფურცლის	ფურცლები	მასშტაბი
A-3	A.11.30	1:75

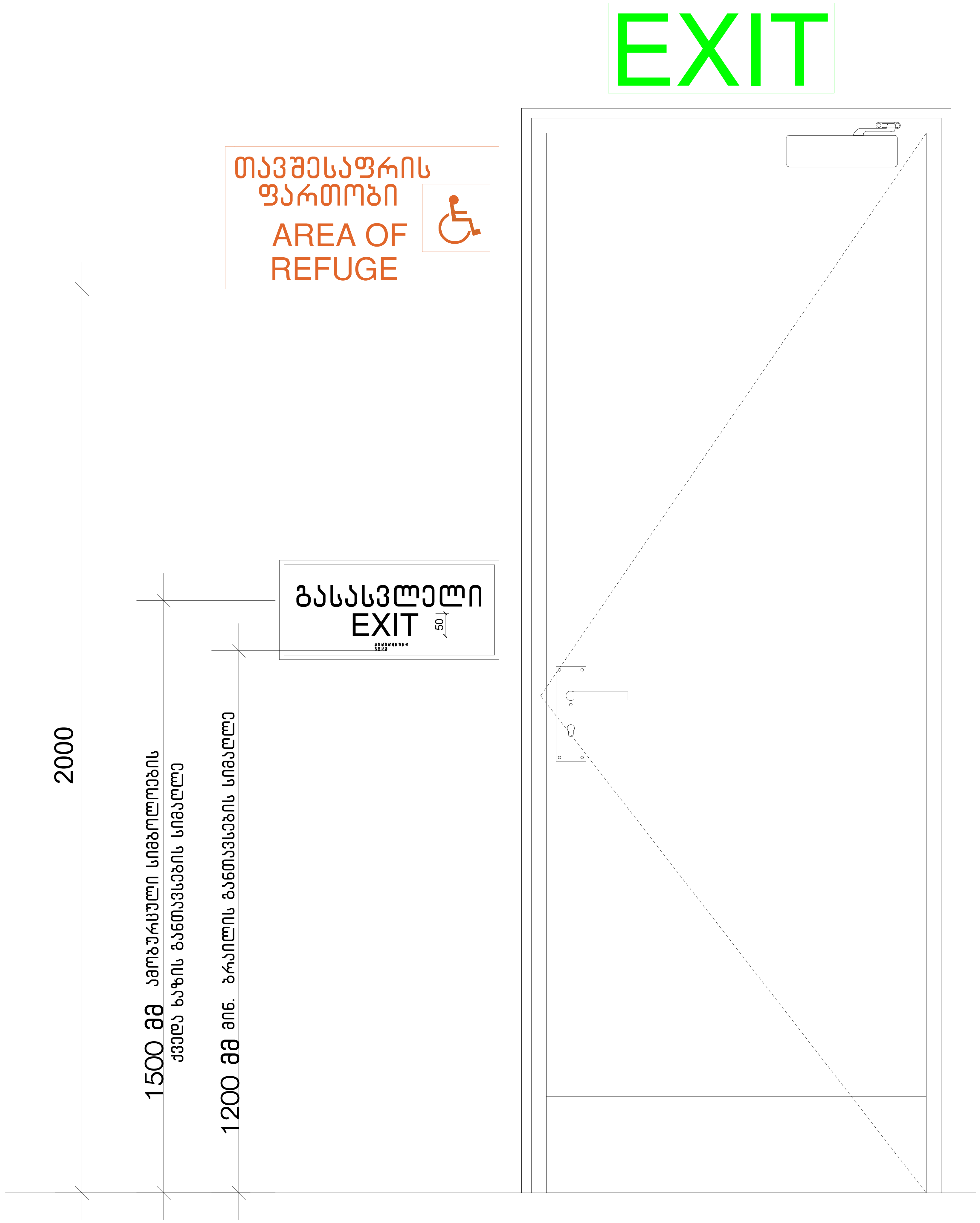

ნახაზის დასახელება:

ნიშნები

ექსპლიკაცია:

პირობითი ნიშნები:

- ნაკვეთის საზღვარი
- მონოლითი
- იატაკის მოჭიმვა
- შემავსებელი
- ჭრილის ხაზი
- ±0.00 კონსტრუქციული ნიშნული
- ±0.00 არქიტექტურული ნიშნული

შენიშვნები

1. ნახაზში შეტანილი ყველა ცვლილება უნდა შეთანხმდეს პროექტის ავტორთან.
2. შენობის საპროექტო ნული (±0.00) ტოლია +492.00 აბსოლუტური ნიშნულის.

მისამართი

ქ. თბილისი, ქუჩა ნადიკვარი, №34-ის მიმდებარედ
საკ. კოდი: 01.18.01.004.323 3435 მ²

პროექტის სახელწოდება

მრავალბინიანი საცხოვრებელი სახლის არქიტექტურული პროექტი

სტადია	პროექტი	არ
თანამდებობა	გვარი	ხელმოწერა
დირექტორი	გ. ბენდელიანი	
არქიტექტორი	ი. გოგოხია	
არქიტექტორი	ლ.ტეფნაძე	

საპროექტო ლოგო

BIJI ARCHITECTURE

მისამართი

ქ. თბილისი
მ. შავიშვილის №1ა

TEL:
595 55-35-74
599 75-28-88

თარიღი	2026 წ.	
ფორმატი	ფურცლები	მასშტაბი
A-3	A.11.31	1:50

ლიფტის ტექნიკური მახასიათებლები

ლიფტის შახტის გაბარიტები 1800X2800 მმ

ლიფტის კაბინის შიგა გაბარიტები 1200X2200 მმ

ლიფტის კარის სუფთა სიგანე 900 მმ

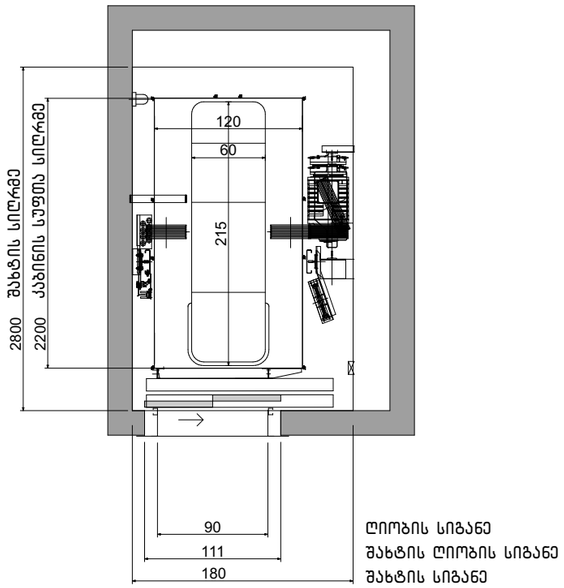

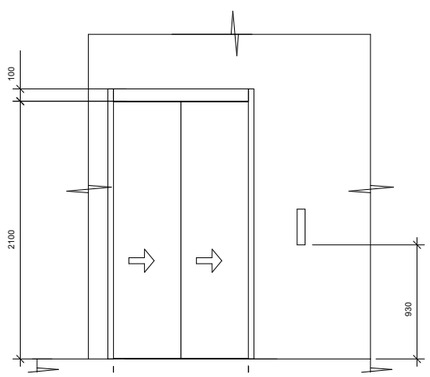

სასწრაფო სამედიცინო დახმარების საერთაშორისო სიმბოლო
(სიცოცხლის ვარსკვლავი) განთავსდება ლიფტის ჩარჩოს ორივე მხარეს

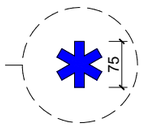

ნიშანი განთავსდება ლიფტის
გამოსაძახებელ ღილაკთან



ნახაზის დასახელება:

ნიშნები

ქმსკლიკაცია:

პირობითი ნიშნები:

- ნაკვეთის საზღვარი
- მოცოლითი
- იატაკის მოპირკეთება
- შემაკავებელი
- ჭრილის ხაზი
- ±0.00 კონსტრუქციული ნიშნული
- ±0.00 არქიტექტურული ნიშნული

შენიშვნები

1. ნახაზში შეტანილი ცვლა ცვლილება უნდა შეთანხმდეს პროექტის ავტორთან.
2. შენობის საპროექტო ნული (±0.00) ტოლია +492.00 აბსოლუტური ნიშნულის.

მისამართი

ქ. თბილისი, ჭუბა ნაღიკვარი, №34-ის მიმდებარედ
საკ. კოდი: 01.18.01.004.323 3435 მ²

პროექტის სახელწოდება

მრავალბინიანი
საცხოვრებელი სახლის
არქიტექტურული პროექტი

სტადია	პროექტი	არ
თანამდებობა	გვარი	ხელმოწერა
დირექტორი	ბ. ბენდლიანი	
არქიტექტორი	ი. ბოგრხია	
არქიტექტორი	ლ.ტეშნაძე	

საპროექტო ლოგო	მისამართი
BIJI ARCHITECTURE	ქ. თბილისი ბ. შავთველის №15
BIJI ARCHITECTURE	TEL: 595 55-35-74 599 75-28-88

თარიღი	2026 წ.	
ფორმატი	ფურცლები	მასშტაბი
A-3	A.11.32	1:100, 1:50

ნიშანი განთავსდება
გზა-კიბის საზღვრებში
კარის მომიჯნავედ

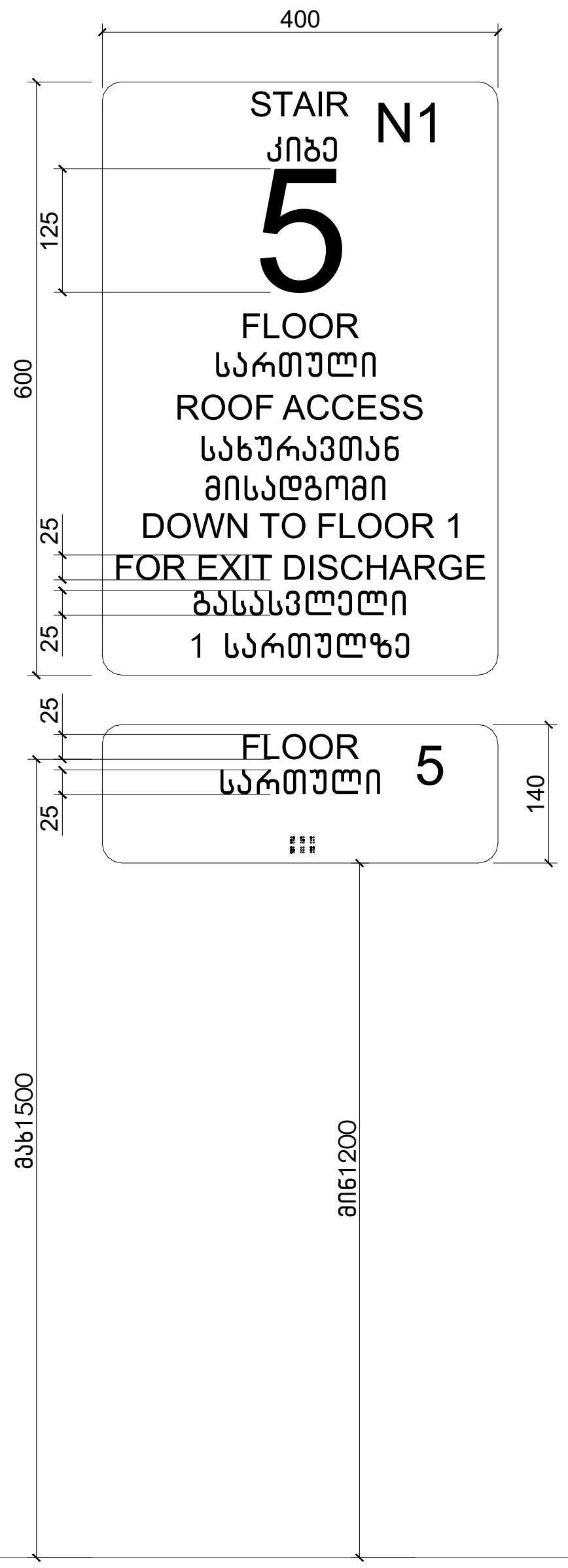

ნიშანი განთავსდება
გზა-კიბის საზღვრებში
კარის მომიჯნავედ

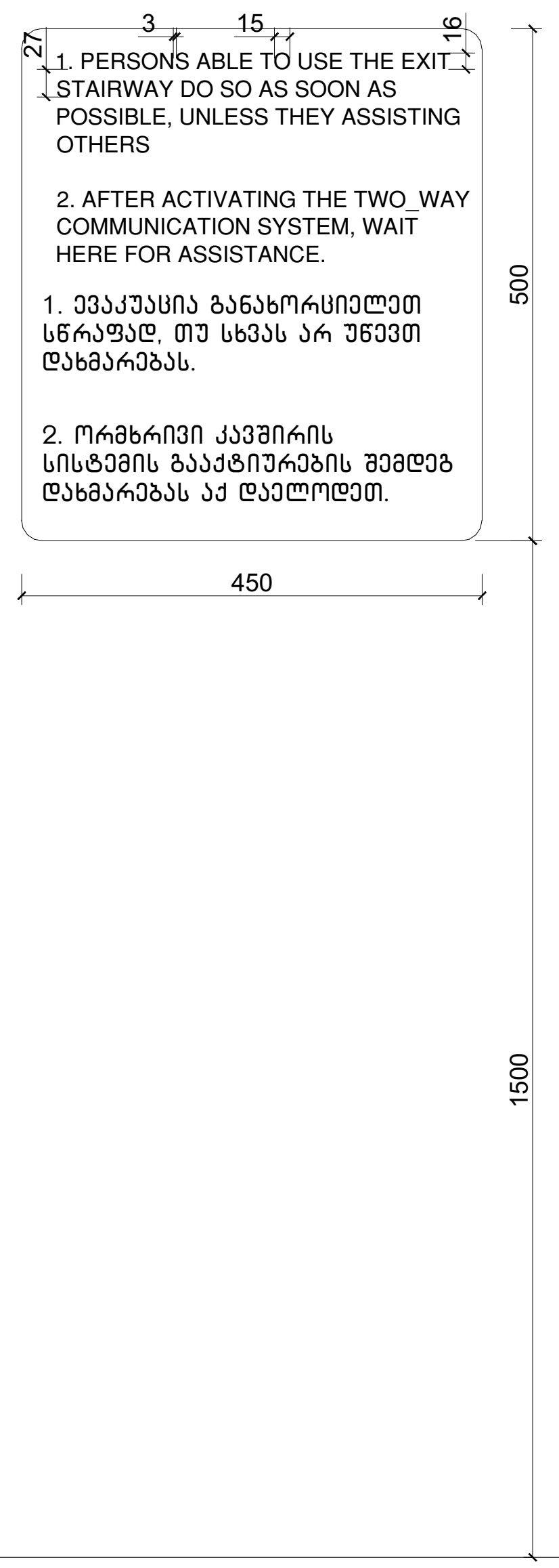

ნიშანი განთავსდება
გარე მისაწვდომ ავტოსადგომთან

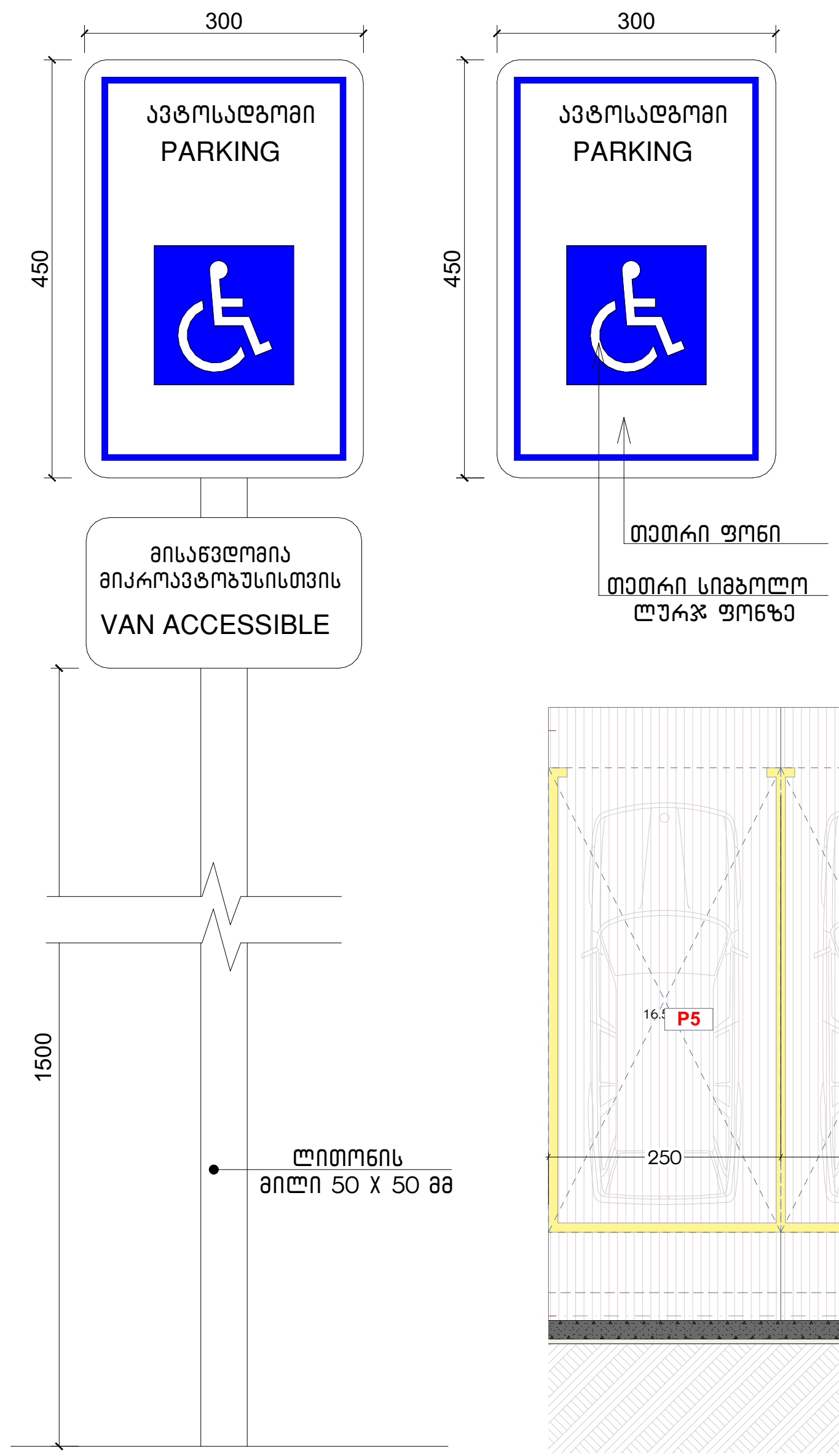

ამოცნობადი გამაფრთხილებელი

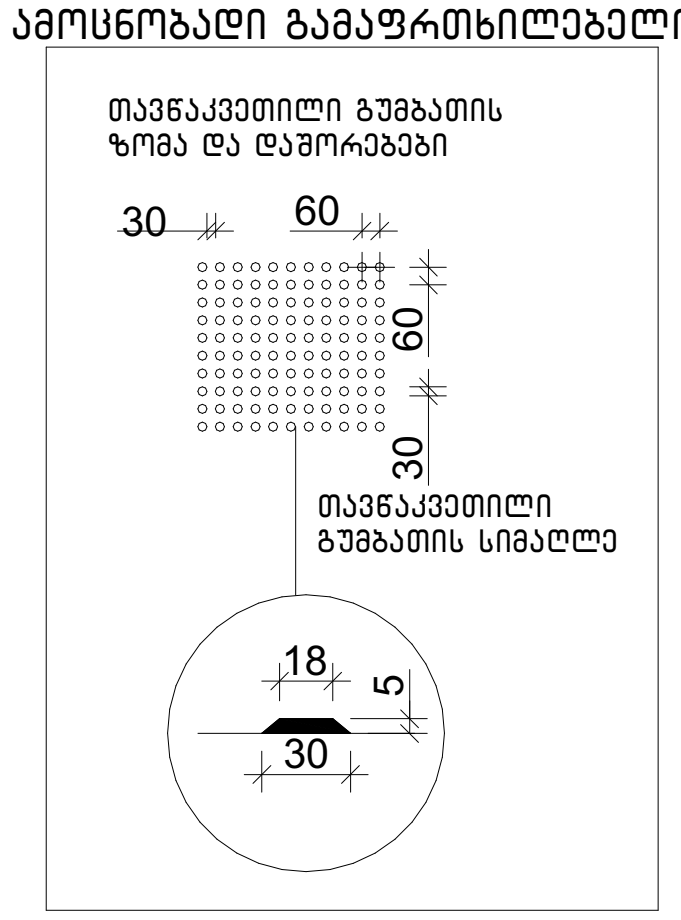

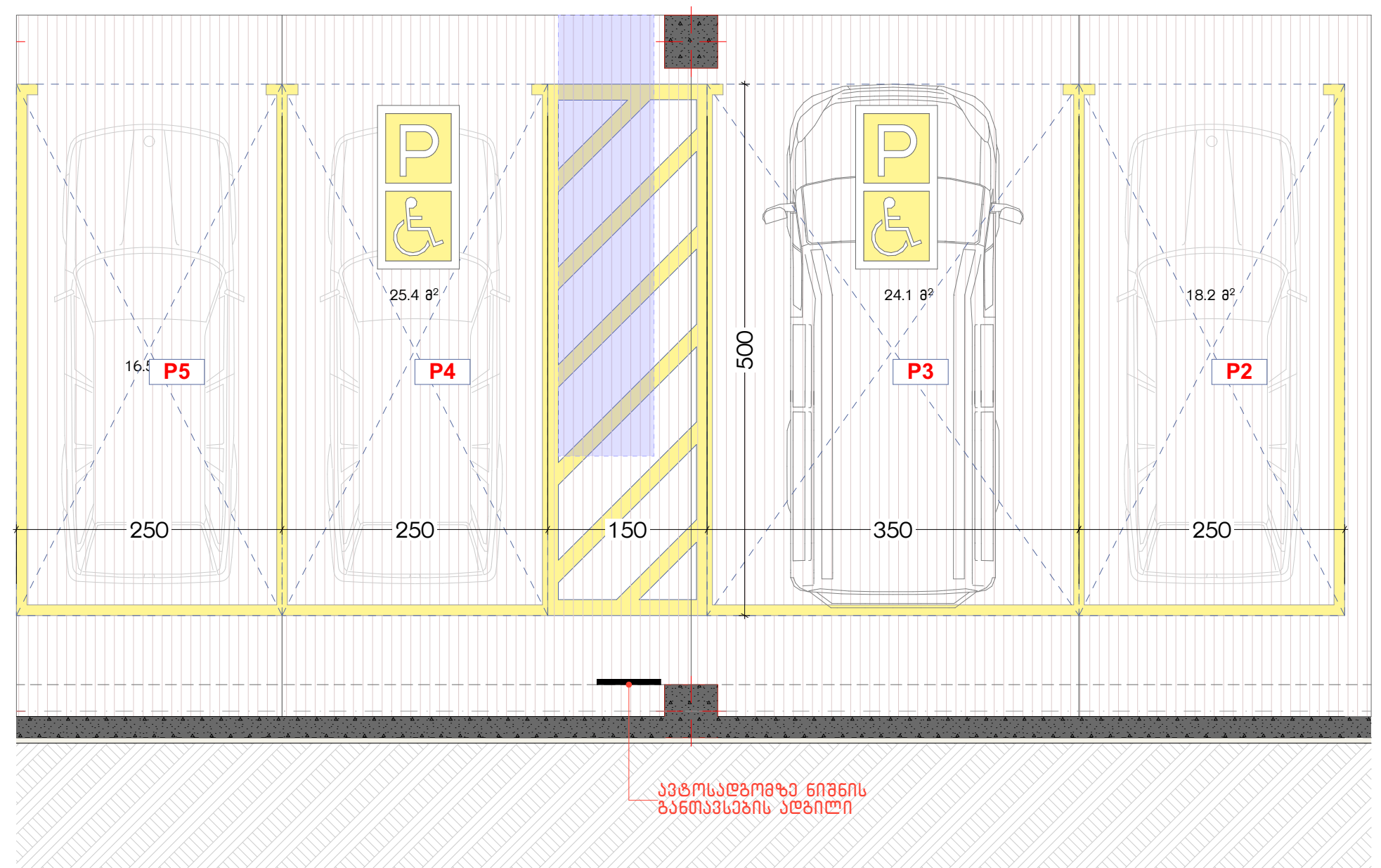

ნახაზის დასახელება:

ნიშნები

ექსპლიკაცია:

პირობითი ნიშნები:

- ნაკვეთის საზღვარი
- მონოლითი
- იატაკის მოჭიმვა
- შემავსებელი
- ჭრილის ხაზი
- ±0.00 კონსტრუქციული ნიშნული
- ±0.00 არქიტექტურული ნიშნული

შენიშვნები

1. ნახაზში შეტანილი ყველა ცვლილება უნდა შეთანხმდეს პროექტის ავტორთან.
2. შენობის საპროექტო ნული (±0.00) ტოლია +492.00 აბსოლუტური ნიშნულის.

მისამართი

ქ. თბილისი, ქუჩა ნადიკვარი, №34-ის მიმდებარედ
საკ. კოდი: 01.18.01.004.323 3435 მ²

პროექტის სახელწოდება

მრავალბინიანი
საცხოვრებელი სახლის
არქიტექტურული პროექტი

სტადია	პროექტი	არ
თანამდებობა	გვარი	ხელმოწერა
დირექტორი	ბ. ბენდელიანი	
არქიტექტორი	ი. გოგოხია	
არქიტექტორი	ლ.ტეფნაძე	

საპროექტო ლოგო | მისამართი

BIJI ARCHITECTURE

ქ. თბილისი
გ. შავიშვილის №1ა

TEL:
595 55-35-74
599 75-28-88

თარიღი	2026 წ.	
ფორმატი	ფურცლები	მასშტაბი
A-3	A.11.33	1:100

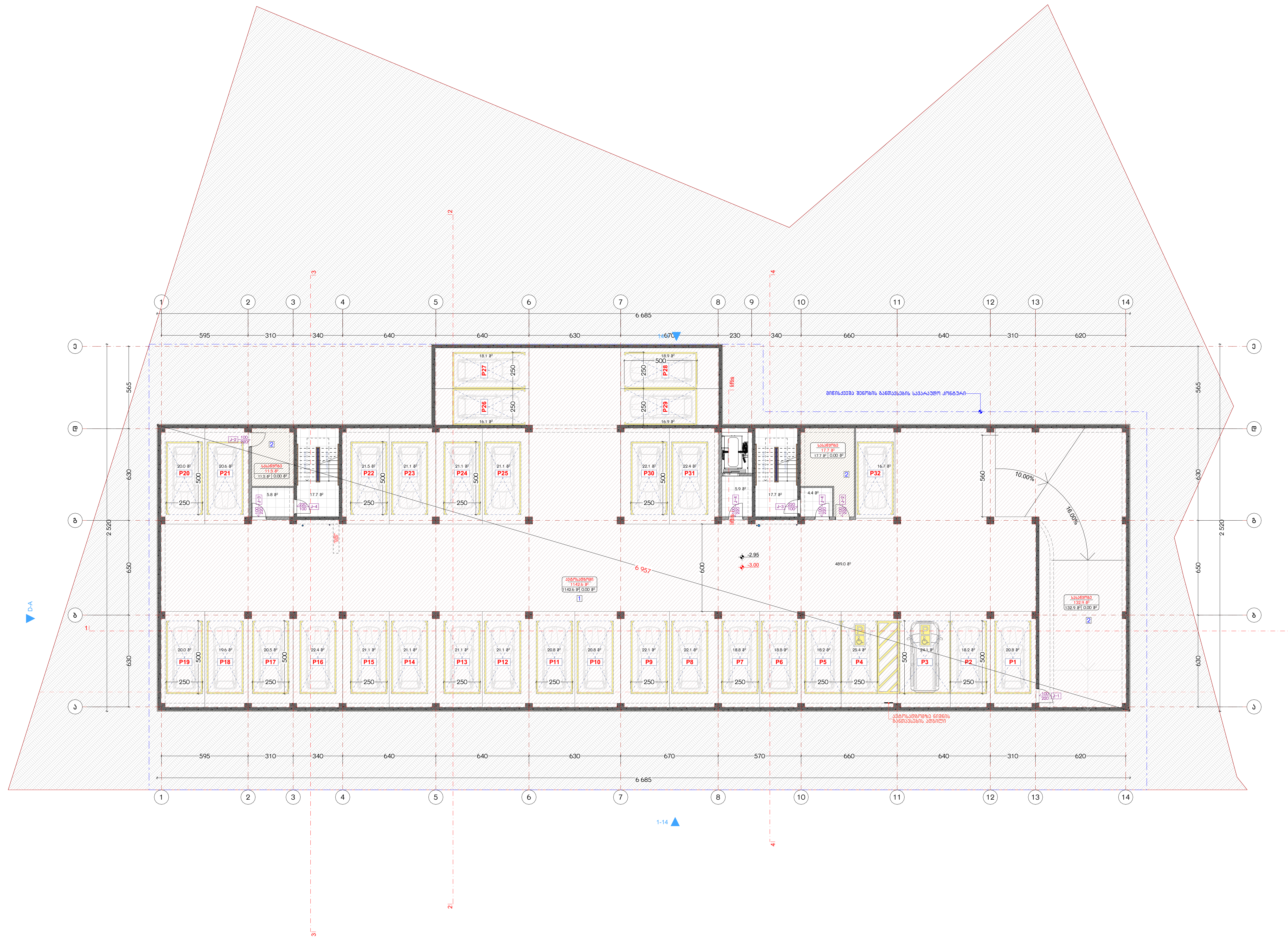

ნახაზის დასახელება:

ავტოსადგომის გეგმა -3.00 ნიშნულზე

ექსპლიკაცია:

1. ავტოფარეხი
2. სასაწყობე ოთახი

განაშენიანების ფართობი - 1426.9 მ²

ავტოსადგომის ფართობი - 1142.6 მ²
სასაწყობე - 162.1 მ²
კიბის უჯრედისა და სადარბაზოს ფართობი - 51.5 მ²

პირობითი ნიშნები:

- ნაკვეთის საზღვარი
- მონოლითი
- იატაკის მოჭიმვა
- შემავსებელი
- ჭრილის ხაზი
- ±0.00 კონსტრუქციული ნიშნული
- ±0.00 არქიტექტურული ნიშნული

შენიშვნები

1. ნახაზში შეტანილი ყველა ცვლილება უნდა შეთანხმდეს პროექტის ავტორთან.
2. შენობის საპროექტო ნული (±0.00) ტოლია +492.00 აბსოლუტური ნიშნულის.

მისამართი

ქ. თბილისი, ქუჩა ნადიკვარი, №34-ის მიმდებარედ
საკ. კოდი: 01.18.01.004.323 3435 მ²

პროექტის სახელწოდება

მრავალბინიანი საცხოვრებელი სახლის არქიტექტურული პროექტი

სტადია	პროექტი	არ
თანამდებობა	გვარი	ხელმოწერა
დირექტორი	გ. ბენდელიანი	
არქიტექტორი	ი. გოგოხია	
არქიტექტორი	ლ.ტეფნაძე	

საპროექტო ლოგო

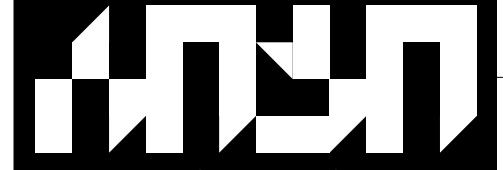

მისამართი
ქ. თბილისი
მ. შავიშვილის
№1ა

TEL:
595 55-35-74
599 75-28-88

თარიღი	2026 წ.	
ფორმატი	ფურცლები	მასშტაბი
A-3	A.11.34	1:250

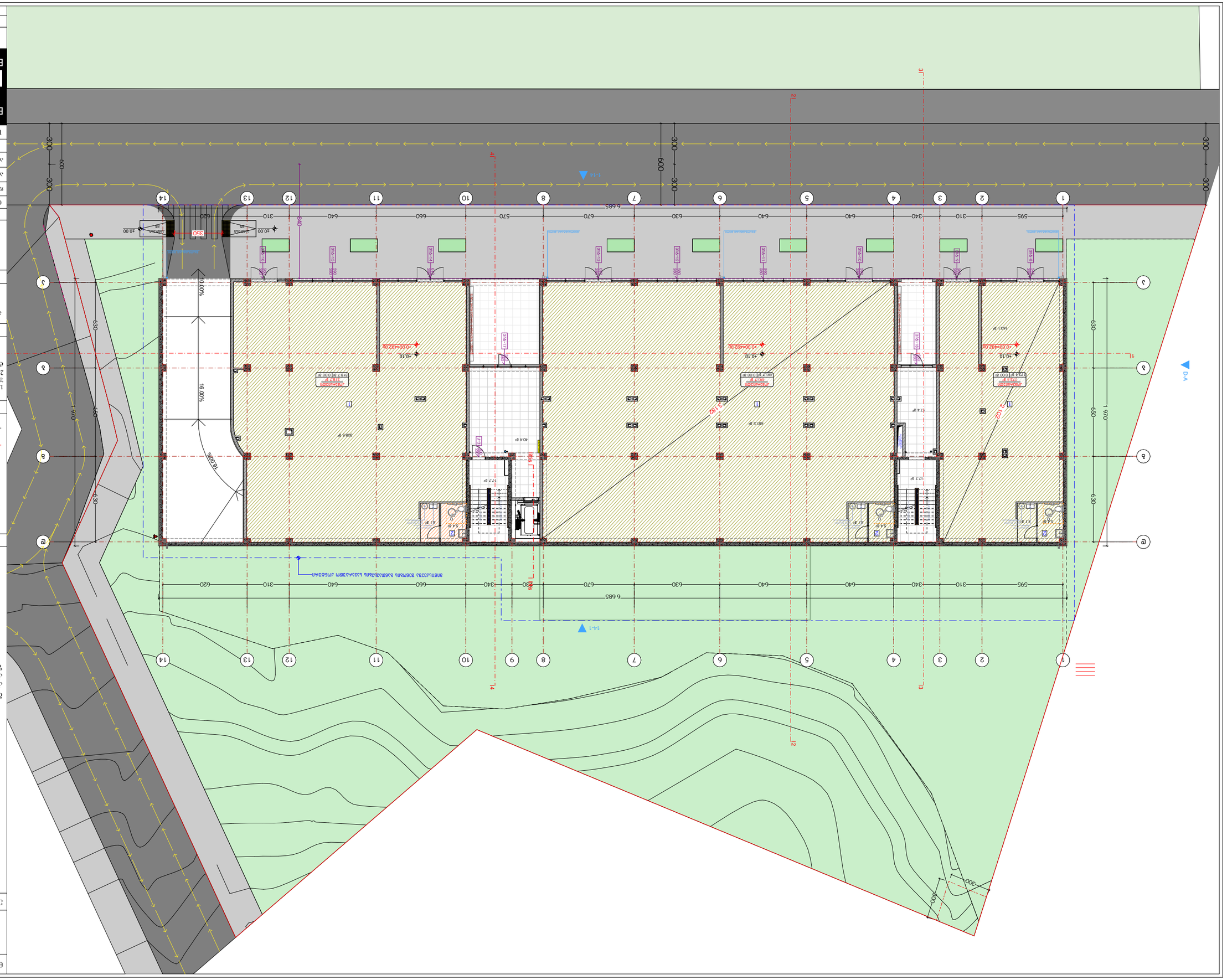

ნასესხები ტერიტორიის საზღვარი

ნაგებობების ნაგების ადგილები

ნაგებობების ნაგების ადგილები

ტერ.ნაგებობა

ნაგებობების ნაგების ადგილები

ნაგებობების ნაგების ადგილები

ნაგებობების ნაგების ადგილები

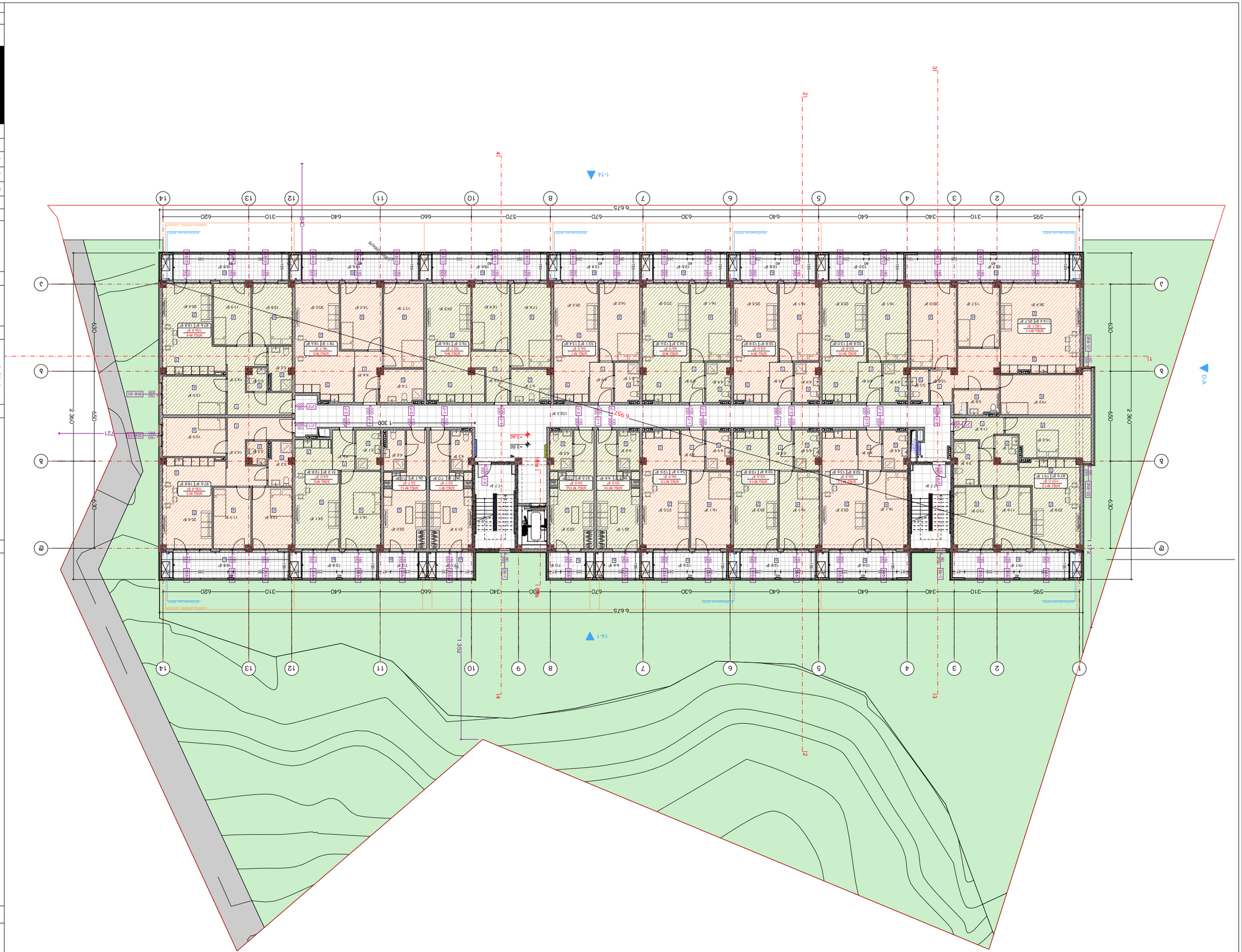

ნახაზის დასახელება	ზემოთ ჩამოთვლილი ობიექტების ბეტონის ფილის ქვედა ნიშნული
ნახაზის ტიპი	ტექნიკური ნახაზი
ნახაზის ნომერი	A.11.36
მასშტაბი	1:250

დასრულების წელი	2026 წ.

BIJI ARCHITECTURE
ა. ფილავოვის
№15
BIJI ARCHITECTURE
TEL:
595 55-35-74
599 75-28-88

ხელმძღვანელი არქიტექტორი	ა. ბიჯიშვილი	
არქიტექტორი	ე. ბიჯიშვილი	
არქიტექტორი	ლ.ტაბაღუა	
არქიტექტორი	ნ. ბერიძე	
ხელმძღვანელი	ბესიკ ფილავოვი	
პროექტის სტადია	ტექნიკური პროექტი	
ობიექტის მისამართი	ქ. თბილისი, ნაძალადევის რაიონი, ნაკვეთი №1, 2, 3, 4, 5, 6, 7, 8, 9, 10, 11, 12, 13, 14	

ნახაზის დასახელება

ბინათმშენებლობა
ბინათმშენებლობა სტანდარტული ტიპის
ნახაზების ალბომი

ტიპი	ნახაზის	ნო
ფილიალი	ბინათმშენებლობა	ტექნიკური ნაწილი

ობიექტის მისამართი	ქ. თბილისი, ნაძალადევის რაიონი, №34-ის მიმდებარედ, ნაკვეთის საკადასტრო კოდი: 01.18.01.004.323, ფართობი: 3435 მ²

ბინათმშენებლობა

1. ნახაზზე ასახული ზომები მოცემულია მილიმეტრებში, ხოლო ნიშნულები მეტრებში, თუ სხვა რამ არ არის მითითებული.
2. ნახაზის მასშტაბი ნებისმიერად შეიძლება შეიცვალოს, ობიექტის +49200 ალბომური ნახაზების ნაკრების ფარგლებში.

შენიშვნები

1. ვერტიკალური/ჰორიზონტალური ელემენტები
2. სანიაღვრე (ღია)
3. სანიაღვრე ქსელი
4. სანიტარული ქსელი
5. ხანძარქრობის ქსელი
6. პირსახე

ნახაზის ტიპი

- ბეტონის ფილა
- ნაკადული ფილა
- ქვაბულის ფერდი
- ბეტონის ბარიერი
- ±0.00 არქიტექტურული ნულოვანი ნიშნული
- ±0.00 კონსტრუქციული ნულოვანი ნიშნული

ნახაზის ნომერი 6:

- 1. ვერტიკალური ელემენტების ანაბეჭდი
- 2. სანიაღვრე (ღია)
- 3. სანიაღვრე ქსელი
- 4. სანიტარული ქსელი
- 5. ხანძარქრობის ქსელი
- 6. პირსახე

ნახაზის ფურცლის ზომა A-3

ნახაზის მასშტაბი 1:250

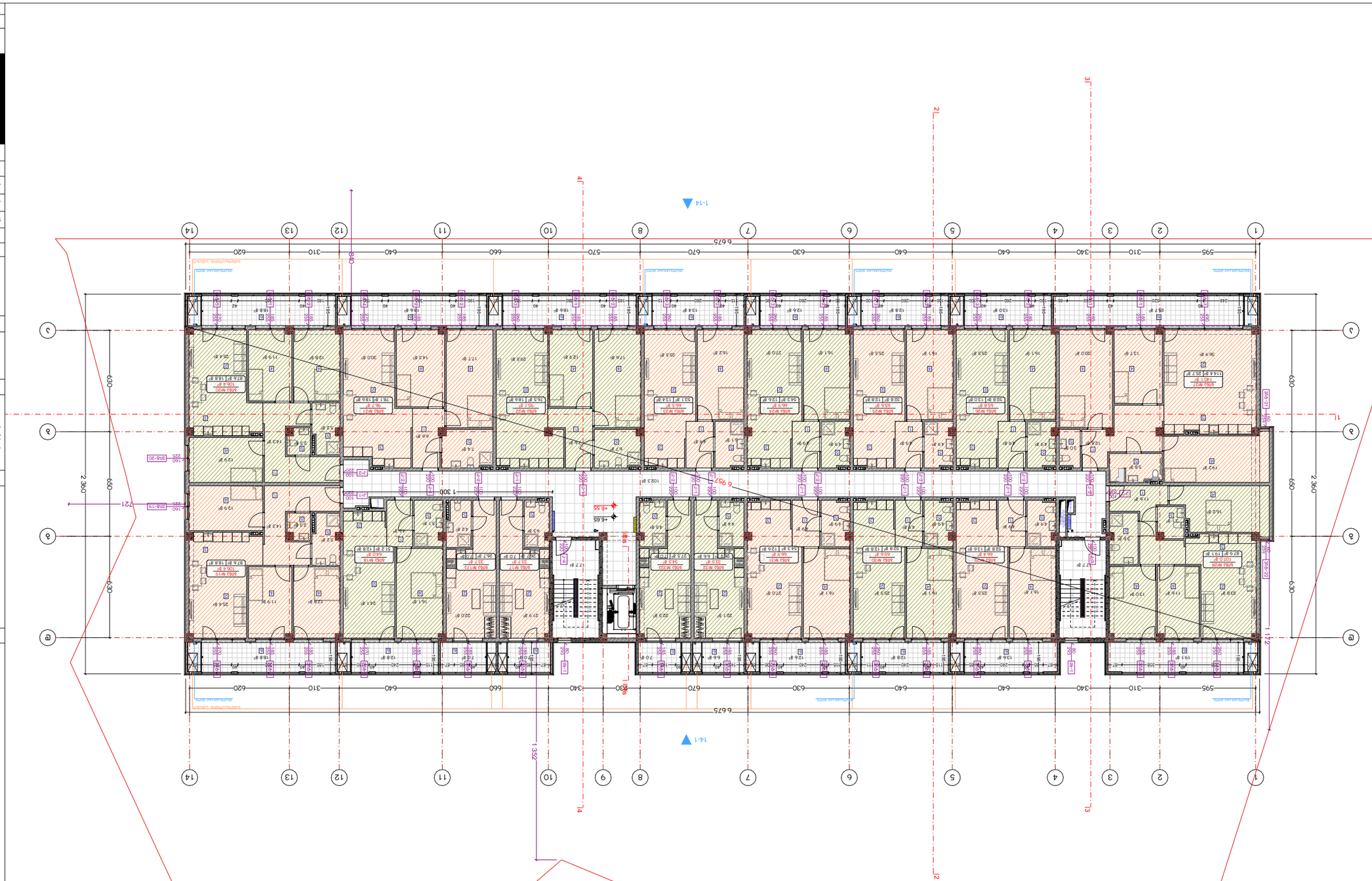

Бъл/Ъъс	Дефо/Ъъс
Ъъс/Ъъс	Ъъс/Ъъс
Ъъс/Ъъс	Ъъс/Ъъс
Ъъс/Ъъс	Ъъс

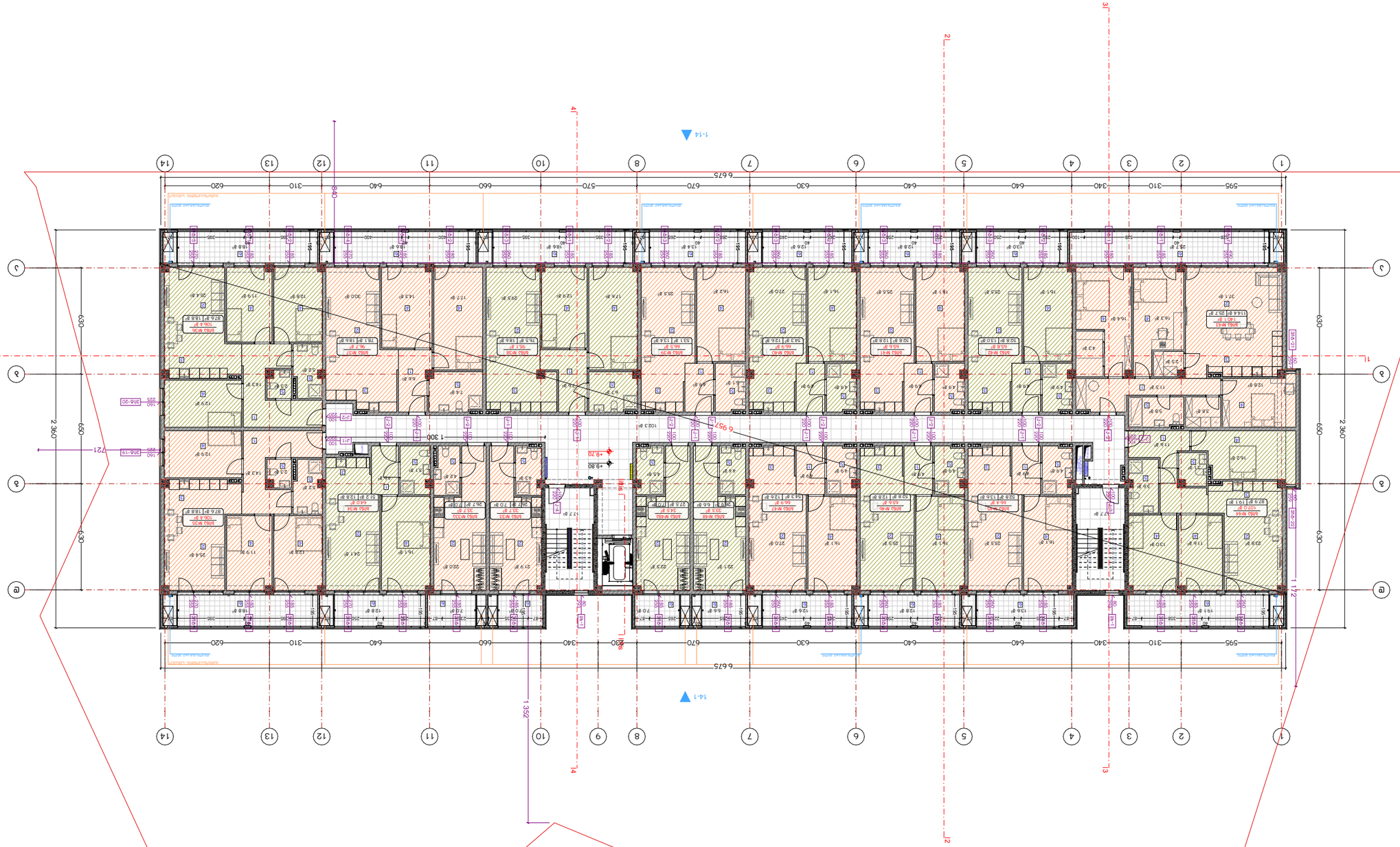

ნახაზის დასახელება	ფრაგმენტული გეგმა +9.70
პროექტის ეტაპი	მშენებლობის ნებართვა
ავტორი	ა. ტაბატაძე
შემოწმებული	ე. ბერიძე
მთავარი არქიტექტორი	ლ. ტაბატაძე
მთავარი ინჟინერი	ზ. ჯორბენაძე
დირექტორი	ლ. ტაბატაძე

ობიექტის დასახელება	ქალაქი	ნაკვეთის მდებარეობა
ბინათმშენებლობა	ქ. ბათუმი	ზ. ჭავჭავაძის ქუჩა

ნახატის დასახელება	ფრაგმენტული გეგმა +9.70
პროექტის ეტაპი	მშენებლობის ნებართვა
დამკვეთი	შპს „ბათუმის ბინათმშენებლობა“
ავტორი	ა. ტაბატაძე
შემოწმებული	ე. ბერიძე
მთავარი არქიტექტორი	ლ. ტაბატაძე
მთავარი ინჟინერი	ზ. ჯორბენაძე
დირექტორი	ლ. ტაბატაძე

ავტორის ელ.ფოსტა	a.tabatadze@bui.ge
ავტორის ტელეფონი	+995 599 75-28-88

BUI ARCHITECTURE
ა. ტაბატაძის
მ. ჯავახიშვილის
№15

TEL:
595 55-35-74
599 75-28-88

პროექტი	2026 წ.
ფურცლის	ჯამური
ფურცლების	A-3
მასშტაბი	A.11.38
	1:250

ნახაზის ტიპი:
ფრაგმენტული გეგმა +9.70 მეტრზე

ნახაზის დასახელება:
ბინათმშენებლობა ბათუმში, ზ. ჭავჭავაძის ქუჩა №34-ში
მრავალბინიანი საცხოვრებელი სახლის მშენებლობა (I ეტაპი)
ა. ტაბატაძის, ე. ბერიძის, ლ. ტაბატაძის, ზ. ჯორბენაძის საავტორო ზედამხედველობით
ობიექტის +49.20 ალმოსავლეთის ნაწილის ფრაგმენტული გეგმა

ობიექტის მისამართი:
ქ. ბათუმი, ქუჩა ნაკეთის №34-ის
მიმდებარედ
ს/კ 05.18.01.004.323 3435 მ²

ნახატზე გამოყენებული ნიშნების ექსპლიკაცია

ობიექტის ნაკვეთის საზღვრების აღმნიშვნელი ნიშნები

ნაკვეთის საზღვარი	
ნაკვეთის საზღვრის წერტილის ნომერი	
ნაკვეთის საზღვრის წერტილის კოორდინატები	

ნაგებობის ძირითადი ფასადის ხაზი	
ნაგებობის ფასადის ხაზი	
ნაგებობის ფასადის ხაზის ნომერი	
ნაგებობის ფასადის ხაზის სიგრძე	

ნახატზე გამოყენებული ნიშნების ექსპლიკაცია

ნაგებობის ფასადის ხაზის ნომერი	
ნაგებობის ფასადის ხაზის სიგრძე	

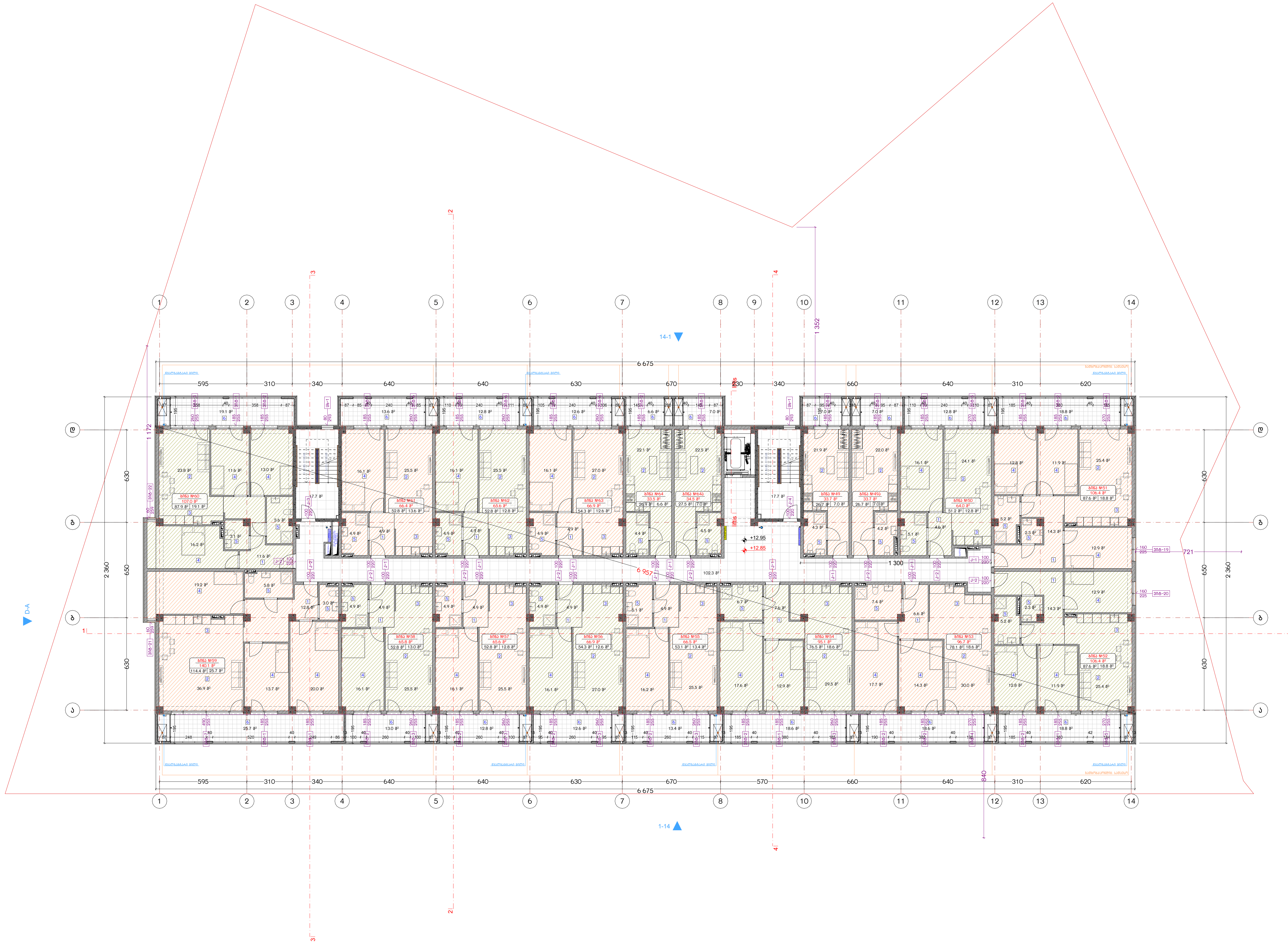

ნახაზის დასახელება:

მეხუთე სართულის გეგმა +12.85 ნიშნულზე

ექსპლიკაცია:

1. ჰოლი/დერეფანი
2. საერთო ოთახი
3. სამზარეულო
4. საძინებელი
5. სვ. წერტილი
6. აივანი

განაშენიანების ფართობი - 1567.2 მ²
საცხოვრებელი ფართობი - 1064.0 მ²
საზაფხულო ფართობი - 250.8 მ²
კიბის უჯრედისა და სადარბაზოს ფართობი - 137.7 მ²

პირობითი ნიშნები:

- ნაკვეთის საზღვარი
- მონოლითი
- იატაკის მოჭიმვა
- შემავსებელი
- ჭრილის ხაზი
- ±0.00 კონსტრუქციული ნიშნული
- ±0.00 არქიტექტურული ნიშნული

შენიშვნები

1. ნახაზში შეტანილი ყველა ცვლილება უნდა შეთანხმდეს პროექტის ავტორთან.
2. შენობის საპროექტო ნული (±0.00) ტოლია +492.00 აბსოლუტური ნიშნულის.

მისამართი

ქ. თბილისი, ქუჩა ნადიკვარი, №34-ის მიმდებარედ
საკ. კოდი: 01.18.01.004.323 3435 მ²

პროექტის სახელწოდება

მრავალბინიანი საცხოვრებელი სახლის არქიტექტურული პროექტი

სტადია	პროექტი	არ
თანამდებობა	გვარი	ხელმოწერა
დირექტორი	გ. ბენდელიანი	
არქიტექტორი	ი. გოგოხია	
არქიტექტორი	ლ.ტეფნაძე	

საპროექტო ლოგო	მისამართი
BIJI ARCHITECTURE BIJI ARCHITECTURE	ქ. თბილისი მ. შავიშვილის №1ა TEL: 595 55-35-74 599 75-28-88

თარიღი	2026 წ.	
ფორმატი	ფურცლები	მასშტაბი
A-3	A.11.39	1:250

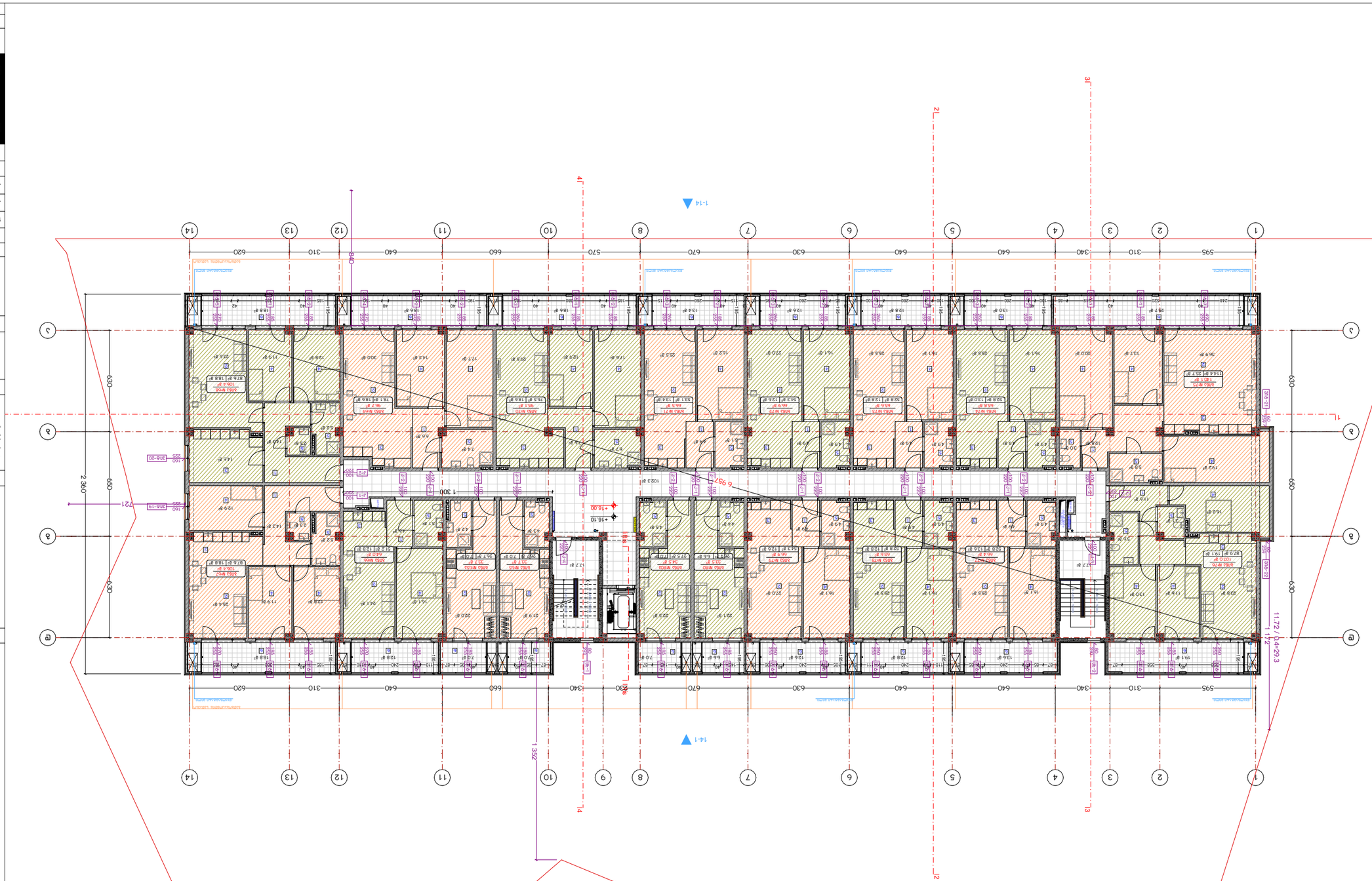

ნახაზის დასახელება	ფასადი 1-14
ნახაზის ტიპი	ტექნიკური ნახაზი
მასშტაბი	1:250
ნახაზის ნომერი	A-3

დამკვეთი	2026 წ.
პროექტის ავტორი	ა. ტაბატაძე N15
პროექტის ხელმძღვანელი	ბ. ტაბატაძე N15
ინჟინერი	
არქიტექტორი	ლ.ტაბატაძე
ინჟინერი	ე. ტაბატაძე
ინჟინერი	ზ. ტაბატაძე
ინჟინერი	
ინჟინერი	
ინჟინერი

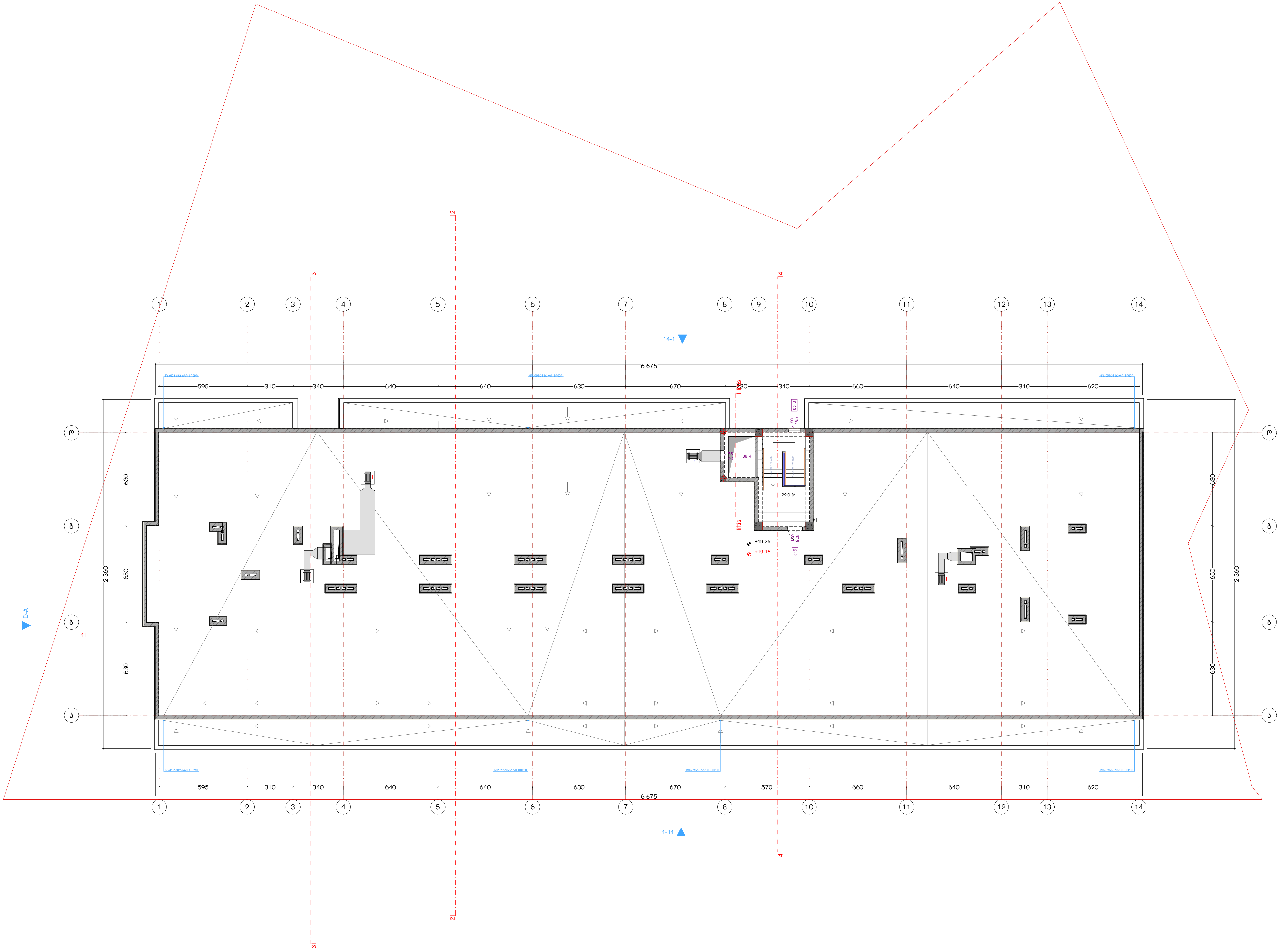

ნახაზის დასახელება:

სახურავის გეგმა +19.15 ნიშნულზე

ექსპლიკაცია:

განაშენიანების ფართობი - 35.9 მ²

კიბის უჯრედისა და სადარბაზოს ფართობი - 22 მ²

პირობითი ნიშნები:

- ნაკვეთის საზღვარი
- მონოლითი
- იატაკის მოჭიმვა
- შემავსებელი
- ჭრილის ხაზი
- ±0.00 კონსტრუქციული ნიშნული
- ±0.00 არქიტექტურული ნიშნული

შენიშვნები

1. ნახაზში შეტანილი ყველა ცვლილება უნდა შეთანხმდეს პროექტის ავტორთან.
2. შენობის საპროექტო ნული (±0.00) ტოლია +492.00 აბსოლუტური ნიშნულის.

მისამართი

ქ. თბილისი, ქუჩა ნადიკვარი, №34-ის მიმდებარედ
საკ. კოდი: 01.18.01.004.323 3435 მ²

პროექტის სახელწოდება

მრავალბინიანი საცხოვრებელი სახლის არქიტექტურული პროექტი

სტადია	პროექტი	არ
თანამდებობა	გვარი	ხელმოწერა
დირექტორი	გ. ბენდელიანი	
არქიტექტორი	ი. გოგოხია	
არქიტექტორი	ლ.ტეფნაძე	

საპროექტო ლოგო	მისამართი
BIJI ARCHITECTURE	ქ. თბილისი მ. შავიშვილის №1ა
	TEL: 595 55-35-74 599 75-28-88

თარიღი	2026 წ.	
ფორმატი	ფურცლები	მასშტაბი
A-3	A.11.41	1:250

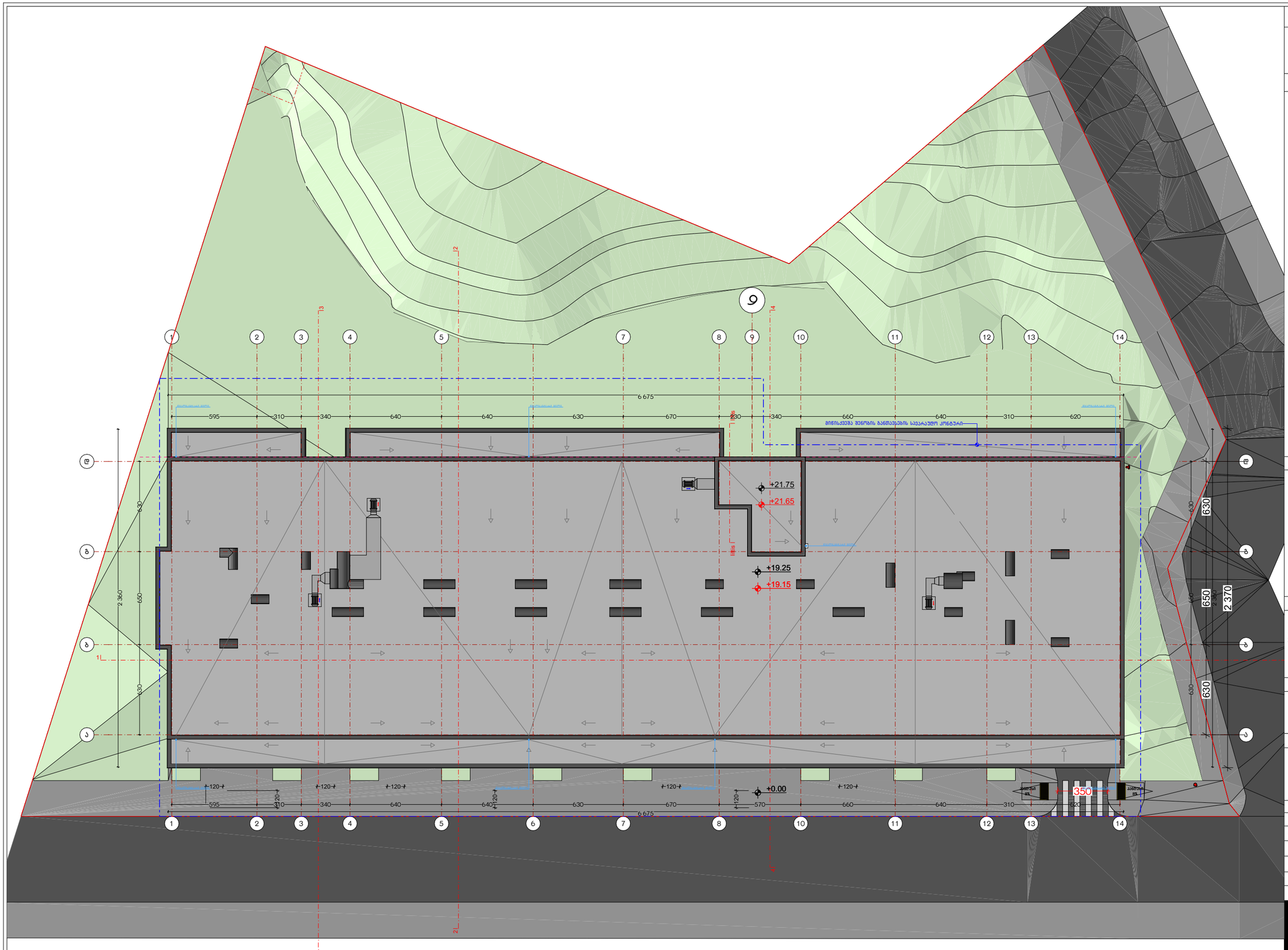

ნახაზის დასახელება:

სახურავის გეგმა
+21.65 ნიშნულზე

ქმკალიკაცია:

პირობითი ნიშნები:

- ნაკვეთის საზღვარი
- მონოლითი
- იატაკის მოჭიმვა
- შემავსებელი
- ჭრილის ხაზი
- ±0.00 კონსტრუქციული ნიშნული
- ±0.00 არქიტექტურული ნიშნული

შენიშვნები

1. ნახაზში შეტანილი ყველა ცვლილება უნდა შეთანხმდეს პროექტის ავტორთან.
2. შენობის საპროექტო ნული (±0.00) ტოლია +492.00 აბსოლუტური ნიშნულის.

მისამართი

ქ. თბილისი, ჟუნა ნადიკვარი, №34-ის მიმდებარედ
საკ. კოდი: 01.18.01.004.323 3435 მ²

პროექტის სახელწოდება

მრავალბინიანი
საცხოვრებელი სახლის
არქიტექტურული პროექტი

სტადია	პროექტი	არ
თანამდებობა	გვარი	ხელმოწერა
დირექტორი	გ. ბენდელიანი	
არქიტექტორი	ი. ბოგოხია	
არქიტექტორი	ლ.ტუშნაძე	

საპროექტო ლოგო | მისამართი

BIJI ARCHITECTURE
BIJI ARCHITECTURE

ქ. თბილისი
გ. შატბერაშვილის №15

TEL:
595 55-35-74
599 75-28-88

თარიღი: 2026 წ.

ფორმატი	ფურცლები	მასშტაბი
A-3	A.11.42	1:250