მრავალბინიანი საცხოვრებელი სახლის არქიტექტურული პროექტი
ქალაქი თბილისი, ქუჩა ნადიკვარი, №34-ის მიმდებარედ
საკ.კოდი: 01.18.01.004.324

არქიტექტურული ნაწილი

პროექტი დამუშავებულია საქართველოს მთავრობის დადგენილება №41, ტექნიკური რეგლამენტი "შენობა-ნაგებობის უსაფრთხოების წესები"



დირექტორი: გიორგი ბენდელიანი

არქიტექტორი: გიორგი ბენდელიანი

არქიტექტორი: ირაკლი გოგოხია

არქიტექტორი: სოფო საზერლენდი

დამკვეთი: შ.პ.ს. "მონოლით ჯგუფი პლუსი"
ს/ნ 204943357

თბილისი 2026 წელი

შემსრულებელი:
შ.პ.ს. "ბიჯი"

ტელ:
595 55-35-74; 599 75-28-88

BIJI ARCHITECTURE

BIJI ARCHITECTURE

ა-ბლოკი

დაგეგმარების საფუძველი და მიზნის აღწერა:

საპროექტო შენობის დაგეგმარების საფუძველს წარმოადგენ, ქ.თბილისის ქალაქ თბილისის მუნიციპალიტეტის საკრებულოს 2023 წლის 21 თებერვლის განკარგულება №60 (მრავალბინიანი საცხოვრებელი სახლების კომპლექსის განაშენიანების რეგულირების გეგმის პროექტის დამტკიცება). პროექტის მიზანია მრავალბინიანი საცხოვრებელი სახლის დაგეგმარება მოქმედი კანონმდებლობის დაცვით, თანამედროვე გეგმარების პრინციპების და შენობა–ნაგებობების უსაფრთხოების ნორმების გამოყენებით.

მიწის ნაკვეთის მდებარეობა, აღწერა:

საპროექტო მიწის ნაკვეთი (5335 მ^2) მდებარეობს ქალაქი თბილისი, ქუჩა ნადიკვარი, №34-ის მიმდებარედ საკ. კოდი: 01.18.01.004.324 ნაკვეთს ჩრდილოლეთი, აღმოსავლეთი და სამხრეთი მხრიდან ესაზღვრება მთავარი გზა, ხოლო დასავლეთით - კერძო საკუთრებაში არსებული მიწის ნაკვეთები. ტერიტორია არის ძანობიანი ჩრდილოეთიდან - სამხრეთი მიმართულებით. მიწის ნაკვეთზე აბსოლიტური ნიშნულები მერყეობენ დაახლ. 491.58 - 470.34 მეტრამდე. ტერიტორიაზე ასევე გვხვდება ხე-ნარგავები, რომელთა ნაწილის მოჭრა-გადარგვა გათვალისწინებულია დენდროლოგიური პროექტის შესაბამისად, ისევე როგორც ახალი ხე-მცენარეების დარგვა (იხ.დენდროლოგიური პროექტი). შენობის საპროექტო ±0.00 ნიშნული განისაზღვრა და უტოლდება +483.00 აბსოლუტურ ნიშნულს.

პროექტის კონცეფცია, იდეა:

პროექტის კონცეფცია სივრცით-მოცულობითი გადაწყვეტისას განპირობებულია სახოვრებელი გარემოს თავისებურებიდან გამომდინარე, სართულებზე ჰორიზონტალური და ვერტიკალური კავშირების გათვალისწინებით.

პროექტის შინაარსობრივი აღწერა:

საპროექტო შენობა წარმოადგენს მრავალბინიან საცხოვრებელ სახლს (ა ბლოკი). შენობის ძირითადი კონსტრუქციის სიმაღლე 24.90 მ-ია. შენობა 6 სართულიანია, -3.00 ნიშნულზე განთავსებულია მიწისძვეშა ავტოსადგომი. +0.00 ნიშნულიდან +16.00 ნიშნულის ჩათვლით განთავსებულია საცხოვრებელი ბინები, რომელთა სართულის სიმაღლე 3.20 მეტრს შეადგენს. შენობას გააჩნია ორი კიბის უჯრედი და ერთი ლიფტის შახტა, სადაც სახანძრო-სამაშველო და სასწრაფო დახმარების ბრიგადებს შეეძლებათ საკაცის განთავსება. შენობის გარე კედლები ძირითადად მოკირკეთებულია კომპაქტლამინატითა და აბურით. გარე კარ-ფანჯარა არის შავი ფერის ალუმინის, ხოლო სადარბაზოში შესასვლელები - შავი ფერის ლითონის. ასევე შავი ფერის ლითონის ფურცლისგანვეა დამზადებული წყალგამტარი მილები. კიბის უჯრედში მოწყობილი ცხაური და მინის აივნის მოაჯირებიც ასევე შავი ფერისაა. ტერიტორია კეთილმოეწყობა და გამწვანდება: მოეწყობა ბუნებრივი ბალახი და დაირგვება ხე-ნარგავები.

პროექტის ძირითადი სტრუქტურული სისტემის აღწერა:

შენობის ძირითადი სტრუქტურული სისტემა წარმოადგენს რკინაბეტონის კარკასულ სტრუქტურას, რომელის საძირკველსაც წარმოადგენს რკინა-ბეტონის ფილა; სახურავი ბრტყელი გადახურვისაა, რომელიც არ არის გამოყენებადი. გარე კედლები 20 სმ. სისქის თბოსაიზოლაციო ბლოკის წყობითაა შევსებული. შენობის კონსტრუქცია I-B ტიპისაა.

შენობის დაგეგმარებისას გამოყენებული კანონმდებლობის აღწერა:

"მშენებლობის ნებართვის გაცემისა წესისა და სანებართვო პირობების შესახებ" საქართველოს მთავრობის 2009 წ. 24 მარტის №57 დადგენილება; ქ. თბილისის მუნიციპალიტეტის საკრებულოს 2016 წ. 28 იანვრის №41 დადგენილება. ტექნიკური რეგლამენტის "შენობან-ნაგებობების უსაფრთხოების წესების" დამტკიცების თაობაზე.

პირობითი აღნიშვნები

	მიწის ნაკვეთის საკადასტრო საზღვარი
ა	ღერძის ხაზი
1	ჭრილის ხაზი
±0.00	კონსტრუქციული ნიშნული
+0.10	არქიტექტურული ნიშნული
ჩ	ჩრდილოეთის აღნიშვნა
	გასასვლელთან მისადგომი მაძს. სავალი მანძილი
	სახანძრო მილი
	კედლის ცეცხლმედეგობა (ორსაათიანი)
კომერციული 601.3 მ² 525.9 მ² | 72.8 მ²	დაკავებულობის ნომერი მთლიანი ფართობი საზაფხულო ფართობი დაკავებულობის ფართობი
1850 2400 ვიტ-№	კარის/ვიტრაჟის სიგანე კარის/ვიტრ.-ის ტიპი (ზომის მიხედვით) კარის/ვიტრაჟის სიმაღლე
სც-2კომფ. 18.6 დ.დ. 10	დაკავებულობის ჯგუფი (ძვეჯგუფი) დაკავებულობის დატვირთვა
	მწვანე საფარი
	ღიობი ფილაში
	რკ. ბეტონი
	შემავსებელი ბლოკის კედელი
	საცხოვრებელი დაკავებულობა (სც-2).
	სასაწყობე ჯგუფი (სწ-2)
	დამხმარე ჯგუფი (დს)

EXIT	ავარიული გასასვლელი
	ხელის ცეცხლმაქრი
	ორმხრივი კავშირის სისტემა
	სახანძრო ღილაკი
	სახანძრო ონკანი
	სახანძრო ჰიდრანტი
	საბანგებო ხმოვანი განბაშის საკომუნიკაციო სისტემა (სახანძრო სიგნალიზაცია)
	ავარიული განათება
	საავარიო განათება
	კვამლის ავტომატური აღმომჩენი
	კვამლზე მორეაგირე მაუწყებელი
	ავტოსაშხეფი

შენობა-ნაგებობის უსაფრთხოების წესებთან შესაბამისობის ანალიზი

გამოყენებული წესები: შენობა-ნაგებობის უსაფრთხოების წესები

ჩამოთვალეთ შენობის დაკავებულობები და აღწერეთ თითოეული გამოყენება	
1. საცხოვრებელი ჯგუფი სც-2 (საცხოვრებელი)	±0.00, +3.20, +6.40, +9.60, +12.80, 16.00 ნიშნულებზე
2. სასაწყობე ჯგუფი სწ-2 (ავტოსადგომი)	-3.00 ნიშნულზე
3. დამხმარე ჯგუფი დს (დამხმარე)	-3.00 ნიშნულზე

კონსტრუქციის ტიპი:	
განსაზღვრე კონსტრუქციის ტიპი ახალი შენობისთვის: მაგალითი: II-A, II-B, V-A, V-B	I-B
შერეული კონსტრუქციის შემთხვევაში მიუთითეთ ტიპები, რომლებიც გამოყენებული იქნება, განსაზღვრეთ მათი ტიპები და მდებარეობა:	

სიმაღლის შეზღუდვები ცხრილი 503 მიხედვით

დაკავებულობები	დასაშვები სართულიანობა	შემოთავაზებული სართულიანობა
1. საცხოვრებელი ჯგუფი (სც-2)	11	6 სართული
2. სასაწყობე ჯგუფი (სწ-2)	11	1 სართული
3. დამხმარე ჯგუფი (დს)	5	1 სართული
	დასაშვები სიმაღლე	შემოთავაზებული სიმაღლე
საერთო სიმაღლე =	შეუზღუდავი	24.90 მ
მიწის დონის ზემოთ სართულების რაოდენობა	შეუზღუდავი	6 სართული

ფართობის შეზღუდვები ცხრილი 503 მიხედვით

დაკავებულობები	დასაშვები ფართობი (სართულზე)	შემოთავაზებული ფართობები
1. საცხოვრებელი ჯგუფი სც-2	შეუზღუდავი	4692.6 მ^2
2. სასაწყობე ჯგუფი სწ-2	7340	762.2 მ^2
3. დამხმარე ჯგუფი დს	3300	53.8 მ^2
იატაკების საერთო (სასარგებლო) ფართობი =	5508.6 მ^2	
იატაკების რაოდენობა =	7	
შენობის საერთო ფართობი =	6190.7 მ^2	

შენობა-ნაგებობის უსაფრთხოების წესებთან შესაბამისობის ანალიზი

გარე კედლის ცეცხლმედეგობისა და ღიობისადმი მოთხოვნები
ცხრილი 602-ის და ცხრილი 705.8-ის მიხედვით

გარე კედელი	მინიმალური ხანძარსაწინააღმდეგო მანძილი	ცეცხლმედეგობის ხარისხი (საათი)		კედლის ღიობის ფართობი (კედლის%)					
				დასაშვები			გათვალისწინებული		
		მოთხოვნილი	გათვალისწინებული	დაცული	დაუცველი საშხეფებით	დაუცველი	დაცული	დაუცველი საშხეფებით	დაუცველი
1-10 ღერძებში ±0.00, +3.20, +6.40, +9.60 +12.80, 16.00 ნიშნულებზე	11.46 მ.	0	2	აუცილებელი არაა	აუცილებელი არაა	შეუზღუდავი	---	---	42%
10-1 ღერძებში ±0.00, +3.20, +6.40, +9.60 +12.80, 16.00 ნიშნულებზე	23.99 მ.	0	2	აუცილებელი არაა	აუცილებელი არაა	შეუზღუდავი	---	---	47.7%
დ-ა ღერძებში ±0.00, +3.20, +6.40, +9.60, +12.80, 16.00 ნიშნულებზე	8.29 მ.	0	2	შეუზღუდავი	შეუზღუდავი	70%	---	---	9.7%

ხანძრისგან დაცვის სისტემებისადმი მოთხოვნები

დაკავებულობები/სივრცეები გასასვლელი საშვალებები	ავტოსაშ ხეფი სისტემა	ალტერნატიული ავტომატური ცეცხლსაქროები სისტემები	კვამლზე მორეაგირე სახანძრო განბაშისა და ცეცხლ-აღმოჩენი სისტემები	სახანძრო მილდგარების სისტემები	კვამლის საკონტროლო სისტემები	ხელის ცეცხლმაქრები	საავარიო განბაშის სისტემები
1. სასაწყობე ჯგუფი: სწ-2	კი	---	კი	---	---	კი	კი
2. დამხმარე ჯგუფი: დს	---	---	კი	---	---	კი	---
3. საცხოვრებელი ჯგუფი: სც-2	---	---	კი	---	---	---	---
4. დერეფნები (0.00)	---	---	კი	---	---	კი	კი
5. კიბის უჯრედები	---	---	კი	კი	---	---	---
6. ლიფტი	---	---	---	---	კი	---	---
7. ლიფტისა და კიბის ჰოლი	---	---	კი	---	---	კი	კი
სახანძრო-სამაშველო სამსახურის მიერ გამოსაყენებელი მისაერთებლები				კი			

შენობა-ნაგებობის უსაფრთხოების წესებთან შესაბამისობის ანალიზი

თითოეული სართულიდან გასასვლელი საშუალება

სართულები	დაკავებულობა და დაკავებულობის დატვირთვის ჯამური მაჩვენებელი	გასასვლელების რაოდენობა / გასასვლელთან მისადგომის რაოდენობა		გასასვლელის საშუალებების სიგანე					
				გზა-კიბეები		დერეფანი		გასასვლელის გზა-კარი	
		მოთხოვ-ნილი	გათვალის-წინებული	მოთხოვ-ნილი	გათვალის-წინებული	მოთხოვ-ნილი	გათვალის-წინებული	მოთხოვ-ნილი	გათვალის-წინებული
-3.00 ნიშნული (სწ-2)	დ.დ-41	1	2	1.1 მ	1.24 მ	---	---	0.82 მ (თითო)	0.92 მ (თითო)
-3.00 ნიშნული (დს)	დ.დ-2	1	1	---	---	---	---	0.82 მ (თითო)	0.92 მ (თითო)
±0.00, +3.20, +6.40, +9.60, +12.80, 16.00 ნიშნულებზე (სც-2) ტიპური გეგმები	დ.დ-41 (სართულზე)	2	2 (შიგა გასასვლელი გზა-კიბე)	1.1 მ	1.24 მ	1.2 მ	1.6 მ	0.82 მ (თითო)	0.92 მ (თითო)
მოითხოვება თუ არა თავშესაფრის ფართობი					არ მოითხოვება				

წყალსადენი სისტემების ფიქსირებული მოწყობილობების რაოდენობა - საცხოვრებელი ჯგუფი (სც-2)

ცხრილი 1602.1 –ის მიხედვით

სართულები	ერთეულის რაოდენობა	ფიქსირებული მოწყობილობები													
		უნიტაზი (ერთ ერთეულზე)		ტუალეტის ხელსაბანი (ერთ ერთეულზე)		აბაზანა / საშხაპე (ერთ ერთეულზე)		სამზარეულოს ნიჟარა (ერთ ერთეულზე)		ავტ. სარეცხი მანქანის მისაერთებელი (ერთ ერთეულზე)		სამომსახურო ნიჟარა		სასმელი წყლის დისპენსერი	
		მოთხოვნილი	გათვალის-წინებული	მოთხოვნილი	გათვალის-წინებული	მოთხოვნილი	გათვალის-წინებული	მოთხოვნილი	გათვალის-წინებული	მოთხოვნილი	გათვალის-წინებული	მოთხოვნილი	გათვალის-წინებული	მოთხოვნილი	გათვალის-წინებული
±0.00, +3.00, +6.00, +9.00, +12.00 ნიშნულებზე (სც-2)	66	1	1	1	1	1	1	1	1	1	1	---	---	---	---

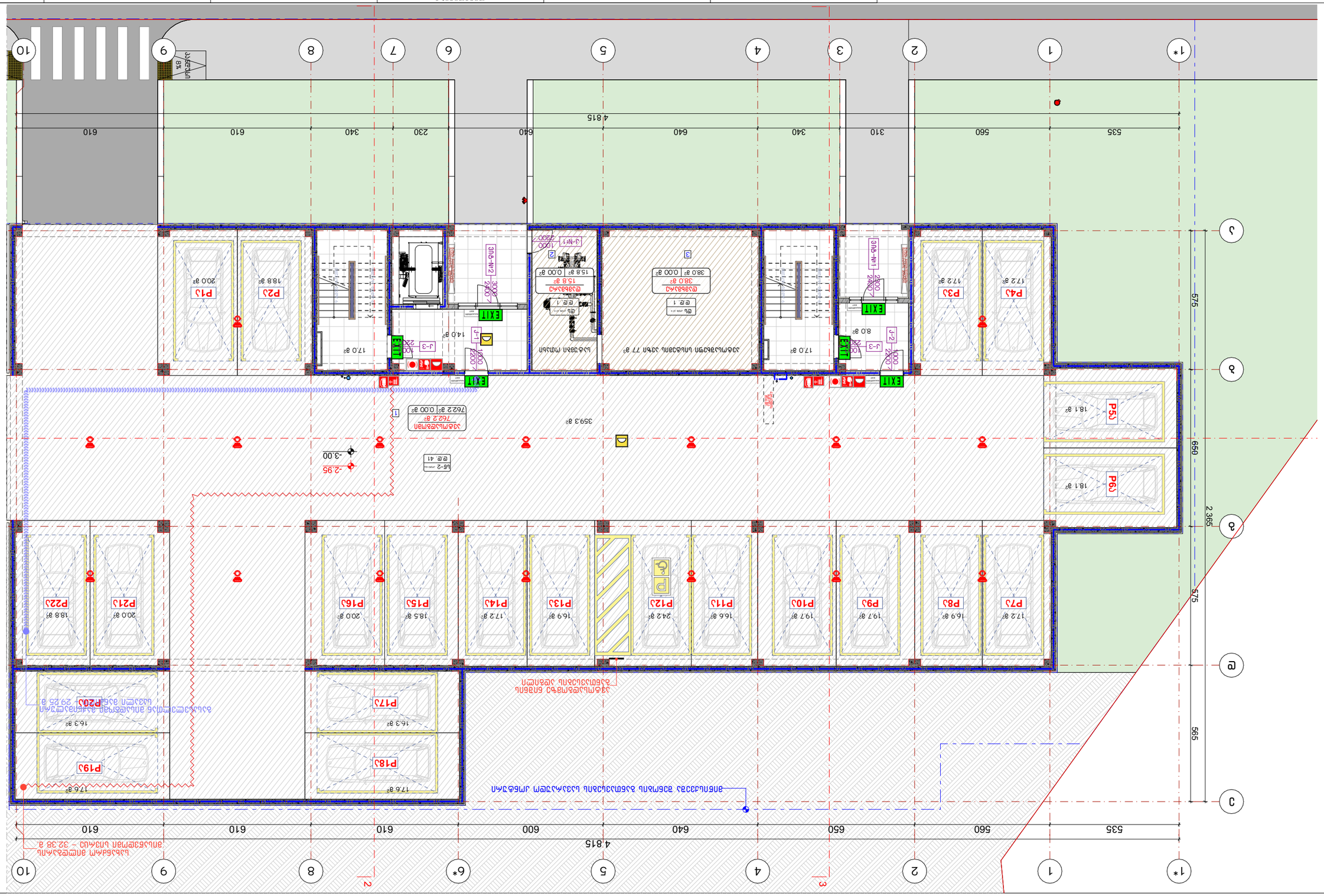
1*
1
2
3
4
5
6*
8
9
10
535
560
650
600
640
610
4 815
565
575
660
2 365
P5J
P6J
P7J
P8J
P9J
P10J
P11J
P12J
P13J
P14J
P15J
P16J
P17J
P18J
P19J
P20J
P21J
P22J
P1J
P2J
P3J
P4J
EXIT
-2.95
-3.00
359.3 м²
762.2 м²
0.00 м²
38.0 м²
15.8 м²
8.0 м²
17.0 м²
17.2 м²
18.1 м²
16.3 м²
17.6 м²
18.8 м²
20.0 м²
19.7 м²
16.9 м²
17.2 м²
18.5 м²
20.0 м²
16.6 м²
24.2 м²
19.7 м²
16.9 м²
17.2 м²
18.8 м²
20.0 м²
29.25 м²
32.38 м²
4%
10%

| | | |

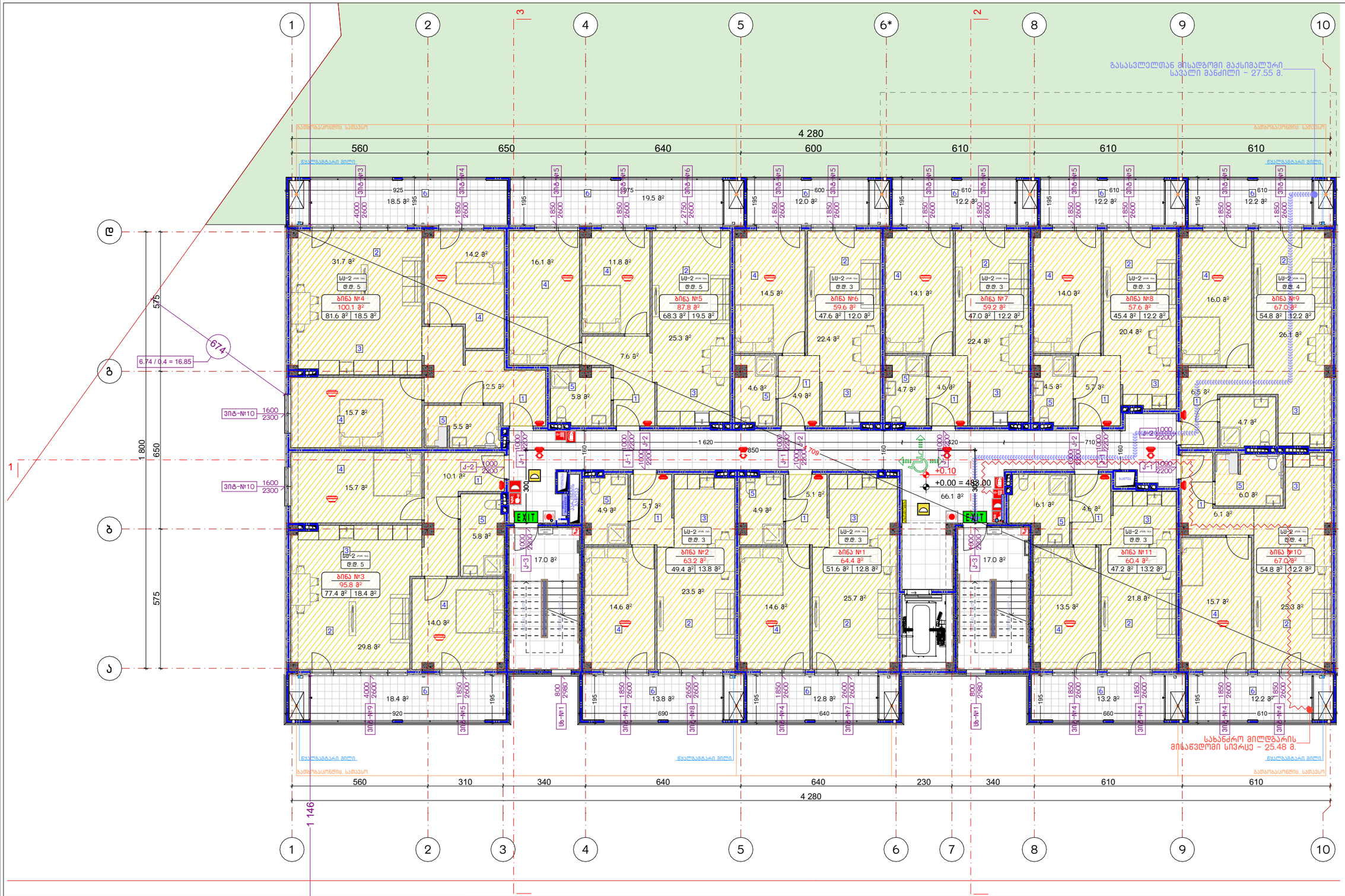

ექსპლიკაცია:

ალფანრიდობა	დაკავშირებულობა	ფართი მ²	დაკ. დატვირთვის ფაქტორი	დაკავშირებულობის დატვირთვა	საერთო დაკ. დატვირთვა	მოთხოვნილი გზა-კარის რაოდენობა / სიგანე		გათვალისწინებული გზა-კარის რაოდენობა / სიგანე	
ბინა №1	სს-2	64.4	18.6	3	41	2 ც.	82 სმ.	2 ც.	92 სმ.
ბინა №2	სს-2	63.2	18.6	3		2 ც.	82 სმ.	2 ც.	92 სმ.
ბინა №3	სს-2	95.8	18.6	5		2 ც.	82 სმ.	2 ც.	92 სმ.
ბინა №4	სს-2	100.1	18.6	5		2 ც.	82 სმ.	2 ც.	92 სმ.
ბინა №5	სს-2	87.8	18.6	5		2 ც.	82 სმ.	2 ც.	92 სმ.
ბინა №6	სს-2	59.6	18.6	3		2 ც.	82 სმ.	2 ც.	92 სმ.
ბინა №7	სს-2	59.2	18.6	3		2 ც.	82 სმ.	2 ც.	92 სმ.
ბინა №8	სს-2	57.6	18.6	3		2 ც.	82 სმ.	2 ც.	92 სმ.
ბინა №9	სს-2	67.0	18.6	4		2 ც.	82 სმ.	2 ც.	92 სმ.
ბინა №10	სს-2	67.0	18.6	4		2 ც.	82 სმ.	2 ც.	92 სმ.
ბინა №11	სს-2	60.4	18.6	3		2 ც.	82 სმ.	2 ც.	92 სმ.

3 კორექტირება

№	კორექტირება	თარიღი
1		
2		
3		
4		
5		
6		
7		
8		

პირობითი ნიშნები:

- ნაკვეთის საზღვარი
- მონოლითი
- იატაკის მოჭიმვა
- შემავსებელი
- ჭრილის ხაზი
- ±0.00 კონსტრუქციული ნიშნული
- ±0.00 არქიტექტურული ნიშნული

შენიშვნები

1. ნახაზში შეტანილი ცვლილება უნდა შეთანხმდეს პროექტის ავტორთან.
2. სართლის შენობის საპროექტო ნული (±0.00) ტოლია +483.00 აბსოლუტური ნიშნულის.
3. პროექტში ცვლილა ზომა მოცემულია სანტიმეტრებში, ნიშნულის - მეტრებში.

მისამართი

ქ. თბილისი, დასახლება ოქროყანა; ქ. თბილისი, ქუჩა ნაღიკვარი, №34-ის მიმდებარედ
საკ. კოდი: 01.18.01.004.326

2 ნახაზის დასახელება:

ა ბლოკი
პირველი სართულის გეგმა
±0.00 ნიშნულზე

პროექტის სახელწოდება

მრავალბინიანი საცხოვრებელი სახლის არქიტექტურული პროექტი

სტადია	პროექტი	არ
თანამდებობა	გვარი	ხელმოწერა
ლიდერპროექტორი	გ. გენდელიანი	
არქიტექტორი	გ. გენდელიანი	
არქიტექტორი	ი. ბოგობაია	
არქიტექტორი	ს. ნაზერლენდი	

საპროექტო ლოგო

BIJI ARCHITECTURE

BIJI ARCHITECTURE
ქ. თბილისი
გ. ზაზიშვილის №15
TEL:
595 55-35-74
599 75-28-88

მისამართი	
თარიღი	2026 წ.
ფორმატი	ფურცლები	მასშტაბი
A-3	A.16.8	1:150

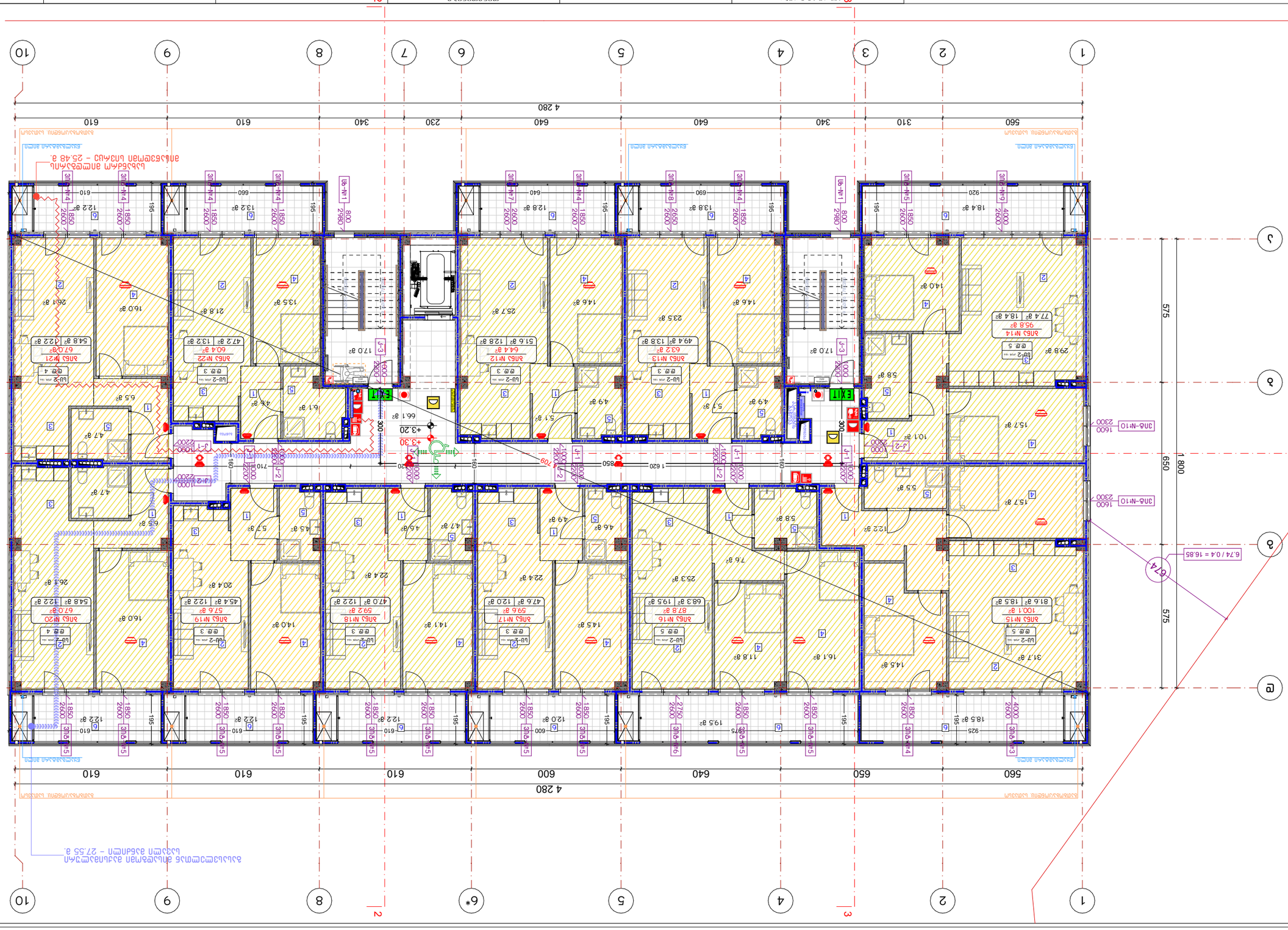

Дебелина:	Ефективна топлопроводимост на материалите, W/(m.K)	Дебелина, cm	Ефективна топлинна маса, kJ/(m².K)	Ефективна топлинна маса, kJ/(m².K)	Дебелина на материалите, cm	Ефективна топлинна маса, kJ/(m².K)	Ефективна топлинна маса, kJ/(m².K)	Ефективна топлинна маса, kJ/(m².K)	Ефективна топлинна маса, kJ/(m².K)	Ефективна топлинна маса, kJ/(m².K)
Апт. №22	Ц=1.2	60.4	186	3	41	2 Г.;	82 Ц.;	18 Ц.;	2 Г.;	92 Ц.;
Апт. №21	Ц=1.2	67.0	186	4		2 Г.;	82 Ц.;	18 Ц.;	2 Г.;	92 Ц.;
Апт. №20	Ц=1.2	67.0	186	4		2 Г.;	82 Ц.;	18 Ц.;	2 Г.;	92 Ц.;
Апт. №19	Ц=1.2	57.6	186	3		2 Г.;	82 Ц.;	18 Ц.;	2 Г.;	92 Ц.;
Апт. №18	Ц=1.2	59.2	186	3		2 Г.;	82 Ц.;	18 Ц.;	2 Г.;	92 Ц.;
Апт. №17	Ц=1.2	59.6	186	3		2 Г.;	82 Ц.;	18 Ц.;	2 Г.;	92 Ц.;
Апт. №16	Ц=1.2	87.8	186	5		2 Г.;	82 Ц.;	18 Ц.;	2 Г.;	92 Ц.;
Апт. №15	Ц=1.2	100.1	186	5		2 Г.;	82 Ц.;	18 Ц.;	2 Г.;	92 Ц.;
Апт. №14	Ц=1.2	95.8	186	5		2 Г.;	82 Ц.;	18 Ц.;	2 Г.;	92 Ц.;
Апт. №13	Ц=1.2	63.2	186	3		2 Г.;	82 Ц.;	18 Ц.;	2 Г.;	92 Ц.;
Апт. №12	Ц=1.2	64.4	186	3		2 Г.;	82 Ц.;	18 Ц.;	2 Г.;	92 Ц.;

№	Дата / Подпис	Забележки:
1		Експозиционно остъкляване
2		Непрозрачно остъкляване
3		Парапет
4		Завеса
5		Ограда
6		Ограда с парапет
7		Ограда с парапет и завеса
8		Ограда с парапет, завеса и остъкляване

Легенда:

- Външна стена, ограждаща обитаеми помещения
- Външна стена, ограждаща необитаеми помещения
- Вътрешна стена
- Вътрешна стена, ограждаща обитаеми помещения
- Вътрешна стена, ограждаща необитаеми помещения
- Вътрешна стена, ограждаща обитаеми помещения и необитаеми помещения
- Вътрешна стена, ограждаща обитаеми помещения и общи части
- Вътрешна стена, ограждаща необитаеми помещения и общи части
- Вътрешна стена, ограждаща обитаеми помещения, необитаеми помещения и общи части
- Вътрешна стена, ограждаща общи части
- Ограда
- Ограда с парапет
- Ограда с парапет и завеса
- Ограда с парапет, завеса и остъкляване
- Експозиционно остъкляване
- Непрозрачно остъкляване
- Парапет
- Завеса

Забележки:

1. Външната топлоизолационна система е с дебелина 10 cm, с коефициент на топлопроводимост 0.034 W/(m.K), с коефициент на паропроводимост 0.020 mg/(m.h.Pa) и с коефициент на водопоглъщане 0.5 kg/(m².h^0.5).
2. Вътрешната топлоизолационна система е с дебелина 5 cm, с коефициент на топлопроводимост 0.034 W/(m.K), с коефициент на паропроводимост 0.020 mg/(m.h.Pa) и с коефициент на водопоглъщане 0.5 kg/(m².h^0.5).
3. Дограмата на обитаемите помещения е с коефициент на топлопреминаване U=1.40 W/(m².K) и с коефициент на слънчево пропускане g=0.60.
4. Дограмата на необитаемите помещения е с коефициент на топлопреминаване U=2.00 W/(m².K) и с коефициент на слънчево пропускане g=0.60.
5. Дограмата на общите части е с коефициент на топлопреминаване U=2.00 W/(m².K) и с коефициент на слънчево пропускане g=0.60.
6. Коефициентът на топлопреминаване на външната стена, ограждаща обитаеми помещения, е U=0.26 W/(m².K).
7. Коефициентът на топлопреминаване на външната стена, ограждаща необитаеми помещения, е U=0.26 W/(m².K).
8. Коефициентът на топлопреминаване на външната стена, ограждаща обитаеми помещения и необитаеми помещения, е U=0.26 W/(m².K).
9. Коефициентът на топлопреминаване на външната стена, ограждаща обитаеми помещения и общи части, е U=0.26 W/(m².K).
10. Коефициентът на топлопреминаване на външната стена, ограждаща необитаеми помещения и общи части, е U=0.26 W/(m².K).
11. Коефициентът на топлопреминаване на външната стена, ограждаща обитаеми помещения, необитаеми помещения и общи части, е U=0.26 W/(m².K).
12. Коефициентът на топлопреминаване на външната стена, ограждаща общи части, е U=0.26 W/(m².K).
13. Коефициентът на топлопреминаване на външната ограда е U=1.40 W/(m².K).
14. Коефициентът на топлопреминаване на външната ограда с парапет е U=1.40 W/(m².K).
15. Коефициентът на топлопреминаване на външната ограда с парапет и завеса е U=1.40 W/(m².K).
16. Коефициентът на топлопреминаване на външната ограда с парапет, завеса и остъкляване е U=1.40 W/(m².K).
17. Коефициентът на топлопреминаване на експозиционното остъкляване е U=1.40 W/(m².K).
18. Коефициентът на топлопреминаване на непрозрачното остъкляване е U=1.40 W/(m².K).
19. Коефициентът на топлопреминаване на парапета е U=1.40 W/(m².K).
20. Коефициентът на топлопреминаване на завесата е U=1.40 W/(m².K).

Проектант: Ивайло Ангелов Ангелов, Диплома №: 0.0.0000, Рег. №: 0.0.0000

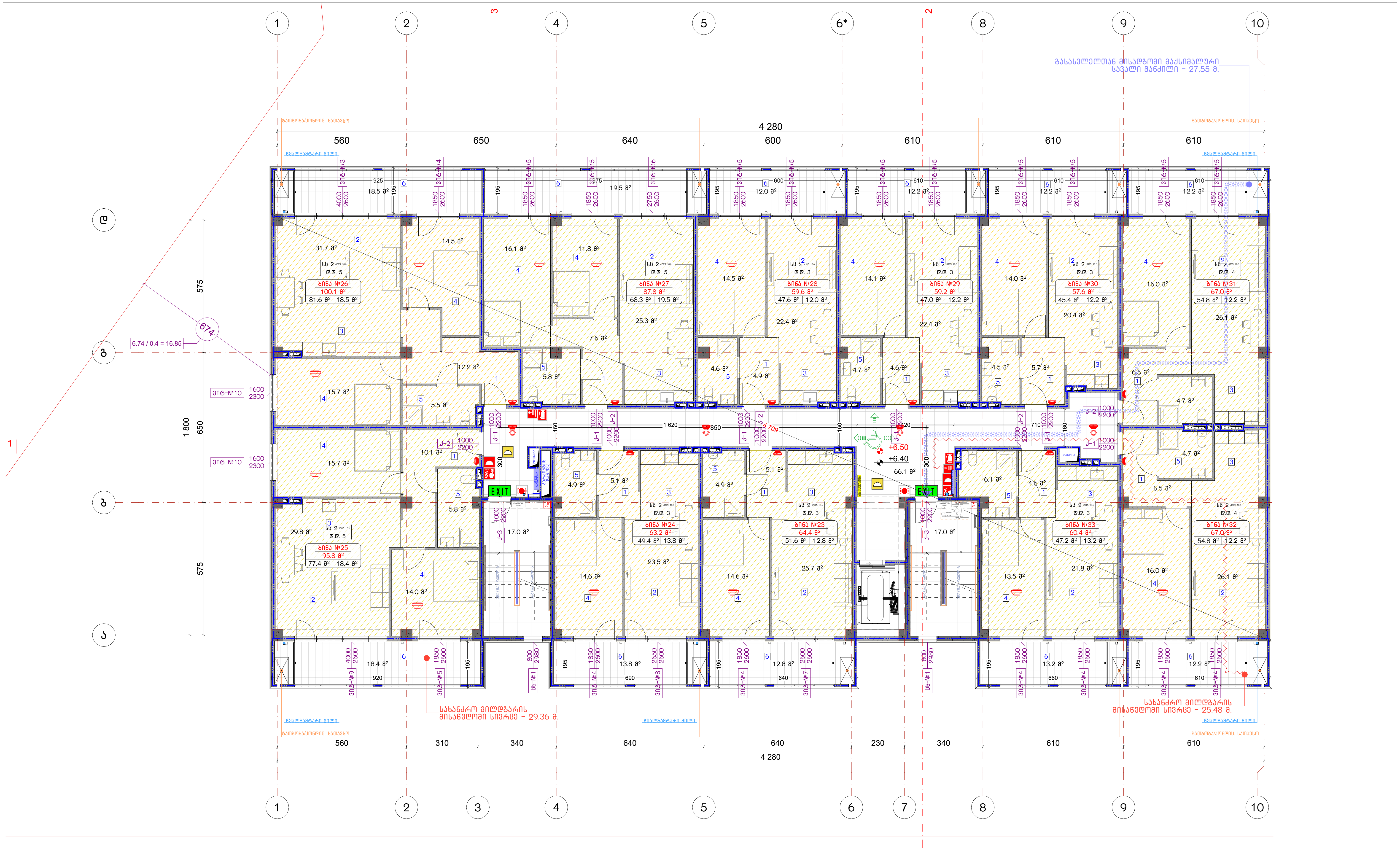

ექსპლიკაცია:

აღწერილობა	დაკავებულობა	ფართი მ²	დაკ. დატვირთვის ფაქტორი	დაკავებულობის დატვირთვა	საერთო დაკ. დატვირთვა	მოთხოვნილი გზა-კარის რაოდენობა / სიგანე		გათვალისწინებული გზა-კარის რაოდენობა / სიგანე	
ბინა №23	სც-2	64.4	18.6	3	41	2 ც.	82 სმ.	2 ც.	92 სმ.
ბინა №24	სც-2	63.2	18.6	3		2 ც.	82 სმ.	2 ც.	92 სმ.
ბინა №25	სც-2	95.8	18.6	5		2 ც.	82 სმ.	2 ც.	92 სმ.
ბინა №26	სც-2	100.1	18.6	5		2 ც.	82 სმ.	2 ც.	92 სმ.
ბინა №27	სც-2	87.8	18.6	5		2 ც.	82 სმ.	2 ც.	92 სმ.
ბინა №28	სც-2	59.6	18.6	3		2 ც.	82 სმ.	2 ც.	92 სმ.
ბინა №29	სც-2	59.2	18.6	3		2 ც.	82 სმ.	2 ც.	92 სმ.
ბინა №30	სც-2	57.6	18.6	3		2 ც.	82 სმ.	2 ც.	92 სმ.
ბინა №31	სც-2	67.0	18.6	4		2 ც.	82 სმ.	2 ც.	92 სმ.
ბინა №32	სც-2	67.0	18.6	4		2 ც.	82 სმ.	2 ც.	92 სმ.
ბინა №33	სც-2	60.4	18.6	3		2 ც.	82 სმ.	2 ც.	92 სმ.

კორექტირება

№	კორექტირება	თარიღი
1		
2		
3		
4		
5		
6		
7		
8		

პირობითი ნიშნები:

- ნაკვეთის საზღვარი
- მონოლითი
- იატაკის მოჭიმვა
- შემავსებელი
- ჭრილის ხაზი
- ±0.00 კონსტრუქციული ნიშნული
- ±0.00 არქიტექტურული ნიშნული

შენიშვნები

1. ნახაზში შეტანილი ყველა ცვლილება უნდა შეთანხმდეს პროექტის ავტორთან.
2. სკოლის შენობის საპროექტო ნული (±0.00) ტოლია +483.00 აბსოლუტური ნიშნულის.
3. პროექტში ყველა ზომა მოცემულია სანტიმეტრებში, ნიშნულები - მეტრებში.

მისამართი

ქ. თბილისი, დასახლება ოქროყანა;
ქ. თბილისი, ქუჩა ნადიკვარი,
№34-ის მიმდებარედ
საკ. კოდი: 01.18.01.004.326

ნახაზის დასახელება:

ა ბლოკი

მესამე სართულის გეგმა +6.40 ნიშნულზე

პროექტის სახელწოდება

მრავალბინიანი საცხოვრებელი სახლის არქიტექტურული პროექტი

სტადია	პროექტი	არ
თანამდებობა	გვარი	ხელმოწერა
დირექტორი	გ. ბენდელიანი	
არქიტექტორი	გ. ბენდელიანი	
არქიტექტორი	ი. გოგოხია	
არქიტექტორი	ს. საზერლენდი	

საპროექტო ლოგო

BIJI ARCHITECTURE

BIJI ARCHITECTURE

მისამართი

ქ. თბილისი
მ. შავიშვილის №1ა

TEL:
595 55-35-74
599 75-28-88

თარიღი	2026 წ.	
ფორმატი	ფურცლები	მასშტაბი
A-3	A.16.10	1:150

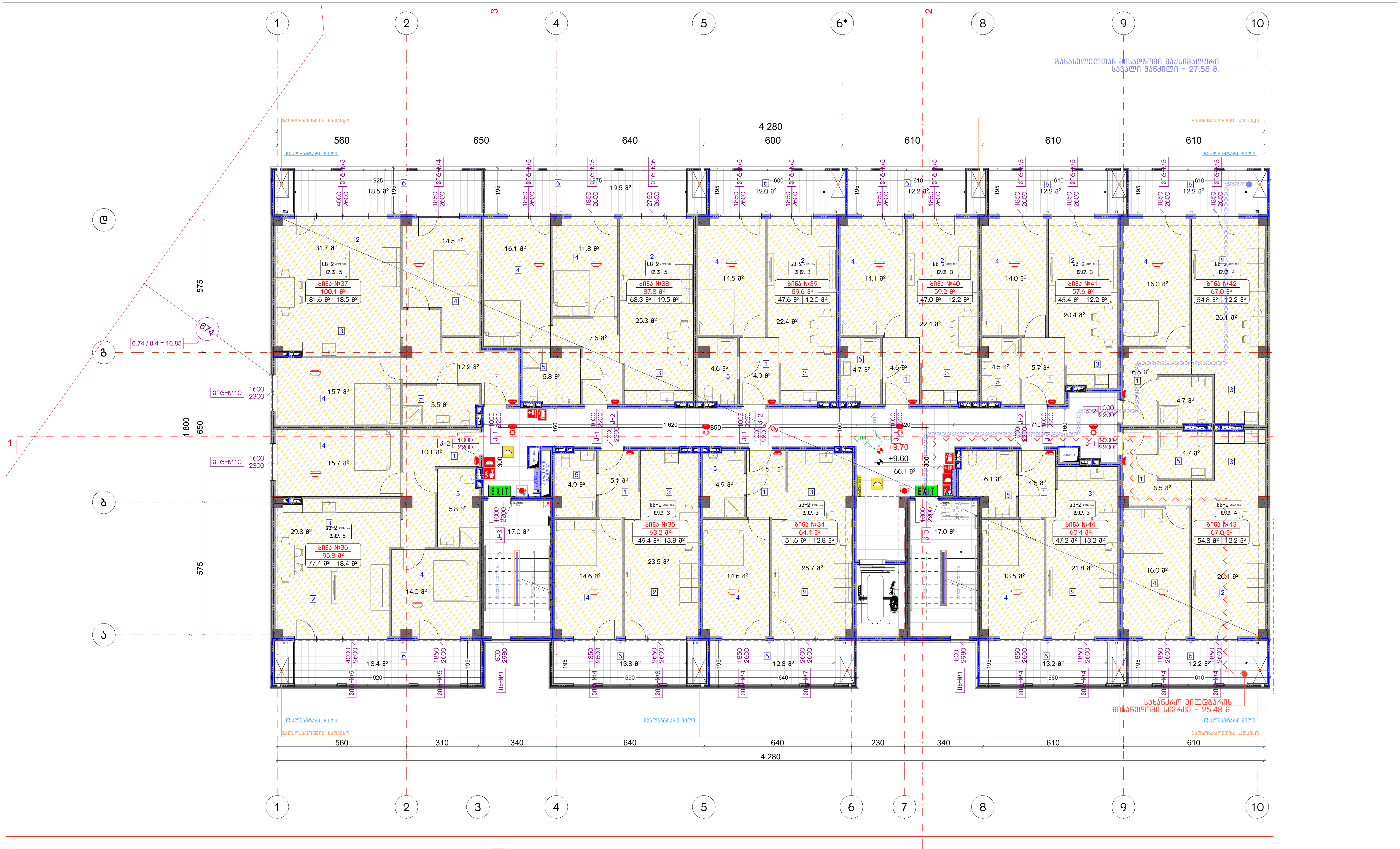

ექსპლიკაცია:

აღწერილობა	დაკავებულობა	ფართი მ²	დაკ. დატვირთვის ფაქტორი	დაკავებულობის დატვირთვა	საერთო დაკ. დატვირთვა	მოთხოვნილი გზა-კარის რაოდენობა / სიგანე		გათვალისწინებული გზა-კარის რაოდენობა / სიგანე	
ბინა №34	სც-2	64.4	18.6	3	41	2 ც.	82 სმ.	2 ც.	92 სმ.
ბინა №35	სც-2	63.2	18.6	3		2 ც.	82 სმ.	2 ც.	92 სმ.
ბინა №36	სც-2	95.8	18.6	5		2 ც.	82 სმ.	2 ც.	92 სმ.
ბინა №37	სც-2	100.1	18.6	5		2 ც.	82 სმ.	2 ც.	92 სმ.
ბინა №38	სც-2	87.8	18.6	5		2 ც.	82 სმ.	2 ც.	92 სმ.
ბინა №39	სც-2	59.6	18.6	3		2 ც.	82 სმ.	2 ც.	92 სმ.
ბინა №40	სც-2	59.2	18.6	3		2 ც.	82 სმ.	2 ც.	92 სმ.
ბინა №41	სც-2	57.6	18.6	3		2 ც.	82 სმ.	2 ც.	92 სმ.
ბინა №42	სც-2	67.0	18.6	4		2 ც.	82 სმ.	2 ც.	92 სმ.
ბინა №43	სც-2	67.0	18.6	4		2 ც.	82 სმ.	2 ც.	92 სმ.
ბინა №44	სც-2	60.4	18.6	3		2 ც.	82 სმ.	2 ც.	92 სმ.

კორექტირება

№	კორექტირება	თარიღი
1		
2		
3		
4		
5		
6		
7		
8		

პირობითი ნიშნები:

- ნაკვეთის საზღვარი
- მონოლითი
- იატაკის მოჭიმვა
- შემავსებელი
- ჭრილის ხაზი
- ±0.00 კონსტრუქციული ნიშნული
- ±0.00 არქიტექტურული ნიშნული

შენიშვნები

1. ნახაზში შეტანილი ყველა ცვლილება უნდა შეთანხმდეს პროექტის ავტორთან.
2. სკოლის შენობის საპროექტო ნული (±0.00) ტოლია +483.00 აბსოლუტური ნიშნულის.
3. პროექტში ყველა ზომა მოცემულია სანტიმეტრებში, ნიშნულები - მეტრებში.

მისამართი

ქ. თბილისი, დასახლება ოქროყანა;
ქ. თბილისი, ქუჩა ნადიკვარი,
№34-ის მიმდებარედ
საკ. კოდი: 01.18.01.004.326

ნახაზის დასახელება:

ა ბლოკი

მეოთხე სართულის გეგმა
+9.60 ნიშნულზე

პროექტის სახელწოდება

მრავალბინიანი
საცხოვრებელი სახლის
არქიტექტურული პროექტი

სტადია	პროექტი	არ
თანამდებობა	გვარი	ხელმოწერა
დირექტორი	გ. ბენდელიანი	
არქიტექტორი	გ. ბენდელიანი	
არქიტექტორი	ი. გოგოხია	
არქიტექტორი	ს. საზერლენდი	

საპროექტო ლოგო

BIJI ARCHITECTURE

მისამართი
ქ. თბილისი
მ. შავიშვილის
№1ა
TEL:
595 55-35-74
599 75-28-88

თარიღი	2026 წ.	
ფორმატი	ფურცლები	მასშტაბი
A-3	A.16.11	1:150

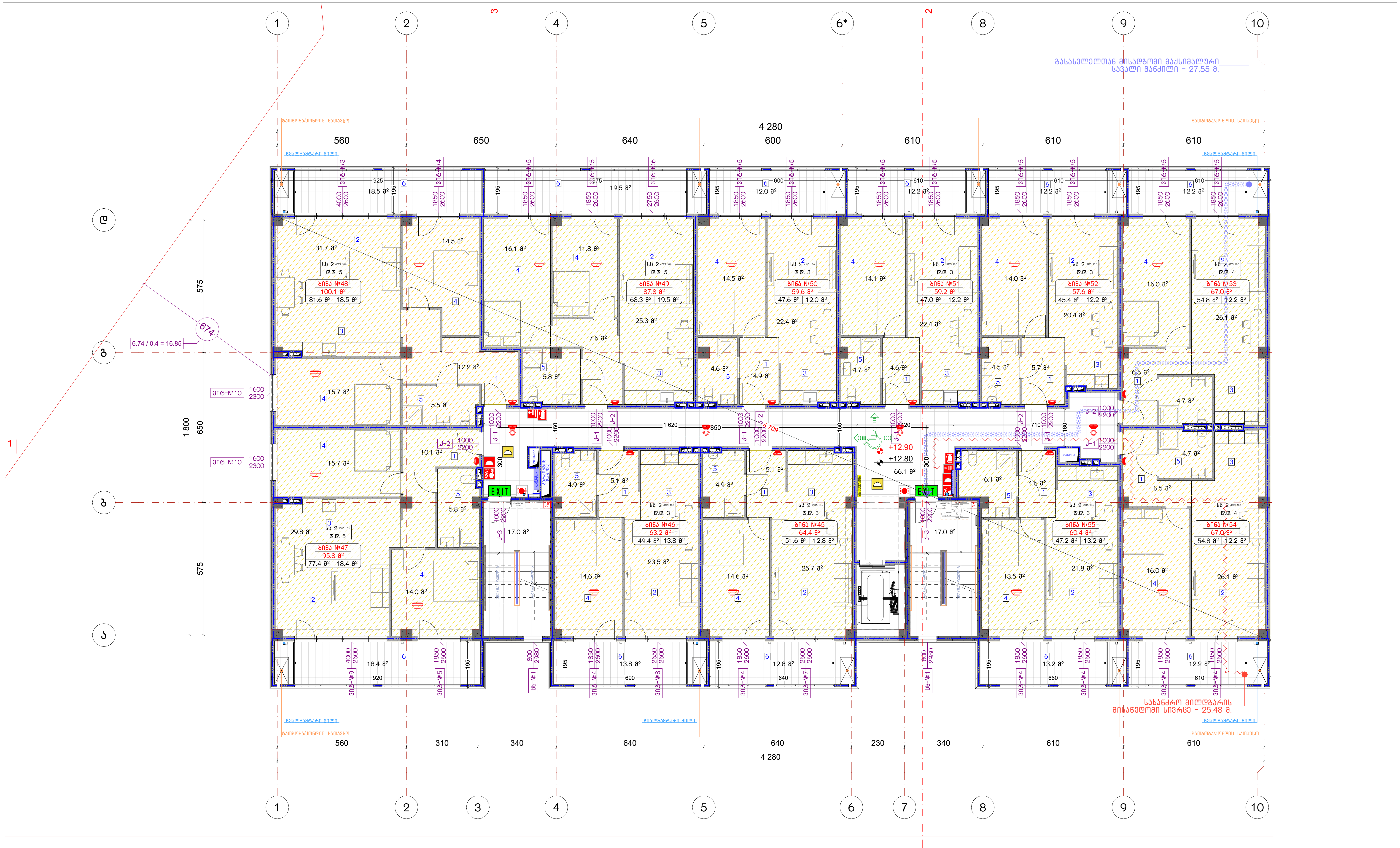

ექსპლიკაცია:

აღწერილობა	დაკავებულობა	ფართი მ²	დაკ. დატვირთვის ფაქტორი	დაკავებულობის დატვირთვა	საერთო დაკ. დატვირთვა	მოთხოვნილი გზა-კარის რაოდენობა / სიგანე		გათვალისწინებული გზა-კარის რაოდენობა / სიგანე	
ბინა №45	სც-2	64.4	18.6	3	41	2 ც.	82 სმ.	2 ც.	92 სმ.
ბინა №46	სც-2	63.2	18.6	3		2 ც.	82 სმ.	2 ც.	92 სმ.
ბინა №47	სც-2	95.8	18.6	5		2 ც.	82 სმ.	2 ც.	92 სმ.
ბინა №48	სც-2	100.1	18.6	5		2 ც.	82 სმ.	2 ც.	92 სმ.
ბინა №49	სც-2	87.8	18.6	5		2 ც.	82 სმ.	2 ც.	92 სმ.
ბინა №50	სც-2	59.6	18.6	3		2 ც.	82 სმ.	2 ც.	92 სმ.
ბინა №51	სც-2	59.2	18.6	3		2 ც.	82 სმ.	2 ც.	92 სმ.
ბინა №52	სც-2	57.6	18.6	3		2 ც.	82 სმ.	2 ც.	92 სმ.
ბინა №53	სც-2	67.0	18.6	4		2 ც.	82 სმ.	2 ც.	92 სმ.
ბინა №54	სც-2	67.0	18.6	4		2 ც.	82 სმ.	2 ც.	92 სმ.
ბინა №55	სც-2	60.4	18.6	3		2 ც.	82 სმ.	2 ც.	92 სმ.

კორექტირება

№	კორექტირება	თარიღი
1		
2		
3		
4		
5		
6		
7		
8		

პირობითი ნიშნები:

- ნაკვეთის საზღვარი
- მონოლითი
- იატაკის მოჭიმვა
- შემავსებელი
- ჭრილის ხაზი
- ±0.00 კონსტრუქციული ნიშნული
- ±0.00 არქიტექტურული ნიშნული

შენიშვნები

1. ნახაზში შეტანილი ყველა ცვლილება უნდა შეთანხმდეს პროექტის ავტორთან.
2. სკოლის შენობის საპროექტო ნული (±0.00) ტოლია +483.00 აბსოლუტური ნიშნულის.
3. პროექტში ყველა ზომა მოცემულია სანტიმეტრებში, ნიშნულები - მეტრებში.

მისამართი

ქ. თბილისი, დასახლება ოქროყანა;
ქ. თბილისი, ქუჩა ნადიკვარი,
№34-ის მიმდებარედ
საკ. კოდი: 01.18.01.004.326

ნახაზის დასახელება:

ა ბლოკი

მეხუთე სართულის გეგმა
+12.80 ნიშნულზე

პროექტის სახელწოდება		
მრავალბინიანი საცხოვრებელი სახლის არქიტექტურული პროექტი		
სტადია	პროექტი	არ
თანამდებობა	გვარი	ხელმოწერა
დირექტორი	გ. ბენდელიანი	
არქიტექტორი	გ. ბენდელიანი	
არქიტექტორი	ი. გოგოხია	
არქიტექტორი	ს. საზერლენდი	

საპროექტო ლოგო

BIJI ARCHITECTURE

მისამართი

ქ. თბილისი
მ. შავთელის №1ა

TEL:
595 55-35-74
599 75-28-88

თარიღი	2026 წ.	
ფორმატი	ფურცელი	მასშტაბი
A-3	A.16.12	1:150

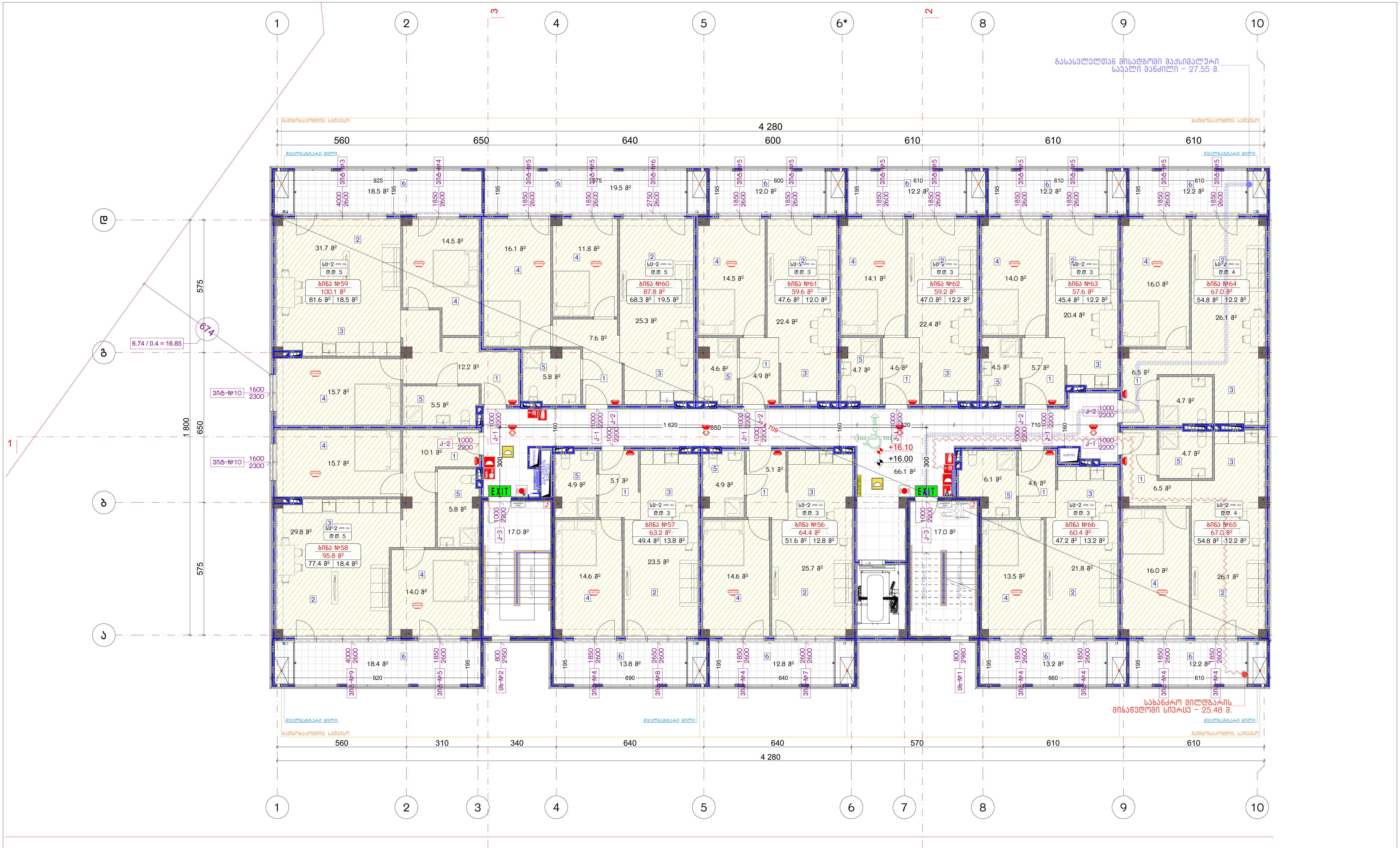

ექსპლიკაცია:

აღწერილობა	დაკავებულობა	ფართი მ²	დაკ. დატვირთვის ფაქტორი	დაკავებულობის დატვირთვა	საერთო დაკ. დატვირთვა	მოთხოვნილი გზა-კარის რაოდენობა / სიგანე		გათვალისწინებული გზა-კარის რაოდენობა / სიგანე	
ბინა №56	სც-2	64.4	18.6	3	41	2 ც.	82 სმ.	2 ც.	92 სმ.
ბინა №57	სც-2	63.2	18.6	3		2 ც.	82 სმ.	2 ც.	92 სმ.
ბინა №58	სც-2	95.8	18.6	5		2 ც.	82 სმ.	2 ც.	92 სმ.
ბინა №59	სც-2	100.1	18.6	5		2 ც.	82 სმ.	2 ც.	92 სმ.
ბინა №60	სც-2	87.8	18.6	5		2 ც.	82 სმ.	2 ც.	92 სმ.
ბინა №61	სც-2	59.6	18.6	3		2 ც.	82 სმ.	2 ც.	92 სმ.
ბინა №62	სც-2	59.2	18.6	3		2 ც.	82 სმ.	2 ც.	92 სმ.
ბინა №63	სც-2	57.6	18.6	3		2 ც.	82 სმ.	2 ც.	92 სმ.
ბინა №64	სც-2	67.0	18.6	4		2 ც.	82 სმ.	2 ც.	92 სმ.
ბინა №65	სც-2	67.0	18.6	4		2 ც.	82 სმ.	2 ც.	92 სმ.
ბინა №66	სც-2	60.4	18.6	3		2 ც.	82 სმ.	2 ც.	92 სმ.

კორექტირება

№	კორექტირება	თარიღი
1		
2		
3		
4		
5		
6		
7		
8		

პირობითი ნიშნები:

- ნაკვეთის საზღვარი
- მონოლითი
- იატაკის მოჭიმვა
- შემავსებელი
- ჭრილის ხაზი
- ±0.00 კონსტრუქციული ნიშნული
- ±0.00 არქიტექტურული ნიშნული

შენიშვნები

1. ნახაზში შეტანილი ყველა ცვლილება უნდა შეთანხმდეს პროექტის ავტორთან.
2. სკოლის შენობის საპროექტო ნული (±0.00) ტოლია +483.00 აბსოლუტური ნიშნულის.
3. პროექტში ყველა ზომა მოცემულია სანტიმეტრებში, ნიშნულები - მეტრებში.

მისამართი

ქ. თბილისი, დასახლება ოქროყანა; ქ. თბილისი, ქუჩა ნადიკვარი, №34-ის მიმდებარედ
საკ. კოდი: 01.18.01.004.326

ნახაზის დასახელება:

ა ბლოკი

მეხუთე სართულის გეგმა +16.00 ნიშნულზე

პროექტის სახელწოდება

მრავალბინიანი საცხოვრებელი სახლის არქიტექტურული პროექტი

სტადია	პროექტი	არ
თანამდებობა	გვარი	ხელმოწერა
დირექტორი	ბ. ბენდელიანი	
არქიტექტორი	ბ. ბენდელიანი	
არქიტექტორი	ი. გოგოხია	
არქიტექტორი	ს. საზერლენდი	

საპროექტო ლოგო

BIJI ARCHITECTURE

მისამართი

ქ. თბილისი
მ. შავიშვილის №1ა

TEL:
595 55-35-74
599 75-28-88

თარიღი	2026 წ.	
ფორმატი	ფურცლები	მასშტაბი
A-3	A.16.13	1:150

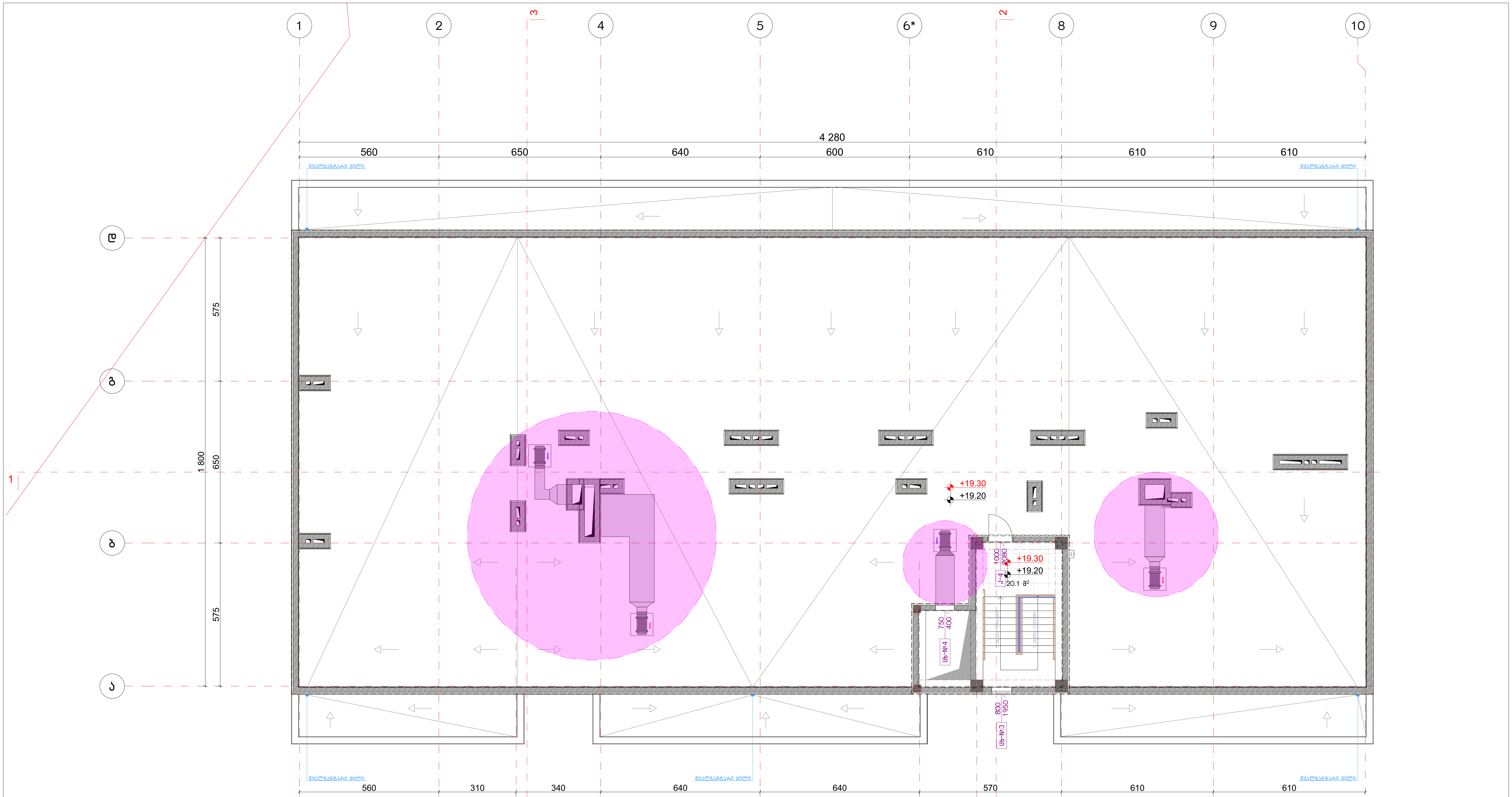

შენიშვნა

კორექტირებული არეალების აღნიშვნა (სახურავზე დავიტანეთ ავტოსადგომისა და დერეფნის კვალგამწოვი ვენტილატორები, ასევე დერეფნის კომპენსაციის და ლიფტის დაწნევის ვენტილატორები)

ექსპლიკაცია:

კორექტირება

№	კორექტირება	თარიღი
1		
2		
3		
4		
5		
6		
7		
8		

პირობითი ნიშნები:

- ნაკვეთის საზღვარი
- მონოლითი
- იატაკის მოჭიმვა
- შემავსებელი
- ჭრილის ხაზი
- ±0.00 კონსტრუქციული ნიშნული
- ±0.00 არქიტექტურული ნიშნული

შენიშვნები

1. ნახაზში შეტანილი ყველა ცვლილება უნდა შეთანხმდეს პროექტის ავტორთან.
2. სკოლის შენობის საპროექტო ნული (±0.00) ტოლია +483.00 აბსოლუტური ნიშნულის.
3. პროექტში ყველა ზომა მოცემულია სანტიმეტრებში, ნიშნულები - მეტრებში.

მისამართი

ქ. თბილისი, დასახლება ოქროყანა;
ქ. თბილისი, ქუჩა ნადიკვარი,
№34-ის მიმდებარედ
საკ. კოდი: 01.18.01.004.326

ნახაზის დასახელება:

ა ბლოკი

სახურავის გეგმა
+19.20 ნიშნულზე

პროექტის სახელწოდება

მრავალბინიანი საცხოვრებელი სახლის არქიტექტურული პროექტი

სტადია	პროექტი	არ
თანამდებობა	გვარი	ხელმოწერა
დირექტორი	ბ. ბენდელიანი	
არქიტექტორი	ბ. ბენდელიანი	
არქიტექტორი	ი. გოგოხია	
არქიტექტორი	ს. საზერლენდი	

საპროექტო ლოგო

BIJI ARCHITECTURE

მისამართი

ქ. თბილისი
მ. შავიშვილის №1ა

TEL:
595 55-35-74
599 75-28-88

თარიღი	2026 წ.	
ფორმატი	ფურცლები	მასშტაბი
A-3	A.16.14	1:150

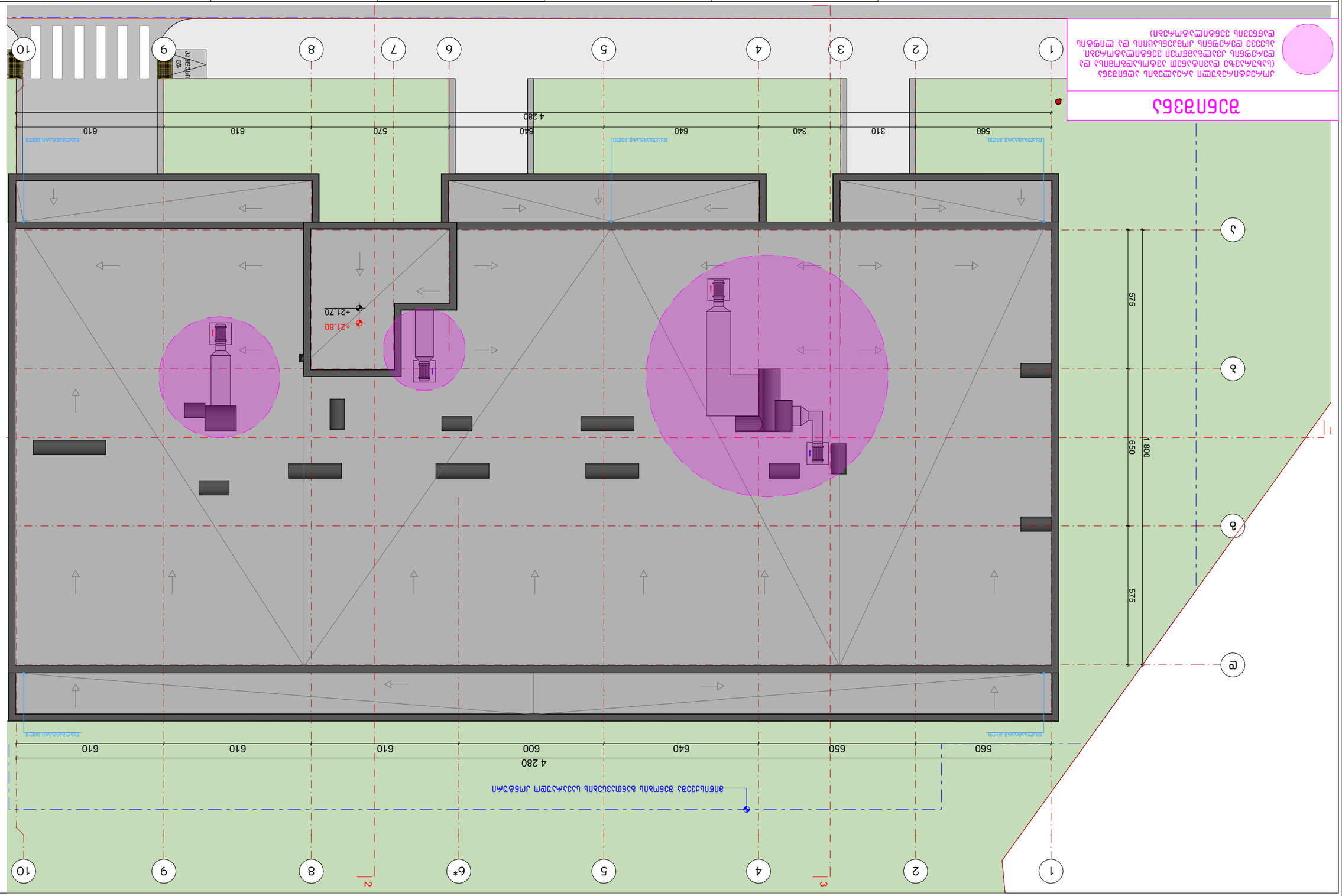

ВЕНТИЛЯЦИЯ

ДЛЯ ОБЕСПЕЧЕНИЯ ПОЖАРОБЕЗОПАСНОСТИ ЗДАНИЯ ПРЕДУСМОТРЕНЫ ПРИТОЧНО-ВЫТЯЖНЫЕ СИСТЕМЫ С ЕСТЕСТВЕННЫМ ПОБУЖДЕНИЕМ ДВИЖЕНИЯ ВОЗДУХА ЧЕРЕЗ ОКНА, ДВЕРИ И ВОРОТА. ВЫТЯЖКА ИЗ ПОМЕЩЕНИЯ ПРОИЗВОДСТВЕННЫХ ЦЕХОВ ОСУЩЕСТВЛЯЕТСЯ ЧЕРЕЗ ПРОЕМЫ В ВЕРХНЕЙ ЗОНЕ НАРУЖНЫХ СТЕН. ПРИТОК ВОЗДУХА ОСУЩЕСТВЛЯЕТСЯ ЧЕРЕЗ ОКНА, ДВЕРИ И ВОРОТА.

Здание:

Условные обозначения:			
№	Наименование	Описание	
1			Фундамент ленточный
2			Стена наружная
3			Перегородка
4			Окно
5			Ворота
6			Отметка чистого пола ±0.00
7			Отметка чистого пола ±0.00
8			

Экспликация помещений:

№	Наименование	Площадь
1	Производственный цех	1
2	Производственный цех	2
3	Производственный цех	3
4	Производственный цех	4
5	Производственный цех	5
6	Производственный цех	6
7	Производственный цех	7
8	Производственный цех	8

Общие данные:

1. Конструкции фундаментов выполнить по ГОСТ 13580-85.
2. Бетон класса В25, марка по морозостойкости F200.
3. Арматура класса А500С по ГОСТ 34028-2016.

Экспликация полов:

- Бетонный пол 300 мм
- Утепленный пол 150 мм
- Асфальтобетонное покрытие
- Отметка чистого пола ±0.00
- Отметка чистого пола ±0.00

Ведомость рабочих чертежей основного комплекта:

Лист	Наименование	Примечание
1	Генеральный план	
2	Архитектурные решения	
3	Конструкции железобетонные	
4	Конструкции металлические	
5	Вентиляция	
6	Водопровод и канализация	
7	Электрооборудование	
8	Спецификация оборудования	

Ведомость ссылочных и прилагаемых документов:

Обозначение	Наименование	Примечание
ГОСТ 13580-85	Железобетонные конструкции	
ГОСТ 34028-2016	Прокат арматурный	
СП 20.13330.2016	Нагрузки и воздействия	
СП 16.13330.2017	Стальные конструкции	

Технико-экономические показатели:

Показатель	Значение
Площадь застройки	1 248,60 м²
Общая площадь	1 248,60 м²
Строительный объем	8 736,20 м³
Количество этажей	1
Высота здания	9,60 м

Разбивочные оси здания

Ось 1 — 0 мм
Ось 2 — 5 600 мм
Ось 3 — 9 250 мм
Ось 4 — 12 590 мм
Ось 5 — 15 930 мм
Ось 6 — 19 270 мм
Ось 8 — 25 390 мм
Ось 9 — 28 450 мм
Ось 10 — 32 060 мм

Ось А — 0 мм
Ось Б — 6 000 мм
Ось В — 12 000 мм
Ось Г — 18 000 мм

Привязка осей к конструкциям

Оси 1, 10 — привязка 250 мм от внутренней грани наружной стены.
Оси А, Г — привязка 250 мм от внутренней грани наружной стены.
Оси 5, 6 — привязка 0 мм (по центру колонны).

Отметка чистого пола +0.000 соответствует абсолютной отметке 215,40 м.

Отметка верха кровли +9,600 соответствует абсолютной отметке 224,40 м.

Отметка низа несущих конструкций покрытия +8,200 соответствует абсолютной отметке 222,60 м.

Отметка верха фундамента −1,500 соответствует абсолютной отметке 213,90 м.

Отметка подошвы фундамента −2,100 соответствует абсолютной отметке 213,30 м.

Отметка дна приямка −2,700 соответствует абсолютной отметке 212,70 м.

Отметка верха приямка −0,150 соответствует абсолютной отметке 215,25 м.

Отметка верха ограждения +1,100 соответствует абсолютной отметке 216,50 м.

Отметка верха лестницы +0,150 соответствует абсолютной отметке 215,55 м.

Отметка верха площадки +0,300 соответствует абсолютной отметке 215,70 м.

Отметка верха ступени +0,450 соответствует абсолютной отметке 215,85 м.

Отметка верха подступенка +0,600 соответствует абсолютной отметке 216,00 м.

Отметка верха проступи +0,750 соответствует абсолютной отметке 216,15 м.

Отметка верха ограждения +1,200 соответствует абсолютной отметке 216,60 м.

Отметка верха поручня +1,350 соответствует абсолютной отметке 216,75 м.

Отметка верха стойки +1,500 соответствует абсолютной отметке 216,90 м.

Отметка верха балки +7,800 соответствует абсолютной отметке 223,20 м.

Отметка верха колонны +9,000 соответствует абсолютной отметке 224,40 м.

Отметка верха подкрановой балки +6,500 соответствует абсолютной отметке 221,90 м.

Отметка верха кранового рельса +6,650 соответствует абсолютной отметке 222,05 м.

Отметка верха тормозной балки +6,800 соответствует абсолютной отметке 222,20 м.

Отметка верха фонаря +9,600 соответствует абсолютной отметке 224,40 м.

Отметка верха переплета +9,450 соответствует абсолютной отметке 224,25 м.

Отметка верха остекления +9,300 соответствует абсолютной отметке 224,10 м.

Отметка верха парапета +9,600 соответствует абсолютной отметке 224,40 м.

Отметка верха карниза +9,600 соответствует абсолютной отметке 224,40 м.

Отметка верха свеса +9,600 соответствует абсолютной отметке 224,40 м.

Отметка верха водосточной воронки +9,600 соответствует абсолютной отметке 224,40 м.

Отметка верха трубы +9,600 соответствует абсолютной отметке 224,40 м.

Отметка верха вентиляционной шахты +9,600 соответствует абсолютной отметке 224,40 м.

Отметка верха дымовой трубы +9,600 соответствует абсолютной отметке 224,40 м.

Отметка верха молниеприемника +9,600 соответствует абсолютной отметке 224,40 м.

Отметка верха мачты +9,600 соответствует абсолютной отметке 224,40 м.

Отметка верха антенны +9,600 соответствует абсолютной отметке 224,40 м.

Отметка верха флагштока +9,600 соответствует абсолютной отметке 224,40 м.

Отметка верха знака +9,600 соответствует абсолютной отметке 224,40 м.

Отметка верха указателя +9,600 соответствует абсолютной отметке 224,40 м.

Отметка верха освещения +9,600 соответствует абсолютной отметке 224,40 м.

Отметка верха прожектора +9,600 соответствует абсолютной отметке 224,40 м.

Отметка верха камеры +9,600 соответствует абсолютной отметке 224,40 м.

Отметка верха датчика +9,600 соответствует абсолютной отметке 224,40 м.

Отметка верха извещателя +9,600 соответствует абсолютной отметке 224,40 м.

Отметка верха оповещателя +9,600 соответствует абсолютной отметке 224,40 м.

Отметка верха кнопки +9,600 соответствует абсолютной отметке 224,40 м.

Отметка верха щита +9,600 соответствует абсолютной отметке 224,40 м.

Отметка верха шкафа +9,600 соответствует абсолютной отметке 224,40 м.

Отметка верха стола +9,600 соответствует абсолютной отметке 224,40 м.

Отметка верха стула +9,600 соответствует абсолютной отметке 224,40 м.

Отметка верха кровати

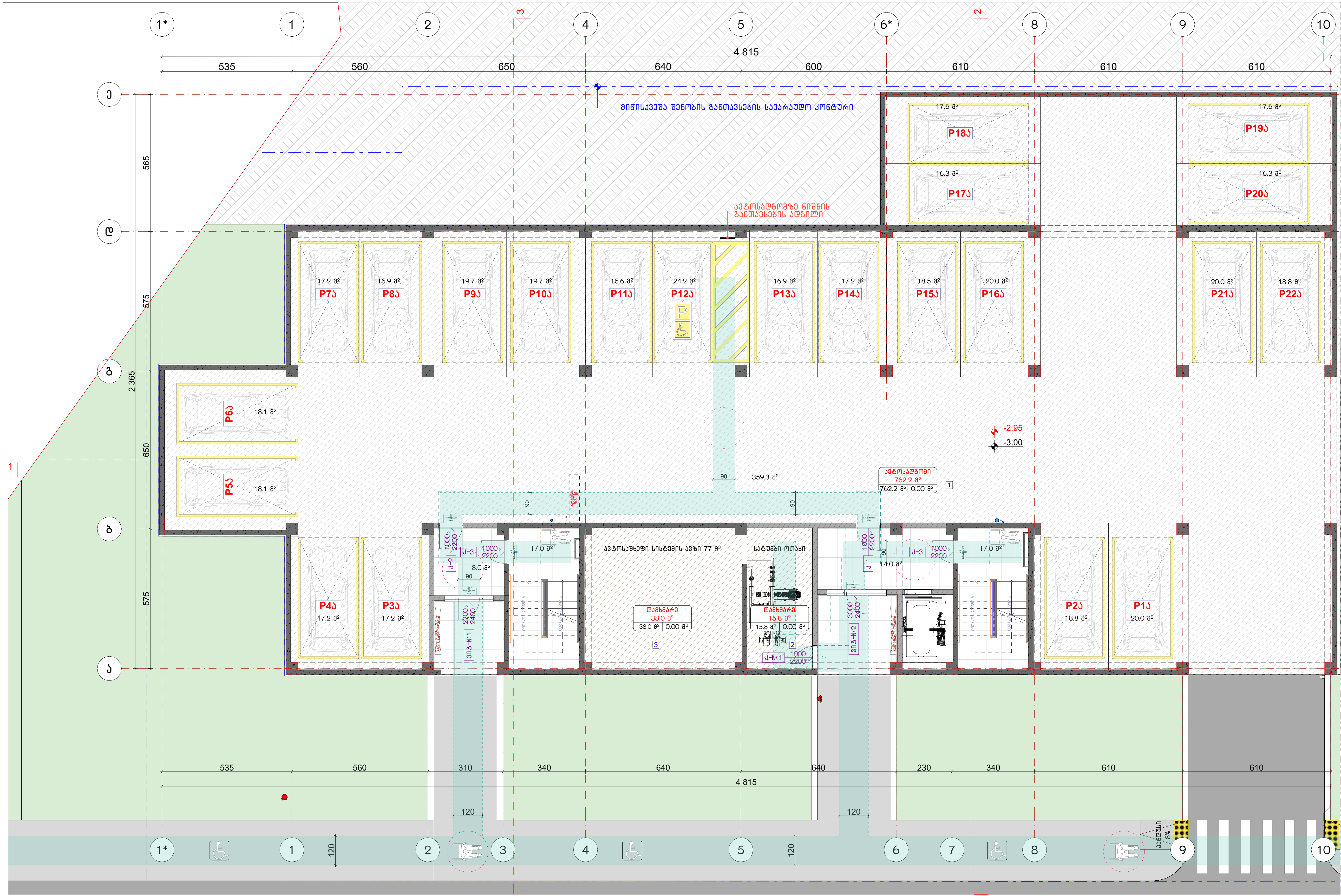

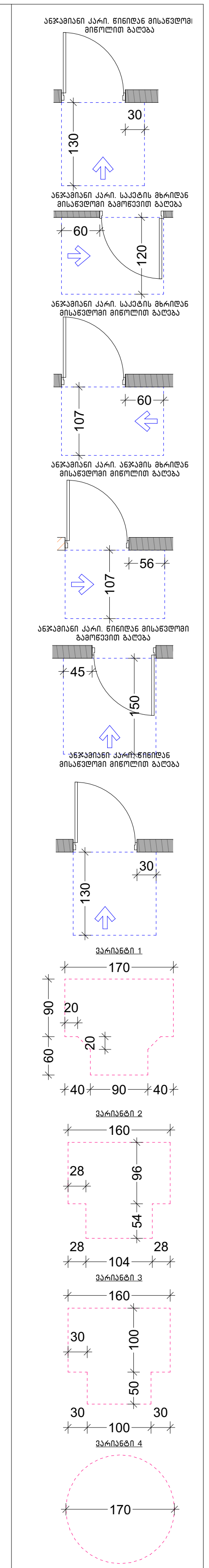

ექსპლიკაცია:	
1. ავტოფარეხი 2. სატუმბო ოთახი 3. დამხმარე (საშხეფი სისტემის ავზის განთავსების ოთახი)	განაშენიანების ფართობი - 948.1 მ² ავტოსადგომის ფართობი - 762.2 მ² საშხეფი ავზის ფართობი - 38.0 მ² დამხმარე ფართობი - 15.8 მ² კიბის უჯრედისა და სადარბაზოს ფართობი - 62.0 მ²

კორექტირება

№	კორექტირება	თარიღი
1		
2		
3		
4		
5		
6		
7		
8		

პირობითი ნიშნები:

- ნაკვეთის საზღვარი
- მონოლითი
- იატაკის მოჭიმვა
- შემავსებელი
- ჭრილის ხაზი
- ±0.00 კონსტრუქციული ნიშნული
- ±0.00 არქიტექტურული ნიშნული

შენიშვნები

1. ნახაზში შეტანილი ყველა ცვლილება უნდა შეთანხმდეს პროექტის ავტორთან.
2. სკოლის შენობის საპროექტო ნული (±0.00) ტოლია +483.00 აბსოლუტური ნიშნულის.
3. პროექტში ყველა ზომა მოცემულია სანტიმეტრებში, ნიშნულები - მეტრებში.

მისამართი

ქ. თბილისი, დასახლება ოქროყანა;
ქ. თბილისი, ქუჩა ნადიკვარი,
№34-ის მიმდებარედ
საკ. კოდი: 01.18.01.004.326

ნახაზის დასახელება:

ა ბლოკი

ავტოსადგომის გეგმა
-3.00 ნიშნულზე

პროექტის სახელწოდება

მრავალბინიანი
საცხოვრებელი სახლის
არქიტექტურული პროექტი

სტადია	პროექტი	არ
თანამდებობა	გვარი	ხელმოწერა
დირექტორი	გ. ბენდელიანი	
არქიტექტორი	გ. ბენდელიანი	
არქიტექტორი	ი. გოგოხია	
არქიტექტორი	ს. საზერლენდი	

საპროექტო ლოგო

BIJI ARCHITECTURE

მისამართი

ქ. თბილისი
მ. ყავიშვილის №1ა

TEL:
595 55-35-74
599 75-28-88

თარიღი	2026 წ.	
ფორმატი	ფურცელი	მასშტაბი
A-3	A.16.16	1:150, 1:100

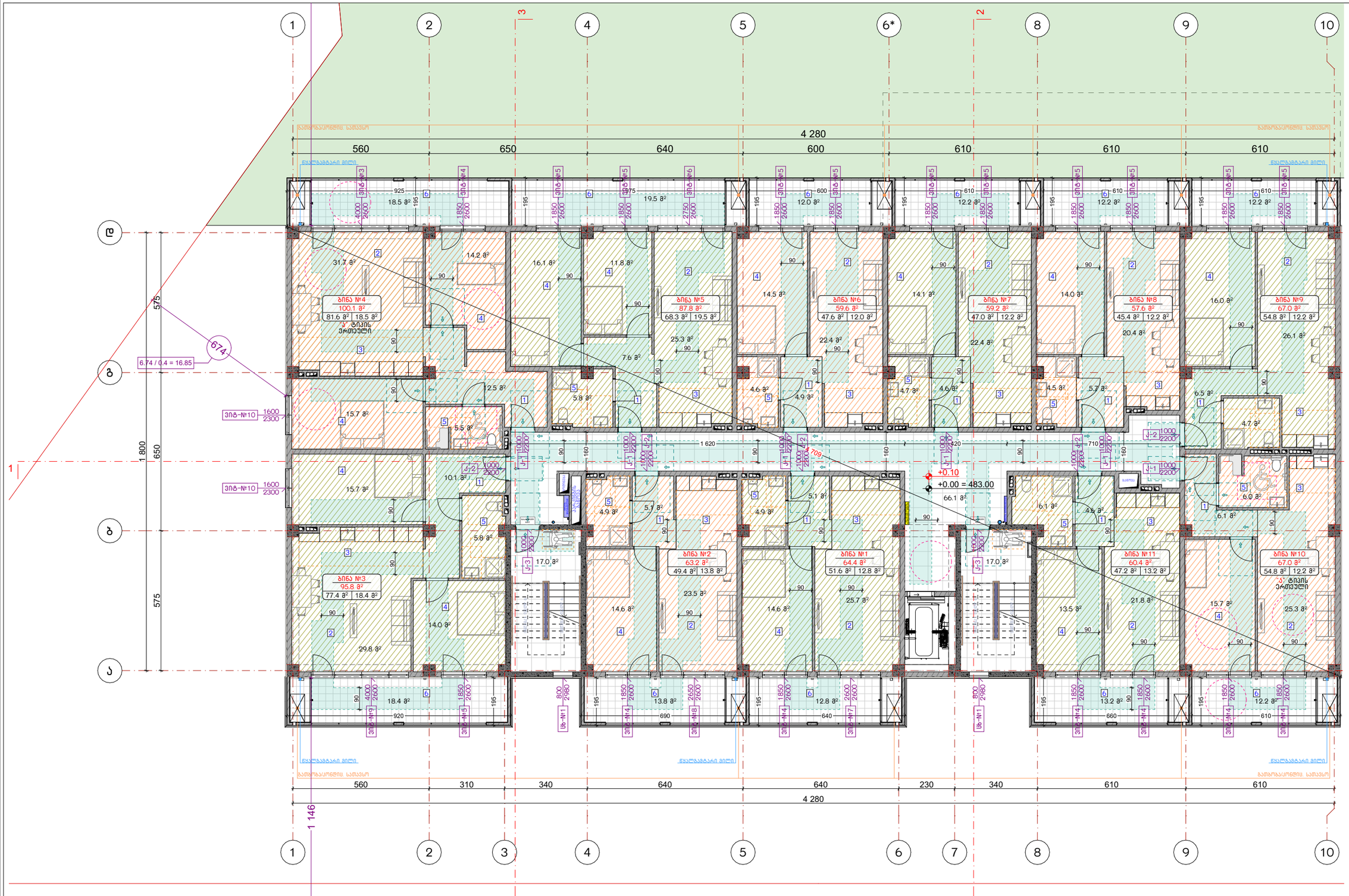
4 280
560
650
640
600
610
610
610
ბინა №4 100.1 მ² 81.6 მ² 18.5 მ²
ბინა №5 87.8 მ² 68.3 მ² 19.5 მ²
ბინა №6 59.6 მ² 47.6 მ² 12.0 მ²
ბინა №7 59.2 მ² 47.0 მ² 12.2 მ²
ბინა №8 57.6 მ² 45.4 მ² 12.2 მ²
ბინა №9 67.0 მ² 54.8 მ² 12.2 მ²
ბინა №3 95.8 მ² 77.4 მ² 18.4 მ²
ბინა №2 63.2 მ² 49.4 მ² 13.8 მ²
ბინა №1 64.4 მ² 51.6 მ² 12.8 მ²
ბინა №11 60.4 მ² 47.2 მ² 13.2 მ²
ბინა №10 67.0 მ² 54.8 მ² 12.2 მ²
ბინის ტიპი №1
ბინის ტიპი №2
ბინის ტიპი №3
ბინის ტიპი №4
ბინის ტიპი №5
ბინის ტიპი №6
ბინის ტიპი №7
ბინის ტიპი №8
ბინის ტიპი №9
ბინის ტიპი №10
ბინის ტიპი №11
+0.10
+0.00 = 483.00
66.1 მ²
674
6.74 / 0.4 = 16.85
575
650
1 800
1 620
710
220
1 709
920
690
640
230
340
610
1 146
გარე კედელი
შიდა კედელი
ბეტონის ბალიში
ბეტონის ბალიში
ბეტონის ბალიში



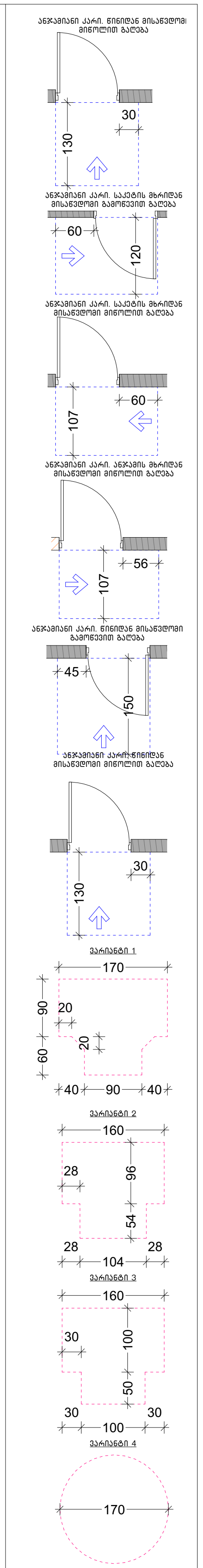

ექსპლიკაცია:

1. ჰოლი/დერეფანი
2. საერთო ოთახი
3. სამზარეული
4. საძინებელი
5. სვ. წერტილი
6. აივანი

განაშენიანების ფართობი - 960.3 მ²

საცხოვრებელი ფართობი - 625.1 მ²
საზაფხულო ფართობი - 157.0 მ²
კიბის უჯრედისა და სადარბაზოს ფართობი - 100.0 მ²

კორექტირება

№	კორექტირება	თარიღი
1		
2		
3		
4		
5		
6		
7		
8		

პირობითი ნიშნები:

- ნაკვეთის საზღვარი
- მონოლითი
- იატაკის მოჭიმვა
- შემავსებელი
- ჭრილის ხაზი
- ±0.00 კონსტრუქციული ნიშნული
- ±0.00 არქიტექტურული ნიშნული

შენიშვნები

1. ნახაზში შეტანილი ყველა ცვლილება უნდა შეთანხმდეს პროექტის ავტორთან.
2. სკოლის შენობის საპროექტო ნული (±0.00) ტოლია +483.00 აბსოლუტური ნიშნულის.
3. პროექტში ყველა ზომა მოცემულია სანტიმეტრებში, ნიშნულები - მეტრებში.

მისამართი

ქ. თბილისი, დასახლება ოქროყანა;
ქ. თბილისი, ქუჩა ნადიკვარი,
№34-ის მიმდებარედ
საკ. კოდი: 01.18.01.004.326

ნახაზის დასახელება:

ა ბლოკი

მეორე სართულის გეგმა
+3.20 ნიშნულზე

პროექტის სახელწოდება

მრავალბინიანი
საცხოვრებელი სახლის
არქიტექტურული პროექტი

სტადია	პროექტი	არ
თანამდებობა	გვარი	ხელმოწერა
დირექტორი	ბ. ბენდელიანი	
არქიტექტორი	ბ. ბენდელიანი	
არქიტექტორი	ი. გოგოხია	
არქიტექტორი	ს. საზერლენდი	

საპროექტო ლოგო

BIJI ARCHITECTURE

მისამართი

ქ. თბილისი
მ. შავიშვილის
№1ა

TEL:
595 55-35-74
599 75-28-88

თარიღი	2026 წ.	
ფორმატი	ფურცლები	მასშტაბი
A-3	A.16.18	1:150, 1:100

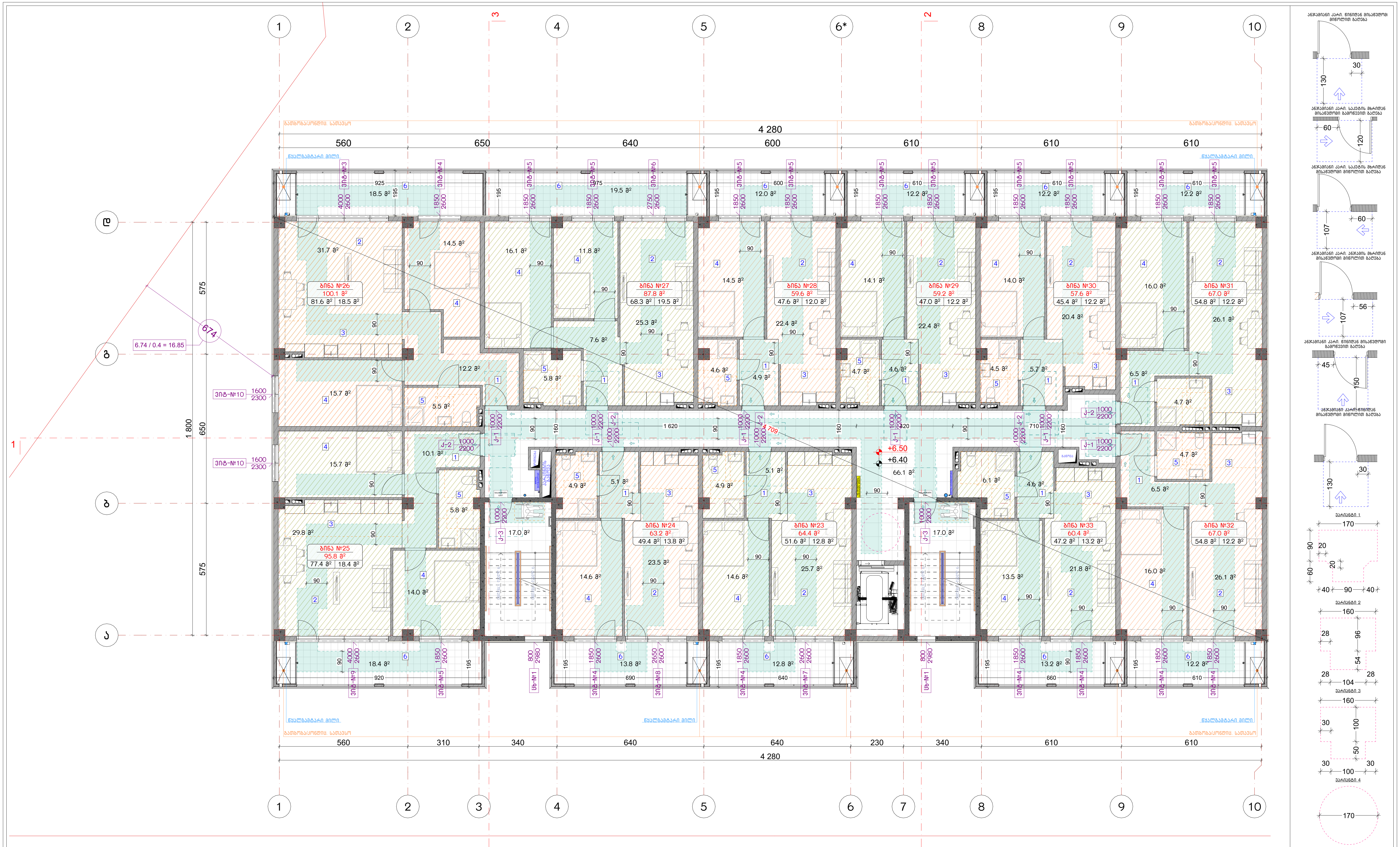

ექსპლიკაცია:

1. ჰოლი/დერეფანი
2. საერთო ოთახი
3. სამზარეული
4. საძინებელი
5. სვ. წერტილი
6. აივანი

განაშენიანების ფართობი - 960.3 მ²

საცხოვრებელი ფართობი - 625.1 მ²
საზაფხულო ფართობი - 157.0 მ²
კიბის უჯრედისა და სადარბაზოს ფართობი - 100.0 მ²

კორექტირება

№	კორექტირება	თარიღი
1		
2		
3		
4		
5		
6		
7		
8		

პირობითი ნიშნები:

- ნაკვეთის საზღვარი
- მონოლითი
- იატაკის მოჭიმვა
- შემავსებელი
- ჭრილის ხაზი
- ±0.00 კონსტრუქციული ნიშნული
- ±0.00 არქიტექტურული ნიშნული

შენიშვნები

1. ნახაზში შეტანილი ყველა ცვლილება უნდა შეთანხმდეს პროექტის ავტორთან.
2. სკოლის შენობის საპროექტო ნული (±0.00) ტოლია +483.00 აბსოლუტური ნიშნულის.
3. პროექტში ყველა ზომა მოცემულია სანტიმეტრებში, ნიშნულები - მეტრებში.

მისამართი

ქ. თბილისი, დასახლება ოქროყანა;
ქ. თბილისი, ქუჩა ნადიკვარი,
№34-ის მიმდებარედ
საკ. კოდი: 01.18.01.004.326

ნახაზის დასახელება:

ა ბლოკი

მესამე სართულის გეგმა
+6.40 ნიშნულზე

პროექტის სახელწოდება

მრავალბინიანი
საცხოვრებელი სახლის
არქიტექტურული პროექტი

სტადია	პროექტი	არ
თანამდებობა	გვარი	ხელმოწერა
დირექტორი	გ. ბენდელიანი	
არქიტექტორი	გ. ბენდელიანი	
არქიტექტორი	ი. გოგოხია	
არქიტექტორი	ს. საზერლენდი	

საპროექტო ლოგო

BIJI ARCHITECTURE

მისამართი

ქ. თბილისი
მ. შავიშვილის
№1ა

TEL:
595 55-35-74
599 75-28-88

თარიღი	2026 წ.	
ფორმატი	ფურცლები	მასშტაბი
A-3	A.16.19	1:150, 1:100

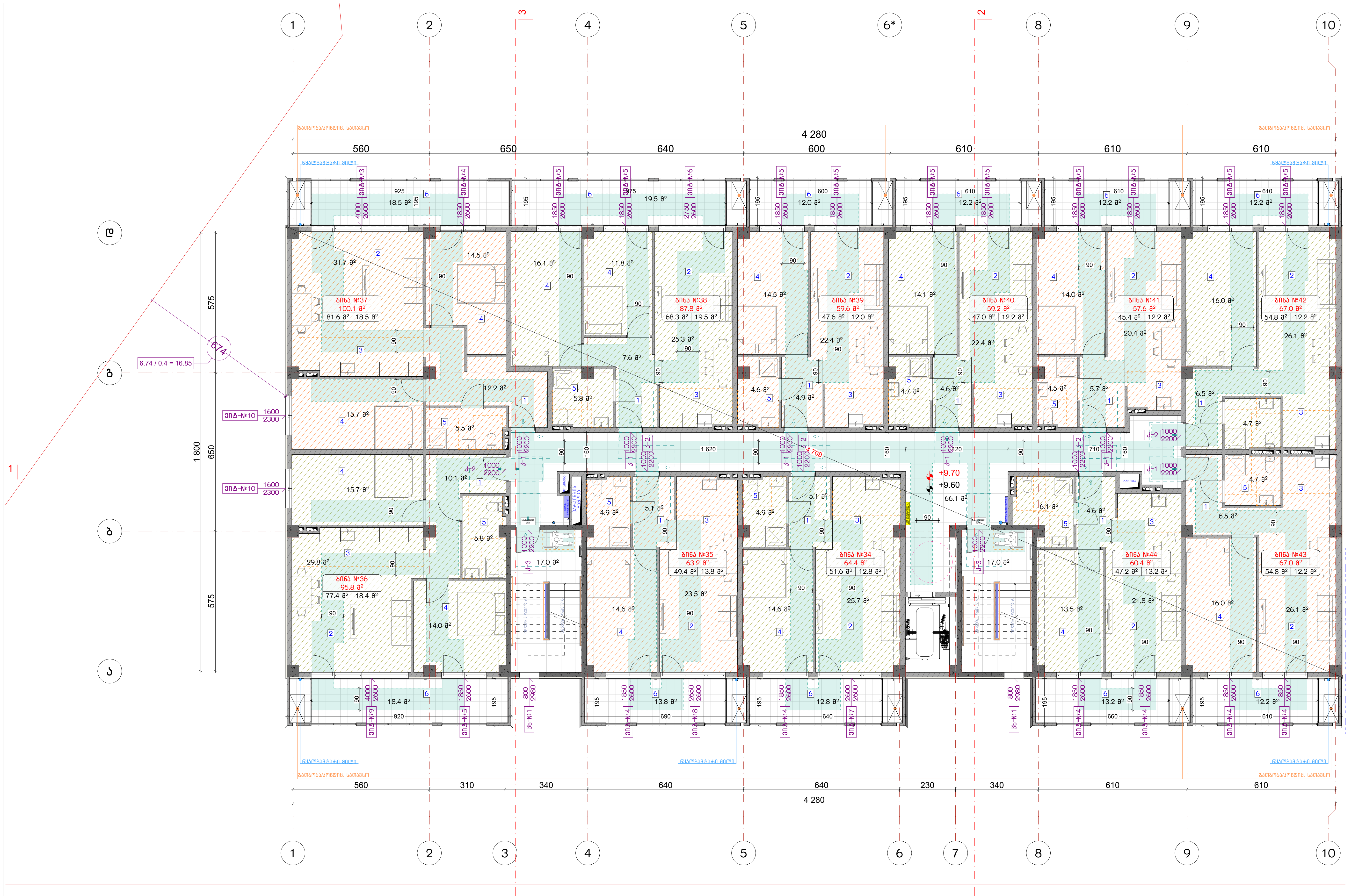

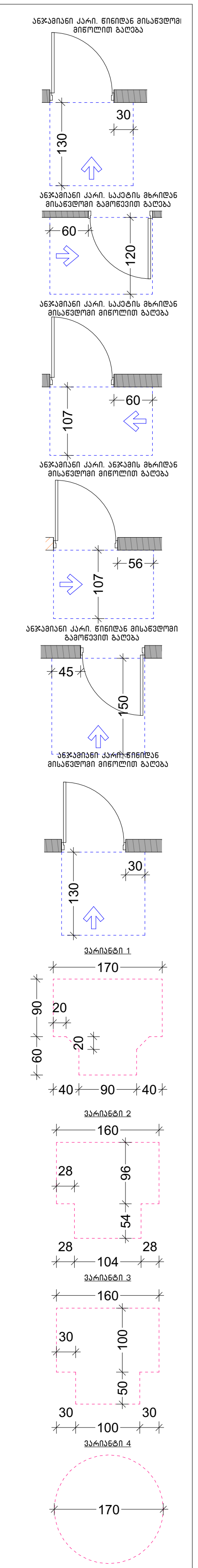

ექსპლიკაცია:

1. ჰოლი/დერეფანი
2. საერთო ოთახი
3. სამზარეულო
4. საძინებელი
5. სვ. წერტილი
6. აივანი

განაშენიანების ფართობი - 960.3 მ²

საცხოვრებელი ფართობი - 625.1 მ²
საზაფხულო ფართობი - 157.0 მ²
კიბის უჯრედისა და სადარბაზოს ფართობი - 100.0 მ²

კორექტირება

№	კორექტირება	თარიღი
1		
2		
3		
4		
5		
6		
7		
8		

პირობითი ნიშნები:

- ნაკვეთის საზღვარი
- მონოლითი
- იატაკის მოჭიმვა
- შემავსებელი
- ჭრილის ხაზი
- ±0.00 კონსტრუქციული ნიშნული
- ±0.00 არქიტექტურული ნიშნული

შენიშვნები

1. ნახაზში შეტანილი ყველა ცვლილება უნდა შეთანხმდეს პროექტის ავტორთან.
2. სკოლის შენობის საპროექტო ნული (±0.00) ტოლია +483.00 აბსოლუტური ნიშნულის.
3. პროექტში ყველა ზომა მოცემულია სანტიმეტრებში, ნიშნულები - მეტრებში.

მისამართი

ქ. თბილისი, დასახლება ოქროყანა;
ქ. თბილისი, ქუჩა ნადიკვარი,
№34-ის მიმდებარედ
საკ. კოდი: 01.18.01.004.326

ნახაზის დასახელება:

ა ბლოკი

მეოთხე სართულის გეგმა
+9.60 ნიშნულზე

პროექტის სახელწოდება

მრავალბინიანი
საცხოვრებელი სახლის
არქიტექტურული პროექტი

სტადია	პროექტი	არ
თანამდებობა	გვარი	ხელმოწერა
დირექტორი	ბ. ბენდელიანი	
არქიტექტორი	ბ. ბენდელიანი	
არქიტექტორი	ი. გოგოხია	
არქიტექტორი	ს. საზერლენდი	

საპროექტო ლოგო

BIJI ARCHITECTURE

BIJI ARCHITECTURE

მისამართი

ქ. თბილისი
მ. შავიშვილის
№1ა

TEL:
595 55-35-74
599 75-28-88

თარიღი	2026 წ.	
ფორმატი	ფურცლები	მასშტაბი
A-3	A.16.20	1:150, 1:100

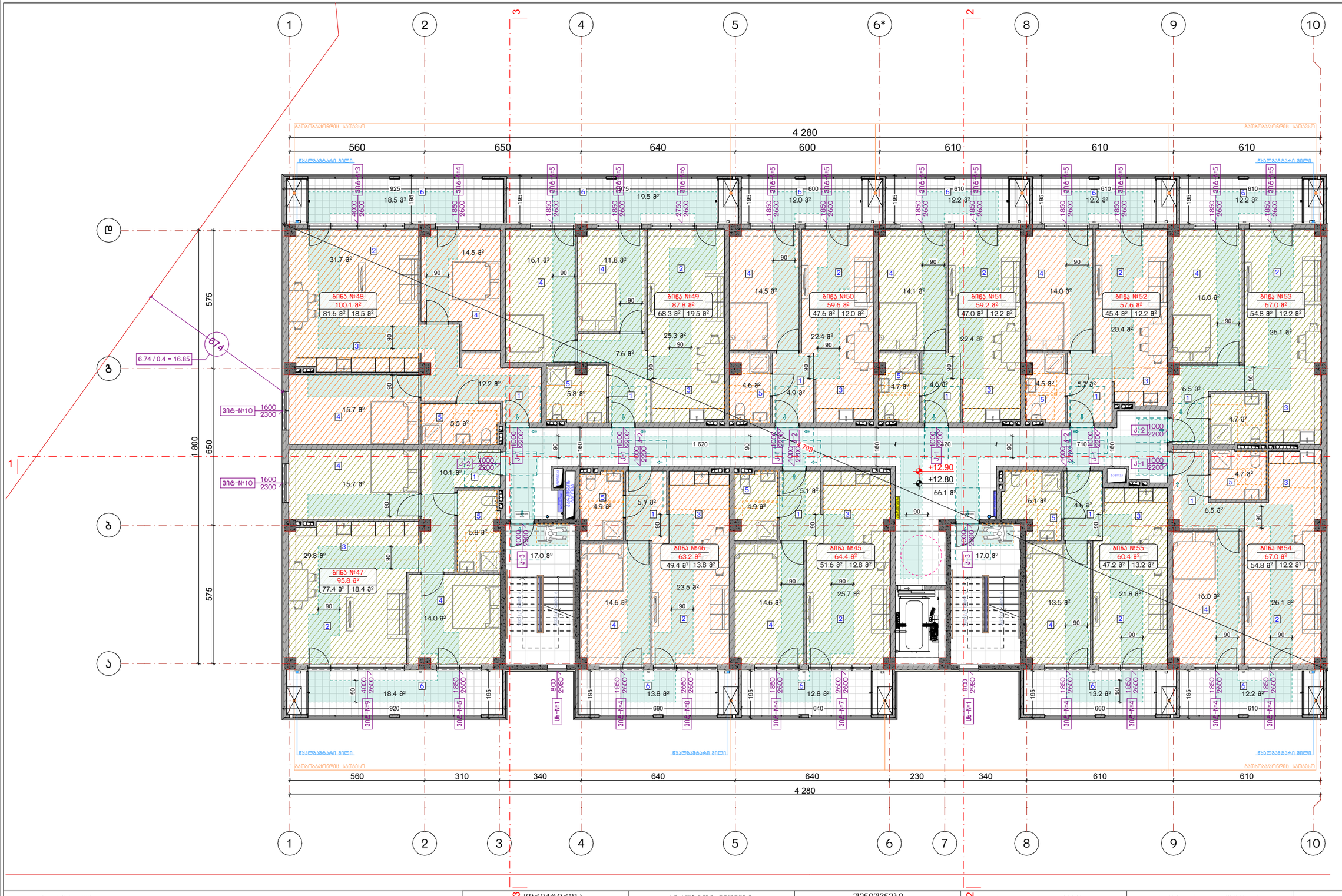
1
2
3
4
5
6*
2
8
9
10
4 280
560
650
640
600
610
610
610
გათბობაკორექტირებული სართული
წყალგამტარი მილი
ბინა №48
100.1 მ²
81.6 მ² | 18.5 მ²
ბინა №49
87.8 მ²
68.3 მ² | 19.5 მ²
ბინა №50
59.6 მ²
47.6 მ² | 12.0 მ²
ბინა №51
59.2 მ²
47.0 მ² | 12.2 მ²
ბინა №52
57.6 მ²
45.4 მ² | 12.2 მ²
ბინა №53
67.0 მ²
54.8 მ² | 12.2 მ²
ბინა №47
95.8 მ²
77.4 მ² | 18.4 მ²
ბინა №46
63.2 მ²
49.4 მ² | 13.8 მ²
ბინა №45
64.4 მ²
51.6 მ² | 12.8 მ²
ბინა №55
60.4 მ²
47.2 მ² | 13.2 მ²
ბინა №54
67.0 მ²
54.8 მ² | 12.2 მ²
ვიტ-№10
1600
2300
ჯ-1
1000
2200
ჯ-2
1000
2200
ჯ-3
1000
2200
+12.90
+12.80
66.1 მ²
575
650
1 800
674
6.74 / 0.4 = 16.85
ა
ბ
გ
დ
ე
1 620
710
560
310
340
640
640
230
340
610
610
4 280
ექსპლიკაცია:
1. ჭოლი/დერეფანი
2. საერთო ოთახი
3. სამზარეულო
4. საძინებელი
5. სპ. ჩერტილი
6. აივანი
ბანაშენიანების ფართობი - 960.3 მ²
საცხოვრებელი ფართობი - 625.1 მ²
საზაფხულო ფართობი - 157.0 მ²
კიბის უჯრედისა და სადარბაზოს ფართობი - 100.0 მ²
კორექტირება
№ | კორექტირება | თარიღი
1
2
3
4
5
6
7
8
პირობითი ნიშნები:
ნაკეთების საზღვარი
მონოლითი
იატაკის მოზიდვა
შემავსებელი
ჭრილის ხაზი
±0.00 კონსტრუქციული ნიშნული
±0.00 არქიტექტურული ნიშნული
შენიშვნები
1. ნახაზით შეტანილი ცვლილება უნდა შეთანხმდეს პროექტის ავტორთან.
2. სართულის შენობის საპროექტო ნული (±0.00) ტოლია +483.00 აბსოლუტური ნიშნულის.
3. პროექტით ცვლილა ზემო მოცემულია სანტექნიკურებში, ნიშნულები - მეტრებში.
მისამართი
ქ. თბილისი, დასახლება ოქროყანა; ქ. თბილისი, ქუჩა ნაღებკვარი, №34-ის მიმდებარედ
საკ. კოდი: 01.18.01.004.326
ნახაზის დასახელება:
ა ბლოკი
მეხუთე სართულის გეგმა +12.80 ნიშნულზე
პროექტის სახელწოდება
მრავალბინიანი საცხოვრებელი სახლის არქიტექტურული პროექტი
სტადია | პროექტი | არ
თანამდებობა | გვარი | ხელმოწერა
დირექტორი | გ. გენდელიანი
არქიტექტორი | გ. გენდელიანი
არქიტექტორი | ი. ბოგოხია
არქიტექტორი | ს. ხახელენდი
საპროექტო ლოგო
BIJI ARCHITECTURE
BIJI ARCHITECTURE
მისამართი
ქ. თბილისი, გ. ტაბიძის №15
TEL: 595 55-35-74 599 75-28-88
თარიღი 2026 წ.
ფურცლის ნომერი A-3
ფურცლების რაოდენობა A.16.21
მასშტაბი 1:150, 1:100
ანკარიანი კარი. ნინიშნავ მისაღები მონოლითი ბალთა
ანკარიანი კარი. სველის ზარიშნავ მისაღები მაგრილები ბალთა
ანკარიანი კარი. სველის ზარიშნავ მისაღები მონოლითი ბალთა
ანკარიანი კარი. ანკარის ზარიშნავ მისაღები მონოლითი ბალთა
ანკარიანი კარი. ნინიშნავ მისაღები მაგრილები ბალთა
ანკარიანი კარი. ნინიშნავ მისაღები მონოლითი ბალთა
ვარიანტი 1
ვარიანტი 2
ვარიანტი 3
ვარიანტი 4

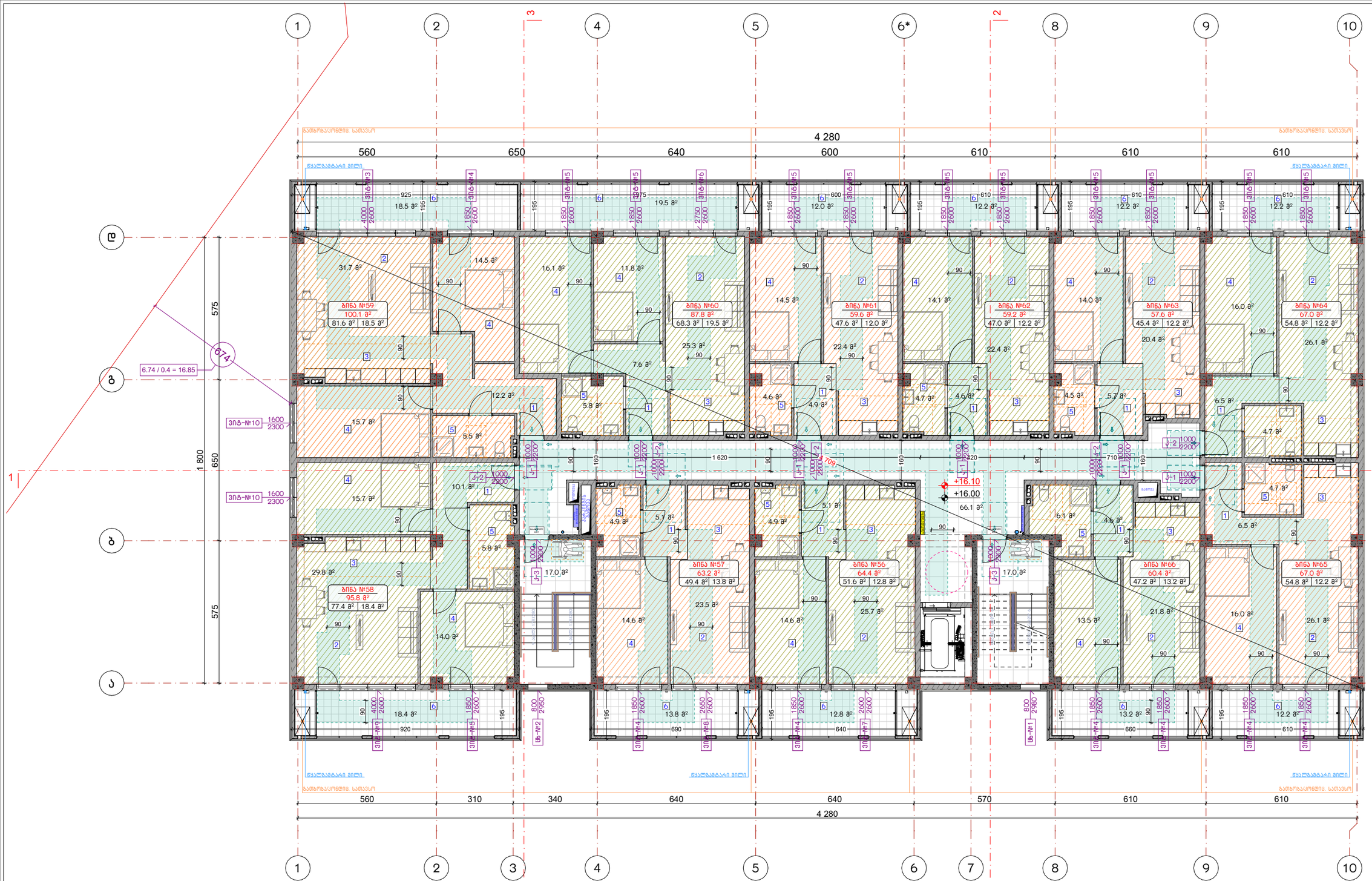

ექსპლიკაცია:

1. ჰოლი/დერეფანი
2. საერთო ოთახი
3. სამზარეულო
4. საძინებელი
5. სვ. ფერტილი
6. აივანი

ბანაშენიანების ფართობი - 960.3 მ²

საცხოვრებელი ფართობი - 625.1 მ²
საზაფხულო ფართობი - 157.0 მ²
კიბის უჯრედისა და სალარგაზრის ფართობი - 100.0 მ²

კორექტირება

№	კორექტირება	თარიღი
1		
2		
3		
4		
5		
6		
7		
8		

პირობითი ნიშნები:

- ნაკვეთის საზღვარი
- მოწოლითი
- იატაკის მოჯიმვა
- შემავსებელი
- ჭრილის ხაზი
- ±0.00 კონსტრუქციული ნიშნული
- ±0.00 არქიტექტურული ნიშნული

შენიშვნები

1. ნახაზში შეტანილი ცვლილება უნდა შეთანხმდეს პროექტის ავტორთან.
2. სართლის შენობის საპროექტო ნული (±0.00) ტოლია +483.00 აბსოლუტური ნიშნულის.
3. პროექტში ცვლილა ზომა მოცემულია სანტიმეტრებში, ნიშნულები - მეტრებში.

მისამართი

ქ. თბილისი, დასახლება ოქროყანა; ქ. თბილისი, ქუჩა ნაღიკვარი, №34-ის მიმდებარედ
საკ. კოდი: 01.18.01.004.326

ნახაზის დასახელება:

ა ბლოკი

მეხუთე სართულის გეგმა
+16.00 ნიშნულზე

პროექტის სახელწოდება

მრავალბინიანი საცხოვრებელი სახლის არქიტექტურული პროექტი

სტადია	პროექტი	არ
თანამდებობა	გვარი	ხელმოწერა
დირექტორი	გ. გენდელიანი	
არქიტექტორი	გ. გენდელიანი	
არქიტექტორი	ი. ბობოხია	
არქიტექტორი	ს. ხახელენდი	

საპროექტო ლიცენზია

BIJI ARCHITECTURE

მისამართი

ქ. თბილისი
გ. ზანძიგელის №15

TEL:
595 55-35-74
599 75-28-88

თარიღი	2026 წ.	
ფორმატი	ფურცლები	მასშტაბი
A-3	A.16.22	1:150

ვენტილაციის სისტემების ნაწილის ტექნიკური პროექტი
(სანქციონირებული პროექტის ცვლილება და დამატება)
ქონების ფართობის ზრდა 33.6 მ²-ით და მიწის ნაკვეთის ფართობის ზრდა 20.1 მ²-ით

პროექტის დასახელება:	ვენტილაციის სისტემების ნაწილის ტექნიკური პროექტი
ობიექტის მისამართი:	ქ. თბილისი, ისანი-სამგორის რაიონი, ვაკის ველი, კვარტალი XXXIII, ნაკვეთი 33.XXXIII.1
ინვესტორი:	შპს „ბლუ არქიტექტურა“
პროექტის ავტორი:	არქიტექტორი ლ. ბერიძე
პროექტის ხელმძღვანელი:	არქიტექტორი ლ. ბერიძე
პროექტის მთავარი ინჟინერი:	ინჟინერ-კონსტრუქტორი ნ. ჯანელიძე

№	ცვლილების შინაარსი	თარიღი
1		
2		
3		
4		
5		
6		
7		
8		

ვენტილაციის სისტემების ნაწილის ტექნიკური პროექტი
ქონების ფართობის ზრდა 33.7 მ²-ით
ქონების ეზოს ნაკვეთის ფართობის ზრდა 20.1 მ²-ით

პროექტის ავტორი:
ლ. ბერიძე
არქიტექტორი
№15

ინვესტორი:
შპს „ბლუ არქიტექტურა“

პროექტის ხელმძღვანელი:
არქიტექტორი ლ. ბერიძე

პროექტის მთავარი ინჟინერი:
ინჟინერ-კონსტრუქტორი ნ. ჯანელიძე

ობიექტის მისამართი:
ქ. თბილისი, ისანი-სამგორის რაიონი, ვაკის ველი, კვარტალი XXXIII, ნაკვეთი 33.XXXIII.1

პროექტის დასახელება:
ვენტილაციის სისტემების ნაწილის ტექნიკური პროექტი

ნახაზის დასახელება:
ვენტილაციის სისტემების ნაწილის ტექნიკური პროექტი

ნახაზის ნომერი:
ვ-1

ნახაზის მასშტაბი:
1:150

ფორმატი:
A-3

თარიღი:
2026 წ.

დამკვეთი:	
ტექნიკური ზედამხედველი:	
ავტორი:	ლ. ბერიძე
კონტროლი:	ლ. ბერიძე
ნ. ჯანელიძე	

BLU ARCHITECTURE
TEL:
595 55-35-74
599 75-28-88

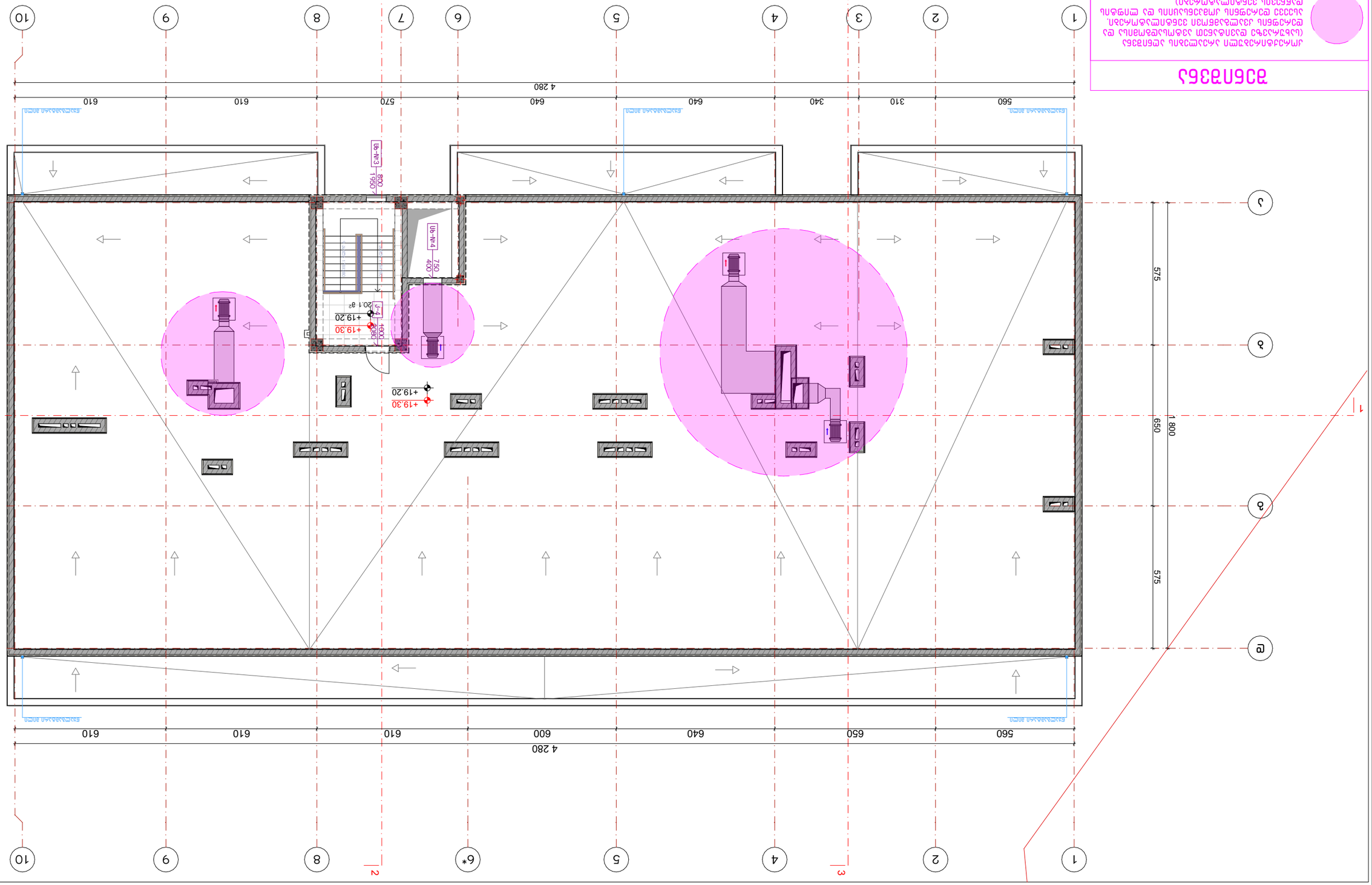

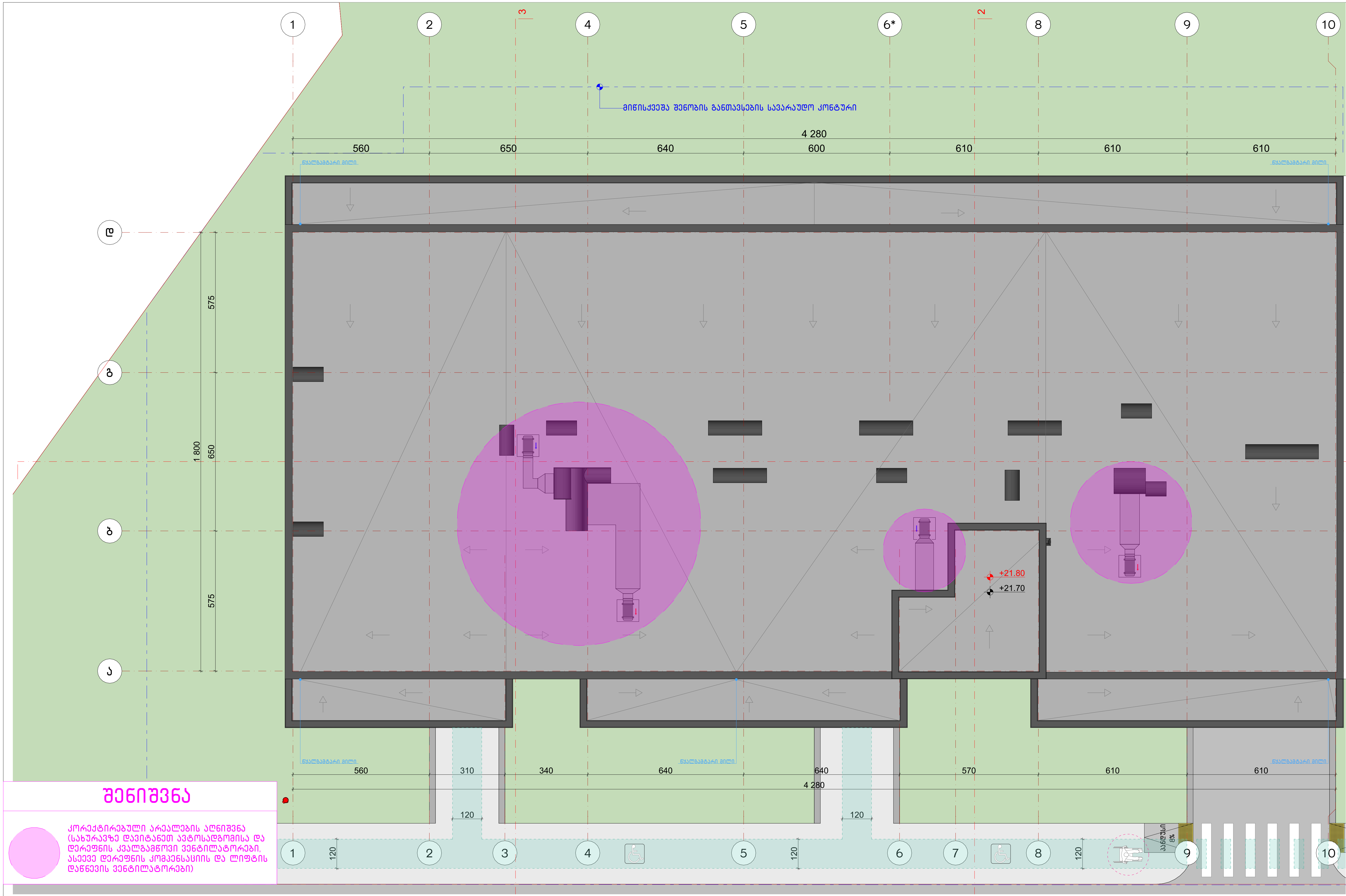

შენიშვნა

კორექტირებული არეალების აღნიშვნა (სახურავზე დავიტანეთ ავტოსადგომისა და დერეფნის კვალგამწოვი ვენტილატორები, ასევე დერეფნის კომპენსაციის და ლიფტის დაწნევის ვენტილატორები)

ექსპლიკაცია:

კორექტირება		
№	კორექტირება	თარიღი
1		
2		
3		
4		
5		
6		
7		
8		

პირობითი ნიშნები:

- ნაკვეთის საზღვარი
- მონოლითი
- იატაკის მოჭიმვა
- შემავსებელი
- ჭრილის ხაზი
- ±0.00 კონსტრუქციული ნიშნული
- ±0.00 არქიტექტურული ნიშნული

შენიშვნები

1. ნახაზში შეტანილი ყველა ცვლილება უნდა შეთანხმდეს პროექტის ავტორთან.
2. სკოლის შენობის საპროექტო ნული (±0.00) ტოლია +483.00 აბსოლუტური ნიშნულის.
3. პროექტში ყველა ზომა მოცემულია სანტიმეტრებში, ნიშნულები - მეტრებში.

მისამართი

ქ. თბილისი, დასახლება ოქროყანა;
ქ. თბილისი, ქუჩა ნადიკვარი,
№34-ის მიმდებარედ
საკ. კოდი: 01.18.01.004.326

ნახაზის დასახელება:

ა ბლოკი

სახურავის გეგმა
+21.70 ნიშნულზე

პროექტის სახელწოდება

მრავალბინიანი
საცხოვრებელი სახლის
არქიტექტურული პროექტი

სტადია	პროექტი	არ
თანამდებობა	გვარი	ხელმოწერა
დირექტორი	გ. ბენდელიანი	
არქიტექტორი	გ. ბენდელიანი	
არქიტექტორი	ი. გოგოხია	
არქიტექტორი	ს. საზერლენდი	

საპროექტო ლოგო

BIJI ARCHITECTURE
BIJI ARCHITECTURE

მისამართი

ქ. თბილისი
მ. შავიშვილის
№1ა

TEL:
595 55-35-74
599 75-28-88

თარიღი	2026 წ.	
ფორმატი	ფურცლები	მასშტაბი
A-3	A.16.24	1:150

მისაწვდომი "ა" ტიპის საცხოვრებელი ერთეული ±0.00 ნიშნულზე

საპროექტო ობიექტში მდებარეობს 66 საცხოვრებელი ერთეული, რომელთა 2% წარმოადგენს "ა" ტიპის ბინას. შესაბამისად გვაქვს 2 "ა" ტიპის ერთეული.

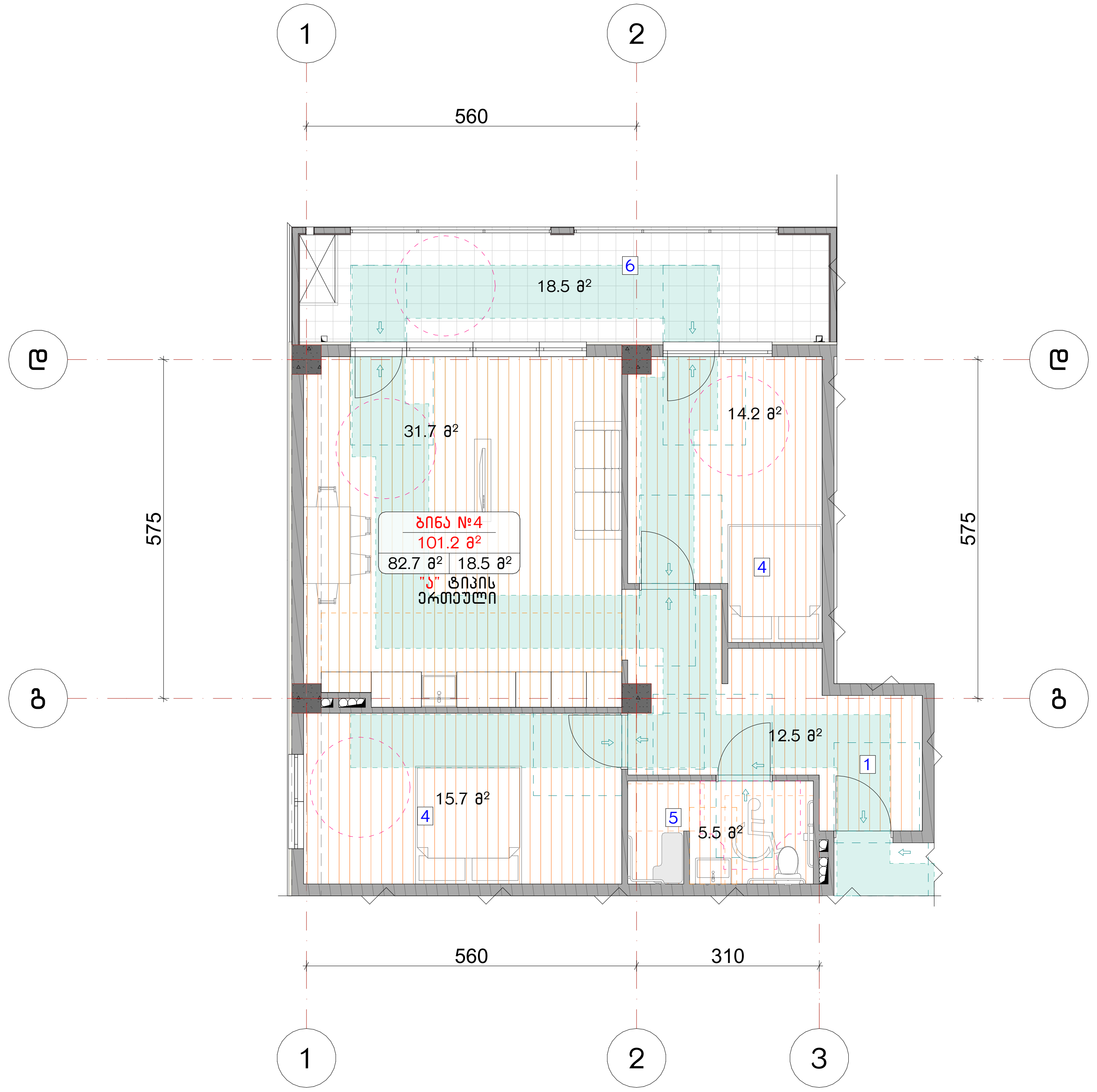

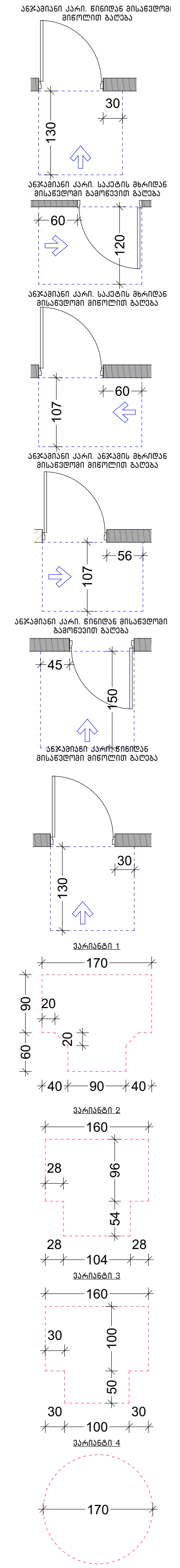

ექსპლიკაცია:

1. ჰოლი/დერეფანი
2. საერთო ოთახი
3. სამზარეულო
4. საძინებელი
5. სვ. წერტილი
6. აივანი

კორექტირება

№	კორექტირება	თარიღი
1		
2		
3		
4		
5		
6		
7		
8		

პირობითი ნიშნები:

- ნაკვეთის საზღვარი
- მონოლითი
- იატაკის მოჭიმვა
- შემავსებელი
- ჭრილის ხაზი
- ±0.00 კონსტრუქციული ნიშნული
- ±0.00 არქიტექტურული ნიშნული

შენიშვნები

1. ნახაზში შეტანილი ყველა ცვლილება უნდა შეთანხმდეს პროექტის ავტორთან.
2. სკოლის შენობის საპროექტო ნული (±0.00) ტოლია +483.00 აბსოლუტური ნიშნულის.
3. პროექტში ყველა ზომა მოცემულია სანტიმეტრებში, ნიშნულები - მეტრებში.

მისამართი

ქ. თბილისი, დასახლება ოქროყანა;
ქ. თბილისი, ქუჩა ნადიკვარი,
№34-ის მიმდებარედ
საკ. კოდი: 01.18.01.004.326

ნახაზის დასახელება:

ა ბლოკი

მისაწვდომი "ა" ტიპის საცხოვრებელი ერთეული

პროექტის სახელწოდება

მრავალბინიანი საცხოვრებელი სახლის არქიტექტურული პროექტი

სტადია	პროექტი	არ
თანამდებობა	გვარი	ხელმოწერა
დირექტორი	ბ. ბენდელიანი	
არქიტექტორი	ბ. ბენდელიანი	
არქიტექტორი	ი. გოგოხია	
არქიტექტორი	ს. საზერლენდი	

საპროექტო ლოგო

BIJI ARCHITECTURE

მისამართი

ქ. თბილისი
მ. ჭავჭავაძის №1ა
TEL:
595 55-35-74
599 75-28-88

თარიღი	2026 წ.	
ფორმატი	ფურცლები	მასშტაბი
A-3	A.16.25	1:100

მისაწვდომი "ა" ტიპის საცხოვრებელი ერთეული ±0.00 ნიშნულზე

საპროექტო ობიექტში მდებარეობს 66 საცხოვრებელი ერთეული, რომელთა 2% წარმოადგენს "ა" ტიპის ბინას. შესაბამისად გვაქვს 2 "ა" ტიპის ერთეული.

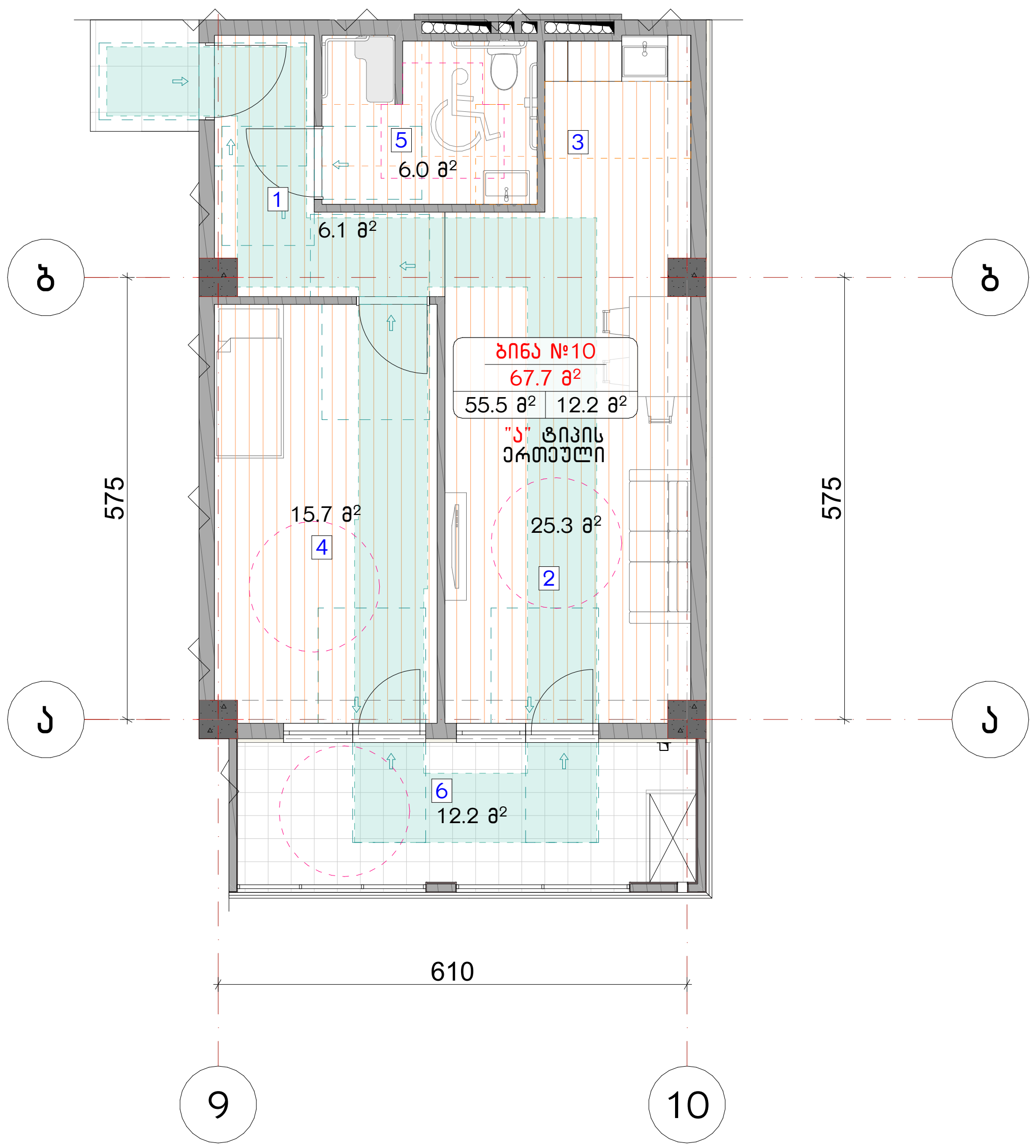

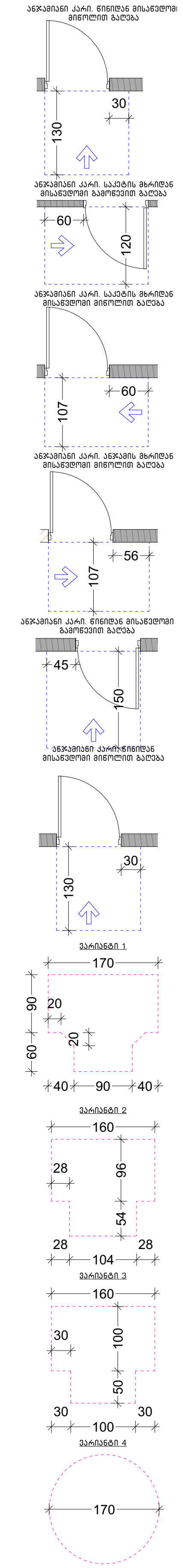

ექსპლიკაცია:

1. ჰოლი/დერეფანი
2. საერთო ოთახი
3. სამზარეულო
4. საძინებელი
5. სვ. წერტილი
6. აივანი

კორექტირება

№	კორექტირება	თარიღი
1		
2		
3		
4		
5		
6		
7		
8		

პირობითი ნიშნები:

- ნაკვეთის საზღვარი
- მონოლითი
- იატაკის მოჭიმვა
- შემავსებელი
- ჭრილის ხაზი
- ±0.00 კონსტრუქციული ნიშნული
- ±0.00 არქიტექტურული ნიშნული

შენიშვნები

1. ნახაზში შეტანილი ყველა ცვლილება უნდა შეთანხმდეს პროექტის ავტორთან.
2. სკოლის შენობის საპროექტო ნული (±0.00) ტოლია +483.00 აბსოლუტური ნიშნულის.
3. პროექტში ყველა ზომა მოცემულია სანტიმეტრებში, ნიშნულები - მეტრებში.

მისამართი

ქ. თბილისი, დასახლება ოქროყანა;
ქ. თბილისი, ქუჩა ნადიკვარი,
№34-ის მიმდებარედ
საკ. კოდი: 01.18.01.004.326

ნახაზის დასახელება:

ა ბლოკი

მისაწვდომი "ა" ტიპის საცხოვრებელი ერთეული

პროექტის სახელწოდება

მრავალბინიანი საცხოვრებელი სახლის არქიტექტურული პროექტი

სტადია	პროექტი	არ
თანამდებობა	გვარი	ხელმოწერა
დირექტორი	გ. ბენდელიანი	
არქიტექტორი	გ. ბენდელიანი	
არქიტექტორი	ი. გოგოხია	
არქიტექტორი	ს. საზერლენდი	

საპროექტო ლოგო

BIJI ARCHITECTURE

მისამართი

ქ. თბილისი
გ. შავიშვილის
№1ა

TEL:
595 55-35-74
599 75-28-88

თარიღი	2026 წ.	
ფორმატი	ფურცლები	მასშტაბი
A-3	A.16.26	1:100

მისაწვდომი სან.კვანძი "ა" ტიპის ერთეულში

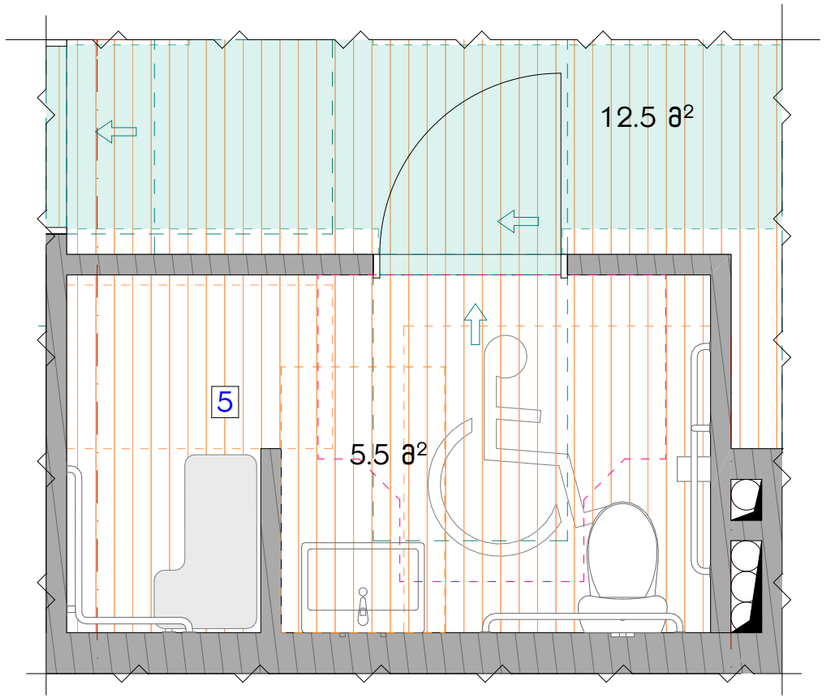

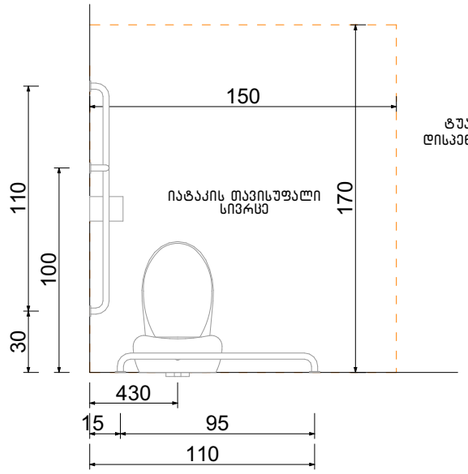

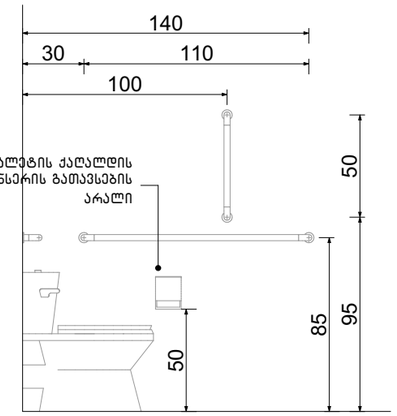

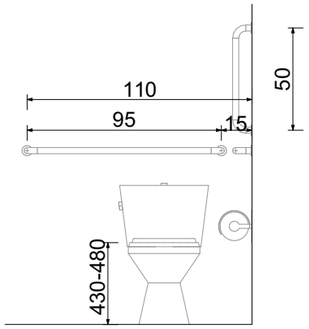

ხელსაბანის მდებარეობა

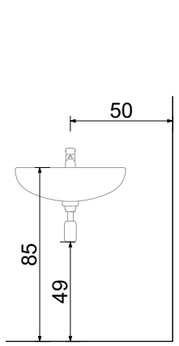

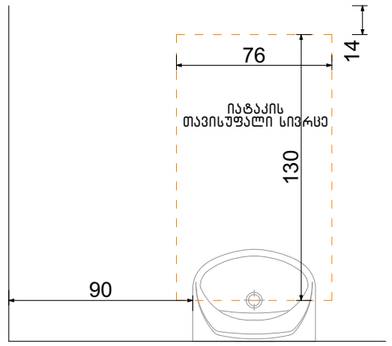

თავისუფალი სივრცე ფეხის ფალანგისათვის

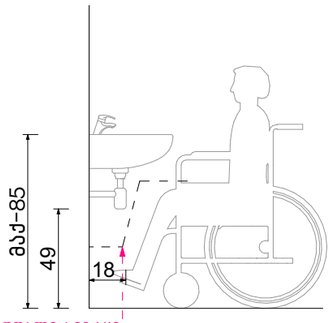

ფეხის ფალანგის თავისუფალი სივრცე

თავისუფალი სივრცე კართან მანევრირებისთვის ანჯამიანი კარი. საკეტის მხრიდან მისაწვდომი – გამოწევით გაღება

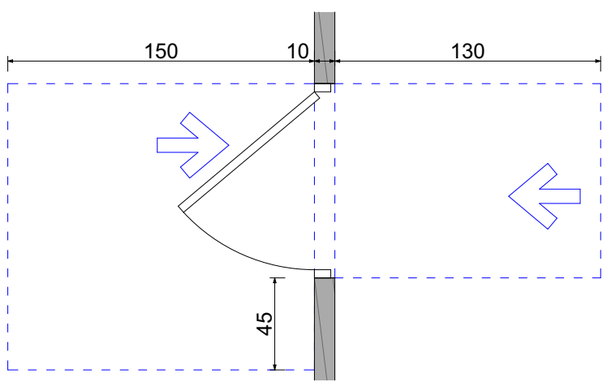

ფორმის მოსატრიალებელი სივრცე ვარიანტი 4

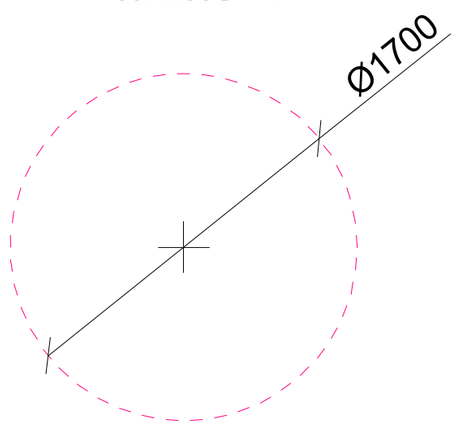

აბაზანის მდებარეობა

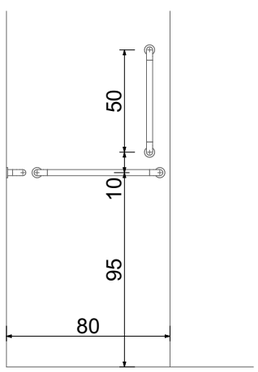

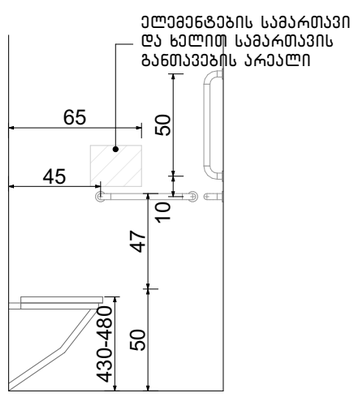

ექსპლიკაცია:

კორექტირება		
№	კორექტირება	თარიღი
1		
2		
3		
4		
5		
6		
7		
8		

პირობითი ნიშნები:

- ნაკვეთის საზღვარი
- მონოლითი
- იატაკის მოპირკეთება
- შემავსებელი
- ჭრილის ხაზი
- ±0.00 კონსტრუქციული ნიშნული
- ±0.00 არქიტექტურული ნიშნული

შენიშვნები

1. ნახაზში შეტანილი ცვლილება უნდა შეთანხმდეს პროექტის ავტორთან.
2. სართლის შენობის საპროექტო ნული (±0.00) ტოლია +483.00 აბსოლუტური ნიშნულის.
3. პროექტში ცვლილების შეტანა დაუშვებელია სანებართვოში, ნიშნულები - მეტრებში.

მისამართი

ქ. თბილისი, დასახლება ოქროყანა; ქ. თბილისი, ქუჩა ნადიკვარი, №34-ის მიმდებარედ
საკ. კოდი: 01.18.01.004.326

ნახაზის დასახელება:

ა ბლოკი

მისაწვდომი სველი წერტილი "ა" ტიპის ერთეულში

პროექტის სახელწოდება

მრავალბინიანი საცხოვრებელი სახლის არქიტექტურული პროექტი

სტადია	პროექტი	არ
თანამდებობა	მცარი	ხელმოწერა
დირექტორი	გ. ბენდელიანი	
არქიტექტორი	გ. ბენდელიანი	
არქიტექტორი	ი. გოგოხია	
არქიტექტორი	ს. საზერლიდი	

საპროექტო ლოგო

BIJI ARCHITECTURE

ქ. თბილისი გ. ქავთარაძის №15

TEL: 595 55-35-74 599 75-28-88

თარიღი	2026 წ.	
ფორმატი	ფურცლები	მასშტაბი
A-3	A.16.27	1:30

მისაწვდომი სან.კვანძი "ა" ტიპის ერთეულში

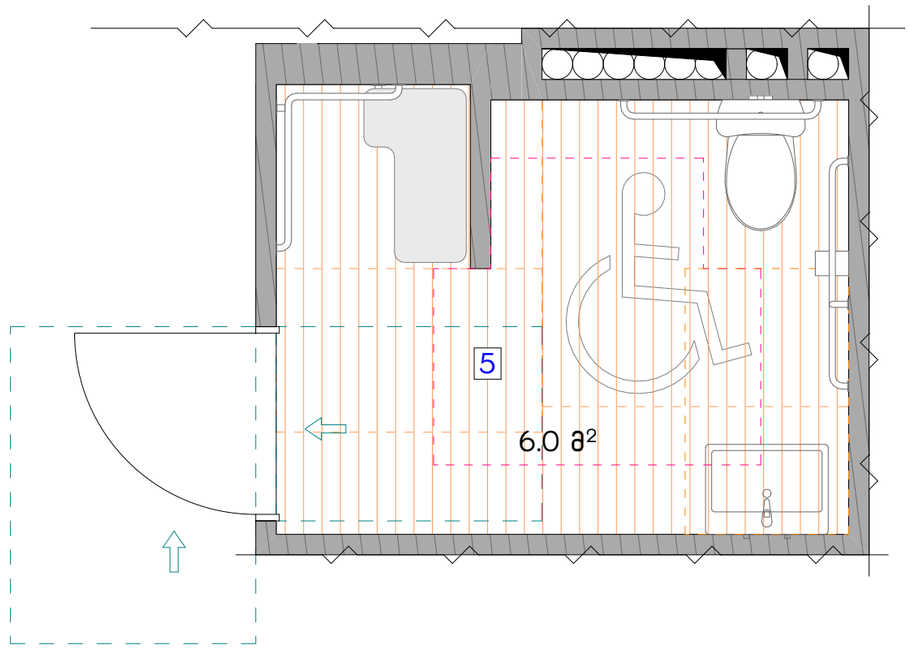

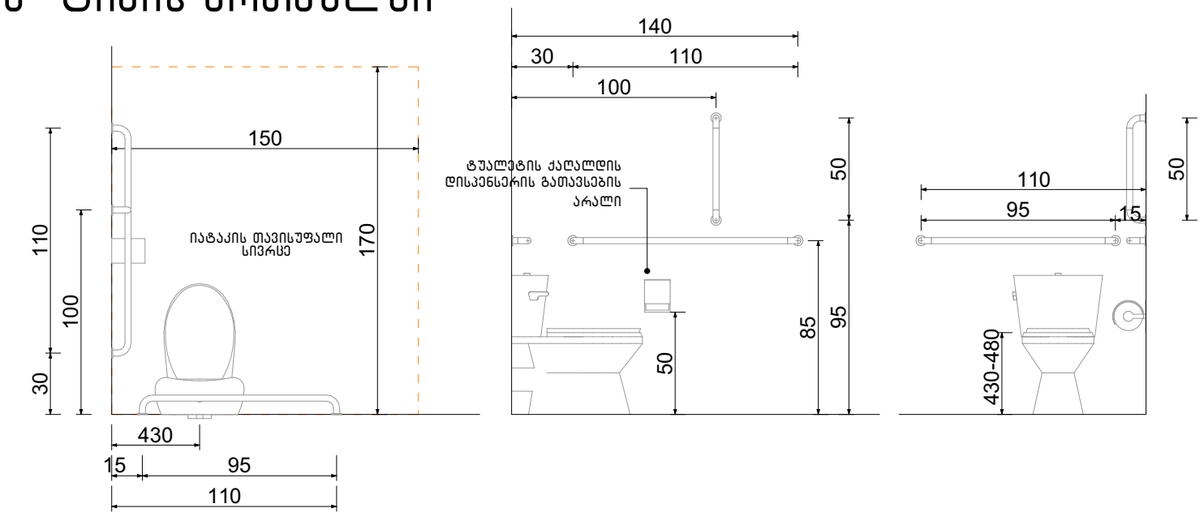

ხელსაბანის მდებარეობა

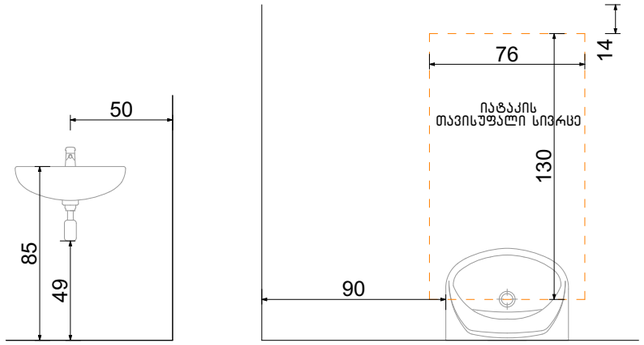

თავისუფალი სივრცე ფეხის ფალანგისათვის

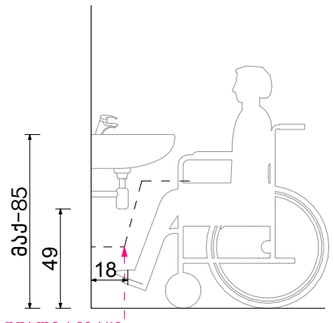

თავისუფალი სივრცე კართან მანევრირებისთვის ანჯამიანი კარი. საკეტის მხრიდან მისაწვდომი – გამოწევით გაღება

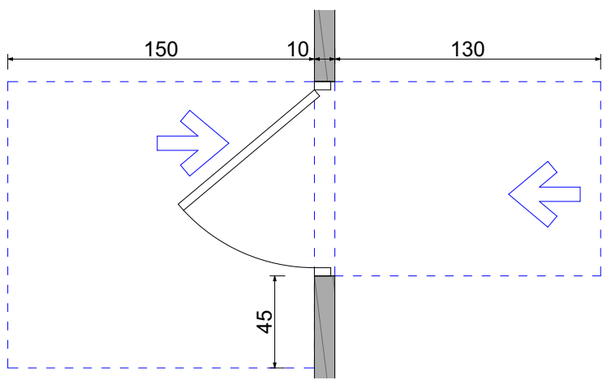

ფორმის მოსატრიალებელი სივრცე ვარიანტი 4

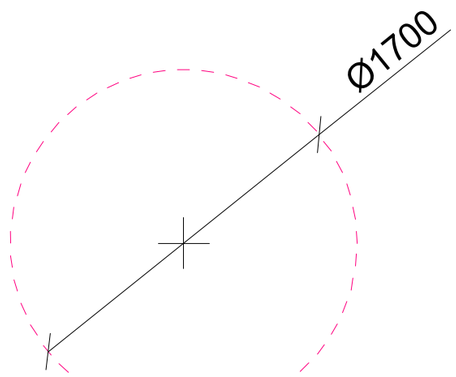

აბაზანის მდებარეობა

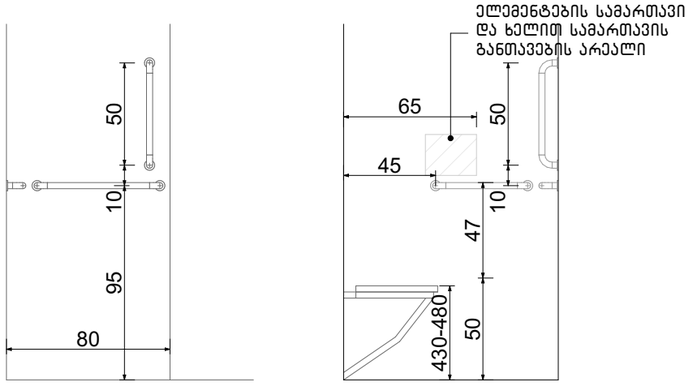

ექსპლიკაცია:

კორექტირება		
№	კორექტირება	თარიღი
1		
2		
3		
4		
5		
6		
7		
8		

პირობითი ნიშნები:

- ნაკვეთის საზღვარი
- მონოლითი
- იატაკის მოპირკეთება
- შემავსებელი
- ჭრილის ხაზი
- ±0.00 კონსტრუქციული ნიშნული
- ±0.00 არქიტექტურული ნიშნული

შენიშვნები

1. ნახაზში შეტანილი ცვლილება უნდა შეთანხმდეს პროექტის ავტორთან.
2. სართლის შენობის საპროექტო ნული (±0.00) ტოლია +483.00 აბსოლუტური ნიშნულის.
3. პროექტში ცვლილების შეტანა დაუშვებელია სანებართვოში, ნიშნულები - მეტრებში.

მისამართი

ქ. თბილისი, დასახლება ოქროყანა; ქ. თბილისი, ქუჩა ნადიკვარი, №34-ის მიმდებარედ
საკ. კოდი: 01.18.01.004.326

ნახაზის დასახელება:

ა ბლოკი

მისაწვდომი სველი წერტილი "ა" ტიპის ერთეულში

პროექტის სახელწოდება

მრავალბინიანი საცხოვრებელი სახლის არქიტექტურული პროექტი

სტადია	პროექტი	არ
თანამდებობა	გვაარი	ხელმოწერა
დირექტორი	გ. გენდელიანი	
არქიტექტორი	გ. გენდელიანი	
არქიტექტორი	ი. გოგოხია	
არქიტექტორი	ს. საზერლიდი	

საპროექტო ლოგო

BIJI ARCHITECTURE

ქ. თბილისი გ. ქავთარაძის №15

TEL: 595 55-35-74 599 75-28-88

თარიღი	2026 წ.	
ფურცლის	ფურცლების	მასშტაბი
A-3	A.16.28	1:30

ორმხრივი კავშირის გამოყენების წესები, ნიშანი უნდა გაიკრას თავშესაფრის ფართობებთან

გზა-კიბის ამოსაცნობის ნიშანი, გზა-კიბის საზღვრებში, დერეფანში გამავალი კარის საკეტის მომიჯნავედ

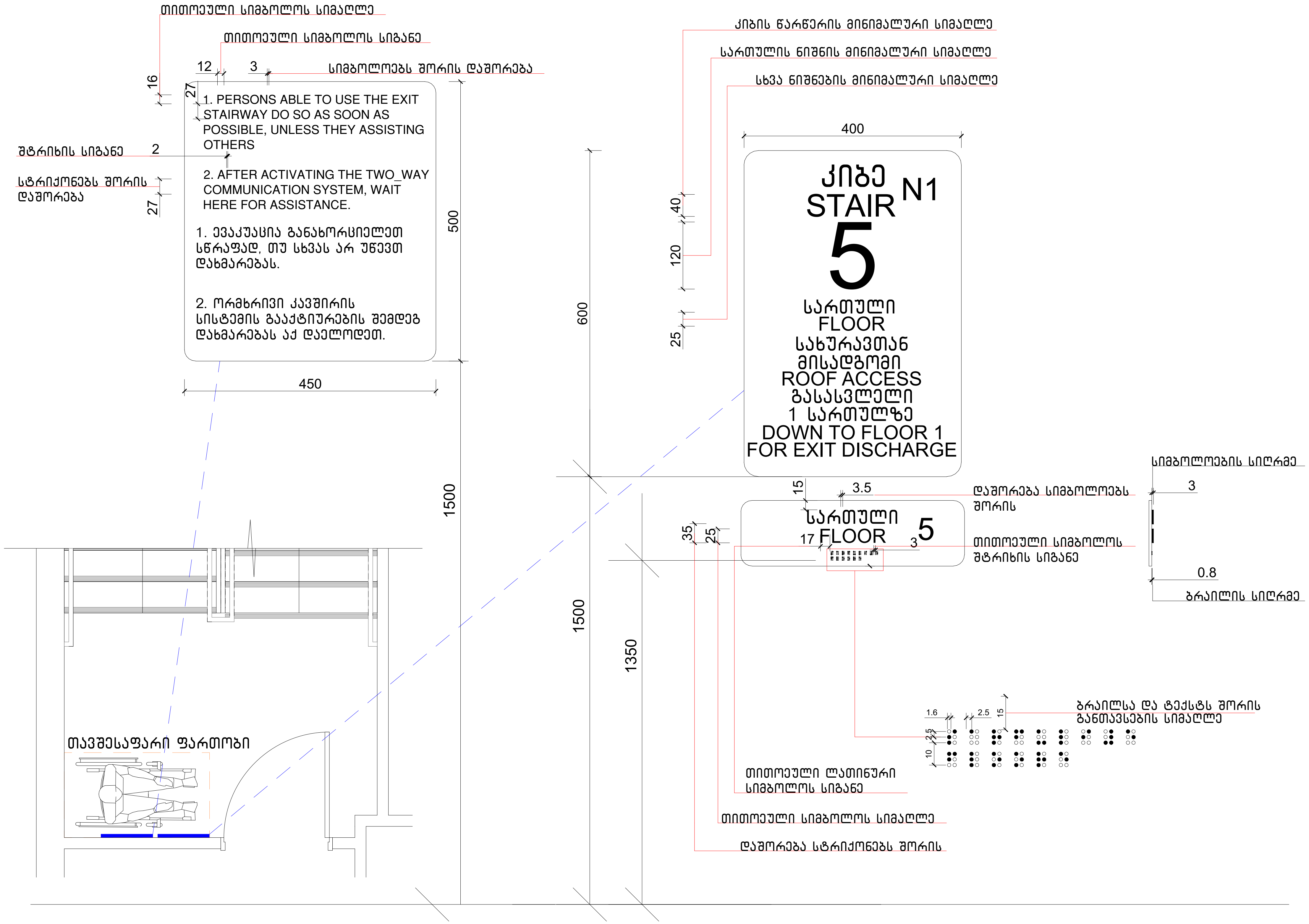

ექსპლიკაცია:

კორექტირება		
№	კორექტირება	თარიღი
1		
2		
3		
4		
5		
6		
7		
8		

პირობითი ნიშნები:
- ნაკვეთის საზღვარი
- მონოლითი
- იატაკის მოჭიმვა
- შემავსებელი
- ჭრილის ხაზი
- ±0.00 კონსტრუქციული ნიშნული
- ±0.00 არქიტექტურული ნიშნული

შენიშვნები
1. ნახაზში შეტანილი ყველა ცვლილება უნდა შეთანხმდეს პროექტის ავტორთან.
2. სკოლის შენობის საპროექტო ნული (±0.00) ტოლია +483.00 აბსოლუტური ნიშნულის.
3. პროექტში ყველა ზომა მოცემულია სანტიმეტრებში, ნიშნულები - მეტრებში.

მისამართი
ქ. თბილისი, დასახლება ოქროყანა;
ქ. თბილისი, ქუჩა ნადიკვარი, №34-ის მიმდებარედ
საკ. კოდი: 01.18.01.004.326

ნახაზის დასახელება: ნიშნები

პროექტის სახელწოდება: მრავალბინიანი საცხოვრებელი სახლის არქიტექტურული პროექტი

სტადია	პროექტი	არ
თანამდებობა	გვარი	ხელმოწერა
დირექტორი	ბ. ბენდელიანი	
არქიტექტორი	ბ. ბენდელიანი	
არქიტექტორი	ი. გოგოხია	
არქიტექტორი	ს. საზერლენდი	

საპროექტო ლოგო: BIJI ARCHITECTURE

მისამართი: ქ. თბილისი მ. შავიშვილის №1ა
TEL: 595 55-35-74 599 75-28-88

თარიღი	2026 წ.	
ფორმატი	ფურცლები	მასშტაბი
A-3	A.16.29	1:80

გასასვლელის განათებული ნიშანი

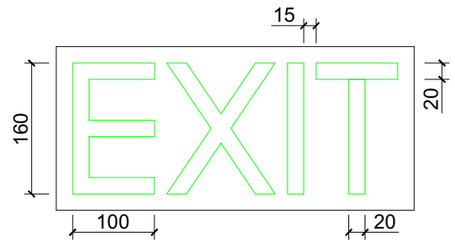

განათებული ნიშანი თავშესაფრის ფართობთან მიმავალ კართან

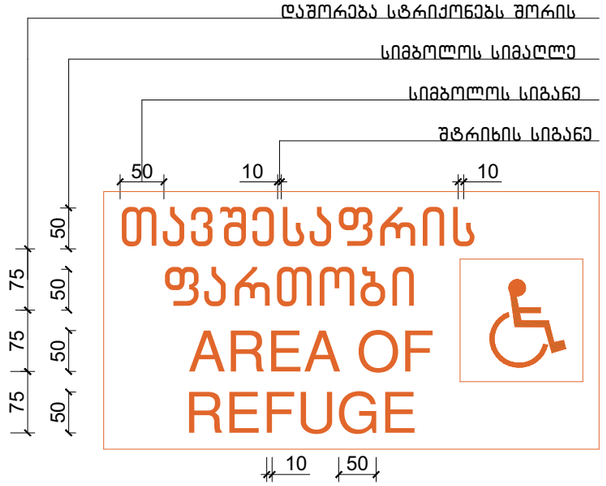

ნიშანი ამობურცული სიმბოლოებით და ბრაილით გზა-კიბის შესასვლელთან და გარეთ გამავალ ყველა კართან

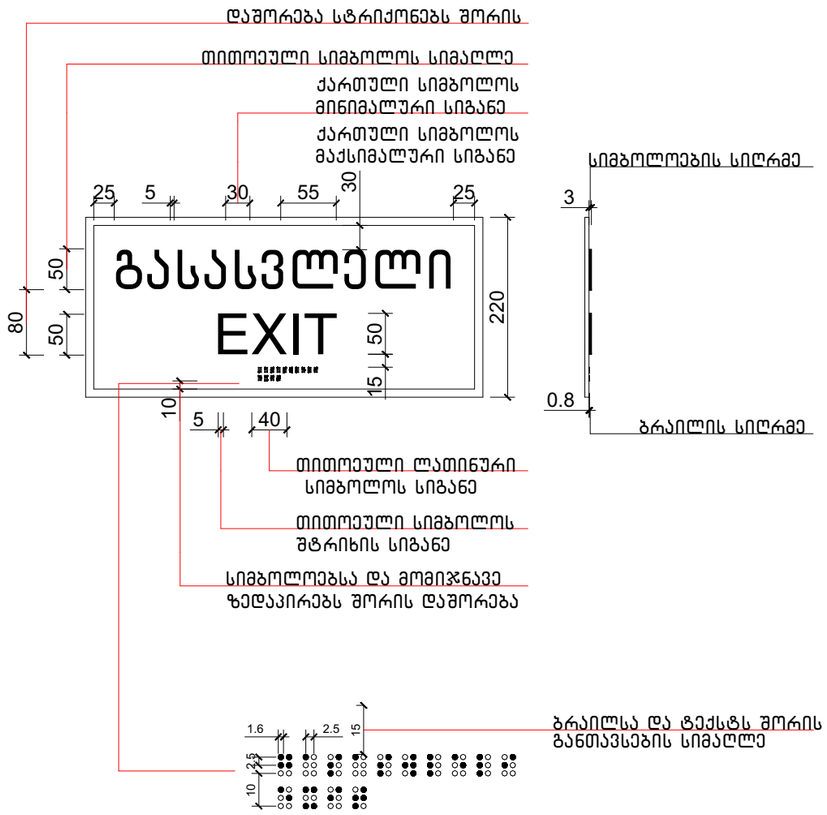

ექსპლიკაცია:	კორექტირება		პირობითი ნიშნები:	შენიშვნები	ნახაზის დასახელება:	პროექტის სახელწოდება	საპროექტო ლოგო	მისამართი
	№	კორექტირება	თარიღი	ნაკვეთის საზღვარი მონოლითი ბატაკის მოზიდვა შემავსებელი ჭრილის ხაზი ±0.00 კონსტრუქციული ნიშნული ±0.00 არქიტექტურული ნიშნული	1. ნახაზში შეტანილი ყველა ცვლილება უნდა შეთანხმდეს პროექტის ავტორთან. 2. სკოლის შენობის საპროექტო ნული (±0.00) ტოლია +483.00 აბსოლუტური ნიშნულის. 3. პროექტში ყველა ზომა მოცემულია სანტიმეტრებში, ნიშნულები - მეტრებში. მისამართი ქ. თბილისი, დასახლება ოქრომჭანა; ქ. თბილისი, ქუჩა ნადიკვარი, №34-ის მიმდებარედ საკ. კოდი: 01.18.01.004.326	ნიშნები	მრავალბინიანი საცხოვრებელი სახლის არქიტექტურული პროექტი სტადია: პროექტი; არ თანამდებობა: მპარი; ხელმოწერა დირექტორი: გ. ბენდელიანი არქიტექტორი: გ. ბენდელიანი არქიტექტორი: ი. ბოგოხია არქიტექტორი: ს. სახელენდი თარიღი: 2026 წ. ფორმატი: A-3; ფურცლები: A.16.30; მასშტაბი: 1:75	BIJI ARCHITECTURE BIJI ARCHITECTURE	ქ. თბილისი ც. ჭავჭავაძის №15 TEL: 595 55-35-74 599 75-28-88

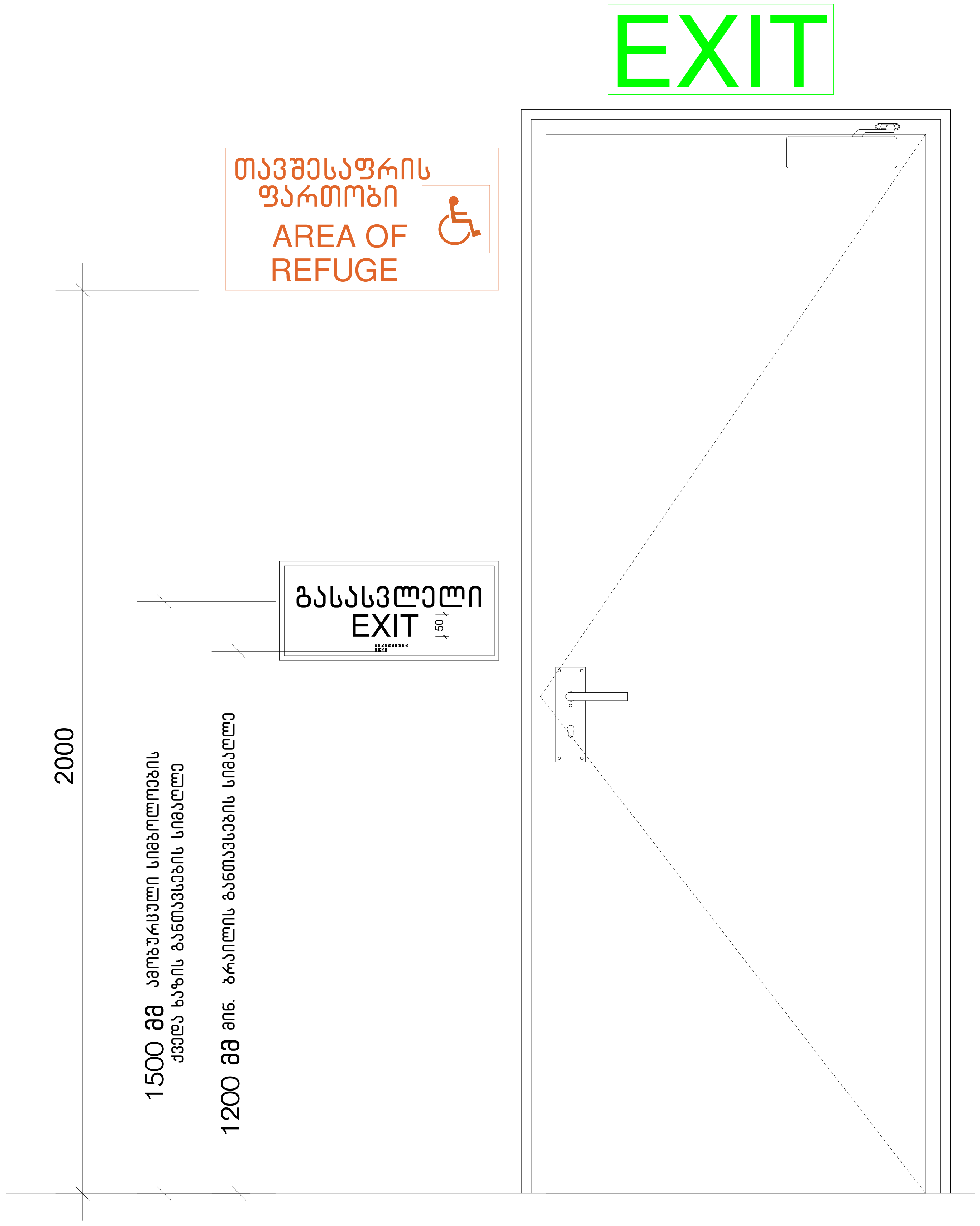

ექსპლიკაცია:

კორექტირება

№	კორექტირება	თარიღი
1		
2		
3		
4		
5		
6		
7		
8		

პირობითი ნიშნები:

- ნაკვეთის საზღვარი
- მონოლითი
- იატაკის მოჭიმვა
- შემავსებელი
- ჭრილის ხაზი
- ±0.00 კონსტრუქციული ნიშნული
- ±0.00 არქიტექტურული ნიშნული

შენიშვნები

1. ნახაზში შეტანილი ყველა ცვლილება უნდა შეთანხმდეს პროექტის ავტორთან.
2. სკოლის შენობის საპროექტო ნული (±0.00) ტოლია +483.00 აბსოლუტური ნიშნულის.
3. პროექტში ყველა ზომა მოცემულია სანტიმეტრებში, ნიშნულები - მეტრებში.

მისამართი

ქ. თბილისი, დასახლება ოქროყანა;
ქ. თბილისი, ქუჩა ნადიკვარი,
№34-ის მიმდებარედ
საკ. კოდი: 01.18.01.004.326

ნახაზის დასახელება:

ნიშნები

პროექტის სახელწოდება

მრავალბინიანი
საცხოვრებელი სახლის
არქიტექტურული პროექტი

სტადია	პროექტი	არ
თანამდებობა	გვარი	ხელმოწერა
დირექტორი	ბ. ბენდელიანი	
არქიტექტორი	ბ. ბენდელიანი	
არქიტექტორი	ი. გოგოხია	
არქიტექტორი	ს. საზერლენდი	

საპროექტო ლოგო

BIJI ARCHITECTURE

მისამართი

ქ. თბილისი
მ. შავიშვილის
№1ა

TEL:
595 55-35-74
599 75-28-88

თარიღი	2026 წ.	
ფორმატი	ფურცლები	მასშტაბი
A-3	A.16.31	1:60

ლიფტის ტექნიკური მახასიათებლები

ლიფტის შახტის გაბარიტები 1800X2800 მმ

ლიფტის კაბინის შიგა გაბარიტები 1200X2200 მმ

ლიფტის კარის სუფთა სიგანე 900 მმ

Hoistway Plan

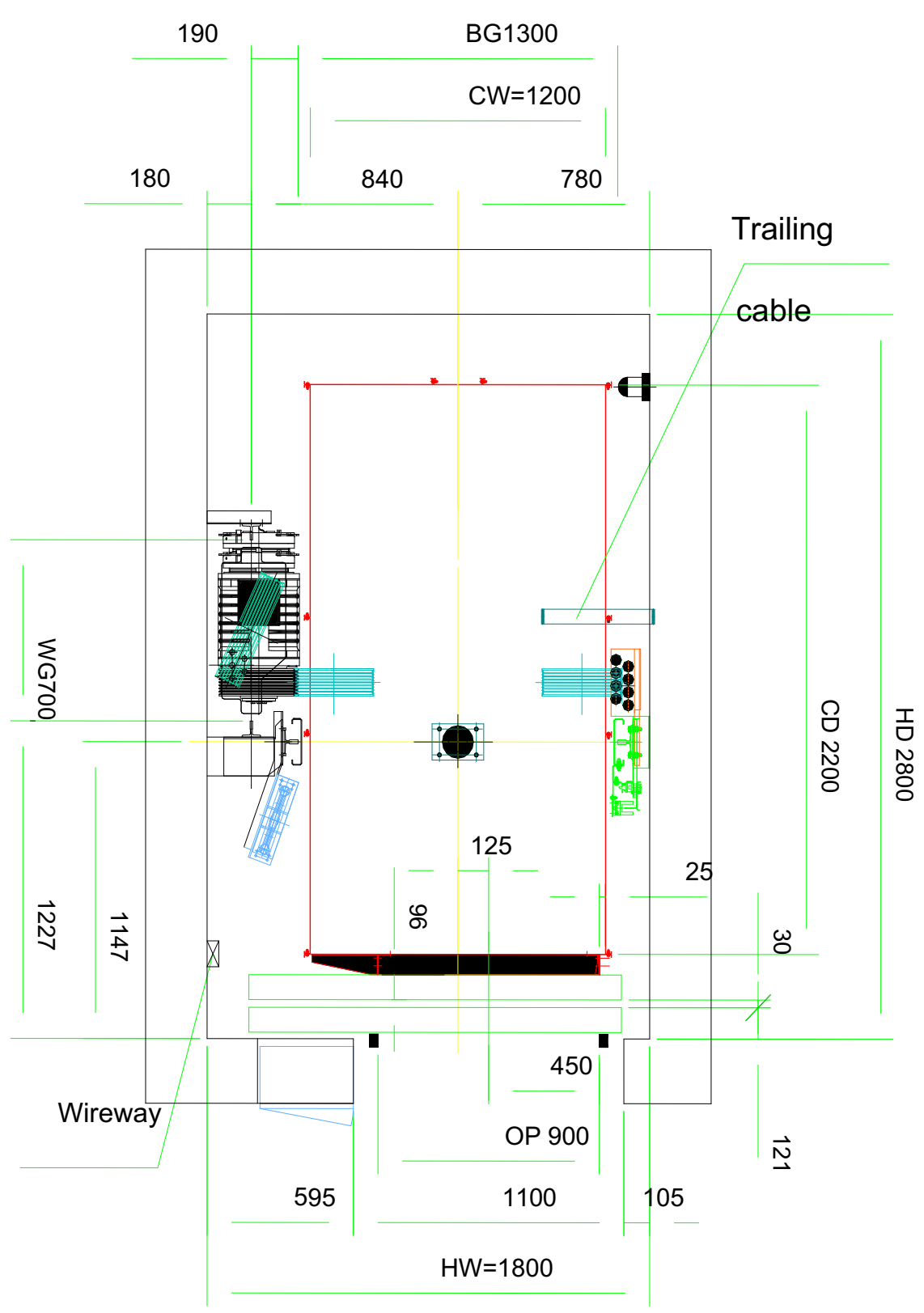

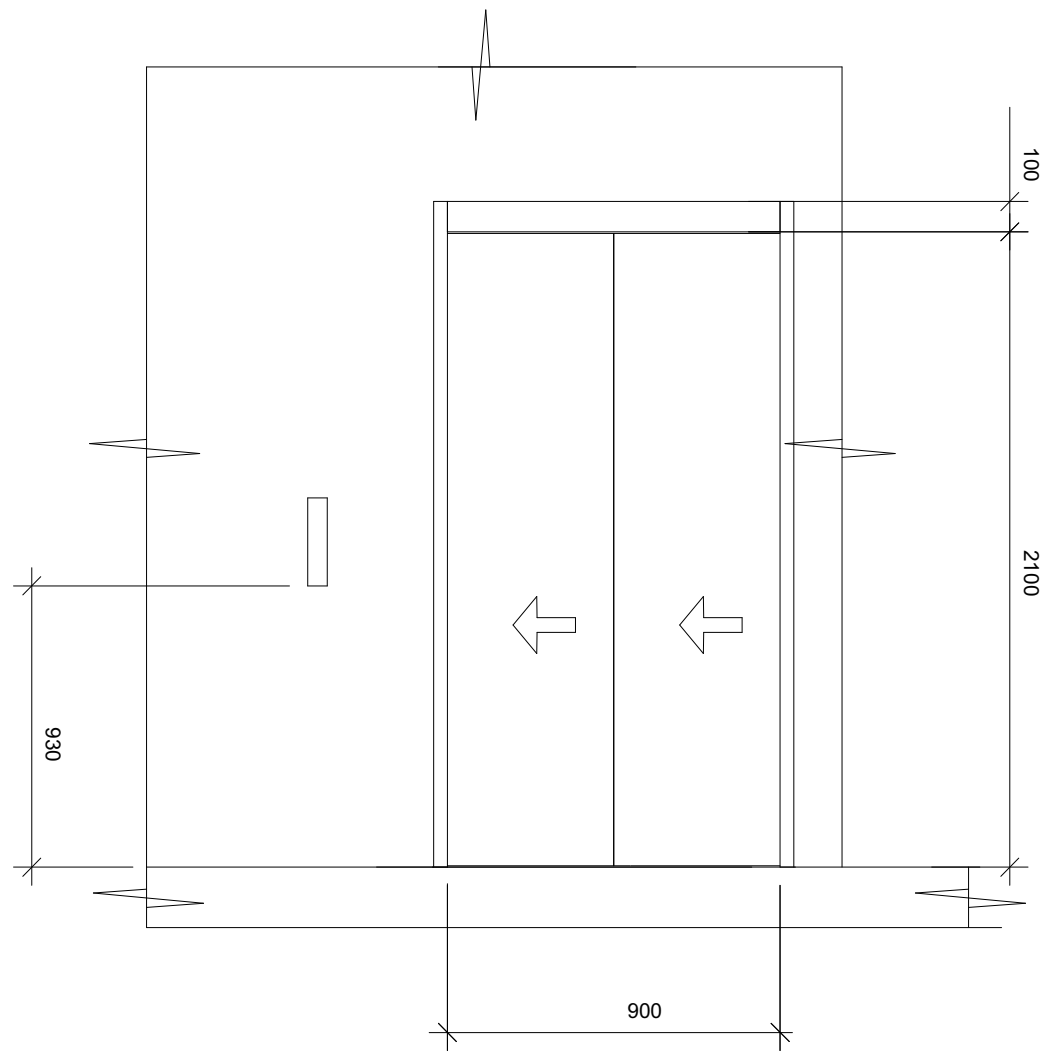

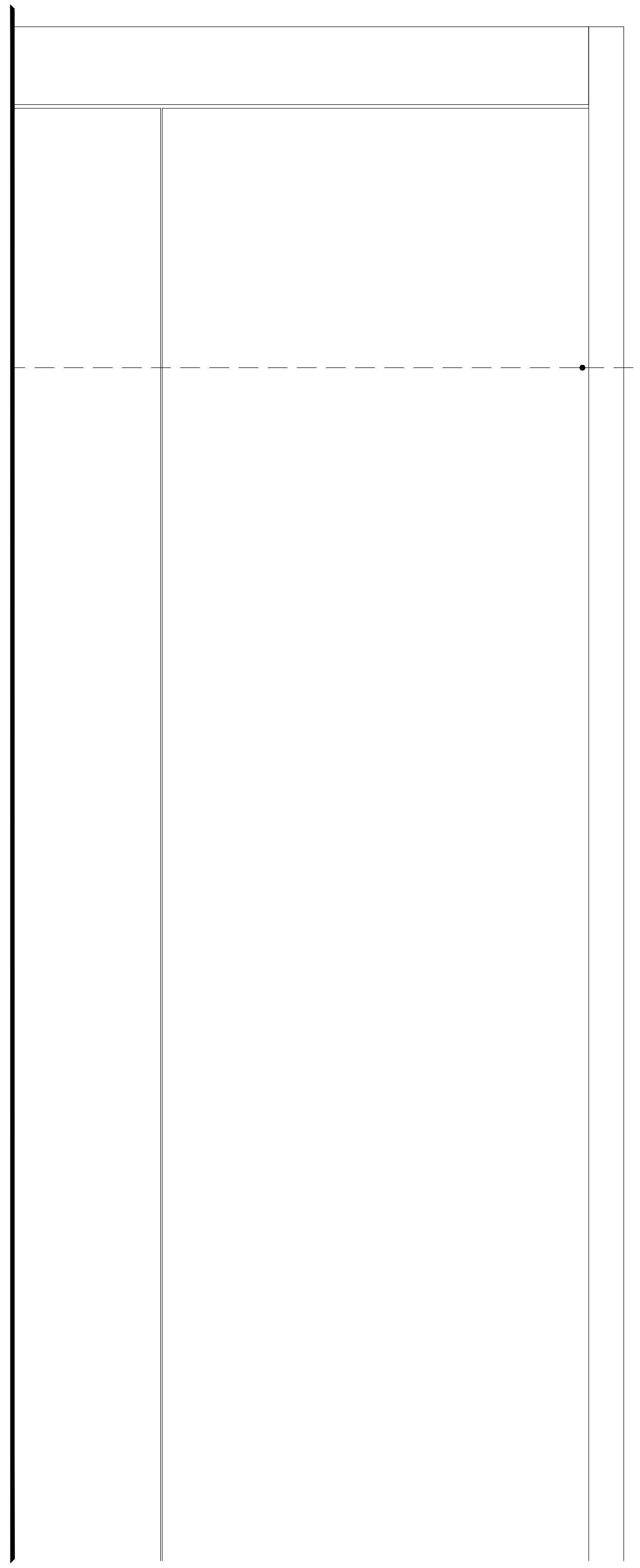

სასწრაფო სამედიცინო დახმარების საერთაშორისო სიმბოლო (სიცოცხლის ვარსკვლავი) განთავსდება ლიფტის ჩარჩოს ორივე მხარეს

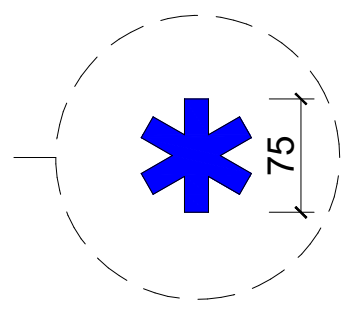

ნიშანი განთავსდება ლიფტის გამოსაძახებელ ღილაკთან

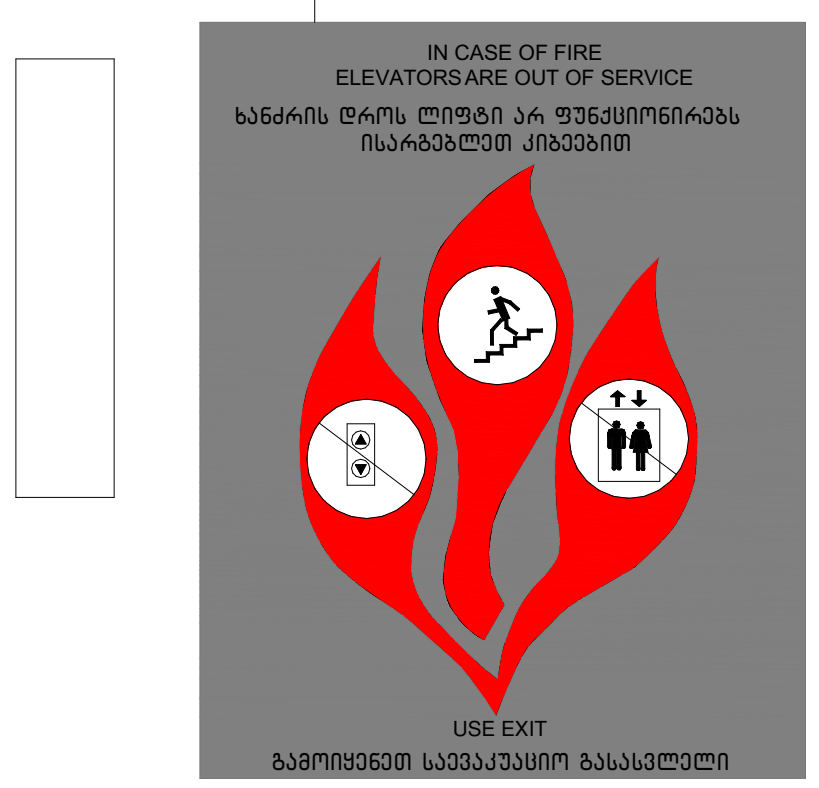

ექსპლიკაცია:

კორექტირება

№	კორექტირება	თარიღი
1		
2		
3		
4		
5		
6		
7		
8		

პირობითი ნიშნები:

- ნაკვეთის საზღვარი
- მონოლითი
- იატაკის მოჭიმვა
- შემავსებელი
- ჭრილის ხაზი
- ±0.00 კონსტრუქციული ნიშნული
- ±0.00 არქიტექტურული ნიშნული

შენიშვნები

1. ნახაზში შეტანილი ყველა ცვლილება უნდა შეთანხმდეს პროექტის ავტორთან.
2. სკოლის შენობის საპროექტო ნული (±0.00) ტოლია +483.00 აბსოლუტური ნიშნულის.
3. პროექტში ყველა ზომა მოცემულია სანტიმეტრებში, ნიშნულები - მეტრებში.

მისამართი

ქ. თბილისი, დასახლება ოქროყანა;
ქ. თბილისი, ქუჩა ნადიკვარი,
№34-ის მიმდებარედ
საკ. კოდი: 01.18.01.004.326

ნახაზის დასახელება:

ნიშნები

პროექტის სახელწოდება

მრავალბინიანი საცხოვრებელი სახლის არქიტექტურული პროექტი

სტადია	პროექტი	არ
თანამდებობა	გვარი	ხელმოწერა
დირექტორი	ბ. ბენდელიანი	
არქიტექტორი	ბ. ბენდელიანი	
არქიტექტორი	ი. გოგოხია	
არქიტექტორი	ს. საზერლენდი	

საპროექტო ლოგო

BIJI ARCHITECTURE

BIJI ARCHITECTURE

მისამართი

ქ. თბილისი
მ. შავიშვილის
№1ა

TEL:
595 55-35-74
599 75-28-88

თარიღი	2026 წ.	
ფორმატი	ფურცლები	მასშტაბი
A-3	A.16.32	1:50, 1:100

ნიშანი განთავსდება გზა-კიბის საზღვრებში კარის მომიჯნავედ	ნიშანი განთავსდება გზა-კიბის საზღვრებში კარის მომიჯნავედ

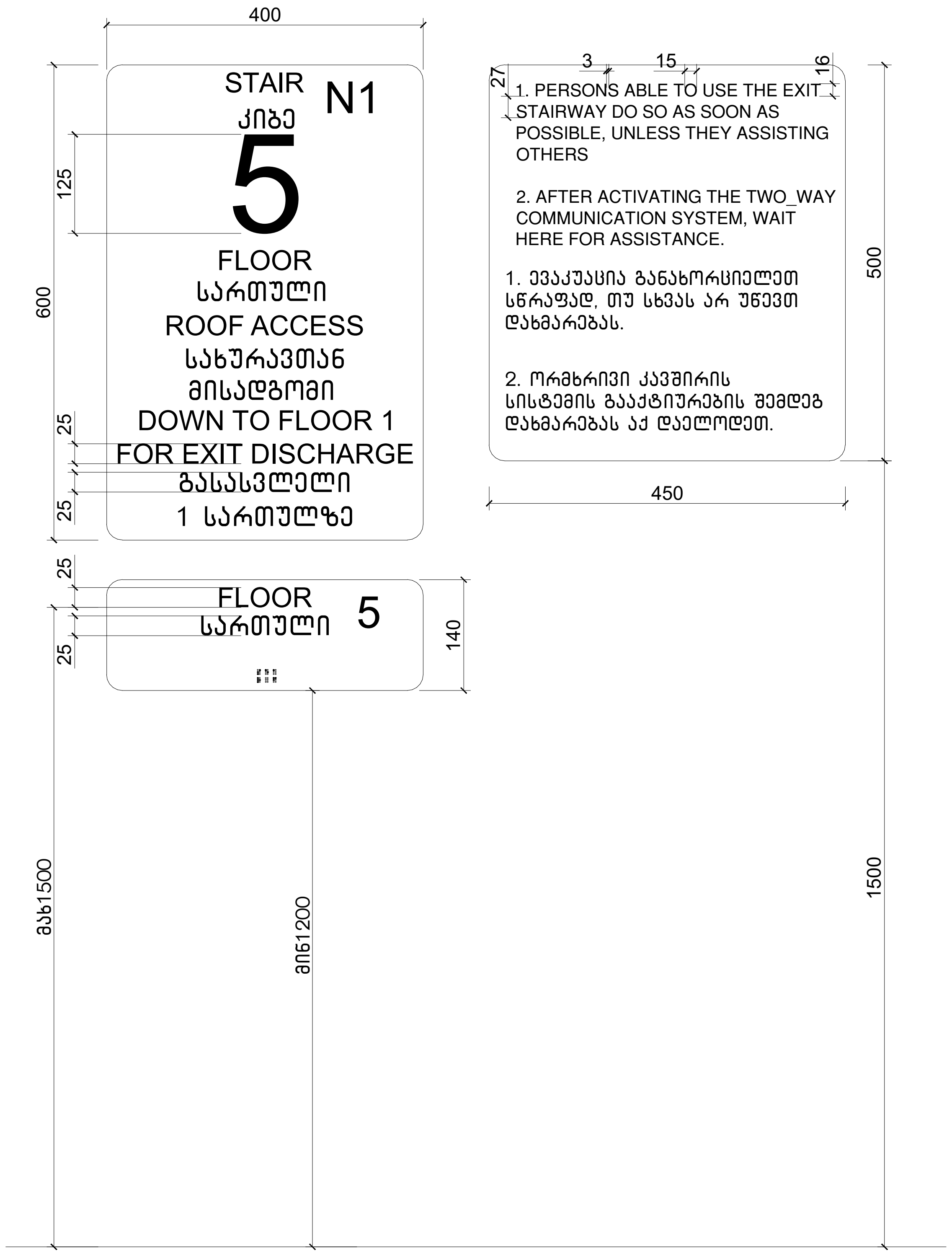

ნიშანი განთავსდება გარე მისაწვდომ ავტოსადგომთან

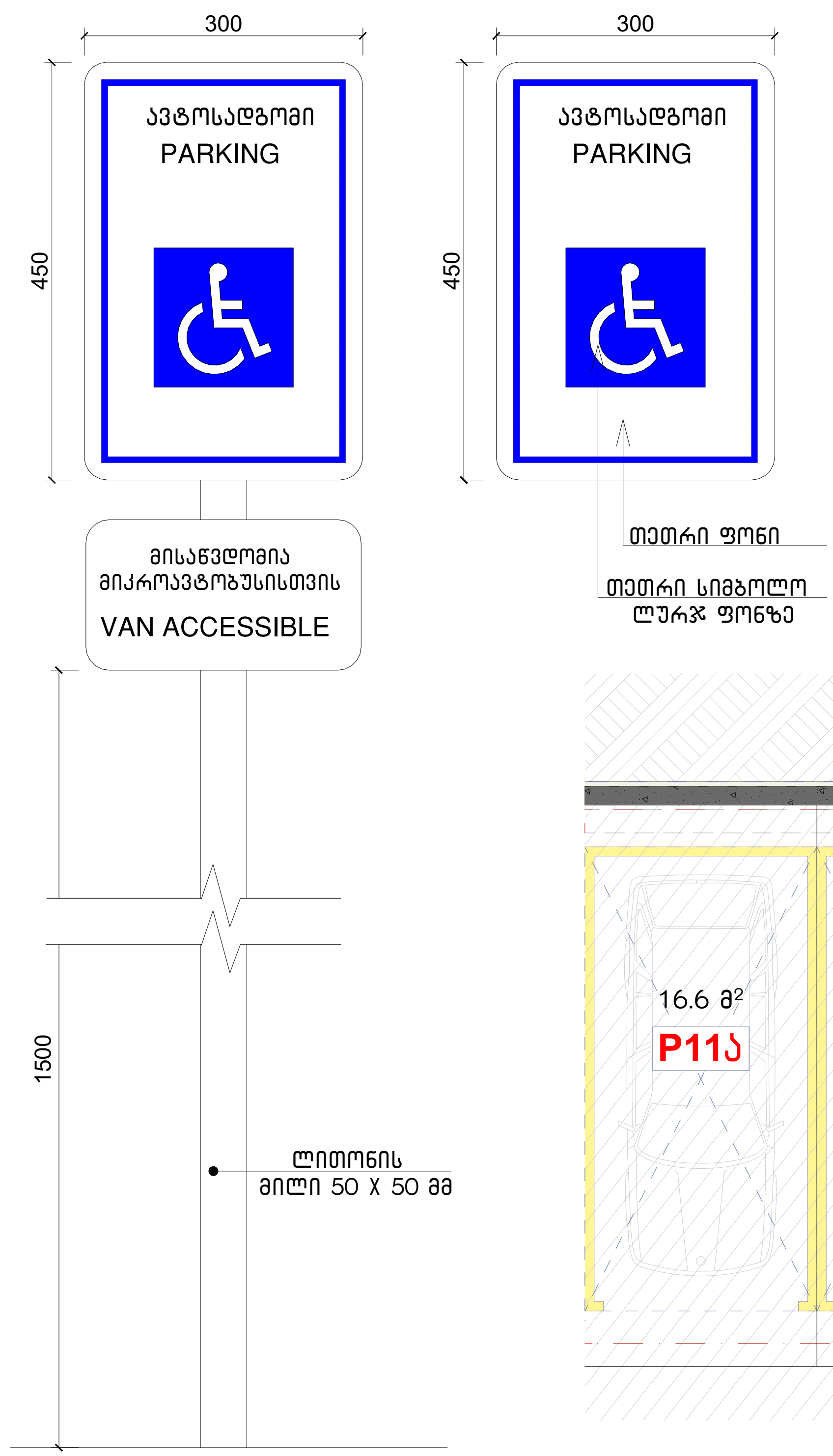

ამოცნობადი გამაფრთხილებელი

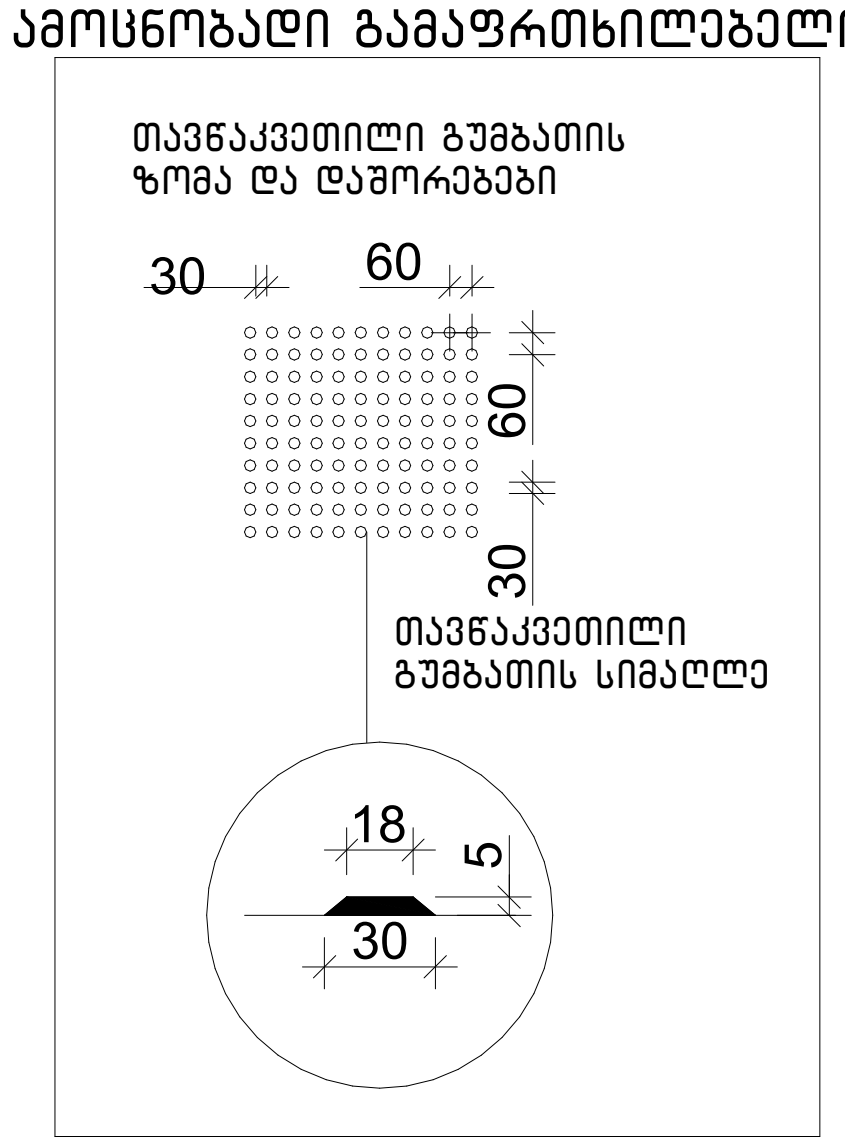

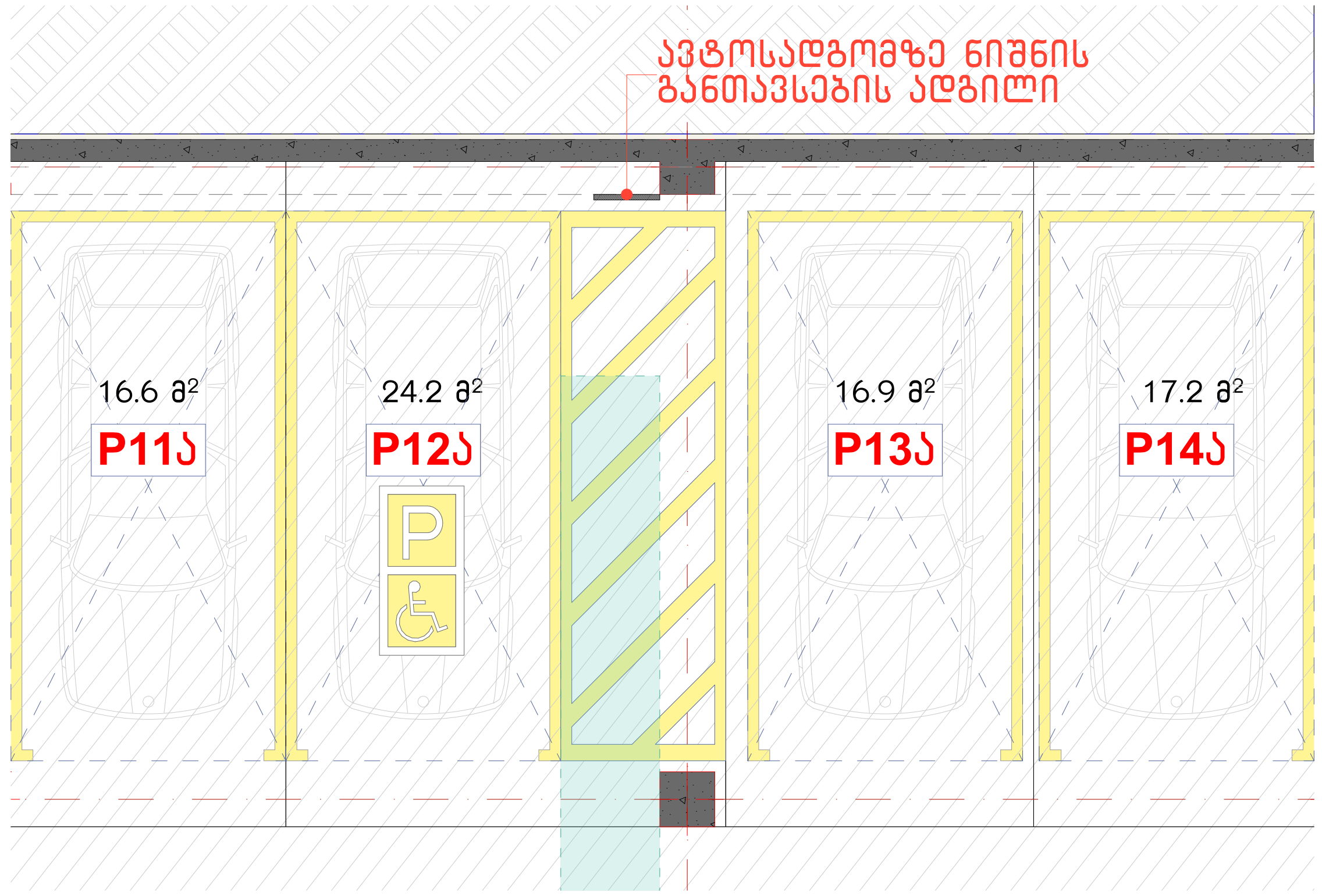

ექსპლიკაცია:

კორექტირება

№	კორექტირება	თარიღი
1		
2		
3		
4		
5		
6		
7		
8		

პირობითი ნიშნები:

- ნაკვეთის საზღვარი
- მონოლითი
- იატაკის მოჭიმვა
- შემავსებელი
- ჭრილის ხაზი
- ±0.00 კონსტრუქციული ნიშნული
- ±0.00 არქიტექტურული ნიშნული

შენიშვნები

1. ნახაზში შეტანილი ყველა ცვლილება უნდა შეთანხმდეს პროექტის ავტორთან.
2. სკოლის შენობის საპროექტო ნული (±0.00) ტოლია +483.00 აბსოლუტური ნიშნულის.
3. პროექტში ყველა ზომა მოცემულია სანტიმეტრებში, ნიშნულები - მეტრებში.

მისამართი

ქ. თბილისი, დასახლება ოქროყანა;
ქ. თბილისი, ქუჩა ნადიკვარი,
№34-ის მიმდებარედ
საკ. კოდი: 01.18.01.004.326

ნახაზის დასახელება: ნიშნები

პროექტის სახელწოდება: მრავალბინიანი საცხოვრებელი სახლის არქიტექტურული პროექტი

სტადია	პროექტი	არ
თანამდებობა	გვარი	ხელმოწერა
დირექტორი	ბ. ბენდელიანი	
არქიტექტორი	ბ. ბენდელიანი	
არქიტექტორი	ი. გოგოხია	
არქიტექტორი	ს. საზერლენდი	

საპროექტო ლოგო: BIJI ARCHITECTURE

მისამართი: ქ. თბილისი მ. შავიშვილის №1ა

TEL: 595 55-35-74 599 75-28-88

თარიღი	2026 წ.	
ფორმატი	ფურცლები	მასშტაბი
A-3	A.16.33	1:80



ექსპლიკაცია:	
1. ავტოფარეხი 2. სატუმბო ოთახი 3. დამხმარე (საშხეფი სისტემის ავზის განთავსების ოთახი)	განაშენიანების ფართობი - 948.1 მ² ავტოსადგომის ფართობი - 762.2 მ² საშხეფი ავზის ფართობი - 38.0 მ² დამხმარე ფართობი - 15.8 მ² კიბის უჯრედისა და სადარბაზოს ფართობი - 62.0 მ²

კორექტირება

№	კორექტირება	თარიღი
1		
2		
3		
4		
5		
6		
7		
8		

პირობითი ნიშნები:

- ნაკვეთის საზღვარი
- მონოლითი
- იატაკის მოჭიმვა
- შემავსებელი
- ჭრილის ხაზი
- ±0.00 კონსტრუქციული ნიშნული
- ±0.00 არქიტექტურული ნიშნული

შენიშვნები

1. ნახაზში შეტანილი ყველა ცვლილება უნდა შეთანხმდეს პროექტის ავტორთან.
2. სკოლის შენობის საპროექტო ნული (±0.00) ტოლია +483.00 აბსოლუტური ნიშნულის.
3. პროექტში ყველა ზომა მოცემულია სანტიმეტრებში, ნიშნულები - მეტრებში.

მისამართი

ქ. თბილისი, დასახლება ოქროყანა;
ქ. თბილისი, ქუჩა ნადიკვარი,
№34-ის მიმდებარედ
საკ. კოდი: 01.18.01.004.326

ნახაზის დასახელება:

ა ბლოკი

ავტოსადგომის გეგმა
-3.00 ნიშნულზე

პროექტის სახელწოდება

მრავალბინიანი
საცხოვრებელი სახლის
არქიტექტურული პროექტი

სტადია	პროექტი	არ
თანამდებობა	გვარი	ხელმოწერა
დირექტორი	გ. ბენდელიანი	
არქიტექტორი	გ. ბენდელიანი	
არქიტექტორი	ი. ბობოხია	
არქიტექტორი	ს. საზერლენდი	

საპროექტო ლოგო

BIJI ARCHITECTURE
BIJI ARCHITECTURE

მისამართი
ქ. თბილისი
მ. შავიშვილის №1ა
TEL:
595 55-35-74
599 75-28-88

თარიღი	2026 წ.	
ფორმატი	ფურცლები	მასშტაბი
A-3	A.16.34	1:150



ექსპლიკაცია:

1. ჰოლი/დერეფანი
2. საერთო ოთახი
3. სამზარეულო
4. საძინებელი
5. სვ. წერტილი
6. აივანი

განაშენიანების ფართობი - 960.3 მ²

საცხოვრებელი ფართობი - 625.1 მ²
საზაფხულო ფართობი - 157.0 მ²
კიბის უჯრედისა და სადარბაზოს ფართობი - 100.0 მ²

კორექტირება

№	კორექტირება	თარიღი
1		
2		
3		
4		
5		
6		
7		
8		

პირობითი ნიშნები:

- ნაკვეთის საზღვარი
- მონოლითი
- იატაკის მოჭიმვა
- შემავსებელი
- ჭრილის ხაზი
- ±0.00 კონსტრუქციული ნიშნული
- ±0.00 არქიტექტურული ნიშნული

შენიშვნები

1. ნახაზში შეტანილი ყველა ცვლილება უნდა შეთანხმდეს პროექტის ავტორთან.
2. სკოლის შენობის საპროექტო ნული (±0.00) ტოლია +483.00 აბსოლუტური ნიშნულის.
3. პროექტში ყველა ზომა მოცემულია სანტიმეტრებში, ნიშნულები - მეტრებში.

მისამართი

ქ. თბილისი, დასახლება ოქროყანა;
ქ. თბილისი, ქუჩა ნადიკვარი,
№34-ის მიმდებარედ
საკ. კოდი: 01.18.01.004.326

ნახაზის დასახელება:

ა ბლოკი

პირველი სართულის გეგმა
±0.00 ნიშნულზე

პროექტის სახელწოდება

მრავალბინიანი
საცხოვრებელი სახლის
არქიტექტურული პროექტი

სტადია	პროექტი	არ
თანამდებობა	გვარი	ხელმოწერა
დირექტორი	ბ. ბენდელიანი	
არქიტექტორი	ბ. ბენდელიანი	
არქიტექტორი	ი. გოგოხია	
არქიტექტორი	ს. საზერლენდი	

საპროექტო ლოგო

BIJI ARCHITECTURE

მისამართი

ქ. თბილისი
მ. შავიშვილის
№1ა

TEL:
595 55-35-74
599 75-28-88

თარიღი	2026 წ.	
ფორმატი	ფურცლები	მასშტაბი
A-3	A.16.35	1:150

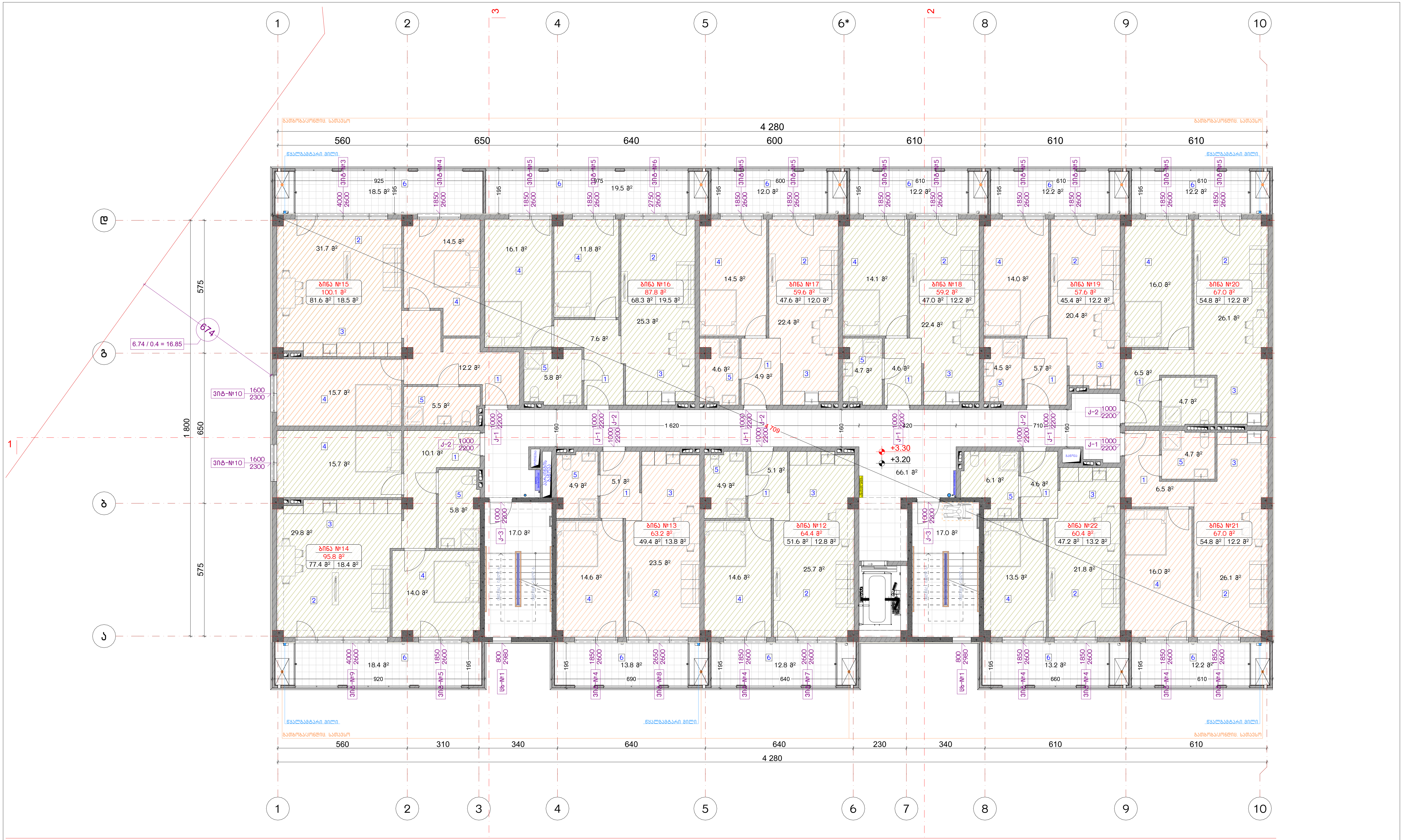

ექსპლიკაცია:

1. ჰოლი/დერეფანი
2. საერთო ოთახი
3. სამზარეულო
4. საძინებელი
5. სვ. წერტილი
6. აივანი

განაშენიანების ფართობი - 960.3 მ²

საცხოვრებელი ფართობი - 625.1 მ²
საზაფხულო ფართობი - 157.0 მ²
კიბის უჯრედისა და სადარბაზოს ფართობი - 100.0 მ²

კორექტირება

№	კორექტირება	თარიღი
1		
2		
3		
4		
5		
6		
7		
8		

პირობითი ნიშნები:

- ნაკვეთის საზღვარი
- მონოლითი
- იატაკის მოჭიმვა
- შემავსებელი
- ჭრილის ხაზი
- ±0.00 კონსტრუქციული ნიშნული
- ±0.00 არქიტექტურული ნიშნული

შენიშვნები

1. ნახაზში შეტანილი ყველა ცვლილება უნდა შეთანხმდეს პროექტის ავტორთან.
2. სკოლის შენობის საპროექტო ნული (±0.00) ტოლია +483.00 აბსოლუტური ნიშნულის.
3. პროექტში ყველა ზომა მოცემულია სანტიმეტრებში, ნიშნულები - მეტრებში.

მისამართი

ქ. თბილისი, დასახლება ოქროყანა;
ქ. თბილისი, ქუჩა ნადიკვარი,
№34-ის მიმდებარედ
საკ. კოდი: 01.18.01.004.326

ნახაზის დასახელება:

ა ბლოკი

მეორე სართულის გეგმა
+3.20 ნიშნულზე

პროექტის სახელწოდება

მრავალბინიანი
საცხოვრებელი სახლის
არქიტექტურული პროექტი

სტადია	პროექტი	არ
თანამდებობა	გვარი	ხელმოწერა
დირექტორი	გ. ბენდელიანი	
არქიტექტორი	გ. ბენდელიანი	
არქიტექტორი	ი. გოგოხია	
არქიტექტორი	ს. საზერლენდი	

საპროექტო ლოგო

BIJI ARCHITECTURE
BIJI ARCHITECTURE

მისამართი

ქ. თბილისი
მ. შავიშვილის
№1ა

TEL:
595 55-35-74
599 75-28-88

თარიღი	2026 წ.	
ფორმატი	ფურცლები	მასშტაბი
A-3	A.16.36	1:150

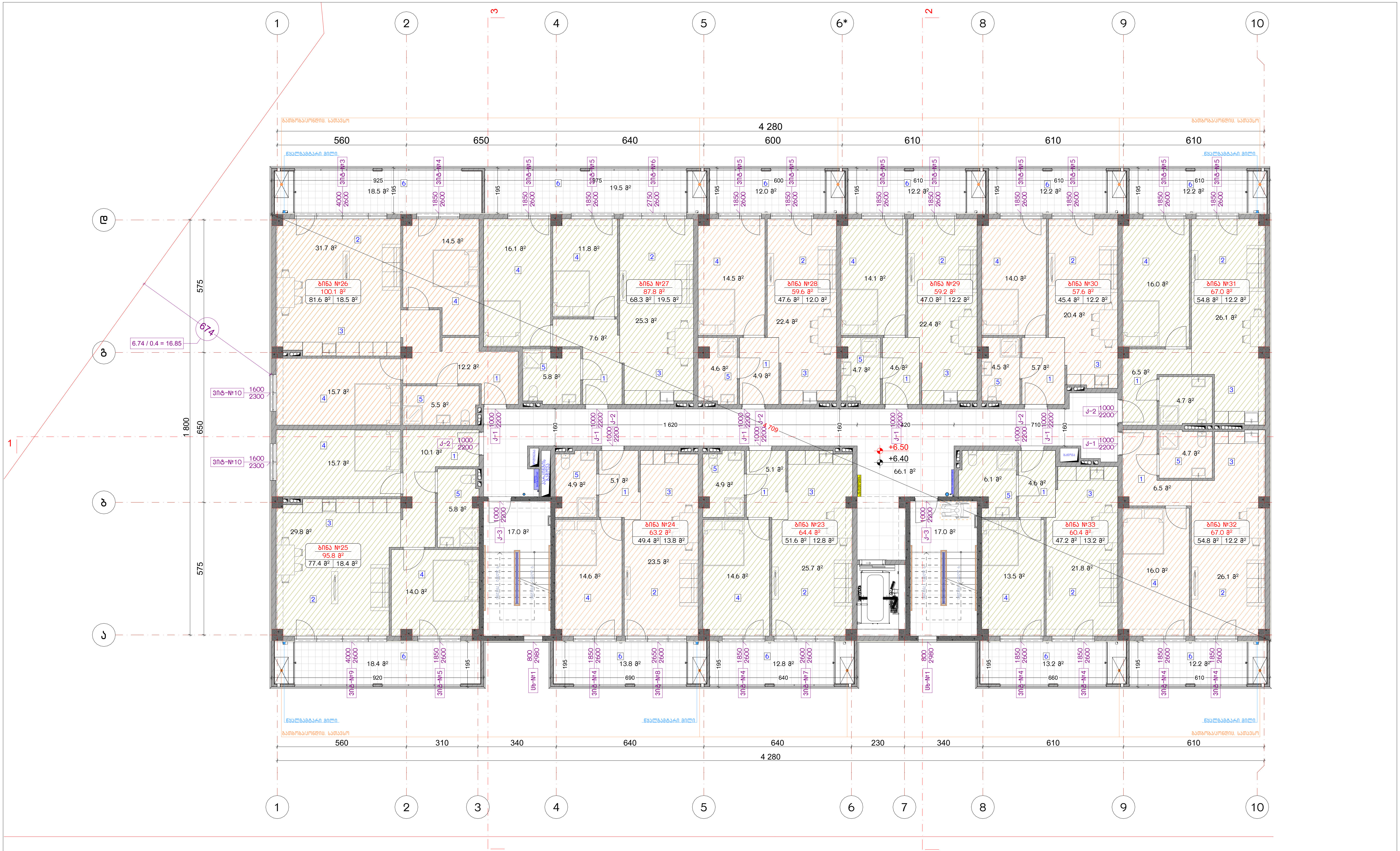

ექსპლიკაცია:

1. ჰოლი/დერეფანი
2. საერთო ოთახი
3. სამზარეულო
4. საძინებელი
5. სვ. წერტილი
6. აივანი

განაშენიანების ფართობი - 960.3 მ²

საცხოვრებელი ფართობი - 625.1 მ²
საზაფხულო ფართობი - 157.0 მ²
კიბის უჯრედისა და სადარბაზოს ფართობი - 100.0 მ²

კორექტირება

№	კორექტირება	თარიღი
1		
2		
3		
4		
5		
6		
7		
8		

პირობითი ნიშნები:

- ნაკვეთის საზღვარი
- მონოლითი
- იატაკის მოჭიმვა
- შემავსებელი
- ჭრილის ხაზი
- ±0.00 კონსტრუქციული ნიშნული
- ±0.00 არქიტექტურული ნიშნული

შენიშვნები

1. ნახაზში შეტანილი ყველა ცვლილება უნდა შეთანხმდეს პროექტის ავტორთან.
2. სკოლის შენობის საპროექტო ნული (±0.00) ტოლია +483.00 აბსოლუტური ნიშნულის.
3. პროექტში ყველა ზომა მოცემულია სანტიმეტრებში, ნიშნულები - მეტრებში.

მისამართი

ქ. თბილისი, დასახლება ოქროყანა;
ქ. თბილისი, ქუჩა ნადიკვარი,
№34-ის მიმდებარედ
საკ. კოდი: 01.18.01.004.326

ნახაზის დასახელება:

ა ბლოკი

მესამე სართულის გეგმა
+6.40 ნიშნულზე

პროექტის სახელწოდება

მრავალბინიანი
საცხოვრებელი სახლის
არქიტექტურული პროექტი

სტადია	პროექტი	არ
თანამდებობა	გვარი	ხელმოწერა
დირექტორი	გ. ბენდელიანი	
არქიტექტორი	გ. ბენდელიანი	
არქიტექტორი	ი. გოგოხია	
არქიტექტორი	ს. საზერლენდი	

საპროექტო ლოგო

BIJI ARCHITECTURE

მისამართი

ქ. თბილისი
მ. შავიშვილის
№1ა

TEL:
595 55-35-74
599 75-28-88

თარიღი	2026 წ.	
ფორმატი	ფურცლები	მასშტაბი
A-3	A.16.37	1:150

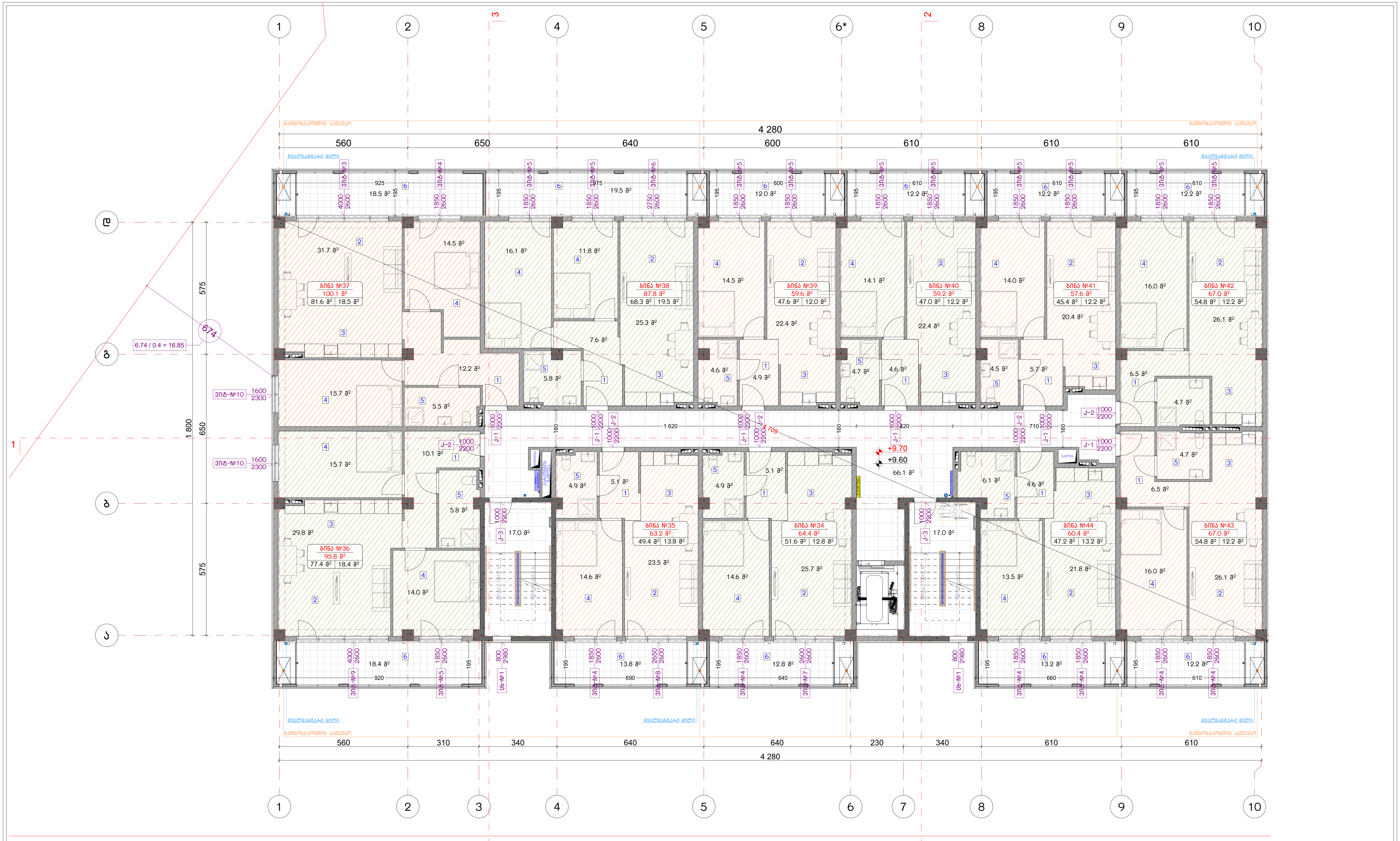

ექსპლიკაცია:

1. ჰოლი/დერეფანი
2. საერთო ოთახი
3. სამზარეული
4. საძინებელი
5. სვ. წერტილი
6. აივანი

განაშენიანების ფართობი - 960.3 მ²

საცხოვრებელი ფართობი - 625.1 მ²
საზაფხულო ფართობი - 157.0 მ²
კიბის უჯრედისა და სადარბაზოს ფართობი - 100.0 მ²

კორექტირება

№	კორექტირება	თარიღი
1		
2		
3		
4		
5		
6		
7		
8		

პირობითი ნიშნები:

- ნაკვეთის საზღვარი
- მონოლითი
- იატაკის მოჭიმვა
- შემავსებელი
- ჭრილის ხაზი
- ±0.00 კონსტრუქციული ნიშნული
- ±0.00 არქიტექტურული ნიშნული

შენიშვნები

1. ნახაზში შეტანილი ყველა ცვლილება უნდა შეთანხმდეს პროექტის ავტორთან.
2. სკოლის შენობის საპროექტო ნული (±0.00) ტოლია +483.00 აბსოლუტური ნიშნულის.
3. პროექტში ყველა ზომა მოცემულია სანტიმეტრებში, ნიშნულები - მეტრებში.

მისამართი

ქ. თბილისი, დასახლება ოქროყანა;
ქ. თბილისი, ქუჩა ნადიკვარი,
№34-ის მიმდებარედ
საკ. კოდი: 01.18.01.004.326

ნახაზის დასახელება:

ა ბლოკი

მეოთხე სართულის გეგმა
+9.60 ნიშნულზე

პროექტის სახელწოდება

მრავალბინიანი
საცხოვრებელი სახლის
არქიტექტურული პროექტი

სტადია	პროექტი	არ
თანამდებობა	გვარი	ხელმოწერა
დირექტორი	ბ. ბენდელიანი	
არქიტექტორი	ბ. ბენდელიანი	
არქიტექტორი	ი. ბობოხია	
არქიტექტორი	ს. საზერლენდი	

საპროექტო ლოგო

BIJI ARCHITECTURE
BIJI ARCHITECTURE

მისამართი

ქ. თბილისი
მ. შავიშვილის
№1ა

TEL:
595 55-35-74
599 75-28-88

თარიღი	2026 წ.	
ფორმატი	ფურცლები	მასშტაბი
A-3	A.16.38	1:150

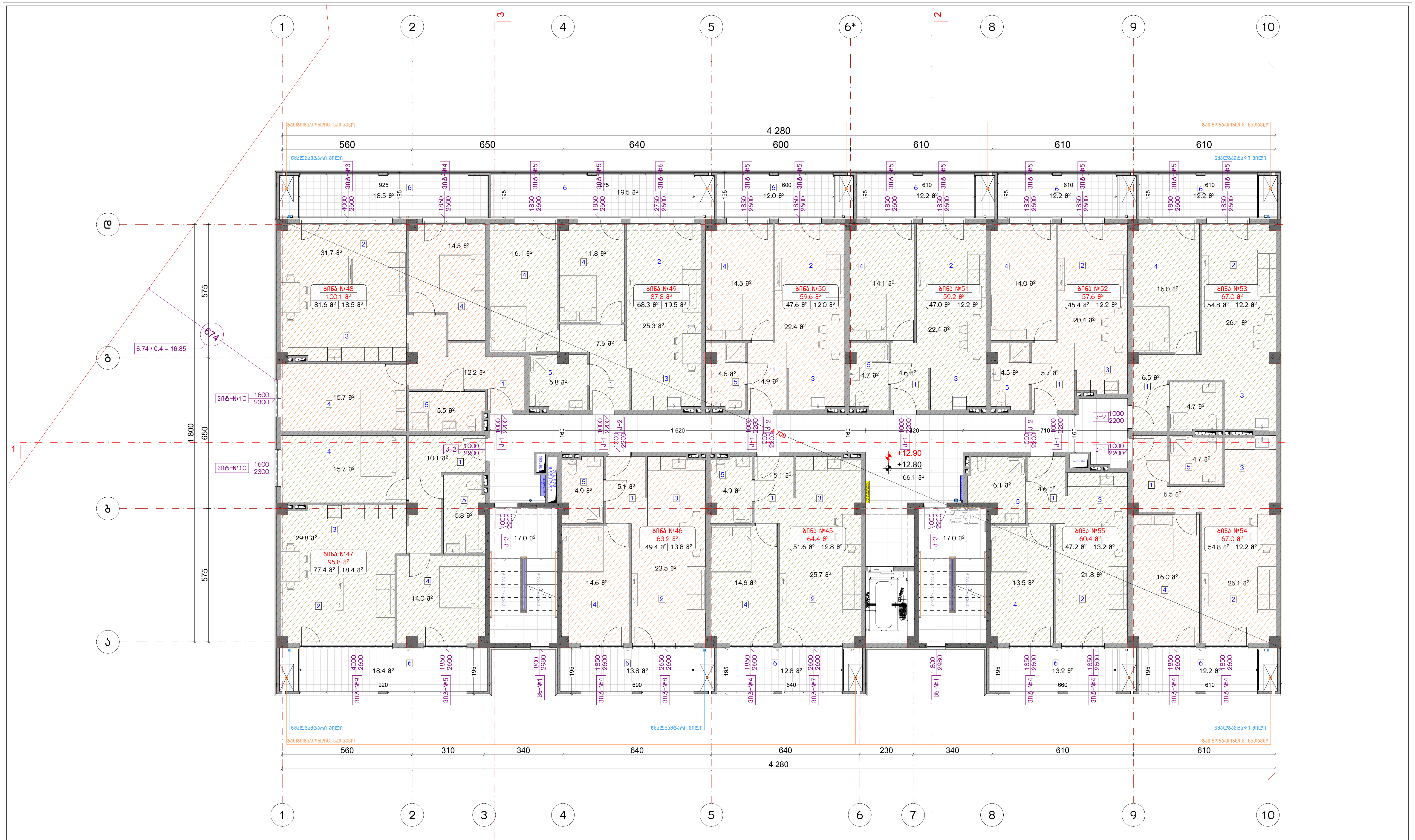

ექსპლიკაცია:

1. ჰოლი/დერეფანი
2. საერთო ოთახი
3. სამზარეულო
4. საძინებელი
5. სვ. წერტილი
6. აივანი

განაშენიანების ფართობი - 960.3 მ²

საცხოვრებელი ფართობი - 625.1 მ²
საზაფხულო ფართობი - 157.0 მ²
კიბის უჯრედისა და სადარბაზოს ფართობი - 100.0 მ²

კორექტირება

№	კორექტირება	თარიღი
1		
2		
3		
4		
5		
6		
7		
8		

პირობითი ნიშნები:

- ნაკვეთის საზღვარი
- მონოლითი
- იატაკის მოჭიმვა
- შემავსებელი
- ჭრილის ხაზი
- ±0.00 კონსტრუქციული ნიშნული
- ±0.00 არქიტექტურული ნიშნული

შენიშვნები

1. ნახაზში შეტანილი ყველა ცვლილება უნდა შეთანხმდეს პროექტის ავტორთან.
2. სკოლის შენობის საპროექტო ნული (±0.00) ტოლია +483.00 აბსოლუტური ნიშნულის.
3. პროექტში ყველა ზომა მოცემულია სანტიმეტრებში, ნიშნულები - მეტრებში.

მისამართი

ქ. თბილისი, დასახლება ოქროყანა;
ქ. თბილისი, ქუჩა ნადიკვარი,
№34-ის მიმდებარედ
საკ. კოდი: 01.18.01.004.326

ნახაზის დასახელება:

ა ბლოკი

მეხუთე სართულის გეგმა
+12.80 ნიშნულზე

პროექტის სახელწოდება

მრავალბინიანი
საცხოვრებელი სახლის
არქიტექტურული პროექტი

სტადია	პროექტი	არ
თანამდებობა	გვარი	ხელმოწერა
დირექტორი	ბ. ბენდელიანი	
არქიტექტორი	ბ. ბენდელიანი	
არქიტექტორი	ი. გოგოხია	
არქიტექტორი	ს. საზერლენდი	

საპროექტო ლოგო

BIJI ARCHITECTURE

BIJI ARCHITECTURE

მისამართი

ქ. თბილისი
მ. შავიშვილის
№1ა

TEL:
595 55-35-74
599 75-28-88

თარიღი	2026 წ.	
ფორმატი	ფურცლები	მასშტაბი
A-3	A.16.39	1:150

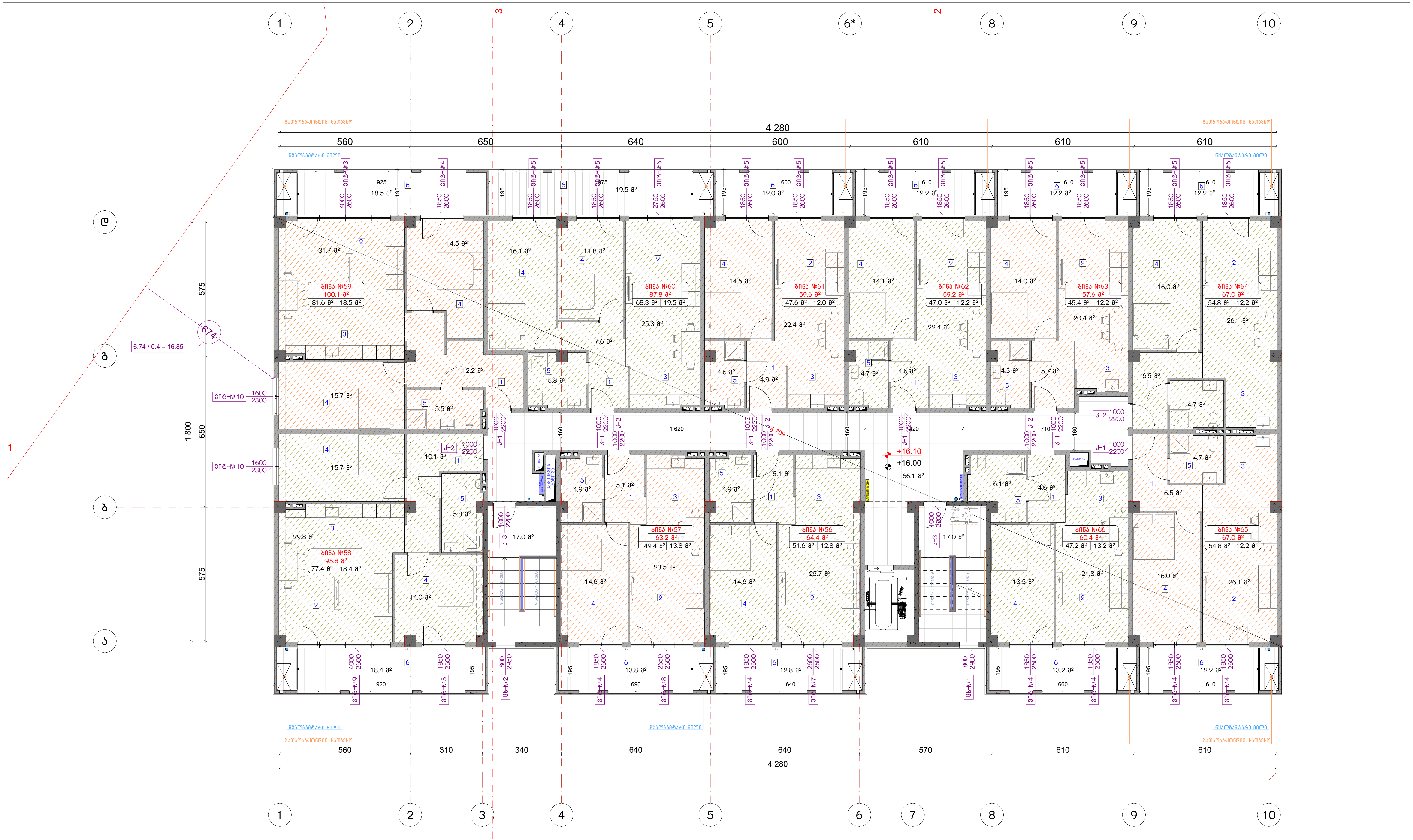

ექსპლიკაცია:	
1. ჰოლი/დერეფანი 2. საერთო ოთახი 3. სამზარეულო 4. საძინებელი 5. სვ. წერტილი 6. აივანი	განაშენიანების ფართობი - 960.3 მ^2 საცხოვრებელი ფართობი - 625.1 მ^2 საზაფხულო ფართობი - 157.0 მ^2 კიბის უჯრედისა და სადარბაზოს ფართობი - 100.0 მ^2

კორექტირება

№	კორექტირება	თარიღი
1		
2		
3		
4		
5		
6		
7		
8		

პირობითი ნიშნები:

- ნაკვეთის საზღვარი
- მონოლითი
- იატაკის მოჭიმვა
- შემავსებელი
- ჭრილის ხაზი
- ±0.00 კონსტრუქციული ნიშნული
- ±0.00 არქიტექტურული ნიშნული

შენიშვნები

1. ნახაზში შეტანილი ყველა ცვლილება უნდა შეთანხმდეს პროექტის ავტორთან.
2. სკოლის შენობის საპროექტო ნული (±0.00) ტოლია +483.00 აბსოლუტური ნიშნულის.
3. პროექტში ყველა ზომა მოცემულია სანტიმეტრებში, ნიშნულები - მეტრებში.

მისამართი

ქ. თბილისი, დასახლება ოქროყანა;
ქ. თბილისი, ქუჩა ნადიკვარი,
№34-ის მიმდებარედ
საკ. კოდი: 01.18.01.004.326

ნახაზის დასახელება:

ა ბლოკი

მეხუთე სართულის გეგმა
+16.00 ნიშნულზე

პროექტის სახელწოდება

მრავალბინიანი
საცხოვრებელი სახლის
არქიტექტურული პროექტი

სტადია	პროექტი	არ
თანამდებობა	გვარი	ხელმოწერა
დირექტორი	გ. ბენდელიანი	
არქიტექტორი	გ. ბენდელიანი	
არქიტექტორი	ი. გოგოხია	
არქიტექტორი	ს. საზერლენდი	

საპროექტო ლოგო

BIJI ARCHITECTURE
BIJI ARCHITECTURE

მისამართი

ქ. თბილისი
მ. შავიშვილის
№1ა

TEL:
595 55-35-74
599 75-28-88

თარიღი	2026 წ.	
ფორმატი	ფურცლები	მასშტაბი
A-3	A.16.40	1:150

ЗАЛЕПУХА

ДИЗАЙН-ПРОЕКТ ВНУТРЕННЕЙ ОТДЕЛКИ ЖИЛОГО ПОМЕЩЕНИЯ (КВАРТИРЫ) РАСПОЛОЖЕННОЙ ПО АДРЕСУ: ГОРОД САНКТ-ПЕТЕРБУРГ, ЛИТЕЙНЫЙ ПРОСПЕКТ, ДОМ 53, ЛИТЕР А, ПОМЕЩЕНИЕ 33Н (ЧАСТЬ ПОМЕЩЕНИЯ 33Н)

ЗАДАНИЕ НА ПРОЕКТИРОВАНИЕ:

ЗАКАЗЧИК: ЗАЛЕПУХА

ОБЩАЯ ПЛОЩАДЬ ПОМЕЩЕНИЯ - 33,7 м²

ЖИЛАЯ ПЛОЩАДЬ ПОМЕЩЕНИЯ - 20,1 м²

№	ЭКСПЛИКАЦИЯ ПОМЕЩЕНИЙ	ПЛОЩАДЬ, м²
1	ПРИХОЖАЯ	5,5
2	САНУЗЕЛ	2,2
3	ЖИЛАЯ КОМНАТА	20,1
4	КУХНЯ-СТОЛОВАЯ	5,9

ЭКСПЛИКАЦИЯ ОБОЗНАЧЕНИЙ:

- ВЫКЛЮЧАТЕЛЬ ОДНОКЛАВИШНЫЙ
- ВЫКЛЮЧАТЕЛЬ ДВУХКЛАВИШНЫЙ
- ВЫКЛЮЧАТЕЛЬ ТРЕХКЛАВИШНЫЙ
- ВЫКЛЮЧАТЕЛЬ ДВУХКЛАВИШНЫЙ С ПОДСВЕТКОЙ
- ВЫКЛЮЧАТЕЛЬ ТРЕХКЛАВИШНЫЙ С ПОДСВЕТКОЙ
- ВЫКЛЮЧАТЕЛЬ ДВУХКЛАВИШНЫЙ ПРОХОДНОЙ
- ВЫКЛЮЧАТЕЛЬ ДВУХКЛАВИШНЫЙ ПРОХОДНОЙ С ПОДСВЕТКОЙ
- РОЗЕТКА ОДИНАРНАЯ
- РОЗЕТКА ДВОЙНАЯ
- РОЗЕТКА ТРОЙНАЯ
- РОЗЕТКА ОДИНАРНАЯ С ЗАЗЕМЛЕНИЕМ
- РОЗЕТКА ДВОЙНАЯ С ЗАЗЕМЛЕНИЕМ
- РОЗЕТКА ТРОЙНАЯ С ЗАЗЕМЛЕНИЕМ
- ТЕЛЕФОННАЯ РОЗЕТКА
- ТЕЛЕВИЗИОННАЯ РОЗЕТКА
- ТЕЛЕФОННАЯ РОЗЕТКА ДВОЙНАЯ
- ТЕЛЕВИЗИОННАЯ РОЗЕТКА ДВОЙНАЯ
- ТЕЛЕФОННАЯ РОЗЕТКА ТРОЙНАЯ
- ТЕЛЕВИЗИОННАЯ РОЗЕТКА ТРОЙНАЯ
- ТЕЛЕФОННАЯ РОЗЕТКА ЧЕТВЕРНАЯ
- ТЕЛЕВИЗИОННАЯ РОЗЕТКА ЧЕТВЕРНАЯ
- ВЫКЛЮЧАТЕЛЬ ОДНОКЛАВИШНЫЙ ПОВОРОТНЫЙ
- ВЫКЛЮЧАТЕЛЬ ДВУХКЛАВИШНЫЙ ПОВОРОТНЫЙ
- ВЫКЛЮЧАТЕЛЬ ТРЕХКЛАВИШНЫЙ ПОВОРОТНЫЙ
- ВЫКЛЮЧАТЕЛЬ ДВУХКЛАВИШНЫЙ ПОВОРОТНЫЙ С ПОДСВЕТКОЙ
- ВЫКЛЮЧАТЕЛЬ ТРЕХКЛАВИШНЫЙ ПОВОРОТНЫЙ С ПОДСВЕТКОЙ
- ВЫКЛЮЧАТЕЛЬ ДВУХКЛАВИШНЫЙ ПОВОРОТНЫЙ ПРОХОДНОЙ
- ВЫКЛЮЧАТЕЛЬ ДВУХКЛАВИШНЫЙ ПОВОРОТНЫЙ ПРОХОДНОЙ С ПОДСВЕТКОЙ
- РОЗЕТКА ОДИНАРНАЯ ПОВОРОТНАЯ
- РОЗЕТКА ДВОЙНАЯ ПОВОРОТНАЯ
- РОЗЕТКА ТРОЙНАЯ ПОВОРОТНАЯ
- РОЗЕТКА ОДИНАРНАЯ С ЗАЗЕМЛЕНИЕМ ПОВОРОТНАЯ
- РОЗЕТКА ДВОЙНАЯ С ЗАЗЕМЛЕНИЕМ ПОВОРОТНАЯ
- РОЗЕТКА ТРОЙНАЯ С ЗАЗЕМЛЕНИЕМ ПОВОРОТНАЯ
- ТЕЛЕФОННАЯ РОЗЕТКА ПОВОРОТНАЯ
- ТЕЛЕВИЗИОННАЯ РОЗЕТКА ПОВОРОТНАЯ
- ТЕЛЕФОННАЯ РОЗЕТКА ДВОЙНАЯ ПОВОРОТНАЯ
- ТЕЛЕВИЗИОННАЯ РОЗЕТКА ДВОЙНАЯ ПОВОРОТНАЯ
- ТЕЛЕФОННАЯ РОЗЕТКА ТРОЙНАЯ ПОВОРОТНАЯ
- ТЕЛЕВИЗИОННАЯ РОЗЕТКА ТРОЙНАЯ ПОВОРОТНАЯ
- ТЕЛЕФОННАЯ РОЗЕТКА ЧЕТВЕРНАЯ ПОВОРОТНАЯ
- ТЕЛЕВИЗИОННАЯ РОЗЕТКА ЧЕТВЕРНАЯ ПОВОРОТНАЯ
- ВЫКЛЮЧАТЕЛЬ ОДНОКЛАВИШНЫЙ ПОВОРОТНЫЙ ПРОХОДНОЙ
- ВЫКЛЮЧАТЕЛЬ ОДНОКЛАВИШНЫЙ ПОВОРОТНЫЙ ПРОХОДНОЙ С ПОДСВЕТКОЙ
- ВЫКЛЮЧАТЕЛЬ ДВУХКЛАВИШНЫЙ ПОВОРОТНЫЙ ПРОХОДНОЙ
- ВЫКЛЮЧАТЕЛЬ ДВУХКЛАВИШНЫЙ ПОВОРОТНЫЙ ПРОХОДНОЙ С ПОДСВЕТКОЙ
- ВЫКЛЮЧАТЕЛЬ ТРЕХКЛАВИШНЫЙ ПОВОРОТНЫЙ ПРОХОДНОЙ
- ВЫКЛЮЧАТЕЛЬ ТРЕХКЛАВИШНЫЙ ПОВОРОТНЫЙ ПРОХОДНОЙ С ПОДСВЕТКОЙ

ЭКСПЛИКАЦИЯ ПОМЕЩЕНИЙ:

ЭКСПЛИКАЦИЯ ОБОЗНАЧЕНИЙ:

ЭКСПЛИКАЦИЯ ПОЛОВ:

ЭКСПЛИКАЦИЯ ПОТОЛКОВ:

ЭКСПЛИКАЦИЯ ОКОН:

№	ОБОЗНАЧЕНИЕ	ОКНО
1		
2		
3		
4		
5		
6		
7		
8		

1. ВЫКЛЮЧАТЕЛЬ ЗВОНКА ОТВЕСНОГО ЗВУЧАНИЯ ЗЕЛЕНОГО ЦВЕТА.
ЗВОНОК ВЫКЛЮЧАТЕЛЯ ДОЛЖЕН ИМЕТЬ ВОЗМОЖНОСТЬ ПОДКЛЮЧЕНИЯ ВНЕШНЕЙ ЛАМПЫ ПОДСВЕТКИ.
2. ЭЛЕКТРОПЛИТА ЗВОНКОВОЙ ПАНЕЛИ ДОЛЖНА ИМЕТЬ ВОЗМОЖНОСТЬ ПОДКЛЮЧЕНИЯ ВНЕШНЕЙ ЛАМПЫ ПОДСВЕТКИ.
3. ЭЛЕКТРОПЛИТА ЗВОНКОВОЙ ПАНЕЛИ ДОЛЖНА ИМЕТЬ ВОЗМОЖНОСТЬ ПОДКЛЮЧЕНИЯ ВНЕШНЕЙ ЛАМПЫ ПОДСВЕТКИ.
ОБОЗНАЧЕНИЕ ОКОННОГО ПРОЕМА С УКАЗАНИЕМ ВЫСОТЫ ПОДОКОННОЙ ЧАСТИ ОТ УРОВНЯ ПОЛА ДО НИЖНЕЙ ГРАНИ ОКНА (±0,00) ОБОЗНАЧЕНИЕ ОКОННОГО ПРОЕМА С УКАЗАНИЕМ ВЫСОТЫ +483,00 ОБЩЕЙ ВЫСОТЫ ОКНА ОТ ПОЛА ДО ВЕРХНЕЙ ГРАНИ ОКНА.

ЭКСПЛИКАЦИЯ ОБОЗНАЧЕНИЙ:

- ГРАНИЦЫ ПОМЕЩЕНИЯ
- ГРАНИЦЫ ПОМЕЩЕНИЯ ПОСЛЕ ПЕРЕПЛАНИРОВКИ
- ГРАНИЦЫ ПОМЕЩЕНИЯ ПОСЛЕ ПЕРЕПЛАНИРОВКИ ПО ВЕРХНЕЙ ГРАНИ ОКНА
- ОБОЗНАЧЕНИЕ ОКОННОГО ПРОЕМА С УКАЗАНИЕМ ВЫСОТЫ ПОДОКОННОЙ ЧАСТИ ОТ УРОВНЯ ПОЛА ДО НИЖНЕЙ ГРАНИ ОКНА (±0,00)
- ОБОЗНАЧЕНИЕ ОКОННОГО ПРОЕМА С УКАЗАНИЕМ ВЫСОТЫ +483,00 ОБЩЕЙ ВЫСОТЫ ОКНА ОТ ПОЛА ДО ВЕРХНЕЙ ГРАНИ ОКНА.
- ОБОЗНАЧЕНИЕ ДВЕРНОГО ПРОЕМА С УКАЗАНИЕМ ВЫСОТЫ ПОДДВЕРНОЙ ЧАСТИ ОТ УРОВНЯ ПОЛА ДО НИЖНЕЙ ГРАНИ ДВЕРИ (±0,00)
- ОБОЗНАЧЕНИЕ ДВЕРНОГО ПРОЕМА С УКАЗАНИЕМ ВЫСОТЫ +483,00 ОБЩЕЙ ВЫСОТЫ ДВЕРИ ОТ ПОЛА ДО ВЕРХНЕЙ ГРАНИ ДВЕРИ.

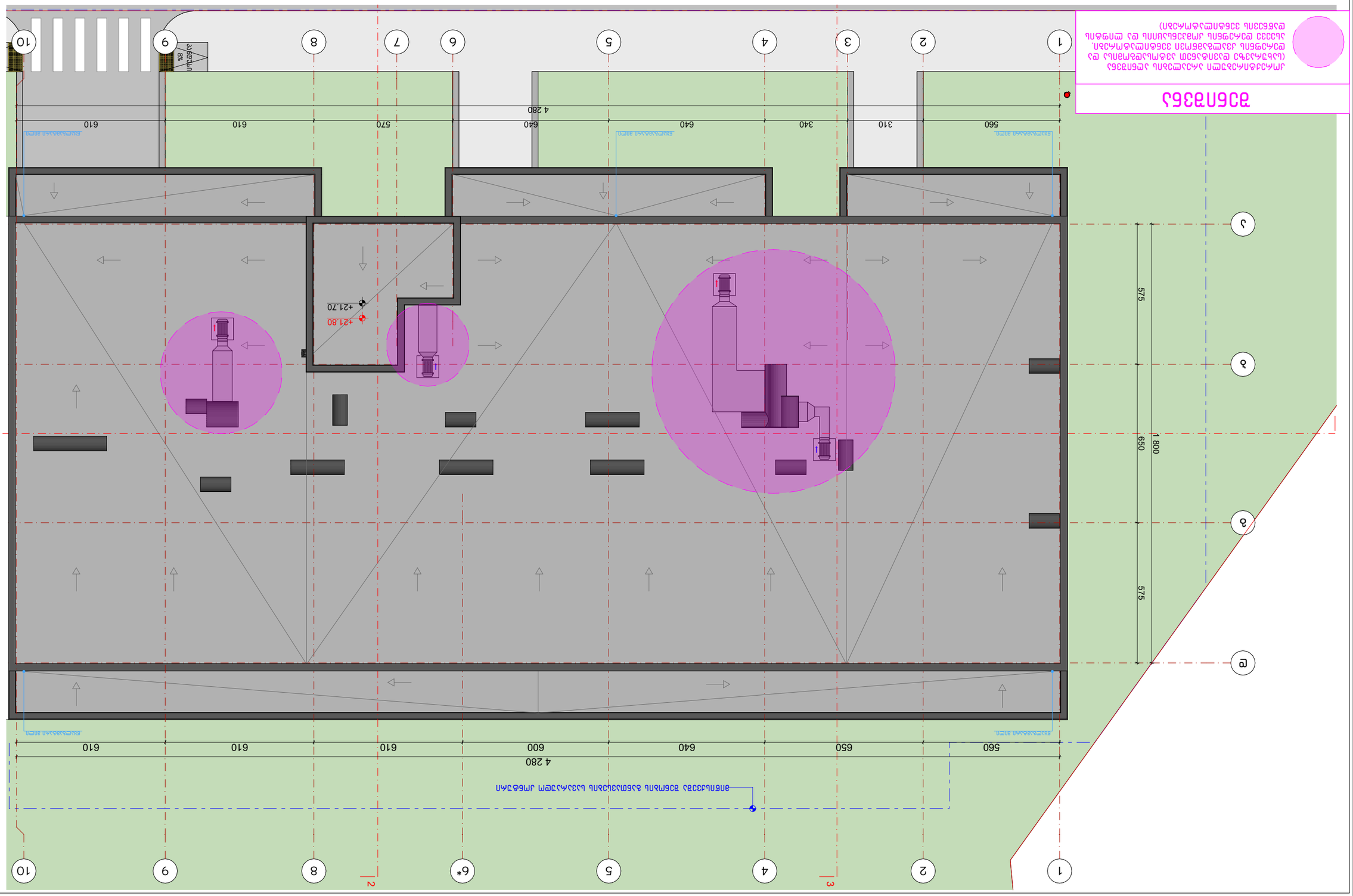
ЗАМЕНА ОКОННОГО БЛОКА
4 280
560
650
640
600
610
610
610
610
575
1 800
650
575
+21.80
+21.70
1
2
3
4
5
6*
8
9
10
1
2
3
4
5
6
7
8
9
10
ЗАМЕНА ОКОННОГО БЛОКА
ЗАМЕНА ОКОННОГО БЛОКА
ЗАМЕНА ОКОННОГО БЛОКА

ბ-ბლოკი

დაგეგმარების საფუძველი და მიზნის აღწერა:

საპროექტო შენობის დაგეგმარების საფუძველს წარმოადგენ, ქ.თბილისის ქალაქ თბილისის მუნიციპალიტეტის საკრებულოს 2023 წლის 21 თებერვლის განკარგულება №60 (მრავალბინიანი საცხოვრებელი სახლების კომპლექსის განაშენიანების რეგულირების გეგმის პროექტის დამტკიცება). პროექტის მიზანია მრავალბინიანი საცხოვრებელი სახლის დაგეგმარება მოქმედი კანონმდებლობის დაცვით, თანამედროვე გეგმარების პრინციპების და შენობა–ნაგებობების უსაფრთხოების ნორმების გამოყენებით.

მიწის ნაკვეთის მდებარეობა, აღწერა:

საპროექტო მიწის ნაკვეთი (5335 მ^2) მდებარეობს ქალაქი თბილისი, ქუჩა ნადიკვარი, №34-ის მიმდებარედ საკ. კოდი: 01.18.01.004.324 ნაკვეთს ჩრდილოლეთი, აღმოსავლეთი და სამხრეთი მხრიდან ესაზღვრება მთავარი გზა, ხოლო დასავლეთით - კერძო საკუთრებაში არსებული მიწის ნაკვეთები. ტერიტორია არის ძანობიანი ჩრდილოეთიდან - სამხრეთი მიმართულებით. მიწის ნაკვეთზე აბსოლიტური ნიშნულები მერყეობენ დაახლ. 491.58 - 470.34 მეტრამდე. ტერიტორიაზე ასევე გვხვდება ხე-ნარგავები, რომელთა ნაწილის მოჭრა-გადარგვა გათვალისწინებულია დენდროლოგიური პროექტის შესაბამისად, ისევე როგორც ახალი ხე-მცენარეების დარგვა (იხ.დენდროლოგიური პროექტი). შენობის საპროექტო ±0.00 ნიშნული განისაზღვრა და უტოლდება +483.00 აბსოლუტურ ნიშნულს.

პროექტის კონცეფცია, იდეა:

პროექტის კონცეფცია სივრცით-მოცულობითი გადაწყვეტისას განპირობებულია სახოვრებელი გარემოს თავისებურებიდან გამომდინარე, სართულებზე ჰორიზონტალური და ვერტიკალური კავშირების გათვალისწინებით.

პროექტის შინაარსობრივი აღწერა:

საპროექტო შენობა წარმოადგენს მრავალბინიან საცხოვრებელ სახლს (ბ ბლოკი). შენობის ძირითადი კონსტრუქციის სიმაღლე 24.90 მ-ია. შენობა 6 სართულიანია, -3.00 ნიშნულზე განთავსებულია მიწისძვეშა ავტოსადგომი. +0.00 ნიშნულიდან +16.00 ნიშნულის ჩათვლით განთავსებულია საცხოვრებელი ბინები, რომელთა სართულის სიმაღლე 3.20 მეტრს შეადგენს. შენობას გააჩნია ორი კიბის უჯრედი და ერთი ლიფტის შახტა, სადაც სახანძრო-სამაშველო და სასწრაფო დახმარების ბრიგადებს შეეძლებათ საკაცის განთავსება. შენობის გარე კედლები ძირითადად მოკირკეთებულია კომპაქტლამინატითა და აბურით. გარე კარ-ფანჯარა არის შავი ფერის ალუმინის, ხოლო სადარბაზოში შესასვლელები - შავი ფერის ლითონის. ასევე შავი ფერის ლითონის ფურცლისგანვეა დამზადებული წყალგამტარი მილები. კიბის უჯრედში მოწყობილი ცხაური და მინის აივნის მოაჯირებიც ასევე შავი ფერისაა. ტერიტორია კეთილმოეწყობა და გამწვანდება: მოეწყობა ბუნებრივი ბალახი და დაირგვება ხე-ნარგავები.

პროექტის ძირითადი სტრუქტურული სისტემის აღწერა:

შენობის ძირითადი სტრუქტურული სისტემა წარმოადგენს რკინაბეტონის კარკასულ სტრუქტურას, რომელის საძირკველსაც წარმოადგენს რკინა-ბეტონის ფილა; სახურავი ბრტყელი გადახურვისაა, რომელიც არ არის გამოყენებადი. გარე კედლები 20 სმ. სისქის თბოსაიზოლაციო ბლოკის წყობითაა შევსებული. შენობის კონსტრუქცია I-B ტიპისაა.

შენობის დაგეგმარებისას გამოყენებული კანონმდებლობის აღწერა:

"მშენებლობის ნებართვის გაცემისა წესისა და სანებართვო პირობების შესახებ" საქართველოს მთავრობის 2009 წ. 24 მარტის №57 დადგენილება; ქ. თბილისის მუნიციპალიტეტის საკრებულოს 2016 წ. 28 იანვრის №41 დადგენილება. ტექნიკური რეგლამენტის "შენობან-ნაგებობების უსაფრთხოების წესების" დამტკიცების თაობაზე.

პირობითი აღნიშვნები

	მიწის ნაკვეთის საკადასტრო საზღვარი
ა	ღერძის ხაზი
1	ჭრილის ხაზი
±0.00	კონსტრუქციული ნიშნული
+0.10	არქიტექტურული ნიშნული
ჩ	ჩრდილოეთის აღნიშვნა
	გასასვლელთან მისადგომი მაძს. სავალი მანძილი
	სახანძრო მილი
	კედლის ცეცხლმედეგობა (ორსაათიანი)
კომერციული 601.3 მ² 525.9 მ² 72.8 მ²	დაკავებულობის ნომერი მთლიანი ფართობი საზაფხულო ფართობი დაკავებულობის ფართობი
1850 2400 ვიტ-№	კარის/ვიტრაჟის სიგანე კარის/ვიტრ.-ის ტიპი (ზომის მიხედვით) კარის/ვიტრაჟის სიმაღლე
სც-2 დ.დ. 10	დაკავებულობის ჯგუფი (ძვეჯგუფი) დაკავებულობის დატვირთვა
	მწვანე საფარი
	ღიობი ფილაში
	რკ. ბეტონი
	შემავსებელი ბლოკის კედელი
	საცხოვრებელი დაკავებულობა (სც-2).
	სასაწყობე ჯგუფი (სწ-2)
	დამხმარე ჯგუფი (დს)
	სავაჭრო ჯგუფი (სვ)

EXIT	ავარიული გასასვლელი
	ხელის ცეცხლმაქრი
	ორმხრივი კავშირის სისტემა
	სახანძრო ღილაკი
	სახანძრო ონკანი
	სახანძრო ჰიდრანტი
	საგანგებო ხმოვანი განგაშის საკომუნიკაციო სისტემა (სახანძრო სიგნალიზაცია)
	ავარიული განათება
	საავარიო განათება
	კვამლის ავტომატური აღმომჩენი
	კვამლზე მორეაგირე მაუწყებელი
	ავტოსაშხეფი

შენობა-ნაგებობის უსაფრთხოების წესებთან შესაბამისობის ანალიზი

გამოყენებული წესები: შენობა-ნაგებობის უსაფრთხოების წესები

ჩამოთვალეთ შენობის დაკავებულობები და აღწერეთ თითოეული გამოყენება	
1. საცხოვრებელი ჯგუფი სც-2 (საცხოვრებელი)	±0.00, +3.20, +6.40, +9.60, +12.80, 16.00 ნიშნულებზე
2. სასაწყობე ჯგუფი სწ-2 (ავტოსადგომი)	-3.00 ნიშნულზე

კონსტრუქციის ტიპი:	
განსაზღვრე კონსტრუქციის ტიპი ახალი შენობისთვის: მაგალითი: II-A, II-B, V-A, V-B	I-B
შერეული კონსტრუქციის შემთხვევაში მიუთითეთ ტიპები, რომლებიც გამოყენებული იქნება, განსაზღვრეთ მათი ტიპები და მდებარეობა:	

სიმაღლის შეზღუდვები ცხრილი 503 მიხედვით

დაკავებულობები	დასაშვები სართულიანობა	შემოთავაზებული სართულიანობა
1. საცხოვრებელი ჯგუფი (სც-2)	11	6 სართული
2. სასაწყობე ჯგუფი (სწ-2)	11	1 სართული
	დასაშვები სიმაღლე	შემოთავაზებული სიმაღლე
საერთო სიმაღლე =	შეუზღუდავი	24.90 მ
მიწის დონის ზემოთ სართულების რაოდენობა	შეუზღუდავი	6 სართული

ფართობის შეზღუდვები ცხრილი 503 მიხედვით

დაკავებულობები	დასაშვები ფართობი (სართულზე)	შემოთავაზებული ფართობები
1. საცხოვრებელი ჯგუფი სც-2	შეუზღუდავი	4692.6 მ^2
2. სასაწყობე ჯგუფი სწ-2	7340	784.8მ^2
იატაკების საერთო (სასარგებლო) ფართობი =	5477.4 მ^2	
იატაკების რაოდენობა =	7	
შენობის საერთო ფართობი =	6164.4 მ^2	

შენობა-ნაგებობის უსაფრთხოების წესებთან შესაბამისობის ანალიზი

გარე კედლის ცეცხლმედეგობისა და ღიობისადმი მოთხოვნები
ცხრილი 602-ის და ცხრილი 705.8-ის მიხედვით

გარე კედელი	მინიმალური ხანძარსაწინააღმდეგო მანძილი	ცეცხლმედეგობის ხარისხი (საათი)		კედლის ღიობის ფართობი (კედლის%)					
				დასაშვები			გათვალისწინებული		
		მოთხოვნილი	გათვალისწინებული	დაცული	დაუცველი საშხეფებით	დაუცველი	დაცული	დაუცველი საშხეფებით	დაუცველი
11-20 ღერძებში ±0.00, +3.20, +6.40, +9.60, +12.80, 16.00 ნიშნულებზე	11.50 მ.	0	2	აუცილებელი არაა	აუცილებელი არაა	შეუზღუდავი	---	---	42%
ა-დ ღერძებში ±0.00, +3.20, +6.40, +9.60, +12.80, 16.00 ნიშნულებზე	1.70 მ.	0	2	25%	25%	10%	---	---	9.7%
20-11 ღერძებში ±0.00, +3.20, +6.40, +9.60, +12.80, 16.00 ნიშნულებზე	27.44 მ.	0	2	აუცილებელი არაა	აუცილებელი არაა	შეუზღუდავი	---	---	48%

ხანძრისგან დაცვის სისტემებისადმი მოთხოვნები

დაკავებულობები/სივრცეები გასასვლელი საშვალებები	ავტოსაშ ხეფი სისტემა	ალტერნატიული ავტომატური ცეცხლსაქროები სისტემები	კვამლზე მორეაგირე სახანძრო განბაშისა და ცეცხლ-აღმოჩენი სისტემები	სახანძრო მილდგარების სისტემები	კვამლის საკონტროლო სისტემები	ხელის ცეცხლმაქრები	საავარიო განბაშის სისტემები
1. სასაწყობე ჯგუფი: სწ-2	კი	---	კი	---	---	კი	კი
2. საცხოვრებელი ჯგუფი: სც-2	---	---	კი	---	---	---	---
3. დერეფნები (0.00)	---	---	კი	---	---	კი	კი
4. კიბის უჯრედები	---	---	კი	კი	---	---	---
5. ლიფტი	---	---	---	---	კი	---	---
6. ლიფტისა და კიბის ჰოლი	---	---	კი	---	---	კი	კი
სახანძრო-სამაშველო სამსახურის მიერ გამოსაყენებელი მისაერთებლები				კი			

შენობა-ნაგებობის სასწრთხოების წესებთან შესაბამისობის ანალიზი

თითოეული სართულიდან გასასვლელი საშუალება

სართულები	დაკავებულობა და დაკავებულობის დატვირთვის ჯამური მაჩვენებელი	გასასვლელების რაოდენობა / გასასვლელთან მისადგომის რაოდენობა		გასასვლელის საშუალებების სიგანე					
				გზა-კიბეები		დერეფანი		გასასვლელის გზა-კარი	
		მოთხოვნილი	გათვალისწინებული	მოთხოვნილი	გათვალისწინებული	მოთხოვნილი	გათვალისწინებული	მოთხოვნილი	გათვალისწინებული
-3.00 ნიშნული (სწ-2)	დ.დ-42	1	2	1.1 მ	1.24 მ	---	---	0.82 მ (თითო)	0.92 მ (თითო)
±0.00, +3.20, +6.40, +9.60, +12.80, 16.00 ნიშნულებზე (სც-2) ტიპური ბეგმები	დ.დ-41 (სართულზე)	2	2 (შიგა გასასვლელი გზა-კიბე)	1.1 მ	1.24 მ	1.2 მ	1.6 მ	0.82 მ (თითო)	0.92 მ (თითო)
მოითხოვება თუ არა თავშესაფრის ფართობი				არ მოითხოვება					

წყალსადენი სისტემების ფიქსირებული მოწყობილობების რაოდენობა - საცხოვრებელი ჯგუფი (სც-2)

ცხრილი 1602.1 –ის მიხედვით

სართულები	ერთეულის რაოდენობა	ფიქსირებული მოწყობილობები													
		უნიტაზი (ერთ ერთეულზე)		ტუალეტის ხელსაბანი (ერთ ერთეულზე)		აბაზანა / საშხაპე (ერთ ერთეულზე)		სამზარეულოს ნიჭარა (ერთ ერთეულზე)		ავტ. სარეცხი მანქანის მისაერთებელი (ერთ ერთეულზე)		სამომსახურო ნიჭარა		სასმელი წყლის დისპენსერი	
		მოთხოვნილი	გათვალისწინებული	მოთხოვნილი	გათვალისწინებული	მოთხოვნილი	გათვალისწინებული	მოთხოვნილი	გათვალისწინებული	მოთხოვნილი	გათვალისწინებული	მოთხოვნილი	გათვალისწინებული	მოთხოვნილი	გათვალისწინებული
±0.00, +3.20, +6.40, +9.60, +12.80, 16.00 ნიშნულებზე (სც-2)	66	1	1	1	1	1	1	1	1	1	1	---	---	---	---

ЗАБАЛАНСОВАЯ ВЕДОМОСТЬ:

№	ОБОЗНАЧЕНИЕ	НАИМЕНОВАНИЕ	ПРИМЕЧАНИЕ
1			
2			
3			
4			
5			
6			
7			
8			

ЭКСПЛИКАЦИЯ ПОМЕЩЕНИЙ

НОМЕР НА ПЛАНЕ	ВИД ПОМЕЩЕНИЯ	ПЛОЩАДЬ, М²	ВЫСОТА, М	ОБЪЕМ, М³	КАТЕГОРИЯ ПОМЕЩЕНИЯ ПО ВЗРЫВО-ПОЖАРНОЙ ОПАСНОСТИ	ЭЛЕКТРОПРИЕМНИКИ ПОМЕЩЕНИЯ, ИХ МОЩНОСТЬ, КВТ	ОСВЕЩЕННОСТЬ, ЛК	ТИП ПОЛА	ПРИМЕЧАНИЕ
1	Паркинг	6	2,7	16,2	В1	0,5	50	Бетонный	

ЭКСПЛИКАЦИЯ ОБОРУДОВАНИЯ

ПОЗИЦИЯ	НАИМЕНОВАНИЕ	ТИП, МАРКА	ЗАВОД-ИЗГОТОВИТЕЛЬ	ЕД. ИЗМ.	КОЛИЧЕСТВО	МАССА ЕДИНИЦЫ, КГ	ПРИМЕЧАНИЕ
1	Шкаф пожарный	ШПК-320	ООО «Пожтехника»	шт.	1	45	
2	Огнетушитель порошковый	ОП-4 (з)	ООО «Пожтехника»	шт.	2	6	

ЭКСПЛИКАЦИЯ ПОЛОВ

ОБОЗНАЧЕНИЕ ПОЛА	НАИМЕНОВАНИЕ ПОЛА	ПЛОЩАДЬ, М²	ПРИМЕЧАНИЕ
1	Бетонный пол	6	

ЭКСПЛИКАЦИЯ ПРОЕМОВ

ОБОЗНАЧЕНИЕ	НАИМЕНОВАНИЕ	РАЗМЕР, ММ	ПЛОЩАДЬ, М²	ПРИМЕЧАНИЕ
ВОРОТА-1	Ворота	2200×2700	5,94	
ДВ-1	Дверь	900×2100	1,89	

ЭКСПЛИКАЦИЯ ЭЛЕМЕНТОВ БЛАГОУСТРОЙСТВА

ОБОЗНАЧЕНИЕ	НАИМЕНОВАНИЕ	ЕД. ИЗМ.	КОЛИЧЕСТВО	ПРИМЕЧАНИЕ
1	Бордюрный камень	м	120	
2	Тротуарная плитка	м²	85	
3	Газон	м²	210	
4	Урна	шт.	4	
5	Скамья	шт.	2	

ЭКСПЛИКАЦИЯ ЭЛЕМЕНТОВ ОЗЕЛЕНЕНИЯ

ОБОЗНАЧЕНИЕ	НАИМЕНОВАНИЕ	ЕД. ИЗМ.	КОЛИЧЕСТВО	ПРИМЕЧАНИЕ
1	Газон	м²	210	
2	Кустарник	шт.	12	
3	Дерево	шт.	3	

ЭКСПЛИКАЦИЯ ЭЛЕМЕНТОВ ВЕРТИКАЛЬНОЙ ПЛАНИРОВКИ

ОБОЗНАЧЕНИЕ	НАИМЕНОВАНИЕ	ЕД. ИЗМ.	КОЛИЧЕСТВО	ПРИМЕЧАНИЕ
1	Подпорная стена	м	24	
2	Ограждение	м	36	

ЭКСПЛИКАЦИЯ ЭЛЕМЕНТОВ ИНЖЕНЕРНОГО ОБОРУДОВАНИЯ

ОБОЗНАЧЕНИЕ	НАИМЕНОВАНИЕ	ЕД. ИЗМ.	КОЛИЧЕСТВО	ПРИМЕЧАНИЕ
1	Колодец смотровой	шт.	2	
2	Дождеприемник	шт.	3	

ЭКСПЛИКАЦИЯ ЭЛЕМЕНТОВ ПЕШЕХОДНЫХ ПЕРЕХОДОВ

ОБОЗНАЧЕНИЕ	НАИМЕНОВАНИЕ	ЕД. ИЗМ.	КОЛИЧЕСТВО	ПРИМЕЧАНИЕ
1	Пешеходный переход	м	12	

ЭКСПЛИКАЦИЯ ЭЛЕМЕНТОВ ПЛАНИРОВКИ

ОБОЗНАЧЕНИЕ	НАИМЕНОВАНИЕ	ЕД. ИЗМ.	КОЛИЧЕСТВО	ПРИМЕЧАНИЕ
1	Планировка территории	м²	1250

Экспликация помещений 1-го этажа – 27,55 м

Экспликация помещений 1-го этажа – 25,61 м.

Обозначение	Назначение	Площадь, м²	Категория по взрывопожарной и пожарной опасности	Класс функциональной пожарной опасности	Степень огнестойкости	Класс конструктивной пожарной опасности	Класс по конструктивной и функциональной пожарной опасности	Класс по пожарной опасности строительных материалов: отделки стен и потолков / полов	Класс по пожарной опасности строительных материалов: кровли	Класс по пожарной опасности строительных материалов: несущих элементов	Класс по пожарной опасности строительных материалов: конструкций, выполняющих функции ограждения	Класс по пожарной опасности строительных материалов: прочих конструкций
Зона №1	Цех-2	60.4	18.6	3	41	Г (с. 82 ТКП 45-2.02-315-2018)	В (с. 82 ТКП 45-2.02-315-2018)	2 (с. 82 ТКП 45-2.02-315-2018)	2 (с. 82 ТКП 45-2.02-315-2018)	2 (с. 82 ТКП 45-2.02-315-2018)	2 (с. 82 ТКП 45-2.02-315-2018)	92 ТКП 45-2.02-315-2018
Зона №2	Цех-2	67.0	18.6	4								
Зона №3	Цех-2	67.0	18.6	4								
Зона №4	Цех-2	57.6	18.6	3								
Зона №5	Цех-2	59.2	18.6	3								
Зона №6	Цех-2	59.6	18.6	3								
Зона №7	Цех-2	87.8	18.6	5								
Зона №8	Цех-2	100.1	18.6	5								
Зона №9	Цех-2	95.8	18.6	5								
Зона №10	Цех-2	63.2	18.6	3								
Зона №11	Цех-2	64.4	18.6	3								

Подключение к сетям:

№	Обозначение	Описание	Примечание
1		Фундамент	
2		Отмостка	
3		Земляные работы	
4		Подземная часть здания	
5		Надземная часть здания	
6		Ограждение территории	
7		Благоустройство территории	
8		Прочие	

Условные обозначения:

- Граница земельного участка
- Граница зоны с особыми условиями использования территории
- Красная линия
- Ось здания
- Ось проектируемого объекта
- Ось существующего объекта
- Ось проектируемой дороги
- Ось существующей дороги
- Ось проектируемой железной дороги
- Ось существующей железной дороги
- Ось проектируемой инженерной сети
- Ось существующей инженерной сети
- Ось проектируемой воздушной линии электропередачи
- Ось существующей воздушной линии электропередачи
- Ось проектируемой кабельной линии электропередачи
- Ось существующей кабельной линии электропередачи
- Ось проектируемой кабельной линии связи
- Ось существующей кабельной линии связи
- Ось проектируемого газопровода
- Ось существующего газопровода
- Ось проектируемого водопровода
- Ось существующего водопровода
- Ось проектируемой канализации
- Ось существующей канализации
- Ось проектируемого теплопровода
- Ось существующего теплопровода
- Ось проектируемого нефтепровода
- Ось существующего нефтепровода
- Ось проектируемого нефтепродуктопровода
- Ось существующего нефтепродуктопровода
- Ось проектируемого аммиакопровода
- Ось существующего аммиакопровода
- Ось проектируемого кислородопровода
- Ось существующего кислородопровода
- Ось проектируемого ацетиленопровода
- Ось существующего ацетиленопровода
- Ось проектируемого пропанопровода
- Ось существующего пропанопровода
- Ось проектируемого бутанопровода
- Ось существующего бутанопровода
- Ось проектируемого этиленопровода
- Ось существующего этиленопровода
- Ось проектируемого пропиленопровода
- Ось существующего пропиленопровода
- Ось проектируемого бензопровода
- Ось существующего бензопровода
- Ось проектируемого керосинопровода
- Ось существующего керосинопровода
- Ось проектируемого дизельного топливопровода
- Ось существующего дизельного топливопровода
- Ось проектируемого мазутопровода
- Ось существующего мазутопровода
- Ось проектируемого битумопровода
- Ось существующего битумопровода
- Ось проектируемого асфальтопровода
- Ось существующего асфальтопровода
- Ось проектируемого бетонопровода
- Ось существующего бетонопровода
- Ось проектируемого железобетонопровода
- Ось существующего железобетонопровода
- Ось проектируемого металлопровода
- Ось существующего металлопровода
- Ось проектируемого пластмассопровода
- Ось существующего пластмассопровода
- Ось проектируемого стеклопровода
- Ось существующего стеклопровода
- Ось проектируемого керамопровода
- Ось существующего керамопровода
- Ось проектируемого фарфоропровода
- Ось существующего фарфоропровода
- Ось проектируемого фаянсопровода
- Ось существующего фаянсопровода
- Ось проектируемого майоликопровода
- Ось существующего майоликопровода
- Ось проектируемого терракотопровода
- Ось существующего терракотопровода
- Ось проектируемого шамотопровода
- Ось существующего шамотопровода
- Ось проектируемого динасопровода
- Ось существующего динас

Секция/Этаж	Тип квартиры	Кол-во комнат	Общая площадь, м²	Жилая площадь, м²	Площадь кухни, м²	Площадь санузла / ванной, м²	Площадь лоджии/балкона, м²	Количество квартир на этаже, шт.	Общая площадь квартиры с учетом лоджии/балкона, м²
Блок №12	1Б-К-2	2	60.4	18.6	13.2 м²	2 С.У., 2 Ван., 2 Душ.	2 С., 82 Кв., 2 Г.	41	92 Кв.
Блок №13	1Б-К-2	2	67.0	18.6	14.6 м²	2 С.У., 2 Ван., 2 Душ.	2 С., 82 Кв., 2 Г.		92 Кв.
Блок №14	1Б-К-2	2	67.0	18.6	14.6 м²	2 С.У., 2 Ван., 2 Душ.	2 С., 82 Кв., 2 Г.		92 Кв.
Блок №15	1Б-К-2	2	57.6	18.6	12.8 м²	2 С.У., 2 Ван., 2 Душ.	2 С., 82 Кв., 2 Г.		92 Кв.
Блок №16	1Б-К-2	2	59.2	18.6	13.2 м²	2 С.У., 2 Ван., 2 Душ.	2 С., 82 Кв., 2 Г.		92 Кв.
Блок №17	1Б-К-2	2	59.6	18.6	13.2 м²	2 С.У., 2 Ван., 2 Душ.	2 С., 82 Кв., 2 Г.		92 Кв.
Блок №18	1Б-К-2	2	87.8	18.6	13.2 м²	2 С.У., 2 Ван., 2 Душ.	2 С., 82 Кв., 2 Г.		92 Кв.
Блок №19	1Б-К-2	2	100.1	18.6	13.2 м²	2 С.У., 2 Ван., 2 Душ.	2 С., 82 Кв., 2 Г.		92 Кв.
Блок №20	1Б-К-2	2	95.8	18.6	13.2 м²	2 С.У., 2 Ван., 2 Душ.	2 С., 82 Кв., 2 Г.		92 Кв.
Блок №21	1Б-К-2	2	63.2	18.6	13.2 м²	2 С.У., 2 Ван., 2 Душ.	2 С., 82 Кв., 2 Г.		92 Кв.
Блок №22	1Б-К-2	2	64.4	18.6	13.2 м²	2 С.У., 2 Ван., 2 Душ.	2 С., 82 Кв., 2 Г.		92 Кв.

Экспликация помещений

№	Обозначение	Наименование
1		Балконная плита
2		Вентиляционный канал
3		Газовая плита
4		Перегородка
5		Раковина
6		Ванна
7		Стиральная машина
8		Унитаз

Условные обозначения:

- Балконная плита
- Вентиляционный канал
- Газовая плита
- Перегородка
- Раковина
- Ванна
- Стиральная машина
- Унитаз
- ±0.00 — Отметка чистого пола 1-го этажа
- ±0.00 — Отметка чистого пола 1-го этажа
- Ось стены
- Ось стены

Примечания:

1. Высоту этажей, отметки перекрытий, размеры проемов, толщину стен, перегородок и перекрытий уточнить по рабочим чертежам КЖ, КМ.
2. Привязку стен, перегородок к осям, размеры проемов, толщину стен, перегородок и перекрытий уточнить по рабочим чертежам КЖ, КМ.
3. Привязку стен, перегородок к осям, размеры проемов, толщину стен, перегородок и перекрытий уточнить по рабочим чертежам КЖ, КМ.
4. Привязку стен, перегородок к осям, размеры проемов, толщину стен, перегородок и перекрытий уточнить по рабочим чертежам КЖ, КМ.

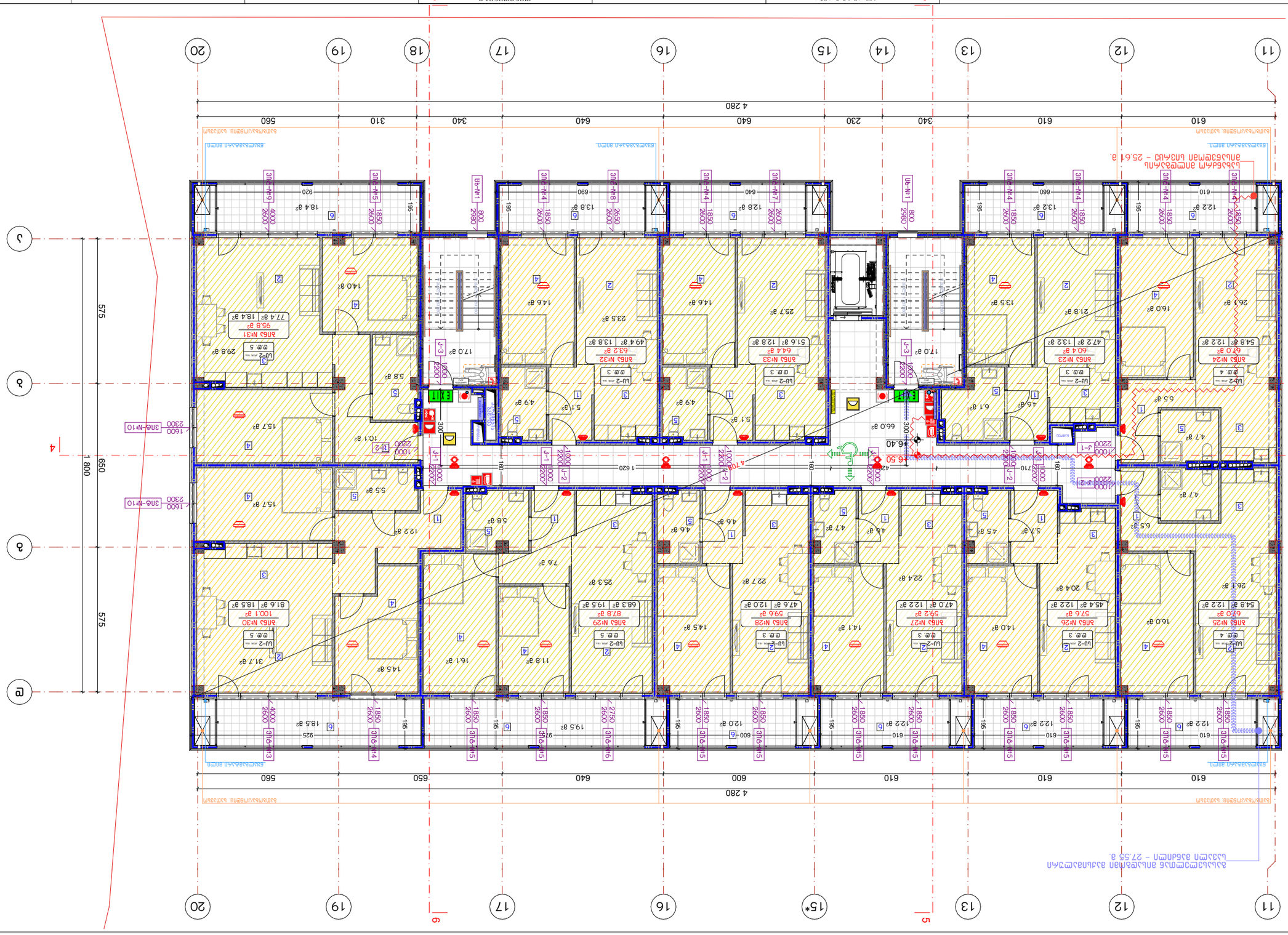

| Експлікація приміщень | | |

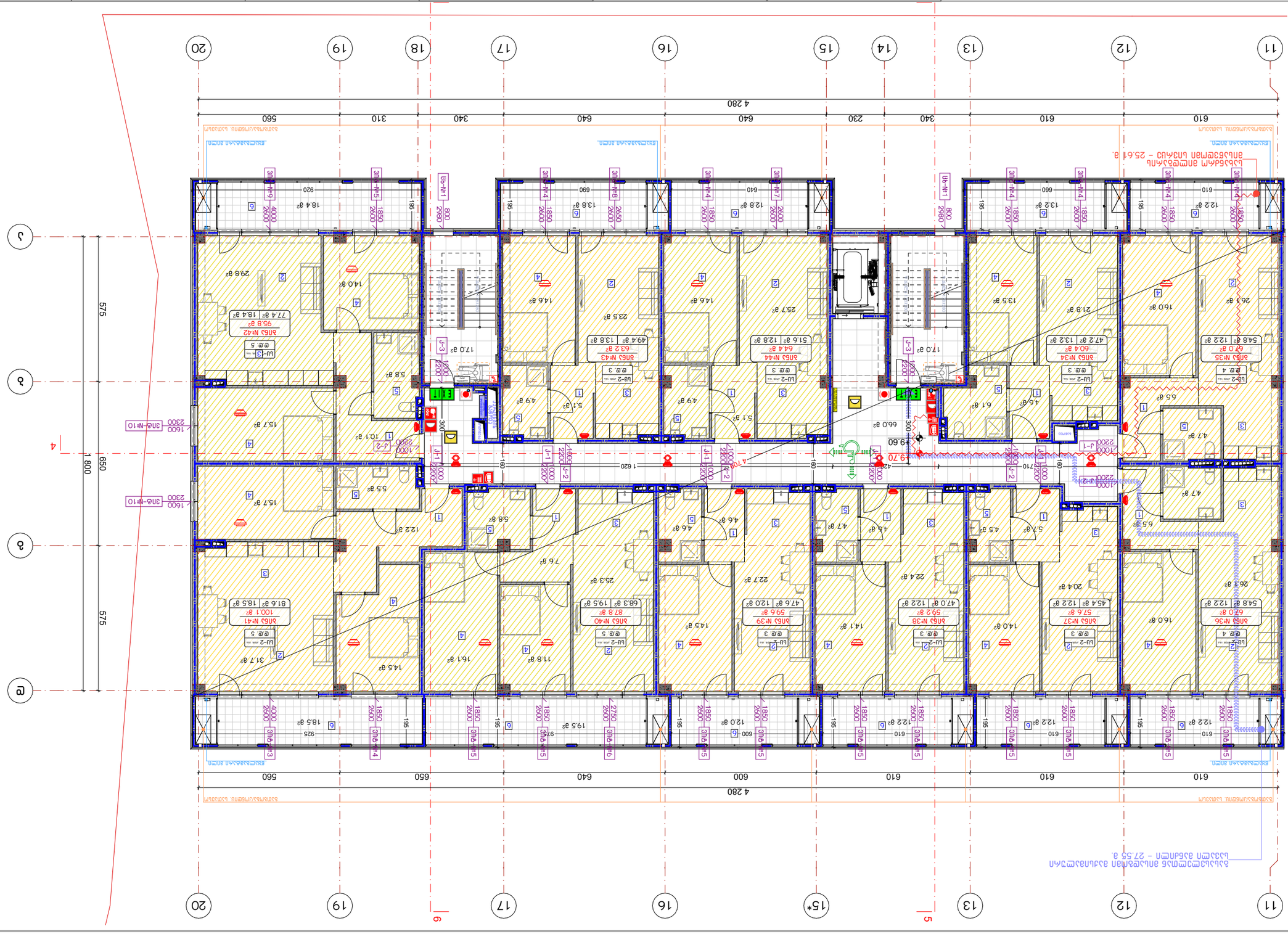

Обозначение	Наименование	Этажность	Кол. квартир на этаже	Кол. квартир в секции	Площадь квартир (общая с учетом коэф.), м²	Площадь квартир (общая с учетом коэф.) / площадь жилого здания	Площадь квартир (общая с учетом коэф.) / площадь здания	Площадь квартир (общая с учетом коэф.) / площадь участка, %
Блок №34	1Ш-2	64.4	1&6	3	92 1&8.	2 С.	82 1&8.	2 С.
Блок №35	1Ш-2	67.0	1&6	4	92 1&8.	2 С.	82 1&8.	2 С.
Блок №36	1Ш-2	67.0	1&6	4	92 1&8.	2 С.	82 1&8.	2 С.
Блок №37	1Ш-2	57.6	1&6	3	92 1&8.	2 С.	82 1&8.	2 С.
Блок №38	1Ш-2	59.2	1&6	3	92 1&8.	2 С.	82 1&8.	2 С.
Блок №39	1Ш-2	59.6	1&6	3	92 1&8.	2 С.	82 1&8.	2 С.
Блок №40	1Ш-2	87.8	1&6	5	92 1&8.	2 С.	82 1&8.	2 С.
Блок №41	1Ш-2	100.1	1&6	5	92 1&8.	2 С.	82 1&8.	2 С.
Блок №42	1Ш-2	95.8	1&6	5	92 1&8.	2 С.	82 1&8.	2 С.
Блок №43	1Ш-2	63.2	1&6	3	92 1&8.	2 С.	82 1&8.	2 С.
Блок №44	1Ш-2	64.4	1&6	3	92 1&8.	2 С.	82 1&8.	2 С.

№	Обозначение	Наименование
1		Благоустройство территории. Схема организации земельного участка
2		Генеральный план. Ситуационный план
3		Архитектурные решения. Фасады
4		Архитектурные решения. Разрезы
5		Архитектурные решения. Планы этажей
6		Архитектурные решения. Планы этажей
7		Архитектурные решения. Планы этажей
8		Архитектурные решения. Планы этажей

Условные обозначения:

- Граница земельного участка
- Красная линия
- Здание проектируемое
- Здание существующее
- Здание существующее, подлежащее сносу
- Проезд
- Тротуар
- Газон
- Ограждение
- Ось 1
- Ось 2

Ведомость рабочих чертежей основного комплекта

Ведомость ссылочных и прилагаемых документов

Общие данные

Ситуационный план

Генеральный план

Планировочная организация земельного участка

Благоустройство территории

Архитектурные решения

Конструктивные решения

Сведения об инженерном оборудовании, о сетях инженерно-технического обеспечения, перечень инженерно-технических мероприятий, содержание технологических решений

Проект организации строительства

Мероприятия по обеспечению доступа инвалидов

Мероприятия по обеспечению пожарной безопасности

Мероприятия по обеспечению соблюдения требований энергетической эффективности и требований оснащенности зданий, строений и сооружений приборами учета используемых энергетических ресурсов

Мероприятия по обеспечению соблюдения требований к обеспечению безопасной эксплуатации объектов капитального строительства

Мероприятия по охране окружающей среды

Мероприятия по обеспечению доступа маломобильных групп населения

Перечень мероприятий по гражданской обороне, мероприятий по предупреждению чрезвычайных ситуаций природного и техногенного характера

Сметная документация

Иная документация в случаях, предусмотренных федеральными законами

Ведомость основных комплектов рабочих чертежей

Ведомость ссылочных и прилагаемых документов

Общие данные

Ситуационный план

Генеральный план

Планировочная организация земельного участка

Благоустройство территории

Архитектурные решения

Конструктивные решения

Сведения об инженерном оборудовании, о сетях инженерно-технического обеспечения, перечень инженерно-технических мероприятий, содержание технологических решений

Проект организации строительства

Мероприятия по обеспечению доступа инвалидов

Мероприятия по обеспечению пожарной безопасности

Мероприятия по обеспечению соблюдения требований энергетической эффективности и требований оснащенности зданий, строений и сооружений приборами учета используемых энергетических ресурсов

Мероприятия по обеспечению соблюдения требований к обеспечению безопасной эксплуатации объектов капитального строительства

Мероприятия по охране окружающей среды

Мероприятия по обеспечению доступа маломобильных групп населения

Перечень мероприятий по гражданской обороне, мероприятий по предупреждению чрезвычайных ситуаций природного и техногенного характера

Сметная документация

Иная документация в случаях, предусмотренных федеральными законами

Технико-экономические показатели земельного участка, предоставленного для размещения объекта капитального строительства

Наименование	Единица измерения	Значение
Площадь земельного участка	га	2,9
Площадь застройки	м²	9 676,0
Площадь твердых покрытий	м²	4 200,0
Площадь озеленения	м²	2 800,0
Площадь малых архитектурных форм	м²	200,0
Площадь стоянок автомобилей	м²	1 200,0
Площадь стоянок автомобилей	м²	1 200,0
Площадь стоянок автомобилей	м²	1

Экспликация помещений

Номер помещения	Площадь, м²	Категория помещения по взрывопожарной и пожарной опасности	Класс функциональной пожарной опасности здания, сооружения и пожарного отсека	Степень огнестойкости здания, сооружения и пожарного отсека	Класс конструктивной пожарной опасности здания, сооружения и пожарного отсека	Высота помещения, м	Категория помещения по взрывопожарной и пожарной опасности	Класс функциональной пожарной опасности здания, сооружения и пожарного отсека	Степень огнестойкости здания, сооружения и пожарного отсека	Класс конструктивной пожарной опасности здания, сооружения и пожарного отсека	Высота помещения, м
Жилая №45	60.4	Ф1.4	1	II	С0	3	В	Ф1.4	II	С0	2.6
Жилая №46	67.0	Ф1.4	1	II	С0	4	В	Ф1.4	II	С0	2.6
Жилая №47	67.0	Ф1.4	1	II	С0	4	В	Ф1.4	II	С0	2.6
Жилая №48	57.6	Ф1.4	1	II	С0	3	В	Ф1.4	II	С0	2.6
Жилая №49	59.2	Ф1.4	1	II	С0	3	В	Ф1.4	II	С0	2.6
Жилая №50	59.6	Ф1.4	1	II	С0	3	В	Ф1.4	II	С0	2.6
Жилая №51	87.8	Ф1.4	1	II	С0	5	В	Ф1.4	II	С0	2.6
Жилая №52	100.1	Ф1.4	1	II	С0	5	В	Ф1.4	II	С0	2.6
Жилая №53	95.8	Ф1.4	1	II	С0	5	В	Ф1.4	II	С0	2.6
Жилая №54	63.2	Ф1.4	1	II	С0	3	В	Ф1.4	II	С0	2.6
Жилая №55	64.4	Ф1.4	1	II	С0	3	В	Ф1.4	II	С0	2.6

№	Дата	Основание
1		
2		
3		
4		
5		
6		
7		
8		

Данные об авторском праве

Условные обозначения:

- Границы земельного участка
- Граница зоны с особыми условиями использования территории
- Линия застройки
- Красная линия
- Ось здания
- Ось конструкции
- Ось симметрии
- Ось вращения
- Ось поворота
- Ось движения
- Ось вращения
- Ось поворота
- Ось движения

Технико-экономические показатели:

Наименование	Значение
Площадь участка	27.55 га
Площадь застройки	25.614 га
Площадь озеленения	1.936 га
Площадь асфальтобетонного покрытия	0.005 га
Площадь тротуаров	0.000 га
Площадь проездов	0.000 га
Площадь парковок	0.000 га
Площадь спортивных площадок	0.000 га
Площадь детских площадок	0.000 га
Площадь площадок для отдыха	0.000 га
Площадь площадок для выгула собак	0.000 га
Площадь площадок для сушки белья	0.000 га
Площадь площадок для мусоросборников	0.000 га
Площадь площадок для стоянки автомобилей	0.000 га
Площадь площадок для стоянки велосипедов	0.000 га
Площадь площадок для стоянки мотоциклов	0.000 га
Площадь площадок для стоянки грузовых автомобилей	0.000 га
Площадь площадок для стоянки автобусов	0.000 га
Площадь площадок для стоянки троллейбусов	0.000 га
Площадь площадок для стоянки трамваев	0.000 га
Площадь площадок для стоянки поездов	0.000 га
Площадь площадок для стоянки самолетов	0.000 га
Площадь площадок для стоянки судов	0.000 га
Площадь площадок для стоянки других транспортных средств	0.000 га
Площадь площадок для стоянки инвалидных колясок	0.000 га
Площадь площадок для стоянки детских колясок	0.000 га
Площадь площадок для стоянки велосипедов	0.000 га
Площадь площадок для стоянки мотоциклов	0.000 га
Площадь площадок для стоянки грузовых автомобилей	0.000 га
Площадь площадок для стоянки автобусов	0.000 га
Площадь площадок для стоянки троллейбусов	0.000 га
Площадь площадок для стоянки трамваев	0.000 га
Площадь площадок для стоянки поездов	0.000 га
Площадь площадок для стоянки самолетов	0.000 га
Площадь площадок для стоянки судов	0.000 га
Площадь площадок для стоянки других транспортных средств	0.000 га

Экспликация помещений

Номер помещения	Площадь, м²	Категория помещения по взрывопожарной и пожарной опасности	Класс функциональной пожарной опасности здания, сооружения и пожарного отсека	Степень огнестойкости здания, сооружения и пожарного отсека	Класс конструктивной пожарной опасности здания, сооружения и пожарного отсека	Высота помещения, м	Категория помещения по взрывопожарной и пожарной опасности	Класс функциональной пожарной опасности здания, сооружения и пожарного отсека	Степень огнестойкости здания, сооружения и пожарного отсека	Класс конструктивной пожарной опасности здания, сооружения и пожарного отсека	Высота помещения, м
Жилая №45	60.4	Ф1.4	1	II	С0	3	В	Ф1.4	II	С0	2.6
Жилая №46	67.0	Ф1.4	1	II	С0	4	В	Ф1.4	II	С0	2.6
Жилая №47	67.0	Ф1.4	1	II	С0	4	В	Ф1.4	II	С0	2.6
Жилая №48	57.6	Ф1.4	1	II	С0	3	В	Ф1.4	II	С0	2.6
Жилая №49	59.2	Ф1.4	1	II	С0	3	В	Ф1.4	II	С0	2.6
Жилая №50	59.6	Ф1.4	1	II	С0	3	В	Ф1.4	II	С0	2.6
Жилая №51	87.8	Ф1.4	1	II	С0	5	В	Ф1.4	II	С0	2.6
Жилая №52	100.1	Ф1.4	1	II	С0	5	В	Ф1.4	II	С0	2.6
Жилая №53	95.8	Ф1.4	1	II	С0	5	В	Ф1.4	II	С0	2.6
Жилая №54	63.2	Ф1.4	1	II	С0	3	В	Ф1.4	II	С0	2.6
Жилая №55	64.4	Ф1.4	1	II	С0	3	В	Ф1.4	II	С0	2.6

№	Дата	Основание
1		
2		
3		
4		
5		
6		
7		
8		

Данные об авторском праве

Условные обозначения:

- Границы земельного участка
- Граница зоны с особыми условиями использования территории
- Линия застройки
- Красная линия
- Ось здания
- Ось конструкции
- Ось симметрии
- Ось вращения
- Ось поворота
- Ось движения
- Ось вращения
- Ось поворота
- Ось движения

Технико-экономические показатели:

Наименование	Значение
Площадь участка	27.55 га
Площадь застройки	25.614 га
Площадь озеленения	1.936 га
Площадь асфальтобетонного покрытия	0.005 га
Площадь тротуаров	0.000 га
Площадь проездов	0.000 га
Площадь парковок	0.000 га
Площадь спортивных площадок	0.000 га
Площадь детских площадок	0.000 га
Площадь площадок для отдыха	0.000 га
Площадь площадок для выгула собак	0.000 га
Площадь площадок для сушки белья	0.000 га
Площадь площадок для мусоросборников	0.000 га
Площадь площадок для стоянки автомобилей	0.000 га
Площадь площадок для стоянки велосипедов	0.000 га
Площадь площадок для стоянки мотоциклов	0.000 га
Площадь площадок для стоянки грузовых автомобилей	0.000 га
Площадь площадок для стоянки автобусов	0.000 га
Площадь площадок для стоянки троллейбусов	0.000 га
Площадь площадок для стоянки трамваев	0.000 га
Площадь площадок для стоянки поездов	0.000 га
Площадь площадок для стоянки самолетов	0.000 га
Площадь площадок для стоянки судов	0.000 га
Площадь площадок для стоянки других транспортных средств	0.000 га
Площадь площадок для стоянки инвалидных колясок	0.000 га
Площадь площадок для стоянки детских колясок	0.000 га
Площадь площадок для стоянки велосипедов	0.000 га
Площадь площадок для стоянки мотоциклов	0.000 га
Площадь площадок для стоянки грузовых автомобилей	0.000 га
Площадь площадок для стоянки автобусов	0.000 га
Площадь площадок для стоянки троллейбусов	0.000 га
Площадь площадок для стоянки трамваев	0.000 га
Площадь площадок для стоянки поездов	0.000 га
Площадь площадок для стоянки самолетов	0.000 га
Площадь площадок для стоянки судов	0.000 га
Площадь площадок для стоянки других транспортных средств	0.000 га

Заказчик:	Объект:	Стадия	Лист	Листов
	Многоквартирный жилой дом с подземной автостоянкой и встроенными помещениями общественного назначения	Р	1	1

Главный архитектор проекта	
Главный инженер проекта	
Начальник отдела	
Гип	
Разработал	
Проверил	
Н. контроль	

Изм.	Кол.уч.	Лист	№ док.	Подпись	Дата

Согласовано:

Инв. № подл. | Подпись и дата | Взам. инв. №

Разработано в программе BIM ARCHITECTURE

BIM ARCHITECTURE
TEL: 595 55-35-74
599 75-28-88

2026 г.

Масштаб: 1:150

Формат: А-3

Лист: А.1.12

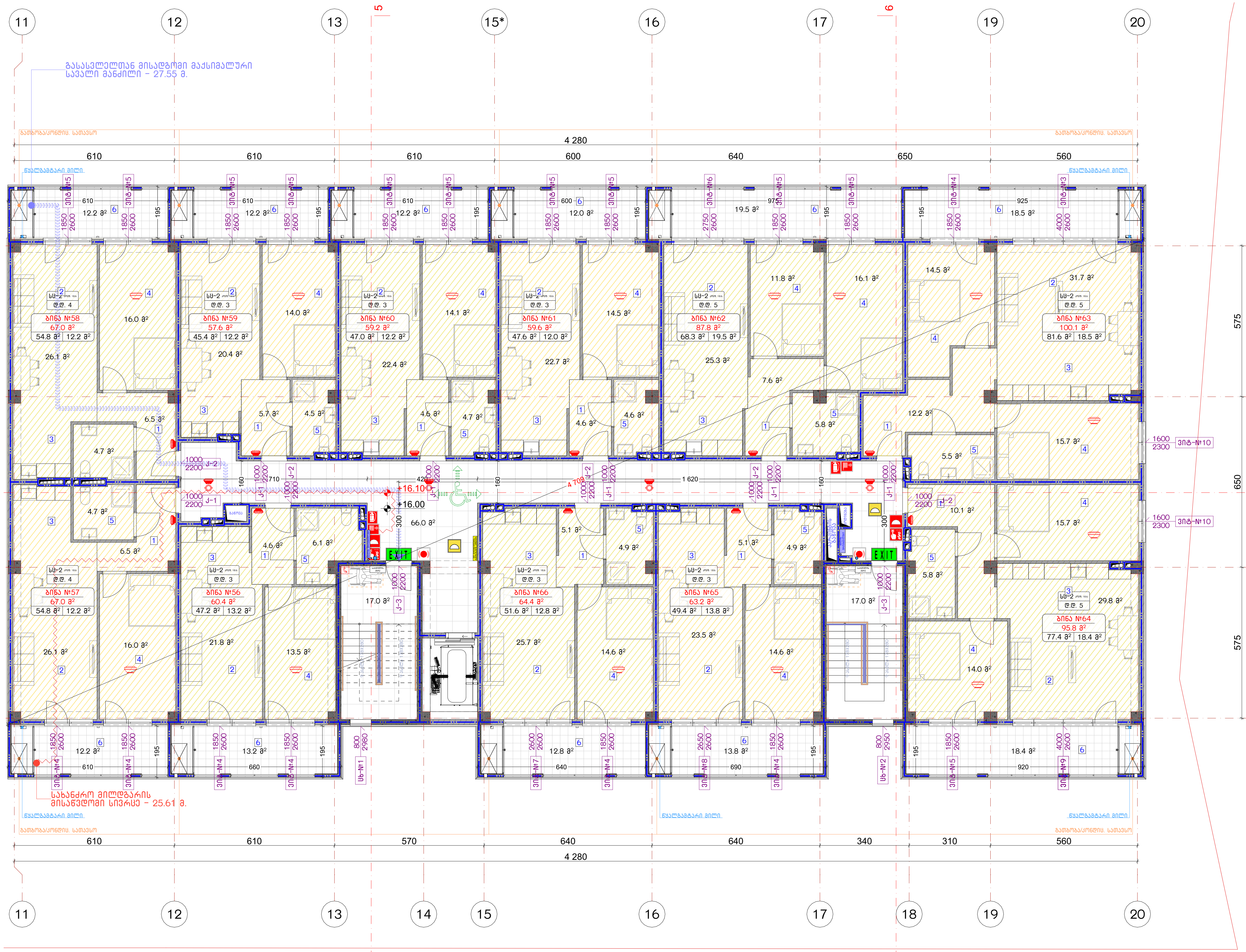

ექსპლიკაცია:

აღწერილობა	დაკავებულობა	ფართი მ²	დაკ. დატვირთვის ფაქტორი	დაკავებულობის დატვირთვა	საერთო დაკ. დატვირთვა	მოთხოვნილი გზა-კარის რაოდენობა / სიგანე		გათვალისწინებული გზა-კარის რაოდენობა / სიგანე	
ბინა №56	სც-2	60.4	18.6	3	41	2 ც.	82 სმ.	2 ც.	92 სმ.
ბინა №57	სც-2	67.0	18.6	4		2 ც.	82 სმ.	2 ც.	92 სმ.
ბინა №58	სც-2	67.0	18.6	4		2 ც.	82 სმ.	2 ც.	92 სმ.
ბინა №59	სც-2	57.6	18.6	3		2 ც.	82 სმ.	2 ც.	92 სმ.
ბინა №60	სც-2	59.2	18.6	3		2 ც.	82 სმ.	2 ც.	92 სმ.
ბინა №61	სც-2	59.6	18.6	3		2 ც.	82 სმ.	2 ც.	92 სმ.
ბინა №62	სც-2	87.8	18.6	5		2 ც.	82 სმ.	2 ც.	92 სმ.
ბინა №63	სც-2	100.1	18.6	5		2 ც.	82 სმ.	2 ც.	92 სმ.
ბინა №64	სც-2	95.8	18.6	5		2 ც.	82 სმ.	2 ც.	92 სმ.
ბინა №65	სც-2	63.2	18.6	3		2 ც.	82 სმ.	2 ც.	92 სმ.
ბინა №66	სც-2	64.4	18.6	3		2 ც.	82 სმ.	2 ც.	92 სმ.

კორექტირება

№	კორექტირება	თარიღი
1		
2		
3		
4		
5		
6		
7		
8		

პირობითი ნიშნები:

- ნაკვეთის საზღვარი
- მონოლითი
- იატაკის მოჭიმვა
- შემავსებელი
- ჭრილის ხაზი
- ±0.00 კონსტრუქციული ნიშნული
- ±0.00 არქიტექტურული ნიშნული

შენიშვნები

1. ნახაზში შეტანილი ყველა ცვლილება უნდა შეთანხმდეს პროექტის ავტორთან.
2. სკოლის შენობის საპროექტო ნული (±0.00) ტოლია +483.00 აბსოლუტური ნიშნულის.
3. პროექტში ყველა ზომა მოცემულია სანტიმეტრებში, ნიშნულები - მეტრებში.

მისამართი

ქ. თბილისი, დასახლება ოქროყანა;
ქ. თბილისი, ქუჩა ნადიკვარი,
№34-ის მიმდებარედ
საკ. კოდი: 01.18.01.004.326

ნახაზის დასახელება:

ბ ბლოკი

მეხუთე სართულის გეგმა
+16.00 ნიშნულზე

პროექტის სახელწოდება

მრავალბინიანი საცხოვრებელი სახლის არქიტექტურული პროექტი

სტადია	პროექტი	არ
თანამდებობა	გვარი	ხელმოწერა
დირექტორი	გ. ბენდელიანი	
არქიტექტორი	გ. ბენდელიანი	
არქიტექტორი	ი. გოგოხია	
არქიტექტორი	ს. საზერლენდი	

საპროექტო ლოგო: BIJI ARCHITECTURE

მისამართი: ქ. თბილისი მ. შავიშვილის №1ა

TEL:
595 55-35-74
599 75-28-88

თარიღი	2026 წ.	
ფორმატი	ფურცლები	მასშტაბი
A-3	A.17.13	1:150

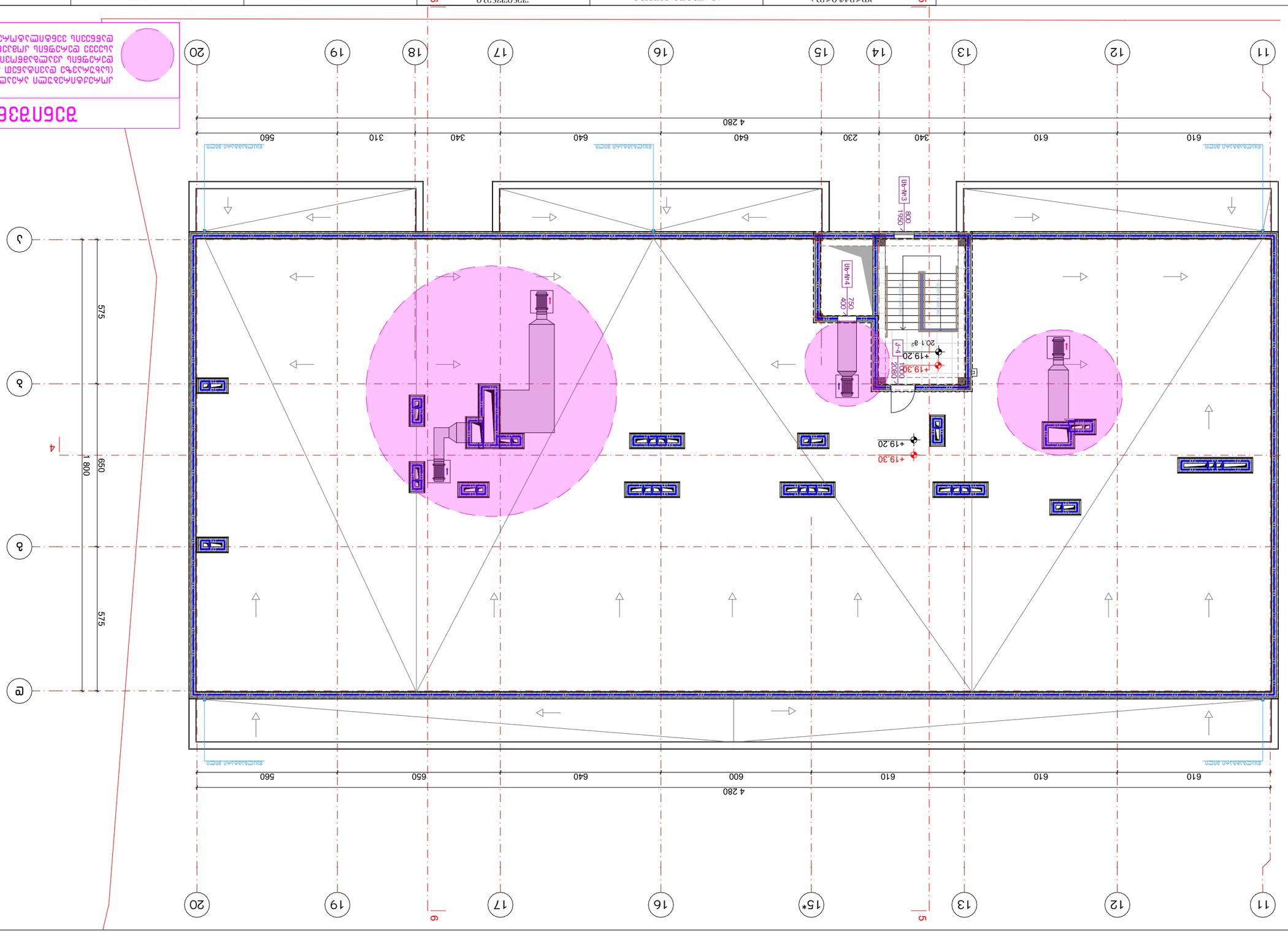
11
12
13
14
15
16
17
18
19
20
5
9
4 280
610
610
610
640
600
610
640
640
650
560
560
310
340
230
340
560
1 800
650
575
575
+19.20
+19.30
20.1 м²
Ub-N+3
Ub-N+4
800
1950
750
400
2080
1000
Ø160 мм
Ø160 мм
Ø160 мм

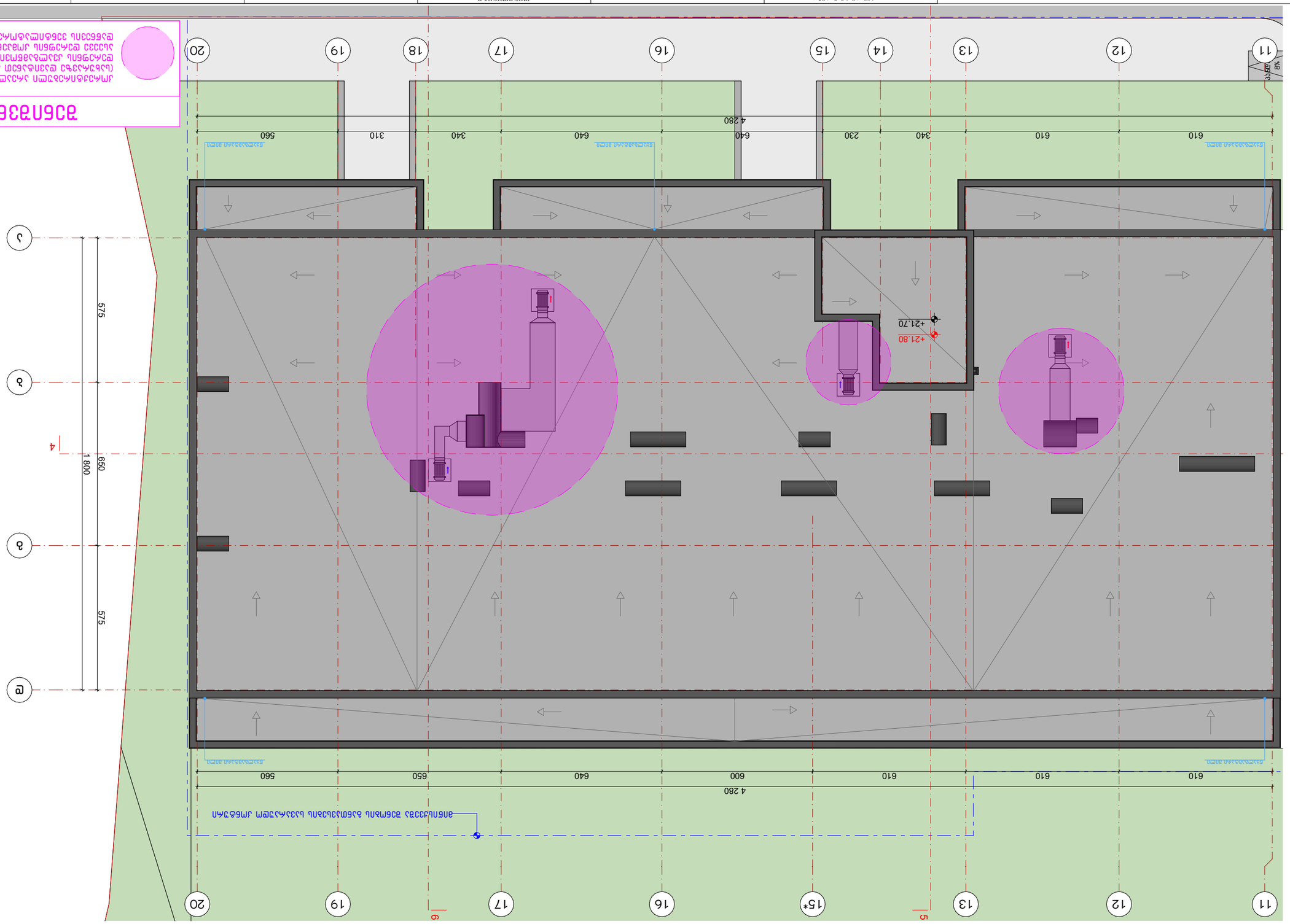

ЗДАНИЕ

ДЛЯ ПРОВЕДЕНИЯ ЗАНЯТИЙ ПО ВОЛЕЙБОЛУ, ФУТБОЛУ, ЛЕГКОЙ АТЛЕТИКЕ, ГИМНАСТИКЕ, ЕДИНОБОРСТВАМ, ТЕННИСУ, ПЛАВАНИЮ, ЛЫЖНОЙ ПОДГОТОВКЕ, ТРЕНАЖЕРНЫЙ ЗАЛ, ЗАЛ ЕДИНОБОРСТВ, ЗАЛ ГИМНАСТИКИ, ЗАЛ ТЕННИСА, ЗАЛ ВОЛЕЙБОЛА, ФУТБОЛА, ЛЕГКОЙ АТЛЕТИКИ, ЛЫЖНОЙ ПОДГОТОВКИ, ПЛАВАНИЯ

Здание:			
Этап строительства:	Документация по планировке территории		
Стадия:	Раздел	№	Масштаб
		1	
		2	
		3	
		4	
		5	
		6	
		7	
		8	

Условные обозначения:

- Граница земельного участка
- Здание проектируемое
- Здание существующее
- Здание существующее, подлежащее сносу
- Зона покрытия беспроводной сети Wi-Fi
- Зона покрытия беспроводной сети Wi-Fi (дополнительная)
- Граница зоны покрытия беспроводной сети Wi-Fi, обеспечивающей работу с приложением.
- Точка доступа беспроводной сети Wi-Fi
- Точка доступа беспроводной сети Wi-Fi (дополнительная)
- Отображение беспроводной сети Wi-Fi, обеспечивающей работу с приложением.
- Отображение точки доступа беспроводной сети Wi-Fi
- Отображение точки доступа беспроводной сети Wi-Fi (дополнительная)
- Отображение беспроводной сети Wi-Fi, обеспечивающей работу с приложением.

Примечания:

1. Беспроводная сеть Wi-Fi обеспечивает связь между точками доступа (±0,00) и мобильными устройствами.
2. Беспроводная сеть Wi-Fi обеспечивает бесперебойную работу мобильных устройств в течение 4 часов.
3. Для обеспечения работы сети Wi-Fi необходимо подключение точек доступа к электрической сети 220 В.

Высотные отметки:

- ±0.00 Уровень чистого пола 1-го этажа
- ±0.00 Уровень чистого пола 2-го этажа
- +21.70 Уровень чистого пола 3-го этажа

Система координат: МСК-64, зона 1

Система высот: Балтийская 1977 г.

Ведомость рабочих чертежей основного комплекта

Лист	Наименование	Примечание
1	Общие данные	
2	Схема планировочной организации земельного участка	
3	Схема расположения точек доступа беспроводной сети Wi-Fi	
4	Схема расположения точек доступа беспроводной сети Wi-Fi (дополнительная)	
5	Схема расположения беспроводной сети Wi-Fi, обеспечивающей работу с приложением	
6	Схема расположения беспроводной сети Wi-Fi, обеспечивающей работу с приложением (дополнительная)	

Изм.	Кол.уч.	Лист	№ док.	Подпись	Дата
Разработал					
Проверил					
Н. контроль					
ГИП					

Стадия: Р | Лист: 1 | Листов: 6

Общие данные

ООО «ЛИЦ»

Копировал

Формат А3

Инв. № подл. | Подпись и дата | Взам. инв. №

Согласовано

Утверждено

Разработано

Проверено

Н. контроль

А-3 | А.7.15 | 1:150

Дата: 2026 г.

ТЕЛ.: 595 55-35-74
599 75-28-88

BIJI ARCHITECTURE

Д. ОЛЬХОВАЯ
Я. ЗАЛОГИНСКАЯ
№15

Здание расположено по адресу:
Ленинградская область, Всеволожский муниципальный район, Свердловское городское поселение, г. Свердлово, ул. Ольховая, д. 15

Площадь земельного участка
+21.70 благоустроенная 6078 кв.м

Площадь застройки 3 этажей

1. Зафарбована територія - 913.5 м²
Загальна площа приміщень - 784.8 м²
Площа зі знижкою 50% для паркомісць - 66.9 м²

№	Дата внесення	Підпис
1		
2		
3		
4		
5		
6		
7		
8		

Умовні позначення:
- Границя земельної ділянки
- Межа будівлі
- Існуюча будівля
- Проектована будівля
- Червона лінія
- Будівельна лінія
- Межа земельної ділянки
- ±0.00 Проектна відмітка планувальної організації території
- ±0.00 Відмітка благоустрою території

Техніко-економічні показники:
1. Площа земельної ділянки 0.3768га
2. Площа забудови проектованої будівлі (±0.00) 0.0483га
3. Загальна площа будівлі 0.0784га
Площа 4-поверхової частини будівлі 0.0784га
Площа 1-поверхової частини будівлі - 0.0000га.

ЗОНА ОБМЕЖЕННЯ
1. Площа 0.0000га обмеження забудови встановлена згідно
ДБН 360-92** "Містобудування. Планування і забудова міських і сільських поселень"
2. Охоронна зона навколо ЛЕП 10кВ - 0.0000га.
3. Охоронна зона навколо ЛЕП 0.4кВ - 0.0000га.
4. Охоронна зона навколо ТП - 0.0000га.
5. Охоронна зона навколо газопроводу - 0.0000га.
6. Охоронна зона навколо водопроводу - 0.0000га.
7. Охоронна зона навколо каналізації - 0.0000га.
8. Охоронна зона навколо зв'язку - 0.0000га.

ЗОНА ОБМЕЖЕННЯ
Площа 0.0000га обмеження забудови встановлена згідно
ДБН 360-92** "Містобудування. Планування і забудова міських і сільських поселень"

Експлікація елементів благоустрою:

Позначення	Найменування	Кількість	Примітка
	Тротуар	0.0000га	
	Проїзд	0.0000га	
	Газон	0.0000га	
	Бордюр	0.0000га	
	Пандус	0.0000га	
	Сходи	0.0000га	
	Пішохідна доріжка	0.0000га	
	Майданчик для відпочинку	0.0000га	
	Майданчик для сушіння білизни	0.0000га	
	Майданчик для занять фізкультурою	0.0000га	
	Майданчик для господарських цілей	0.0000га	
	Майданчик для тимчасової стоянки автомобілів	0.0000га	
	Майданчик для контейнерів ТПВ	0.0000га	
	Майданчик для вигулу собак	0.0000га	
	Майданчик для дитячої творчості	0.0000га	
	Спортивний майданчик	0.0000га	
	Дитячий майданчик	0.0000га	
	Площа зелених насаджень	0.0000га	
	Площа квітників	0.0000га	
	Площа газонів	0.0000га	
	Площа під деревами	0.0000га	
	Площа під кущами	0.0000га	
	Площа під живою огорожею	0.0000га	
	Площа під декоративними деревами	0.0000га	
	Площа під декоративними кущами	0.0000га	
	Площа під декоративними квітами	0.0000га	
	Площа під декоративними травами	0.0000га	
	Площа під декоративними водоймами	0.0000га	
	Площа під декоративними фонтанами	0.0000га	
	Площа під декоративними скульптурами	0.0000га	
	Площа під декоративними малими архітектурними формами	0.0000га	
	Площа під декоративними елементами ландшафту	0.0000га	
	Площа під декоративними елементами благоустрою	0.0000га	
	Площа під декоративними елементами озеленення	0.0000га	
	Площа під декоративними елементами освітлення	0.0000га	
	Площа під декоративними елементами зв'язку	0.0000га	
	Площа під декоративними елементами каналізації	0.0000га	
	Площа під декоративними елементами водопроводу	0.0000га	
	Площа під декоративними елементами газопроводу	0.0000га	
	Площа під декоративними елементами охорони	0.0000га	
	Площа під декоративними елементами безпеки	0.0000га	
	Площа під декоративними елементами інвалідів	0.0000га	
	Площа під декоративними елементами дітей	0.0000га	
	Площа під декоративними елементами літніх людей	0.0000га	
	Площа під декоративними елементами тварин	0.0000га	
	Площа під декоративними елементами птахів	0.0000га	
	Площа під декоративними елементами комах	0.0000га	
	Площа під декоративними елементами риб	0.0000га	
	Площа під декоративними елементами рептилій	0.0000га	
	Площа під декоративними елементами амфібій	0.0000га	
	Площа під декоративними елементами ссавців	0.0000га	
	Площа під декоративними елементами птахів	0.0000га	
	Площа під декоративними елементами комах	0.0000га	
	Площа під декоративними елементами риб	0.0000га	
	Площа під декоративними елементами рептилій	0.0000га	
	Площа під декоративними елементами амфібій	0.0000га	
	Площа під декоративними елементами ссавців	0.0000га	

Експлікація приміщень:

№	Назва приміщення	Площа, м²	Примітка
1	Вестибюль	12.5	
2	Коридор	8.3	
3	Кімната відпочинку	15.0	
4	Кімната для сушіння білизни	6.0	
5	Кімната для занять фізкультурою	20.0	
6	Кімната для господарських цілей	4.5	
7	Кімната для тимчасової стоянки автомобілів	25.0	
8	Кімната для контейнерів ТПВ	3.0	
9	Кімната для вигулу собак	10.0	
10	Кімната для дитячої творчості	12.0	
11	Кімната для спортивного майданчика	18.0	
12	Кімната для дитячого майданчика	15.0	
13	Кімната для майданчика для відпочинку	10.0	
14	Кімната для майданчика для сушіння білизни	6.0	
15	Кімната для майданчика для занять фізкультурою	20.0	
16	Кімната для майданчика для господарських цілей	4.5	
17	Кімната для майданчика для тимчасової стоянки автомобілів	25.0	
18	Кімната для майданчика для контейнерів ТПВ	3.0	
19	Кімната для майданчика для вигулу собак	10.0	
20	Кімната для майданчика для дитячої творчості	12.0	

Експлікація будівель:

№	Назва будівлі	Площа, м²	Примітка
1	Будівля 1	784.8	
2	Будівля 2	784.8	
3	Будівля 3	784.8	
4	Будівля 4	784.8	
5	Будівля 5	784.8	
6	Будівля 6	784.8	
7	Будівля 7	784.8	
8	Будівля 8	784.8	

Експлікація споруд:

№	Назва споруди	Площа, м²	Примітка
1	Споруда 1	100.0	
2	Споруда 2	100.0	
3	Споруда 3	100.0	
4	Споруда 4	100.0	
5	Споруда 5	100.0	
6	Споруда 6	100.0	
7	Споруда 7	100.0	
8	Споруда 8	100.0	

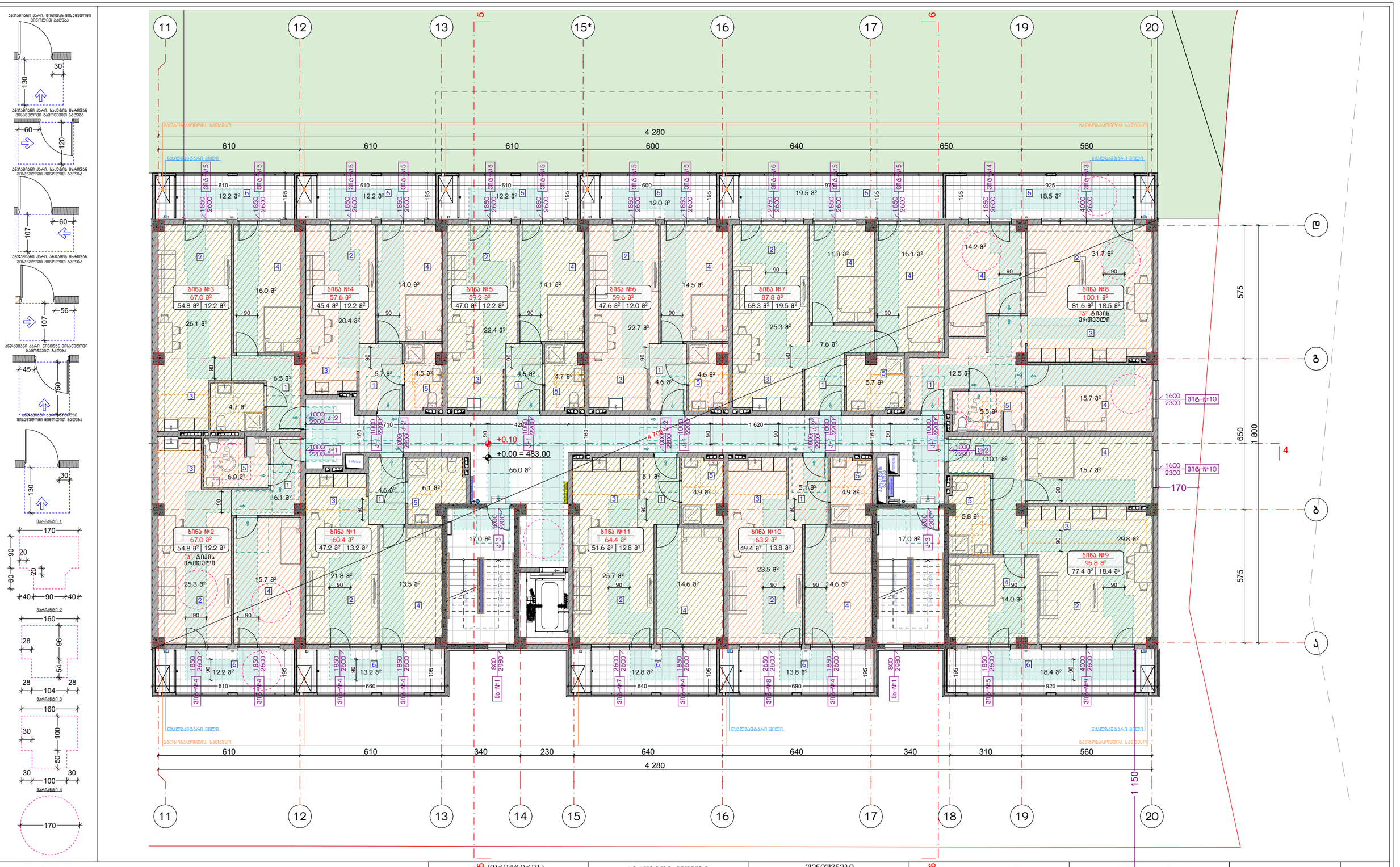

ანკარისი კარი. ნინიდან მისაღები მიმართულებით გაღება

ანკარისი კარი. სველის მხრიდან მისაღების გამოსვლით გაღება

ანკარისი კარი. სველის მხრიდან მისაღები მიმართულებით გაღება

ანკარისი კარი. ანკარის მხრიდან მისაღების მიმართულებით გაღება

ანკარისი კარი. ნინიდან მისაღები გამოსვლით გაღება

ანკარისი კარი. ნინიდან მისაღები მიმართულებით გაღება

ვარიანტი 1

ვარიანტი 2

ვარიანტი 3

ვარიანტი 4

ექსპლიკაცია:

1. ჰოლი/დერეფანი
2. საერთო ოთახი
3. სამზარეულო
4. საძინებელი
5. სპ. წერტილი
6. აივანი

ბანაშენიანების ფართობი - 960.3 მ²

საცხოვრებელი ფართობი - 625.1 მ²
სახაფხულო ფართობი - 157.0 მ²
კიბის უჯრედისა და სადარბაზოს ფართობი - 100.0 მ²

კორექტირება

№	კორექტირება	თარიღი
1		
2		
3		
4		
5		
6		
7		
8		

პირობითი ნიშნები:

- ნაკვეთის საზღვარი
- მონოლითი
- ბატაკის მოზიდვა
- შემავსებელი
- ჭრილის ხაზი
- ±0.00 კონსტრუქციული ნიშნული
- ±0.00 არქიტექტურული ნიშნული

შენიშვნები

1. ნახაზში შეტანილი ცვლილება უნდა შეთანხმდეს პროექტის ავტორთან.
2. სართლის შენობის საპროექტო ნაწილი (±0.00) ტოლია +483.00 აბსოლუტური ნიშნულის.
3. პროექტში ცვლილა ზომა მოცემულია სანტიმეტრებში, ნიშნულები - მეტრებში.

მისამართი

ქ. თბილისი, დასახლება ოქროყანა; ქ. თბილისი, ქუჩა ნაღებკარი, №34-ის მიმდებარედ
საკ. კოდი: 01.18.01.004.326

ნახაზის დასახელება:

ბ ბლოკი

პირველი სართულის გეგმა ±0.00 ნიშნულზე

პროექტის სახელწოდება

მრავალბინიანი საცხოვრებელი სახლის არქიტექტურული პროექტი

სტადია	პროექტი	არ
თანამდებობა	ბგპარი	ხელმოწერა
დირექტორი	გ. ბენდელიანი	
არქიტექტორი	გ. ბენდელიანი	
არქიტექტორი	ი. ბოგობლია	
არქიტექტორი	ს. ხახელენდი	

საპროექტო ლოგო

BIJI ARCHITECTURE

BIJI ARCHITECTURE

მისამართი

ქ. თბილისის გ. შალვაშვილის №15

TEL:
595 55-35-74
599 75-28-88

თარიღი	2026 წ.	
ფურცლის	ფურცლების	მასშტაბი
A-3	A.17.17	1:100, 1:150

ანჯამოანი კარი. ნინიდან მისაღებში გაიღება

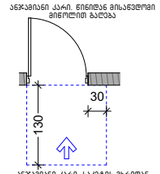

ანჯამოანი კარი. საკეტის მხრიდან მისაღების გამოცემის გაიღება



ანჯამოანი კარი. საკეტის მხრიდან მისაღების გაიღება

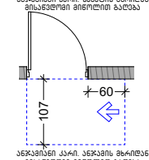

ანჯამოანი კარი. ანჯამის მხრიდან მისაღების გაიღება

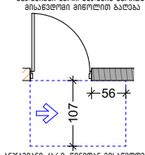

ანჯამოანი კარი. ნინიდან მისაღების გამოცემის გაიღება

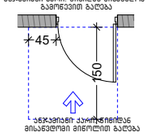

ანჯამოანი კარი. ნინიდან მისაღების გაიღება

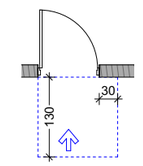

ვარიანტი 1

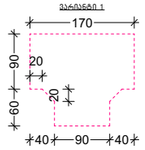

ვარიანტი 2

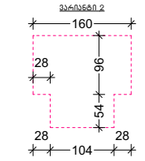

ვარიანტი 3

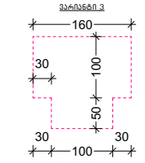

ვარიანტი 4

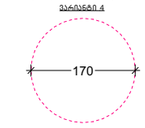

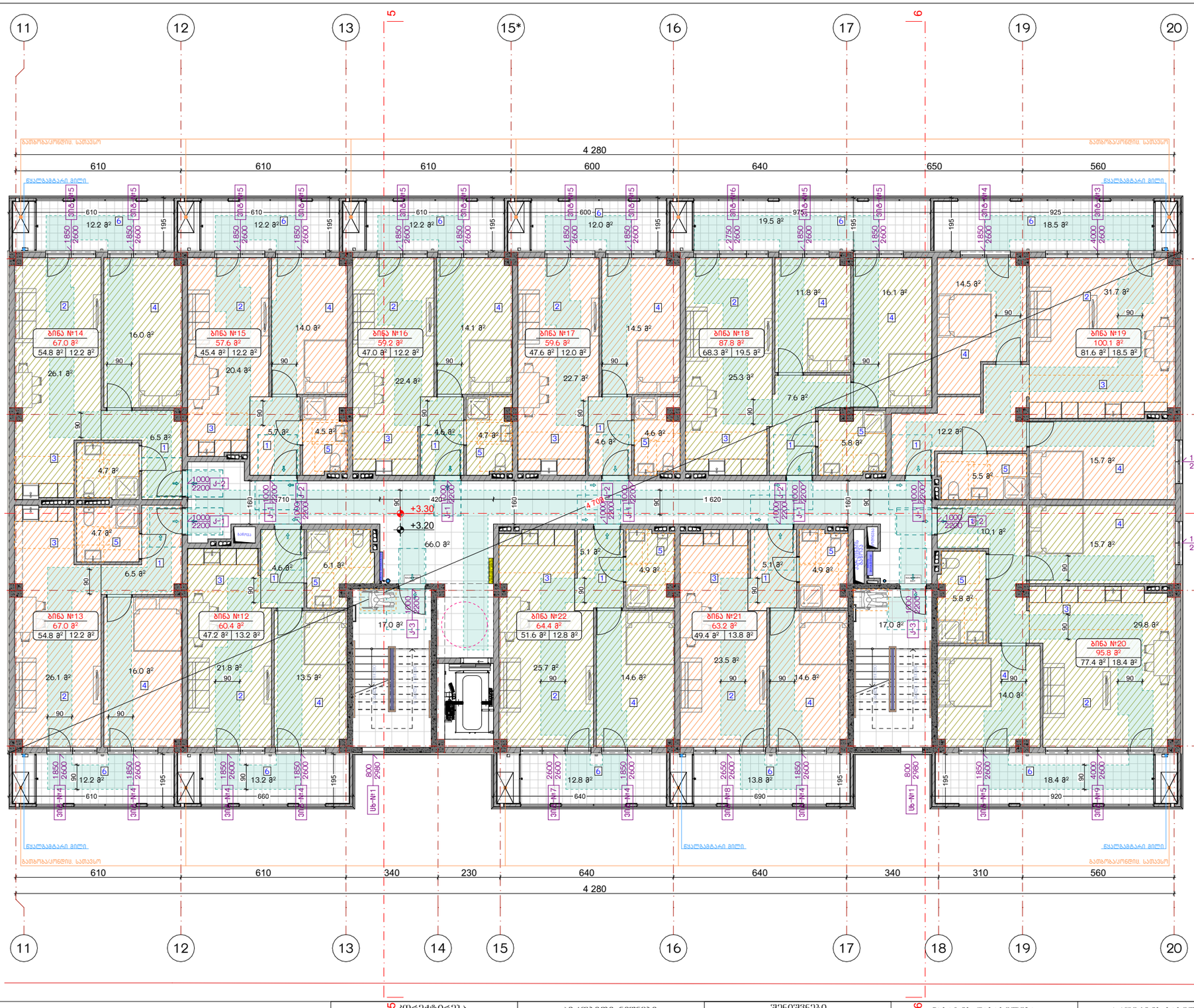

ექსპლიკაცია:

1. ჰოლი/დერეფანი
2. საერთო ოთახი
3. სამზარეულო
4. საძინებელი
5. სპ. წერტილი
6. აივანი

ბანაშენიანების ფართობი - 960.3 მ²

საცხოვრებელი ფართობი - 625.1 მ²
სახაფხულო ფართობი - 157.0 მ²
კიბის უჯრედისა და სადარბაზოს ფართობი - 100.0 მ²

კორექტირება

№	კორექტირება	თარიღი
1		
2		
3		
4		
5		
6		
7		
8		

პირობითი ნიშნები:

- ნაკეთების სახღვარი
- მონოლითი
- ბატაკის მოზიდვა
- შემავსებელი
- ჭრილის ხაზი
- ±0.00 კონსტრუქციული ნიშნული
- ±0.00 არქიტექტურული ნიშნული

შენიშვნები

1. ნახაზში შეტანილი ცვლილება უნდა შეთანხმდეს პროექტის ავტორთან.
2. სართლის შენობის საპროექტო ნაწილი (±0.00) ტოლია +483.00 აბსოლუტური ნიშნულის.
3. პროექტში ცვლილა ზომა მოცემულია სანტიმეტრებში, ნიშნულები - მეტრებში.

მისამართი

ქ. თბილისი, დასახლება ოქრომჭანა; ქ. თბილისი, ქუჩა ნაღებკვარი, №34-ის მიმდებარედ
საკ. კოდი: 01.18.01.004.326

ნახაზის დასახელება:

ბ ბლოკი

მეორე სართულის გეგმა
+3.20 ნიშნულზე

პროექტის სახელწოდება

მრავალბინიანი საცხოვრებელი სახლის არქიტექტურული პროექტი

სტადია	პროექტი	არ
თანამდებობა	მპარე	ხელმოწერა
დირექტორი	გ. გენდელიანი	
არქიტექტორი	გ. გენდელიანი	
არქიტექტორი	ი. ბოგოხია	
არქიტექტორი	ს. ხახელენდი	

საპროექტო ლოგო

BIJI ARCHITECTURE
BIJI ARCHITECTURE

მისამართი

ქ. თბილისი
ც. შაშიშვილის №15

TEL:
595 55-35-74
599 75-28-88

თარიღი	2026 წ.	
ფურცლის	ფურცლების	მასშტაბი
A-3	A.17.18	1:100, 1:150

ᲐᲜᲯᲐᲮᲘᲜᲘ ᲙᲐᲠᲘ. ᲬᲘᲜᲘᲓᲐᲜ ᲛᲘᲡᲐᲮᲔᲓᲘᲗ ᲒᲐᲜᲔᲚᲘᲗᲘ ᲑᲐᲖᲔᲑᲐ

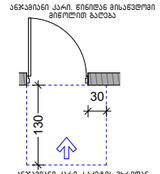

ᲐᲜᲯᲐᲮᲘᲜᲘ ᲙᲐᲠᲘ. ᲡᲐᲪᲔᲜᲘᲡ ᲛᲮᲠᲘᲓᲐᲜ ᲛᲘᲡᲐᲮᲔᲓᲘᲗ ᲒᲐᲛᲝᲬᲕᲔᲘᲗᲘ ᲑᲐᲖᲔᲑᲐ



ᲐᲜᲯᲐᲮᲘᲜᲘ ᲙᲐᲠᲘ. ᲡᲐᲪᲔᲜᲘᲡ ᲛᲮᲠᲘᲓᲐᲜ ᲛᲘᲡᲐᲮᲔᲓᲘᲗ ᲨᲘᲜᲐᲒᲐᲜ ᲑᲐᲖᲔᲑᲐ

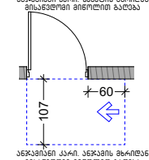

ᲐᲜᲯᲐᲮᲘᲜᲘ ᲙᲐᲠᲘ. ᲐᲜᲯᲐᲮᲘᲡ ᲛᲮᲠᲘᲓᲐᲜ ᲛᲘᲡᲐᲮᲔᲓᲘᲗ ᲨᲘᲜᲐᲒᲐᲜ ᲑᲐᲖᲔᲑᲐ

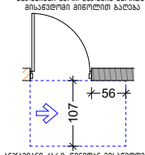

ᲐᲜᲯᲐᲮᲘᲜᲘ ᲙᲐᲠᲘ. ᲬᲘᲜᲘᲓᲐᲜ ᲛᲘᲡᲐᲮᲔᲓᲘᲗ ᲒᲐᲛᲝᲬᲕᲔᲘᲗᲘ ᲑᲐᲖᲔᲑᲐ

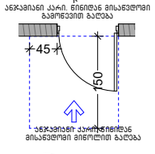

ᲐᲜᲯᲐᲮᲘᲜᲘ ᲙᲐᲠᲘ ᲬᲘᲜᲘᲓᲐᲜ ᲛᲘᲡᲐᲮᲔᲓᲘᲗ ᲨᲘᲜᲐᲒᲐᲜ ᲑᲐᲖᲔᲑᲐ

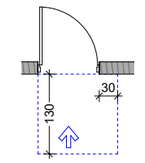

ᲕᲐᲠᲘᲐᲜᲢᲘ 1

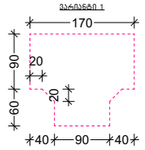

ᲕᲐᲠᲘᲐᲜᲢᲘ 2

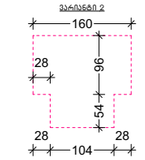

ᲕᲐᲠᲘᲐᲜᲢᲘ 3

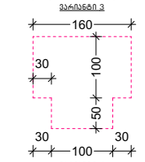

ᲕᲐᲠᲘᲐᲜᲢᲘ 4

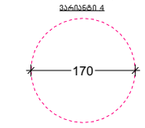

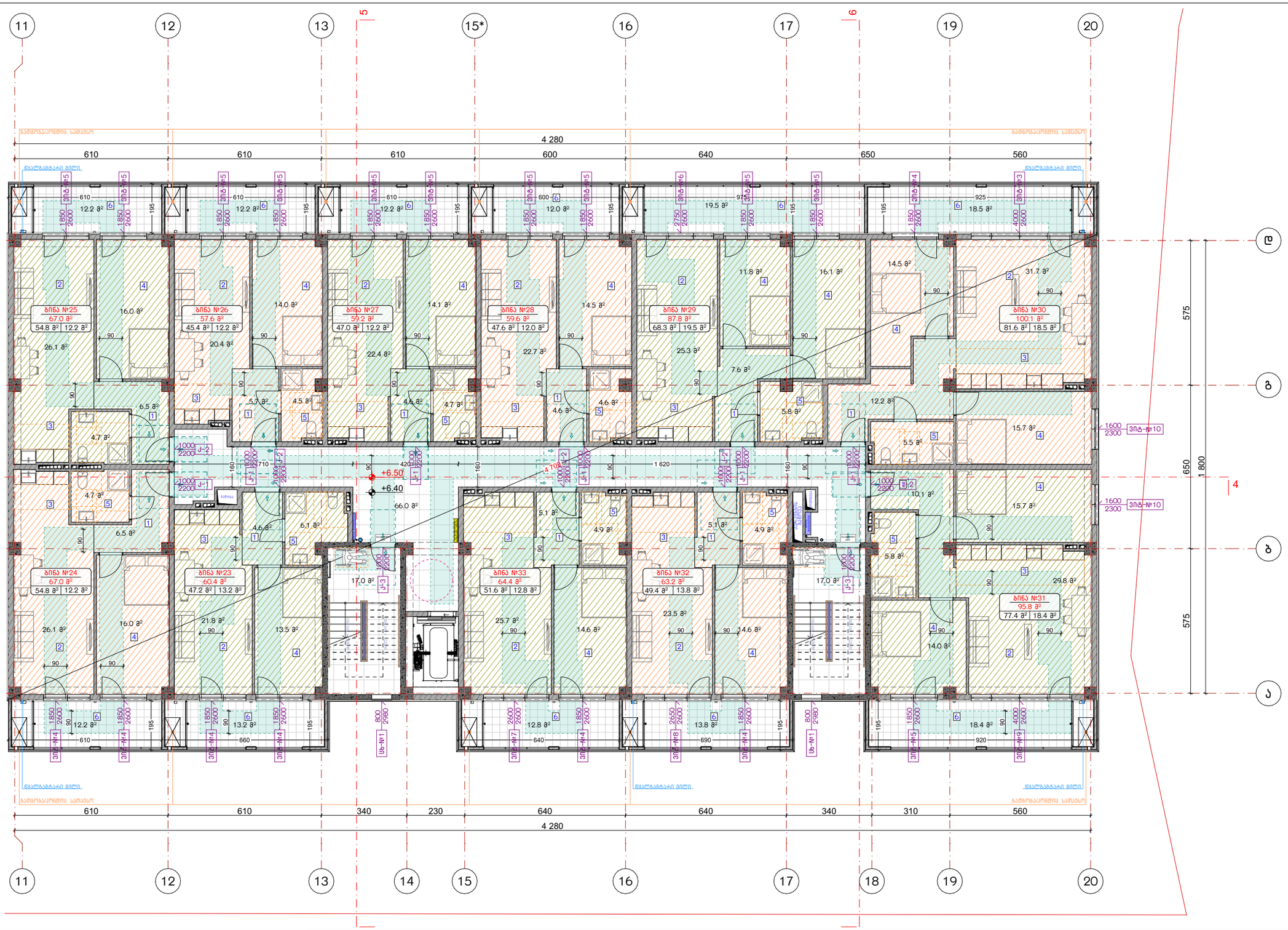
11
12
13
5
15*
16
17
6
19
20
4 280
610
610
610
600
640
650
560
ᲒᲐᲗᲘᲠᲝᲖᲐᲠᲘᲡᲮᲔᲑᲘᲡ ᲡᲐᲗᲐᲡᲣᲠᲝ
ᲬᲧᲚᲔᲑᲒᲐᲒᲠᲐᲠᲘ ᲒᲘᲚᲘ
ᲑᲘᲜᲐ №25
67.0 მ²
54.8 მ² | 12.2 მ²
ᲑᲘᲜᲐ №26
57.6 მ²
45.4 მ² | 12.2 მ²
ᲑᲘᲜᲐ №27
59.2 მ²
47.0 მ² | 12.2 მ²
ᲑᲘᲜᲐ №28
59.6 მ²
47.6 მ² | 12.0 მ²
ᲑᲘᲜᲐ №29
87.8 მ²
68.3 მ² | 19.5 მ²
ᲑᲘᲜᲐ №30
100.1 მ²
81.6 მ² | 18.5 მ²
ᲑᲘᲜᲐ №24
67.0 მ²
54.8 მ² | 12.2 მ²
ᲑᲘᲜᲐ №23
60.4 მ²
47.2 მ² | 13.2 მ²
ᲑᲘᲜᲐ №33
64.4 მ²
51.6 მ² | 12.8 მ²
ᲑᲘᲜᲐ №32
63.2 მ²
49.4 მ² | 13.8 მ²
ᲑᲘᲜᲐ №31
95.8 მ²
77.4 მ² | 18.4 მ²
+6.50
+6.40
ᲛᲘᲡᲐᲮᲔᲓᲘ №10
ᲛᲘᲡᲐᲮᲔᲓᲘ №11
ᲛᲘᲡᲐᲮᲔᲓᲘ №12
ᲛᲘᲡᲐᲮᲔᲓᲘ №13
ᲛᲘᲡᲐᲮᲔᲓᲘ №14
ᲛᲘᲡᲐᲮᲔᲓᲘ №15
ᲛᲘᲡᲐᲮᲔᲓᲘ №16
ᲛᲘᲡᲐᲮᲔᲓᲘ №17
ᲛᲘᲡᲐᲮᲔᲓᲘ №18
ᲛᲘᲡᲐᲮᲔᲓᲘ №19
ᲛᲘᲡᲐᲮᲔᲓᲘ №20
ᲛᲘᲡᲐᲮᲔᲓᲘ №21
ᲛᲘᲡᲐᲮᲔᲓᲘ №22
ᲛᲘᲡᲐᲮᲔᲓᲘ №23
ᲛᲘᲡᲐᲮᲔᲓᲘ №24
ᲛᲘᲡᲐᲮᲔᲓᲘ №25
ᲛᲘᲡᲐᲮᲔᲓᲘ №26
ᲛᲘᲡᲐᲮᲔᲓᲘ №27
ᲛᲘᲡᲐᲮᲔᲓᲘ №28
ᲛᲘᲡᲐᲮᲔᲓᲘ №29
ᲛᲘᲡᲐᲮᲔᲓᲘ №30
ᲛᲘᲡᲐᲮᲔᲓᲘ №31
ᲛᲘᲡᲐᲮᲔᲓᲘ №32
ᲛᲘᲡᲐᲮᲔᲓᲘ №33
ᲛᲘᲡᲐᲮᲔᲓᲘ №34
ᲛᲘᲡᲐᲮᲔᲓᲘ №35
ᲛᲘᲡᲐᲮᲔᲓᲘ №36
ᲛᲘᲡᲐᲮᲔᲓᲘ №37
ᲛᲘᲡᲐᲮᲔᲓᲘ №38
ᲛᲘᲡᲐᲮᲔᲓᲘ №39
ᲛᲘᲡᲐᲮᲔᲓᲘ №40
ᲛᲘᲡᲐᲮᲔᲓᲘ №41
ᲛᲘᲡᲐᲮᲔᲓᲘ №42
ᲛᲘᲡᲐᲮᲔᲓᲘ №43
ᲛᲘᲡᲐᲮᲔᲓᲘ №44
ᲛᲘᲡᲐᲮᲔᲓᲘ №45
ᲛᲘᲡᲐᲮᲔᲓᲘ №46
ᲛᲘᲡᲐᲮᲔᲓᲘ №47
ᲛᲘᲡᲐᲮᲔᲓᲘ №48
ᲛᲘᲡᲐᲮᲔᲓᲘ №49
ᲛᲘᲡᲐᲮᲔᲓᲘ №50
ᲛᲘᲡᲐᲮᲔᲓᲘ №51
ᲛᲘᲡᲐᲮᲔᲓᲘ №52
ᲛᲘᲡᲐᲮᲔᲓᲘ №53
ᲛᲘᲡᲐᲮᲔᲓᲘ №54
ᲛᲘᲡᲐᲮᲔᲓᲘ №55
ᲛᲘᲡᲐᲮᲔᲓᲘ №56
ᲛᲘᲡᲐᲮᲔᲓᲘ №57
ᲛᲘᲡᲐᲮᲔᲓᲘ №58
ᲛᲘᲡᲐᲮᲔᲓᲘ №59
ᲛᲘᲡᲐᲮᲔᲓᲘ №60
ᲛᲘᲡᲐᲮᲔᲓᲘ №61
ᲛᲘᲡᲐᲮᲔᲓᲘ №62
ᲛᲘᲡᲐᲮᲔᲓᲘ №63
ᲛᲘᲡᲐᲮᲔᲓᲘ №64
ᲛᲘᲡᲐᲮᲔᲓᲘ №65
ᲛᲘᲡᲐᲮᲔᲓᲘ №66
ᲛᲘᲡᲐᲮᲔᲓᲘ №67
ᲛᲘᲡᲐᲮᲔᲓᲘ №68
ᲛᲘᲡᲐᲮᲔᲓᲘ №69
ᲛᲘᲡᲐᲮᲔᲓᲘ №70
ᲛᲘᲡᲐᲮᲔᲓᲘ №71
ᲛᲘᲡᲐᲮᲔᲓᲘ №72
ᲛᲘᲡᲐᲮᲔᲓᲘ №73
ᲛᲘᲡᲐᲮᲔᲓᲘ №74
ᲛᲘᲡᲐᲮᲔᲓᲘ №75
ᲛᲘᲡᲐᲮᲔᲓᲘ №76
ᲛᲘᲡᲐᲮᲔᲓᲘ №77
ᲛᲘᲡᲐᲮᲔᲓᲘ №78
ᲛᲘᲡᲐᲮᲔᲓᲘ №79
ᲛᲘᲡᲐᲮᲔᲓᲘ №80
ᲛᲘᲡᲐᲮᲔᲓᲘ №81
ᲛᲘᲡᲐᲮᲔᲓᲘ №82
ᲛᲘᲡᲐᲮᲔᲓᲘ №83
ᲛᲘᲡᲐᲮᲔᲓᲘ №84
ᲛᲘᲡᲐᲮᲔᲓᲘ №85
ᲛᲘᲡᲐᲮᲔᲓᲘ №86
ᲛᲘᲡᲐᲮᲔᲓᲘ №87
ᲛᲘᲡᲐᲮᲔᲓᲘ №88
ᲛᲘᲡᲐᲮᲔᲓᲘ №89
ᲛᲘᲡᲐᲮᲔᲓᲘ №90
ᲛᲘᲡᲐᲮᲔᲓᲘ №91
ᲛᲘᲡᲐᲮᲔᲓᲘ №92
ᲛᲘᲡᲐᲮᲔᲓᲘ №93
ᲛᲘᲡᲐᲮᲔᲓᲘ №94
ᲛᲘᲡᲐᲮᲔᲓᲘ №95
ᲛᲘᲡᲐᲮᲔᲓᲘ №96
ᲛᲘᲡᲐᲮᲔᲓᲘ №97
ᲛᲘᲡᲐᲮᲔᲓᲘ №98
ᲛᲘᲡᲐᲮᲔᲓᲘ №99
ᲛᲘᲡᲐᲮᲔᲓᲘ №100
ᲛᲘᲡᲐᲮᲔᲓᲘ №101
ᲛᲘᲡᲐᲮᲔᲓᲘ №102
ᲛᲘᲡᲐᲮᲔᲓᲘ №103
ᲛᲘᲡᲐᲮᲔᲓᲘ №104
ᲛᲘᲡᲐᲮᲔᲓᲘ №105
ᲛᲘᲡᲐᲮᲔᲓᲘ №106
ᲛᲘᲡᲐᲮᲔᲓᲘ №107
ᲛᲘᲡᲐᲮᲔᲓᲘ №108
ᲛᲘᲡᲐᲮᲔᲓᲘ №109
ᲛᲘᲡᲐᲮᲔᲓᲘ №110
ᲛᲘᲡᲐᲮᲔᲓᲘ №111
ᲛᲘᲡᲐᲮᲔᲓᲘ №112
ᲛᲘᲡᲐᲮᲔᲓᲘ №113
ᲛᲘᲡᲐᲮᲔᲓᲘ №114
ᲛᲘᲡᲐᲮᲔᲓᲘ №115
ᲛᲘᲡᲐᲮᲔᲓᲘ №116
ᲛᲘᲡᲐᲮᲔᲓᲘ №117
ᲛᲘᲡᲐᲮᲔᲓᲘ №118
ᲛᲘᲡᲐᲮᲔᲓᲘ №119
ᲛᲘᲡᲐᲮᲔᲓᲘ №120
ᲛᲘᲡᲐᲮᲔᲓᲘ №121
ᲛᲘᲡᲐᲮᲔᲓᲘ №122
ᲛᲘᲡᲐᲮᲔᲓᲘ №123
ᲛᲘᲡᲐᲮᲔᲓᲘ №124
ᲛᲘᲡᲐᲮᲔᲓᲘ №125
ᲛᲘᲡᲐᲮᲔᲓᲘ №126
ᲛᲘᲡᲐᲮᲔᲓᲘ №127
ᲛᲘᲡᲐᲮᲔᲓᲘ №128
ᲛᲘᲡᲐᲮᲔᲓᲘ №129
ᲛᲘᲡᲐᲮᲔᲓᲘ №130
ᲛᲘᲡᲐᲮᲔᲓᲘ №131
ᲛᲘᲡᲐᲮᲔᲓᲘ №132
ᲛᲘᲡᲐᲮᲔᲓᲘ №133
ᲛᲘᲡᲐᲮᲔᲓᲘ №134
ᲛᲘᲡᲐᲮᲔᲓᲘ №135
ᲛᲘᲡᲐᲮᲔᲓᲘ №136
ᲛᲘᲡᲐᲮᲔᲓᲘ №137
ᲛᲘᲡᲐᲮᲔᲓᲘ №138
ᲛᲘᲡᲐᲮᲔᲓᲘ №139
ᲛᲘᲡᲐᲮᲔᲓᲘ №140
ᲛᲘᲡᲐᲮᲔᲓᲘ №141
ᲛᲘᲡᲐᲮᲔᲓᲘ №142
ᲛᲘᲡᲐᲮᲔᲓᲘ №143
ᲛᲘᲡᲐᲮᲔᲓᲘ №144
ᲛᲘᲡᲐᲮᲔᲓᲘ №145
ᲛᲘᲡᲐᲮᲔᲓᲘ №146
ᲛᲘᲡᲐᲮᲔᲓᲘ №147
ᲛᲘᲡᲐᲮᲔᲓᲘ №148
ᲛᲘᲡᲐᲮᲔᲓᲘ №149
ᲛᲘᲡᲐᲮᲔᲓᲘ №150
ᲛᲘᲡᲐᲮᲔᲓᲘ №151
ᲛᲘᲡᲐᲮᲔᲓᲘ №152
ᲛᲘᲡᲐᲮᲔᲓᲘ №153
ᲛᲘᲡᲐᲮᲔᲓᲘ №154
ᲛᲘᲡᲐᲮᲔᲓᲘ №155
ᲛᲘᲡᲐᲮᲔᲓᲘ №156
ᲛᲘᲡᲐᲮᲔᲓᲘ №157
ᲛᲘᲡᲐᲮᲔᲓᲘ №158
ᲛᲘᲡᲐᲮᲔᲓᲘ №159
ᲛᲘᲡᲐᲮᲔᲓᲘ №160
ᲛᲘᲡᲐᲮᲔᲓᲘ №161
ᲛᲘᲡᲐᲮᲔᲓᲘ №162
ᲛᲘᲡᲐᲮᲔᲓᲘ №163
ᲛᲘᲡᲐᲮᲔᲓᲘ №164
ᲛᲘᲡᲐᲮᲔᲓᲘ №165
ᲛᲘᲡᲐᲮᲔᲓᲘ №166
ᲛᲘᲡᲐᲮᲔᲓᲘ №167
ᲛᲘᲡᲐᲮᲔᲓᲘ №168
ᲛᲘᲡᲐᲮᲔᲓᲘ №169
ᲛᲘᲡᲐᲮᲔᲓᲘ №170
ᲛᲘᲡᲐᲮᲔᲓᲘ №171
ᲛᲘᲡᲐᲮᲔᲓᲘ №172
ᲛᲘᲡᲐᲮᲔᲓᲘ №173
ᲛᲘᲡᲐᲮᲔᲓᲘ №174
ᲛᲘᲡᲐᲮᲔᲓᲘ №175
ᲛᲘᲡᲐᲮᲔᲓᲘ №176
ᲛᲘᲡᲐᲮᲔᲓᲘ №177
ᲛᲘᲡᲐᲮᲔᲓᲘ №178
ᲛᲘᲡᲐᲮᲔᲓᲘ №179
ᲛᲘᲡᲐᲮᲔᲓᲘ №180
ᲛᲘᲡᲐᲮᲔᲓᲘ №181
ᲛᲘᲡᲐᲮᲔᲓᲘ №182
ᲛᲘᲡᲐᲮᲔᲓᲘ №183
ᲛᲘᲡᲐᲮᲔᲓᲘ №184
ᲛᲘᲡᲐᲮᲔᲓᲘ №185
ᲛᲘᲡᲐᲮᲔᲓᲘ №186
ᲛᲘᲡᲐᲮᲔᲓᲘ №187
ᲛᲘᲡᲐᲮᲔᲓᲘ №188
ᲛᲘᲡᲐᲮᲔᲓᲘ №189
ᲛᲘᲡᲐᲮᲔᲓᲘ №190
ᲛᲘᲡᲐᲮᲔᲓᲘ №191
ᲛᲘᲡᲐᲮᲔᲓᲘ №192
ᲛᲘᲡᲐᲮᲔᲓᲘ №193
ᲛᲘᲡᲐᲮᲔᲓᲘ №194
ᲛᲘᲡᲐᲮᲔᲓᲘ №195
ᲛᲘᲡᲐᲮᲔᲓᲘ №196
ᲛᲘᲡᲐᲮᲔᲓᲘ №197
ᲛᲘᲡᲐᲮᲔᲓᲘ №198
ᲛᲘᲡᲐᲮᲔᲓᲘ №199
ᲛᲘᲡᲐᲮᲔᲓᲘ №200
ᲛᲘᲡᲐᲮᲔᲓᲘ №201
ᲛᲘᲡᲐᲮᲔᲓᲘ №202
ᲛᲘᲡᲐᲮᲔᲓᲘ №203
ᲛᲘᲡᲐᲮᲔᲓᲘ №204
ᲛᲘᲡᲐᲮᲔᲓᲘ №205
ᲛᲘᲡᲐᲮᲔᲓᲘ №206
ᲛᲘᲡᲐᲮᲔᲓᲘ №207
ᲛᲘᲡᲐᲮᲔᲓᲘ №208
ᲛᲘᲡᲐᲮᲔᲓᲘ №209
ᲛᲘᲡᲐᲮᲔᲓᲘ №210
ᲛᲘᲡᲐᲮᲔᲓᲘ №211
ᲛᲘᲡᲐᲮᲔᲓᲘ №212
ᲛᲘᲡᲐᲮᲔᲓᲘ №213
ᲛᲘᲡᲐᲮᲔᲓᲘ №214
ᲛᲘᲡᲐᲮᲔᲓᲘ №215
ᲛᲘᲡᲐᲮᲔᲓᲘ №216
ᲛᲘᲡᲐᲮᲔᲓᲘ №217
ᲛᲘᲡᲐᲮᲔᲓᲘ №218
ᲛᲘᲡᲐᲮᲔᲓᲘ №219
ᲛᲘᲡᲐᲮᲔᲓᲘ №220
ᲛᲘᲡᲐᲮᲔᲓᲘ №221
ᲛᲘᲡᲐᲮᲔᲓᲘ №222
ᲛᲘᲡᲐᲮᲔᲓᲘ №223
ᲛᲘᲡᲐᲮᲔᲓᲘ №224
ᲛᲘᲡᲐᲮᲔᲓᲘ №225
ᲛᲘᲡᲐᲮᲔᲓᲘ №226
ᲛᲘᲡᲐᲮᲔᲓᲘ №227
ᲛᲘᲡᲐᲮᲔᲓᲘ №228
ᲛᲘᲡᲐᲮᲔᲓᲘ №229
ᲛᲘᲡᲐᲮᲔᲓᲘ №230
ᲛᲘᲡᲐᲮᲔᲓᲘ №231
ᲛᲘᲡᲐᲮᲔᲓᲘ №232
ᲛᲘᲡᲐᲮᲔᲓᲘ №233
ᲛᲘᲡᲐᲮᲔᲓᲘ №234
ᲛᲘᲡᲐᲮᲔᲓᲘ №235
ᲛᲘᲡᲐᲮᲔᲓᲘ №236
ᲛᲘᲡᲐᲮᲔᲓᲘ №237
ᲛᲘᲡᲐᲮᲔᲓᲘ №238
ᲛᲘᲡᲐᲮᲔᲓᲘ №239
ᲛᲘᲡᲐᲮᲔᲓᲘ №240
ᲛᲘᲡᲐᲮᲔᲓᲘ №241
ᲛᲘᲡᲐᲮᲔᲓᲘ №242
ᲛᲘᲡᲐᲮᲔᲓᲘ №243
ᲛᲘᲡᲐᲮᲔᲓᲘ №244
ᲛᲘᲡᲐᲮᲔᲓᲘ №245
ᲛᲘᲡᲐᲮᲔᲓᲘ №246
ᲛᲘᲡᲐᲮᲔᲓᲘ №247
ᲛᲘᲡᲐᲮᲔᲓᲘ №248
ᲛᲘᲡᲐᲮᲔᲓᲘ №249
ᲛᲘᲡᲐᲮᲔᲓᲘ №250
ᲛᲘᲡᲐᲮᲔᲓᲘ №251
ᲛᲘᲡᲐᲮᲔᲓᲘ №252
ᲛᲘᲡᲐᲮᲔᲓᲘ №253
ᲛᲘᲡᲐᲮᲔᲓᲘ №254
ᲛᲘᲡᲐᲮᲔᲓᲘ №255
ᲛᲘᲡᲐᲮᲔᲓᲘ №256
ᲛᲘᲡᲐᲮᲔᲓᲘ №257
ᲛᲘᲡᲐᲮᲔᲓᲘ №258
ᲛᲘᲡᲐᲮᲔᲓᲘ №259
ᲛᲘᲡᲐᲮᲔᲓᲘ №260
ᲛᲘᲡᲐᲮᲔᲓᲘ №261
ᲛᲘᲡᲐᲮᲔᲓᲘ №262
ᲛᲘᲡᲐᲮᲔᲓᲘ №263
ᲛᲘᲡᲐᲮᲔᲓᲘ №264
ᲛᲘᲡᲐᲮᲔᲓᲘ №265
ᲛᲘᲡᲐᲮᲔᲓᲘ №266
ᲛᲘᲡᲐᲮᲔᲓᲘ №267
ᲛᲘᲡᲐᲮᲔᲓᲘ №268
ᲛᲘᲡᲐᲮᲔᲓᲘ №269
ᲛᲘᲡᲐᲮᲔᲓᲘ №270
ᲛᲘᲡᲐᲮᲔᲓᲘ №271
ᲛᲘᲡᲐᲮᲔᲓᲘ №272
ᲛᲘᲡᲐᲮᲔᲓᲘ №273
ᲛᲘᲡᲐᲮᲔᲓᲘ №274
ᲛᲘᲡᲐᲮᲔᲓᲘ №275
ᲛᲘᲡᲐᲮᲔᲓᲘ №276
ᲛᲘᲡᲐᲮᲔᲓᲘ №277
ᲛᲘᲡᲐᲮᲔᲓᲘ №278
ᲛᲘᲡᲐᲮᲔᲓᲘ №279
ᲛᲘᲡᲐᲮᲔᲓᲘ №280
ᲛᲘᲡᲐᲮᲔᲓᲘ №281
ᲛᲘᲡᲐᲮᲔᲓᲘ №282
ᲛᲘᲡᲐᲮᲔᲓᲘ №283
ᲛᲘᲡᲐᲮᲔᲓᲘ №284
ᲛᲘᲡᲐᲮᲔᲓᲘ №285
ᲛᲘᲡᲐᲮᲔᲓᲘ №286
ᲛᲘᲡᲐᲮᲔᲓᲘ №287
ᲛᲘᲡᲐᲮᲔᲓᲘ №288
ᲛᲘᲡᲐᲮᲔᲓᲘ №289
ᲛᲘᲡᲐᲮᲔᲓᲘ №290
ᲛᲘᲡᲐᲮᲔᲓᲘ №291
ᲛᲘᲡᲐᲮᲔᲓᲘ №292
ᲛᲘᲡᲐᲮᲔᲓᲘ №293
ᲛᲘᲡᲐᲮᲔᲓᲘ №294
ᲛᲘᲡᲐᲮᲔᲓᲘ №295
ᲛᲘᲡᲐᲮᲔᲓᲘ №296
ᲛᲘᲡᲐᲮᲔᲓᲘ №297
ᲛᲘᲡᲐᲮᲔᲓᲘ №298
ᲛᲘᲡᲐᲮᲔᲓᲘ №299
ᲛᲘᲡᲐᲮᲔᲓᲘ №300
ᲛᲘᲡᲐᲮᲔᲓᲘ №301
ᲛᲘᲡᲐᲮᲔᲓᲘ №302
ᲛᲘᲡᲐᲮᲔᲓᲘ №303
ᲛᲘᲡᲐᲮᲔᲓᲘ №304
ᲛᲘᲡᲐᲮᲔᲓᲘ №305
ᲛᲘᲡᲐᲮᲔᲓᲘ №306
ᲛᲘᲡᲐᲮᲔᲓᲘ №307
ᲛᲘᲡᲐᲮᲔᲓᲘ №308
ᲛᲘᲡᲐᲮᲔᲓᲘ №309
ᲛᲘᲡᲐᲮᲔᲓᲘ №310
ᲛᲘᲡᲐᲮᲔᲓᲘ №311
ᲛᲘᲡᲐᲮᲔᲓᲘ №312
ᲛᲘᲡᲐᲮᲔᲓᲘ №313
ᲛᲘᲡᲐᲮᲔᲓᲘ №314
ᲛᲘᲡᲐᲮᲔᲓᲘ №315
ᲛᲘᲡᲐᲮᲔᲓᲘ №316
ᲛᲘᲡᲐᲮᲔᲓᲘ №317
ᲛᲘᲡᲐᲮᲔᲓᲘ №318
ᲛᲘᲡᲐᲮᲔᲓᲘ №319
ᲛᲘᲡᲐᲮᲔᲓᲘ №320
ᲛᲘᲡᲐᲮᲔᲓᲘ №321
ᲛᲘᲡᲐᲮᲔᲓᲘ №322
ᲛᲘᲡᲐᲮᲔᲓᲘ №323
ᲛᲘᲡᲐᲮᲔᲓᲘ №324
ᲛᲘᲡᲐᲮᲔᲓᲘ №325
ᲛᲘᲡᲐᲮᲔᲓᲘ №326
ᲛᲘᲡᲐᲮᲔᲓᲘ №327
ᲛᲘᲡᲐᲮᲔᲓᲘ №328
ᲛᲘᲡᲐᲮᲔᲓᲘ №329
ᲛᲘᲡᲐᲮᲔᲓᲘ №330
ᲛᲘᲡᲐᲮᲔᲓᲘ №331
ᲛᲘᲡᲐᲮᲔᲓᲘ №332
ᲛᲘᲡᲐᲮᲔᲓᲘ №333
ᲛᲘᲡᲐᲮᲔᲓᲘ №334
ᲛᲘᲡᲐᲮᲔᲓᲘ №335
ᲛᲘᲡᲐᲮᲔᲓᲘ №336
ᲛᲘᲡᲐᲮᲔᲓᲘ №337
ᲛᲘᲡᲐᲮᲔᲓᲘ №338
ᲛᲘᲡᲐᲮᲔᲓᲘ №339
ᲛᲘᲡᲐᲮᲔᲓᲘ №340
ᲛᲘᲡᲐᲮᲔᲓᲘ №341
ᲛᲘᲡᲐᲮᲔᲓᲘ №342
ᲛᲘᲡᲐᲮᲔᲓᲘ №343
ᲛᲘᲡᲐᲮᲔᲓᲘ №344
ᲛᲘᲡᲐᲮᲔᲓᲘ №345
ᲛᲘᲡᲐᲮᲔᲓᲘ №346
ᲛᲘᲡᲐᲮᲔᲓᲘ №347
ᲛᲘᲡᲐᲮᲔᲓᲘ №348
ᲛᲘᲡᲐᲮᲔᲓᲘ №349
ᲛᲘᲡᲐᲮᲔᲓᲘ №350
ᲛᲘᲡᲐᲮᲔᲓᲘ №351
ᲛᲘᲡᲐᲮᲔᲓᲘ №352
ᲛᲘᲡᲐᲮᲔᲓᲘ №353
ᲛᲘᲡᲐᲮᲔᲓᲘ №354
ᲛᲘᲡᲐᲮᲔᲓᲘ №355
ᲛᲘᲡᲐᲮᲔᲓᲘ №356
ᲛᲘᲡᲐᲮᲔᲓᲘ №357
ᲛᲘᲡᲐᲮᲔᲓᲘ №358
ᲛᲘᲡᲐᲮᲔᲓᲘ №359
ᲛᲘᲡᲐᲮᲔᲓᲘ №360
ᲛᲘᲡᲐᲮᲔᲓᲘ №361
ᲛᲘᲡᲐᲮᲔᲓᲘ №362
ᲛᲘᲡᲐᲮᲔᲓᲘ №363
ᲛᲘᲡᲐᲮᲔᲓᲘ №364
ᲛᲘᲡᲐᲮᲔᲓᲘ №365
ᲛᲘᲡᲐᲮᲔᲓᲘ №366
ᲛᲘᲡᲐᲮᲔᲓᲘ №367
ᲛᲘᲡᲐᲮᲔᲓᲘ №368
ᲛᲘᲡᲐᲮᲔᲓᲘ №369
ᲛᲘᲡᲐᲮᲔᲓᲘ №370
ᲛᲘᲡᲐᲮᲔᲓᲘ №371
ᲛᲘᲡᲐᲮᲔᲓᲘ №372
ᲛᲘᲡᲐᲮᲔᲓᲘ №373
ᲛᲘᲡᲐᲮᲔᲓᲘ №374
ᲛᲘᲡᲐᲮᲔᲓᲘ №375
ᲛᲘᲡᲐᲮᲔᲓᲘ №376
ᲛᲘᲡᲐᲮᲔᲓᲘ №377
ᲛᲘᲡᲐᲮᲔᲓᲘ №378
ᲛᲘᲡᲐᲮᲔᲓᲘ №379
ᲛᲘᲡᲐᲮᲔᲓᲘ №380
ᲛᲘᲡᲐᲮᲔᲓᲘ №381
ᲛᲘᲡᲐᲮᲔᲓᲘ №382
ᲛᲘᲡᲐᲮᲔᲓᲘ №383
ᲛᲘᲡᲐᲮᲔᲓᲘ №384
ᲛᲘᲡᲐᲮᲔᲓᲘ №385
ᲛᲘᲡᲐᲮᲔᲓᲘ №386
ᲛᲘᲡᲐᲮᲔᲓᲘ №387
ᲛᲘᲡᲐᲮᲔᲓᲘ №388
ᲛᲘᲡᲐᲮᲔᲓᲘ №389
ᲛᲘᲡᲐᲮᲔᲓᲘ №390
ᲛᲘᲡᲐᲮᲔᲓᲘ №391
ᲛᲘᲡᲐᲮᲔᲓᲘ №392
ᲛᲘᲡᲐᲮᲔᲓᲘ №393
ᲛᲘᲡᲐᲮᲔᲓᲘ №394
ᲛᲘᲡᲐᲮᲔᲓᲘ №395
ᲛᲘᲡᲐᲮᲔᲓᲘ №396
ᲛᲘᲡᲐᲮᲔᲓᲘ №397
ᲛᲘᲡᲐᲮᲔᲓᲘ №398
ᲛᲘᲡᲐᲮᲔᲓᲘ №399
ᲛᲘᲡᲐᲮᲔᲓᲘ №400
ᲛᲘᲡᲐᲮᲔᲓᲘ №401
ᲛᲘᲡᲐᲮᲔᲓᲘ №402
ᲛᲘᲡᲐᲮᲔᲓᲘ №403
ᲛᲘᲡᲐᲮᲔᲓᲘ №404
ᲛᲘᲡᲐᲮᲔᲓᲘ №405
ᲛᲘᲡᲐᲮᲔᲓᲘ №406
ᲛᲘᲡᲐᲮᲔᲓᲘ №407
ᲛᲘᲡᲐᲮᲔᲓᲘ №408
ᲛᲘᲡᲐᲮᲔᲓᲘ №409
ᲛᲘᲡᲐᲮᲔᲓᲘ №410
ᲛᲘᲡᲐᲮᲔᲓᲘ №411
ᲛᲘᲡᲐᲮᲔᲓᲘ №412
ᲛᲘᲡᲐᲮᲔᲓᲘ №413
ᲛᲘᲡᲐᲮᲔᲓᲘ №414
ᲛᲘᲡᲐᲮᲔᲓᲘ №415
ᲛᲘᲡᲐᲮᲔᲓᲘ №416
ᲛᲘᲡᲐᲮᲔᲓᲘ №417
ᲛᲘᲡᲐᲮᲔᲓᲘ №418
ᲛᲘᲡᲐᲮᲔᲓᲘ №419
ᲛᲘᲡᲐᲮᲔᲓᲘ №420
ᲛᲘᲡᲐᲮᲔᲓᲘ №421
ᲛᲘᲡᲐᲮᲔᲓᲘ №422
ᲛᲘᲡᲐᲮᲔᲓᲘ №423
ᲛᲘᲡᲐᲮᲔᲓᲘ №424
ᲛᲘᲡᲐᲮᲔᲓᲘ №425
ᲛᲘᲡᲐᲮᲔᲓᲘ №426
ᲛᲘᲡᲐᲮᲔᲓᲘ №427
ᲛᲘᲡᲐᲮᲔᲓᲘ №428
ᲛᲘᲡᲐᲮᲔᲓᲘ №429
ᲛᲘᲡᲐᲮᲔᲓᲘ №430
ᲛᲘᲡᲐᲮᲔᲓᲘ №431
ᲛᲘᲡᲐᲮᲔᲓᲘ №432
ᲛᲘᲡᲐᲮᲔᲓᲘ №433
ᲛᲘᲡᲐᲮᲔᲓᲘ №434
ᲛᲘᲡᲐᲮᲔᲓᲘ №435
ᲛᲘᲡᲐᲮᲔᲓᲘ №436
ᲛᲘᲡᲐᲮᲔᲓᲘ №437
ᲛᲘᲡᲐᲮᲔᲓᲘ №438
ᲛᲘᲡᲐᲮᲔᲓᲘ №439
ᲛᲘᲡᲐᲮᲔᲓᲘ №440
ᲛᲘᲡᲐᲮᲔᲓᲘ №441
ᲛᲘᲡᲐᲮᲔᲓᲘ №442
ᲛᲘᲡᲐᲮᲔᲓᲘ №443
ᲛᲘᲡᲐᲮᲔᲓᲘ №444
ᲛᲘᲡᲐᲮᲔᲓᲘ №445
ᲛᲘᲡᲐᲮᲔᲓᲘ №446
ᲛᲘᲡᲐᲮᲔᲓᲘ №447
ᲛᲘᲡᲐᲮᲔᲓᲘ №448
ᲛᲘᲡᲐᲮᲔᲓᲘ №449
ᲛᲘᲡᲐᲮᲔᲓᲘ №450
ᲛᲘᲡᲐᲮᲔᲓᲘ №451
ᲛᲘᲡᲐᲮᲔᲓᲘ №452
ᲛᲘᲡᲐᲮᲔᲓᲘ №453
ᲛᲘᲡᲐᲮᲔᲓᲘ №454
ᲛᲘᲡᲐᲮᲔᲓᲘ №455
ᲛᲘᲡᲐᲮᲔᲓᲘ №456
ᲛᲘᲡᲐᲮᲔᲓᲘ №457
ᲛᲘᲡᲐᲮᲔᲓᲘ №458
ᲛᲘᲡᲐᲮᲔᲓᲘ №459
ᲛᲘᲡᲐᲮᲔᲓᲘ №460
ᲛᲘᲡᲐᲮᲔᲓᲘ №461
ᲛᲘᲡᲐᲮᲔᲓᲘ №462
ᲛᲘᲡᲐᲮᲔᲓᲘ №463
ᲛᲘᲡᲐᲮᲔᲓᲘ №464
ᲛᲘᲡᲐᲮᲔᲓᲘ №465
ᲛᲘᲡᲐᲮᲔᲓᲘ №466
ᲛᲘᲡᲐᲮᲔᲓᲘ №467
ᲛᲘᲡᲐᲮᲔᲓᲘ №468
ᲛᲘᲡᲐᲮᲔᲓᲘ №469
ᲛᲘᲡᲐᲮᲔᲓᲘ №470
ᲛᲘᲡᲐᲮᲔᲓᲘ №471
ᲛᲘᲡᲐᲮᲔᲓᲘ №472
ᲛᲘᲡᲐᲮᲔᲓᲘ №473
ᲛᲘᲡᲐᲮᲔᲓᲘ №474
ᲛᲘᲡᲐᲮᲔᲓᲘ №475
ᲛᲘᲡᲐᲮᲔᲓᲘ №476
ᲛᲘᲡᲐᲮᲔᲓᲘ №477
ᲛᲘᲡᲐᲮᲔᲓᲘ №478
ᲛᲘᲡᲐᲮᲔᲓᲘ №479
ᲛᲘᲡᲐᲮᲔ

ანჯამისი ქარი. წინიდან მისაბმელი მრგვალით ბაღება

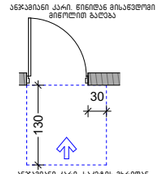

ანჯამისი ქარი. საკეტის მხრიდან მისაბმელი გამოღვეთი ბაღება



ანჯამისი ქარი. საკეტის მხრიდან მისაბმელი მრგვალით ბაღება

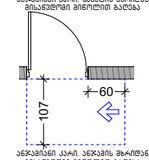

ანჯამისი ქარი. ანჯამის მხრიდან მისაბმელი მრგვალით ბაღება

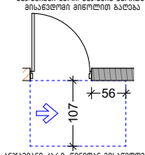

ანჯამისი ქარი. წინიდან მისაბმელი გამოღვეთი ბაღება

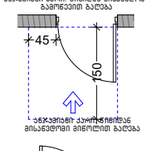

ანჯამისი ქარი. წინიდან მისაბმელი მრგვალით ბაღება

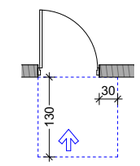

ვარიანტი 1

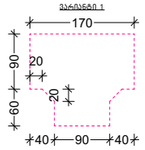

ვარიანტი 2

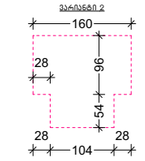

ვარიანტი 3

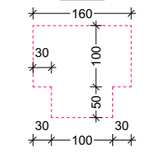

ვარიანტი 4

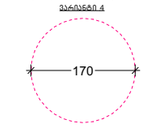

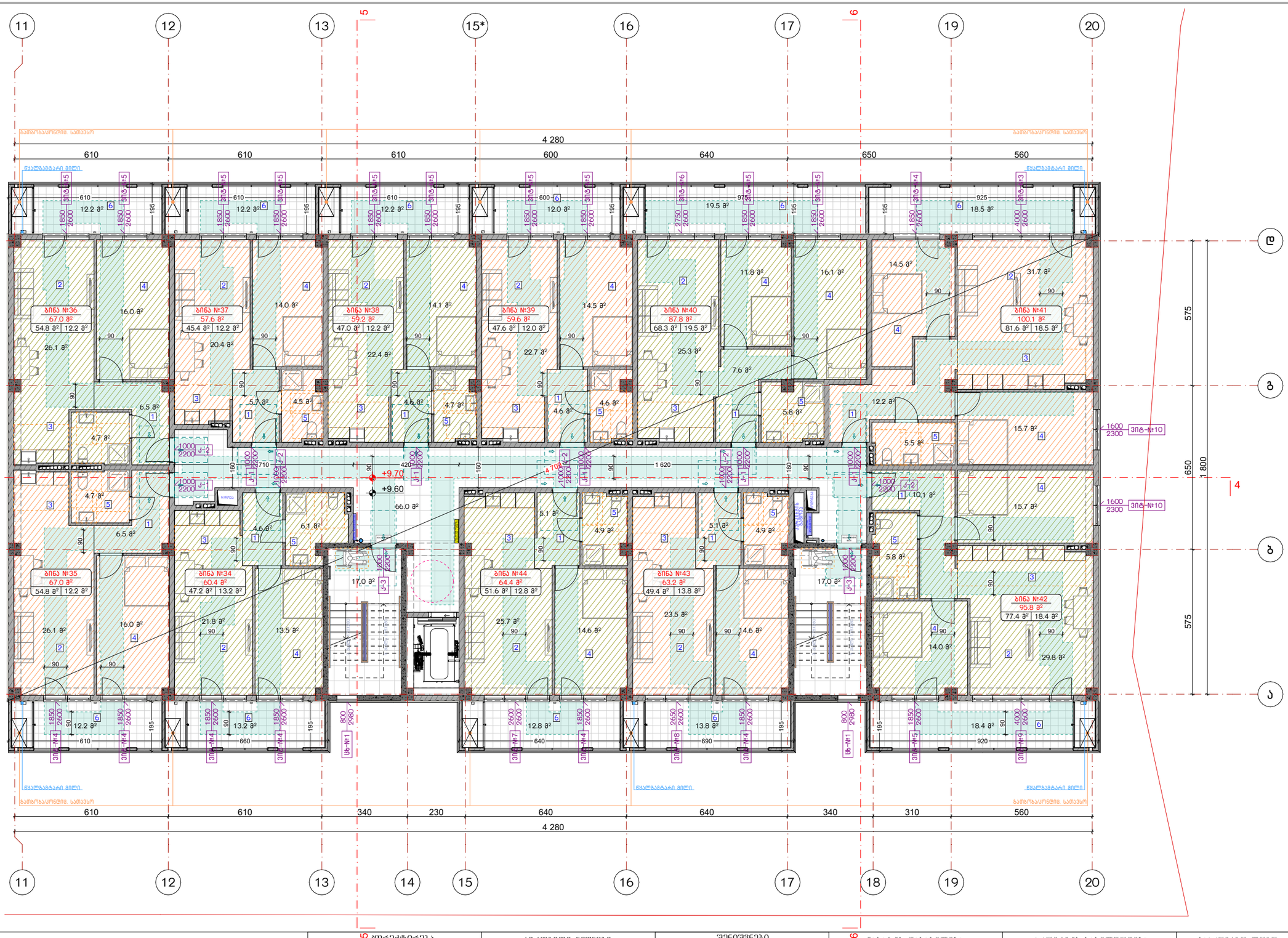

ექსპლიკაცია:

1. ჰოლი/დერეფანი
2. საერთო ოთახი
3. სამზარეულო
4. საძინებელი
5. სპ. წერტილი
6. აივანი

ბანაშენიანების ფართობი - 960.3 მ²

საცხოვრებელი ფართობი - 625.1 მ²
საზაფხულო ფართობი - 157.0 მ²
კიბის უჯრედისა და სადარბაზოს ფართობი - 100.0 მ²

კორექტირება

№	კორექტირება	თარიღი
1		
2		
3		
4		
5		
6		
7		
8		

პირობითი ნიშნები:

- ნაკეთების საზღვარი
- მონოლითი
- ბატაკის მოზიდვა
- შემავსებელი
- ჭრილის ხაზი
- ±0.00 კონსტრუქციული ნიშნული
- ±0.00 არქიტექტურული ნიშნული

შენიშვნები

1. ნახაზში შეტანილი ცვლილება უნდა შეთანხმდეს პროექტის ავტორთან.
2. სართლის შენობის საპროექტო ნული (±0.00) ტოლია +483.00 აბსოლუტური ნიშნულის.
3. პროექტში ცვლილა ზომა მოცემულია სანტიმეტრებში, ნიშნულები - მეტრებში.

მისამართი

ქ. თბილისი, დასახლება ოქროყანა; ქ. თბილისი, ქუჩა ნაღებკვარი, №34-ის მიმდებარედ
საკ. კოდი: 01.18.01.004.326

ნახაზის დასახელება:

ბ ბლოკი

მეოთხე სართულის გეგმა
+9.60 ნიშნულზე

პროექტის სახელწოდება

მრავალბინიანი საცხოვრებელი სახლის არქიტექტურული პროექტი

სტადია	პროექტი	არ
თანამდებობა	მპარი	ხელმოწერა
დირექტორი	გ. ბენდელიანი	
არქიტექტორი	გ. ბენდელიანი	
არქიტექტორი	ი. ბოგობაია	
არქიტექტორი	ს. ნაჭყებელი	

საპროექტო ლოგო

BIJI ARCHITECTURE
BIJI ARCHITECTURE

ქ. თბილისი
ც. შატბერაძის №15

TEL:
595 55-35-74
599 75-28-88

თარიღი	2026 წ.	
შეკრძალები	შეკრძალები	მასშტაბი
A-3	A.17.20	1:100, 1:150

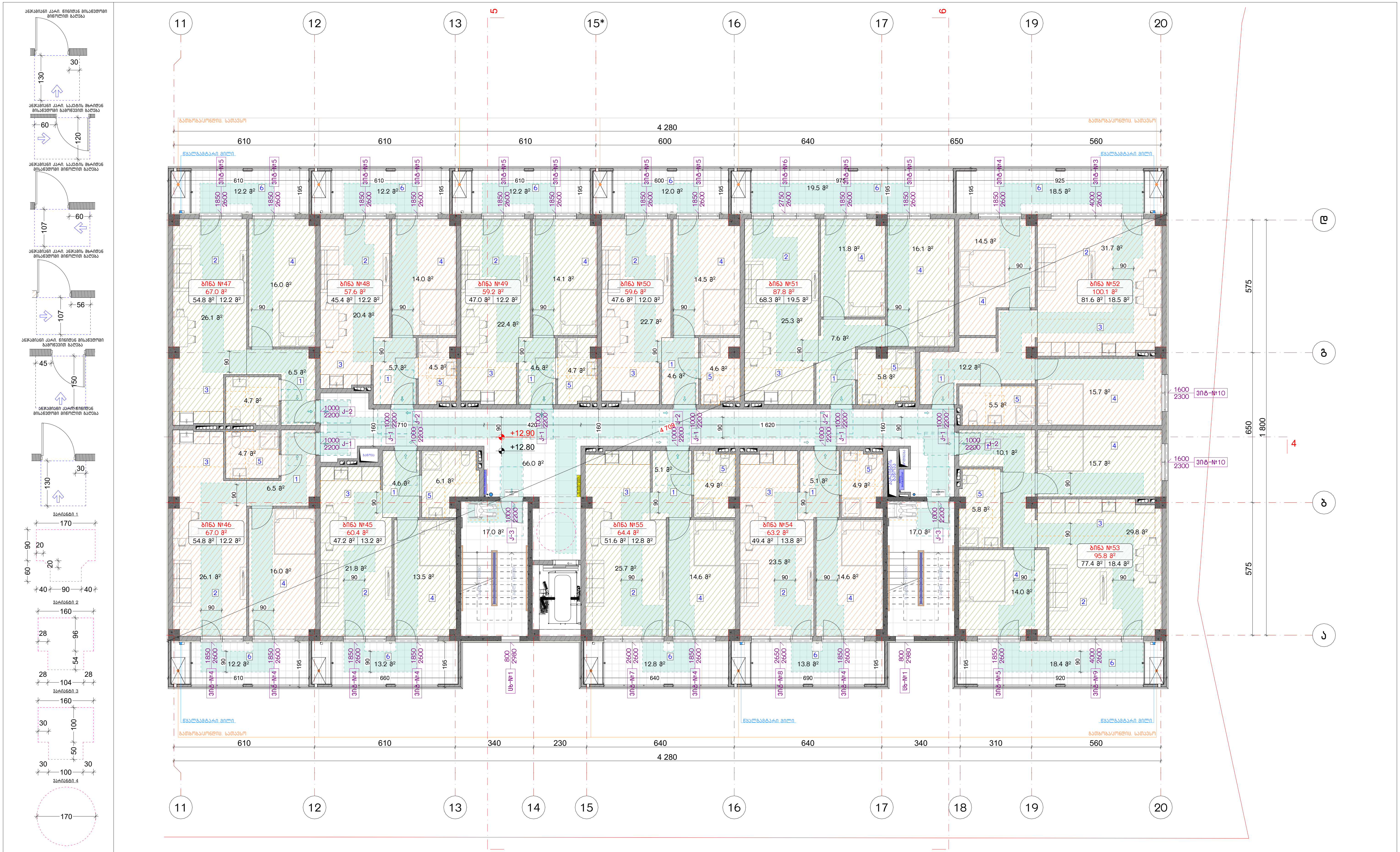

ექსპლიკაცია:

1. ჰოლი/დერეფანი
2. საერთო ოთახი
3. სამზარეულო
4. საძინებელი
5. სვ. წერტილი
6. აივანი

განაშენიანების ფართობი - 960.3 მ²

საცხოვრებელი ფართობი - 625.1 მ²
საზაფხულო ფართობი - 157.0 მ²
კიბის უჯრედისა და სადარბაზოს ფართობი - 100.0 მ²

კორექტირება

№	კორექტირება	თარიღი
1		
2		
3		
4		
5		
6		
7		
8		

პირობითი ნიშნები:

- ნაკვეთის საზღვარი
- მონოლითი
- იატაკის მოჭიმვა
- შემავსებელი
- ჭრილის ხაზი
- ±0.00 კონსტრუქციული ნიშნული
- ±0.00 არქიტექტურული ნიშნული

შენიშვნები

1. ნახაზში შეტანილი ყველა ცვლილება უნდა შეთანხმდეს პროექტის ავტორთან.
2. სკოლის შენობის საპროექტო ნული (±0.00) ტოლია +483.00 აბსოლუტური ნიშნულის.
3. პროექტში ყველა ზომა მოცემულია სანტიმეტრებში, ნიშნულები - მეტრებში.

მისამართი

ქ. თბილისი, დასახლება ოქროყანა;
ქ. თბილისი, ქუჩა ნადიკვარი,
№34-ის მიმდებარედ
საკ. კოდი: 01.18.01.004.326

ნახაზის დასახელება:

ბ ბლოკი

მეხუთე სართულის გეგმა
+12.80 ნიშნულზე

პროექტის სახელწოდება

მრავალბინიანი
საცხოვრებელი სახლის
არქიტექტურული პროექტი

სტადია	პროექტი	არ
თანამდებობა	გვარი	ხელმოწერა
დირექტორი	ბ. ბენდელიანი	
არქიტექტორი	ბ. ბენდელიანი	
არქიტექტორი	ი. გოგოხია	
არქიტექტორი	ს. საზერლენდი	

საპროექტო ლოგო

BIJI ARCHITECTURE
BIJI ARCHITECTURE

მისამართი

ქ. თბილისი
გ. შავიშვილის
№1ა

TEL:
595 55-35-74
599 75-28-88

თარიღი	2026 წ.	
ფორმატი	ფურცლები	მასშტაბი
A-3	A.17.21	1:100, 1:150

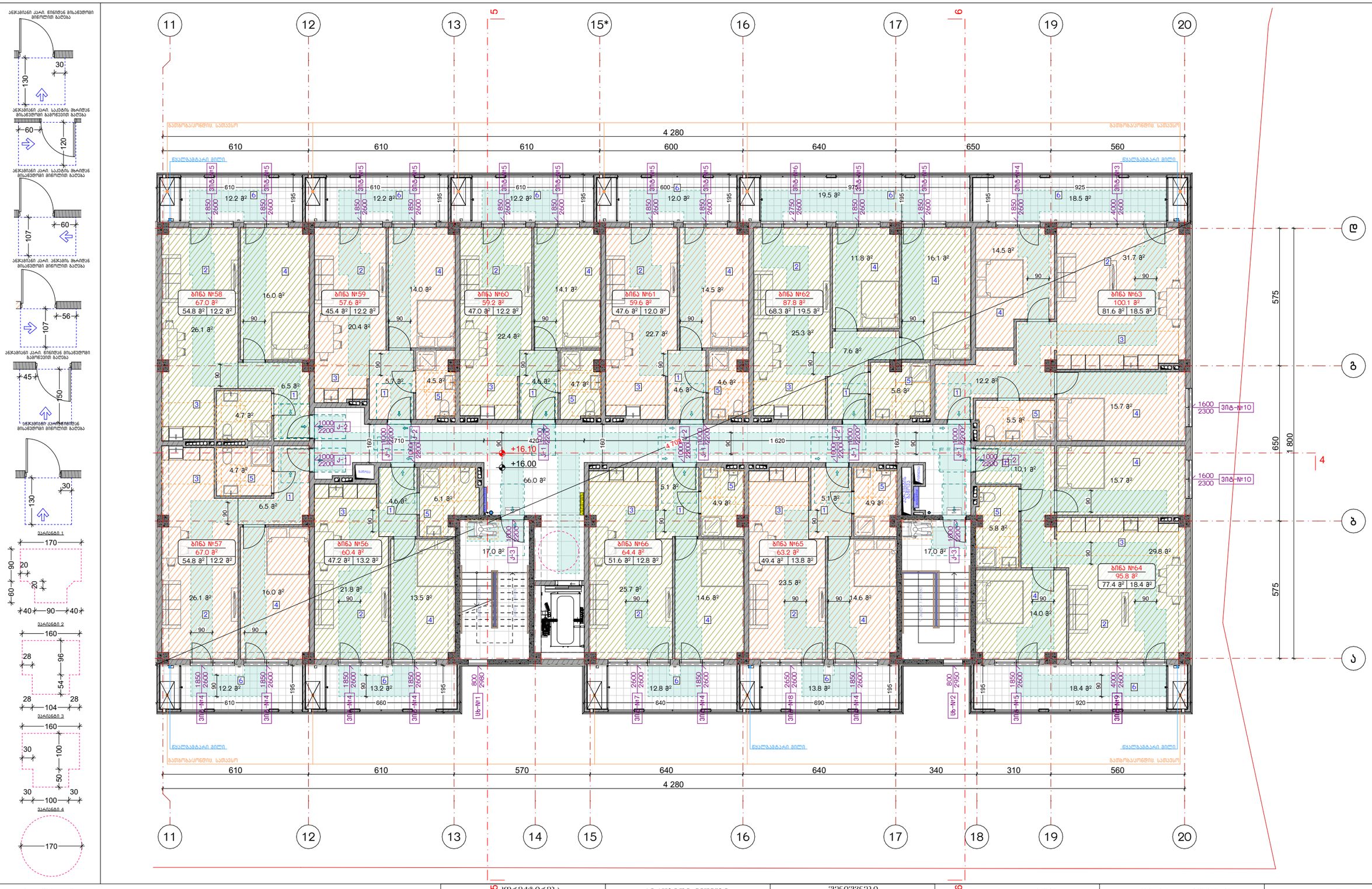

ექსპლიკაცია:

ბანაშენიანების ფართობი - 960.3 მ²

საცხოვრებელი ფართობი - 625.1 მ²
საზაფხულო ფართობი - 157.0 მ²
კიბის შახრელისა და სადარბაზოს ფართობი - 100.0 მ²

კორექტირება

№	კორექტირება	თარიღი
1		
2		
3		
4		
5		
6		
7		
8		

პირობითი ნიშნები:

- ნაკვეთის საზღვარი
- ღონისძიები
- ბატაკის მოზიდვა
- შემავსებელი
- ჭრილის ხაზი
- ±0.00 კონსტრუქციული ნიშნული
- ±0.00 არქიტექტურული ნიშნული

შენიშვნები

1. ნახაზში შეტანილი ცვლილება უნდა შეთანხმდეს პროექტის ავტორთან.
2. სართლის შენობის საპროექტო ნაწილი (±0.00) ტოლია +483.00 აბსოლუტური ნიშნულის.
3. პროექტში ცვლილა ზომა მოცემულია სანტიმეტრებში, ნიშნულები - მეტრებში.

მისამართი

ქ. თბილისი, დახახლება ოქტომბანა;
ქ. თბილისი, ქუჩა ნაღიკვარი, №34-ის მიმდებარედ
საკ. კოდი: 01.18.01.004.326

ნახაზის დასახელება:

ბ ბლოკი

მეხუთე სართულის გეგმა
+16.00 ნიშნულზე

პროექტის სახელწოდება

მრავალბინიანი საცხოვრებელი სახლის არქიტექტურული პროექტი

სტადია	პროექტი	არ
თანამდებობა	გვარი	ხელმოწერა
დირექტორი	გ. გენდელიანი	
არქიტექტორი	გ. გენდელიანი	
არქიტექტორი	ი. ბოგობაია	
არქიტექტორი	ს. ნაზარენდი	

საპროექტო ლოგო

BIJI ARCHITECTURE

BIJI ARCHITECTURE

მისამართი

ქ. თბილისი
გ. შათბერლის №15

TEL:
595 55-35-74
599 75-28-88

თარიღი	2026 წ.	
ფურცლის	ფურცლების	მასშტაბი
A-3	A.17.22	1:100, 1:150

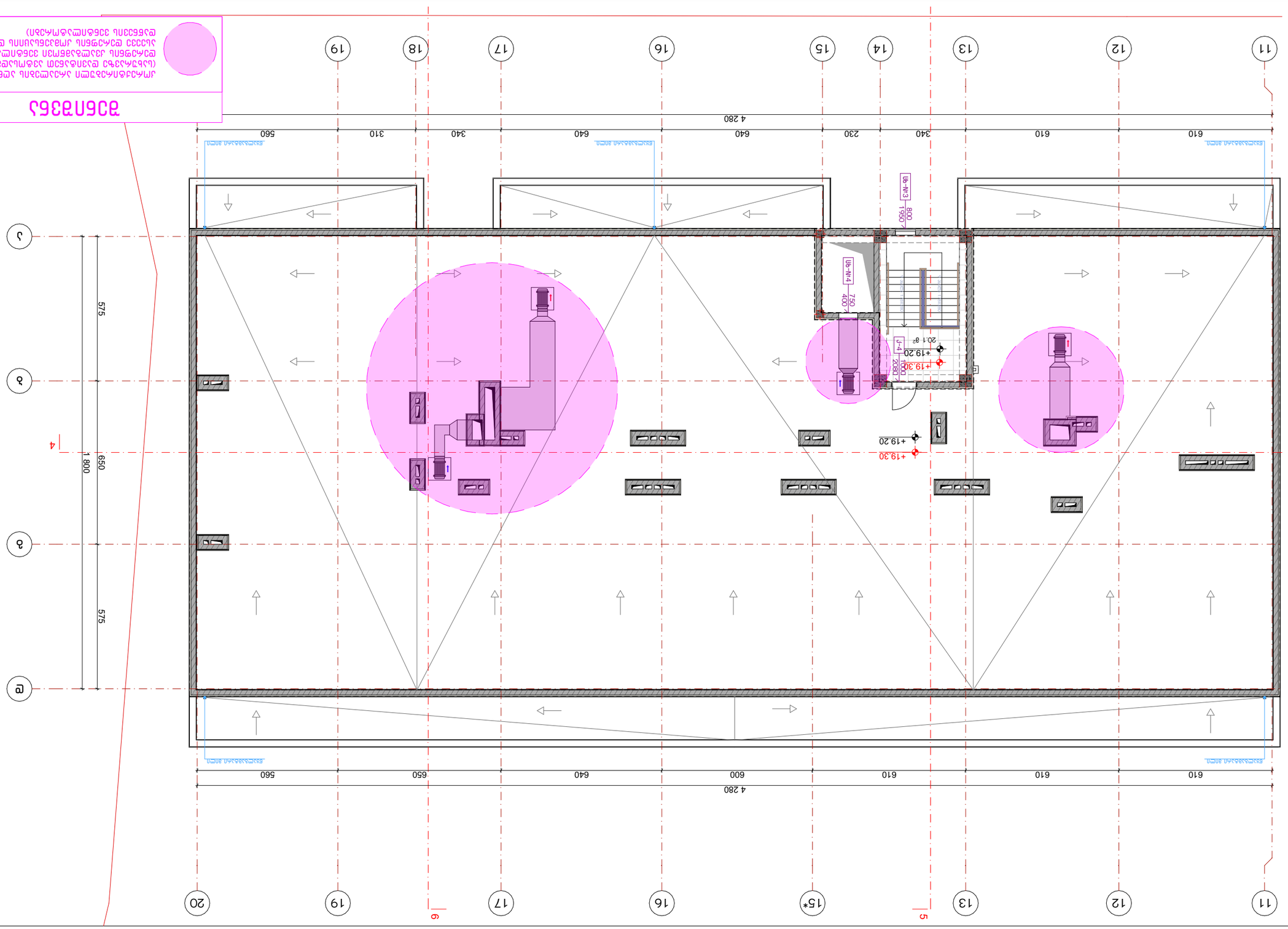

ვენტილაციის სისტემა

ვენტილაციის სისტემების ზოგადი ინფორმაცია

ობიექტის მისამართი: ქ. თბილისი, ნიკორწმინდის ქუჩა №15

№	ცვლილების ტიპი	თარიღი
1		
2		
3		
4		
5		
6		
7		
8		

ცვლილებების ჩამონათვალი:

ობიექტის ზოგადი ინფორმაცია - 33.7 მ²

ვენტილაციის სისტემის ზოგადი აღწერა - 20.1 მ²

ნახაზზე გამოყენებული აღნიშვნები:

- ჰაერსადენის ტიპი
- ვენტილატორი
- ვენტილაციის ღიობი
- ჰაერსადენის ტიპი
- ±0.00 ვენტილაციის სისტემის ნულოვანი ნიშნული
- ±0.00 ჰაერსადენის ნულოვანი ნიშნული

შენიშვნა:

1. ნახაზზე ნაჩვენებია ჰაერსადენის ტიპები, ვენტილატორების ტიპები და ვენტილაციის სისტემის ელემენტების განლაგება.
2. სისტემა შედგება ჰაერსადენების ნაკრებისგან, ვენტილატორებისგან, ჰაერის გამანაწილებელი ღიობებისგან და სხვა ელემენტებისგან.
3. ჰაერსადენი ტიპის ჰაერის მოცულობა ნაკადი +4330 პასკალზე ნაკლებია.
4. ნახაზზე ასახული ინფორმაცია ვენტილაციის სისტემის ელემენტების განლაგების შესახებ.

შენიშვნა:

1. ნახაზზე ნაჩვენებია ჰაერსადენის ტიპები, ვენტილატორების ტიპები და ვენტილაციის სისტემის ელემენტების განლაგება.
2. სისტემა შედგება ჰაერსადენების ნაკრებისგან, ვენტილატორებისგან, ჰაერის გამანაწილებელი ღიობებისგან და სხვა ელემენტებისგან.
3. ჰაერსადენი ტიპის ჰაერის მოცულობა ნაკადი +4330 პასკალზე ნაკლებია.
4. ნახაზზე ასახული ინფორმაცია ვენტილაციის სისტემის ელემენტების განლაგების შესახებ.

ნახაზის ავტორი:

ა. ბაქრაძე
ნ. ჭანტურია

ნახაზის დასახელება:

ვენტილაციის სისტემა

ნახაზის ტიპი:

ა ნაწილი

ნახაზის ნომერი:

+19.20 ნიშნულზე მდებარე ვენტილაციის სისტემის ნახაზი

ნახაზის ფორმატი: A-3

მასშტაბი: 1:150

დამტკიცების თარიღი: 2026 წ.

ხელმოწერა:

ორგანიზაციის დასახელება:

BIUI ARCHITECTURE

ბიუი არქიტექტურა

ორგანიზაციის ხელმძღვანელი:

ნ. ჭანტურია

ორგანიზაციის ადრესი:

ქ. ბათუმი, ნინოწმინდის №15

ორგანიზაციის ტელეფონი:

TEL: 595 55-35-74
599 75-28-88

ორგანიზაციის ელ-ფოსტა:

info@biui.ge

ორგანიზაციის ვებ-გვერდი:

www.biui.ge

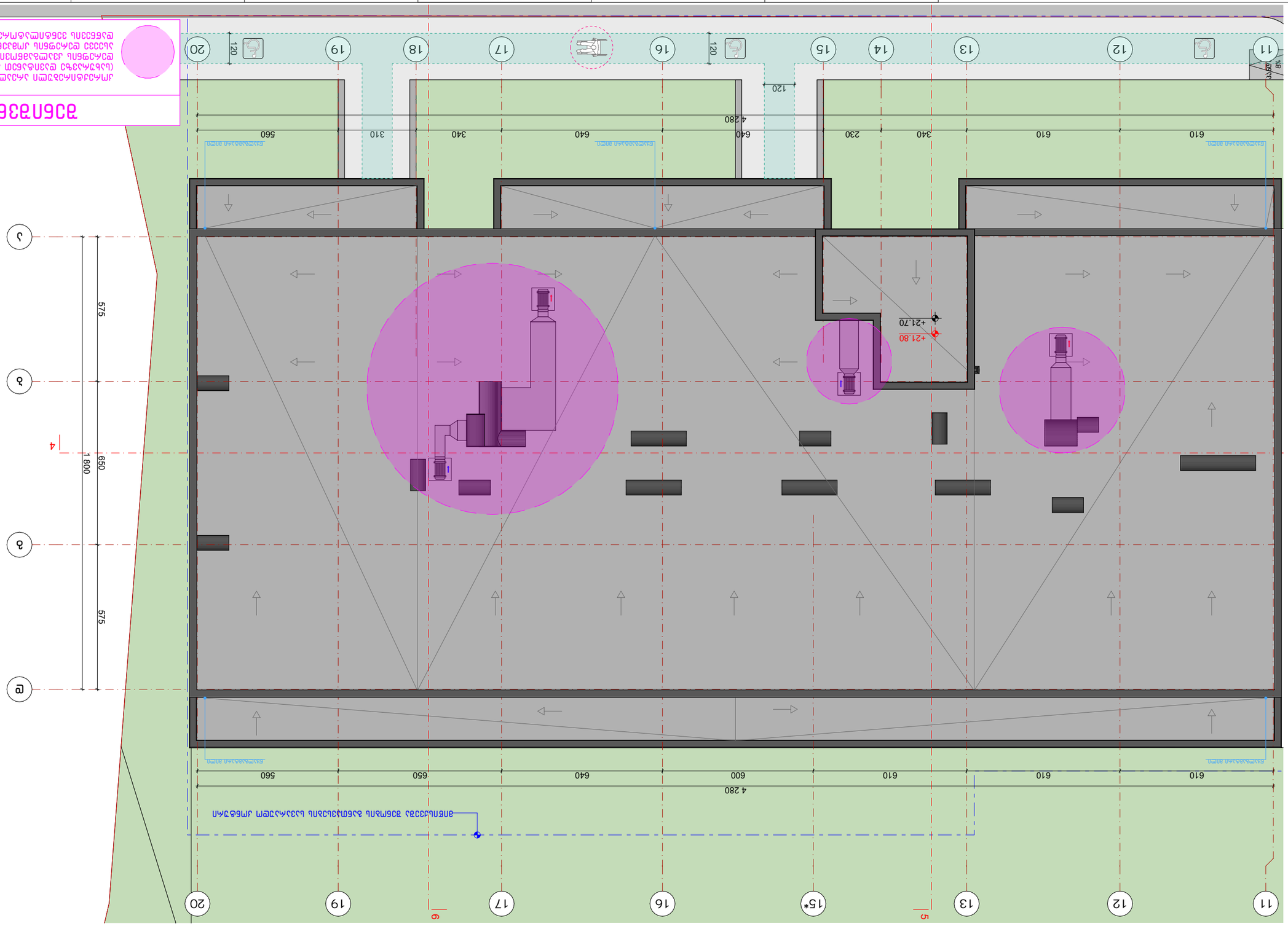

ЗДАНИЕ ЛИТЕРАТУРНО-МЕМОРИАЛЬНОГО МУЗЕЯ ПОЭТА (БЫВШАЯ УСАДЬБА ГРАФОВ ОРЛОВЫХ-ДАВЫДОВЫХ) ПО УЛ. ЛЕНИНА, 2 В Г. ЛИПЕЦКЕ

ЭКСПЛИКАЦИЯ ПОМЕЩЕНИЙ

№	НАЗВАНИЕ ПОМЕЩЕНИЯ	ПЛОЩАДЬ, М²
1		
2		
3		
4		
5		
6		
7		
8		

ЭКСПЛИКАЦИЯ ОБОЗНАЧЕНИЙ:

- ±0.00 — ОТМЕТКА ЧИСТОГО ПОЛА ПОМЕЩЕНИЯ
- ±0.00 — ОТМЕТКА ЧИСТОГО ПОЛА ТЕРРАСЫ
- ЗДАНИЕ ПО ПРОЕКТУ
- ЗАПАСНЫЙ ВЫХОД
- ЛЕСТНИЦА
- ПАНДУС
- ОСЬ ПРОЕКТНОЙ ОТМЕТКИ ПОЛА ПОМЕЩЕНИЯ
- ОСЬ ПРОЕКТНОЙ ОТМЕТКИ ПОЛА ТЕРРАСЫ

ЗАМЕЧАНИЯ:

1. ПЛАНИРОВОЧНЫЕ РЕШЕНИЯ ПРИНЯТЫ ПО ЗАДАНИЮ ЗАКАЗЧИКА.
2. ПОЛЫ ЗДАНИЯ ПОСЛЕ ОТДЕЛКИ ПОКРЫТЬ ЗАЩИТНЫМ СОСТАВОМ (±0,00).
3. ДЕКОРАТИВНЫЕ ЭЛЕМЕНТЫ ФАСАДА ВЫПОЛНЕНЫ ПО ОТМЕТКЕ ОБМЕРА +433,00 ЗАЛИВКОЙ ГОТОВЫХ ФОРМ.

ЗАЛИВКА ПОЛОСТЕЙ ЦОКОЛЯ ПРОИЗВОДИТЬ ПОСЛЕ ОТДЕЛКИ ЦОКОЛЯ - ВЫСОКОПРОЧНЫМ БЕТОНОМ.

ЗАПОЛНЕНИЕ ОТКРЫТИЙ

ЗАПОЛНЕНИЕ ОТКРЫТИЙ ВЫПОЛНИТЬ ПОСЛЕ ОТДЕЛКИ ПОМЕЩЕНИЯ.

ВЕДОМОСТЬ ССЫЛОЧНЫХ И ТИПОВЫХ ДОКУМЕНТОВ

ФОРМАТ	ОБОЗНАЧЕНИЕ	НАИМЕНОВАНИЕ	ПРИМЕЧАНИЕ
		ССЫЛОЧНЫЕ ДОКУМЕНТЫ	
	ГОСТ 21.501-2018	ПРАВИЛА ВЫПОЛНЕНИЯ РАБОЧЕЙ ДОКУМЕНТАЦИИ АРХИТЕКТУРНЫХ И КОНСТРУКТИВНЫХ РЕШЕНИЙ	
		ТИПОВЫЕ ДОКУМЕНТЫ	
		ОБЩИЕ ДАННЫЕ	
		ГЕНЕРАЛЬНЫЙ ПЛАН	
		АРХИТЕКТУРНЫЕ РЕШЕНИЯ	
		КОНСТРУКТИВНЫЕ РЕШЕНИЯ	
		ИНЖЕНЕРНЫЕ СИСТЕМЫ	
		ПРОЕКТ ОРГАНИЗАЦИИ СТРОИТЕЛЬСТВА	
		ПРОЕКТ ПРОИЗВОДСТВА РАБОТ	
		СМЕТНАЯ ДОКУМЕНТАЦИЯ	
		ПРОЧИЕ	

ВЕДОМОСТЬ ОСНОВНЫХ КОМПЛЕКТОВ РАБОЧИХ ЧЕРТЕЖЕЙ

ОБОЗНАЧЕНИЕ	НАИМЕНОВАНИЕ	ПРИМЕЧАНИЕ
ГЕНПЛАН	ГЕНЕРАЛЬНЫЙ ПЛАН	
АР	АРХИТЕКТУРНЫЕ РЕШЕНИЯ	
КР	КОНСТРУКТИВНЫЕ РЕШЕНИЯ	
ОВ	ОТОПЛЕНИЕ И ВЕНТИЛЯЦИЯ	
ВК	ВОДОПРОВОД И КАНАЛИЗАЦИЯ	
ЭОМ	ЭЛЕКТРООБОРУДОВАНИЕ И ЭЛЕКТРООСВЕЩЕНИЕ	
СС	СЛАБОТОЧНЫЕ СИСТЕМЫ	
ПОС	ПРОЕКТ ОРГАНИЗАЦИИ СТРОИТЕЛЬСТВА	
ПОД	ПРОЕКТ ПРОИЗВОДСТВА РАБОТ	
ВОВ	ВЕДОМОСТЬ ОБЪЕМОВ РАБОТ	
СМ	СМЕТНАЯ ДОКУМЕНТАЦИЯ	

ВЕДОМОСТЬ ЭЛЕМЕНТОВ ЗАПОЛНЕНИЯ ОТКРЫТИЙ

ОБОЗНАЧЕНИЕ	ЭСКИЗ	НАИМЕНОВАНИЕ	КОЛ.	ПРИМЕЧАНИЕ
ОКНА				
ДВЕРИ				
ВОРОТА				

ЭКСПЛИКАЦИЯ ПОМЕЩЕНИЙ

№	НАЗВАНИЕ ПОМЕЩЕНИЯ	ПЛОЩАДЬ, М²
1		
2		
3		
4		
5		
6		
7		
8		

ЭКСПЛИКАЦИЯ ОБОЗНАЧЕНИЙ:

- ±0.00 — ОТМЕТКА ЧИСТОГО ПОЛА ПОМЕЩЕНИЯ
- ±0.00 — ОТМЕТКА ЧИСТОГО ПОЛА ТЕРРАСЫ
- ЗДАНИЕ ПО ПРОЕКТУ
- ЗАПАСНЫЙ ВЫХОД
- ЛЕСТНИЦА
- ПАНДУС
- ОСЬ ПРОЕКТНОЙ ОТМЕТКИ ПОЛА ПОМЕЩЕНИЯ
- ОСЬ ПРОЕКТНОЙ ОТМЕТКИ ПОЛА ТЕРРАСЫ

ЗАМЕЧАНИЯ:

1. ПЛАНИРОВОЧНЫЕ РЕШЕНИЯ ПРИНЯТЫ ПО ЗАДАНИЮ ЗАКАЗЧИКА.
2. ПОЛЫ ЗДАНИЯ ПОСЛЕ ОТДЕЛКИ ПОКРЫТЬ ЗАЩИТНЫМ СОСТАВОМ (±0,00).
3. ДЕКОРАТИВНЫЕ ЭЛЕМЕНТЫ ФАСАДА ВЫПОЛНЕНЫ ПО ОТМЕТКЕ ОБМЕРА +433,00 ЗАЛИВКОЙ ГОТОВЫХ ФОРМ.

ЗАЛИВКА ПОЛОСТЕЙ ЦОКОЛЯ ПРОИЗВОДИТЬ ПОСЛЕ ОТДЕЛКИ ЦОКОЛЯ - ВЫСОКОПРОЧНЫМ БЕТОНОМ.

ЗАПОЛНЕНИЕ ОТКРЫТИЙ

ЗАПОЛНЕНИЕ ОТКРЫТИЙ ВЫПОЛНИТЬ ПОСЛЕ ОТДЕЛКИ ПОМЕЩЕНИЯ.

ВЕДОМОСТЬ ССЫЛОЧНЫХ И ТИПОВЫХ ДОКУМЕНТОВ

ФОРМАТ	ОБОЗНАЧЕНИЕ	НАИМЕНОВАНИЕ	ПРИМЕЧАНИЕ
		ССЫЛОЧНЫЕ ДОКУМЕНТЫ	
	ГОСТ 21.501-2018	ПРАВИЛА ВЫПОЛНЕНИЯ РАБОЧЕЙ ДОКУМЕНТАЦИИ АРХИТЕКТУРНЫХ И КОНСТРУКТИВНЫХ РЕШЕНИЙ	
		ТИПОВЫЕ ДОКУМЕНТЫ	
		ОБЩИЕ ДАННЫЕ	
		ГЕНЕРАЛЬНЫЙ ПЛАН	
		АРХИТЕКТУРНЫЕ РЕШЕНИЯ	
		КОНСТРУКТИВНЫЕ РЕШЕНИЯ	
		ИНЖЕНЕРНЫЕ СИСТЕМЫ	
		ПРОЕКТ ОРГАНИЗАЦИИ СТРОИТЕЛЬСТВА	
		ПРОЕКТ ПРОИЗВОДСТВА РАБОТ	
		СМЕТНАЯ ДОКУМЕНТАЦИЯ	
		ПРОЧИЕ	

ВЕДОМОСТЬ ОСНОВНЫХ КОМПЛЕКТОВ РАБОЧИХ ЧЕРТЕЖЕЙ

ОБОЗНАЧЕНИЕ	НАИМЕНОВАНИЕ	ПРИМЕЧАНИЕ
ГЕНПЛАН	ГЕНЕРАЛЬНЫЙ ПЛАН	
АР	АРХИТЕКТУРНЫЕ РЕШЕНИЯ	
КР	КОНСТРУКТИВНЫЕ РЕШЕНИЯ	
ОВ	ОТОПЛЕНИЕ И ВЕНТИЛЯЦИЯ	
ВК	ВОДОПРОВОД И КАНАЛИЗАЦИЯ	
ЭОМ	ЭЛЕКТРООБОРУДОВАНИЕ И ЭЛЕКТРООСВЕЩЕНИЕ	
СС	СЛАБОТОЧНЫЕ СИСТЕМЫ	
ПОС	ПРОЕКТ ОРГАНИЗАЦИИ СТРОИТЕЛЬСТВА	
ПОД	ПРОЕКТ ПРОИЗВОДСТВА РАБОТ	
ВОВ	ВЕДОМОСТЬ ОБЪЕМОВ РАБОТ	
СМ	СМЕТНАЯ ДОКУМЕНТАЦИЯ	

ВЕДОМОСТЬ ЭЛЕМЕНТОВ ЗАПОЛНЕНИЯ ОТКРЫТИЙ

ОБОЗНАЧЕНИЕ	ЭСКИЗ	НАИМЕНОВАНИЕ	КОЛ.	ПРИМЕЧАНИЕ
ОКНА				
ДВЕРИ				
ВОРОТА				

ЗДАНИЕ ЛИТЕРАТУРНО-МЕМОРИАЛЬНОГО МУЗЕЯ ПОЭТА (БЫВШАЯ УСАДЬБА ГРАФОВ ОРЛОВЫХ-ДАВЫДОВЫХ) ПО УЛ. ЛЕНИНА, 2 В Г. ЛИПЕЦКЕ

ГИП		Д. ОЛЕГОВИЧ К. ЗАХАРОВИЧ		
ГАП				
Н.КОНТР.				
РУКОВ. ГРУППЫ				
ВЕДУЩИЙ ИНЖЕНЕР				
ИНЖЕНЕР				
ЧЕРТИЛ				

ЭТАЖ 1. ПЛАН НА ОТМ. +21,70 ЭТАЖ 2. ПЛАН НА ОТМ. +21,70 ЭТАЖ 3. ПЛАН НА ОТМ. +21,70 ЭТАЖ 4. ПЛАН НА ОТМ. +21,70 ЭТАЖ 5. ПЛАН НА ОТМ. +21,70 ЭТАЖ 6. ПЛАН НА ОТМ. +21,70 ЭТАЖ 7. ПЛАН НА ОТМ. +21,70 ЭТАЖ 8. ПЛАН НА ОТМ. +21,70

ЛИТЕРА	ЛИСТ	ЛИСТОВ	

ГИП	Д. ОЛЕГОВИЧ К. ЗАХАРОВИЧ		
ГАП			
Н.КОНТР.			
РУКОВ. ГРУППЫ			
ВЕДУЩИЙ ИНЖЕНЕР			
ИНЖЕНЕР			
ЧЕРТИЛ			

ЭТАЖ 1. ПЛАН НА ОТМ. +21,70 ЭТАЖ 2. ПЛАН НА ОТМ. +21,70 ЭТАЖ 3. ПЛАН НА ОТМ. +21,70 ЭТАЖ 4. ПЛАН НА ОТМ. +21,70 ЭТАЖ 5. ПЛАН НА ОТМ. +21,70 ЭТАЖ 6. ПЛАН НА ОТМ. +21,70 ЭТАЖ 7. ПЛАН НА ОТМ. +21,70 ЭТАЖ 8. ПЛАН НА ОТМ. +21,70

ЛИТЕРА	ЛИСТ	ЛИСТОВ	

BIJI ARCHITECTURE

Д. ОЛЕГОВИЧ К. ЗАХАРОВИЧ
Н-15

TEL:
595 55-35-74
599 75-28-88

ГАП	Д. ЗАХАРОВИЧ К. ОЛЕГОВИЧ		2026 г.	
ГИП	О. ЛИПЕЦКОГО		ЭТАЖ	ЛИСТОВ
Н. КОНТРОЛЬ			A-3	A.T.24	1:150

მისაწვდომი "ა" ტიპის საცხოვრებელი ერთეული ±0.00 ნიშნულზე

საპროექტო ობიექტში მდებარეობს 66 საცხოვრებელი ერთელი, რომელთა 2% წარმოადგენს "ა" ტიპის ბინას. შესაბამისად გვაქვს 2 "ა" ტიპის ერთეული.

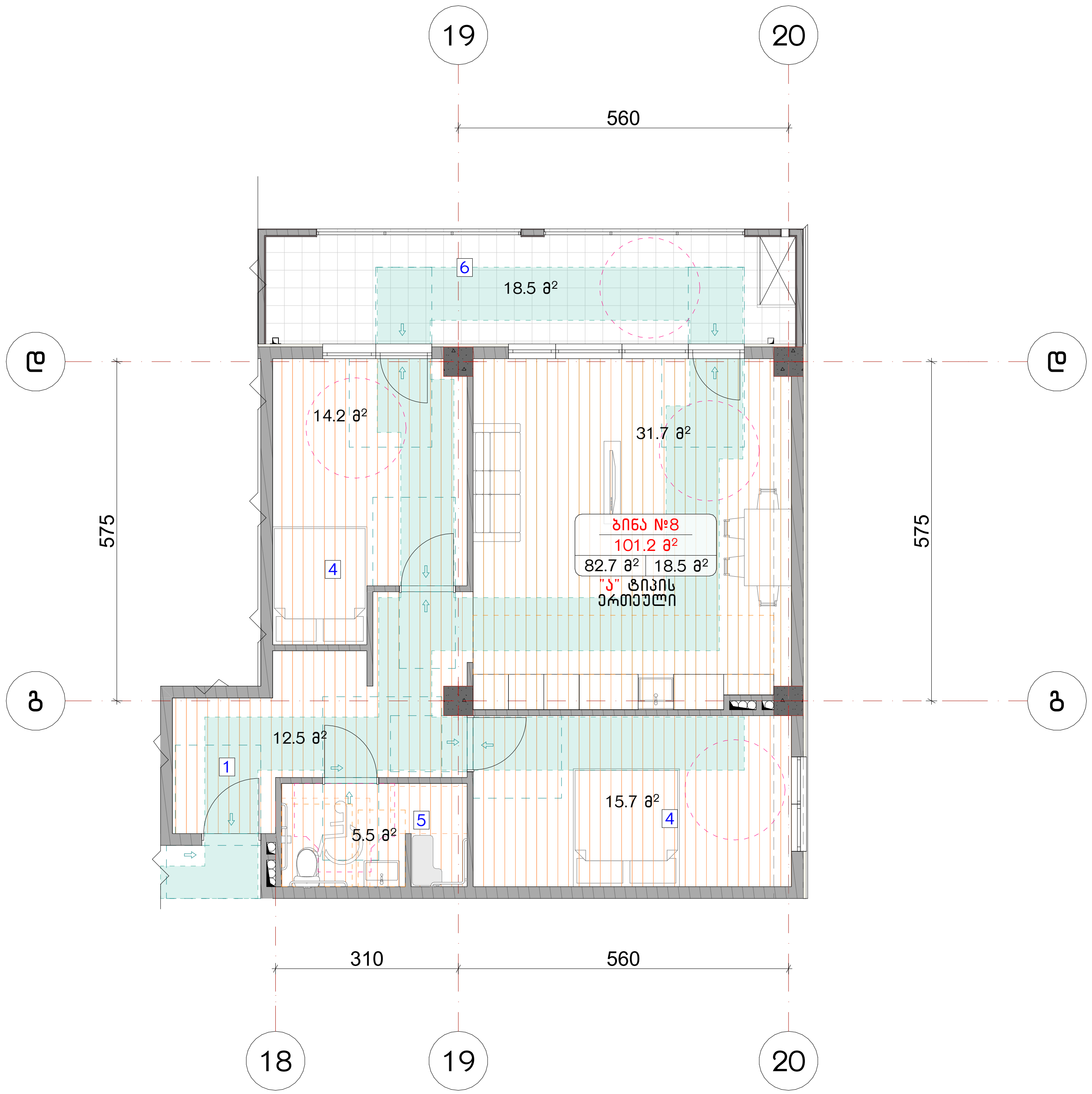

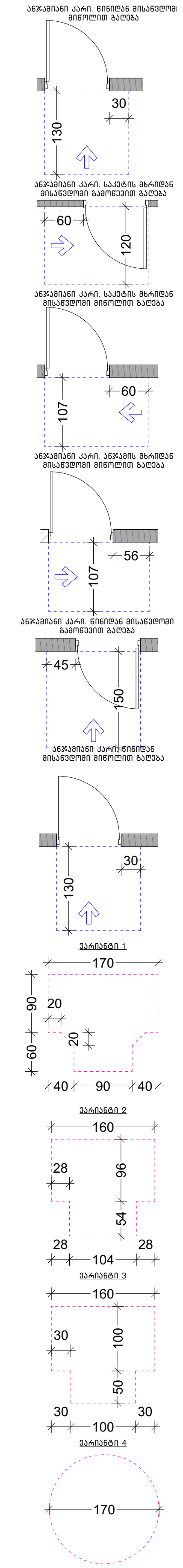

ექსპლიკაცია:

1. ჰოლი/დერეფანი
2. საერთო ოთახი
3. სამზარეულო
4. საძინებელი
5. სვ. წერტილი
6. აივანი

კორექტირება

№	კორექტირება	თარიღი
1		
2		
3		
4		
5		
6		
7		
8		

პირობითი ნიშნები:

- ნაკვეთის საზღვარი
- მონოლითი
- იატაკის მოჭიმვა
- შემავსებელი
- ჭრილის ხაზი
- ±0.00 კონსტრუქციული ნიშნული
- ±0.00 არქიტექტურული ნიშნული

შენიშვნები

1. ნახაზში შეტანილი ყველა ცვლილება უნდა შეთანხმდეს პროექტის ავტორთან.
2. სკოლის შენობის საპროექტო ნული (±0.00) ტოლია +483.00 აბსოლუტური ნიშნულის.
3. პროექტში ყველა ზომა მოცემულია სანტიმეტრებში, ნიშნულები - მეტრებში.

მისამართი

ქ. თბილისი, დასახლება ოქროყანა; ქ. თბილისი, ქუჩა ნადიკვარი, №34-ის მიმდებარედ
საკ. კოდი: 01.18.01.004.326

ნახაზის დასახელება:

ბ ბლოკი

მისაწვდომი "ა" ტიპის საცხოვრებელი ერთეული

პროექტის სახელწოდება

მრავალბინიანი საცხოვრებელი სახლის არქიტექტურული პროექტი

სტადია	პროექტი	არ
თანამდებობა	გვარი	ხელმოწერა
დირექტორი	ბ. ბენდელიანი	
არქიტექტორი	ბ. ბენდელიანი	
არქიტექტორი	ი. გოგოხია	
არქიტექტორი	ს. საზერლენდი	

საპროექტო ლოგო

BIJI ARCHITECTURE

მისამართი

ქ. თბილისი მ. შავიშვილის №1ა

TEL:
595 55-35-74
599 75-28-88

თარიღი	2026 წ.	
ფორმატი	ფურცლები	მასშტაბი
A-3	A.17.25	1:100

მისაწვდომი "ა" ტიპის საცხოვრებელი ერთეული ±0.00 ნიშნულზე

საპროექტო ობიექტში მდებარეობს 66 საცხოვრებელი ერთეული, რომელთა 2% წარმოადგენს "ა" ტიპის ბინას. შესაბამისად გვაქვს 2 "ა" ტიპის ერთეული.

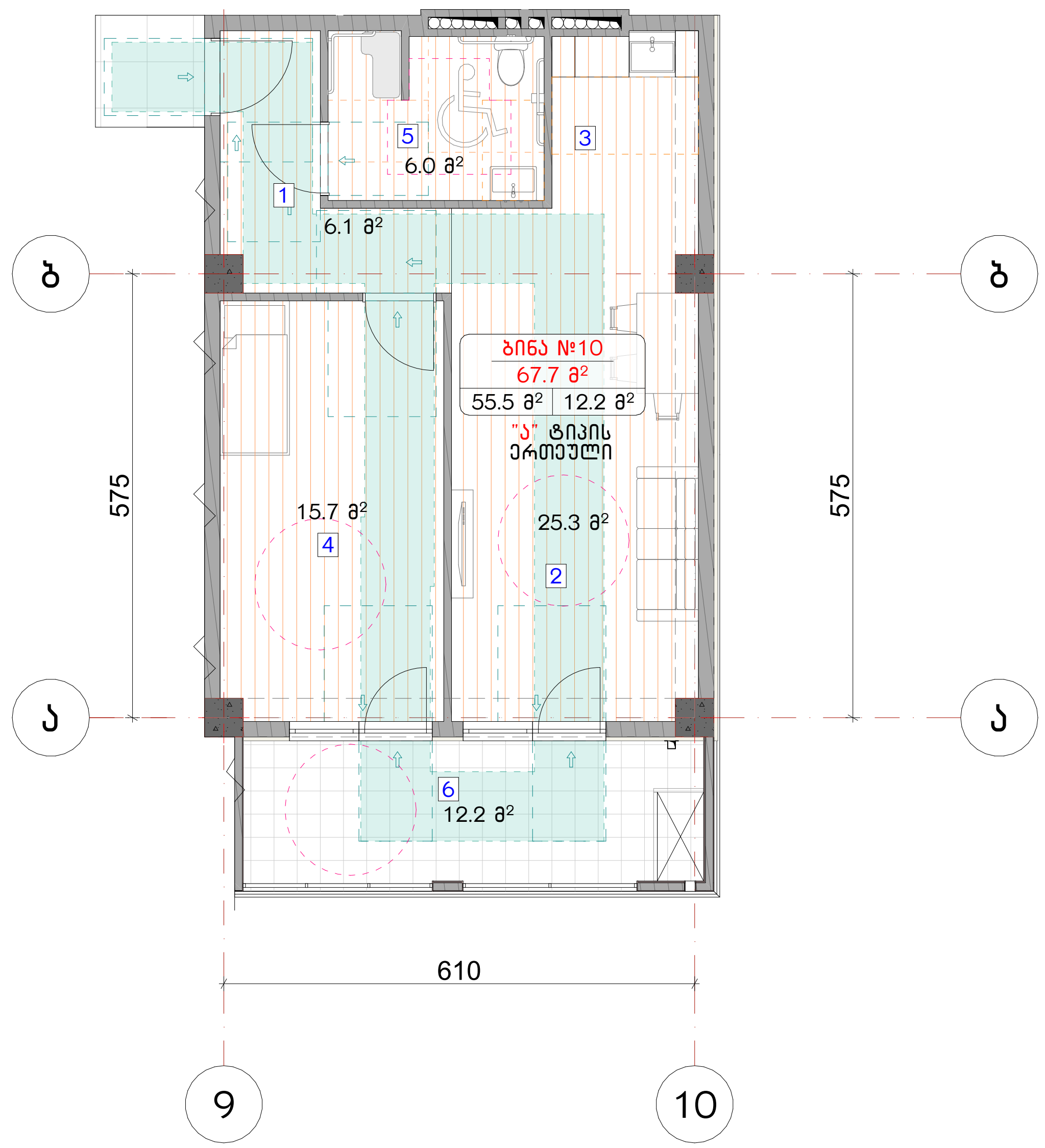

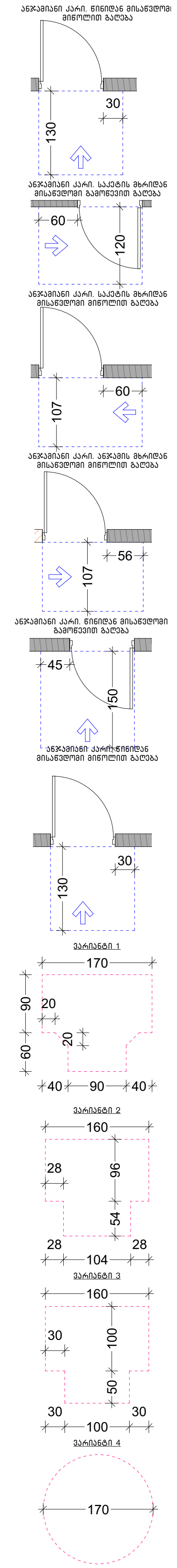

ექსპლიკაცია:

1. ჰოლი/დერეფანი
2. საერთო ოთახი
3. სამზარეულო
4. საძინებელი
5. სვ. წერტილი
6. აივანი

კორექტირება

№	კორექტირება	თარიღი
1		
2		
3		
4		
5		
6		
7		
8		

პირობითი ნიშნები:

- ნაკვეთის საზღვარი
- მონოლითი
- იატაკის მოჭიმვა
- შემავსებელი
- ჭრილის ხაზი
- ±0.00 კონსტრუქციული ნიშნული
- ±0.00 არქიტექტურული ნიშნული

შენიშვნები

1. ნახაზში შეტანილი ყველა ცვლილება უნდა შეთანხმდეს პროექტის ავტორთან.
2. სკოლის შენობის საპროექტო ნული (±0.00) ტოლია +483.00 აბსოლუტური ნიშნულის.
3. პროექტში ყველა ზომა მოცემულია სანტიმეტრებში, ნიშნულები - მეტრებში.

მისამართი

ქ. თბილისი, დასახლება ოქროყანა;
ქ. თბილისი, ქუჩა ნადიკვარი,
№34-ის მიმდებარედ
საკ. კოდი: 01.18.01.004.326

ნახაზის დასახელება:

ბ ბლოკი

მისაწვდომი "ა" ტიპის საცხოვრებელი ერთეული

პროექტის სახელწოდება

მრავალბინიანი საცხოვრებელი სახლის არქიტექტურული პროექტი

სტადია	პროექტი	არ
თანამდებობა	გვარი	ხელმოწერა
დირექტორი	ბ. ბენდელიანი	
არქიტექტორი	ბ. ბენდელიანი	
არქიტექტორი	ი. გოგოხია	
არქიტექტორი	ს. საზერლენდი	

საპროექტო ლოგო

BIJI ARCHITECTURE

მისამართი

ქ. თბილისი
მ. ზაჯიშვილის
№1ა

TEL:
595 55-35-74
599 75-28-88

თარიღი	2026 წ.	
ფორმატი	ფურცლები	მასშტაბი
A-3	A.17.26	1:100

მისაწვდომი სან.კვანძი "ა" ტიპის ერთეულში

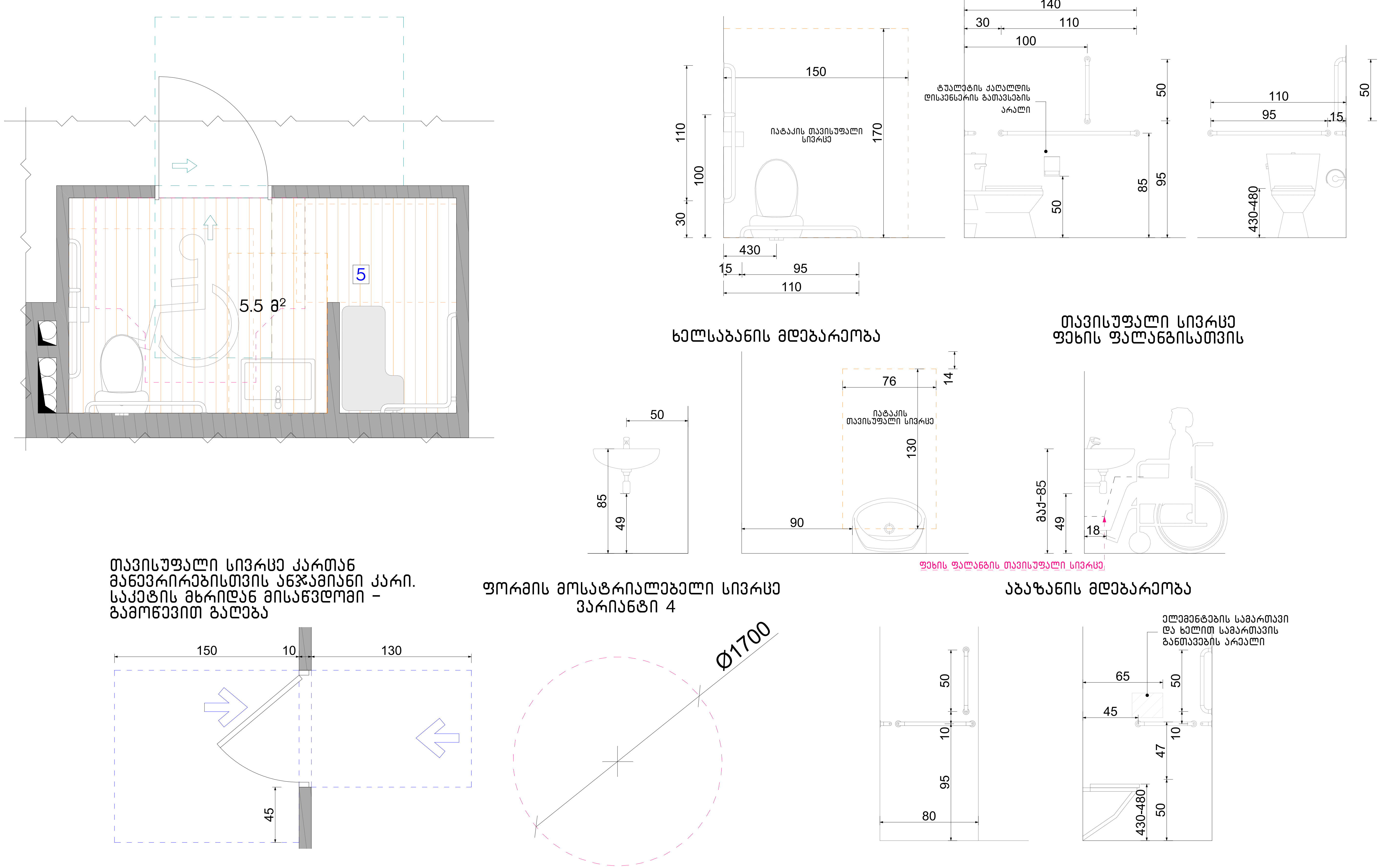

ექსპლიკაცია:

კორექტირება		
№	კორექტირება	თარიღი
1		
2		
3		
4		
5		
6		
7		
8		

პირობითი ნიშნები:

- ნაკვეთის საზღვარი
- მონოლითი
- იატაკის მოჭიმვა
- შემავსებელი
- ჭრილის ხაზი
- ±0.00 კონსტრუქციული ნიშნული
- ±0.00 არქიტექტურული ნიშნული

შენიშვნები

1. ნახაზში შეტანილი ყველა ცვლილება უნდა შეთანხმდეს პროექტის ავტორთან.
2. სკოლის შენობის საპროექტო ნული (±0.00) ტოლია +483.00 აბსოლუტური ნიშნულის.
3. პროექტში ყველა ზომა მოცემულია სანტიმეტრებში, ნიშნულები - მეტრებში.

მისამართი

ქ. თბილისი, დასახლება ოქროყანა;
ქ. თბილისი, ქუჩა ნადიკვარი,
№34-ის მიმდებარედ
საკ. კოდი: 01.18.01.004.326

ნახაზის დასახელება:

ბ ბლოკი

მისაწვდომი სველი წერტილი "ა" ტიპის ერთეულში

პროექტის სახელწოდება

მრავალბინიანი საცხოვრებელი სახლის არქიტექტურული პროექტი

სტადია	პროექტი	არ
თანამდებობა	გვარი	ხელმოწერა
დირექტორი	გ. ბენდელიანი	
არქიტექტორი	გ. ბენდელიანი	
არქიტექტორი	ი. გოგოხია	
არქიტექტორი	ს. საზერლენდი	

საპროექტო ლოგო

BIJI ARCHITECTURE

BIJI ARCHITECTURE

მისამართი

ქ. თბილისი
მ. შავიშვილის №1ა

TEL:
595 55-35-74
599 75-28-88

თარიღი	2026 წ.	
ფორმატი	ფურცლები	მასშტაბი
A-3	A.17.27	1:30

მისაწვდომი სან.კვანძი "ა" ტიპის ერთეულში

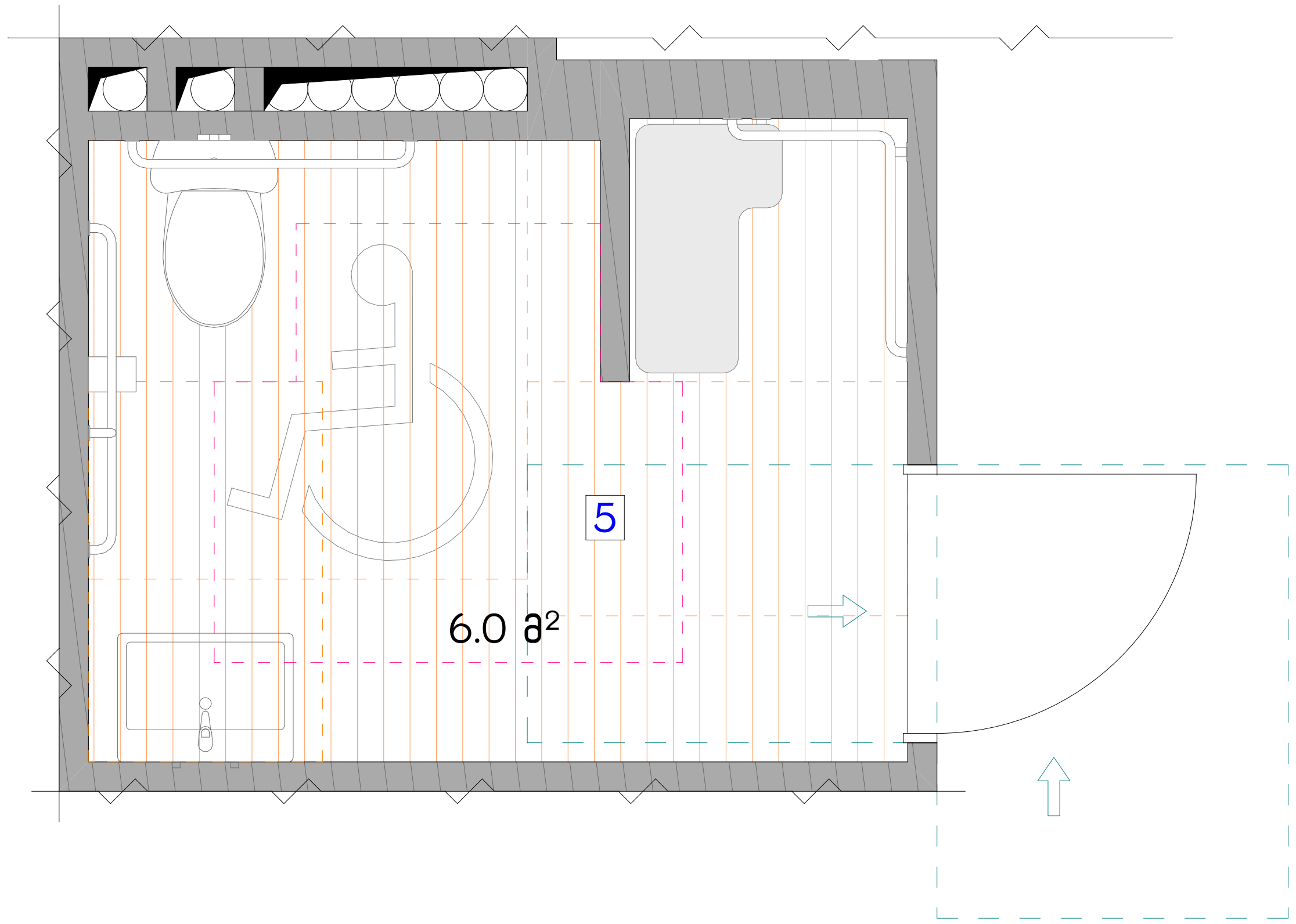

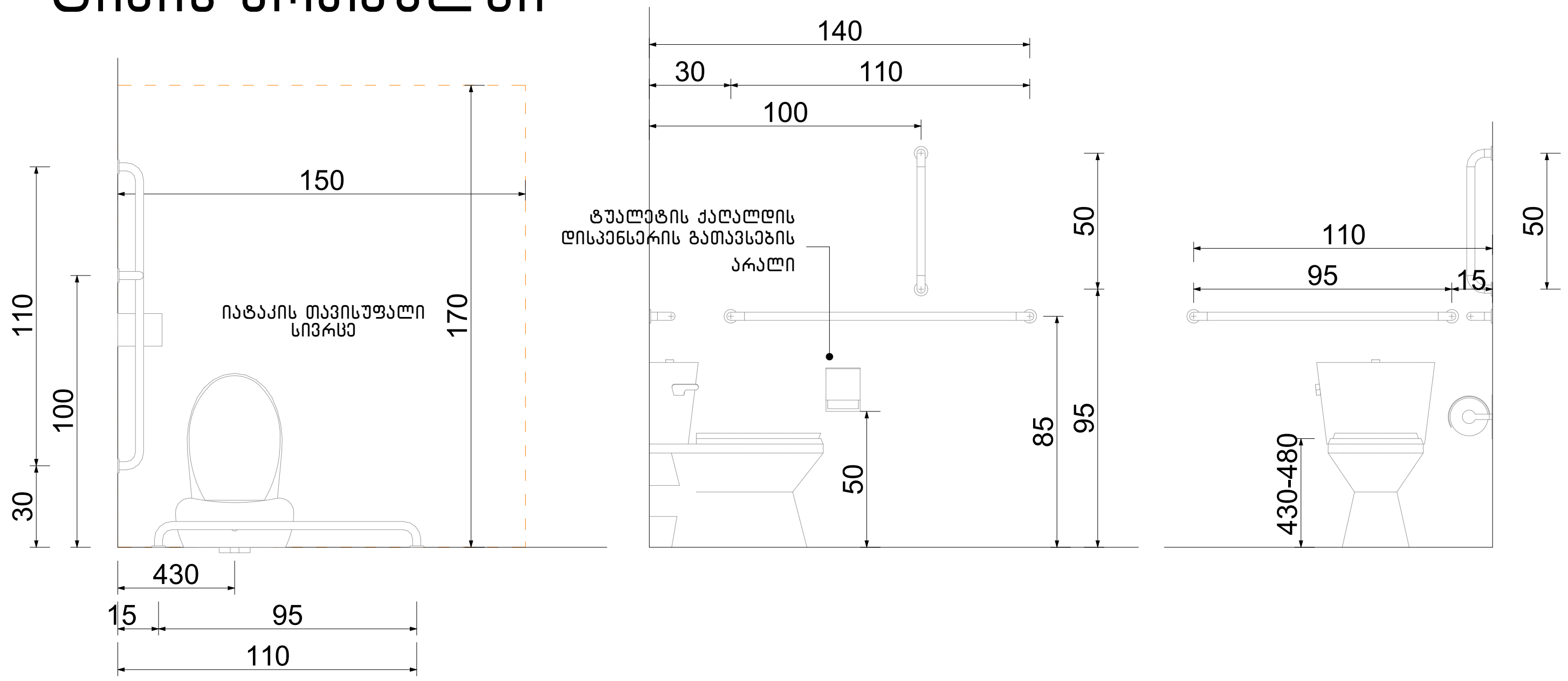

ხელსაბანის მდებარეობა

თავისუფალი სივრცე ფეხის ფალანგისათვის

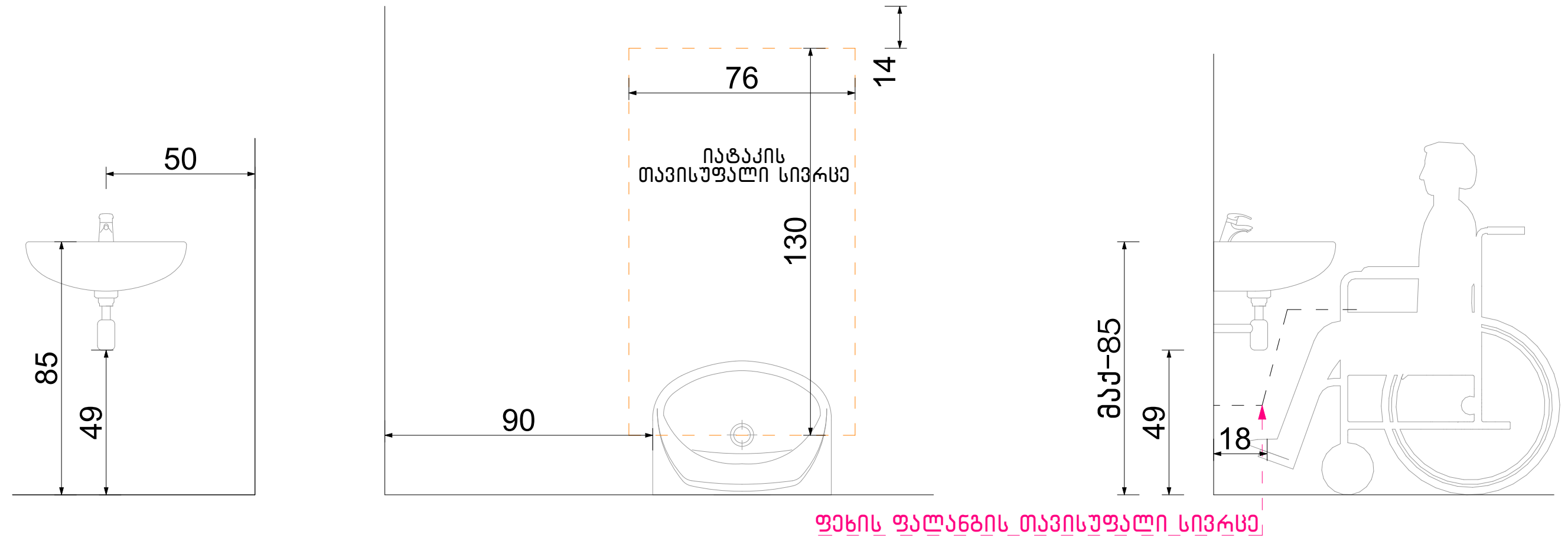

თავისუფალი სივრცე კართან მანევრირებისთვის ანჯამიანი კარი. საკეტის მხრიდან მისაწვდომი – გამოწევით გაღება

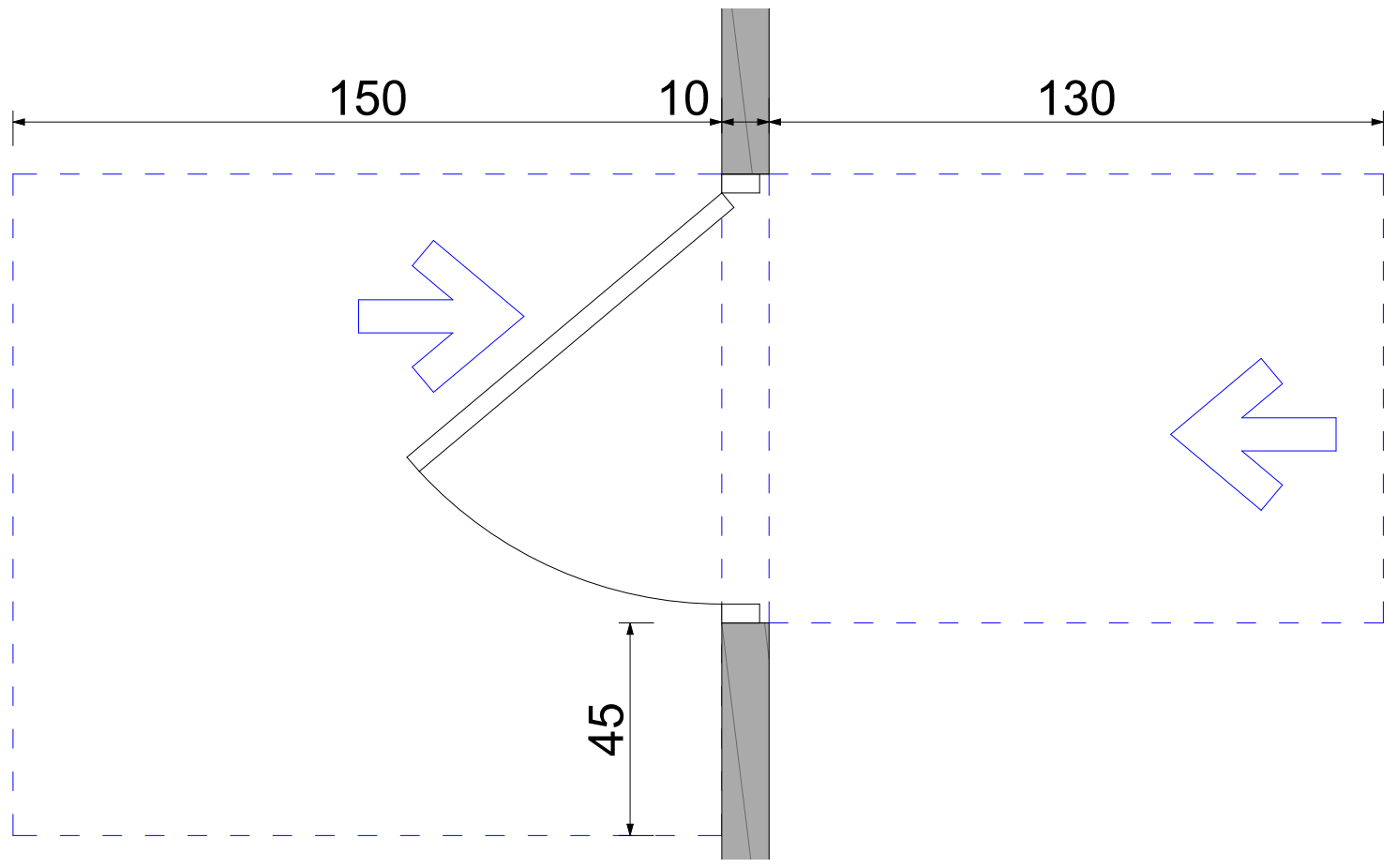

ფორმის მოსატრიალებელი სივრცე ვარიანტი 4

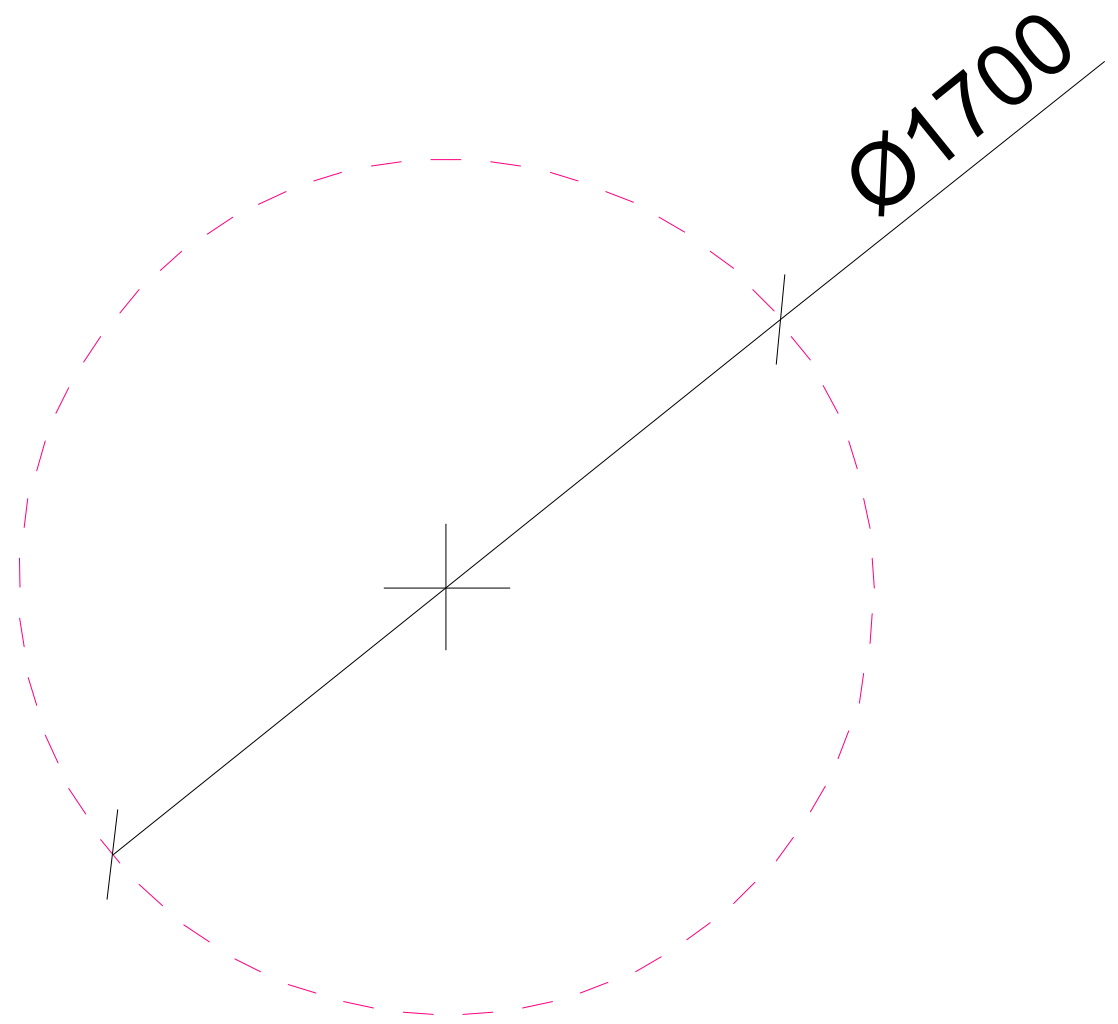

აბაზანის მდებარეობა

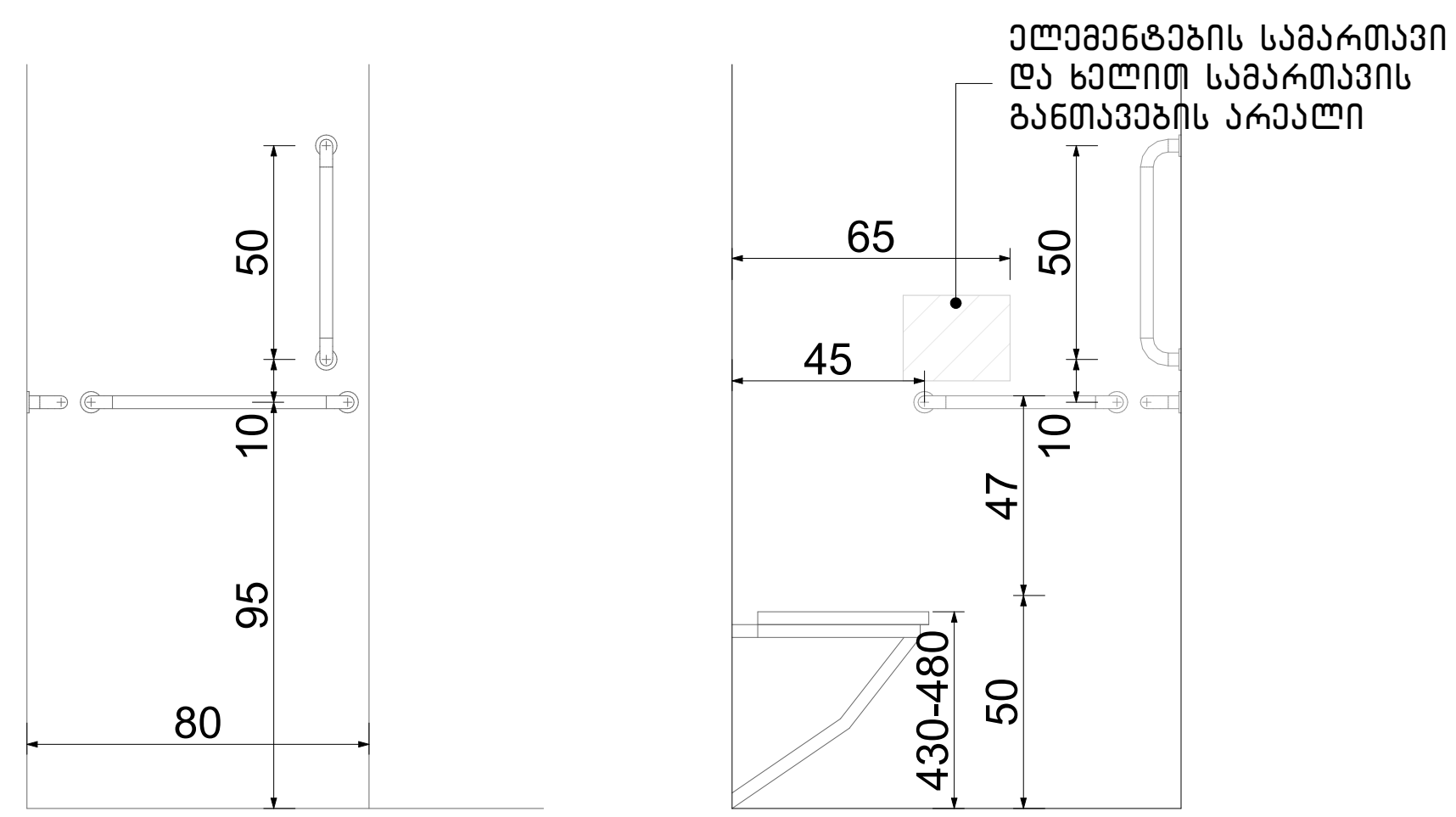

ექსპლიკაცია:

კორექტირება

№	კორექტირება	თარიღი
1		
2		
3		
4		
5		
6		
7		
8		

პირობითი ნიშნები:

- ნაკვეთის საზღვარი
- მონოლითი
- იატაკის მოჭიმვა
- შემავსებელი
- ჭრილის ხაზი
- ±0.00 კონსტრუქციული ნიშნული
- ±0.00 არქიტექტურული ნიშნული

შენიშვნები

1. ნახაზში შეტანილი ყველა ცვლილება უნდა შეთანხმდეს პროექტის ავტორთან.
2. სკოლის შენობის საპროექტო ნული (±0.00) ტოლია +483.00 აბსოლუტური ნიშნულის.
3. პროექტში ყველა ზომა მოცემულია სანტიმეტრებში, ნიშნულები - მეტრებში.

მისამართი

ქ. თბილისი, დასახლება ოქროყანა;
ქ. თბილისი, ქუჩა ნადიკვარი,
№34-ის მიმდებარედ
საკ. კოდი: 01.18.01.004.326

ნახაზის დასახელება:

ბ ბლოკი

მისაწვდომი სველი წერტილი "ა" ტიპის ერთეულში

პროექტის სახელწოდება

მრავალბინიანი საცხოვრებელი სახლის არქიტექტურული პროექტი

სტადია	პროექტი	არ
თანამდებობა	გვარი	ხელმოწერა
დირექტორი	გ. ბენდელიანი	
არქიტექტორი	გ. ბენდელიანი	
არქიტექტორი	ი. გოგოხია	
არქიტექტორი	ს. საზერლენდი	

საპროექტო ლოგო

BIJI ARCHITECTURE

მისამართი

ქ. თბილისი მ. შავიშვილის №1ა

TEL: 595 55-35-74 599 75-28-88

თარიღი	2026 წ.	
ფორმატი	ფურცლები	მასშტაბი
A-3	A.17.28	1:30

ორმხრივი კავშირის გამოყენების წესები, ნიშანი უნდა გაიკრას თავშესაფრის ფართობებთან

გზა-კიბის ამოსაცნობის ნიშანი, გზა-კიბის საზღვრებში, დერეფანში გამავალი კარის საკეტის მომიჯნავედ

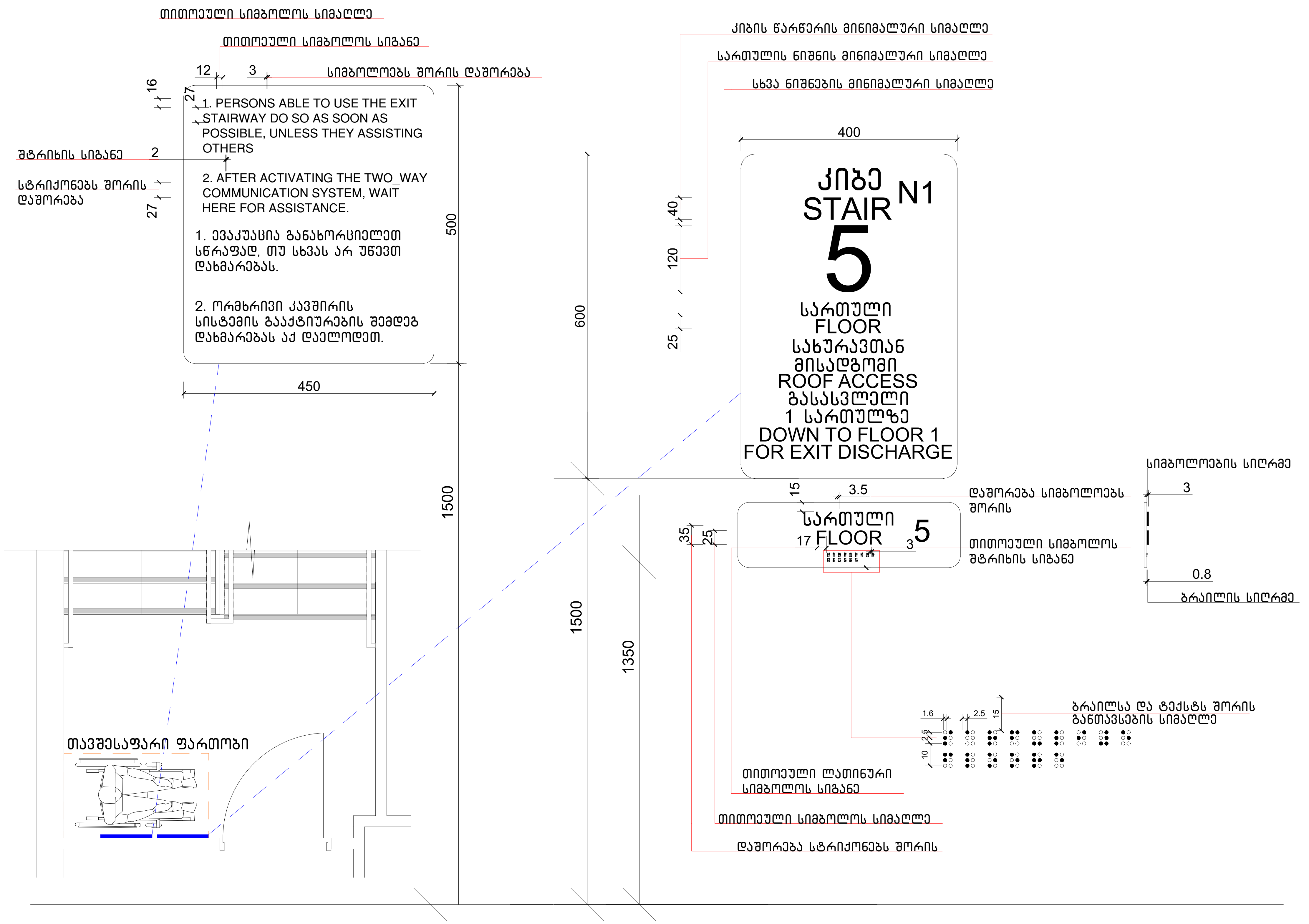

ექსპლიკაცია:

კორექტირება

№	კორექტირება	თარიღი
1		
2		
3		
4		
5		
6		
7		
8		

პირობითი ნიშნები:

- ნაკვეთის საზღვარი
- მონოლითი
- იატაკის მოჭიმვა
- შემავსებელი
- ჭრილის ხაზი
- ±0.00 კონსტრუქციული ნიშნული
- ±0.00 არქიტექტურული ნიშნული

შენიშვნები

1. ნახაზში შეტანილი ყველა ცვლილება უნდა შეთანხმდეს პროექტის ავტორთან.
2. სკოლის შენობის საპროექტო ნული (±0.00) ტოლია +483.00 აბსოლუტური ნიშნულის.
3. პროექტში ყველა ზომა მოცემულია სანტიმეტრებში, ნიშნულები - მეტრებში.

მისამართი

ქ. თბილისი, დასახლება ოქროყანა;
ქ. თბილისი, ქუჩა ნადიკვარი,
№34-ის მიმდებარედ
საკ. კოდი: 01.18.01.004.326

ნახაზის დასახელება:

ნიშნები

პროექტის სახელწოდება

მრავალბინიანი საცხოვრებელი სახლის არქიტექტურული პროექტი

სტადია	პროექტი	არ
თანამდებობა	გვარი	ხელმოწერა
დირექტორი	გ. ბენდელიანი	
არქიტექტორი	გ. ბენდელიანი	
არქიტექტორი	ი. გოგოხია	
არქიტექტორი	ს. საზერლენდი	

საპროექტო ლოგო

BIJI ARCHITECTURE

BIJI ARCHITECTURE

მისამართი

ქ. თბილისი
მ. შავიშვილის №1ა

TEL:
595 55-35-74
599 75-28-88

თარიღი	2026 წ.	
ფორმატი	ფურცლები	მასშტაბი
A-3	A.17.29	1:80

გასასვლელის განათებული ნიშანი

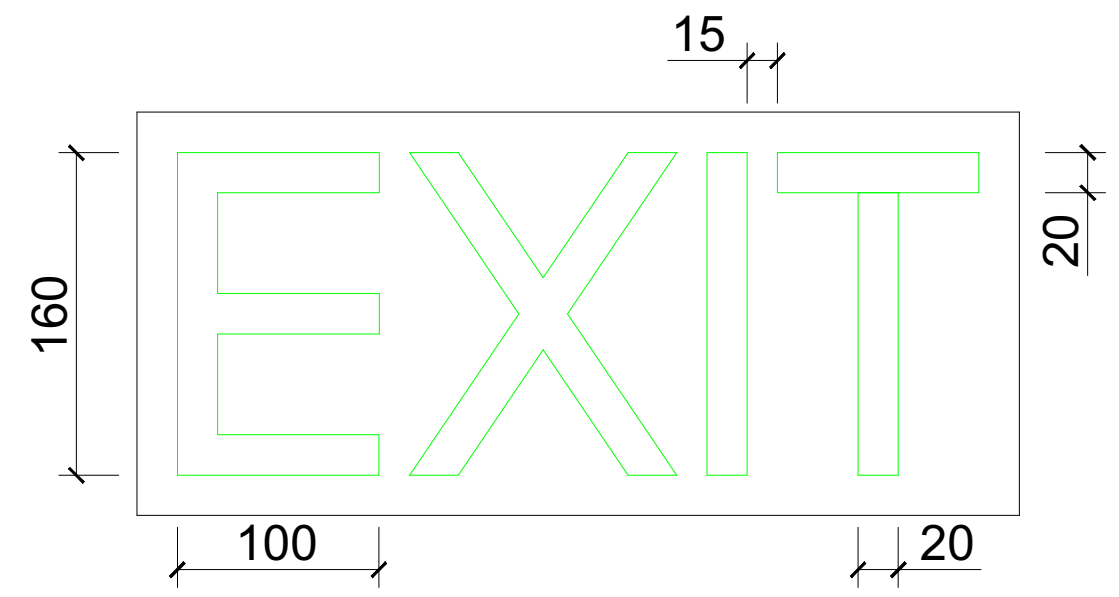

განათებული ნიშანი თავშესაფრის ფართობთან მიმავალ კართან

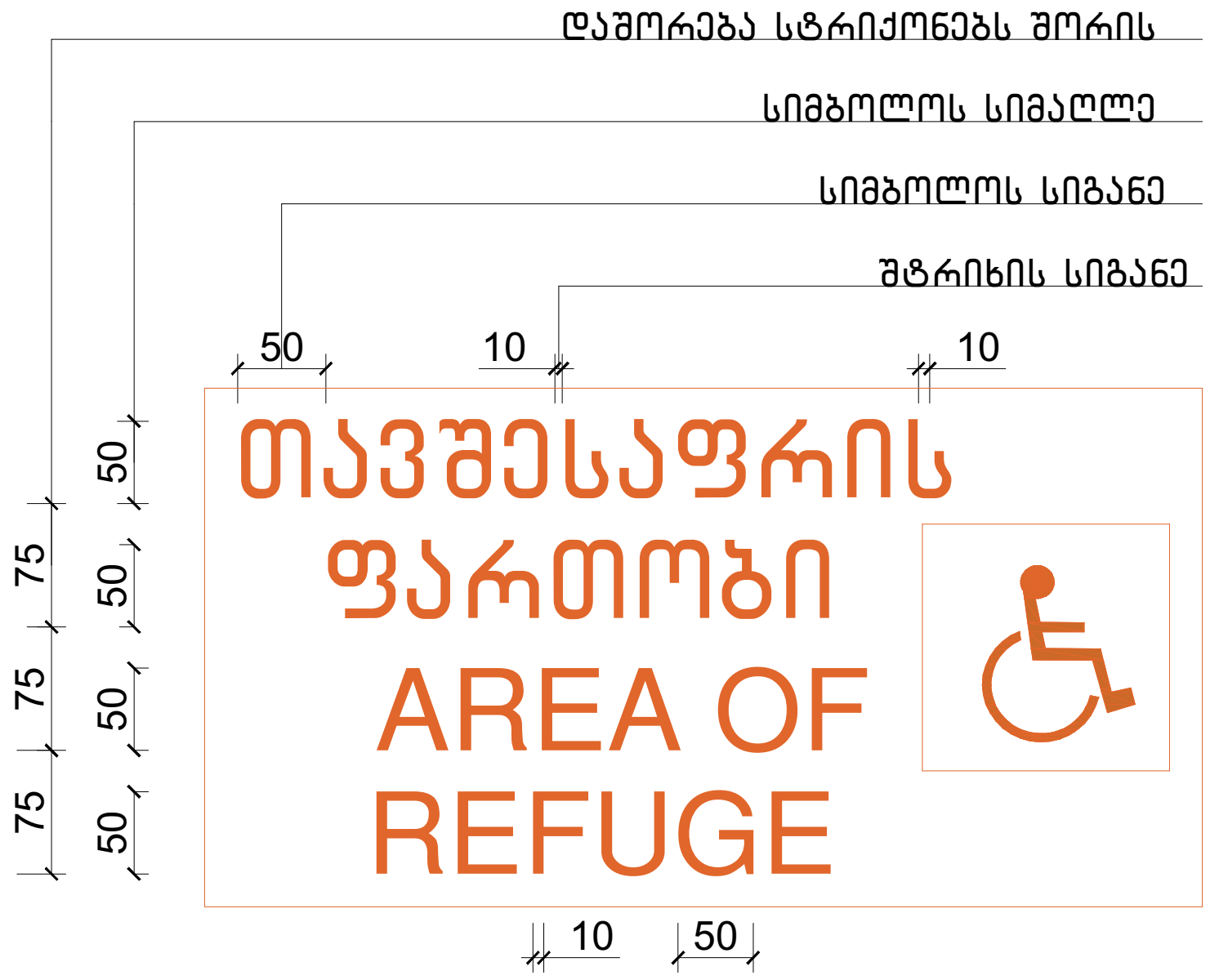

ნიშანი ამობურცული სიმბოლოებით და ბრაილით გზა-კიბის შესასვლელთან და გარეთ გამავალ ყველა კართან

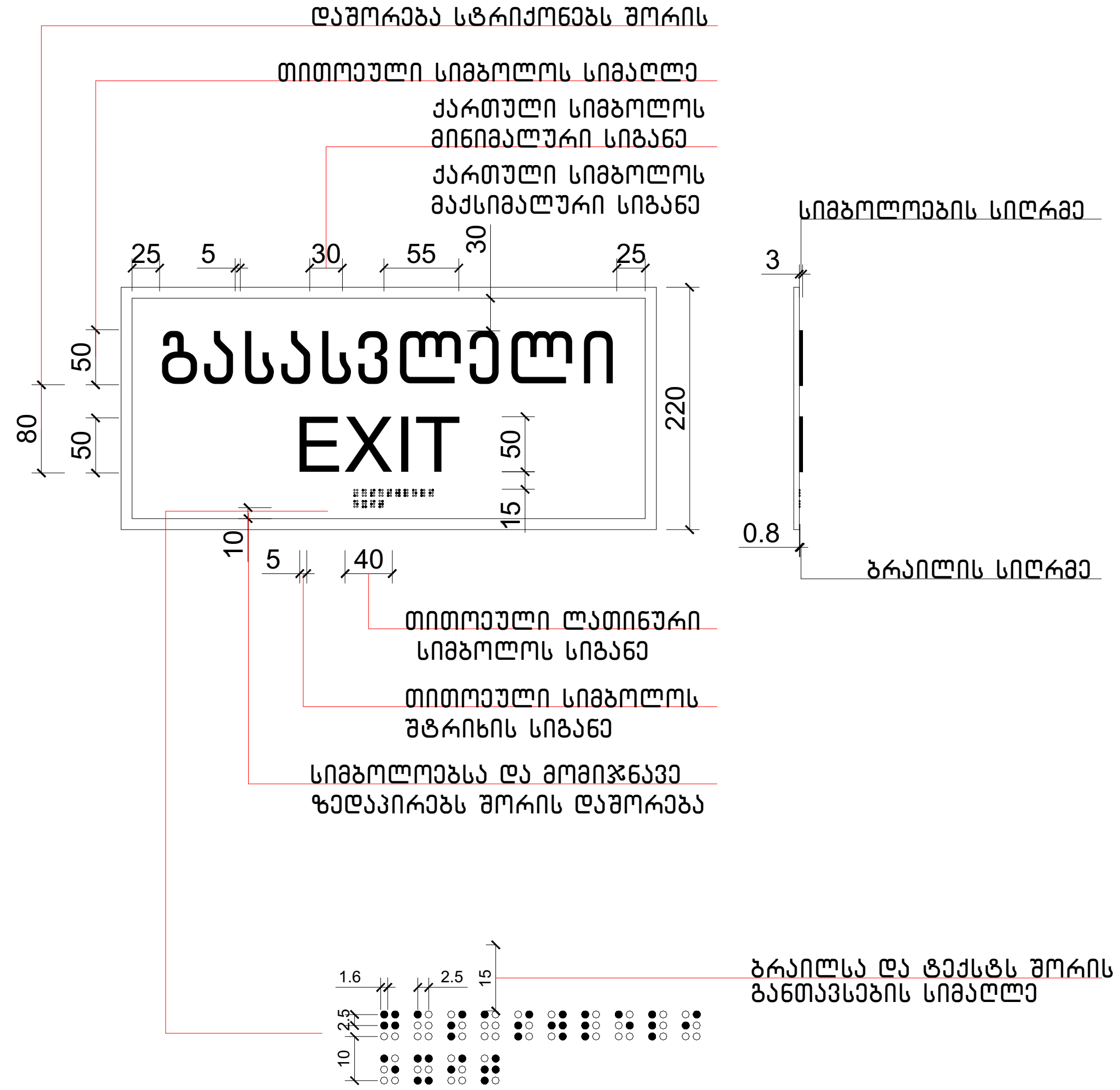

ექსპლიკაცია:

კორექტირება		
№	კორექტირება	თარიღი
1		
2		
3		
4		
5		
6		
7		
8		

პირობითი ნიშნები:

- ნაკვეთის საზღვარი
- მონოლითი
- იატაკის მოჭიმვა
- შემავსებელი
- ჭრილის ხაზი
- ±0.00 კონსტრუქციული ნიშნული
- ±0.00 არქიტექტურული ნიშნული

შენიშვნები

1. ნახაზში შეტანილი ყველა ცვლილება უნდა შეთანხმდეს პროექტის ავტორთან.
2. სკოლის შენობის საპროექტო ნული (±0.00) ტოლია +483.00 აბსოლუტური ნიშნულის.
3. პროექტში ყველა ზომა მოცემულია სანტიმეტრებში, ნიშნულები - მეტრებში.

მისამართი

ქ. თბილისი, დასახლება ოქროყანა; ქ. თბილისი, ქუჩა ნადიკვარი, №34-ის მიმდებარედ
საკ. კოდი: 01.18.01.004.326

ნახაზის დასახელება: ნიშნები

პროექტის სახელწოდება: მრავალბინიანი საცხოვრებელი სახლის არქიტექტურული პროექტი

სტადია	პროექტი	არ
თანამდებობა	გვარი	ხელმოწერა
დირექტორი	ბ. ბენდელიანი	
არქიტექტორი	ბ. ბენდელიანი	
არქიტექტორი	ი. გოგოხია	
არქიტექტორი	ს. საზერლენდი	

საპროექტო ლოგო: BIJI ARCHITECTURE

მისამართი: ქ. თბილისი ბ. შალვაშვილის №1ა
TEL: 595 55-35-74 599 75-28-88

თარიღი	2026 წ.	
ფორმატი	ფურცელი	მასშტაბი
A-3	A.17.30	1:75

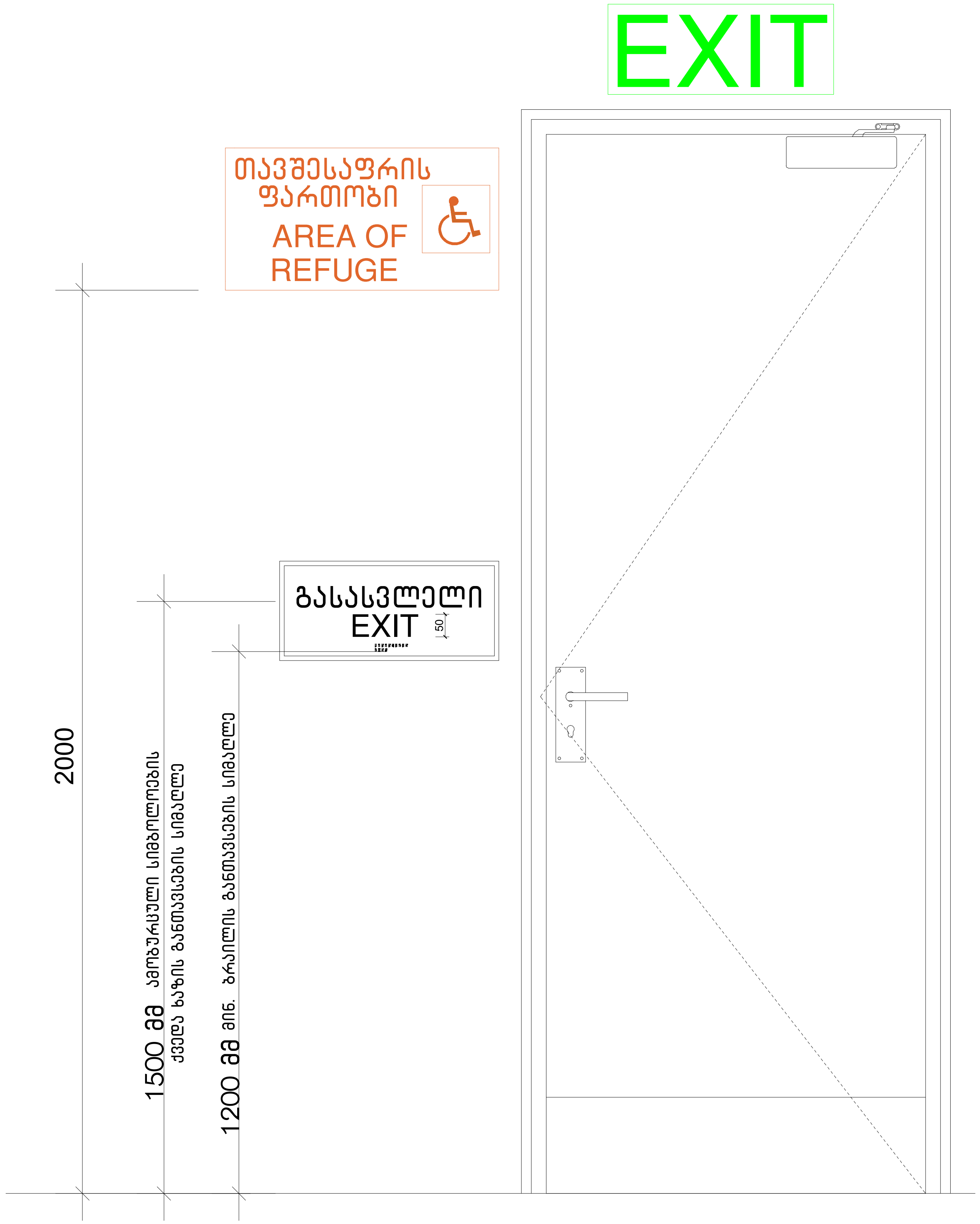

ექსპლიკაცია:

კორექტირება		
№	კორექტირება	თარიღი
1		
2		
3		
4		
5		
6		
7		
8		

პირობითი ნიშნები:

- ნაკვეთის საზღვარი
- მონოლითი
- იატაკის მოჭიმვა
- შემავსებელი
- ჭრილის ხაზი
- ±0.00 კონსტრუქციული ნიშნული
- ±0.00 არქიტექტურული ნიშნული

შენიშვნები

1. ნახაზში შეტანილი ყველა ცვლილება უნდა შეთანხმდეს პროექტის ავტორთან.
2. სკოლის შენობის საპროექტო ნული (±0.00) ტოლია +483.00 აბსოლუტური ნიშნულის.
3. პროექტში ყველა ზომა მოცემულია სანტიმეტრებში, ნიშნულები - მეტრებში.

მისამართი

ქ. თბილისი, დასახლება ოქროყანა;
ქ. თბილისი, ქუჩა ნადიკვარი,
№34-ის მიმდებარედ
საკ. კოდი: 01.18.01.004.326

ნახაზის დასახელება:

ნიშნები

პროექტის სახელწოდება

მრავალბინიანი
საცხოვრებელი სახლის
არქიტექტურული პროექტი

სტადია	პროექტი	არ
თანამდებობა	გვარი	ხელმოწერა
დირექტორი	გ. ბენდელიანი	
არქიტექტორი	გ. ბენდელიანი	
არქიტექტორი	ი. გოგოხია	
არქიტექტორი	ს. საზერლენდი	

საპროექტო ლოგო

BIJI ARCHITECTURE
BIJI ARCHITECTURE

მისამართი

ქ. თბილისი
მ. შავიშვილის
№1ა

TEL:
595 55-35-74
599 75-28-88

თარიღი	2026 წ.	
ფორმატი	ფურცლები	მასშტაბი
A-3	A.17.31	1:60

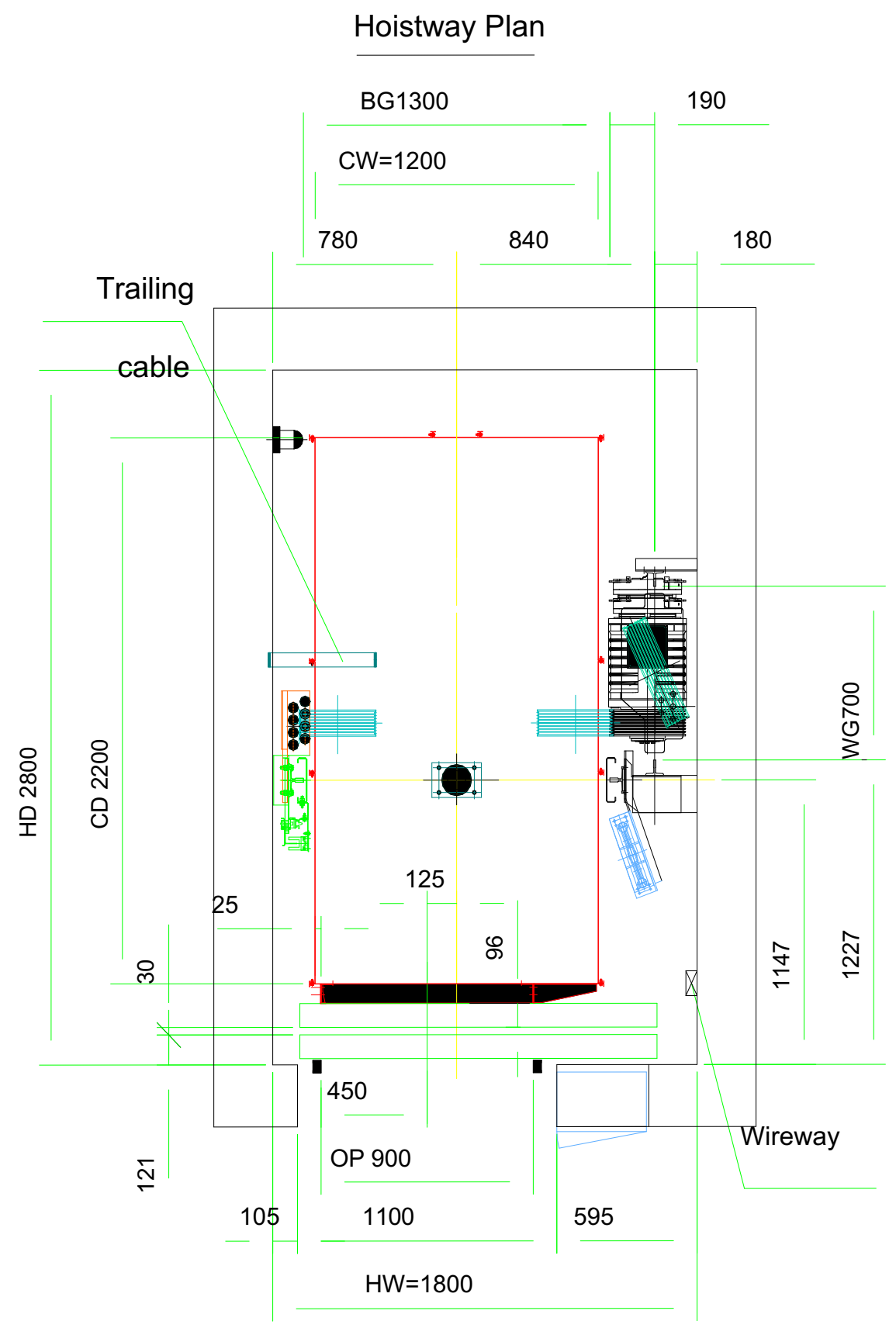

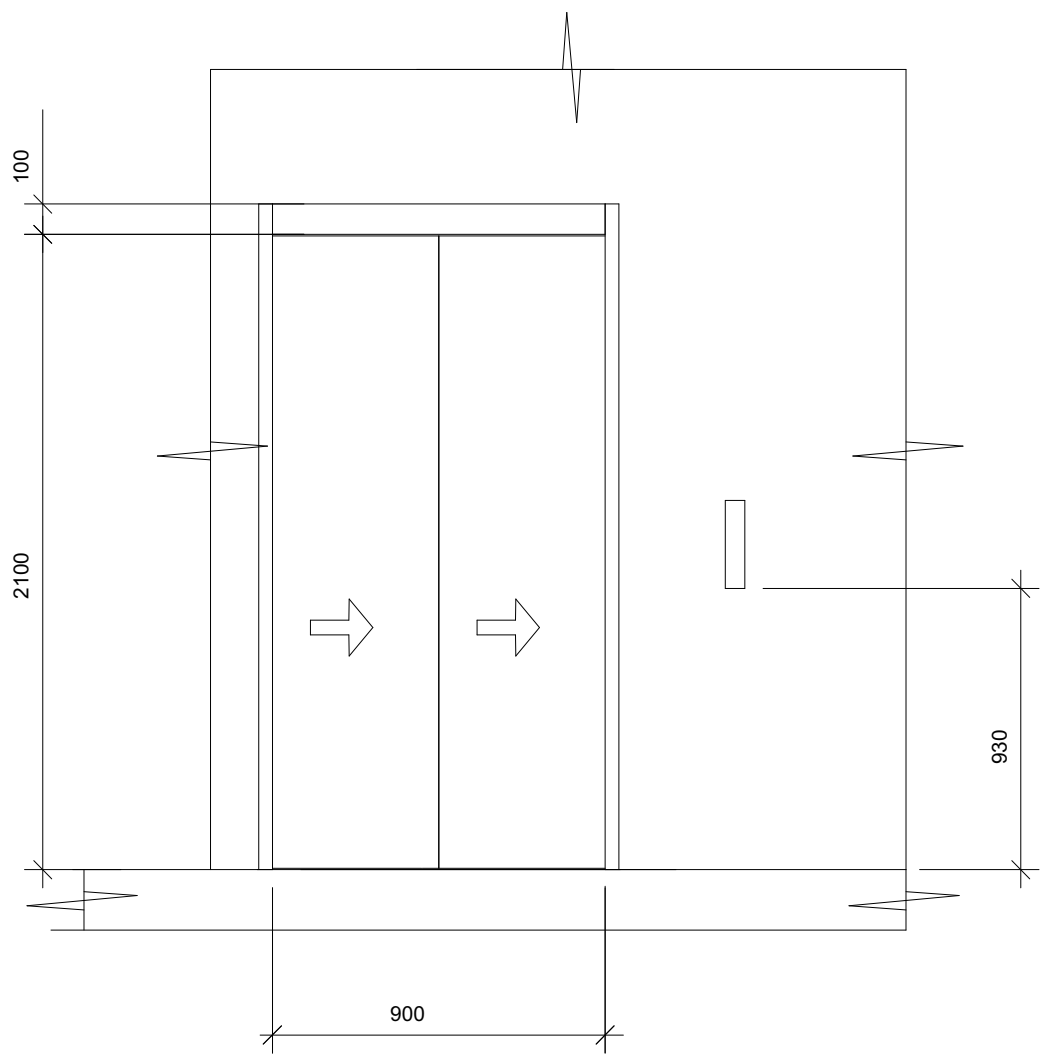

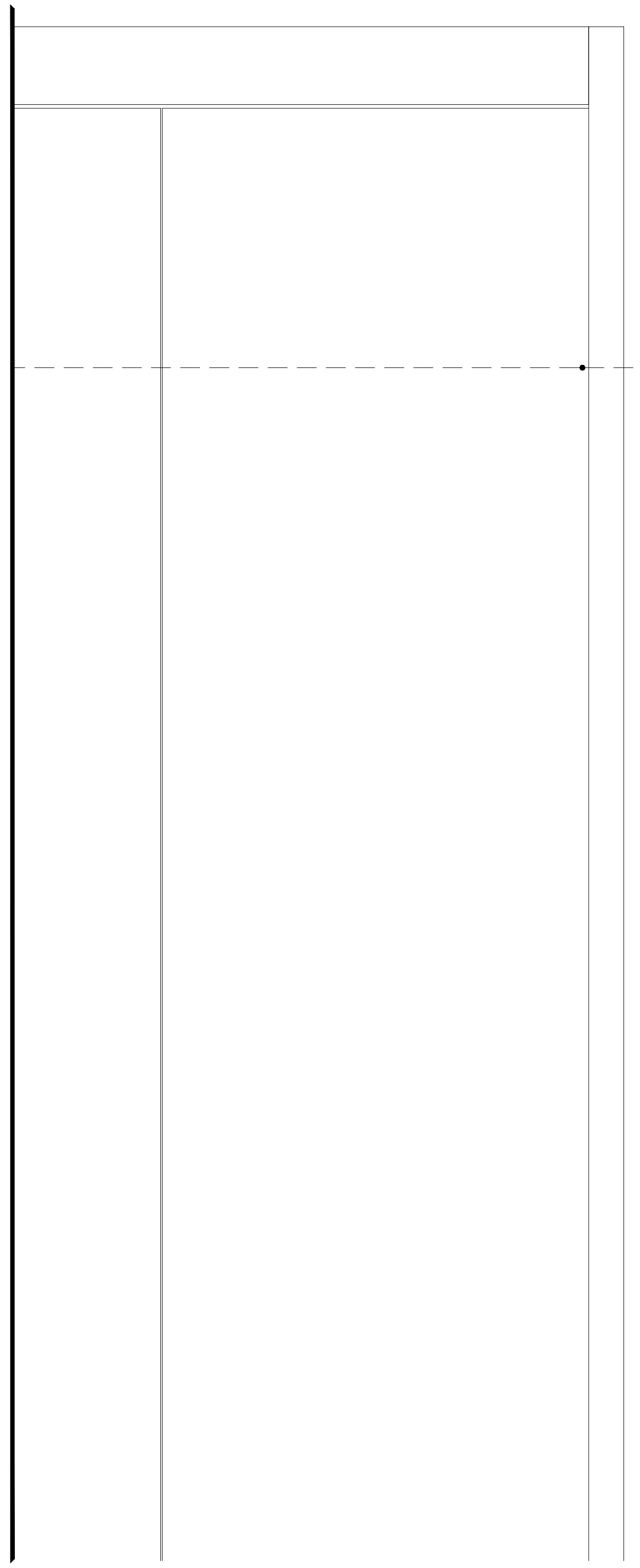

სასწრაფო სამედიცინო დახმარების საერთაშორისო სიმბოლო (სიცოცხლის ვარსკვლავი) განთავსდება ლიფტის ჩარჩოს ორივე მხარეს

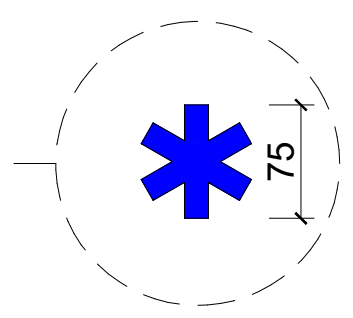

ნიშანი განთავსდება ლიფტის გამოსაძახებელ ღილაკთან

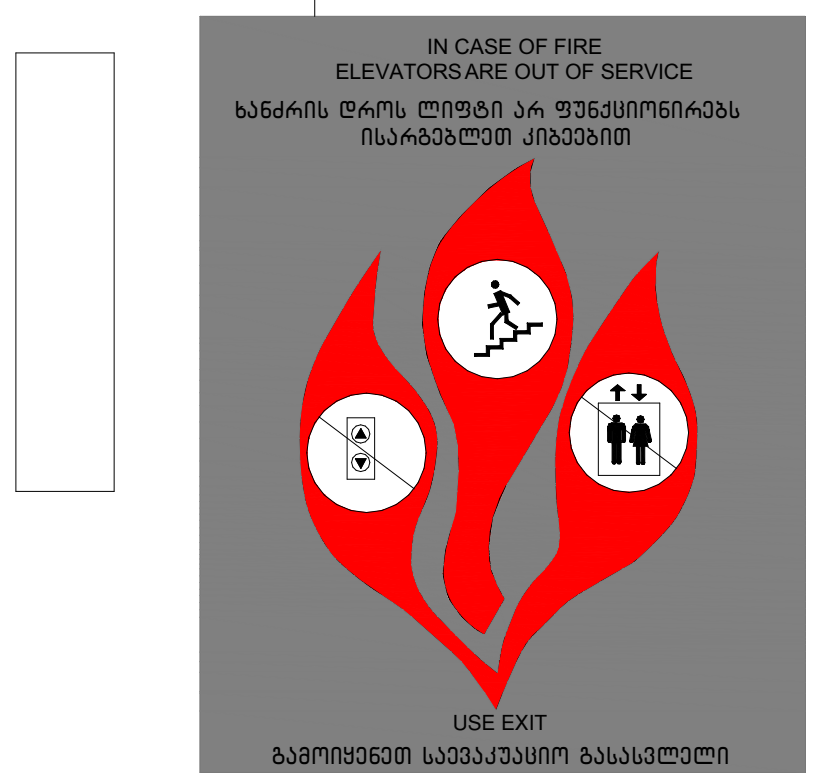

ლიფტის ტექნიკური მახასიათებლები

ექსპლიკაცია:

კორექტირება

№	კორექტირება	თარიღი
1		
2		
3		
4		
5		
6		
7		
8		

პირობითი ნიშნები:

- ნაკვეთის საზღვარი
- მონოლითი
- იატაკის მოჭიმვა
- შემავსებელი
- ჭრილის ხაზი
- ±0.00 კონსტრუქციული ნიშნული
- ±0.00 არქიტექტურული ნიშნული

შენიშვნები

1. ნახაზში შეტანილი ყველა ცვლილება უნდა შეთანხმდეს პროექტის ავტორთან.
2. სკოლის შენობის საპროექტო ნული (±0.00) ტოლია +483.00 აბსოლუტური ნიშნულის.
3. პროექტში ყველა ზომა მოცემულია სანტიმეტრებში, ნიშნულები - მეტრებში.

მისამართი

ქ. თბილისი, დასახლება ოქროყანა;
ქ. თბილისი, ქუჩა ნადიკვარი,
№34-ის მიმდებარედ
საკ. კოდი: 01.18.01.004.326

ნახაზის დასახელება:

ნიშნები

პროექტის სახელწოდება

მრავალბინიანი საცხოვრებელი სახლის არქიტექტურული პროექტი

სტადია	პროექტი	არ
თანამდებობა	გვარი	ხელმოწერა
დირექტორი	ბ. ბენდელიანი	
არქიტექტორი	ბ. ბენდელიანი	
არქიტექტორი	ი. გოგოხია	
არქიტექტორი	ს. საზერლენდი	

საპროექტო ლოგო

BIJI ARCHITECTURE

მისამართი

ქ. თბილისი
გ. შავიშვილის №1ა

TEL:
595 55-35-74
599 75-28-88

თარიღი	2026 წ.	
ფორმატი	ფურცელი	მასშტაბი
A-3	A.17.32	1:100, 1:50

ნიშანი განთავსდება
გზა-კიბის საზღვრებში
კარის მომიჯნავედ

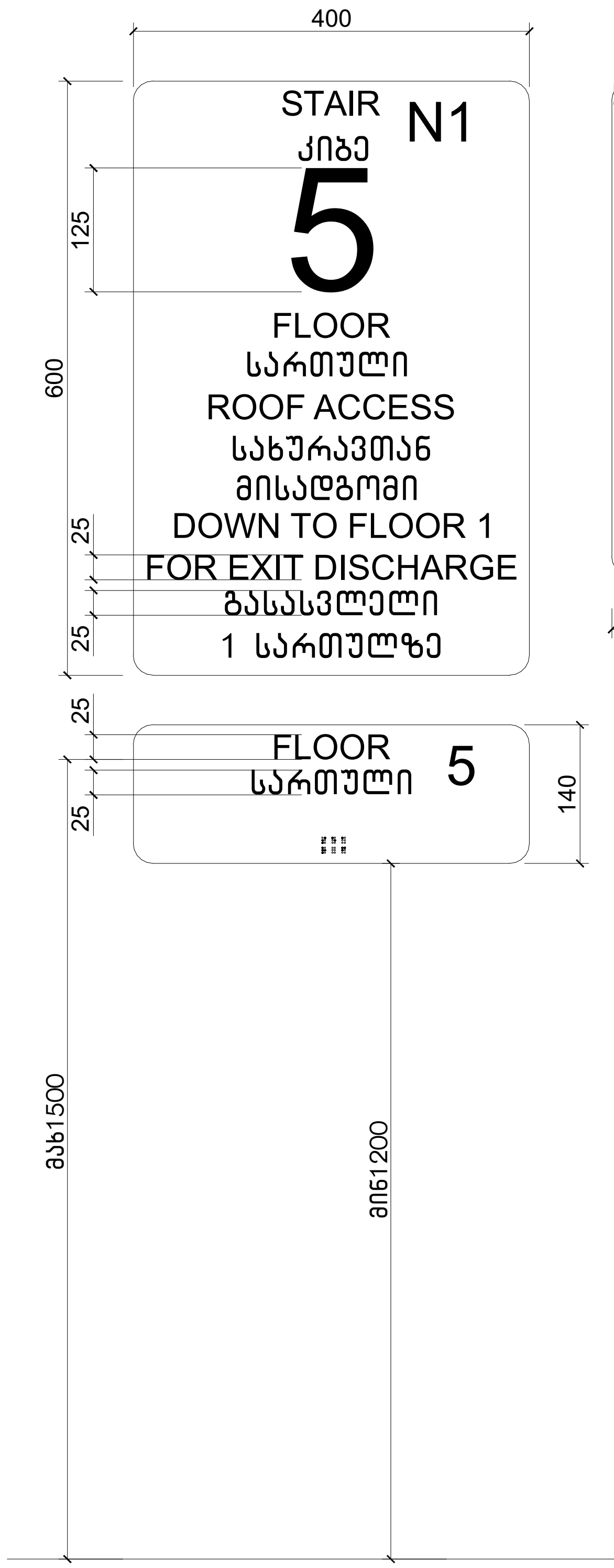

ნიშანი განთავსდება
გზა-კიბის საზღვრებში
კარის მომიჯნავედ

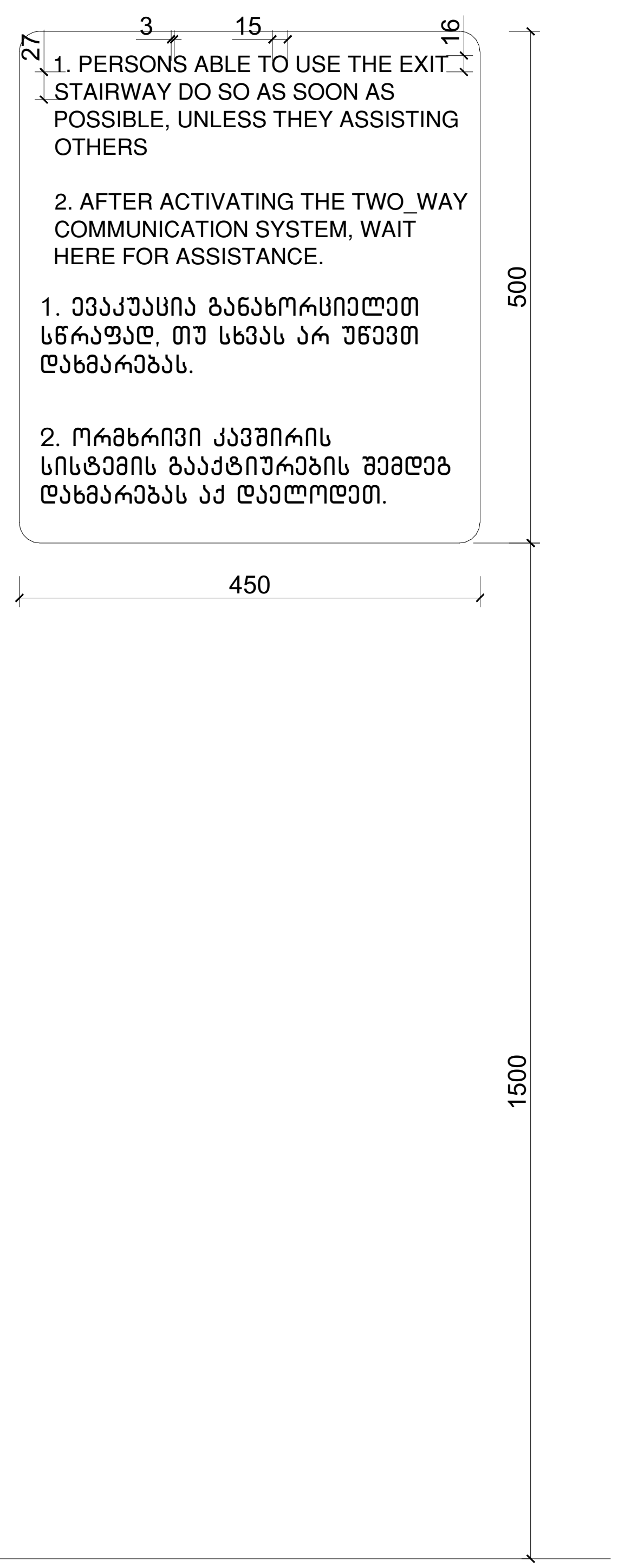

ნიშანი განთავსდება
გარე მისაწვდომ ავტოსადგომთან



ამოცნობადი გამაფრთხილებელი

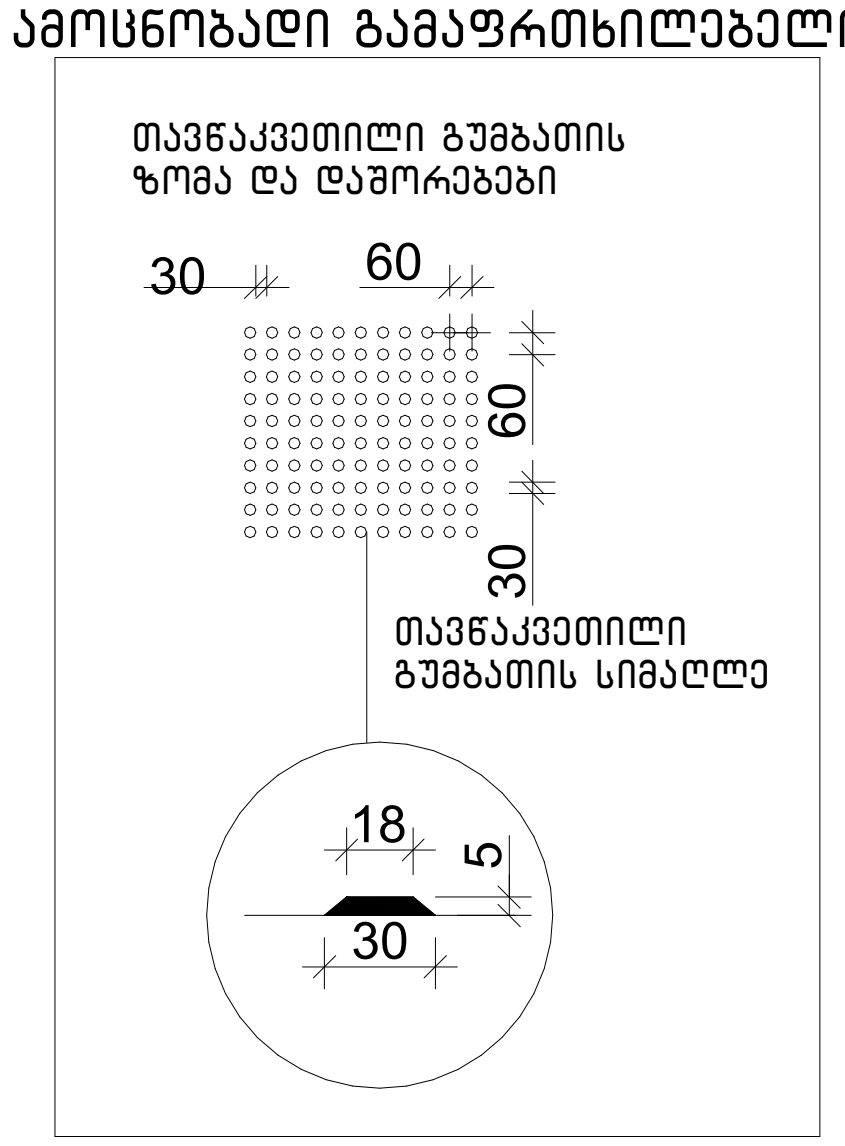

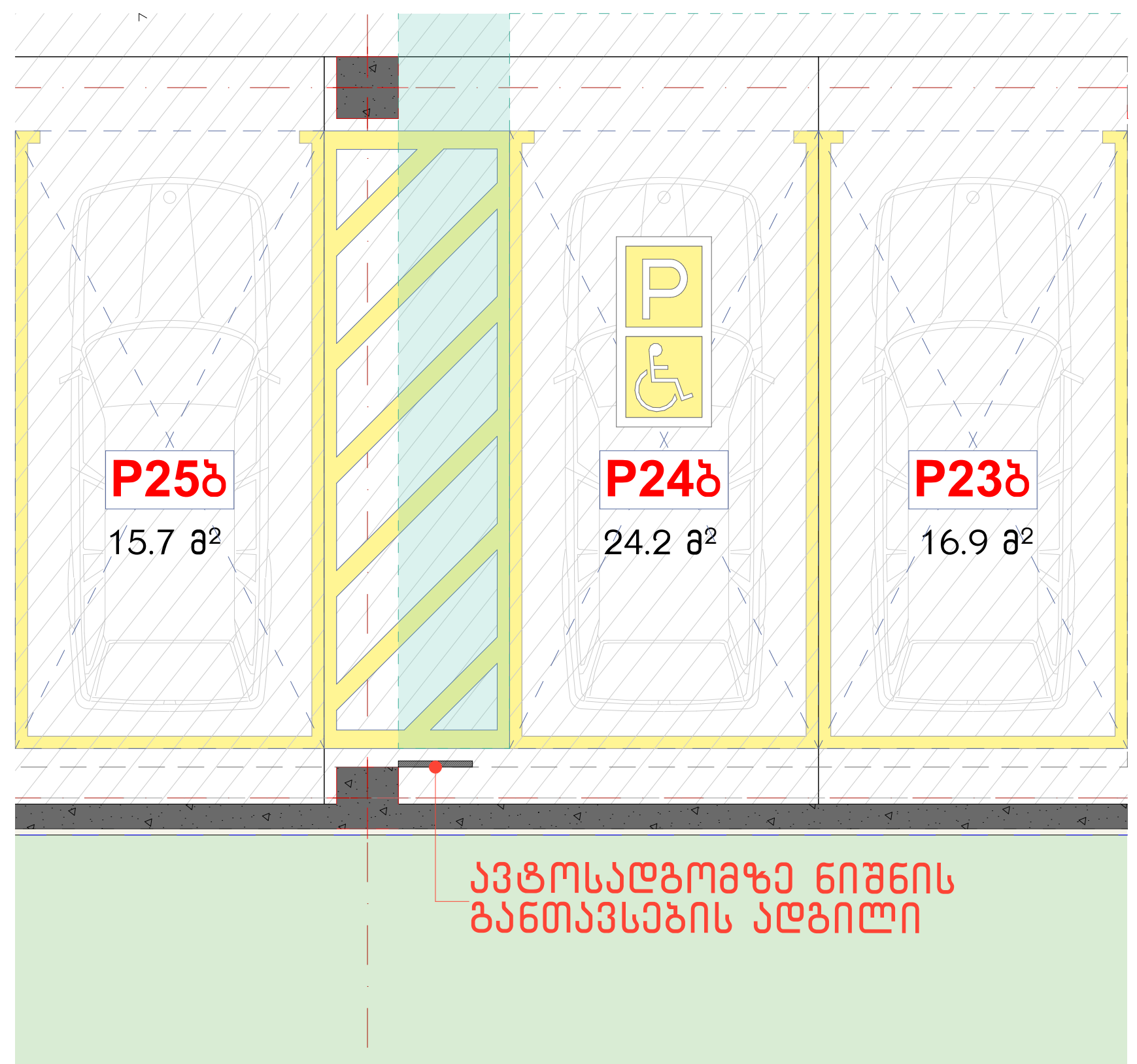

ექსპლიკაცია:

კორექტირება

№	კორექტირება	თარიღი
1		
2		
3		
4		
5		
6		
7		
8		

პირობითი ნიშნები:

- ნაკვეთის საზღვარი
- მონოლითი
- იატაკის მოჭიმვა
- შემავსებელი
- ჭრილის ხაზი
- ±0.00 კონსტრუქციული ნიშნული
- ±0.00 არქიტექტურული ნიშნული

შენიშვნები

1. ნახაზში შეტანილი ყველა ცვლილება უნდა შეთანხმდეს პროექტის ავტორთან.
2. სკოლის შენობის საპროექტო ნული (±0.00) ტოლია +483.00 აბსოლუტური ნიშნულის.
3. პროექტში ყველა ზომა მოცემულია სანტიმეტრებში, ნიშნულები - მეტრებში.

მისამართი

ქ. თბილისი, დასახლება ოქროყანა;
ქ. თბილისი, ქუჩა ნადიკვარი,
№34-ის მიმდებარედ
საკ. კოდი: 01.18.01.004.326

ნახაზის დასახელება:

ნიშნები

პროექტის სახელწოდება

მრავალბინიანი
საცხოვრებელი სახლის
არქიტექტურული პროექტი

სტადია	პროექტი	არ
თანამდებობა	გვარი	ხელმოწერა
დირექტორი	გ. ბენდელიანი	
არქიტექტორი	გ. ბენდელიანი	
არქიტექტორი	ი. გოგოხია	
არქიტექტორი	ს. საზერლენდი	

საპროექტო ლოგო

BIJI ARCHITECTURE
BIJI ARCHITECTURE

მისამართი

ქ. თბილისი
მ. შავიშვილის
№1ა

TEL:
595 55-35-74
599 75-28-88

თარიღი	2026 წ.	
ფორმატი	ფურცლები	მასშტაბი
A-3	A.17.33	1:80

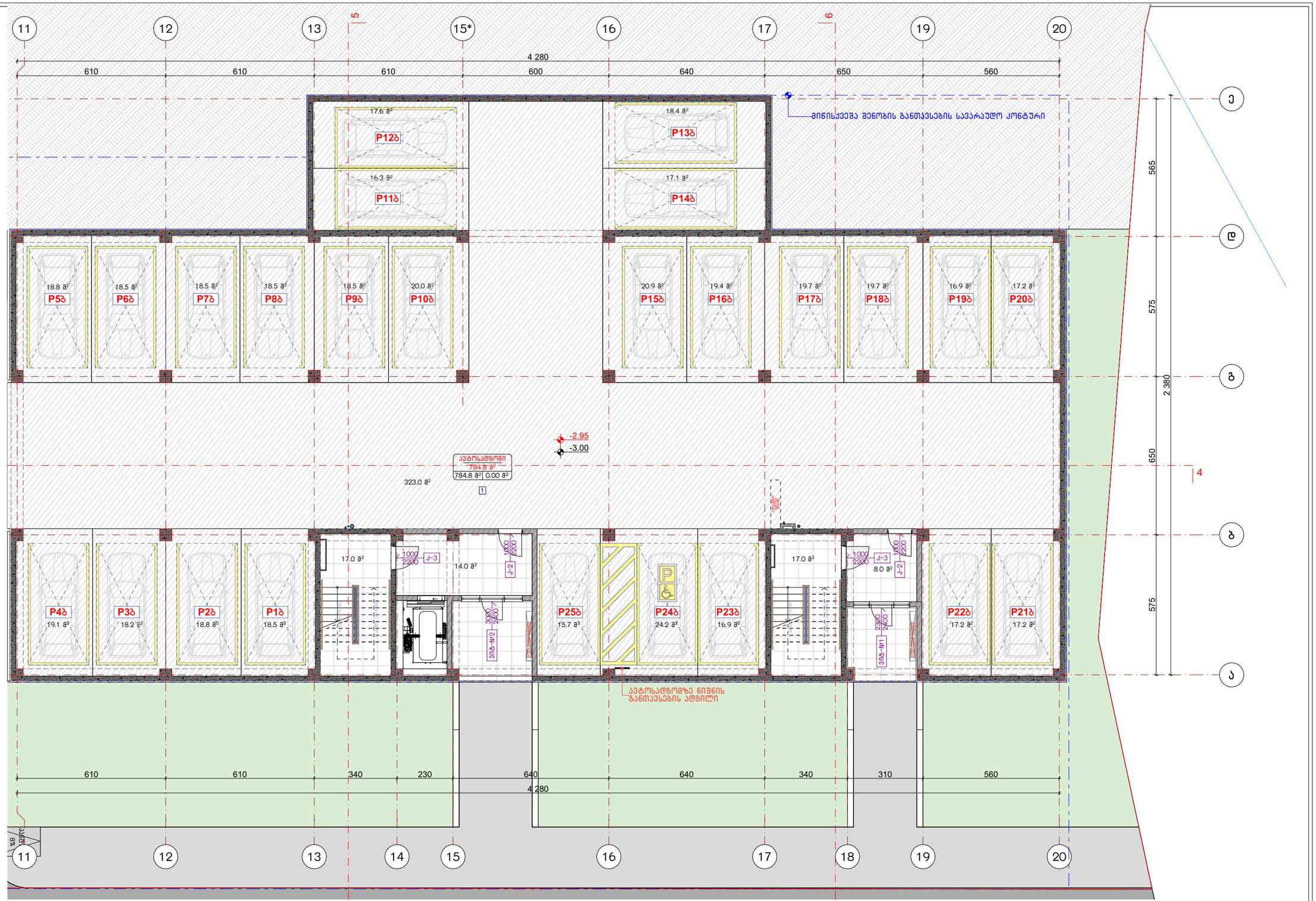

ექსპლიკაცია:

1. ავტოფარეხი — განაშენიანების ფართობი - 913.5 მ²

ავტოსადგომის ფართობი - 784.8 მ²
კიბის უჯრედისა და სადარბაზოს ფართობი - 66.9 მ²

კორექტირება

№	კორექტირება	თარიღი
1		
2		
3		
4		
5		
6		
7		
8		

პირობითი ნიშნები:

- ნაკვეთის საზღვარი
- მიწისქვეშა
- ნაგებობის მოხაზვა
- შენობა-ნაგებობის ნაწილი
- ბორდიურის ხაზი
- ±0.00 კონსტრუქციული ნიშნული
- ±0.00 არქიტექტურული ნიშნული

შენიშვნები

1. ნახაზში შეტანილი ცვლილებები შეეხება მხოლოდ ავტოსადგომის ნაწილს.
2. ავტოსადგომის ნიშნული (±0.00) შეესაბამება +483.00 აბსოლუტურ ნიშნულს.
3. ავტოსადგომის ზედაპირის დაფარვა: ასფალტობეტონი, ნიშნულები - მეტრებში.

მისამართი

ქ. თბილისი, დასახლება ორხევისა; ქ. თბილისი, ჭუბა ნაღვებარი, №34-ის მიმდებარედ
საკ. კოდი: 01.18.01.004.326

ნახაზის დასახელება:

ბ ბლოკი

ავტოსადგომის გეგმა -3.00 ნიშნულზე

პროექტის სახელწოდება

მრავალბინიანი საცხოვრებელი სახლის არქიტექტურული პროექტი

სტადია	პროექტი	არ
თანამდებობა	გვარი	ხელმოწერა
დირექტორი	გ. ბენდელიანი	
არქიტექტორი	გ. ბენდელიანი	
არქიტექტორი	ი. გოგოხია	
არქიტექტორი	ს. ხუციშვილი	

საპროექტო ლოგო

BIJI ARCHITECTURE

ქ. თბილისი
გ. ქავთარაძის №15

TEL:
595 55-35-74
599 75-28-88

თარიღი	2026 წ.	
ფურცლის	ფურცლების	მასშტაბი
A-3	A.17.34	1:150

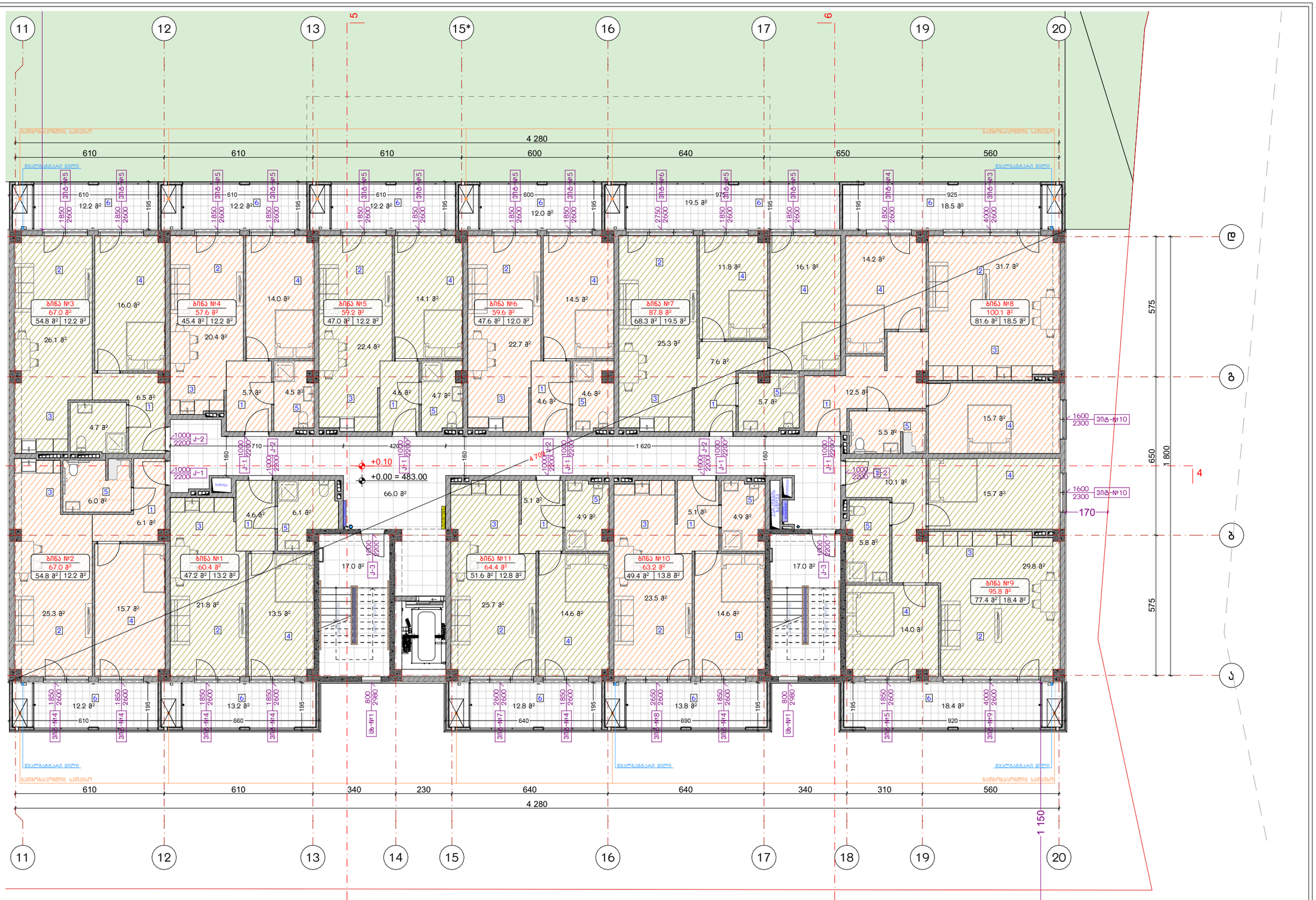

ექსპლიკაცია:

1. ჰოლი/დერეფანი
2. საერთო ოთახი
3. სამზარეულო
4. საძინებელი
5. სვ. ფურტელი
6. აივანი

ბანაშენიანების ფართობი - 960.3 მ²

საცხოვრებელი ფართობი - 625.1 მ²
საზაფხულო ფართობი - 157.0 მ²
კიბის უჯრედისა და სალარბაზის ფართობი - 100.0 მ²

კორექტირება

№	კორექტირება	თარიღი
1		
2		
3		
4		
5		
6		
7		
8		

პირობითი ნიშნები:

- ნაკვეთის საზღვარი
- მონოლითი
- იატაკის მოჭიმვა
- შემავსებელი
- ჭრილის ხაზი
- ±0.00 კონსტრუქციული ნიშნული
- ±0.00 არქიტექტურული ნიშნული

შენიშვნები

1. ნახაზში შეტანილი ცვლილება უნდა შეთანხმდეს პროექტის ავტორთან.
2. სართლის შენობის საპროექტო ნული (±0.00) ტოლია +483.00 აბსოლუტური ნიშნულის.
3. პროექტში ცვლილა ზომა მოცემულია სანტიმეტრებში, ნიშნულები - მეტრებში.

მისამართი

ქ. თბილისი, დასახლება ოქროყანა; ქ. თბილისი, ქუჩა ნაღებავარი, №34-ის მიმდებარედ
საკ. კოდი: 01.18.01.004.326

ნახაზის დასახელება:

ბ ბლოკი

პირველი სართულის გეგმა ±0.00 ნიშნულზე

პროექტის სახელწოდება

მრავალბინიანი საცხოვრებელი სახლის არქიტექტურული პროექტი

სტადია	პროექტი	არ
თანამდებობა	გვარი	ხელმოწერა
დირექტორი	გ. გენდელიანი	
არქიტექტორი	გ. გენდელიანი	
არქიტექტორი	ი. ბობოხია	
არქიტექტორი	ს. ხახელენდი	

საპროექტო ლოგო

BIJI ARCHITECTURE

BIJI ARCHITECTURE
TEL: 595 55-35-74
599 75-28-88

მისამართი

ქ. თბილისი გ. შათბერდის №15

თარიღი	2026 წ.	
ფურცლის	ფურცლების	მასშტაბი
A-3	A.17.35	1:150

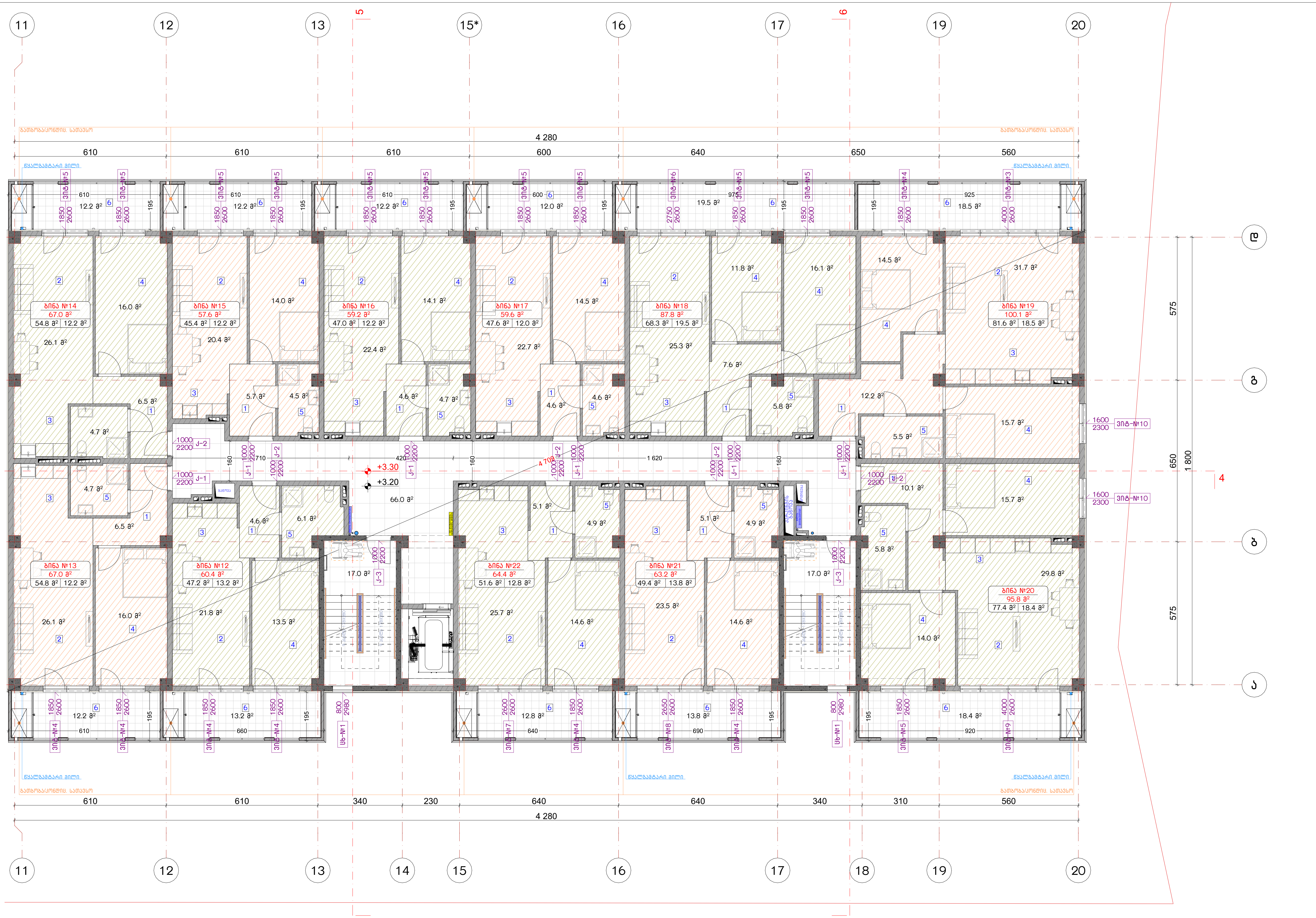

ექსპლიკაცია:

1. ჰოლი/დერეფანი
2. საერთო ოთახი
3. სამზარეულო
4. საძინებელი
5. სვ. წერტილი
6. აივანი

ბინაშენიანების ფართობი - 960.3 მ²

საცხოვრებელი ფართობი - 625.1 მ²
საზაფხულო ფართობი - 157.0 მ²
კიბის უჯრედისა და სადარბაზოს ფართობი - 100.0 მ²

კორექტირება

№	კორექტირება	თარიღი
1		
2		
3		
4		
5		
6		
7		
8		

პირობითი ნიშნები:

- ნაკვეთის საზღვარი
- მონოლითი
- იატაკის მოჭიმვა
- შემავსებელი
- ჭრილის ხაზი
- ±0.00 კონსტრუქციული ნიშნული
- ±0.00 არქიტექტურული ნიშნული

შენიშვნები

1. ნახაზში შეტანილი ყველა ცვლილება უნდა შეთანხმდეს პროექტის ავტორთან.
2. სკოლის შენობის საპროექტო ნული (±0.00) ტოლია +483.00 აბსოლუტური ნიშნულის.
3. პროექტში ყველა ზომა მოცემულია სანტიმეტრებში, ნიშნულები - მეტრებში.

მისამართი

ქ. თბილისი, დასახლება ოქროყანა;
ქ. თბილისი, ქუჩა ნადიკვარი,
№34-ის მიმდებარედ
საკ. კოდი: 01.18.01.004.326

ნახაზის დასახელება:

ბ ბლოკი

მეორე სართულის გეგმა
+3.20 ნიშნულზე

პროექტის სახელწოდება

მრავალბინიანი
საცხოვრებელი სახლის
არქიტექტურული პროექტი

სტადია	პროექტი	არ
თანამდებობა	გვარი	ხელმოწერა
დირექტორი	გ. ბენდელიანი	
არქიტექტორი	გ. ბენდელიანი	
არქიტექტორი	ი. გოგოხია	
არქიტექტორი	ს. საზერლენდი	

საპროექტო ლოგო

BIJI ARCHITECTURE

მისამართი
ქ. თბილისი
მ. შავიშვილის №1ა
TEL:
595 55-35-74
599 75-28-88

თარიღი	2026 წ.	
ფორმატი	ფურცლები	მასშტაბი
A-3	A.17.36	1:150

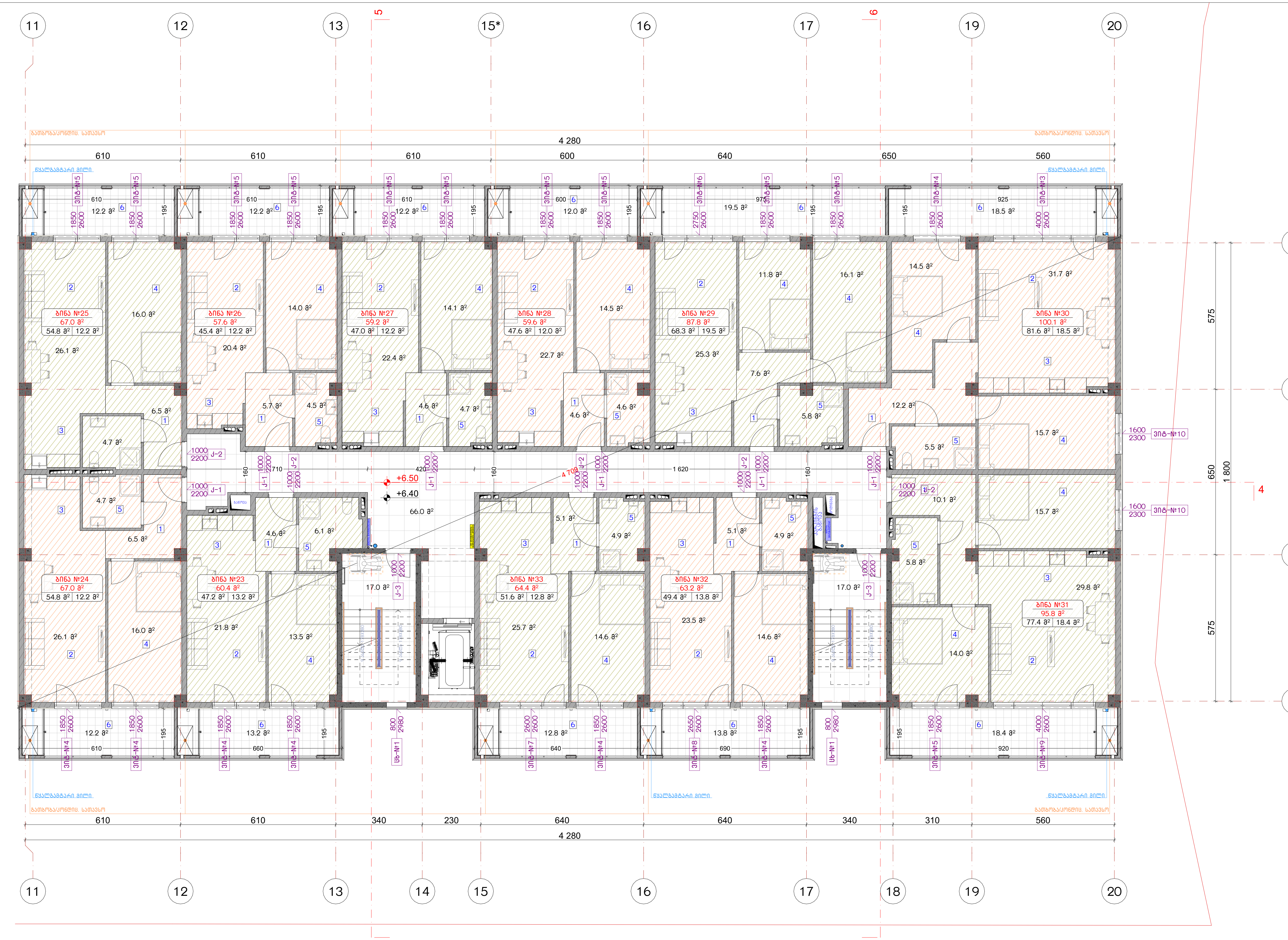

ექსპლიკაცია:	
1. ჰოლი/დერეფანი 2. საერთო ოთახი 3. სამზარეულო 4. საძინებელი 5. სვ. წერტილი 6. აივანი	განაშენიანების ფართობი - 960.3 მ² საცხოვრებელი ფართობი - 625.1 მ² საზაფხულო ფართობი - 157.0 მ² კიბის უჯრედისა და სადარბაზოს ფართობი - 100.0 მ²

კორექტირება

№	კორექტირება	თარიღი
1		
2		
3		
4		
5		
6		
7		
8		

პირობითი ნიშნები:

- ნაკვეთის საზღვარი
- მონოლითი
- იატაკის მოჭიმვა
- შემავსებელი
- ჭრილის ხაზი
- ±0.00 კონსტრუქციული ნიშნული
- ±0.00 არქიტექტურული ნიშნული

შენიშვნები

1. ნახაზში შეტანილი ყველა ცვლილება უნდა შეთანხმდეს პროექტის ავტორთან.
2. სკოლის შენობის საპროექტო ნული (±0.00) ტოლია +483.00 აბსოლუტური ნიშნულის.
3. პროექტში ყველა ზომა მოცემულია სანტიმეტრებში, ნიშნულები - მეტრებში.

მისამართი

ქ. თბილისი, დასახლება ოქროყანა;
ქ. თბილისი, ქუჩა ნადიკვარი,
№34-ის მიმდებარედ
საკ. კოდი: 01.18.01.004.326

ნახაზის დასახელება:

ბ ბლოკი

მესამე სართულის გეგმა
+6.40 ნიშნულზე

პროექტის სახელწოდება

მრავალბინიანი
საცხოვრებელი სახლის
არქიტექტურული პროექტი

სტადია	პროექტი	არ
თანამდებობა	გვარი	ხელმოწერა
დირექტორი	გ. ბენდელიანი	
არქიტექტორი	გ. ბენდელიანი	
არქიტექტორი	ი. გოგოხია	
არქიტექტორი	ს. საზერლენდი	

საპროექტო ლოგო

BIJI ARCHITECTURE

BIJI ARCHITECTURE

მისამართი

ქ. თბილისი
მ. შავიშვილის
№1ა

TEL:
595 55-35-74
599 75-28-88

თარიღი	2026 წ.	
ფორმატი	ფურცლები	მასშტაბი
A-3	A.17.37	1:150

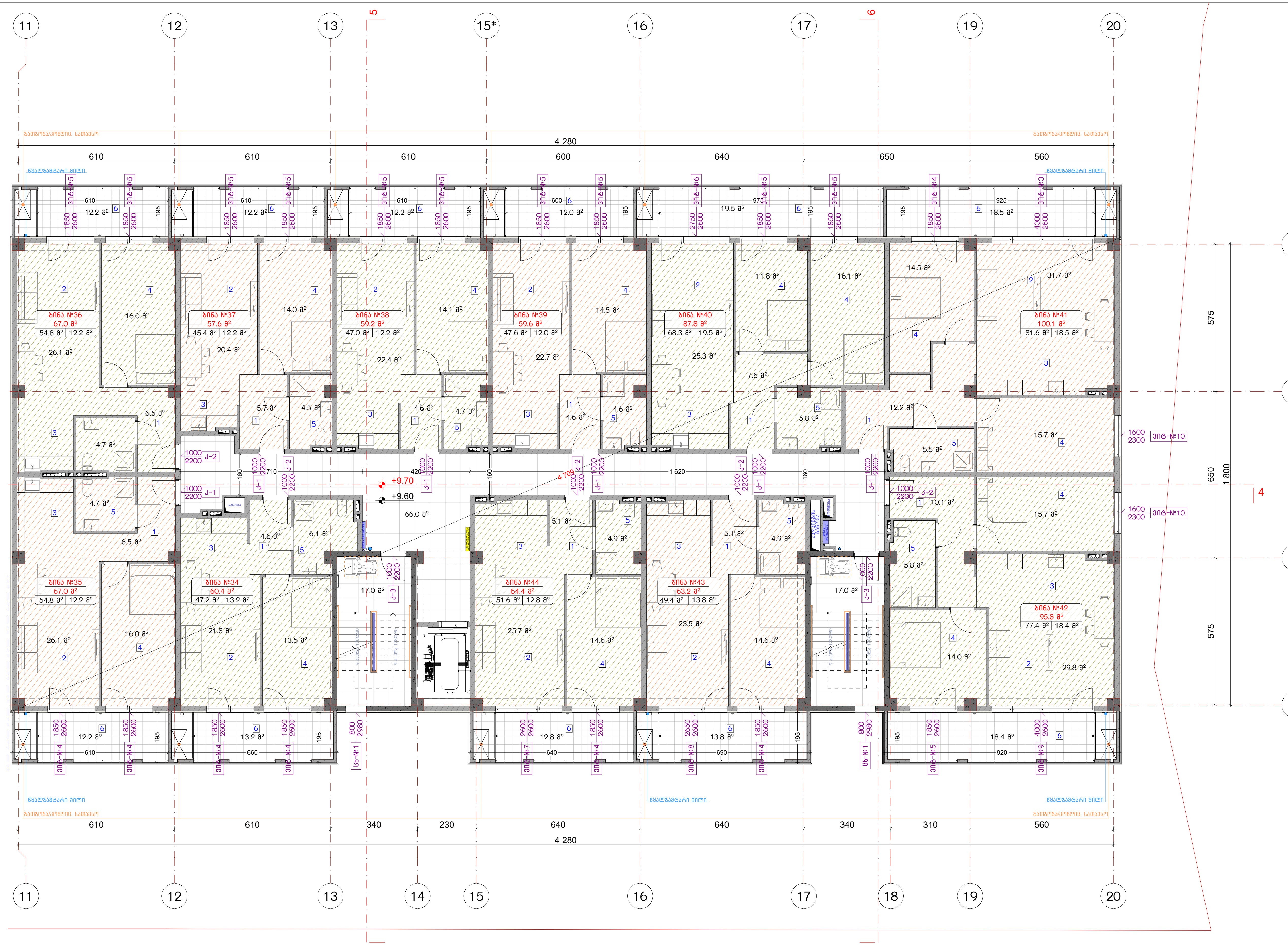

ექსპლიკაცია:	
1. ჰოლი/დერეფანი 2. საერთო ოთახი 3. სამზარეული 4. საძინებელი 5. სვ. წერტილი 6. აივანი	განაშენიანების ფართობი - 960.3 მ² საცხოვრებელი ფართობი - 625.1 მ² საზაფხულო ფართობი - 157.0 მ² კიბის უჯრედისა და სადარბაზოს ფართობი - 100.0 მ²

კორექტირება

№	კორექტირება	თარიღი
1		
2		
3		
4		
5		
6		
7		
8		

პირობითი ნიშნები:

- ნაკვეთის საზღვარი
- მონოლითი
- იატაკის მოჭიმვა
- შემავსებელი
- ჭრილის ხაზი
- ±0.00 კონსტრუქციული ნიშნული
- ±0.00 არქიტექტურული ნიშნული

შენიშვნები

1. ნახაზში შეტანილი ყველა ცვლილება უნდა შეთანხმდეს პროექტის ავტორთან.
2. სკოლის შენობის საპროექტო ნული (±0.00) ტოლია +483.00 აბსოლუტური ნიშნულის.
3. პროექტში ყველა ზომა მოცემულია სანტიმეტრებში, ნიშნულები - მეტრებში.

მისამართი

ქ. თბილისი, დასახლება ოქროყანა;
ქ. თბილისი, ქუჩა ნადიკვარი,
№34-ის მიმდებარედ
საკ. კოდი: 01.18.01.004.326

ნახაზის დასახელება:

ბ ბლოკი

მეოთხე სართულის გეგმა
+9.60 ნიშნულზე

პროექტის სახელწოდება

მრავალბინიანი საცხოვრებელი სახლის არქიტექტურული პროექტი

სტადია	პროექტი	არ
თანამდებობა	გვარი	ხელმოწერა
დირექტორი	ბ. ბენდელიანი	
არქიტექტორი	ბ. ბენდელიანი	
არქიტექტორი	ი. ბოგოხია	
არქიტექტორი	ს. საზერლენდი	

საპროექტო ლოგო

BIJI ARCHITECTURE

BIJI ARCHITECTURE

მისამართი

ქ. თბილისი
მ. შავიშვილის №1ა

TEL:
595 55-35-74
599 75-28-88

თარიღი	2026 წ.	
ფორმატი	ფურცლები	მასშტაბი
A-3	A.17.38	1:150

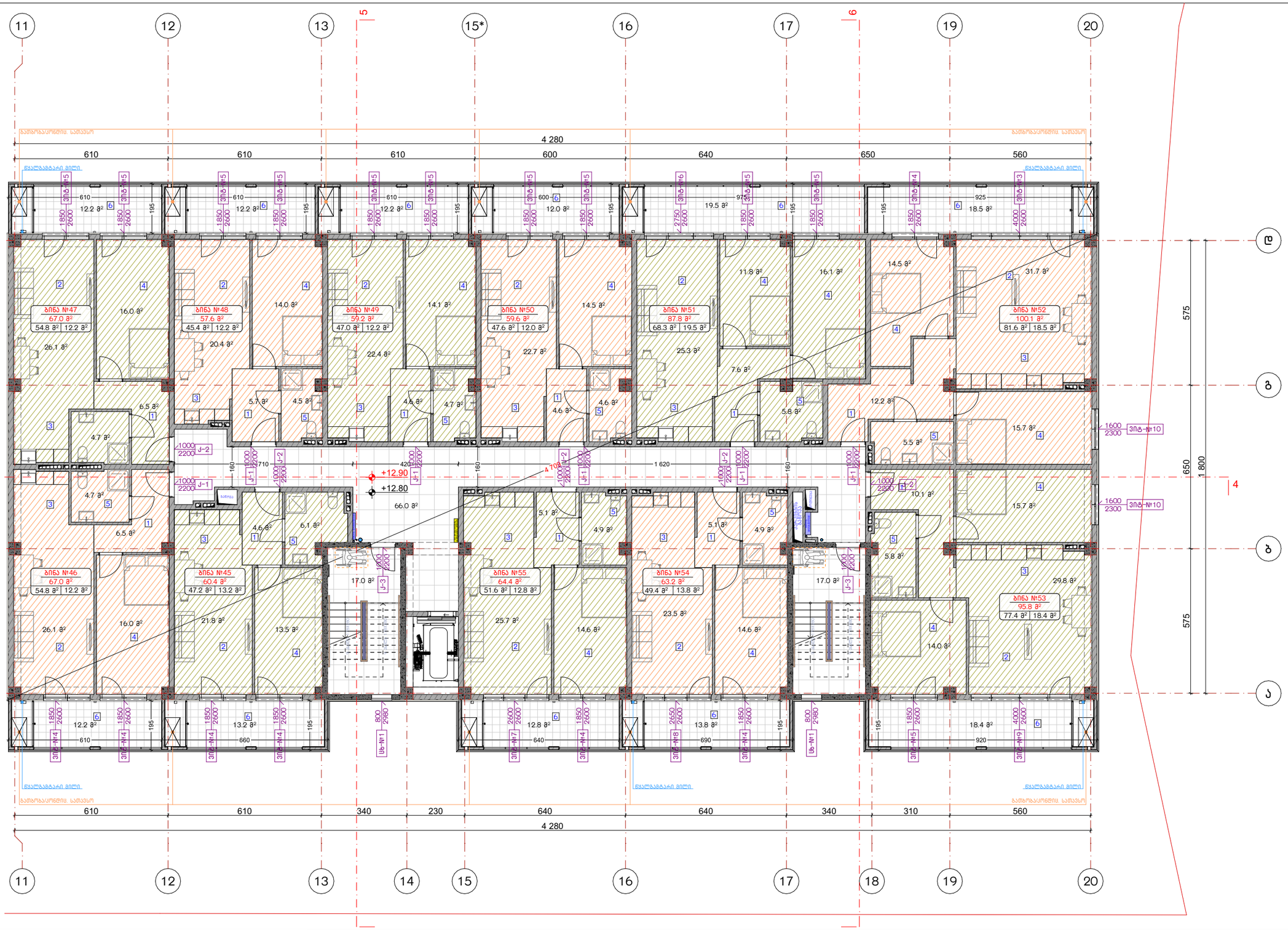
11
12
13
5
15*
16
17
6
19
20
4 280
610
610
610
600
640
650
560
ბინა №47
67.0 მ²
54.8 მ² | 12.2 მ²
ბინა №48
57.6 მ²
45.4 მ² | 12.2 მ²
ბინა №49
59.2 მ²
47.0 მ² | 12.2 მ²
ბინა №50
59.6 მ²
47.6 მ² | 12.0 მ²
ბინა №51
87.8 მ²
68.3 მ² | 19.5 მ²
ბინა №52
100.1 მ²
81.6 მ² | 18.5 მ²
ბინა №46
67.0 მ²
54.8 მ² | 12.2 მ²
ბინა №45
60.4 მ²
47.2 მ² | 13.2 მ²
ბინა №55
64.4 მ²
51.6 მ² | 12.8 მ²
ბინა №54
63.2 მ²
49.4 მ² | 13.8 მ²
ბინა №53
95.8 მ²
77.4 მ² | 18.4 მ²
+12.90
+12.80
ვიტრაჟი
ასანთები
ნაკაფი
ნულოვანი ნიშნული
ნაკაფის ზედა ნიშნული



ექსპლიკაცია:

1. ჰოლი/დერეფანი
2. საერთო ოთახი
3. სამზარეულო
4. საძინებელი
5. სვ. წერტილი
6. აივანი

განაშენიანების ფართობი - 960.3 მ²

საცხოვრებელი ფართობი - 625.1 მ²
საზაფხულო ფართობი - 157.0 მ²
კიბის უჯრედისა და სადარბაზოს ფართობი - 100.0 მ²

კორექტირება

№	კორექტირება	თარიღი
1		
2		
3		
4		
5		
6		
7		
8		

პირობითი ნიშნები:

- ნაკვეთის საზღვარი
- მონოლითი
- იატაკის მოჭიმვა
- შემავსებელი
- ჭრილის ხაზი
- ±0.00 კონსტრუქციული ნიშნული
- ±0.00 არქიტექტურული ნიშნული

შენიშვნები

1. ნახაზში შეტანილი ყველა ცვლილება უნდა შეთანხმდეს პროექტის ავტორთან.
2. სკოლის შენობის საპროექტო ნული (±0.00) ტოლია +483.00 აბსოლუტური ნიშნულის.
3. პროექტში ყველა ზომა მოცემულია სანტიმეტრებში, ნიშნულები - მეტრებში.

მისამართი

ქ. თბილისი, დასახლება ოქროყანა;
ქ. თბილისი, ქუჩა ნადიკვარი,
№34-ის მიმდებარედ
საკ. კოდი: 01.18.01.004.326

ნახაზის დასახელება:

ბ ბლოკი

მეხუთე სართულის გეგმა
+16.00 ნიშნულზე

პროექტის სახელწოდება

მრავალბინიანი
საცხოვრებელი სახლის
არქიტექტურული პროექტი

სტადია	პროექტი	არ
თანამდებობა	გვარი	ხელმოწერა
დირექტორი	გ. ბენდელიანი	
არქიტექტორი	გ. ბენდელიანი	
არქიტექტორი	ი. გოგოხია	
არქიტექტორი	ს. საზერლენდი	

საპროექტო ლოგო

BIJI ARCHITECTURE

მისამართი

ქ. თბილისი
მ. შავიშვილის
№1ა

TEL:
595 55-35-74
599 75-28-88

თარიღი	2026 წ.	
ფორმატი	ფურცლები	მასშტაბი
A-3	A.17.40	1:150

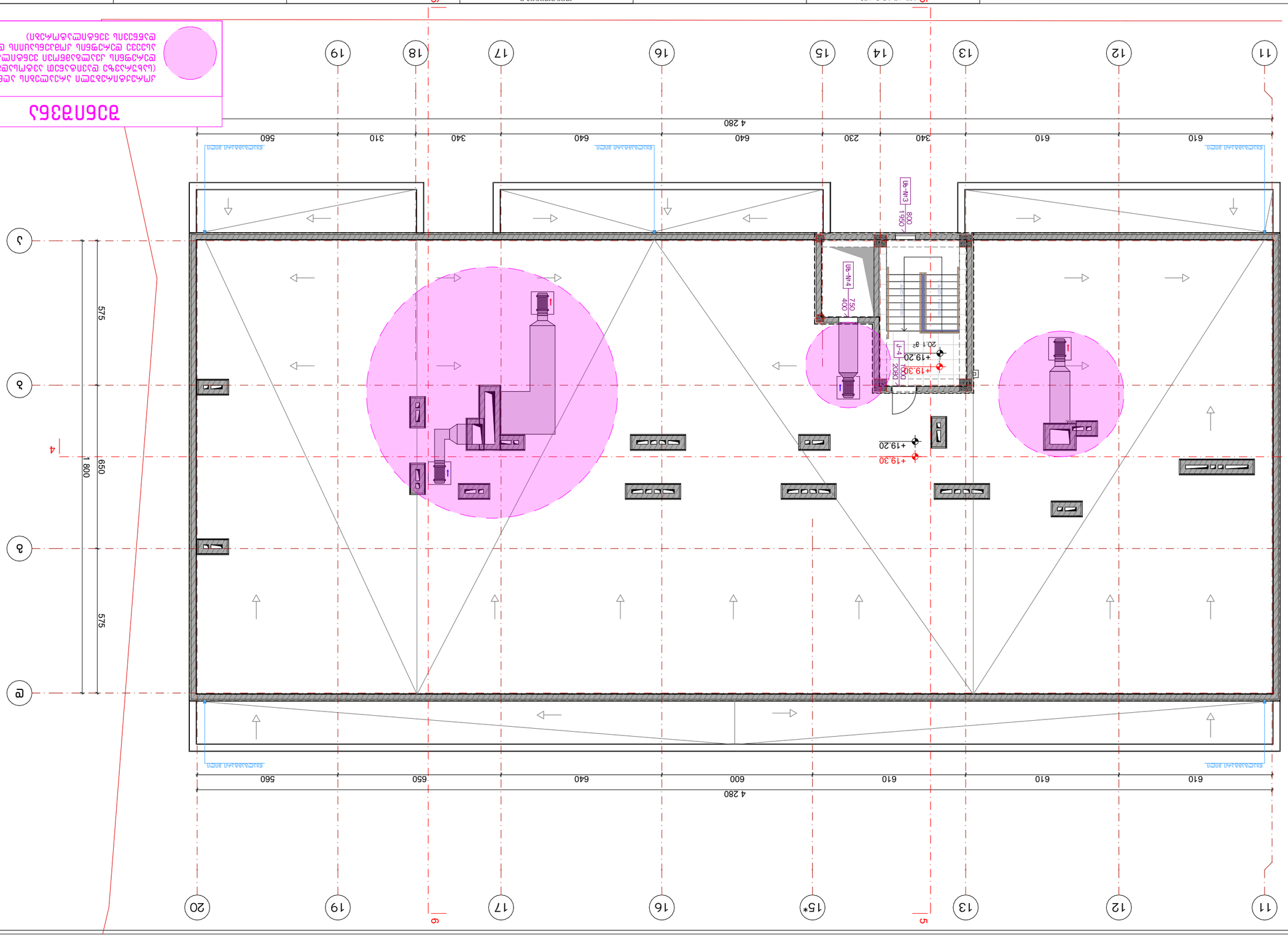

ЗДАНИЕ ДЛЯ ПРОИЗВОДСТВА И ХРАНЕНИЯ ЛЕГКОВОСПЛАМЕНЯЮЩИХСЯ ЖИДКОСТЕЙ (БЕНЗИНА) С ОФИСНЫМИ ПОМЕЩЕНИЯМИ И ВСПОМОГАТЕЛЬНЫМИ ПОМЕЩЕНИЯМИ

Здание производственного назначения, состоящее из производственной части, складской части, административно-бытовых помещений и вспомогательных помещений.

Производственная часть предназначена для производства легковоспламеняющихся жидкостей (бензина) с последующим их хранением на складе.

Складская часть предназначена для хранения легковоспламеняющихся жидкостей (бензина).

Административно-бытовые помещения предназначены для размещения офисных помещений, санитарно-бытовых помещений, помещений для приема пищи.

Вспомогательные помещения предназначены для размещения помещений для персонала, помещений для хранения уборочного инвентаря, помещений для хранения средств индивидуальной защиты.

Здание одноэтажное, с подвалом.

Здание имеет прямоугольную форму в плане, с размерами в осях 4280 мм по оси 11-20 и 1800 мм по оси А-Г.

Высота здания от уровня земли до верха кровли составляет 7,2 м.

Здание имеет несущие стены из кирпича толщиной 380 мм, перегородки из кирпича толщиной 120 мм, перекрытия из железобетонных плит толщиной 220 мм.

Кровля здания плоская, с уклоном 1,5%, с наружным водостоком.

Полы в производственной части здания выполнены из бетона с упрочненным верхним слоем, в складской части – из керамической плитки, в административно-бытовых помещениях – из линолеума.

Стены производственной части здания облицованы керамической плиткой на высоту 1,8 м.

Потолки в производственной части здания окрашены водоэмульсионной краской.

Здание оборудовано системой отопления, вентиляции, водоснабжения, канализации, электроснабжения, слаботочных систем, пожарной сигнализации и системой автоматического пожаротушения.

Отопление здания осуществляется от котельной, расположенной в отдельно стоящем здании.

Вентиляция здания осуществляется приточно-вытяжной системой с механическим побуждением.

Водоснабжение здания осуществляется от городской сети.

Канализация здания осуществляется в городскую сеть.

Электроснабжение здания осуществляется от трансформаторной подстанции.

Слаботочные системы здания включают в себя систему охранной сигнализации, систему видеонаблюдения, систему контроля доступа.

Пожарная сигнализация здания выполнена в виде автоматической системы пожарной сигнализации с дымовыми и тепловыми извещателями.

Система автоматического пожаротушения здания выполнена в виде спринклерной системы водяного пожаротушения.

Здание оборудовано системой молниезащиты.

Здание имеет 2 эвакуационных выхода.

Ширина эвакуационных выходов составляет 1,2 м.

Высота эвакуационных выходов составляет 2,1 м.

Здание имеет 1 аварийный выход.

Ширина аварийного выхода составляет 0,9 м.

Высота аварийного выхода составляет 2,1 м.

Здание имеет 1 пожарный гидрант.

Здание имеет 1 пожарный водоем.

Здание имеет 1 пожарный щит.

Здание имеет 1 пожарный рукав.

Здание имеет 1 пожарный ствол.

Здание имеет 1 пожарный кран.

Здание имеет 1 пожарный рукавный ящик.

Здание имеет 1 пожарный огнетушитель.

Здание имеет 1 пожарный сигнализатор.

Здание имеет 1 пожарный извещатель.

Здание имеет 1 пожарный оповещатель.

Здание имеет 1 пожарный прибор управления.

Здание имеет 1 пожарный блок питания.

Здание имеет 1 пожарный аккумулятор.

Здание имеет 1 пожарный зарядное устройство.

Здание имеет 1 пожарный щит управления.

Здание имеет 1 пожарный щит сигнализации.

Здание имеет 1 пожарный щит оповещения.

Здание имеет 1 пожарный щит питания.

Здание имеет 1 пожарный щит аккумуляторов.

Здание имеет 1 пожарный щит зарядного устройства.

Здание имеет 1 пожарный щит управления пожаротушением.

Здание имеет 1 пожарный щит управления дымоудалением.

Здание имеет 1 пожарный щит управления вентиляцией.

Здание имеет 1 пожарный щит управления отоплением.

Здание имеет 1 пожарный щит управления водоснабжением.

Здание имеет 1 пожарный щит управления канализацией.

Здание имеет 1 пожарный щит управления электроснабжением.

Здание имеет 1 пожарный щит управления слаботочными системами.

Здание имеет 1 пожарный щит управления пожарной сигнализацией.

Здание имеет 1 пожарный щит управления системой автоматического пожаротушения.

Здание имеет 1 пожарный щит управления системой молниезащиты.

Здание имеет 1 пожарный щит управления эвакуационными выходами.

Здание имеет 1 пожарный щит управления аварийными выходами.

Здание имеет 1 пожарный щит управления пожарными гидрантами.

Здание имеет 1 пожарный щит управления пожарными водоемами.

Здание имеет 1 пожарный щит управления пожарными щитами.

Здание имеет 1 пожарный щит управления пожарными рукавами.

Здание имеет 1 пожарный щит управления пожарными стволами.

Здание имеет 1 пожарный щит управления пожарными кранами.

Здание имеет 1 пожарный щит управления пожарными рукавными ящиками.

Здание имеет 1 пожарный щит управления пожарными огнетушителями.

Здание имеет 1 пожарный щит управления пожарными сигнализаторами.

Здание имеет 1 пожарный щит управления пожарными извещателями.

Здание имеет 1 пожарный щит управления пожарными оповещателями.

Здание имеет 1 пожарный щит управления пожарными приборами управления.

Здание имеет 1 пожарный щит управления пожарными блоками питания.

Здание имеет 1 пожарный щит управления пожарными аккумуляторами.

Здание имеет 1 пожарный щит управления пожарными зарядными устройствами.

Здание имеет 1 пожарный щит управления пожарными щитами управления.

Здание имеет 1 пожарный щит управления пожарными щитами сигнализации.

Здание имеет 1 пожарный щит управления пожарными щитами оповещения.

Здание имеет 1 пожарный щит управления пожарными щитами питания.

Здание имеет 1 пожарный щит управления пожарными щитами аккумуляторов.

Здание имеет 1 пожарный щит управления пожарными щитами зарядных устройств.

Здание имеет 1 пожарный щит управления пожарными щитами управления пожаротушением.

Здание имеет 1 пожарный щит управления пожарными щитами управления дымоудалением.

Здание имеет 1 пожарный щит управления пожарными щитами управления вентиляцией.

Здание имеет 1 пожарный щит управления пожарными щитами управления отоплением.

Здание имеет 1 пожарный щит управления пожарными щитами управления водоснабжением.

Здание имеет 1 пожарный щит управления пожарными щитами управления канализацией.

Здание имеет 1 пожарный щит управления пожарными щитами управления электроснабжением.

Здание имеет 1 пожарный щит управления пожарными щитами управления слаботочными системами.

Здание имеет 1 пожарный щит управления пожарными щитами управления пожарной сигнализацией.

Здание имеет 1 пожарный щит управления пожарными щитами управления системой автоматического пожаротушения.

Здание имеет 1 пожарный щит управления пожарными щитами управления системой молниезащиты.

Здание имеет 1 пожарный щит управления пожарными щитами управления эвакуационными выходами.

Здание имеет 1 пожарный щит управления пожарными щитами управления аварийными выходами.

Здание имеет 1 пожарный щит управления пожарными щитами управления пожарными гидрантами.

Здание имеет 1 пожарный щит управления пожарными щитами управления пожарными водоемами.

Здание имеет 1 пожарный щит управления пожарными щитами управления пожарными щитами.

Здание имеет 1 пожарный щит управления пожарными щитами управления пожарными рукавами.

Здание имеет 1 пожарный щит управления пожарными щитами управления пожарными стволами.

Здание имеет 1 пожарный щит управления пожарными щитами управления пожарными кранами.

Здание имеет 1 пожарный щит управления пожарными щитами управления пожарными рукавными ящиками.

Здание имеет 1 пожарный щит управления пожарными щитами управления пожарными огнетушителями.

Здание имеет 1 пожарный щит управления пожарными щитами управления пожарными сигнализаторами.

Здание имеет 1 пожарный щит управления пожарными щитами управления пожарными извещателями.

Здание имеет 1 пожарный щит управления пожарными щитами управления пожарными оповещателями.

Здание имеет 1 пожарный щит управления пожарными щитами управления пожарными приборами управления.

Здание имеет 1 пожарный щит управления пожарными щитами управления пожарными блоками питания.

Здание имеет 1 пожарный щит управления пожарными щитами управления пожарными аккумуляторами.

Здание имеет 1 пожарный щит управления пожарными щитами управления пожарными зарядными устройствами.

Здание имеет 1 пожарный щит управления пожарными щитами управления пожарными щитами управления.

Здание имеет 1 пожарный щит управления пожарными щитами управления пожарными щитами сигнализации.

Здание имеет 1 пожарный щит управления пожарными щитами управления пожарными щитами оповещения.

Здание имеет 1 пожарный щит управления пожарными щитами управления пожарными щитами питания.

Здание имеет 1 пожарный щит управления пожарными щитами управления пожарными щитами аккумуляторов.

Здание имеет 1 пожарный щит управления пожарными щитами управления пожарными щитами зарядных устройств.

Здание имеет 1 пожарный щит управления пожарными щитами управления пожарными щитами управления пожаротушением.

Здание имеет 1 пожарный щит управления пожарными щитами управления пожарными щитами управления дымоудалением.

Здание имеет 1 пожарный щит управления пожарными щитами управления пожарными щитами управления вентиляцией.

Здание имеет 1 пожарный щит управления пожарными щитами управления пожарными щитами управления отоплением.

Здание имеет 1 пожарный щит управления пожарными щитами управления пожарными щитами управления водоснабжением.

Здание имеет 1 пожарный щит управления пожарными щитами управления пожарными щитами управления канализацией.

Здание имеет 1 пожарный щит управления пожарными щитами управления пожарными щитами управления электроснабжением.

Здание имеет 1 пожарный щит управления пожарными щитами управления пожарными щитами управления слаботочными системами.

Здание имеет 1 пожарный щит управления пожарными щитами управления пожарными щитами управления пожарной сигнализацией.

Здание имеет 1 пожарный щит управления пожарными щитами управления пожарными щитами управления системой автоматического пожаротушения.

Здание имеет 1 пожарный щит управления пожарными щитами управления пожарными щитами управления системой молниезащиты.

Здание имеет 1 пожарный щит управления пожарными щитами управления пожарными щитами управления эвакуационными выходами.

Здание имеет 1 пожарный щит управления пожарными щитами управления пожарными щитами управления аварийными выходами.

Здание имеет 1 пожарный щит управления пожарными щитами управления пожарными щитами управления пожарными гидрантами.

Здание имеет 1 пожарный щит управления пожарными щитами управления пожарными щитами управления пожарными водоемами.

Здание имеет 1 пожарный щит управления пожарными щитами управления пожарными щитами управления пожарными щитами.

Здание имеет 1 пожарный щит управления пожарными щитами управления пожарными щитами управления пожарными рукавами.

Здание имеет 1 пожарный щит управления пожарными щитами управления пожарными щитами управления пожарными стволами.

Здание имеет 1 пожарный щит управления пожарными щитами управления пожарными щитами управления пожарными кранами.

Здание имеет 1 пожарный щит управления пожарными щитами управления пожарными щитами управления пожарными рукавными ящиками.

Здание имеет 1 пожарный щит управления пожарными щитами управления пожарными щитами управления пожарными огнетушителями.

Здание имеет 1 пожарный щит управления пожарными щитами управления пожарными щитами управления пожарными сигнализаторами.

Здание имеет 1 пожарный щит управления пожарными щитами управления пожарными щитами управления пожарными извещателями.

Здание имеет 1 пожарный щит управления пожарными щитами управления пожарными щитами управления пожарными оповещателями.

Здание имеет 1 пожарный щит управления пожарными щитами управления пожарными щитами управления пожарными приборами управления.

Здание имеет 1 пожарный щит управления пожарными щитами управления пожарными щитами управления пожарными блоками питания.

Здание имеет 1 пожарный щит управления пожарными щитами управления пожарными щитами управления пожарными аккумуляторами.

Здание имеет 1 пожарный щит управления пожарными щитами управления пожарными щитами управления пожарными зарядными устройствами.

Здание имеет 1 пожарный щит управления пожарными щитами управления пожарными щитами управления пожарными щитами управления.

Здание имеет 1 пожарный щит управления пожарными щитами управления пожарными щитами управления пожарными щитами сигнализации.

Здание имеет 1 пожарный щит управления пожарными щитами управления пожарными щитами управления пожарными щитами оповещения.

Здание имеет 1 пожарный щит управления пожарными щитами управления пожарными щитами управления пожарными щитами питания.

Здание имеет 1 пожарный щит управления пожарными щитами управления пожарными щитами управления пожарными щитами аккумуляторов.

Здание имеет 1 пожарный щит управления пожарными щитами управления пожарными щитами управления пожарными щитами зарядных устройств.

Здание имеет 1 пожарный щит управления пожарными щитами управления пожарными щитами управления пожарными щитами управления пожаротушением.

Здание имеет 1 пожарный щит управления пожарными щитами управления пожарными щитами управления пожарными щитами управления дымоудалением.

Здание имеет 1 пожарный щит управления пожарными щитами управления пожарными щитами управления пожарными щитами управления вентиляцией.

Здание имеет 1 пожарный щит управления пожарными щитами управления пожарными щитами управления пожарными щитами управления отоплением.

Здание имеет 1 пожарный щит управления пожарными щитами управления пожарными щитами управления пожарными щитами управления водоснабжением.

Здание имеет 1 пожарный щит управления пожарными щитами управления пожарными щитами управления пожарными щитами управления канализацией.

Здание имеет 1 пожарный щит управления пожарными щитами управления пожарными щитами управления пожарными щитами управления электроснабжением.

Здание имеет 1 пожарный щит управления пожарными щитами управления пожарными щитами управления пожарными щитами управления слаботочными системами.

Здание имеет 1 пожарный щит управления пожарными щитами управления пожарными щитами управления пожарными щитами управления пожарной сигнализацией.

Здание имеет 1 пожарный щит управления пожарными щитами управления пожарными щитами управления пожарными щитами управления системой автоматического пожаротушения.

Здание имеет 1 пожарный щит управления пожарными щитами управления пожарными щитами управления пожарными щитами управления системой молниезащиты.

Здание имеет 1 пожарный щит управления пожарными щитами управления пожарными щитами управления пожарными щитами управления эвакуационными выходами.

Здание имеет 1 пожарный щит управления пожарными щитами управления пожарными щитами управления пожарными щитами управления аварийными выходами.

Здание имеет 1 пожарный щит управления пожарными щитами управления пожарными щитами управления пожарными щитами управления пожарными гидрантами.

Здание имеет 1 пожарный щит управления пожарными щитами управления пожарными щитами управления пожарными щитами управления пожарными водоемами.

Здание имеет 1 пожарный щит управления пожарными щитами управления пожарными щитами управления пожарными щитами управления пожарными щитами.

Здание имеет 1 пожарный щит управления пожарными щитами управления пожарными щитами управления пожарными щитами управления пожарными рукавами.

Здание имеет 1 пожарный щит управления пожарными щитами управления пожарными щитами управления пожарными щитами управления пожарными стволами.

Здание имеет 1 пожарный щит управления пожарными щитами управления пожарными щитами управления пожарными щитами управления пожарными кранами.

Здание имеет 1 пожарный щит управления пожарными щитами управления пожарными щитами управления пожарными щитами управления пожарными рукавными ящиками.

Здание имеет 1 пожарный щит управления пожарными щитами управления пожарными щитами управления пожарными щитами управления пожарными огнетушителями.

Здание имеет 1 пожарный щит управления пожарными щитами управления пожарными щитами управления пожарными щитами управления пожарными сигнализаторами.

Здание имеет 1 пожарный щит управления пожарными щитами управления пожарными щитами управления пожарными щитами управления пожарными извещателями.

Здание имеет 1 пожарный щит управления пожарными щитами управления пожарными щитами управления пожарными щитами управления пожарными оповещателями.

Здание имеет 1 пожарный щит управления пожарными щитами управления пожарными щитами управления пожарными щитами управления пожарными приборами управления.

Здание имеет 1 пожарный щит управления пожарными щитами управления пожарными щитами управления пожарными щитами управления пожарными блоками питания.

Здание имеет 1 пожарный щит управления пожарными щитами управления пожарными щитами управления пожарными щитами управления пожарными аккумуляторами.

Здание имеет 1 пожарный щит управления пожарными щитами управления пожарными щитами управления пожарными щитами управления пожарными зарядными устройствами.

Здание имеет 1 пожарный щит управления пожарными щитами управления пожарными щитами управления пожарными щитами управления пожарными щитами управления.

Здание имеет 1 пожарный щит управления пожарными щитами управления пожарными щитами управления пожарными щитами управления пожарными щитами сигнализации.

Здание имеет 1 пожарный щит управления пожарными щитами управления пожарными щитами управления пожарными щитами управления пожарными щитами оповещения.

Здание имеет 1 пожарный щит управления пожарными щитами управления пожарными щитами управления пожарными щитами управления пожарными щитами питания.

Здание имеет 1 пожарный щит управления пожарными щитами управления пожарными щитами управления пожарными щитами управления пожарными щитами аккумуляторов.

Здание имеет 1 пожарный щит управления пожарными щитами управления пожарными щитами управления пожарными щитами управления пожарными щитами зарядных устройств.

Здание имеет 1 пожарный щит управления пожарными щитами управления пожарными щитами управления пожарными щитами управления пожарными щитами управления пожаротушением.

Здание имеет 1 пожарный щит управления пожарными щитами управления пожарными щитами управления пожарными щитами управления пожарными щитами управления дымоудалением.

Здание имеет 1 пожарный щит управления пожарными щитами управления пожарными щитами управления пожарными щитами управления пожарными щитами управления вентиляцией.

Здание имеет 1 пожарный щит управления пожарными щитами управления пожарными щитами управления пожарными щитами управления пожарными щитами управления отоплением.

Здание имеет 1 пожарный щит управления пожарными щитами управления пожарными щитами управления пожарными щитами управления пожарными щитами управления водоснабжением.

Здание имеет 1 пожарный щит управления пожарными щитами управления пожарными щитами управления пожарными щитами управления пожарными щитами управления канализацией.

Здание имеет 1 пожарный щит управления пожарными щитами управления пожарными щитами управления пожарными щитами управления пожарными щитами управления электроснабжением.

Здание имеет 1 пожарный щит управления пожарными щитами управления пожарными щитами управления пожарными щитами управления пожарными щитами управления слаботочными системами.

Здание имеет 1 пожарный щит управления пожарными щитами управления пожарными щитами управления пожарными щитами управления пожарными щитами управления пожарной сигнализацией.

Здание имеет 1 пожарный щит управления пожарными щитами управления пожарными щитами управления пожарными щитами управления пожарными щитами управления системой автоматического пожаротушения.

Здание имеет 1 пожарный щит управления пожарными щитами управления пожарными щитами управления пожарными щитами управления пожарными щитами управления системой молниезащиты.

Здание имеет 1 пожарный щит управления пожарными щитами управления пожарными щитами управления пожарными щитами управления пожарными щитами управления эвакуационными выходами.

Здание имеет 1 пожарный щит управления пожарными щитами управления пожарными щитами управления пожарными щитами управления пожарными щитами управления аварийными выходами.

Здание имеет 1 пожарный щит управления пожарными щитами управления пожарными щитами управления пожарными щитами управления пожарными щитами управления пожарными гидрантами.

Здание имеет 1 пожарный щит управления пожарными щитами управления пожарными щитами управления пожарными щитами управления пожарными щитами управления пожарными водоемами.

Здание имеет 1 пожарный щит управления пожарными щитами управления пожарными щитами управления пожарными щитами управления пожарными щитами управления пожарными щитами.

Здание имеет 1 пожарный щит управления пожарными щитами управления пожарными щитами управления пожарными щитами управления пожарными щитами управления пожарными рукавами.

Здание имеет 1 пожарный щит управления пожарными щитами управления пожарными щитами управления пожарными щитами управления пожарными щитами управления пожарными стволами.

Здание имеет 1 пожарный щит управления пожарными щитами управления пожарными щитами управления пожарными щитами управления пожарными щитами управления пожарными кранами.

Здание имеет 1 пожарный щит управления пожарными щитами управления пожарными щитами управления пожарными щитами управления пожарными щитами управления пожарными рукавными ящиками.

Здание имеет 1 пожарный щит управления пожарными щитами управления пожарными щитами управления пожарными щитами управления пожарными щитами управления пожарными огнетушителями.

Здание имеет 1 пожарный щит управления пожарными щитами управления пожарными щитами управления пожарными щитами управления пожарными щитами управления пожарными сигнализаторами.

Здание имеет 1 пожарный щит управления пожарными щитами управления пожарными щитами управления пожарными щитами управления пожарными щитами управления пожарными извещателями.

Здание имеет 1 пожарный щит управления пожарными щитами управления пожарными щитами управления пожарными щитами управления пожарными щитами управления пожарными оповещателями.

Здание имеет 1 пожарный щит управления пожарными щитами управления пожарными щитами управления пожарными щитами управления пожарными щитами управления пожарными приборами управления.

Здание имеет 1 пожарный щит управления пожарными щитами управления пожарными щитами управления пожарными щитами управления пожарными щитами управления пожарными блоками питания.

Здание имеет 1 пожарный щит управления пожарными щитами управления пожарными щитами управления пожарными щитами управления пожарными щитами управления пожарными аккумуляторами.

Здание имеет 1 пожарный щит управления пожарными щитами управления пожарными щитами управления пожарными щитами управления пожарными щитами управления пожарными зарядными устройствами.

Здание имеет 1 пожарный щит управления пожарными щитами управления пожарными щитами управления пожарными щитами управления пожарными щитами управления пожарными щитами управления.

Здание имеет 1 пожарный щит управления пожарными щитами управления пожарными щитами управления пожарными щитами управления пожарными щитами управления пожарными щитами сигнализации.

Здание имеет 1 пожарный щит управления пожарными щитами управления пожарными щитами управления пожарными щитами управления пожарными щитами управления пожарными щитами оповещения.

Здание имеет 1 пожарный щит управления пожарными щитами управления пожарными щитами управления пожарными щитами управления пожарными щитами управления пожарными щитами питания.

Здание имеет 1 пожарный щит управления пожарными щитами управления пожарными щитами управления пожарными щитами управления пожарными щитами управления пожарными щитами аккумуляторов.

Здание имеет 1 пожарный щит управления пожарными щитами управления пожарными щитами управления пожарными щитами управления пожарными щитами управления пожарными щитами зарядных устройств.

Здание имеет 1 пожарный щит управления пожарными щитами управления пожарными щитами управления пожарными щитами управления пожарными щитами управления пожарными щитами управления пожаротушением.

Здание имеет 1 пожарный щит управления пожарными щитами управления пожарными щитами управления пожарными щитами управления пожарными щитами управления пожарными щитами управления дымоудалением.

Здание имеет 1 пожарный щит управления пожарными щитами управления пожарными щитами управления пожарными щитами управления пожарными щитами управления пожарными щитами управления вентиляцией.

Здание имеет 1 пожарный щит управления пожарными щитами управления пожарными щитами управления пожарными щитами управления пожарными щитами управления пожарными щитами управления отоплением.

Здание имеет 1 пожарный щит управления пожарными щитами управления пожарными щитами управления пожарными щитами управления пожарными щитами управления пожарными щитами управления водоснабжением.

Здание имеет 1 пожарный щит управления пожарными щитами управления пожарными щитами управления пожарными щитами управления пожарными щитами управления пожарными щитами управления канализацией.

Здание имеет 1 пожарный щит управления пожарными щитами управления пожарными щитами управления пожарными щитами управления пожарными щитами управления пожарными щитами управления электроснабжением.

Здание имеет 1 пожарный щит управления пожарными щитами управления пожарными щитами управления пожарными щитами управления пожарными щитами управления пожарными щитами управления слаботочными системами.

Здание имеет 1 пожарный щит управления пожарными щитами управления пожарными щитами управления пожарными щитами управления пожарными щитами управления пожарными щитами управления пожарной сигнализацией.

Здание имеет 1 пожарный щит управления пожарными щитами управления пожарными щитами управления пожарными щитами управления пожарными щитами управления пожарными щитами управления системой автоматического пожаротушения.

Здание имеет 1 пожарный щит управления пожарными щитами управления пожарными щитами управления пожарными щитами управления пожарными щитами управления пожарными щитами управления системой молниезащиты.

Здание имеет 1 пожарный щит управления пожарными щитами управления пожарными щитами управления пожарными щитами управления пожарными щитами управления пожарными щитами управления эвакуационными выходами.

Здание имеет 1 пожарный щит управления пожарными щитами управления пожарными щитами управления пожарными щитами управления пожарными щитами управления пожарными щитами управления аварийными выходами.

Здание имеет 1 пожарный щит управления пожарными щитами управления пожарными щитами управления пожарными щитами управления пожарными щитами управления пожарными щитами управления пожарными гидрантами.

Здание имеет 1 пожарный щит управления пожарными щитами управления пожарными щитами управления пожарными щитами управления пожарными щитами управления пожарными щитами управления пожарными водоемами.

Здание имеет 1 пожарный щит управления пожарными щитами управления пожарными щитами управления пожарными щитами управления пожарными щитами управления пожарными щитами управления пожарными щитами.

Здание имеет 1 пожарный щит управления пожарными щитами управления пожарными щитами управления пожарными щитами управления пожарными щитами управления пожарными щитами управления пожарными рукавами.

Здание имеет 1 пожарный щит управления пожарными щитами управления пожарными щитами управления пожарными щитами управления пожарными щитами управления пожарными щитами управления пожарными стволами.

Здание имеет 1 пожарный щит управления пожарными щитами управления пожарными щитами управления пожарными щитами управления пожарными щитами управления пожарными щитами управления пожарными кранами.

Здание имеет 1 пожарный щит управления пожарными щитами управления пожарными щитами управления пожарными щитами управления пожарными щитами управления пожарными щитами управления пожарными рукавными ящиками.

Здание имеет 1 пожарный щит управления пожарными щитами управления пожарными щитами управления пожарными щитами управления пожарными щитами управления пожарными щитами управления пожарными огнетушителями.

Здание имеет 1 пожарный щит управления пожарными щитами управления пожарными щитами управления пожарными щитами управления пожарными щитами управления пожарными щитами управления пожарными сигнализаторами.

Здание имеет 1 пожарный щит управления пожарными щитами управления пожарными щитами управления пожарными щитами управления пожарными щитами управления пожарными щитами управления пожарными извещателями.

Здание имеет 1 пожарный щит управления пожарными щитами управления пожарными щитами управления пожарными щитами управления пожарными щитами управления пожарными щитами управления пожарными оповещателями.

Здание имеет 1 пожарный щит управления пожарными щитами управления пожарными щитами управления пожарными щитами управления пожарными щитами управления пожарными щитами управления пожарными приборами управления.

Здание имеет 1 пожарный щит управления пожарными щитами управления пожарными щитами управления пожарными щитами управления пожарными щитами управления пожарными щитами управления пожарными блоками питания.

Здание имеет 1 пожарный щит управления пожарными щитами управления пожарными щитами управления пожарными щитами управления пожарными щитами управления пожарными щитами управления пожарными аккумуляторами.

Здание имеет 1 пожарный щит управления пожарными щитами управления пожарными щитами управления пожарными щитами управления пожарными щитами управления пожарными щитами управления пожарными зарядными устройствами.

Здание имеет 1 пожарный щит управления пожарными щитами управления пожарными щитами управления пожарными щитами управления пожарными щитами управления пожарными щитами управления пожарными щитами управления.

Здание имеет 1 пожарный щит управления пожарными щитами управления пожарными щитами управления пожарными щитами управления пожарными щитами управления пожарными щитами управления пожарными щитами сигнализации.

Здание имеет 1 пожарный щит управления пожарными щитами управления пожарными щитами управления пожарными щитами управления пожарными щитами управления пожарными щитами управления пожарными щитами оповещения.

Здание имеет 1 пожарный щит управления пожарными щитами управления пожарными щитами управления пожарными щитами управления пожарными щитами управления пожарными щитами управления пожарными щитами питания.

Здание имеет 1 пожарный щит управления пожарными щитами управления пожарными щитами управления пожарными щитами управления пожарными щитами управления пожарными щитами управления пожарными щитами аккумуляторов.

Здание имеет 1 пожарный щит управления пожарными щитами управления пожарными щитами управления пожарными щитами управления пожарными щитами управления пожарными щитами управления пожарными щитами зарядных устройств.

Здание имеет 1 пожарный щит управления пожарными щитами управления пожарными щитами управления пожарными щитами управления пожарными щитами управления пожарными щитами управления пожарными щитами управления пожаротушением.

Здание имеет 1 пожарный щит управления пожарными щитами управления пожарными щитами управления пожарными щитами управления пожарными щитами управления пожарными щитами управления пожарными щитами управления дымоудалением.

Здание имеет 1 пожарный щит управления пожарными щитами управления пожарными щитами управления пожарными щитами управления пожарными щитами управления пожарными щитами управления пожарными щитами управления вентиляцией.

Здание имеет 1 пожарный щит управления пожарными щитами управления пожарными щитами управления пожарными щитами управления пожарными щитами управления пожарными щитами управления пожарными щитами управления отоплением.

Здание имеет 1 пожарный щит управления пожарными щитами управления пожарными щитами управления пожарными щитами управления пожарными щитами управления пожарными щитами управления пожарными щитами управления водоснабжением.

Здание имеет 1 пожарный щит управления пожарными щитами управления пожарными щитами управления пожарными щитами управления пожарными щитами управления пожарными щитами управления пожарными щитами управления канализацией.

Здание имеет 1 пожарный щит управления пожарными щитами управления пожарными щитами управления пожарными щитами управления пожарными щитами управления пожарными щитами управления пожарными щитами управления электроснабжением.

Здание имеет 1 пожарный щит управления пожарными щитами управления пожарными щитами управления пожарными щитами управления пожарными щитами управления пожарными щитами управления пожарными щитами управления слаботочными системами.

Здание имеет 1 пожарный щит управления пожарными щитами управления пожарными щитами управления пожарными щитами управления пожарными щитами управления пожарными щитами управления пожарными щитами управления пожарной сигнализацией.

Здание имеет 1 пожарный щит управления пожарными щитами управления пожарными щитами управления пожарными щитами управления пожарными щитами управления пожарными щитами управления пожарными щитами управления системой автоматического пожаротушения.

Здание имеет 1 пожарный щит управления пожарными щитами управления пожарными щитами управления пожарными щитами управления пожарными щитами управления пожарными щитами управления пожарными щитами управления системой молниезащиты.

Здание имеет 1 пожарный щит управления пожарными щитами управления пожарными щитами управления пожарными щитами управления пожарными щитами управления пожарными щитами управления пожарными щитами управления эвакуационными выходами.

Здание имеет 1 пожарный щит управления пожарными щитами управления пожарными щитами управления пожарными щитами управления пожарными щитами управления пожарными щитами управления пожарными щитами управления аварийными выходами.

Здание имеет 1 пожарный щит управления пожарными щитами управления пожарными щитами управления пожарными щитами управления пожарными щитами управления пожарными щитами управления пожарными щитами управления пожарными гидрантами.

Здание имеет 1 пожарный щит управления пожарными щитами управления пожарными щитами управления пожарными щитами управления пожарными щитами управления пожарными щитами управления пожарными щитами управления пожарными водоемами.

Здание имеет 1 пожарный щит управления пожарными щитами управления пожарными щитами управления пожарными щитами управления пожарными щитами управления пожарными щитами управления пожарными щитами управления пожарными щитами.

Здание имеет 1 пожарный щит управления пожарными щитами управления пожарными щитами управления пожарными щитами управления пожарными щитами управления пожарными щитами управления пожарными щитами управления пожарными рукавами.

Здание имеет 1 пожарный щит управления пожарными щитами управления пожарными щитами управления пожарными щитами управления пожарными щитами управления пожарными щитами управления пожарными щитами управления пожарными стволами.

Здание имеет 1 пожарный щит управления пожарными щитами управления пожарными щитами управления пожарными щитами управления пожарными щитами управления пожарными щитами управления пожарными щитами управления пожарными кранами.

Здание имеет 1 пожарный щит управления пожарными щитами управления пожарными щитами управления пожарными щитами управления пожарными щитами управления пожарными щитами управления пожарными щитами управления пожарными рукавными ящиками.

Здание имеет 1 пожарный щит управления пожарными щитами управления пожарными щитами управления пожарными щитами управления пожарными щитами управления пожарными щитами управления пожарными щитами управления пожарными огнетушителями.

Здание имеет 1 пожарный щит управления пожарными щитами управления пожарными щитами управления пожарными щитами управления пожарными щитами управления пожарными щитами управления пожарными щитами управления пожарными сигнализаторами.

Здание имеет 1 пожарный щит управления пожарными щитами управления пожарными щитами управления пожарными щитами управления пожарными щитами управления пожарными щитами управления пожарными щитами управления пожарными извещателями.

Здание имеет 1 пожарный щит управления пожарными щитами управления пожарными щитами управления пожарными щитами управления пожарными щитами управления пожарными щитами управления пожарными щитами управления пожарными оповещателями.

Здание имеет 1 пожарный щит управления пожарными щитами управления пожарными щитами управления пожарными щитами управления пожарными щитами управления пожарными щитами управления пожарными щитами управления пожарными приборами управления.

Здание имеет 1 пожарный щит управления пожарными щитами управления пожарными щитами управления пожарными щитами управления пожарными щитами управления пожарными щитами управления пожарными щитами управления пожарными блоками питания.

Здание имеет 1 пожарный щит управления пожарными щитами управления пожарными щитами управления пожарными щитами управления пожарными щитами управления пожарными щитами управления пожарными щитами управления пожарными аккумуляторами.

Здание имеет 1 пожарный щит управления пожарными щитами управления пожарными щитами управления пожарными щитами управления пожарными щитами управления пожарными щитами управления пожарными щитами управления пожарными зарядными устройствами.

Здание имеет 1 пожарный щит управления пожарными щитами управления пожарными щитами управления пожарными щитами управления пожарными щитами управления пожарными щитами управления пожарными щитами управления пожарными щитами управления.

Здание имеет 1 пожарный щит управления пожарными щитами управления пожарными щитами управления пожарными щитами управления пожарными щитами управления пожарными щитами управления пожарными щитами управления пожарными щитами сигнализации.

Здание имеет 1 пожарный щит управления пожарными щитами управления пожарными щитами управления пожарными щитами управления пожарными щитами управления пожарными щитами управления пожарными щитами управления пожарными щитами оповещения.

Здание имеет 1 пожарный щит управления пожарными щитами управления пожарными щитами управления пожарными щитами управления пожарными щитами управления пожарными щитами управления пожарными щитами управления пожарными щитами питания.

Здание имеет 1 пожарный щит управления пожарными щитами управления пожарными щитами управления пожарными щитами управления пожарными щитами управления пожарными щитами управления пожарными щитами управления пожарными щитами аккумуляторов.

Здание имеет 1 пожарный щит управления пожарными щитами управления пожарными щитами управления пожарными щитами управления пожарными щитами управления пожарными щитами управления пожарными щитами управления пожарными щитами зарядных устройств.

Здание имеет 1 пожарный щит управления пожарными щитами управления пожарными щитами управления пожарными щитами управления пожарными щитами управления пожарными щитами управления пожарными щитами управления пожарными щитами управления пожаротушением.

Здание имеет 1 пожарный щит управления пожарными щитами управления пожарными щитами управления пожарными щитами управления пожарными щитами управления пожарными щитами управления пожарными щитами управления пожарными щитами управления дымоудалением.

Здание имеет 1 пожарный щит управления пожарными щитами управления пожарными щитами управления пожарными щитами управления пожарными щитами управления пожарными щитами управления пожарными щитами управления пожарными щитами управления вентиляцией.

Здание имеет 1 пожарный щит управления пожарными щитами управления пожарными щитами управления пожарными щитами управления пожарными щитами управления пожарными щитами управления пожарными щитами управления пожарными щитами управления отоплением.

Здание имеет 1 пожарный щит управления пожарными щитами управления пожарными щитами управления пожарными щитами управления пожарными щитами управления пожарными щитами управления пожарными щитами управления пожарными щитами управления водоснабжением.

Здание имеет 1 пожарный щит управления пожарными щитами управления пожарными щитами управления пожарными щитами управления пожарными щитами управления пожарными щитами управления пожарными щитами управления пожарными щитами управления канализацией.

Здание имеет 1 пожарный щит управления пожарными щитами управления пожарными щитами управления пожарными щитами управления пожарными щитами управления пожарными щитами управления пожарными щитами управления пожарными щитами управления электроснабжением.

Здание имеет 1 пожарный щит управления пожарными щитами управления пожарными щитами управления пожарными щитами управления пожарными щитами управления пожарными щитами управления пожарными щитами управления пожарными щитами управления слаботочными системами.

Здание имеет 1 пожарный щит управления пожарными щитами управления пожарными щитами управления пожарными щитами управления пожарными щитами управления пожарными щитами управления пожарными щитами управления пожарными щитами управления пожарной сигнализацией.

Здание имеет 1 пожарный щит управления пожарными щитами управления пожарными щитами управления пожарными щитами управления пожарными щитами управления пожарными щитами управления пожарными щитами управления пожарными щитами управления системой автоматического пожаротушения.

Здание имеет 1 пожарный щит управления пожарными щитами управления пожарными щитами управления пожарными щитами управления пожарными щитами управления пожарными щитами управления пожарными щитами управления пожарными щитами управления системой молниезащиты.

Здание имеет 1 пожарный щит управления пожарными щитами управления пожарными щитами управления пожарными щитами управления пожарными щитами управления пожарными щитами управления пожарными щитами управления пожарными щитами управления эвакуационными выходами.

Здание имеет 1 пожарный щит управления пожарными щитами управления пожарными щитами управления пожарными щитами управления пожарными щитами управления пожарными щитами управления пожарными щитами управления

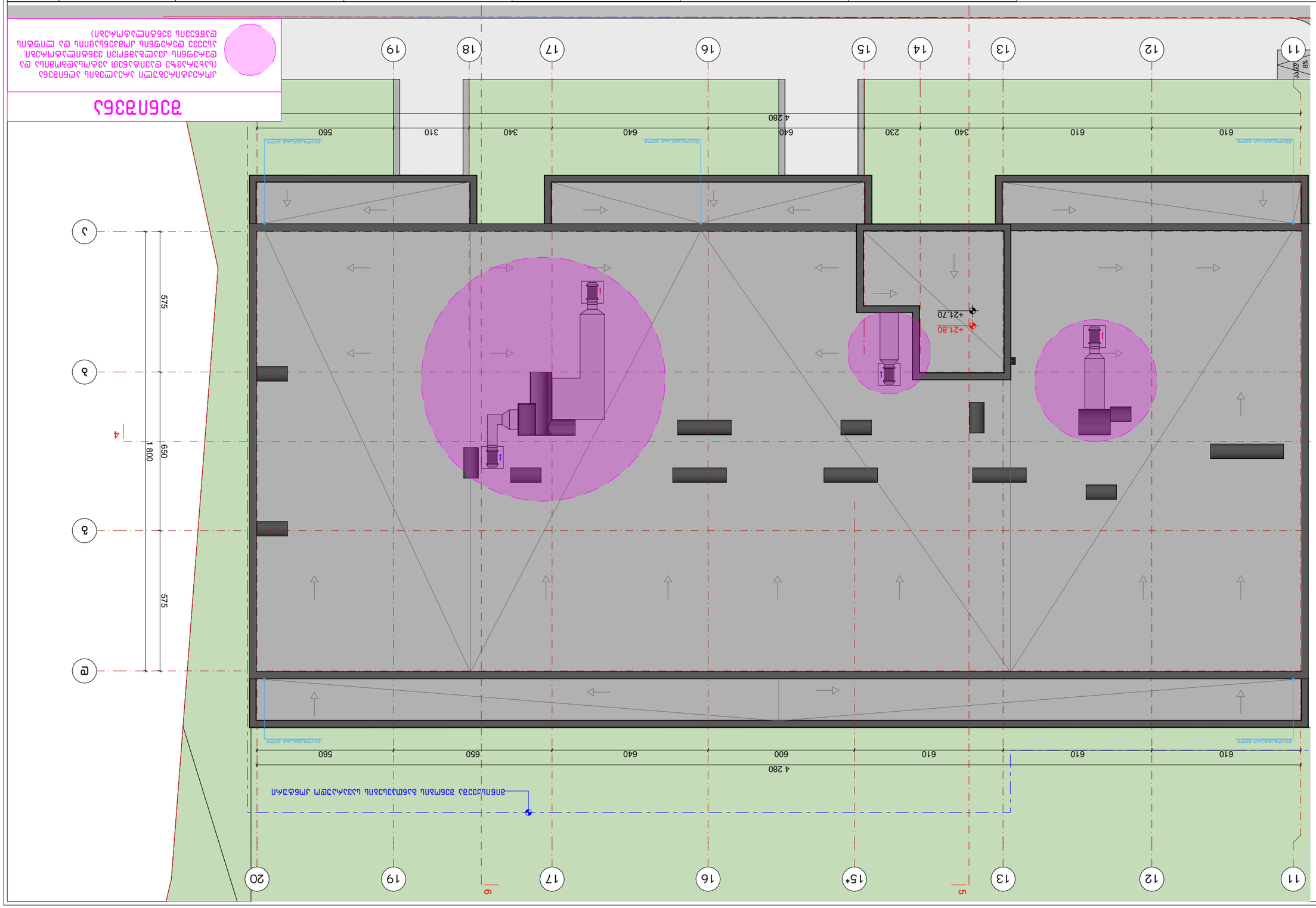

ЗАПРЕЩАЕТСЯ

ДЛЯ ОБСЛУЖИВАНИЯ ЭЛЕКТРОУСТАНОВОК ВЫЗВАТЬ ЭЛЕКТРОМОНТЕРА, ИМЕЮЩЕГО ДОПУСК ПО ТЕХНИКЕ БЕЗОПАСНОСТИ ДО 1000 В, ПРОВЕСТИ ОТКЛЮЧЕНИЕ И ЗАЗЕМЛЕНИЕ ТОКОВЕДУЩИХ ЧАСТЕЙ, ПРОВЕРИТЬ ОТСУТСТВИЕ НАПРЯЖЕНИЯ)

ГИП	Шарапов						
Разработал	Шарапов						
Н. контр.	Шарапов						
Гл. специалист	Шарапов						
Нач. отдела	Шарапов						
Нач. сектора	Шарапов						
Консультант	Шарапов						
Н. контр.	Шарапов						

Проект	Рабочая документация				
Стадия	Изм.	Кол.уч.	Лист	№ док.	Подп.
Дата					

ООО "ПРОЕКТ ЭКСПЕРТ"
ИНН 7604316000
ОГРН 1187627027000
150000, г. Ярославль, ул. Свободы, д. 77, оф. 1

BIJI ARCHITECTURE
TEL:
595 55-35-74
599 75-28-88

Главный инженер проекта	Шарапов						
Главный архитектор проекта	Шарапов						
Гл. специалист отдела	Шарапов						
Нач. отдела	Шарапов						
Нач. сектора	Шарапов						
Консультант	Шарапов						
Н. контр.	Шарапов						

Проект	Рабочая документация				
Стадия	Изм.	Кол.уч.	Лист	№ док.	Подп.
Дата					

ООО "ПРОЕКТ ЭКСПЕРТ"
ИНН 7604316000
ОГРН 1187627027000
150000, г. Ярославль, ул. Свободы, д. 77, оф. 1

BIJI ARCHITECTURE
TEL:
595 55-35-74
599 75-28-88

ГИП	Шарапов						
Разработал	Шарапов						
Н. контр.	Шарапов						
Гл. специалист