ქ. თბილისი, დიდი დიღომი, IV მ/რ, კორპუსი №29-ს მიმდებარედ;
ს/კ 01.10.07.004.070; მრავალბინიანი საცხოვრებელი სახლის პროექტი

კორექტირებული კონსტრუქციული ნაწილი

თბილისი 2026 წელი

№	დასახელება	ფურც. №
1	ნახაზების სია	კ-1
2	განმარტებითი ბარათი	კ-2
3	მასალების ამოკრეფა	კ-3
4	ქვაბულის გეგმა და ღერძების დაკვალვა	კ-4
5	ქვაბულის ჭრილი 1-1 და 2-2	კ-5
6	საძირკვლის ფილის საყალიბე ნახაზი (ძირითადი არმირების სქემით)	კ-6
7	საძირკვლის ფილის ჭრილი A-A; ლიფტის ორმოს ჭრილები 1-1 და 2-2; მასალის სპეციფიკაცია	კ-7
8	ლიფტის ორმოს ჭრილები 3-3 და 4-4; მასალის სპეციფიკაცია	კ-8
9	საძირკვლის ფილის დამატებითი არმირება ქვედა ზონაში X ღერძის მიმართულებით	კ-9
10	საძირკვლის ფილის დამატებითი არმირება ქვედა ზონაში Y ღერძის მიმართულებით	კ-10
11	საძირკვლის ფილის დამატებითი არმირება ზედა ზონაში X ღერძის მიმართულებით	კ-11
12	საძირკვლის ფილის დამატებითი არმირება ზედა ზონაში Y ღერძის მიმართულებით	კ-12
13	საძირკვლის ფილის დამატებითი არმირება განივი მიმართულებით	კ-13
14	საძირკვლის ფილის დამატებითი არმირება განივი მიმართულებით; დეტალი 1	კ-14
15	სვეტების, დიაფრაგმებისა და კედლის ანკერების განლაგება -3.10 ნიშნულზე	კ-15
16	ანკერი ა-1; მასალის სპეციფიკაცია	კ-16
17	ანკერი ა-2; მასალის სპეციფიკაცია	კ-17
18	ანკერი ა-3 და ა-4; მასალის სპეციფიკაცია	კ-18
19	ანკერი ა-5 და ა-6; მასალის სპეციფიკაცია	კ-19
20	კიბის უჯრედი კუ-1 ანკერი ა-7; საყალიბე ნახაზი	კ-20
21	კიბის უჯრედი კუ-1 ანკერი ა-7; მასალის სპეციფიკაცია	კ-21
22	კიბის უჯრედი კუ-2 ანკერი ა-8; საყალიბე ნახაზი	კ-22
23	კიბის უჯრედი კუ-2 ანკერი ა-8; მასალის სპეციფიკაცია	კ-23
24	ლიფტის შახტა ლშ-1 ანკერი ა-9; მასალის სპეციფიკაცია	კ-24
25	დიაფრაგმების ანკერების დეტალი 1; მასალის სპეციფიკაცია	კ-25
26	პერიმეტრის კედლის ანკერები ა-10; მასალის სპეციფიკაცია	კ-26
27	სვეტების, დიაფრაგმებისა და კედლების განლაგება -3.10 ნიშნულზე	კ-27
28	კოლონა კ-1; მასალის სპეციფიკაცია	კ-28
29	კოლონა კ-2; მასალის სპეციფიკაცია	კ-29
30	კოლონა კ-3; მასალის სპეციფიკაცია	კ-30
31	დიაფრაგმა დ-1 და დ-2; მასალის სპეციფიკაცია	კ-31
32	დიაფრაგმა დ-3 და დ-4; მასალის სპეციფიკაცია	კ-32
33	კიბის უჯრედი კუ-1 -3.10 და -0.10 ნიშნულზე; საყალიბე ნახაზი	კ-33
34	კიბის უჯრედი კუ-1 -3.10 და -0.10 ნიშნულზე; არმირების სქემა; მასალის სპეციფიკაცია	კ-34
35	კიბის უჯრედი კუ-2 -3.10 და -0.10 ნიშნულზე; საყალიბე ნახაზი	კ-35
36	კიბის უჯრედი კუ-2 -3.10 და -0.10 ნიშნულზე; არმირების სქემა; მასალის სპეციფიკაცია	კ-36
37	ლიფტის შახტა ლშ-1 -3.10 და -0.10 ნიშნულზე; საყალიბე ნახაზი	კ-37
38	ლიფტის შახტა ლშ-1 -3.10 და -0.10 ნიშნულზე; არმირების სქემა; მასალის სპეციფიკაცია	კ-38
39	დიაფრაგმების ჭრილები 3-3 და 4-4	კ-39
40	პერიმეტრის კედლის ჭრილი; მასალის სპეციფიკაცია	კ-40
41	სვეტებისა და დიაფრაგმების განლაგება -0.10 ნიშნულზე	კ-41
42	კოლონა კ-1-1; მასალის სპეციფიკაცია	კ-42
43	კოლონა კ-3-1; მასალის სპეციფიკაცია	კ-43
44	სვეტებისა და დიაფრაგმების განლაგება 2.90 და 6.20 ნიშნულზე	კ-44
45	კოლონა კ-4; მასალის სპეციფიკაცია	კ-45
46	კოლონა კ-4-1; მასალის სპეციფიკაცია	კ-46
47	კოლონა კ-4-2; მასალის სპეციფიკაცია	კ-47
48	კოლონა კ-4-3; მასალის სპეციფიკაცია	კ-48
49	დიაფრაგმა დ-1-1 და დ-2-1; მასალის სპეციფიკაცია	კ-49
50	დიაფრაგმა დ-3-1 და დ-4-1; მასალის სპეციფიკაცია	კ-50
51	კიბის უჯრედი კუ-1-1; არმირების სქემა; მასალის სპეციფიკაცია	კ-51
52	კიბის უჯრედი კუ-2-1; არმირების სქემა; მასალის სპეციფიკაცია	კ-52
53	ლიფტის შახტა ლშ-1-1; არმირების სქემა; მასალის სპეციფიკაცია	კ-53
54	დიაფრაგმების ჭრილები 5-5 და 6-6	კ-54
55	სვეტებისა და დიაფრაგმების განლაგება 9.50, 12.80 და 16.10 ნიშნულზე	კ-55
56	სვეტებისა და დიაფრაგმების განლაგება 19.40, 22.70, 26.00, 29.30, 32.60, 35.90, 39.20, 42.50 და 45.80 ნიშნულზე	კ-56
57	დიაფრაგმა დ-1-2 და დ-2-2; მასალის სპეციფიკაცია	კ-57
58	დიაფრაგმა დ-3-2 და დ-4-2; მასალის სპეციფიკაცია	კ-58
59	კიბის უჯრედი კუ-1-2; არმირების სქემა; მასალის სპეციფიკაცია	კ-59
60	კიბის უჯრედი კუ-2-2; არმირების სქემა; მასალის სპეციფიკაცია	კ-60
61	ლიფტის შახტა ლშ-1-2; არმირების სქემა; მასალის სპეციფიკაცია	კ-61
62	დიაფრაგმების ჭრილები 5-5 და 6-6	კ-62
63	სვეტებისა და დიაფრაგმების განლაგება 49.10 ნიშნულზე	კ-63
64	კოლონა კ-4*; მასალის სპეციფიკაცია	კ-64
65	კოლონა კ-4-2*; მასალის სპეციფიკაცია	კ-65
66	რიგელების განლაგება -0.10 ნიშნულზე	კ-66
67	რიგელების განლაგება ტიპიურ სართულზე	კ-67
68	რიგელები რ-1; რ-1-1; რ-1-2; რ-2; რ-3; რ-4; რ-5	კ-68
69	რიგელები რ-6; რ-7; რ-8; რ-9	კ-69
70	რიგელები რ-10; რ-10-1	კ-70
71	რიგელები რ-11; რ-12; რ-14; რ-15; რ-16; რ-17	კ-71
72	რიგელები რ-1*; რ-2*; რ-6*; რ-8*	კ-72
73	რიგელები რ-10*; რ-11*; რ-13*; რ-15*; რ-16*	კ-73
74	რიგელების ჭრილები 1-1; 2-2; 3-3 და 5-5	კ-74
75	რიგელების არმირების კვანძები	კ-74-1
76	რიგელების მასალის სპეციფიკაცია	კ-74-2
77	გადახურვის ფილის საყალიბე ნახაზი -0.10 ნიშნულზე ძირითადი არმირების სქემით	კ-75
78	გადახურვის ფილის საყალიბე ნახაზი 2.90 ნიშნულზე ძირითადი არმირების სქემით	კ-76
79	გადახურვის ფილის დამატებითი არმირება ქვედა ზონაში X ღერძის მიმართულებით 2.90, 6.20, 9.50, 12.8, 16.1, 19.40, 20.70, 26.0, 2930, 32.60, 35.90, 39.20, 42.50, 45.80 და 49.1 ნიშნულზე	კ-77
80	გადახურვის ფილის დამატებითი არმირება ქვედა ზონაში Y ღერძის მიმართულებით 2.90, 6.20, 9.50, 12.8, 16.1, 19.40, 20.70, 26.0, 2930, 32.60, 35.90, 39.20, 42.50, 45.80 და 49.1 ნიშნულზე	კ-78
81	გადახურვის ფილის დამატებითი არმირება ზედა ზონაში X ღერძის მიმართულებით 2.90, 6.20, 9.50, 12.8, 16.1, 19.40, 20.70, 26.0, 2930, 32.60, 35.90, 39.20, 42.50, 45.80 და 49.1 ნიშნულზე	კ-79
82	გადახურვის ფილის დამატებითი არმირება ზედა ზონაში Y ღერძის მიმართულებით 2.90, 6.20, 9.50, 12.8, 16.1, 19.40, 20.70, 26.0, 2930, 32.60, 35.90, 39.20, 42.50, 45.80 და 49.1 ნიშნულზე	კ-80
83	გადახურვის ფილის საყალიბე ნახაზი 6.20 ნიშნულზე ძირითადი არმირების სქემით	კ-81
84	გადახურვის ფილის საყალიბე ნახაზი 9.50 ნიშნულზე ძირითადი არმირების სქემით	კ-82
85	გადახურვის ფილის საყალიბე ნახაზი 12.80 ნიშნულზე ძირითადი არმირების სქემით	კ-83
86	გადახურვის ფილის საყალიბე ნახაზი 16.10 ნიშნულზე ძირითადი არმირების სქემით	კ-84
87	გადახურვის ფილის საყალიბე ნახაზი 19.40 ნიშნულზე ძირითადი არმირების სქემით	კ-85
88	გადახურვის ფილის საყალიბე ნახაზი 22.70 ნიშნულზე ძირითადი არმირების სქემით	კ-86
89	გადახურვის ფილის საყალიბე ნახაზი 26.00, 29.30, 32.6, 35.90, 39.20. 42.50. 45.80, 49.1 ნიშნულზე ძირითადი არმირების სქემით	კ-87
90	გადახურვის ფილის საყალიბე ნახაზი 52.40 ნიშნულზე ძირითადი არმირების სქემით	კ-87-1
91	გადახურვის ფილის საყალიბე ნახაზი 54.90 ნიშნულზე ძირითადი არმირების სქემით	კ-87-2
92	გადახურვის ფილების ჭრილი და დეტალები; მასალის სპეციფიკაცია	კ-88
93	კიბე №1; კონსტრუქცია	კ-89
94	კიბე №2; კონსტრუქცია	კ-90

ქ. თბილისი, დიდი დიღომი, IV მ/რ, კორპუსი №29-ს მიმდებარედ; ს/კ 01.10.07.004.070; მრავალბინიანი საცხოვრებელი სახლის პროექტი				სტადია	ფურც.	რაოდ
					კ-(1)	
დირექტორი			კონსტრუქციული ნაწილი			
პრ. მთ. არქიტ.						
პრ. მთ. ინჟინ.	რ. სილაგაძე		ნახაზების სია	მასშტაბი		
შეასრულა	დ. მაისურაძე					
შეამოწმა	რ. სილაგაძე					

განმარტებითი ბარათი

წინამდებარე პროექტის კონსტრუქციული ნაწილი დამუშავებულია არქიტექტურულ-გეგმარებითი გადაწყვეტისა და საინჟინრო-გეოლოგიური გამოკვლევის საფუძველზე.

სეისმური დარაიონების რუკის მიხედვით, სამშენებლო მოედანი განეკუთვნება 8 ბალიან სეისმოაქტივობის ზონას MSK64 შკალის მიხედვით. უგანზომილებო კოეფიციენტი A=0.17.

ანგარიში შესრულებულია კომპლექსური პროგრამა Lira Sapr 2017-ის გამოყენებით პნ 01.01-09 "სეისმომედეგი მშენებლობა" მოთხოვნათა საფუძველზე.

შენობა დაფუძნებული ხელოვნურ ფუძეზე, კერძოდ, 150 სმ სისქის ბუნებრივ მდგომარეობამდე დატკეპნილი ბალასტის ფენაზე.

საძირკველი – მონოლითური რკინაბეტონის ფილა სისქით 140 სმ;

სვეტები – მონოლითური რკინაბეტონი კვეთით 60X60 სმ;

რიგელები – მონოლითური რკინაბეტონი კვეთით 50X50 სმ და 20X50 სმ ფილის სისქესთან ერთად;

გადახურვის ფილები – მონოლითური რკინაბეტონი სისქით 20 სმ;

დიაფრაგმები – მონოლითური რკინაბეტონი სისქით 30 სმ;

სარდაფის კედლები – მონოლითური რკინაბეტონი სისქით 30 სმ;

კიბის ჩანები – მონოლითური რკინაბეტონი ჩანები სისქით 20 სმ;

მასალა მიღებულია ბეტონი კლასით B30; არმატურა B500B და A240.

კედლების შევსება და ტიხრები – წვრილი საკედლე ბლოკი მოცულობითი წონით არაუმეტეს 800 კგ/მ^3.

ქ. თბილისი, დიდი დიღომი, IV მ/რ, კორპუსი №29-ს მიმდებარედ; ს/კ 01.10.07.004.070; მრავალბინიანი საცხოვრებელი სახლის პროექტი				სტადია	ფურც.	რაოდ
					პ-(2)	
დირექტორი			კონსტრუქციული ნაწილი			
პრ. მთ. არქიტ.						
პრ. მთ. ინჟინ.	რ. სილაგაძე		განმარტებითი ბარათი	მასშტაბი		
შეასრულა	დ. მაისურაძე					
შეამოწმა	რ. სილაგაძე					

№	დასახელება	არმატურა B500B კგ					არმატურა A240 კგ.	სულ კგ.	ბეტონი მ^3	
		Ø10	Ø12	Ø16	Ø20	Ø25	Ø8		B15	B30
1	საძირკველი	7688.00		60000.00		10857.00		**78545.00**	151	2121.00
2	ლიფტის ორმოები	125.55		2488.00		9037.49		**11651.04**		96.00
3	კოლონების, კედლებისა და დიაფრაგმების ანკერები		3600.00	2982.40		7399.70	890.40	**14872.50**		
4	კოლონები					218067.08	34888.56	**252955.64**		906.20
5	დიაფრაგმები, კიბის უჯრედები, ლიფტის შახტები		57576.96	108147.20		16747.50	1462.68	**183934.34**		1188.15
6	სარდაფის რკ/ბ კედლები		10350.00				180.00	**10530.00**		130.3
7	რიგელები				266088	19896.80	99726.08	**385710.88**		1521.0575
8	გადახურვის ფილები	429666.82	26685.00				9538.80	**465890.62**		5765
9	შიდა კიბეები		7933.50				147.60	**8081.10**		82
	სულ	**437480.37**	**106145.46**	**173617.60**	**266088**	**282005.57**	**146834.12**		**151.00**	**11809.71**
	ჯამი	**1412171.12**							**11960.71**	

ქ. თბილისი, დიდი დიღომი, IV მ/რ, კორპუსი №29-ს მიმდებარედ; ს/კ 01.10.07.004.070; მრავალბინიანი საცხოვრებელი სახლის პროექტი				სტადია	ფურც.	რაოდ
					პ-(3)	
დირექტორი			კონსტრუქციული ნაწილი			
პრ. მთ. არქიტ.						
პრ. მთ. ინჟინ.	რ. სილაგაძე		მასალების ამოკრეფა	მასშტაბი		
შეასრულა	დ. მაისურაძე					
შეამოწმა	რ. სილაგაძე					

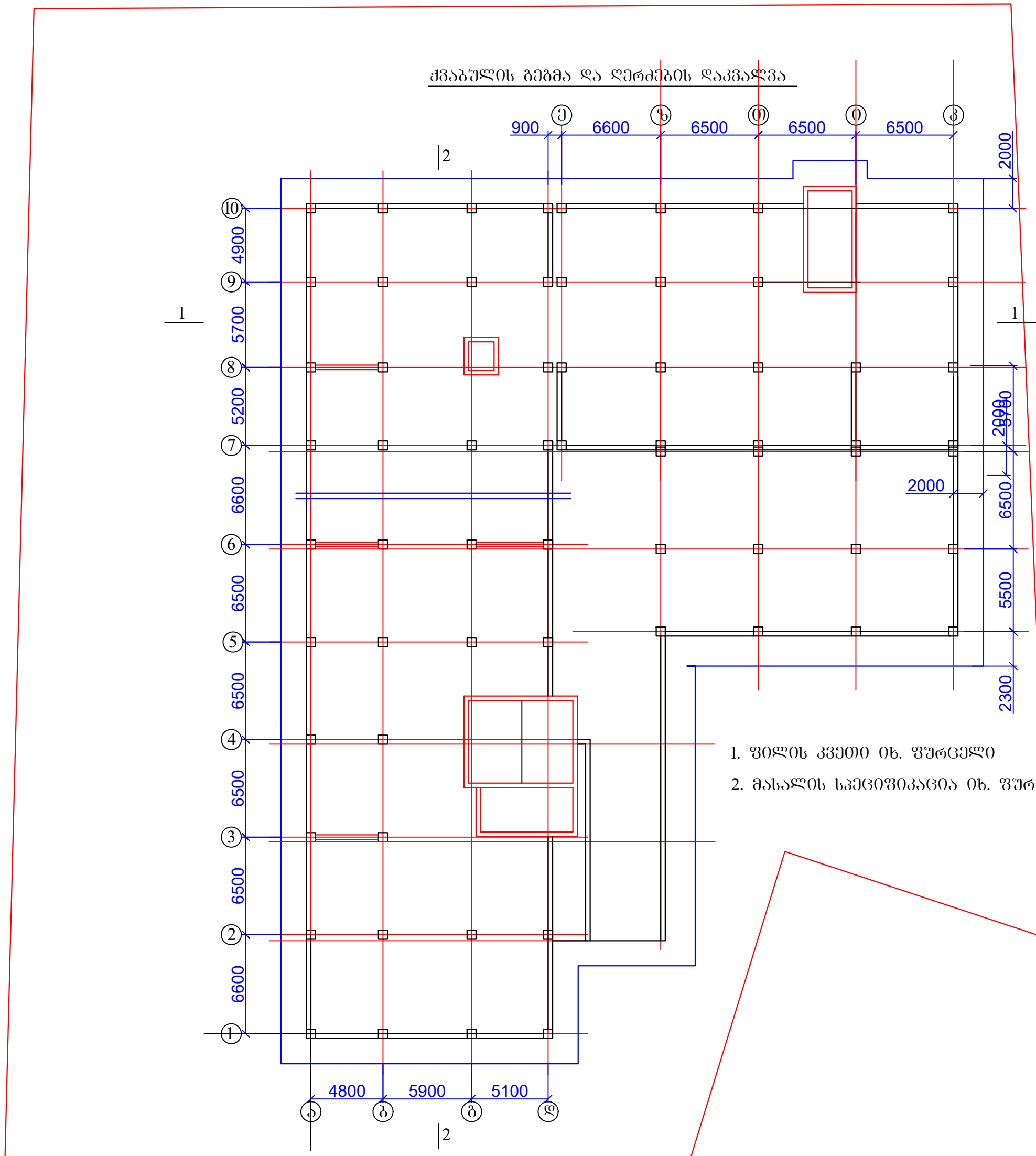

				სტადია	ფურც.	რაოდ
					კ-1	
დირექტორი						
პრ. მთ. არქიტ.						
პრ. მთ. ინჟინ.	ზ. სილაგაძე		ქვაბულის გეგმა და ღერძების დაკვალვა	მასშტაბი		
შეასრულა	დ. მაისურაძე					
შეამოწმა	ზ. სილაგაძე					

1 — 1

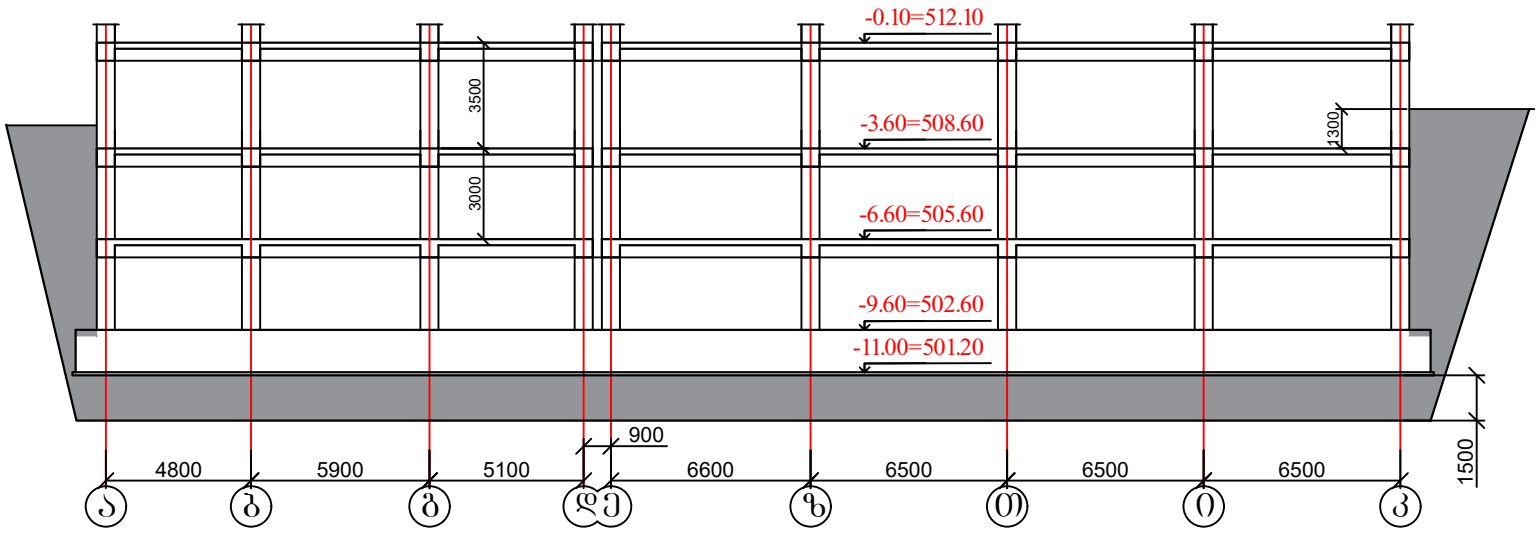

2 — 2

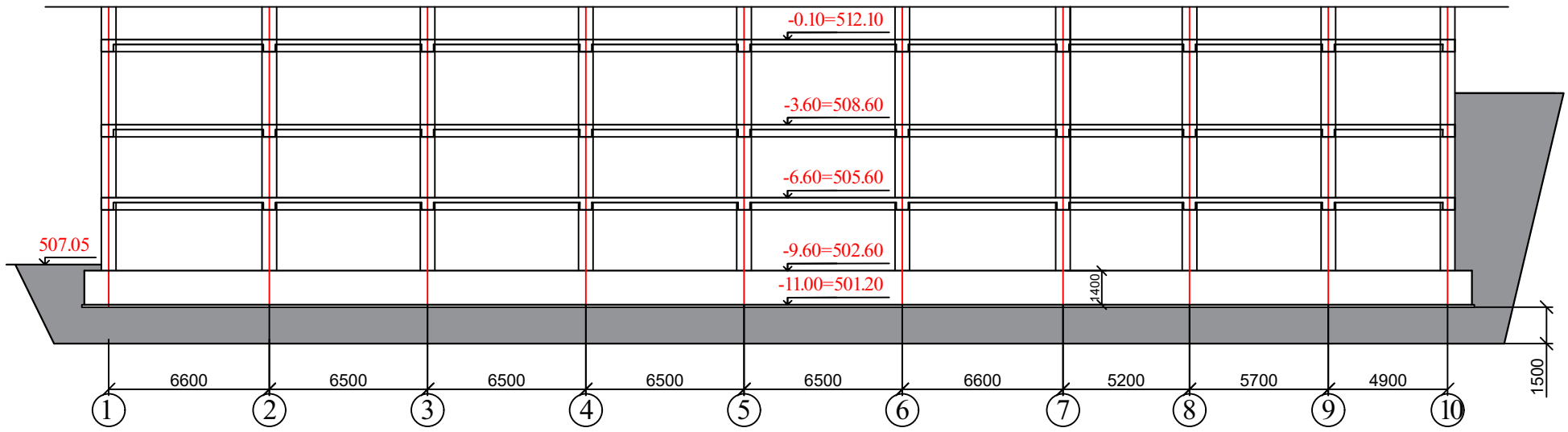

1. ბალასტი დაიტკეპნოს ეტაპობრივად ბუნებრივ მდგომარეობამდე

				სტადია	ფურც.	რაოდ
					კ-1	
დირექტორი						
პრ. მთ. არქიტ.						
პრ. მთ. ინჟინ.	ზ. სილაგაძე		ხიმინჯების განლაგება	მასშტაბი		
შეასრულა	დ. მაისურაძე					
შეამოწმა	ზ. სილაგაძე					

საძირკვლის ფილის საყალიბე ნახაზი (ძირითადი არმირების სქემით)

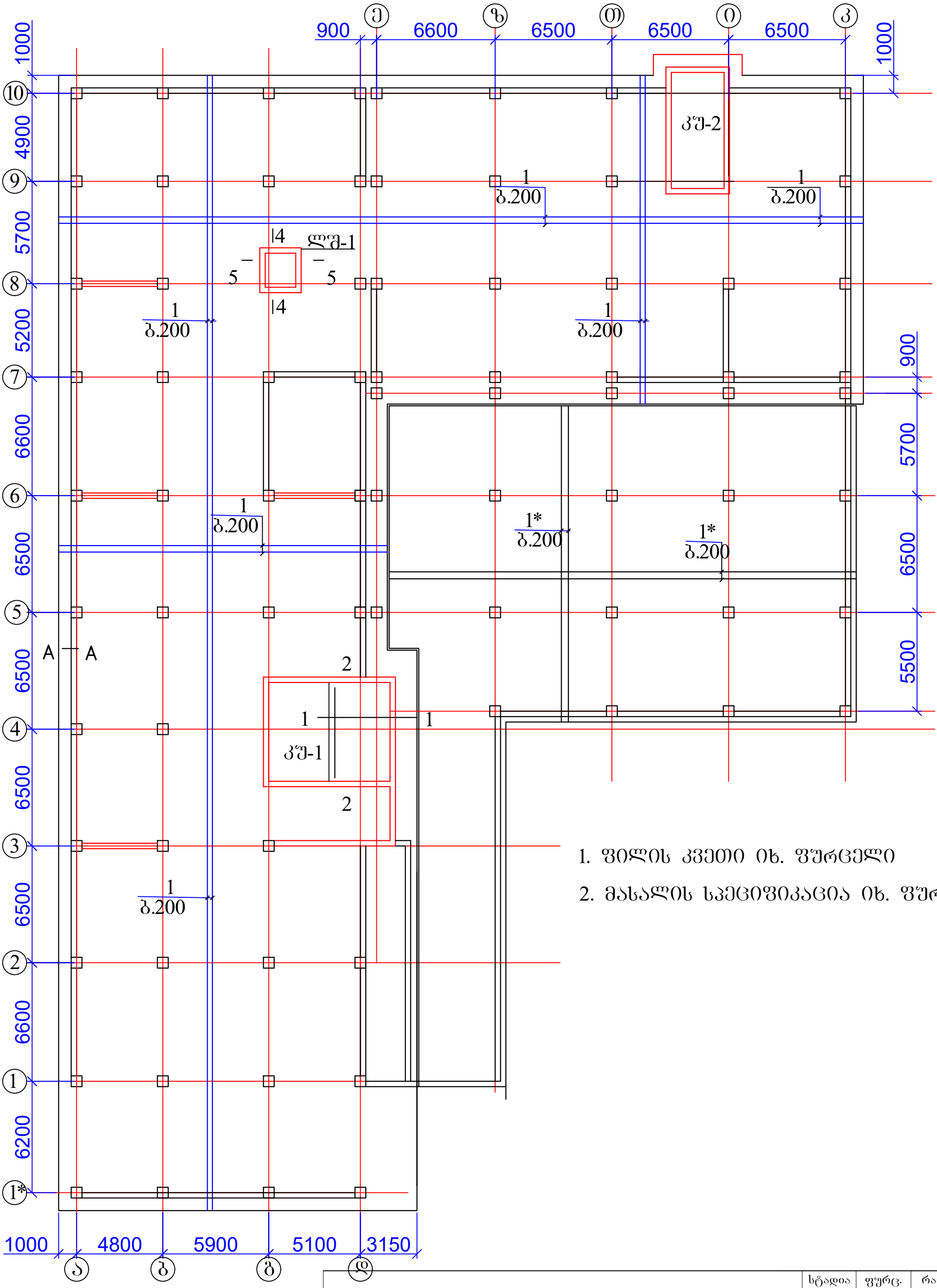

1. ფილის კვეთი იხ. ფურცელი
2. მასალის სპეციფიკაცია იხ. ფურცელ

				სტადია	ფურც. / რაოდ
					კ-1 /
დირექტორი					
პრ. მთ. არქიტ.					
პრ. მთ. ინჟინ.	ზ. სილაგაძე		ხიმინჯის კონსტრუქცია	მასშტაბი	
შეასრულა	დ. მაისურაძე				
შეამოწმა	ზ. სილაგაძე				

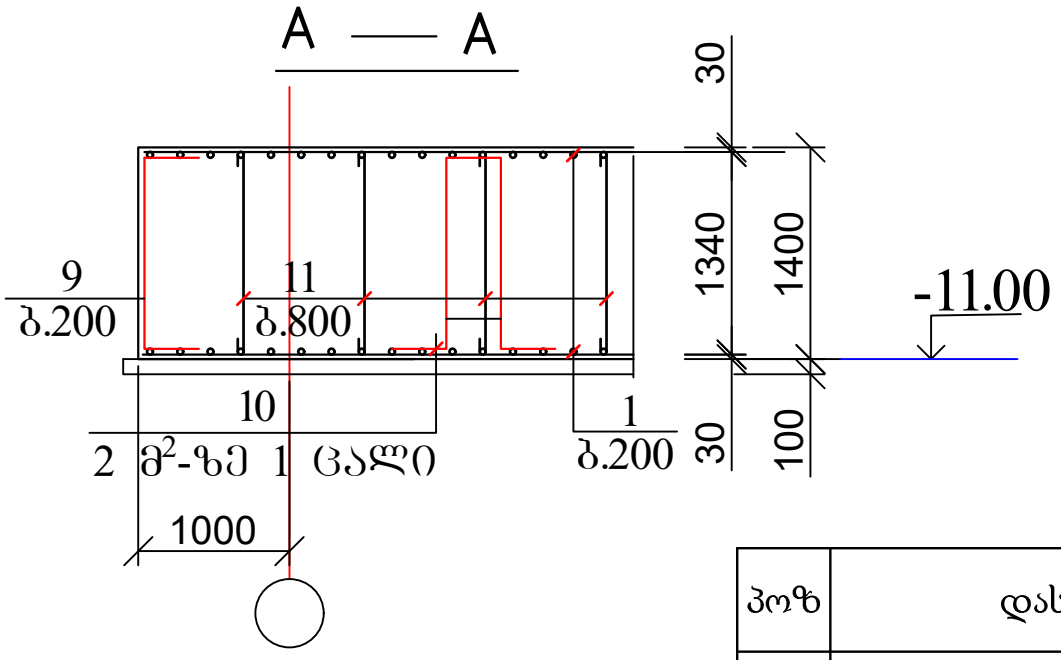

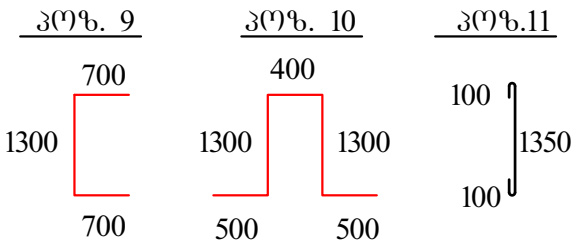

პოზ	დასახელება	რაოდ	წონა კგ	
			ერთ	სულ
	საძირკვლის ფილა	1		
1	Ø 16 B500B ΣL= 31800 გ.მ		1.6	50880
2	Ø 25 B500B L= 6000	90	23.1	2079
3	Ø 25 B500B L= 3000	760	11.55	8778
9	Ø 16 B500B L= 2700	1000	4.32	4320
10	Ø 16 B500B L= 4000	750	6.4	4800
11	Ø 10 B500B L= 1550	8000	0.961	7688
	ბეტონი B30		მ³	2121
	ბეტონი B15		მ³	151

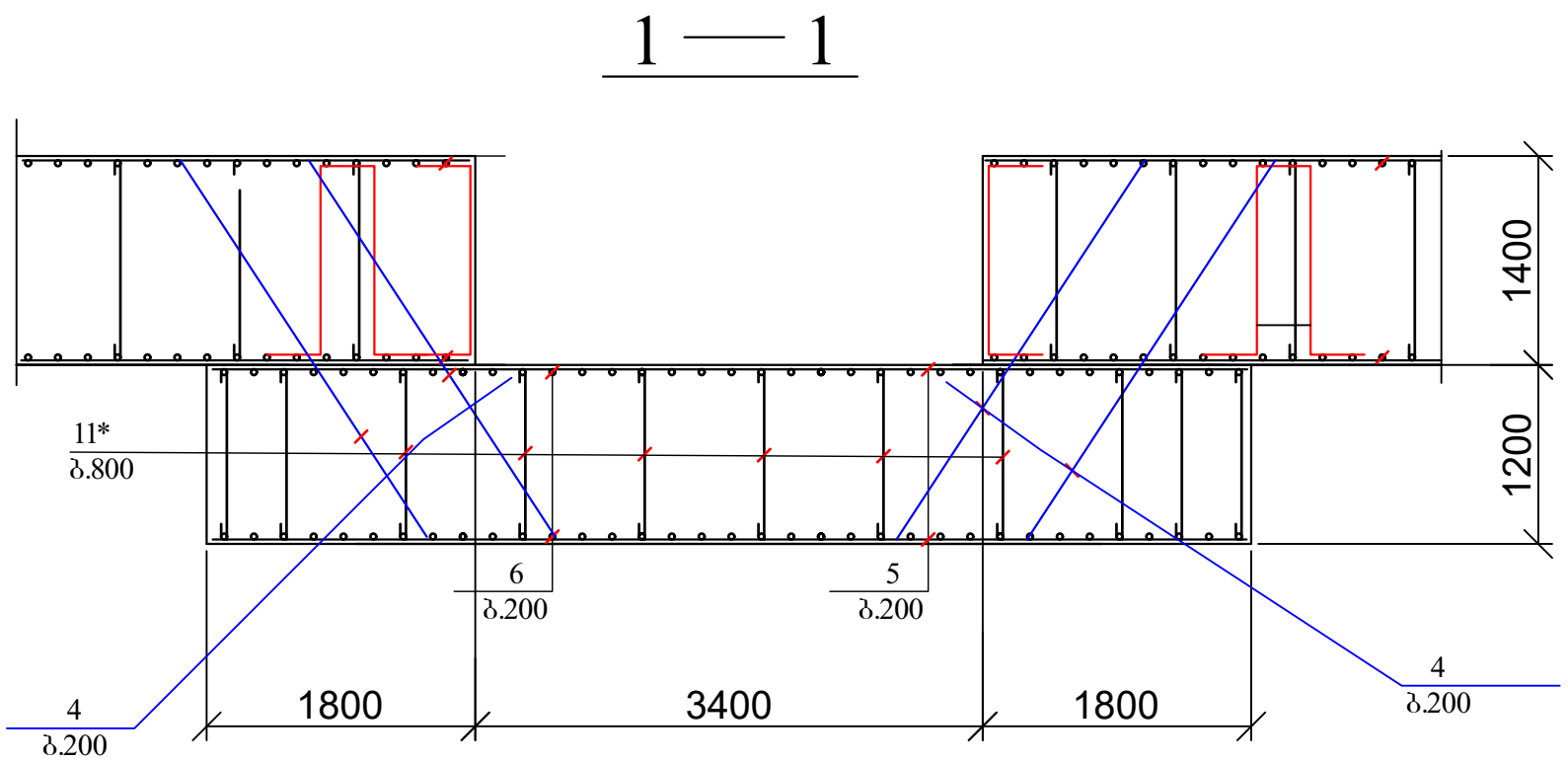

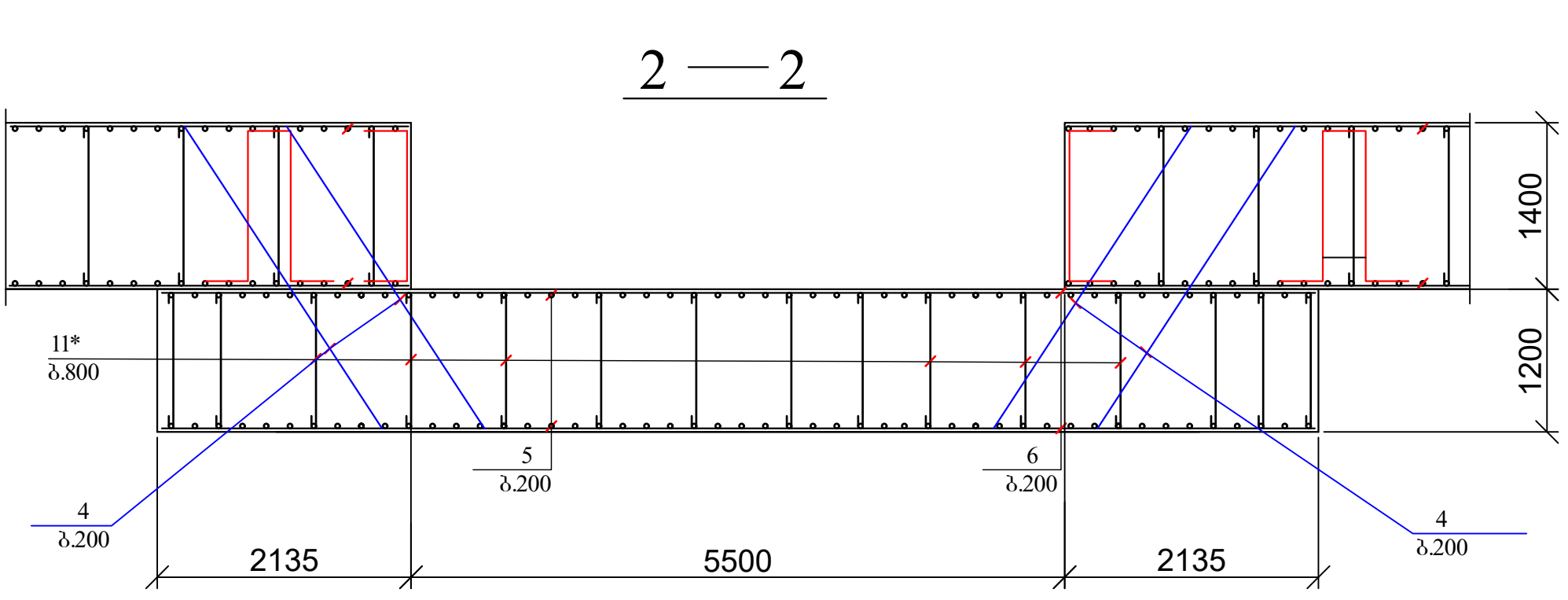

ქ. თბილისი, დიდი დიღომი, IV მ/რ, კორპუსი №29-ს მიმდებარედ; ს/კ 01.10.07.004.070; მრავალბინიანი საცხოვრებელი სახლის პროექტი				სტადია	ფურც.	რაოდ
					პ-(7)	
დირექტორი			კონსტრუქციული ნაწილი			
პრ. მთ. არქიტ.						
პრ. მთ. ინჟინ.	რ. სილაგაძე		საძირკვლის ფილის ჭრილი A-A; ლიფტის ორმოს ჭრილები 1-1 და 2-2	მასშტაბი		
შეასრულა	დ. მაისურაძე					
შეამოწმა	რ. სილაგაძე					

4 — 4

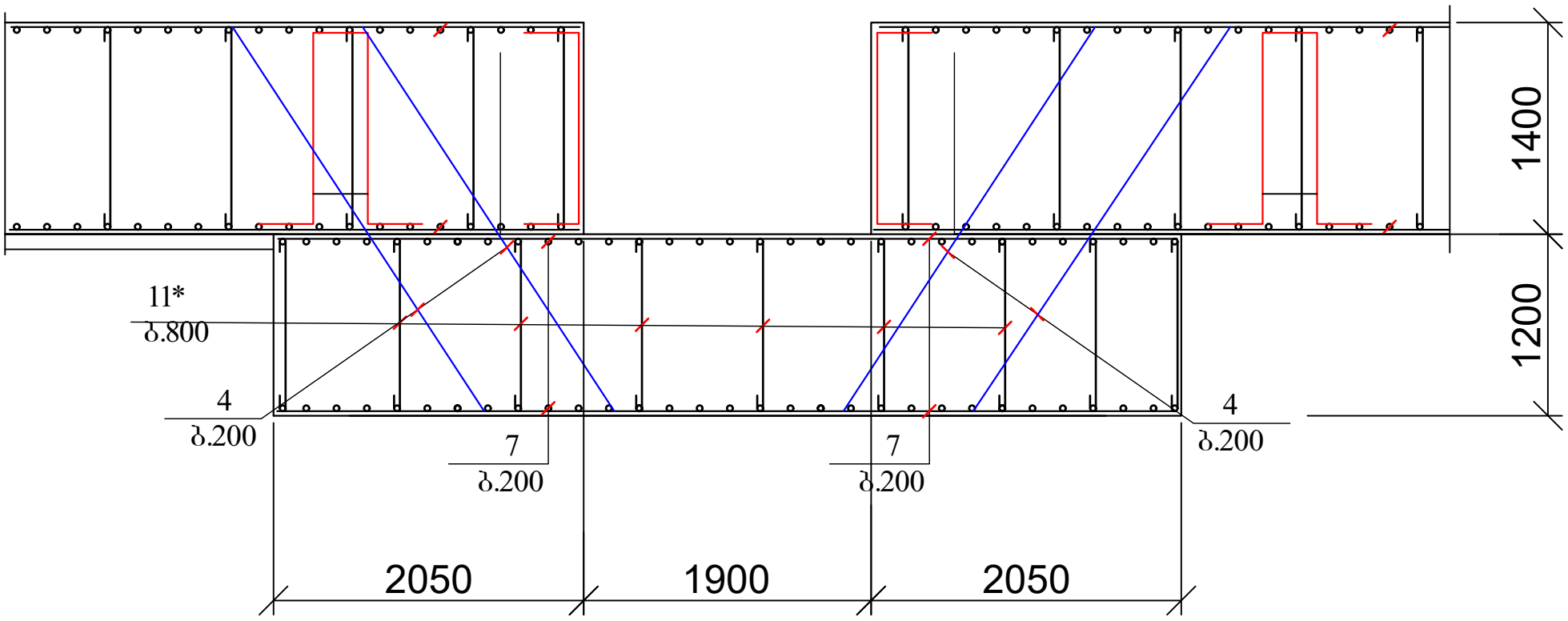

5 — 5

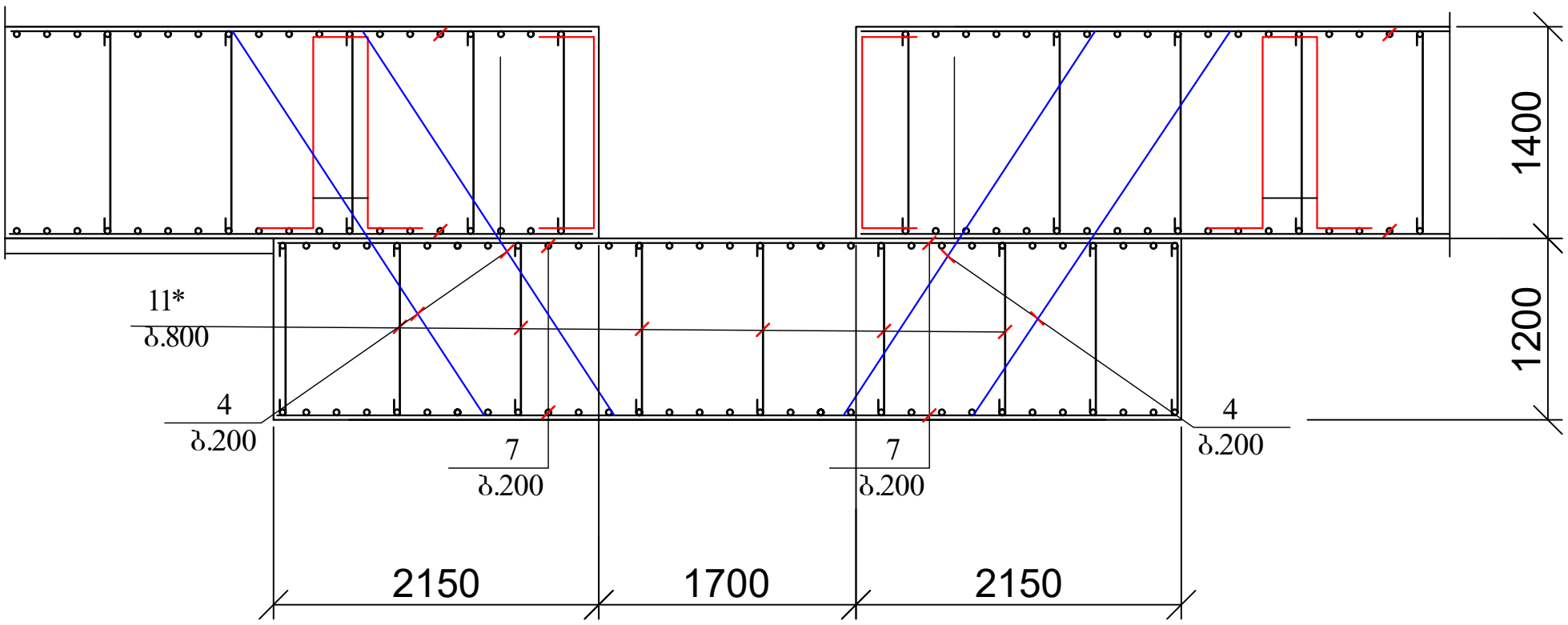

პოზ	დასახელება	რაოდ	წონა კგ	
			ერთ	სულ
	ლიფტის ორმოები			
4	Ø 16 B500B L= 3000	250	4.8	1200
5	Ø 25 B500B L= 6900	106	26.565	2815.89
6	Ø 25 B500B L= 9700	80	37.345	2987.6
7	Ø 25 B500B L= 6000	140	23.1	3234
9*	Ø 16 B500B L= 2500	250	4	1000
10*	Ø 16 B500B L= 3600	50	5.76	288
11*	Ø 10 B500B L= 1350	150	0.837	125.55
	ბეტონი B30		$მ^3$	96

პოზ. 9*

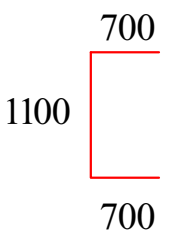

პოზ. 10*

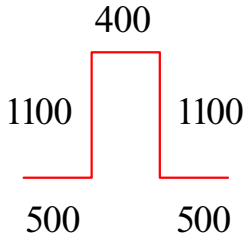

პოზ.11*

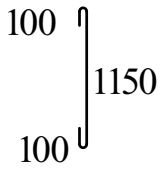

ქ. თბილისი, დიდი დიღომი, IV მ/რ, კორპუსი №29-ს მიმდებარედ; ს/კ 01.10.07.004.070; მრავალბინიანი საცხოვრებელი სახლის პროექტი				სტადია	ფურც.	რაოდ
					პ-(8)	
დირექტორი			კონსტრუქციული ნაწილი			
პრ. მთ. არქიტ.						
პრ. მთ. ინჟინ.	რ. სილაგაძე		ლიფტის ორმოს ჭრილები 3-3 და 4-4	მასშტაბი		
შეასრულა	დ. მაისურაძე					
შეამოწმა	რ. სილაგაძე					

საძირკვლის ფილის დამატებითი არმირება ქვედა ზონაში

X ღერძის მიმართულებით

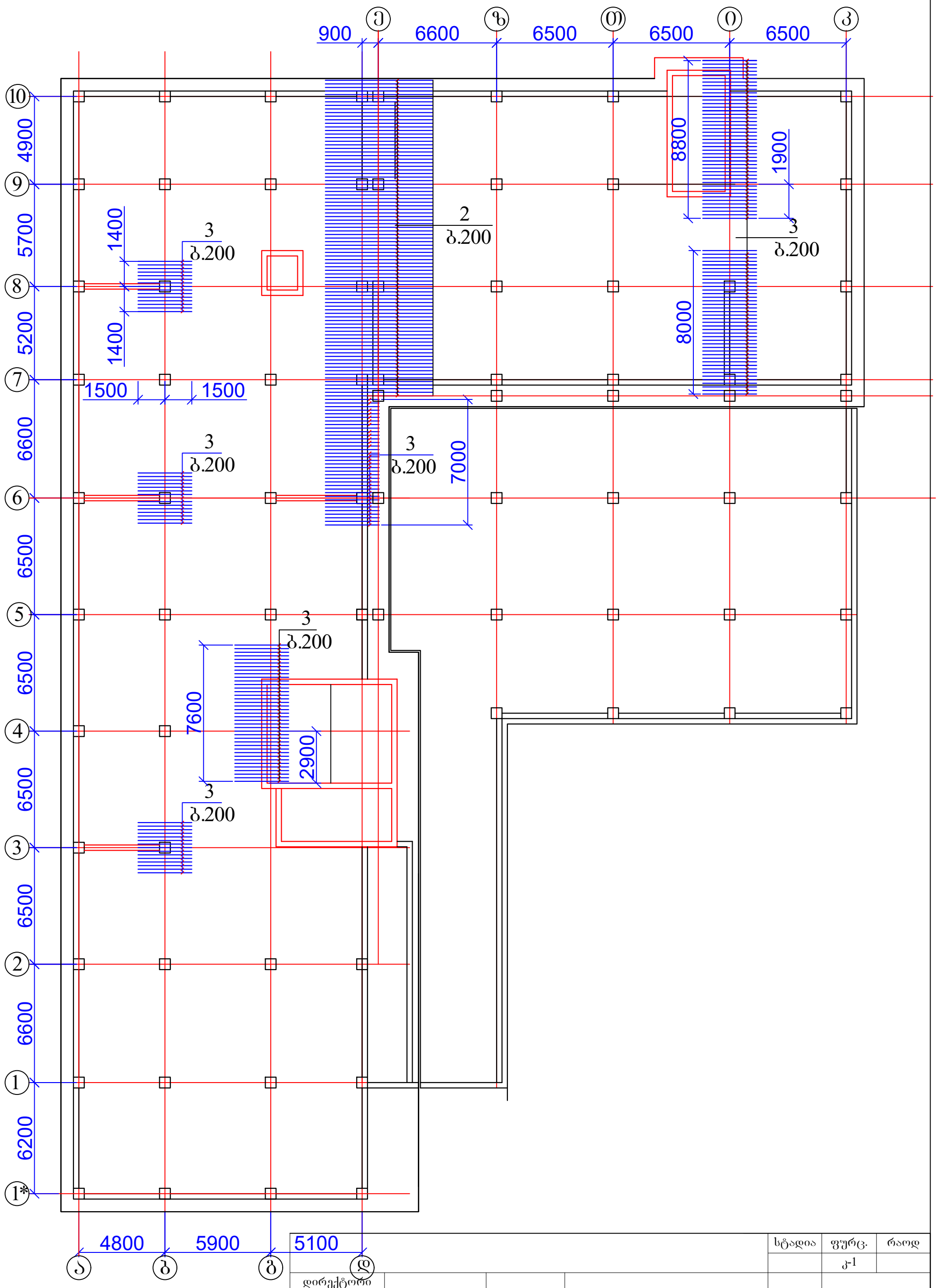

				სტადია	ფურც.	რაოდ
					კ-1	
დირექტორი					
პრ. მთ. არქიტ.					
პრ. მთ. ინჟინ.	ზ. სილაგაძე		ლიფტის ორმოს კვეთები 1-1 და 2-2	მასშტაბი	
შეასრულა	დ. მაისურაძე				
შეამოწმა	ზ. სილაგაძე				

საძირკვლის ფილის დამატებითი არმირება ქვედა ზონაში

Y ღერძის მიმართულებით

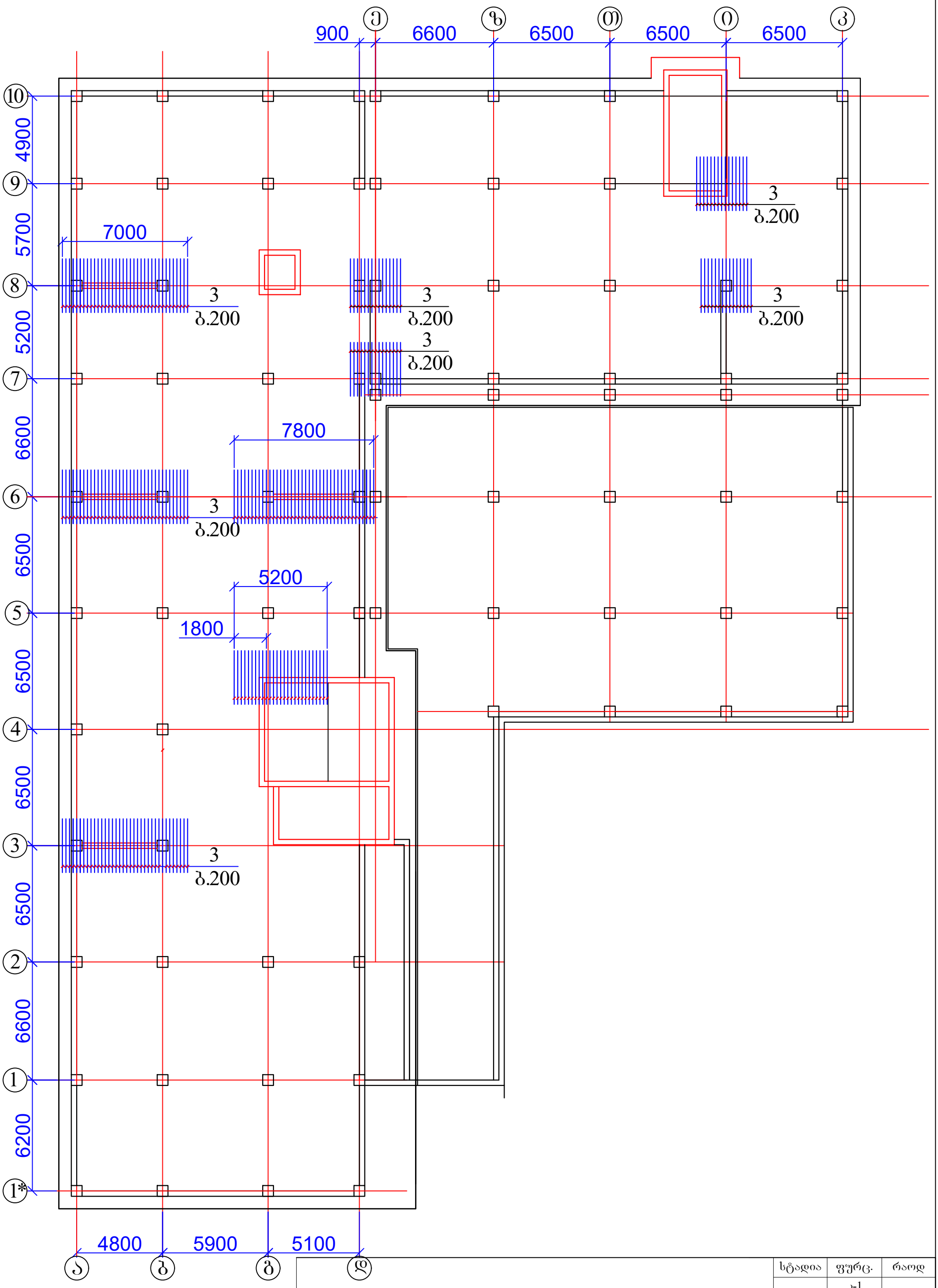

				სტადია	ფურც. / რაოდ
					კ-1 /
დირექტორი					
პრ. მთ. არქიტ.					
პრ. მთ. ინჟინ.	ზ. სილაგაძე		ლიფტის ორმოს კვეთები კვეთები 3-3, 4-4	მასშტაბი	
შეასრულა	დ. მაისურაძე				
შეამოწმა	ზ. სილაგაძე				

საძირკვლის ფილის დამატებითი არმირება ზედა ზონაში

X ღერძის მიმართულებით

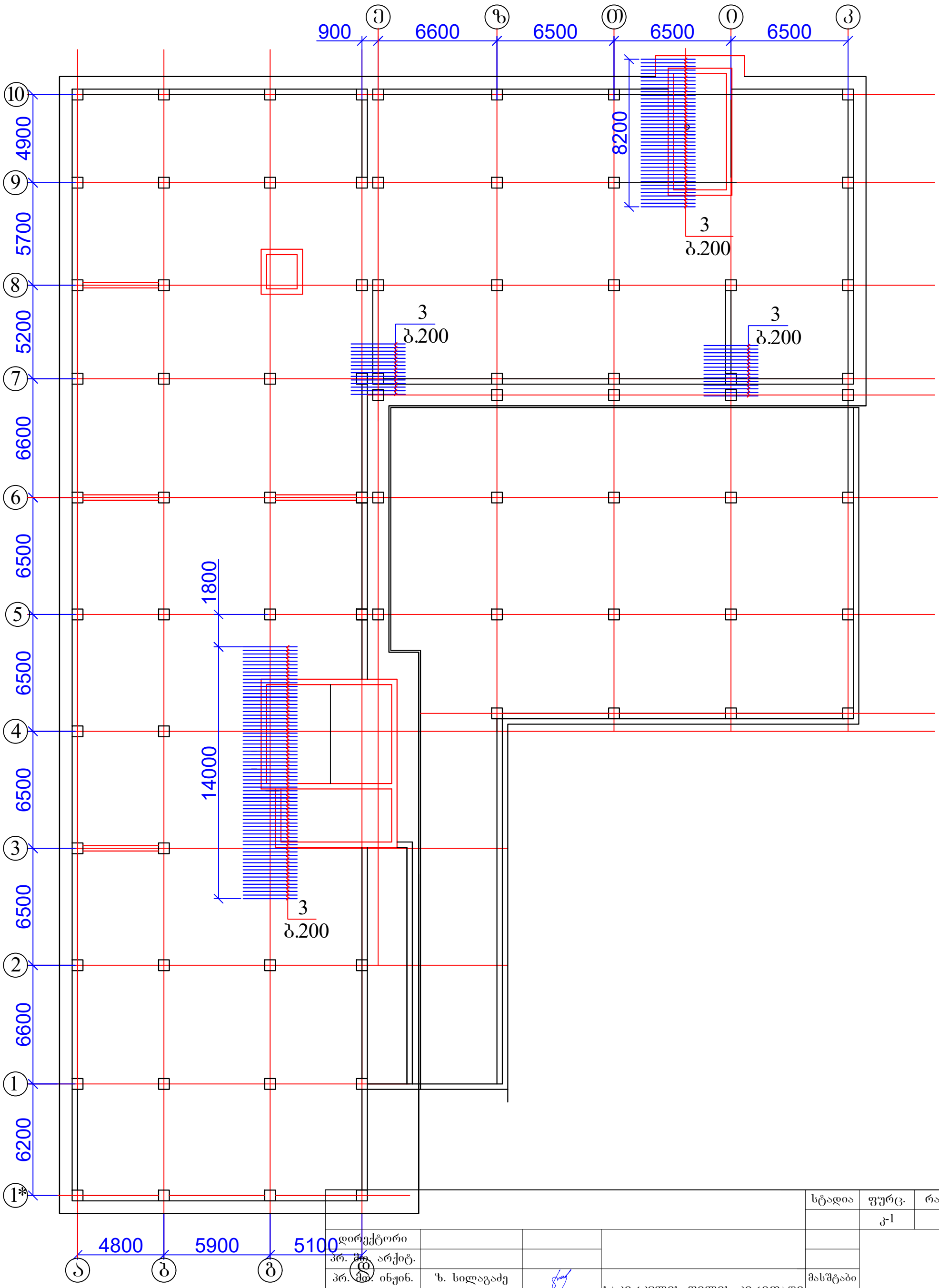

				სტადია	ფურც. / რაოდ
					კ-1
დირექტორი					
პრ. მხ. არქიტ.					
პრ. მხ. ინჟინ.	ზ. სილაგაძე		საძირკვლის ფილის ძირითადი არმირების კვეთი 5-5	მასშტაბი	
შეასრულა	დ. მაისურაძე				
შეამოწმა	ზ. სილაგაძე				

საძირკვლის ფილის დამატებითი არმირება ზედა ზონაში
Y ღერძის მიმართულებით

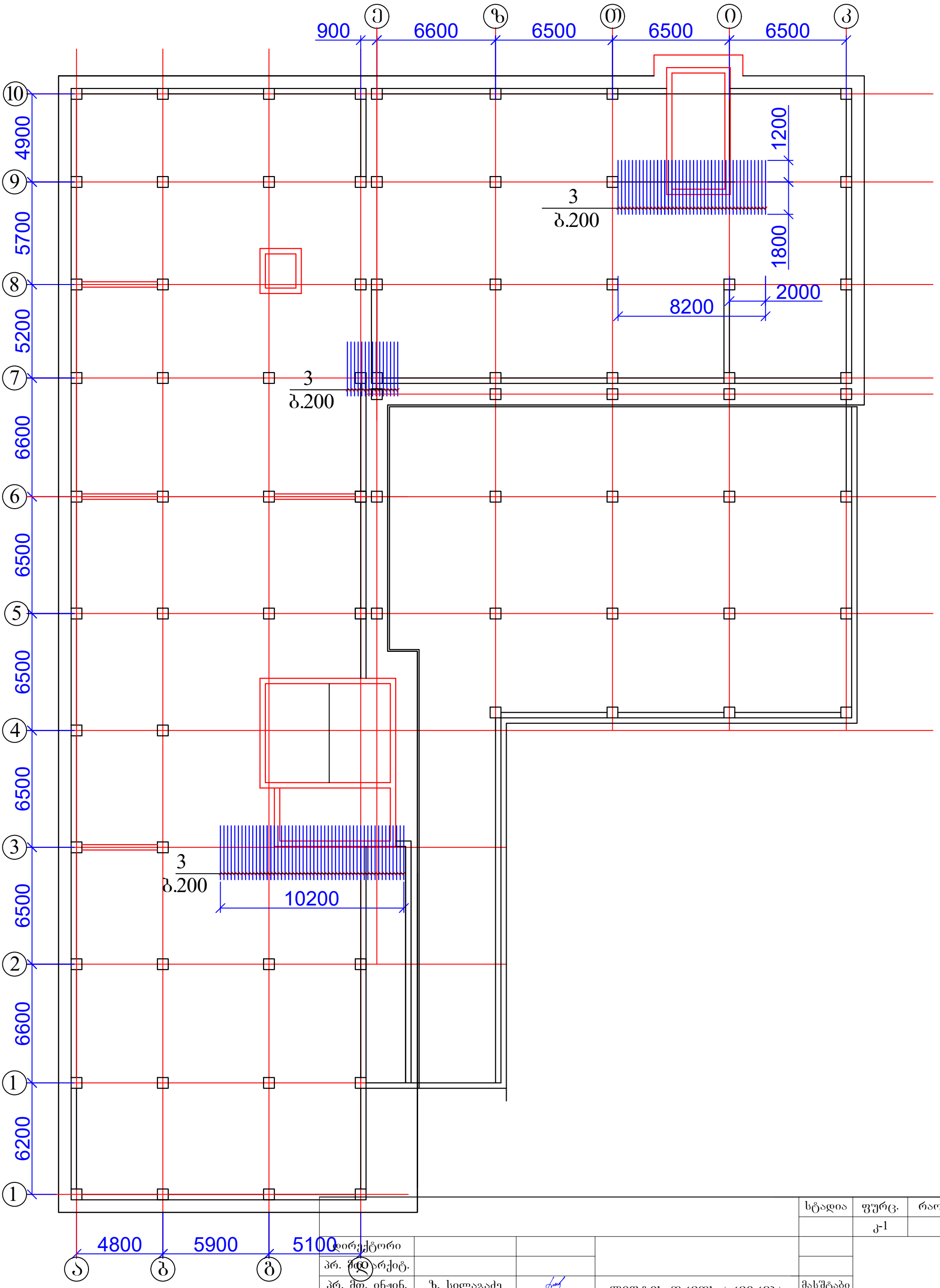

				სტადია	ფურც.	რაოდ
					კ-1	
დირექტორი					
პრ. შეფ არქიტ.					
პრ. მთ. ინჟინ.	ზ. სილაგაძე		ლიფტის ორმოს არმირება ზედა დაძველა ზონაში X ღერძის მიმართულებით	მასშტაბი	
შეასრულა	დ. მაისურაძე				
შეამოწმა	ზ. სილაგაძე				

საძირკვლის ფილის განივი არმირება

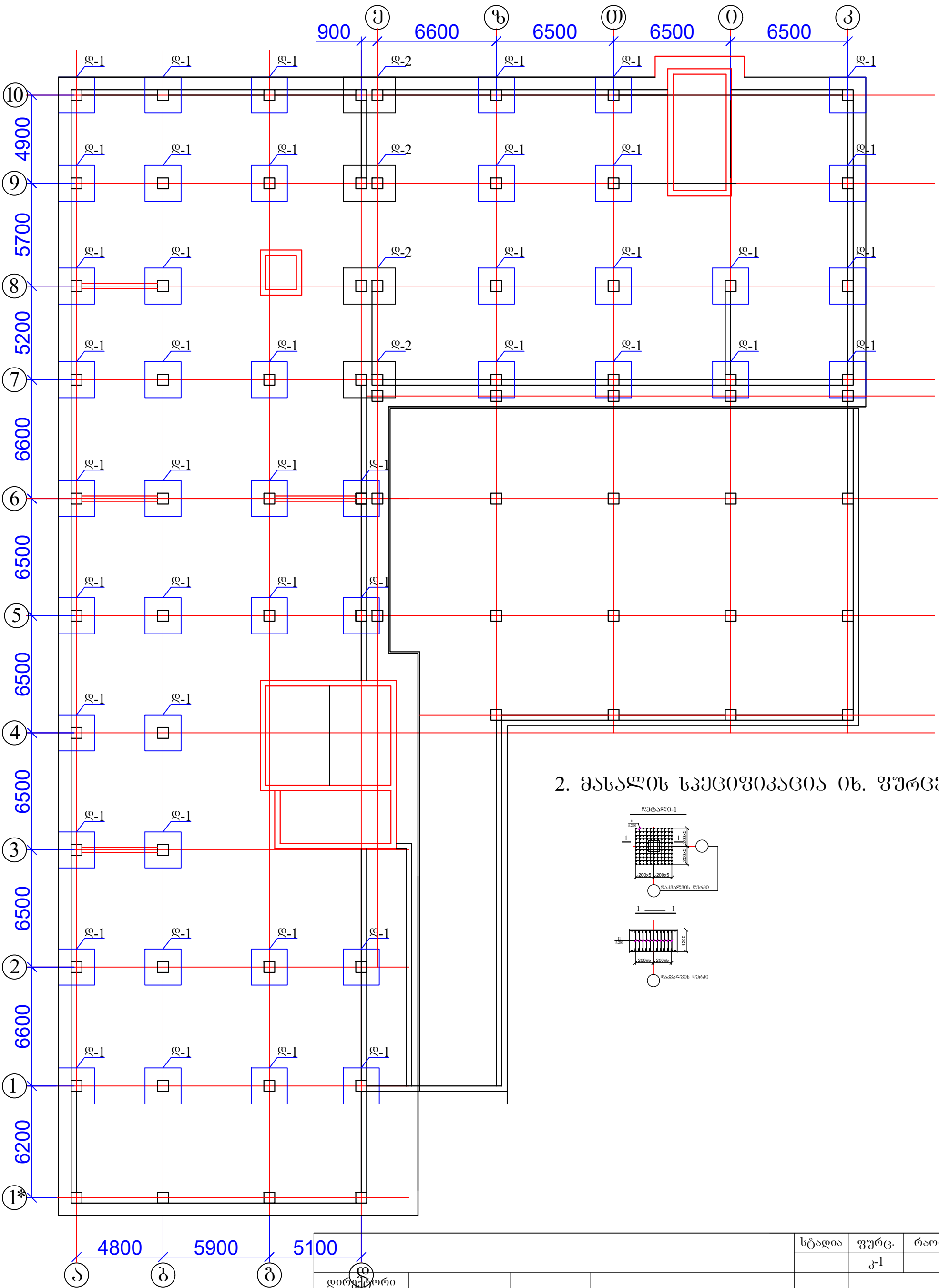

2. მასალის სპეციფიკაცია იხ. ფურცელი

					სტადია	ფურც.	რაოდ
						კ-1	
დირექტორი						
პრ. მთ. არქიტ.						
პრ. მთ. ინჟინ.	ზ. სილაგაძე			ლიფტის ორმოს არმირება ზედა და ქვედა ზონაში y ღერძის მიმართულებით	მასშტაბი	
შეასრულა	დ. მაისურაძე					
შეამოწმა	ზ. სილაგაძე					

დეტალი 1-1

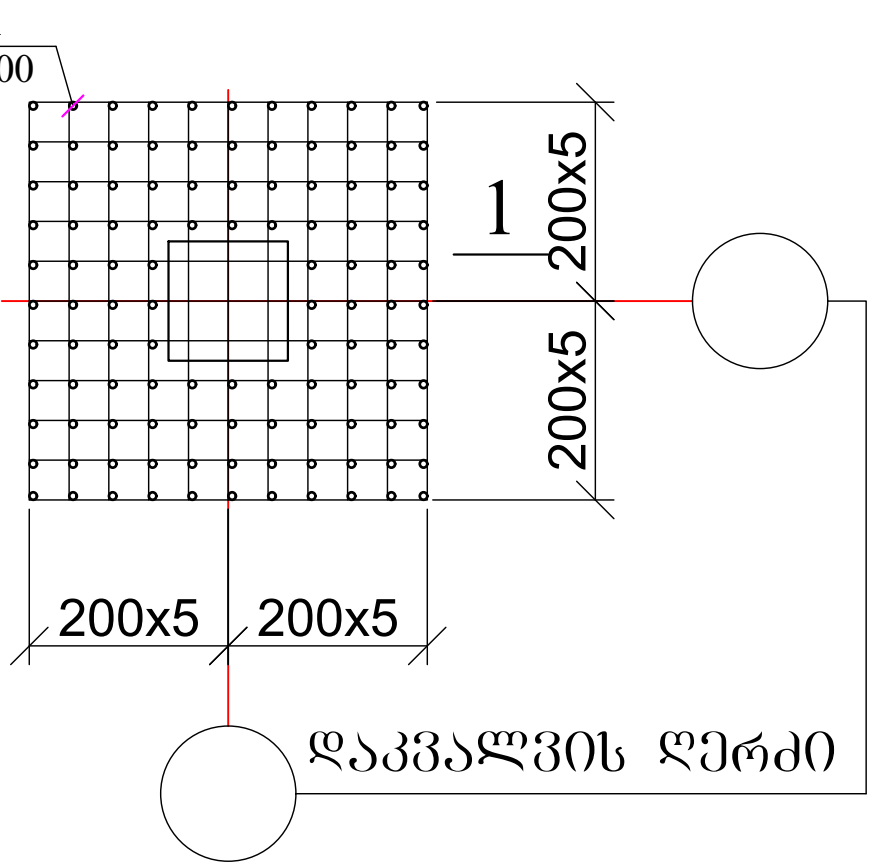

1 ——— 1

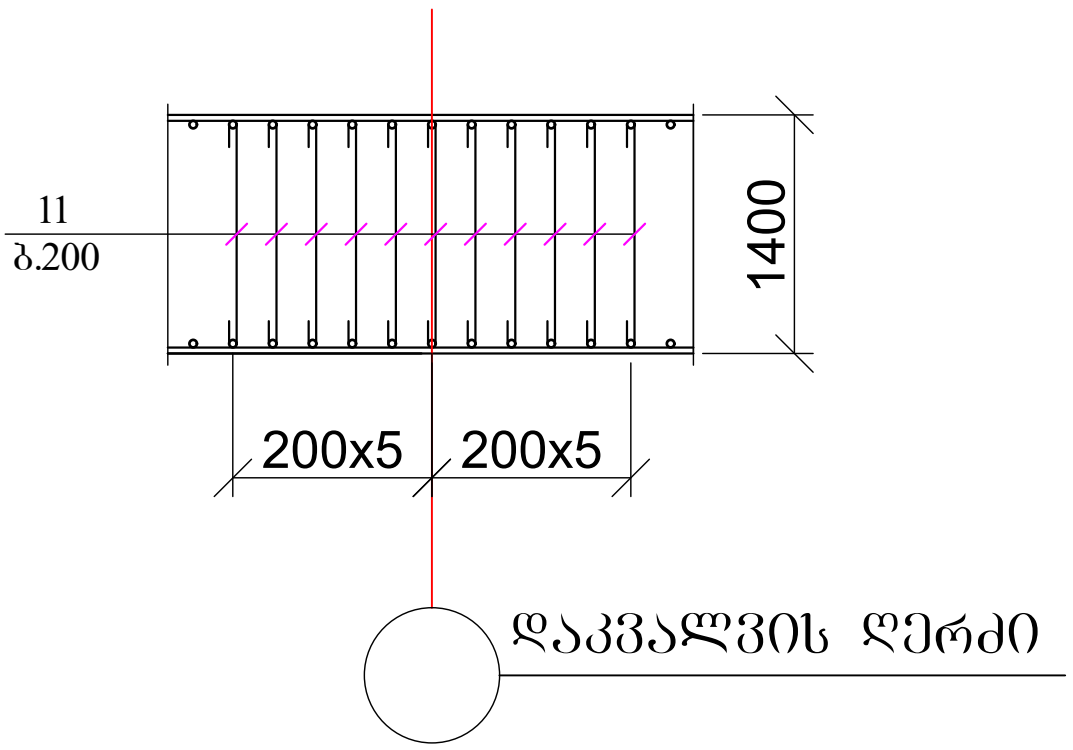

ქ. თბილისი, დიდი დიღომი, IV მ/რ, კორპუსი №29-ს მიმდებარედ; ს/კ 01.10.07.004.070; მრავალბინიანი საცხოვრებელი სახლის პროექტი				სტადია	ფურც.	რაოდ
					კ-(14)	
დირექტორი			კონსტრუქციული ნაწილი			
პრ. მთ. არქიტ.						
პრ. მთ. ინჟინ.	რ. სილაგაძე		საძირკვლის ფილის დამატებითი არმირება ბანივი მიმართულებით; დეტალი დ-1	მასშტაბი		
შეასრულა	დ. მაისურაძე					
შეამოწმა	რ. სილაგაძე					

სვეტების, დიაფრაგმების და კედლის ანკერების განლაგება -9.60 ნიშნულზე

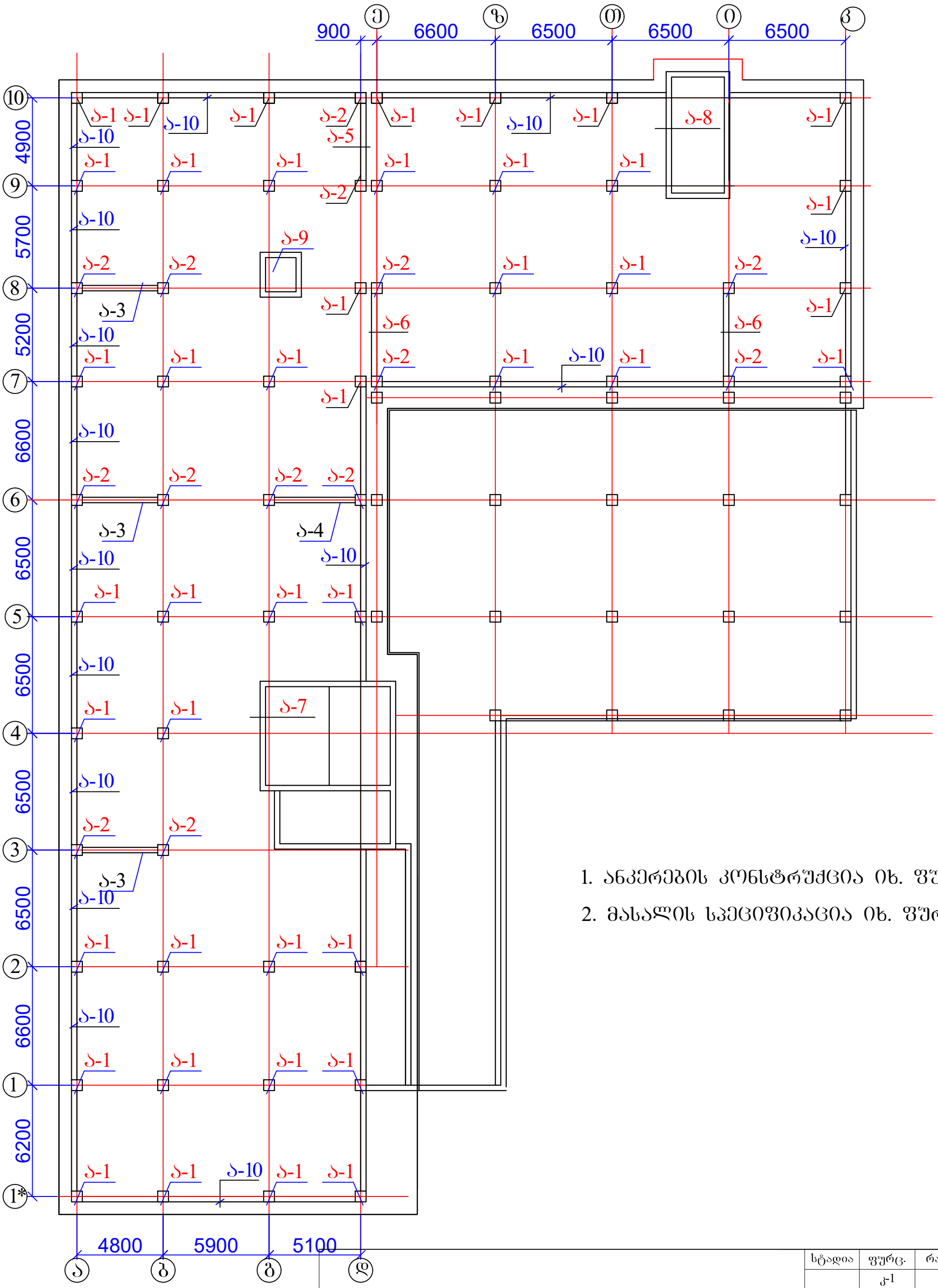

1. ანკერების კონსტრუქცია იხ. ფურცელ
2. მასალის სპეციფიკაცია იხ. ფურცელ

				სტადია	ფურც.	რაოდ
					კ-1	
დირექტორი						
პრ. მთ. არქიტ.						
პრ. მთ. ინჟინ.	ზ. სილაგაძე		საძირკვლის ფილის დამატებითი არმირება ქვედა ზონაში y ღერძის მიმართულებით	მასშტაბი		
შეასრულა	დ. მაისურაძე					
შეამოწმა	ზ. სილაგაძე					

ანკერი ა-1

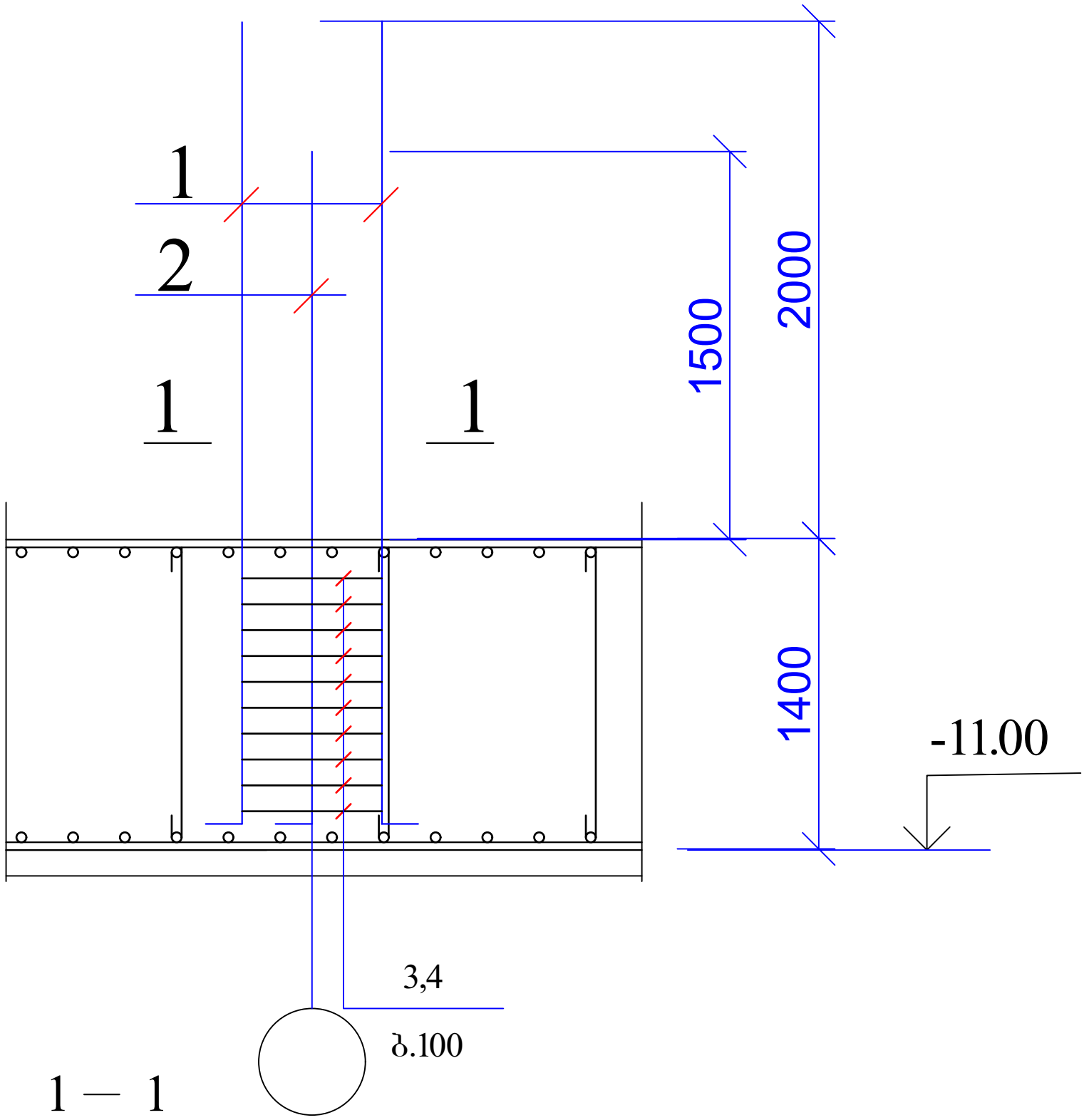

1 — 1

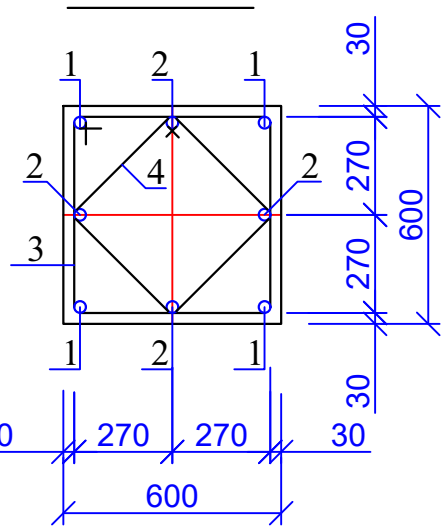

პოზ. 3

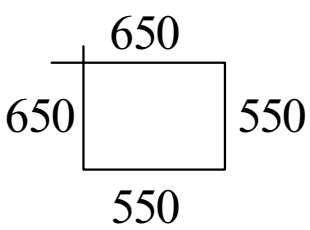

პოზ. 4

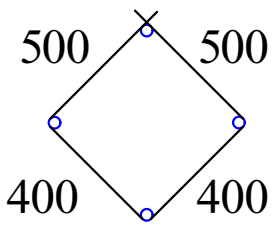

				სტადია	ფურც.	რაოდ
					კ-1	
დირექტორი						
პრ. მთ. არქიტ.						
პრ. მთ. ინჟინ.	ზ. სილაგაძე		საძირკვლის ფილის დამატებითი არმირება ზედა ზონაში X ღერძის მიმართულებით	მასშტაბი		
შეასრულა	დ. მაისურაძე					
შეამოწმა	ზ. სილაგაძე					

ანკერი ა-2

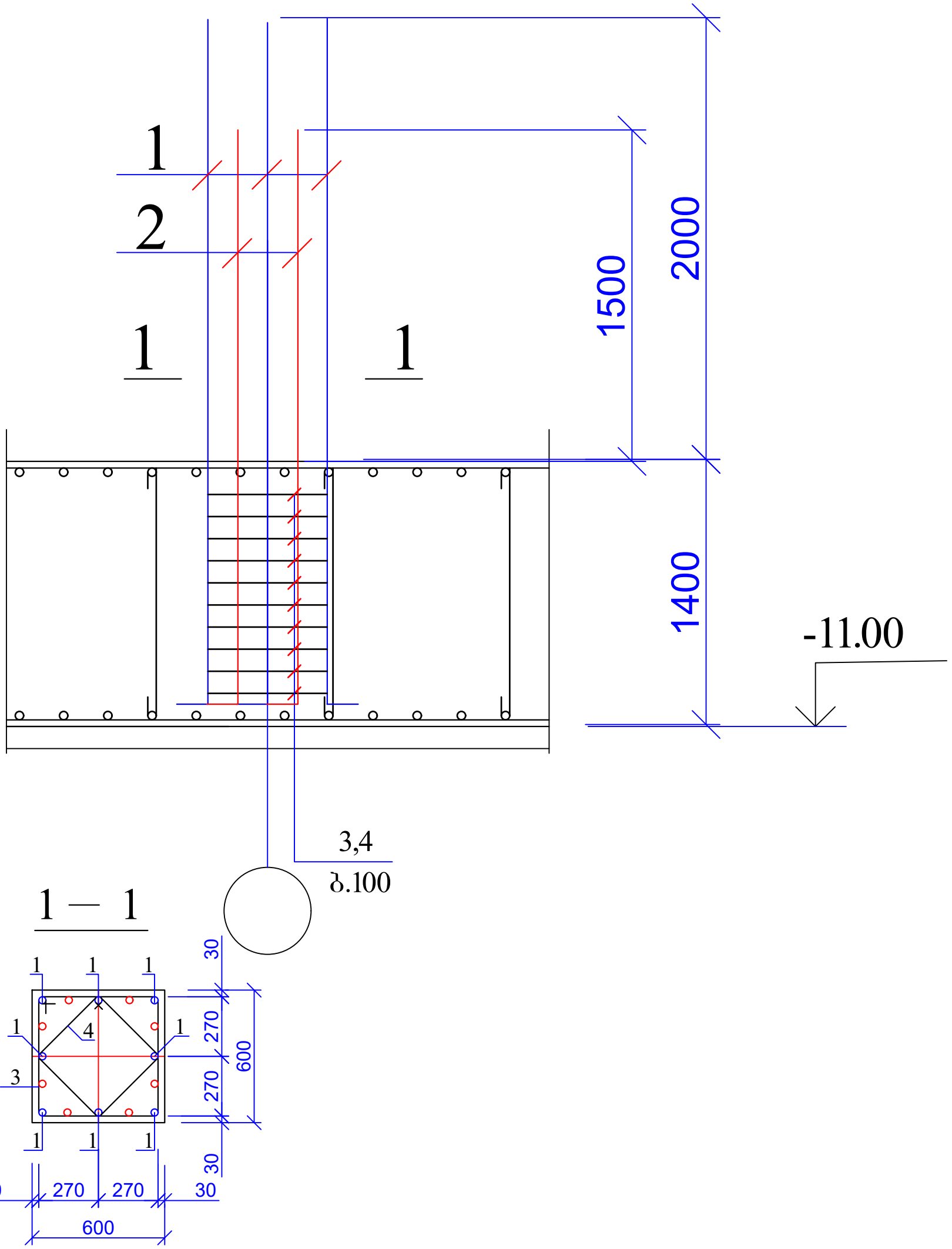

პოზ. 3

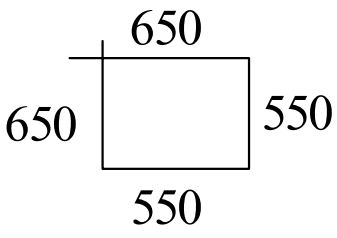

პოზ. 4

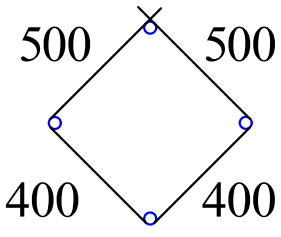

				სტადია	ფურც.	რაოდ
					კ-1	
დირექტორი						
პრ. მთ. არქიტ.						
პრ. მთ. ინჟინ.	ზ. სილაგაძე		საძირკვლის ფილის დამატებითი არმირება ზედა ზონაში y ღერძის მიმართულებით	მასშტაბი		
შეასრულა	დ. მაისურაძე					
შეამოწმა	ზ. სილაგაძე					

ანკერი ა-3

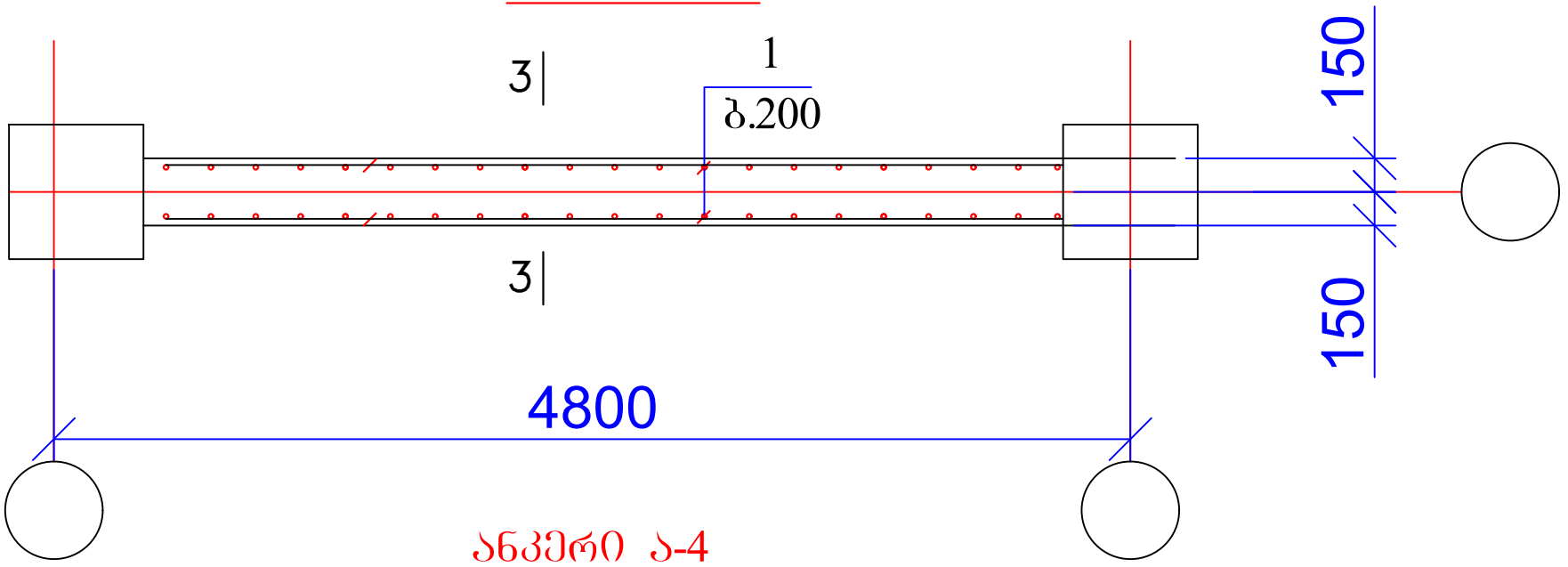

ანკერი ა-4

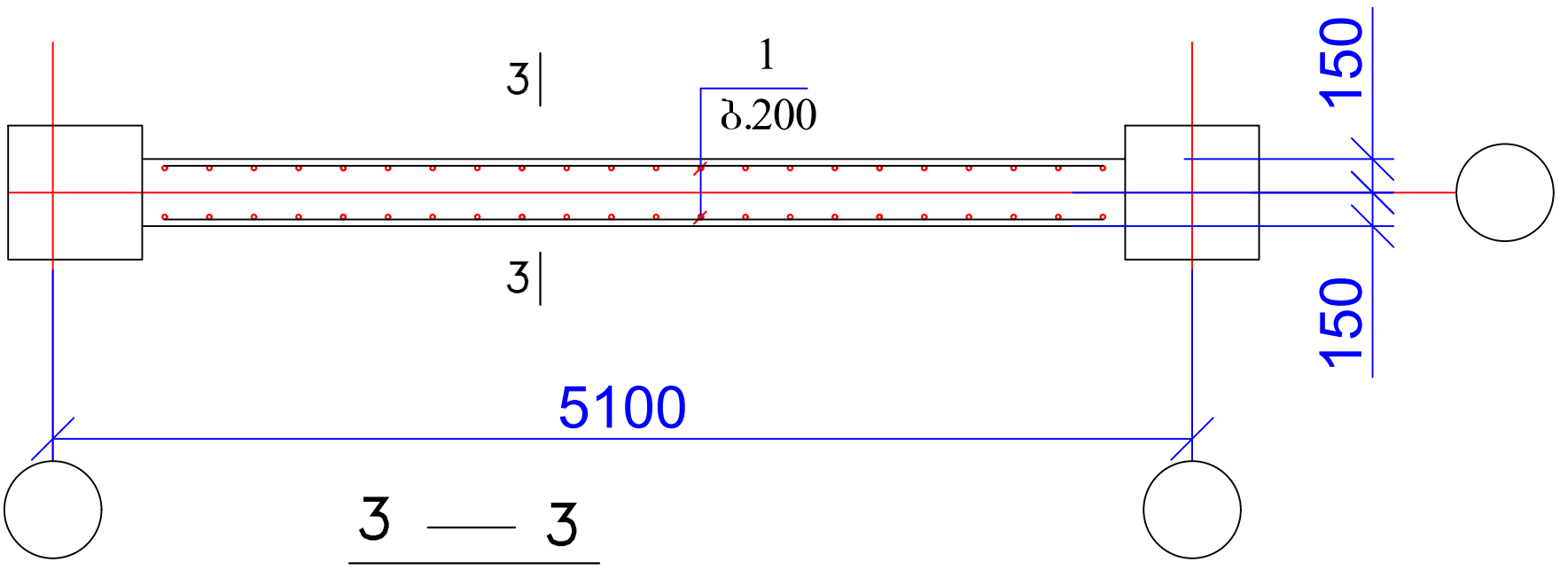

3 — 3

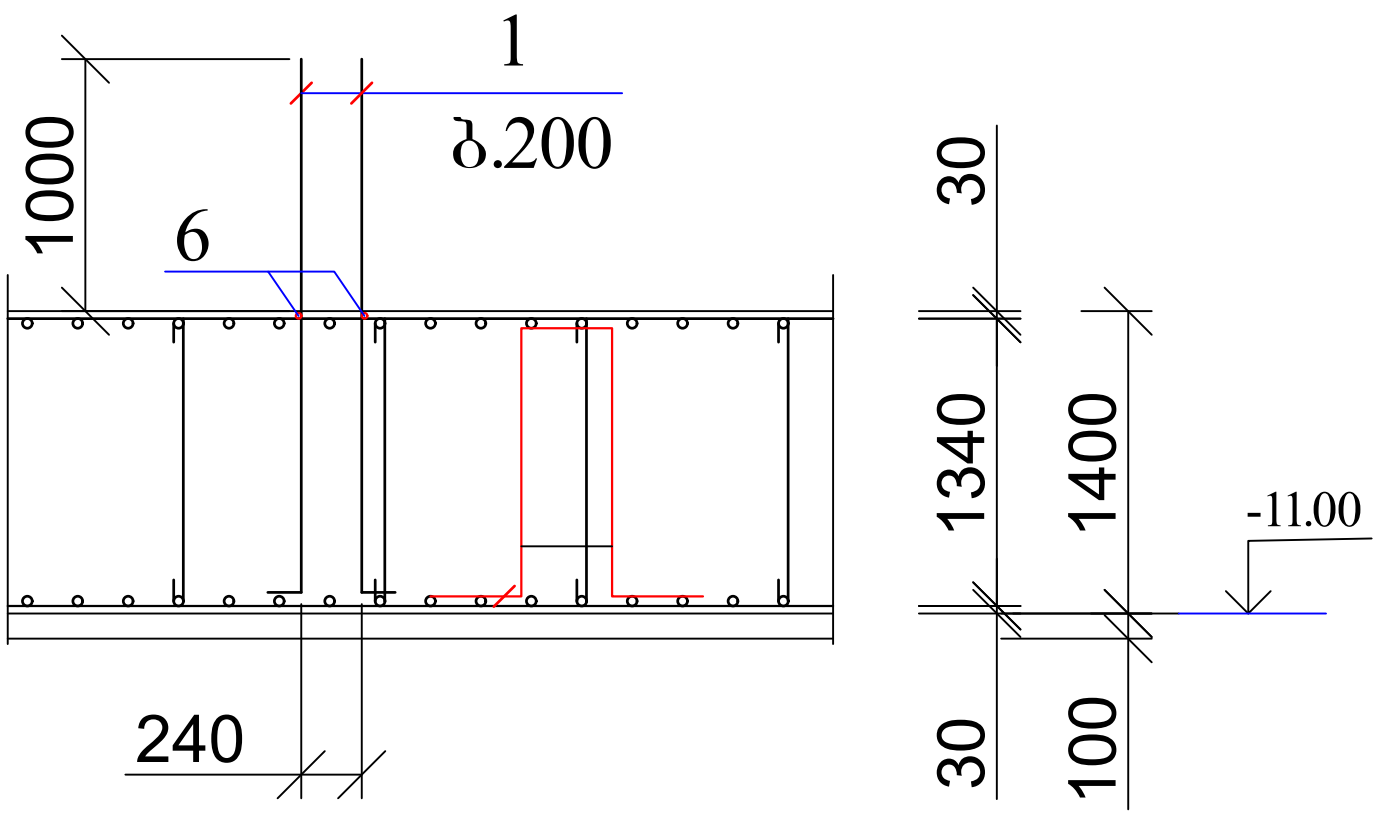

პოზ	დასახელება	რაოდ	წონა კგ	
			ერთ	სულ
	ანკერი ა - 3	3		
1	Ø 16 B500B L= 2000	42	3.2	134.4
	ანკერი ა - 4	1		
1	Ø 16 B500B L= 2000	44	3.2	140.8

ქ. თბილისი, დიდი დიღომი, IV მ/რ, კორპუსი №29-ს მიმდებარედ; ს/კ 01.10.07.004.070; მრავალბინიანი საცხოვრებელი სახლის პროექტი				სტადია	ფურც.	რაოდ
					პ-(18)	
დირექტორი			კონსტრუქციული ნაწილი			
პრ. მთ. არქიტ.						
პრ. მთ. ინჟინ.	რ. სილაგაძე		ანკერი ა-3 და ა-4	მასშტაბი		
შეასრულა	დ. მაისურაძე					
შეამოწმა	რ. სილაგაძე					

ანკერი ა-5

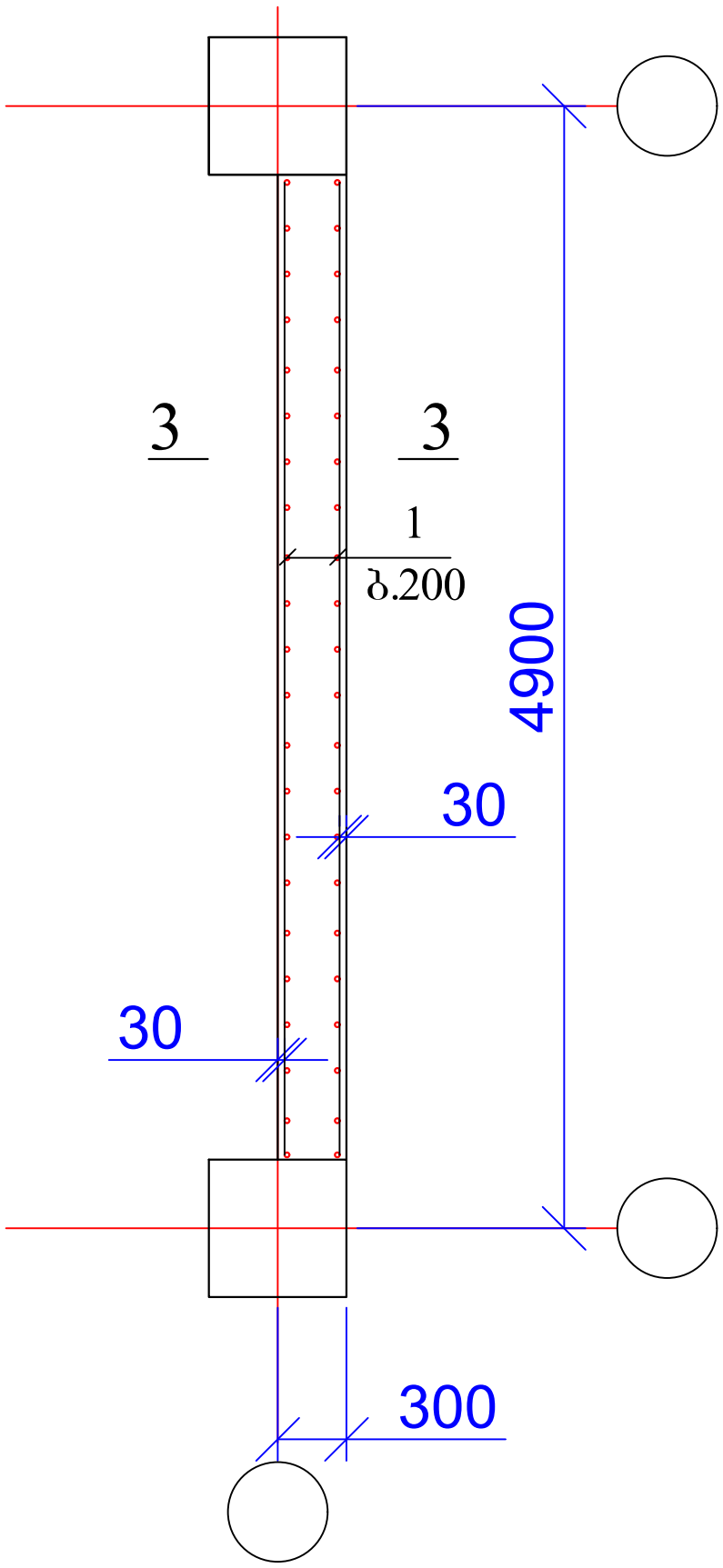

ანკერი ა-6

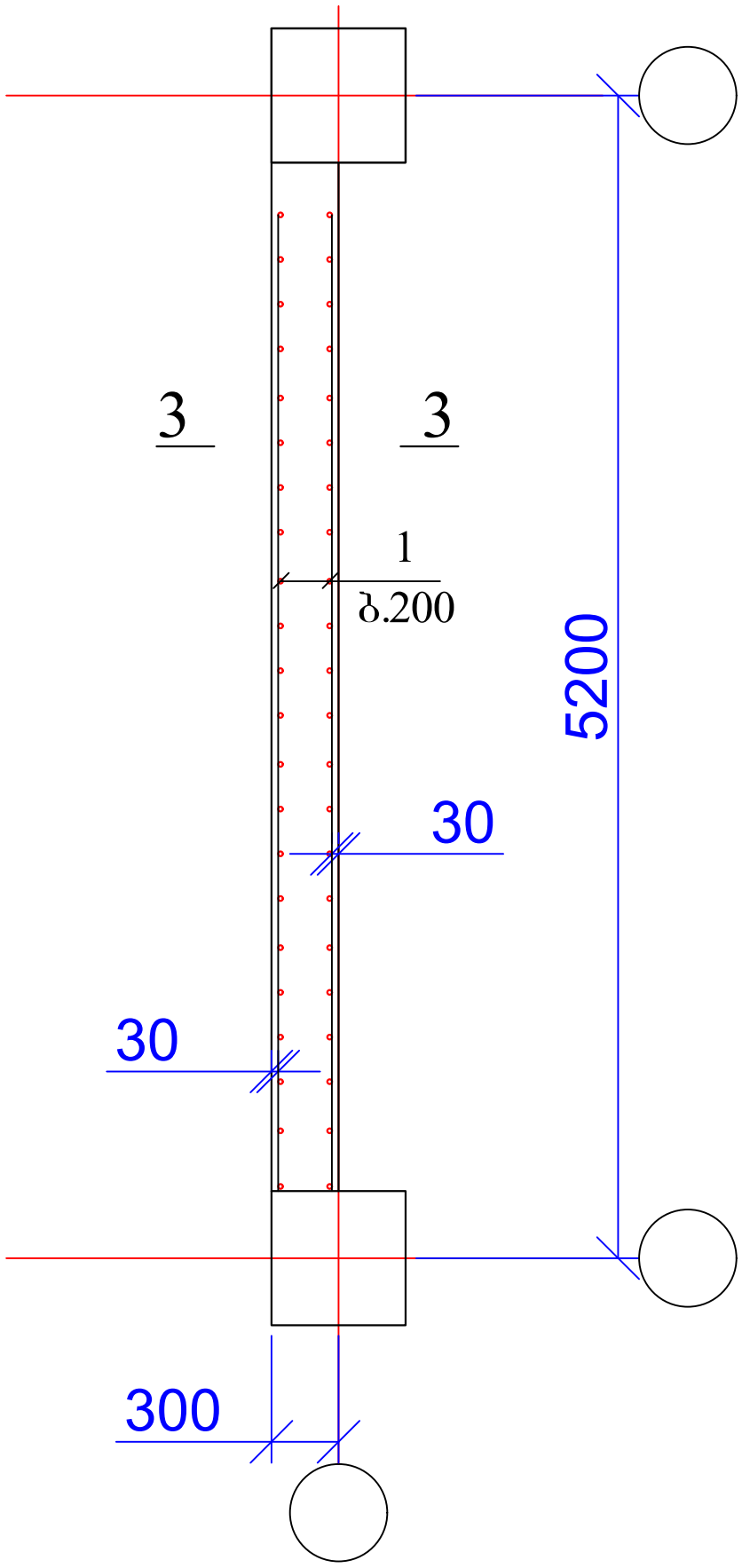

პოზ	დასახელება	რაოდ	წონა კგ	
			ერთ	სულ
	ანკერი ა - 5	1		
1	Ø 16 B500B L= 2000	44	3.2	140.8
	ანკერი ა - 6	2		
1	Ø 16 B500B L= 2000	46	3.2	147.2

1. ჭრილი 3-3 იხ. ფურცელი კ-18

ქ. თბილისი, დიდი დიღომი, IV მ/რ, კორპუსი №29-ს მიმდებარედ; ს/კ 01.10.07.004.070; მრავალბინიანი საცხოვრებელი სახლის პროექტი				სტადია	ფურც.	რაოდ
					კ-(19)	
დირექტორი			კონსტრუქციული ნაწილი			
პრ. მთ. არქიტ.						
პრ. მთ. ინჟინ.	რ. სილაგაძე		ანკერი ა-5 და ა-6	მასშტაბი		
შეასრულა	დ. მაისურაძე					
შეამოწმა	რ. სილაგაძე					

კიბის შეჯრედი კშ-1 ანკერი ა-7

(საყალიბე ნახაზი)

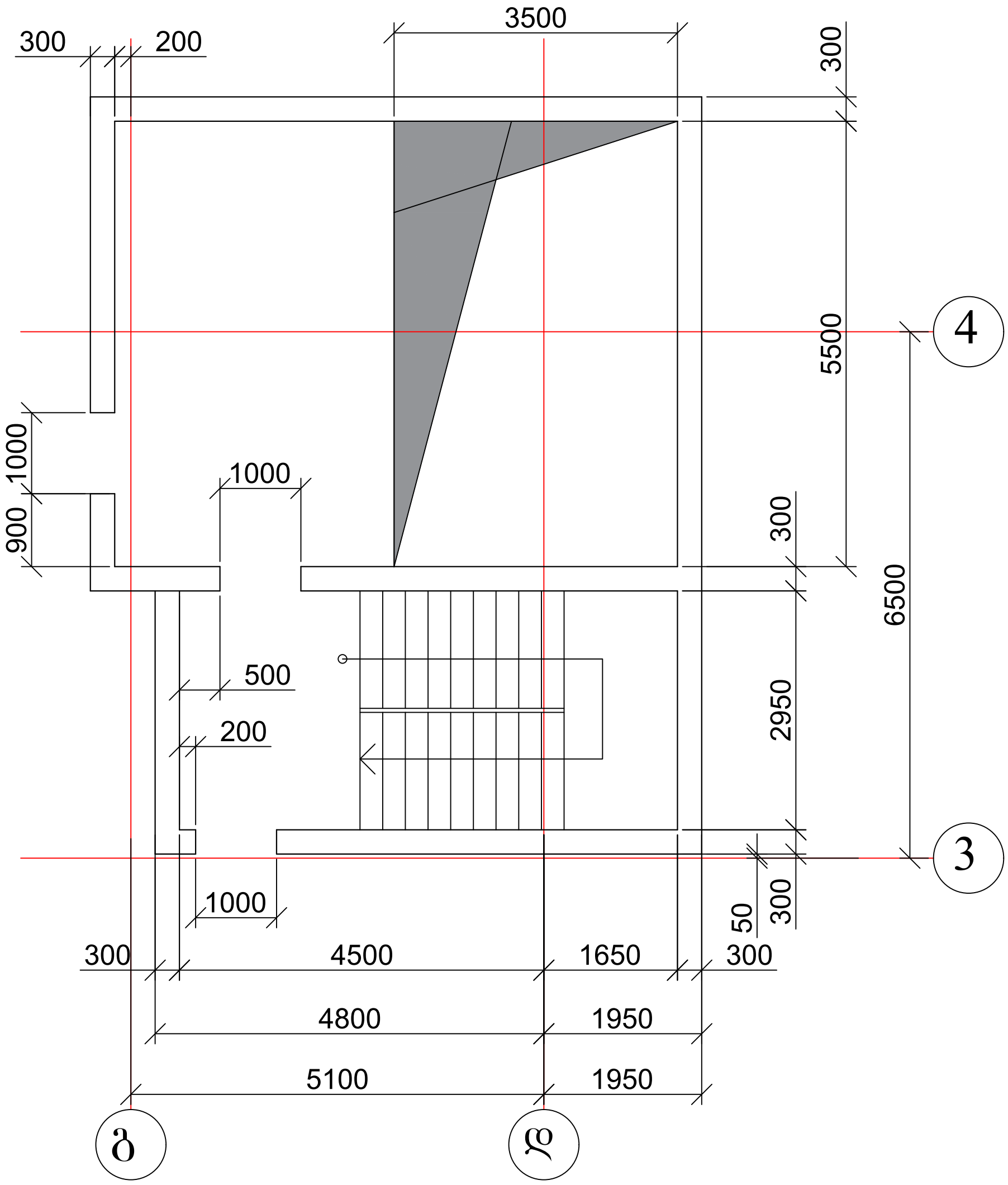

1. ანკერების განლაგება იხ. ფურცელი

				სტადია	ფურც.	რაოდ
					კ-1	
დირექტორი						
პრ. მთ. არქიტ.						
პრ. მთ. ინჟინ.	ზ. სილაგაძე		სვეტებისა და დიაფრაგმების ანკერების განლაბება	მასშტაბი		
შეასრულა	დ. მაისურაძე					
შეამოწმა	ზ. სილაგაძე					

კიბის შეკრედი კშ-1 ანკერი ა-7

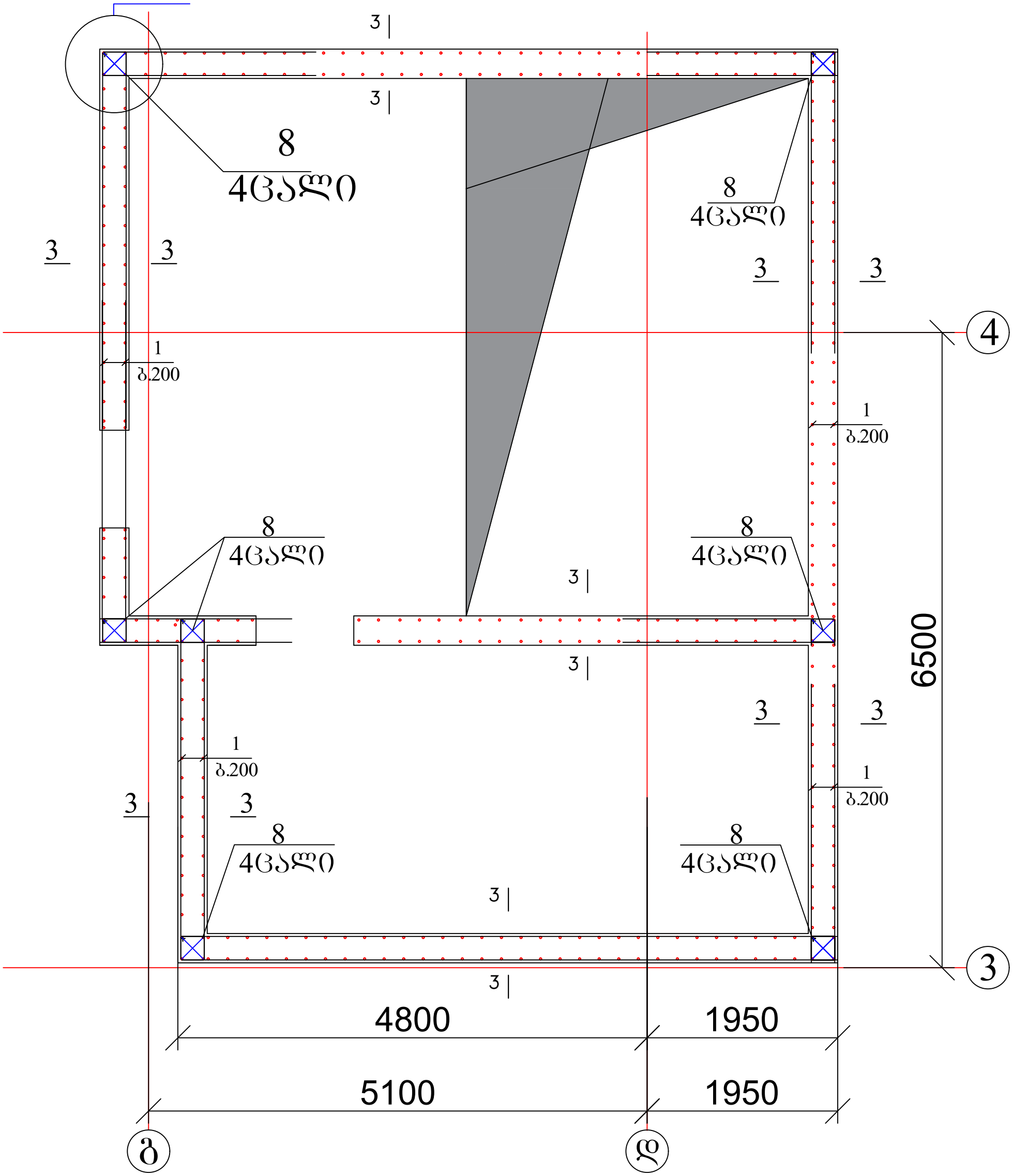

1. კვეთი 3--3 იხ. ფურცელი
2. დეტალი დ-1 იხ. ფურცელი
3. მასალის სპეციფიკაცია იხ. ფურცელი

				სტადია	ფურც.	რაოდ
					კ-1	
დირექტორი						
პრ. მთ. არქიტ.						
პრ. მთ. ინჟინ.	ზ. სილაგაძე		ანკერი ა-1	მასშტაბი		
შეასრულა	დ. მაისურაძე					
შეამოწმა	ზ. სილაგაძე					

კიბის შეჯრედი კშ-2 ანკერი ა-8
(საყალიბე ნახაზი)

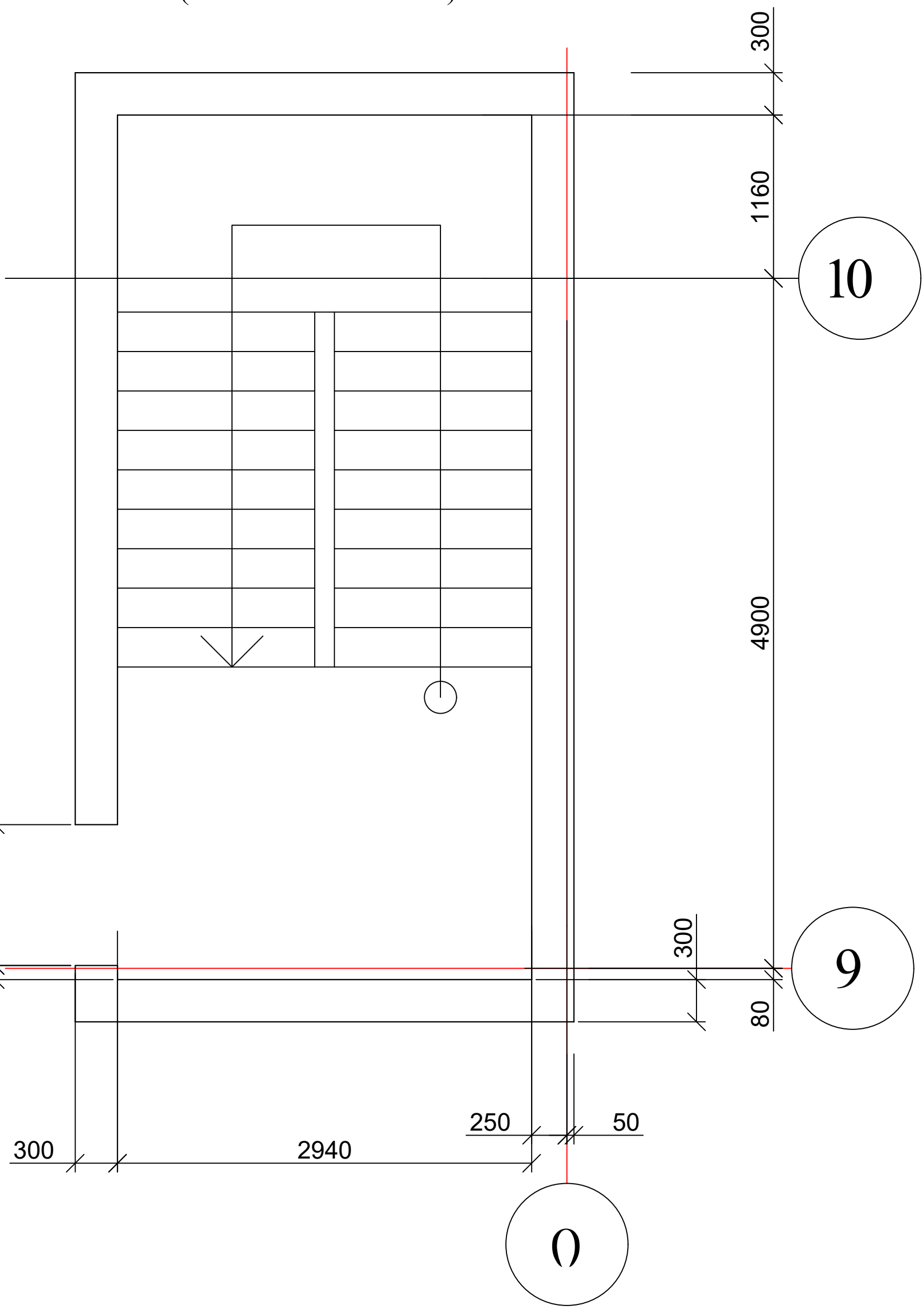

1. არმირება იხ. ფურცელი კ-23

ქ. თბილისი, დიდი დიღომი, IV მ/რ, კორპუსი №29-ს მიმდებარედ; ს/კ 01.10.07.004.070; მრავალბინიანი საცხოვრებელი სახლის პროექტი				სტადია	ფურც.	რაოდ
					კ-(22)	
დირექტორი			კონსტრუქციული ნაწილი			
პრ. მთ. არქიტ.						
პრ. მთ. ინჟინ.	რ. სილაგაძე		კიბის შეჯრედი კშ-2 ანკერი ა-8; საყალიბე ნახაზი	მასშტაბი		
შეასრულა	დ. მაისურაძე					
შეამოწმა	რ. სილაგაძე					

კიბის შჯრედი კშ-2 ანკერი ა-8

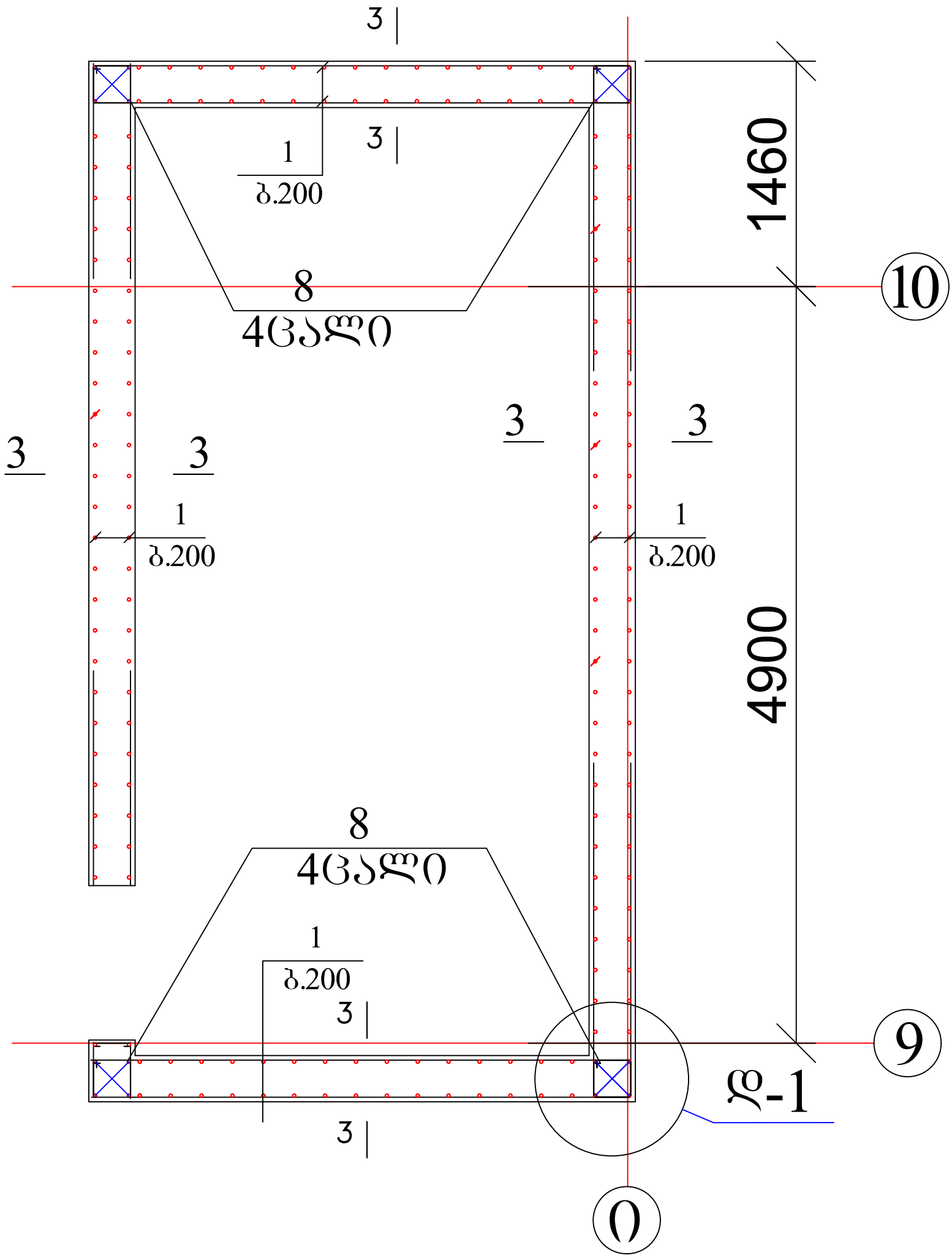

პოზ	დასახელება	რაოდ	წონა კგ	
			ერთ	სულ
	ანკერი ა - 8	1		
1	Ø 16 B500B L= 2000	182	3.2	582.4
8	Ø 25 B500B L= 3000	16	11.55	184.8

1. კვეთი 3-3 იხ. ფურცელი კ-18;
2. დეტალი 1 იხ. ფურცელი კ-25

ქ. თბილისი, დიდი დიღომი, IV მ/რ, კორპუსი №29-ს მიმდებარედ; ს/კ 01.10.07.004.070; მრავალბინიანი საცხოვრებელი სახლის პროექტი				სტადია	ფურც.	რაოდ
					კ-(23)	
დირექტორი			კონსტრუქციული ნაწილი			
პრ. მთ. არქიტ.						
პრ. მთ. ინჟინ.	რ. სილაგაძე		კიბის შჯრედი კშ-2 ანკერი ა-8	მასშტაბი		
შეასრულა	დ. მაისურაძე					
შეამოწმა	რ. სილაგაძე					

ლიფტის შახტა ლშ-1 ანკერი ა-9
(საყალიბე ნახაზი)

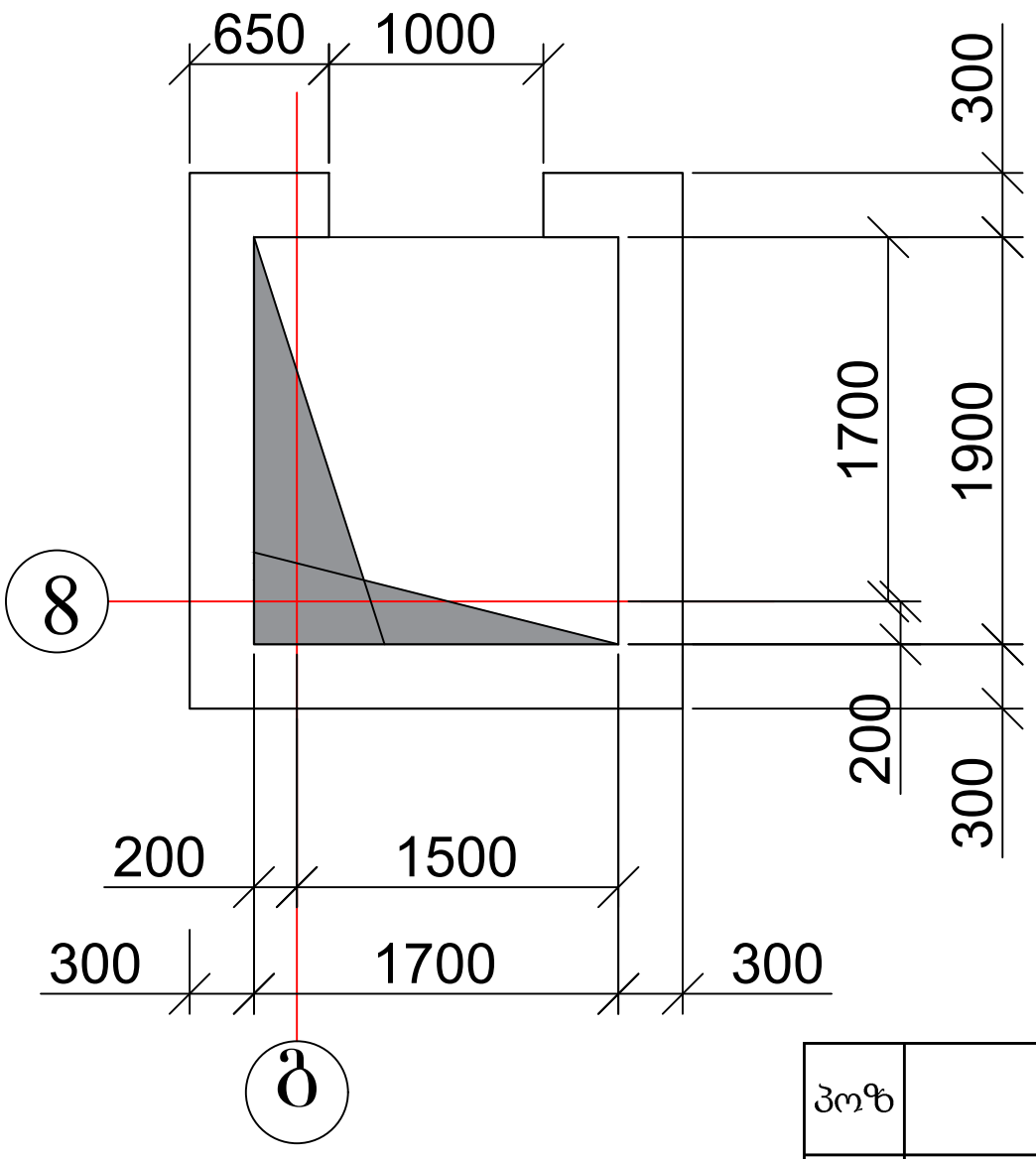

ანკერი ა-9

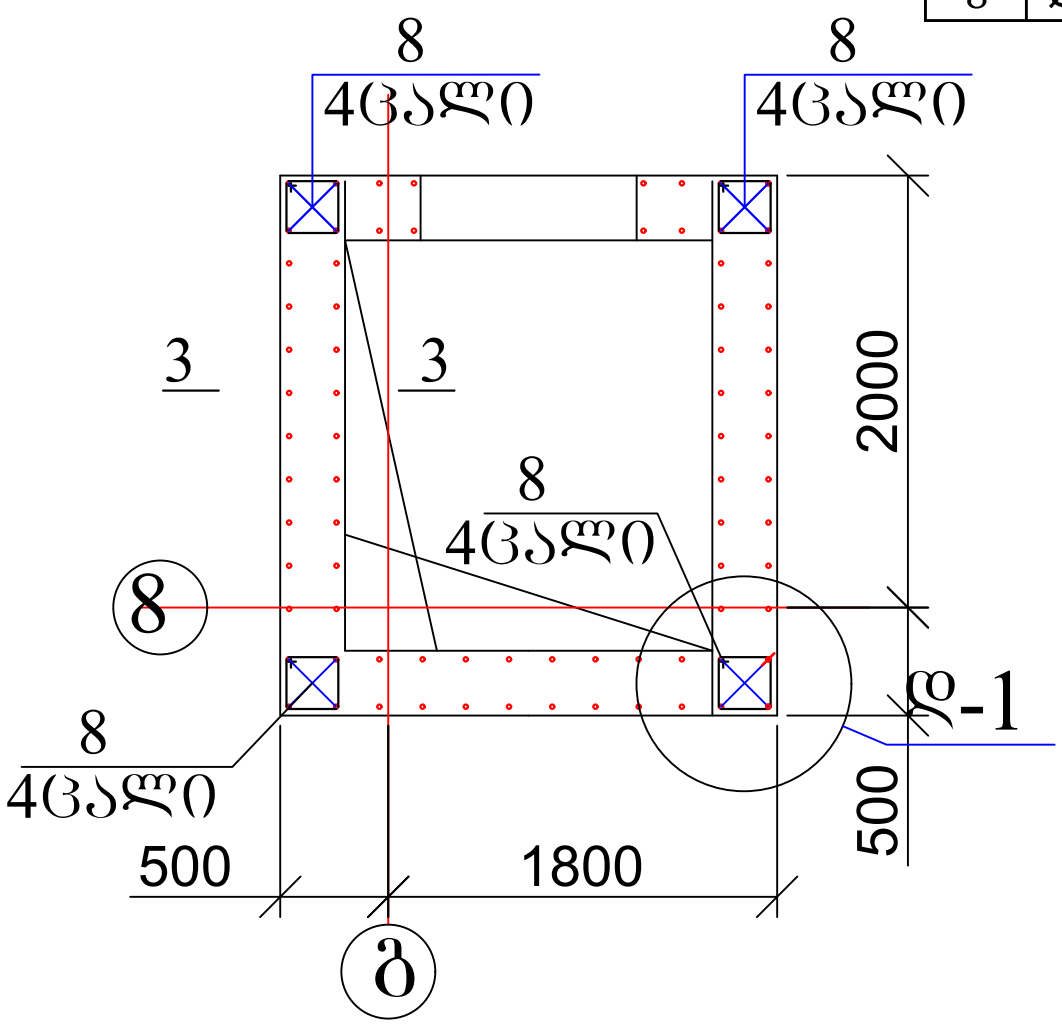

პოზ	დასახელება	რაოდ	წონა კგ	
			ერთ	სულ
	ანკერი ა - 9	1		
1	Ø 16 B500B L= 2000	66	3.2	211.2
8	Ø 25 B500B L= 3000	16	11.55	184.8

1. კვეთი 3-3 იხ. ფურცელი კ-18;
2. დეტალი 1 იხ. ფურცელი კ-25

ქ. თბილისი, დიდი დიღომი, IV მ/რ, კორპუსი №29-ს მიმდებარედ; ს/კ 01.10.07.004.070; მრავალბინიანი საცხოვრებელი სახლის პროექტი				სტადია	ფურც.	რაოდ
					კ-(24)	
დირექტორი			კონსტრუქციული ნაწილი			
პრ. მთ. არქიტ.						
პრ. მთ. ინჟინ.	რ. სილაგაძე		ლიფტის შახტა ლშ-1 ანკერი ა-9	მასშტაბი		
შეასრულა	დ. მაისურაძე					
შეამოწმა	რ. სილაგაძე					

ანკერი ა-10

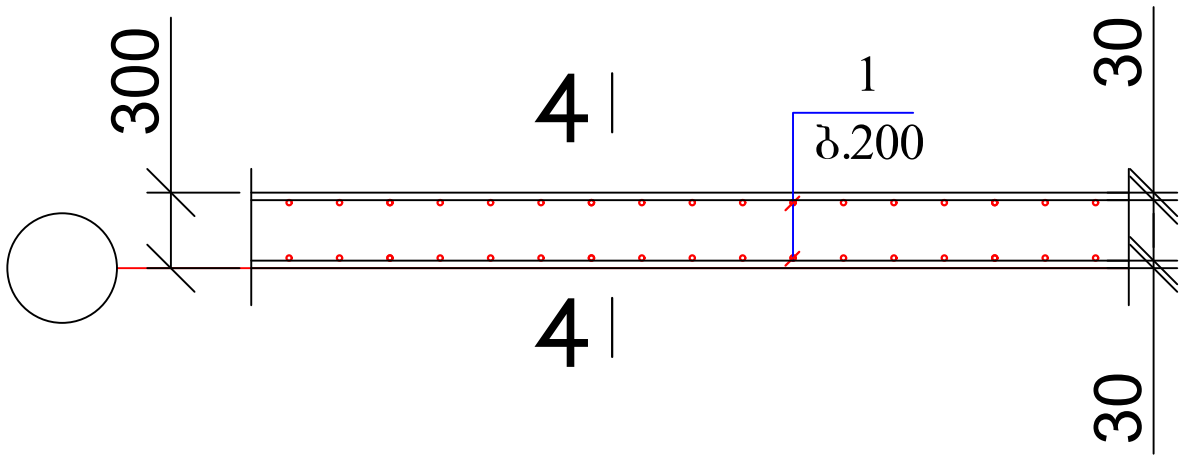

4 — 4

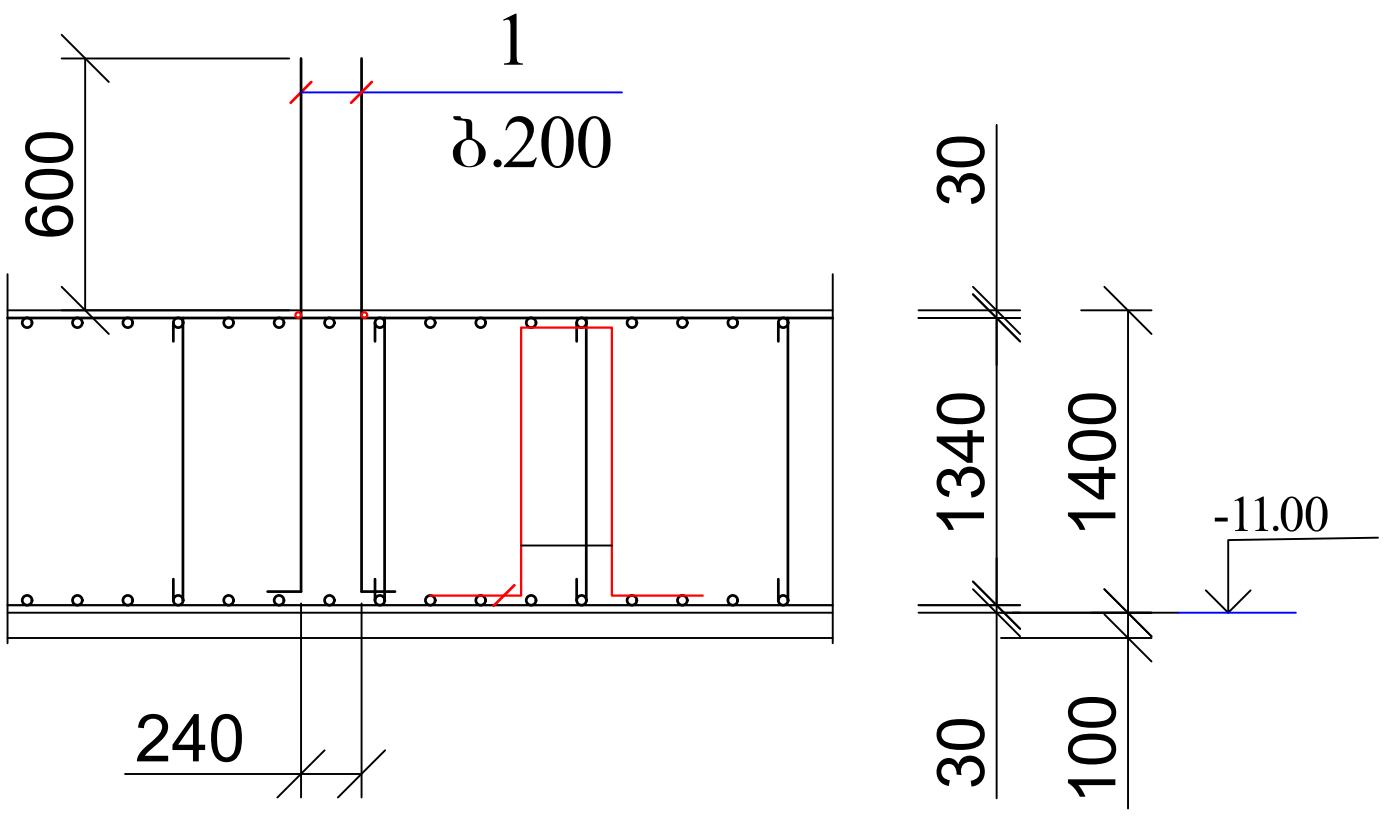

1. მასალის სპეციფიკაცია იხ. ფურცელი

				სტადია	ფურც.	რაოდ
					კ-1	
დირექტორი						
პრ. მთ. არქიტ.						
პრ. მთ. ინჟინ.	ზ. სილაგაძე		ანკერები ა-7, ა-8 და ა-12	მასშტაბი		
შეასრულა	დ. მაისურაძე					
შეამოწმა	ზ. სილაგაძე					

ანკერი ა-10

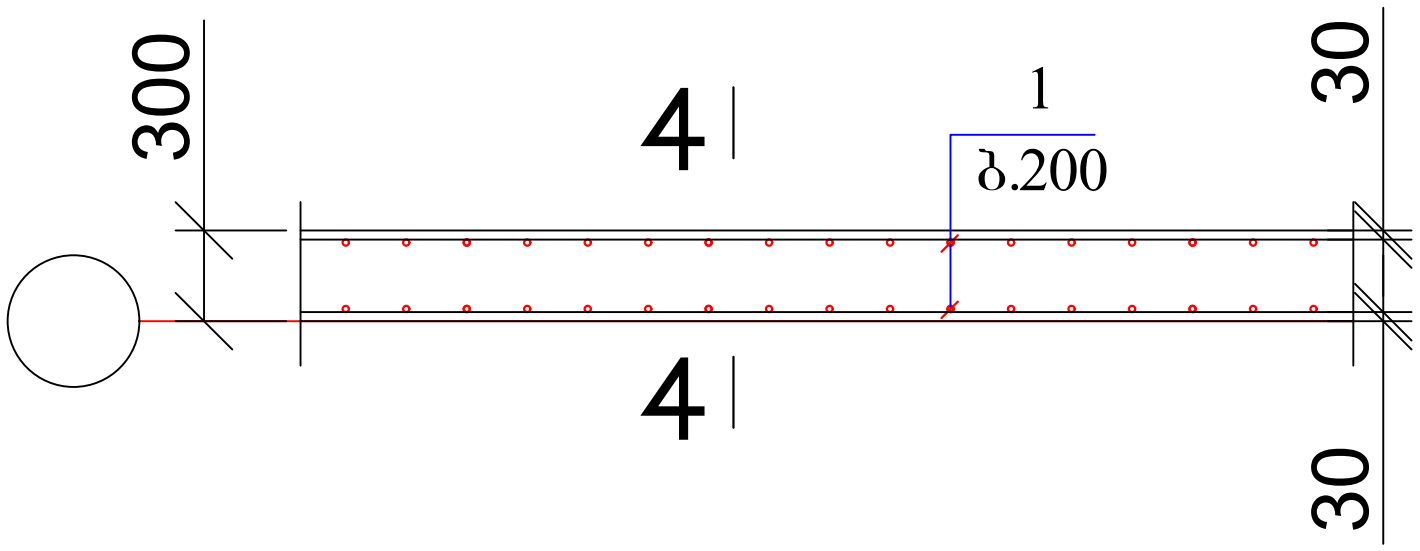

4 — 4

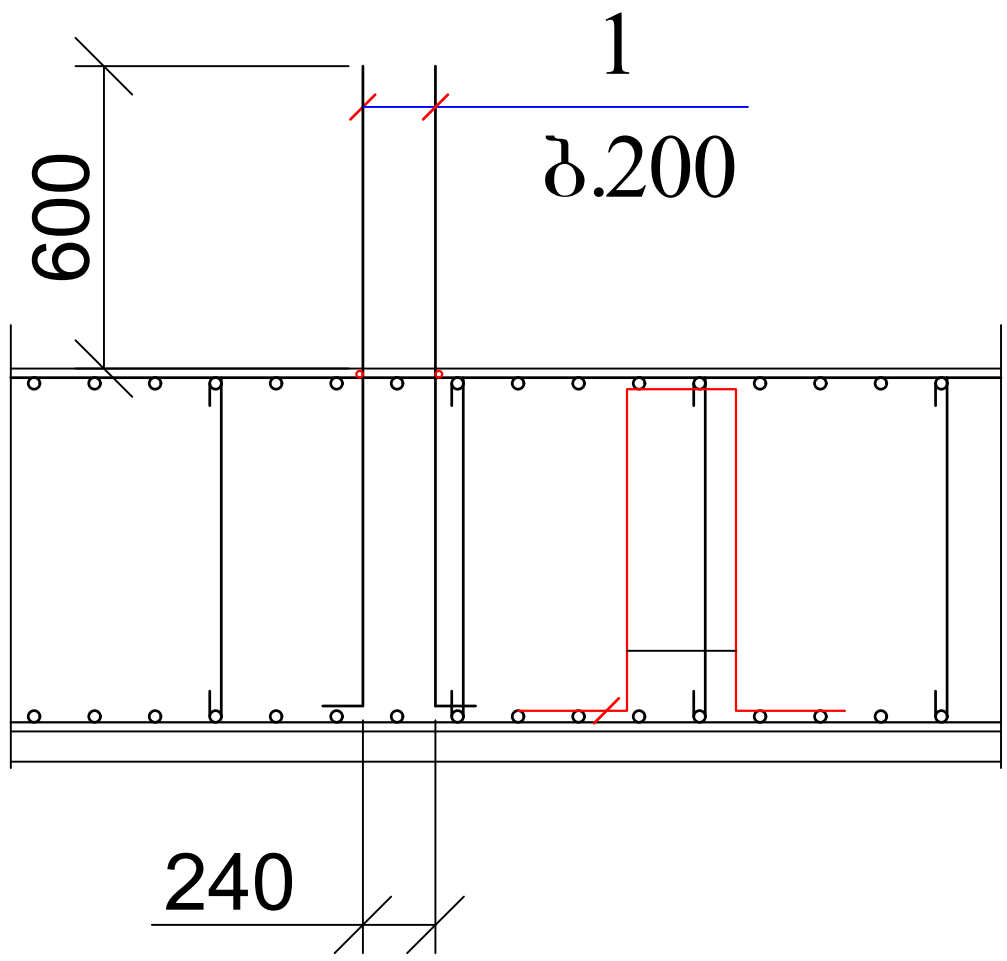

პოზ	დასახელება	რაოდ	წონა კგ	
			ერთ	სულ
	ანკერი ა - 10 (პერიმეტრის კედელი 200 გ.მ)	1		
1	Ø 12 B500B L= 2000	2000	1.8	3600

ქ. თბილისი, დიდი დიღომი, IV მ/რ, კორპუსი №29-ს მიმდებარედ; ს/კ 01.10.07.004.070; მრავალბინიანი საცხოვრებელი სახლის პროექტი				სტადია	ფურც.	რაოდ
					კ-(26)	
დირექტორი			კონსტრუქციული ნაწილი			
პრ. მთ. არქიტ.						
პრ. მთ. ინჟინ.	რ. სილაგაძე		ანკერი ა-10	მასშტაბი		
შეასრულა	დ. მაისურაძე					
შეამოწმა	რ. სილაგაძე					

სვეტების, დიაფრაგმების და კედლების განლაგება -9.60 და -6.60 ნიშნულზე

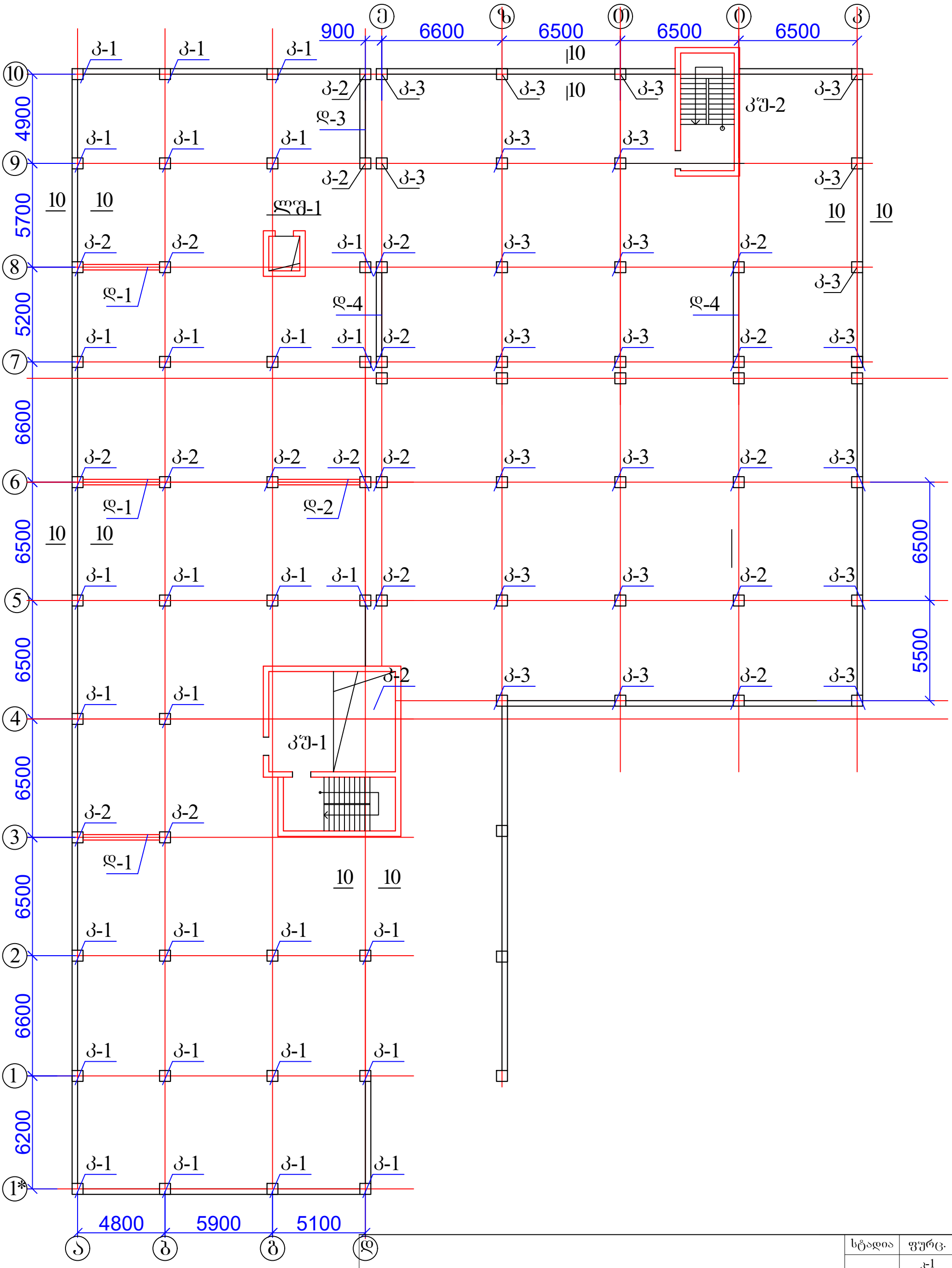

				სტადია	ფურც.	რაოდ
					კ-1	
დირექტორი						
პრ. მთ. არქიტ.						
პრ. მთ. ინჟინ.	ზ. სილაგაძე		ანკერები ა-9, ა-10 და ა-11	მასშტაბი		
შეასრულა	დ. მაისურაძე					
შეამოწმა	ზ. სილაგაძე					

კოლონა კ-1

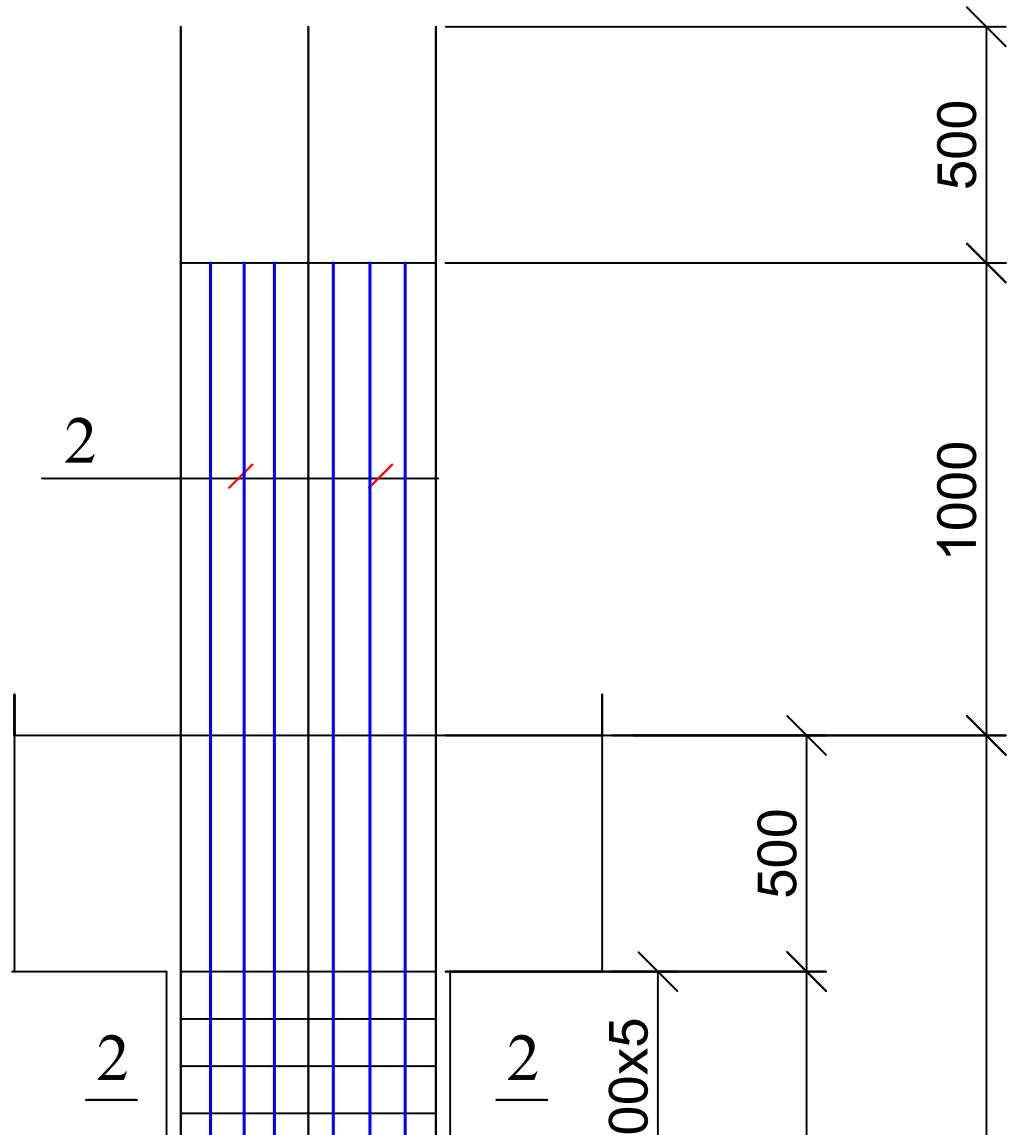

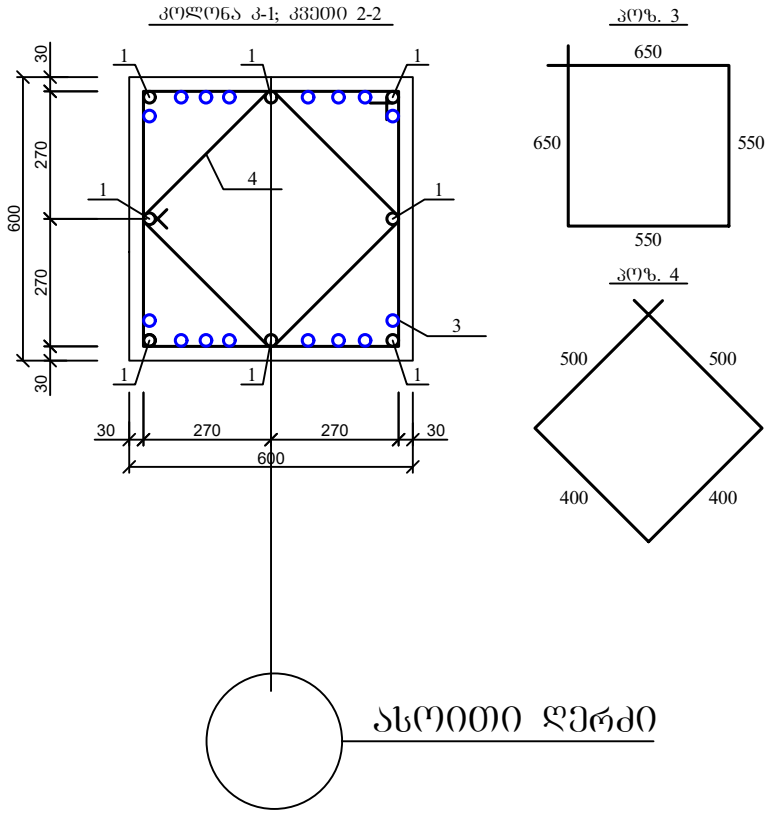

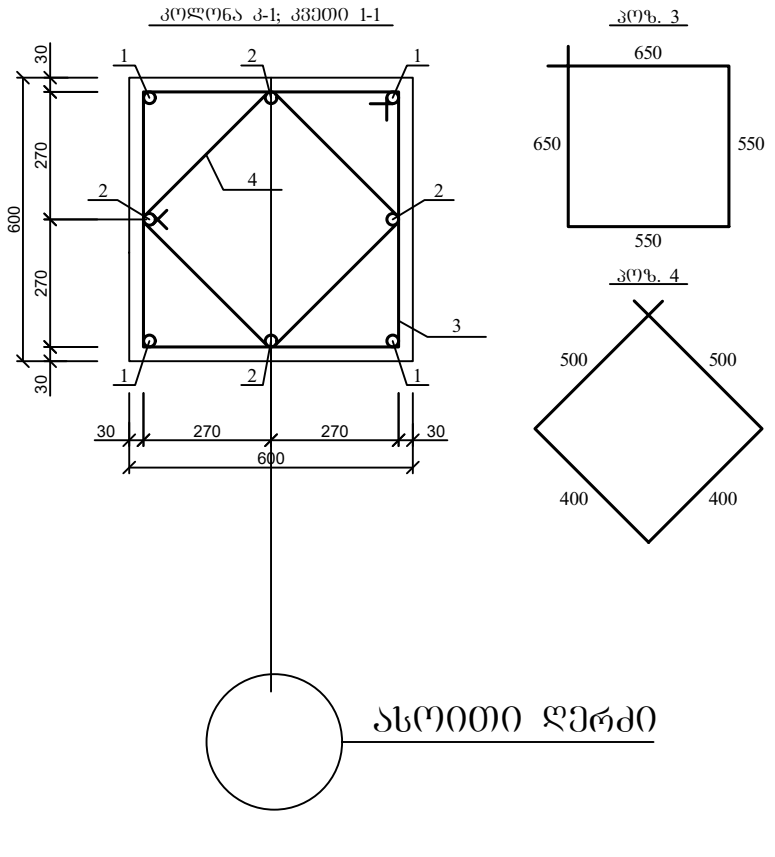

პოზ	დასახელება	რაოდ	წონა კგ	
			ერთ	სულ
	კოლონა კ - 1 (კ - 3)	39		
1	Ø 25 B500B L= 4500	8	17.325	138.6
2	Ø 25 B500B L= 2400	16	9.24	147.84
3	Ø 8 A240 L= 2400	20	0.96	19.2
4	Ø 8 A240 L= 1800	20	0.72	14.4
	ბეტონი B30		$მ^3$	0.9

ქ. თბილისი, დიდი დიღომი, IV მ/რ, კორპუსი №29-ს მიმდებარედ; ს/კ 01.10.07.004.070; მრავალბინიანი საცხოვრებელი სახლის პროექტი				სტადია	ფურც.	რაოდ
					კ-(28)	
დირექტორი			კონსტრუქციული ნაწილი			
პრ. მთ. არქიტ.						
პრ. მთ. ინჟინ.	რ. სილაგაძე		კოლონა კ-1	მასშტაბი		
შეასრულა	დ. მაისურაძე					
შეამოწმა	რ. სილაგაძე					

კოლონა კ-2

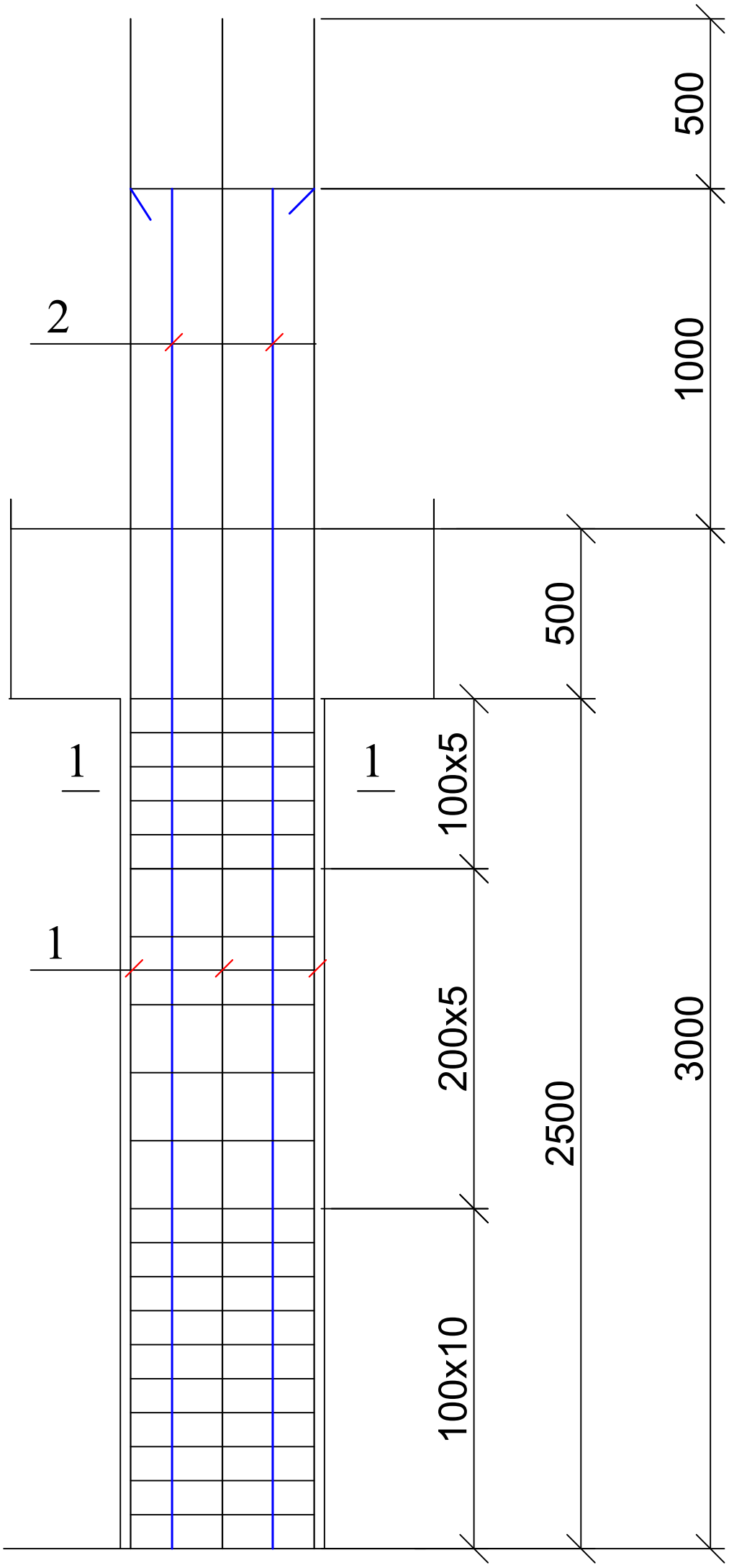

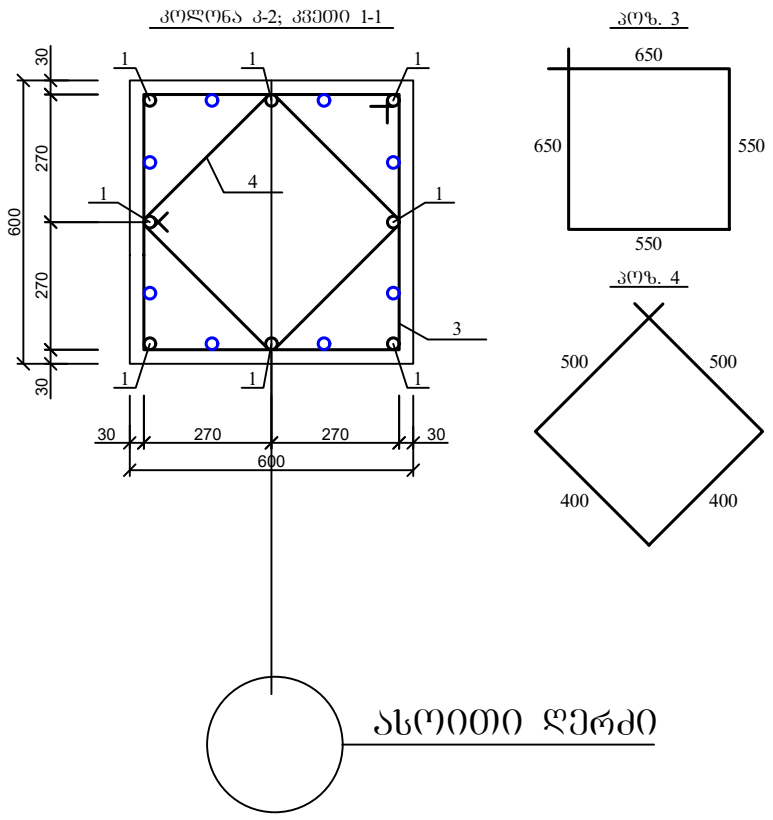

პოზ	დასახელება	რაოდ	წონა კგ	
			ერთ	სულ
	კოლონა კ - 2	30		
1	Ø 25 B500B L= 4500	8	17.325	138.6
2	Ø 25 B500B L= 4000	8	15.4	123.2
3	Ø 8 A240 L= 2400	20	0.96	19.2
4	Ø 8 A240 L= 1800	20	0.72	14.4
	ბეტონი B30		$მ^3$	0.9

ქ. თბილისი, დიდი დიღომი, IV მ/რ, კორპუსი №29-ს მიმდებარედ; ს/კ 01.10.07.004.070; მრავალბინიანი საცხოვრებელი სახლის პროექტი				სტადია	ფურც.	რაოდ
					კ-(29)	
დირექტორი			კონსტრუქციული ნაწილი			
პრ. მთ. არქიტ.						
პრ. მთ. ინჟინ.	რ. სილაგაძე		კოლონა კ-2	მასშტაბი		
შეასრულა	დ. მაისურაძე					
შეამოწმა	რ. სილაგაძე					

კოლონა კ-3

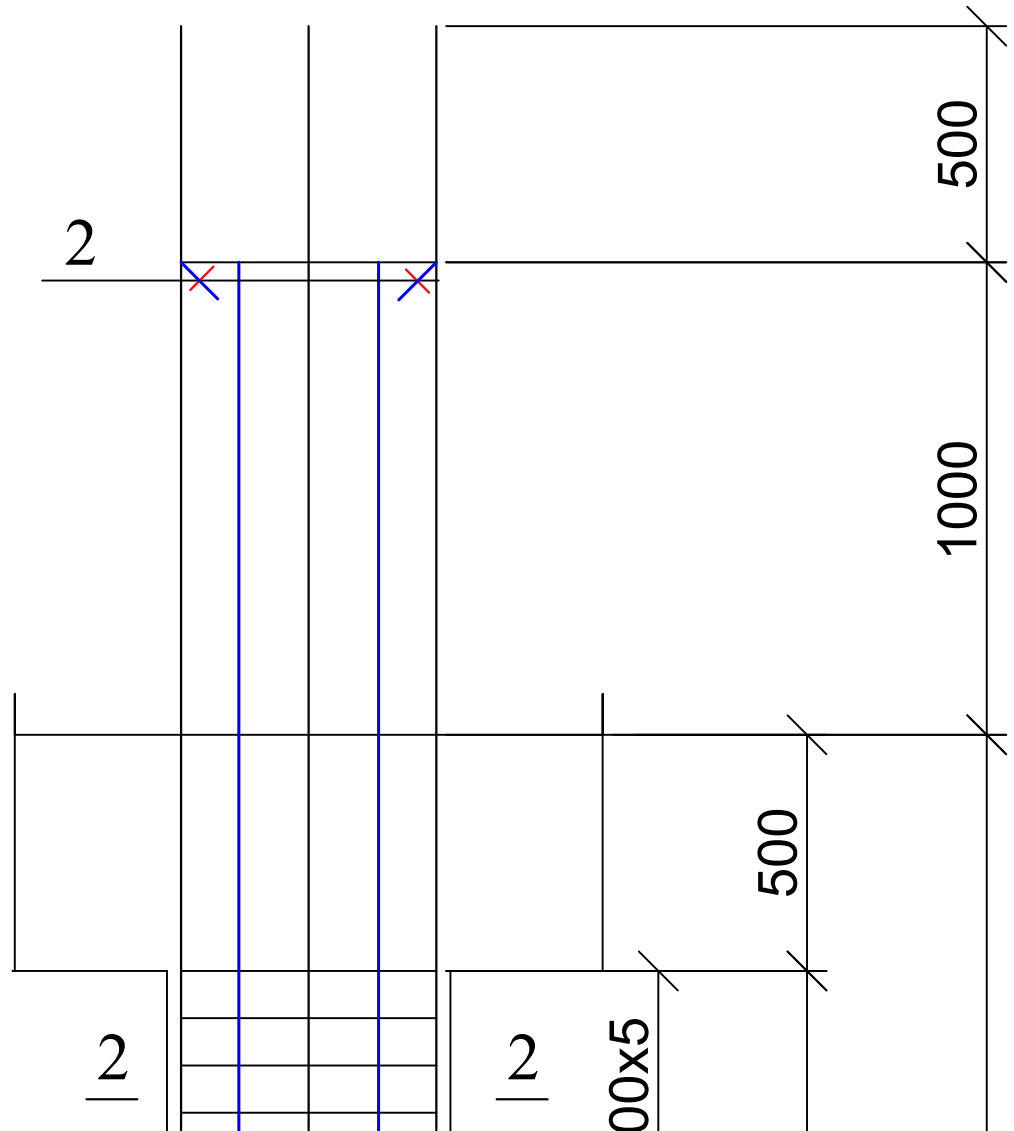

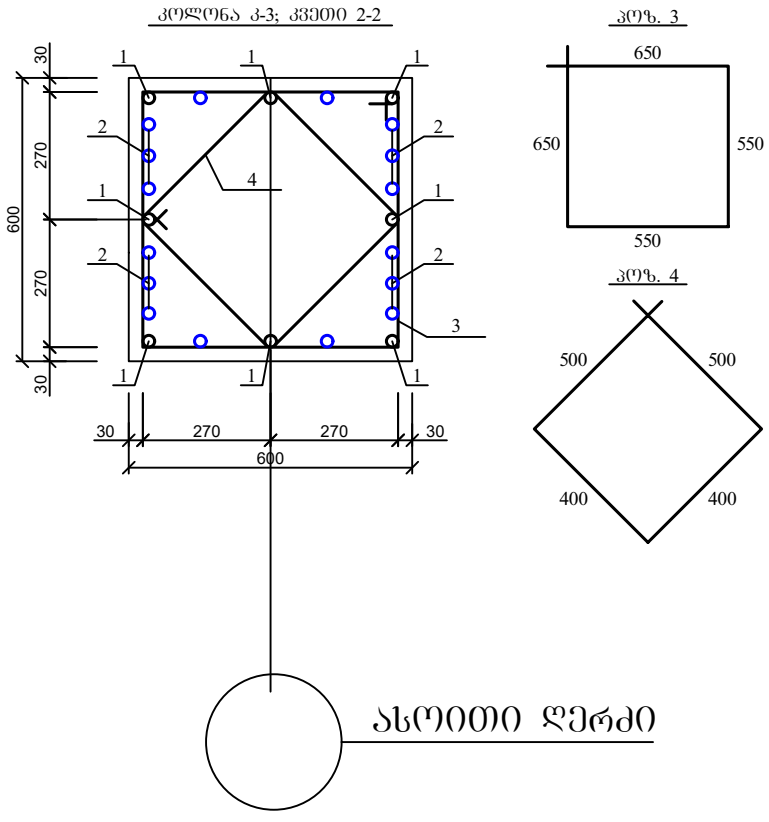

პოზ	დასახელება	რაოდ	წონა კგ	
			ერთ	სულ
	კოლონა კ - 1 (კ - 3)	39		
1	Ø 25 B500B L= 4500	8	17.325	138.6
2	Ø 25 B500B L= 2400	16	9.24	147.84
3	Ø 8 A240 L= 2400	20	0.96	19.2
4	Ø 8 A240 L= 1800	20	0.72	14.4
	ბეტონი B30		$მ^3$	0.9

ქ. თბილისი, დიდი დიღომი, IV მ/რ, კორპუსი №29-ს მიმდებარედ; ს/კ 01.10.07.004.070; მრავალბინიანი საცხოვრებელი სახლის პროექტი				სტადია	ფურც.	რაოდ
					კ-(30)	
დირექტორი			კონსტრუქციული ნაწილი			
პრ. მთ. არქიტ.						
პრ. მთ. ინჟინ.	რ. სილაგაძე		კოლონა კ-3	მასშტაბი		
შეასრულა	დ. მაისურაძე					
შეამოწმა	რ. სილაგაძე					

დიაფრაგმა დ-1

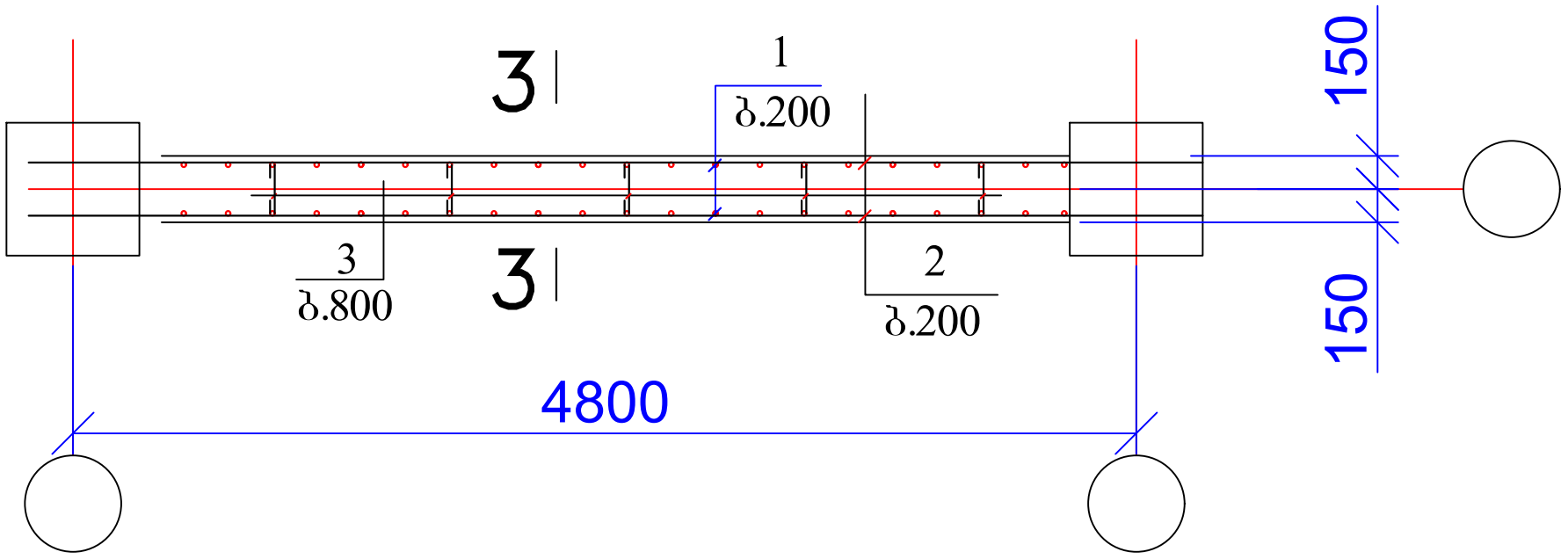

პოზ.3

დიაფრაგმა დ-2

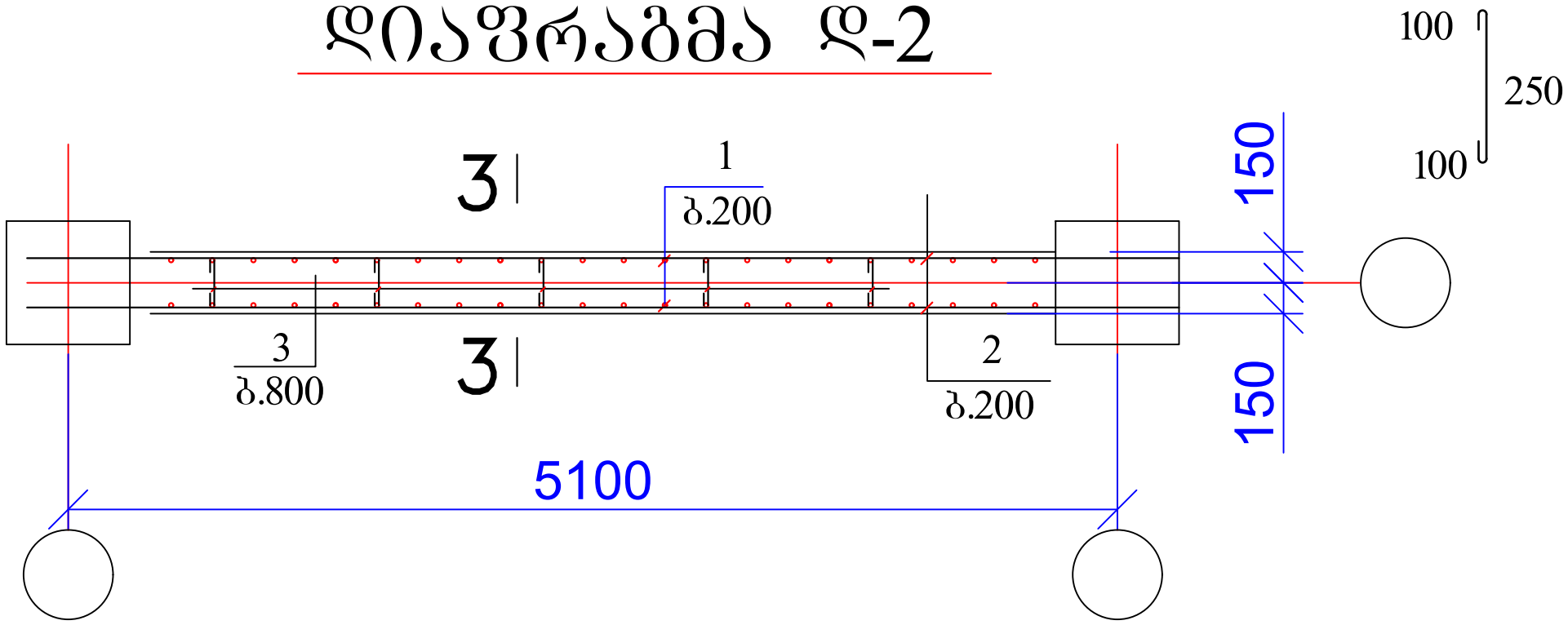

1. კვეთი 3--3 იხ. ფურცელი კ-39

პოზ	დასახელება	რაოდ	წონა კგ	
			ერთ	სულ
	დიაფრაგმა დ - 1	6		
1	Ø 16 B500B L= 4000	44	6.4	281.6
2	Ø 12 B500B L= 5200	28	4.68	131.04
3	Ø 8 A240 L= 450	20	0.18	3.6
	ბეტონი B30		$მ^3$	3.6
	დიაფრაგმა დ - 2	2		
1	Ø 16 B500B L= 4000	46	6.4	294.4
2	Ø 12 B500B L= 5500	28	4.95	138.6
3	Ø 8 A240 L= 450	20	0.18	3.6
	ბეტონი B30		$მ^3$	3.8

ქ. თბილისი, დიდი დიღომი, IV მ/რ, კორპუსი №29-ს მიმდებარედ; ს/კ 01.10.07.004.070; მრავალბინიანი საცხოვრებელი სახლის პროექტი				სტადია	ფურც.	რაოდ
					კ-(31)	
დირექტორი			კონსტრუქციული ნაწილი			
პრ. მთ. არქიტ.						
პრ. მთ. ინჟინ.	რ. სილაგაძე		დიაფრაგმა დ-1 და დ-2	მასშტაბი		
შეასრულა	დ. მაისურაძე					
შეამოწმა	რ. სილაგაძე					

დიაფრაგმა დ-3

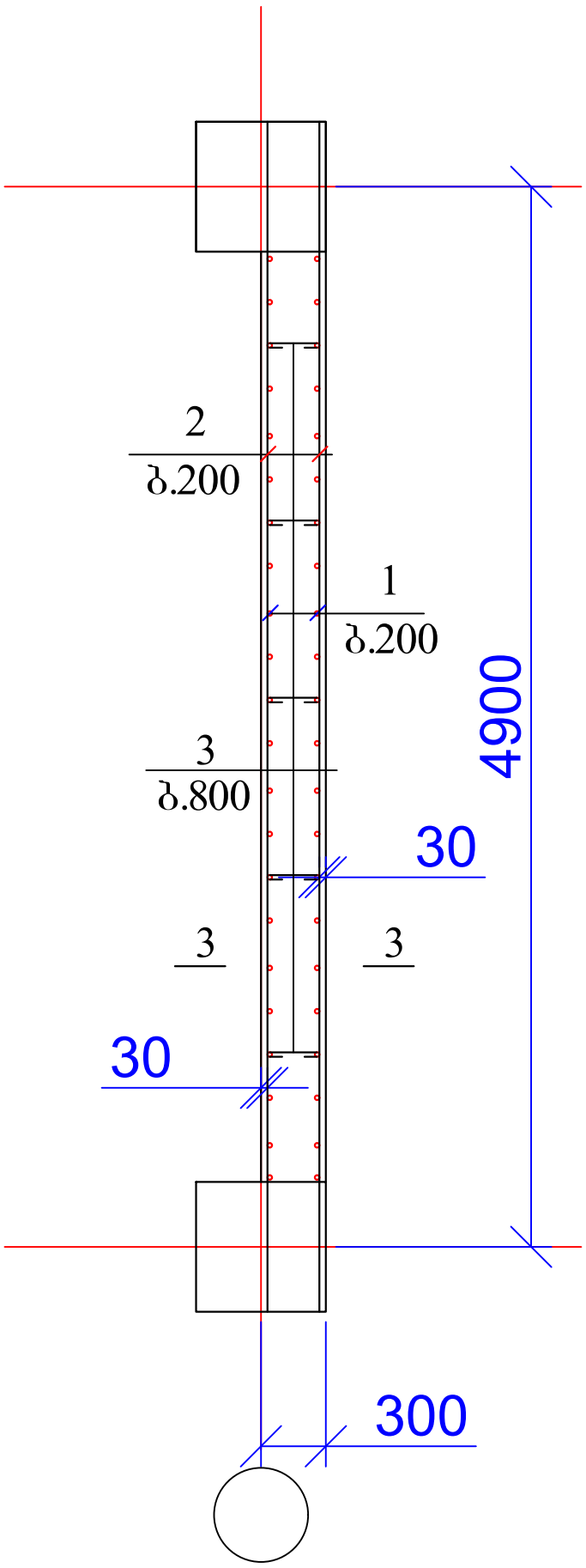

დიაფრაგმა დ-4

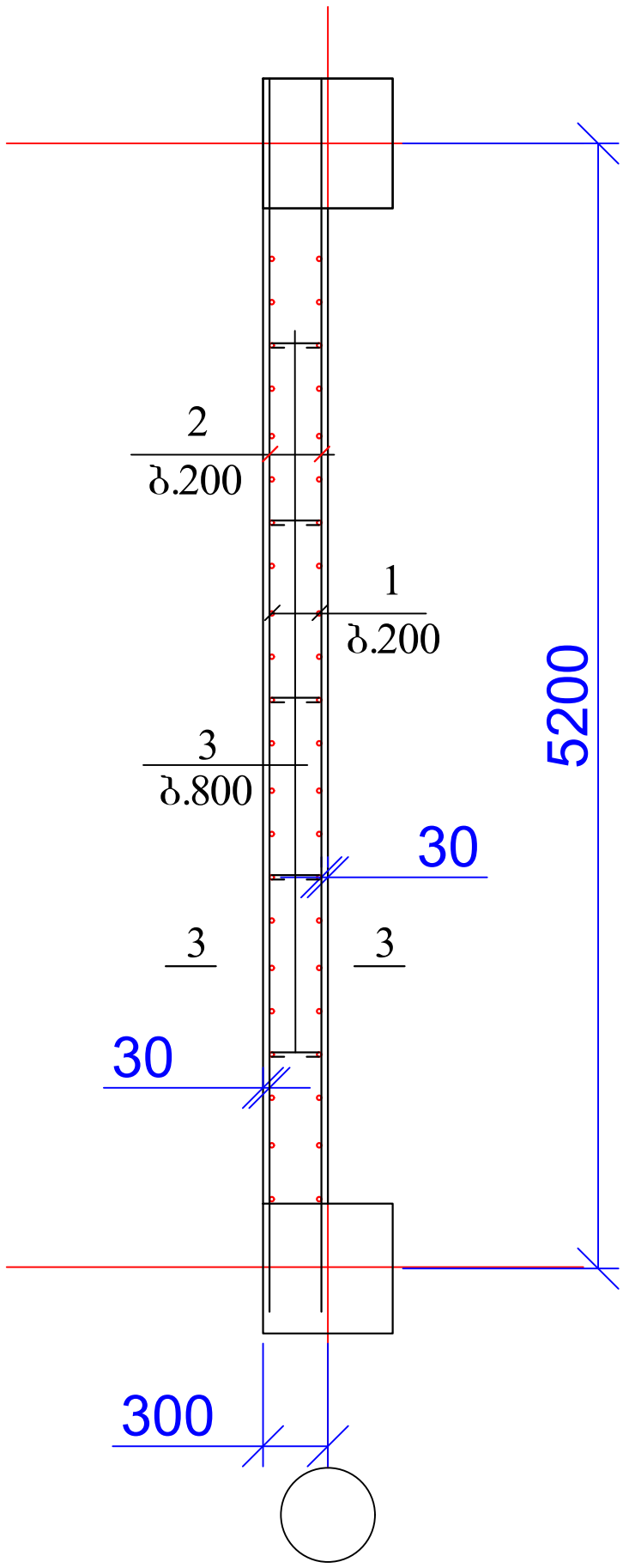

პოზ.3
100
250
100

პოზ	დასახელება	რაოდ	წონა კგ	
			ერთ	სულ
	დიაფრაგმა დ - 3	2		
1	Ø 16 B500B L= 4000	44	6.4	281.6
2	Ø 12 B500B L= 5300	28	4.77	133.56
3	Ø 8 A240 L= 450	20	0.18	3.6
	ბეტონი B30		მ^3	3.2
	დიაფრაგმა დ - 4	4		
1	Ø 16 B500B L= 4000	46	6.4	294.4
2	Ø 12 B500B L= 5500	28	4.95	138.6
3	Ø 8 A240 L= 450	20	0.18	3.6
	ბეტონი B30		მ^3	3.5

1. კვეთი 3--3 იხ. ფურცელი კ-39

ქ. თბილისი, დიდი დიღომი, IV მ/რ, კორპუსი №29-ს მიმდებარედ; ს/კ 01.10.07.004.070; მრავალბინიანი საცხოვრებელი სახლის პროექტი				სტადია	ფურც.	რაოდ
					კ-(32)	
დირექტორი			კონსტრუქციული ნაწილი			
პრ. მთ. არქიტ.						
პრ. მთ. ინჟინ.	რ. სილაგაძე		დიაფრაგმა დ-3 და დ-4	მასშტაბი		
შეასრულა	დ. მაისურაძე					
შეამოწმა	რ. სილაგაძე					

კიბის უჯრედი კუ-1 -9.60 და -6.60 ნიშნულზე

(საძალიბე ნახაზი)

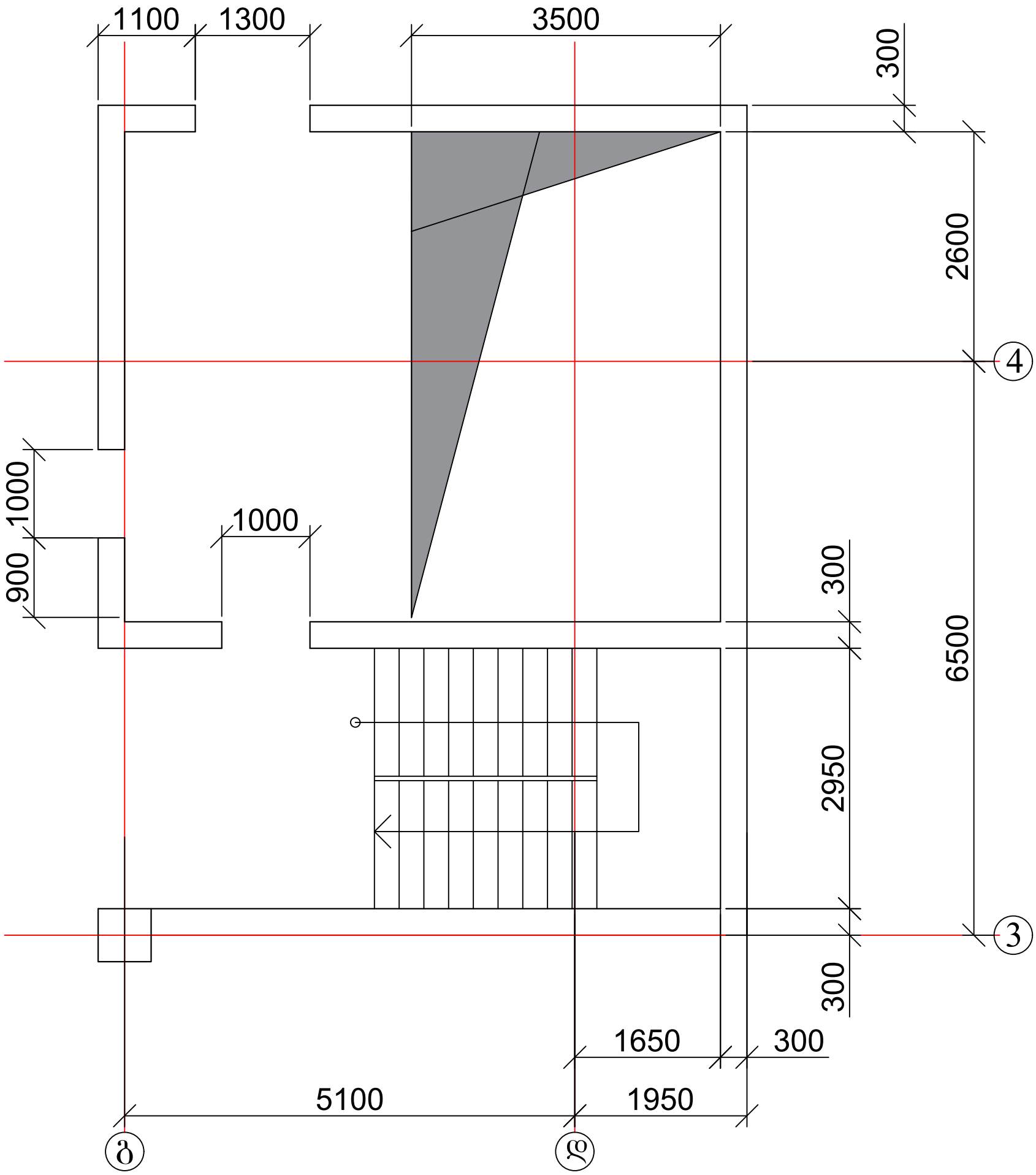

1. არმირება იხ. ფურცელი კ-34

ქ. თბილისი, დიდი დიღომი, IV მ/რ, კორპუსი №29-ს მიმდებარედ; ს/კ 01.10.07.004.070; მრავალბინიანი საცხოვრებელი სახლის პროექტი				სტადია	ფურც.	რაოდ
					კ-(33)	
დირექტორი			კონსტრუქციული ნაწილი			
პრ. მთ. არქიტ.						
პრ. მთ. ინჟინ.	რ. სილაგაძე		კიბის უჯრედი კუ-1 -3.10 და -0.10 ნიშნულზე; საძალიბე ნახაზი	მასშტაბი		
შეასრულა	დ. მაისურაძე					
შეამოწმა	რ. სილაგაძე					

კიბის უჯრედი კუ-1 9.60 და 6.60 ნიშნულზე

(არმირების სქემა)

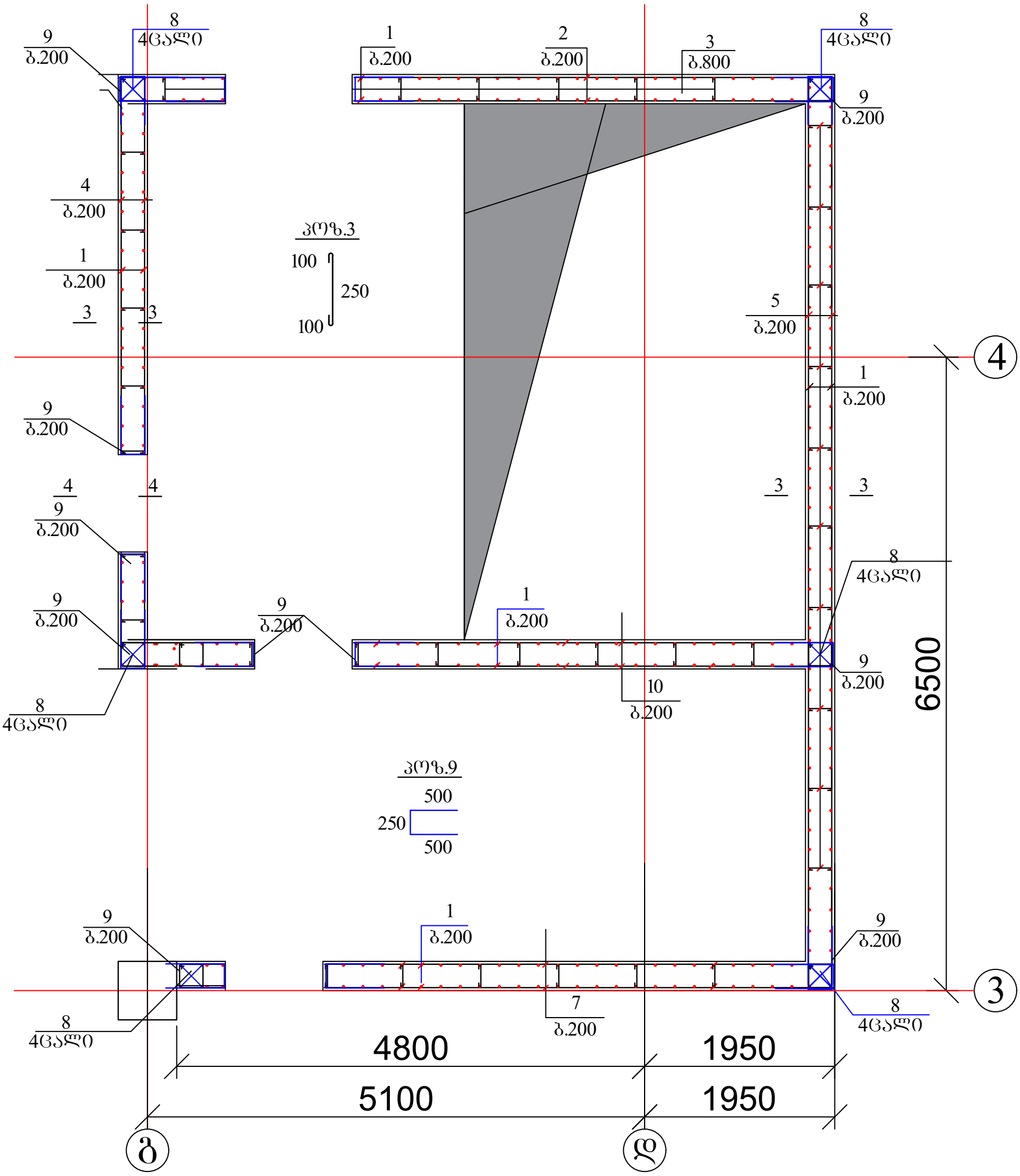

პოზ	დასახელება		რაოდ	წონა კგ	
				ერთ	სულ
	კიბის უჯრედი კუ - 1		2		
1	Ø 16	B500B L= 4000	400	6.4	2560
2	Ø 12	B500B L= 7500	28	6.75	189
3	Ø 8	A240 L= 450	200	0.18	36
4	Ø 12	B500B L= 6000	28	5.4	151.2
5	Ø 12	B500B L= 9300	28	8.37	234.36
6	Ø 12	B500B L= 3500	28	3.15	88.2
7	Ø 12	B500B L= 6700	28	6.03	168.84
8	Ø 25	B500B L= 4000	28	15.4	431.2
9	Ø 12	B500B L= 1200	350	1.08	378
10	Ø 12	B500B L= 9400	28	8.46	236.88
	ბეტონი B30			$მ^3$	30

1. კვეთი 3--3 და 4--4 იხ. ფურცელი კ-39

ქ. თბილისი, დიდი დიღომი, IV მ/რ, კორპუსი №29-ს მიმდებარედ; ს/კ 01.10.07.004.070; მრავალბინიანი საცხოვრებელი სახლის პროექტი				სტადია	ფურც.	რაოდ
					კ-(34)	
დირექტორი			კონსტრუქციული ნაწილი			
პრ. მთ. არქიტ.						
პრ. მთ. ინჟინ.	რ. სილაგაძე		კიბის უჯრედი კუ-1 -3.10 და -0.10 ნიშნულზე; არმირების სქემა	მასშტაბი		
შეასრულა	დ. მაისურაძე					
შეამოწმა	რ. სილაგაძე					

კიბის უჯრედი კუ-2 -9.60 და -6.60 ნიშნულზე

(საყალიბე ნახაზი)

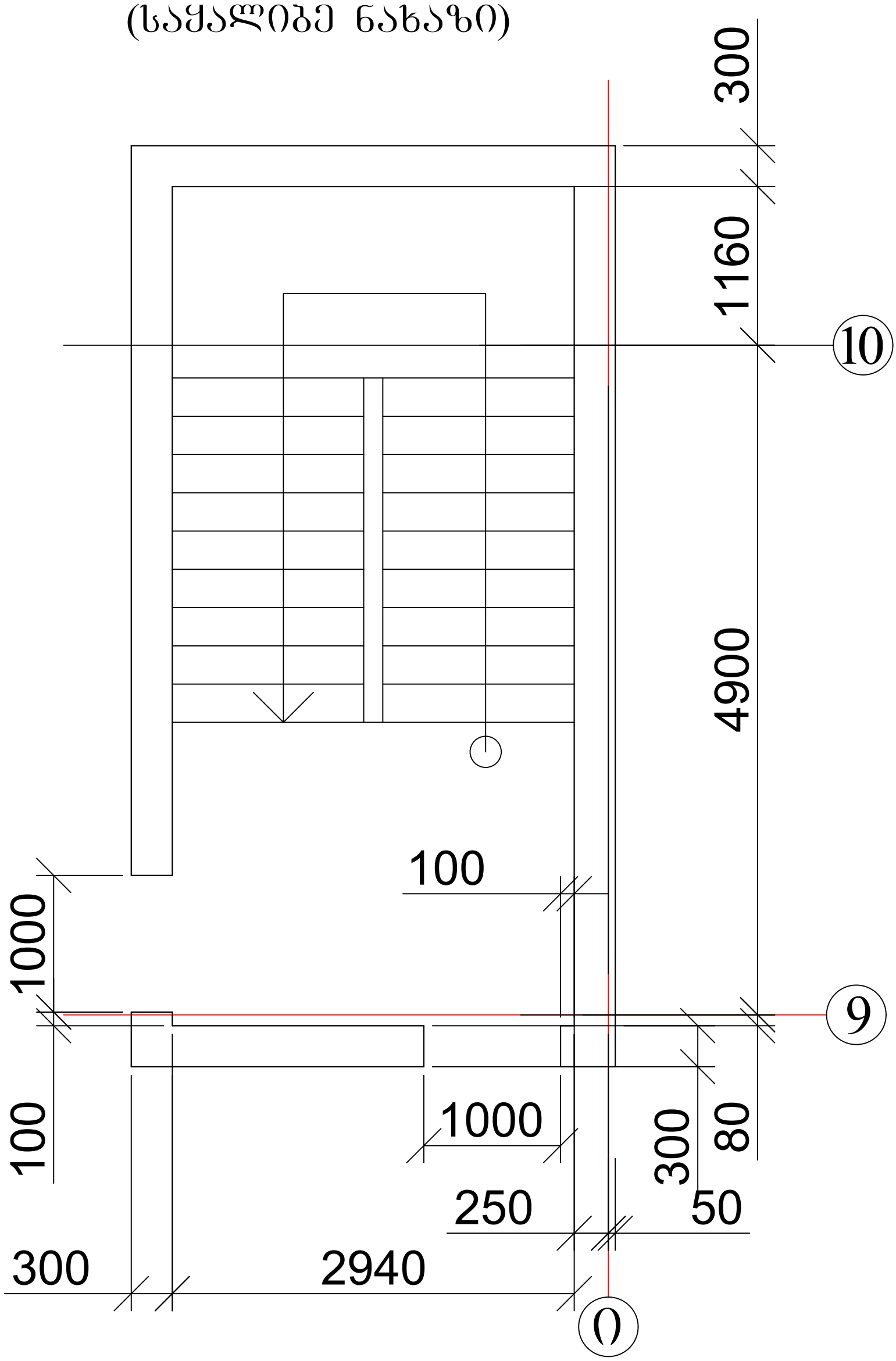

1. არმირება იხ. ფურცელი კ-36

ქ. თბილისი, დიდი დიღომი, IV მ/რ, კორპუსი №29-ს მიმდებარედ; ს/კ 01.10.07.004.070; მრავალბინიანი საცხოვრებელი სახლის პროექტი				სტადია	ფურც.	რაოდ
					კ-(35)	
დირექტორი			კონსტრუქციული ნაწილი			
პრ. მთ. არქიტ.						
პრ. მთ. ინჟინ.	რ. სილაგაძე		კიბის უჯრედი კუ-2 -3.10 და -0.10 ნიშნულზე; საყალიბე ნახაზი	მასშტაბი		
შეასრულა	დ. მაისურაძე					
შეამოწმა	რ. სილაგაძე					

კიბის უჯრედი კუ-2 -9.60 და -6.60 ნიშნულზე
(არმირების სქემა)

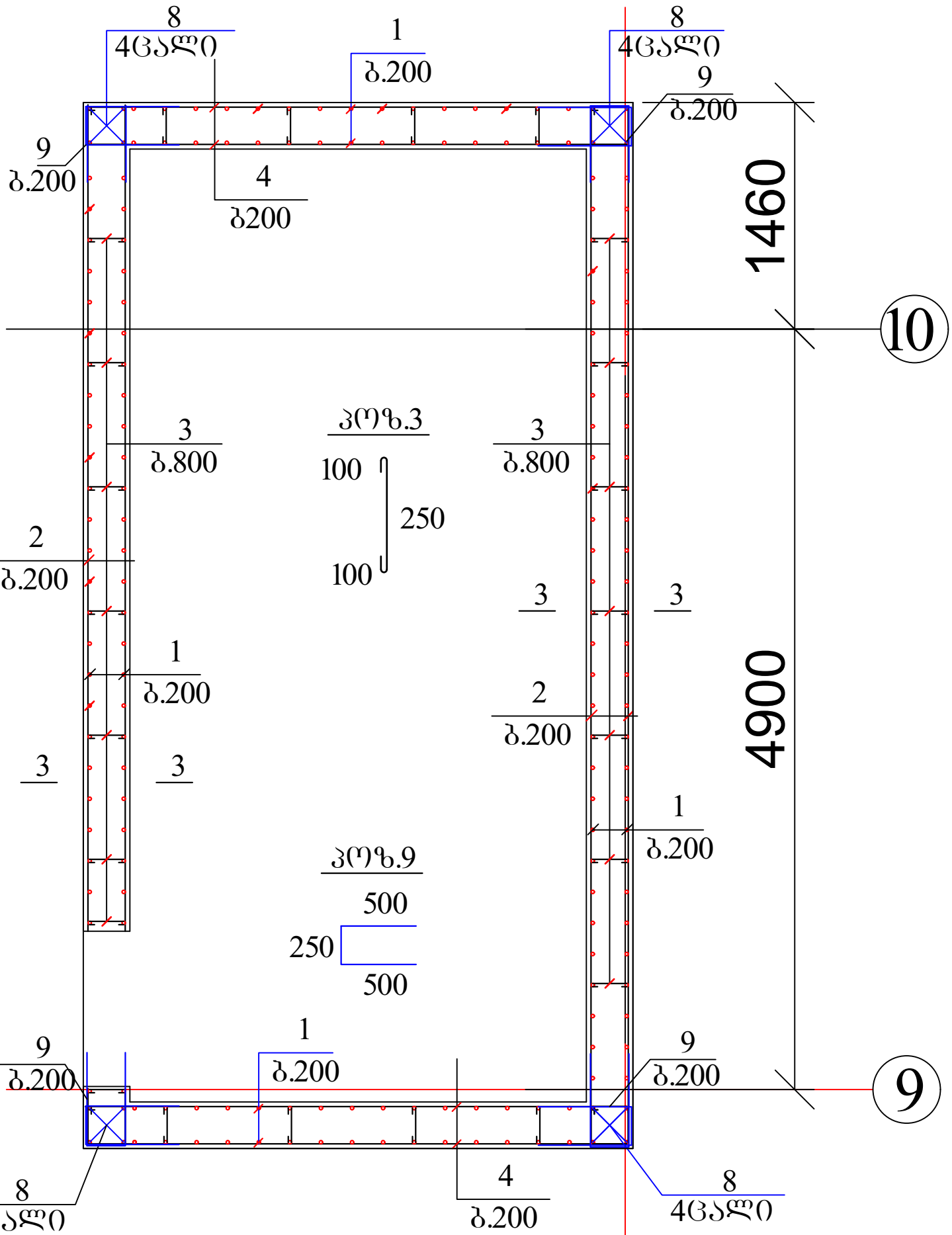

პოზ	დასახელება	რაოდ	წონა კგ	
			ერთ	სულ
	კიბის უჯრედი კუ - 2	2		
1	Ø 16 B500B L= 4000	200	6.4	1280
2	Ø 12 B500B L= 6700	56	6.03	337.68
3	Ø 8 A240 L= 450	88	0.18	15.84
4	Ø 12 B500B L= 3500	56	3.15	176.4
8	Ø 25 B500B L= 4000	16	15.4	246.4
9	Ø 12 B500B L= 1200	112	1.08	120.96
	ბეტონი B30		$მ^3$	16.8

1. კვეთი 3--3 და 4--4 იხ. ფურცელი კ-39

ქ. თბილისი, დიდი დიღომი, IV მ/რ, კორპუსი №29-ს მიმდებარედ; ს/კ 01.10.07.004.070; მრავალბინიანი საცხოვრებელი სახლის პროექტი				სტადია	ფურც.	რაოდ
					კ-(36)	
დირექტორი			კონსტრუქციული ნაწილი			
პრ. მთ. არქიტ.						
პრ. მთ. ინჟინ.	რ. სილაგაძე		კიბის უჯრედი კუ-2 -3.10 და -0.10 ნიშნულზე; არმირების სქემა	მასშტაბი		
შეასრულა	დ. მაისურაძე					
შეამოწმა	რ. სილაგაძე					

ლიფტის შახტა ლშ-1. 9.60 და -6.60 ნიშნულზე

(საყალიბე ნახაზი)

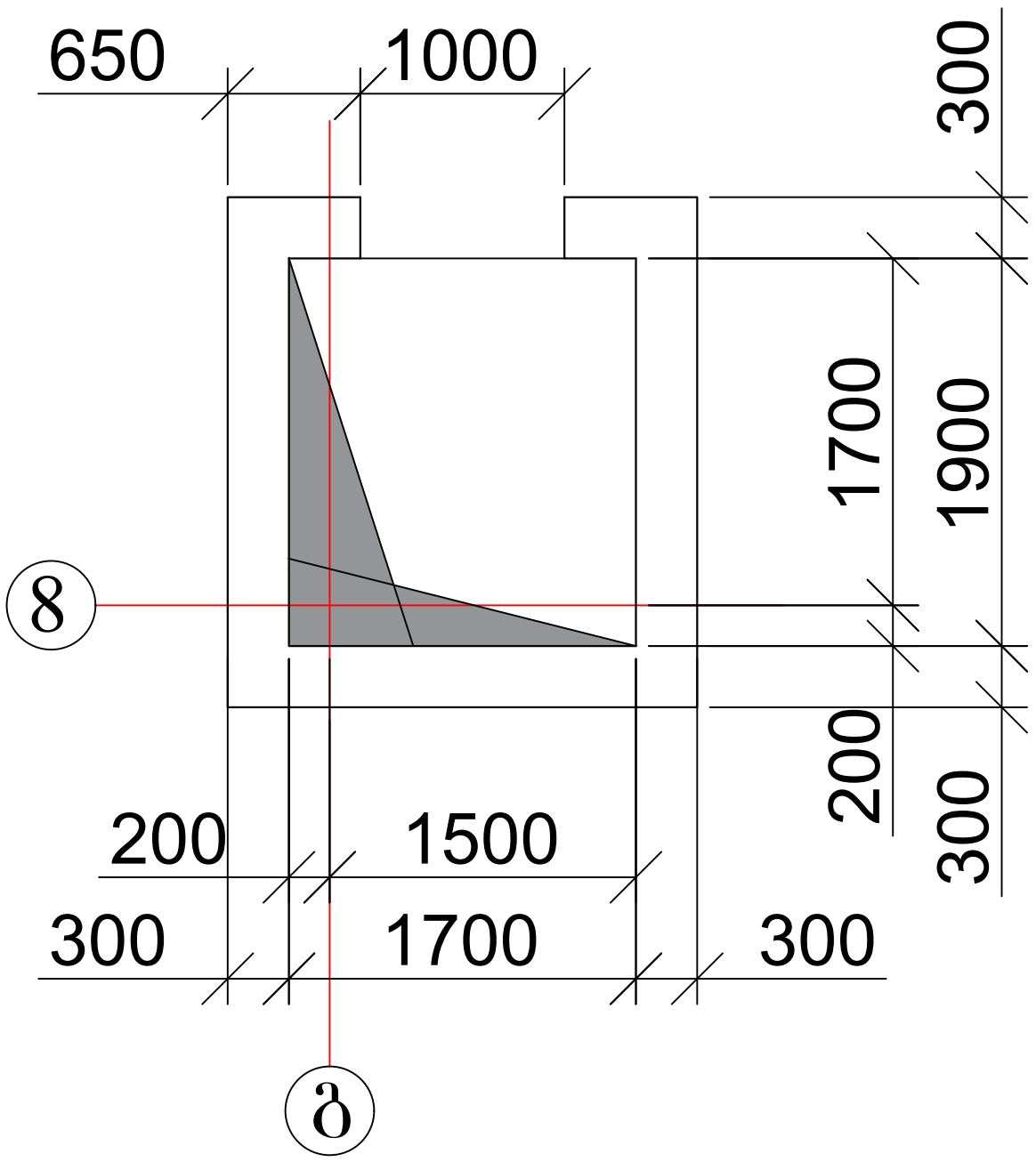

1. არმირება იხ. ფურცელი კ-38

ქ. თბილისი, დიდი დიღომი, IV მ/რ, კორპუსი №29-ს მიმდებარედ; ს/კ 01.10.07.004.070; მრავალბინიანი საცხოვრებელი სახლის პროექტი				სტადია	ფურც.	რაოდ
					კ-(37)	
დირექტორი			კონსტრუქციული ნაწილი			
პრ. მთ. არქიტ.						
პრ. მთ. ინჟინ.	რ. სილაგაძე		ლიფტის შახტა ლშ-1. -3.10 და -0.10 ნიშნულზე; საყალიბე ნახაზი	მასშტაბი		
შეასრულა	დ. მაისურაძე					
შეამოწმა	რ. სილაგაძე					

ლიფტის შახტა ლშ-1. -9.60 და -6.60 ნიშნულზე

(არმირების სქემა)

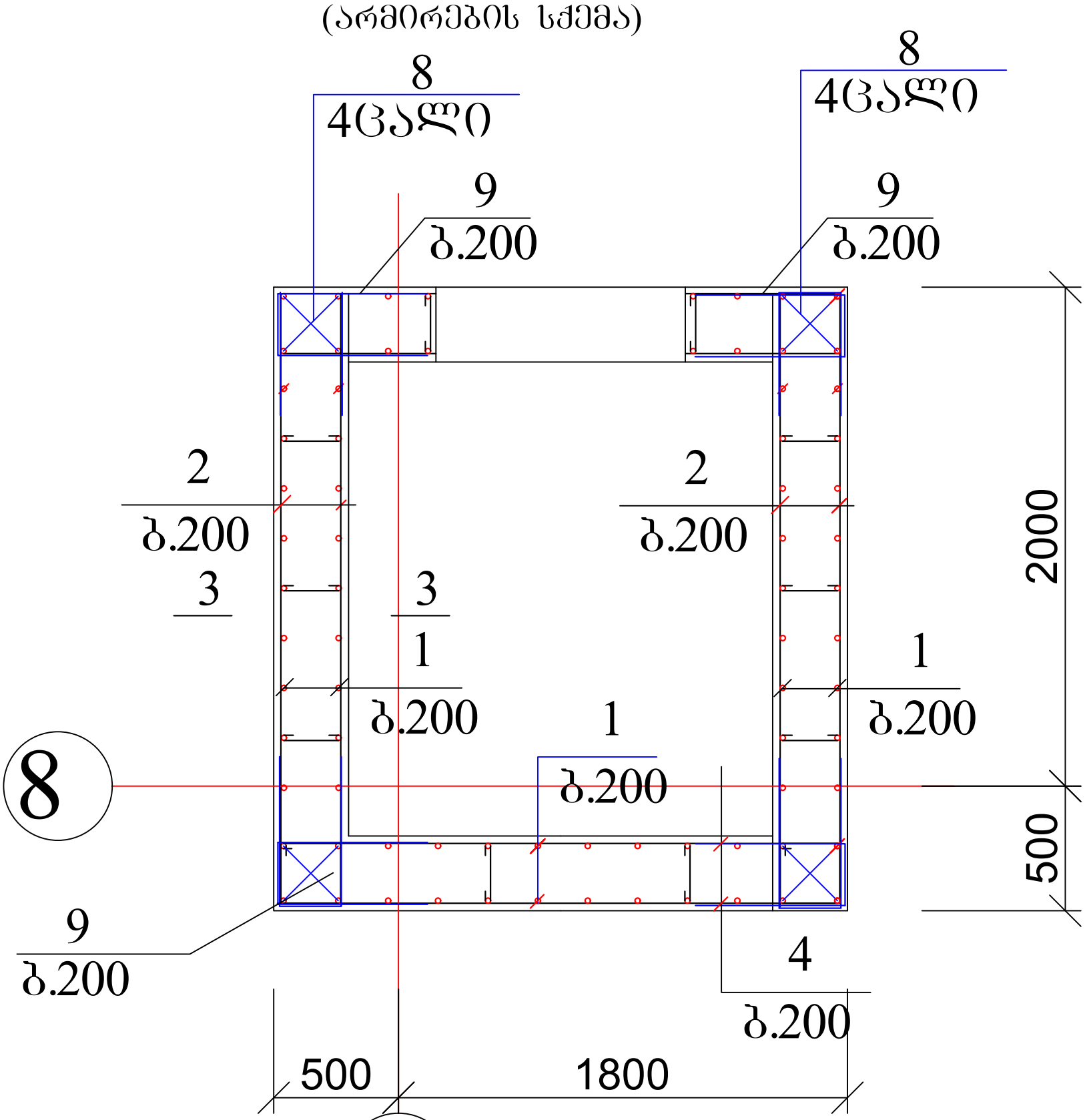

პოზ	დასახელება	რაოდ	წონა კგ	
			ერთ	სულ
	ლიფტის შახტა ლშ-1	2		
1	Ø 16 B500B L= 4000	80	6.4	512
2	Ø 12 B500B L= 2500	56	2.25	126
3	Ø 8 A240 L= 450	50	0.18	9
4	Ø 12 B500B L= 2300	56	2.07	115.92
8	Ø 25 B500B L= 4000	16	15.4	246.4
9	Ø 12 B500B L= 1200	112	1.08	120.96
	ბეტონი B30		$მ^3$	7

პოზ.3

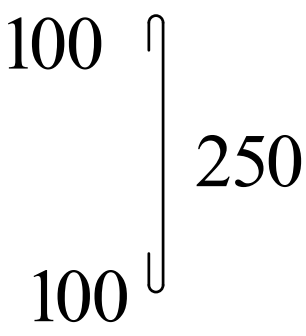

პოზ.9

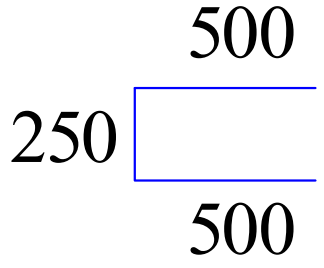

1. კვეთი 3--3 და 4--4 იხ. ფურცელი კ-39

ქ. თბილისი, დიდი დიღომი, IV მ/რ, კორპუსი №29-ს მიმდებარედ; ს/კ 01.10.07.004.070; მრავალბინიანი საცხოვრებელი სახლის პროექტი				სტადია	ფურც.	რაოდ
					კ-(38)	
დირექტორი			კონსტრუქციული ნაწილი			
პრ. მთ. არქიტ.						
პრ. მთ. ინჟინ.	რ. სილაგაძე		ლიფტის შახტა ლშ-1. -3.10 და -0.10 ნიშნულზე; არმირების სქემა	მასშტაბი		
შეასრულა	დ. მაისურაძე					
შეამოწმა	რ. სილაგაძე					

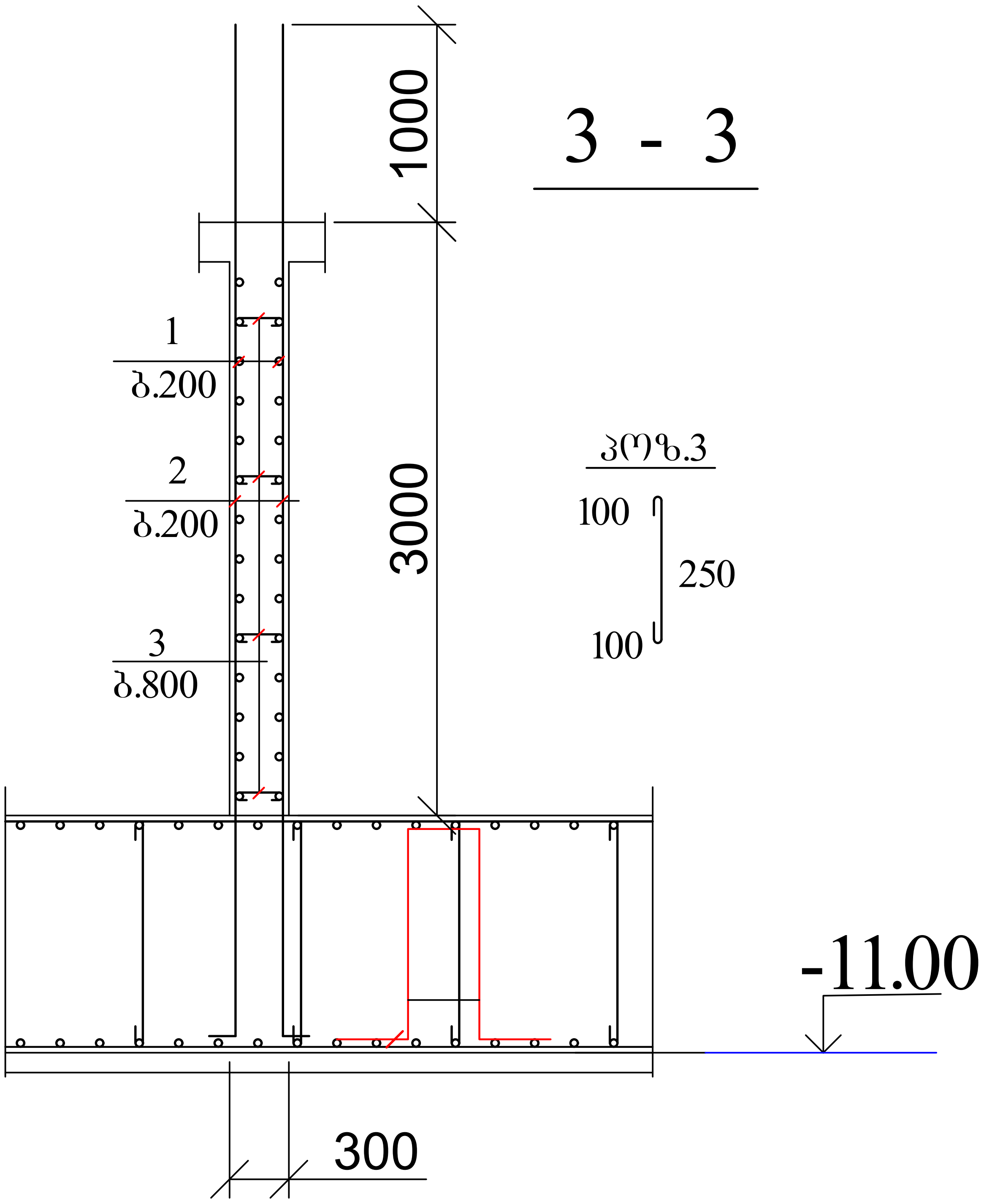

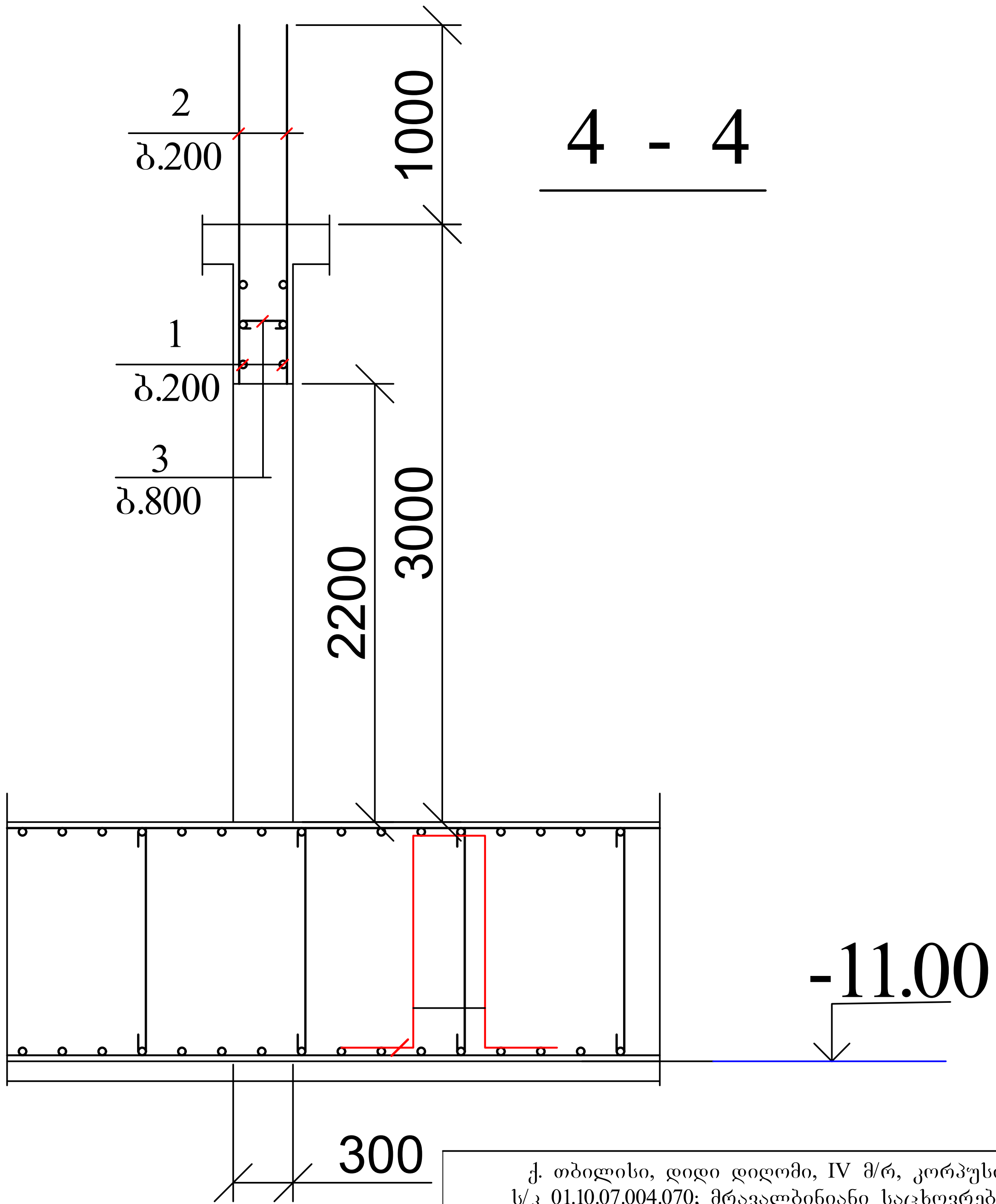

ქ. თბილისი, დიდი დიღომი, IV მ/რ, კორპუსი №29-ს მიმდებარედ; ს/კ 01.10.07.004.070; მრავალბინიანი საცხოვრებელი სახლის პროექტი				სტადია	ფურც.	რაოდ
					კ-(39)	
დირექტორი			კონსტრუქციული ნაწილი			
პრ. მთ. არქიტ.						
პრ. მთ. ინჟინ.	რ. სილაგაძე	[signature]	ᲓᲘᲐᲤᲠᲐᲒᲛᲔᲑᲘᲡ ᲭᲠᲘᲚᲔᲑᲘ 3-3 ᲓᲐ 4-4	მასშტაბი		
შეასრულა	დ. მაისურაძე	[signature]				
შეამოწმა	რ. სილაგაძე	[signature]				

პერიმეტრის კედელი

კვეთი 10-10

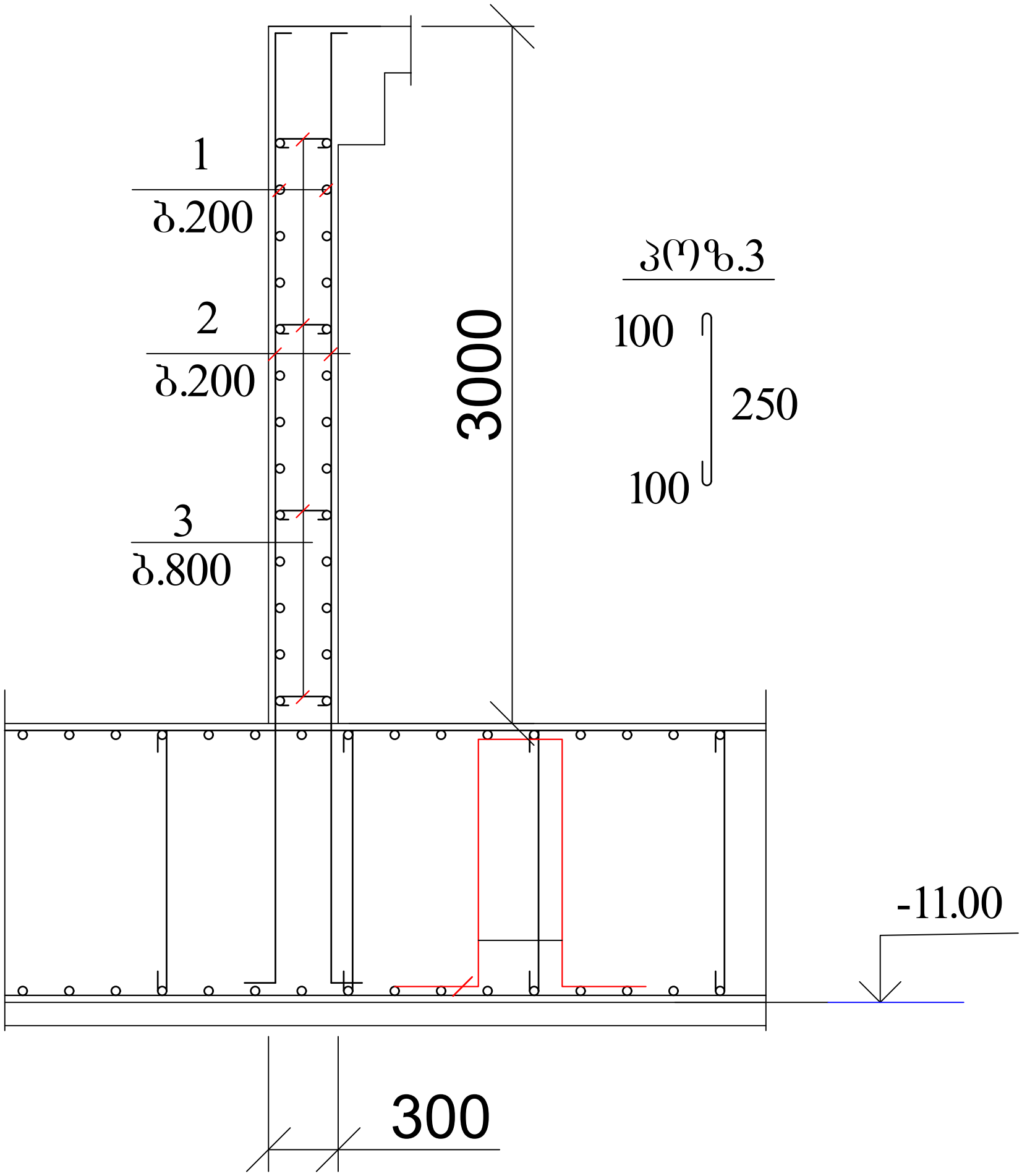

პოზ	დასახელება	რაოდ	წონა კგ	
			ერთ	სულ
	პერიმეტრის კედელი (200გ.მ) (კვეთი 10-10) ის მიხედვით 200გ.მ	1		
1	Ø 12 B500B L= 3000	2000	2.7	5400
2	Ø 12 B500B ΣL= 5500 გ.მ		0.9	4950
3	Ø 8 A240 L= 450	1000	0.18	180
	ბეტონი B30		$მ^3$	130.3

ქ. თბილისი, დიდი დიღომი, IV მ/რ, კორპუსი №29-ს მიმდებარედ; ს/კ 01.10.07.004.070; მრავალბინიანი საცხოვრებელი სახლის პროექტი				სტადია	ფურც.	რაოდ
					პ-(40)	
დირექტორი			კონსტრუქციული ნაწილი			
პრ. მთ. არქიტ.						
პრ. მთ. ინჟინ.	რ. სილაგაძე		პერიმეტრის კედელი; ჭრილი 10-10	მასშტაბი		
შეასრულა	დ. მაისურაძე					
შეამოწმა	რ. სილაგაძე					

სვეტების, და დიაფრაგმების განლაგება -3.60 ნიშნულზე

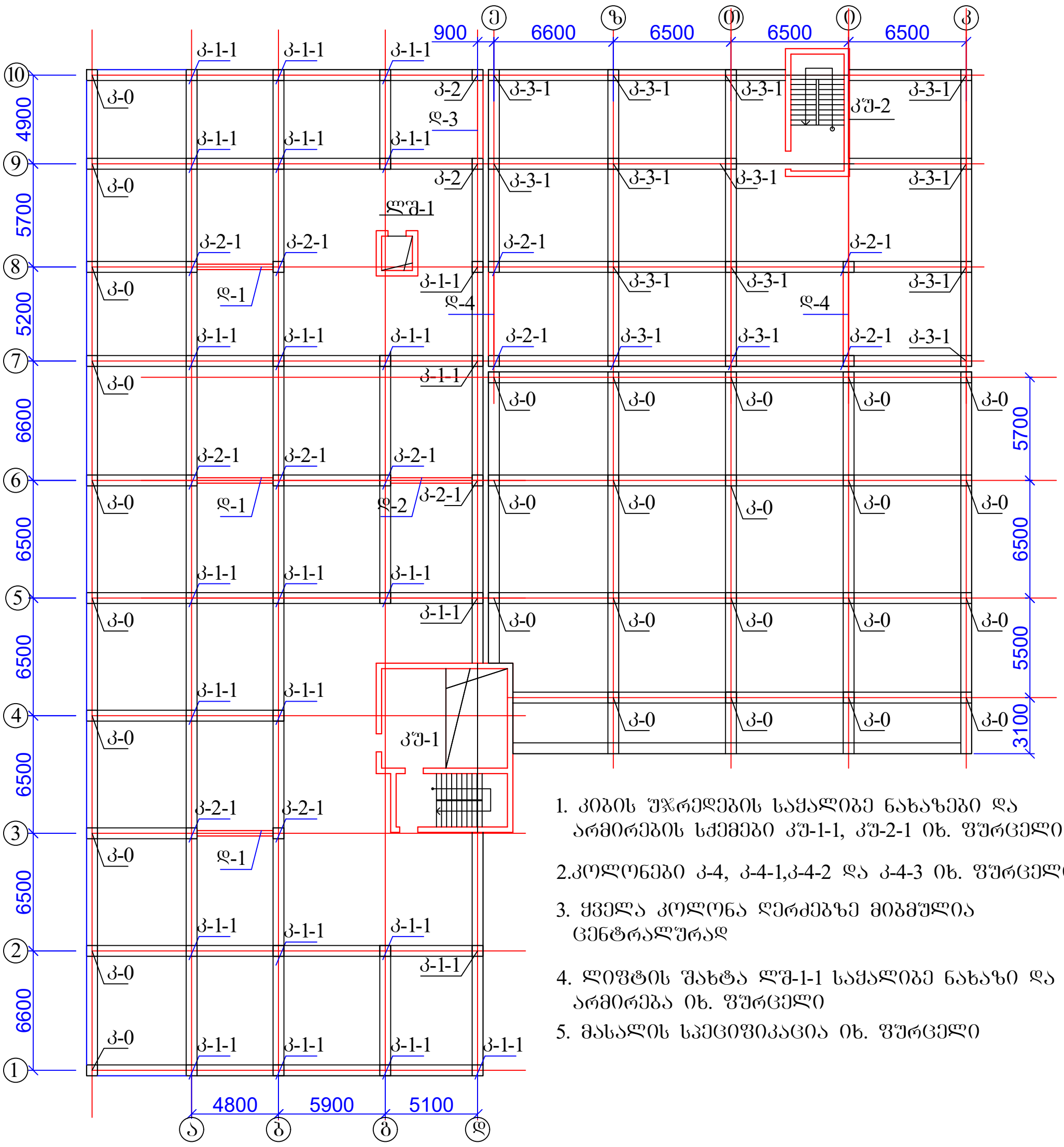

1. კიბის უჯრედების საყალიბე ნახაზები და არმირების სქემები კშ-1-1, კშ-2-1 იხ. ფურცელი
2. კოლონები კ-4, კ-4-1,კ-4-2 და კ-4-3 იხ. ფურცელი
3. ქვედა კოლონა ღერძებზე მიბმულია ცენტრალურად
4. ლიფტის შახტა ლშ-1-1 საყალიბე ნახაზი და არმირება იხ. ფურცელი
5. მასალის სპეციფიკაცია იხ. ფურცელი

				სტადია	ფურც.	რაოდ
					კ-1	
დირექტორი						
პრ. მთ. არქიტ.						
პრ. მთ. ინჟინ.	ზ. სილაგაძე		ხიმინჯის კონსტრუქცია	მასშტაბი		
შეასრულა	დ. მაისურაძე					
შეამოწმა	ზ. სილაგაძე					

კოლონა კ-1-1

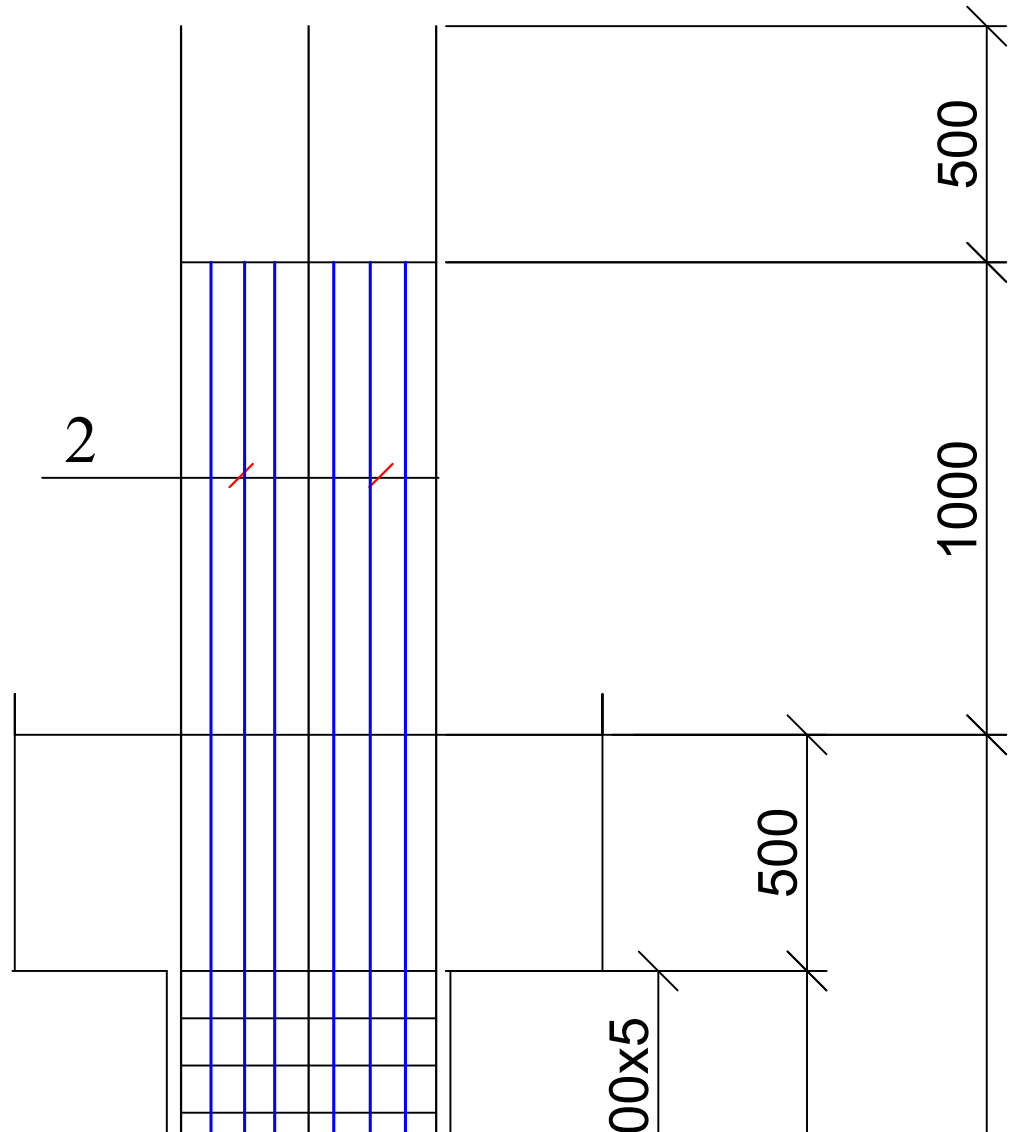

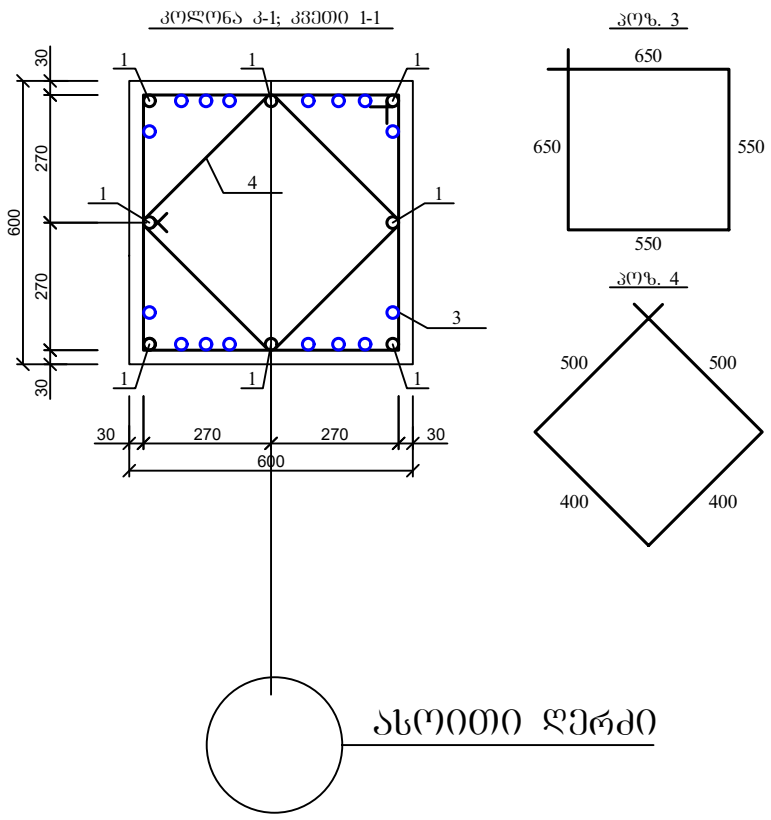

პოზ	დასახელება	რაოდ	წონა კგ	
			ერთ	სულ
	კოლონა კ - 1-1 (კ- 3-1)	39		
1	Ø 25 B500B L= 4500	8	17.325	138.6
2	Ø 25 B500B L= 4000	16	15.4	246.4
3	Ø 8 A240 L= 2400	20	0.96	19.2
4	Ø 8 A240 L= 1800	20	0.72	14.4
	ბეტონი B30		$მ^3$	0.9

ქ. თბილისი, დიდი დიღომი, IV მ/რ, კორპუსი №29-ს მიმდებარედ; ს/კ 01.10.07.004.070; მრავალბინიანი საცხოვრებელი სახლის პროექტი				სტადია	ფურც.	რაოდ
					კ-(42)	
დირექტორი			კონსტრუქციული ნაწილი			
პრ. მთ. არქიტ.						
პრ. მთ. ინჟინ.	რ. სილაგაძე		კოლონა კ-1-1	მასშტაბი		
შეასრულა	დ. მაისურაძე					
შეამოწმა	რ. სილაგაძე					

კოლონა კ-3-1

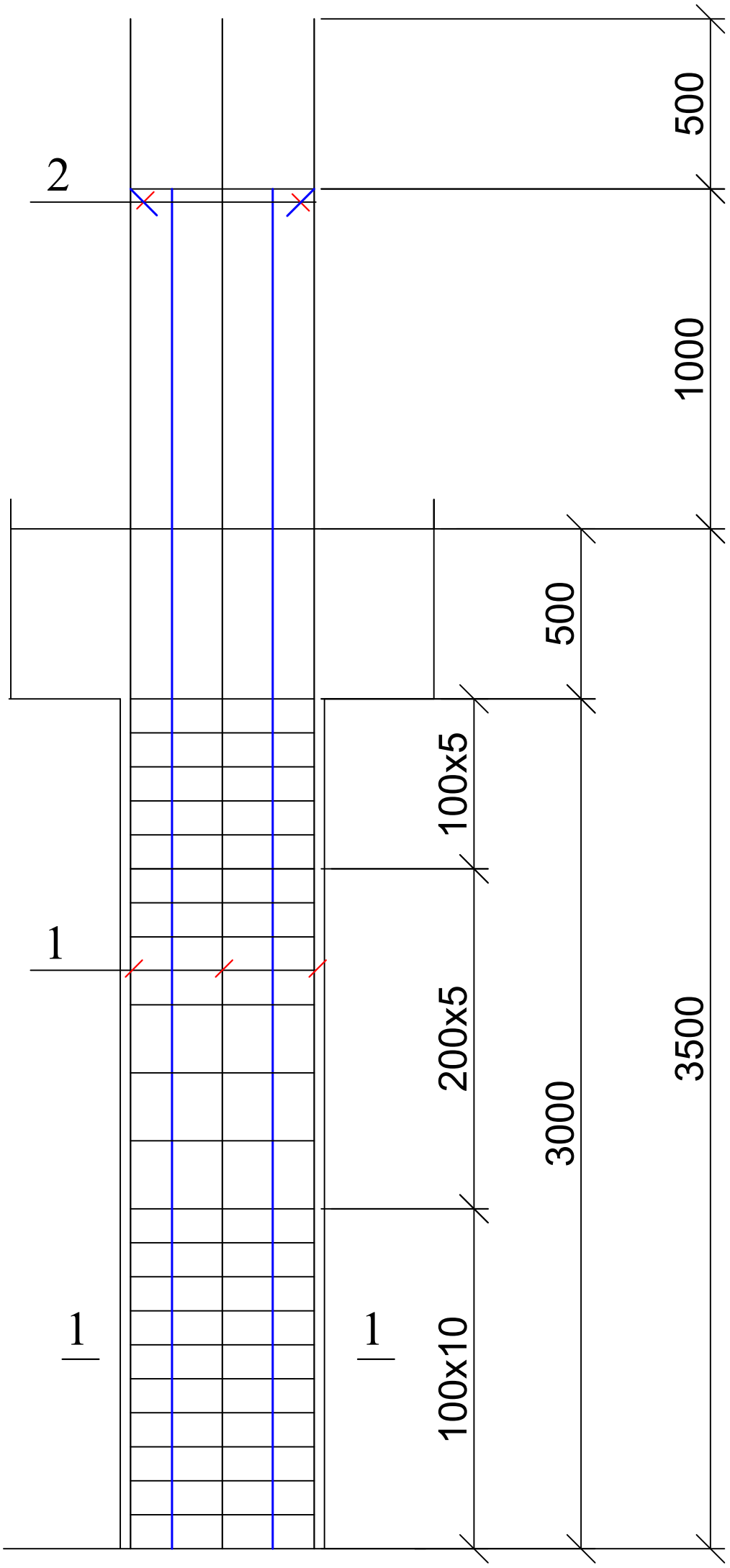

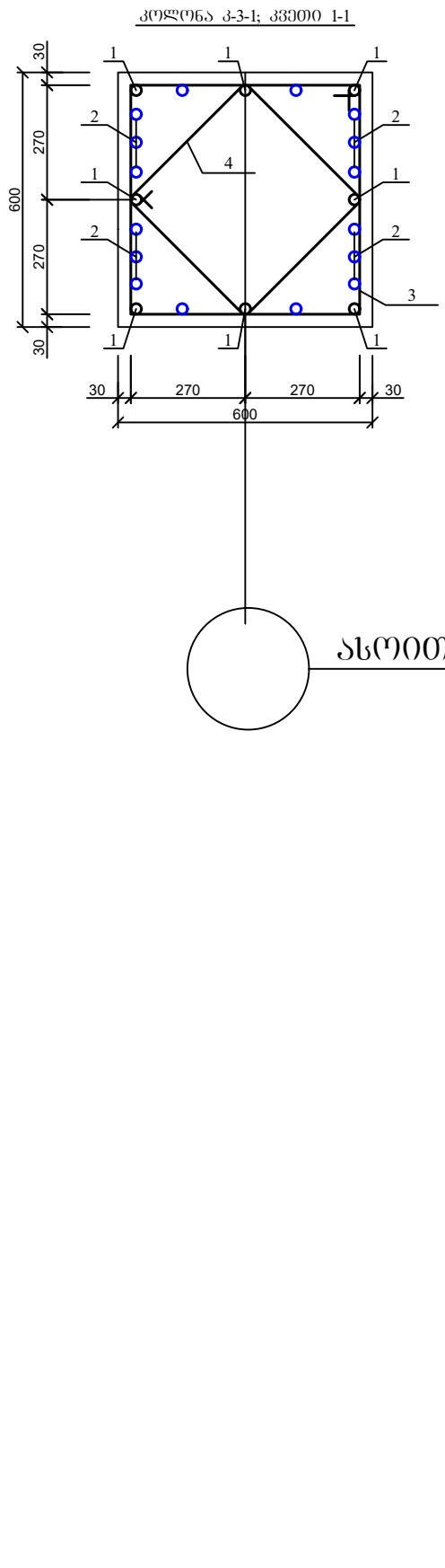

პოზ	დასახელება	რაოდ	წონა კგ	
			ერთ	სულ
	კოლონა კ - 1-1 (კ- 3-1)	39		
1	Ø 25 B500B L= 4500	8	17.325	138.6
2	Ø 25 B500B L= 4000	16	15.4	246.4
3	Ø 8 A240 L= 2400	20	0.96	19.2
4	Ø 8 A240 L= 1800	20	0.72	14.4
	ბეტონი B30		$მ^3$	0.9

ქ. თბილისი, დიდი დიღომი, IV მ/რ, კორპუსი №29-ს მიმდებარედ; ს/კ 01.10.07.004.070; მრავალბინიანი საცხოვრებელი სახლის პროექტი				სტადია	ფურც.	რაოდ
					კ-(43)	
დირექტორი			კონსტრუქციული ნაწილი			
პრ. მთ. არქიტ.						
პრ. მთ. ინჟინ.	რ. სილაგაძე		კოლონა კ-3-1	მასშტაბი		
შეასრულა	დ. მაისურაძე					
შეამოწმა	რ. სილაგაძე					

კოლონა კ-0

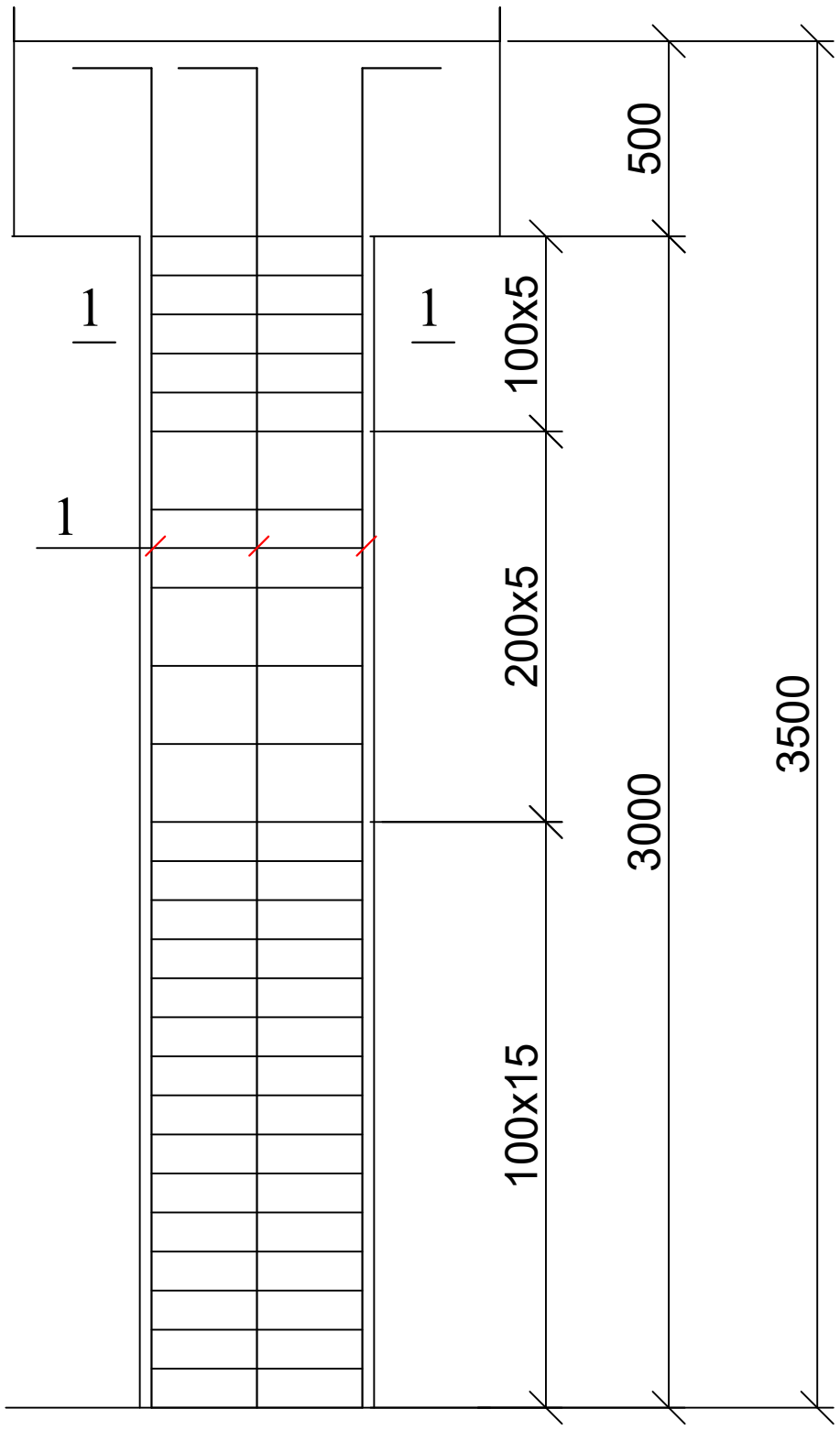

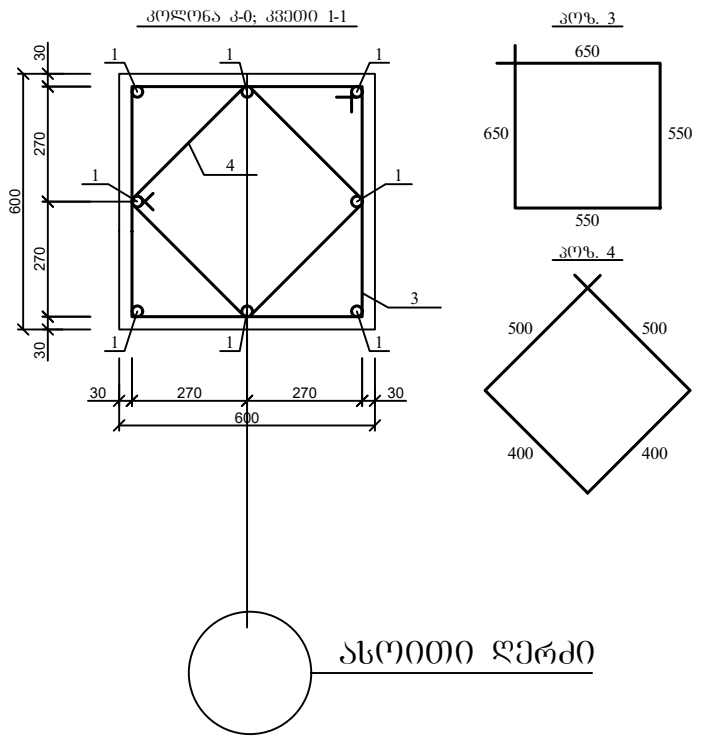

				სტადია	ფურც.	რაოდ
					კ-1	
დირექტორი						
პრ. მთ. არქიტ.						
პრ. მთ. ინჟინ.	ზ. სილაგაძე		ხიმინჯის კონსტრუქცია	მასშტაბი		
შეასრულა	დ. მაისურაძე					
შეამოწმა	ზ. სილაგაძე					

სვეტების, და დიაფრაგმების განლაგება -0.10 ნიშნულზე

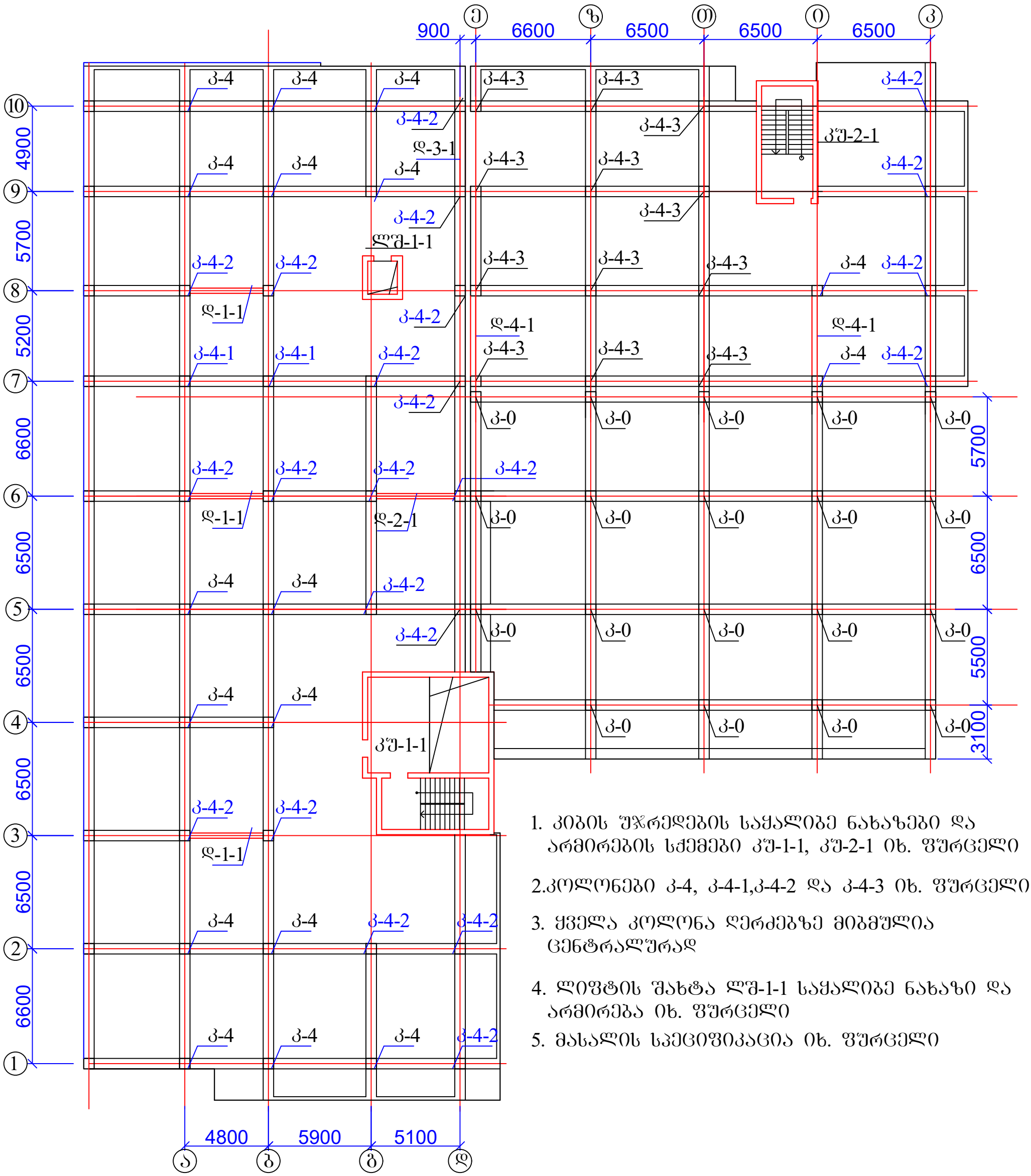

1. კიბის უჯრედების საყალიბე ნახაზები და არმირების სქემები კშ-1-1, კშ-2-1 იხ. ფურცელი

2.კოლონები კ-4, კ-4-1,კ-4-2 და კ-4-3 იხ. ფურცელი

3. ყველა კოლონა ღერძებზე მიბმულია ცენტრალურად

4. ლიფტის შახტა ლშ-1-1 საყალიბე ნახაზი და არმირება იხ. ფურცელი

5. მასალის სპეციფიკაცია იხ. ფურცელი

				სტადია	ფურც.	რაოდ
					კ-1	
დირექტორი						
პრ. მთ. არქიტ.						
პრ. მთ. ინჟინ.	ზ. სილაგაძე		ხიმინჯის კონსტრუქცია	მასშტაბი		
შეასრულა	დ. მაისურაძე					
შეამოწმა	ზ. სილაგაძე					

კოლონა კ-4

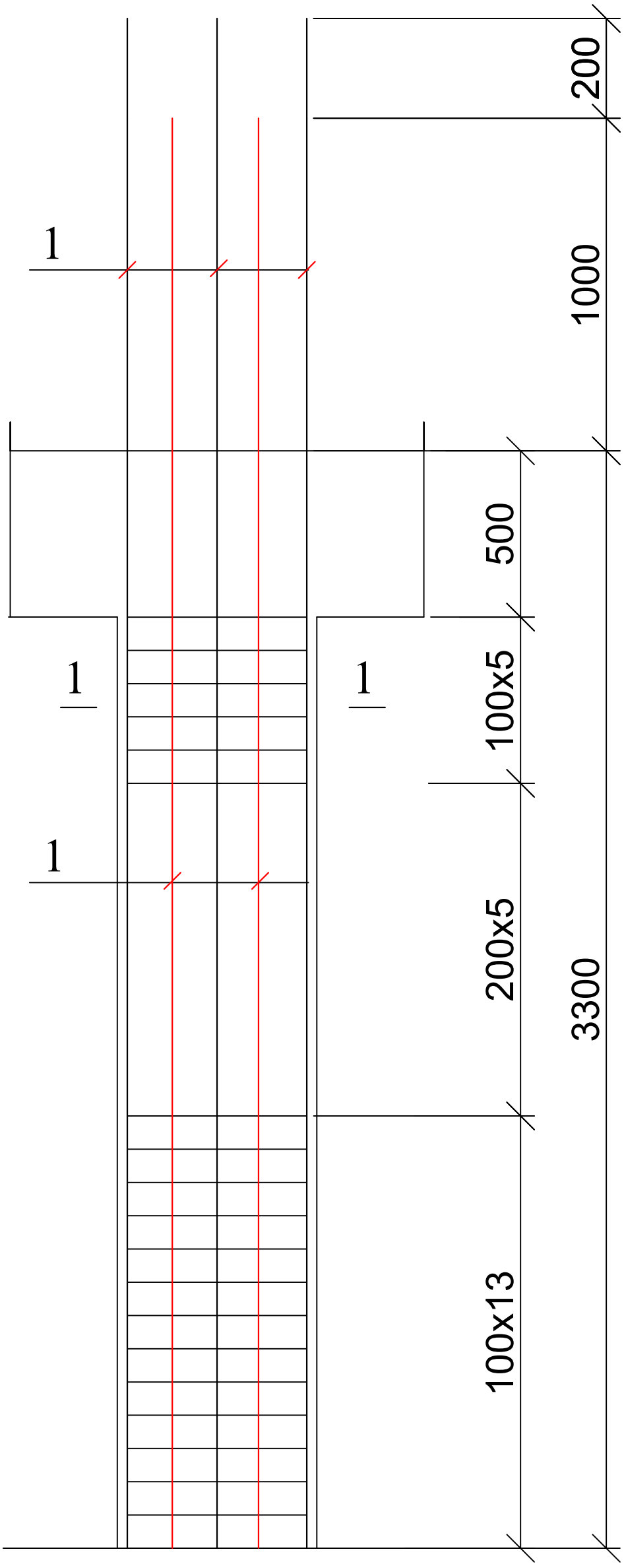

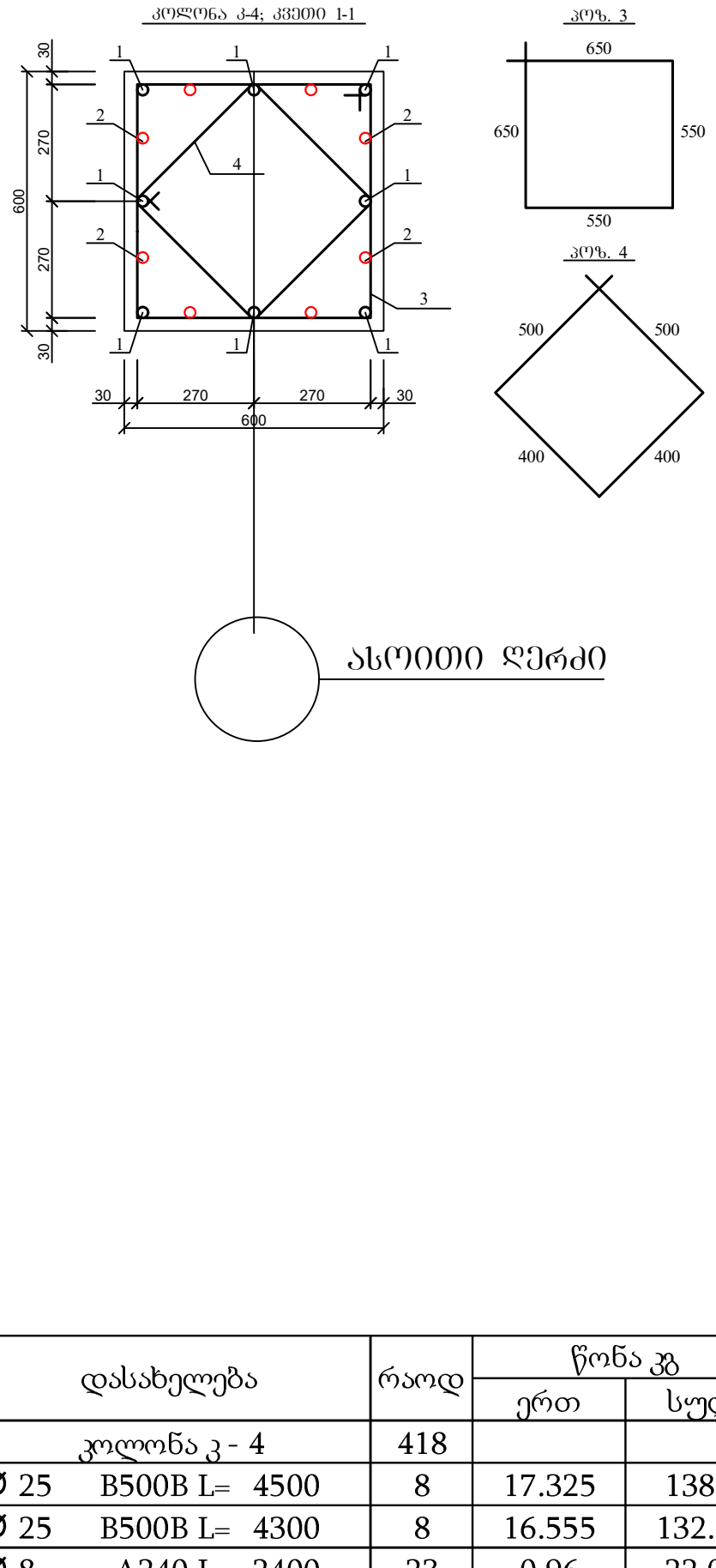

პოზ	დასახელება	რაოდ	წონა კგ	
			ერთ	სულ
	კოლონა კ - 4	418		
1	Ø 25 B500B L= 4500	8	17.325	138.6
2	Ø 25 B500B L= 4300	8	16.555	132.44
3	Ø 8 A240 L= 2400	23	0.96	22.08
4	Ø 8 A240 L= 1800	23	0.72	16.56
	ბეტონი B30		$მ^3$	1

ქ. თბილისი, დიდი დიღომი, IV მ/რ, კორპუსი №29-ს მიმდებარედ; ს/კ 01.10.07.004.070; მრავალბინიანი საცხოვრებელი სახლის პროექტი				სტადია	ფურც.	რაოდ
					კ-(45)	
დირექტორი			კონსტრუქციული ნაწილი			
პრ. მთ. არქიტ.						
პრ. მთ. ინჟინ.	რ. სილაგაძე		კოლონა კ-4	მასშტაბი		
შეასრულა	დ. მაისურაძე					
შეამოწმა	რ. სილაგაძე					

კოლონა კ-4-1

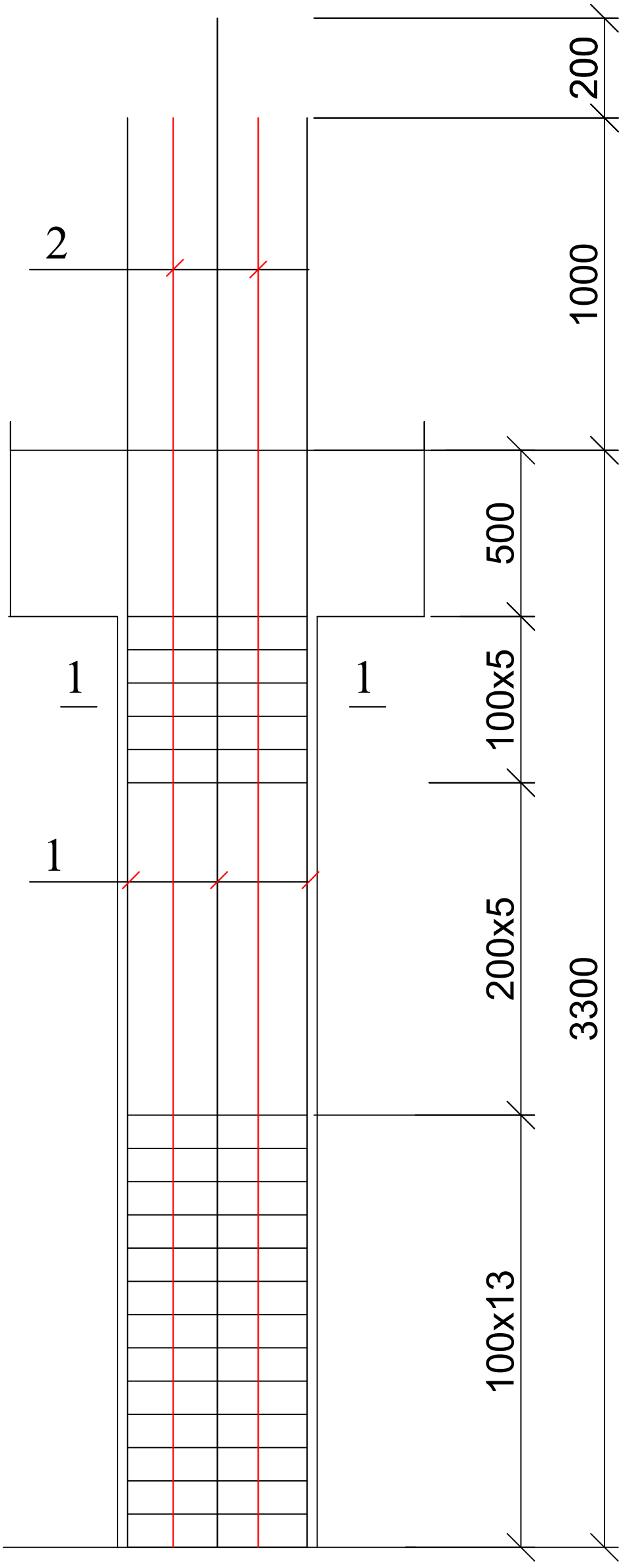

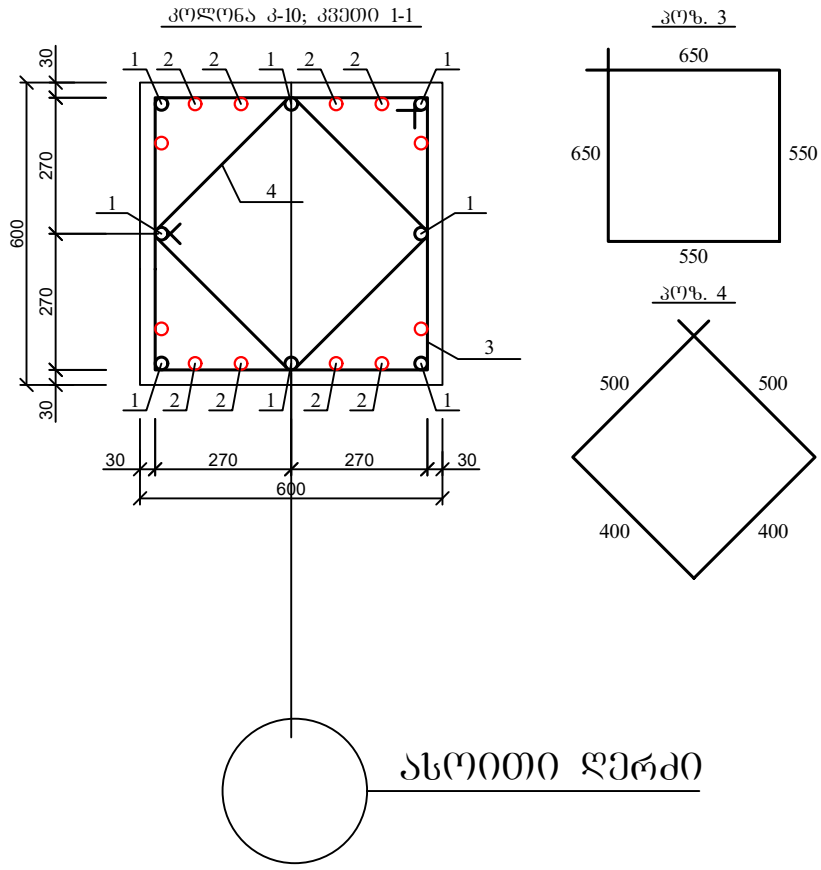

პოზ	დასახელება	რაოდ	წონა კგ	
			ერთ	სულ
	კოლონა კ - 4-1 (კ- 4-3)	76		
1	Ø 25 B500B L= 4500	8	17.325	138.6
2	Ø 25 B500B L= 4300	12	16.555	198.66
3	Ø 8 A240 L= 2400	23	0.96	22.08
4	Ø 8 A240 L= 1800	23	0.72	16.56
	ბეტონი B30		$მ^3$	1

ქ. თბილისი, დიდი დიღომი, IV მ/რ, კორპუსი №29-ს მიმდებარედ; ს/კ 01.10.07.004.070; მრავალბინიანი საცხოვრებელი სახლის პროექტი				სტადია	ფურც.	რაოდ
					კ-(46)	
დირექტორი			კონსტრუქციული ნაწილი			
პრ. მთ. არქიტ.						
პრ. მთ. ინჟინ.	რ. სილაგაძე		კოლონა კ-4-1	მასშტაბი		
შეასრულა	დ. მაისურაძე					
შეამოწმა	რ. სილაგაძე					

კოლონა კ-4-2

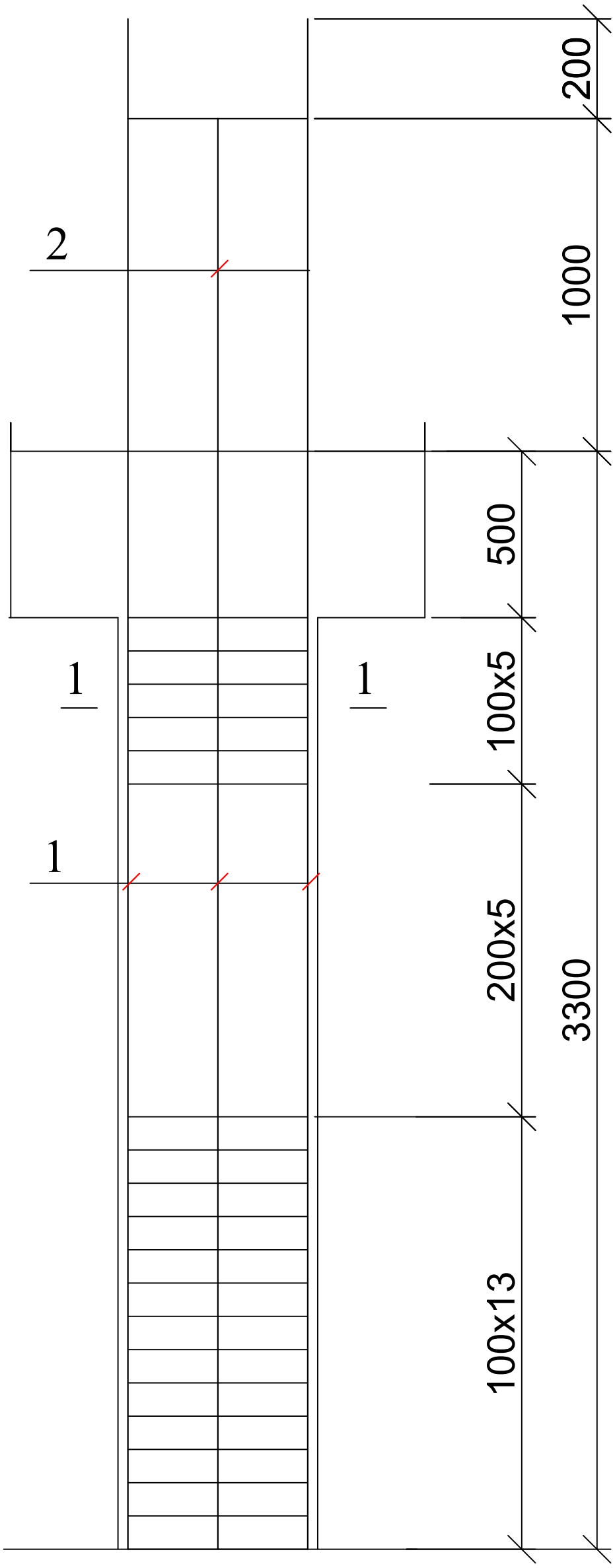

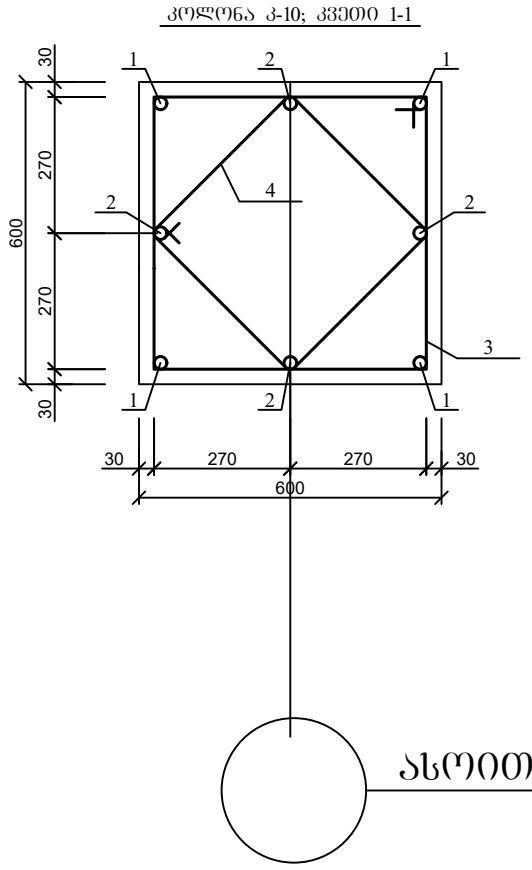

პოზ	დასახელება	რაოდ	წონა კგ	
			ერთ	სულ
	კოლონა კ - 4-2	248		
1	Ø 25 B500B L= 4500	4	17.325	69.3
2	Ø 25 B500B L= 4300	4	16.555	66.22
3	Ø 8 A240 L= 2400	23	0.96	22.08
4	Ø 8 A240 L= 1800	23	0.72	16.56
	ბეტონი B30		$მ^3$	1

ქ. თბილისი, დიდი დიღომი, IV მ/რ, კორპუსი №29-ს მიმდებარედ; ს/კ 01.10.07.004.070; მრავალბინიანი საცხოვრებელი სახლის პროექტი				სტადია	ფურც.	რაოდ
					კ-(47)	
დირექტორი			კონსტრუქციული ნაწილი			
პრ. მთ. არქიტ.						
პრ. მთ. ინჟინ.	რ. სილაგაძე		კოლონა კ-4-2	მასშტაბი		
შეასრულა	დ. მაისურაძე					
შეამოწმა	რ. სილაგაძე					

კოლონა კ-4-3

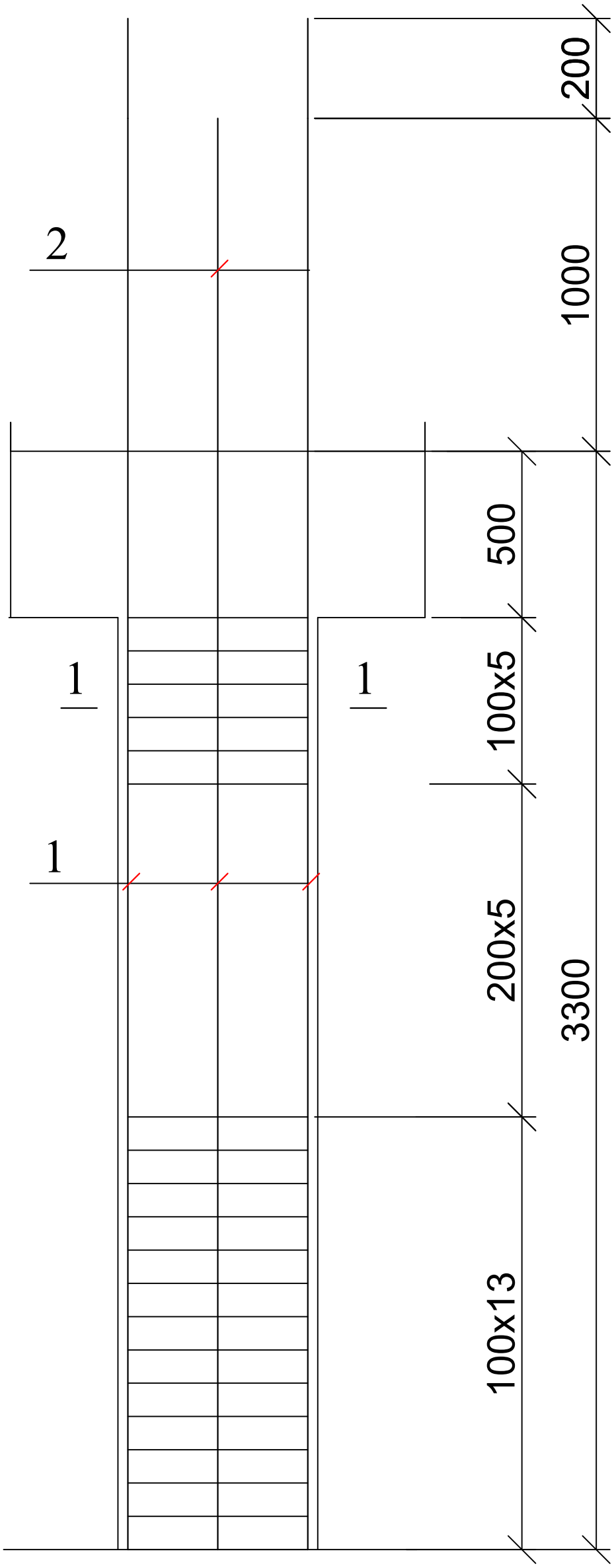

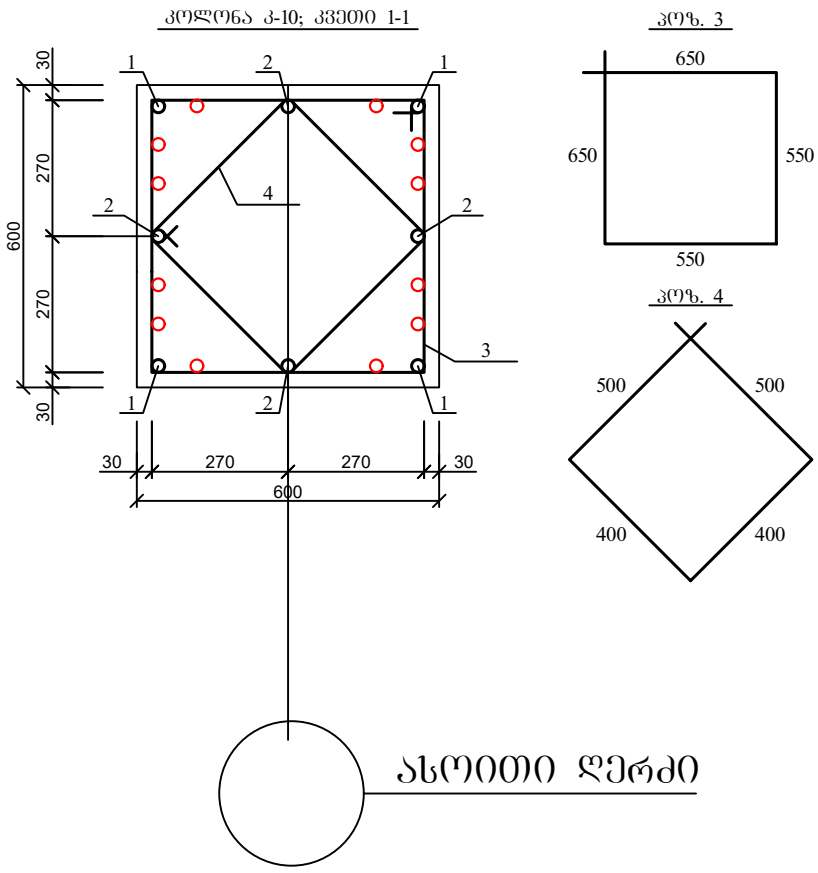

პოზ	დასახელება	რაოდ	წონა კგ	
			ერთ	სულ
	კოლონა კ - 4-1 (კ- 4-3)	76		
1	Ø 25 B500B L= 4500	8	17.325	138.6
2	Ø 25 B500B L= 4300	12	16.555	198.66
3	Ø 8 A240 L= 2400	23	0.96	22.08
4	Ø 8 A240 L= 1800	23	0.72	16.56
	ბეტონი B30		$მ^3$	1

ქ. თბილისი, დიდი დიღომი, IV მ/რ, კორპუსი №29-ს მიმდებარედ; ს/კ 01.10.07.004.070; მრავალბინიანი საცხოვრებელი სახლის პროექტი				სტადია	ფურც.	რაოდ
					კ-(48)	
დირექტორი			კონსტრუქციული ნაწილი			
პრ. მთ. არქიტ.						
პრ. მთ. ინჟინ.	რ. სილაგაძე		კოლონა კ-4-3	მასშტაბი		
შეასრულა	დ. მაისურაძე					
შეამოწმა	რ. სილაგაძე					

დიაფრაგმა დ-1-1

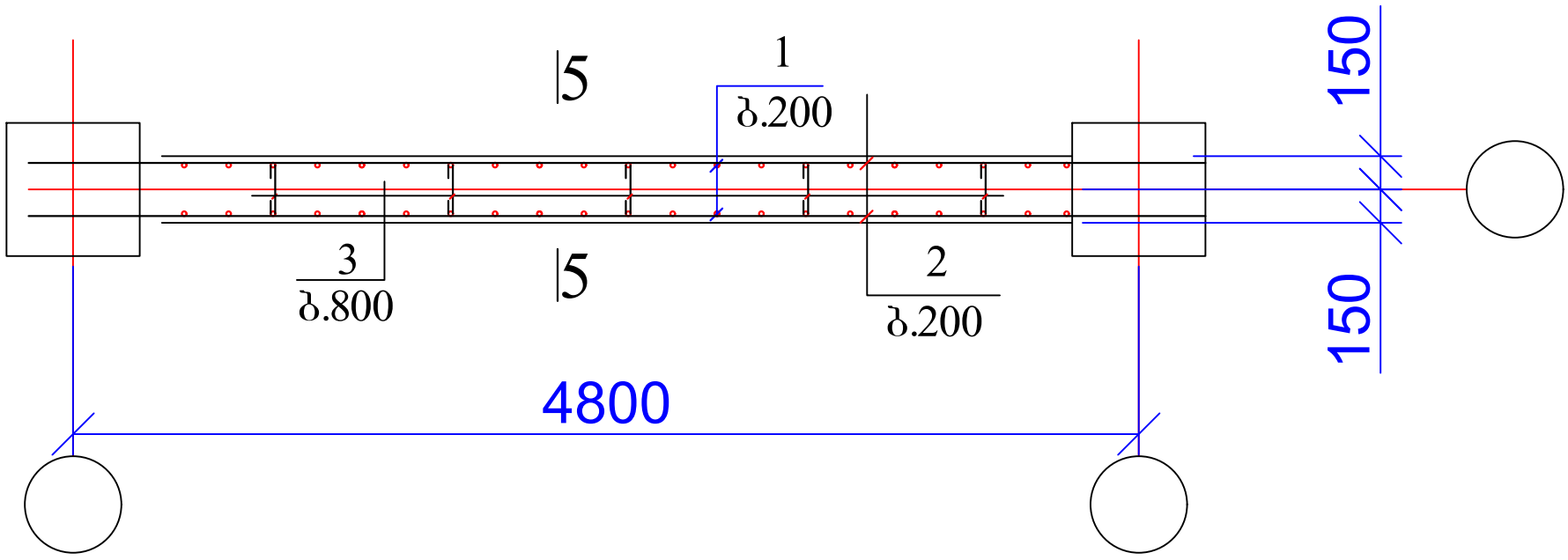

დიაფრაგმა დ-2-1

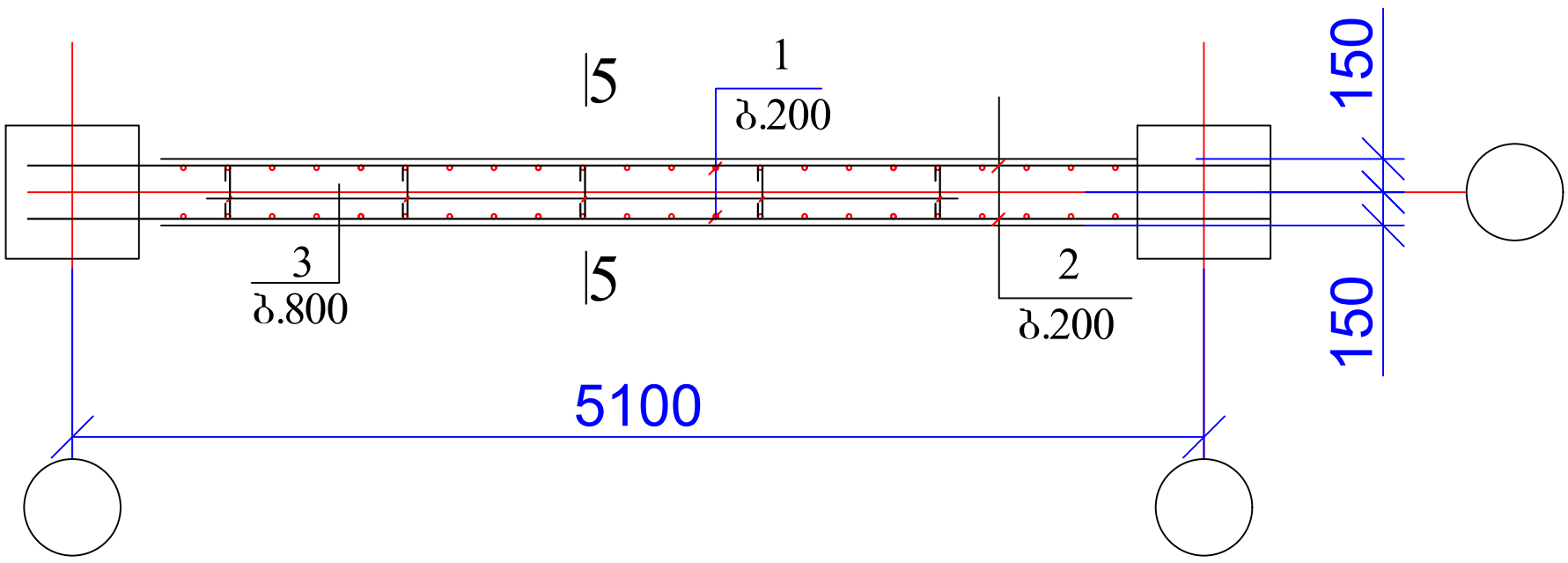

1. კვეთი 5--5 იხ. ფურცელი კ-54

პოზ	დასახელება	რაოდ	წონა კგ	
			ერთ	სულ
	დიაფრაგმა დ - 1 - 1	15		
1	Ø 16 B500B L= 4000	44	6.4	281.6
2	Ø 12 B500B L= 5200	28	4.68	131.04
3	Ø 8 A240 L= 450	20	0.18	3.6
	ბეტონი B30		$მ^3$	3.9
	დიაფრაგმა დ - 2 - 1	5		
1	Ø 16 B500B L= 4000	46	6.4	294.4
2	Ø 12 B500B L= 5500	28	4.95	138.6
3	Ø 8 A240 L= 450	20	0.18	3.6
	ბეტონი B30		$მ^3$	4.2

ქ. თბილისი, დიდი დიღომი, IV მ/რ, კორპუსი №29-ს მიმდებარედ; ს/კ 01.10.07.004.070; მრავალბინიანი საცხოვრებელი სახლის პროექტი				სტადია	ფურც.	რაოდ
					კ-(49)	
დირექტორი			კონსტრუქციული ნაწილი			
პრ. მთ. არქიტ.						
პრ. მთ. ინჟინ.	რ. სილაგაძე		დიაფრაგმა დ-1-1 და დ-2-1	მასშტაბი		
შეასრულა	დ. მაისურაძე					
შეამოწმა	რ. სილაგაძე					

დიაფრაგმა დ-3-1

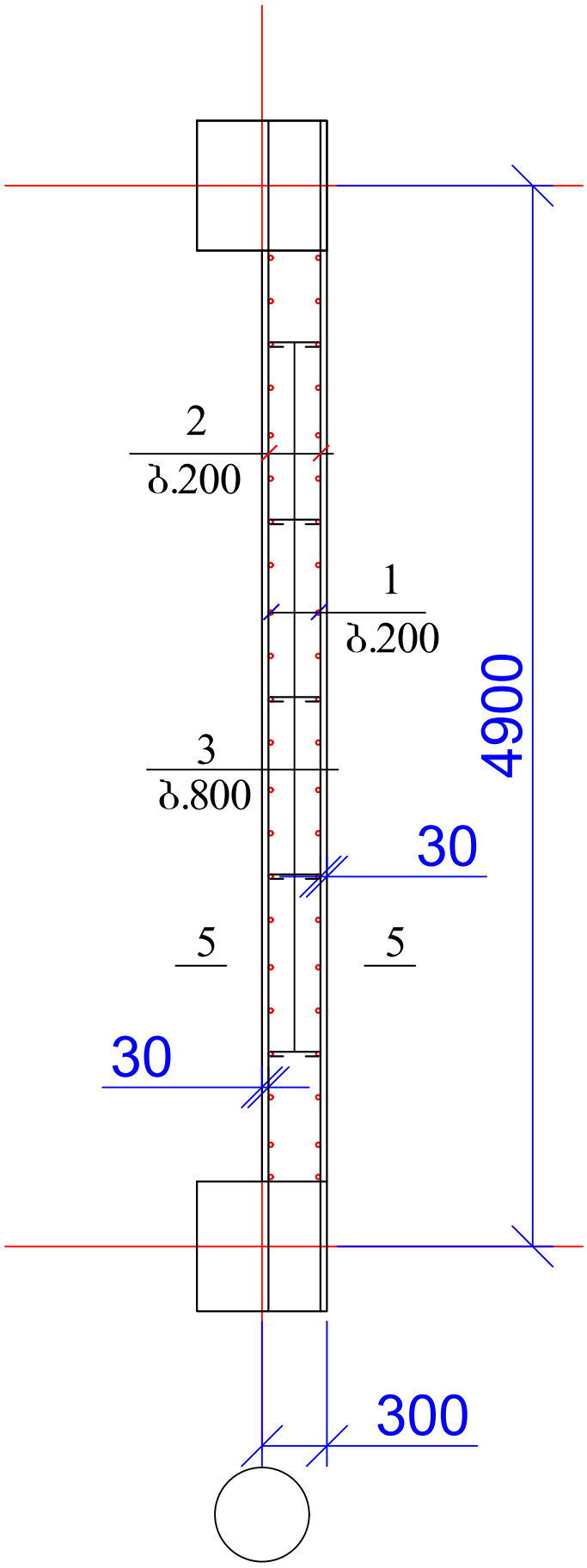

დიაფრაგმა დ-4-1

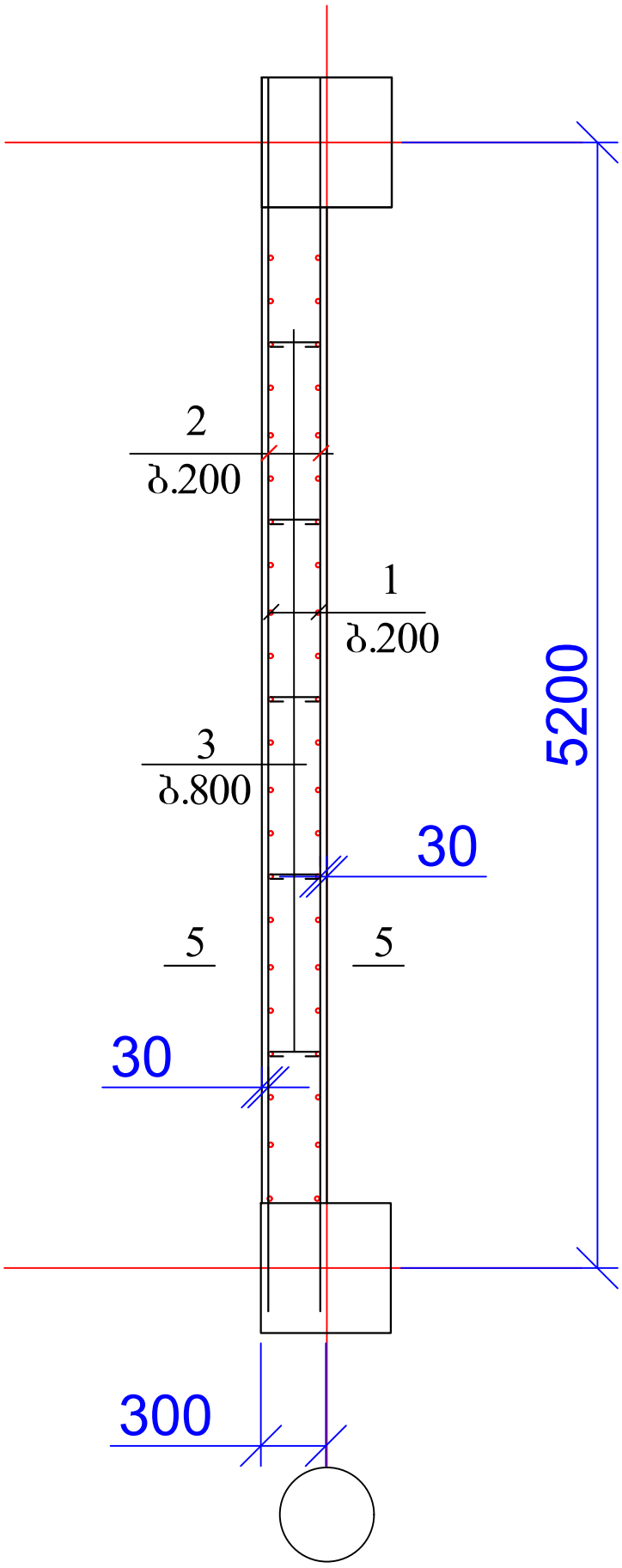

1. კვეთი 5--5 იხ. ფურცელი კ-54

პოზ	დასახელება	რაოდ	წონა კგ	
			ერთ	სულ
	დიაფრაგმა დ - 3 - 1	5		
1	Ø 16 B500B L= 4000	44	6.4	281.6
2	Ø 12 B500B L= 5300	28	4.77	133.56
3	Ø 8 A240 L= 450	20	0.18	3.6
	ბეტონი B30		$მ^3$	4
	დიაფრაგმა დ - 4 - 1	10		
1	Ø 16 B500B L= 4000	46	6.4	294.4
2	Ø 12 B500B L= 5500	28	4.95	138.6
3	Ø 8 A240 L= 450	20	0.18	3.6
	ბეტონი B30		$მ^3$	4.3

ქ. თბილისი, დიდი დიღომი, IV მ/რ, კორპუსი №29-ს მიმდებარედ; ს/კ 01.10.07.004.070; მრავალბინიანი საცხოვრებელი სახლის პროექტი				სტადია	ფურც.	რაოდ
					კ-(50)	
დირექტორი			კონსტრუქციული ნაწილი			
პრ. მთ. არქიტ.						
პრ. მთ. ინჟინ.	რ. სილაგაძე		დიაფრაგმა დ-3-1 და დ-4-1	მასშტაბი		
შეასრულა	დ. მაისურაძე					
შეამოწმა	რ. სილაგაძე					

კიბის უჯრედი კუ-1-1 2.90 და 6.20 ნიშნულზე

(არმირების სქემა)

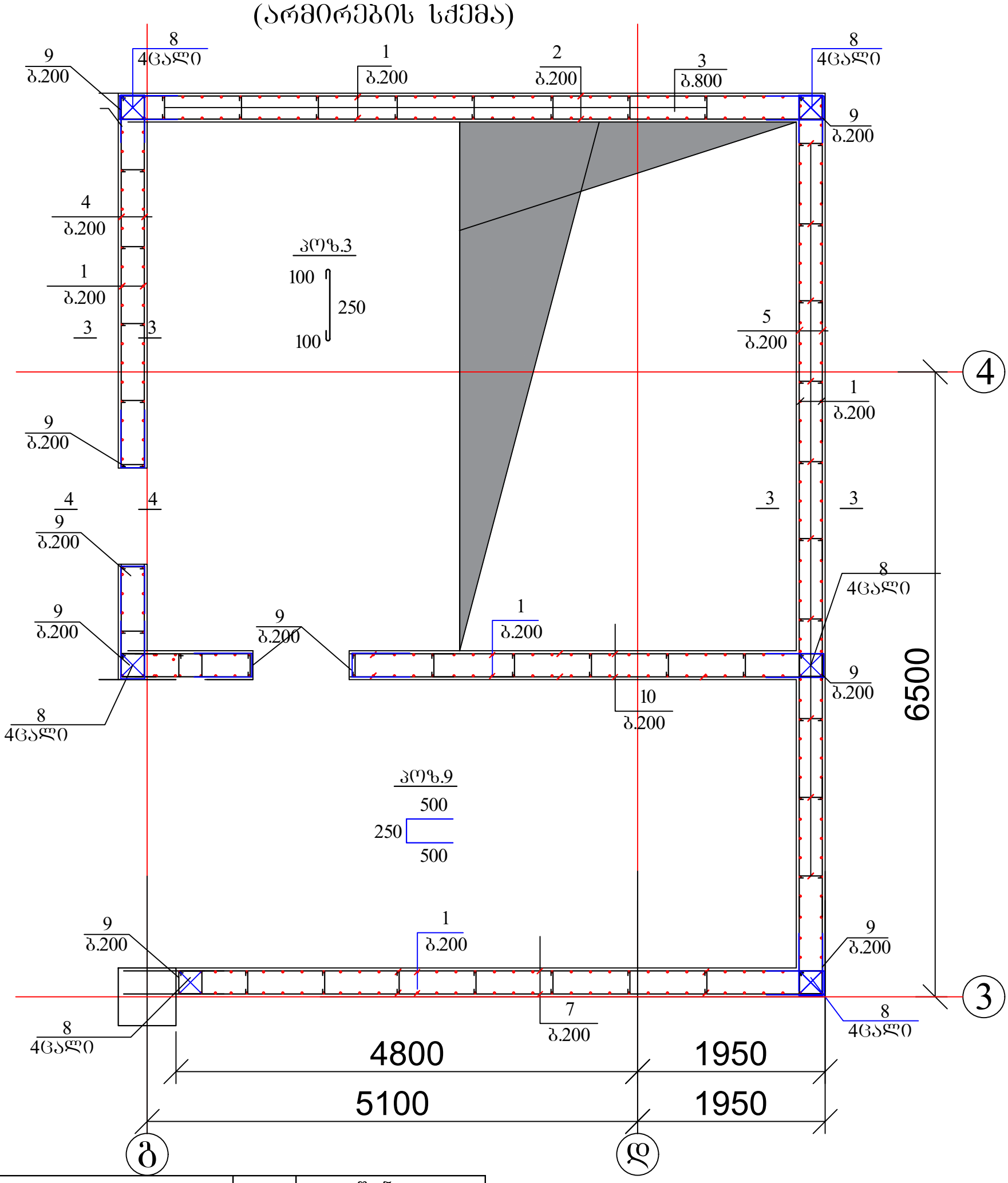

პოზ	დასახელება	რაოდ	წონა კგ	
			ერთ	სულ
	კიბის უჯრედი კუ - 1-1	5		
1	Ø 16 B500B L= 4000	400	6.4	2560
2	Ø 12 B500B L= 7500	28	6.75	189
3	Ø 8 A240 L= 450	200	0.18	36
4	Ø 12 B500B L= 6000	28	5.4	151.2
5	Ø 12 B500B L= 9300	28	8.37	234.36
6	Ø 12 B500B L= 3500	28	3.15	88.2
7	Ø 12 B500B L= 6700	28	6.03	168.84
8	Ø 25 B500B L= 4300	28	16.555	463.54
9	Ø 12 B500B L= 1200	350	1.08	378
10	Ø 12 B500B L= 9400	28	8.46	236.88
	ბეტონი B30		$მ^3$	33

1. კვეთი 5--5 და 6--6 იხ. ფურცელი კ-54

ქ. თბილისი, დიდი დიღომი, IV მ/რ, კორპუსი №29-ს მიმდებარედ; ს/კ 01.10.07.004.070; მრავალბინიანი საცხოვრებელი სახლის პროექტი				სტადია	ფურც.	რაოდ
					კ-(51)	
დირექტორი			კონსტრუქციული ნაწილი			
პრ. მთ. არქიტ.						
პრ. მთ. ინჟინ.	რ. სილაგაძე		კიბის უჯრედი კუ-1-1 2.90 და 6.20 ნიშნულზე; არმირების სქემა	მასშტაბი		
შეასრულა	დ. მაისურაძე					
შეამოწმა	რ. სილაგაძე					

კიბის უჯრედი კუ-2-1 2.90 და 6.20 ნიშნულზე

(არმირების სქემა)

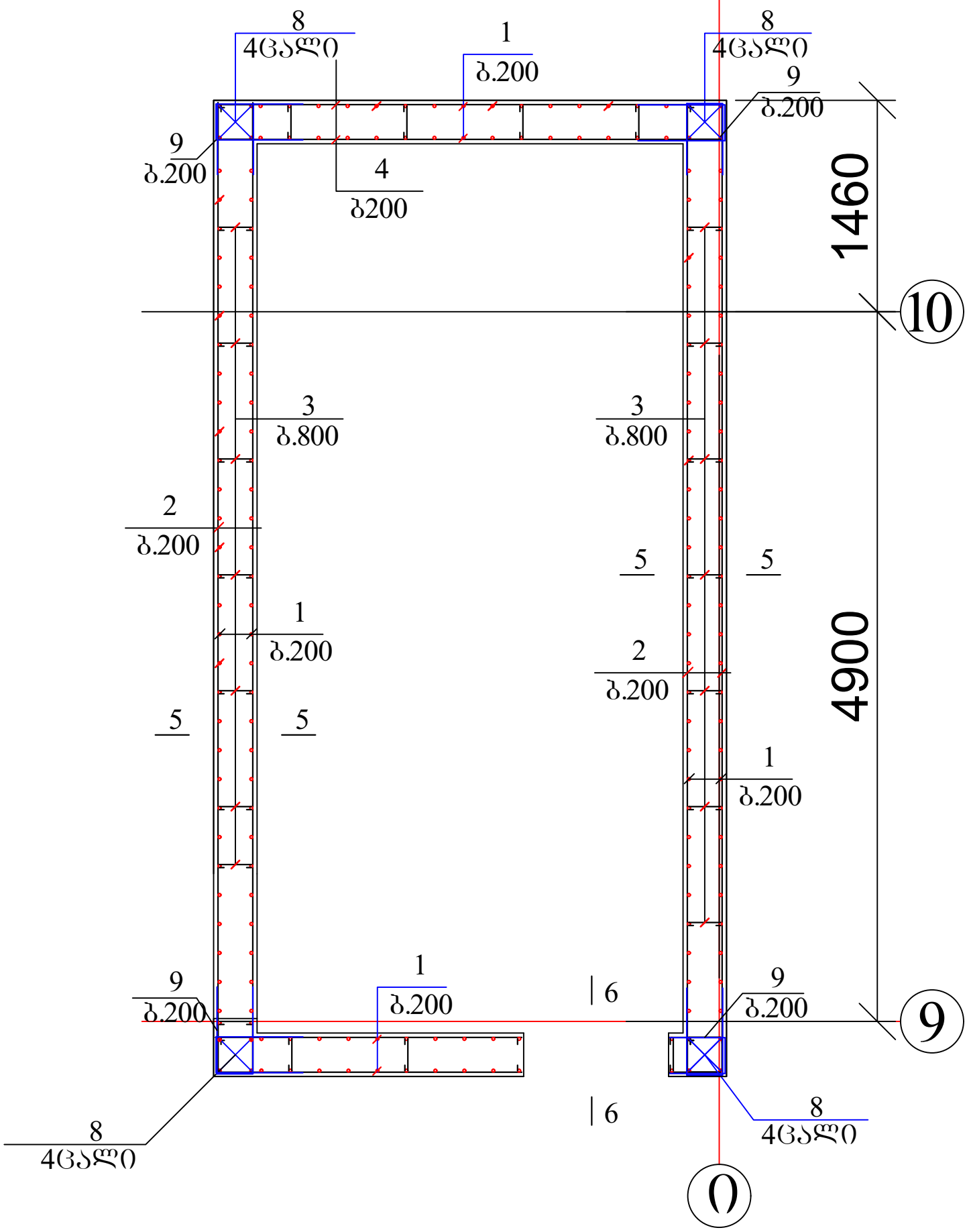

1. კვეთი 5--5 და 6--6 იხ. ფურცელი კ-54

პოზ	დასახელება	რაოდ	წონა კგ	
			ერთ	სულ
	კიბის უჯრედი კუ - 2-1	5		
1	Ø 16 B500B L= 4000	200	6.4	1280
2	Ø 12 B500B L= 6700	56	6.03	337.68
3	Ø 8 A240 L= 450	88	0.18	15.84
4	Ø 12 B500B L= 3500	56	3.15	176.4
8	Ø 25 B500B L= 4300	16	16.555	264.88
9	Ø 12 B500B L= 1200	112	1.08	120.96
	ბეტონი B30		$მ^3$	18.48

ქ. თბილისი, დიდი დიღომი, IV მ/რ, კორპუსი №29-ს მიმდებარედ; ს/კ 01.10.07.004.070; მრავალბინიანი საცხოვრებელი სახლის პროექტი				სტადია	ფურც.	რაოდ
					კ-(52)	
დირექტორი			კონსტრუქციული ნაწილი			
პრ. მთ. არქიტ.						
პრ. მთ. ინჟინ.	რ. სილაგაძე		კიბის უჯრედი კუ-2-1 2.90 და 6.20 ნიშნულზე; არმირების სქემა	მასშტაბი		
შეასრულა	დ. მაისურაძე					
შეამოწმა	რ. სილაგაძე					

ლიფტის შახტა ლშ-1-1. 2.90 და 6.20 ნიშნულზე

(არმირების სქემა)

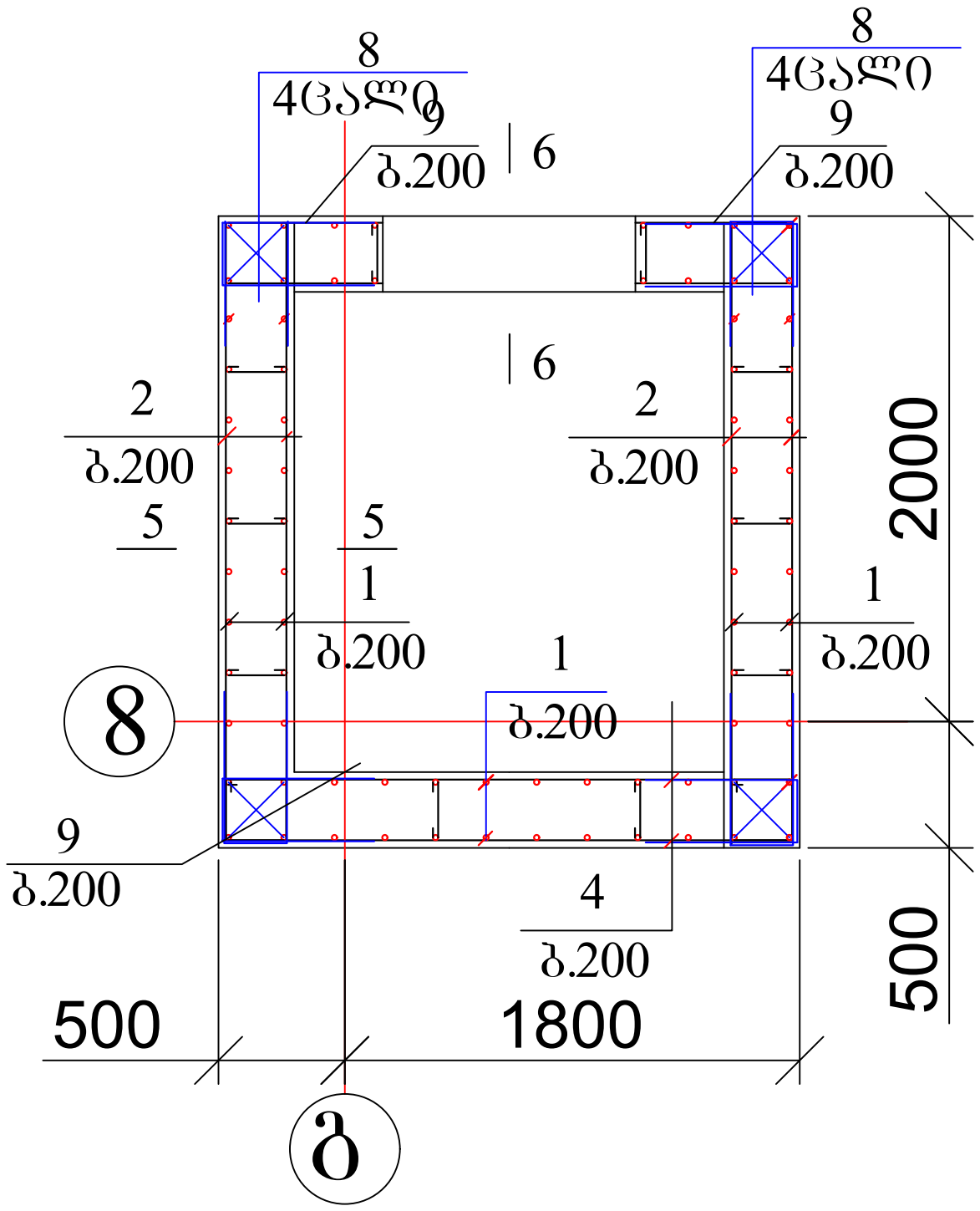

1. კვეთი 5--5 და 6--6 იხ. ფურცელი კ-54

პოზ	დასახელება	რაოდ	წონა კგ	
			ერთ	სულ
	ლიფტის შახტა ლშ-1-1	5		
1	Ø 16 B500B L= 4000	80	6.4	512
2	Ø 12 B500B L= 2500	56	2.25	126
3	Ø 8 A240 L= 450	50	0.18	9
4	Ø 12 B500B L= 2300	56	2.07	115.92
8	Ø 25 B500B L= 4300	16	16.555	264.88
9	Ø 12 B500B L= 1200	112	1.08	120.96
	ბეტონი B30		$მ^3$	7.75

ქ. თბილისი, დიდი დიდომი, IV მ/რ, კორპუსი №29-ს მიმდებარედ; ს/კ 01.10.07.004.070; მრავალბინიანი საცხოვრებელი სახლის პროექტი				სტადია	ფურც.	რაოდ
					კ-(53)	
დირექტორი			კონსტრუქციული ნაწილი			
პრ. მთ. არქიტ.						
პრ. მთ. ინჟინ.	რ. სილაგაძე		ლიფტის შახტა ლშ-1-1. 2.90 და 6.20 ნიშნულზე; არმირების სქემა	მასშტაბი		
შეასრულა	დ. მაისურაძე					
შეამოწმა	რ. სილაგაძე					

5 - 5

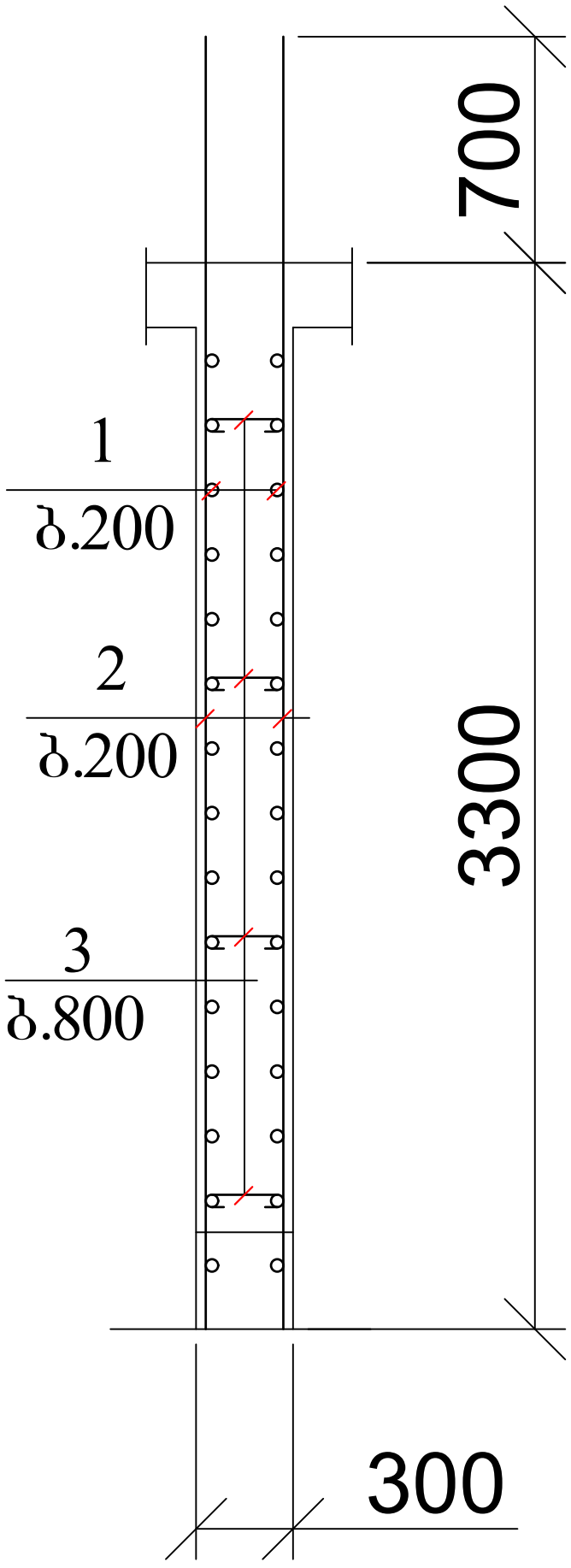

6 - 6

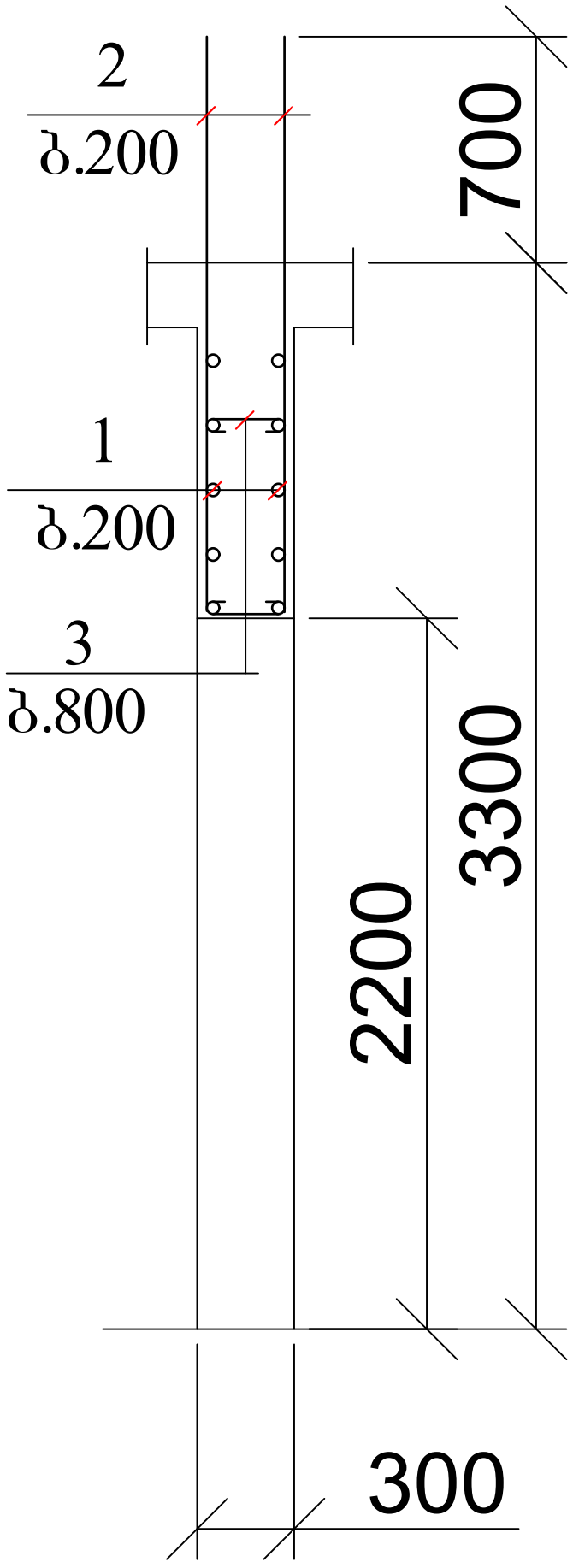

ქ. თბილისი, დიდი დიღომი, IV მ/რ, კორპუსი №29-ს მიმდებარედ; ს/კ 01.10.07.004.070; მრავალბინიანი საცხოვრებელი სახლის პროექტი				სტადია	ფურც.	რაოდ
					პ-(54)	
დირექტორი			კონსტრუქციული ნაწილი			
პრ. მთ. არქიტ.						
პრ. მთ. ინჟინ.	რ. სილაგაძე		დიაფრაგმების ჭრილები 5-5 და 6-6	მასშტაბი		
შეასრულა	დ. მაისურაძე					
შეამოწმა	რ. სილაგაძე					

სვეტების, და დიაფრაგმების განლაბება 3.20 და 6.50 ნიშნულზე

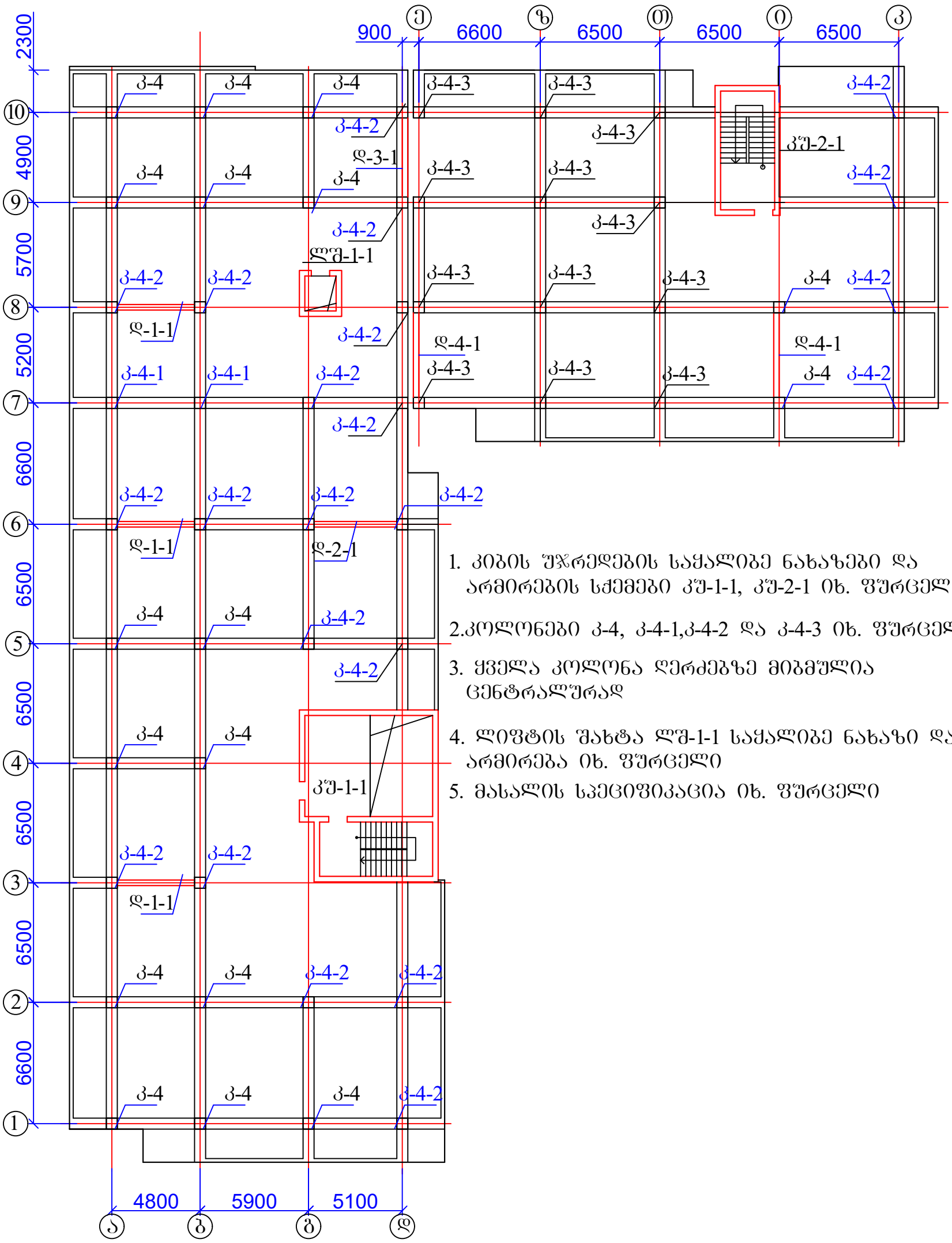

1. კიბის უჯრედების საყალიბე ნახაზები და არმირების სქემები კშ-1-1, კშ-2-1 იხ. ფურცელი
2. კოლონები კ-4, კ-4-1,კ-4-2 და კ-4-3 იხ. ფურცელი
3. ყველა კოლონა ღერძებზე მიბმულია ცენტრალურად
4. ლიფტის შახტა ლშ-1-1 საყალიბე ნახაზი და არმირება იხ. ფურცელი
5. მასალის სპეციფიკაცია იხ. ფურცელი

				სტადია	ფურც.	რაოდ
					კ-1	
დირექტორი						
პრ. მთ. არქიტ.						
პრ. მთ. ინჟინ.	ზ. სილაგაძე		ხიმინჯის კონსტრუქცია	მასშტაბი		
შეასრულა	დ. მაისურაძე					
შეამოწმა	ზ. სილაგაძე					

სვეტების, და დიაფრაგმების განლაბება 9.80, 13.10 და 16.4 ნიშნულზე

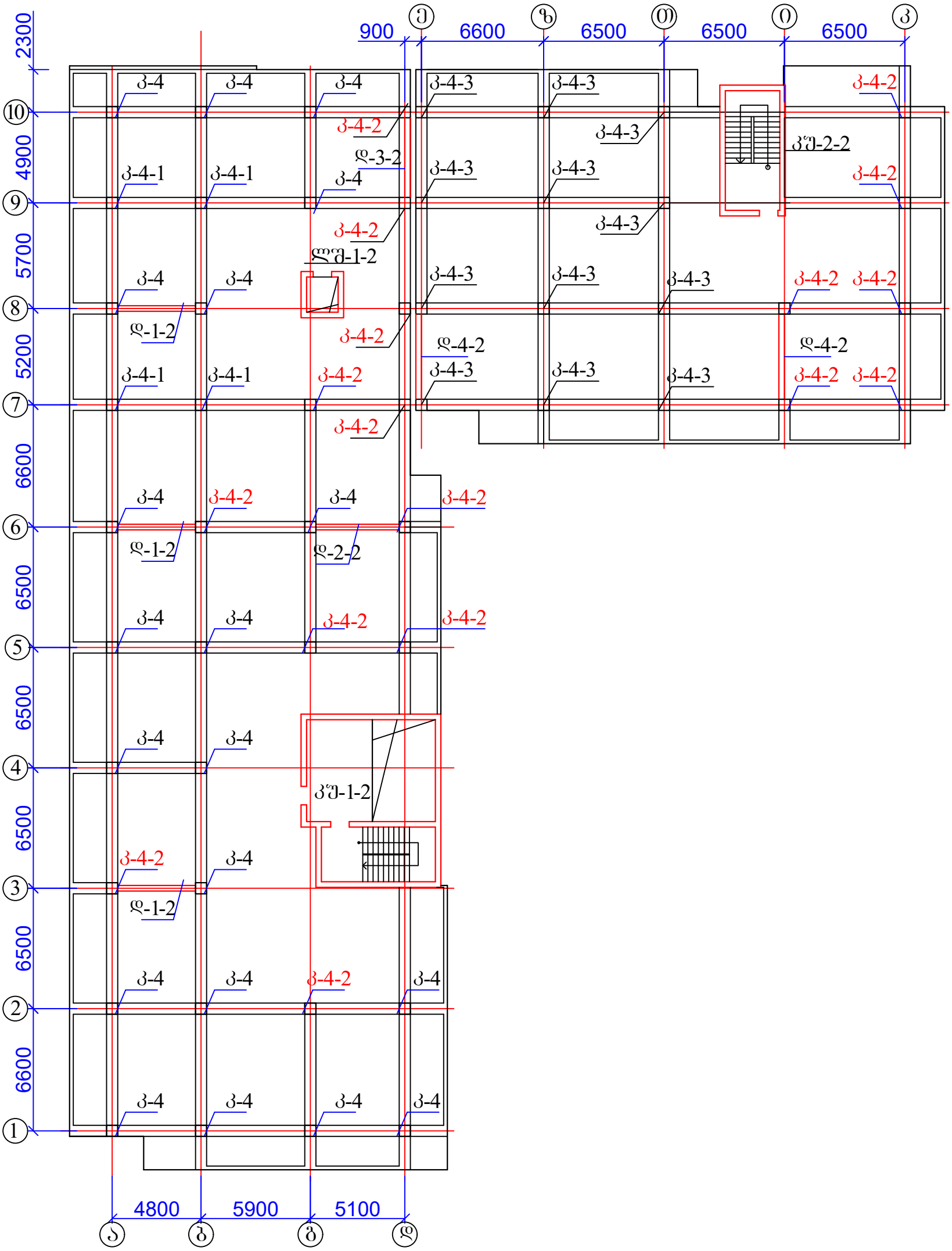

				სტადია	ფურც.	რაოდ
					კ-1	
დირექტორი						
პრ. მთ. არქიტ.						
პრ. მთ. ინჟინ.	ზ. სილაგაძე		ხიმინჯის კონსტრუქცია	მასშტაბი		
შეასრულა	დ. მაისურაძე					
შეამოწმა	ზ. სილაგაძე					

სვეტების, და დიაფრაგმების განლაბება 19.70, 23.00, 26.30, 29.60, 32.90, 36.20, 39.50, და 42.80 ნიშნულზე

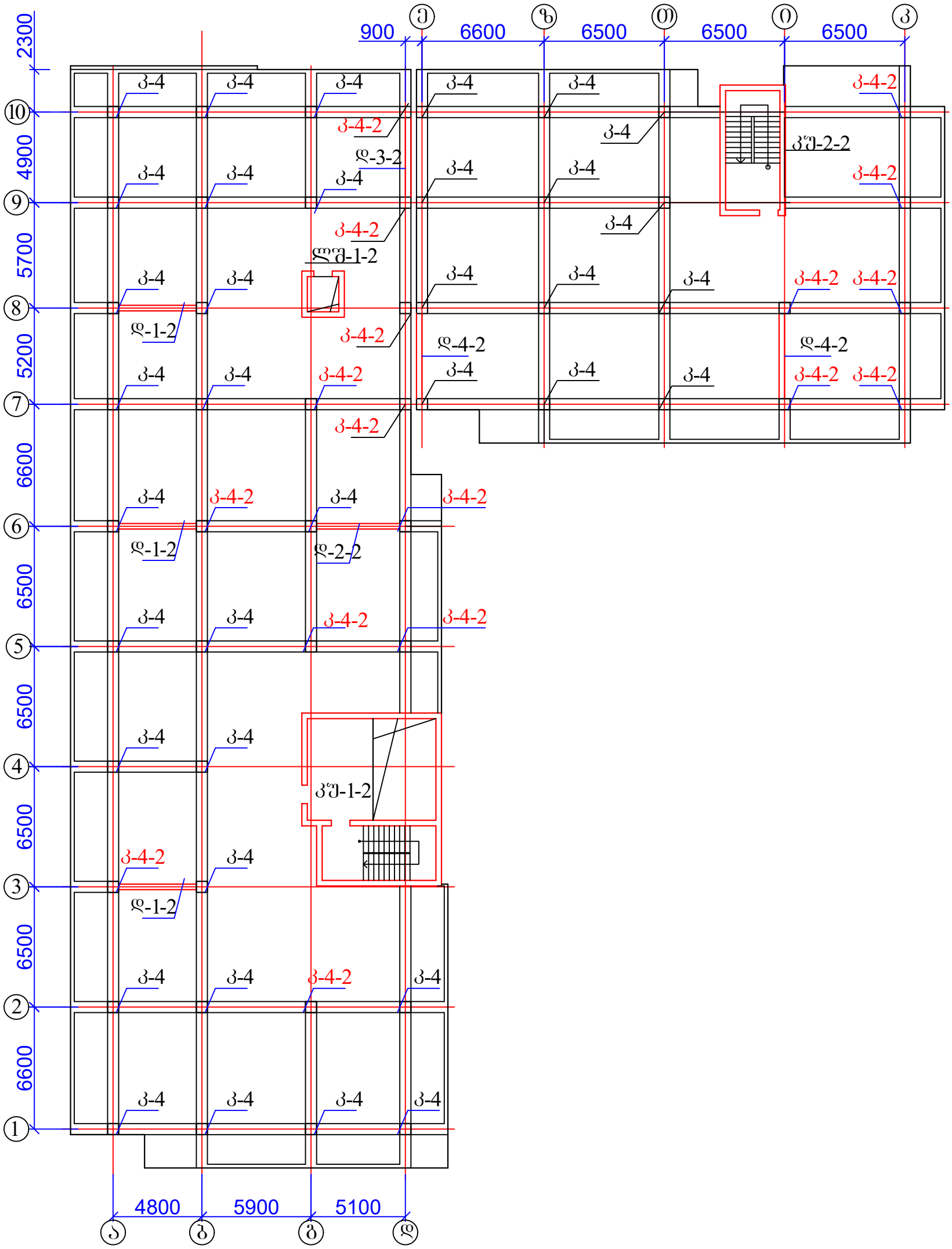

				სტადია	ფურც.	რაოდ
					კ-1	
დირექტორი						
პრ. მთ. არქიტ.						
პრ. მთ. ინჟინ.	ზ. სილაგაძე		ხიმინჯის კონსტრუქცია	მასშტაბი		
შეასრულა	დ. მაისურაძე					
შეამოწმა	ზ. სილაგაძე					

დიაფრაგმა დ-1-2

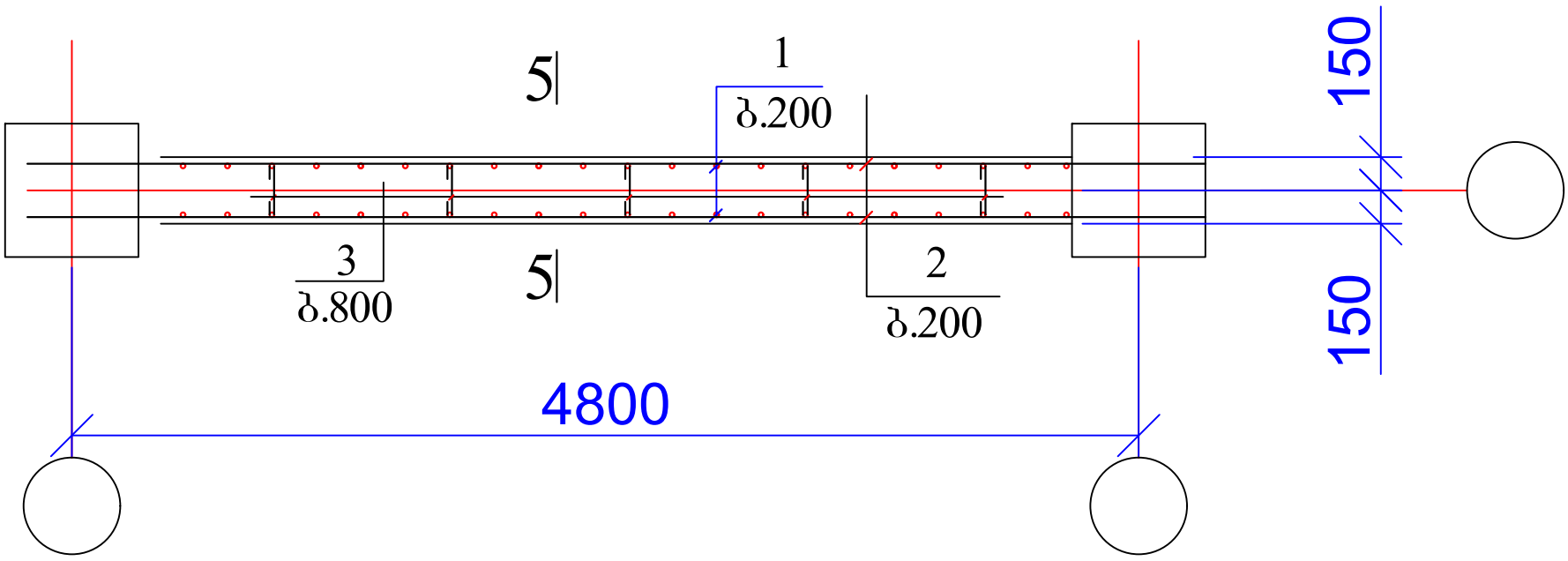

დიაფრაგმა დ-2-2

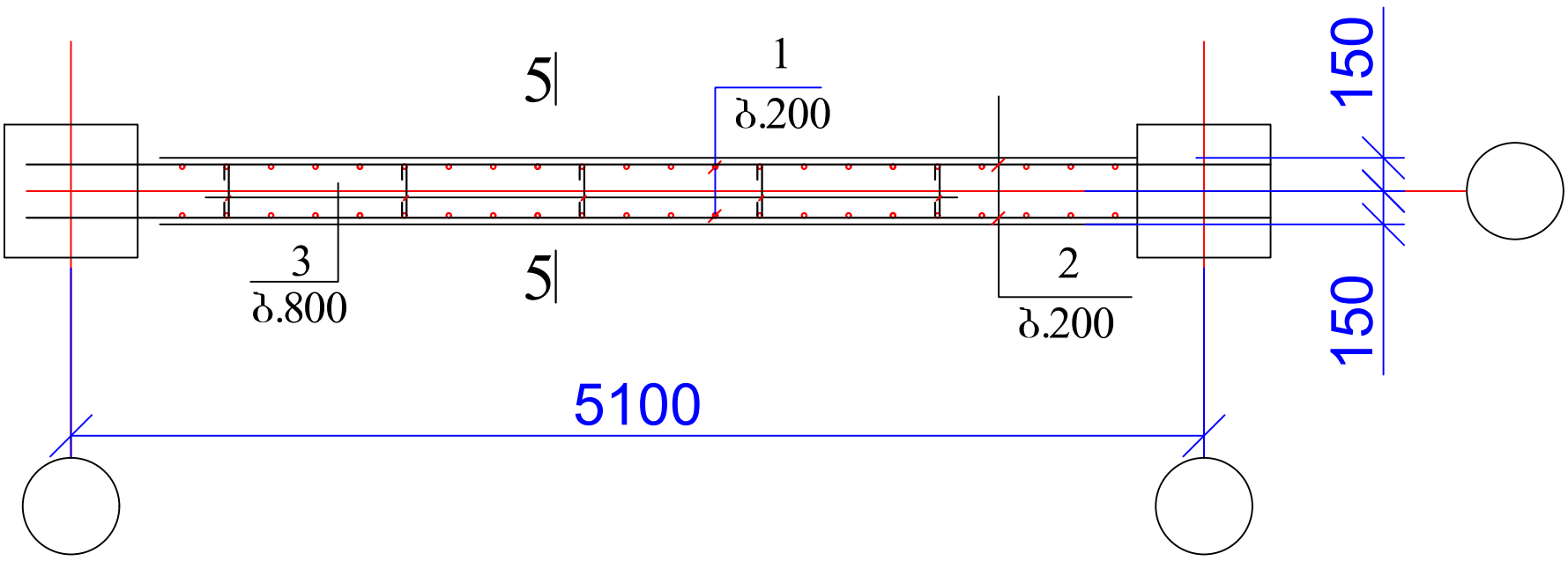

1. კვეთი 5--5 იხ. ფურცელი კ-62

პოზ	დასახელება	რაოდ	წონა კგ	
			ერთ	სულ
	დიაფრაგმა დ - 1 - 2	30		
1	Ø 16 B500B L= 4000	44	6.4	281.6
2	Ø 12 B500B L= 5200	28	4.68	131.04
3	Ø 8 A240 L= 450	20	0.18	3.6
	ბეტონი B30		მ^3	3.9
	დიაფრაგმა დ - 2 - 2	10		
1	Ø 16 B500B L= 4000	46	6.4	294.4
2	Ø 12 B500B L= 5500	28	4.95	138.6
3	Ø 8 A240 L= 450	20	0.18	3.6
	ბეტონი B30		მ^3	4.2

ქ. თბილისი, დიდი დიღომი, IV მ/რ, კორპუსი №29-ს მიმდებარედ; ს/კ 01.10.07.004.070; მრავალბინიანი საცხოვრებელი სახლის პროექტი				სტადია	ფურც.	რაოდ
					კ-(57)	
დირექტორი			კონსტრუქციული ნაწილი			
პრ. მთ. არქიტ.						
პრ. მთ. ინჟინ.	რ. სილაგაძე		დიაფრაგმა დ-1-2 და დ-2-2	მასშტაბი		
შეასრულა	დ. მაისურაძე					
შეამოწმა	რ. სილაგაძე					

დიაფრაგმა დ-3-2

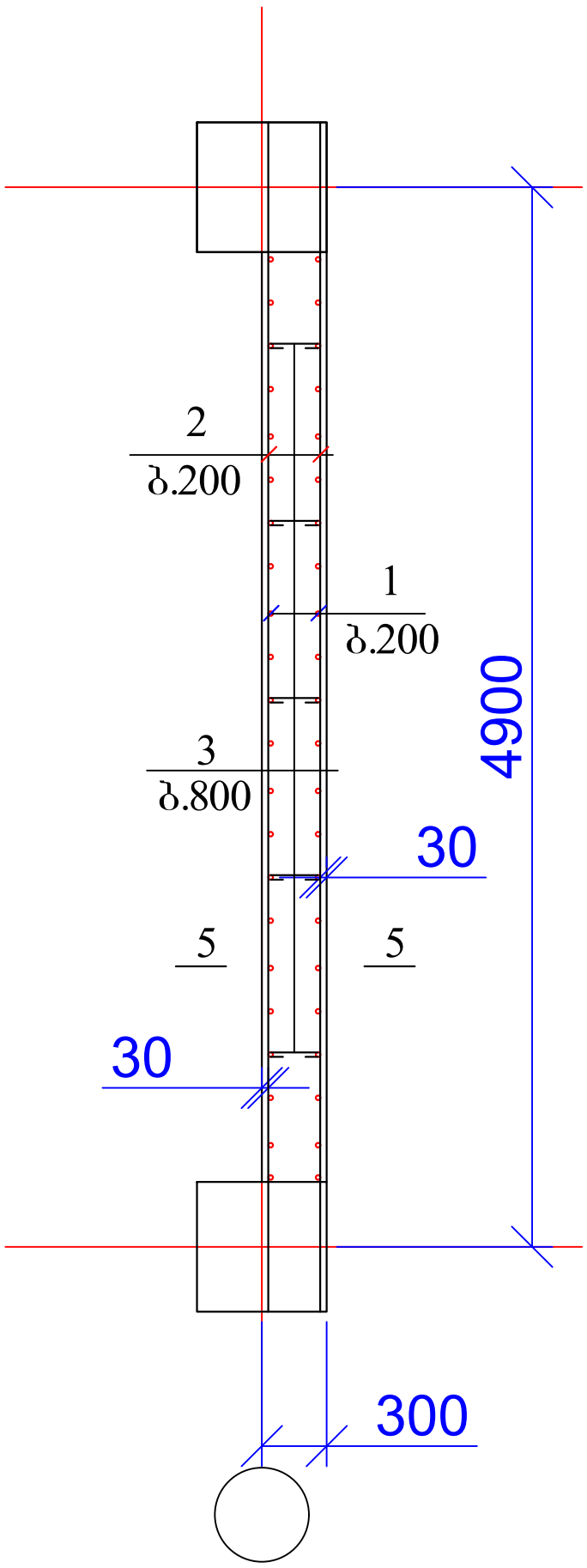

დიაფრაგმა დ-4-2

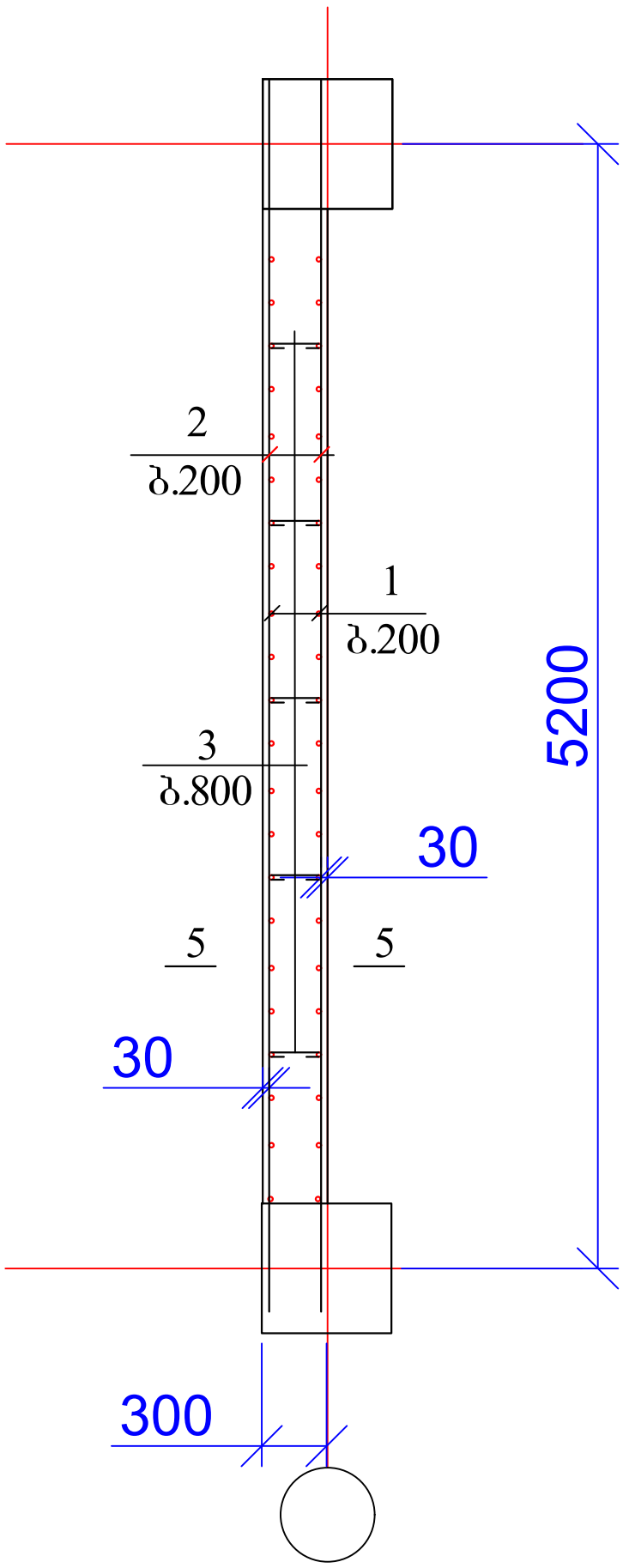

1. კვეთი 5--5 იხ. ფურცელი კ-62

პოზ	დასახელება	რაოდ	წონა კგ	
			ერთ	სულ
	დიაფრაგმა დ - 3 - 2	10		
1	Ø 16 B500B L= 4000	44	6.4	281.6
2	Ø 12 B500B L= 5300	28	4.77	133.56
3	Ø 8 A240 L= 450	20	0.18	3.6
	ბეტონი B30		მ^3	4
	დიაფრაგმა დ - 4 - 2	20		
1	Ø 16 B500B L= 4000	46	6.4	294.4
2	Ø 12 B500B L= 5500	28	4.95	138.6
3	Ø 8 A240 L= 450	20	0.18	3.6
	ბეტონი B30		მ^3	4.3

ქ. თბილისი, დიდი დიღომი, IV მ/რ, კორპუსი №29-ს მიმდებარედ; ს/კ 01.10.07.004.070; მრავალბინიანი საცხოვრებელი სახლის პროექტი				სტადია	ფურც.	რაოდ
					კ-(58)	
დირექტორი			კონსტრუქციული ნაწილი			
პრ. მთ. არქიტ.						
პრ. მთ. ინჟინ.	რ. სილაგაძე		დიაფრაგმა დ-3-2 და დ-4-2	მასშტაბი		
შეასრულა	დ. მაისურაძე					
შეამოწმა	რ. სილაგაძე					

კიბის უჯრედი კუ-1-2

(არმირების სქემა)

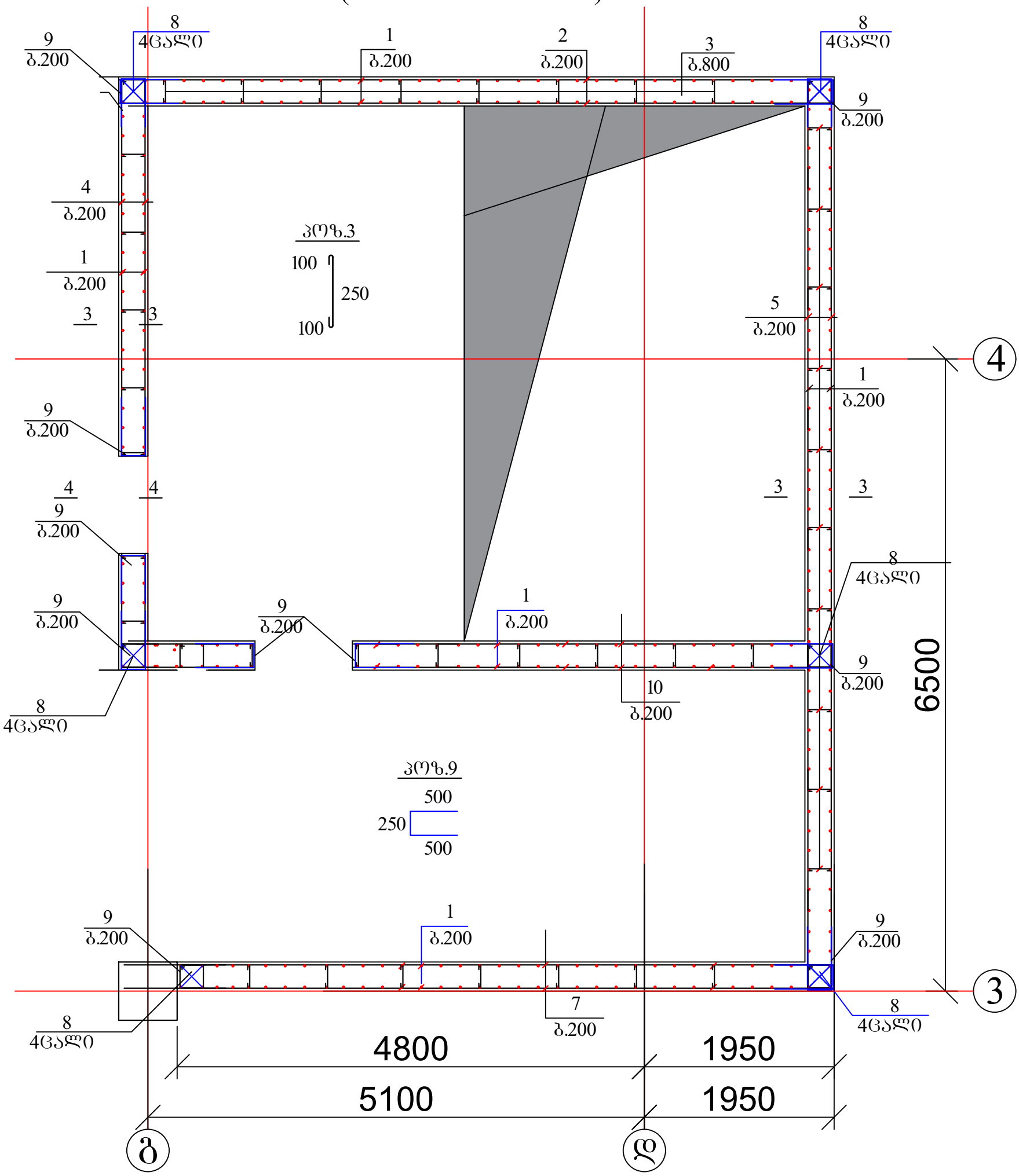

პოზ	დასახელება		რაოდ	წონა კგ	
				ერთ	სულ
	კიბის უჯრედი კუ - 1-2		10		
1	Ø 16	B500B L= 4000	400	6.4	2560
2	Ø 12	B500B L= 7500	28	6.75	189
3	Ø 8	A240 L= 450	200	0.18	36
4	Ø 12	B500B L= 6000	28	5.4	151.2
5	Ø 12	B500B L= 9300	28	8.37	234.36
6	Ø 12	B500B L= 3500	28	3.15	88.2
7	Ø 12	B500B L= 6700	28	6.03	168.84
8	Ø 25	B500B L= 4300	28	16.555	463.54
9	Ø 12	B500B L= 1200	350	1.08	378
10	Ø 12	B500B L= 9400	28	8.46	236.88
	ბეტონი B30			$მ^3$	33

1. კვეთი 5--5 და 6--6 იხ. ფურცელი კ-62

ქ. თბილისი, დიდი დიღომი, IV მ/რ, კორპუსი №29-ს მიმდებარედ; ს/კ 01.10.07.004.070; მრავალბინიანი საცხოვრებელი სახლის პროექტი				სტადია	ფურც.	რაოდ
					კ-(59)	
დირექტორი			კონსტრუქციული ნაწილი			
პრ. მთ. არქიტ.						
პრ. მთ. ინჟინ.	რ. სილაგაძე		კიბის უჯრედი კუ-1-2; არმირების სქემა	მასშტაბი		
შეასრულა	დ. მაისურაძე					
შეამოწმა	რ. სილაგაძე					

კიბის უჯრედი კუ-2-2

(არმირების სქემა)

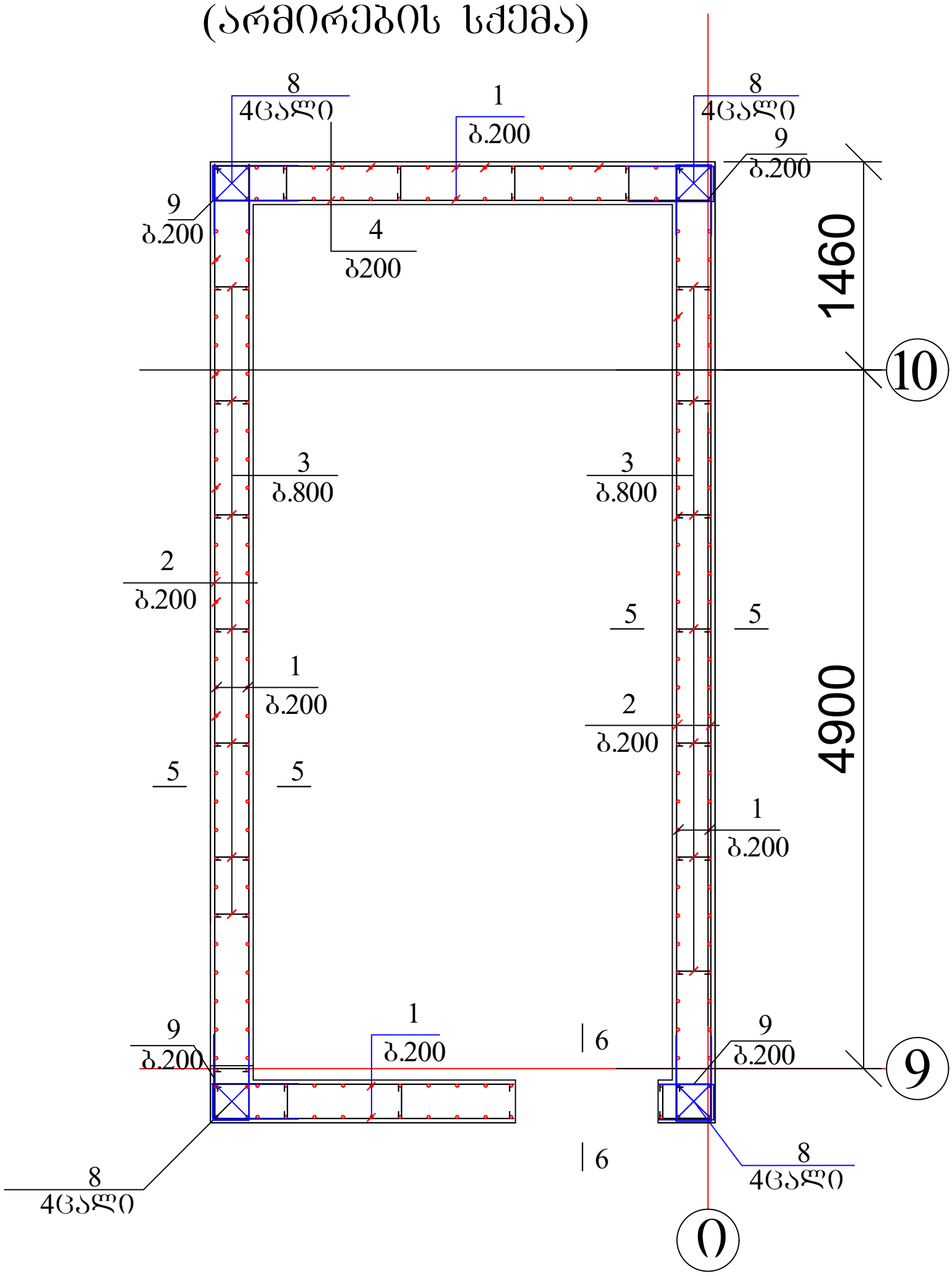

1. კვეთი 5--5 და 6--6 იხ. ფურცელი კ-62

პოზ	დასახელება	რაოდ	წონა კგ	
			ერთ	სულ
	კიბის უჯრედი კუ - 2-2	10		
1	Ø 16 B500B L= 4000	200	6.4	1280
2	Ø 12 B500B L= 6700	56	6.03	337.68
3	Ø 8 A240 L= 450	88	0.18	15.84
4	Ø 12 B500B L= 3500	56	3.15	176.4
8	Ø 25 B500B L= 4300	16	16.555	264.88
9	Ø 12 B500B L= 1200	112	1.08	120.96
	ბეტონი B30		$მ^3$	18.48

ქ. თბილისი, დიდი დიღომი, IV მ/რ, კორპუსი №29-ს მიმდებარედ; ს/კ 01.10.07.004.070; მრავალბინიანი საცხოვრებელი სახლის პროექტი				სტადია	ფურც.	რაოდ
					კ-(60)	
დირექტორი			კონსტრუქციული ნაწილი			
პრ. მთ. არქიტ.						
პრ. მთ. ინჟინ.	რ. სილაგაძე		კიბის უჯრედი კუ-2-2; არმირების სქემა	მასშტაბი		
შეასრულა	დ. მაისურაძე					
შეამოწმა	რ. სილაგაძე					

ლიფტის შახტა ლშ-1-2

(არმირების სქემა)

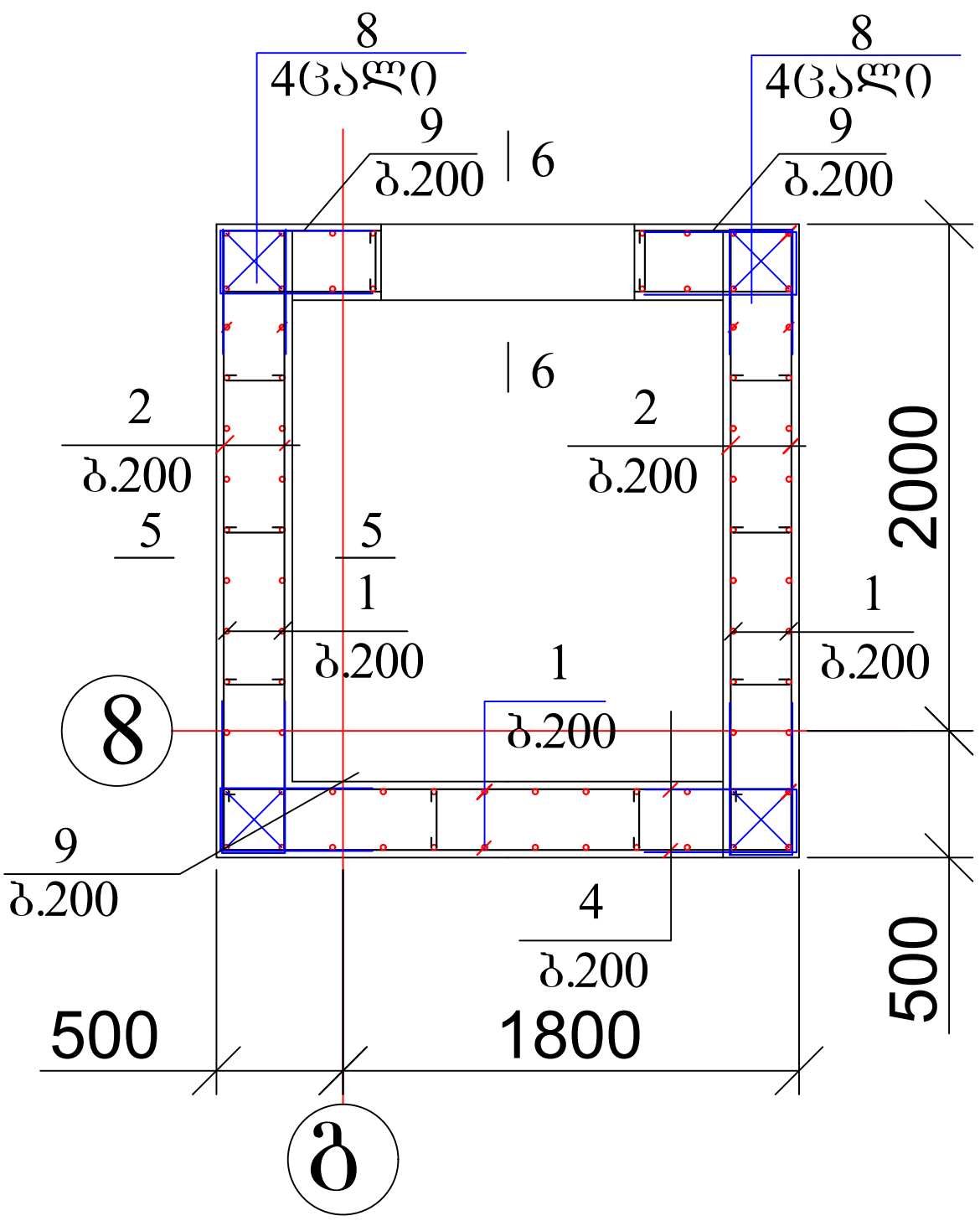

1. კვეთი 5--5 და 6--6 იხ. ფურცელი კ-62

პოზ	დასახელება	რაოდ	წონა კგ	
			ერთ	სულ
	ლიფტის შახტა ლშ-1-2	10		
1	Ø 16 B500B L= 4000	80	6.4	512
2	Ø 12 B500B L= 2500	56	2.25	126
3	Ø 8 A240 L= 450	50	0.18	9
4	Ø 12 B500B L= 2300	56	2.07	115.92
8	Ø 25 B500B L= 4300	16	16.555	264.88
9	Ø 12 B500B L= 1200	112	1.08	120.96
	ბეტონი B30		$მ^3$	7.75

ქ. თბილისი, დიდი დიღომი, IV მ/რ, კორპუსი №29-ს მიმდებარედ; ს/კ 01.10.07.004.070; მრავალბინიანი საცხოვრებელი სახლის პროექტი				სტადია	ფურც.	რაოდ
					კ-(61)	
დირექტორი			კონსტრუქციული ნაწილი			
პრ. მთ. არქიტ.						
პრ. მთ. ინჟინ.	რ. სილაგაძე		ლიფტის შახტა ლშ-1-2; არმირების სქემა	მასშტაბი		
შეასრულა	დ. მაისურაძე					
შეამოწმა	რ. სილაგაძე					

5 - 5

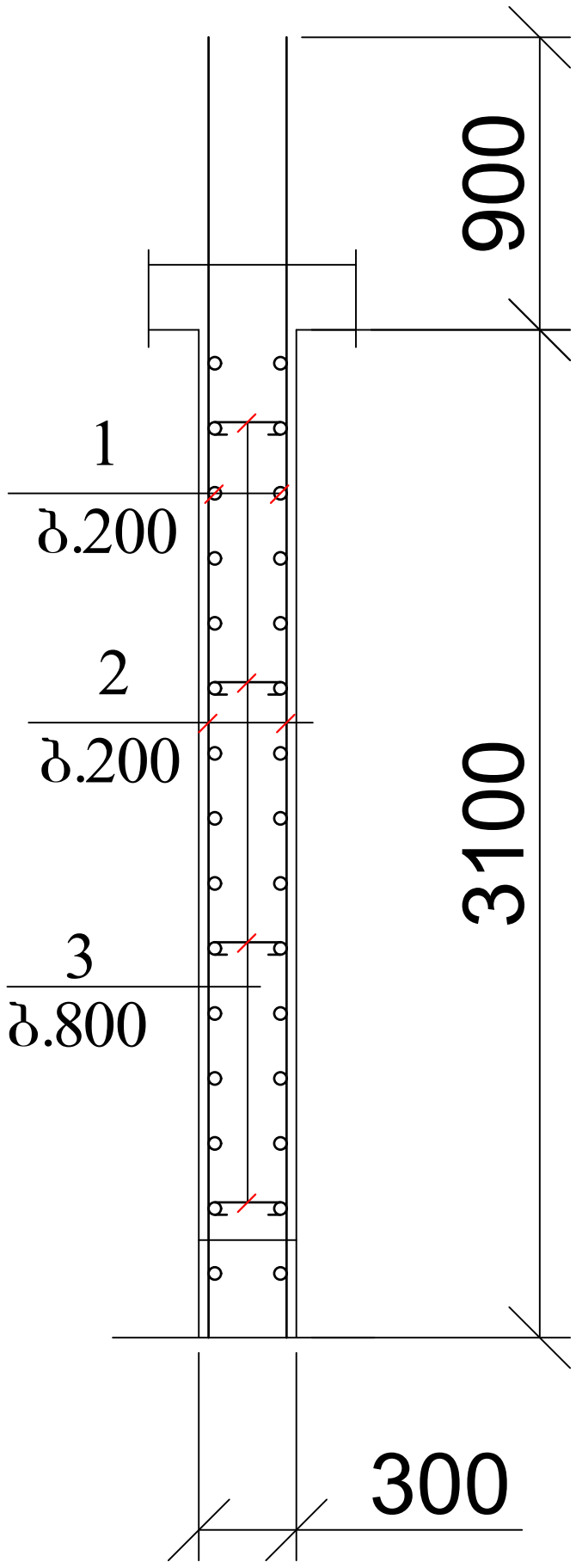

6 - 6

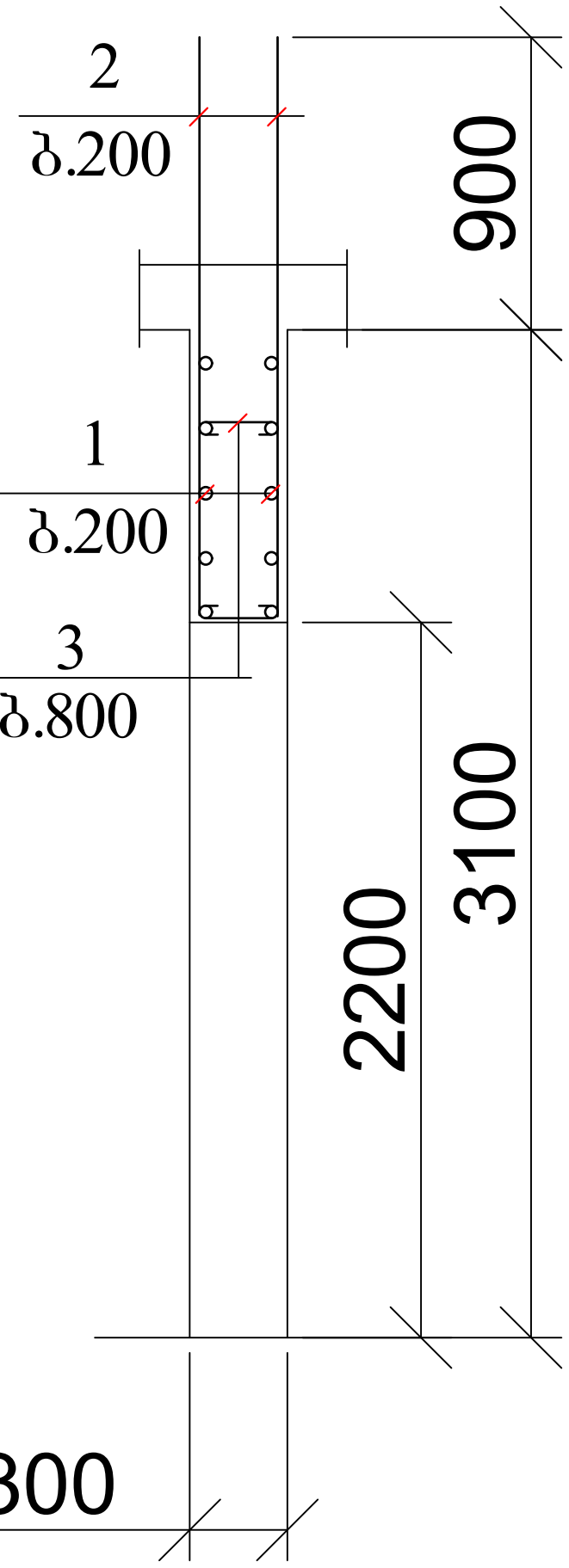

ქ. თბილისი, დიდი დიღომი, IV მ/რ, კორპუსი №29-ს მიმდებარედ; ს/კ 01.10.07.004.070; მრავალბინიანი საცხოვრებელი სახლის პროექტი				სტადია	ფურც.	რაოდ
					კ-(62)	
დირექტორი			კონსტრუქციული ნაწილი			
პრ. მთ. არქიტ.						
პრ. მთ. ინჟინ.	რ. სილაგაძე		დიაფრაგმების ჭრილები 5-5 და 6-6	მასშტაბი		
შეასრულა	დ. მაისურაძე					
შეამოწმა	რ. სილაგაძე					

სვეტების, და დიაფრაგმების განლაგება 46.10 ნიშნულზე

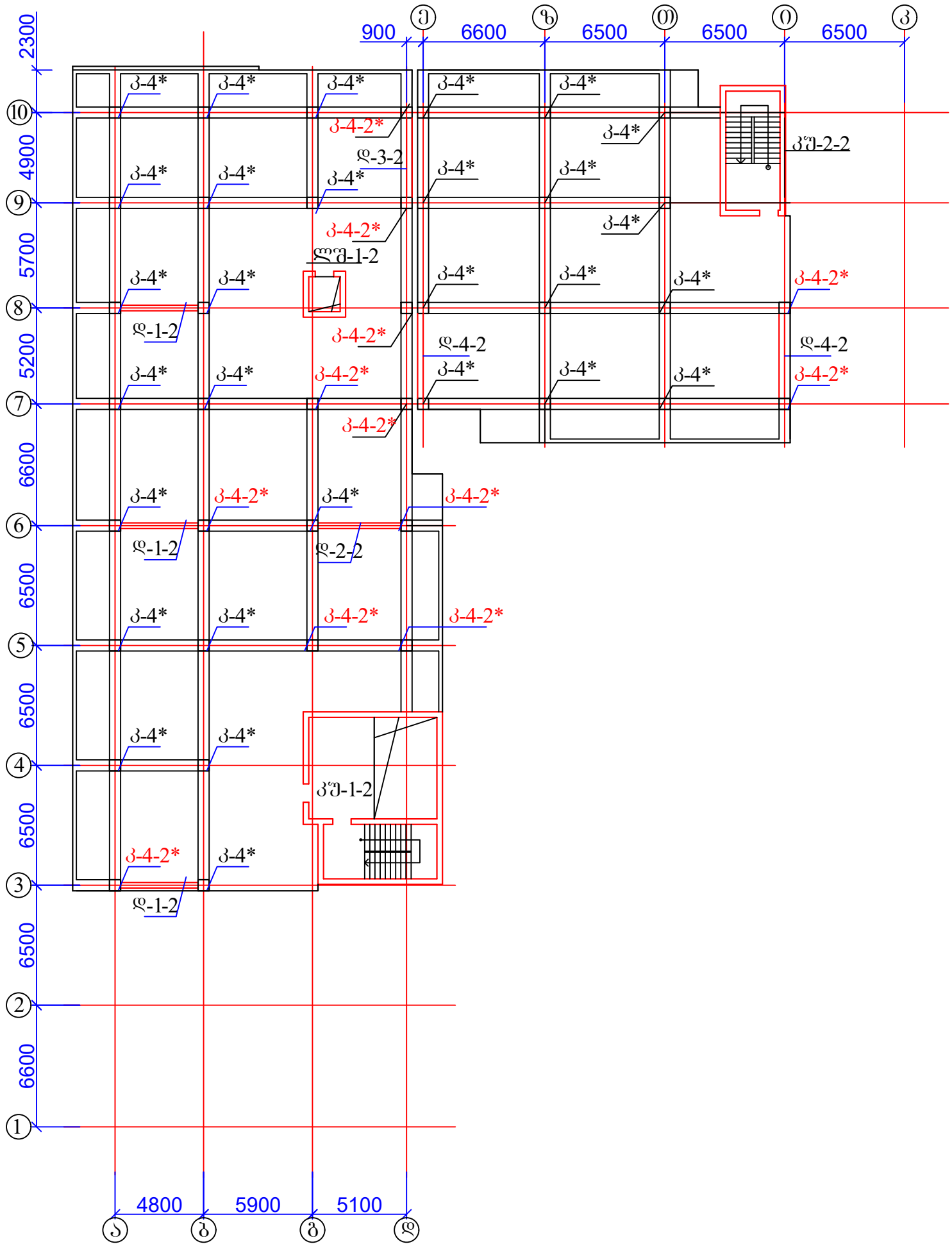

				სტადია	ფურც.	რაოდ
					კ-1	
დირექტორი						
პრ. მთ. არქიტ.						
პრ. მთ. ინჟინ.	ზ. სილაგაძე		ხიმინჯის კონსტრუქცია	მასშტაბი		
შეასრულა	დ. მაისურაძე					
შეამოწმა	ზ. სილაგაძე					

კოლონა კ-4*

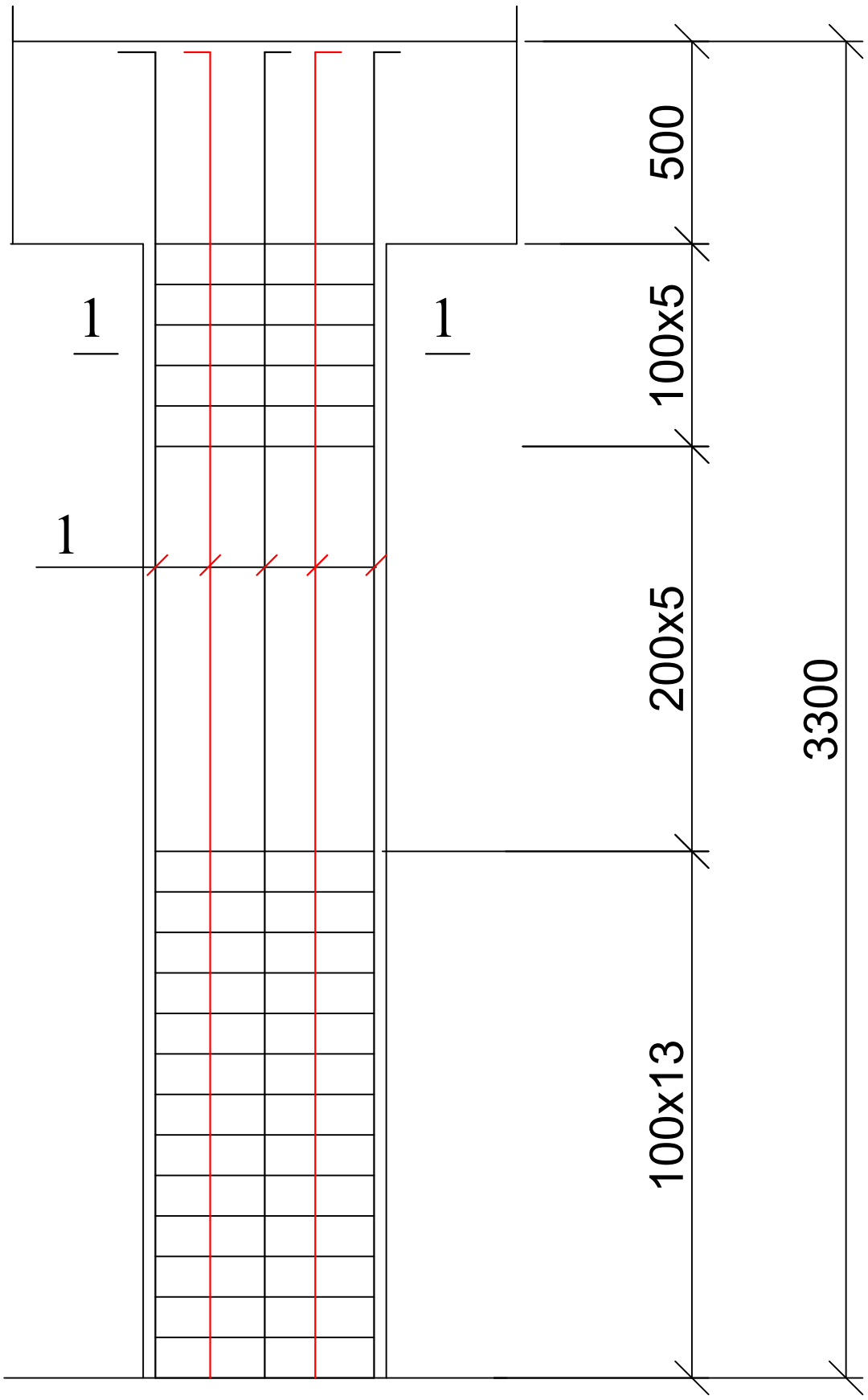

კოლონა კ-4*; კვეთი 1-1

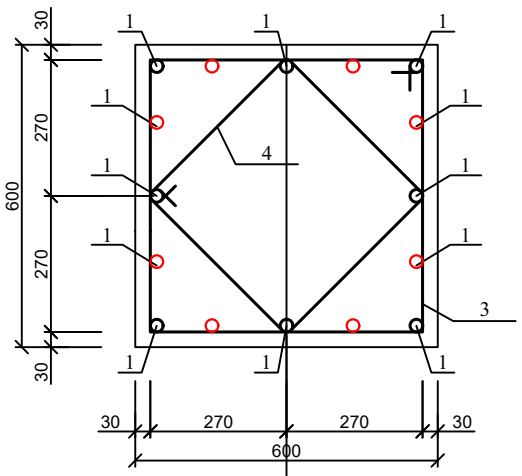

კოჭ. 3

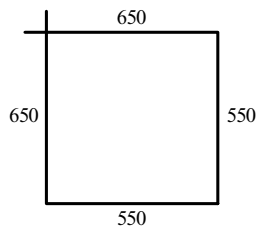

კოჭ. 4

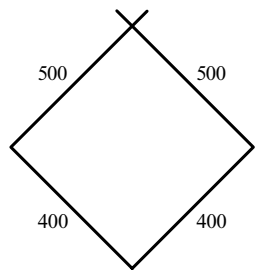

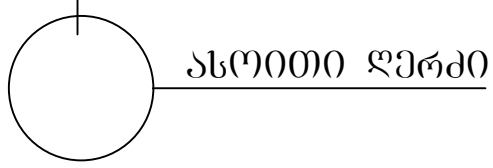

პოზ	დასახელება	რაოდ	წონა კგ	
			ერთ	სულ
	კოლონა კ - 4*	36		
1	Ø 25 B500B L= 3500	8	13.475	107.8
2	Ø 25 B500B L= 3500	8	13.475	107.8
3	Ø 8 A240 L= 2400	23	0.96	22.08
4	Ø 8 A240 L= 1800	23	0.72	16.56
	ბეტონი B30		$მ^3$	1

ქ. თბილისი, დიდი დიღომი, IV მ/რ, კორპუსი №29-ს მიმდებარედ; ს/კ 01.10.07.004.070; მრავალბინიანი საცხოვრებელი სახლის პროექტი				სტადია	ფურც.	რაოდ
					კ-(64)	
დირექტორი			კონსტრუქციული ნაწილი			
პრ. მთ. არქიტ.						
პრ. მთ. ინჟინ.	რ. სილაგაძე		კოლონა კ-4*	მასშტაბი		
შეასრულა	დ. მაისურაძე					
შეამოწმა	რ. სილაგაძე					

კოლონა კ-4-2*

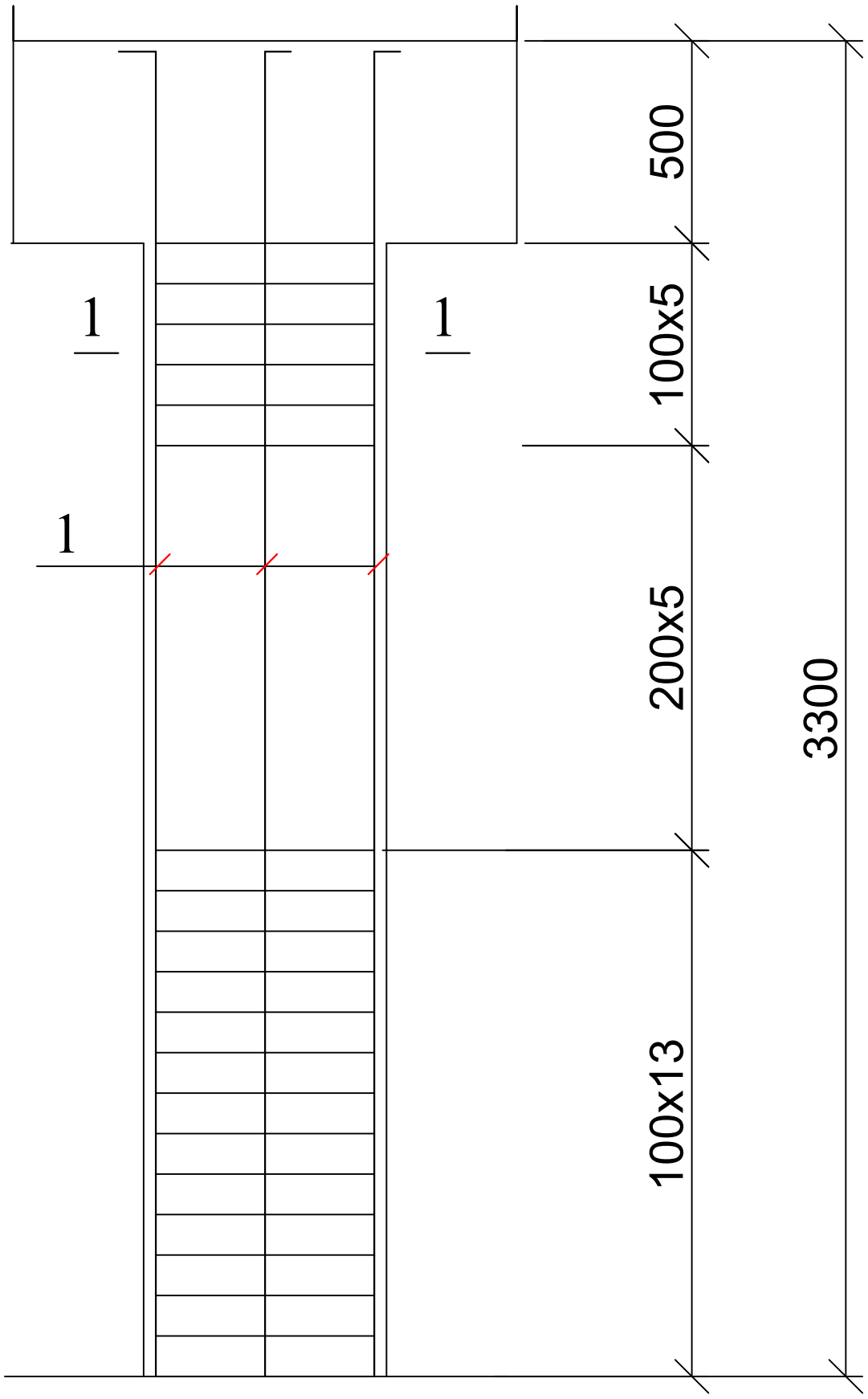

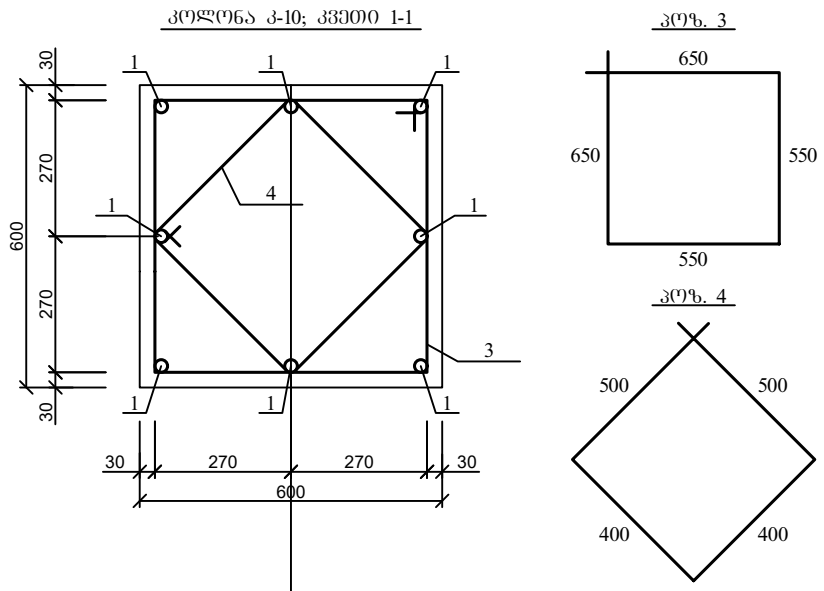

ასოითი ღერძი

პოზ	დასახელება	რაოდ	წონა კგ	
			ერთ	სულ
	კოლონა კ - 4-2*	17		
1	Ø 25 B500B L= 3500	4	13.475	53.9
2	Ø 25 B500B L= 3500	4	13.475	53.9
3	Ø 8 A240 L= 2400	23	0.96	22.08
4	Ø 8 A240 L= 1800	23	0.72	16.56
	ბეტონი B30		$მ^3$	1

ქ. თბილისი, დიდი დიღომი, IV მ/რ, კორპუსი №29-ს მიმდებარედ; ს/კ 01.10.07.004.070; მრავალბინიანი საცხოვრებელი სახლის პროექტი				სტადია	ფურც.	რაოდ
					კ-(65)	
დირექტორი			კონსტრუქციული ნაწილი			
პრ. მთ. არქიტ.						
პრ. მთ. ინჟინ.	რ. სილაგაძე		კოლონა კ-4-2*	მასშტაბი		
შეასრულა	დ. მაისურაძე					
შეამოწმა	რ. სილაგაძე					

რიგელების განლაგება -9.60 და -6.60 ნიშნულზე

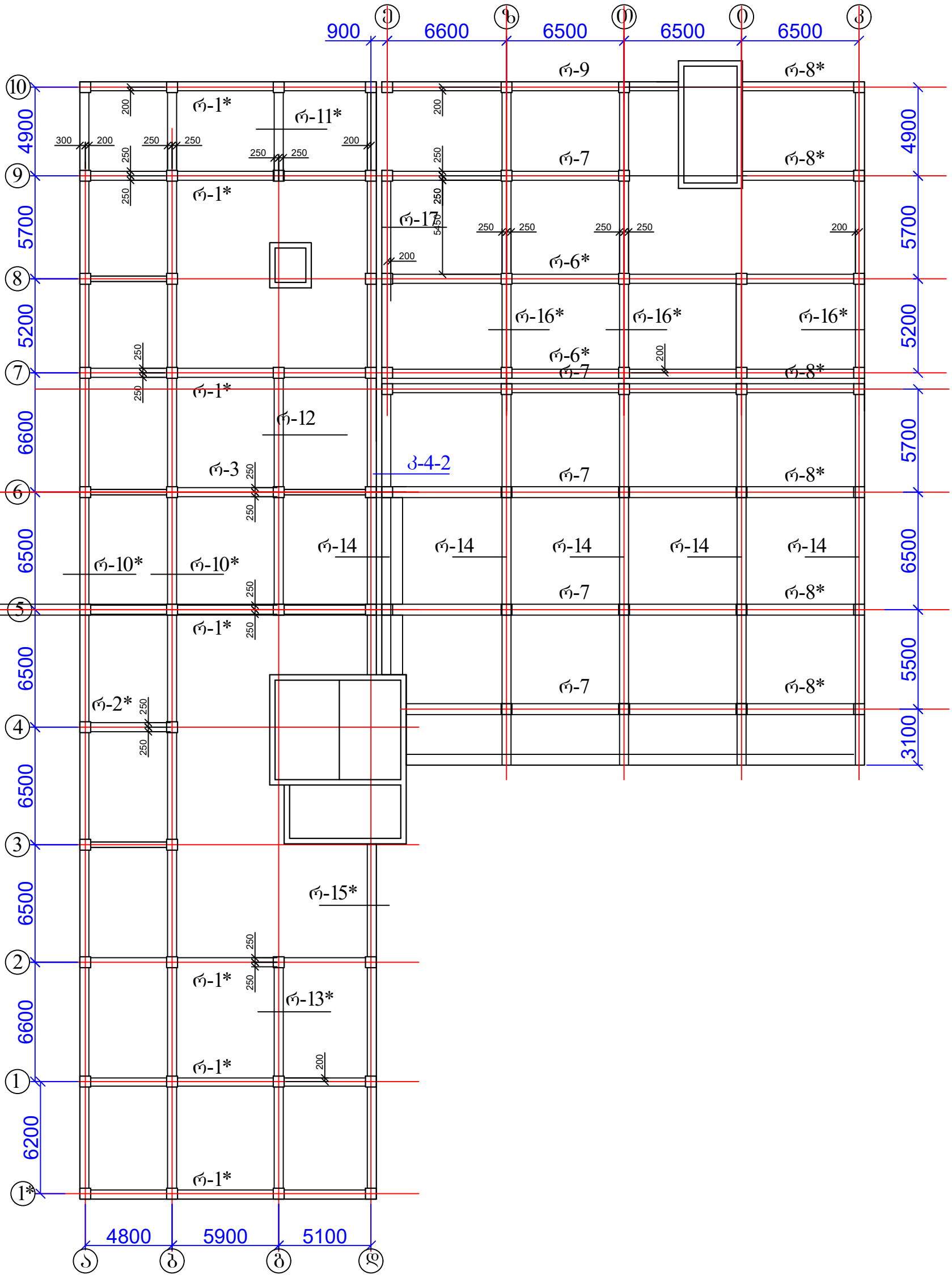
900
6600
6500
6500
6500
4900
5700
5200
6600
6500
6500
6500
6600
6200
4800
5900
5100
ა
ბ
გ
დ
1*
1
2
3
4
5
6
7
8
9
10
რ-1*
რ-11*
რ-9
რ-8*
რ-7
რ-17
რ-6*
რ-16*
რ-12
3-4-2
რ-3
რ-14
რ-10*
რ-2*
რ-15*
რ-13*
300
200
250
250
250
250
200
200
250
250
250
250
250
250
250
250
250
250
250
250
250
250
250
250
250
250
250
250
250
250
250
250
250
250
200
200
200

რიგელების განლაგება -3.60 ნიშნულზე

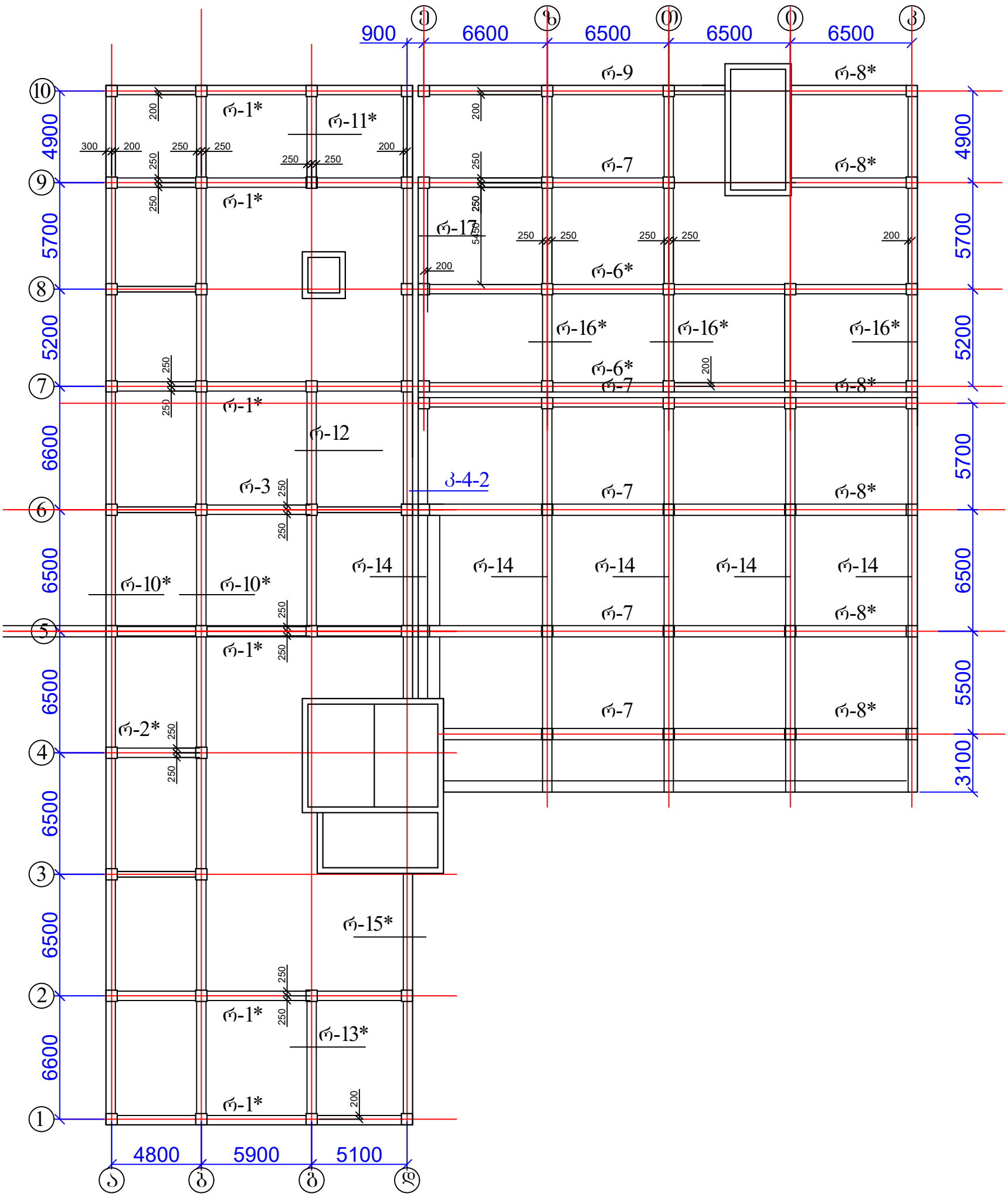

				სტადია	ფურც.	რაოდ
					კ-1	
დირექტორი						
პრ. მთ. არქიტ.						
პრ. მთ. ინჟინ.	ზ. სილაგაძე		ხიმინჯის კონსტრუქცია	მასშტაბი		
შეასრულა	დ. მაისურაძე					
შეამოწმა	ზ. სილაგაძე					

რიგელების განლაგება ტიპიურ სართულზე

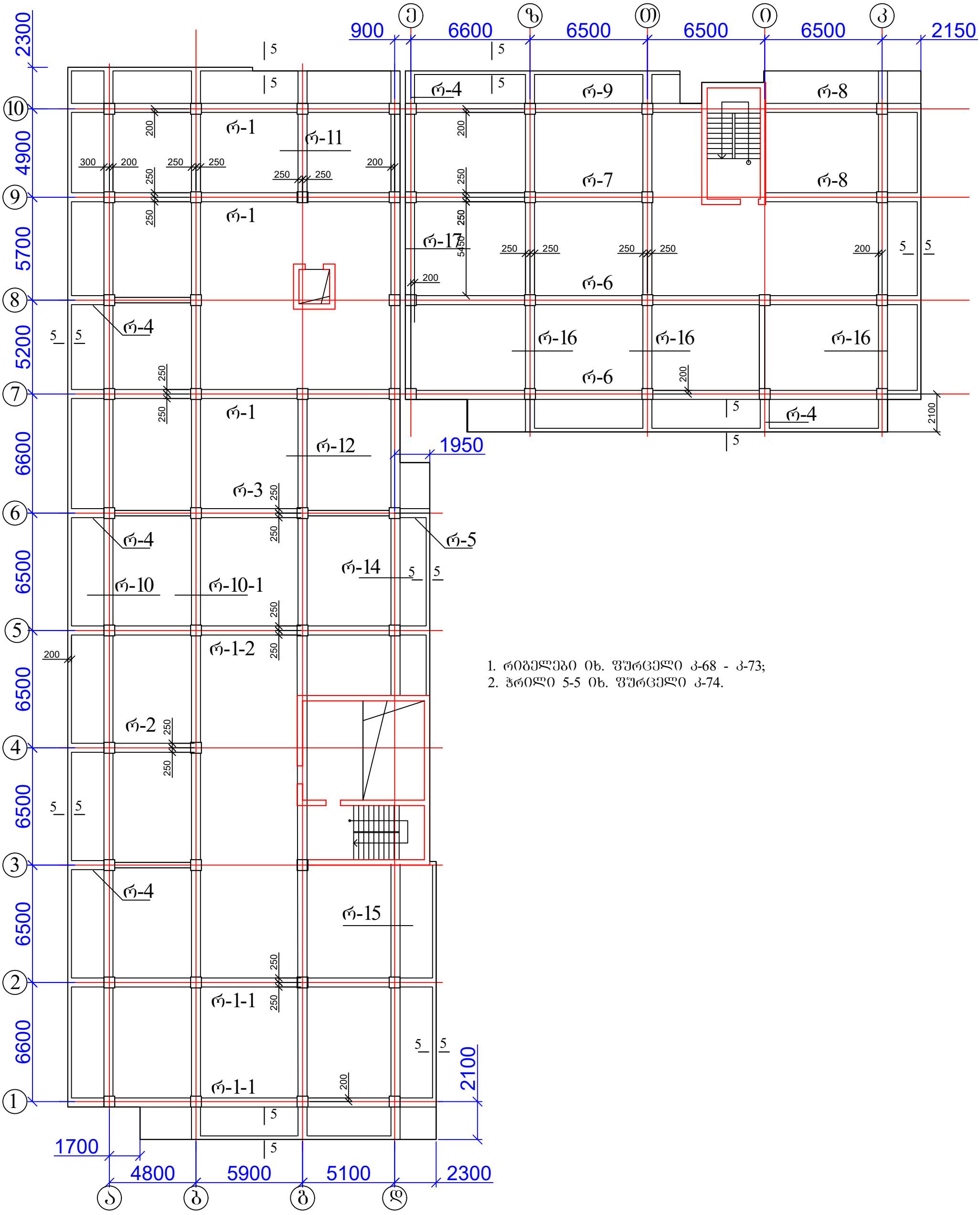

1. რიგელები იხ. ფურცელი კ-68 - კ-73;
2. ჭრილი 5-5 იხ. ფურცელი კ-74.

ქ. თბილისი, დიდი დიღომი, IV მ/რ, კორპუსი №29-ს მიმდებარედ; ს/კ 01.10.07.004.070; მრავალბინიანი საცხოვრებელი სახლის პროექტი				სტადია	ფურც.	რაოდ
					კ-(67)	
დირექტორი			კონსტრუქციული ნაწილი			
პრ. მთ. არქიტ.						
პრ. მთ. ინჟინ.	რ. სილაგაძე		რიგელების განლაგება ტიპიურ სართულზე	მასშტაბი		
შეასრულა	დ. მაისურაძე					
შეამოწმა	რ. სილაგაძე					

რიგელების განლაგება ტიპიურ 46.10 ნიშნულზე

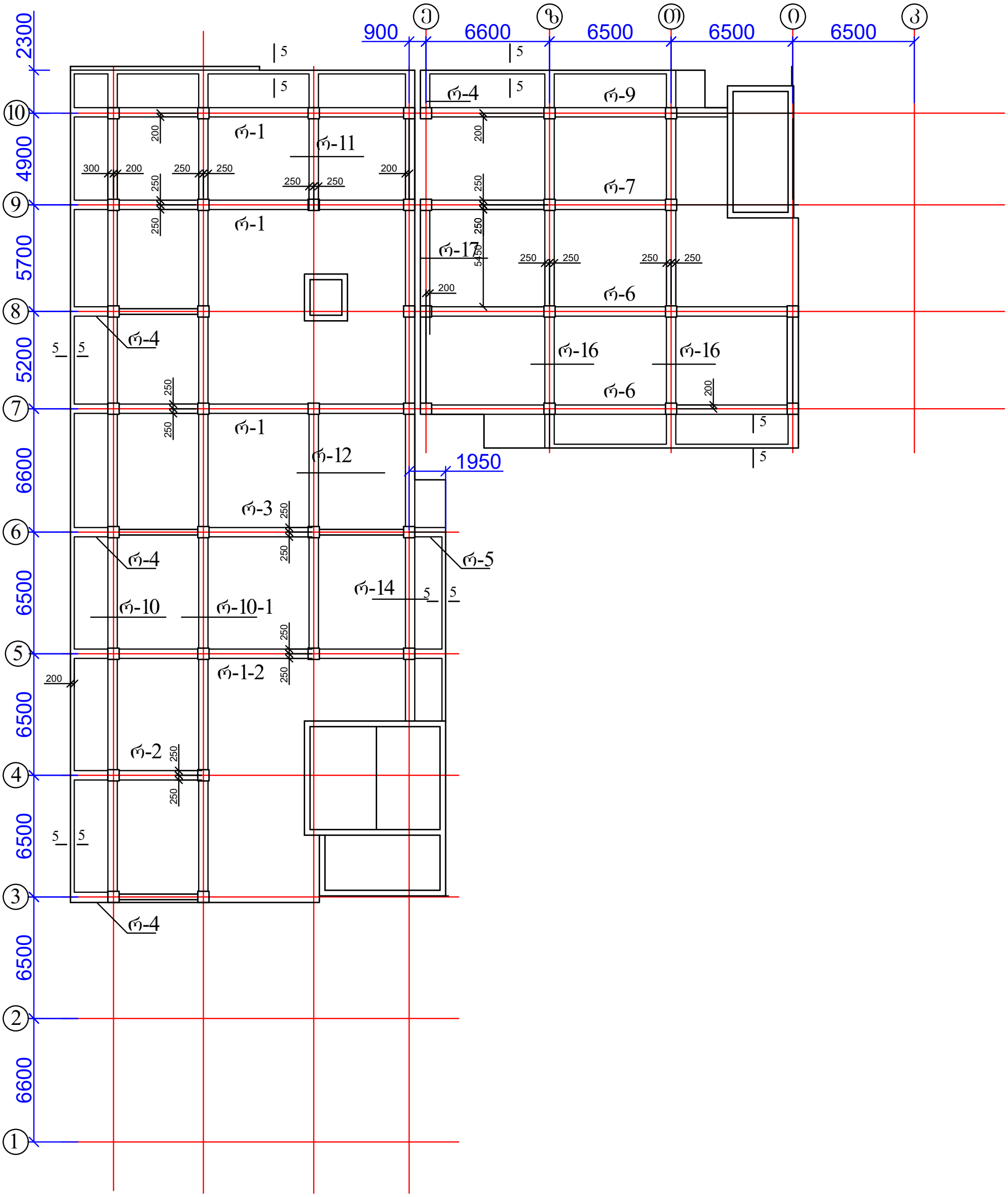

				სტადია	ფურც.	რაოდ
					კ-1	
დირექტორი						
პრ. მთ. არქიტ.						
პრ. მთ. ინჟინ.	ზ. სილაგაძე		ხიმინჯის კონსტრუქცია	მასშტაბი		
შეასრულა	დ. მაისურაძე					
შეამოწმა	ზ. სილაგაძე					

რიგელი რ-1

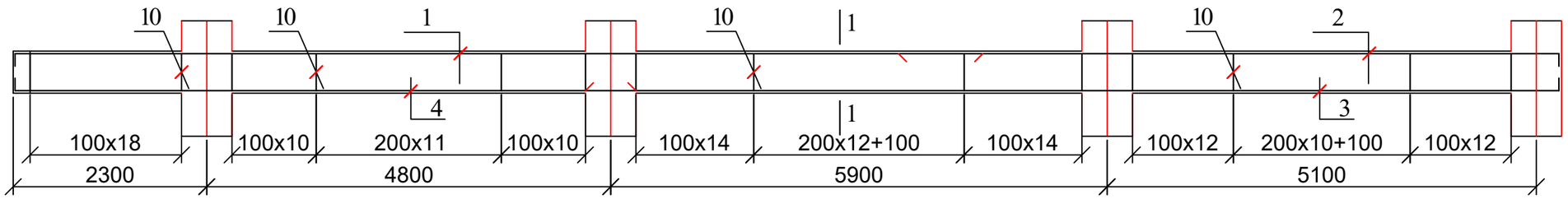

რიგელი რ-1-1

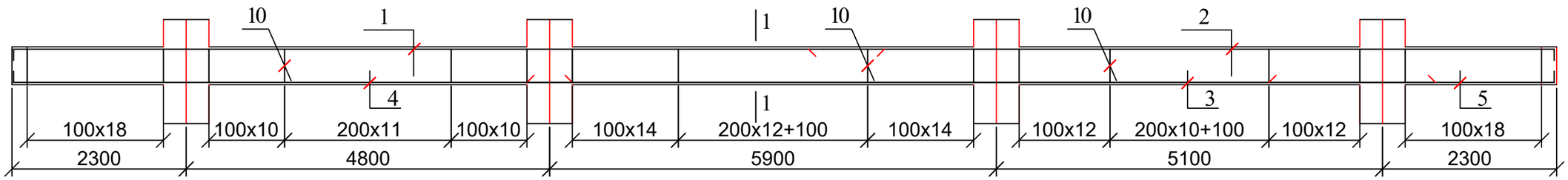

რიგელი რ-1-2

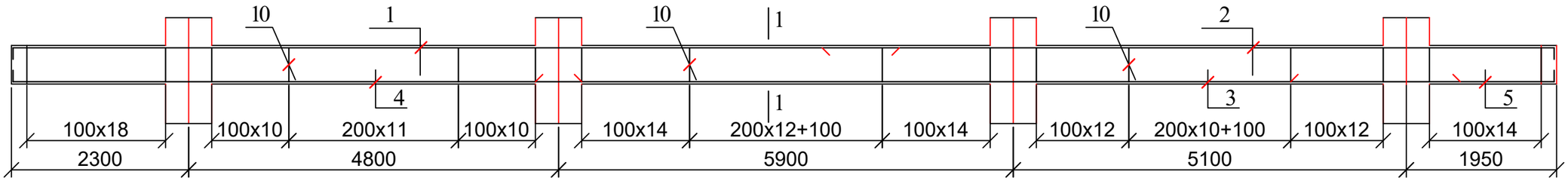

რიგელი რ-2

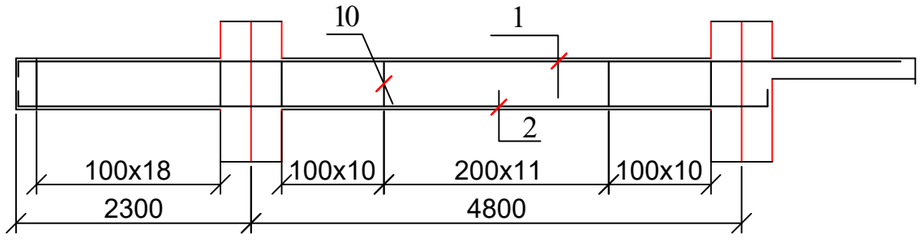

რიგელი რ-3

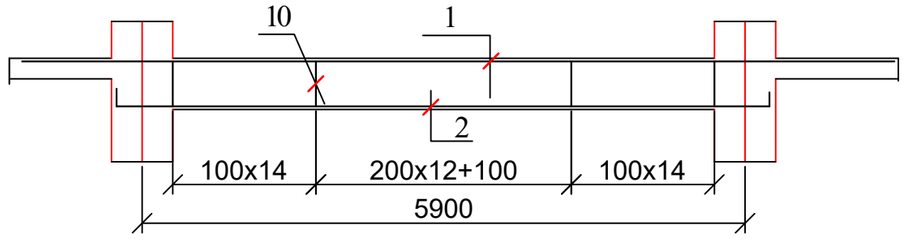

რიგელი რ-4

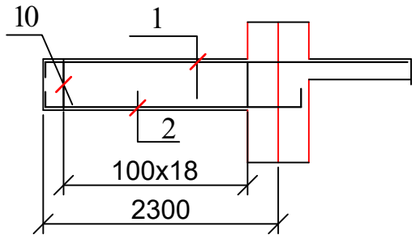

რიგელი რ-5

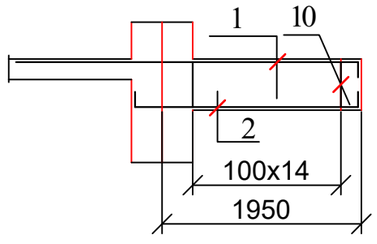

1. რიგელების ჭრილები იხ. ფურცელი კ-74;
2. მასალის სპეციფიკაცია იხ. ფურცელი კ-74-2.

ქ. თბილისი, დიდი დიღომი, IV მ/რ, კორპუსი №29-ს მიმდებარედ; ს/კ 01.10.07.004.070; მრავალბინიანი საცხოვრებელი სახლის პროექტი				სტადია	ფურც.	რაოდ
					კ-(68)	
დირექტორი			კონსტრუქციული ნაწილი			
პრ. მთ. არქიტ.						
პრ. მთ. ინჟინ.	რ. სილაგაძე		რიგელები რ-1; რ-1-1; რ-1-2; რ-2; რ-3; რ-4; რ-5	მასშტაბი		
შეასრულა	დ. მაისურაძე					
შეამოწმა	რ. სილაგაძე					

რიგელი რ-6

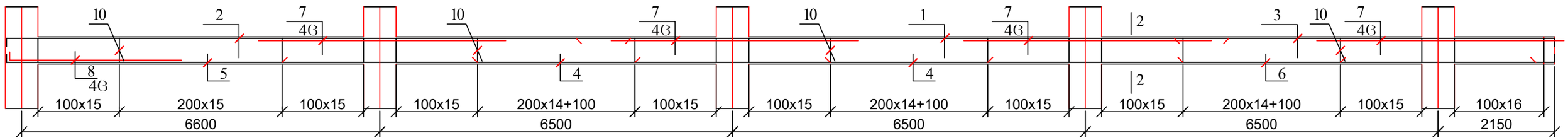

რიგელი რ-7

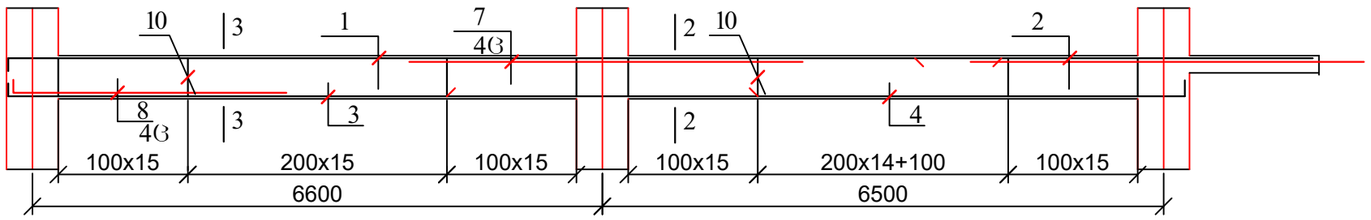

რიგელი რ-8

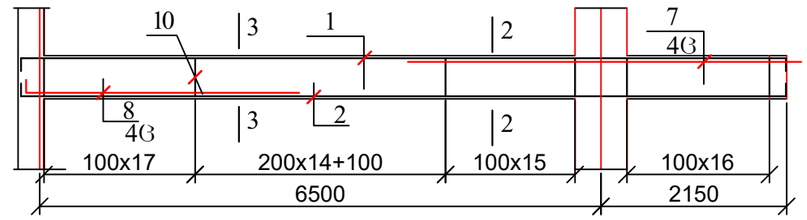

რიგელი რ-9

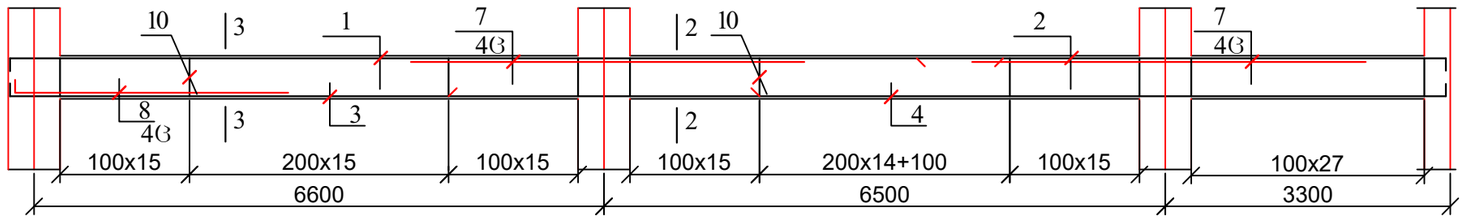

1. რიგელების ჭრილები იხ. ფურცელი კ-74;
2. მასალის სპეციფიკაცია იხ. ფურცელი კ-74-2.

ქ. თბილისი, დიდი დიღომი, IV მ/რ, კორპუსი №29-ს მიმდებარედ; ს/კ 01.10.07.004.070; მრავალბინიანი საცხოვრებელი სახლის პროექტი				სტადია	ფურც.	რაოდ
					კ-(69)	
დირექტორი			კონსტრუქციული ნაწილი			
პრ. მთ. არქიტ.						
პრ. მთ. ინჟინ.	რ. სილაგაძე		რიგელები რ-6; რ-7; რ-8; რ-9	მასშტაბი		
შეასრულა	დ. მაისურაძე					
შეამოწმა	რ. სილაგაძე					

რიგელი რ-10 (დასაწყისი)

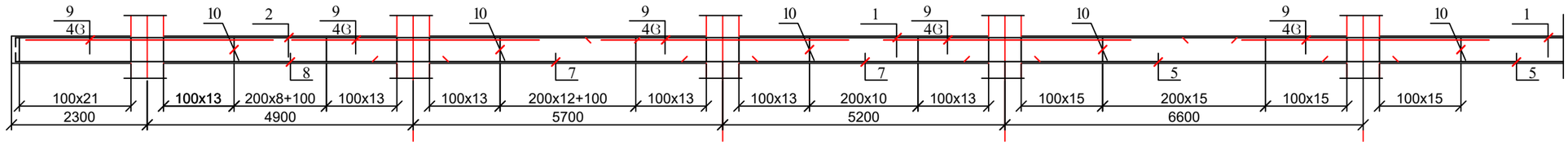

რიგელი რ-10 (დასასრული)

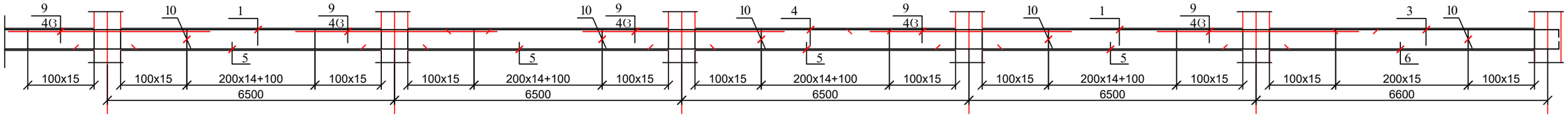

რიგელი რ-10-1 (დასაწყისი)

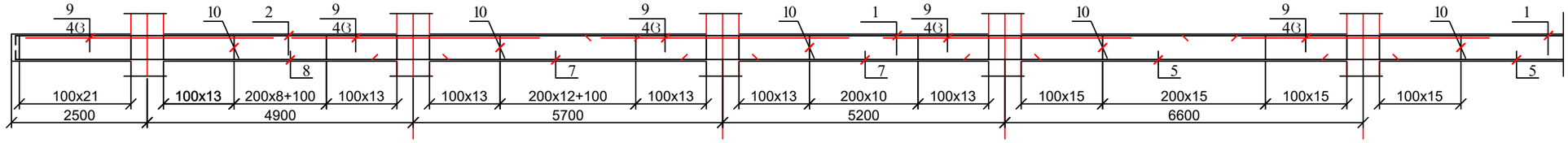

რიგელი რ-10-1 (დასასრული)

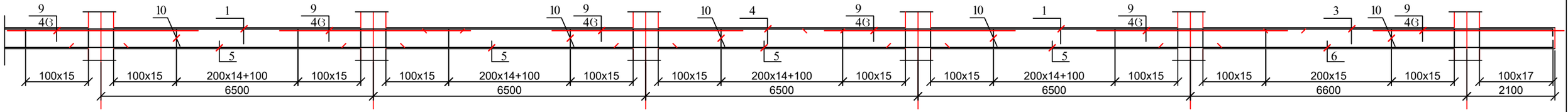

1. რიგელების ჭრილები იხ. ფურცელი კ-74;
2. მასალის სპეციფიკაცია იხ. ფურცელი კ-74-2.

ქ. თბილისი, დიდი დიღომი, IV მ/რ, კორპუსი №29-ს მიმდებარედ; ს/კ 01.10.07.004.070; მრავალბინიანი საცხოვრებელი სახლის პროექტი				სტადია	ფურც.	რაოდ
					კ-(70)	
დირექტორი			კონსტრუქციული ნაწილი			
პრ. მთ. არქიტ.						
პრ. მთ. ინჟინ.	რ. სილაგაძე		რიგელები რ-10; რ-10-1	მასშტაბი		
შეასრულა	დ. მაისურაძე					
შეამოწმა	რ. სილაგაძე					

რიგელი რ-12

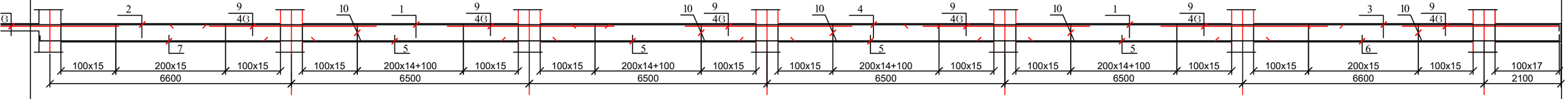

რიგელი რ-14

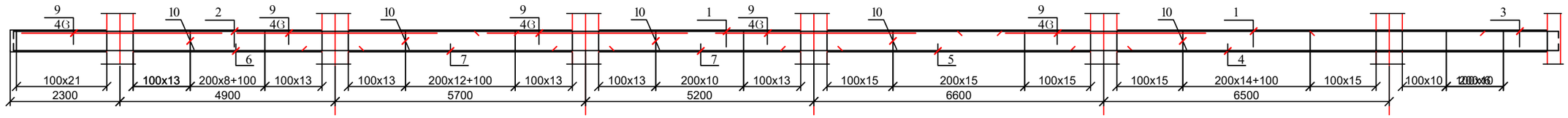

რიგელი რ-11

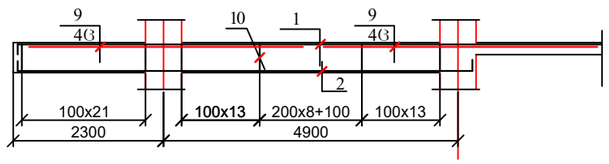

რიგელი რ-15

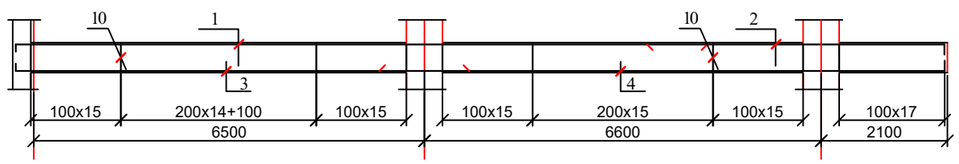

რიგელი რ-16

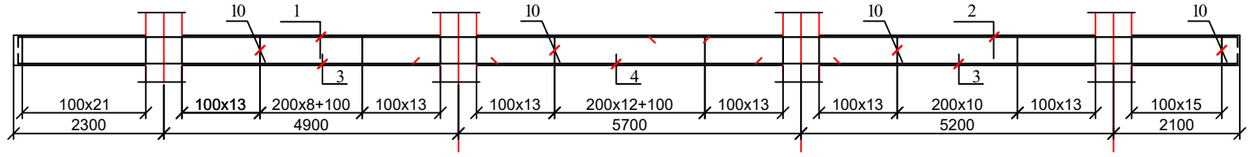

რიგელი რ-17

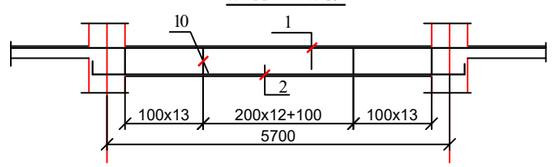

1. რიგელების ჭრილები იხ. ფურცელი კ-74;
2. მასალის სპეციფიკაცია იხ. ფურცელი კ-74-2.

ქ. თბილისი, დიდი დიღომი, IV მ/რ, კორპუსი №29-ს მიმდებარედ; ს/კ 01.10.07.004.070; მრავალბინიანი საცხოვრებელი სახლის პროექტი				სტადია	ფურც.	რაოდ
					კ-(71)	
დირექტორი			კონსტრუქციული ნაწილი			
პრ. მთ. არქიტ.						
პრ. მთ. ინჟინ.	რ. სილაგაძე		რიგელები რ-11; რ-12; რ-14; რ-15; რ-16; რ-17	მასშტაბი		
შეასრულა	დ. მაისურაძე					
შეამოწმა	რ. სილაგაძე					

რიგელი რ-1*

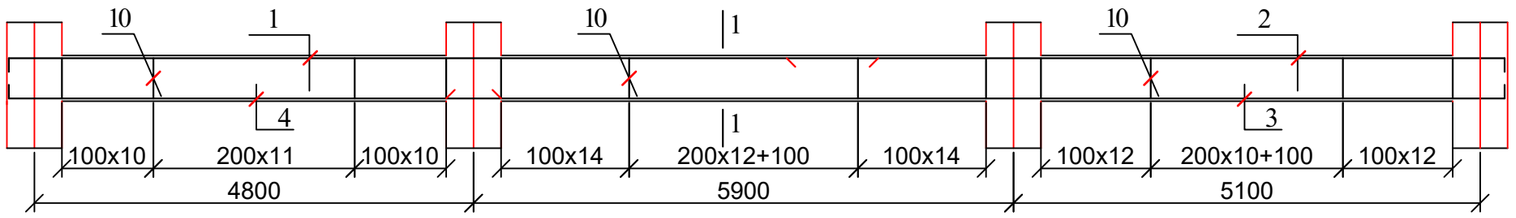

რიგელი რ-2*

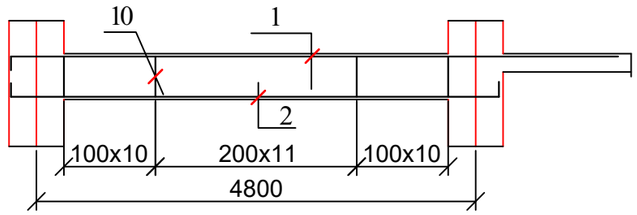

რიგელი რ-6*

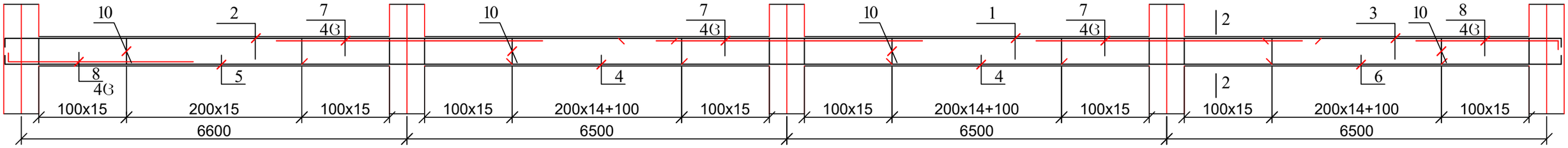

რიგელი რ-8*

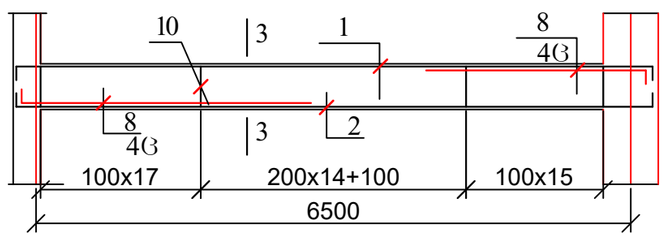

1. რიგელების ჭრილები იხ. ფურცელი კ-74;
2. მასალის სპეციფიკაცია იხ. ფურცელი კ-74-2.

ქ. თბილისი, დიდი დიღომი, IV მ/რ, კორპუსი №29-ს მიმდებარედ; ს/კ 01.10.07.004.070; მრავალბინიანი საცხოვრებელი სახლის პროექტი				სტადია	ფურც.	რაოდ
					კ-(72)	
დირექტორი			კონსტრუქციული ნაწილი			
პრ. მთ. არქიტ.						
პრ. მთ. ინჟინ.	რ. სილაგაძე		რიგელები რ-1*; რ-2*; რ-6*; რ-8*	მასშტაბი		
შეასრულა	დ. მაისურაძე					
შეამოწმა	რ. სილაგაძე					

რიგელი რ-10* (დასაწყისი)

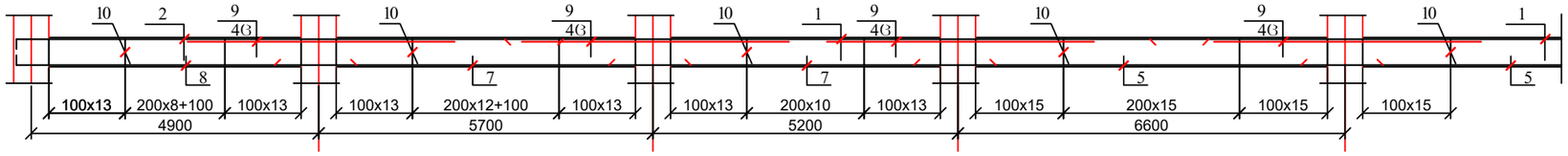

რიგელი რ-10* (დასასრული)

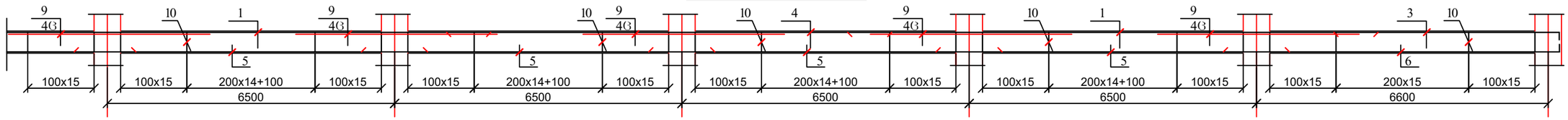

რიგელი რ-12*

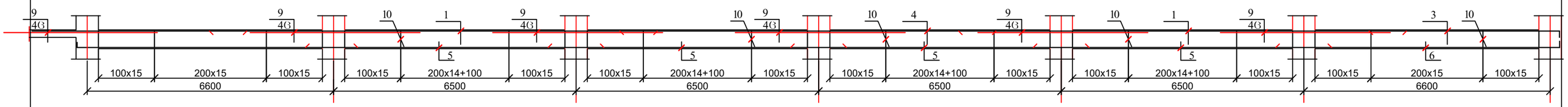

რიგელი რ-11*

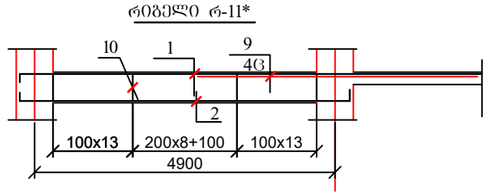

რიგელი რ-15*

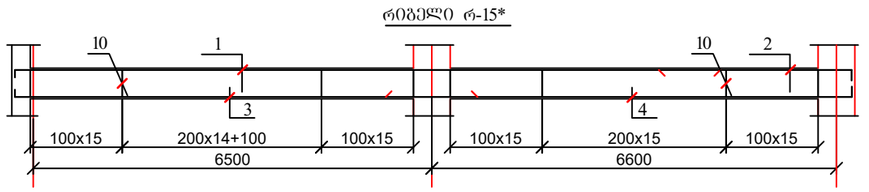

რიგელი რ-16*

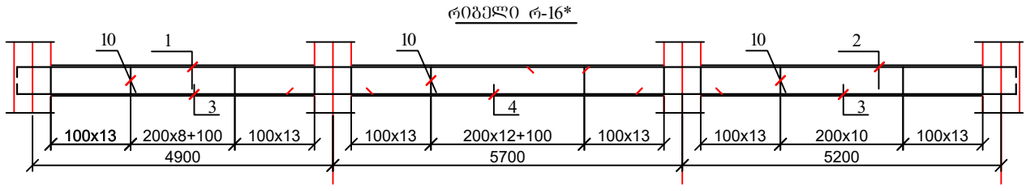

1. რიგელების ჭრილები იხ. ფურცელი კ-74;
2. მასალის სპეციფიკაცია იხ. ფურცელი კ-74-2.

ქ. თბილისი, დიდი დიღომი, IV მ/რ, კორპუსი №29-ს მიმდებარედ; ს/კ 01.10.07.004.070; მრავალბინიანი საცხოვრებელი სახლის პროექტი				სტადია	ფურც.	რაოდ
					კ-(73)	
დირექტორი			კონსტრუქციული ნაწილი			
პრ. მთ. არქიტ.						
პრ. მთ. ინჟინ.	რ. სილაგაძე		რიგელები რ-10*; რ-11*; რ-12*; რ-15*; რ-16*	მასშტაბი		
შეასრულა	დ. მაისურაძე					
შეამოწმა	რ. სილაგაძე					

ჭრილი 1-1

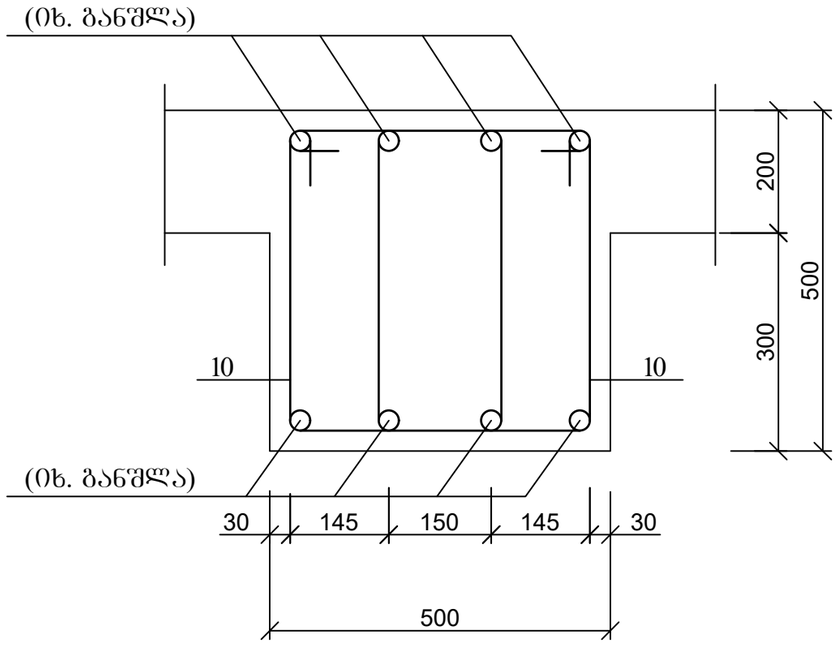

ჭრილი 2-2

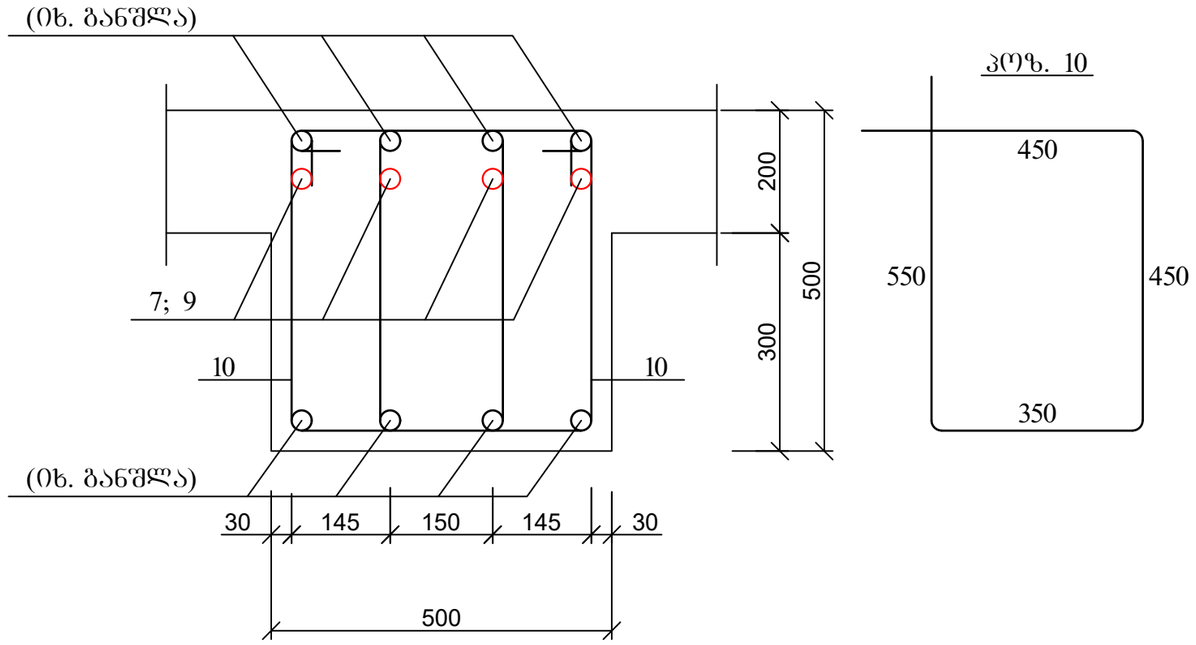

ჭრილი 5-5 (162 მ.მ. სართულზე)

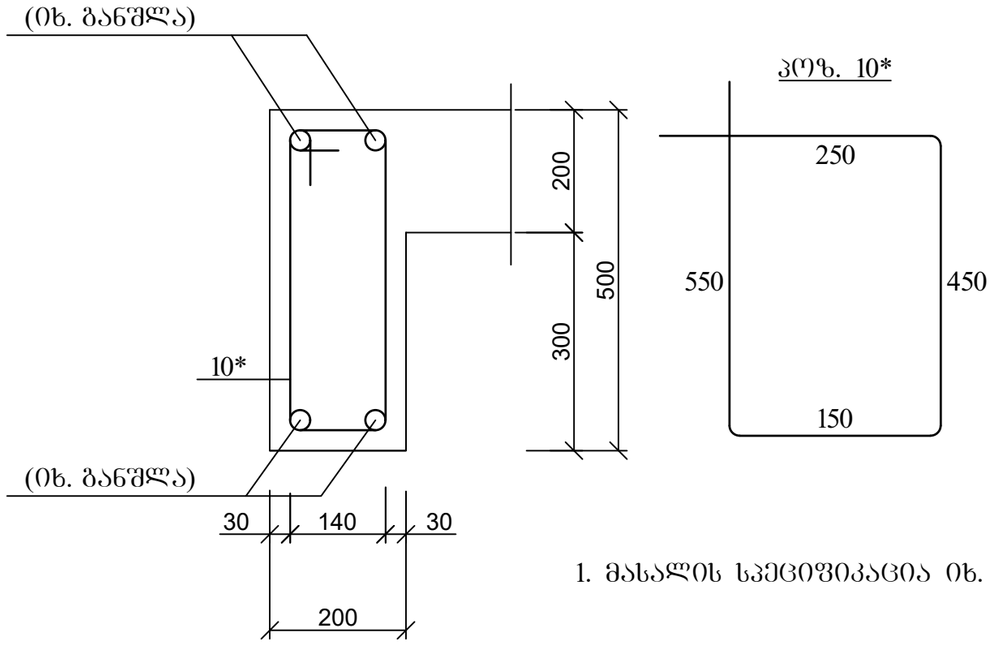

ჭრილი 3-3

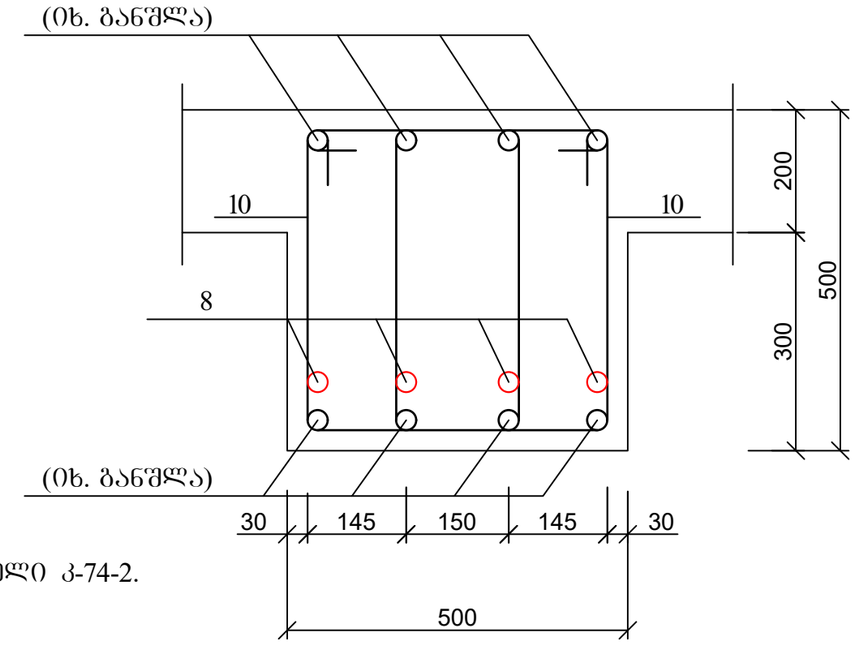

1. მასალის სპეციფიკაცია იხ. ფურცელი კ-74-2.

ქ. თბილისი, დიდი დიღომი, IV მ/რ, კორპუსი №29-ს მიმდებარედ; ს/კ 01.10.07.004.070; მრავალბინიანი საცხოვრებელი სახლის პროექტი				სტადია	ფურც.	რაოდ
					კ-(74)	
დირექტორი			კონსტრუქციული ნაწილი			
პრ. მთ. არქიტ.						
პრ. მთ. ინჟინ.	რ. სილაგაძე		რიგელების ჭრილები 1-1; 2-2; 3-3 და 5-5	მასშტაბი		
შეასრულა	დ. მაისურაძე					
შეამოწმა	რ. სილაგაძე					

რიგელების და სვეტის შეუღლების სქემატური ნახაზი (ვარიანტი-1)

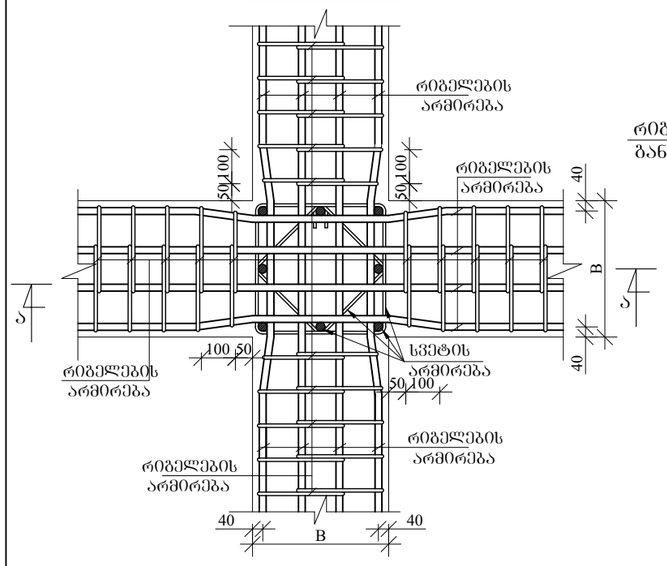

რიგელების და სვეტის შეუღლების სქემატური ნახაზი (ვარიანტი-2)

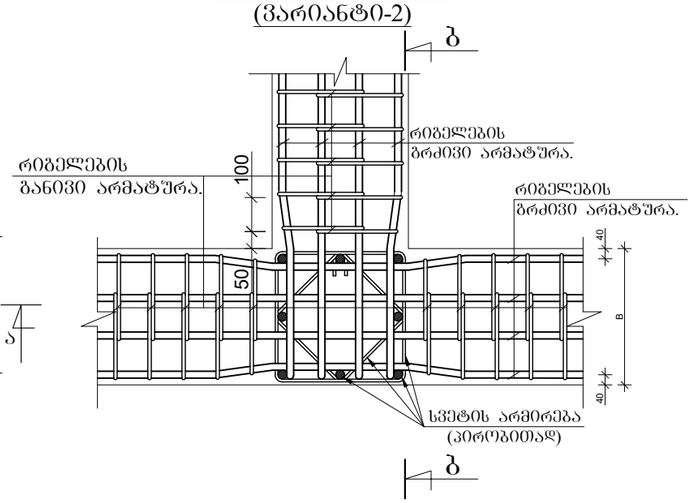

ფილის ფიბოების ერთმანეთთან შეუღლების სქემატური ნახაზი (ვარიანტი-3)

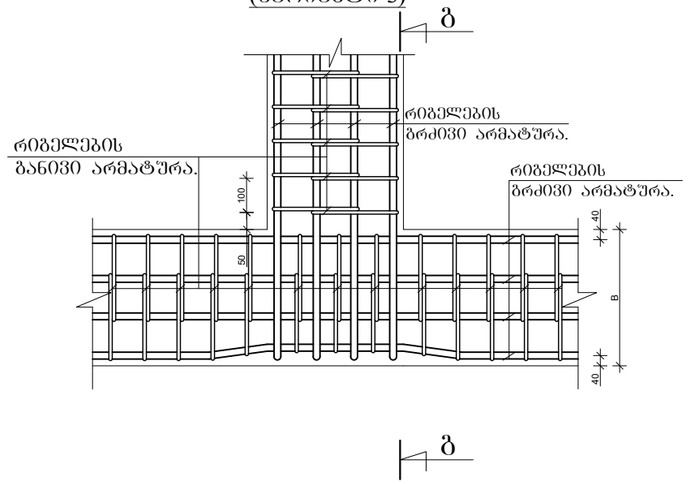

კვეთი ა - ა. მ.

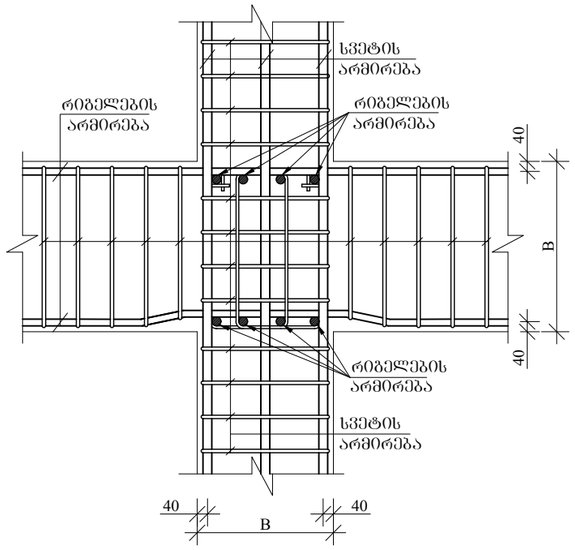

კვეთი ბ - ბ.

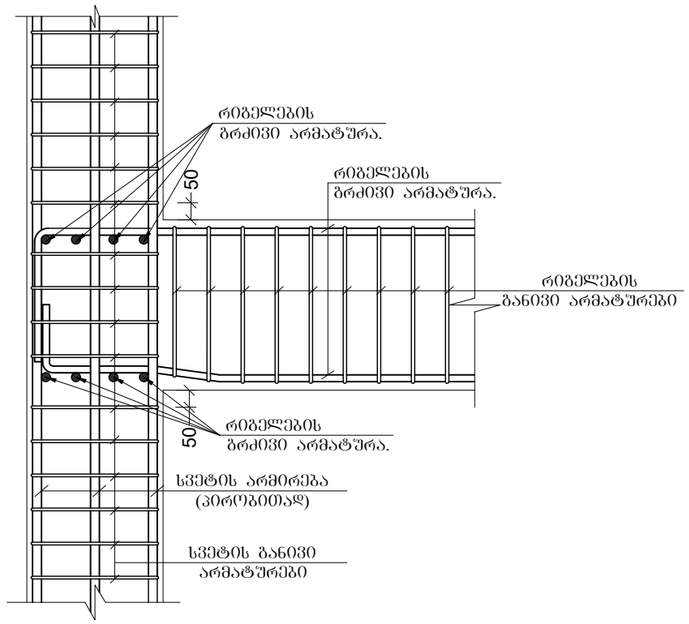

კვეთი ბ - ბ.

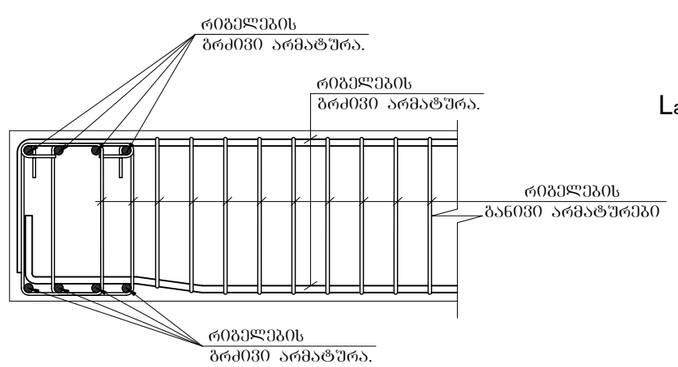

განაპირა სვეტებში რიგელების მუშა არმატურების ჩაანკერების სქემატური ნახაზი.

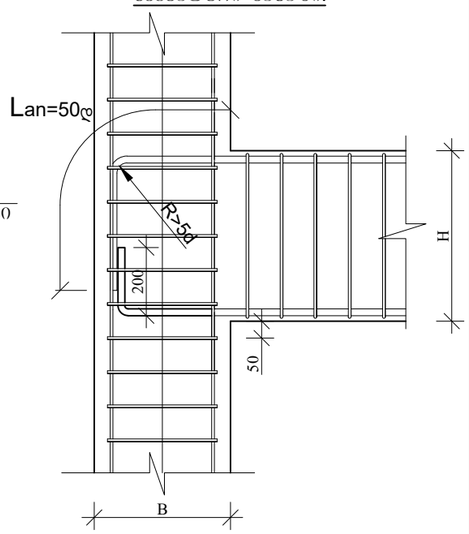

1. მასალის სპეციფიკაცია იხ. ფურცელი კ-74-2.

ქ. თბილისი, დიდი დიღომი, IV მ/რ, კორპუსი №29-ს მიმდებარედ; ს/კ 01.10.07.004.070; მრავალბინიანი საცხოვრებელი სახლის პროექტი				სტადია	ფურც.	რაოდ
					კ-(74-1)	
დირექტორი			კონსტრუქციული ნაწილი			
პრ. მთ. არქიტ.						
პრ. მთ. ინჟინ.	რ. სილაგაძე		რიგელების არმირების კვანძები	მასშტაბი		
შეასრულა	დ. მაისურაძე					
შეამოწმა	რ. სილაგაძე					

ลำดับ	ชื่อวัสดุก่อสร้าง	ความกว้าง	ความยาว	ปริมาณ	หน่วย
	ก่อฐานราก ข - 1	80		48	
1	Ø 20 B500B L= 4000	4	10	40	
2	Ø 20 B500B L= 3000	4	7.5	30	
10	Ø 8 A240 L= 1800	40	0.72	28.8	ลบ.ม
	ปูนซีเมนต์ B30			0.3	ลบ.ม
	ก่อฐานราก ข - 5	16			
1	Ø 20 B500B L= 4000	4	10	40	
2	Ø 20 B500B L= 3000	4	7.5	30	
10	Ø 8 A240 L= 1800	38	0.72	27.36	
	ปูนซีเมนต์ B30			0.3	ลบ.ม
	ก่อฐานราก ข - 6	34			
1	Ø 20 B500B L= 12000	4	30	120	
2	Ø 20 B500B L= 12000	4	30	120	
3	Ø 20 B500B L= 7500	4	18.75	75	
4	Ø 20 B500B L= 9000	8	22.5	180	
5	Ø 20 B500B L= 9000	4	22.5	90	
6	Ø 20 B500B L= 10000	4	25	100	
7	Ø 25 B500B L= 4000	16	15.4	246.4	
8	Ø 25 B500B L= 3000	4	11.55	46.2	
10	Ø 8 A240 L= 1800	390	0.72	280.8	
	ปูนซีเมนต์ B30			4.3	ลบ.ม
	ก่อฐานราก ข - 7	17			
1	Ø 20 B500B L= 12000	4	30	120	
2	Ø 20 B500B L= 4600	4	11.5	46	
3	Ø 20 B500B L= 9000	4	22.5	90	
4	Ø 20 B500B L= 9000	4	22.5	90	
7	Ø 25 B500B L= 4000	8	15.4	123.2	
8	Ø 25 B500B L= 3000	4	11.55	46.2	
10	Ø 8 A240 L= 1800	180	0.72	129.6	
	ปูนซีเมนต์ B30			2	ลบ.ม
	ก่อฐานราก ข - 8	32			
1	Ø 20 B500B L= 9500	4	23.75	95	
2	Ø 20 B500B L= 9500	4	23.75	95	
7	Ø 25 B500B L= 4000	4	15.4	61.6	
8	Ø 25 B500B L= 3000	4	11.55	46.2	
10	Ø 8 A240 L= 1800	120	0.72	86.4	
	ปูนซีเมนต์ B30			1.4	ลบ.ม

ลำดับ	ชื่อวัสดุก่อสร้าง	ความกว้าง	ความยาว	ปริมาณ	หน่วย
	ก่อฐานราก ข - 9	17			
1	Ø 20 B500B L= 12000	4	30	120	
2	Ø 20 B500B L= 6500	4	16.25	65	
3	Ø 20 B500B L= 9000	4	22.5	90	
4	Ø 20 B500B L= 10000	4	25	100	
5	Ø 20 B500B L= 9000	20	22.5	450	
6	Ø 20 B500B L= 8000	4	20	80	
7	Ø 20 B500B L= 8000	8	20	160	
8	Ø 20 B500B L= 9000	4	22.5	90	
9	Ø 20 B500B L= 4000	36	10	360	
10	Ø 8 A240 L= 1800	820	0.72	590.4	
	ปูนซีเมนต์ B30			8.7	ลบ.ม
	ก่อฐานราก ข - 11	16			
1	Ø 20 B500B L= 9000	4	22.5	90	
2	Ø 20 B500B L= 8000	4	20	80	
9	Ø 20 B500B L= 4000	8	10	80	
10	Ø 8 A240 L= 1800	120	0.72	86.4	
	ปูนซีเมนต์ B30			1.1	ลบ.ม
	ก่อฐานราก ข - 12	16			
1	Ø 20 B500B L= 12000	8	30	240	
2	Ø 20 B500B L= 12000	4	30	120	
3	Ø 20 B500B L= 6000	4	15	60	
4	Ø 20 B500B L= 10000	4	25	100	
5	Ø 20 B500B L= 7500	4	18.75	75	
6	Ø 20 B500B L= 10000	16	25	400	
7	Ø 20 B500B L= 10000	4	25	100	
8	Ø 20 B500B L= 8000	16	20	320	
9	Ø 20 B500B L= 4000	28	10	280	
10	Ø 8 A240 L= 1800	494	0.72	355.68	
	ปูนซีเมนต์ B30			6.24	ลบ.ม

ลำดับ	ชื่อวัสดุก่อสร้าง	ความกว้าง	ความยาว	ปริมาณ	หน่วย
	ก่อฐานราก ข - 14	17			
1	Ø 20 B500B L= 12000	8	30	240	
2	Ø 20 B500B L= 8200	4	20.5	82	
3	Ø 20 B500B L= 12000	4	30	120	
4	Ø 20 B500B L= 6000	4	15	60	
10	Ø 8 A240 L= 1800	190	0.72	136.8	
	ปูนซีเมนต์ B30			2.46	ลบ.ม
	ก่อฐานราก ข - 2*	1			
1	Ø 20 B500B L= 7000	4	17.5	70	
2	Ø 20 B500B L= 6200	4	15.5	62	
10	Ø 8 A240 L= 1800	62	0.72	44.64	
	ปูนซีเมนต์ B30			0.81	ลบ.ม
	ก่อฐานราก ข - 6*	2			
1	Ø 20 B500B L= 12000	4	30	120	
2	Ø 20 B500B L= 12000	4	30	120	
3	Ø 20 B500B L= 5500	4	13.75	55	
4	Ø 20 B500B L= 9000	8	22.5	180	
5	Ø 20 B500B L= 9000	4	22.5	90	
6	Ø 20 B500B L= 9000	4	22.5	90	
7	Ø 25 B500B L= 4000	12	15.4	184.8	
8	Ø 25 B500B L= 3000	8	11.55	92.4	
10	Ø 8 A240 L= 1800	354	0.72	254.88	
	ปูนซีเมนต์ B30			4.005	ลบ.ม

ลำดับ	ชื่อวัสดุก่อสร้าง	ความกว้าง	ความยาว	ปริมาณ	หน่วย
	ก่อฐานราก ข - 15	20.5			
1	Ø 20 B500B L= 10000	4	25	100	
2	Ø 20 B500B L= 8200	4	20.5	82	
3	Ø 20 B500B L= 12000	4	30	120	
4	Ø 20 B500B L= 6000	4	15	60	
5	Ø 20 B500B L= 9000	4	22.5	90	
6	Ø 20 B500B L= 8000	8	20	160	
7	Ø 20 B500B L= 12000	4	30	120	
8	Ø 20 B500B L= 6000	4	15	60	
9	Ø 20 B500B L= 4000	20	10	200	
10	Ø 8 A240 L= 1800	520	0.72	374.4	
	ปูนซีเมนต์ B30			5.3	ลบ.ม
	ก่อฐานราก ข - 16	48			
1	Ø 20 B500B L= 12000	4	30	120	
2	Ø 20 B500B L= 12000	4	30	120	
3	Ø 20 B500B L= 6000	4	15	60	
4	Ø 20 B500B L= 12000	4	30	120	
5	Ø 20 B500B L= 9000	4	22.5	90	
6	Ø 20 B500B L= 8000	8	20	160	
7	Ø 20 B500B L= 9000	4	22.5	90	
8	Ø 20 B500B L= 8000	4	20	80	
9	Ø 20 B500B L= 9500	4	23.75	95	
10	Ø 8 A240 L= 1800	210	0.72	151.2	
	ปูนซีเมนต์ B30			2.3	ลบ.ม
	ก่อฐานราก ข - 17	17			
1	Ø 20 B500B L= 9000	4	22.5	90	
2	Ø 20 B500B L= 7000	4	17.5	70	
10	Ø 8 A240 L= 1800	80	0.72	57.6	
	ปูนซีเมนต์ B30			3.1	ลบ.ม
	ก่อฐานราก ข - 10*	6			
1	Ø 20 B500B L= 10000	4	25	100	
2	Ø 20 B500B L= 8200	4	20.5	82	
3	Ø 20 B500B L= 12000	4	30	120	
4	Ø 20 B500B L= 6000	4	15	60	
5	Ø 20 B500B L= 9000	4	22.5	90	
6	Ø 20 B500B L= 8000	8	20	160	
7	Ø 20 B500B L= 12000	4	30	120	
8	Ø 20 B500B L= 6000	4	15	60	
9	Ø 20 B500B L= 4000	20	10	200	
10	Ø 8 A240 L= 1800	520	0.72	374.4	
	ปูนซีเมนต์ B30			5.3	ลบ.ม
	ก่อฐานราก ข - 15	16			
1	Ø 20 B500B L= 12000	4	30	120	
2	Ø 20 B500B L= 12000	4	30	120	
3	Ø 20 B500B L= 6000	4	15	60	
4	Ø 20 B500B L= 12000	4	30	120	
5	Ø 20 B500B L= 9000	4	22.5	90	
6	Ø 20 B500B L= 8000	8	20	160	
7	Ø 20 B500B L= 9000	4	22.5	90	
8	Ø 20 B500B L= 8000	4	20	80	
9	Ø 20 B500B L= 9500	4	23.75	95	
10	Ø 8 A240 L= 1800	62	0.72	44.64	
	ปูนซีเมนต์ B30			0.81	ลบ.ม
	ก่อฐานราก ข - 2*	1			
1	Ø 20 B500B L= 7000	4	17.5	70	
2	Ø 20 B500B L= 6200	4	15.5	62	
10*	Ø 8 A240 L= 1400	1000	0.56	560	
	ปูนซีเมนต์ B30			9.7	ลบ.ม

ลำดับ	ชื่อวัสดุก่อสร้าง	ความกว้าง	ความยาว	ปริมาณ	หน่วย
	ก่อฐานราก ข - 8*	2			
1	Ø 20 B500B L= 8000	4	20	80	
2	Ø 20 B500B L= 8000	4	20	80	
8	Ø 25 B500B L= 3000	8	11.55	92.4	
10	Ø 8 A240 L= 1800	94	0.72	67.68	
	ปูนซีเมนต์ B30			1.05	ลบ.ม
	ก่อฐานราก ข - 12*	1			
1	Ø 20 B500B L= 12000	8	30	240	
2	Ø 20 B500B L= 6000	4	15	60	
3	Ø 20 B500B L= 5500	4	13.75	55	
4	Ø 20 B500B L= 10000	4	25	100	
5	Ø 20 B500B L= 8000	16	20	320	
6	Ø 20 B500B L= 8000	4	20	80	
7	Ø 20 B500B L= 8000	4	20	80	
9	Ø 20 B500B L= 4000	24	10	240	
10	Ø 8 A240 L= 1800	460	0.72	331.2	
	ปูนซีเมนต์ B30			5.97	ลบ.ม
	ก่อฐานราก ข - 11*	1			
1	Ø 20 B500B L= 8000	4	20	80	
2	Ø 20 B500B L= 6200	4	15.5	62	
9	Ø 20 B500B L= 4000	4	10	40	
10	Ø 8 A240 L= 1800	64	0.72	46.08	
	ปูนซีเมนต์ B30			0.825	ลบ.ม
	ก่อฐานราก ข - 15*	1			
1	Ø 20 B500B L= 12000	4	30	120	
2	Ø 20 B500B L= 3500	4	8.75	35	
3	Ø 20 B500B L= 8000	4	20	80	
4	Ø 20 B500B L= 8000	4	20	80	
10	Ø 8 A240 L= 1800	180	0.72	129.6	
	ปูนซีเมนต์ B30			2.0625	ลบ.ม
	ก่อฐานราก ข - 16*	3			
1	Ø 20 B500B L= 10000	4	25	100	
2	Ø 20 B500B L= 8500	4	21.25	85	
3	Ø 20 B500B L= 6500	8	16.25	130	
4	Ø 20 B500B L= 7000	4	17.5	70	
10	Ø 8 A240 L= 1800	220	0.72	158.4	
	ปูนซีเมนต์ B30			2.46	ลบ.ม
	ก่อฐานราก ข - 5 ฐฐฑนต (160 ฐ.ด)	16			
1	Ø 20 B500B ฐ1= 750 ฐ.ด			2.5	1875
10*	Ø 8 A240 L= 1400	1000		0.56	560
	ปูนซีเมนต์ B30			9.7	ลบ.ม

ลำดับ	ชื่อวัสดุก่อสร้าง	ความกว้าง	ความยาว	ปริมาณ	หน่วย
	ก่อฐานราก ข - 17	17			
1	Ø 20 B500B L= 9000	4	22.5	90	
2	Ø 20 B500B L= 7000	4	17.5	70	
4	Ø 20 B500B L= 7000	4	17.5	70	
3	Ø 20 B500B L= 8500	8	21.25	170	
2	Ø 20 B500B L= 10000	4	25	100	
1	Ø 20 B500B L= 12000	4	30	120	
	ก่อฐานราก ข - 16	48			
	ปูนซีเมนต์ B30			2.3	ลบ.ม
10	Ø 8 A240 L= 1800	210	0.72	151.2	
4	Ø 20 B500B L= 9500	4	23.75	95	
3	Ø 20 B500B L= 8000	4	20	80	
2	Ø 20 B500B L= 6000	4	15	60	
1	Ø 20 B500B L= 12000	4	30	120	
	ก่อฐานราก ข - 15	16			
	ปูนซีเมนต์ B30			5.3	ลบ.ม
10	Ø 8 A240 L= 1800	520	0.72	374.4	
9	Ø 20 B500B L= 4000	20	10	200	
7	Ø 20 B500B L= 8000	8	20	160	
6	Ø 20 B500B L= 9000	4	22.5	90	
5	Ø 20 B500B L= 9000	4	22.5	90	
4	Ø 20 B500B L= 12000	4	30	120	
3	Ø 20 B500B L= 6000	4	15	60	
2	Ø 20 B500B L= 12000	4	30	120	
1	Ø 20 B500B L= 8200	4	20.5	82	
	ก่อฐานราก ข - 14	17			
1	Ø 20 B500B L= 12000	8	30	240	

ลำดับ	ชื่อวัสดุก่อสร้าง	ความกว้าง	ความยาว	ปริมาณ	หน่วย
	ก่อฐานราก ข - 9	17			
1	Ø 20 B500B L= 12000	4	30	120	
2	Ø 20 B500B L= 6500	4	16.25	65	
3	Ø 20 B500B L= 9000	4	22.5	90	
4	Ø 20 B500B L= 10000	4	25	100	
5	Ø 20 B500B L= 9000	20	22.5	450	
6	Ø 20 B500B L= 8000	4	20	80	
7	Ø 20 B500B L= 8000	8	20	160	
8	Ø 20 B500B L= 9000	4	22.5	90	
9	Ø 20 B500B L= 4000	36	10	360	
10	Ø 8 A240 L= 1800	820	0.72	590.4	
	ปูนซีเมนต์ B30			8.7	ลบ.ม
	ก่อฐานราก ข - 11	16			
1	Ø 20 B500B L= 9000	4	22.5	90	
2	Ø 20 B500B L= 8000	4	20	80	
9	Ø 20 B500B L= 4000	8	10	80	
10	Ø 8 A240 L= 1800	120	0.72	86.4	
	ปูนซีเมนต์ B30			1.1	ลบ.ม
	ก่อฐานราก ข - 12	16			
1	Ø 20 B500B L= 12000	8	30	240	
2	Ø 20 B500B L= 12000	4	30	120	
3	Ø 20 B500B L= 6000	4	15	60	
4	Ø 20 B500B L= 10000	4	25	100	
5	Ø 20 B500B L= 7500	4	18.75	75	
6	Ø 20 B500B L= 10000	16	25	400	
7	Ø 20 B500B L= 10000	4	25	100	
8	Ø 20 B500B L= 8000	16	20	320	
9	Ø 20 B500B L= 4000	28	10	280	
10	Ø 8 A240 L= 1800	494	0.72	355.68	
	ปูนซีเมนต์ B30			6.24	ลบ.ม

ลำดับ	ชื่อวัสดุก่อสร้าง	ความกว้าง	ความยาว	ปริมาณ	หน่วย
	ก่อฐานราก ข - 10*	2			
1	Ø 20 B500B L= 12000	12	30	360	
2	Ø 20 B500B L= 12000	4	30	120	
3	Ø 20 B500B L= 6000	4	15	60	
4	Ø 20 B500B L= 10000	4	25	100	
5	Ø 20 B500B L= 9000	20	22.5	450	
6	Ø 20 B500B L= 8000	4	20	80	
7	Ø 20 B500B L= 8000	8	20	160	
8	Ø 20 B500B L= 9000	4	22.5	90	
9	Ø 20 B500B L= 4000	40	10	400	
10	Ø 8 A240 L= 1800	850	0.72	612	
	ปูนซีเมนต์ B30			9	ลบ.ม
	ก่อฐานราก ข - 10 - 1	16			
1	Ø 20 B500B L= 12000	12	30	360	
2	Ø 20 B500B L= 12000	4	30	120	
3	Ø 20 B500B L= 7500	4	18.75	75	
4	Ø 20 B500B L= 9000	4	22.5	90	
5	Ø 20 B500B L= 9000	20	22.5	450	
6	Ø 20 B500B L= 10000	4	25	100	
7	Ø 20 B500B L= 8000	8	20	160	
8	Ø 20 B500B L= 9000	4	22.5	90	
9	Ø 20 B500B L= 4000	36	10	360	
10	Ø 8 A240 L= 1800	820	0.72	590.4	
	ปูนซีเมนต์ B30			8.7	ลบ.ม
	ก่อฐานราก ข - 10	16			
1	Ø 20 B500B L= 12000	12	30	360	
2	Ø 20 B500B L= 12000	4	30	120	
3	Ø 20 B500B L= 6000	4	15	60	
4	Ø 20 B500B L= 10000	4	25	100	
5	Ø 20 B500B L= 9000	20	22.5	450	
6	Ø 20 B500B L= 8000	4	20	80	
7	Ø 20 B500B L= 4000	8	15.4	123.2	
8	Ø 25 B500B L= 3000	4	11.55	46.2	
10	Ø 8 A240 L= 1800	250	0.72	180	
	ปูนซีเมนต์ B30			2.5	ลบ.ม

ลำดับ	ชื่อวัสดุก่อสร้าง	ความกว้าง	ความยาว	ปริมาณ	หน่วย
	ก่อฐานราก ข - 1	48			
1	Ø 20 B500B L= 12000	4	30	120	
2	Ø 20 B500B L= 8000	4	20	80	
3	Ø 20 B500B L= 12000	4	30	120	
4	Ø 20 B500B L= 7500	4	18.75	75	
10	Ø 8 A240 L= 1800	40	0.72	28.8	
	ปูนซีเมนต์ B30			0.3	ลบ.ม
	ก่อฐานราก ข - 5	16			
1	Ø 20 B500B L= 4000	4	10	40	
2	Ø 20 B500B L= 3000	4	7.5	30	
10	Ø 8 A240 L= 1800	38	0.72	27.36	
	ปูนซีเมนต์ B30			0.3	ลบ.ม
	ก่อฐานราก ข - 6	34			
1	Ø 20 B500B L= 12000	4	30	120	
2	Ø 20 B500B L= 12000	4	30	120	
3	Ø 20 B500B L= 7500	4	18.75	75	
4	Ø 20 B500B L= 9000	8	22.5	180	
5	Ø 20 B500B L= 9000	4	22.5	90	
6	Ø 20 B500B L= 10000	4	25	100	
7	Ø 25 B500B L= 4000	16	15.4	246.4	
8	Ø 25 B500B L= 3000	4	11.55	46.2	
10	Ø 8 A240 L= 1800	390	0.72	280.8	
	ปูนซีเมนต์ B30			4.3	ลบ.ม
	ก่อฐานราก ข - 7	17			
1	Ø 20 B500B L= 12000	4	30	120	
2	Ø 20 B500B L= 4600	4	11.5	46	
3	Ø 20 B500B L= 9000	4	22.5	90	
4	Ø 20 B500B L= 9000	4	22.5	90	
7	Ø 25 B500B L= 4000	8	15.4	123.2	
8	Ø 25 B500B L= 3000	4	11.55	46.2	
10	Ø 8 A240 L= 1800	180	0.72	129.6	
	ปูนซีเมนต์ B30			2	ลบ.ม
	ก่อฐานราก ข - 8	32			
1	Ø 20 B500B L= 9500	4	23.75	95	
2	Ø 20 B500B L= 9500	4	23.75	95	
7	Ø 25 B500B L= 4000	4	15.4	61.6	
8	Ø 25 B500B L= 3000	4	11.55	46.2	
10	Ø 8 A240 L= 1800	120	0.72	86.4	
	ปูนซีเมนต์ B30			1.4	ลบ.ม

ลำดับ	ชื่อวัสดุก่อสร้าง	ความกว้าง	ความยาว	ปริมาณ	หน่วย
	ก่อฐานราก ข - 4	80			
1	Ø 20 B500B L= 4000	4	10	40	
2	Ø 20 B500B L= 3000	4	7.5	30	
10	Ø 8 A240 L= 1800	80	0.72	57.6	
	ปูนซีเมนต์ B30			1	ลบ.ม
	ก่อฐานราก ข - 3	16			
1	Ø 20 B500B L= 8500	4	21.25	85	
2	Ø 20 B500B L= 7000	4	17.5	70	
10	Ø 8 A240 L= 1800	80	0.72	57.6	
	ปูนซีเมนต์ B30			1.1	ลบ.ม
	ก่อฐานราก ข - 2	16			
1	Ø 20 B500B L= 9000	4	22.5	90	
2	Ø 20 B500B L= 8000	4	20	80	
10	Ø 8 A240 L= 1800	100	0.72	72	
	ปูนซีเมนต์ B30			3	ลบ.ม
	ก่อฐานราก ข - 7	17			
1	Ø 20 B500B L= 12000	4	30	120	
2	Ø 20 B500B L= 12000	4	30	120	
3	Ø 20 B500B L= 7500	4	18.75	75	
4	Ø 20 B500B L= 10000	4	25	100	
5	Ø 20 B500B L= 4000	4	10	40	
10	Ø 8 A240 L= 1800	265	0.72	190.8	
	ปูนซีเมนต์ B30			4.3	ลบ.ม
	ก่อฐานราก ข - 6	34			
1	Ø 20 B500B L= 12000	4	30	120	
2	Ø 20 B500B L= 12000	4	30	120	
3	Ø 20 B500B L= 7500	4	18.75	75	
4	Ø 20 B500B L= 9000	8	22.5	180	
5	Ø 20 B500B L= 9000	4	22.5	90	
6	Ø 20 B500B L= 10000	4	25	100	
7	Ø 25 B500B L= 4000	16	15.4	246.4	
8	Ø 25 B500B L= 3000	4	11.55	46.2	
10	Ø 8 A240 L= 1800	390	0.72	280.8	
	ปูนซีเมนต์ B30			4.3	ลบ.ม
	ก่อฐานราก ข - 7	17			
1	Ø 20 B500B L= 12000	4	30	120	
2	Ø 20 B500B L= 4600	4	11.5	46	
3	Ø 20 B500B L= 9000	4	22.5	90	
4	Ø 20 B500B L= 9000	4	22.5	90	
7	Ø 25 B500B L= 4000	8	15.4	123.2	
8	Ø 25 B500B L= 3000	4	11.55	46.2	
10	Ø 8 A240 L= 1800	180	0.72	129.6	
	ปูนซีเมนต์ B30			2	ลบ.ม
	ก่อฐานราก ข - 8	32			
1	Ø 20 B500B L= 9500	4	23.75	95	
2	Ø 20 B500B L= 9500	4	23.75	95	
7	Ø 25 B500B L= 4000	4	15.4	61.6	
8	Ø 25 B500B L= 3000	4	11.55	46.2	
10	Ø 8 A240 L= 1800	120	0.72	86.4	
	ปูนซีเมนต์ B30			1.4	ลบ.ม

ลำดับ	ชื่อวัสดุก่อสร้าง	ความกว้าง	ความยาว	ปริมาณ	หน่วย
	ก่อฐานราก ข - 4	80			
1	Ø 20 B500B L= 4000	4	10	40	
2	Ø 20 B500B L= 3000	4	7.5	30	
10	Ø 8 A240 L= 1800	40	0.72	28.8	
	ปูนซีเมนต์ B30			0.3	ลบ.ม
	ก่อฐานราก ข - 5	16			
1	Ø 20 B500B L= 4000	4	10	40	
2	Ø 20 B500B L= 3000	4	7.5	30	
10	Ø 8 A240 L= 1800	38	0.72	27.36	
	ปูนซีเมนต์ B30			0.3	ลบ.ม
	ก่อฐานราก ข - 6	34			
1	Ø 20 B500B L= 12000	4	30	120	
2	Ø 20 B500B L= 12000	4	30	120	
3	Ø 20 B500B L= 7500	4	18.75	75	
4	Ø 20 B500B L= 9000	8	22.5	180	
5	Ø 20 B500B L= 9000	4	22.5	90	
6	Ø 20 B500B L= 10000	4	25	100	
7	Ø 25 B500B L= 4000	16	15.4	246.4	
8	Ø 25 B500B L= 3000	4	11.55	46.2	
10	Ø 8 A240 L= 1800	390	0.72	280.8	
	ปูนซีเมนต์ B30			4.3	ลบ.ม
	ก่อฐานราก ข - 7	17			
1	Ø 20 B500B L= 12000	4	30	120	
2	Ø 20 B500B L= 4600	4	11.5	46	
3	Ø 20 B500B L= 9000	4	22.5	90	
4	Ø 20 B500B L= 9000	4	22.5	90	
7	Ø 25 B500B L= 4000	8	15.4	123.2	
8	Ø 25 B500B L= 3000	4	11.55	46.2	
10	Ø 8 A240 L= 1800	180	0.72	129.6	
	ปูนซีเมนต์ B30			2	ลบ.ม
	ก่อฐานราก ข - 8	32			
1	Ø 20 B500B L= 9500	4	23.75	95	
2	Ø 20 B500B L= 9500	4	23.75	95	
7	Ø 25 B500B L= 4000	4	15.4	61.6	
8	Ø 25 B500B L= 3000	4	11.55	46.2	
10	Ø 8 A240 L= 1800	120	0.72	86.4	
	ปูนซีเมนต์ B30			1.4	ลบ.ม

გადახურვის ფილის საძალიბე ნახაზი -6.60 ნიშნულზე

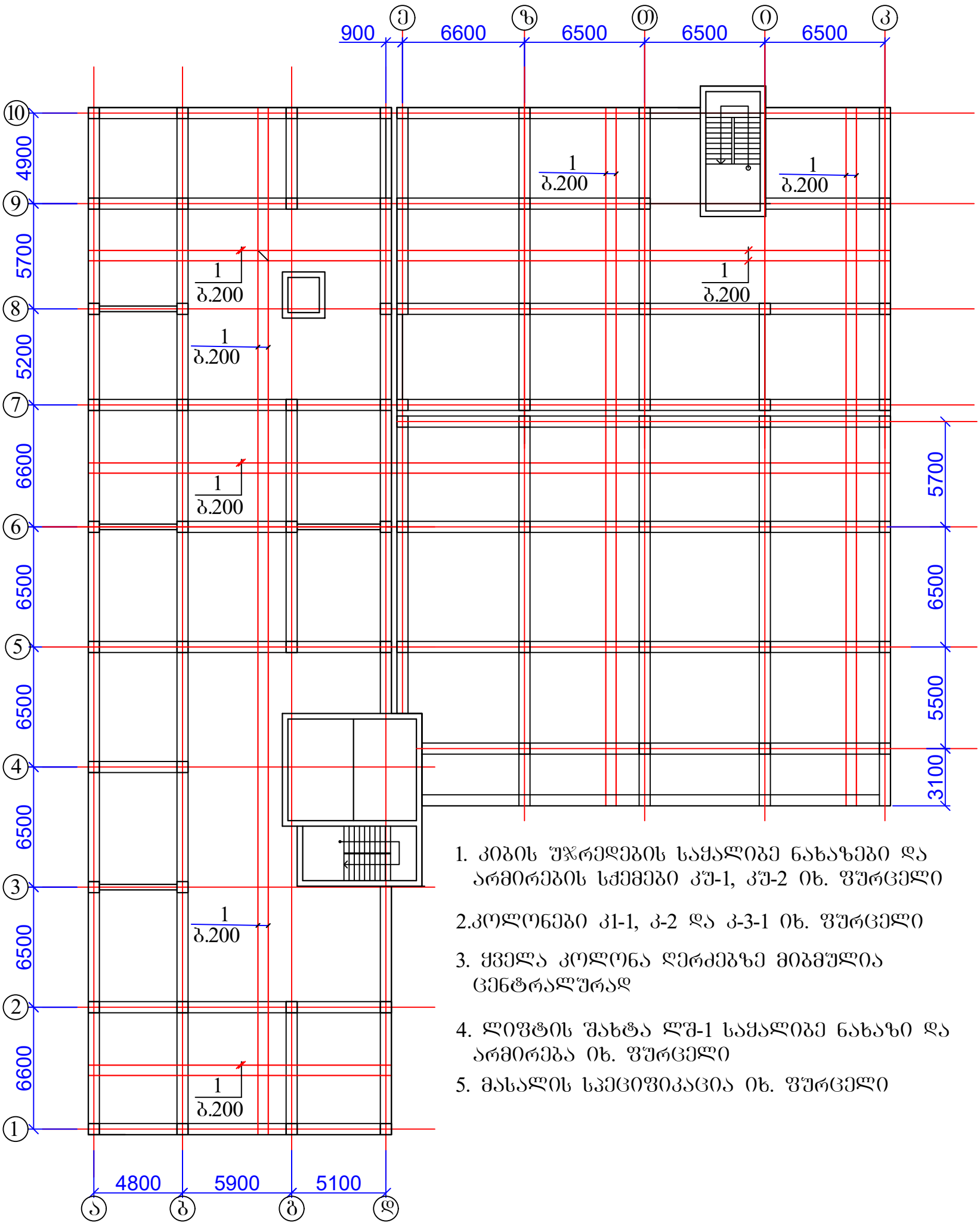

1. კიბის უჯრედების საძალიბე ნახაზები და არმირების სქემები კუ-1, კუ-2 იხ. ფურცელი

2.კოლონები კ1-1, კ-2 და კ-3-1 იხ. ფურცელი

3. ყველა კოლონა ღერძებზე მიბმულია ცენტრალურად

4. ლიფტის შახტა ლშ-1 საძალიბე ნახაზი და არმირება იხ. ფურცელი

5. მასალის სპეციფიკაცია იხ. ფურცელი

				სტადია	ფურც.	რაოდ
					კ-1	
დირექტორი						
პრ. მთ. არქიტ.						
პრ. მთ. ინჟინ.	ზ. სილაგაძე			მასშტაბი		
შეასრულა	დ. მაისურაძე		ხიმინჯის კონსტრუქცია			
შეამოწმა	ზ. სილაგაძე					

გადახურვის ფილის საყალიბე ნახაზი -3.60 ნიშნულზე

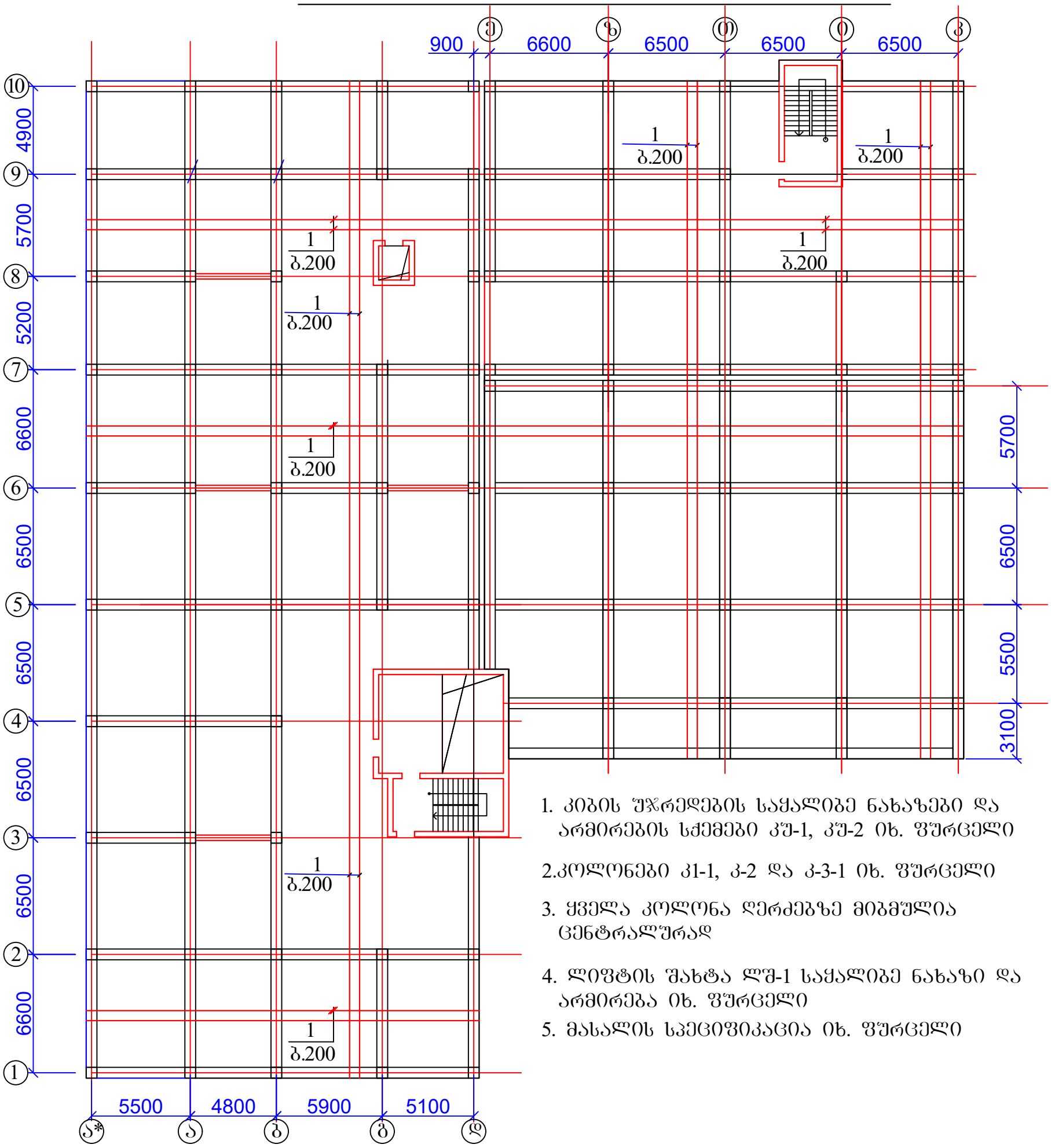

1. კიბის უჯრედების საყალიბე ნახაზები და არმირების სქემები კუ-1, კუ-2 იხ. ფურცელი

2.კოლონები კ1-1, კ-2 და კ-3-1 იხ. ფურცელი

3. ყველა კოლონა ღერძებზე მიბმულია ცენტრალურად

4. ლიფტის შახტა ლშ-1 საყალიბე ნახაზი და არმირება იხ. ფურცელი

5. მასალის სპეციფიკაცია იხ. ფურცელი

				სტადია	ფურც.	რაოდ
					კ-1	
დირექტორი						
პრ. მთ. არქიტ.						
პრ. მთ. ინჟინ.	ზ. სილაგაძე		ხიმინჯის კონსტრუქცია	მასშტაბი		
შეასრულა	დ. მაისურაძე					
შეამოწმა	ზ. სილაგაძე					

გადახურვის ფილის საძალიბე ნახაზი -0.10 ნიშნულზე

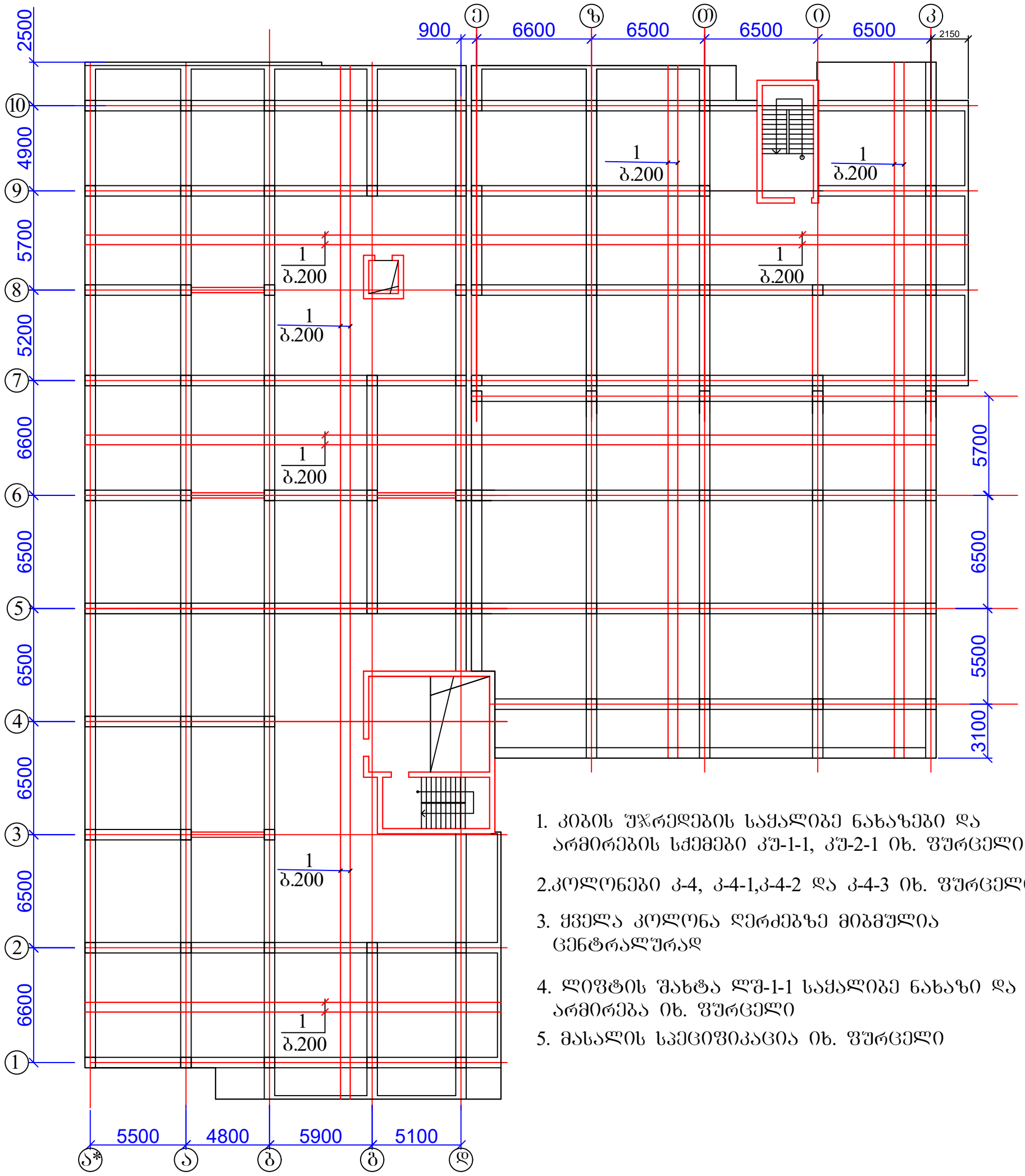

1. კიბის უჯრედების საძალიბე ნახაზები და არმირების სქემები კუ-1-1, კუ-2-1 იხ. ფურცელი

2.კოლონები კ-4, კ-4-1,კ-4-2 და კ-4-3 იხ. ფურცელი

3. ყველა კოლონა ღერძებზე მიბმულია ცენტრალურად

4. ლიფტის შახტა ლშ-1-1 საძალიბე ნახაზი და არმირება იხ. ფურცელი

5. მასალის სპეციფიკაცია იხ. ფურცელი

				სტადია	ფურც.	რაოდ
					კ-1	
დირექტორი						
პრ. მთ. არქიტ.						
პრ. მთ. ინჟინ.	ზ. სილაგაძე		ხიმინჯის კონსტრუქცია	მასშტაბი		
შეასრულა	დ. მაისურაძე					
შეამოწმა	ზ. სილაგაძე					

გადახურვის ფილის საქალიბე ნახაზი 3.20 ნიშნულზე

(ძირითადი არმირების სქემით)

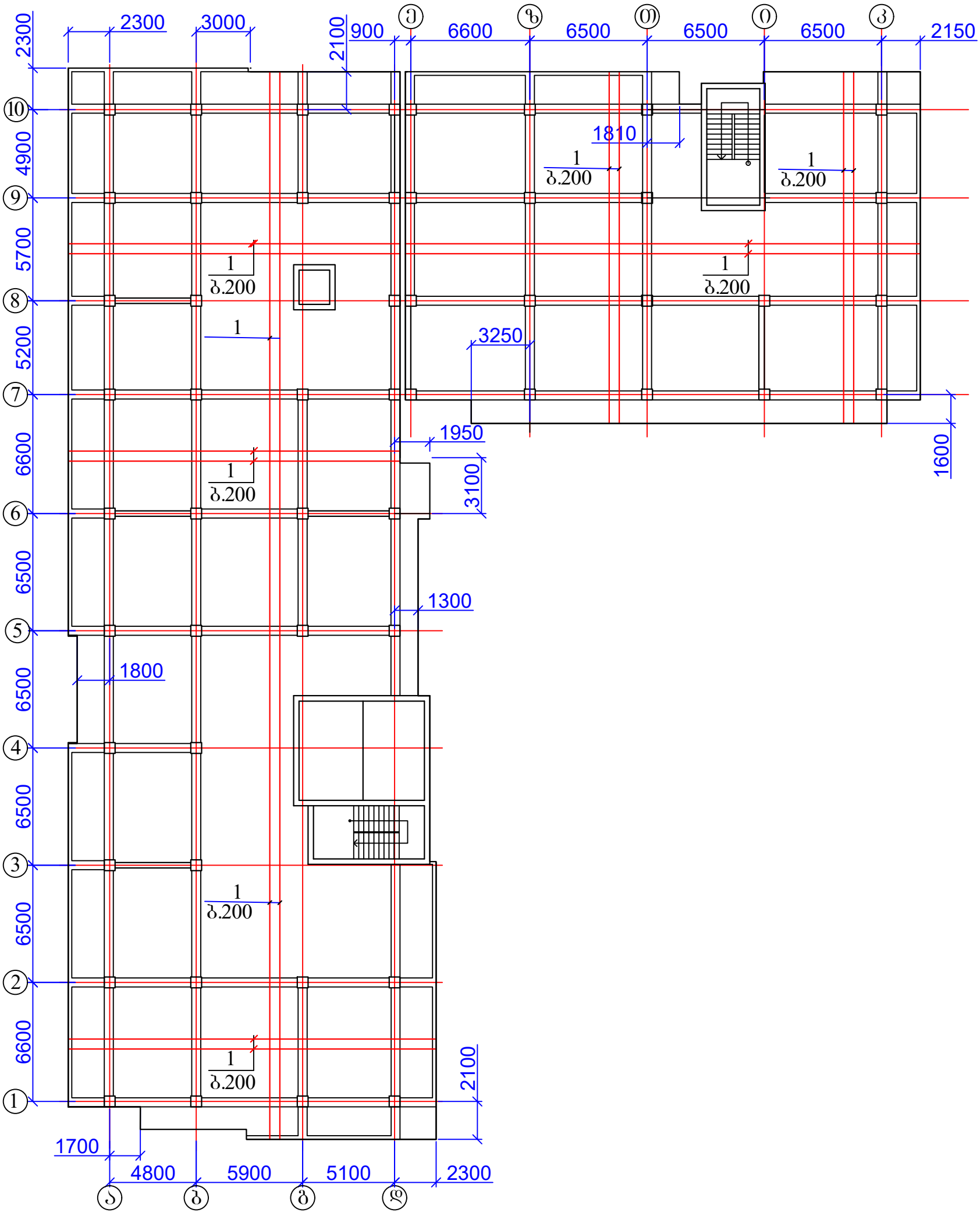

				სტადია	ფურც.	რაოდ
					კ-1	
დირექტორი						
პრ. მთ. არქიტ.						
პრ. მთ. ინჟინ.	ზ. სილაგაძე		ხიმინჯის კონსტრუქცია	მასშტაბი		
შეასრულა	დ. მაისურაძე					
შეამოწმა	ზ. სილაგაძე					

გადახურვის ფილის საყალიბე ნახაზი 6.50 ნიშნულზე

(ძირითადი არმირების სქემით)

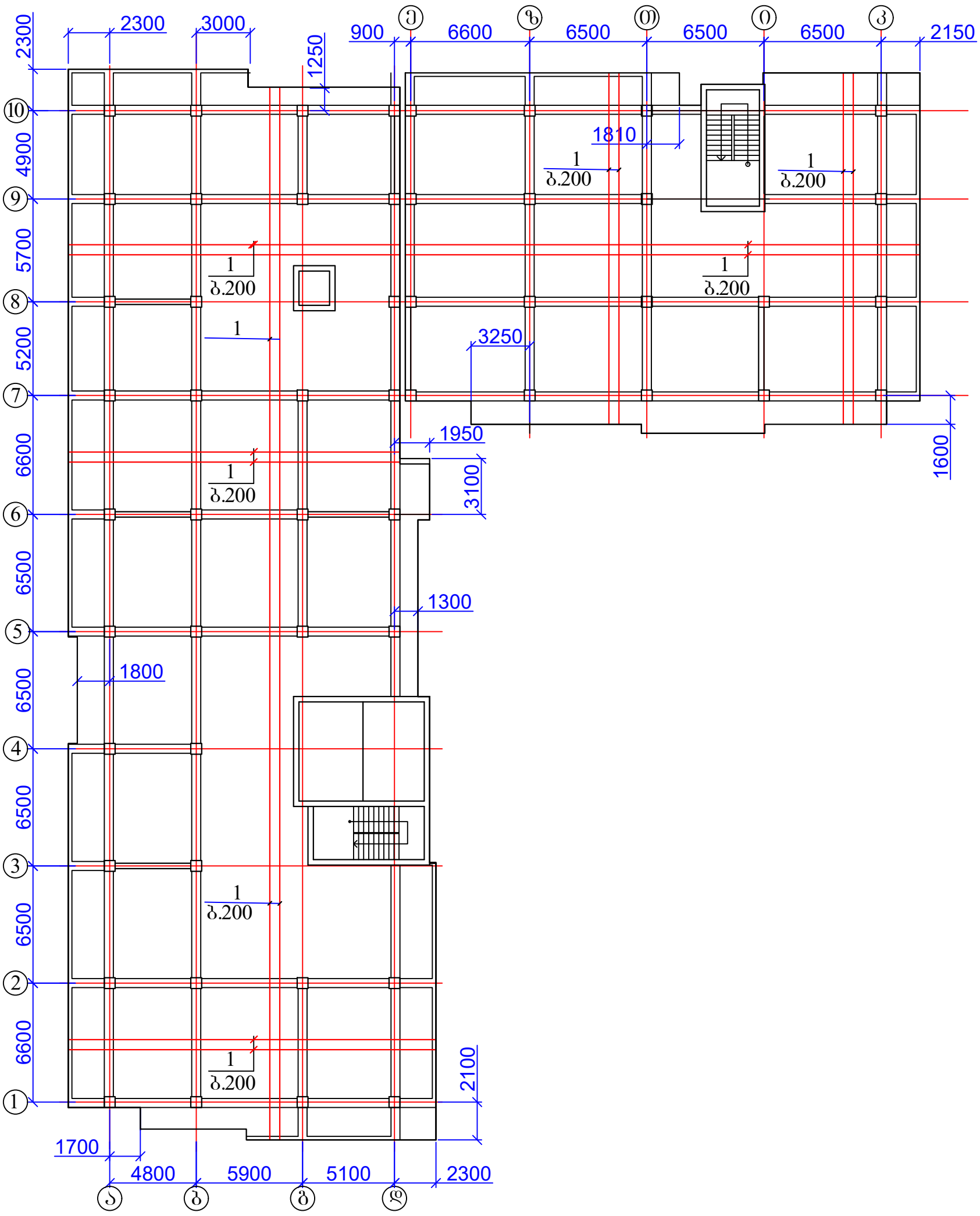

				სტადია	ფურც.	რაოდ
					კ-1	
დირექტორი						
პრ. მთ. არქიტ.						
პრ. მთ. ინჟინ.	ზ. სილაგაძე		ხიმინჯის კონსტრუქცია	მასშტაბი		
შეასრულა	დ. მაისურაძე					
შეამოწმა	ზ. სილაგაძე					

გადახურვის ფილის საქალიბე ნახაზი 9.80 ნიშნულზე

(ძირითადი არმირების სქემით)

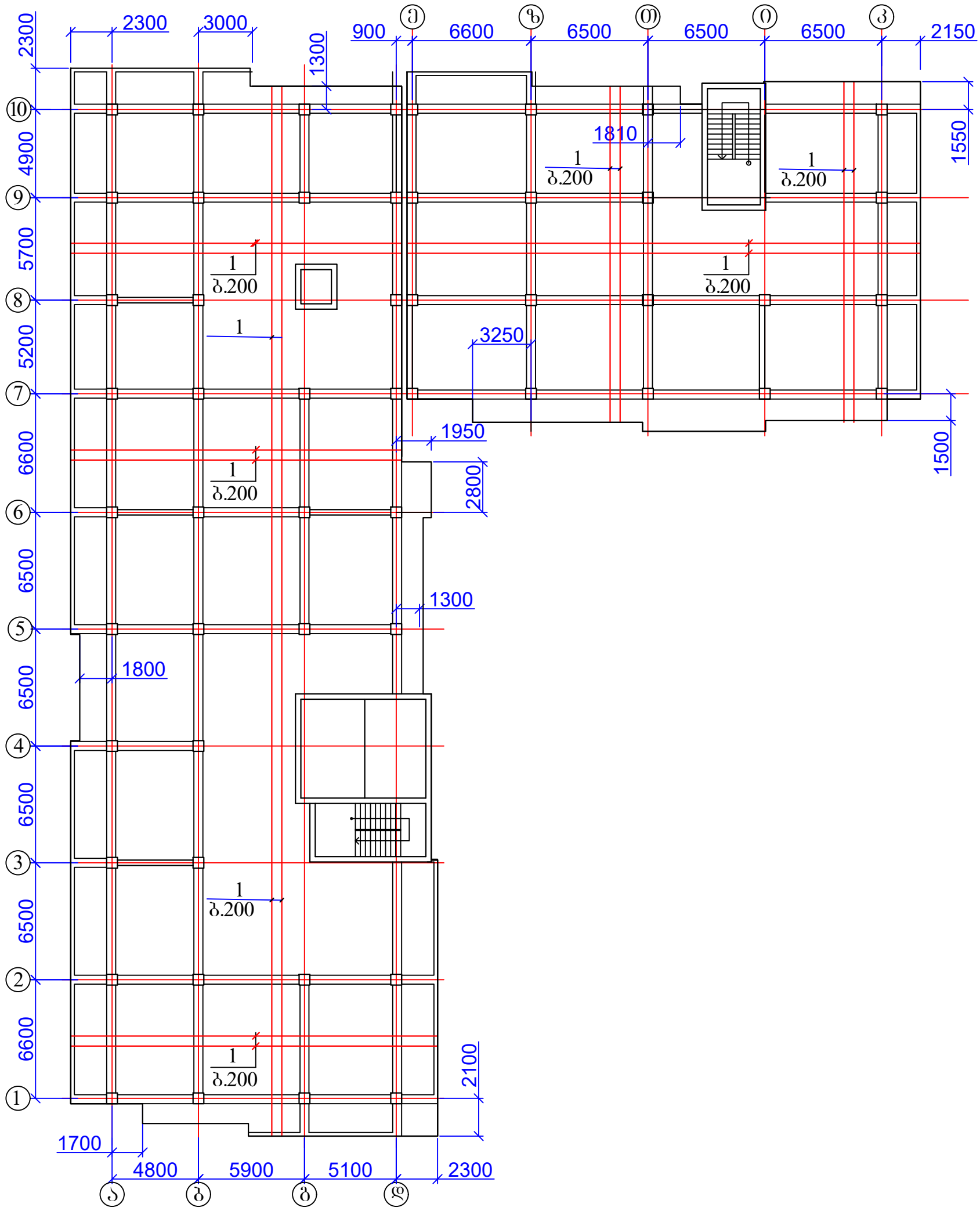

				სტადია	ფურც.	რაოდ
					კ-1	
დირექტორი						
პრ. მთ. არქიტ.						
პრ. მთ. ინჟინ.	ზ. სილაგაძე		ხიმინჯის კონსტრუქცია	მასშტაბი		
შეასრულა	დ. მაისურაძე					
შეამოწმა	ზ. სილაგაძე					

გადახურვის ფილის საყალიბე ნახაზი 13.10 ნიშნულზე

(ძირითადი არმირების სქემით)

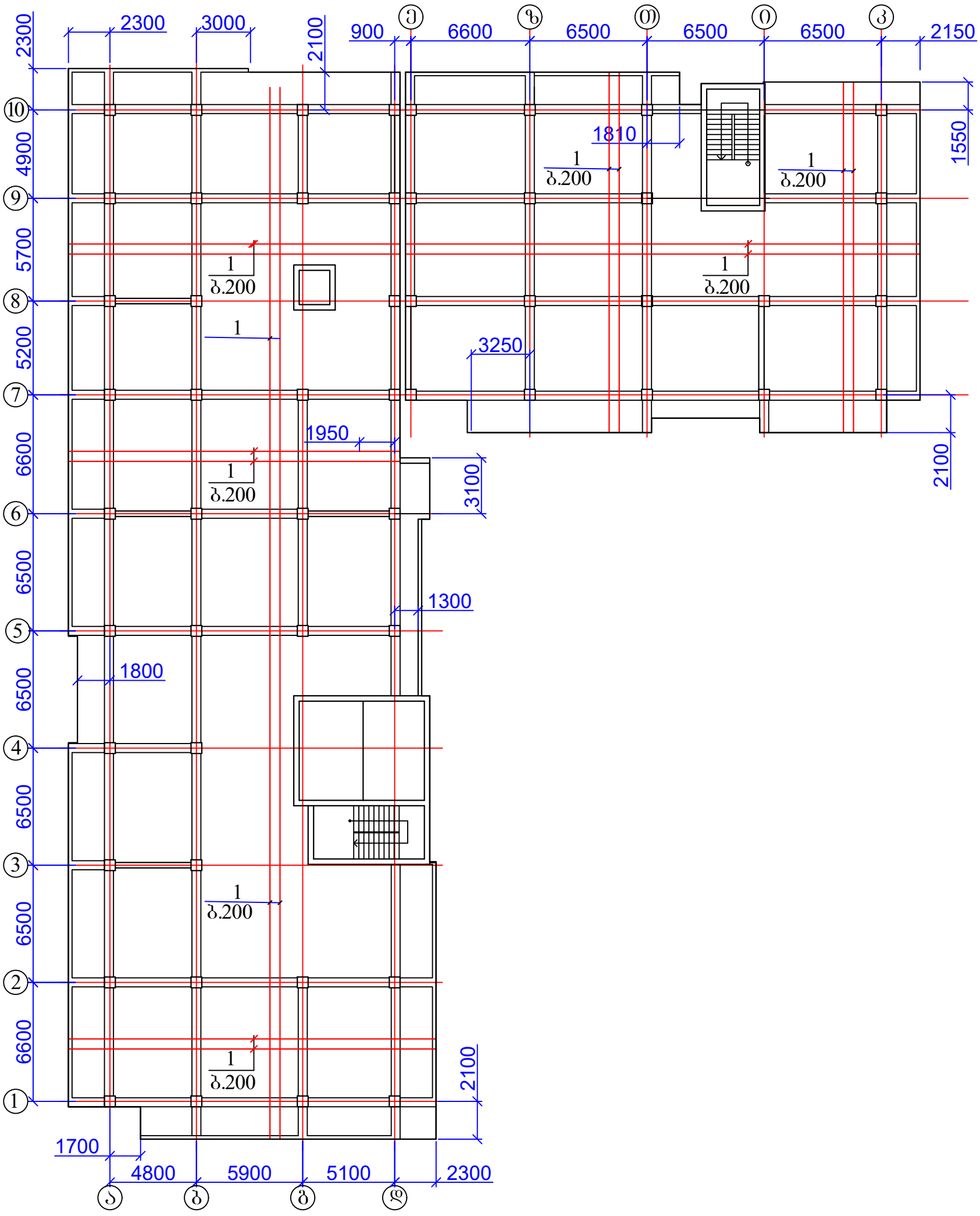

				სტადია	ფურც.	რაოდ
					კ-1	
დირექტორი						
პრ. მთ. არქიტ.						
პრ. მთ. ინჟინ.	ზ. სილაგაძე		ხიმინჯის კონსტრუქცია	მასშტაბი		
შეასრულა	დ. მაისურაძე					
შეამოწმა	ზ. სილაგაძე					

გადახურვის ფილის საყალიბე ნახაზი 16.40 ნიშნულზე

(ძირითადი არმირების სქემით)

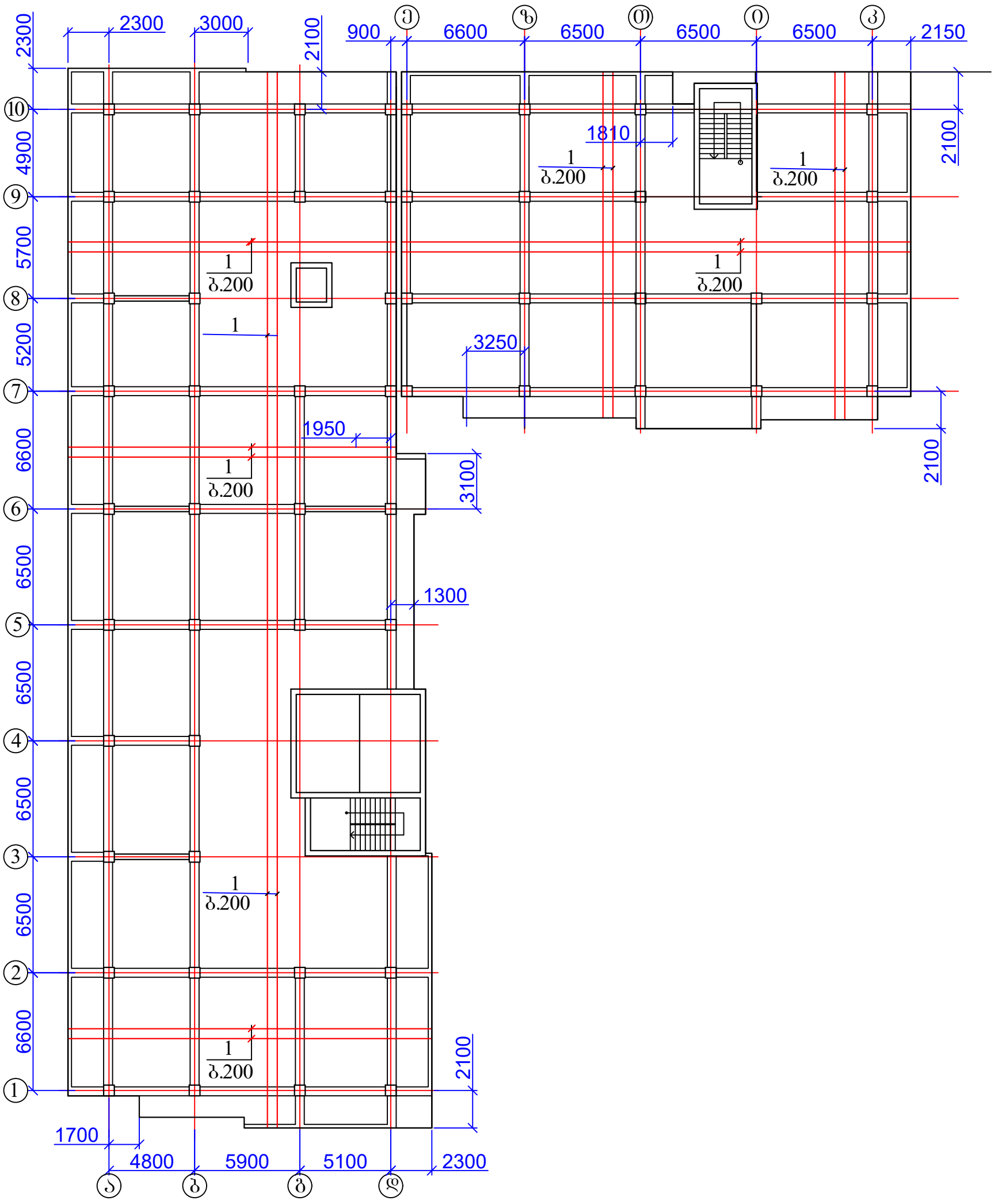

				სტადია	ფურც.	რაოდ
					კ-1	
დირექტორი						
პრ. მთ. არქიტ.						
პრ. მთ. ინჟინ.	ზ. სილაგაძე			მასშტაბი		
შეასრულა	დ. მაისურაძე		ხიმინჯის კონსტრუქცია			
შეამოწმა	ზ. სილაგაძე					

გადახურვის ფილის საძალიბე ნახაზი 19.70 ნიშნულზე

(ძირითადი არმირების სქემით)

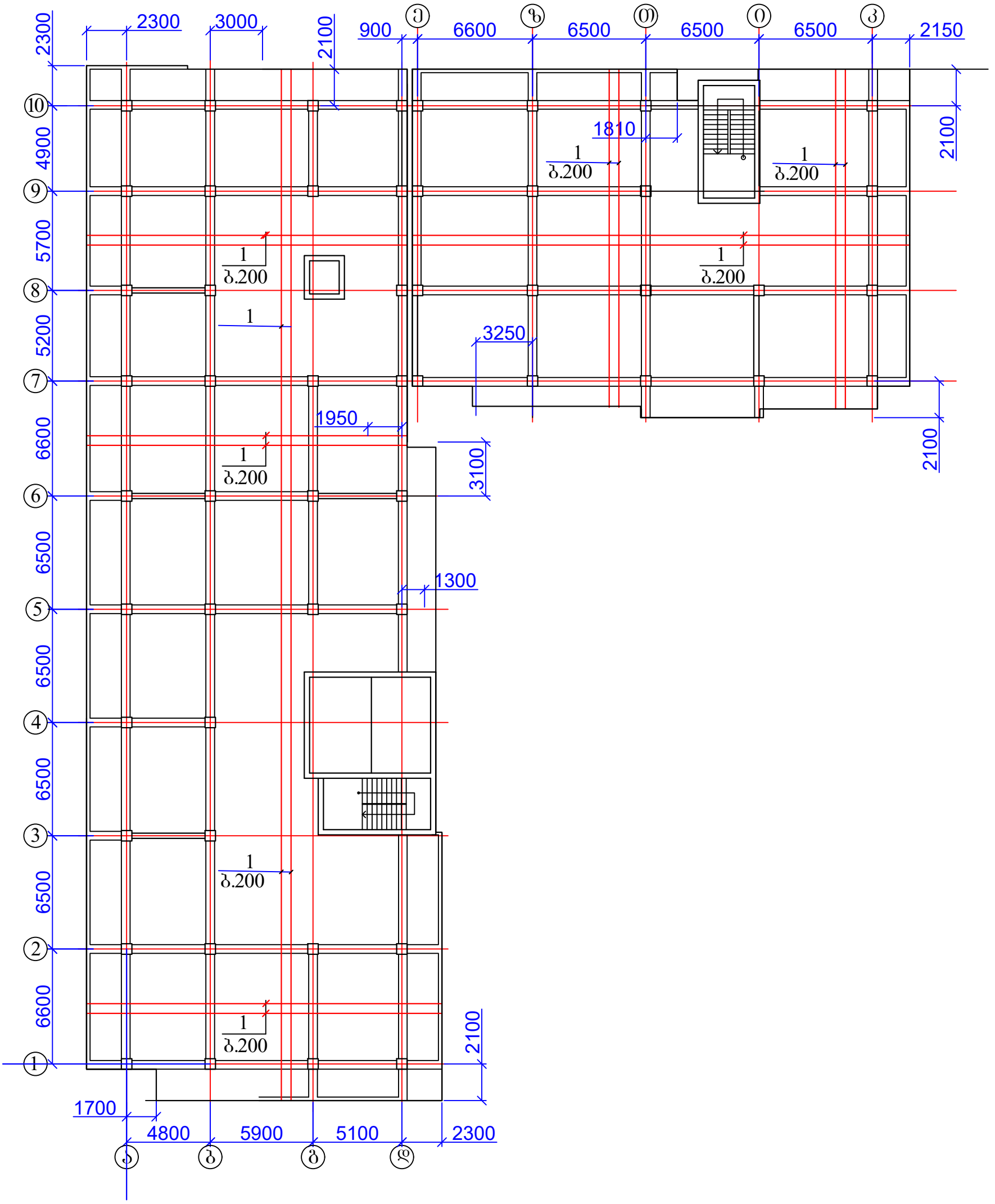

				სტადია	ფურც.	რაოდ
					კ-1	
დირექტორი						
პრ. მთ. არქიტ.						
პრ. მთ. ინჟინ.	ზ. სილაგაძე		ხიმინჯის კონსტრუქცია	მასშტაბი		
შეასრულა	დ. მაისურაძე					
შეამოწმა	ზ. სილაგაძე					

ბადახურვის ფილის საყალიბე ნახაზი 26.30, 29.60, 32.90, 36.20, 39.50, 42.80, და 46.10 ნიშნულზე

(ძირითადი არმირების სქემით)

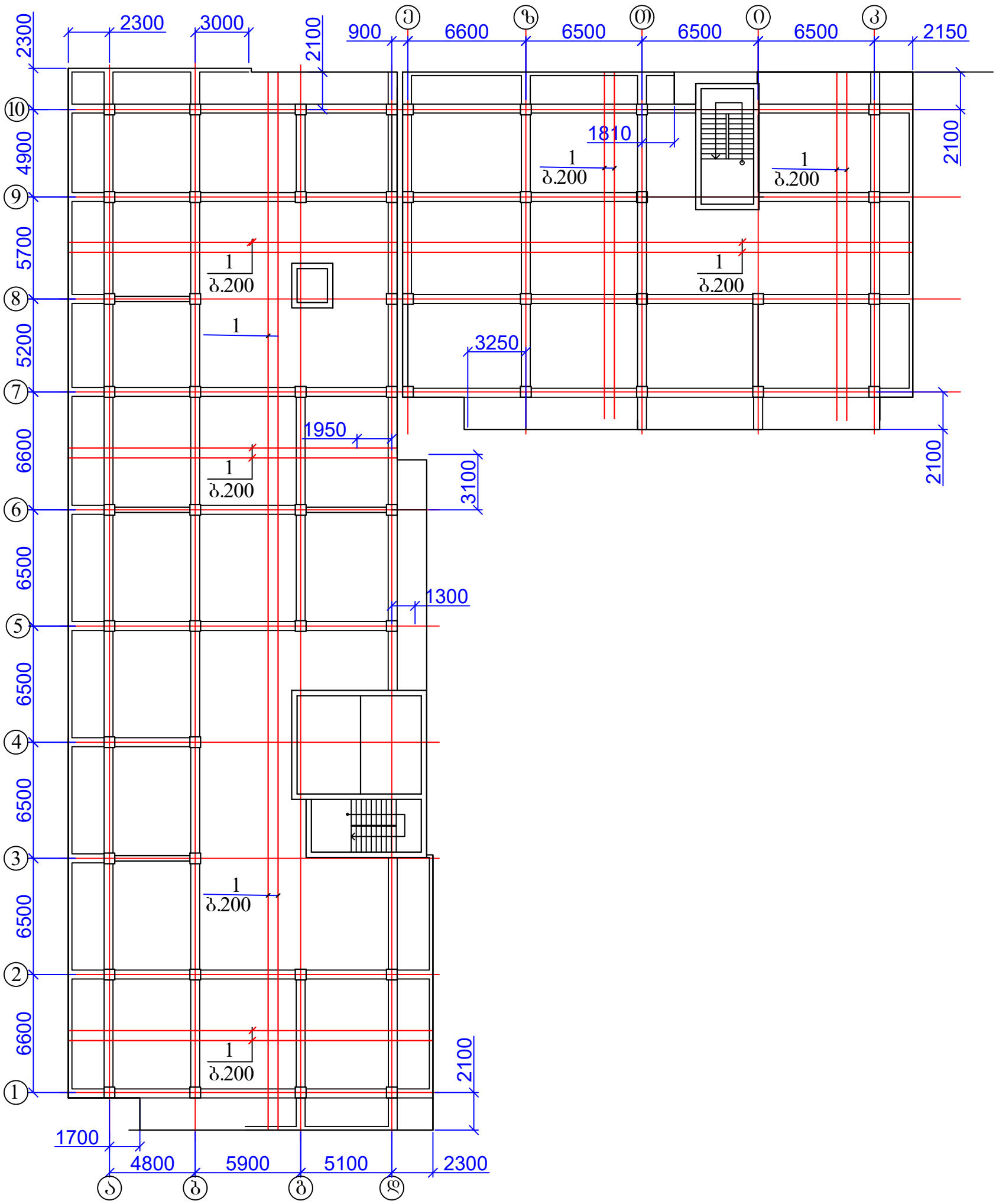

				სტადია	ფურც.	რაოდ
					კ-1	
დირექტორი						
პრ. მთ. არქიტ.						
პრ. მთ. ინჟინ.	ზ. სილაგაძე		ხიმინჯის კონსტრუქცია	მასშტაბი		
შეასრულა	დ. მაისურაძე					
შეამოწმა	ზ. სილაგაძე					

გადახურვის ფილის საყალიბე ნახაზი 49.40 ნიშნულზე

(ძირითადი არმირების სქემით)

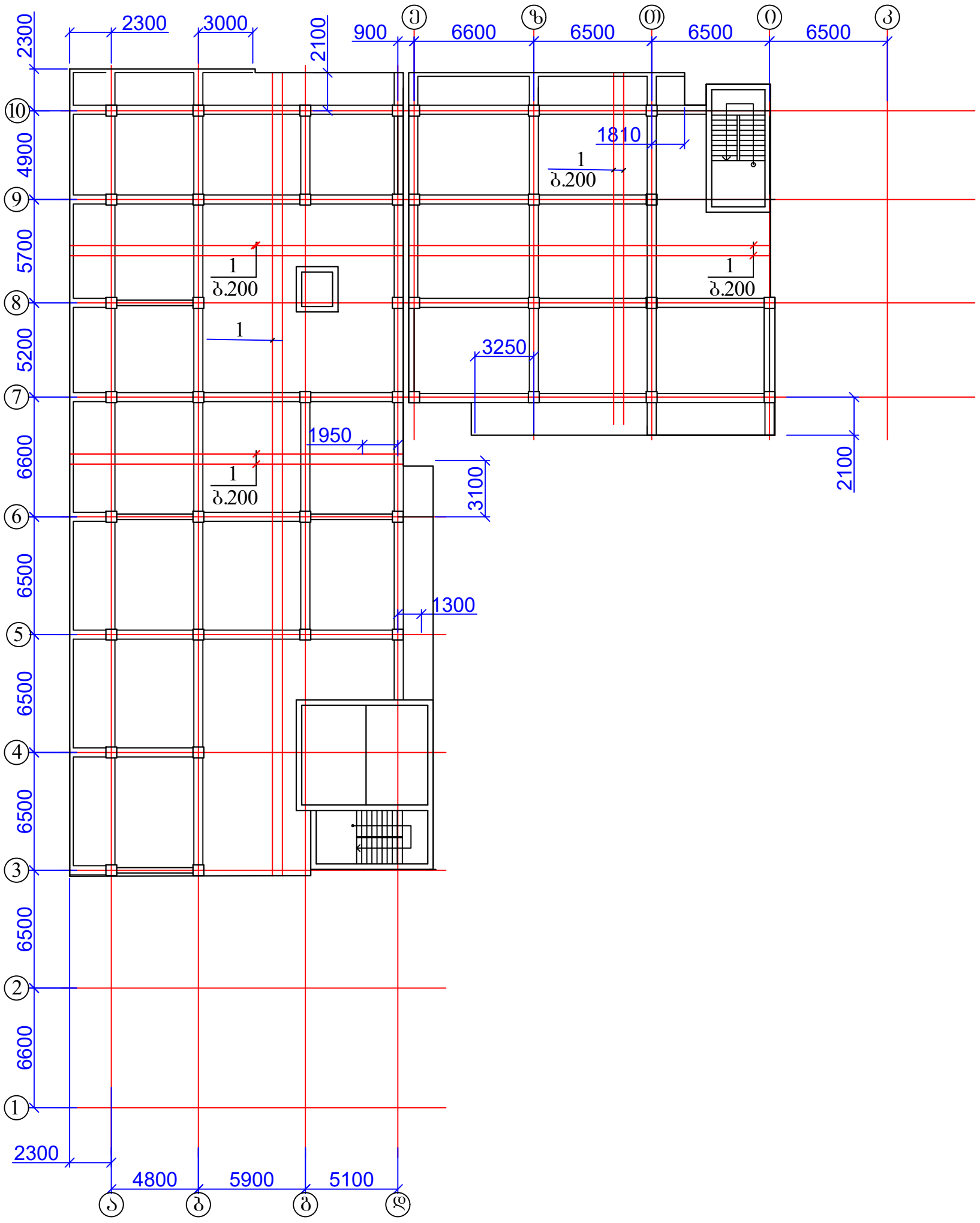

				სტადია	ფურც.	რაოდ
					კ-1	
დირექტორი						
პრ. მთ. არქიტ.						
პრ. მთ. ინჟინ.	ზ. სილაგაძე		ხიმინჯის კონსტრუქცია	მასშტაბი		
შეასრულა	დ. მაისურაძე					
შეამოწმა	ზ. სილაგაძე					

გადახურვის ფილის საყალიბე ნახაზი 54.90 ნიშნულზე

(ძირითადი არმირების სქემით)

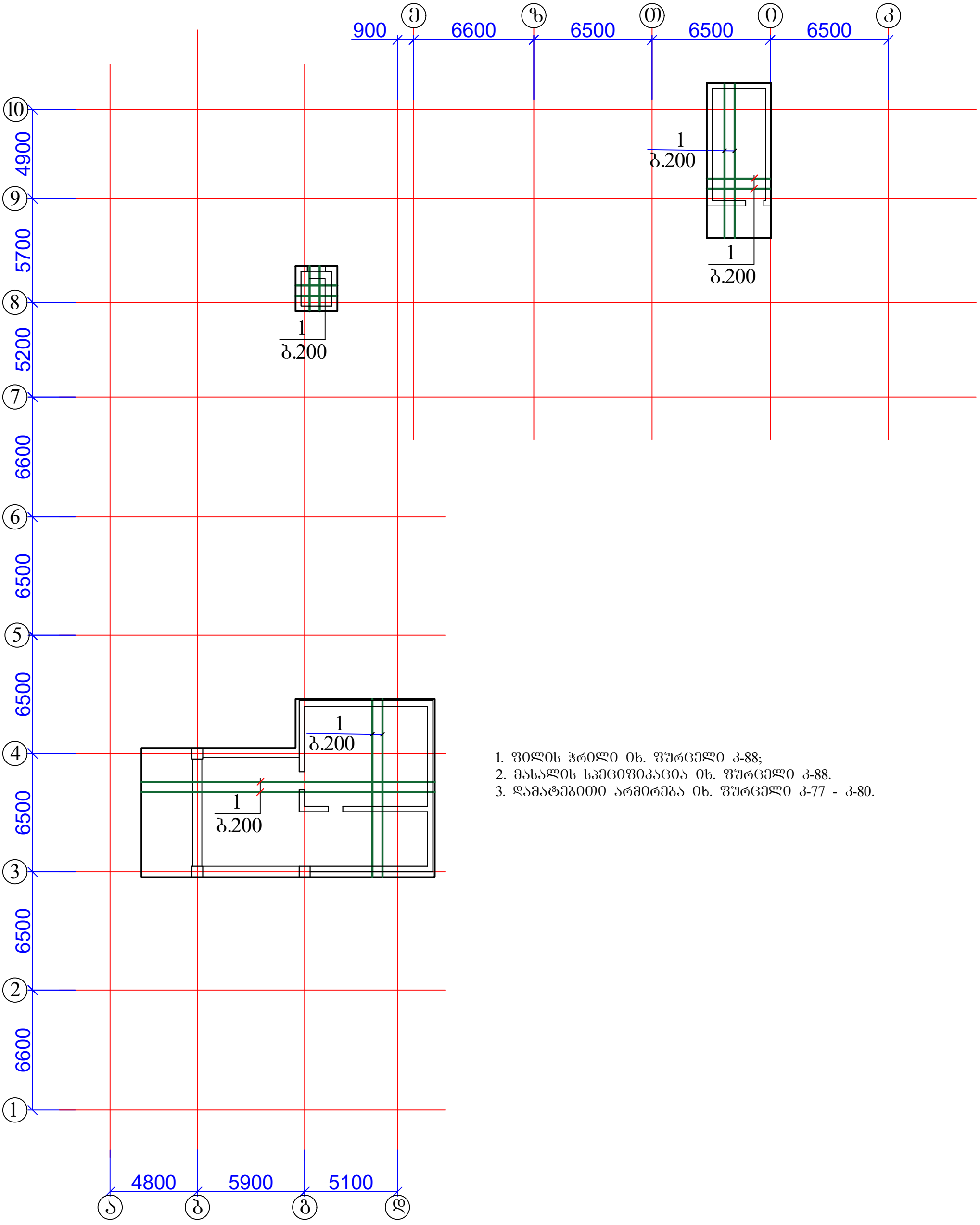

1. ფილის ჭრილი იხ. ფურცელი კ-88;
2. მასალის სპეციფიკაცია იხ. ფურცელი კ-88.
3. დამატებითი არმირება იხ. ფურცელი კ-77 - კ-80.

ქ. თბილისი, დიდი დიღომი, IV მ/რ, კორპუსი №29-ს მიმდებარედ; ს/კ 01.10.07.004.070; მრავალბინიანი საცხოვრებელი სახლის პროექტი				სტადია	ფურც.	რაოდ
					კ-(87-2)	
დირექტორი			კონსტრუქციული ნაწილი			
პრ. მთ. არქიტ.						
პრ. მთ. ინჟინ.	რ. სილაგაძე		გადახურვის ფილის საყალიბე ნახაზი 54.90 ნიშნულზე ძირითადი არმირების სქემით	მასშტაბი		
შეასრულა	დ. მაისურაძე					
შეამოწმა	რ. სილაგაძე					

გადახურვის ფილის დამატებითი არმირება 3.20, 6.50, 9.80, 13.10, 16.40, 19.70, 23.00, 26.30, 29.60, 32.90, 36.20, 39.50, 42.80, 46.10 და 49.40 ნიშნულზე

ქვედა ზონაში X ღერძის მიმართულებით

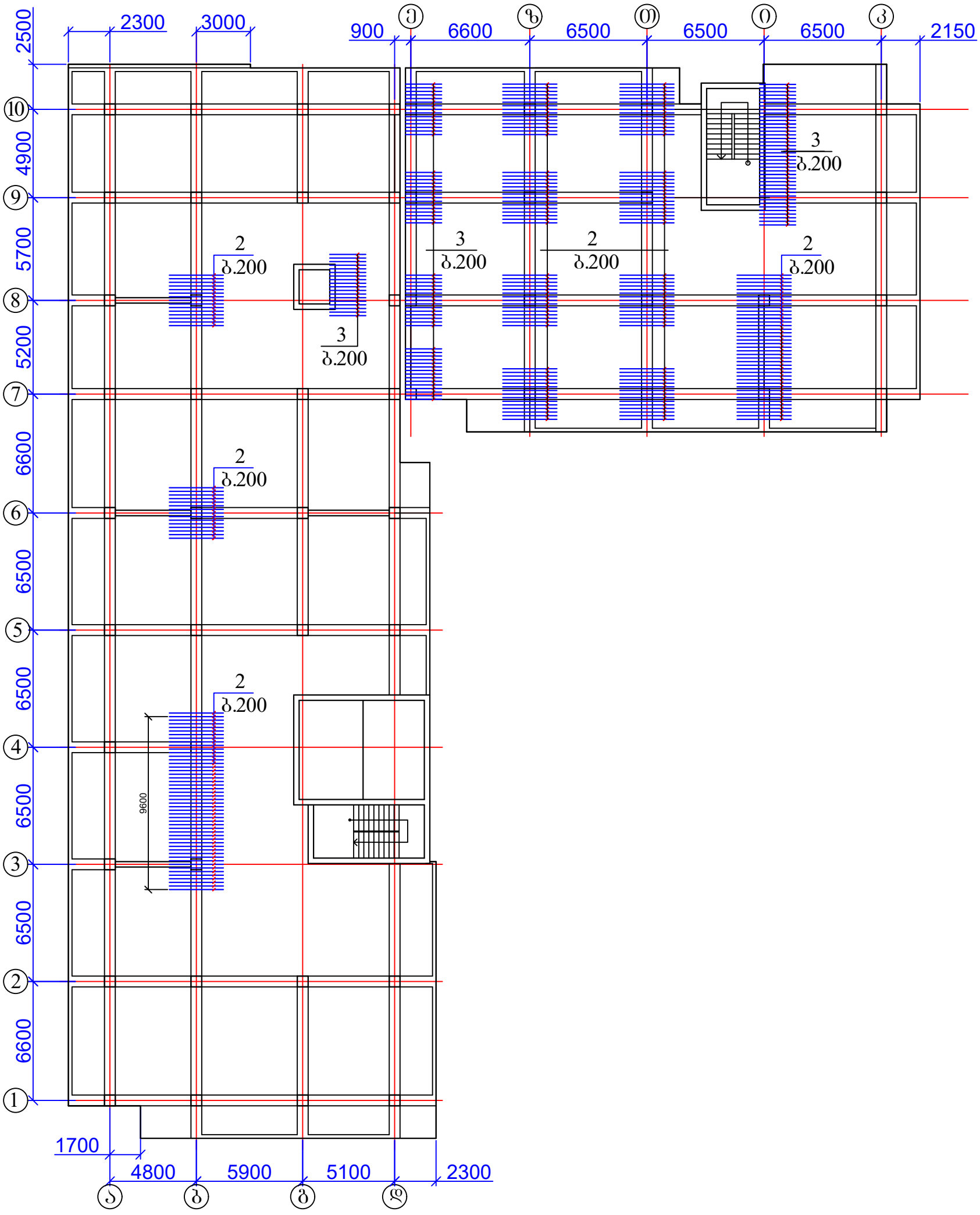

				სტადია	ფურც.	რაოდ
					კ-1	
დირექტორი						
პრ. მთ. არქიტ.						
პრ. მთ. ინჟინ.	ზ. სილაგაძე		ხიმინჯის კონსტრუქცია	მასშტაბი		
შეასრულა	დ. მაისურაძე					
შეამოწმა	ზ. სილაგაძე					

გადახურვის ფილის დამატებითი არმირება 3.20, 6.50, 9.80, 13.10, 16.40, 19.70, 23.00, 26.30, 29.60, 32.90, 36.20, 39.50, 42.80, 46.10 და 49.40 ნიშნულზე

ქვედა ზონაში Y ღერძის მიმართულებით

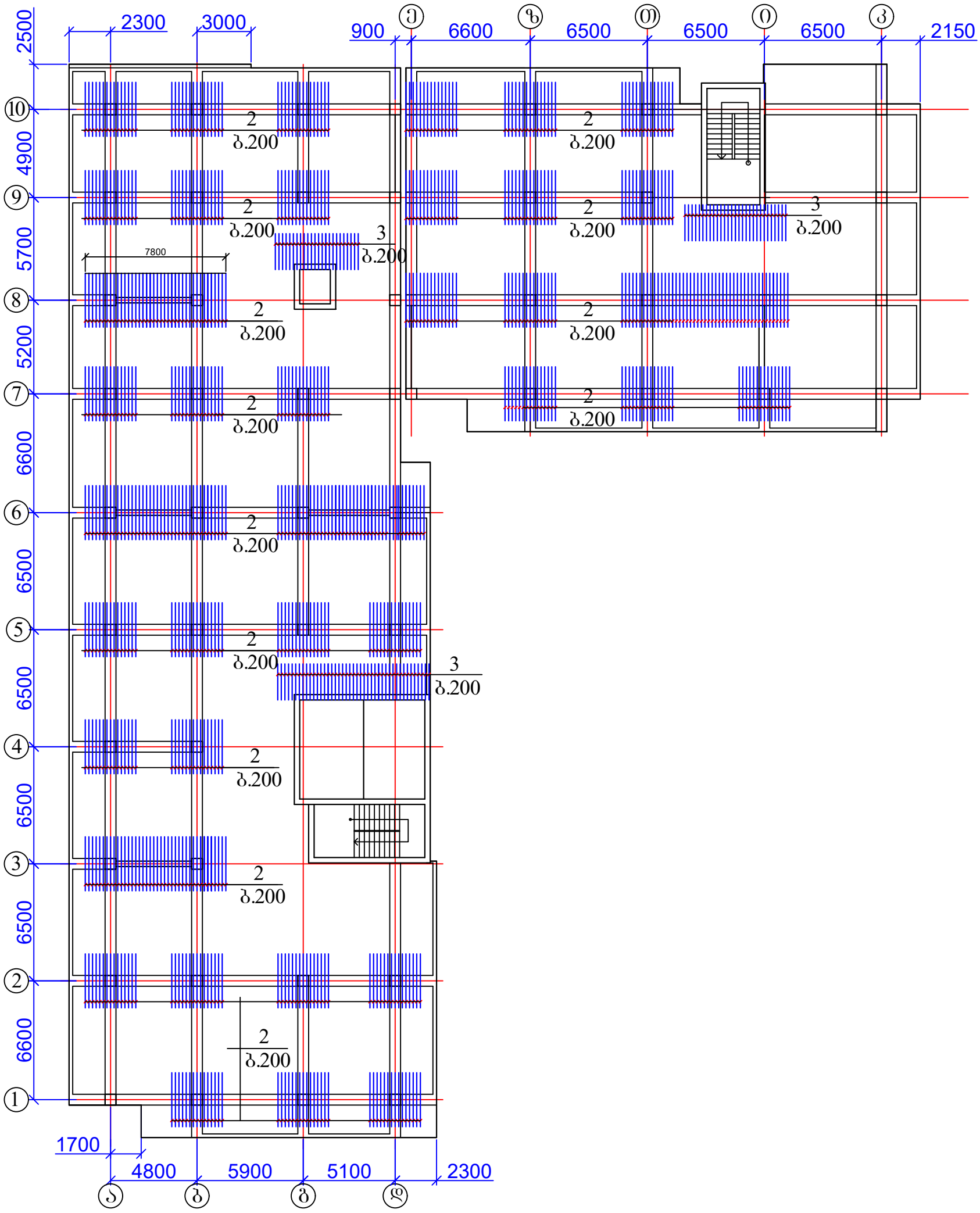

				სტადია	ფურც.	რაოდ
					კ-1	
დირექტორი						
პრ. მთ. არქიტ.						
პრ. მთ. ინჟინ.	ზ. სილაგაძე		ხიმინჯის კონსტრუქცია	მასშტაბი		
შეასრულა	დ. მაისურაძე					
შეამოწმა	ზ. სილაგაძე					

გადახურვის ფილის დამატებითი არმირება 3.20, 6.50, 9.80, 13.10, 16.40, 19.70, 23.00, 26.30, 29.60, 32.90, 36.20, 39.50, 42.80, 46.10 და 49.40 ნიშნულზე

ზედა ზონაში X ღერძის მიმართულებით

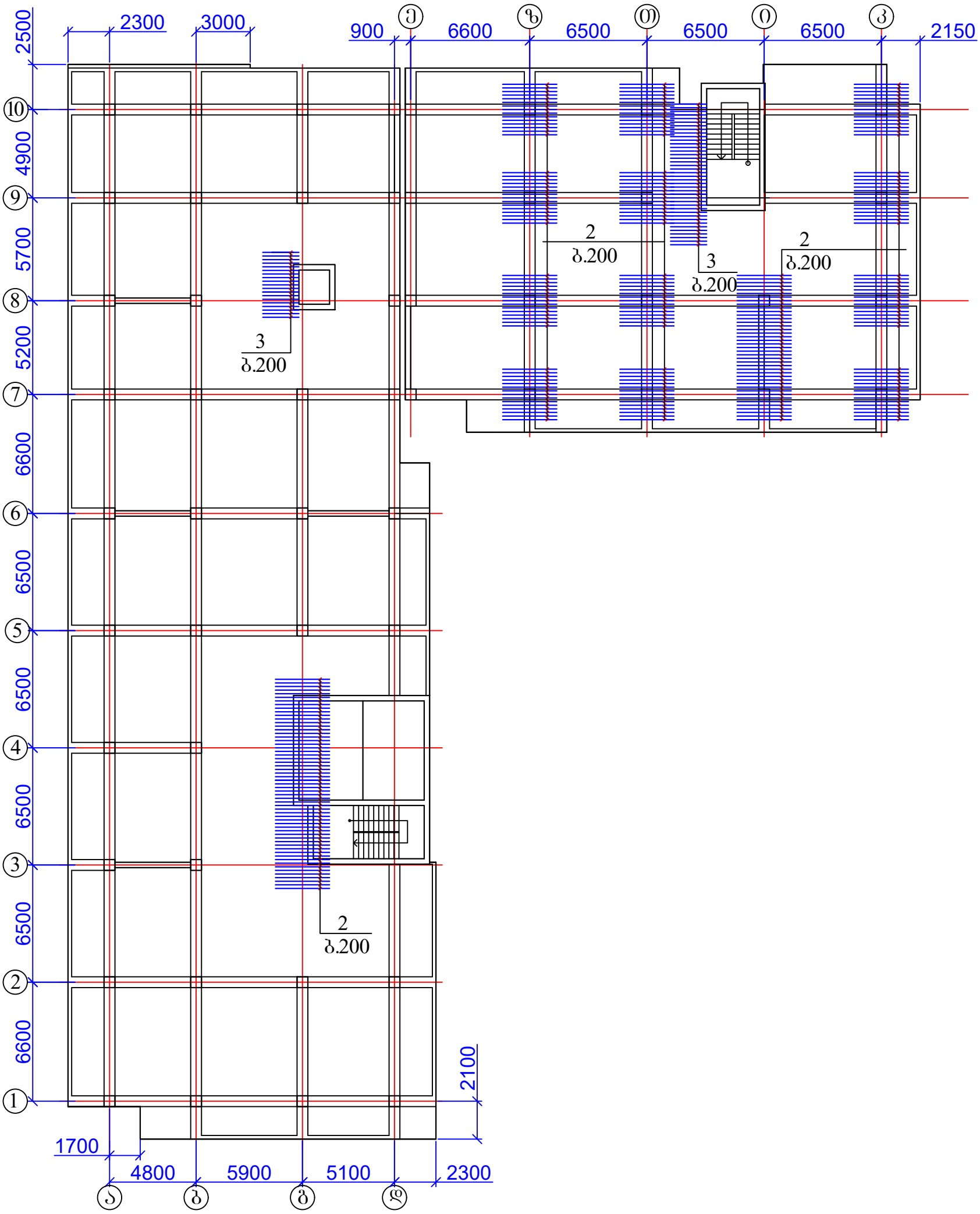

				სტადია	ფურც.	რაოდ
					კ-1	
დირექტორი						
პრ. მთ. არქიტ.						
პრ. მთ. ინჟინ.	ზ. სილაგაძე		ხიმინჯის კონსტრუქცია	მასშტაბი		
შეასრულა	დ. მაისურაძე					
შეამოწმა	ზ. სილაგაძე					

გადახურვის ფილის დამატებითი არმირება 3.20, 6.50, 9.80, 13.10, 16.40, 19.70, 23.00, 26.30, 29.60, 32.90, 36.20, 39.50, 42.80, 46.10 და 49.40 ნიშნულზე

ზედა ზონაში Y ღერძის მიმართულებით

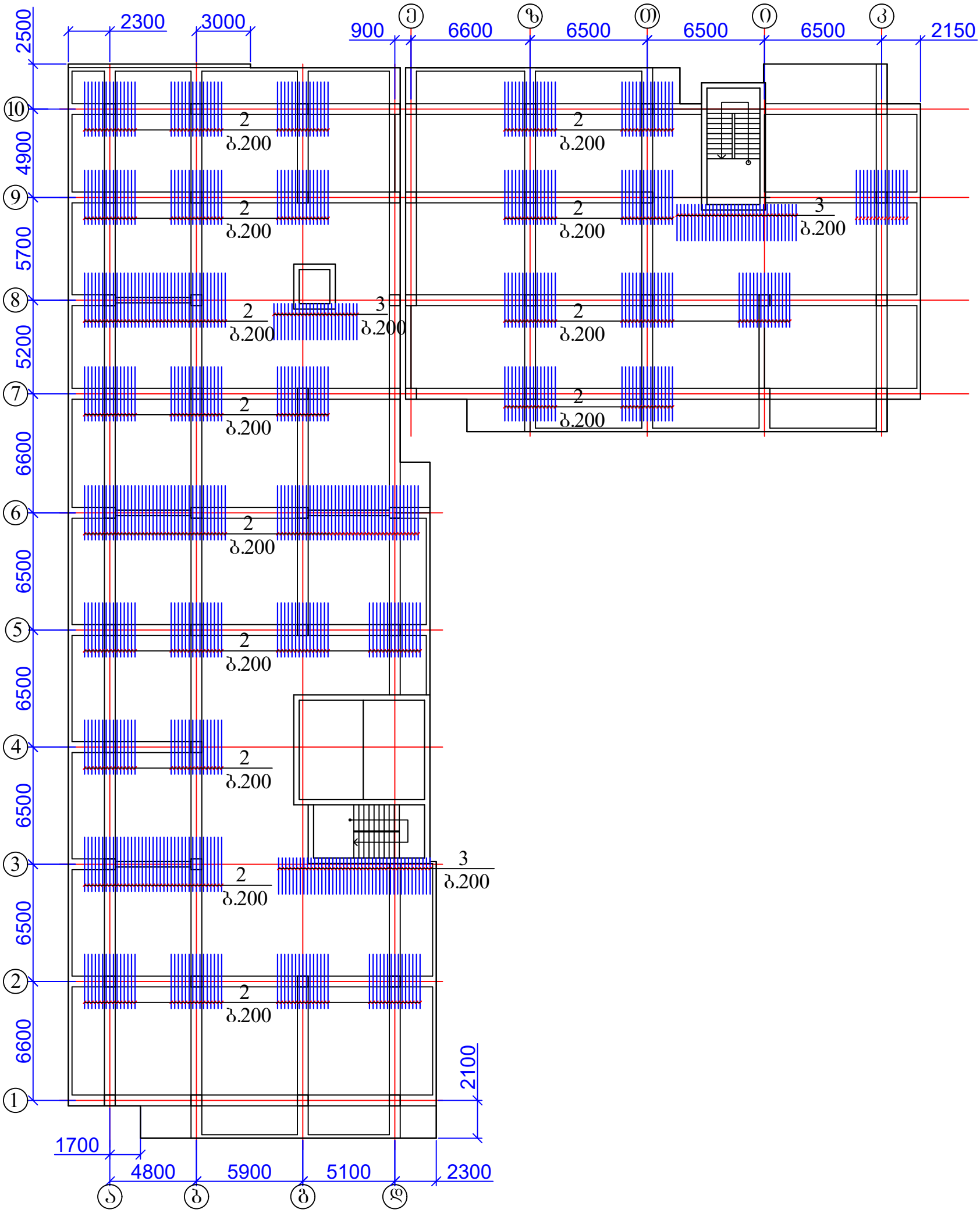

				სტადია	ფურც.	რაოდ
					კ-1	
დირექტორი						
პრ. მთ. არქიტ.						
პრ. მთ. ინჟინ.	ზ. სილაგაძე		ხიმინჯის კონსტრუქცია	მასშტაბი		
შეასრულა	დ. მაისურაძე					
შეამოწმა	ზ. სილაგაძე					

გადახურვის ფილის კვეთი

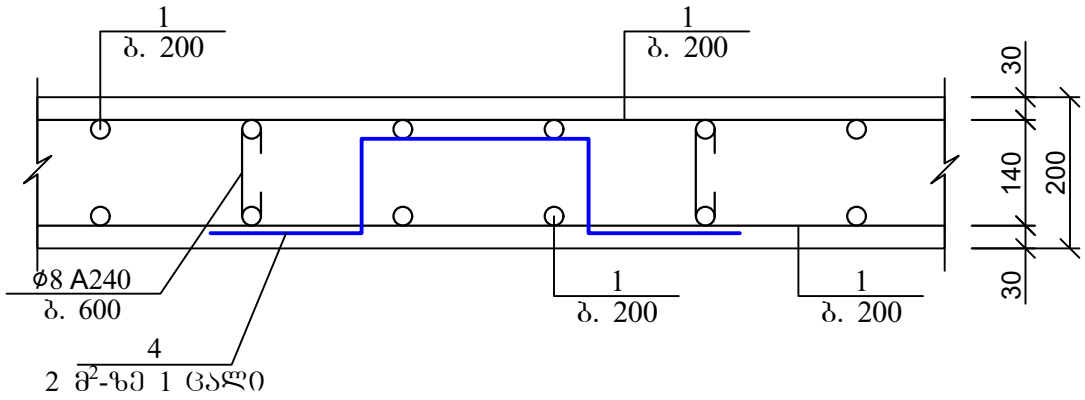

გადახურვის ფილის არმირების ჩაანკერების დეტალი საყრდენებზე

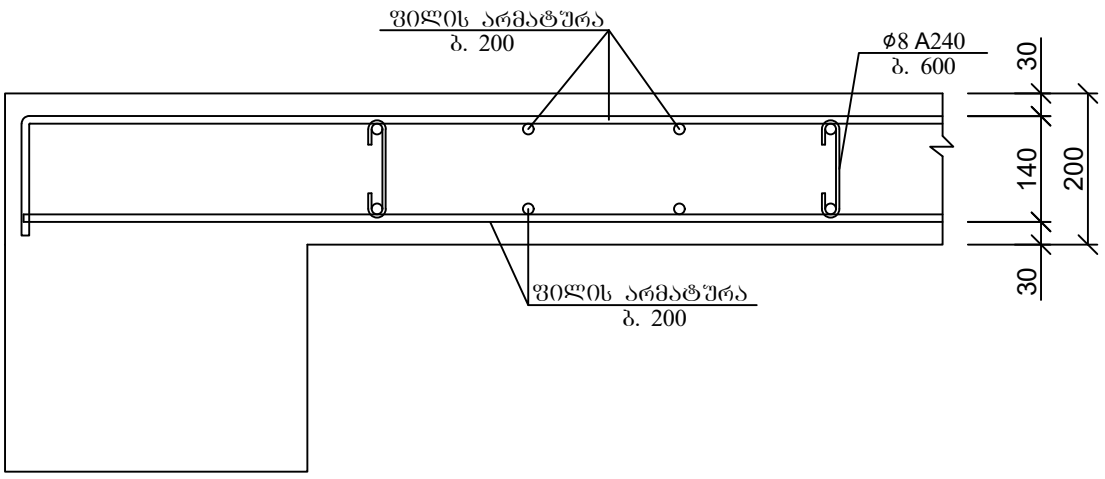

პოზ. 5

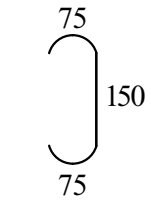

პოზ. 4

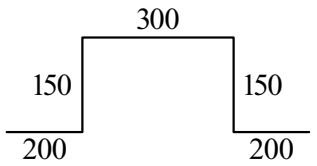

პოზ. 3

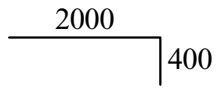

არმატურის გადადებით (შედუღების გარეშე) პირაპირის მოწყობის დეტალი ფილებისთვის

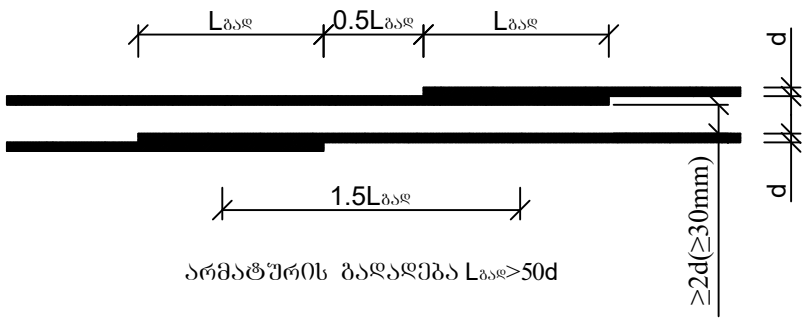

არმატურის გადადება Lგად>50d

ქვედა და ზედა შრეების ფიქსატორების მოწყობის სქემატური ნახაზი

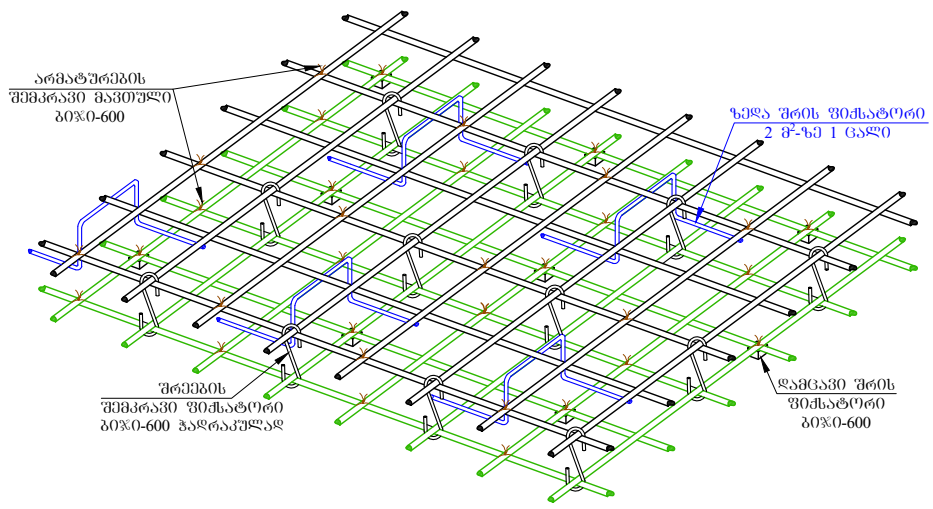

პოზ	დასახელება	რაოდ	წონა კგ	
			ერთ	სულ
	გადახურვის ფილა - 0.10 ნიშნულზე	1		
1	Ø 12 B500B ΣL= 29000 გ.მ		0.9	26100
4	Ø 12 B500B L= 1040	650	0.936	608.4
5	Ø 8 A240 L= 300	3800	0.12	456
	ბეტონი B30		მ³	274
	გადახურვის ფილა ტიპიურ სართულებზე	15		
1	Ø 10 B500B ΣL= 36000 გ.მ		0.62	22320
2	Ø 10 B500B L= 3000	1850	1.86	3441
3	Ø 10 B500B L= 2400	390	1.488	580.32
4	Ø 10 B500B L= 1000	800	0.62	496
5	Ø 8 A240 L= 300	4700	0.12	564
	ბეტონი B30		მ³	343
	გადახურვის ფილა 52.40 ნიშნულზე	1		
1	Ø 10 B500B ΣL= 32800 გ.მ		0.62	20336
2	Ø 10 B500B L= 3000	1850	1.86	3441
3	Ø 10 B500B L= 2400	390	1.488	580.32
4	Ø 10 B500B L= 1000	780	0.62	483.6
5	Ø 8 A240 L= 300	4680	0.12	561.6
	ბეტონი B30		მ³	312
	გადახურვის ფილა 54.90 ნიშნულზე	1		
1	Ø 10 B500B ΣL= 3570 გ.მ		0.62	2213.4
4	Ø 10 B500B L= 1000	85	0.62	52.7
5	Ø 8 A240 L= 300	510	0.12	61.2
	ბეტონი B30		მ³	34

ქ. თბილისი, დიდი დიღომი, IV მ/რ, კორპუსი №29-ს მიმდებარედ; ს/კ 01.10.07.004.070; მრავალბინიანი საცხოვრებელი სახლის პროექტი				სტადია	ფურც.	რაოდ
					პ-(88)	
დირექტორი			კონსტრუქციული ნაწილი			
პრ. მთ. არქიტ.						
პრ. მთ. ინჟინ.	რ. სილაგაძე		გადახურვის ფილების ჭრილი და დეტალები; მასალის სპეციფიკაცია	მასშტაბი		
შეასრულა	დ. მაისურაძე					
შეამოწმა	რ. სილაგაძე					

კიბე №1; გეგმა h=3.00 სიმაღლის სართულისათვის

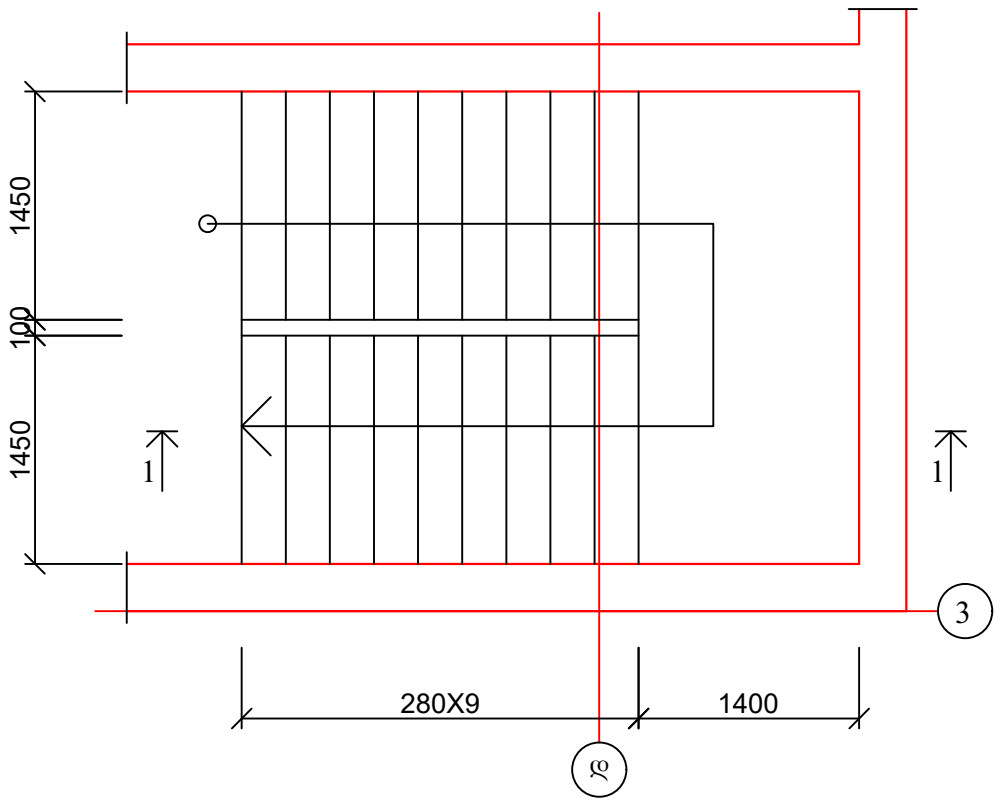

კიბე №1; ჭრილი 1-1 h=3.00 სიმაღლის სართულისათვის

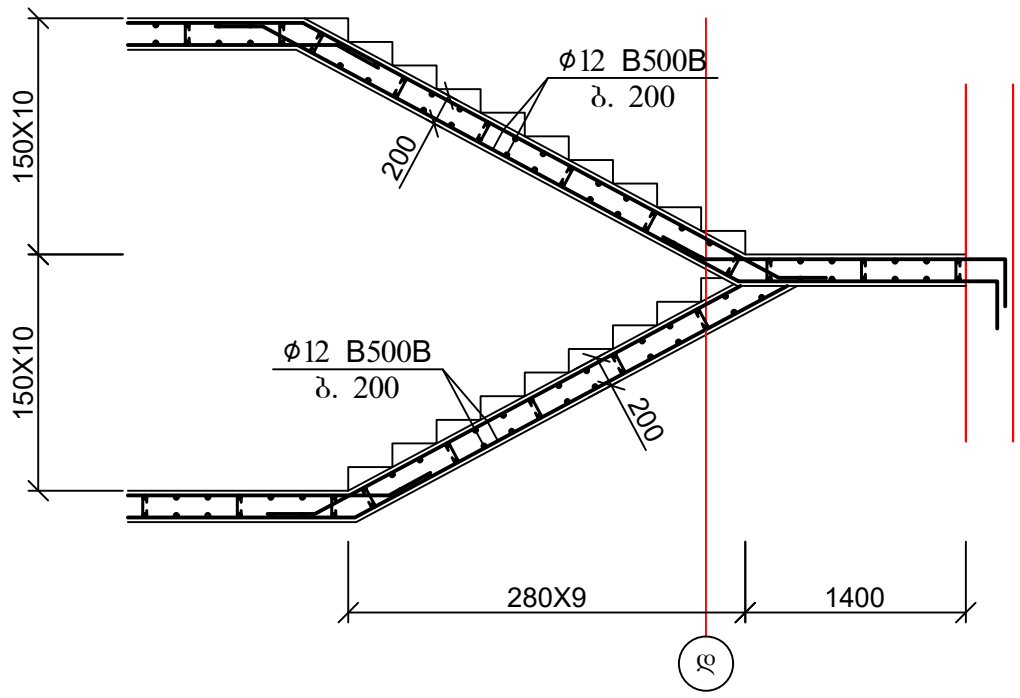

კიბე №1; გეგმა h=3.30 სიმაღლის სართულისათვის

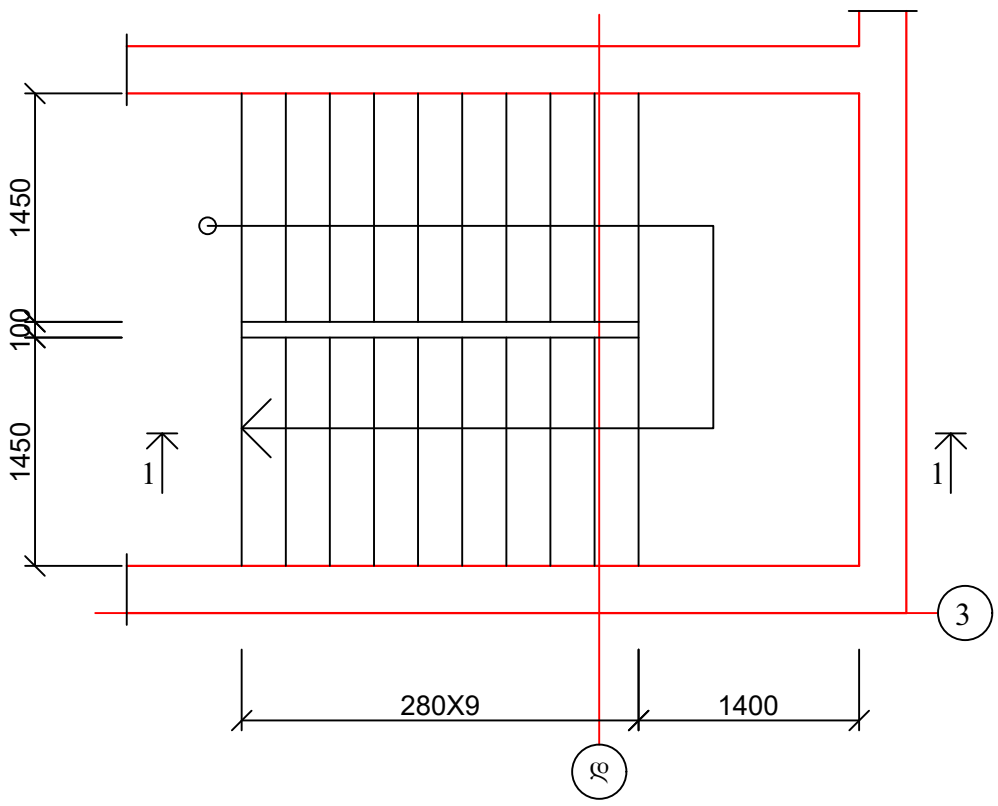

კიბე №1; ჭრილი 1-1 h=3.30 სიმაღლის სართულისათვის

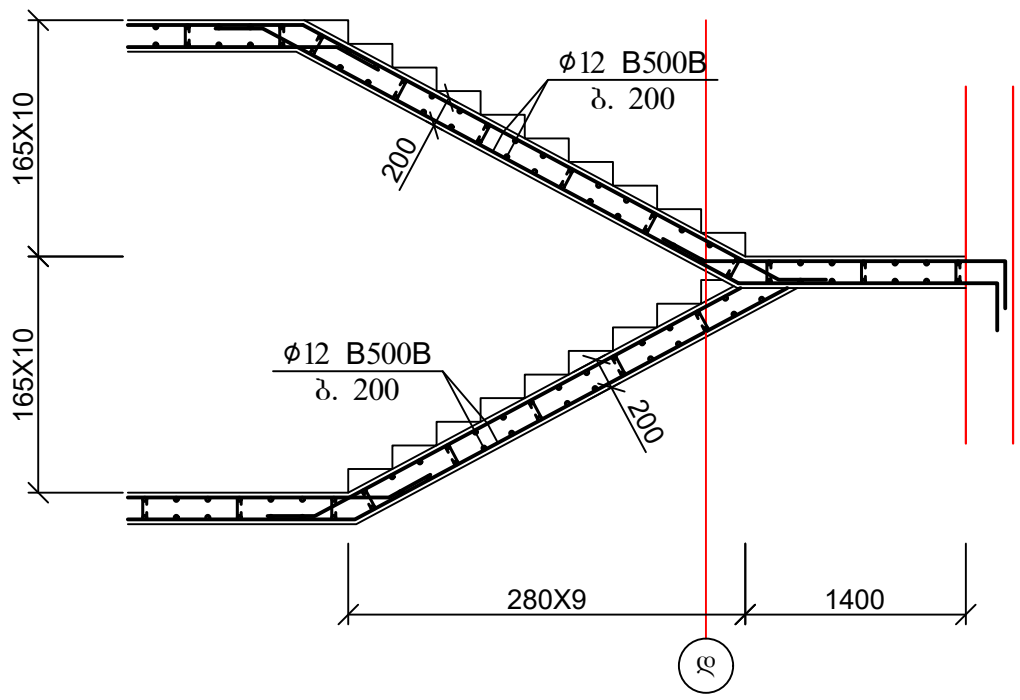

პოზ	დასახელება	რაოდ	წონა კგ	
			ერთ	სულ
	შიდა კიბეები			
1	Ø 12 B500B ΣL= 8610 გ.მ		0.9	7749
4	Ø 12 B500B L= 1000	205	0.9	184.5
5	Ø 8 A240 L= 300	1230	0.12	147.6
	ბეტონი B30		მ^3	82

ქ. თბილისი, დიდი დიღომი, IV მ/რ, კორპუსი №29-ს მიმდებარედ; ს/კ 01.10.07.004.070; მრავალბინიანი საცხოვრებელი სახლის პროექტი				სტადია	ფურც.	რაოდ
					პ-(89)	
დირექტორი			კონსტრუქციული ნაწილი			
პრ. მთ. არქიტ.						
პრ. მთ. ინჟინ.	რ. სილაგაძე		კიბე №1; კონსტრუქცია	მასშტაბი		
შეასრულა	დ. მაისურაძე					
შეამოწმა	რ. სილაგაძე					

კიბე №2; გეგმა h=3.00 სიმაღლის სართულისათვის

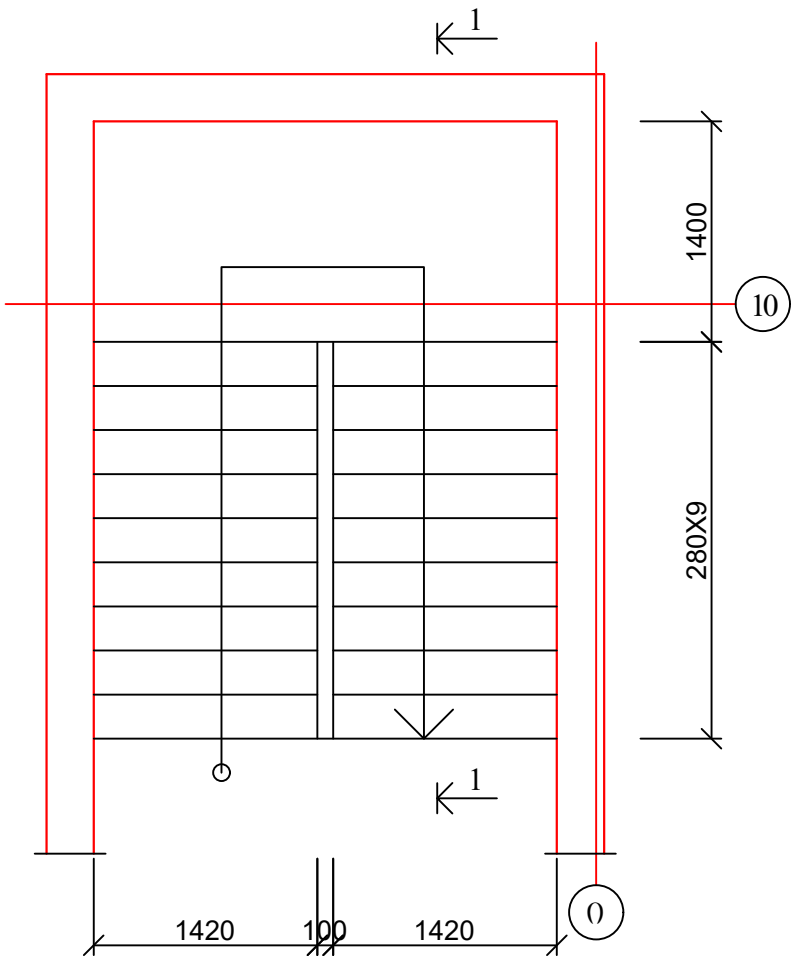

კიბე №2; ჭრილი 1-1 h=3.00 სიმაღლის სართულისათვის

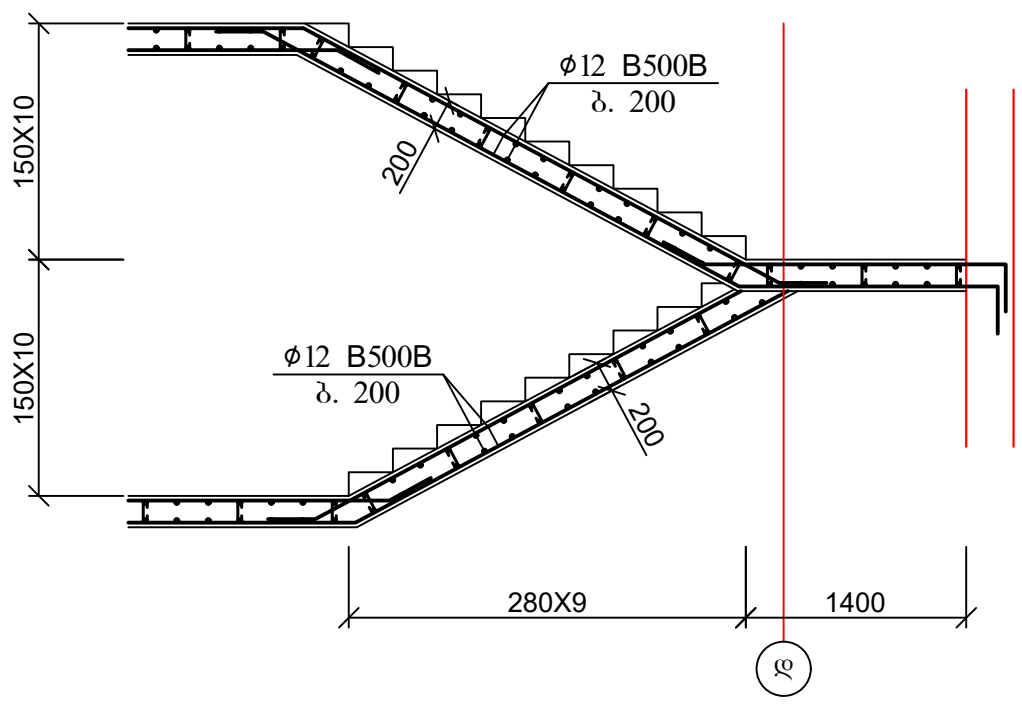

კიბე №2; გეგმა h=3.30 სიმაღლის სართულისათვის

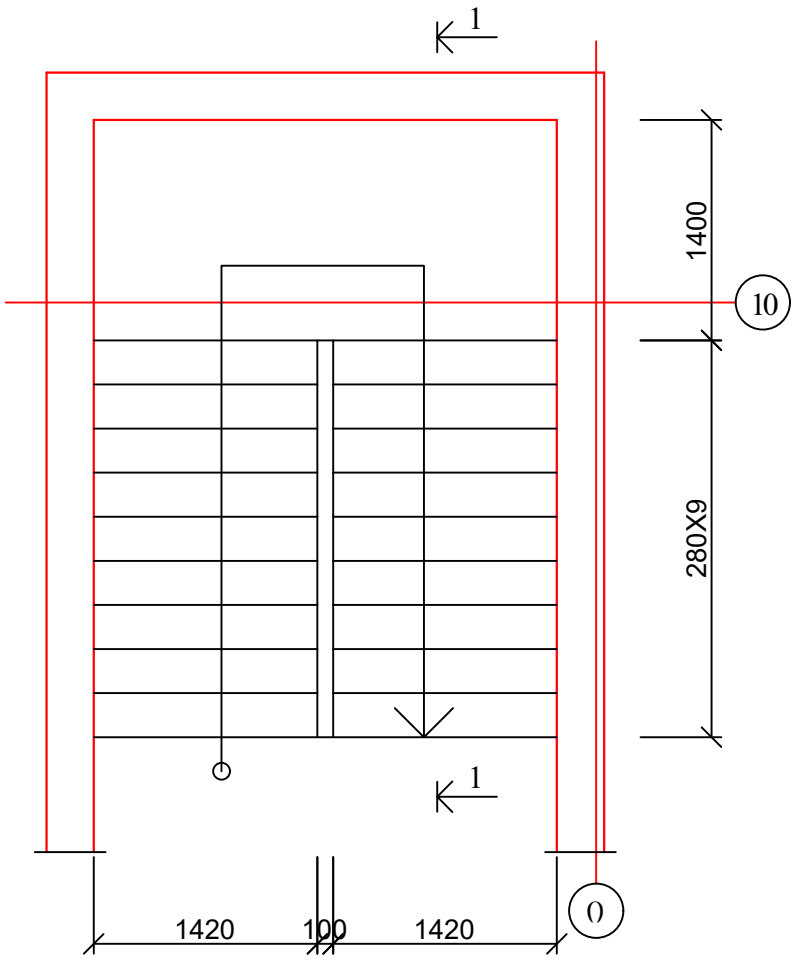

კიბე №2; ჭრილი 1-1 h=3.30 სიმაღლის სართულისათვის

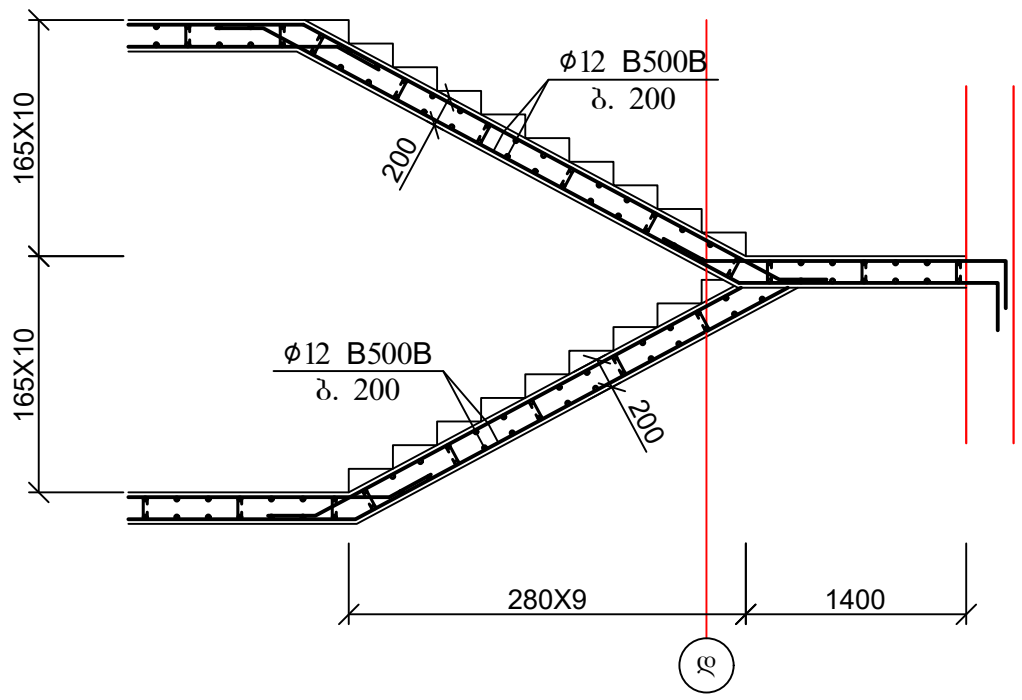

1. მასალის სპეციფიკაცია იხ. ფურცელი კ-89

ქ. თბილისი, დიდი დიღომი, IV მ/რ, კორპუსი №29-ს მიმდებარედ; ს/კ 01.10.07.004.070; მრავალბინიანი საცხოვრებელი სახლის პროექტი				სტადია	ფურც.	რაოდ
					კ-(90)	
დირექტორი			კონსტრუქციული ნაწილი			
პრ. მთ. არქიტ.						
პრ. მთ. ინჟინ.	რ. სილაგაძე		კიბე №2; კონსტრუქცია	მასშტაბი		
შეასრულა	დ. მაისურაძე					
შეამოწმა	რ. სილაგაძე					

შ.პ.ს. “დიდგორი-2011” “Didgori-2011” Ltd
საქართველო, ქ. თბილისი, სოფელი დიღომი, ს/კ 404901111. ტელ.: 551147980
Village Dighomi, Tbilisi, Georgia, I/d: 404901111. Tel.: 551147980

ქ. თბილისი, დიდი დიღომი, IV მ/რ, კორპუსი №29-ს მიმდებარედ;
ს/კ 01.10.07.004.070; მრავალბინიანი საცხოვრებელი სახლის პროექტი
კორექტირებული კონსტრუქციული ნაწილი

საექსპერტო შეფასება

დირექტორი ნ. სილაგაძე

თბილისი 2026 წელი

ქ. თბილისი, დიდი დიღომი, IV მ/რ, კორპუსი №29-ს მიმდებარედ;
ს/კ 01.10.07.004.070; მრავალბინიანი საცხოვრებელი სახლის პროექტი
კორექტირებული კონსტრუქციული ნაწილი

საექსპერტო შეფასება

ექსპერტიზის მიზანი: საცხოვრებელი სახლის პროექტის კონსტრუქციული ნაწილის შესაბამისობა საქართველოს რესპუბლიკაში მოქმედ სამშენებლო ნორმებთან და სტანდარტებთან.

ექსპერტიზაზე წარმოდგენილი მასალები:

1. არქიტექტურულ-სამშენებლო ნაწილი;
2. კონსტრუქციული ნაწილი;
3. საინჟინრო-გეოლოგიური გამოკვლევა;
4. კონსტრუქციული ანგარიში.

მასალები წარმოდგენილია ელექტრონულად.

გაფრთხილება

გაცნობილი ვარ ექსპერტის უფლება-მოვალეობებს, რაც გათვალისწინებულია საქართველოს სამოქალაქო კოდექსის 168-ე და საქართველოს სისხლის სამართლის საპროცესო კოდექსის 51-ე და 52-ე მუხლებით. ამასთან, ცრუ ჩვენების, ყალბი დასკვნის, საექსპერტო ობიექტის დაუცველობისთვის სისხლის სამართლებრივი პასუხისმგებლობის შესახებ გაფრთხილებული ვარ საქართველოს სისხლის სამართლის კოდექსის 370-ე მუხლის შესაბამისად.

ექსპერტი: ინჟინერ-კონსტრუქტორი ზაურ სილაგაძე, სტაჟი 45 წელი.

კვლევითი ნაწილი

საპროექტო ტერიტორიაზე გათვალისწინებულია მრავალბინიანი საცხოვრებელი სახლის მშენებლობა.

საპროექტო შენობა თექვსმეტსართულიანია მიწის ზემოთ, სამი მიწისქვეშა სართულით. სართულის სიმაღლეებია:

მიწისქვეშა სართულები 3.50, 3.00 მ;

მიწისზედა პირველი სართული 3.30 მ.

დანარჩენი სართულები 3.30 მ.

შენობა გეგმაში Г-ს ფორმისაა. შედგება ორი ნაწილისაგან, რომლებიც ერთმანეთისაგან გამოყოფილია სადეფორმაციო ნაკერით “დ”-“ე” ღერძებში (ღერძებს შორის 90 სმ) და გაერთიანებულია საძირკვლის ფილის დონეზე. შენობის ზომები გეგმაში

“ა”-“დ” და “1”-“10” ღერძებს შორის 15.80X55.00 მ, ხოლო “ე”-“კ” და “4”-“10” ღერძებში 26.10X32.50 მ.

შენობა დაფუძნებულია ხელოვნურ ფუძეზე, კერძოდ, 150 სმ სისქის ბუნებრივ მდგომარეობამდე დატკეპნილი ბალასტის ფენაზე.

სამშენებლო მოედნის სეისმოაქტივობა 8 ბალი MSK64 შკალის მიხედვით.

კონსტრუქციული ანგარიში შესრულებულია პროგრამა LIRA-SAPR-2017-ის გამოყენებით სნ.01.01-09 “სეისმომედეგი მშენებლობა” მოთხოვნათა სრული გათვალისწინებით. შენობის დინამიური მაჩვენებლებია:

ანგარიშის შედეგები აკმაყოფილებს საქართველოს რესპუბლიკაში მოქმედ სამშენებლო ნორმებსა და მოთხოვნებს.

bunagi-2: Периоды колебаний (01)

Открыть CSV | Сохранить | Сверстать | Предыдущий | Следующий | Копировать

ЗАГР	N п/п	Собств...	Рад/с.	Гц.	Периоды	Коэф. ...	Масса	Сумма ...
7 - (мод. 41)								
7	1	0.383348	2.608594	0.415381	2.407427	0.435806	4.597910	4.597910
7	2	0.362732	2.756855	0.438990	2.277958	1.787866	59.553486	64.151396
7	3	0.346410	2.886749	0.459673	2.175458	0.752302	5.850460	70.001856
7	4	0.299126	3.343076	0.532337	1.878510	-0.227619	1.037102	71.038958
7	5	0.232245	4.305795	0.685636	1.458500	0.028231	0.008953	71.047912
7	6	0.195503	5.115005	0.814491	1.227760	-0.251887	0.415131	71.463043
7	7	0.092671	10.790817	1.718283	0.581976	-0.701349	3.797106	75.260148
7	8	0.078782	12.693176	2.021206	0.494754	0.322392	0.950755	76.210903
7	9	0.075816	13.189834	2.100292	0.476124	-0.007578	0.003834	76.214737
7	10	0.068624	14.572216	2.320417	0.430957	-0.010399	0.003102	76.217839
7	11	0.062646	15.962688	2.541829	0.393417	0.499284	6.084468	82.302307
7	12	0.061945	16.143242	2.570580	0.389017	0.125148	0.112833	82.415140
7	13	0.061244	16.328117	2.600019	0.384613	0.286606	2.045674	84.460814
7	14	0.054753	18.263945	2.908272	0.343847	-0.019247	0.002895	84.463709
7	15	0.054411	18.378491	2.926511	0.341704	0.218402	0.631138	85.094847
7	16	0.048721	20.525046	3.268319	0.305968	0.165769	0.606711	85.701557
7	17	0.047183	21.194184	3.374870	0.296308	-0.188970	0.493251	86.194808
7	18	0.043340	23.073120	3.674064	0.272178	-0.130240	0.370156	86.564964
7	19	0.041994	23.812647	3.791823	0.263725	-0.231640	0.309928	86.874892
7	20	0.039526	25.300024	4.028666	0.248221	0.034765	0.020845	86.895736
8 - (мод. 41)								
8	1	0.383348	2.608594	0.415381	2.407427	-0.004842	0.000568	0.000568
8	2	0.362732	2.756855	0.438990	2.277958	-0.535146	5.335590	5.336157
8	3	0.346410	2.886749	0.459673	2.175458	1.537234	24.427905	29.764062
8	4	0.299126	3.343076	0.532337	1.878510	-1.306007	34.142559	63.906621
8	5	0.232245	4.305795	0.685636	1.458500	-0.781965	6.869310	70.775931
8	6	0.195503	5.115005	0.814491	1.227760	-0.115387	0.087114	70.863045
8	7	0.092671	10.790817	1.718283	0.581976	0.021850	0.003686	70.866730
8	8	0.078782	12.693176	2.021206	0.494754	0.539426	2.661733	73.528463
8	9	0.075816	13.189834	2.100292	0.476124	0.025140	0.042199	73.570662
8	10	0.068624	14.572216	2.320417	0.430957	-0.012963	0.004820	73.575482
8	11	0.062646	15.962688	2.541829	0.393417	-0.230432	1.296021	74.871503
8	12	0.061945	16.143242	2.570580	0.389017	0.739567	3.940425	78.811928
8	13	0.061244	16.328117	2.600019	0.384613	-0.053693	0.071797	78.883726
8	14	0.054753	18.263945	2.908272	0.343847	0.680260	3.615920	82.499646
8	15	0.054411	18.378491	2.926511	0.341704	0.461215	2.814600	85.314246
8	16	0.048721	20.525046	3.268319	0.305968	-0.047052	0.048881	85.363127
8	17	0.047183	21.194184	3.374870	0.296308	0.001884	0.000049	85.363176
8	18	0.043340	23.073120	3.674064	0.272178	-0.044008	0.042262	85.405438
8	19	0.041994	23.812647	3.791823	0.263725	-0.100999	0.058921	85.464359
8	20	0.039526	25.300024	4.028666	0.248221	0.168119	0.487467	85.951827

Сейсмические нагрузки

საპროექტო შენობის კონსტრუქციული ელემენტებია:

საძირკვლის ფილა – მონოლითური რკინაბეტონის ფილა, სისქით 140 სმ. ბეტონი B30, არმატურა B500B და A240;

კოლონები – მონოლითური რკინაბეტონი განიკვეთით 6X60 სმ. ბეტონი B30, არმატურა B500B და A240;

რიგელები – მონოლითური რკინაბეტონი განიკვეთით 50X50 სმ და 20X50 სმ ფილის სისქესთან ერთად; ბეტონი B30, არმატურა B500B და A240;

გადახურვის ფილები – მონოლითური რკინაბეტონი სისქით 20 სმ. ბეტონი B30, არმატურა B500B და A240;

სარდაფის პერიმეტრის კედლები - მონოლითური რკინაბეტონი სისქით 30 სმ. ბეტონი B30, არმატურა B500B და A240;

დიაფრაგმები - მონოლითური რკინაბეტონი სისქით 30 სმ. ბეტონი B30, არმატურა B500B და A240;

კიბეები – მონოლითური რკინაბეტონი სისქით 20 სმ. ბეტონი B30, არმატურა B500B და A240;

კედლების შევსება და ტიხრები – ვრილი საკედლე ბლოკი, მოცულობითი წონით არაუმეტეს 800 კგ/მ^3;

კონსტრუქციული პროექტი დამუშავებულია ანგარიშთან თანხვედრაში, საკმარისი ოდენობით, კონსტრუქციული ელემენტებით, კვანძებითა და მასალების სპეციფიკაციებით.

დასკვნა

ექსპერტი დადებით შეფასებას აძლევს წარმოდგენილ პროექტს და რეკომენდაციას უწევს შესათანხმებლად და განსახორციელებლად.

კონსტრუქტორი ზ. ხილაგაძე

გამოყენებული ლიტერატურა

1. პნ 01.01-09 სეისმომედეგი მშენებლობა;
2. პნ 02.01-08 შენობებისა და ნაგებობების ფუძეები;
3. პნ 03.01-09 ბეტონისა და რკინაბეტონის კონსტრუქციები.

დიპლომი

Г-І № 182323

ეს დიპლომი მიეცა სილაგაძე
ზაური აპოლონის ძეს
მასზე, რომ იგი 1971 წელს შევიდა
ვ.ი. ლენინის სახ. საქართველოს
პოლიტექნიკურ ინსტიტუტში
და 1976 წელს დაამთავრა
აღნიშნული ინსტიტუტის

სრული კურსი სპეციალობით
სამრეწველო და სამოქალაქო
მშენებლობა

სახელმწიფო საგამოცდო კომისიის 1976 წ.
„22" ივნისის გადაწყვეტილებით
ზ.ა. სილაგაძეს მიენიჭა

ინჟინერ-მშენებლის კვალიფიკაცია.

სახელმწიფო საგამოცდო კომისიის თავმჯდომარე

რექტორი

მდივანი ვ. [illegible]

ქალაქი თბილისი 1980 წ. „17" IV

სარეგისტრაციო № 4993-Cp

Грузинский яз.

ДИПЛОМ

Г-І № 182323

Настоящий диплом выдан Силагадзе
Заури Аполлоновичу
в том, что он в 1971 году поступил
в Грузинский политехнический
ин-т им. В.И. Ленина
и в 1976 году окончил полный курс
названного института

по специальности
Промышленное и гражданское
строительство

Решением Государственной экзаменационной комиссии от „22" июня 1976 г.
Силагадзе З.А.
присвоена квалификация
инженера-строителя

Председатель Государственной экзаменационной комиссии

Ректор

Секретарь В. [illegible]

М. П.

Город Тбилиси „17" IV 1980 г.

Регистрационный № 4993-Ср

Московская типография Гознака. 1976.

IDENTITY CARD

მოქალაქის პირადობის მოწმობა

საქართველო

GEO



სახელი / FIRST NAME

ზაური

ZAUR

გვარი / LAST NAME

სილაგაძე

SILAGADZE

მოქ. / CIT | სქესი / SEX | პირადი No / PERSONAL No

GEO | მმ / M | 01003008527

დაბადების თარიღი / DATE OF BIRTH

20.01.1951

მოქმედების ვადა / DATE OF EXPIRY

14.05.2029

ბარათის No / CARD No

18IE40012

ხელმოწერა / SIGNATURE

დაბადების ადგილი / PLACE OF BIRTH

წყალტუბო

TSKALTUBO

გაცემის თარიღი / DATE OF ISSUE

14.05.2019

გამცემი ორგანო / ISSUING AUTHORITY

იუსტიციის სამინისტრო

MINISTRY OF JUSTICE

დამკვეთი: სრს; დამამზადებელი: MB.IDS 2018

სწს-ს რეგისტრაციის No 26-3184

IDGE018IE40012401003008527<<<<

5101201M2905143GE0<<<<<<<<<<<8

SILAGADZE<<ZAUR<<<<<<<<<<<<<<

ზაურ სილაგაძე
(საპროექტო სამუშაოების გამოცდილება)

ქ. თბილისი, ვაკე-საბურთალოს რაიონი, სოფ. დიდგორი: (995 51)-14 79 80

დაბადების თარიღი: 2 იანვარი, 1951
ოჯახური მდგომარეობა: დაოჯახებული

განათლება:

1971 – 1976 ***საქართველოს პოლიტექნიკური ინსტიტუტი.***
სამშენებლო ფაკულტეტი
ინჟინერ-მშენებლის სპეციალობა

სამუშაო გამოცდილება:

2/08/1976 – 15/02/1992 ***თბილისის ზონალური სამეცნიერო კვლევითი და საპროექტო ინსტიტუტი "თბილზნიეპი"***
ინჟინერ-კონსტრუქტორი
უფროსი ინჟინერი
ჯგუფის ხელმძღვანელი
პროექტის მთავარი ინჟინერი
პროექტის მთავარი კონსტრუქტორი

15/09/1989 – 15/01/1990 ***მივლინება კამბოჯის სახალხო რესპუბლიკაში, საპროექტო და სამშენებლო სამუშაოები***

10/11/1999 – 24/03/2004 ***შპს "არქგეიზი"-ს მთავარი ინჟინერი***

- კოსტავას ქ. 47-ში აშენებული 16 სართულიანი საცხოვრებელი სახლისა და სასტუმრო ვარაზის მთავარი კონსტრუქტორი და მშენებელი.
- ხორავას ქ. 4-ში 9 სართულიანი საცხოვრებელი სახლის მთავარი კონსტრუქტორი და მშენებელი.

07/06/2005 – 12/05/2006 ***შპს "გიკსი"-ს მთავარი ინჟინერი***

- სააქციო საზოგადოება "ცოდნის" შენობაზე 1 სართულის დაშენების მთავარი კონსტრუქტორი და მშენებელი.

10/07/2007 – 01/06/2010 ***შპს "გასნიკკომპანი"-ს მთავარი ინჟინერი***

- საცხოვრებელი სახლი დოლიძის ქუჩა №46-ში და ბალანჩივაძის ქუჩა №41-ში მთავარი კონსტრუქტორი და მშენებელი.

02/01/2007 – 16/07/2010 *შპს "პროექტი 21"*

- სასჯელაღსრულებისა და პრობაციის სამინისტროს დაკვეთით რუსთავის №6, გეგუთის №8 და ქსნის №7 სასჯელაღსრულების დაწესებულების პროექტების მთავარი კონსტრუქტორი.

1/06/2009 – 2011 წ. *შპს "გონი 2009"*
მთავარი ინჟინერი
შ.პ.ს. „გუნსან ტრაფიქ ელექტრიკ ვე ინშაათ მუჰენდისლიკ სანაი თიჯარეთ ლიმიტედ შირქეთი"-ს ქვეკონტრაქტორი

- იმერეთის რეგიონში შიდასახელმწიფოებრივი მნიშვნელობის საავტომობილო გზებზე დასახლებული პუნქტების გადასახვევებთან ინდივიდუალური პროექტირების საინფორმაციო-საგზაო ნიშნების მოწყობის სამუშაოები.

- კახეთის რეგიონში შიდასახელმწიფოებრივი მნიშვნელობის საავტომობილო გზებზე დასახლებული პუნქტების გადასახვევებთან ინდივიდუალური პროექტირების საინფორმაციო-საგზაო ნიშნების მოწყობის სამუშაოები.

2010-2013 წლები *შპს "ერდო"*
მიწვეული სპეციალისტი კონტრაქტით,
ლაითურის სასჯელაღსრულების პროექტების
მთავარი კონსტრუქტორი (მიმდინარეობს მშენებლობა)
დოკუმენტაცია გრიფით საიდუმლო.

2011 წლიდან დღემდე *შპს "დიდგორი-2011"*
დამფუძნებელი და მთავარი კონსტრუქტორი
მრავალსართულიანი საცხოვრებელი სახლების მთავარი კონსტრუქტორი

2014 წელი *მძლეოსნობის ოლიმპიური კომპლექსის მთავარი კონსტრუქტორი*

2014 წლიდან დღემდე *შპს "ბინექს"*
მთავარი კონსტრუქტორი
მრავალსართულიანი საცხოვრებელი სახლების მთავარი კონსტრუქტორი

კომპიუტერი და ენები:

- კომპიუტერული უნარ-ჩვევები: MONOMAKH Sapr, LIRA Sapr (მომხმარებლის დონეზე)
- ენები: ქართული, რუსული (სრულყოფილად).

ქ. თბილისი, დიდი დიღომი, IV მ/რ, კორპუსი №29-ს მიმდებარედ;
ს/კ 01.10.07.004.070; მრავალბინიანი საცხოვრებელი სახლის პროექტი

კონსტრუქციული ანგარიში

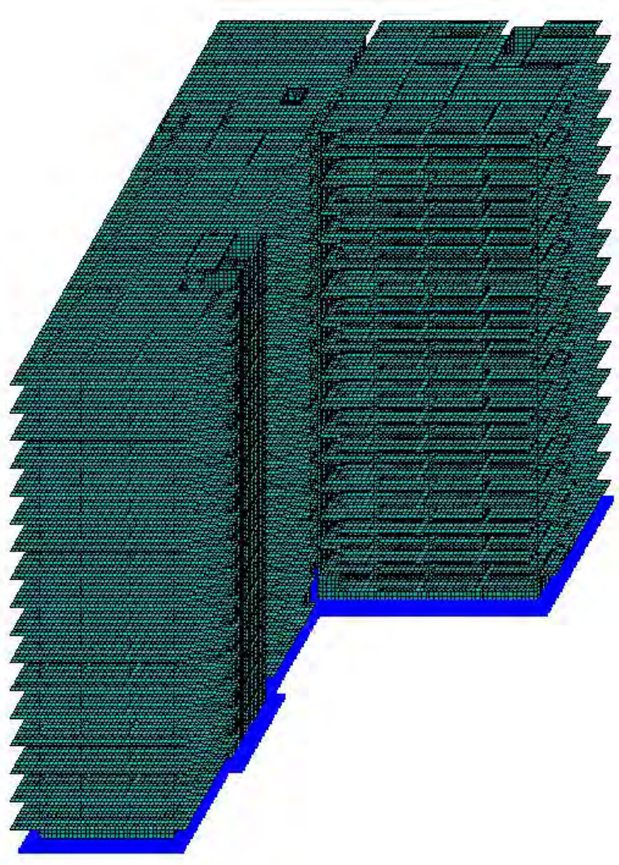

თბილისი 2026 წელი

№	დასახელება	ფურც. №
1	თავფურცელი	კ-1
2	დინამიური მაჩვენებლები	კ-3
3	გადაადგილებები X ღერძზე	კ-4
4	გადაადგილებები Y ღერძზე	კ-5
5	გადაადგილებები Z ღერძზე	კ-6
6	საძირკვლის ფილა ქვედა ზონა X ღერძი	კ-7
7	საძირკვლის ფილა ქვედა ზონა Y ღერძი	კ-8
8	საძირკვლის ფილა ზედა ზონა X ღერძი	კ-9
9	საძირკვლის ფილა ზედა ზონა Y ღერძი	კ-10
10	კოლონები	კ-11
11	სარდაფის კედლები და დიაფრაგმები	კ-12
12	რიგელები	კ-13
13	გადახურვის ფილა ქვედა ზონა X ღერძი	კ-14
14	გადახურვის ფილა ქვედა ზონა Y ღერძი	კ-15
15	გადახურვის ფილა ზედა ზონა X ღერძი	კ-16
16	გადახურვის ფილა ზედა ზონა Y ღერძი	კ-17

				სტადია	ფურც.	რაოდ
					კ-(1)	
დირექტორი						
პრ. მთ. არქიტ.						
პრ. მთ. ინჟინ.	დ. მაისურაძე			მასშტაბი		
შეასრულა	რ. სილაგაძე		თავფურცელი			
შეამოწმა	დ. მაისურაძე					

Вариант конструирования Вариант 1

bunagi-2: Периоды колебаний (01)

ЗАГР	N п/п	Собств...	Рад/с.	Гц.	Периоды	Коэф. ...	Масса	Сумма ...
7 - (мод. 41)								
7	1	0.383348	2.608594	0.415381	2.407427	0.435806	4.597910	4.597910
7	2	0.362732	2.756855	0.438990	2.277958	1.787866	59.553486	64.151396
7	3	0.346410	2.886749	0.459673	2.175458	0.752302	5.850460	70.001856
7	4	0.299126	3.343076	0.532337	1.878510	-0.227619	1.037102	71.038958
7	5	0.232245	4.305795	0.685636	1.458500	0.028231	0.008953	71.047912
7	6	0.195503	5.115005	0.814491	1.227760	-0.251887	0.415131	71.463043
7	7	0.092671	10.790817	1.718283	0.581976	-0.701349	3.797106	75.260148
7	8	0.078782	12.693176	2.021206	0.494754	0.322392	0.950755	76.210903
7	9	0.075816	13.189834	2.100292	0.476124	-0.007578	0.003834	76.214737
7	10	0.068624	14.572216	2.320417	0.430957	-0.010399	0.003102	76.217839
7	11	0.062646	15.962688	2.541829	0.393417	0.499284	6.084468	82.302307
7	12	0.061945	16.143242	2.570580	0.389017	0.125148	0.112833	82.415140
7	13	0.061244	16.328117	2.600019	0.384613	0.286606	2.045674	84.460814
7	14	0.054753	18.263945	2.908272	0.343847	-0.019247	0.002895	84.463709
7	15	0.054411	18.378491	2.926511	0.341704	0.218402	0.631138	85.094847
7	16	0.048721	20.525046	3.268319	0.305968	0.165769	0.606711	85.701557
7	17	0.047183	21.194184	3.374870	0.296308	-0.188970	0.493251	86.194808
7	18	0.043340	23.073120	3.674064	0.272178	-0.130240	0.370156	86.564964
7	19	0.041994	23.812647	3.791823	0.263725	-0.231640	0.309928	86.874892
7	20	0.039526	25.300024	4.028666	0.248221	0.034765	0.020845	86.895736
8 - (мод. 41)								
8	1	0.383348	2.608594	0.415381	2.407427	-0.004842	0.000568	0.000568
8	2	0.362732	2.756855	0.438990	2.277958	-0.535146	5.335590	5.336157
8	3	0.346410	2.886749	0.459673	2.175458	1.537234	24.427905	29.764062
8	4	0.299126	3.343076	0.532337	1.878510	-1.306007	34.142559	63.906621
8	5	0.232245	4.305795	0.685636	1.458500	-0.781965	6.869310	70.775931
8	6	0.195503	5.115005	0.814491	1.227760	-0.115387	0.087114	70.863045
8	7	0.092671	10.790817	1.718283	0.581976	0.021850	0.003686	70.866730
8	8	0.078782	12.693176	2.021206	0.494754	0.539426	2.661733	73.528463
8	9	0.075816	13.189834	2.100292	0.476124	0.025140	0.042199	73.570662
8	10	0.068624	14.572216	2.320417	0.430957	-0.012963	0.004820	73.575482
8	11	0.062646	15.962688	2.541829	0.393417	-0.230432	1.296021	74.871503
8	12	0.061945	16.143242	2.570580	0.389017	0.739567	3.940425	78.811928
8	13	0.061244	16.328117	2.600019	0.384613	-0.053693	0.071797	78.883726
8	14	0.054753	18.263945	2.908272	0.343847	0.680260	3.615920	82.499646
8	15	0.054411	18.378491	2.926511	0.341704	0.461215	2.814600	85.314246
8	16	0.048721	20.525046	3.268319	0.305968	-0.047052	0.048881	85.363127
8	17	0.047183	21.194184	3.374870	0.296308	0.001884	0.000049	85.363176
8	18	0.043340	23.073120	3.674064	0.272178	-0.044008	0.042262	85.405438
8	19	0.041994	23.812647	3.791823	0.263725	-0.100999	0.058921	85.464359
8	20	0.039526	25.300024	4.028666	0.248221	0.168119	0.487467	85.951827

Сейсмические нагрузки

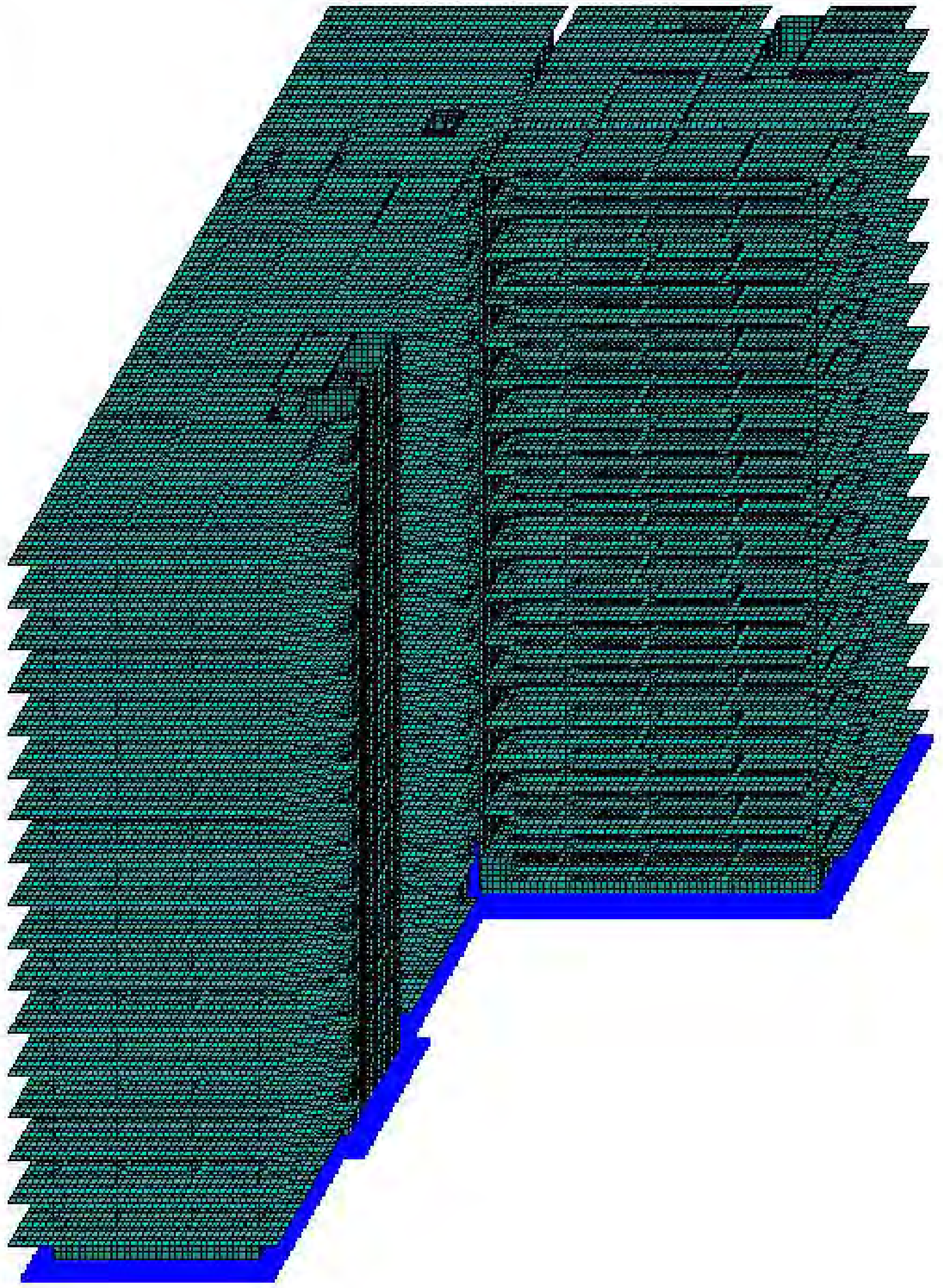

				სტადია	ფურც.	რაოდ
					3-(3)	
დირექტორი						
პრ. მთ. არქიტ.						
პრ. მთ. ინჟინ.	დ. მაისურაძე		დინამიური მახვენებლები	მასშტაბი		
შეასრულა	რ. ხილაგაძე					
შეამოწმა	დ. მაისურაძე					

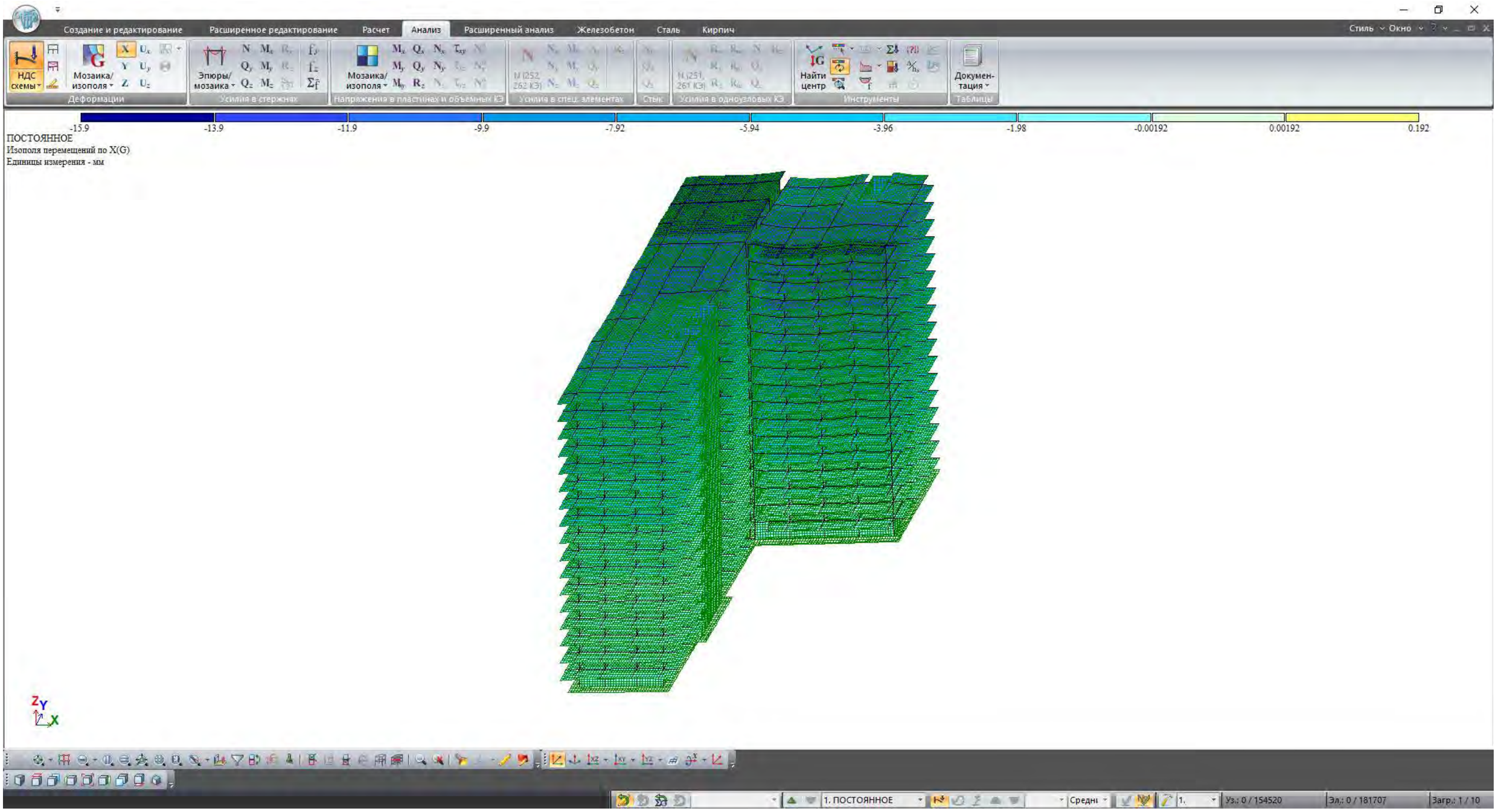

				სტადია	ფურც.	რაოდ
					კ-(4)	
დირექტორი						
პრ. მთ. არქიტ.						
პრ. მთ. ინჟინ.	დ. მაისურაძე			მასშტაბი		
შეასრულა	რ. სილაგაძე		გადაადგილებები X ღერძი			
შეამოწმა	დ. მაისურაძე					

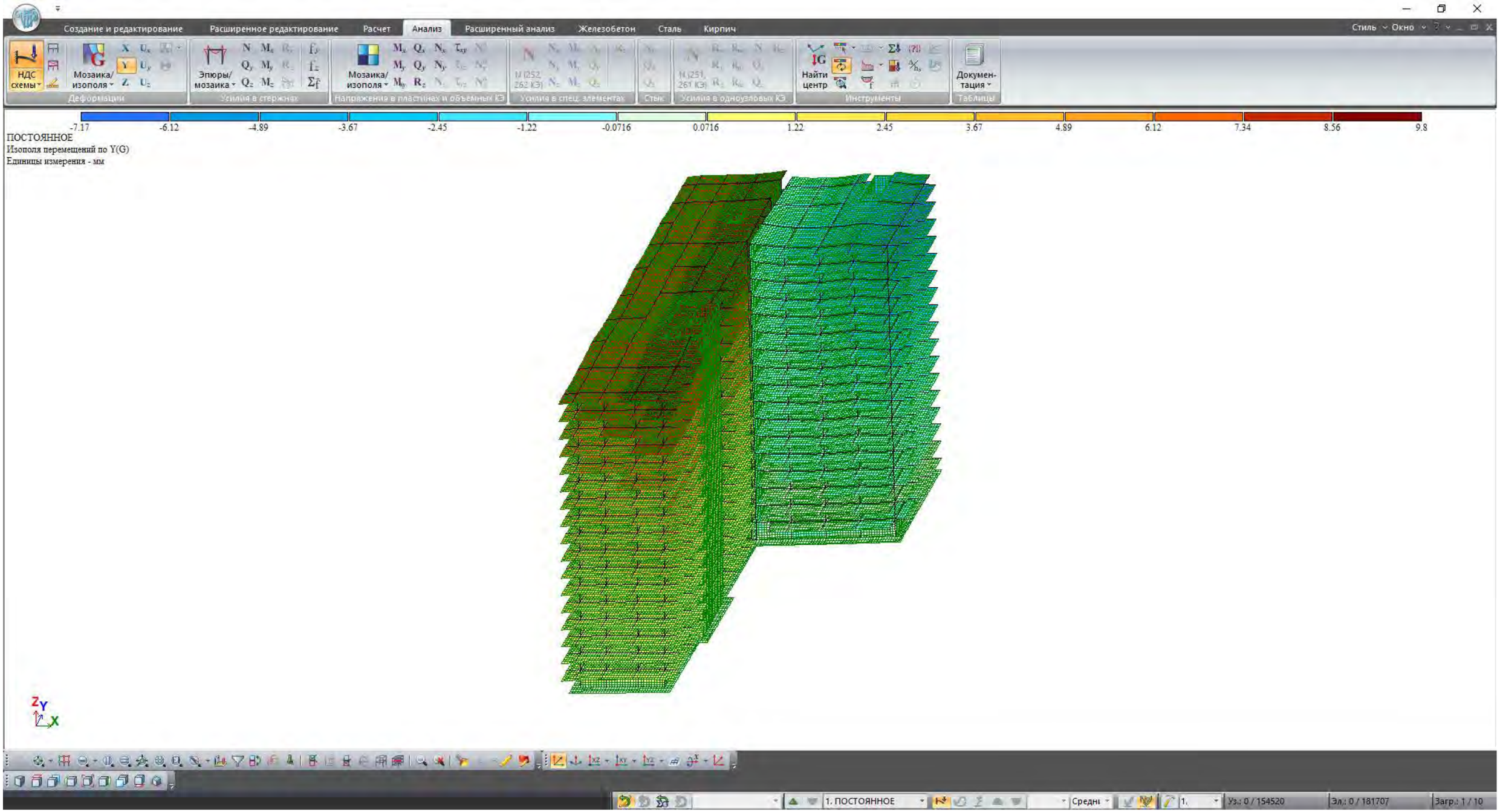

				სტადია	ფურც.	რაოდ
					კ-(5)	
დირექტორი						
პრ. მთ. არქიტ.						
პრ. მთ. ინჟინ.	დ. მაისურაძე			მასშტაბი		
შეასრულა	რ. სილაგაძე		გადაადგილებები Y ღერძი			
შეამოწმა	დ. მაისურაძე					

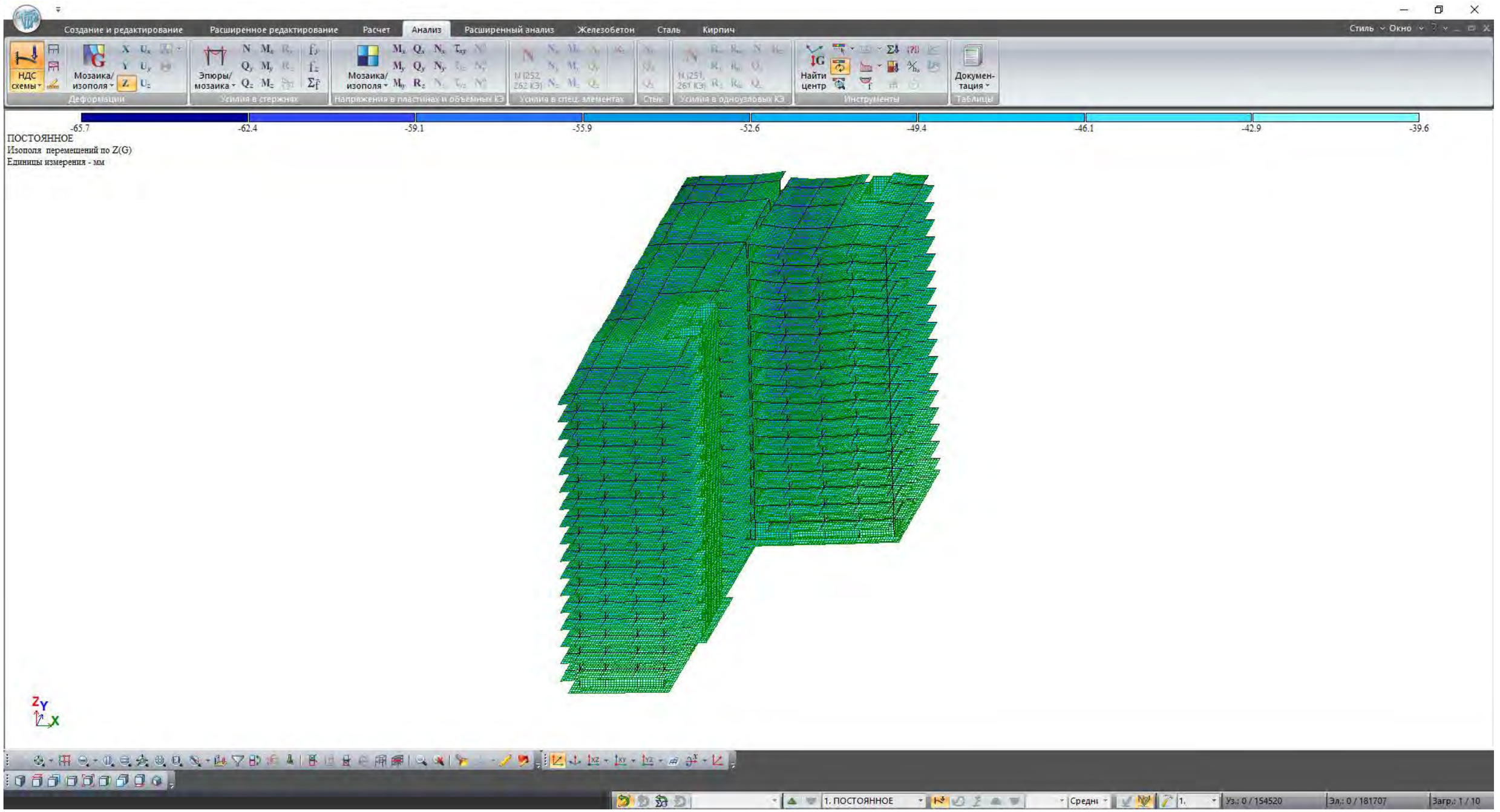

				სტადია	ფურც.	რაოდ
					კ-(6)	
დირექტორი						
პრ. მთ. არქიტ.						
პრ. მთ. ინჟინ.	დ. მაისურაძე		გადაადგილებები Z ღერძი	მასშტაბი		
შეასრულა	რ. სილაგაძე					
შეამოწმა	დ. მაისურაძე					

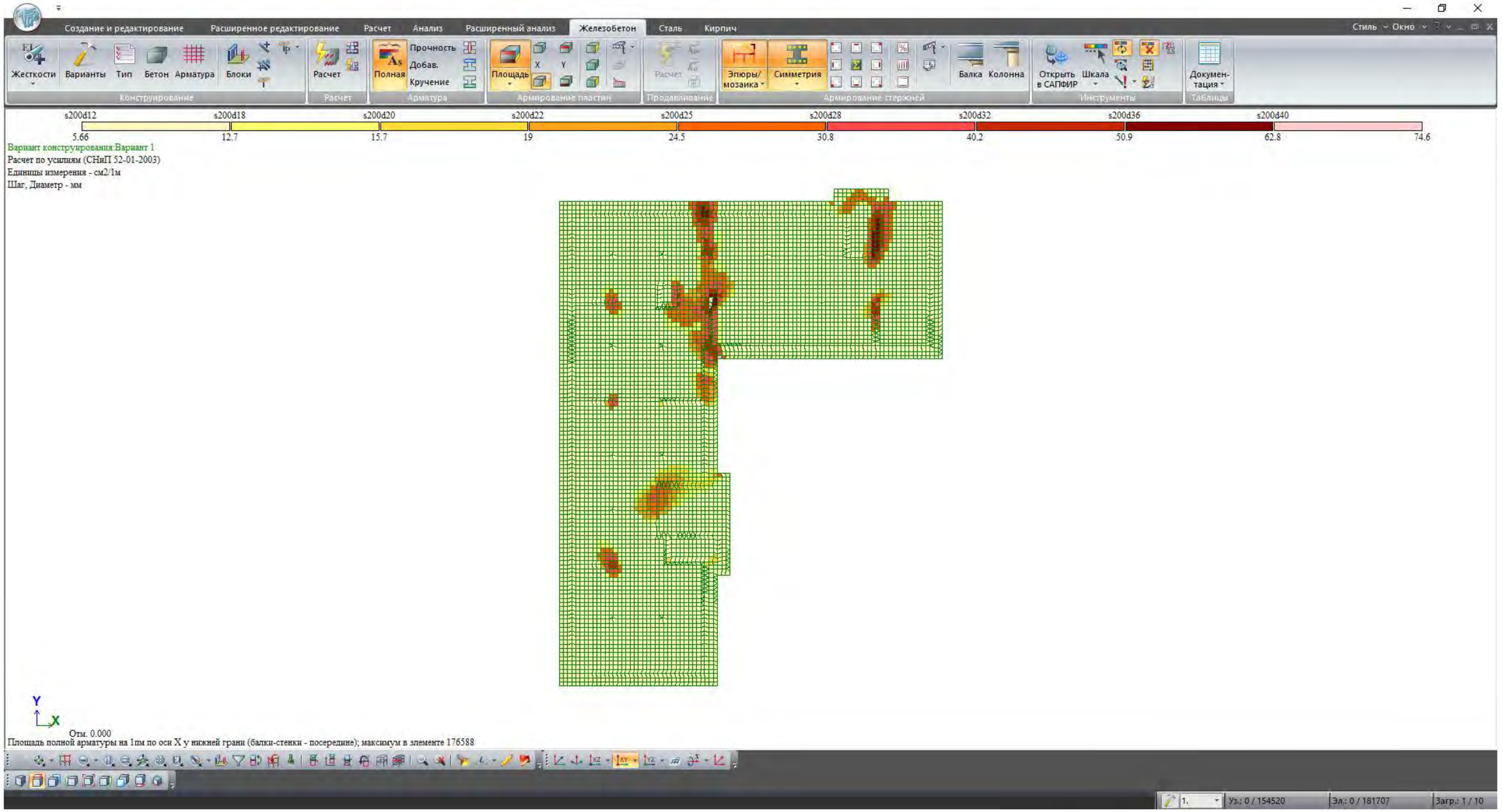

				სტადია	ფურც.	რაოდ
					პ-(7)	
დირექტორი						
პრ. მთ. არქიტ.						
პრ. მთ. ინჟინ.	დ. მაისურაძე		საძირკველი ძველი ზონა X ღერძი	მასშტაბი		
შეასრულა	რ. სილაგაძე					
შეამოწმა	დ. მაისურაძე					

Создание и редактирование | Расширенное редактирование | Расчет | Анализ | Расширенный анализ | Железобетон | Сталь | Кирпич | Стиль | Окно

Конструирование: Жесткости | Варианты | Тип | Бетон | Арматура | Блоки
Расчет: Расчет
Арматура: Полная | Прочность | Добав. | Кручение
Армирование пластин: Площадь | X | Y
Продавливание: Расчет
Армирование стержней: Эпюры/мозаика | Симметрия | Балка | Колонна
Инструменты: Открыть в САПФИР | Шкала
Таблицы: Докумен-тация

s200d12 | s200d18 | s200d20 | s200d22 | s200d25 | s200d28 | s200d32 | s200d36 | s200d40
5.66 | 12.7 | 15.7 | 19 | 24.5 | 30.8 | 40.2 | 50.9 | 62.8 | 73.1

Вариант конструирования:Вариант 1
Расчет по усилиям (СНиП 52-01-2003)
Единицы измерения - см2/1м
Шаг, Диаметр - мм

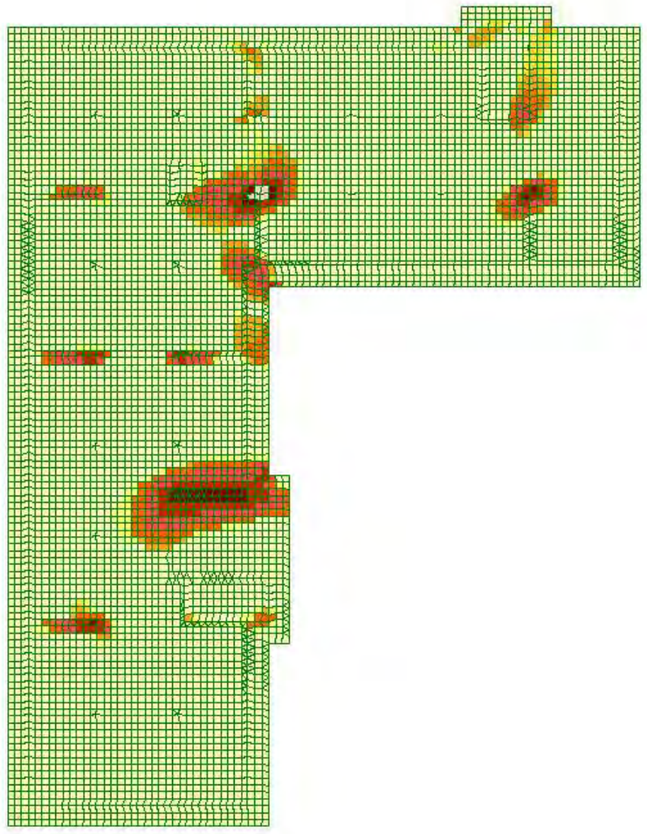

Y X
Отм. 0.000
Площадь полной арматуры на 1пм по оси Y у нижней грани (балки-стенки - посередине); максимум в элементе 176588

1. | Уз.: 0 / 154520 | Эл.: 0 / 181707 | Загр.: 1 / 10

				სტადია	ფურც.	რაოდ
					პ-(8)	
დირექტორი						
პრ. მთ. არქიტ.						
პრ. მთ. ინჟინ.	დ. მაისურაძე		საძირკველი ძველა ზონა Y ღერძი	მასშტაბი		
შეასრულა	რ. სილაგაძე					
შეამოწმა	დ. მაისურაძე					

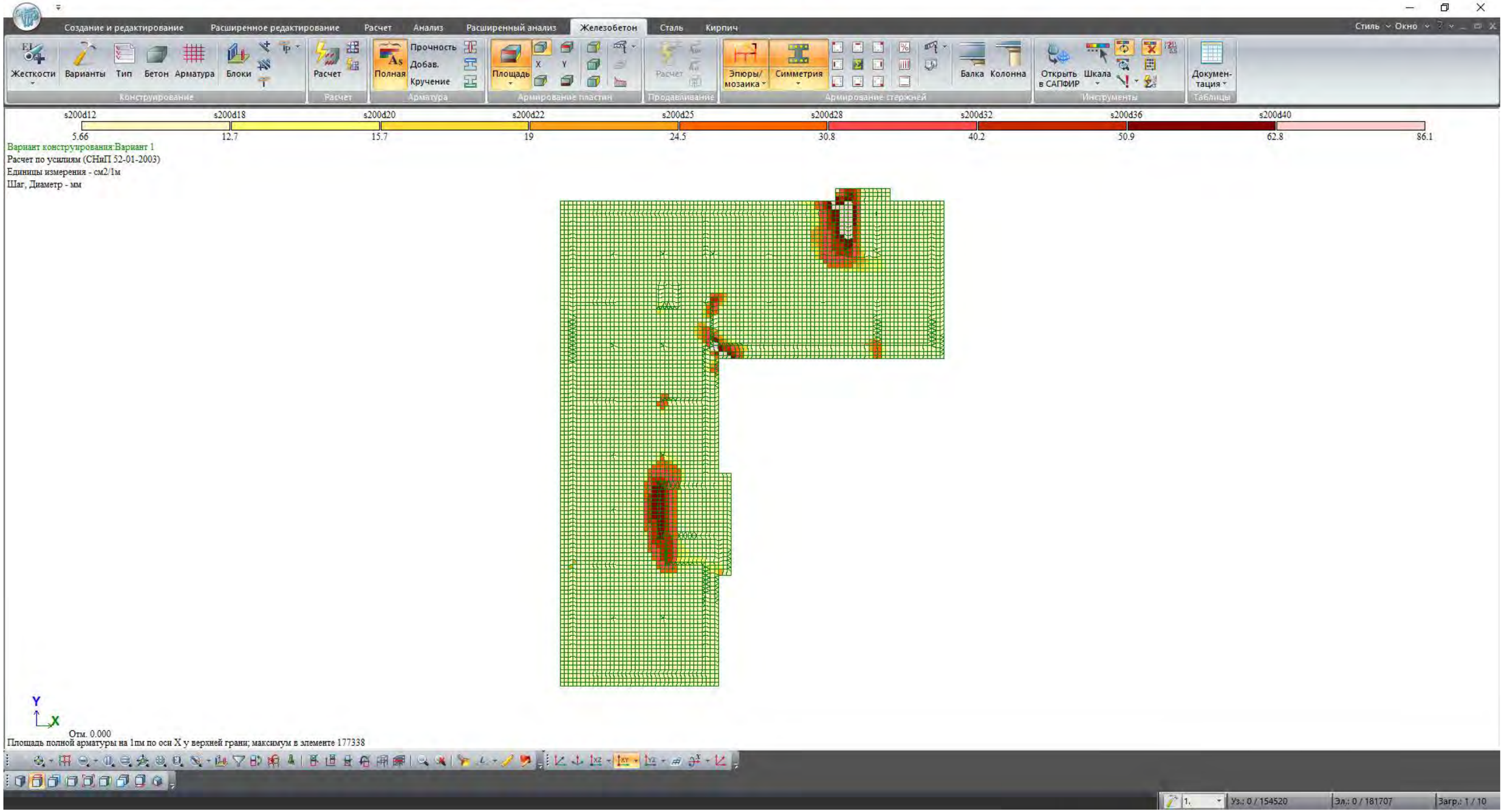

				სტადია	ფურც.	რაოდ
					პ-(9)	
დირექტორი						
პრ. მთ. არქიტ.						
პრ. მთ. ინჟინ.	დ. მაისურაძე		საძირკველი ზედა ზონა X ღერძი	მასშტაბი		
შეასრულა	რ. სილაგაძე					
შეამოწმა	დ. მაისურაძე					

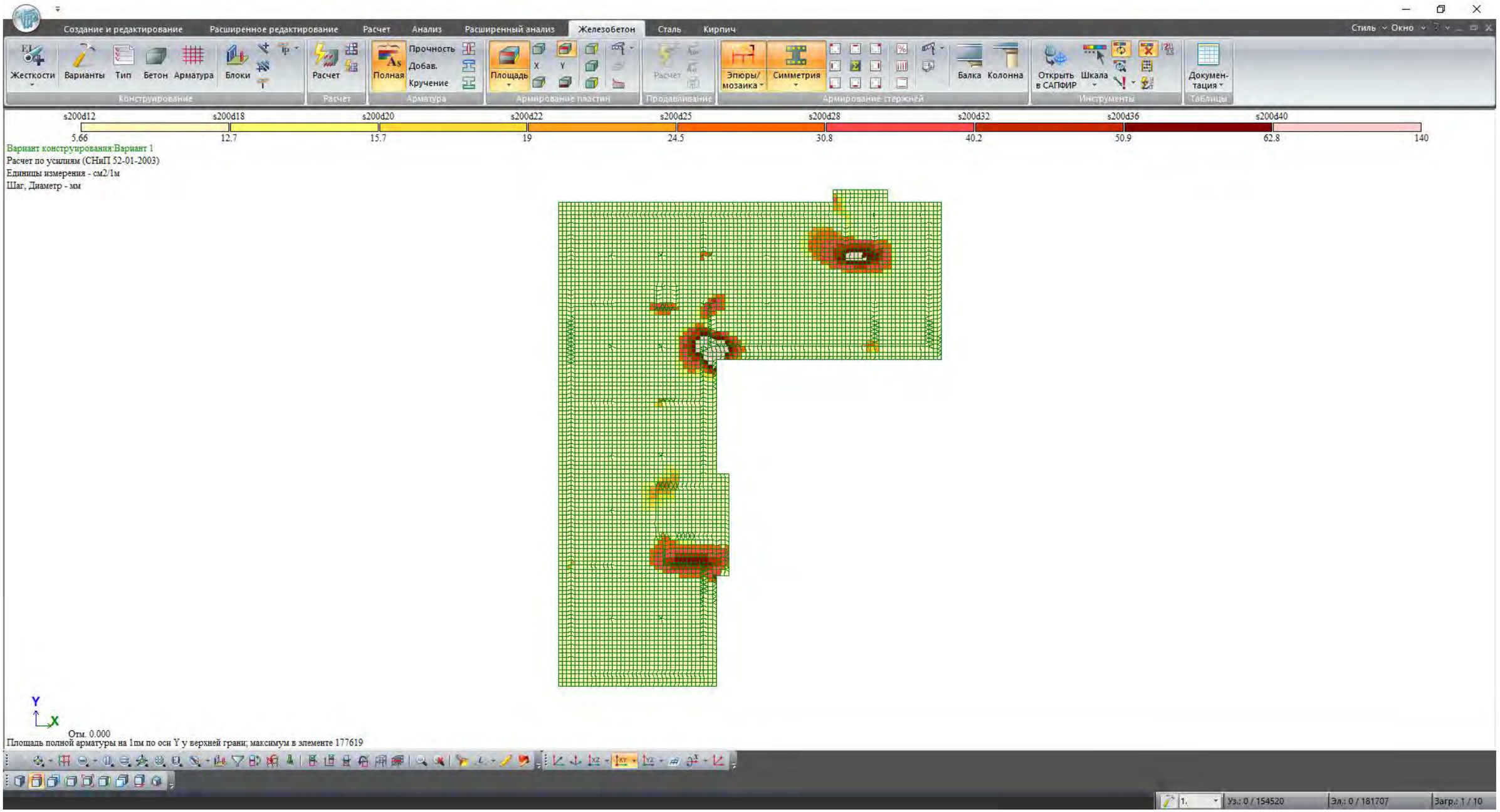

				სტადია	ფურც.	რაოდ
					პ-(10)	
დირექტორი						
პრ. მთ. არქიტ.						
პრ. მთ. ინჟინ.	დ. მაისურაძე		საძირკველი ზედა ზონა Y ღერძი	მასშტაბი		
შეასრულა	რ. სილაგაძე					
შეამოწმა	დ. მაისურაძე					

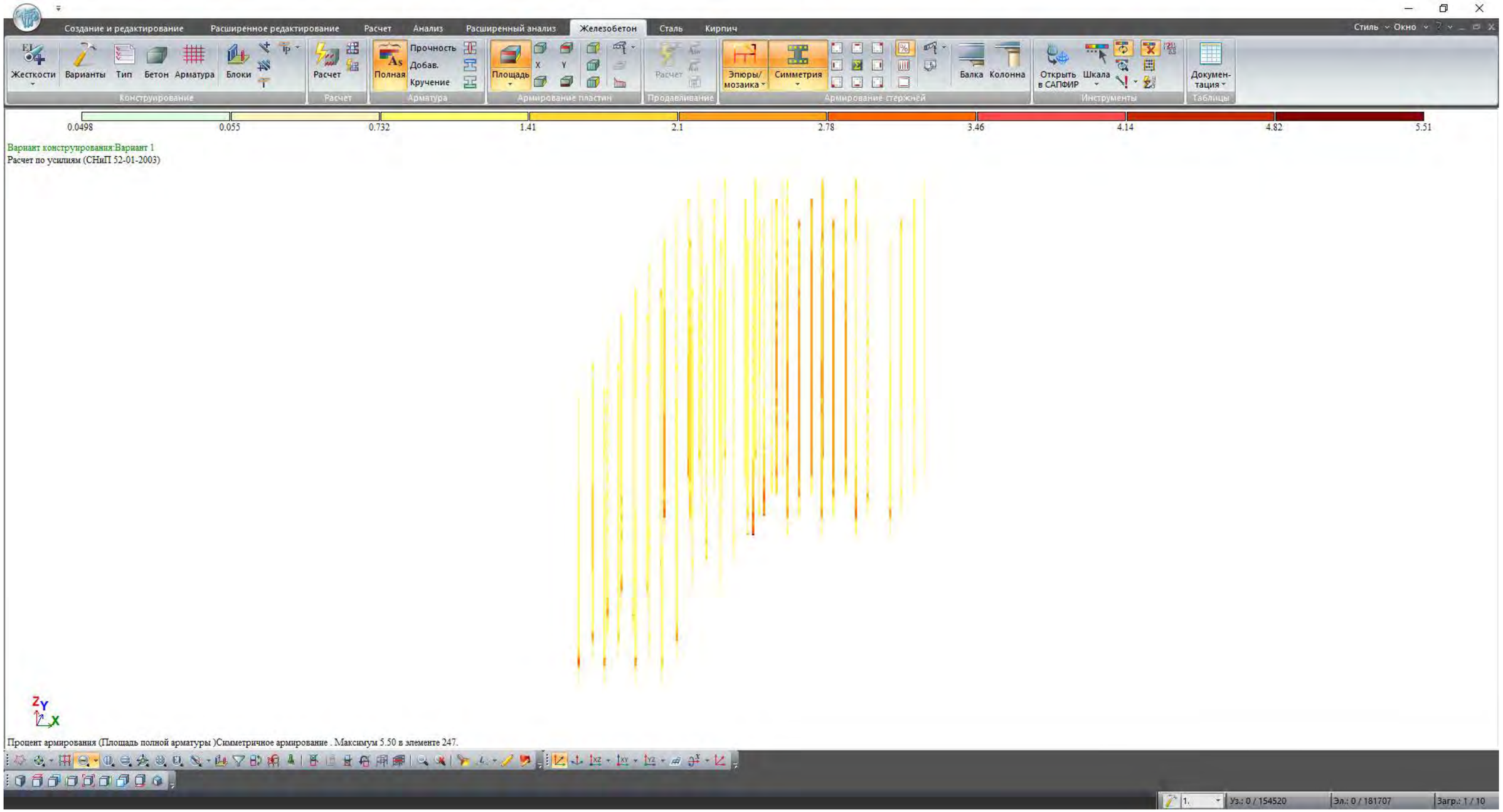

				სტადია	ფურც.	რაოდ
					პ-(11)	
დირექტორი						
პრ. მთ. არქიტ.						
პრ. მთ. ინჟინ.	დ. მაისურაძე		კოლონები	მასშტაბი		
შეასრულა	რ. სილაგაძე					
შეამოწმა	დ. მაისურაძე					

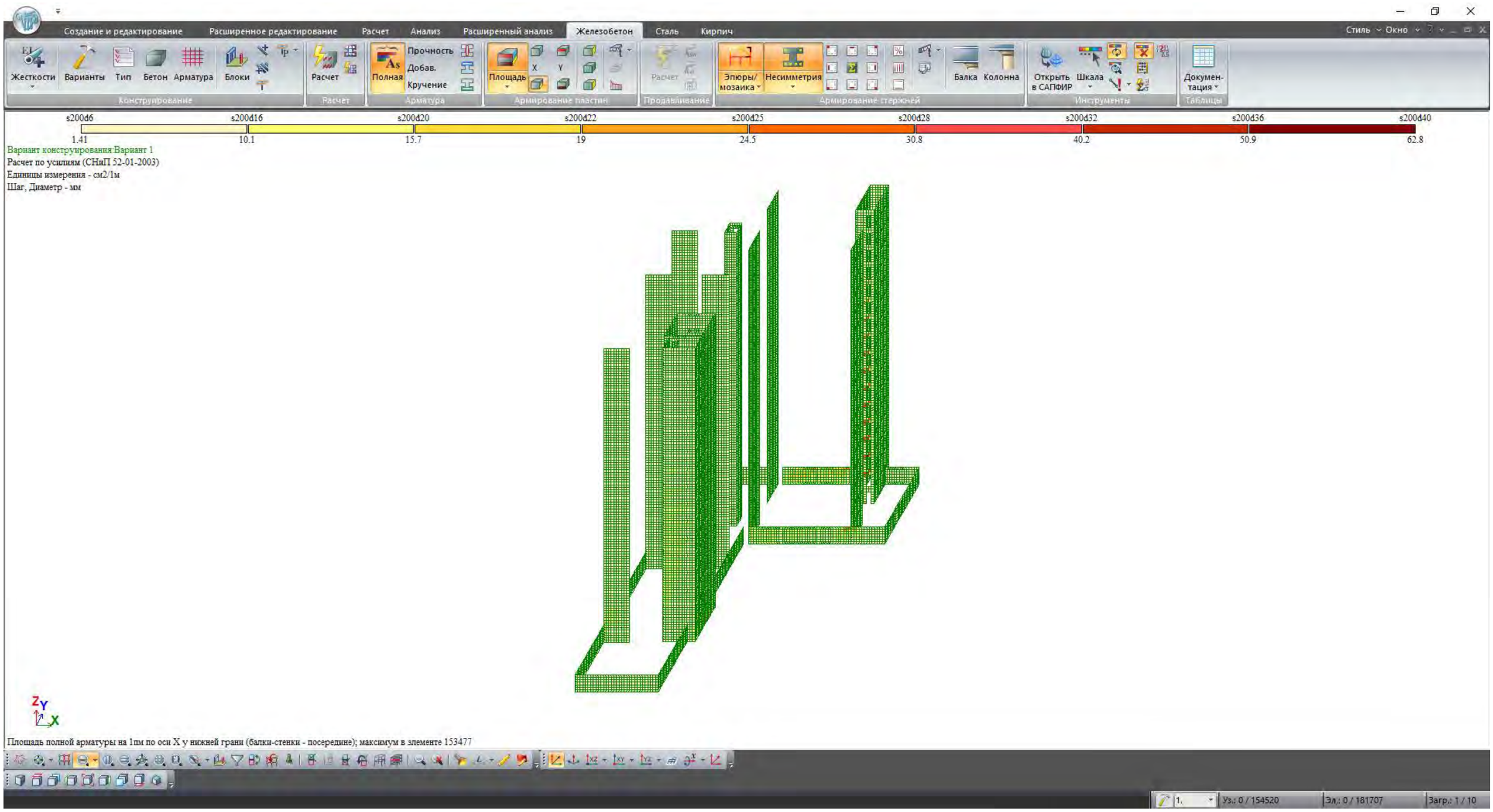

				სტადია	ფურც.	რაოდ
					პ-(12)	
დირექტორი						
პრ. მთ. არქიტ.						
პრ. მთ. ინჟინ.	დ. მაისურაძე			მასშტაბი		
შეასრულა	რ. სილაგაძე		სარდაფის კედლები და დიაფრაგმები			
შეამოწმა	დ. მაისურაძე					

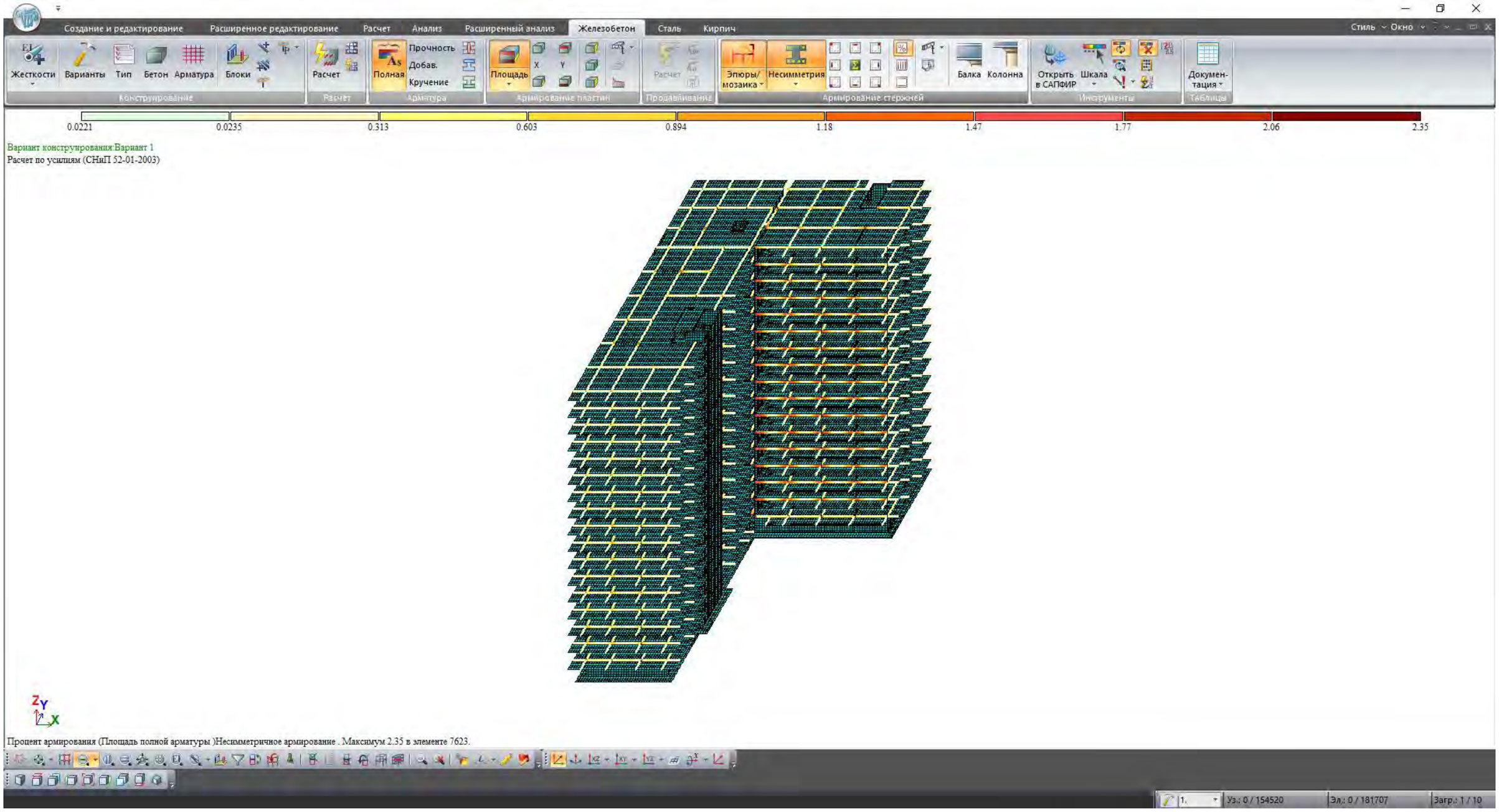

				სტადია	ფურც.	რაოდ
					კ-(13)	
დირექტორი						
პრ. მთ. არქიტ.						
პრ. მთ. ინჟინ.	დ. მაისურაძე		რიგელები	მასშტაბი		
შეასრულა	რ. სილაგაძე					
შეამოწმა	დ. მაისურაძე					

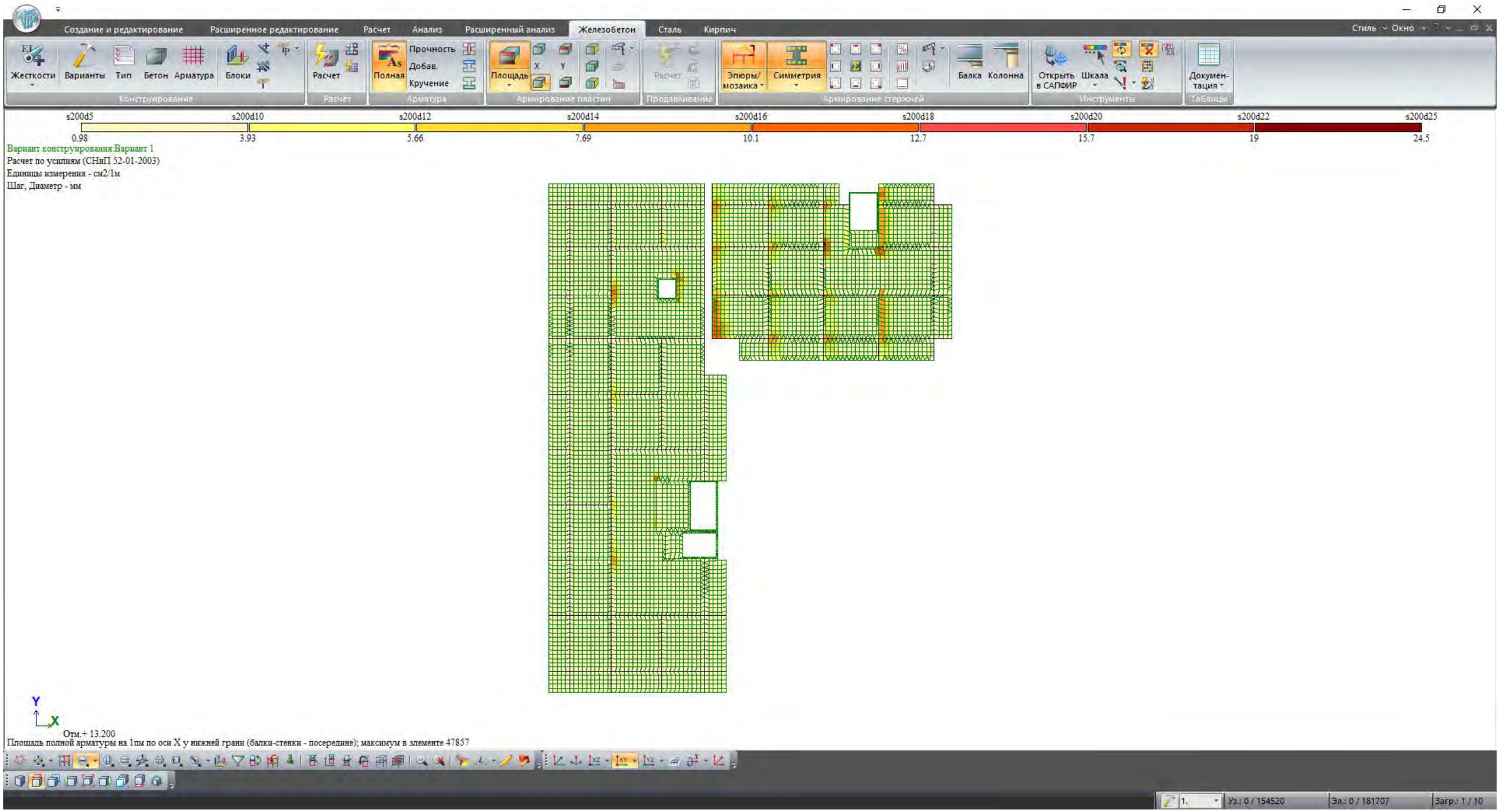

					სტადია	ფურც. / რაოდ
						კ-(14)
დირექტორი						
პრ. მთ. არქიტ.						
პრ. მთ. ინჟინ.	დ. მაისურაძე		ტიპური გადახურვა ქვედა ზონა X ღერძი		მასშტაბი	
შეასრულა	რ. სილაგაძე					
შეამოწმა	დ. მაისურაძე					

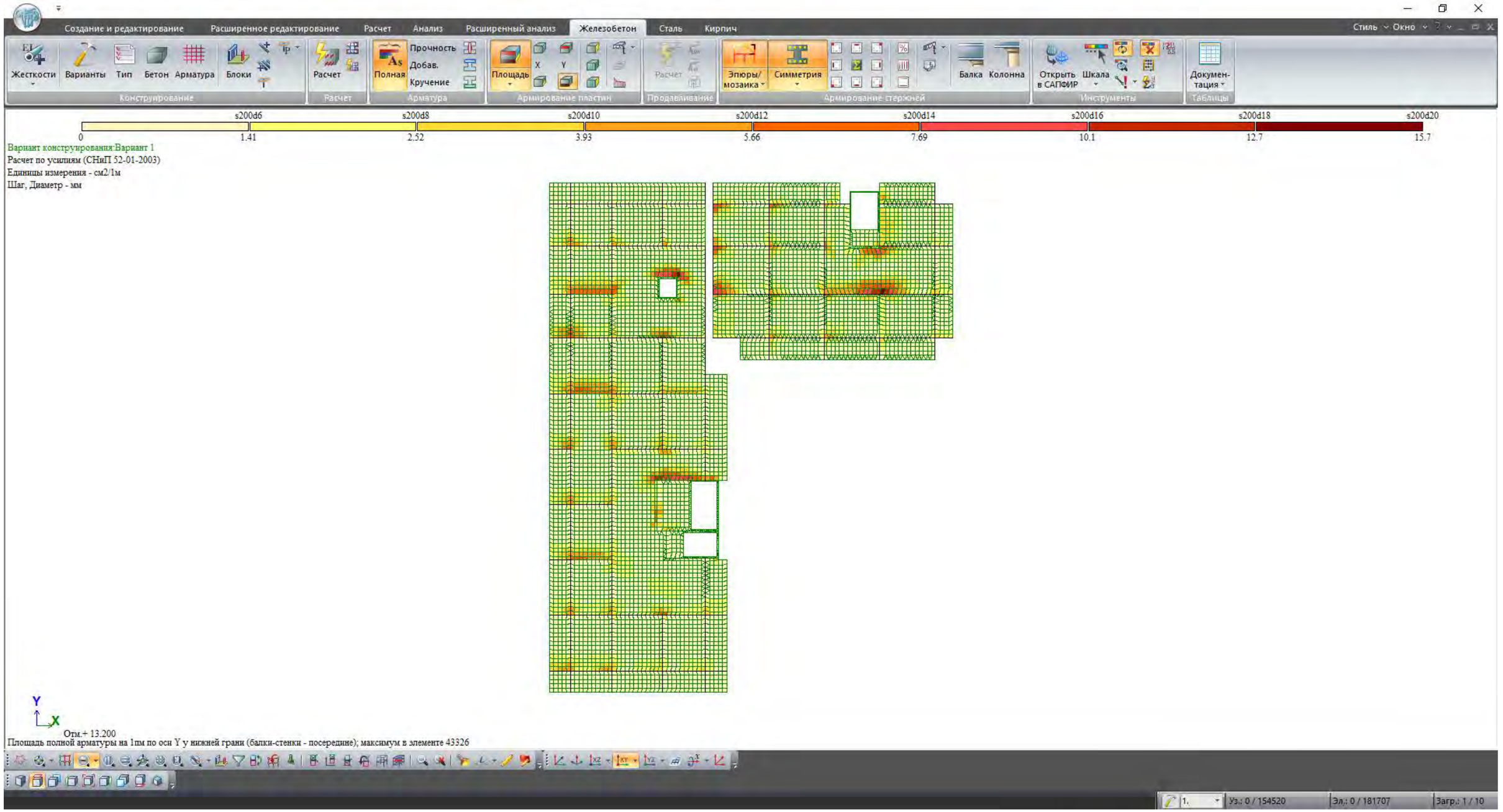

				სტადია	ფურც.	რაოდ
					კ-(15)	
დირექტორი						
პრ. მთ. არქიტ.						
პრ. მთ. ინჟინ.	დ. მაისურაძე		ტიპური გადახურვა ქვედა ზონა Y ღერძი	მასშტაბი		
შეასრულა	რ. სილაგაძე					
შეამოწმა	დ. მაისურაძე					

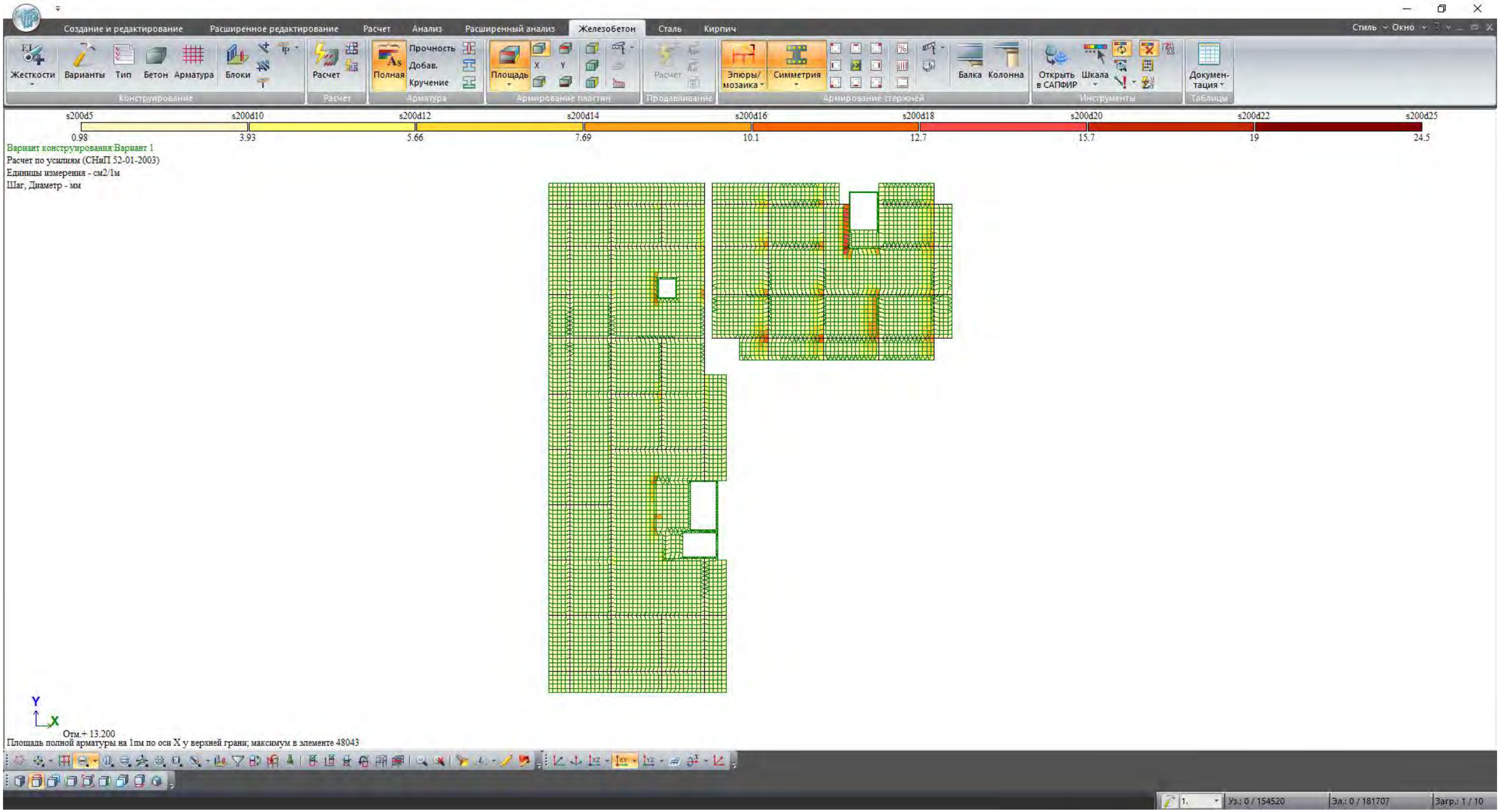

				სტადია	ფურც.	რაოდ
					კ-(16)	
დირექტორი						
პრ. მთ. არქიტ.						
პრ. მთ. ინჟინ.	დ. მაისურაძე		ტიპური გადახურვა ზედა ზონა X ღერძი	მასშტაბი		
შეასრულა	რ. სილაგაძე					
შეამოწმა	დ. მაისურაძე					

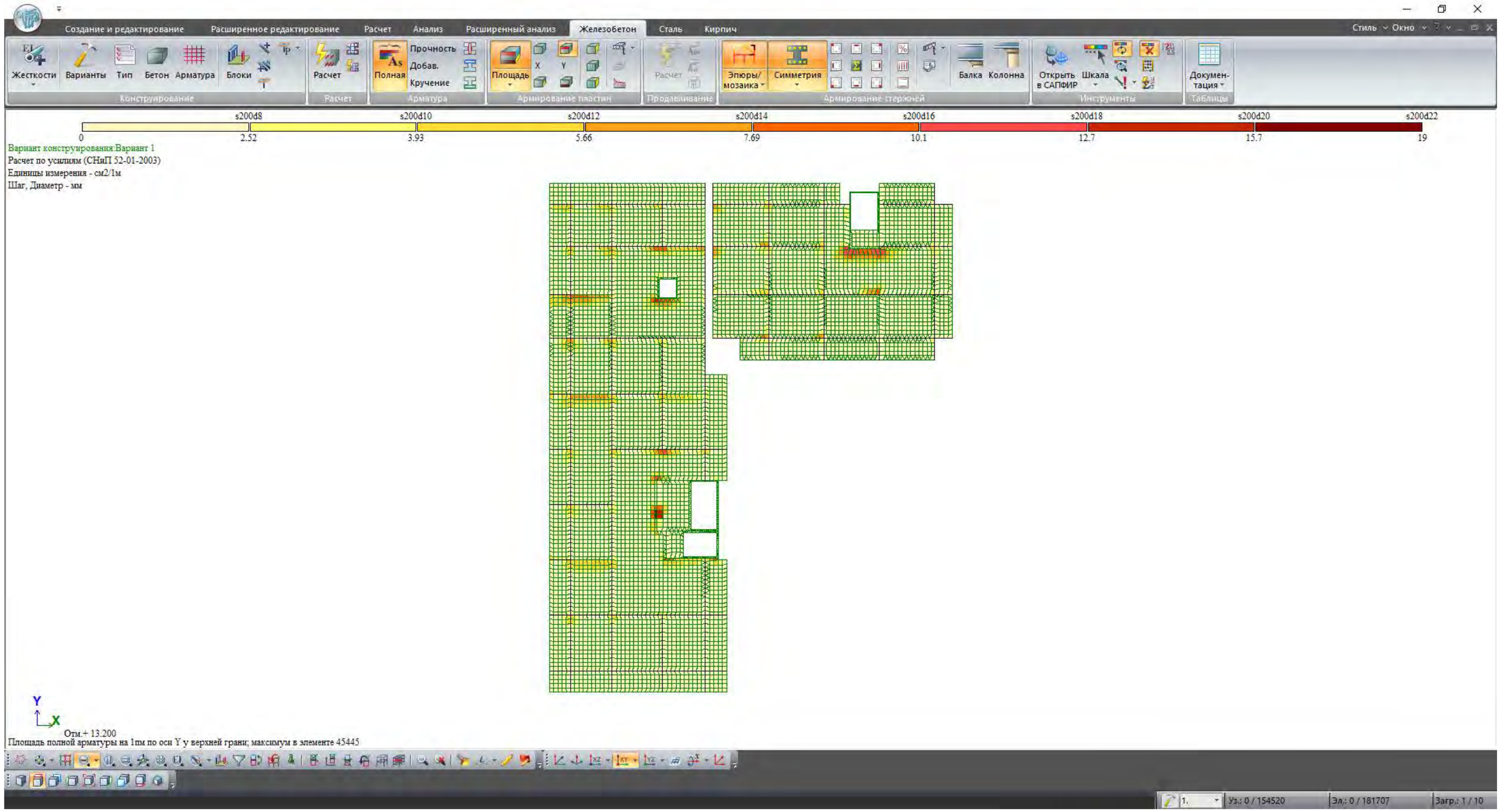

				სტადია	ფურც.	რაოდ
					პ-(17)	
დირექტორი						
პრ. მთ. არქიტ.						
პრ. მთ. ინჟინ.	დ. მაისურაძე		ტიპური გადახურვა ზედა ზონა Y ღერძი	მასშტაბი		
შეასრულა	რ. სილაგაძე					
შეამოწმა	დ. მაისურაძე					