N

ა-ბლოკი
საამქრო/სტამბა

საამქრო/სტამბა

დამკვეთი

სიტუაციური სქემა



ტექნიკური-ეკონომიკური მაჩვენებლები

შენიშვნები:

* ნახაზი შესრულებულია მილიმეტრებში
* ნახაზზე მოცემულია არქიტექტურული და კონსტრუქციული ნიშნულები

პერსპექტივი აღნიშვნები

საპროექტო ორგანიზაცია

შ.პ.ს "არქი-სტილი"

თანამდებობა	გვარი	ხელმოწერა
მთარქიტექტორი	ხ. მარღანდიძე	
არქიტექტორი	ხ. მარღანდიძე	
არქიტექტორი		
არქიტექტორი		
პროექტ. მენეჯერი		

ნახაზის სახელი

ა ბლოკი

ფურცლის ნომერი

ფორმატი	მასშტაბი
A3	
თარიღი	რევიზია №

შენობა-ნაგებობის უსაფრთხოების წესებთან შესაბამისობის ანალიზი

გამოყენებული წესები - „შენობა-ნაგებობის უსაფრთხოების წესები“

ჩამოთვალეთ შენობის დაკავებულებები და აღწერეთ თითოეული გამოყენება
საწარმოო ჯგუფი სმ-1 (საწარმო)
დამხმარე ჯგუფი დს (დამხმარე)
საქმიანი ჯგუფი სქ (ოფისი)

კონსტრუქციის ტიპი:	
განსაზღვრეთ კონსტრუქციის ტიპი	II-A

სიმაღლის შეზღუდვები ცხრილი 503 -ის მიხედვით		
დაკავებულობები	დასაშვები სართულიანობა	შემოთავაზებული სართულიანობა
საწარმოო ჯგუფი სმ-1	4	1 სართული
დამხმარე ჯგუფი დს	4	1 სართული
საქმიანი ჯგუფი სქ	4	1 სართული
	დასაშვები სიმაღლე	შემოთავაზებული სიმაღლე
შენობის სიმაღლე =	19.8	9.70
მიწის დონის ზემოთ სართულ(ებ)ის რაოდენობა	1 სართული	

ფართობის შეზღუდვები ცხრილი 503 -ის მიხედვით		
დაკავებულობები	დასაშვები ფართობი (სართულზე კვ.მ)	შემოთავაზებული ფართობი (ჯამური)
საწარმოო ჯგუფი სმ-1	2320	1812.4
დამხმარე ჯგუფი დს	1770	26.7
საქმიანი ჯგუფი სქ	3480	26.84
შემოთავაზებული ფართობების ჯამი =	1865.94	
სართულების რაოდენობა =	2 სართული	
შენობის საერთო ფართობი =	1865.94	

გარე კედლის ცეცხლმედეგობისა და ღიობისადმი მოთხოვნები ცხრილების 602-ის და 705.8 -ის									
გარე კედელი	ხანძარსაწინააღმდეგო მანძილი (მეტრი)	ცეცხლმედეგობის ხარისხი		კედლის ღიობების ფართობი (კედლის %)					
		მოთხოვნილი	გათვალისწინებული	დასაშვები			გათვალისწინებული		
				დაცული	დაუცველი საშხეფებით	დაუცველი	დაცული	დაუცველი საშხეფებით	დაუცველი
E-A (ღერძებში)	>9	0	0	შეუზღდავია	შეუზღდავია	შეუზღდავია		5%	
A-E (ღერძებში)	>1	1	1	0	0	0		0 %	
1-17 (ღერძებში)	>9	0	0	შეუზღდავია	შეუზღდავია	შეუზღდავია		5%	
17-1 (ღერძებში)	>9	0	0	შეუზღდავია	შეუზღდავია	შეუზღდავია		5%	

ხანძრისაგან დაცვის სისტემებისადმი მოთხოვნები							
დაკავებულობები/ სივრცეები/გასასვლელი საშუალებები	ავტოსაშხეფი სისტემა	ალტერნატიული ავტომატური ცეცხლსაქრობი სისტემები	სახანძრო განგაშისა, კვამლაღმომჩენი და ცეცხლაღმომჩენი სისტემები	სახანძრო მილდგარების სისტემები	კვამლის საკონტროლო სისტემები	ხელის ცეცხლმაქრები	საავარიო განგაშის სისტემები
საწარმოო ჯგუფი სმ-1	კი	-	კი	კი (სახანძრო კარადები)	მექანიკური განიავების სისტემით)	კი	
დამხმარე ჯგუფი დს	-	-	კი		კი	კი	
საქმიანი ჯგუფი სქ	კი	-	კი		კი	კი	

კიბის უჯრედი			კი	კი (ვესტიბიულში მილდგარეზი)	კი (დაწნევის სისტემით)		კი
ლიფტები					-		
დერეფანი			კი	კი (სახანძრო კარადები)	კი (მექანიკური განიავების სისტემით)	კი	კი
სახანძრო-სამაშველო სამსახურის მიერ გამოსაყენებელი მისაერთებლები				კი			
სახანძრო ტუმბოები და წყლის რეზერვუარი				კი			

სართულები	დაკავებულობა და დაკავებულობის დატვირთ ვის ჯამური	მოთხოვნილი გასასვლელებ ის/გასასვლელთან მისადგომის	გათვალისწინებული გასასვლელების/ გასასვლელთან მისადგომის რაოდენობა და ტიპი	გასასვლელი საშუალებების სიგანე (მეტრი)					
				გზა-კიბეები		დერაფანი		გასასვლელის გზა-კარი	
				მოთხოვნილი	გათვალისწინებული	მოთხოვნილი	გათვალისწინებული	მოთხოვნილი	გათვალისწინებული
მიწისპირა 1 სართული	სმ-1 დ.დ 195	2 გასასველი კიბ	2 გასასველი კიბე	1.10	1.20	1.20	1.20	82	90
ანტრესოლის სართული	სქ დ.დ . 3	1 გასასველი	1 გასასველი	1.10	1.20	1.10	1.40	82	90

განიავებისადმი მოთხოვნები		
დაკავებულობები/სივრცეები/გასასვლელი საშუალებები	ბუნებრივი განიავება	ხელოვნური განიავება
საწარმოო ჯგუფი სმ-1	კი	-
დამხმარე ჯგუფი დს	კი	-
საქმიანი ჯგუფი სქ	კი	კი
კიბის უჯრედი	-	-
ლიფტები	-	-
დერეფანი	კი	-

წყალსადენი სისტემის ფიქსირებული მოწყობილობების რაოდენობა

ცხრილი 1602.1-ის მიხედვით

სართულები	საცხოვრებელი ერთეულები	ფიქსირებული მოწყობილობები									
		უნიტაზი		ტუალეტის ხელსაბანები		აბაზანა/შხაპი		სამზარეულოს ნიჟარა		ავტომატური სარეცხი მანქანის მისაერთებელი	
		მოთხოვნილი	წინასწარ გათვალისწინებული	მოთხოვნილი	წინასწარ გათვალისწინებული	მოთხოვნილი	წინასწარ გათვალისწინებული	მოთხოვნილი	წინასწარ გათვალისწინებული	მოთხოვნილი	წინასწარ გათვალისწინებული
მიწისპირა 1 სართუ	(თითოეულ სართულზე)	1	1	1	1	1	1	1	1	1	1

0. გეგმა 0.000 1:360

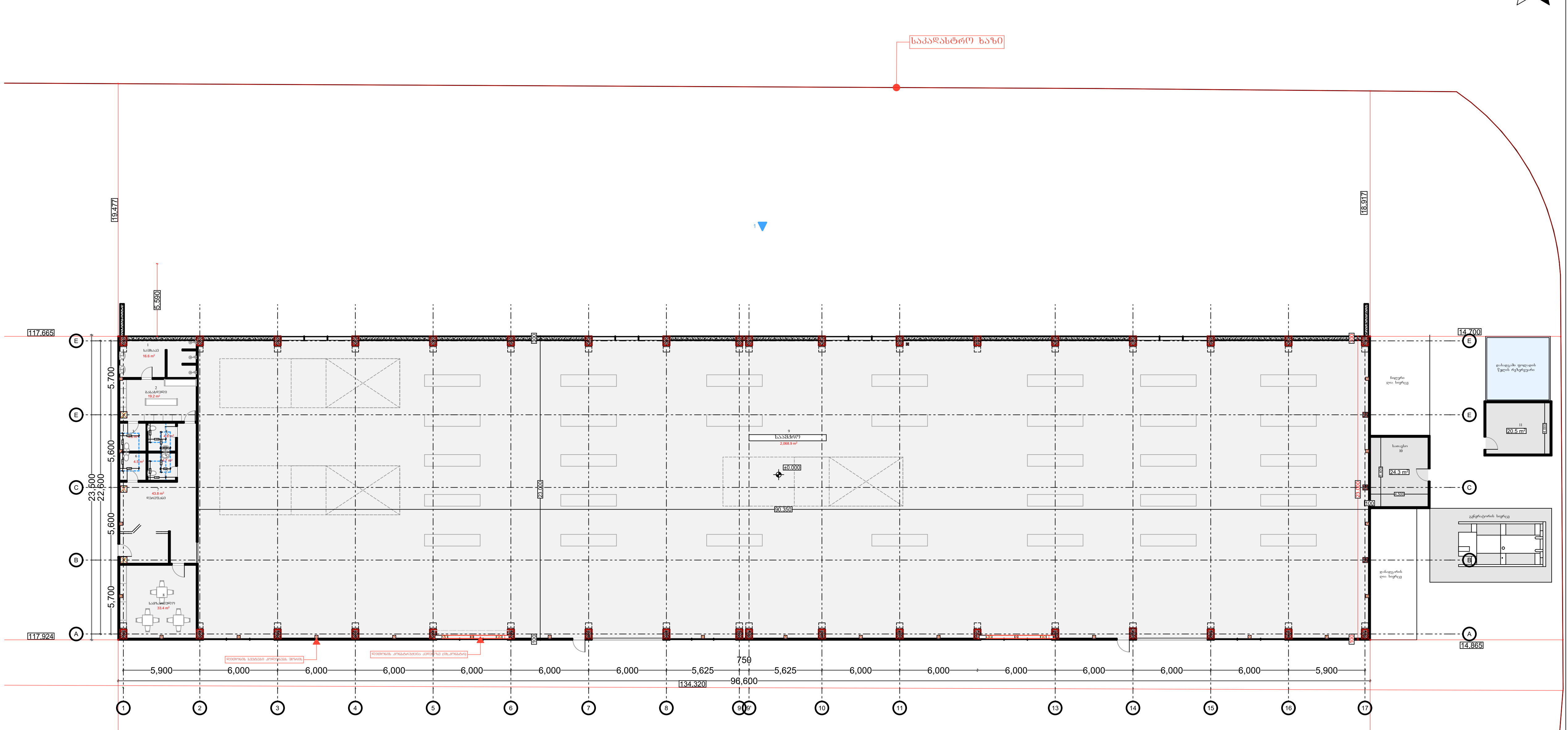

№	ა-ბლოკი სპეციფიკაცია	
1	სამხაპე	16.6 მ²
2	გასახდელი	19.2 მ²
3	ს.კ	4.6 მ²
4	ს.კ	4.8 მ²
5	ს.კ	4.7 მ²
6	ს.კ	4.5 მ²
7	დერეფანი	43.8 მ²
8	სამზარეულო	33.4 მ²
9	საამქრო	2068,9 მ²
10	სათავსო	24.3 მ²
11	სატუმბი სადგური	20.5 მ²
		2245.3 მ²

შენიშვნა:
შენობაში არ ხდება მეტალის , ან რაიმე მსგავსის წარმოება. შენობა წარმოადგენს საამქროსა და სამუშაო სივრცეს. აქ ხდება მხოლოდ პროდუქტის აწყობა.

აბსოლიტური ნული 0.00=+505.40

საამქრო/სტამბა

დამკვეთი

სიტუაციური სქემა



ტექნიკური-ეკონომიკური მაჩვენებლები

შენიშვნები:
* ნახაზი შესრულებულია მილიმეტრებში
* ნახაზზე მოცემულია არქიტექტურული და კონსტრუქციული ნიშნულები

პირობითი აღნიშვნები

საპროექტო ორგანიზაცია
შ.პ.ს "არქი-სტილი"

თანამდებობა	გვარი	ხელმოწერა
მთ.არქიტექტორი	ს. მაღლაკელიძე	
არქიტექტორი	ს. მაღლაკელიძე	
არქიტექტორი		
არქიტექტორი		
პროექტ. მენეჯერი		

ნახაზის სახელი
იატაკის გეგმა

ფურცლის ნომერი

ფორმატი
A3

მასშტაბი

თარიღი

რევიზია №

3. გეგმა 0.000 1:360

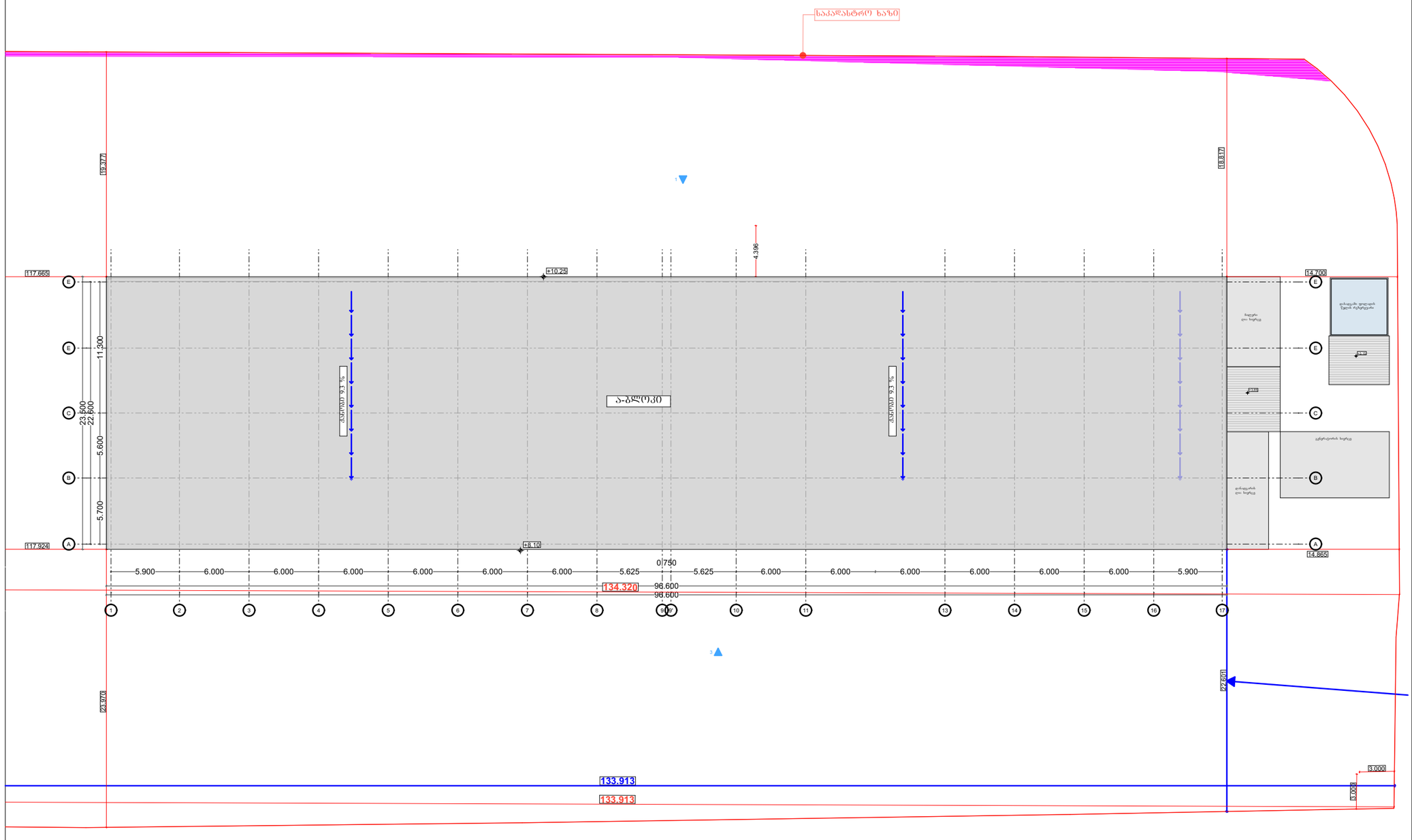

შენიშვნა:
შენობაში არ ხდება მეტალის , ან რაიმე მსგავსის წარმოება. შენობა წარმოადგენს საამქროსა და სამუშაო სივრცეს. აქ ხდება მხოლოდ პროდუქტის აწყობა.

აბსოლიტური ნული 0.00=+505.40

საამქრო/სტამბა

დამკვეთი

სიტუაციური სქემა



ტექნიკური-ეკონომიკური მაჩვენებლები

შენიშვნები:
* ნახაზი შესრულებულია მილიმეტრებში
* ნახაზზე მოცემულია არქიტექტურული და კონსტრუქციული ნიშნულები

კორექციის აღნიშვნები

საპროექტო ორგანიზაცია
შ.პ.ს "არქი-სტილი"

თანამდებობა	გვარი	ხელმოწერა
მთ.არქიტექტორი	ს. მაღლაკელიძე	
არქიტექტორი	ს. მაღლაკელიძე	
არქიტექტორი		
არქიტექტორი		
პროექტ. მენეჯერი		

ნახაზის სახელი
გადახურვის გეგმა

ფურცლის ნომერი

ფორმატი	მასშტაბი
A3	
თარიღი	რევიზია №

0. გეგმა 0.000 1:370

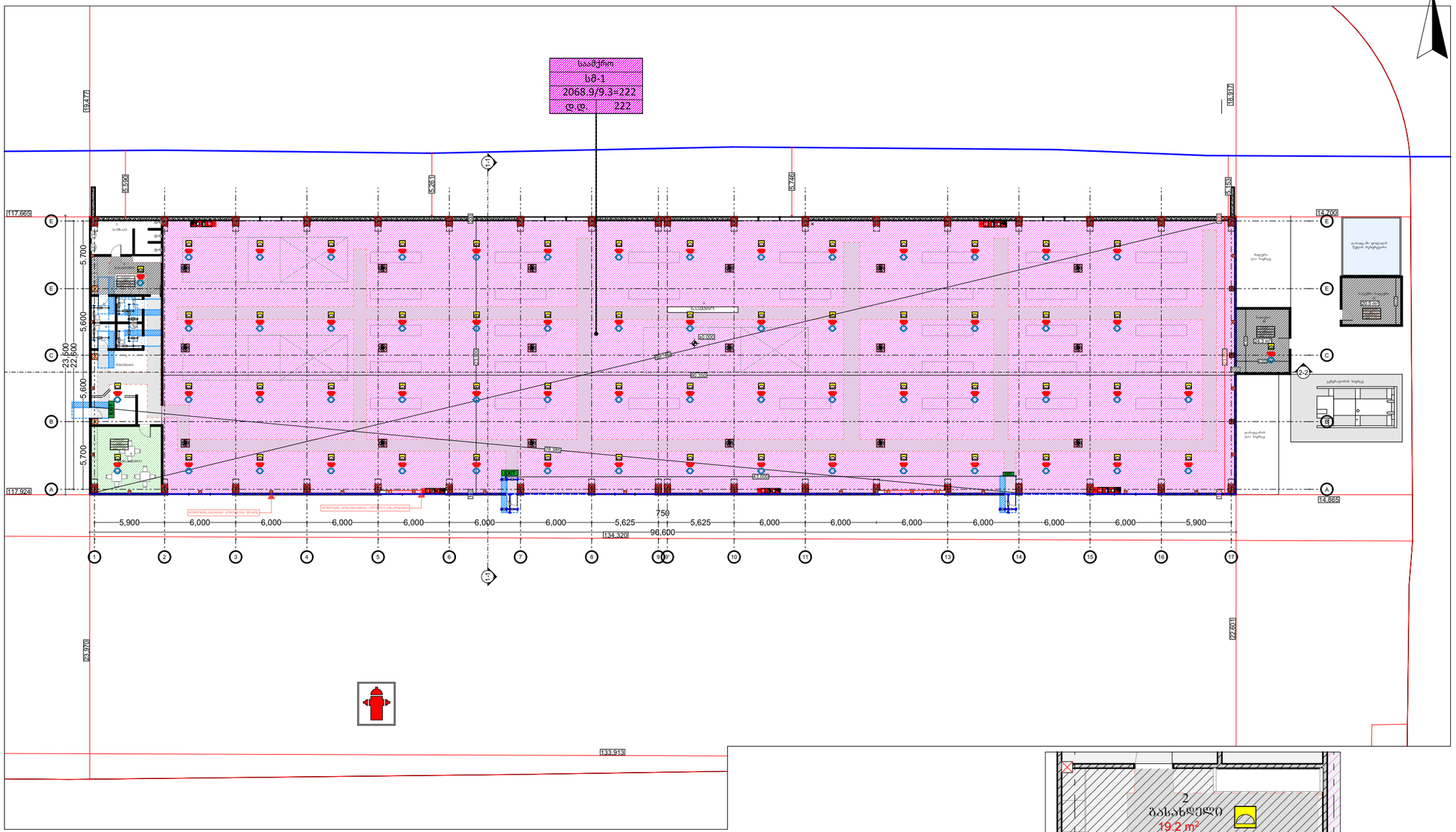

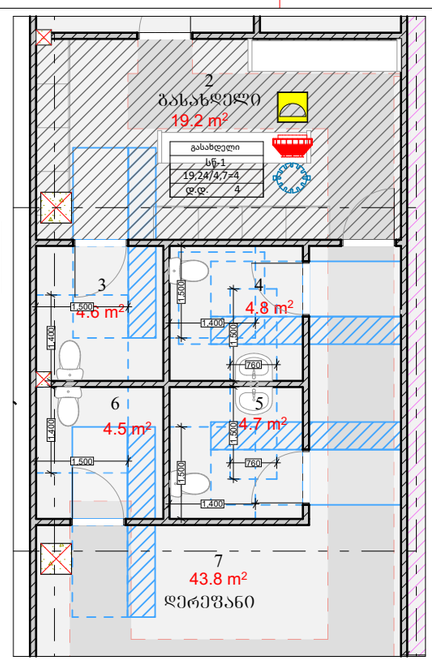

გასახდელისა და სანიტარული კვანძის გეგმები

შენიშვნა:
შენობაში არ ხდება მეტალის , ან რაიმე მსგავსის წარმოება. შენობა წარმოადგენს საამქროსა და სამუშაო სივრცეს. აქ ხდება მხოლოდ პროდუქტის აწყობა.

აბსოლიტური ნული 0.00=+505.40

საამქრო/სტამბა

დამკვეთი

სიტუაციური სქემა

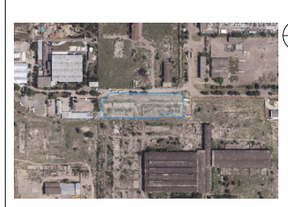

ტექნიკური-ეკონომიკური მაჩვენებლები

შენიშვნები:
* ნახაზი შესრულებულია მილიმეტრებში
* ნახაზზე მოცემულია არქიტექტურული და კონსტრუქციული ნიშნულები

პირობითი აღნიშვნები

საპროექტო ორგანიზაცია
შ.პ.ს "არქი-სტილი"

თანამდებობა	გვარი	ხელმოწერა
მთ.არქიტექტორი	ხ. მაღლაკელიძე	
არქიტექტორი	ხ. მაღლაკელიძე	
არქიტექტორი		
არქიტექტორი		
პროექტ. მენეჯერი		

ნახაზის სახელი
41

შეკვეთის ნომერი

ფორმატი	მასშტაბი
A3	
თარიღი	რევიზია №

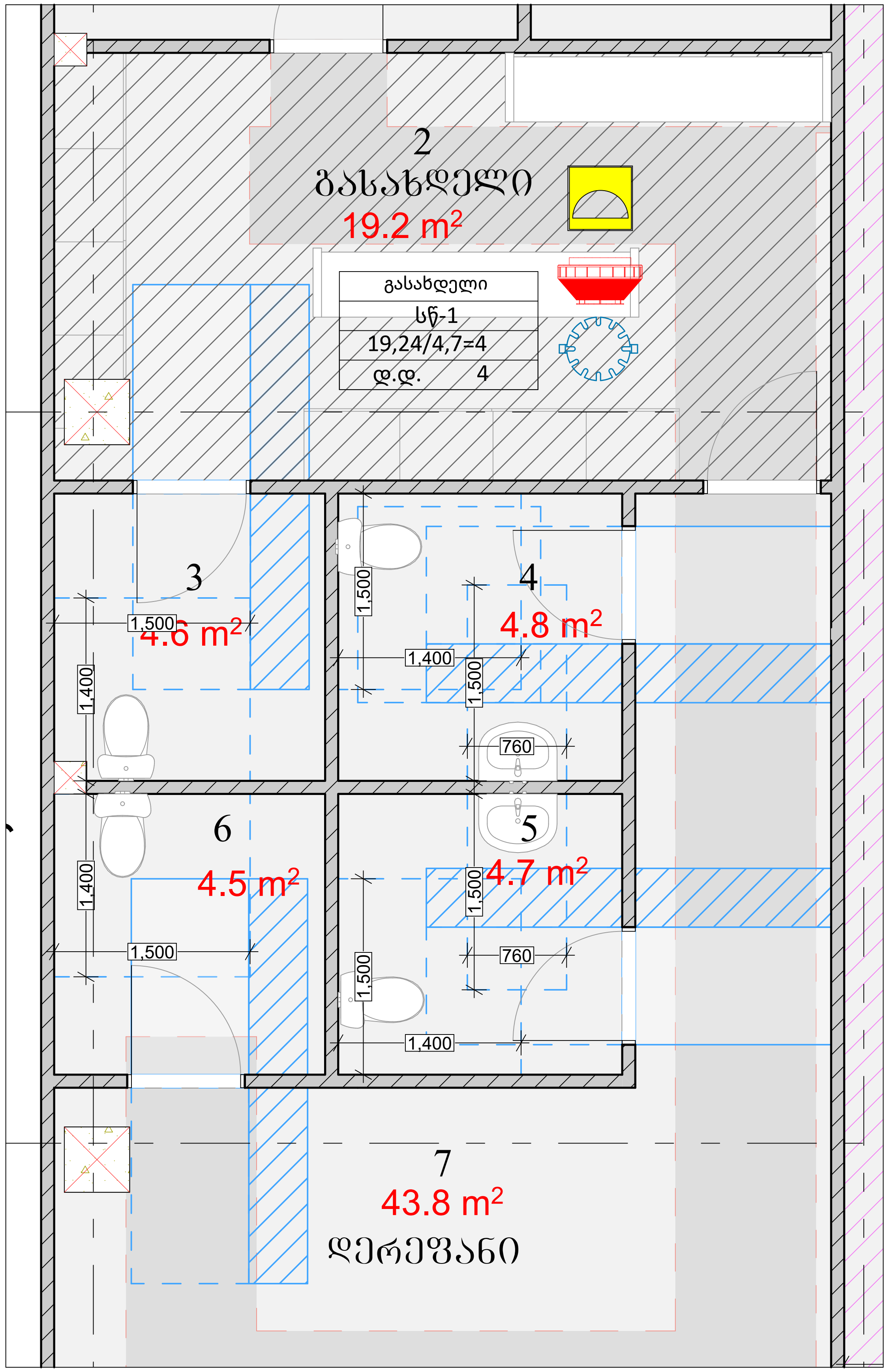

ხელსაბანის მდებარეობა

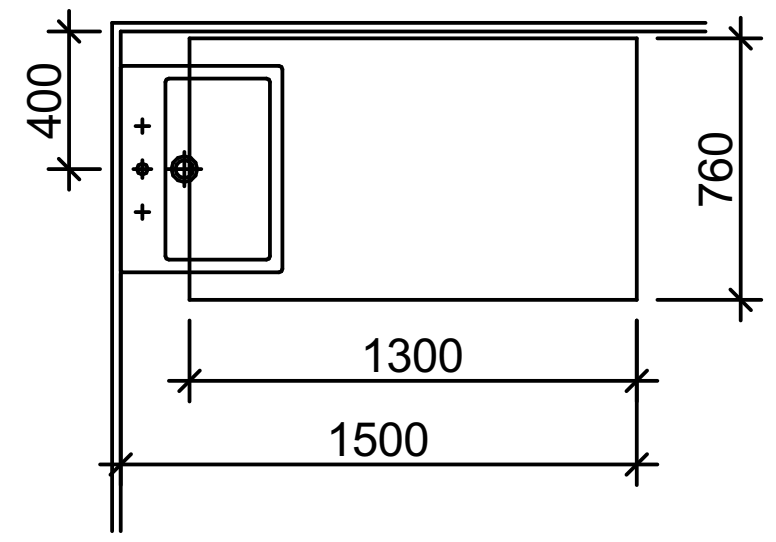

თავისუფალი სივრცე ფეხის ფალანგისთვის

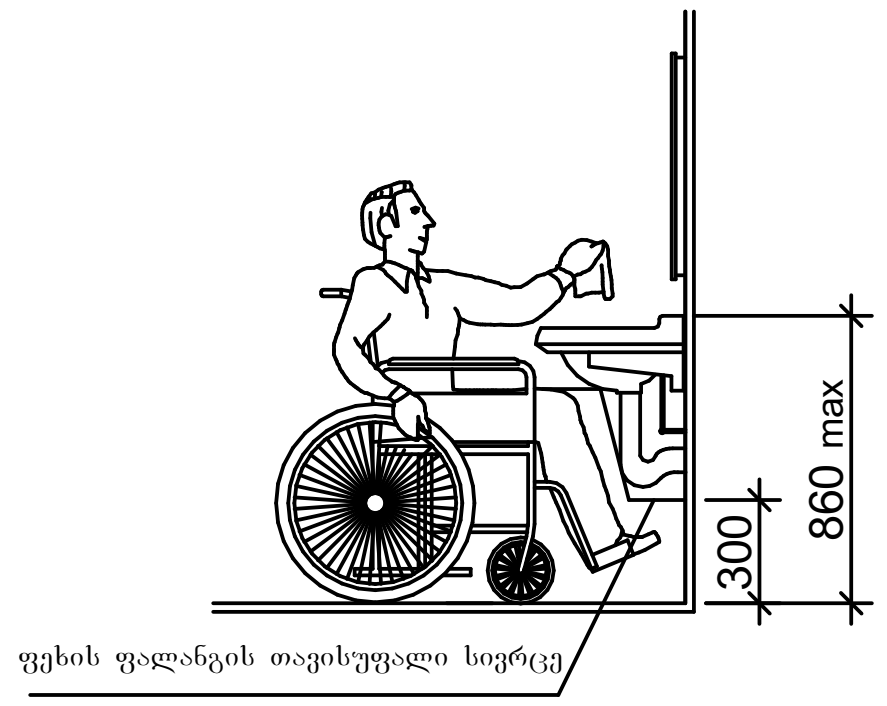

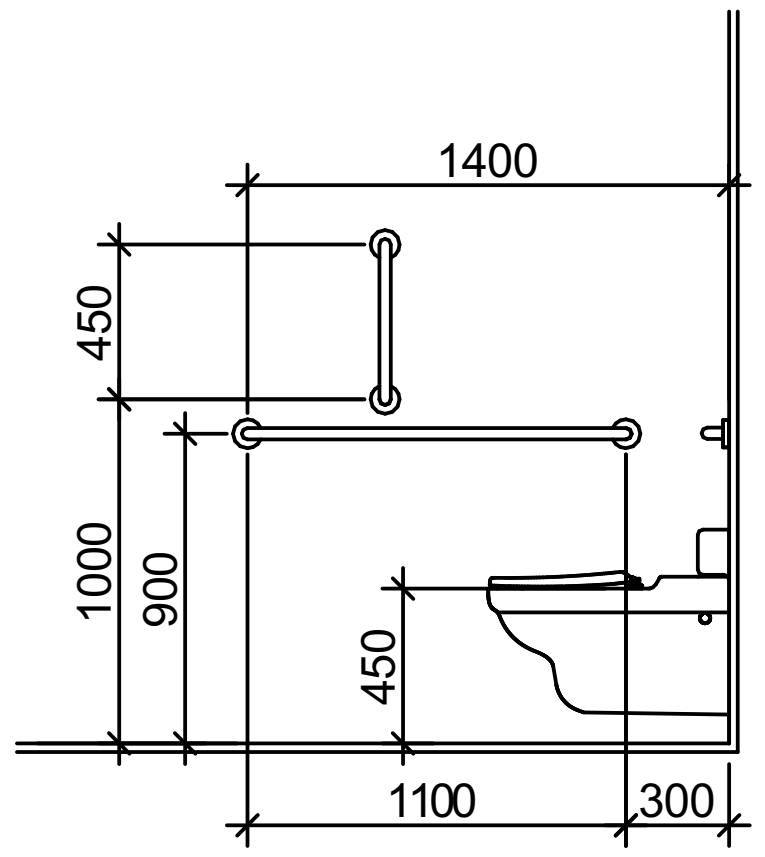

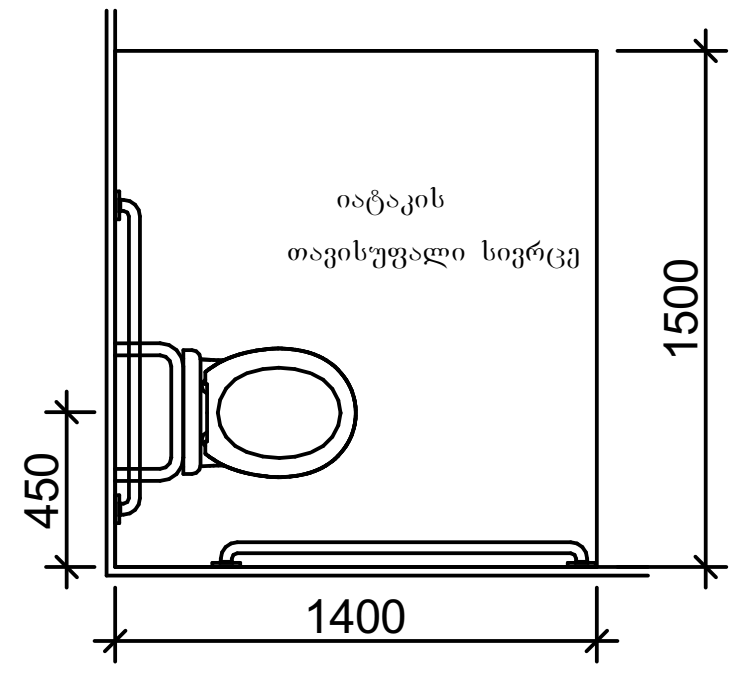

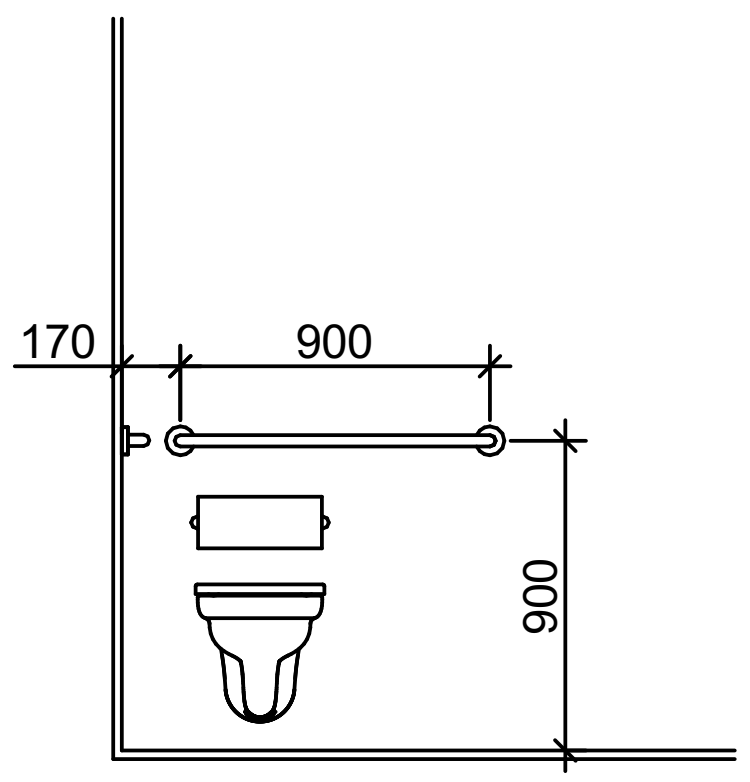

საამქრო/სტამბა

დამკვეთი

სიტუაციური სქემა

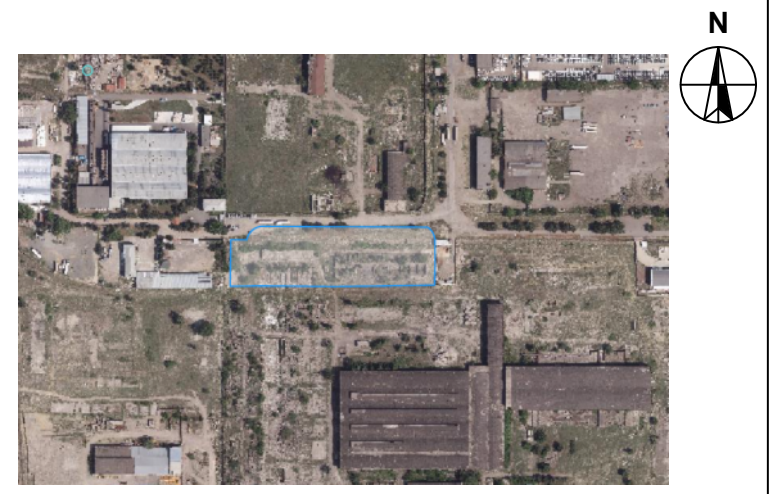

ტექნიკურ-ეკონომიკური მაჩვენებლები

შენიშვნები:

* ნახაზი შესრულებულია მილიმეტრებში
* ნახაზზე მოცემულია არქიტექტურული და კონსტრუქციული ნიშნულები

პირობითი აღნიშვნები

საპროექტო ორგანიზაცია

შ.პ.ს "არქი-სტილი"

თანამდებობა	გვარი	ხელმოწერა
მთ.არქიტექტორი	ს. მაღლაკელიძე	
არქიტექტორი	ს. მაღლაკელიძე	
არქიტექტორი		
არქიტექტორი		
პროექტ. მენეჯერი		

ნახაზის სახელი

მისაწვდომი ტუალეტი

ფურცლის ნომერი

ფორმატი A3

მასშტაბი

თარიღი

რევიზია №

საპროექტო შენობაში გამოყენებული თავისუფალი სივრცეები კართან მანევრირებისთვის მ 1:50

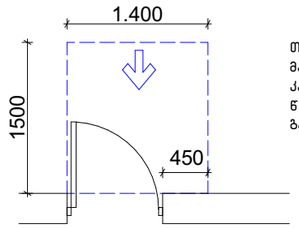

თავისუფალი სივრცე კართან მანევრირებისთვის – ანჯამიანი კარი
წინიდან მისაწვდომი – გამოწევით გაღება

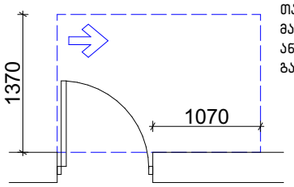

თავისუფალი სივრცე კართან მანევრირებისთვის – ანჯამიანი კარი ანჯამის მხრიდან მისაწვდომი – გამოწევით გაღება

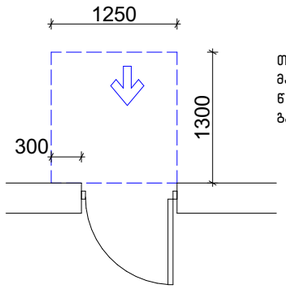

თავისუფალი სივრცე კართან მანევრირებისთვის – ანჯამიანი კარი წინიდან მისაწვდომი – მიწოლით გაღება

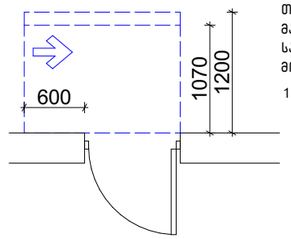

თავისუფალი სივრცე კართან მანევრირებისთვის – ანჯამიანი კარი საკეტის მხრიდან მისაწვდომი – მიწოლით გაღება

120 მინ. თუ მოწყობილია მიმხურავი

ვარიანტი 1

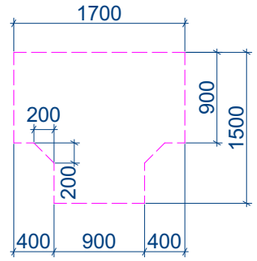

ვარიანტი 2

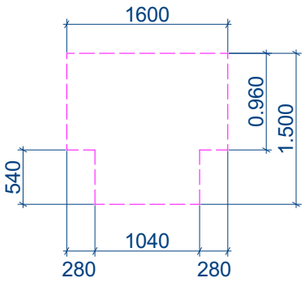

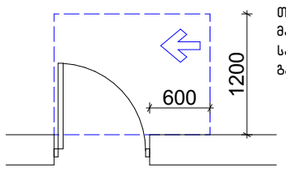

თავისუფალი სივრცე კართან მანევრირებისთვის – ანჯამიანი კარი საკეტის მხრიდან მისაწვდომი – გამოწევით გაღება

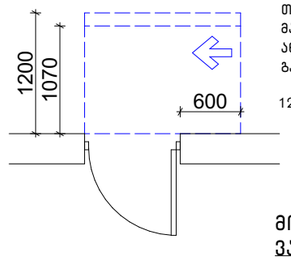

თავისუფალი სივრცე კართან მანევრირებისთვის – ანჯამიანი კარი ანჯამის მხრიდან მისაწვდომი – მიწოლით გაღება

120 მინ. თუ მოწყობილია მიმხურავი

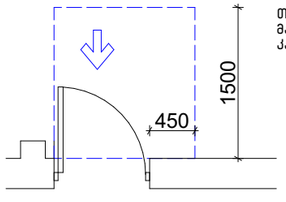

თავისუფალი სივრცე კართან მანევრირებისთვის-ნიშებში მოწყობილი კარი და ჭიშკარი-გამოწევით გაღება

მოსატრიალებელი სივრცეები
ვარიანტი 4

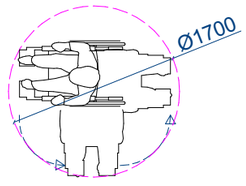

N

საამქრო/სტამბა	
დამკვეთი	
სიტუაციური სქემა	
ტექნიკური-ეკონომიკური მაჩვენებლები	
შენიშვნები: * ნახაზი შესრულებულია მილიმეტრებში * ნახაზზე მოცემულია არქიტექტურული და კონსტრუქციული ნიშნულები	
პირობითი აღნიშვნები	
საპროექტო ორგანიზაცია შ.პ.ს "არქი-სტილი"	

თანამდებობა	გვარი	ხელმოწერა
მთ.არქიტექტორი	ს. მალღაძლიძე	
არქიტექტორი	ს. მალღაძლიძე	
არქიტექტორი		
არქიტექტორი		
პროექტ. მენეჯერი		

ნახაზის სახელი Layout	
ფურცლის ნომერი	
ფორმატი A3	მასშტაბი
თარიღი	რევიზია №

ბენ.ბებმა

მ 1:800

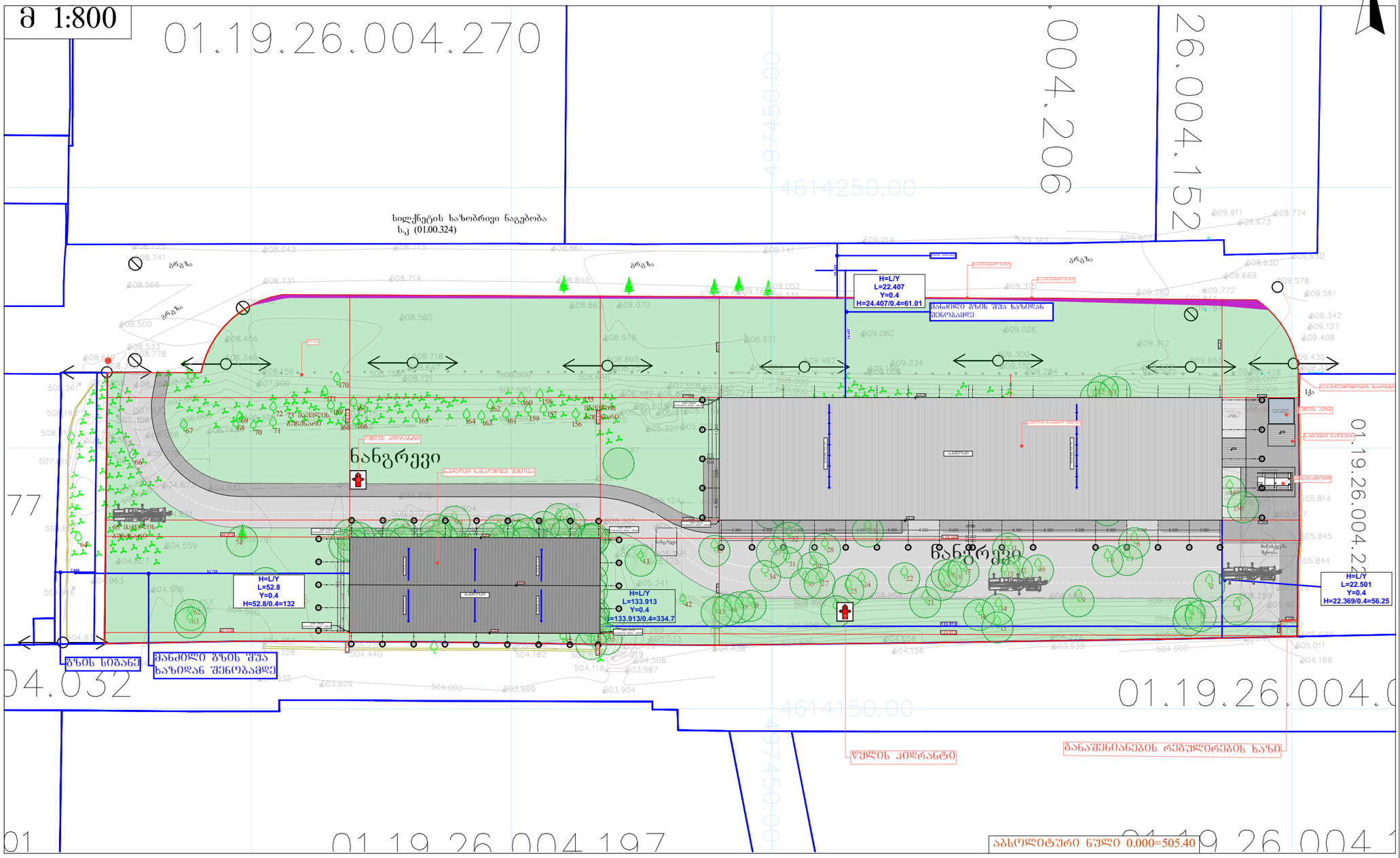

შენიშვნა
მისაწვდომი სვლაგეზის ზედაპირი იქნება მდგრადი, მყარი და არასრიალა.
- შენობის გარეთ მდებარე მისაწვდომი სვლაგეზი ისე დაგეგმარდება, რომ სავალ ზედაპირზე წყალი არ დაგროვდება.
-ბორდიურის გვერდებზე განთავსებული კონუსური ზედაპირების დახრა არ უნდა აღემატებოდეს 10%-ს.
-პანდუსის და ბაქნების განივი კვეთის დახრა არ აღემატება 1/48-ს. ამოცნობადი გამაფრთხილებლების ზედაპირები ვიზუალურად უნდა განსხვავდებოდეს მომიჯნავე ზედაპირებისგან და უნდა იყოს ღია ფერზე მუქი ან მუქ ფერზე ღია.
-გამაფრთხილებლებს უნდა ჰქონდეს თავწაკვეთილი გუმბათის ფორმა და უნდა შეესაბამებოდეს შემდეგ მოთხოვნებს.
-თავწაკვეთილი გუმბათები კვადრატული ბაზის სახით უნდა იყოს დალაგებული.
-თავწაკვეთილი გუმთაოების ფუძის დიამეტრი უნდა იყოს, არაუმცირეს 23 მმ და, არაუმეტეს, 36 მმ, ხოლო წვეროს დიამეტრი ფუძი დიამეტრის, არაუმცირეს 50% და, არაუმეტეს, 65%.
-თავწაკვეთილი გუმბათების სიმაღლე უნდა იყოს 5,0 მმ.
-თავწაკვეთილი გუმბათების ცენტრიდან ცენტრამდე დაშორება უნდა იყოს, არაუმცირეს, 40 მმ და, არაუმეტეს, 60 მმ, ხოლო ფუძიდან ფუძემდე დაშორება, არაუმცირეს, 16,5 მმ დაფაზე ყველაზე ახლოს მდებარე გუმბათებს შორის გაზომვისას.
-თავწაკვეთილი გუმბათები კვადრატული ბაზის სახით უნდა იყოს დალაგებული. მისაწვდომი ავტოსადგომის გასასვლელის დახრა არ უნდა აღემატებოდეს 2%-ს

საამქრო/სტამბა

დამკვეთი

სიტუაციური სქემა



ტექნიკური-ეკონომიკური მაჩვენებლები

შენიშვნები:
* ნახაზი შესრულებულია მილიმეტრებში
* ნახაზზე მოცემულია არქიტექტურული და კონსტრუქციული ნიშნულები

პირობითი აღნიშვნები

საპროექტო ორგანიზაცია
შ.პ.ს "არქი-სტილი"

თანამდებობა	გვარი	ხელმოწერა
მთარქიტექტორი	ს. მაღლაკელიძე	
არქიტექტორი	ს. მაღლაკელიძე	
არქიტექტორი		
არქიტექტორი		
პროექტ. მენეჯერი		

ნახაზის სახელი
გენერალური გეგმა

ფურცლის ნომერი

ფორმატი	მასშტაბი
A3	
თარიღი	რევიზია №