№ 0G25-1164160 D 05. 12. 2025

მინდობილ პირს ბატონ გივი კახაბრიშვილს
ელ-ფოსტა: kamladzeguka@gmail.com
ტელეფონი: 598 89 77 09

შპს „ჯორჯიან უოთერ ენდ ფაუერმა“ (შემდგომში „კომპანია“) განიხილა თქვენი განცხადება, („კომპანიაში“ რეგისტრირებული № IN25-1160014, დათარიღებული 24/11/2025წ.) ქ. თბილისში, წულაძის ქ. N34-ში (ს/კ 01.17.11.034.071) მშენებლობის გენ. გეგმის შეთანხმების შესახებ.

გაცნობებთ, რომ თქვენს მიერ წარმოდგენილი გენ. გეგმა შეთანხმებულია „კომპანიის“ შესაბამის სამსახურთან (იხ. დანართი). კომპანია არ არის წინააღმდეგი განახორციელოთ სამშენებლო სამუშაოები წარმოდგენილი გენ. გეგმის შესაბამისად.

სამშენებლო სამუშაოების წარმოების პროცესში წყალსადენ-წყალარინების ქსელების აღმოჩენის შემთხვევაში, ვალდებული ხართ დაიცვათ სამშენებლო ნორმები.

ქსელების დაზიანების თავიდან აცილების მიზნით, სამუშაოების დაწყების წინ გთხოვთ, დაუკავშირდეთ კომპანიის წარმომადგენელს: ლევან ქურდიანს, ტელ: 591 05 15 25.

დანართი: 1 (ერთი) ფურცელი.

პატივისცემით,

ივანე გაბიტაშვილი

წყალსადენ-წყალარინების ქსელების დირექტორის მოადგილე

მ. ლოლაძე

293 11 11 (51 13)

შპს ჯორჯიან უოთერ ენდ ფაუერი
GEORGIAN WATER AND POWER LTD

0108, ქ.თბილისი, მედეა (მზია) ჯუღელის N10.
ტელ: +995 (32) 293 11 11; ფაქსი: +995 (32) 298 26 07
ელ-ფოსტა: info@gwp.ge/www.gwp.ge
საიდენტიფიკაციო კოდი 203826002

10 Medea (Mzia) Jugheli Street, Tbilisi 0108, Georgia
Tel: +995 (32) 293 11 11; Fax: +995 (32) 298 26 07
E-mail: info@gwp.ge/www.gwp.ge
Identification Code 203826002

1160014

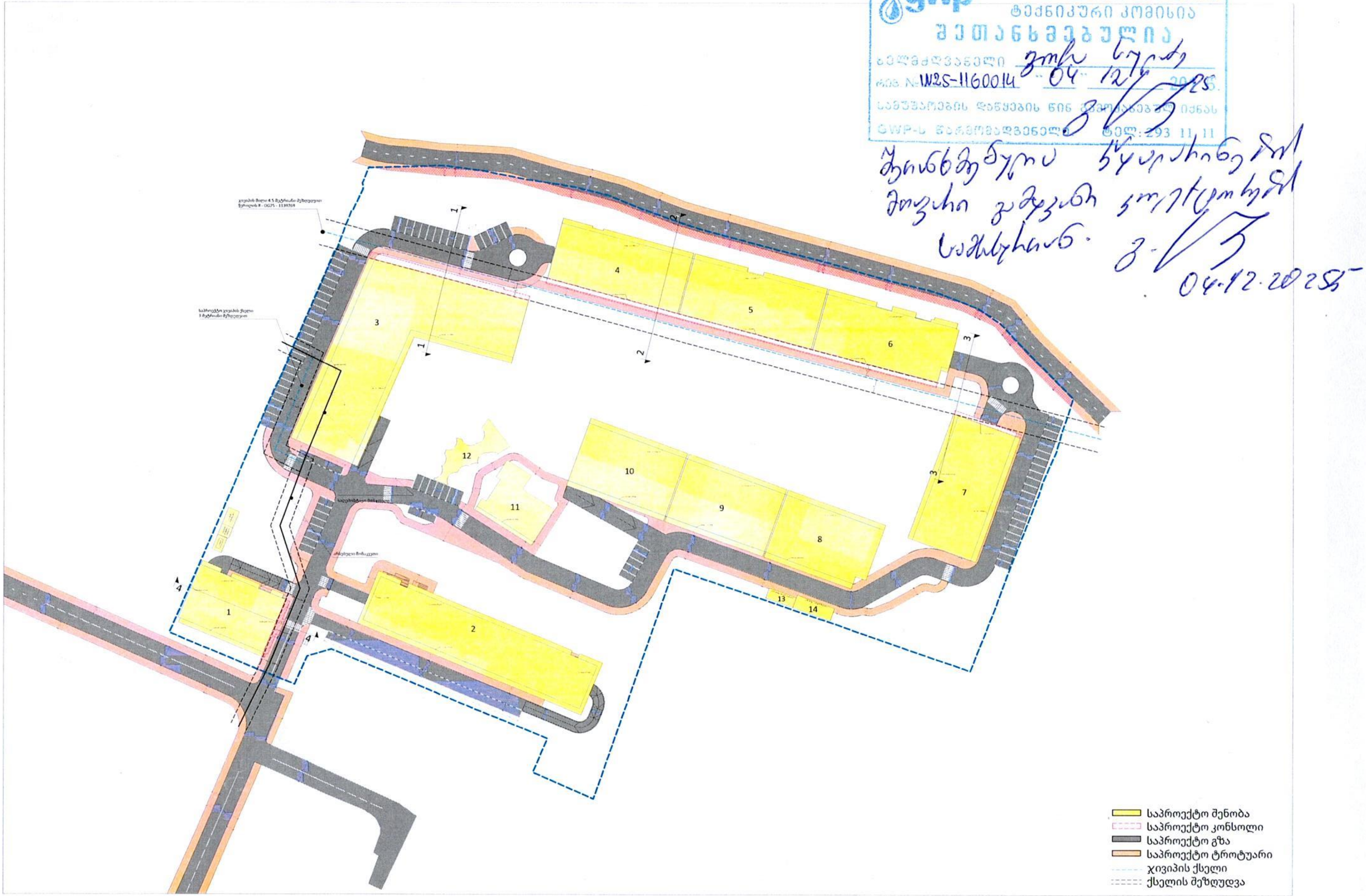

შპს "ჯორჯიან უოთერ ენდ ფაუერი"
ტექნიკური კომისია
შეთანხმებულია
ხელმძღვანელი
რეგ. № W25-1160014 "04" 12 2025
სამუშაოების დაწყების წინ შეთანხმებულ იქნას
GWP-ს წარმომადგენელთან ტელ: 293 11 11

04.12.2025

1160014

ჭრილი 1-1

შენობა #4-5-6

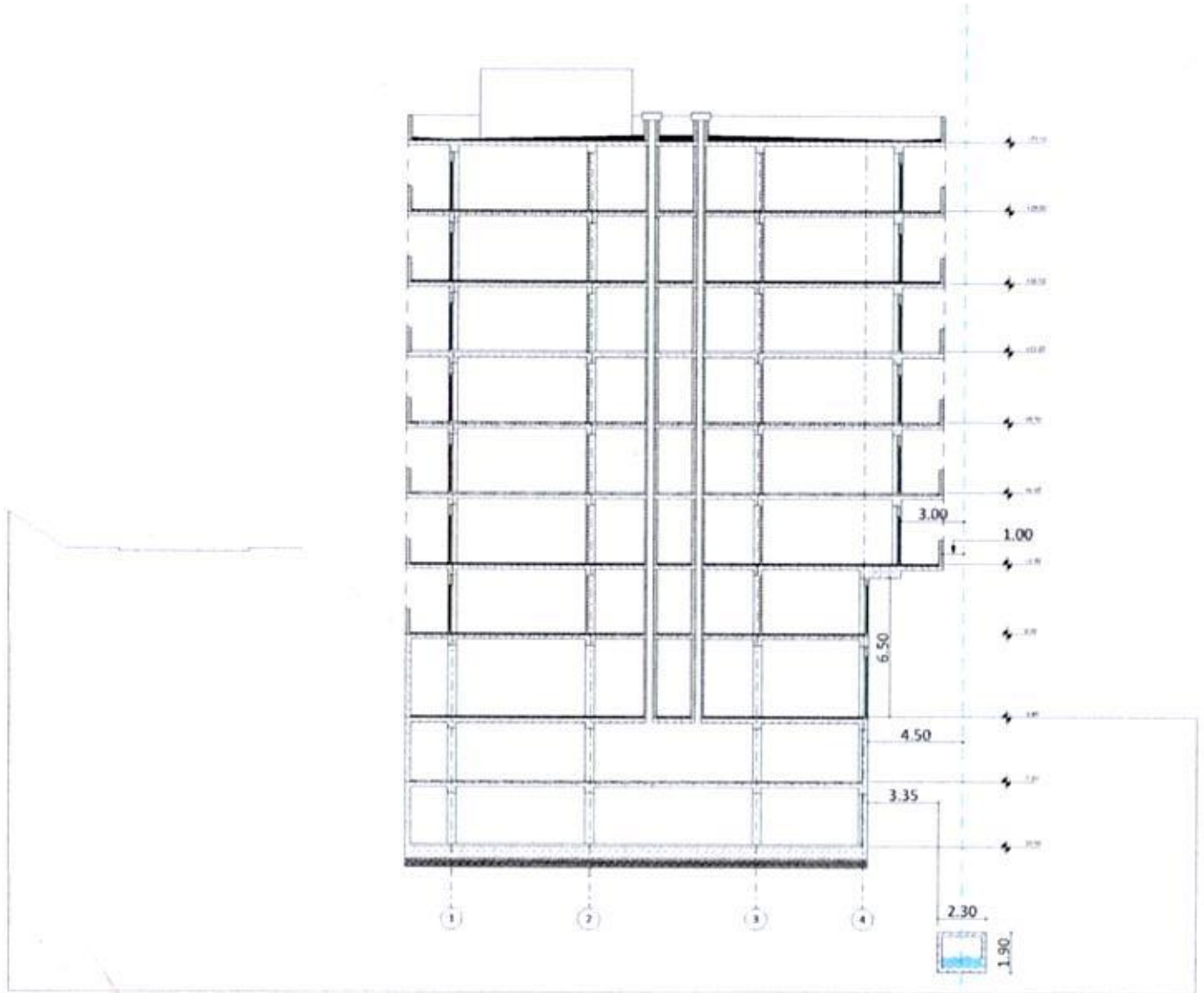

ჭრილი 2-2

შენობა #3

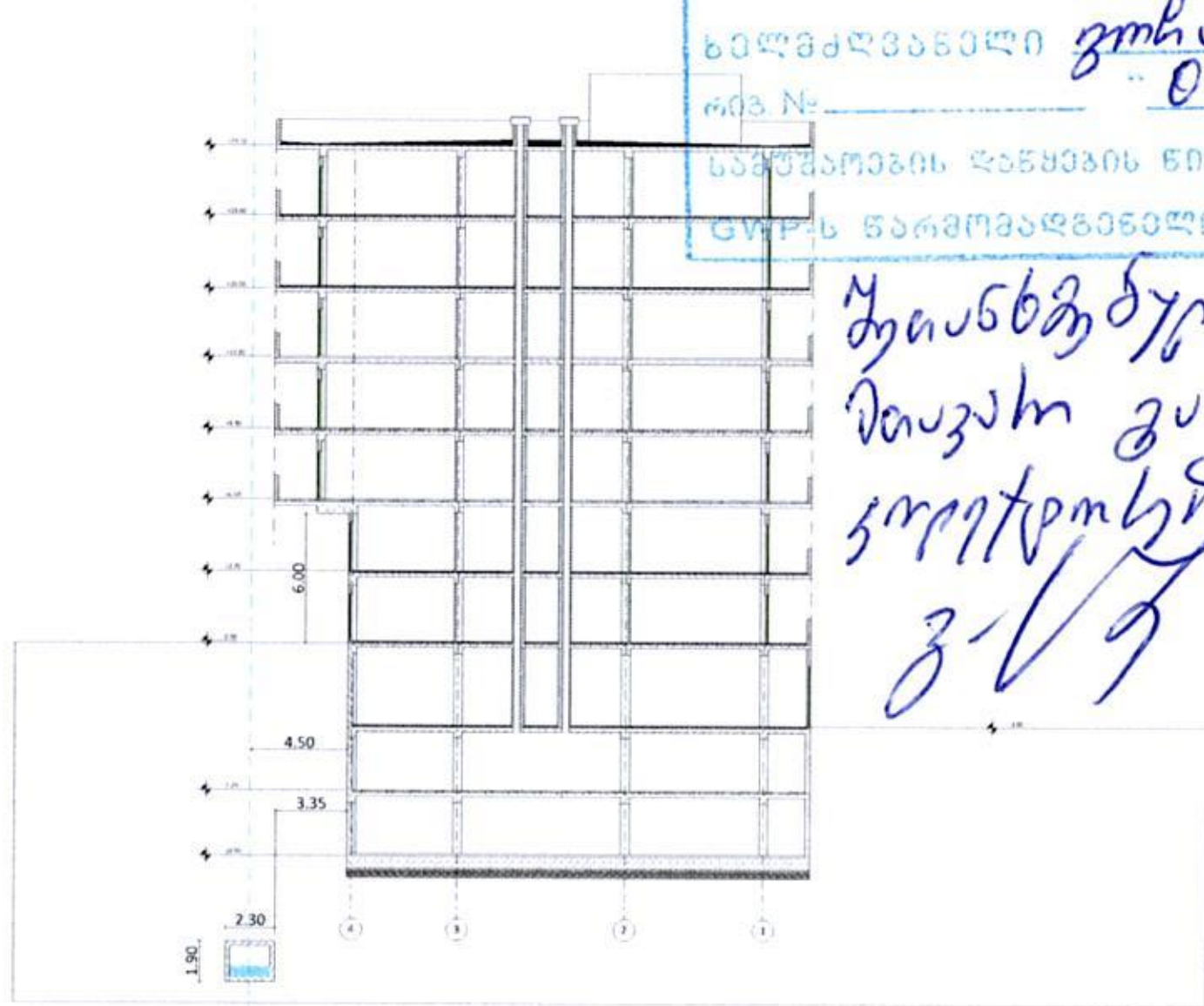

შპს "ჯორჯიან უოთერ ენდ ფაუერი"
ტექნიკური კომისია
შეთანხმებულია
ხელმძღვანელი
04 12 2025წ.
რიგ. №
სამუშაოების დაწყების წინ გამოძახებულ იქნას
GWP-ს წარმომადგენელი ტელ: 2?3 11 11

ჭრილი 3-3

შენობა #7

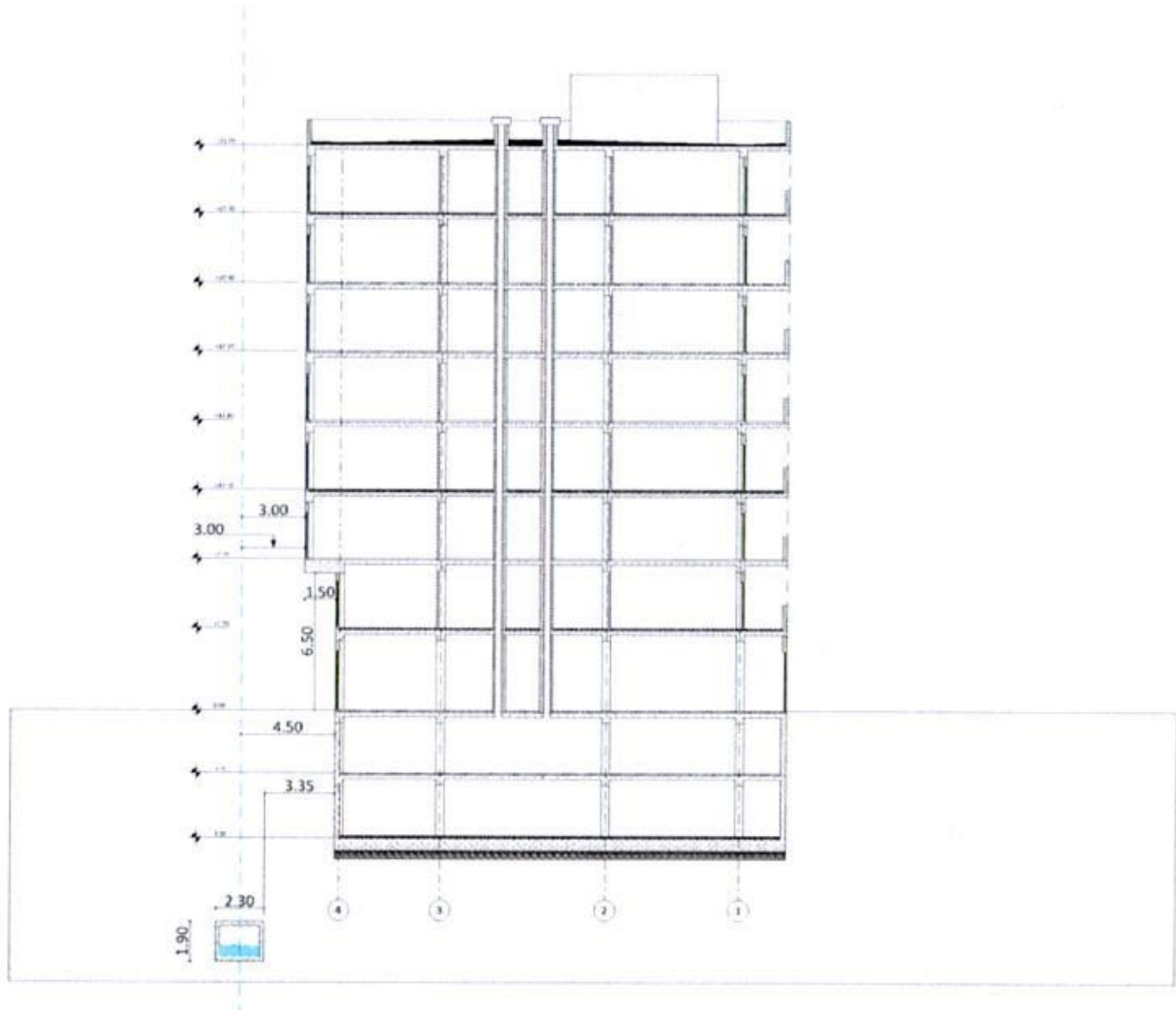

ჭრილი 4-4

შენობა #1

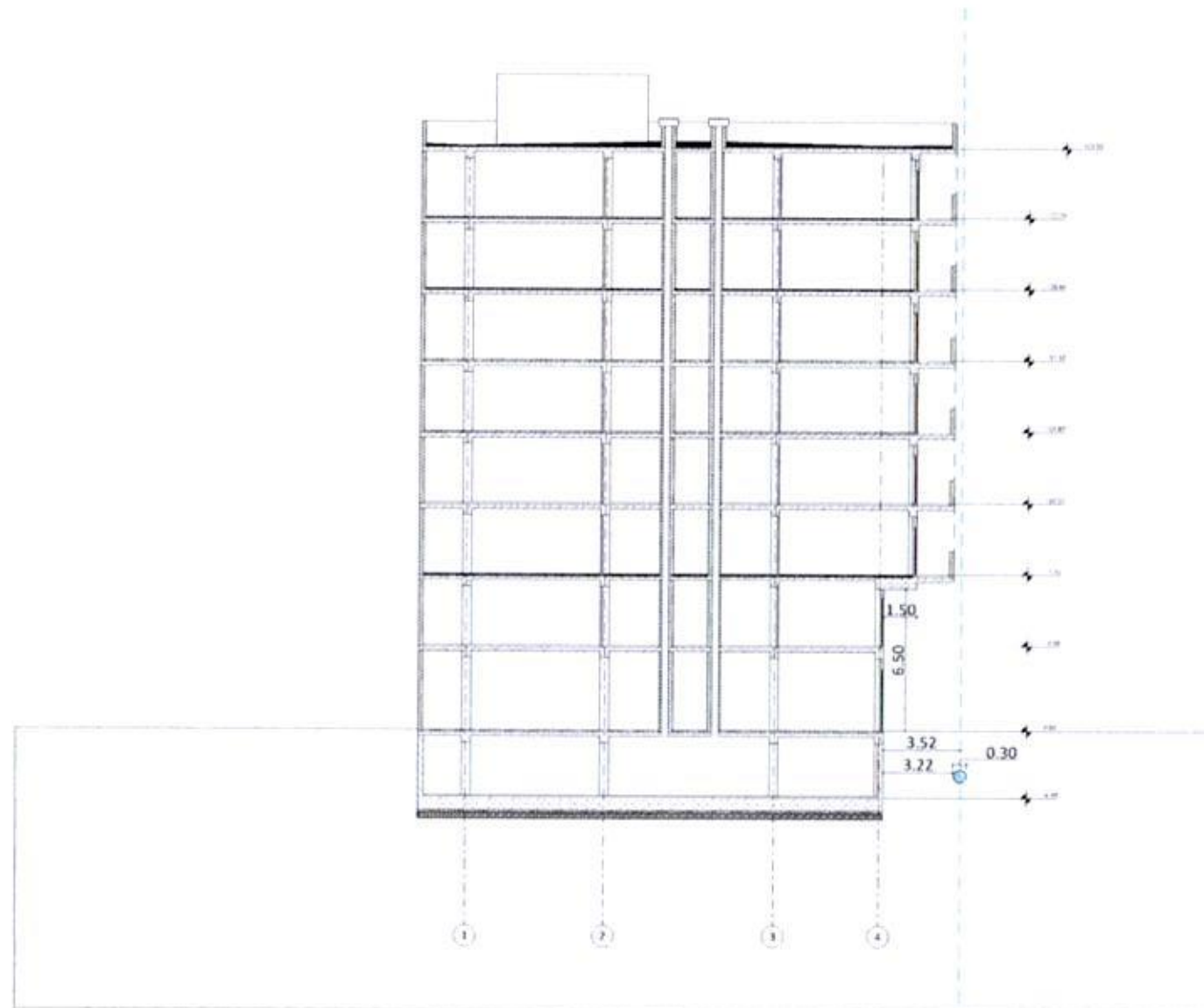

თბილისი ენერჯი

მიცკევიჩის ქ.№18ა, თბილისი, 0194, საქართველო
ს/კ 205129617; +995 (32) 2404004; info@te.ge; www.te.ge

№ 02-13-244383-25
01 / 10 / 2025

შპს „ისანი პარკ რეზიდენსი“-ს წარმომადგენელს გივი კახაბრიშვილს

ბატონო გივი,

თქვენი მიმდინარე წლის 22 სექტემბრის №02-13-244383-25 განცხადების პასუხად, რომელიც ეხება ქალაქი თბილისი, წულაძის ქუჩა №34-ში მდებარე მიწის ნაკვეთზე (საკ. კოდი: №01.17.11.034.071) კომუნიკაციის დაზუსტებას და ქსელთან შეზღუდვის შესახებ ინფორმაციის მოწოდებას გაცნობებთ, რომ აღნიშნულ საკადასტრო ერთეულს კვეთს მომიჯნავე ტერიტორიის გაზმომარაგებისთვის განკუთვნილი მიწისქვეშა დაბალი წნევის გაზსადენი, ასევე შპს „თბილისი ენერჯის“ კუთვნილი მიწისზედა **D=100 მმ-იანი, D=50 მმ-იანი** საშუალო წნევის და **D=100 მმ-იანი D=70 მმ-იანი D=50 მმ-იანი D=32 მმ-იანი** დაბალი წნევის გაზსადენები. (იხ. დანართი-სქემატური ნახაზი).

აქვე გაცნობებთ, რომ სამშენებლო სამუშაოების შეთანხმების ეტაპზე აუცილებელია ნაკვეთზე არსებული გაზსადენის წითელი ხაზებიდან გადატანა/მარშრუტის ცვლილება. რისთვისაც უნდა მოგვმართოთ შესაბამისი განაცხადით.

წარმოგიდგენთ აღნიშნულ ტერიტორიაზე გაზსადენის განლაგების სქემატურ ნახაზს.

დანართი: სქემატური ნახაზი-1 ფურცელი.

პატივისცემით,

გიორგი გოგინაშვილი
დირექტორი ტექნიკურ საკითხებში


1:1,700
488150
488300
488450
4613950
4613800
4613650
D= 32
D= 50
D= 70
D= 70
D= 100
D= 50
D= 50
D= 100
D= 50
პირობითი აღნიშვნები
შპს "თბილისი ენერჯის" საკუთრებაში არსებული მიწისქვეშა გაზსადენი
შპს "თბილისი ენერჯის" საკუთრებაში არსებული მიწისზედა გაზსადენი
4 მეტრიანი შეზღუდვის ზონა
მიწის ნაკვეთი ს/კ 01.17.11.034.071
თბილისი ენერჯი
TBILISI ENERGY

თელასი

საქართველო, თბილისი 0119, ვანის ქ. 3
ტელ: +995 (32) 277 99 99
www.telasi.ge

სნ 202052580

N: 0925/309/25
25/09/2025

მოქ. გივი კახაბრიშვილს

22.09.2025 #0922/184/25 წერილის პასუხად გაცნობებთ, რომ თქვენს მიერ მითითებულ მისამართზე (ს.კ.01.17.11.008.141) არსებულ მიწის ნაკვეთზე არ გადის სს ,,თელასის" ბალანსზე რიცხული ელექტროგადამცემი ხაზები.

სს „თელასის“ გენერალური
დირექტორის მ. შ. ა. ბალჩუგოვი

შემს.შრომის დაცვისა და სახანძრო უსაფრთხოების
სამსახურის უფროსის მ.შ. გ. პაპიძე
ტელ. 2 77 99 99 1(7959)

ქალაქ თბილისის მუნიციპალიტეტის მერია
შპს თბილსერვის ჯგუფი
TBILISI MUNICIPALITY CITY HALL
TBILSERVICE GROUP LTD

წერილის ნომერი: **62-01253212812**
თარიღი: **17/11/2025**

ადრესატი: გივი კახაბრიშვილი
პირადი ნომერი: 01024065351
მისამართი: საქართველო, ქალაქი თბილისი, ჟიული შარტავას ქუჩა, N 14, ბინა 5

ბატონო გივი,

შპს"თბილსერვის ჯგუფში" მიმდინარე წლის 06 ოქტომბერს შემოსულ N19/0125279660-62 წერილთან დაკავშირებით გაცნობეთ, რომ შპს „თბილსერვის ჯგუფში“ განხილულ იქნა თქვენს მიერ წარმოდგენილი დოკუმენტაცია, სერგო წულაძის და გაბრიელ სალოსის მე-4 შესახვევებს შორის მიწის ნაკვეთზე (ს/კ 01,17,11,034,071;) განაშენიანების რეგულირების გეგმის შეთანხმებასთან დაკავშირებით, გაცნობებთ, რომ შპს „თბილსერვის ჯგუფი“ არ არის წინააღმდეგი სანაგვე ურნების განთავსება განხორციელდეს წარმოდგენილი და შეთანხმებული სქემის მიხედვით.

მამუკა კიზირია

შპს "თბილსერვის ჯგუფი"-დირექტორი (მოვალეობის შემსრულებელი)

გამოყენებულია კვალიფიციური ელექტრონული ხელმოწერა/ ელექტრონული შტამპი

ქ.თბილისში, სერგი წულაძის და გაბრიელ სალოსის IV შესახვევებს შორის, ს/კ 01.17.11.034.071 მიწის ნაკვეთზე გრგ-ს შესათანხმებლად

ნაგავშემკრები კონტეინერების განთავსების სქემა

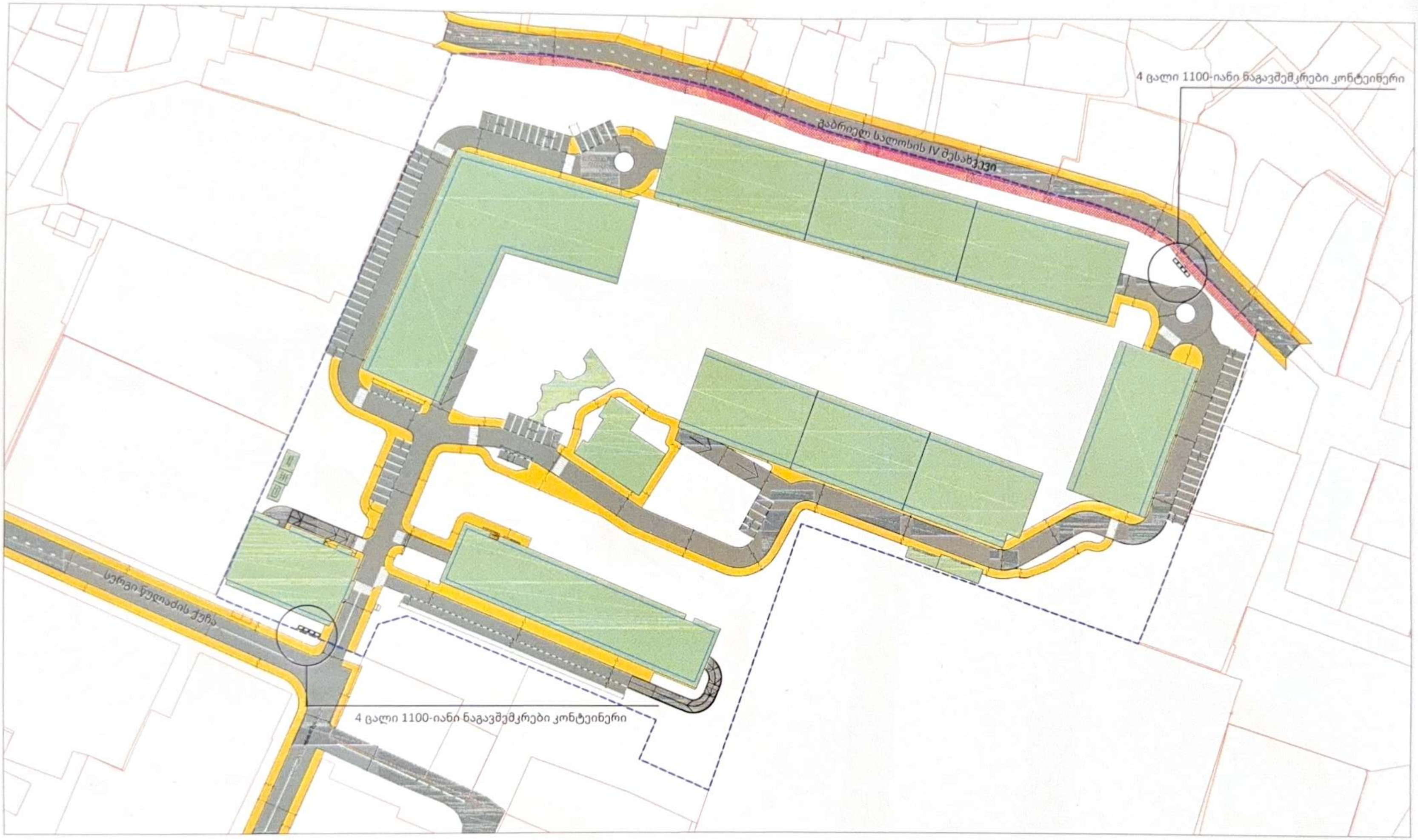

ს/კ 01.17.11.034.071 მიწის ნაკვეთი

საპროექტო გზა

საპროექტო ტროტუარი

საპროექტო შენობა

გვს "თბილსერვისის ჯგუფი"
განყოფილება №2

ქალაქ თბილისის მუნიციპალიტეტის მერია

შპს თბილსერვის ჯგუფი

TBILISI MUNICIPALITY CITY HALL

TBILSERVICE GROUP LTD

წერილის ნომერი: **62-01253162671**
თარიღი: **12/11/2025**

ადრესატი: ვიქტორ კახაბრიშვილი
პირადი ნომერი: 01024065351
მისამართი: საქართველო, ქალაქი თბილისი, ჭიჭული შარტავას ქუჩა, N 14, ბინა 5

ბატონო გივი,

შპს „თბილსერვის ჯგუფში“ 06.10.2025 შემოსული (N:19/0125279964-62) წერილის პასუხად გაცნობებთ,რომ ჩვენი კომპანიის სანიაღვრე და სადრენაჟე ქსელების ექსპლუატაციის დეპარტამენტის წარმომადგენლების მიერ ადგილზე იქნა შესწავლილი ქ.თბილისი, სერგო წულაძის და ბერი გაბრიელ სალოსის IV შესახვევებს შორის მდებარე მიწის ნაკვეთი (ს.კ 01.17.11.034.071). გაირკვა, რომ ზემოაღნიშნულ ტერიტორიაზე მოსაწყობი სანიაღვრე სისტემის დაერთება შესაძლებელია მერიის მუნიციპალურ საკუთრებაში არსებულ სანიაღვრე ქსელზე, რომელიც გაედინება ციხისძირის ქუჩის სავალ ნაწილზე.

საჭიროების შემთხვევაში დაერთების წერტილს ადგილზე მიგეთითებთ ჩვენი წარმომადგენელი (ცოტნე მოსია ტელ. 595 528826).

ზაზა ბერიშვილი

შპს "თბილსერვის ჯგუფი"-სანიაღვრე და სადრენაჟე ქსელების ექსპლოატაციის დეპარტამენტი-დეპარტამენტის უფროსი

გამოყენებულია კვალიფიციური ელექტრონული ხელმოწერა/ელექტრონული შტამპი

ქალაქ თბილისის მუნიციპალიტეტის მერია
შპს თბილსერვის ჯგუფი
TBILISI MUNICIPALITY CITY HALL
TBILSERVICE GROUP LTD

წერილის ნომერი: **62-0125273135**
თარიღი: **30/09/2025**

ადრესატი: გივი კახაბრიშვილი
პირადი ნომერი: 01024065351
მისამართი: საქართველო, ქალაქი თბილისი, უიული შარტავას ქუჩა, N 14, ბინა 5

ბატონო გივი,

შპს „თბილსერვის ჯგუფში“ 17.07.2025 წ. შემოსული (#19/0125265608-62) წერილის პასუხად გაცნობებთ, რომ ჩვენი კომპანიის სანიაღვრე და სადრენაჟე ქსელების ექსპლუატაციის დეპარტამენტის წარმომადგენლების მიერ ადგილზე იქნა შესწავლილი ქ.თბილისი, სერგი წულაძის ქუჩა N31-ში მდებარე მიწის ნაკვეთი (ს.კ. 01.17.11.034.071). გაირკვა, რომ აღნიშნულ ტერიტორიაზე ქალაქის მუნიციპალიტეტის მფლობელობაში არსებული სანიაღვრე ქსელი არ გადის.

PDF ფაილის სახით წარმოგიდგენთ ჩვენს ხელთ არსებულ ინფორმაციას ზემოაღნიშნულ ტერიტორიის მიმდებარედ არსებული სანიაღვრე ქსელის განთავსების შესახებ.

ზემოაღნიშნულიდან გამომდინარე, სანიაღვრე და სადრენაჟე ქსელების ექსპლუატაციის დეპარტამენტი წინააღმდეგი არ არის აწარმოოთ თქვენს მიერ დაგეგმილი სამუშაოები.

ზაზა ბერიშვილი

შპს "თბილსერვის ჯგუფი"-სანიაღვრე და სადრენაჟე ქსელების ექსპლოატაციის დეპარტამენტი-
დეპარტამენტის უფროსი

გამოყენებულია კვალიფიციური ელექტრონული ხელმოწერა/ელექტრონული შტამპი

ქალაქ თბილისის მუნიციპალიტეტის მერია
შპს თბილსერვისის ჯგუფი
TBILISI MUNICIPALITY CITY HALL
TBILSERVICE GROUP LTD

წერილის ნომერი: **62-01252672114**
თარიღი: **24/09/2025**

ადრესატი: გიგი კახაბრიშვილი
პირადი ნომერი: 01024065351
მისამართი: საქართველო, ქალაქი თბილისი, დიღომი შარტავას ქუჩა, N 14, ბინა 5

შ.პ.ს"თბილსერვის ჯგუფში" შემოსული თქვენი განცხადების პასუხად გაცნობებთ, რომ ქ.თბილისში რიცხულ მიწის ნაკვეთზე, რომლის საგადასტრო კოდია: (01.17.11.034.071) გარე განათების საზოგრივი ნაგებობა არ ფიქსირდება (გარე განათების საზოგრივი ნაგებობა დღეის მდგომარეობით განთავსებულია ნაკვეთის საზღვრის გარეთ). აქედან გამომდინარე შ.პ.ს. "თბილსერვის ჯგუფი"-ს გარე განათების სამსახური წინააღმდეგი არ არის აწარმოოთ პროექტით დაგეგმილი სამშენებლო სამუშაოები. ასევე მოგახსენებთ რომ ორთოზე ასახული საზოგრივი ნაგებობა რეალობას არ შეესაბამება. დანართის სახით გიგზავნით გარე განათების არსებული ქსელის სქემატურ ნახაზს.

დანართი :1 ფურცელი.

ზურაბ ბერიაშვილი

შპს "თბილსერვის ჯგუფი"-დირექტორის მოადგილე
(გარე განათების დარგში) (მოვალეობის შემსრულებელი)

გამოყენებულია კვალიფიციური
ელექტრონული ხელმოწერა/
ელექტრონული შტამპი

№ GG25-1164160 D 05. 12. 2025

მინდობილ პირს ბატონ გივი კახაბრიშვილს
ელ-ფოსტა: kamladzeguka@gmail.com
ტელეფონი: 598 89 77 09

შპს „ჯორჯიან უოთერ ენდ ფაუერმა“ (შემდგომში „კომპანია“) განიხილა თქვენი განცხადება, („კომპანიაში“ რეგისტრირებული № IN25-1160014, დათარიღებული 24/11/2025წ.) ქ. თბილისში, წულაძის ქ. N34-ში (ს/კ 01.17.11.034.071) მშენებლობის გენ. გეგმის შეთანხმების შესახებ.

გაცნობებთ, რომ თქვენს მიერ წარმოდგენილი გენ. გეგმა შეთანხმებულია „კომპანიის“ შესაბამის სამსახურთან (იხ. დანართი). კომპანია არ არის წინააღმდეგი განახორციელოთ სამშენებლო სამუშაოები წარმოდგენილი გენ. გეგმის შესაბამისად.

სამშენებლო სამუშაოების წარმოების პროცესში წყალსადენ-წყალარინების ქსელების აღმოჩენის შემთხვევაში, ვალდებული ხართ დაიცვათ სამშენებლო ნორმები.

ქსელების დაზიანების თავიდან აცილების მიზნით, სამუშაოების დაწყების წინ გთხოვთ, დაუკავშირდეთ კომპანიის წარმომადგენელს: ლევან ქურდიანს, ტელ: 591 05 15 25.

დანართი: 1 (ერთი) ფურცელი.

პატივისცემით,

ივანე გაბიტაშვილი

წყალსადენ-წყალარინების ქსელების დირექტორის მოადგილე

მ. ლოლაძე

293 11 11 (51 13)

შპს ჯორჯიან უოთერ ენდ ფაუერი
GEORGIAN WATER AND POWER LTD

0108, ქ.თბილისი, მედეა (მზია) ჯუღელის N10.
ტელ: +995 (32) 293 11 11; ფაქსი: +995 (32) 298 26 07
ელ-ფოსტა: info@gwp.ge/www.gwp.ge
საიდენტიფიკაციო კოდი 203826002

10 Medea (Mzia) Jugheli Street, Tbilisi 0108, Georgia
Tel: +995 (32) 293 11 11; Fax: +995 (32) 298 26 07
E-mail: info@gwp.ge/www.gwp.ge
Identification Code 203826002

№ OG25-1145715 D 20.10.2025

შპს "ისანი პარკ რეზიდენსი"-ს წარმომადგენელს გივი კახაბრიშვილს
ელ.ფოსტა: kamladzeguka@gmail.com;
ტელ: 598897709;

შპს „ჯორჯიან უოთერ ენდ ფაუერმა“ განიხილა თქვენი განაცხადი, თბილისი, ისანი, წულაძის ქუჩა N34-ში (ს/კ: 01.17.11.034.071), რომელიც შეეხება **ტერიტორიულ გეგმარებით ზონაში ახალი მომხმარებლის წყალმომარაგების სისტემის განაშენიანებას,** დათარიღებული 17.10.2025წ, დარეგისტრირებული IN25-1145019, 17.10.2025 წ. გაცნობებთ შემდეგს:

სასმელი წყლის სისტემაზე მიერთება [დადებითი პასუხი]:

კომპანია შპს „ჯორჯიან უოთერ ენდ ფაუერის“ (შემდგომში „**GWP**“) მფლობელობაში არსებული სასმელი წყლის სისტემა არსებითი განახლების/განვითარების გარეშე, უზრუნველყოფს საპროექტო ზონაზე გათვალისწინებული სამშენებლო ობიექტ(ებ)ის, სამშენებლო პროექტით გათვალისწინებული ტექნიკური პარამეტრებით დაკმაყოფილებას.

თქვენს მიერ IN25-1145019 წერილით განსაზღვრული ობიექტ(ებ)ის სასმელი წყლის სისტემაზე მიერთება უნდა განხორციელდეს საქართველოს ენერგეტიკისა და წყალმომარაგების მარეგულირებელი ეროვნული კომისიის (შემდგომში **„კომისია“**) 2008 წლის 26 ნოემბრის №32 დადგენილებით დამტკიცებული „სასმელი წყლის მიწოდებისა და მოხმარების წესების“ (შემდგომში **„წესები“**) მე-18-ე მუხლის 7^1 პუნქტის შესაბამისად.

სასმელი წყლის სისტემაზე მიერთების მიზნით საჭიროა კომპანია „**GWP**“-ის მომართოთ „კომისიის“ მიერ დადგენილი „წესების“ 18^1 მუხლის მე-4-ე პუნქტის შესაბამისად.

წყალარინების სისტემაზე მიერთება [დადებითი პასუხი]:

კომპანია შპს „ჯორჯიან უოთერ ენდ ფაუერის“ (შემდგომში „**GWP**“) მფლობელობაში არსებული წყალარინების სისტემა არსებითი განახლების/განვითარების გარეშე, უზრუნველყოფს საპროექტო

ზონაზე გათვალისწინებული სამშენებლო ობიექტ(ებ)ის, სამშენებლო პროექტით გათვალისწინებული ტექნიკური პარამეტრებით დაკმაყოფილებას.

თქვენს მიერ IN25-1145019 წერილით განსაზღვრული ობიექტ(ებ)ის წყალარინების სისტემაზე მიერთება უნდა განხორციელდეს საქართველოს ენერგეტიკისა და წყალმომარაგების მარეგულირებელი ეროვნული კომისიის (შემდგომში **„კომისია“**) 2008 წლის 26 ნოემბრის №32 დადგენილებით დამტკიცებული „სასმელი წყლის მიწოდებისა და მოხმარების წესების“ (შემდგომში **„წესები“**) მე-18-ე მუხლის 7^1 პუნქტის შესაბამისად.

წყალარინების სისტემაზე მიერთების მიზნით საჭიროა კომპანია „**GWP**“-ის მომართოთ „კომისიის“ მიერ დადგენილი „წესების“ 18^1 მუხლის მე-4-ე პუნქტის შესაბამისად.

პატივისცემით
გიორგი კიზივაძე
ახალი მიერთების სამსახურის უფროსი

შემსრ: ლალი ყაჭეიშვილი; ტელ: 293 11 11 (1436); lkacheishvili@gwp.ge

№ 0625-1139769 D 03.10.2025

ბატონ გივი კახაბრიშვილს
ელ-ფოსტა: kamladzeguka@gmail.com
ტელეფონი: 598 89 77 09

ბატონო გივი,

შპს ,,ჯორჯიან უოთერ ენდ ფაუერმა“ (შემდგომში ,,კომპანია“) განიხილა თქვენი განცხადება დარეგისტრირებული IN25-1135049, დათარიღებული 22/09/2025წ. მიწის ნაკვეთზე ს.კ 01.17.11.034.071 გამავალი წყალსადენ-წყალარინების ქსელებზე ინფორმაციის გამოთხოვის შესახებ.

გაცნობებთ, რომ ზემოაღნიშნულ მიწის ნაკვეთზე და მის მიმდებარედ, სიტუაციური ნახაზის მიხედვით გაედინება ,,კომპანიის“ ბალანსზე რიცხული წყალსადენ-წყალარინების ქსელები და კოლექტორი (იხ. დანართი), რომელთა მიმართ დაცული უნდა იყოს საქართველოში მოქმედი სამშენებლო ნორმებით და წესებით დადგენილი მოთხოვნები.

გასათვალისწინებელია, რომ წყალსადენ-წყალარინების ქსელებთან დაკავშირებით მოქმედებს კანონმდებლობით დადგენილი რეგულაციები, რომელთა შესრულებაც სავალდებულოა ყველა ფიზიკური და იურიდიული პირისთვის.

საქართველოს შრომის, ჯანმრთელობისა და სოციალური დაცვის მინისტრის 2001 წლის 16 აგვისტოს N297/ნ ბრძანებით დამტკიცებული „გარემოს ხარისხობრივი მდგომარეობის ნორმების“ დანართი 5-ის („წყალმომარაგების წყაროებისა და სასმელ-სამეურნეო დანიშნულების წყალსადენების სანიტარული დაცვის ზონები. სანიტარული წესები და ნორმები. სანწდან 2.1.4. 000 – 00“), სამშენებლო ნორმების და წესების (სანდაწ 2.04.02-84) თანახმად, წყალსადენ-წყალარინების მილებთან მიმართებაში დადგენილია სანიტარული უსაფრთხოების ზოლი, რომლის არეალი აითვლება წყალსადენ-წყალარინების ქსელებიდან ორივე მხარეს: თუ მშრალი გრუნტია - არანაკლებ 10 მ-ისა, როცა წყალსადენ-წყალარინების ქსელების დიამეტრი 1000 მმ-მდეა და არანაკლებ 20 მ-ისა, როცა წყალსადენ-წყალარინების ქსელების დიამეტრი 1000 მმ-ზე მეტია, ხოლო გრუნტის წყლების არსებობისას, არანაკლებ 50 მ-ისა, მილის დიამეტრის მიუხედავად. ზემოაღნიშნული ნორმების საფუძველზე, სანიტარული დაცვის ზოლებში იკრძალება ნაგავსაყრელების, საასენიზაციო მინდვრების, სასაფლაოების, ცხოველთა სამარხების, ავტოგასამართი (ბენზინგასამართი) სადგურების მოწყობა და ფუნქციონირება. სანიტარული დაცვის ზოლებში, აგრეთვე, იკრძალება ნებისმიერი იმ სამრეწველო და სასოფლო-სამეურნეო საწარმოს მოწყობა და ფუნქციონირება, რომელმაც შესაძლებელია გააუარესოს ნიადაგისა და გრუნტის წყლების სანიტარული მდგომარეობა.

რაც შეეხება სამშენებლო ნორმებით და წესებით (სნდაწ II-89-80; სნდაწ 2.07.01-89) დადგენილ რეგულაციებს, მანძილი (დაშორება) ჰორიზონტალურად ქსელებიდან ნებისმიერ შენობა-ნაგებობებამდე უნდა იყოს: წყალსადენის და წნევიანი წყალარინების შემთხვევაში - არანაკლებ 5 მეტრი, ხოლო თვითდენითი წყალარინების შემთხვევაში - არანაკლებ 3 მეტრი. შესაბამისად, მოცემულ არეალში, წყალსადენის ქსელიდან 5 მეტრამდე მანძილზე, ხოლო წყალარინების ქსელების შემთხვევაში, 3 მეტრ მანძილზე, ხოლო, ღობის მშენებლობის შემთხვევაში წყალსადენის ქსელიდან 3 მეტრამდე მანძილზე და წყალარინების ქსელების შემთხვევაში - 1,5 მეტრ მანძილზე ნებისმიერი მშენებლობა დაუშვებელია.

ასევე გაცნობებთ, რომ სამშენებლო ნორმებით და წესებით (2.04.02-84 და II-89-80) სანიტარული დაცვის ზოლში რომელიც განსაზღვრულია სასმელი წყლის რეზერვუარისათვის 30 მ, ხოლო სატუმბო სადგურისათვის 15 მ, მშენებლობა დაუშვებელია.

წყალსადენ-წყალარინების ქსელის გარშემო ტერიტორია ითვლება გაზრდილი რისკის ზონად, ამიტომ ,,კომპანიას" აუცილებლად მიაჩნია წყალამრიდი ჯებირისა და სადრენაჟე არხის მოწყობა შენობა-ნაგებობებისათვის, რათა ქსელების დაზიანების შემთხვევაში თავიდან იქნას აცილებული შესაძლო ზარალის რისკი.

ამავე გარემოების გათვალისწინებით „კომპანია" გამორიცხავს მიწისადენების ზონაში მრავალწლიანი ნარგავების დარგვას, ავტოსადგომების, სკვერების, ბავშვთა გასართობი მოედნების და კიდევ სხვა აქტიური საზოგადოებრივი სივრცეების მოწყობას.

თუ ფიზიკური/იურიდიული პირების მიერ არ იქნება დაცული ზემოაღნიშნული სანიტარული და სამშენებლო ნორმებისა და წესების მოთხოვნები, ისინი სრულად აგებენ პასუხს ამგვარი მოთხოვნების დარღვევის შედეგად დამდგარ ზიანზე, ხოლო მიწისქვეშა ქსელებზე მომხდარი ავარიის/დაზიანების შემთხვევაში, მათთვის მიყენებულ ზარალზე (ზიანზე) "კომპანია" იხსნის ყოველგვარ პასუხისმგებლობას. ფიზიკური/იურიდიული პირების მიერ ზემოაღნიშნული სანიტარული და სამშენებლო ნორმებისა და წესების მოთხოვნების დარღვევის შემთხვევაში, "კომპანია" იტოვებს უფლებას, მიმართოს ქ. თბილისის მუნიციპალიტეტის მერიის მუნიციპალურ ინსპექციას მშენებლობის აკრძალვის/შეჩერების მოთხოვნით.

ასევე გაცნობებთ, რომ ზემოაღნიშნულ მიწის ნაკვეთზე შესაძლოა გაედინება „კომპანიის" აბონენტების განშტოებები, რომელთა ზუსტ ტრაექტორიაზე ,,კომპანია" ინფორმაციას არ ფლობს. სამშენებლო/სარემონტო სამუშაოების წარმოების პროცესში განშტოების აღმოჩენის შემთხვევაში, ვალდებული ხართ დაიცვათ სამშენებლო ნორმები.

დანართი: სიტუაციური ნახაზი - 1 (ერთი) ფურცელი

პატივისცემით,

ივანე გაბიტაშვილი

წყალსადენ-წყალარინების ქსელების დირექტორის მოადგილე

მ. ლოლაძე
293 11 11 (51 13)

"ჯორჯიან უოთერ ენდ ფაუერი"
სიტუაციური ნახაზი

IN25-1135049

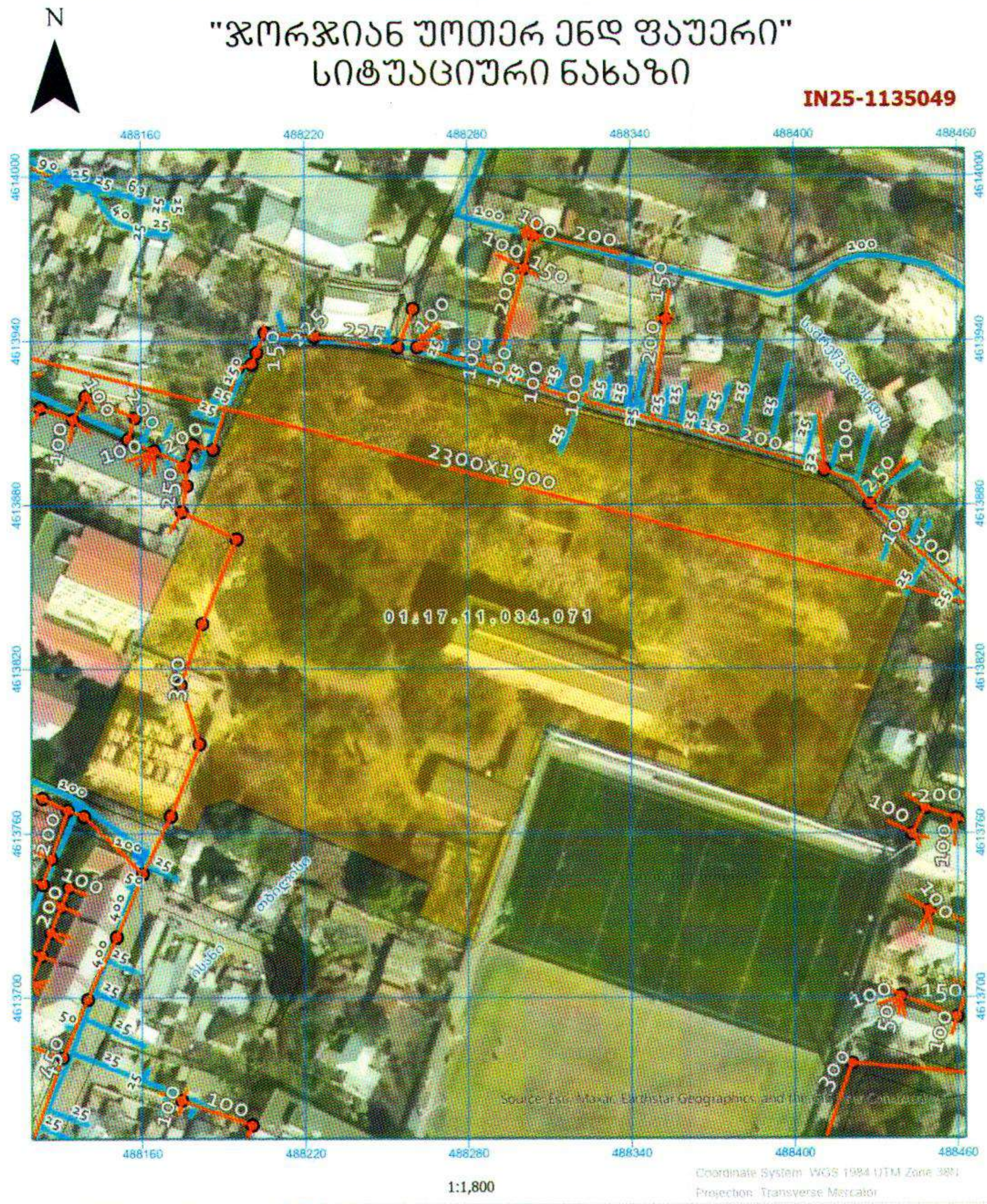

1:1,800

Coordinate System: WGS 1984 UTM Zone 38N
Projection: Transverse Mercator

- ჭა კანალიზაცია
- GPS Points
- წყალმომარაგების ჭა
- მილი კანალიზაცია
- სამსელი წყლის მილი
- წყამომარაგების გვირაბი

gwp

9/22/2025

GIS სამსახური

ქალაქი თბილისი, ისანი-სამგორის რაიონი, სერგი წულაძის ქუჩა N34 (ს.კ 01.17.11.034.071) შპს "ისანი პარკ რეზიდენსი"-ს ობიექტზე წყალარინების გარე ქსელის გადატანის პროექტი

ნ ა ხ ა ზ ე ბ ი ს ჩ ა მ ო ნ ა თ ვ ა ლ ი

№	ნახაზის დასახელება	ფურცელი №
	ტ ე ქ ნ ო ლ ო გ ი უ რ ი ნ ა წ ი ლ ი	
1.	საერთო მონაცემები	კ-1
2.	გეგმა არსებული და საპროექტო ქსელების დატანით	კ-2
3.	კანალიზაციის ქსელის გრძივი პროფილი	კ-3
4.	ტიპიური კანალიზაციის ჭები	კ-4
5.	ჭის ქვაბულის და მიწის თხრილის გამაგრების კვანძი ინვენტარული ფარებით; თხრილის განივი კვეთი	კ-5

გ ა ნ მ ა რ ტ ე ბ ი თ ი ბ ა რ ა თ ი

ქალაქი თბილისი, ისანი-სამგორის რაიონი, სერგი წულაძის ქუჩა N34 (ს.კ 01.17.11.034.071) შპს "ისანი პარკ რეზიდენსი"-ს ობიექტზე წყალარინების გარე ქსელის გადატანის პროექტი .

აღნიშნული გადასატანი საპროექტო გარე წყალარინების ქსელების დაერთების წერტილები გათვალისწინებულია კომპანია GWP-ის მიერ გაცემული ტექ.პირობის საფუძველზე. პროექტი ითვალისწინებს, ზემოთხსენებულ მიწის ნაკვეთზე გამავალი წყალსადენის ძ 300მმ-იან გოფრირებული ქსელის გადატანას და არსებული განშტოებების გადაერთებას საპროექტო ქსელზე. დაერთება მოხდება ობიექტის წითელ ხაზებშივე მდებარე არსებულ ჭაში H=1.8მ. საპროექტო ქსელზე ეწყობა 2 ცალი D=1000მმ-იანი საპროექტო ჭა და კანალიზაციის გლუვი მილი PVC-U PN6 OD=315მმ L=50 მეტრი. საპროექტო ქსელი დაშორებული იქნება სანიტარული მანძილით, როგორც არსებული ისე საპროექტო შენობებიდან.

საპროექტო ტრანშეაში მილი უნდა მოეწყოს ქვიშის ბალიშებს შორის (2-5 მმ ფრაქცია), მილის ქვეშ 15 სმ, მილს ზემოდან 30 სმ. შემდეგ თხრილის შევსება ხდება ქვიშა ხრეშოვანი საფარით (არ უნდა იქნას გამოყენებული 80 მმ-ზე ზევით ფრაქცია-15%). საპროექტო ტრანშეის კომპაქტირება უნდა მოხდეს მილის ზურგიდან 1მ-ის ზემოთ (0,3 მ. ქვიშა + 0,7 მ ქვიშა-ხრეში) 10 ტ-იანი სატკეპნი დანადგარი: ქვიშის ფენისთვის მილს ქვემოთ 15 სმ, მილს ზემოთ 30 სმ (K=0.98-1.25); ქვიშა ხრეშოვანი საფარისთვის (K=0.98-1.25) 30-30 სმ-იანი დაყოფით. სავალდებულოა მოხდეს საპროექტო წყალარინების ქსელის გამოცდა ჰერმეტულობაზე , რაც უნდა მოხდეს სპეციალიზირებული ჯგუფის თანდასწრებით.

1.5მ. და მეტი ჩაღრმავების შემდეგ, აუცილებელია მოეწყოს თხრილის კედლებისა და ჭის ქვაბულის გამაგრება, რადგან დაცული იყოს სამშენებლო უსაფრთხოების ნორმები და თავიდან აცილებულ იქნას ტრანშეის/ქვაბულის ჩამოშლა.

მშენებლობის დროს ობიექტზე ადამიანის ჯანმრთელობისთვის საშიში სამშენებლო მასალების დემონტაჟის და ტრანსპორტირების დროს, გათვალისწინებულ იქნას მუშა პერსონალის ჯანმრთელობის და შრომის უსაფრთხოების ნორმები (უტილიზაცია).

ს ა ე რ თ ო მ ი თ ი თ ე ბ ე ბ ი

1. სამუშაოების დაწყებამდე დაზუსტებულ იქნას ტრასების გასწვრივ საინჟინრო კომუნიკაციების არსებობა.
2. წინამდებარე პროექტი შესრულებულია გარე წყალმომარაგება-კანალიზაციის ქსელის СНИП 2.04.02-84 და СНИП 2.04.03-85 მითითებების თანახმად.
3. სამუშაოთა წარმოების ხელამხედველობა და მიღება-ჩაბარება განხორციელდეს СНИП 3.05.04-85 მიხედვით, რომელსაც განახორციელებს ხელამხედველობის სამსახური..
4. მიწის სამუშაოების წარმოებისას აუცილებელია გეოლოგის ხედამხედველობა.
5. სამონტაჟო სამუშაოების წარმოება განხორციელდეს მილის მწარმოებელი ფირმის ტექნიკური მითითებების მიხედვით.
6. სამუშაოების დასრულების შემდეგ მილსადენები გამოიცადოს დაწესებული ნორმების თანახმად.

შპს "H2O"

ფორმატი	სტადია	მასშტაბი
A3	მ.პ.	

შ.პ.ს. "H2O" 2025

პროექტირების სამსახური

პროექტის ხელმძღვანელი	ს. ჯაფარიძე	
შეასრულა	ს. ჯაფარიძე რ. წიტაიშვილი	
შეამოწმა	ნ. ჯაფარიძე	

ქალაქი თბილისი, ისანი-სამგორის რაიონი, სერგი წულაძის ქუჩა N34 (ს.კ 01.17.11.034.071) შპს "ისანი პარკ რეზიდენსი"-ს ობიექტზე წყალარინების გარე ქსელის გადატანის პროექტი

საერთო მონაცემები

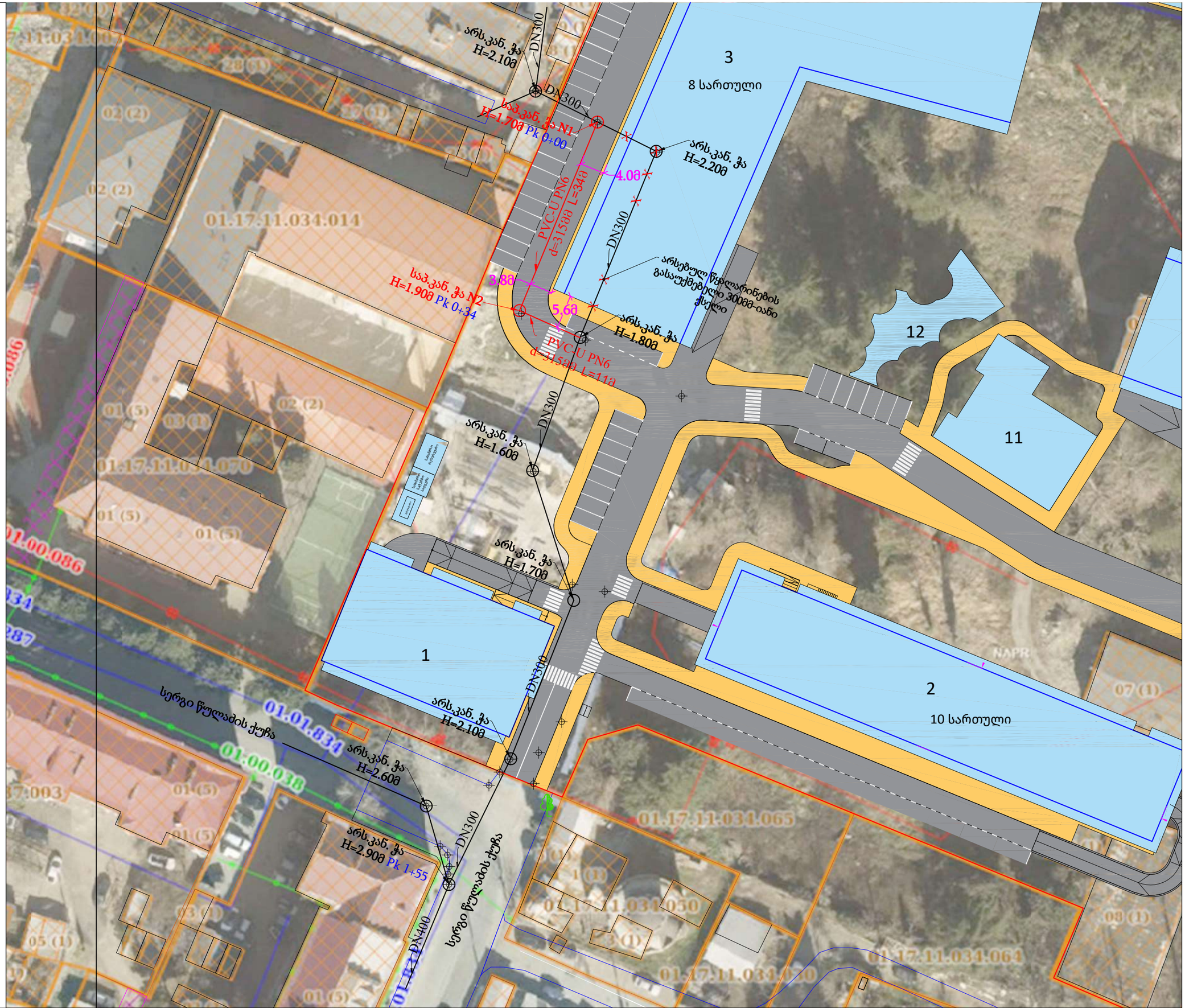

პირობითი აღნიშვნები:

- არს. წყალარინების ჭა
- არს. წყალარინების ქსელი
- არს. გასაუქმებელი წყალარინების ქსელი
- წყალარინების საპროექტო მილი
- წყალარინების საპროექტო ჭა
- ბრუნტის საფარი

ფორმატი	სტადია	მასშტაბი
A3	მ.პ.	მ1:500მ

შპს. "H2O" 2025

პროექტირების სამსახური

პროექტის ხელმძღვანელი	ს. ჯაფარიძე	
შესრულა	ს. ჯაფარიძე რ. წიტაიშვილი	
შეამოწმა	ნ. ჯაფარიძე	

ქალაქი თბილისი, ისანი-სამგორის რაიონი, სერგი წულაძის ქუჩა N34 (ს.კ 01.17.11.034.071) შპს "ისანი პარკ რეზიდენსი"-ს ობიექტზე წყალარინების გარე ქსელის გადატანის პროექტი

გეგმა არსებული და საპროექტო ქსელების დატანით

საპ. კანალიზაციის მილის გრძივი პროფილი
მასშტაბი ვ 1:100
ჰ 1:500

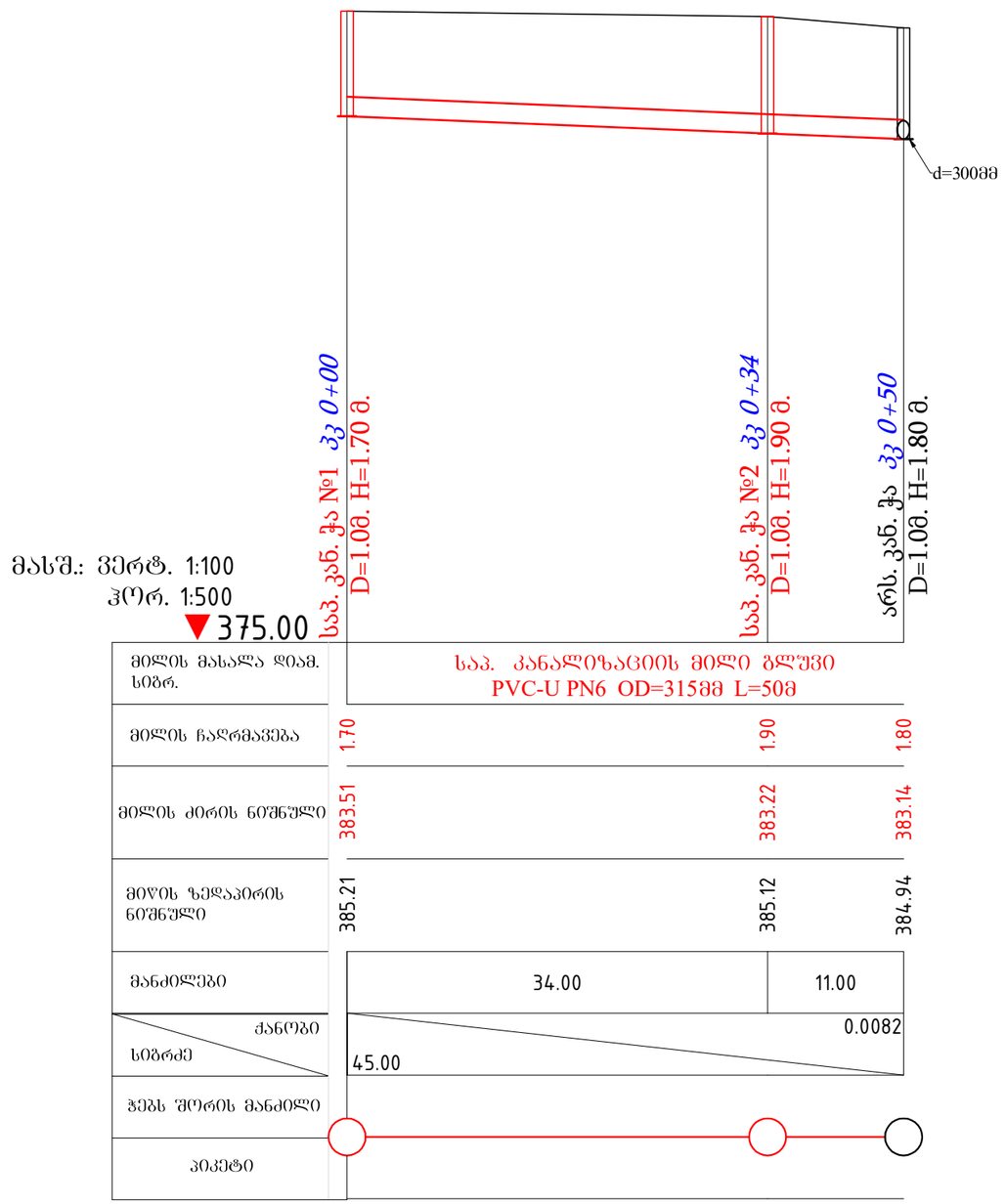

ფორმატი	სტადია	მასშტაბი
A3	მ.პ.	

შ.პ.ს. "H2O" 2025
პროექტირების სამსახური

პროექტის ხელმძღვანელი	ს. ჯაფარიძე	
შესრულა	ს. ჯაფარიძე რ. ყიტაიშვილი	
შეამოწმა	ნ. ჯაფარიძე	

ქალაქი თბილისი, ისანი-სამგორის რაიონი, სერგი წულაძის ქუჩა N34 (ს.კ 01.17.11.034.071) შპს "ისანი პარკ რეზიდენსი"-ს ობიექტზე წყალარინების გარე ქსელის გადატანის პროექტი

კანალიზაციის გრძივი პროფილი

საპროექტო კანალიზაციის ტიპიური მიერთების ჭა

ჭრილი I-I

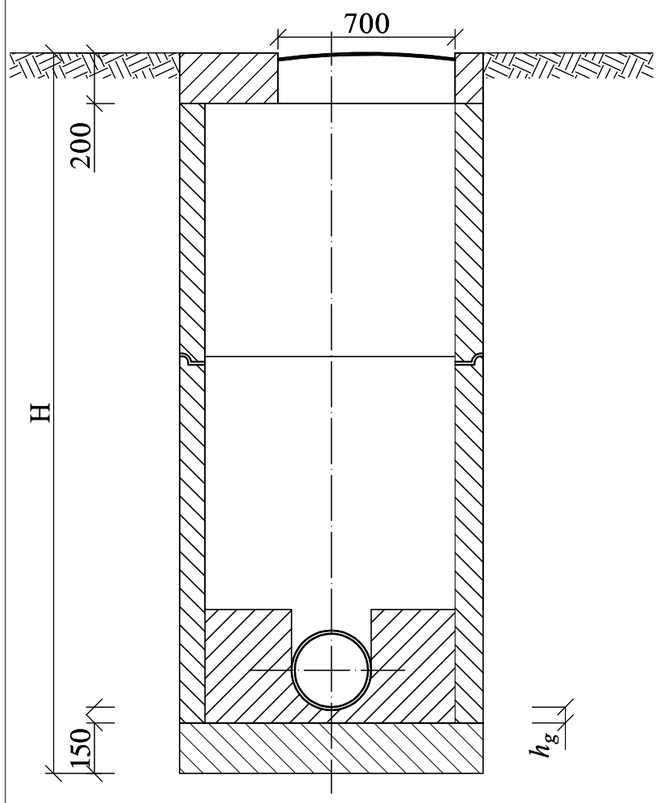

საპროექტო კანალიზაციის ტიპიური მოხვევის ჭა

ჭრილი I-I

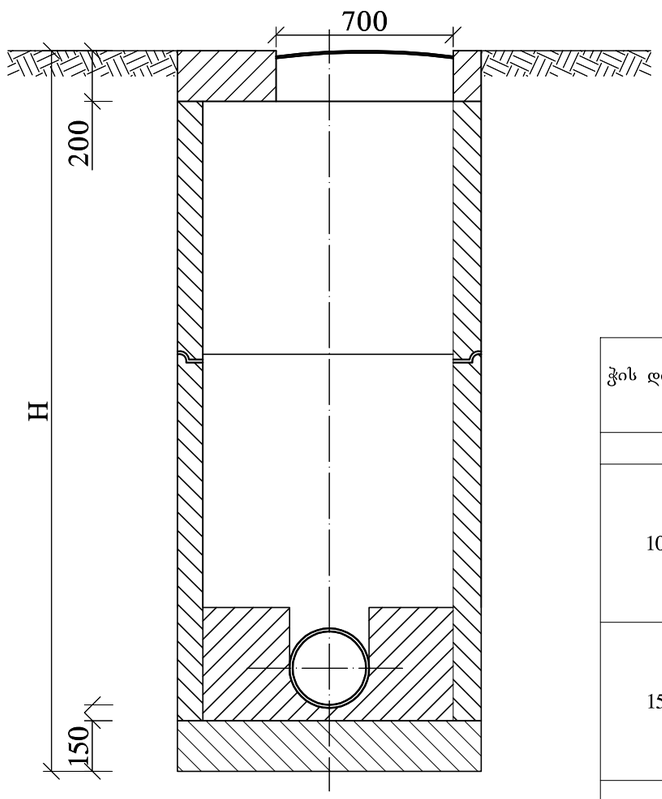

ჭის დიამეტრი	მილის დიამეტრი $d_ვ$	მოხვევის კუთხე a°	ღარის სიმაღლე $h_ღ$
1	2	3	4
1000	150	15-90	200
	200		300
	250		350
	300		400
	350		450
1500	400	15-90	500
	450		550
	500		600
	600		700
	700		800
2000	800	15-90	950
	900		1050
	1000		1150

გეგმა

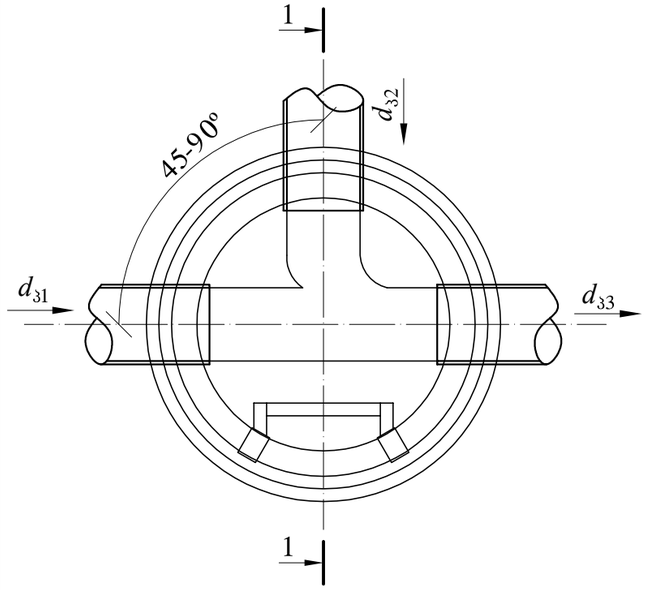

გეგმა

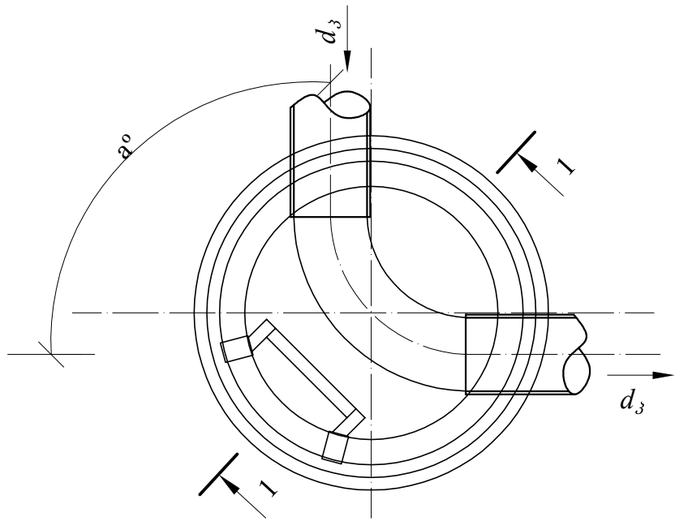

– ღარის ძირის სისქე, რომელიც ტოლია მილის კედლის სისქეს დამატებული 30 მმ

შპს "H2O"

ფორმატი	სტადია	მასშტაბი
A3	მ.პ.	

შ.პ.ს. "H2O" 2025
პროექტირების სამსახური

პროექტის ხელმძღვანელი	ს. ჯაფარიძე	
შესრულა	ს. ჯაფარიძე რ. ყიტაიშვილი	
შეამოწმა	ნ. ჯაფარიძე	

ქალაქი თბილისი, ისანი-სამგორის რაიონი, სერგი წულაძის ქუჩა N34 (ს.კ 01.17.11.034.071) შპს "ისანი პარკ რეზიდენსი"-ს ობიექტზე წყალარინების გარე ქსელის გადატანის პროექტი

ტიპიური კანალიზაციის ჭები

მიწის თხრილის და ჭის ქვაბულის გამაგრების კვანძი









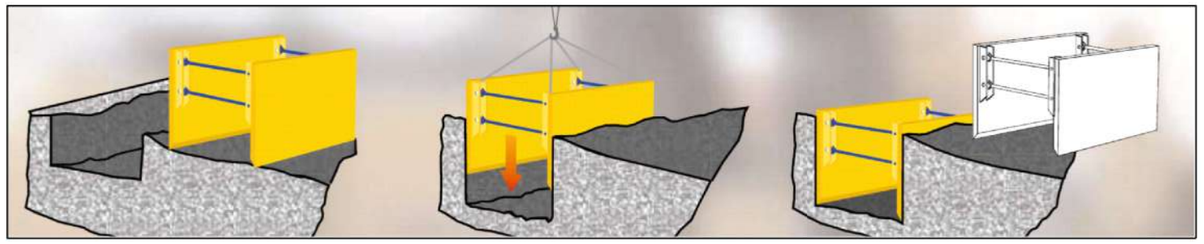

თხრილი გრუნტიანი გზის შემთხვევაში
Trench For soil grounded road

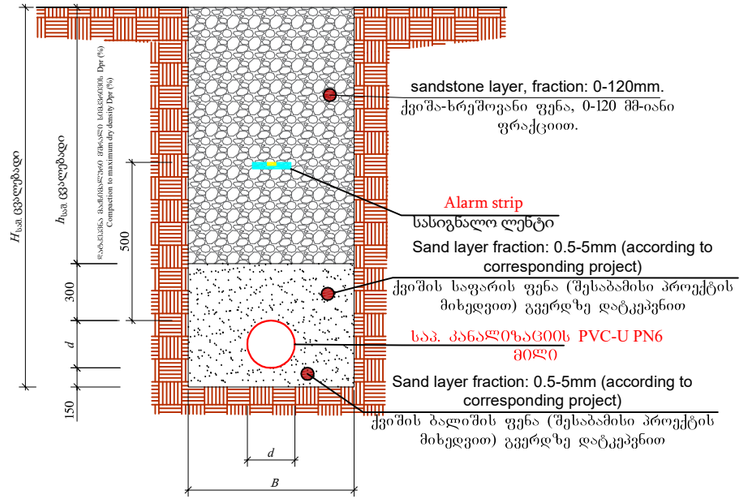

№	d	$H_{ს.შ}$	B	$h_{ს.შ}$	L (მ)
1	PVC-U PN6 D315	1800	800	1535	50

შენიშვნა:

- იმ მონაკვეთებზე, სადაც შეუძლებელია სამუშაოების წარმოება ტექნიკით, ან იქმნება არსებული კომუნიკაციების დაზიანების რისკი, სამუშაოები შესრულდეს ხელით.
- აუცილებელია უსაფრთხოების სპეციალისტის უწყვეტი ჩართულობა.
- თხრილი დამუშავების დროს მშენებელმა უნდა დაიცვას უსაფრთხოების ნორმები ქვეყანაში მოქმედი კანონმდებლობის შესაბამისად.
- თხრილში წყალსადენ-წყალარინების მილის მონტაჟის დროს ბოლოები უნდა დაიგმანოს დამხშობებით.
- საპროექტო ქსელის h ≥1.5 მ-ს ჩაღრმავების შემთხვევაში აუცილებელია მიწის თხრილის და ჭის ქვაბულის კედლების გამაგრება ინვენტარული ფარებით. (იხილეთ ნიმუშები)

ფორმატი	სტადია	მასშტაბი
A3	მ.პ.	

შ.პ.ს. "H2O" 2025
პროექტირება-ექსპერტიზა

პროექტის ხელმძღვანელი	ს. ჯაფარიძე	
შესრულა	ს. ჯაფარიძე რ. ყიტაიშვილი	
შეამოწმა	ნ. ჯაფარიძე	

ქალაქი თბილისი, ისანი-სამგორის რაიონი, სერგი წულაძის ქუჩა N34 (ს.კ 01.17.11.034.071) შპს "ისანი პარკ რეზიდენსი"-ს ობიექტზე წყალარინების გარე ქსელის გადატანის პროექტი

ჭის ქვაბულის და მიწის თხრილის გამაგრების კვანძი ინვენტარული ფარებით; თხრილის განივი კვეთი