საექსპერტო დასკვნა

ქ. თბილისში, დასახლება ვაზისუბანი, მ/რ1, №15-ის მიმდებარედ დასაპროექტებელი მრავალბინიანი საცხოვრებელი სახლების (ს/კ 01.17.07.021.021) მომიჯნავედ განთავსებული შენობების (ს/კ 01.17.07.021.013), (ს/კ 01.17.07.021.004), (ს/კ 01.17.07.021.018), (ს/კ 01.17.07.021.028) და ჩრდილო-აღმოსავლეთის მხრიდან განთავსებული თ. დავითაიას ქუჩის მდგრადობის თაობაზე.

ქ. თბილისში, დასახლება ვაზისუბანი, მ/რ1, №15-ის მიმდებარედ (ს/კ 01.17.07.021.021) დასაპროექტებელი მრავალბინიანი საცხოვრებელი სახლი შედგება 3 ბლოკისაგან :

I ბლოკი შედგება 1 მიწისქვეშა და 12 მიწისზედა სართულისაგან.

II ბლოკი შედგება 2 მიწისქვეშ და 13 მიწისზედა სართულისაგან.

III ბლოკი შედგება 1 ნაწილობრივ მიწისქვეშა და 4 მიწისზედა სართულისაგან.

სამშენებლო უბანი ხასიათდება შემდეგი ფიზიკურ-მექანიკური მახასიათებლებით:

1. სეისმურობა – 8 ბალი;
2. ქარის დატვირთვა – 70 კგძ/მ².;
3. თოვლის დატვირთვა – 50 კგძ/მ².

I ბლოკისათვის საძირკვლის კონსტრუქციას წარმოადგენს 0.8 მ. სისქის საძირკვლის მონოლითური ფილის და 1.0 მ. დიამტერის 8-10 მეტრის ბურღვით-ნატენი ხიმინჯების ერთობლიობა.

საძირკვლის ფუძედ მიღებულია ძირითადი ქანი, არგილითებისა და ქვიშაქვების მორიგეობა, ერთღერძა კუმშვაზე წყალგაჯერებულ მდგომარეობაში საანგარიშო წინაღობა Rc=111.4 კგძ/სმ².

შენობის მზიდ კონსტრუქციას წარმოადგენს რკინაბეტონის კარკასი;

მონოლითური სვეტები – კვეთით (170X50, 160X50, 50X80, 50X70, 50X60, 50X50, 50X30, 20X20) სმ;

რიგელები – კვეთით (50X50, 30X50, 20X50, 20X40) სმ.

შენობის სართულშუა გადახურვები განხორციელებულია რკინაბეტონის მონოლითური ფილებით სისქით 22 და 18 სმ.

მონოლითური რკინაბეტონის დიაფრაგმები სისქით 30 სმ.

კიბის კონსტრუქცია – რკინაბეტონის მონოლითური.

სარდაფის კედლები რკინაბეტონის მონოლითური სისქით 30 სმ.

II ბლოკისათვის საძირკვლის კონსტრუქციას წარმოადგენს 0.8 მ. სისქის საძირკვლის მონოლითური ფილის და 1.0 მ. დიამტერის 7-7.5 მეტრის ბურღვით-ნატენი ხიმინჯების ერთობლიობა.

საძირკვლის ფუძედ მიღებულია ძირითადი ქანი, არგილითებისა და ქვიშაქვების მორიგეობა, ერთღერძა კუმშვაზე წყალგაჯერებულ მდგომარეობაში საანგარიშო წინაღობა Rc=111.4 კგძ/სმ².

შენობის მზიდ კონსტრუქციას წარმოადგენს რკინაბეტონის კარკასი:

მონოლითური სვეტები – კვეთით (170X50, 140X50, 110X50, 50X80, 50X70, 50X60, 50X50, 50X30, 20X20) სმ;

რიგელები – კვეთით (50X70, 50X50, 20X50, 20X40) სმ.

შენობის სართულშუა გადახურვები განხორციელებულია რკინაბეტონის მონოლითური ფილებით სისქით 18, 20 და 22 სმ.

მონოლითური რკინაბეტონის დიაფრაგმები სისქით 30 სმ.

კიბის კონსტრუქცია – რკინაბეტონის მონოლითური.

სარდაფის კედლები რკინაბეტონის მონოლითური სისქით 30 სმ.

III ბლოკისათვის საძირკვლის კონსტრუქციას წარმოადგენს 0.6 მ. სისქის საძირკვლის მონოლითური ფილა.

საძირკვლის ფუძედ მიღებულია მოყავისფრო მოყვითალო თიხნარი, ხვინჭის და თაბაშირის ჩანართებით საანგარიშო წინაღობა Ro=2.25 კგძ/სმ². შენობის მზიდ კონსტრუქციას წარმოადგენს რკინაბეტონის კარკასი: მონოლითური სვეტები – კვეთით (50X50, 50X40, 40X40, 50X20, 20X20) სმ; რიგელები – კვეთით (50X55, 40X55, 20X55) სმ.

შენობის სართულშუა გადახურვები განხორციელებულია რკინაბეტონის მონოლითური ფილებით სისქით 18 სმ.

კიბის კონსტრუქცია – რკინაბეტონის მონოლითური.

სარდაფის კედლები რკინაბეტონის მონოლითური სისქით 20 და 30 სმ.

საპროექტო ტერიტორიას სამხრეთ-დასავლეთის მხრიდან ესაზღვრება შემდეგი საკადასტრო ერთეულები : (ს/კ 01.17.07.021.013), რომელზეც განთავსებულია სარდაფის მქონე 2 სართულიანი ნაგებობა, რომლის მზიდ კონსტრუქციას წარმოადგენს რკინაბეტონის მონოლითური კარკასი, (ს/კ 01.17.07.021.004) განთავსებულია 1 სართულიანი უსარდაფო აგურის მზიდკედლებიანი კონსტრუქციის მქონე ნაგებობა, (ს/კ 01.17.07.021.018) განთავსებულია 1 სართულიანი უსარდაფო აგურის მზიდკედლებიანი კონსტრუქციის მქონე ნაგებობა.

საპროექტო ტერიტორიას ჩრდილო-დასავლეთის მხრიდან ესაზღვრება საკადასტრო ერთეული (ს/კ 01.17.07.021.028), რომლის მეპატრონის (გიორგი ფაიქიძე პ.ნ 01026008878) ნოტარიული თანხმობის საფუძველზე, შესაძლებელი გახდა ადრე არსებული ფერდის დამჭერი ვერტიკალური ბურღვით-ნატენი ხიმინჯების ფარდის გაუქმება და ქვაბულის ფერდის ბუნებრივი ქანობით მოწყობა, ხოლო კვეთი 6-6-ში ვერტიკალურ ხიმინჯებთან ერთად ფერდის

დამჭერად გამოყენებულია 13.5 სმ. დიამეტრის ინექციური ხიმინჯები (იხ. ატვირთული მასალა).

საპროექტო ტერიტორიას ჩრდილო-აღმოსავლეთის მხრიდან ესაზღვრება თ. დავითაიას ქუჩა.

მომიჯნავედ განთავსებული სხვა ნაგებობების მდგრადობას, საპროექტო შენობის მათთან დიდი მანძილით მოშორების გამო, საფრთხე არ ემუქრება ვინაიდან ქვაბულის ფერდის მოწყობა შესაძლებელია ფერდის ამგები გრუნტების ბუნებრივი ქანობის გათვალისწინებით.

ვინაიდან საპროექტო შენობის დაფუძნება ხდება ძირითად ქანებზე ბურღვით-ნატენი ხიმინჯების მეშვეობით, შენობების ჯდენა, როგორც თეორიულად ასევე პრაქტიკულად გამორიცხულია.

აქედან გამომდინარე საპროექტო შენობების ზეგავლენა მომიჯნავედ განთავსებულ ნაგებობებზე ცალსახად გამორიცხულია, რაც დასტურდება შესაბამისი კომპიუტერული გაანგარიშებებით.

საპროექტი შენობის და ქვაბულის ფერდის დამჭერი 0.4 მ. დიამეტრის ვერტიკალური ბურღვით-ნატენი ხიმინჯების ფარდის გაანგარიშებები ჩატარებულია გამოთვლითი კომპლექსის „LIRA Sapr 2016“-ის საშუალებით, რომელიც ეფუძნება სასრულ ელემენტთა მეთოდს და რეალიზებულია გადაადგილებებში.

საპროექტო შენობის და ფერდის მდგრადობის უზრუნველყოფისათვის ჩასატარებელი ღონისძიებების გრაფიკული ნაწილი იხილე ქვემოთ.

ექსპერტი –საკონსტრუქტორო

განყოფილების.მთ.სპეციალისტი გ.რეხვიაშვილი

29.09.2021 წ.

ქვაბულის ფერდის დამჭერი კონსტრუქციის გეგმა

3

საპროექტო ნაგებობა

ს.კ ----- 01.17.07.021.028

ს.კ - 01.17.07.021.021

ს.კ - 01.17.07.021.021

+0.00=559.05

-3.20=555.85

ბლოკი 3

სარდ. საპრ

-2.90=562.70

3.70

ბლოკი 2

სარდ. საპრ

-3.20=555.85

+0.00=559.05

ბლოკი 2

ბლოკი 1

სარდ. საპრ

-3.20=555.85

ბლოკი 1

საპრ. მოწა

+0.00

565.02

5.97

მსკ 4

მიწოლითური საძრჭვი კედელი მსკ 4 მოჯრილია ძირითადი შენობიდან სესხური ნაკერით

564.00

+4.95

მსკ 5

მიწოლითური საძრჭვი კედელი მსკ 5 მოჯრილია ძირითადი შენობიდან სესხური ნაკერით

563.00

+3.95

561.86

+2.81

+3.61

562.66

სესხური ნაკერი

საფარაული საძრდ. კედელი

6.54 565.59

4.49

563.54

ლუ

ლუ

ლუ

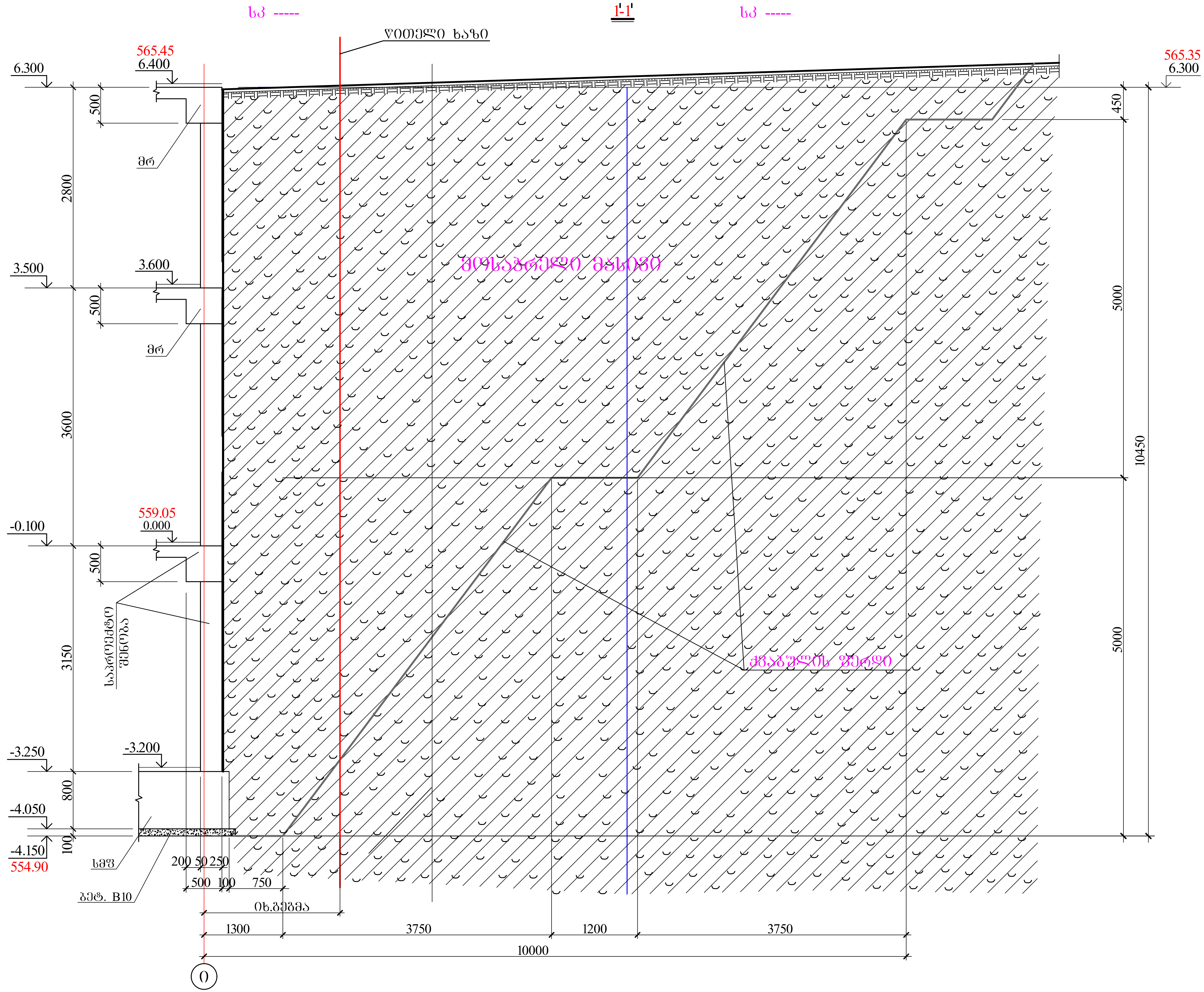
1-1'
წითელი ხაზი
565.45
6.400
6.300
565.35
3.500
3.600
559.05
0.000
-0.100
-3.200
-3.250
-4.050
-4.150
554.90
500
2800
3600
3150
800
100
450
5000
10450
საპროექტო შენობა
ქვაბულის ძირი
ბეტ. B10
იხ.გეგმა
200 50 250
500 100 750
1300
3750
1200
10000
0

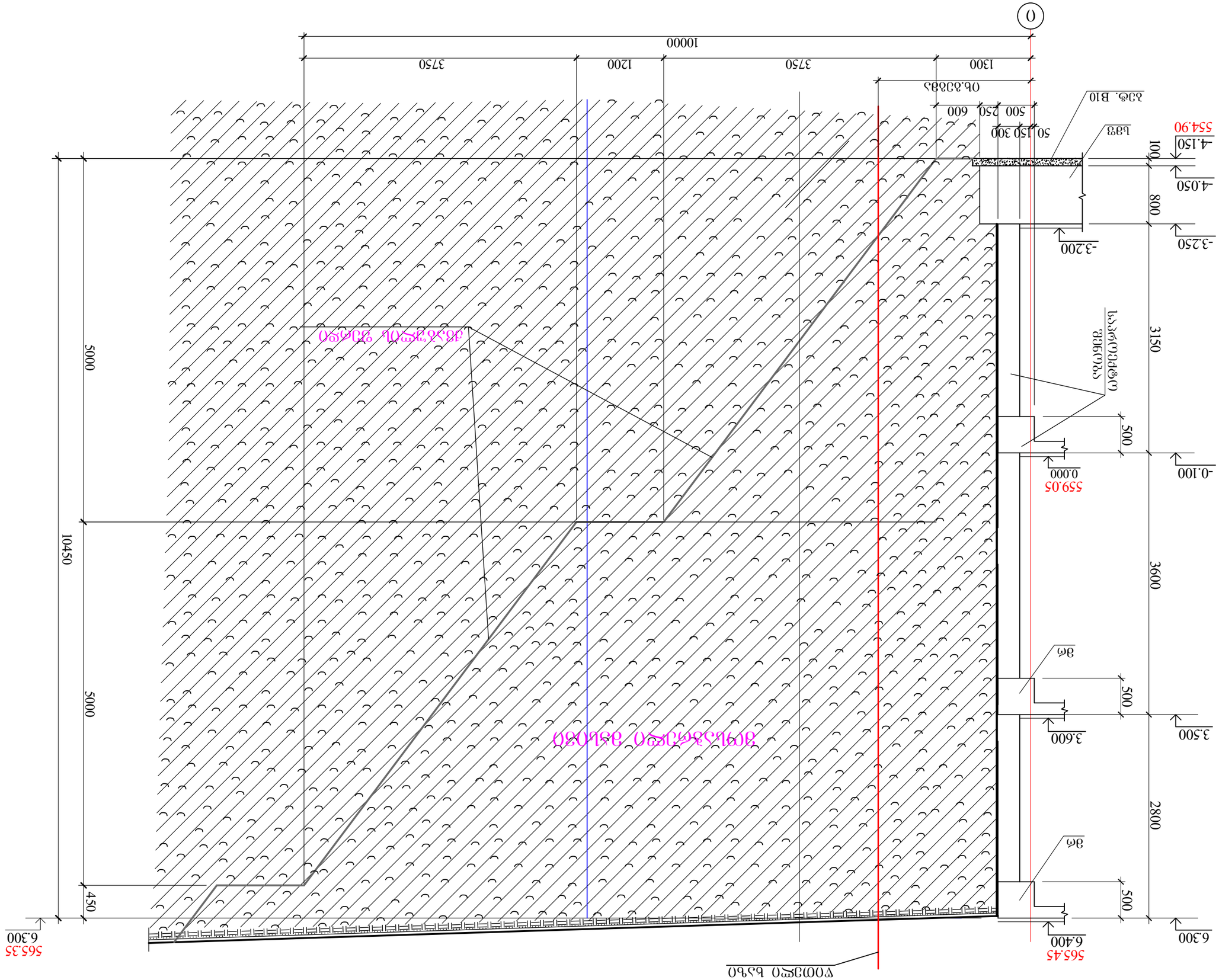
0
10000
1300
3750
1200
3750
500 250 600
50 150 300
-4.150
554.90
-4.050
-3.200
-3.250
-0.100
559.05
0.000
500
3150
800
100
5000
10450
5000
450
3600
2800
500
3.600
3.500
6.400
6.300
565.45
565.35
1-1

2-2

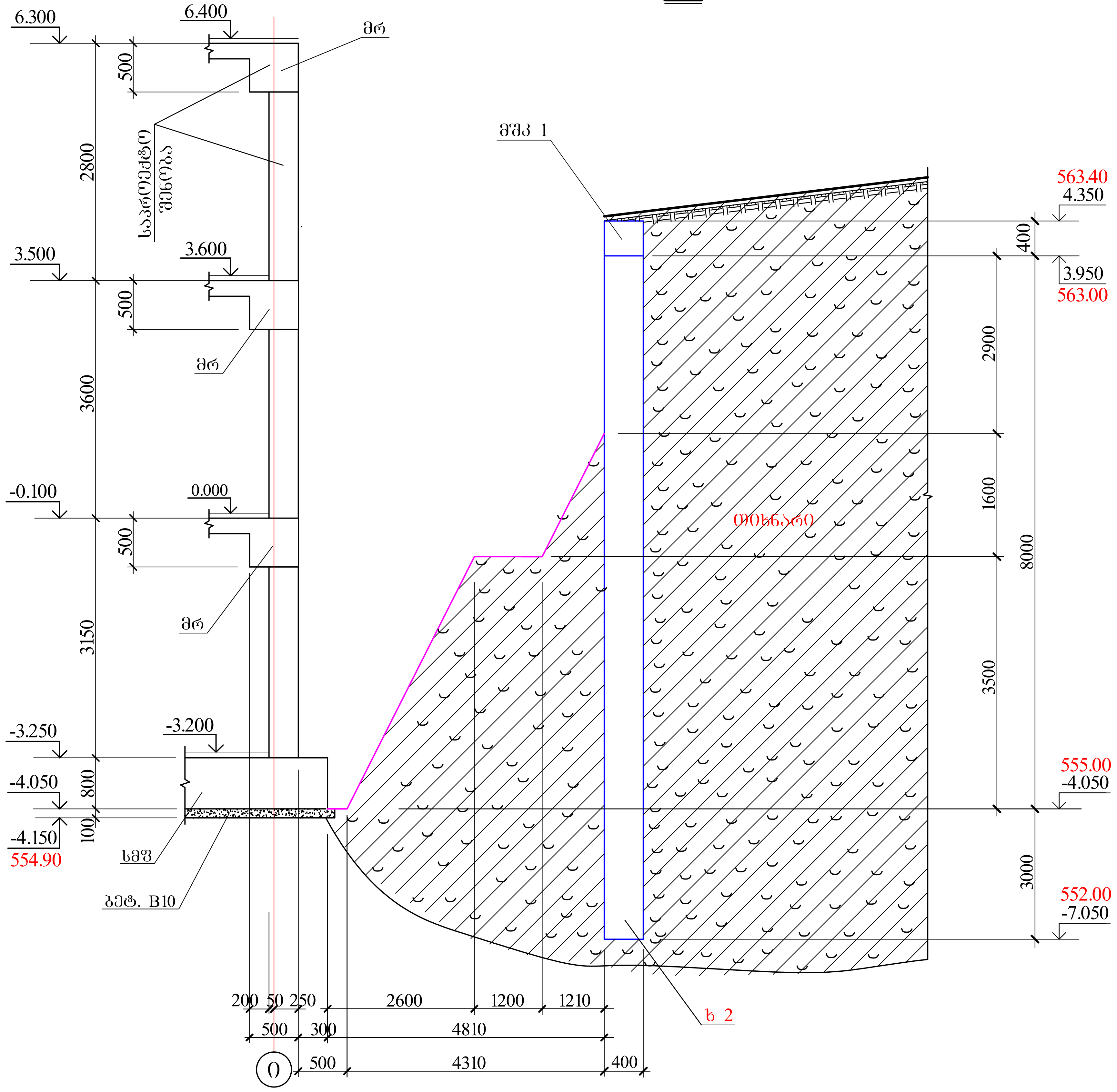
6.300
6.400
მრ
საპროექტო შენობა
2800
500
3.500
3.600
3600
-0.100
0.000
3150
-3.250
-3.200
-4.050
800
100
-4.150
554.90
სმფ
ბეტ. B10
მშკ 1
563.40
4.350
400
3.950
563.00
2900
1600
3500
8000
თიხნარი
555.00
-4.050
3000
552.00
-7.050
ხ 2
200
50
250
2600
1200
1210
500
300
4810
4310
400

3-3

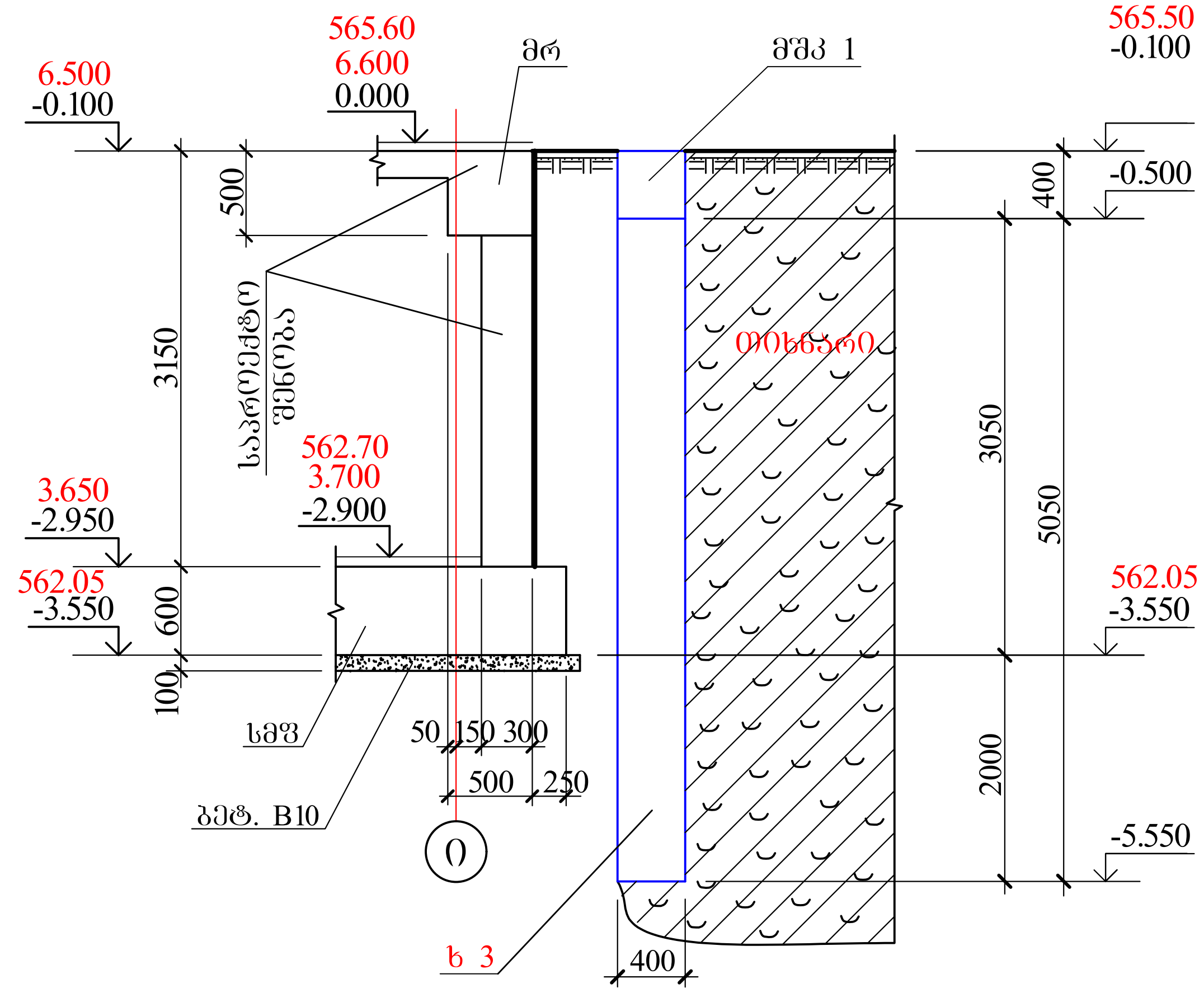
6.500
-0.100
565.60
6.600
0.000
მრ
მშკ 1
565.50
-0.100
-0.500
400
500
3150
საპროექტო შენობა
თიხნარი
562.70
3.700
-2.900
3.650
-2.950
562.05
-3.550
600
100
3050
5050
562.05
-3.550
სმფ
ბეტ. B10
50
150
300
500
250
2000
-5.550
ხ 3
400

6-6

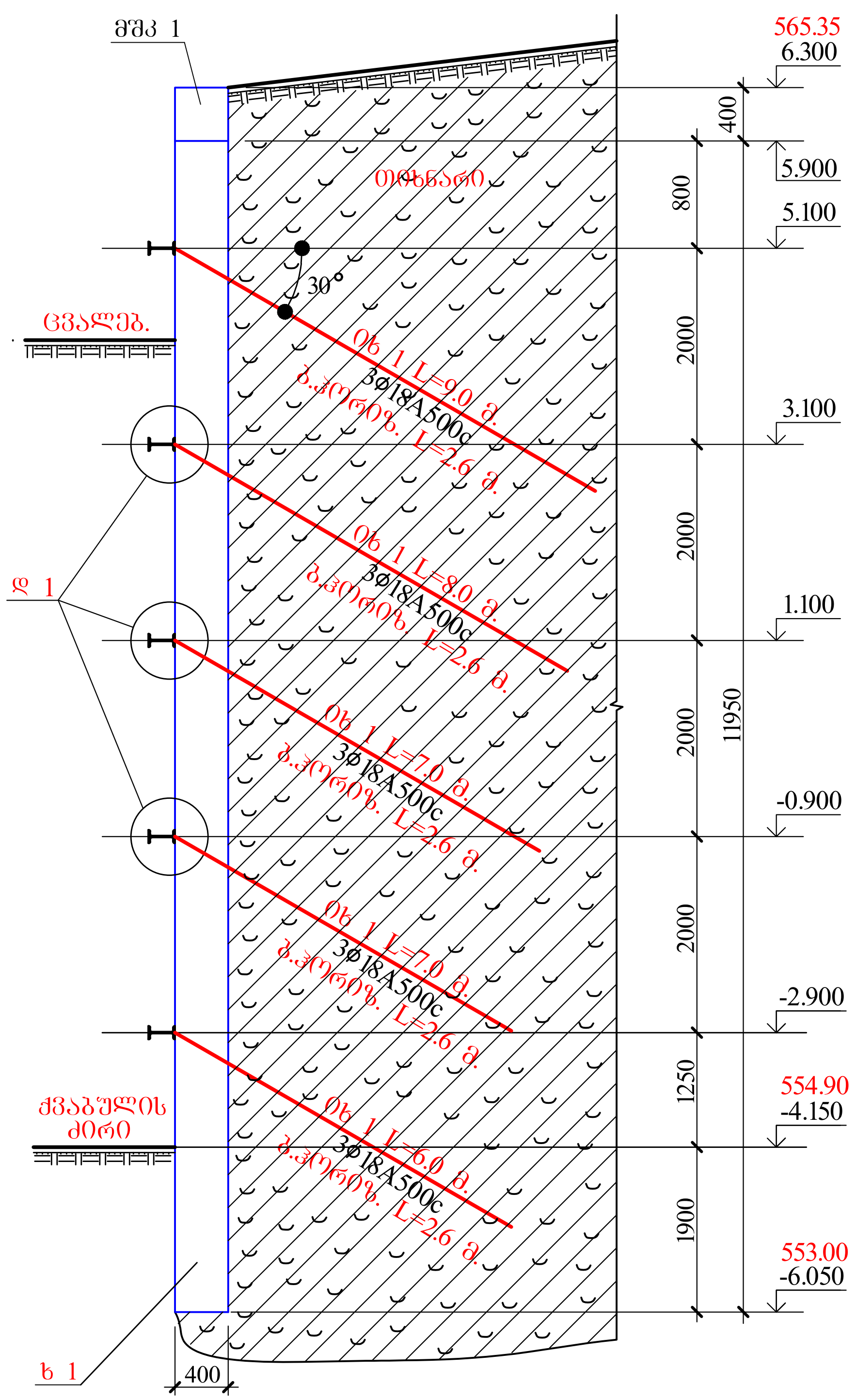

მშკ 1
565.35
6.300
5.900
5.100
3.100
1.100
-0.900
-2.900
554.90
-4.150
553.00
-6.050
თიხნარი
ცვალებ.
ქვაბულის
ძირი
დ 1
ხ 1
30°
3φ18A500c
400
800
2000
1250
1900
11950

5-5

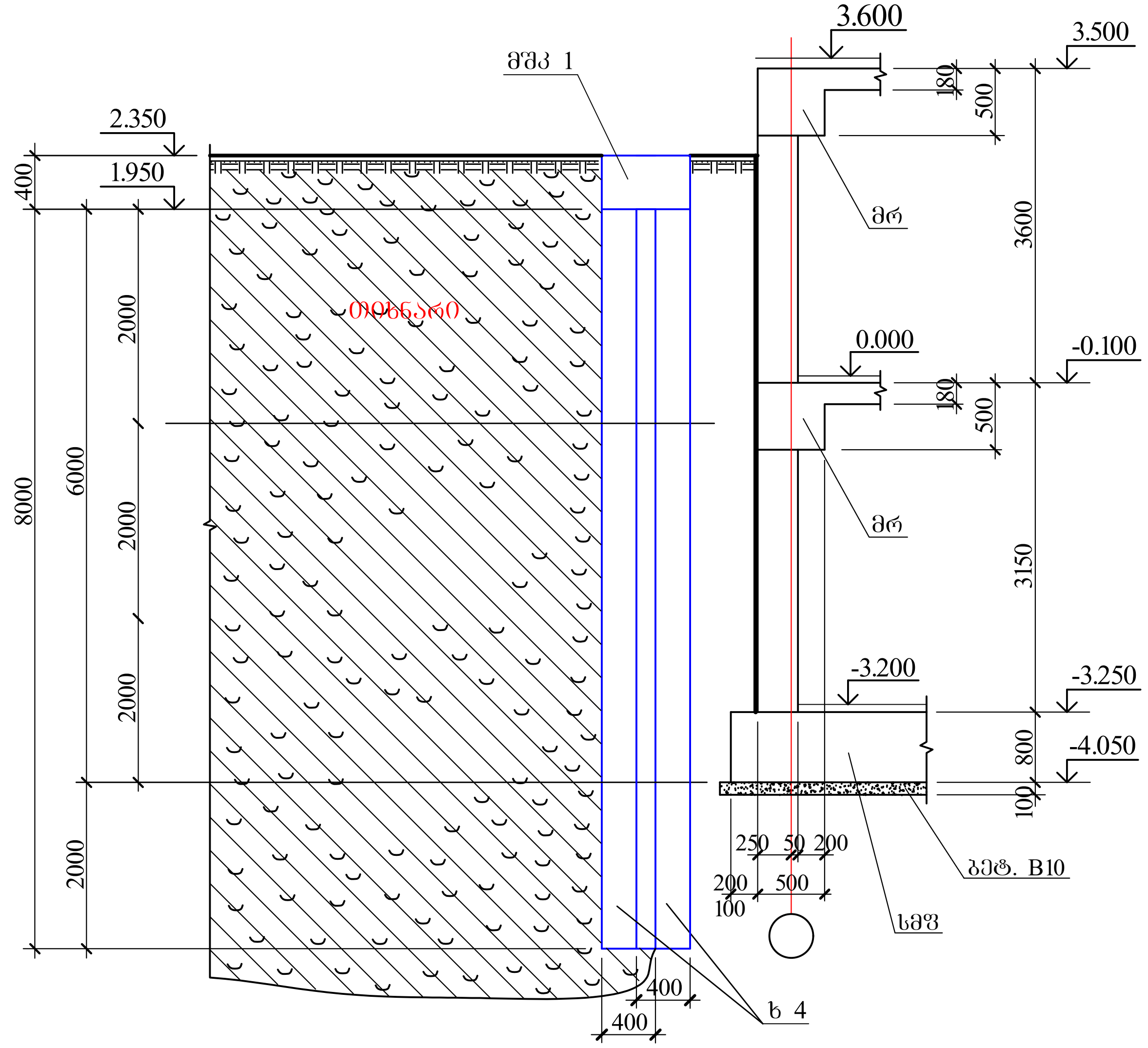

მშკ 1
2.350
1.950
3.600
3.500
0.000
-0.100
-3.200
-3.250
-4.050
თიხნარი
მრ
ბეტ. B10
სმფ
ხ 4
8000
6000
2000
3600
3150
500
180
800
100
400
250
50
200

4-4

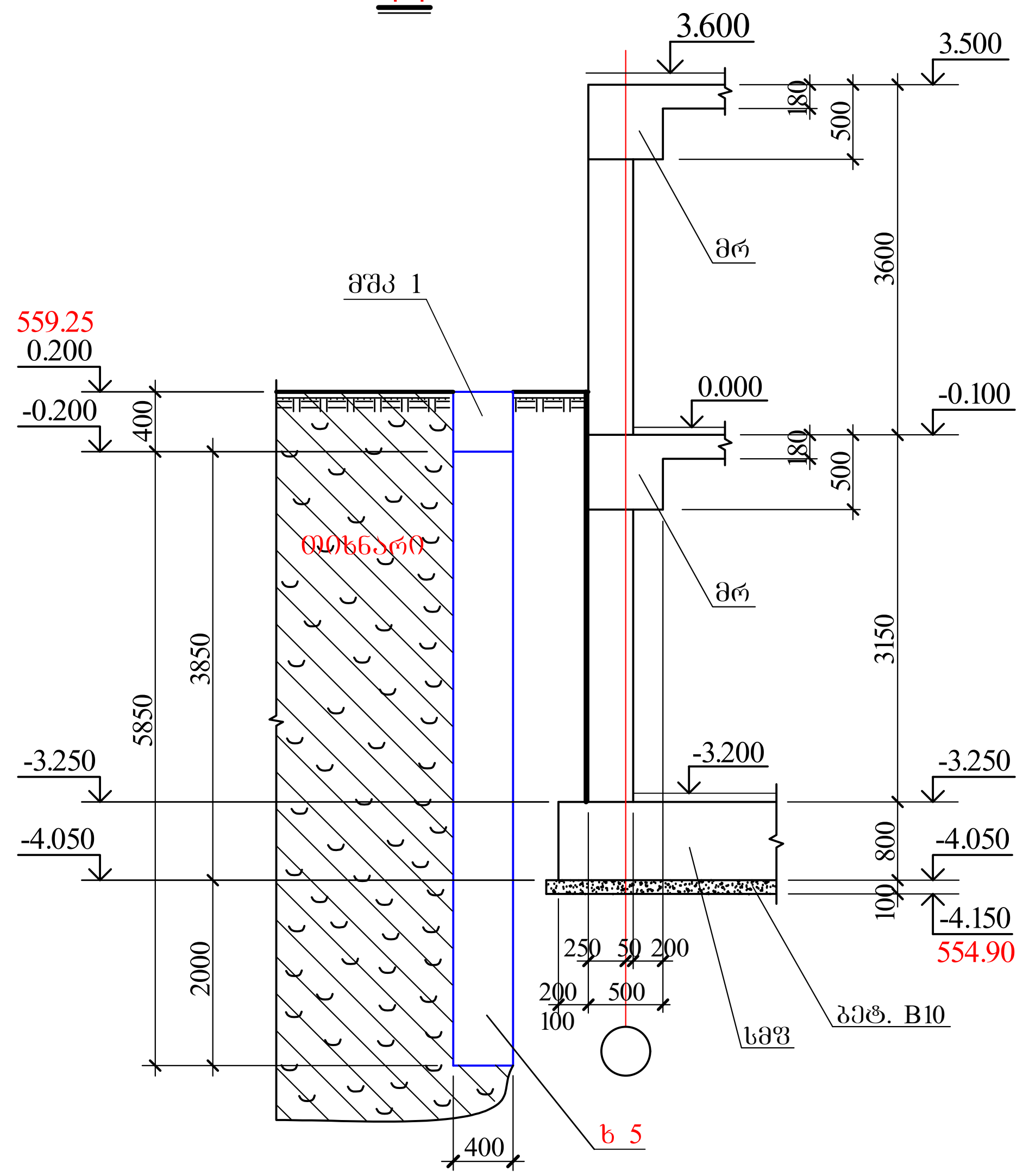

მშკ 1
559.25
0.200
-0.200
3.600
3.500
0.000
-0.100
-3.200
-3.250
-4.050
-4.150
554.90
თიხნარი
მრ
ბეტ. B10
სმფ
ხ 5
5850
3850
2000
3600
3150
500
180
800
100
400
250
50
200

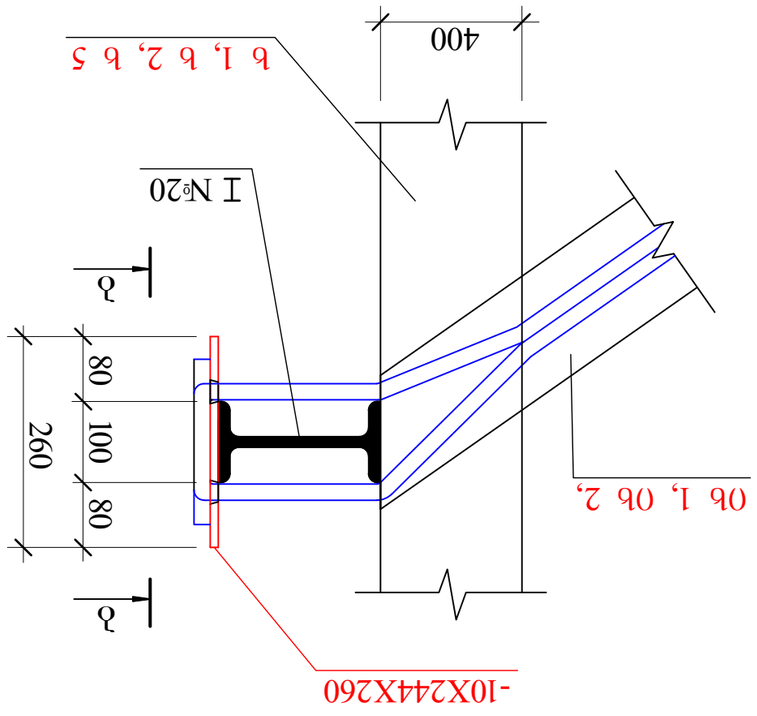

Ø 1

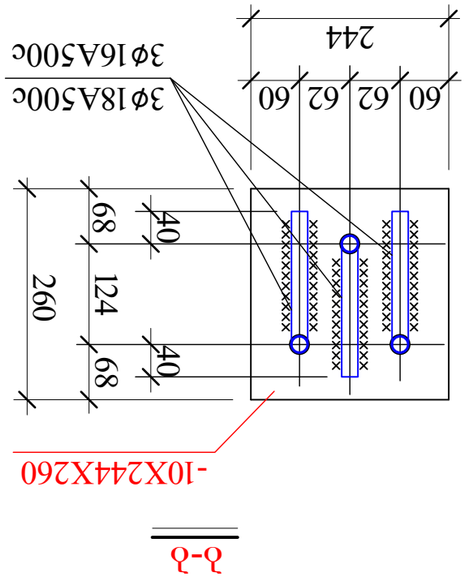

Ь-Ь

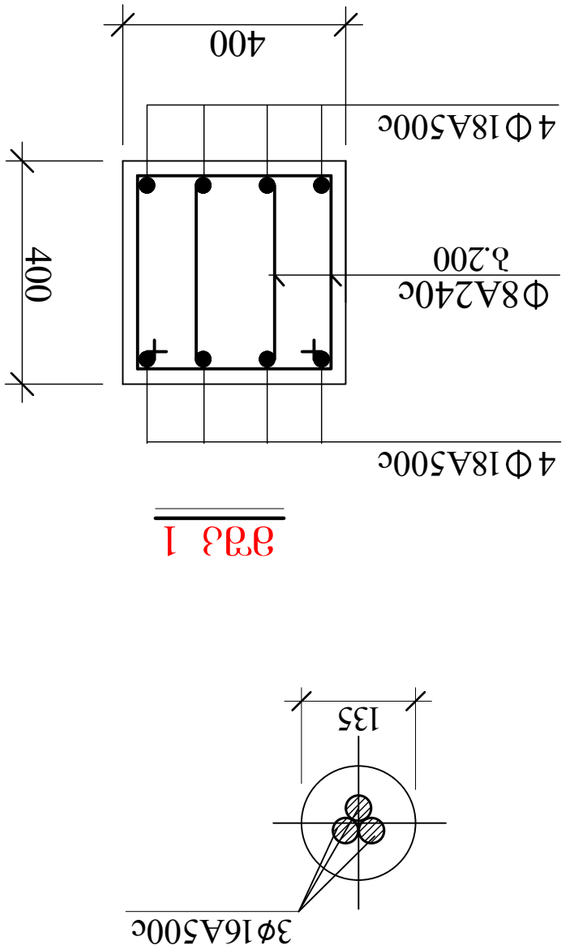

ЭЭЗ 1

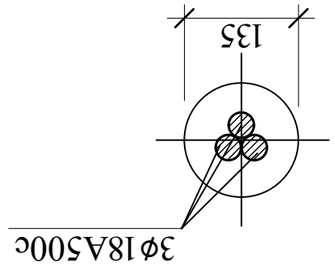

06Э4. Ь08Ø6Х0 Ø6 1

06Э4. Ь08Ø6Х0 Ø6 2

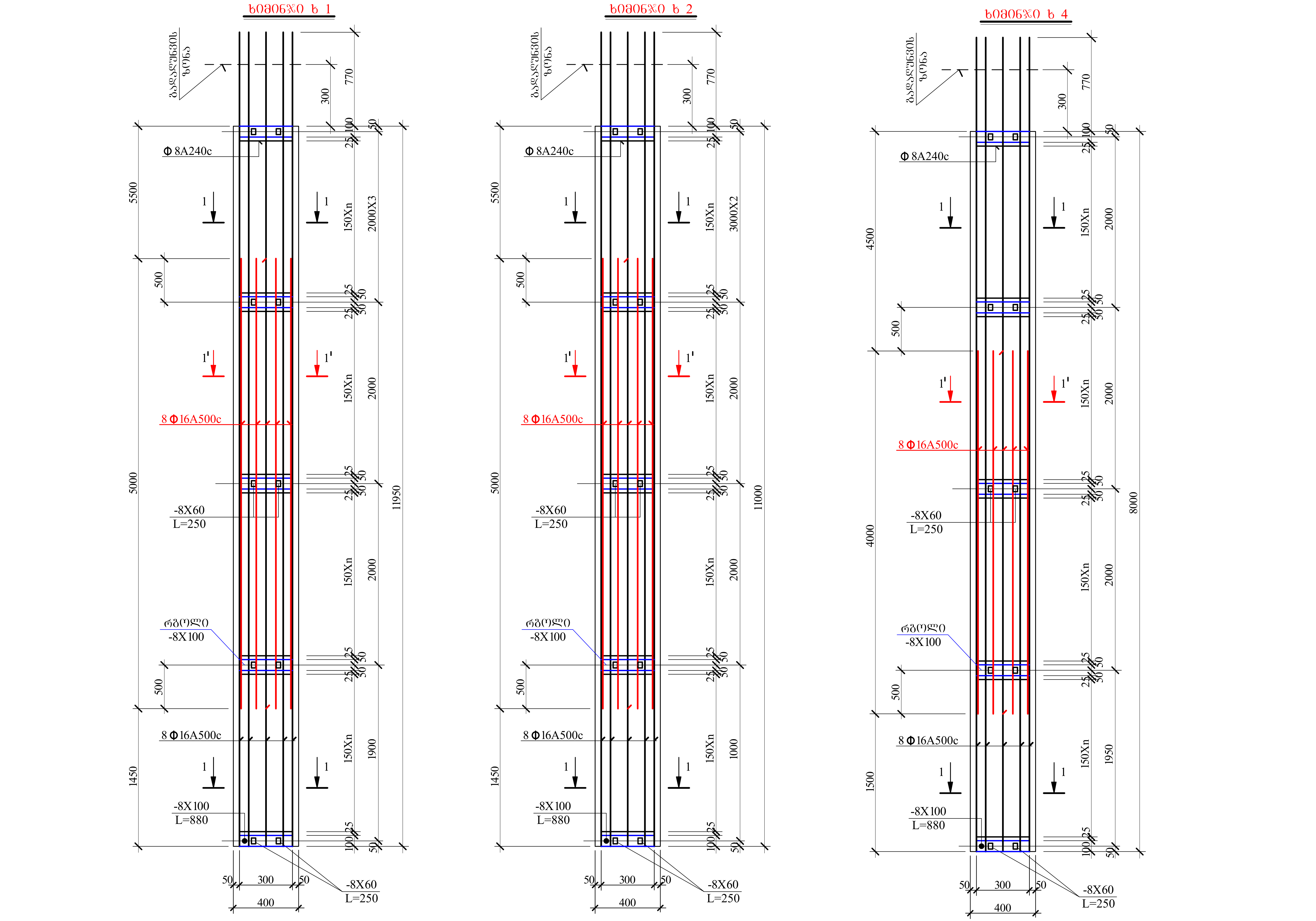

ხიმინჯი ხ 1
ხიმინჯი ხ 2
ხიმინჯი ხ 4
Φ 8A240c
8 Φ 16A500c
8 Φ 16A500c
-8X60
L=250
-8X100
-8X100
L=880
150Xn
2000X3
3000X2
5500
5000
1450
11950
11000
4500
4000
1500
8000
770
300
500
400

ხიმინჯი ხ 3

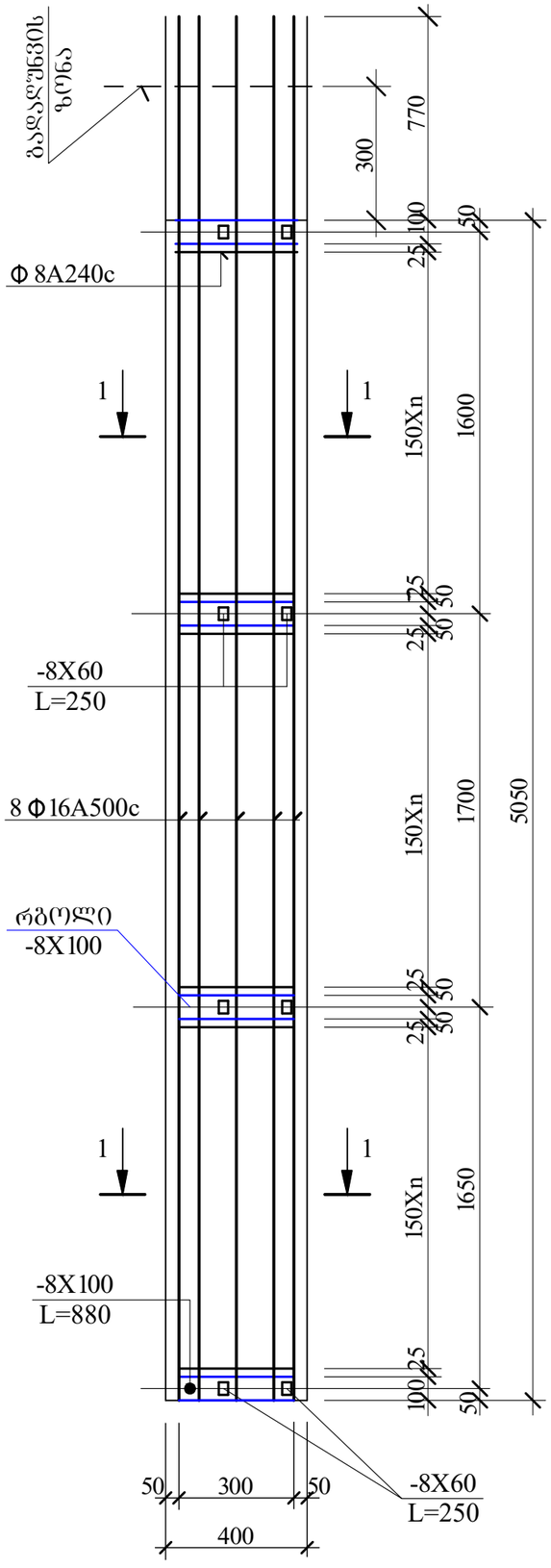

ხიმინჯი ხ 5

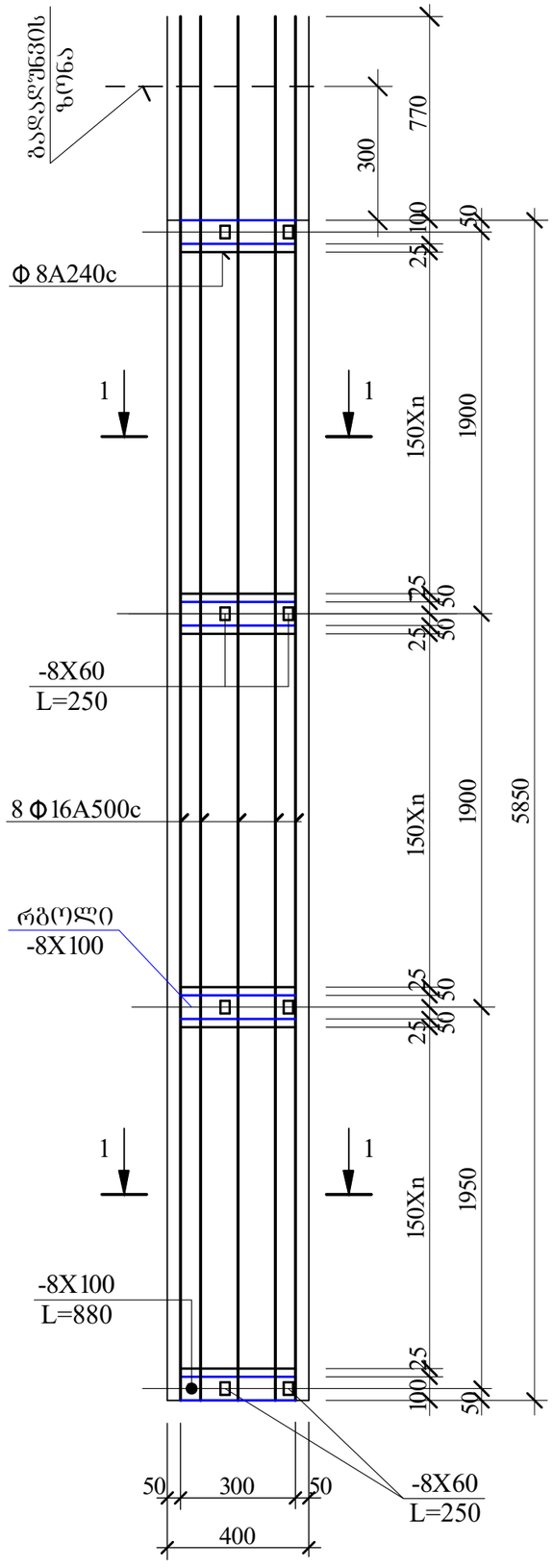

1-1

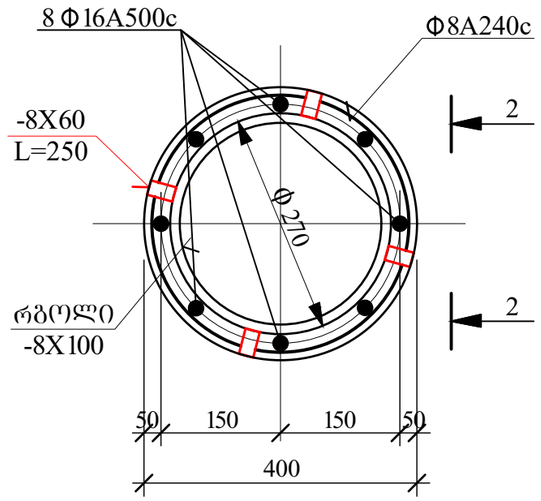

1'-1'

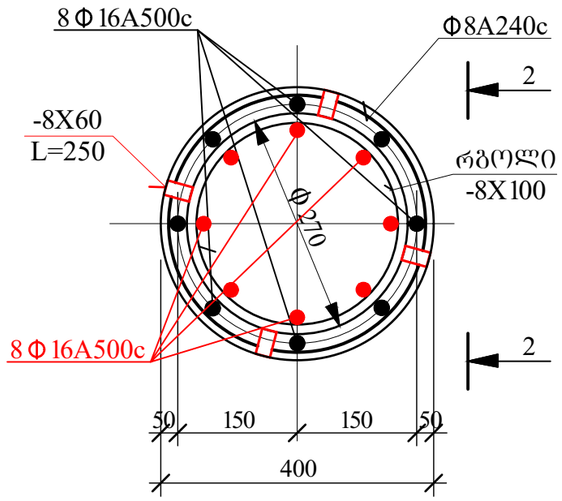

2-2

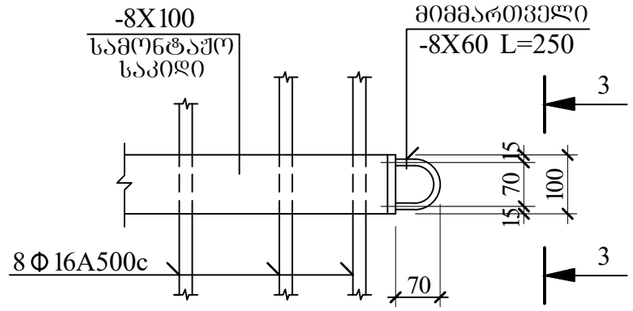

3-3

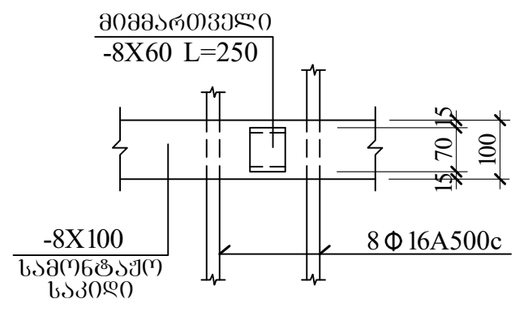

სახელი, გვარი: გიორგი რეხვიაშვილი
დაბადების თარიღი 24 ივნისი, 1960 წ
დაბადების ადგილი: რუსეთი, ქ. კისლოვოდსკი
მოქალაქეობა: საქართველოს მოქალაქე
ოჯახური მდგომარეობა: დაქორწინებული
შვილები: 3 ქალიშვილი
სახლის მისამართი: ქ. თბილისი, ჭავჭავაძის გამზ. № 51, კორპ 2, ბ. 31
ტელეფონი: (995 32) 29 43 64
სამსახურის მისამართი: საქართველო, თბილისი 0160, ალ. ყაზბეგის გამზ. №2; ტელეფონი: (995 32) 237 52 28

განათლება:
1978-1983 წ.წ. საქ. პოლიტექნიკური ინსტიტუტი,
სპეციალობა - სამრეწველო და სამოქალაქო მშენებლობა

პროფესიული გამოცდილება:
1983 წლიდან 2010 წლამდე - სს „საქქალაქმშენპროექტი“- ინჟინერი, წამყვანი ინჟინერი, ჯგუფის ხელმძღვანელი, მთავარი სპეციალისტი-კონსტრუქტორი;
2010 წლის იანვრიდან დღემდე – შპს „ახალი საქქალაქმშენპროექტი“ - მთავარი სპეციალისტი-კონსტრუქტორი;

მნიშვნელოვანი საპროექტო სამუშაოები:

- დას. საქართველოში მიწისძვრით დაზიანებული რაიონების აღდგენა;
- 19 ადმინისტრაციული, საკულტო, გასართობი და კვების ობიექტი
- მრავალი საცხ. სახლი, კოტეჯი, ბენზოგასამართი სადგური, ოფისი, საცხ. სახლების დაშენების პროექტები

ერთობლივი პროექტები:
- მაკდონალდსის რესტორანი დ. აღმაშენებლის გამზირზე, თბილისი;
- ქართულ ამერიკული სკოლა „მზიურის“ ტერიტორიაზე, თბილისი;
- კათარზისის თავშესაფარი ისნის რაიონში, თბილისი;
- საბაჟო სადგურები „წითელი ხიდი“ და „ყაზბეგი“ (ინგლისურ-ქართულ ენოვანი პროექტირება კონსტრუქციული ნაწილის. ექსპერტიზა გაიარა ვისბადენისა და ვაშინგტონის ოფისებში);
- საბაჟო „ყაზბეგის“ გაბიონების საყრდენი კედლები მდ. თერგზე;
- ყაზარმები და სამეთაურო პუნქტები საქ. სხვადასხვა რეგიონში;
- აჭარისა და იმერეთის რეგიონებში პირველადი ჯანდაცვის დაწესებულებები;
- ქ. თბილისის გლდანი-ნაძალადევის რაიონის მწვავე ავარიული საცხოვრებელი სახლების აღდგენა-გამაგრება;
- საბაჟო-გამშვები პუნქტი „ვალე“;
- საბაჟო-გამშვები პუნქტი „სარფი“;
- 10-14 სართულიანი საცხოვრებელი სახლი თამარაშვილის ქუჩაზე (უცხო ენების ინსტიტუტის უკან);
- 16 სართულიანი ვარსკვლავების სახლი ყიფშიძის ქუჩაზე;
- 15-16 სართულიანი მრავალფუნქციური ცენტრი ავლაბარში, ქეთევან წამებულის გამზირისა და შავი ზღვის ქუჩის გადაკვეთაზე;
- 6 მრავალსართულიანი საცხოვრებელი სახლი ტაბიძის და ბარნოვის ქუჩებზე და „მზიურის“ ტერიტორიაზე;

- „აოსის" 22 საოთულიანი სავაჭრო ცენტრი (სიმაღლით 82 მ) ქ. ბათუმში;
- 410-ბინიანი 18 სართულიანი საცხოვრებელი სახლი ქ. ბათუმში, ხიმშიაშვილის ქ.;
- საცხოვრებელი სახლები ქავთარაძის ქუჩაზე;
- „არსის" სავაჭრო ცენტრი – ქარვასლა ქ. თბილისში;
- „ოლიმპიური ვარსკვლავის" მრავალფუნქციური ობიექტი საბურთალოს ბაზრის ტერიტორიაზე (32-სართულიანი საოფისე ნაწილით);
- „მუხიანის ვარსკვლავის" სავაჭრო ცენტრი მუხიანში;
- 25-სართულიანი საცხოვრებელი სახლი მიშველაძის ქუჩაზე, ვაკის პარკის მიმდებარე ტერიტორიაზე;
- „დრიმ თაუნი" ქავთარაძის ბაზრის ტერიტორიაზე, 22-25 სართულიანი საცხოვრებელი კორპუსები;
- თბილისში 12 ავარიული საცხოვრებელი სახლის აღდგენა გამაგრების პროექტის ექსპერტიზა;
- ონის რაიონში მიწისძვრის შედეგად დაზიანებული სახლების აღდგენა-გამაგრების პროექტები;
- 15 და 25 საწოლიანი საავადმყოფოების ტიპიური და მიბმის პროექტები.
- ქ. თბილისში, ვაკე-საბურთალოს რაიონში, 9 საყრდენი კედლის აღდგენა-მოწყობა;
- საავადმყოფოების მშენებლობის ზედამხედველობა;
- სოციალური მომსახურების ცენტრები საქართველოს მასშტაბით;
- დაბა სტეფანწმინდაში სასტუმრო „ყაზბეგი"-ს რეკონსტრუქცია;
- საქ. უზენაესი სასამართლოს რეკონსტრუქცია (II და VI სართ).

ენების ცოდნა: ქართული (მშობლიური), რუსული (თავისუფლად), ინგლისური (სუსტად)