მრავალბინიანი კომპლექსის არქიტექტურული პროექტი
ქალაქი თბილისი, დიღმის სასწ. საცდელი მეურნეობა
საკ.კოდი: 01.72.14.009.176

არქიტექტურული ნაწილი



დირექტორი: გიორგი ბენდელიანი

არქიტექტორი: გიორგი ბენდელიანი

არქიტექტორი: ირაკლი გოგოხია

არქიტექტორი: ლუკა ტეფნაძე

პროექტი დამუშავებულია საქართველოს მთავრობის დადგენილება №41, ტექნიკური რეგლამენტი "შენობა-ნაგებობის უსაფრთხოების წესები"

დამკვეთი: შ.პ.ს. "მონოლით ჯგუფი პლუსი"
ს/ნ 204943357

თბილისი 2026 წელი

შემსრულებელი:
შ.პ.ს. "ბიჯი"

ტელ:
595 55-35-74; 599 75-28-88

BIJI ARCHITECTURE
BIJI ARCHITECTURE

დაგეგმარების საფუძველი და მიზნის აღწერა:

საპროექტო შენობის დაგეგმარების საფუძველს წარმოადგენ, ქ.თბილისის ქალაქ თბილისის მუნიციპალიტეტის საკრებულოს 2024 წლის 26 აპრილის განკარგულება №201 (მრავალფუნქციური კომპლექსის განაშენიანების რეგულირების გეგმის პროექტის დამტკიცება). პროექტის მიზანია მრავალბინიანი კომპლექსის დაგეგმარება მოქმედი კანონმდებლობის დაცვით, თანამედროვე გეგმარების პრინციპების და შენობა–ნაგებობების უსაფრთხოების ნორმების გამოყენებით.

მიწის ნაკვეთის მდებარეობა, აღწერა:

საპროექტო მიწის ნაკვეთი (11515 მ²) მდებარეობს ქალაქი თბილისი, დიდმის სასწ. საცდელი მეურნეობა. საკ. კოდი: 01.72.14.009.176 ნაკვეთს სამხრეთი მხრიდან ესაზღვრება მთავარი გზა, ხოლო აღმოსავლეთით, დასავლეთითა და ჩრდილოეთით ესაზღვრება კერძო საკუთრებაში არსებული მიწისნაკვეთები. ტერიტორია არის ქანობიანი სამხრეთიდან - ჩრდილოეთის მიმართულებით. მიწის ნაკვეთზე აბსოლიტური ნიშნულები მერყეობენ დაახლ. 422.05 - 414.23 მეტრამდე. ტერიტორიაზე ასევე გვხვდება ხე-ნარგავები, რომელთა ნაწილის მოჭრა-გადარგვა გათვალისწინებულია დენდროლოგიური პროექტის შესაბამისად, ისევე როგორც ახალი ხე-მცენარეების დარგვა (იხ.დენდროლოგიური პროექტი). შენობის საპროექტო ±0.00 ნიშნული განისაზღვრა და უტოლდება +416.35 აბსოლუტურ ნიშნულს.

პროექტის კონცეფცია, იდეა:

პროექტის კონცეფცია სივრცით-მოცულობითი გადაწყვეტისას განპირობებულია სახოვრებელი გარემოს თავისებურებიდან გამომდინარე, სართულებზე ჰორიზონტალური და ვერტიკალური კავშირების გათვალისწინებით.

პროექტის შინაარსობრივი აღწერა:

საპროექტო შენობა ("ბ" ბლოკი) წარმოადგენს მრავალბინიან კომპლექსს. შენობის ძირითადი კონსტრუქციის სიმაღლე 25.30 მ-ია. შენობა 8 სართულიანია დამატებით 1 მიწისქვეშა ავტოსადგომით -3.15 ნიშნულზე, +0.00 ნიშნულზე არის ოფისები, ხოლო 3.15 ნიშნულზე არის როგორც ოფისები, ასევე საცხოვრებელი ბინები, +6.30 ნიშნულიდან +22.05 ნიშნულის ჩათვლით განთავსებულია საცხოვრებელი ბინები, რომელთა სართულის სიმაღლე 3.15 მეტრს შეადგენს. შენობას ბააჩნია ორი კიბის უჯრედი და ერთი ლიფტის შახტა, სადაც სახანძრო-სამაშველო და სასწრაფო დახმარების ბრიგადებს შეეძლებათ საკაცის განთავსება. შენობის გარე კედლები ძირითადად მოპირკეთებულია კომპოზიტური პანელითა და დამუშავებულია დეკორატიული ლესვა-ღებვით. გარე კარ-ფანჯარა არის შავი ფერის ალუმინის, ხოლო სადარბაზოში შესასვლელები - შავი ფერის ლითონის. ასევე შავი ფერის ლითონის ფურცლისგანვეა დამზადებული წყალგამტარი მილები. კიბის უჯრედის და აივნის მოაჯირებიც ასევე შავი ფერისაა. ტერიტორია კეთილმოწყობა და გამწვანდება: მოეწყობა ბუნებრივი ბალახი და დაირგვება ხე-ნარგავები.

პროექტის ძირითადი სტრუქტურული სისტემის აღწერა:

შენობის ძირითადი სტრუქტურული სისტემა წარმოადგენს რკინაბეტონის კარკასულ სტრუქტურას, რომელის საძირკველსაც წარმოადგენს წეტილოვანი საძირკველი; სახურავი დახრილი გადახურვისაა, რომელიც არ არის გამოყენებადი. გარე კედლები 30 სმ. სისქის თბოსაიზოლაციო ბლოკის წყობითაა შევსებული. შენობის კონსტრუქცია I-B ტიპისაა.

შენობის დაგეგმარებისას გამოყენებული კანონმდებლობის აღწერა:

"მშენებლობის ნებართვის გაცემისა წესისა და სანებართვო პირობების შესახებ" საქართველოს მთავრობის 2009 წ. 24 მარტის №57 დადგენილება; ქ. თბილისის მუნიციპალიტეტის საკრებულოს 2016 წ. 28 იანვრის №41 დადგენილება. ტექნიკური რეგლამენტის "შენობან-ნაგებობების უსაფრთხოების წესების" დამტკიცების თაობაზე.

პირობითი აღნიშვნები

	მიწის ნაკვეთის საკადასტრო საზღვარი
ა	ღერძის ხაზი
1	ჭრილის ხაზი
±0.00	კონსტრუქციული ნიშნული
+0.10	არქიტექტურული ნიშნული
ჩ	ჩრდილოეთის აღნიშვნა
	გასასვლელთან მისადგომი მაძს. სავალი მანძილი
	სახანძრო მილი
	კედლის ცეცხლმედეგობა (ორსაათიანი)
ოფისი 0.00 მ² 0.00 მ² | 0.00 მ²	დაკავებულობის ნომერი მთლიანი ფართობი საზაფხულო ფართობი დაკავებულობის ფართობი
190 1290 ვიტ-№	კარის/ვიტრაჟის სიგანე კარის/ვიტრ.-ის ტიპი (ზომის მიხედვით) კარის/ვიტრაჟის სიმაღლე
სც-2 კოეფ. 1.0 დ.დ. 10	დაკავებულობის ჯგუფი (ძვეჯგუფი) დაკავებულობის დატვირთვა
	მწვანე საფარი
	ღიობი ფილაში
	რკ. ბეტონი
	შემავსებელი ბლოკის კედელი
	საცხოვრებელი დაკავებულობა (სც-2).
	სასაწყობე ჯგუფი (სწ-2)
	დამხმარე ჯგუფი (დს)
	საძმიანი ჯგუფი (სძ)

EXIT	ავარიული გასასვლელი
	ხელის ცეცხლმაქრი
	ორმხრივი კავშირის სისტემა
	სახანძრო ღილაკი
	სახანძრო ონკანი
	სახანძრო ჰიდრანტი
	საგანგებო ხმოვანი განგაშის საკომუნიკაციო სისტემა (სახანძრო სიგნალიზაცია)
	ავარიული განათება
	საავარიო განათება
	კვამლის ავტომატური აღმომჩენი
	კვამლზე მორეაგირე მაუწყებელი
	ავტოსაშხეფი

გამოყენებული წესები: შენობა-ნაგებობის უსაფრთხოების წესები

ჩამოთვალეთ შენობის დაკავებულობები და აღწერეთ თითოეული გამოყენება	
1. საცხოვრებელი ჯგუფი სც-2 (საცხოვრებელი)	+3.15, +6.30, +9.45, +12.60, +15.75, +18.90, +22.05 ნიშნულებზე
2. სასაწყობე ჯგუფი სწ-2 (ავტოსადგომი, სასაწყობე)	-3.15, +0.00, +3.15, +6.30, +9.45, +12.60, +15.75, +18.90, +22.05 ნიშნულებზე
3. საძმიანი ჯგუფი სძ (ოფისები)	+0.00, +3.15 ნიშნულზე
4. დამხმარე ჯგუფი დს (სატუმბო სათავსო)	-3.15 ნიშნულზე

კონსტრუქციის ტიპი:	
განსაზღვრე კონსტრუქციის ტიპი ახალი შენობისთვის: მაგალითი: II-A, II-B, V-A, V-B	I-B
შერეული კონსტრუქციის შემთხვევაში მიუთითეთ ტიპები, რომლებიც გამოყენებული იქნება, განსაზღვრეთ მათი ტიპები და მდებარეობა:	

სიმაღლის შეზღუდვები
ცხრილი 503 მიხედვით

დაკავებულობები	დასაშვები სართულიანობა	შემოთავაზებული სართულიანობა
1. საცხოვრებელი ჯგუფი (სც-2)	11	7 სართული
2. სასაწყობე ჯგუფი (სწ-2)	11	9 სართული
3. დამხმარე ჯგუფი (დს)	5	1 სართული
	დასაშვები სიმაღლე	შემოთავაზებული სიმაღლე
საერთო სიმაღლე =	შეუზღუდავი	25.30 მ
მიწის დონის ზემოთ სართულების რაოდენობა		8 სართული
მიწის დონის ქვემოთ სართულების რაოდენობა		1 სართული

ფართობის შეზღუდვები
ცხრილი 503 მიხედვით

დაკავებულობები	დასაშვები ფართობი (სართულზე)	შემოთავაზებული ფართობები
1. საცხოვრებელი ჯგუფი სც-2	შეუზღუდავი	6124.5 მ^2
2. სასაწყობე ჯგუფი სწ-2 (ავტოსადგომი)	7340	1007.4 მ^2
3. სასაწყობე ჯგუფი სწ-2 (სასაწყობე)	7340	97.1 მ^2
4. დამხმარე ჯგუფი (დს)	3300	7.9 მ^2
იატაკების საერთო (სასარგებლო) ფართობი =	7236.9 მ^2	
იატაკების რაოდენობა =	9	
შენობის საერთო ფართობი =	8402.3 მ^2	

გარე კედლის ცეცხლმედეგობისა და ღიობისადმი მოთხოვნები
ცხრილი 602-ის და ცხრილი 705.8-ის მიხედვით

გარე კედელი	მინიმალური ხანძარსაწინააღმდეგო მანძილი	ცეცხლმედეგობის ხარისხი (საათი)		კედლის ღიობის ფართობი (კედლის%)					
				დასაშვები			გათვალისწინებული		
		მოთხოვნილი	გათვალისწინებული	დაცული	დაუცველი საშხეფებით	დაუცველი	დაცული	დაუცველი საშხეფებით	დაუცველი
1*- 6* ღერძებში +3.15, +6.30, +9.45, +12.60 +15.75, +18.90, +22.05 ნიშნულებზე	9.0 მ.	0	2	შეუზღუდავი	შეუზღუდავი	70%	---	---	41.55%
ა-ზ ღერძებში +3.15, +6.30, +9.45, +12.60 +15.75, +18.90, +22.05 ნიშნულებზე	10.0 მ.	0	2	შეუზღუდავი	შეუზღუდავი	შეუზღუდავი	---	---	არ იზღუდება
ზ-ა ღერძებში +3.15, +6.30, +9.45, +12.60 +15.75, +18.90, +22.05 ნიშნულებზე	10.0 მ.	0	2	აუცილებელი არაა	აუცილებელი არაა	შეუზღუდავი	---	---	არ იზღუდება
6*-1* ღერძებში +3.15, +6.30, +9.45, +12.60 +15.75, +18.90, +22.05 ნიშნულებზე	7.53 მ.	0	2	აუცილებელი არაა	აუცილებელი არაა	შეუზღუდავი	---	---	არ იზღუდება

ხანძრისგან დაცვის სისტემებისადმი მოთხოვნები

დაკავებულობები/სივრცეები გასასვლელი საშვალებები	ავტოსაშხეფი სისტემა	ალტერნატიული ავტომატური ცეცხლსაქროები სისტემები	კვამლზე მორეაგირე სახანძრო განგაშისა და ცეცხლ-აღმოჩენი სისტემები	სახანძრო მილღებრების სისტემები	კვამლის საკონტროლო სისტემები	ხელის ცეცხლმაქრები	საავარიო განგაშის სისტემები
1. სასაწყობე ჯგუფი: სწ-2	კი	---	კი	---	---	კი	კი
2. საცხოვრებელი ჯგუფი: სც-2	---	---	კი	---	---	---	---
3. დამხმარე ჯგუფი: ღს	---	---	კი	---	---	---	---
4. დერეფნები	---	---	კი	კი	---	კი	კი
5. კიბის უჯრედები	---	---	კი	---	---	---	---
6. ლიფტი	---	---	---	---	---	---	---
7. ლიფტისა და კიბის ჰოლი	---	---	კი	---	---	კი	კი
სახანძრო-სამაშველო სამსახურის მიერ გამოსაყენებელი მისაერთებლები				კი			

თითოეული სართულიდან გასასვლელი საშუალება

სართულები	დაკავებულობა და დაკავებულობის დატვირთვის ჯამური მაჩვენებელი (სართულზე)	გასასვლელების რაოდენობა / გასასვლელთან მისადგომის რაოდენობა		გასასვლელის საშუალებების სიგანე					
				ზეა-კიბეები		დერეფანი		გასასვლელის ზეა-კარი	
		მოთხოვნილი	გათვალისწინებული	მოთხოვნილი	გათვალისწინებული	მოთხოვნილი	გათვალისწინებული	მოთხოვნილი	გათვალისწინებული
-3.15 ნიშნული (სწ-2)	დ.დ-56	2	2	1.1 მ	1.24 მ	---	---	0.82 მ (თითო)	0.92 მ (თითო)
-3.15 ნიშნული (ლს)	დ.დ-1	1	1	1.1 მ	1.24 მ	---	---	0.82 მ (თითო)	0.92 მ (თითო)
+3.15, +6.30, +9.45, +12.60, +15.75, +18.90, +22.05 ნიშნულებზე (სც-2)	დ.დ-41	2	2 (შენობა გასასვლელი ზეა-კიბე)	1.1 მ	1.24 მ	1.2 მ	1.6 მ	0.82 მ (თითო)	0.92 მ (თითო)
მოითხოვება თუ არა თავშესაფრის ფართობი				მოითხოვება					

წყალსადენი სისტემების ფიქსირებული მოწყობილობების რაოდენობა
ცხრილი 1602.1 –ის მიხედვით

სართულები	ერთეულის რაოდენობა	ფიქსირებული მოწყობილობები													
		უნიტაზი (ერთ ერთეულზე)		ტუალეტის ხელსაბანი (ერთ ერთეულზე)		აბაზანა / საშხაპე (ერთ ერთეულზე)		სამზარეულოს ნიჟარა (ერთ ერთეულზე)		ავტ. სარეცხი მანქანის მისაერთებელი (ერთ ერთეულზე)		სამრეცხაო ნიჟარა		სასმელი წყლის დისპენსერი	
		მოთხოვნილი	გათვალისწინებული	მოთხოვნილი	გათვალისწინებული	მოთხოვნილი	გათვალისწინებული	მოთხოვნილი	გათვალისწინებული	მოთხოვნილი	გათვალისწინებული	მოთხოვნილი	გათვალისწინებული	მოთხოვნილი	გათვალისწინებული
+3.15, +6.30, +9.45, +12.60, +15.75, +18.90, +22.05 ნიშნულებზე (სც-2)	106	1	1	1	1	1	1	1	1	1	1	---	---	---	---

ნახაზის დასახელება:

ავტოსადგომის გეგმა
-3.15 ნიშნულზე
"ბ" ბლოკი

ქ.ბათუმი, ზ. ჭავჭავაძის №15

პირობითი ნიშნები:

- ნაკვეთის საზღვარი
- მოწოლითი
- იატაკის მოჭიმვა
- შეშავასებელი
- ჭრილის ხაზი
- ±0.00 კონსტრუქციული ნიშნული
- ±0.00 არქიტექტურული ნიშნული

შენიშვნები

1. ნახაზში შეტანილი ყველა ცვლილება უნდა შეთანხმდეს პროექტის ავტორთან.
2. პროექტში ყველა ზომა მოცემულია სანტიმეტრებში, ნიშნულები მეტრებში
3. მშენებლის საპროექტო ნული (+0.00) ტოლია:
"ა" ბლოკი: ±0.00 = 415.85
"ბ" ბლოკი: ±0.00 = 416.35
"გ" ბლოკი: ±0.00 = 417.85
"დ" ბლოკი: ±0.00 = 419.50
"ე" ბლოკი: ±0.00 = 421.00

მისამართი

ქ. ბათილისი, ზღვის სახ. საცდელი მეურნეობა
საკ. კოდი: 01.72.14.009.176 11515 მ²

პროექტის სახელწოდება

მრავალბინიანი საცხოვრებელი სახლის არქიტექტურული პროექტი

სტადია	პროექტი	არ
თანამდებობა	გვარი	ხელმოწერა
დირექტორი	გ. გენდელიანი	
არქიტექტორი	ი. გოგოხია	
არქიტექტორი	ლ.ტეფნაძე	

საპროექტო ლოგო

BIJI ARCHITECTURE

ქ. ბათილისი, მ. ჭავჭავაძის №15
TEL: 595 55-35-74; 599 75-28-88

დაკვეთა №		მასშტაბი
სტადია	პროექტი	1:150
ფორმატი	ფურცლები	A.06.12
A-3		2026 წ.



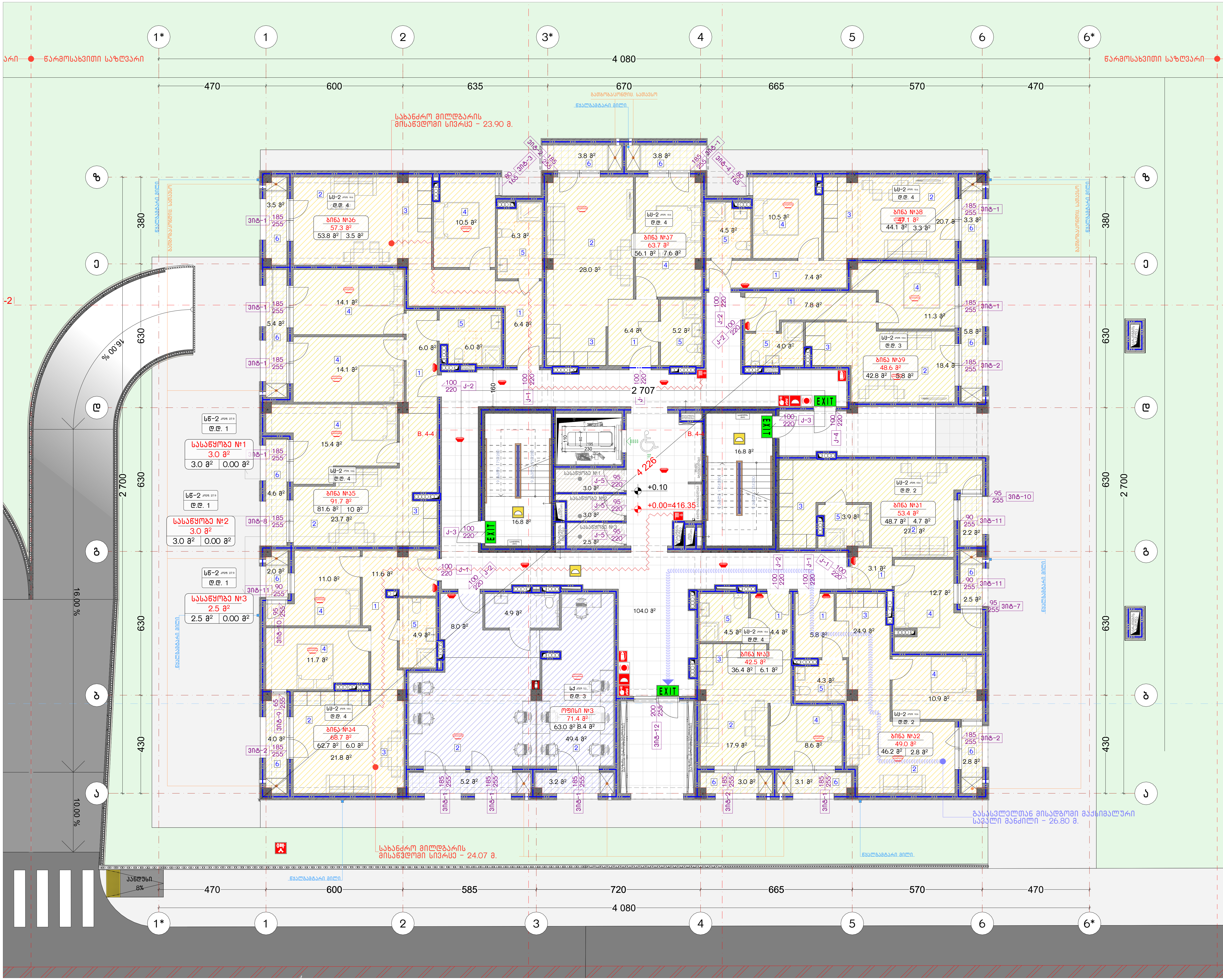

ნახაზის დასახელება:

პირველი სართულის გეგმა +0.00 ნიშნულზე

"ბ" ბლოკი

ექსპლიკაცია:

პირობითი ნიშნები:

- ნაკვეთის საზღვარი
- მონოლითი
- იატაკის მოჭიმვა
- შემავსებელი
- ჭრილის ხაზი
- ±0.00 კონსტრუქციული ნიშნული
- ±0.00 არქიტექტურული ნიშნული

შენიშვნები

1. ნახაზში შეტანილი ყველა ცვლილება უნდა შეთანხმდეს პროექტის ავტორთან.
2. პროექტში ყველა ზომა მოცემულია სანტიმეტრებში, ნიშნულები მეტრებში
3. შენობის საპროექტო ნული (+0.00) ტოლია:

''ა'' ბლოკი: ±0.00 = 415.85
''ბ'' ბლოკი: ±0.00 = 416.35
''გ'' ბლოკი: ±0.00 = 417.85
''დ'' ბლოკი: ±0.00 = 419.50
''ე'' ბლოკი: ±0.00 = 421.00

მისამართი

ქ. თბილისი, დიღმის სასწ. საცდელი მეურნეობა
საკ. კოდი: 01.72.14.009.176 11515 მ²

პროექტის სახელწოდება

მრავალბინიანი საცხოვრებელი სახლის არქიტექტურული პროექტი

სტადია	პროექტი	არ
თანამდებობა	გვარი	ხელმოწერა
დირექტორი	გ. ბენდელიანი	
არქიტექტორი	ი. გოგოხია	
არქიტექტორი	ლ.ტეფნაძე	

საპროექტოს ლოგო

BIJI ARCHITECTURE

ქ. თბილისი, მ. შავიშვილის №1ა
TEL: 595 55-35-74; 599 75-28-88

დაკვეთა №		მასშტაბი
სტადია	პროექტი	1:150
ფორმატი	ფურცლები	A.06.13
A-3		2026 წ.

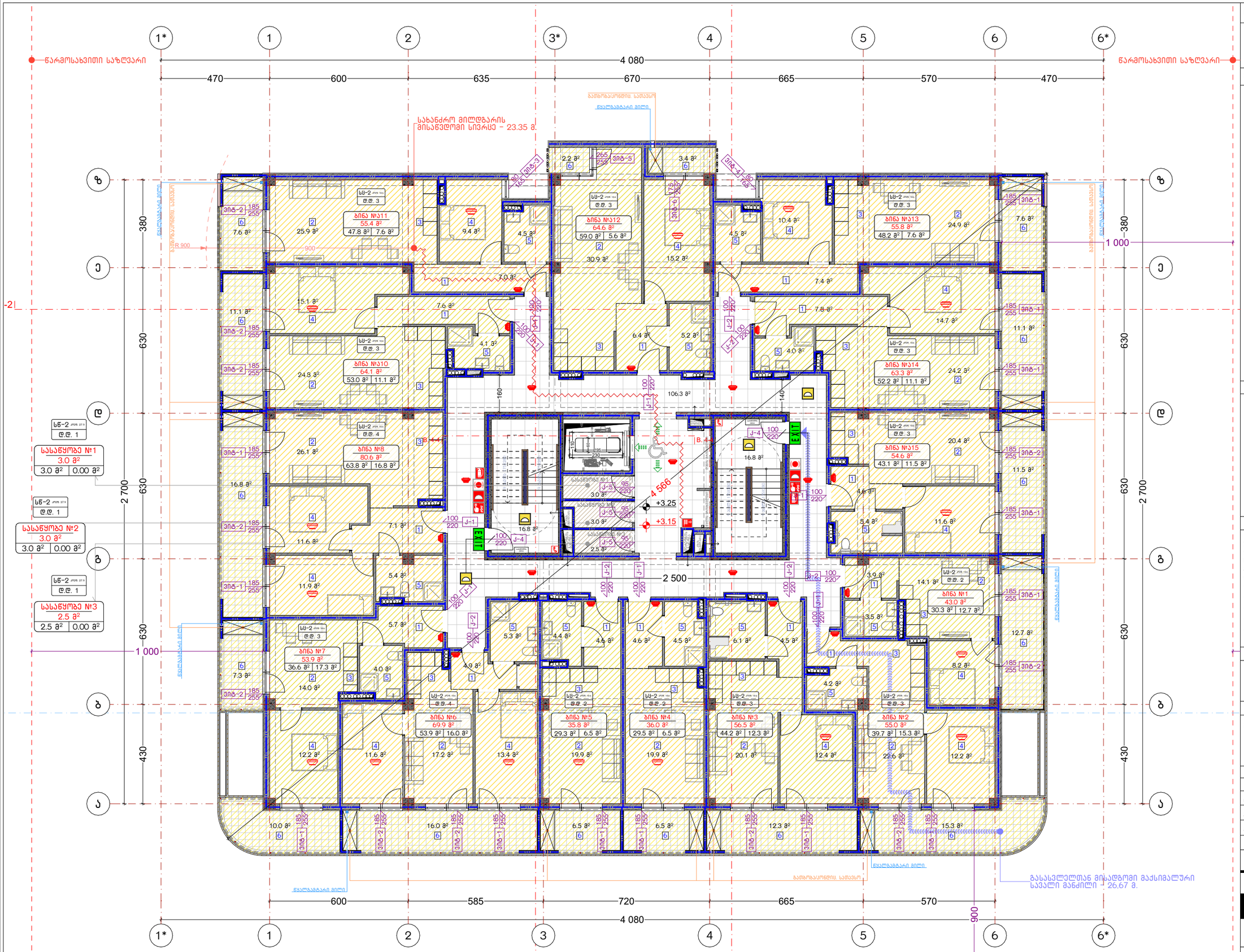

ნახაზის დასახელება:

მეორე სართულის გეგმა
+3.15 ნიშნულზე
"ბ" ბლოკი

ძმაკლიკაციაა:

პირობითი ნიშნები:

- ნაკვეთის საზღვარი
- მონოლითი
- იატაკის მოჭიმვა
- შეშავისებელი
- ჭრილის ხაზი
- ±0.00 კონსტრუქციული ნიშნული
- ±0.00 არქიტექტურული ნიშნული

შენიშვნები

1. ნახაზში შეტანილი ყველა ცვლილება უნდა შეთანხმდეს პროექტის ავტორთან.
2. პროექტში ყველა ზომა მოცემულია სანტიმეტრებში, ნიშნულები მეტრებში
3. მშენობის საპროექტო ნული (+0.00) ტოლია:
"ა" ბლოკი: ±0.00 = 415.85
"ბ" ბლოკი: ±0.00 = 416.35
"გ" ბლოკი: ±0.00 = 417.85
"დ" ბლოკი: ±0.00 = 419.50
"ე" ბლოკი: ±0.00 = 421.00

მისამართი

ქ. თბილისი, დიღმის სახწ. საცდელი მეურნეობა
საკ. კოდი: 01.72.14.009.176 11515 მ²

პროექტის სახელწოდება

მრავალბინიანი საცხოვრებელი სახლის არქიტექტურული პროექტი

სტადია	პროექტი	არ
თანამდებობა	გვარი	ხელმოწერა
დირექტორი	გ. გენდელიანი	
არქიტექტორი	ი. გოგოხია	
არქიტექტორი	ლ.ტეფნაძე	

საპროექტოს ლოგო

BIJI ARCHITECTURE

ქ. თბილისი, მ. შავიშვილის №1ა
TEL: 595 55-35-74; 599 75-28-88

დაკვეთა №		მასშტაბი
სტადია	პროექტი	1:150
ფორმატი	ფურცლები	A.06.14
A-3		2026 წ.

1. Бъркълът е изграден изцяло от стоманобетонни монолитни елементи.
2. Конструкцията на покрива е изпълнена от стоманобетонни монолитни елементи.
3. Външните ограждащи стени са изпълнени от газобетонови блокове.

Забележки:
- Ъ' ниво: ±0.00 = 415.85
- Ъ'' ниво: ±0.00 = 416.35
- Ъ''' ниво: ±0.00 = 417.85
- Ъ'''' ниво: ±0.00 = 419.50
- Ъ''''' ниво: ±0.00 = 421.00

Изпълнителен чертеж

Ж.К. „Младост 1", бул. „Александър Малинов" 01721.4.009.176 ПЗ15 ф³
Бъл. Дом. №: 83736(3)2
Ж.К. „Младост 1", кв. 90, ул. „Александър Малинов" №1

Възложител: Ивайло Ангелов Ангелов

Проектиране и изграждане на жилищна сграда с подземен паркинг и магазини
Ъ+6.30 ниво
Ъ'' ниво

Мащаб 1:150

Ъ-3 | 2026 г.

Проект №: | | Фаза: ПУП

Ул. „Александър Малинов" №1
ТЕЛ.: 596 55-35-74; 599 75-28-88

BLUI ARCHITECTURE

Ъ-3		2026 г.
Мащаб	Дата	Фаза
1:150	06.2026	ПУП
Проект №:		Фаза: ПУП

Възложител: Ивайло Ангелов Ангелов

Проектиране и изграждане на жилищна сграда с подземен паркинг и магазини
Ъ+6.30 ниво
Ъ'' ниво

Ж.К. „Младост 1", бул. „Александър Малинов" 01721.4.009.176 ПЗ15 ф³
Бъл. Дом. №: 83736(3)2
Ж.К. „Младост 1", кв. 90, ул. „Александър Малинов" №1

Изпълнителен чертеж

Ул. „Александър Малинов" №1
ТЕЛ.: 596 55-35-74; 599 75-28-88

BLUI ARCHITECTURE

Ъ-3 | 2026 г.

Забележки:
1. Бъркълът е изграден изцяло от стоманобетонни монолитни елементи.
2. Конструкцията на покрива е изпълнена от стоманобетонни монолитни елементи.
3. Външните ограждащи стени са изпълнени от газобетонови блокове.

Ъ' ниво: ±0.00 = 421.00
Ъ'' ниво: ±0.00 = 419.50
Ъ''' ниво: ±0.00 = 417.85
Ъ'''' ниво: ±0.00 = 416.35
Ъ''''' ниво: ±0.00 = 415.85

Ж.К. „Младост 1", кв. 90, ул. „Александър Малинов" №1
Бъл. Дом. №: 83736(3)2
01721.4.009.176 ПЗ15 ф³

Проектиране и изграждане на жилищна сграда с подземен паркинг и магазини
Ъ+6.30 ниво
Ъ'' ниво

Възложител: Ивайло Ангелов Ангелов

Мащаб 1:150

Проект №: | Фаза: ПУП

Ул. „Александър Малинов" №1
ТЕЛ.: 596 55-35-74; 599 75-28-88

BLUI ARCHITECTURE

Ъ-3 | 2026 г.

Забележки:
1. Бъркълът е изграден изцяло от стоманобетонни монолитни елементи.
2. Конструкцията на покрива е изпълнена от стоманобетонни монолитни елементи.
3. Външните ограждащи стени са изпълнени от газобетонови блокове.

Ъ' ниво: ±0.00 = 421.00
Ъ'' ниво: ±0.00 = 419.50
Ъ''' ниво: ±0.00 = 417.85
Ъ'''' ниво: ±0.00 = 416.35
Ъ''''' ниво: ±0.00 = 415.85

Ж.К. „Младост 1", кв. 90, ул. „Александър Малинов" №1
Бъл. Дом. №: 83736(3)2
01721.4.009.176 ПЗ15 ф³

Проектиране и изграждане на жилищна сграда с подземен паркинг и магазини
Ъ+6.30 ниво
Ъ'' ниво

Възложител: Ивайло Ангелов Ангелов

Мащаб 1:150

Проект №: | Фаза: ПУП

Ул. „Александър Малинов" №1
ТЕЛ.: 596 55-35-74; 599 75-28-88

BLUI ARCHITECTURE

Ъ-3 | 2026 г.

Забележки:
1. Бъркълът е изграден изцяло от стоманобетонни монолитни елементи.
2. Конструкцията на покрива е изпълнена от стоманобетонни монолитни елементи.
3. Външните ограждащи стени са изпълнени от газобетонови блокове.

Ъ' ниво: ±0.00 = 421.00
Ъ'' ниво: ±0.00 = 419.50
Ъ''' ниво: ±0.00 = 417.85
Ъ'''' ниво: ±0.00 = 416.35
Ъ''''' ниво: ±0.00 = 415.85

Ж.К. „Младост 1", кв. 90, ул. „Александър Малинов" №1
Бъл. Дом. №: 83736(3)2
01721.4.009.176 ПЗ15 ф³

Проектиране и изграждане на жилищна сграда с подземен паркинг и магазини
Ъ+6.30 ниво
Ъ'' ниво

Възложител: Ивайло Ангелов Ангелов

Мащаб 1:150

Проект №: | Фаза: ПУП

Ул. „Александър Малинов" №1
ТЕЛ.: 596 55-35-74; 599 75-28-88

BLUI ARCHITECTURE

Ъ-3 | 2026 г.

Проект №	2026 Б.
Стадия	Р
Раздел	АР
Масштаб	1:150
Формат	А0

BLUI ARCHITECTURE

г. Москва, ул. Большая Почтовая, д. 34/8, стр. 1, эт. 2, пом. I, ком. 1

ТЕЛ.: 495 55-35-74; 499 75-28-88

Благоустройство территории

Ведомость малых архитектурных форм

Экспликация полов

Экспликация помещений

Ведомость отделки помещений

Ведомость перемычек

Ведомость элементов заполнения проемов

Ведомость перекрытий

Ведомость покрытий

Ведомость перегородок

Ведомость элементов

Ведомость ограждений

Ведомость дверей

Ведомость окон

Ведомость спецификаций

Ведомость рабочих чертежей основного комплекта

Ведомость ссылочных и прилагаемых документов

Ведомость изменений

Ведомость эскизов

Ведомость технических решений

Ведомость конструктивных и объемно-планировочных решений

Ведомость инженерного оборудования

Ведомость сетей инженерно-технического обеспечения

Ведомость основных комплектов рабочих чертежей

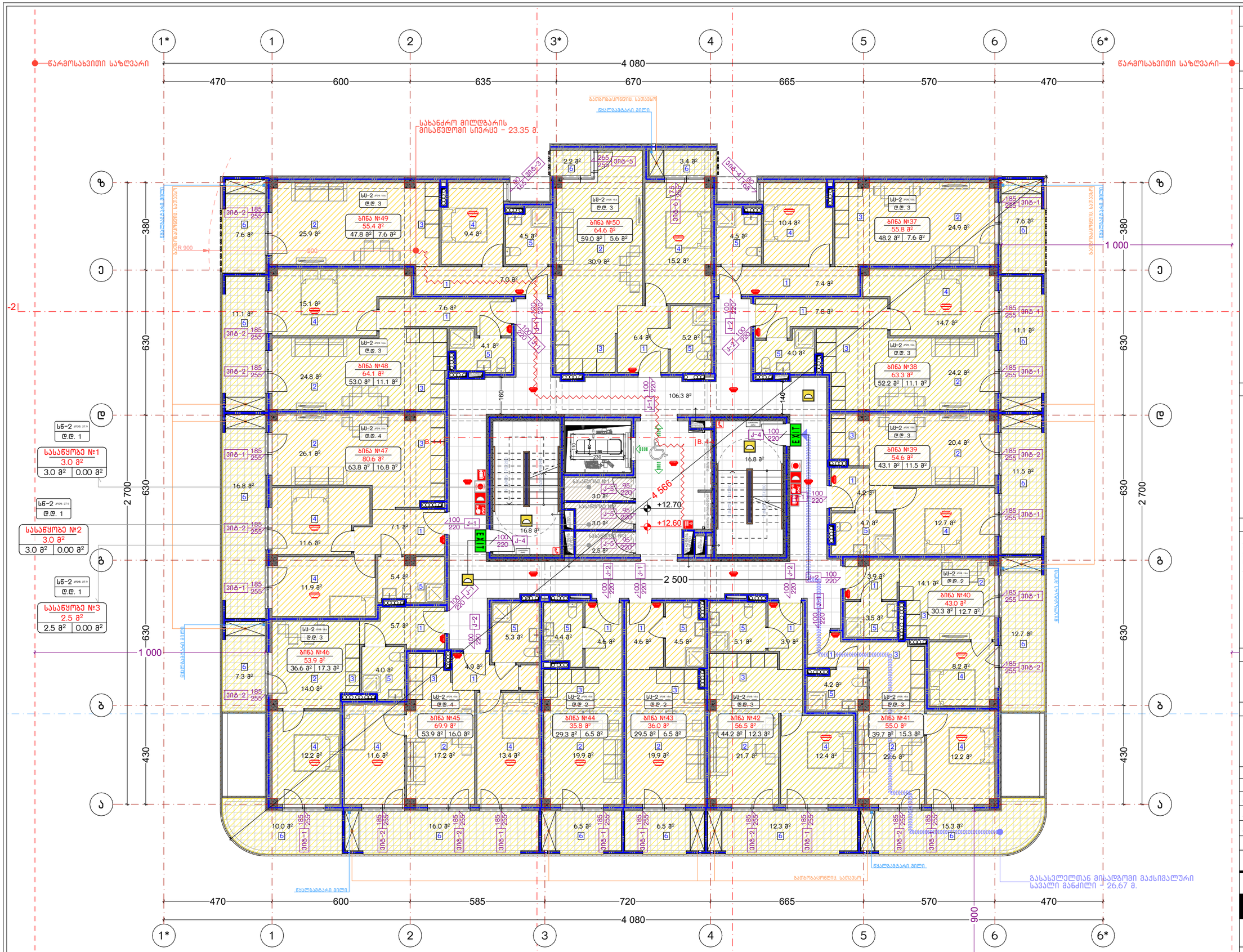

ნახაზის დასახელება:

მეხუთე სართულის გეგმა
+12.60 ნიშნულზე
"ბ" ბლოკი

ძმკალიკაცია:

პირობითი ნიშნები:

- ნაკვეთის საზღვარი
- მონოლითი
- იატაკის მოჭიმვა
- შეძავსებელი
- ჭრილის ხაზი
- ±0.00 კონსტრუქციული ნიშნული
- ±0.00 არქიტექტურული ნიშნული

შენიშვნები

1. ნახაზში შეტანილი ყველა ცვლილება უნდა შეთანხმდეს პროექტის ავტორთან.
2. პროექტში ყველა ზომა მოცემულია სანტიმეტრებში, ნიშნულები მეტრებში
3. მშენობის საპროექტო ნული (+0.00) ტოლია:
"ა" ბლოკი: ±0.00 = 415.85
"ბ" ბლოკი: ±0.00 = 416.35
"გ" ბლოკი: ±0.00 = 417.85
"დ" ბლოკი: ±0.00 = 419.50
"ე" ბლოკი: ±0.00 = 421.00

მისამართი

ქ. თბილისი, დიღმის სახწ. საცდელი მეურნეობა
საკ. კოდი: 01.72.14.009.176 11515 მ²

პროექტის სახელწოდება

მრავალბინიანი საცხოვრებელი სახლის არქიტექტურული პროექტი

სტადია	პროექტი	არ
თანამდებობა	გვარი	ხელმოწერა
დირექტორი	გ. გენდელიანი	
არქიტექტორი	ი. გოგოხია	
არქიტექტორი	ლ.ტეფნაძე	

საპროექტო ლოგო

BIJI ARCHITECTURE
ქ. თბილისი, მ. შავიშვილის №1ა
TEL: 595 55-35-74; 599 75-28-88

დაკვეთა №		მასშტაბი
სტადია	პროექტი	1:150
ფორმატი	ფურცლები	A.06.17
A-3		2026 წ.

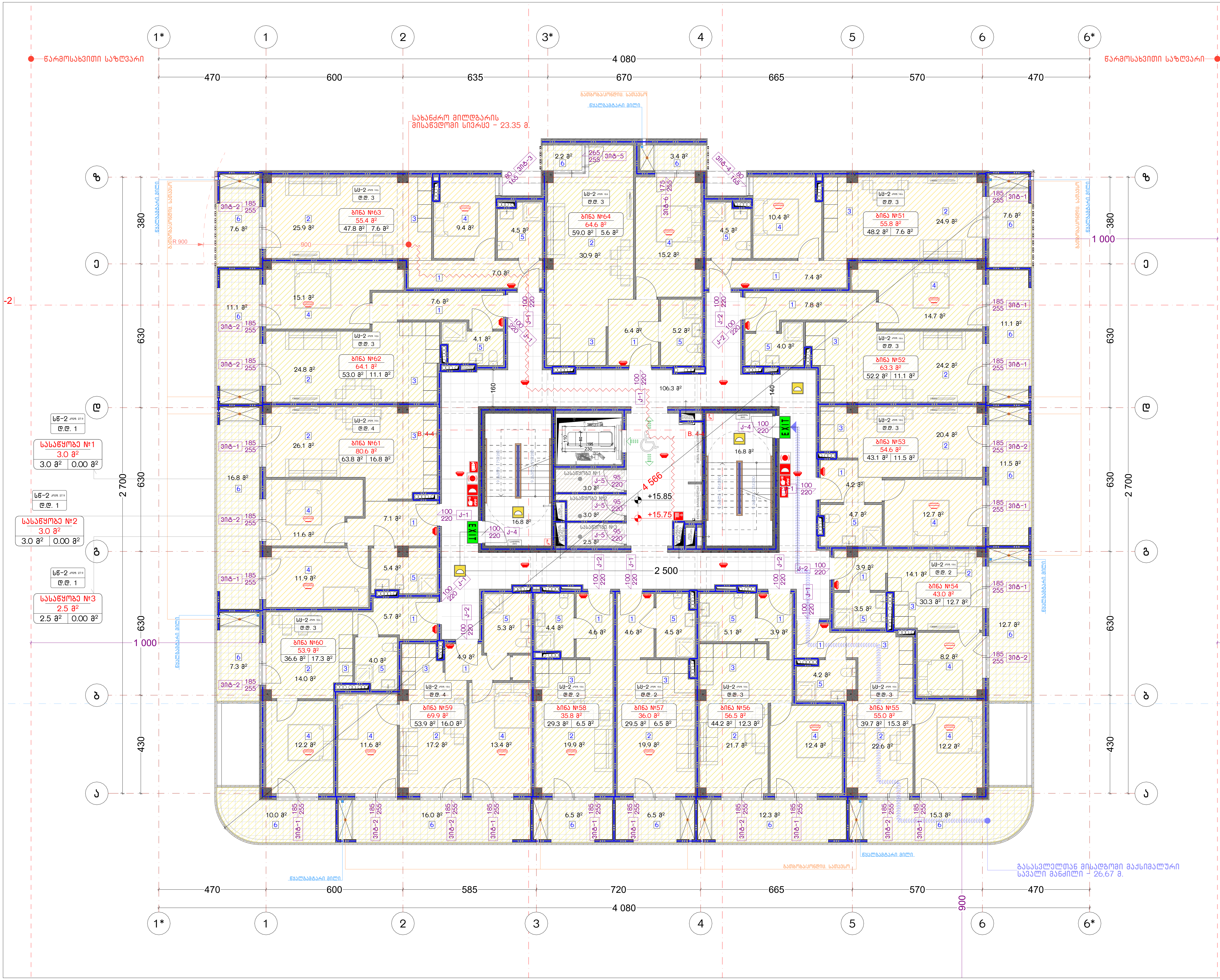

ნახაზის დასახელება:

მეექვსე სართულის გეგმა
+15.75 ნიშნულზე

"ბ" ბლოკი

ექსპლიკაცია:

პირობითი ნიშნები:

- ნაკვეთის საზღვარი
- მონოლითი
- იატაკის მოჭიმვა
- შემავსებელი
- ჭრილის ხაზი
- ±0.00 კონსტრუქციული ნიშნული
- ±0.00 არქიტექტურული ნიშნული

შენიშვნები

1. ნახაზში შეტანილი ყველა ცვლილება უნდა შეთანხმდეს პროექტის ავტორთან.
2. პროექტში ყველა ზომა მოცემულია სანტიმეტრებში, ნიშნულები მეტრებში
3. შენობის საპროექტო ნული (+0.00) ტოლია:

"ა" ბლოკი: ±0.00 = 415.85
"ბ" ბლოკი: ±0.00 = 416.35
"გ" ბლოკი: ±0.00 = 417.85
"დ" ბლოკი: ±0.00 = 419.50
"ე" ბლოკი: ±0.00 = 421.00

მისამართი

ქ. თბილისი, დიღმის სასწ. საცდელი მეურნეობა
საკ. კოდი: 01.72.14.009.176 11515 მ²

პროექტის სახელწოდება

მრავალბინიანი საცხოვრებელი სახლის
არქიტექტურული პროექტი

სტადია	პროექტი	არ
თანამდებობა	გვარი	ხელმოწერა
დირექტორი	გ. ბენდელიანი	
არქიტექტორი	ი. გოგოხია	
არქიტექტორი	ლ.ტეფნაძე	

საპროექტოს ლოგო

BIJI ARCHITECTURE

ქ. თბილისი, მ. შავიშვილის №1ა
TEL: 595 55-35-74; 599 75-28-88

დაკვეთა №		მასშტაბი
სტადია	პროექტი	1:150
ფორმატი	ფურცლები	A.06.18
A-3		2026 წ.

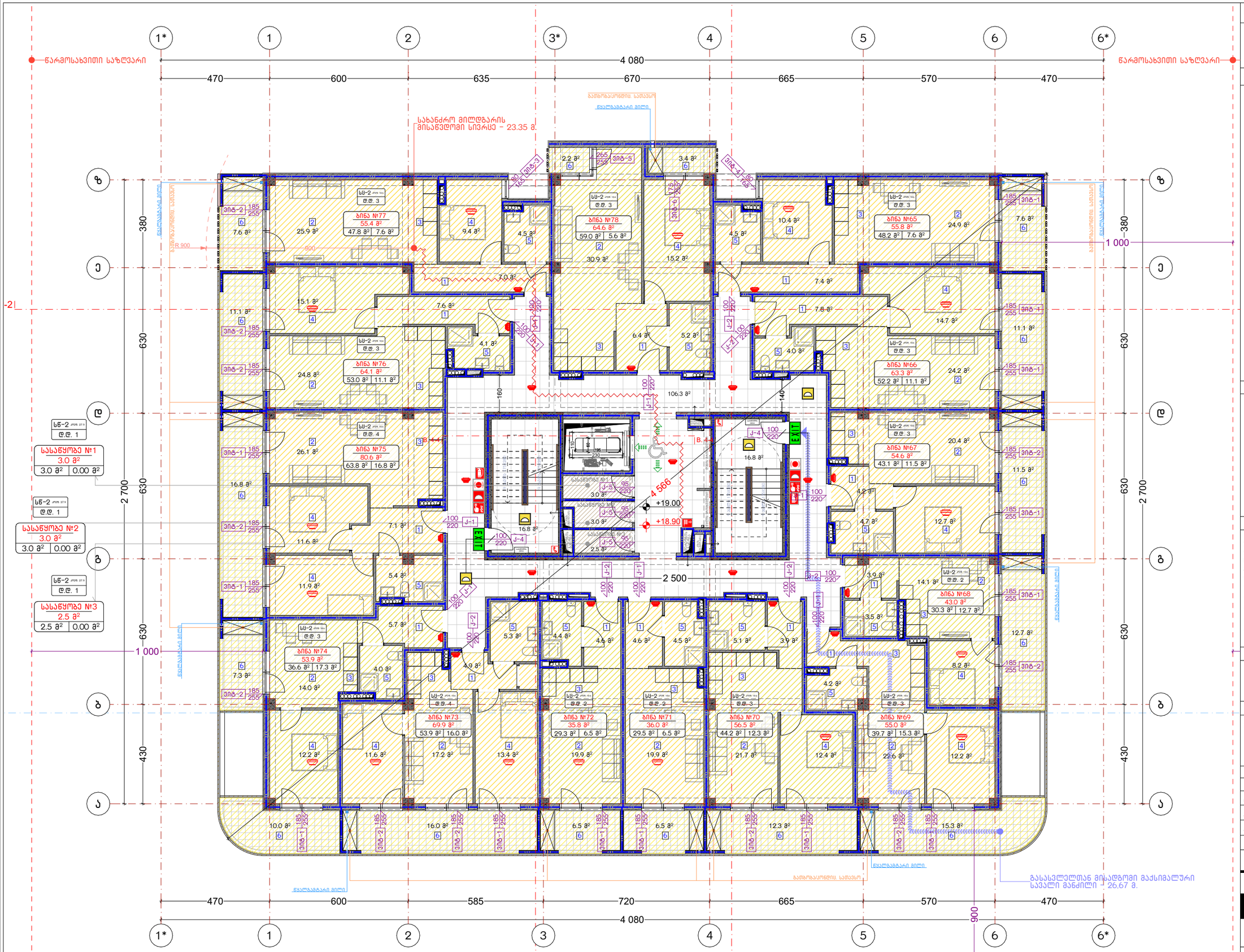

ნახაზის დასახელება:

მეშვიდე სართულის გეგმა +18.90 ნიშნულზე

"ბ" ბლოკი

ძმაკლიკაციაა:

პირობითი ნიშნები:

- ნაკვეთის საზღვარი
- მონოლითი
- იატაკის მოჭიმვა
- შეღაპასებელი
- ჭრილის ხაზი
- ±0.00 კონსტრუქციული ნიშნული
- ±0.00 არქიტექტურული ნიშნული

შენიშვნები

1. ნახაზში შეტანილი ყველა ცვლილება უნდა შეთანხმდეს პროექტის ავტორთან.
2. პროექტში ყველა ზომა მოცემულია სანტიმეტრებში, ნიშნულები მეტრებში
3. მშენობის საპროექტო ნული (+0.00) ტოლია:
"ა" ბლოკი: ±0.00 = 415.85
"ბ" ბლოკი: ±0.00 = 416.35
"გ" ბლოკი: ±0.00 = 417.85
"დ" ბლოკი: ±0.00 = 419.50
"ე" ბლოკი: ±0.00 = 421.00

მისამართი

ქ. თბილისი, დიღმის სახლ. საცდელი მეურნეობა
საკ. კოდი: 01.72.14.009.176 11515 მ²

პროექტის სახელწოდება

მრავალბინიანი საცხოვრებელი სახლის არქიტექტურული პროექტი

სტადია	პროექტი	არ
თანამდებობა	გვარი	ხელმოწერა
დირექტორი	გ. ბენდელიანი	
არქიტექტორი	ი. გოგოხია	
არქიტექტორი	ლ.ტეფნაძე	

საპროექტოს ლოგო

BIJI ARCHITECTURE
ქ. თბილისი, მ. შავიშვილის №1ა
TEL: 595 55-35-74; 599 75-28-88

დაკვეთა №		მასშტაბი
სტადია	პროექტი	1:150
ფორმატი	ფურცლები	A.06.19
A-3		2026 წ.

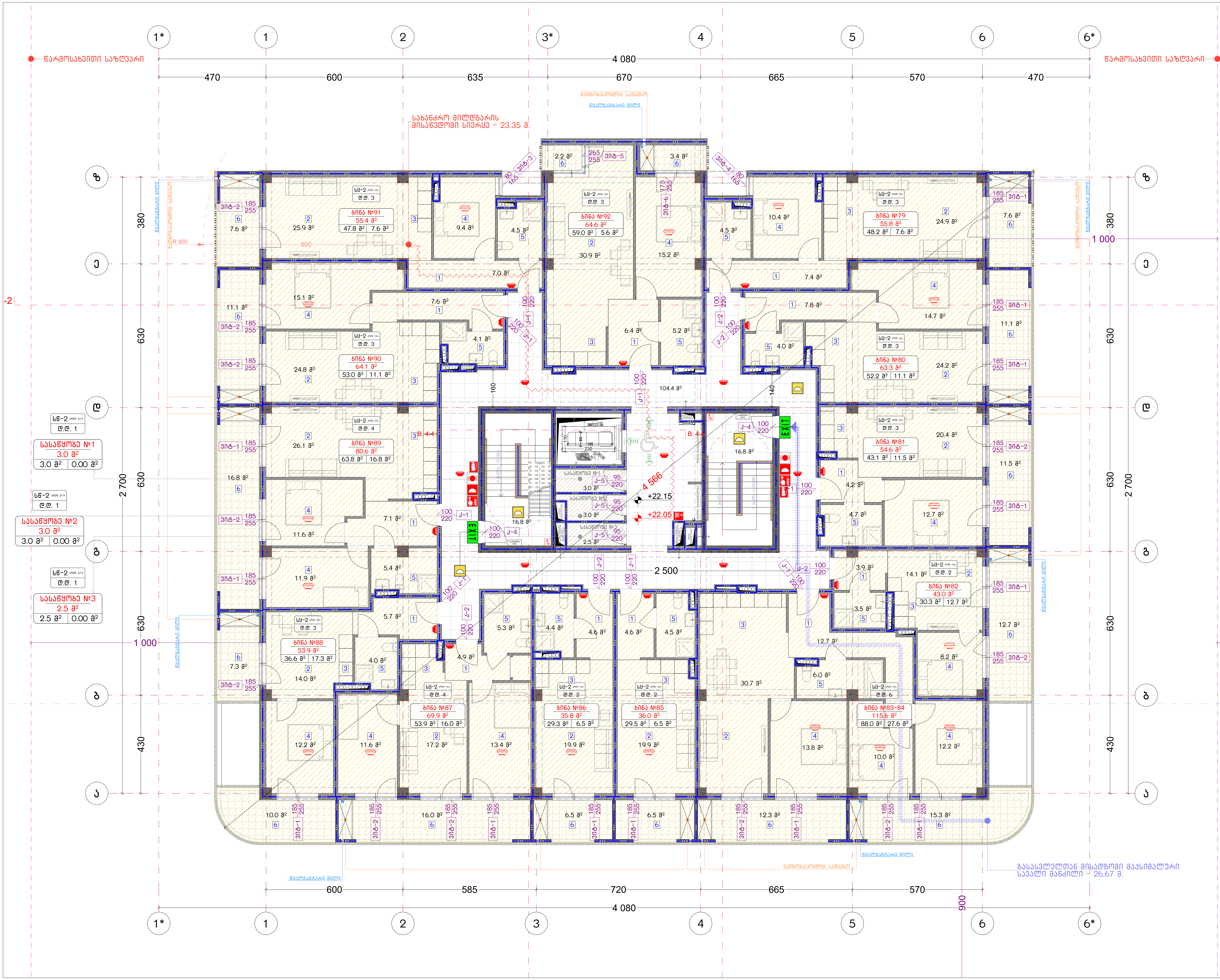

ნახაზის დასახელება:

მერვე სართულის გეგმა +22.05 ნიშნულზე

"ბ" ბლოკი

ექსპლიკაცია:

პირობითი ნიშნები:

- ნაკვეთის საზღვარი
- მონოლითი
- იატაკის მოჭიმვა
- შემავსებელი
- ჭრილის ხაზი
- ±0.00 კონსტრუქციული ნიშნული
- ±0.00 არქიტექტურული ნიშნული

შენიშვნები

1. ნახაზში შეტანილი ყველა ცვლილება უნდა შეთანხმდეს პროექტის ავტორთან.
2. პროექტში ყველა ზომა მოცემულია სანტიმეტრებში, ნიშნულები მეტრებში
3. შენობის საპროექტო ნული (+0.00) ტოლია:

"ა" ბლოკი: ±0.00 = 415.85
"ბ" ბლოკი: ±0.00 = 416.35
"გ" ბლოკი: ±0.00 = 417.85
"დ" ბლოკი: ±0.00 = 419.50
"ე" ბლოკი: ±0.00 = 421.00

მისამართი

ქ. თბილისი, დიღმის სასწ. საცდელი მეურნეობა
საკ. კოდი: 01.72.14.009.176 11515 მ²

პროექტის სახელწოდება

მრავალბინიანი საცხოვრებელი სახლის არქიტექტურული პროექტი

სტადია	პროექტი	არ
თანამდებობა	გვარი	ხელმოწერა
დირექტორი	გ. ბენდელიანი	
არქიტექტორი	ი. გოგოხია	
არქიტექტორი	ლ.ტეფნაძე	

საპროექტოს ლოგო

BIJI ARCHITECTURE

ქ. თბილისი, მ. შავიშვილის №1ა
TEL: 595 55-35-74; 599 75-28-88

დაკვეთა №		მასშტაბი
სტადია	პროექტი	1:150
ფორმატი	ფურცლები	A.06.20
A-3		2026 წ.

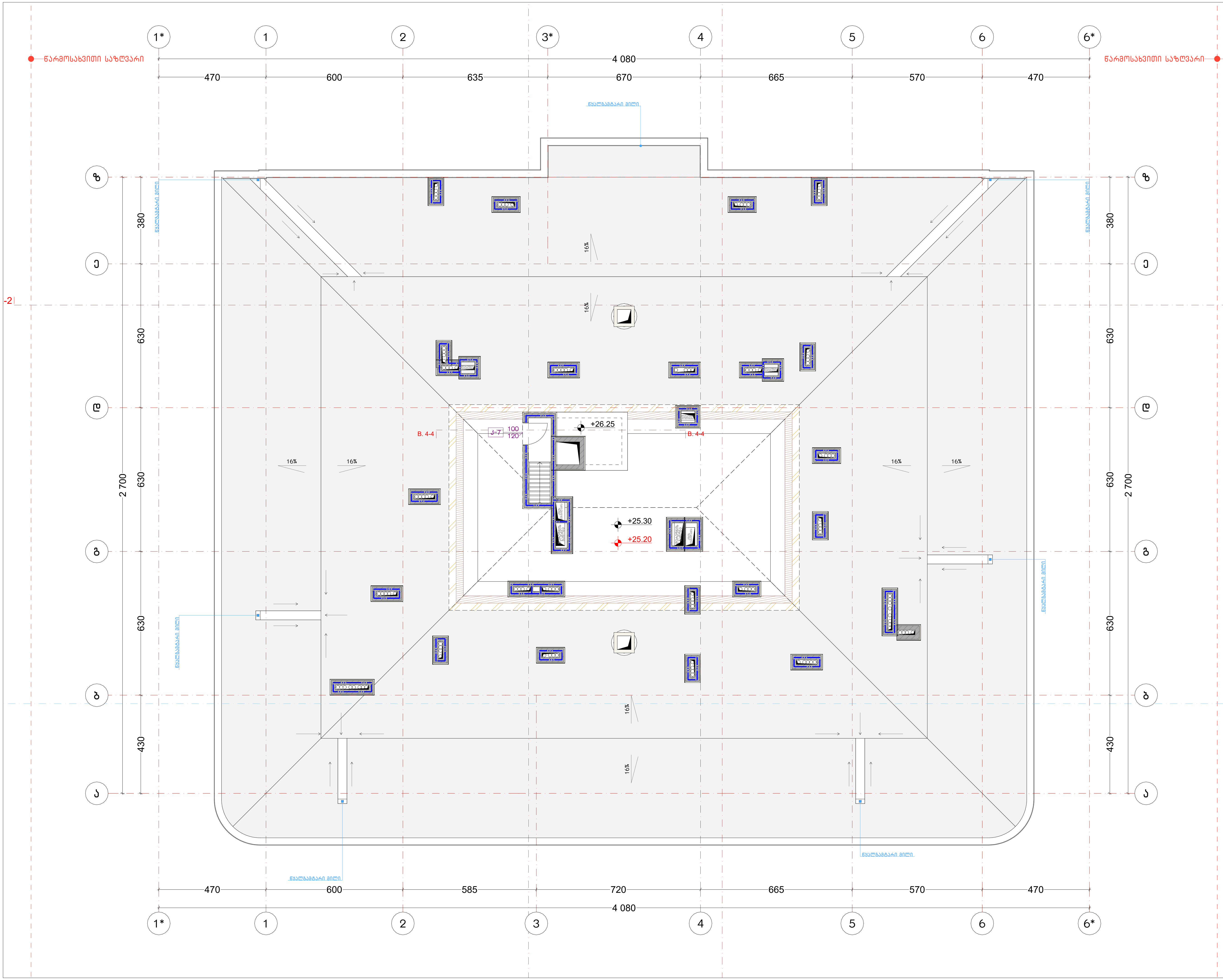

ნახაზის დასახელება:

სახურავის გეგმა
+25.20 ნიშნულზე

"ბ" ბლოკი

ექსპლიკაცია:

პირობითი ნიშნები:

- ნაკვეთის საზღვარი
- მონოლითი
- იატაკის მოჭიმვა
- შემავსებელი
- ჭრილის ხაზი
- ±0.00 კონსტრუქციული ნიშნული
- ±0.00 არქიტექტურული ნიშნული

შენიშვნები

1. ნახაზში შეტანილი ყველა ცვლილება უნდა შეთანხმდეს პროექტის ავტორთან.
2. პროექტში ყველა ზომა მოცემულია სანტიმეტრებში, ნიშნულები მეტრებში
3. შენობის საპროექტო ნული (+0.00) ტოლია:

''ა'' ბლოკი: ±0.00 = 415.85
''ბ'' ბლოკი: ±0.00 = 416.35
''გ'' ბლოკი: ±0.00 = 417.85
''დ'' ბლოკი: ±0.00 = 419.50
''ე'' ბლოკი: ±0.00 = 421.00

მისამართი

ქ. თბილისი, დიღმის სასწ. საცდელი მეურნეობა
საკ. კოდი: 01.72.14.009.176 11515 მ²

პროექტის სახელწოდება

მრავალბინიანი საცხოვრებელი სახლის არქიტექტურული პროექტი

სტადია	პროექტი	არ
თანამდებობა	გვარი	ხელმოწერა
დირექტორი	გ. ბენდელიანი	
არქიტექტორი	ი. გოგოხია	
არქიტექტორი	ლ.ტეფნაძე	

საპროექტოს ლოგო

BIJI ARCHITECTURE

ქ. თბილისი, მ. შავიშვილის №1ა
TEL: 595 55-35-74; 599 75-28-88

დაკვეთა №		მასშტაბი
სტადია	პროექტი	1:150
ფორმატი	ფურცლები	A.06.21
A-3		2026 წ.

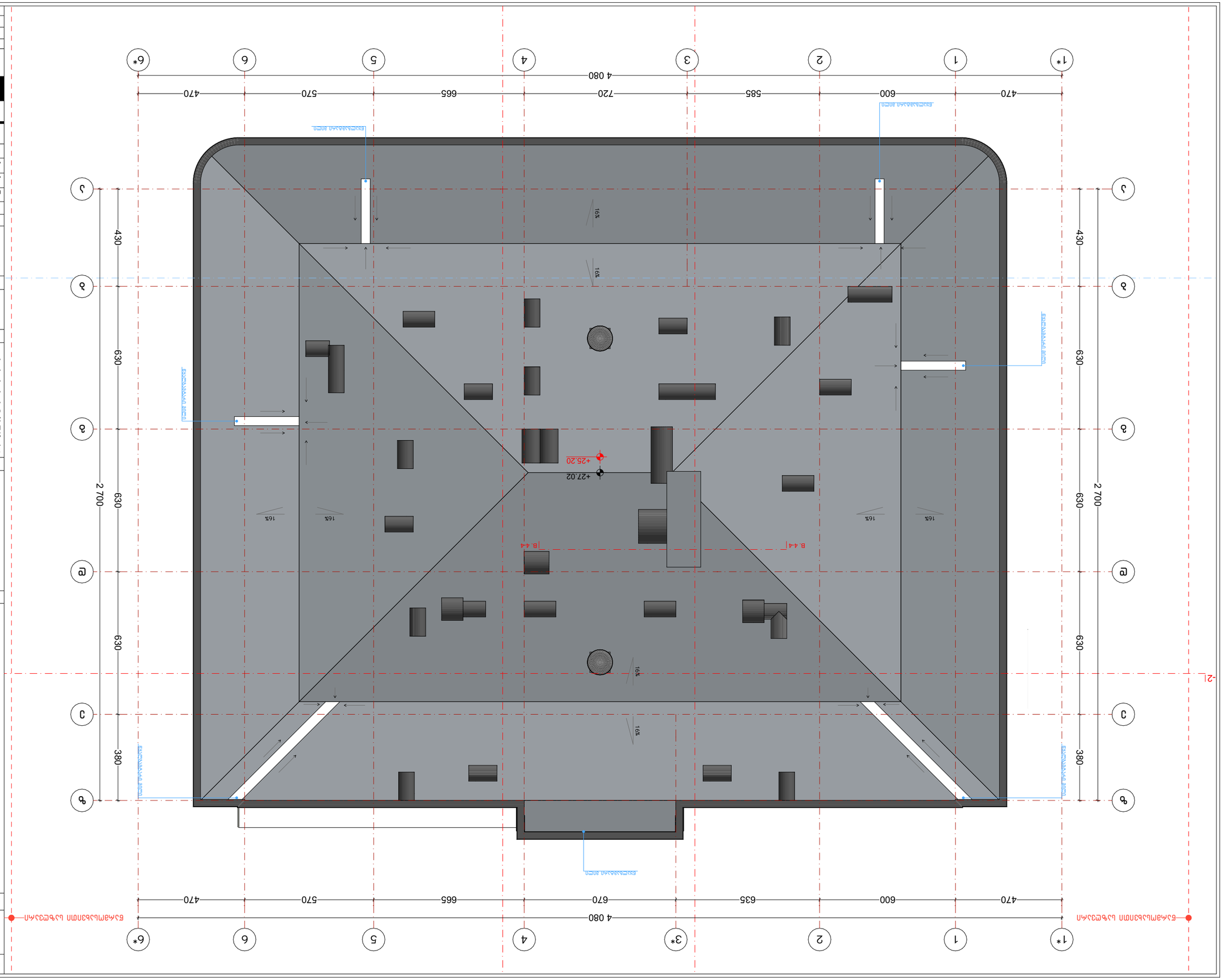

Благоустройство территории

Условные обозначения:

- Граница земельного участка
- Здание
- Тротуарная плитка
- Асфальтобетонное покрытие
- Газон
- Бортовой камень
- Отмостка
- Пешеходный переход
- Проектная отметка (±0.00)
- Существующая отметка
- Проектная отметка

Ведомость малых архитектурных форм

Поз.	Наименование	Кол.	Примечание
1	Скамья парковая	4	
2	Урна для мусора	3	
3	Велопарковка	1	на 6 мест

Ведомость покрытий

Поз.	Наименование	Площадь, м²
1	Асфальтобетонное покрытие	1 842
2	Тротуарная плитка	1 126
3	Бортовой камень	486
4	Газон	2 310

Ведомость элементов озеленения

Поз.	Наименование	Кол.	Примечание
1	Дерево лиственное	18	
2	Кустарник	42	
3	Газон	2 310 м²	

1. Благоустройство территории выполнить в соответствии с проектом.
2. Асфальтобетонное покрытие укладывать по выровненному основанию.
3. Высотные отметки даны в Балтийской системе высот (+0.00).

Отметки:
- "1" отмостка: ±0.00 = 415.85
- "2" отмостка: ±0.00 = 416.35
- "3" отмостка: ±0.00 = 417.85
- "4" отмостка: ±0.00 = 419.50
- "5" отмостка: ±0.00 = 421.00

Экспликация

Поз.	Наименование	Примечание
1	Здание	
2	Тротуарная плитка	
3	Асфальтобетонное покрытие	
4	Газон	
5	Бортовой камень	
6	Отмостка	
7	Пешеходный переход	
8	Велопарковка	на 6 мест
9	Скамья парковая	
10	Урна для мусора	

Автономная некоммерческая организация
«Центр развития городской среды»
г. Ольховск, ул. Заводская, д. 14
тел. 01-72-14-009-176

Благоустройство территории
Ольховский завод металлоконструкций

Стадия	Лист	Листов
Р	1	5

Главный архитектор проекта
Ольховский завод металлоконструкций

Изм.	Кол.уч.	Лист	№ док.	Подпись	Дата
Разработал					
Проверил					
Н. контр.					
ГИП					

Благоустройство территории

Масштаб	Формат
1:150	А-3

ООО «Ольховский завод металлоконструкций»
г. Ольховск, ул. Заводская, д. 14
тел. 01-72-14-009-176

Инв. № подл. | Подпись и дата | Взам. инв. №

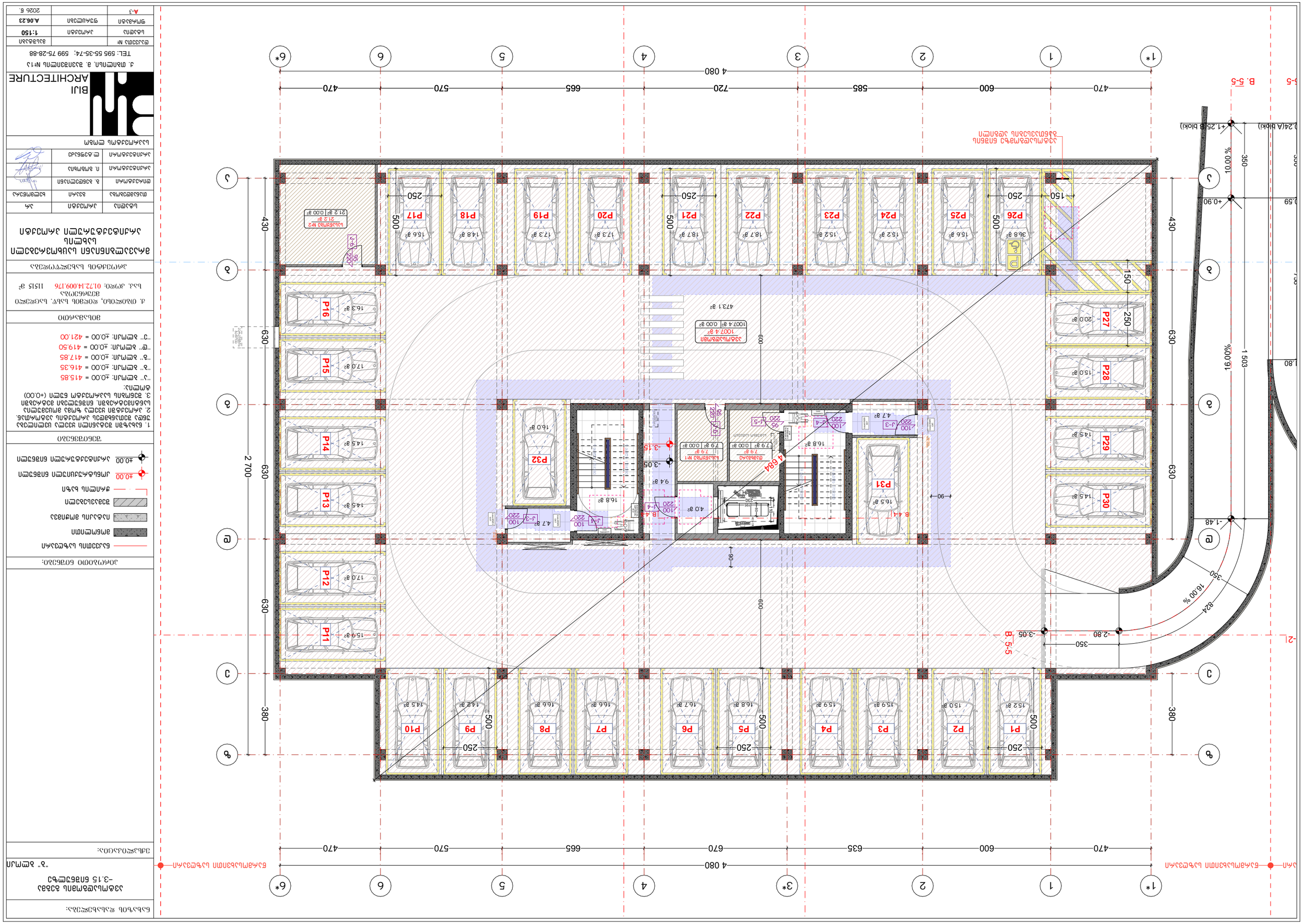

Бағыттаушы осьтер бойынша:

Бағыттаушы емес осьтер

Ұлғаюмен бетон құйылған конструкциялар

±0.00 Ұлғаюмен бетон құйылған конструкциялар

±0.00 Ұлғаюмен бетон құйылған конструкциялар

Жалпы ережелер:

1. Барлық өлшемдер жобалық нұсқаулықтарға сәйкес қабылдануы керек.
2. Ұлғаюмен бетон құймас бұрын арматураны тексеру қажет.
3. Ұлғаюмен құйылған конструкциялардың беттерін (±0.00) өңдеу:

"J" өлшемі: ±0.00 = 415.85
"I" өлшемі: ±0.00 = 416.35
"H" өлшемі: ±0.00 = 417.85
"G" өлшемі: ±0.00 = 419.50
"F" өлшемі: ±0.00 = 421.00

Зодчий

Д. Оразбеков, ҚР Сәулет және құрылыс министрлігінің Сәулет және қала құрылысы комитетінің Бас сарапшысы
№ 01.72.14.009.176 куәлік

Жобаның сәулеттік шешімдері бөлімінің бастығы

Ғимараттың жалпы көрінісі мен сәулеттік шешімдері

Бөлімдер	Жұмыстар	Жұмыс
Әзірлеген	Әзімов А.	Қолтаңбасы
Бас сәулетші	Әзімов А.	
Бас инженер	Н. Әлімбаев	
Жобаның ГИП	Ж.Қ.Әубәкіров	

Бұл жоба мәліметтері

BLUI ARCHITECTURE

Ж. Әлімбетов көш. 8, 050010 Алматы қ., Қазақстан Республикасы
ТЕЛ.: 596 55-35-74; 599 75-28-88

Өзгерістер №		Ауданы
Бөлімдер	Жұмыстар	1:150
Өлшемдер	Өзгерістер	А.06.23
А-3		2026 ж.

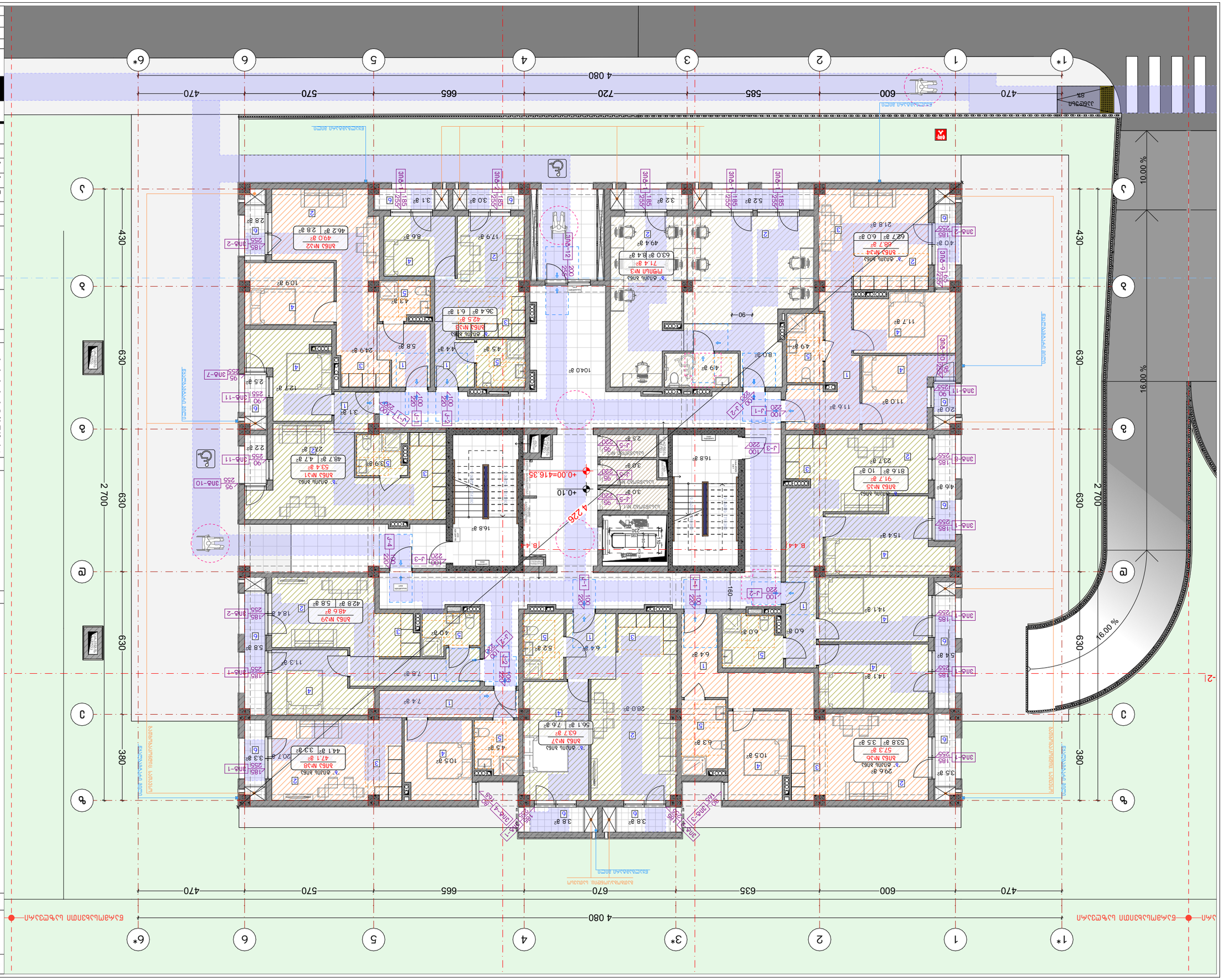

1. Бъркъри ръководителят изпълнителят изискванията
зависи ЗЗПСА въведения ремонт дейности дейности.
2. Дейностите ВЗ ЗЗПСА чрез ВЗПСА дейностите
въведените изискванията изискванията ЗЗПСА.
3. Изработили изискванията ЗЗПСА ЗЗПСА (+0.00)
ВЗПСА:

- "J" ВЗПСА: ±0.00 = 415.85
- "I" ВЗПСА: ±0.00 = 416.35
- "H" ВЗПСА: ±0.00 = 417.85
- "E" ВЗПСА: ±0.00 = 419.50
- "J" ВЗПСА: ±0.00 = 421.00

ЗОЛЬЗАСМО

Д. Озкчолов, ясочоль Ьзьч. Ьзсяскчо
ВЗЗЯЯБЗ(Я)ЗЗ
Ьзд. дсяс.: 0172.1.009.176 1515 я²

ЗЯСЯЗЗЯЯЗЯЯЗЯ ЗЗЯЯЗЯЗЯЗЯЗЯЯЗЯЗЯ
ЗЯЗЯЗЯЗЯЯЗЯЗЯЗЯЯЗЯЗЯЗЯЯЗ



1. Бъркъвен ъгълкъгъвен ъгълкъгъвен ъгълкъг



1. Бъркъчен дървен материал използван в строителството трябва да бъде защитен срещу дърворазрушаващи насекоми, гъбички и влага.
2. Дървената дограма да бъде изпълнена съгласно изискванията на БДС 12.
3. Дограмата да бъде монтирана в съответствие с изискванията на производителя.

ОБЩО:

"Г" дограма: ±0.00 = 415.85
"В" дограма: ±0.00 = 416.35
"Б" дограма: ±0.00 = 417.85
"Е" дограма: ±0.00 = 419.50
"Ж" дограма: ±0.00 = 421.00

ЗАЛЕСЯВАНЕ

Д. ПЛЮСКОВА, ЮЛИЯНА ЗЛАТЕВА, ЦЕЛКО ЦЕЛКОВ
ВЪЗЛОЖИТЕЛ
Бул. Дунав 01.72.1.4.009.176 НЗ15 ЯР

ЗАЛЕСЯВАНЕ ВЪЗЛОЖИТЕЛ

ЗАЛЕСЯВАНЕ НА ЗЕМЕН ПЛАСТ ЗА ПОСТРОЯВАНЕ НА ЖИЛИЩНА СГРАДА

ЦЕЛ	ЗАДАЧА	ЗА
ПРОЕКТАНТИ	В. ЗЛАТЕВ	
ПРОЕКТАНТИ	Л. ЛЮБЕНОВ	
ПРОЕКТАНТИ	Е. ЦЕЛКОВ	
ГЛАВЕН ИНЖЕНЕР ПРОЕКТ		

BLUI ARCHITECTURE

Ул. Любен Каравелов №13
ТЕЛ.: 596 55-35-74; 599 75-28-88

ПЪЛНОМОЩНО №	ЗАЛЕСЯВАНЕ	
МАЩАБ	1:150	
ФОРМАТ	А.06.26	
А-3		2026 Г.

ЗАЛЕСЯВАНЕ И ПОЗИЦИОНИРАНЕ НА ОБЕКТА

ЗАЛЕСЯВАНЕ ПЛАНИРАНА ЗАСТРОЙКА

ЗАЛЕСЯВАНЕ ПЛАНИРАНИ ЗАСТРОЙКИ

ЗАЛЕСЯВАНЕ ПЛАНИРАНИ ЗАСТРОЙКИ ЗА ОТСТЪПВАНЕ

ЗАЛЕСЯВАНЕ ПЛАНИРАНИ ЗАСТРОЙКИ ЗА ЗАПАЗВАНЕ

ЗАЛЕСЯВАНЕ ПЛАНИРАНИ ЗАСТРОЙКИ ЗА ПРЕМАХ

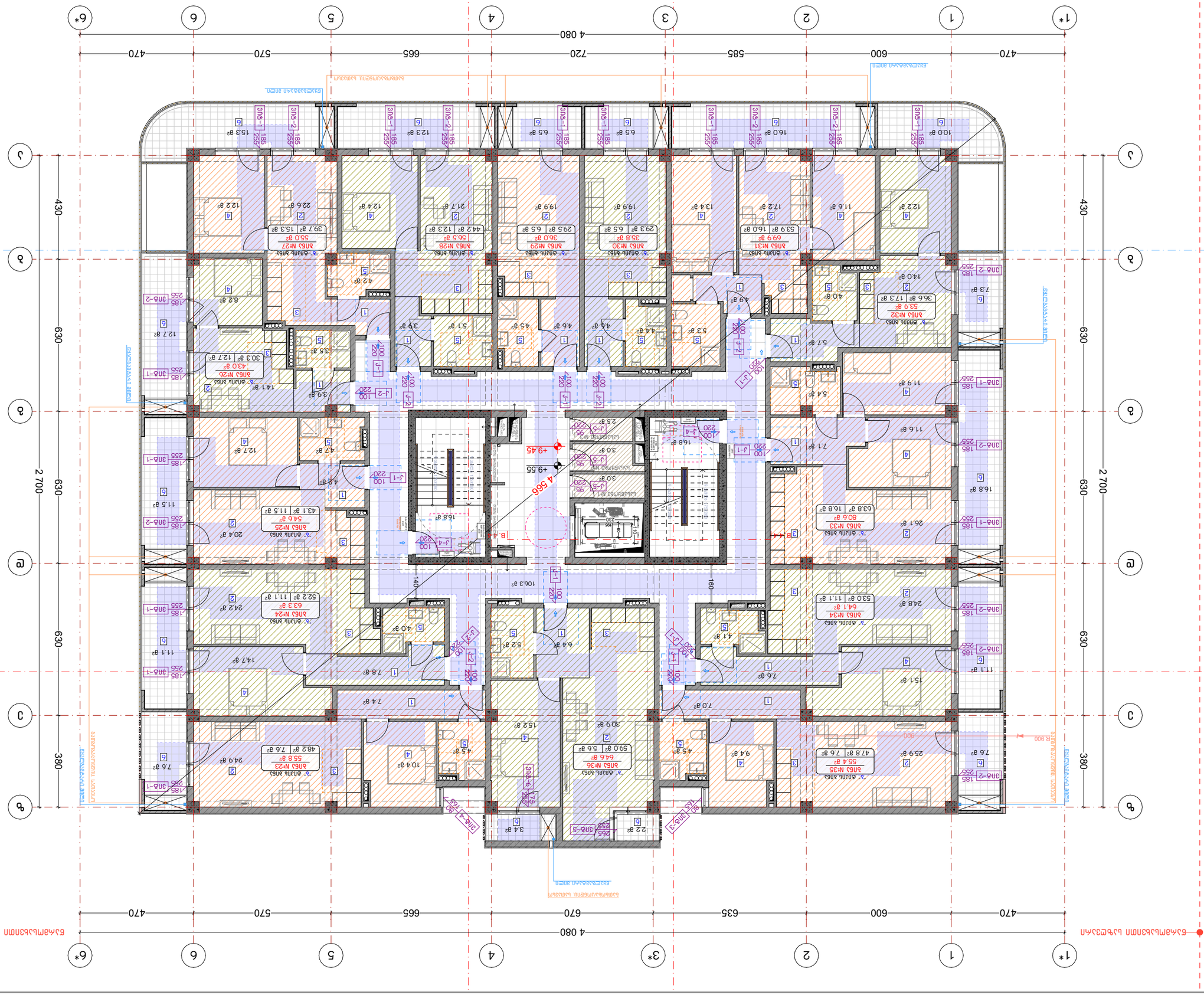
1*
1
2
3*
4
5
6
6*
4 080
470
600
585
720
665
570
470
А
Б
В
Г
Д
Е
2 700
630
380
+9.55
+9.45
4.566
Ванна 1685х750
Ванна 1685х750
Ванна 1685х750

1. Балкъчвн ъсъкъбгсмн цзэсмсмъзъ цзэсмсмъзъ
зъбъ ъзлсъкъвгсъкъ ъмкъсъбгъкъ ъбгсмкмлъкъ.
2. ъмкъсъвгн ъзэсмъ чгмъ ъмцзэсмсмъ
ъъбгсъгзъсмкъсъгзъ ъзэсмъсъгзъ ъзэсмъсъгзъ
3. ъгбгсмгъкъ ъъзкмкъсмкъгзъ бгзсмъ (+0.00)
ъгмсмъз:

"7" ъсмъмл: ±0.00 = 415.85
"8" ъсмъмл: ±0.00 = 416.35
"8" ъсмъмл: ±0.00 = 417.85
"9" ъсмъмл: ±0.00 = 419.50
"0" ъсмъмл: ±0.00 = 421.00

ъгъъкъзъсмо

д. Озъсгъгъъ, ясгъгъъ ъъкг. ъсгсясгсо
ъгзгъбгъгъъ
ъъ.з. дгясо. 01.72.1.4.009.176 1515 ъ²

дсгъгзъъгъъ ъъъъгъзгъгъсгъъ

ъбъсгъъ ъгъъгъъгъ



Проект №	3ЦЦ6ЦЦЦ
Цвет	Ц7ЦЦЦЦЦ
Формат	А.06.29
Масштаб	1:150
Дата	2026 Ғ.
А-3	

Ц. ЦЦЦЦЦЦЦ, Ц. ЦЦЦЦЦЦЦ

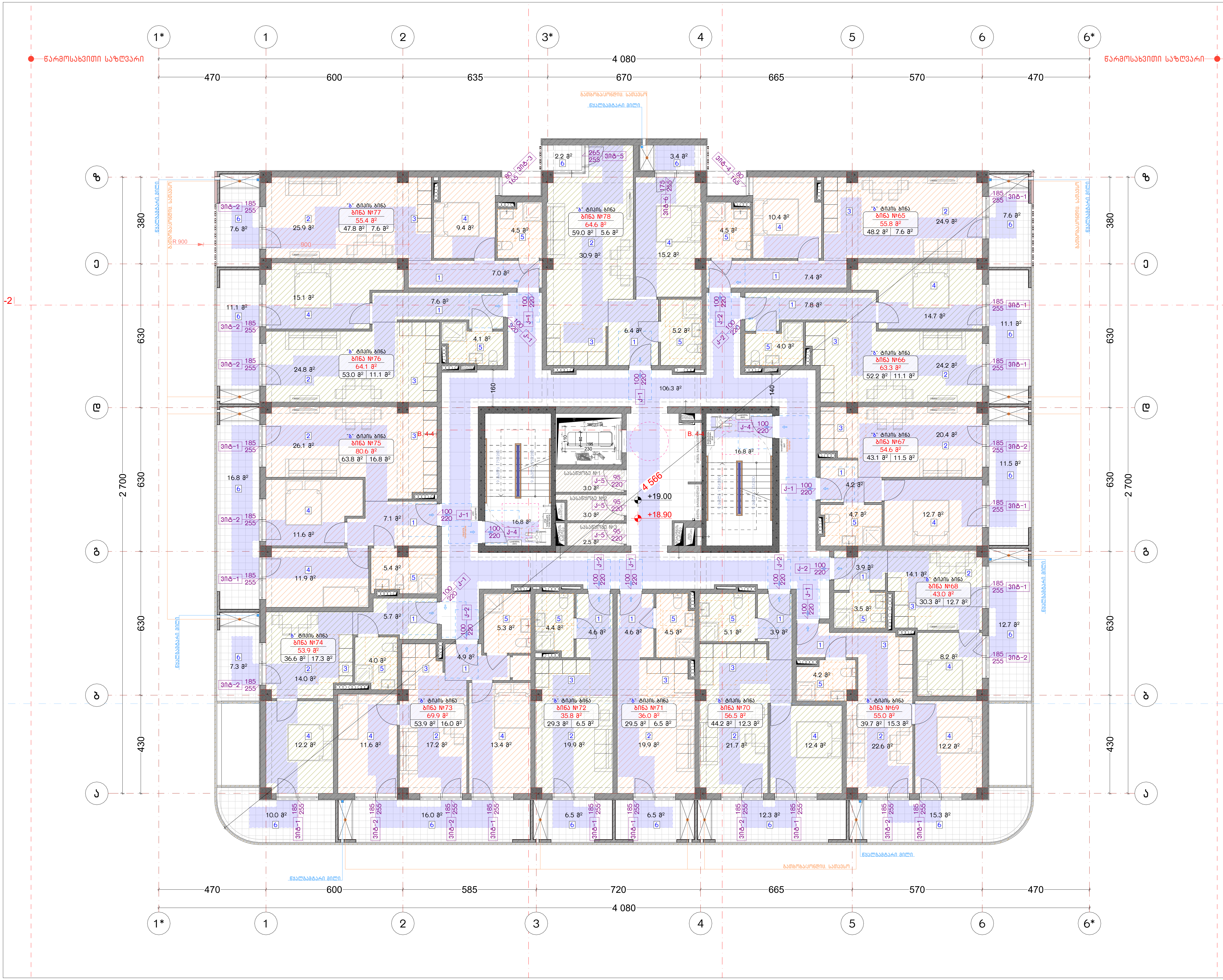

ნახაზის დასახელება:

მეშვიდე სართულის გეგმა +18.90 ნიშნულზე

"ბ" ბლოკი

ექსპლიკაცია:

პირობითი ნიშნები:

- ნაკვეთის საზღვარი
- მონოლითი
- იატაკის მოჭიმვა
- შემავსებელი
- ჭრილის ხაზი
- ±0.00 კონსტრუქციული ნიშნული
- ±0.00 არქიტექტურული ნიშნული

შენიშვნები

1. ნახაზში შეტანილი ყველა ცვლილება უნდა შეთანხმდეს პროექტის ავტორთან.
2. პროექტში ყველა ზომა მოცემულია სანტიმეტრებში, ნიშნულები მეტრებში
3. შენობის საპროექტო ნული (+0.00) ტოლია:

"ა" ბლოკი: ±0.00 = 415.85
"ბ" ბლოკი: ±0.00 = 416.35
"გ" ბლოკი: ±0.00 = 417.85
"დ" ბლოკი: ±0.00 = 419.50
"ე" ბლოკი: ±0.00 = 421.00

მისამართი

ქ. თბილისი, დიღმის სასწ. საცდელი მეურნეობა
საკ. კოდი: 01.72.14.009.176 11515 მ²

პროექტის სახელწოდება

მრავალბინიანი საცხოვრებელი სახლის არქიტექტურული პროექტი

სტადია	პროექტი	არ
თანამდებობა	გვარი	ხელმოწერა
დირექტორი	გ. ბენდელიანი	
არქიტექტორი	ი. გოგოხია	
არქიტექტორი	ლ.ტეფნაძე	

საპროექტოს ლოგო

BIJI ARCHITECTURE

ქ. თბილისი, მ. შავიშვილის №1ა

TEL: 595 55-35-74; 599 75-28-88

დაკვეთა №		მასშტაბი
სტადია	პროექტი	1:150
ფორმატი	ფურცლები	A.06.30
A-3		2026 წ.

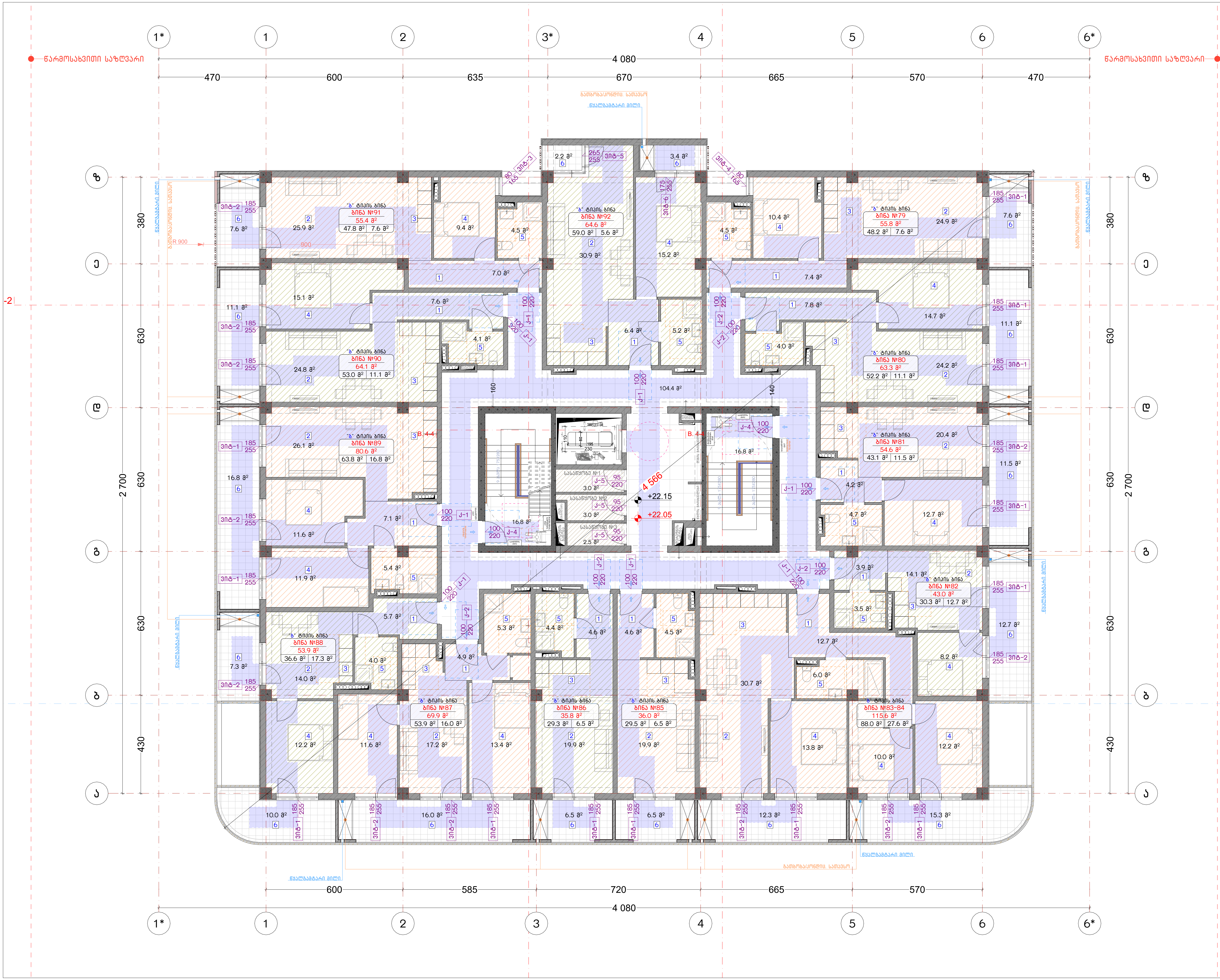

ნახაზის დასახელება:

მერვე სართულის გეგმა
+22.05 ნიშნულზე

"ბ" ბლოკი

ექსპლიკაცია:

პირობითი ნიშნები:

- ნაკვეთის საზღვარი
- მონოლითი
- იატაკის მოჭიმვა
- შემავსებელი
- ჭრილის ხაზი
- ±0.00 კონსტრუქციული ნიშნული
- ±0.00 არქიტექტურული ნიშნული

შენიშვნები

1. ნახაზში შეტანილი ყველა ცვლილება უნდა შეთანხმდეს პროექტის ავტორთან.
2. პროექტში ყველა ზომა მოცემულია სანტიმეტრებში, ნიშნულები მეტრებში
3. შენობის საპროექტო ნული (+0.00) ტოლია:

''ა'' ბლოკი: ±0.00 = 415.85
''ბ'' ბლოკი: ±0.00 = 416.35
''გ'' ბლოკი: ±0.00 = 417.85
''დ'' ბლოკი: ±0.00 = 419.50
''ე'' ბლოკი: ±0.00 = 421.00

მისამართი

ქ. თბილისი, დიღმის სასწ. საცდელი მეურნეობა
საკ. კოდი: 01.72.14.009.176 11515 მ²

პროექტის სახელწოდება

მრავალბინიანი საცხოვრებელი სახლის
არქიტექტურული პროექტი

სტადია	პროექტი	არ
თანამდებობა	გვარი	ხელმოწერა
დირექტორი	გ. ბენდელიანი	
არქიტექტორი	ი. გოგოხია	
არქიტექტორი	ლ.ტეფნაძე	

საპროექტოს ლოგო

BIJI ARCHITECTURE

ქ. თბილისი, მ. შავიშვილის №1ა
TEL: 595 55-35-74; 599 75-28-88

დაკვეთა №		მასშტაბი
სტადია	პროექტი	1:150
ფორმატი	ფურცლები	A.06.31
A-3		2026 წ.

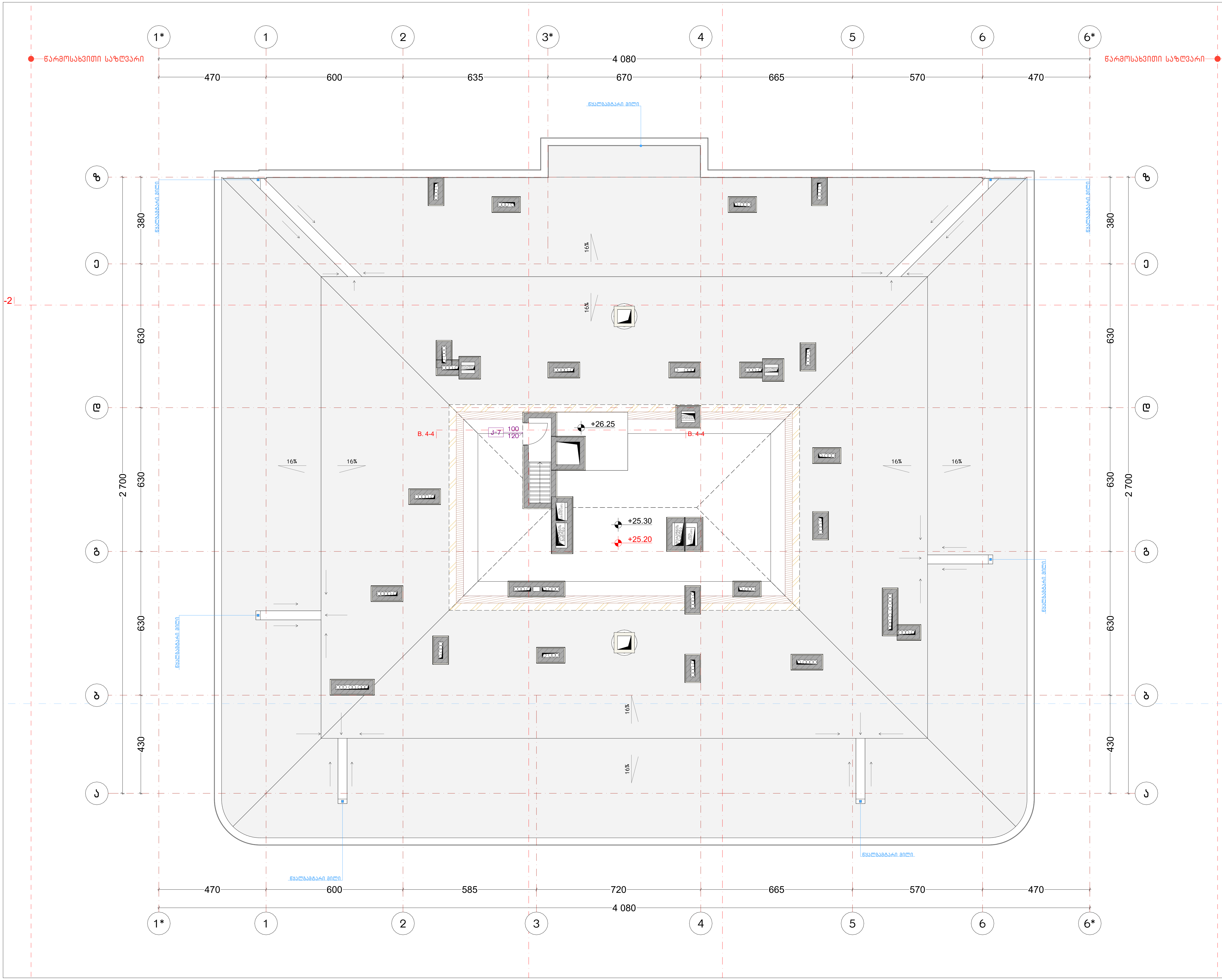

ნახაზის დასახელება:

სახურავის გეგმა
+25.20 ნიშნულზე

"ბ" ბლოკი

ექსპლიკაცია:

პირობითი ნიშნები:

- ნაკვეთის საზღვარი
- მონოლითი
- იატაკის მოჭიმვა
- შემავსებელი
- ჭრილის ხაზი
- ±0.00 კონსტრუქციული ნიშნული
- ±0.00 არქიტექტურული ნიშნული

შენიშვნები

1. ნახაზში შეტანილი ყველა ცვლილება უნდა შეთანხმდეს პროექტის ავტორთან.
2. პროექტში ყველა ზომა მოცემულია სანტიმეტრებში, ნიშნულები მეტრებში
3. შენობის საპროექტო ნული (+0.00) ტოლია:

"ა" ბლოკი: ±0.00 = 415.85
"ბ" ბლოკი: ±0.00 = 416.35
"გ" ბლოკი: ±0.00 = 417.85
"დ" ბლოკი: ±0.00 = 419.50
"ე" ბლოკი: ±0.00 = 421.00

მისამართი

ქ. თბილისი, დიღმის სასწ. საცდელი მეურნეობა
საკ. კოდი: 01.72.14.009.176 11515 მ²

პროექტის სახელწოდება

მრავალბინიანი საცხოვრებელი სახლის
არქიტექტურული პროექტი

სტადია	პროექტი	არ
თანამდებობა	გვარი	ხელმოწერა
დირექტორი	გ. ბენდელიანი	
არქიტექტორი	ი. გოგოხია	
არქიტექტორი	ლ.ტეფნაძე	

საპროექტოს ლოგო

BIJI ARCHITECTURE

ქ. თბილისი, მ. შავიშვილის №1ა
TEL: 595 55-35-74; 599 75-28-88

დაკვეთა №		მასშტაბი
სტადია	პროექტი	1:150
ფორმატი	ფურცლები	A.06.32
A-3		2026 წ.

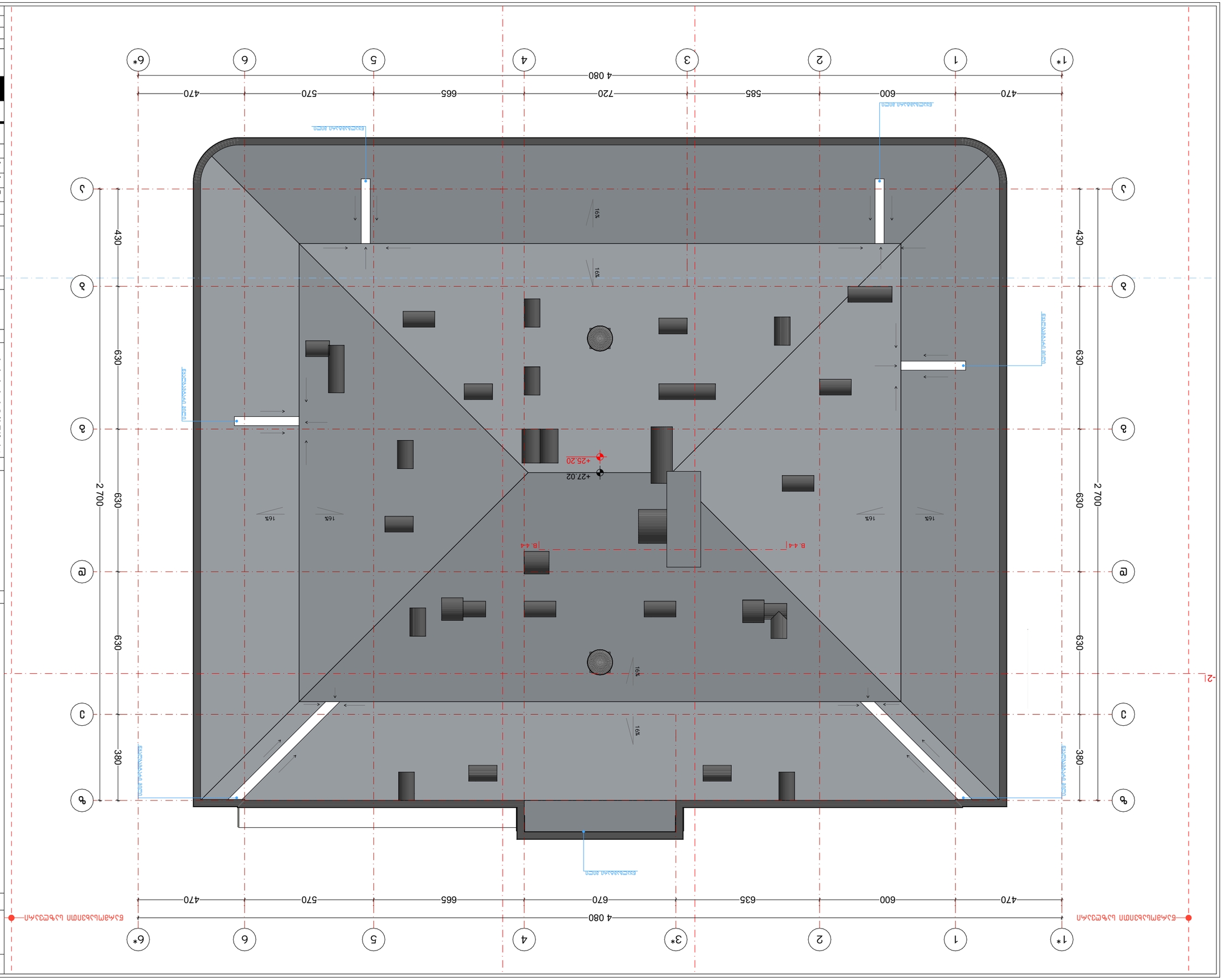

Благоустройство территории

Ведомость малых архитектурных форм

Поз.	Наименование	Кол.	Примечание
МАФ-1	Скамья парковая со спинкой	12	
МАФ-2	Урна для мусора, 50 л	8	
МАФ-3	Велопарковка на 6 мест	2	
МАФ-4	Информационный стенд	1	
МАФ-5	Ограждение газонное, h=0,6 м	140 м	

Экспликация покрытий

Поз.	Наименование	Площадь, м²
1	Асфальтобетонное покрытие, тип А	1 240
2	Тротуарная плитка, тип Б	860
3	Газон с посевом многолетних трав	2 150
4	Отмостка из бетона, шириной 1,0 м	310
5	Щебёночное основание под площадку	1 240

Ведомость элементов благоустройства

Поз.	Наименование	Кол.	Примечание
1	Скамья парковая со спинкой	12	
2	Урна для мусора, 50 л	8	
3	Велопарковка на 6 мест	2	
4	Информационный стенд	1	
5	Ограждение газонное, h=0,6 м	140 м	

Экспликация покрытий

Поз.	Наименование	Площадь, м²
1	Асфальтобетонное покрытие, тип А	1 240
2	Тротуарная плитка, тип Б	860
3	Газон с посевом многолетних трав	2 150
4	Отмостка из бетона, шириной 1,0 м	310
5	Щебёночное основание под площадку	1 240

Ведомость ссылочных и прилагаемых документов

Обозначение	Наименование	Примечание
ГП-2026-ПЗ	Пояснительная записка	
ГП-2026-АР	Архитектурные решения	
ГП-2026-ГП	Генеральный план	
ГП-2026-ВК	Водопровод и канализация	
ГП-2026-ЭО	Электроосвещение	
ГП-2026-ОВ	Отопление и вентиляция	
ГП-2026-СС	Сети связи	
ГП-2026-ПОС	Проект организации строительства	
ГП-2026-ПБ	Пожарная безопасность	
ГП-2026-ТХ	Технологические решения	

Ведомость рабочих чертежей основного комплекта

Лист	Наименование	Примечание
1	Общие данные. Ведомости	
2	Генеральный план. Разбивочный план	
3	Генеральный план. Схема планировочной организации земельного участка	
4	Генеральный план. Вертикальная планировка	
5	Генеральный план. Сводный план инженерных сетей	
6	Генеральный план. Благоустройство территории	
7	Генеральный план. Ведомости малых архитектурных форм	
8	Генеральный план. Экспликация покрытий	
9	Генеральный план. Ведомость элементов благоустройства	
10	Генеральный план. Ведомость ссылочных и прилагаемых документов	
11	Генеральный план. Условные обозначения	
12	Генеральный план. Ведомость рабочих чертежей основного комплекта	
13	Генеральный план. Ведомость основных комплектов рабочих чертежей	
14	Генеральный план. Ведомость спецификаций	
15	Генеральный план. Ведомость изменений	
16	Генеральный план. Ведомость согласований	
17	Генеральный план. Ведомость авторского надзора	
18	Генеральный план. Ведомость технического надзора	
19	Генеральный план. Ведомость строительного контроля	
20	Генеральный план. Ведомость приёмки	
21	Генеральный план. Ведомость гарантийных обязательств	
22	Генеральный план. Ведомость эксплуатационных документов	
23	Генеральный план. Ведомость ремонтных документов	
24	Генеральный план. Ведомость документов по сносу	
25	Генеральный план. Ведомость документов по консервации	
26	Генеральный план. Ведомость документов по реконструкции	
27	Генеральный план. Ведомость документов по капитальному ремонту	
28	Генеральный план. Ведомость документов по текущему ремонту	
29	Генеральный план. Ведомость документов по благоустройству	
30	Генеральный план. Ведомость документов по озеленению	
31	Генеральный план. Ведомость документов по освещению	
32	Генеральный план. Ведомость документов по ограждению	
33	Генеральный план. Ведомость документов по малым архитектурным формам	
34	Генеральный план. Ведомость документов по покрытиям	
35	Генеральный план. Ведомость документов по элементам благоустройства	
36	Генеральный план. Ведомость документов по ссылочным и прилагаемым документам	
37	Генеральный план. Ведомость документов по условным обозначениям	
38	Генеральный план. Ведомость документов по основным комплектам рабочих чертежей	
39	Генеральный план. Ведомость документов по спецификациям	
40	Генеральный план. Ведомость документов по изменениям	
41	Генеральный план. Ведомость документов по согласованиям	
42	Генеральный план. Ведомость документов по авторскому надзору	
43	Генеральный план. Ведомость документов по техническому надзору	
44	Генеральный план. Ведомость документов по строительному контролю	
45	Генеральный план. Ведомость документов по приёмке	
46	Генеральный план. Ведомость документов по гарантийным обязательствам	
47	Генеральный план. Ведомость документов по эксплуатационным документам	
48	Генеральный план. Ведомость документов по ремонтным документам	
49	Генеральный план. Ведомость документов по сносу	
50	Генеральный план. Ведомость документов по консервации	
51	Генеральный план. Ведомость документов по реконструкции	
52	Генеральный план. Ведомость документов по капитальному ремонту	
53	Генеральный план. Ведомость документов по текущему ремонту	
54	Генеральный план. Ведомость документов по благоустройству	
55	Генеральный план. Ведомость документов по озеленению	
56	Генеральный план. Ведомость документов по освещению	
57	Генеральный план. Ведомость документов по ограждению	
58	Генеральный план. Ведомость документов по малым архитектурным формам	
59	Генеральный план. Ведомость документов по покрытиям	
60	Генеральный план. Ведомость документов по элементам благоустройства	
61	Генеральный план. Ведомость документов по ссылочным и прилагаемым документам	
62	Генеральный план. Ведомость документов по условным обозначениям	
63	Генеральный план. Ведомость документов по основным комплектам рабочих чертежей	
64	Генеральный план. Ведомость документов по спецификациям	
65	Генеральный план. Ведомость документов по изменениям	
66	Генеральный план. Ведомость документов по согласованиям	
67	Генеральный план. Ведомость документов по авторскому надзору	
68	Генеральный план. Ведомость документов по техническому надзору	
69	Генеральный план. Ведомость документов по строительному контролю	
70	Генеральный план. Ведомость документов по приёмке	
71	Генеральный план. Ведомость документов по гарантийным обязательствам	
72	Генеральный план. Ведомость документов по эксплуатационным документам	
73	Генеральный план. Ведомость документов по ремонтным документам	
74	Генеральный план. Ведомость документов по сносу	
75	Генеральный план. Ведомость документов по консервации	
76	Генеральный план. Ведомость документов по реконструкции	
77	Генеральный план. Ведомость документов по капитальному ремонту	
78	Генеральный план. Ведомость документов по текущему ремонту	
79	Генеральный план. Ведомость документов по благоустройству	
80	Генеральный план. Ведомость документов по озеленению	
81	Генеральный план. Ведомость документов по освещению	
82	Генеральный план. Ведомость документов по ограждению	
83	Генеральный план. Ведомость документов по малым архитектурным формам	
84	Генеральный план. Ведомость документов по покрытиям	
85	Генеральный план. Ведомость документов по элементам благоустройства	
86	Генеральный план. Ведомость документов по ссылочным и прилагаемым документам	
87	Генеральный план. Ведомость документов по условным обозначениям	
88	Генеральный план. Ведомость документов по основным комплектам рабочих чертежей	
89	Генеральный план. Ведомость документов по спецификациям	
90	Генеральный план. Ведомость документов по изменениям	
91	Генеральный план. Ведомость документов по согласованиям	
92	Генеральный план. Ведомость документов по авторскому надзору	
93	Генеральный план. Ведомость документов по техническому надзору	
94	Генеральный план. Ведомость документов по строительному контролю	
95	Генеральный план. Ведомость документов по приёмке	
96	Генеральный план. Ведомость документов по гарантийным обязательствам	
97	Генеральный план. Ведомость документов по эксплуатационным документам	
98	Генеральный план. Ведомость документов по ремонтным документам	
99	Генеральный план. Ведомость документов по сносу	
100	Генеральный план. Ведомость документов по консервации	
101	Генеральный план. Ведомость документов по реконструкции	
102	Генеральный план. Ведомость документов по капитальному ремонту	
103	Генеральный план. Ведомость документов по текущему ремонту	
104	Генеральный план. Ведомость документов по благоустройству	
105	Генеральный план. Ведомость документов по озеленению	
106	Генеральный план. Ведомость документов по освещению	
107	Генеральный план. Ведомость документов по ограждению	
108	Генеральный план. Ведомость документов по малым архитектурным формам	
109	Генеральный план. Ведомость документов по покрытиям	
110	Генеральный план. Ведомость документов по элементам благоустройства	
111	Генеральный план. Ведомость документов по ссылочным и прилагаемым документам	
112	Генеральный план. Ведомость документов по условным обозначениям	
113	Генеральный план. Ведомость документов по основным комплектам рабочих чертежей	
114	Генеральный план. Ведомость документов по спецификациям	
115	Генеральный план. Ведомость документов по изменениям	
116	Генеральный план. Ведомость документов по согласованиям	
117	Генеральный план. Ведомость документов по авторскому надзору	
118	Генеральный план. Ведомость документов по техническому надзору	
119	Генеральный план. Ведомость документов по строительному контролю	
120	Генеральный план. Ведомость документов по приёмке	
121	Генеральный план. Ведомость документов по гарантийным обязательствам	
122	Генеральный план. Ведомость документов по эксплуатационным документам	
123	Генеральный план. Ведомость документов по ремонтным документам	
124	Генеральный план. Ведомость документов по сносу	
125	Генеральный план. Ведомость документов по консервации	
126	Генеральный план. Ведомость документов по реконструкции	
127	Генеральный план. Ведомость документов по капитальному ремонту	
128	Генеральный план. Ведомость документов по текущему ремонту	
129	Генеральный план. Ведомость документов по благоустройству	
130	Генеральный план. Ведомость документов по озеленению	
131	Генеральный план. Ведомость документов по освещению	
132	Генеральный план. Ведомость документов по ограждению	
133	Генеральный план. Ведомость документов по малым архитектурным формам	
134	Генеральный план. Ведомость документов по покрытиям	
135	Генеральный план. Ведомость документов по элементам благоустройства	
136	Генеральный план. Ведомость документов по ссылочным и прилагаемым документам	
137	Генеральный план. Ведомость документов по условным обозначениям	
138	Генеральный план. Ведомость документов по основным комплектам рабочих чертежей	
139	Генеральный план. Ведомость документов по спецификациям	
140	Генеральный план. Ведомость документов по изменениям	
141	Генеральный план. Ведомость документов по согласованиям	
142	Генеральный план. Ведомость документов по авторскому надзору	
143	Генеральный план. Ведомость документов по техническому надзору	
144	Генеральный план. Ведомость документов по строительному контролю	
145	Генеральный план. Ведомость документов по приёмке	
146	Генеральный план. Ведомость документов по гарантийным обязательствам	
147	Генеральный план. Ведомость документов по эксплуатационным документам	
148	Генеральный план. Ведомость документов по ремонтным документам	
149	Генеральный план. Ведомость документов по сносу	
150	Генеральный план. Ведомость документов по консервации	
151	Генеральный план. Ведомость документов по реконструкции	
152	Генеральный план. Ведомость документов по капитальному ремонту	
153	Генеральный план. Ведомость документов по текущему ремонту	
154	Генеральный план. Ведомость документов по благоустройству	
155	Генеральный план. Ведомость документов по озеленению	
156	Генеральный план. Ведомость документов по освещению	
157	Генеральный план. Ведомость документов по ограждению	
158	Генеральный план. Ведомость документов по малым архитектурным формам	
159	Генеральный план. Ведомость документов по покрытиям	
160	Генеральный план. Ведомость документов по элементам благоустройства	
161	Генеральный план. Ведомость документов по ссылочным и прилагаемым документам	
162	Генеральный план. Ведомость документов по условным обозначениям	
163	Генеральный план. Ведомость документов по основным комплектам рабочих чертежей	
164	Генеральный план. Ведомость документов по спецификациям	
165	Генеральный план. Ведомость документов по изменениям	
166	Генеральный план. Ведомость документов по согласованиям	
167	Генеральный план. Ведомость документов по авторскому надзору	
168	Генеральный план. Ведомость документов по техническому надзору	
169	Генеральный план. Ведомость документов по строительному контролю	
170	Генеральный план. Ведомость документов по приёмке	
171	Генеральный план. Ведомость документов по гарантийным обязательствам	
172	Генеральный план. Ведомость документов по эксплуатационным документам	
173	Генеральный план. Ведомость документов по ремонтным документам	
174	Генеральный план. Ведомость документов по сносу	
175	Генеральный план. Ведомость документов по консервации	
176	Генеральный план. Ведомость документов по реконструкции	
177	Генеральный план. Ведомость документов по капитальному ремонту	
178	Генеральный план. Ведомость документов по текущему ремонту	
179	Генеральный план. Ведомость документов по благоустройству	
180	Генеральный план. Ведомость документов по озеленению	
181	Генеральный план. Ведомость документов по освещению	
182	Генеральный план. Ведомость документов по ограждению	
183	Генеральный план. Ведомость документов по малым архитектурным формам	
184	Генеральный план. Ведомость документов по покрытиям	
185	Генеральный план. Ведомость документов по элементам благоустройства	
186	Генеральный план. Ведомость документов по ссылочным и прилагаемым документам	
187	Генеральный план. Ведомость документов по условным обозначениям	
188	Генеральный план. Ведомость документов по основным комплектам рабочих чертежей	
189	Генеральный план. Ведомость документов по спецификациям	
190	Генеральный план. Ведомость документов по изменениям	
191	Генеральный план. Ведомость документов по согласованиям	
192	Генеральный план. Ведомость документов по авторскому надзору	
193	Генеральный план. Ведомость документов по техническому надзору	
194	Генеральный план. Ведомость документов по строительному контролю	
195	Генеральный план. Ведомость документов по приёмке	
196	Генеральный план. Ведомость документов по гарантийным обязательствам	
197	Генеральный план. Ведомость документов по эксплуатационным документам	
198	Генеральный план. Ведомость документов по ремонтным документам	
199	Генеральный план. Ведомость документов по сносу	
200	Генеральный план. Ведомость документов по консервации	
201	Генеральный план. Ведомость документов по реконструкции	
202	Генеральный план. Ведомость документов по капитальному ремонту	
203	Генеральный план. Ведомость документов по текущему ремонту	
204	Генеральный план. Ведомость документов по благоустройству	
205	Генеральный план. Ведомость документов по озеленению	
206	Генеральный план. Ведомость документов по освещению	
207	Генеральный план. Ведомость документов по ограждению	
208	Генеральный план. Ведомость документов по малым архитектурным формам	
209	Генеральный план. Ведомость документов по покрытиям	
210	Генеральный план. Ведомость документов по элементам благоустройства	
211	Генеральный план. Ведомость документов по ссылочным и прилагаемым документам	
212	Генеральный план. Ведомость документов по условным обозначениям	
213	Генеральный план. Ведомость документов по основным комплектам рабочих чертежей	
214	Генеральный план. Ведомость документов по спецификациям	
215	Генеральный план. Ведомость документов по изменениям	
216	Генеральный план. Ведомость документов по согласованиям	
217	Генеральный план. Ведомость документов по авторскому надзору	
218	Генеральный план. Ведомость документов по техническому надзору	
219	Генеральный план. Ведомость документов по строительному контролю	
220	Генеральный план. Ведомость документов по приёмке	
221	Генеральный план. Ведомость документов по гарантийным обязательствам	
222	Генеральный план. Ведомость документов по эксплуатационным документам	
223	Генеральный план. Ведомость документов по ремонтным документам	
224	Генеральный план. Ведомость документов по сносу	
225	Генеральный план. Ведомость документов по консервации	
226	Генеральный план. Ведомость документов по реконструкции	
227	Генеральный план. Ведомость документов по капитальному ремонту	
228	Генеральный план. Ведомость документов по текущему ремонту	
229	Генеральный план. Ведомость документов по благоустройству	
230	Генеральный план. Ведомость документов по озеленению	
231	Генеральный план. Ведомость документов по освещению	
232	Генеральный план. Ведомость документов по ограждению	
233	Генеральный план. Ведомость документов по малым архитектурным формам	
234	Генеральный план. Ведомость документов по покрытиям	
235	Генеральный план. Ведомость документов по элементам благоустройства	
236	Генеральный план. Ведомость документов по ссылочным и прилагаемым документам	
237	Генеральный план. Ведомость документов по условным обозначениям	
238	Генеральный план. Ведомость документов по основным комплектам рабочих чертежей	
239	Генеральный план. Ведомость документов по спецификациям	
240	Генеральный план. Ведомость документов по изменениям	
241	Генеральный план. Ведомость документов по согласованиям	
242	Генеральный план. Ведомость документов по авторскому надзору	
243	Генеральный план. Ведомость документов по техническому надзору	
244	Генеральный план. Ведомость документов по строительному контролю	
245	Генеральный план. Ведомость документов по приёмке	
246	Генеральный план. Ведомость документов по гарантийным обязательствам	
247	Генеральный план. Ведомость документов по эксплуатационным документам	
248	Генеральный план. Ведомость документов по ремонтным документам	
249	Генеральный план. Ведомость документов по сносу	
250	Генеральный план. Ведомость документов по консервации	
251	Генеральный план. Ведомость документов по реконструкции	
252	Генеральный план. Ведомость документов по капитальному ремонту	
253	Генеральный план. Ведомость документов по текущему ремонту	
254	Генеральный план. Ведомость документов по благоустройству	
255	Генеральный план. Ведомость документов по озеленению	
256	Генеральный план. Ведомость документов по освещению	
257	Генеральный план. Ведомость документов по ограждению	
258	Генеральный план. Ведомость документов по малым архитектурным формам	
259	Генеральный план. Ведомость документов по покрытиям	
260	Генеральный план. Ведомость документов по элементам благоустройства	
261	Генеральный план. Ведомость документов по ссылочным и прилагаемым документам	
262	Генеральный план. Ведомость документов по условным обозначениям	
263	Генеральный план. Ведомость документов по основным комплектам рабочих чертежей	
264	Генеральный план. Ведомость документов по спецификациям	
265	Генеральный план. Ведомость документов по изменениям	
266	Генеральный план. Ведомость документов по согласованиям	
267	Генеральный план. Ведомость документов по авторскому надзору	
268	Генеральный план. Ведомость документов по техническому надзору	
269	Генеральный план. Ведомость документов по строительному контролю	
270	Генеральный план. Ведомость документов по приёмке	
271	Генеральный план. Ведомость документов по гарантийным обязательствам	
272	Генеральный план. Ведомость документов по эксплуатационным документам	
273	Генеральный план. Ведомость документов по ремонтным документам	
274	Генеральный план. Ведомость документов по сносу	
275	Генеральный план. Ведомость документов по консервации	
276	Генеральный план. Ведомость документов по реконструкции	
277	Генеральный план. Ведомость документов по капитальному ремонту	
278	Генеральный план. Ведомость документов по текущему ремонту	
279	Генеральный план. Ведомость документов по благоустройству	
280	Генеральный план. Ведомость документов по озеленению	
281	Генеральный план. Ведомость документов по освещению	
282	Генеральный план. Ведомость документов по ограждению	
283	Генеральный план. Ведомость документов по малым архитектурным формам	
284	Генеральный план. Ведомость документов по покрытиям	
285	Генеральный план. Ведомость документов по элементам благоустройства	
286	Генеральный план. Ведомость документов по ссылочным и прилагаемым документам	
287	Генеральный план. Ведомость документов по условным обозначениям	
288	Генеральный план. Ведомость документов по основным комплектам рабочих чертежей	
289	Генеральный план. Ведомость документов по спецификациям	
290	Генеральный план. Ведомость документов по изменениям	
291	Генеральный план. Ведомость документов по согласованиям	
292	Генеральный план. Ведомость документов по авторскому надзору	
293	Генеральный план. Ведомость документов по техническому надзору	
294	Генеральный план. Ведомость документов по строительному контролю	
295	Генеральный план. Ведомость документов по приёмке	
296	Генеральный план. Ведомость документов по гарантийным обязательствам	
297	Генеральный план. Ведомость документов по эксплуатационным документам	
298	Генеральный план. Ведомость документов по ремонтным документам	
299	Генеральный план. Ведомость документов по сносу	
300	Генеральный план. Ведомость документов по консервации	
301	Генеральный план. Ведомость документов по реконструкции	
302	Генеральный план. Ведомость документов по капитальному ремонту	
303	Генеральный план. Ведомость документов по текущему ремонту	
304	Генеральный план. Ведомость документов по благоустройству	
305	Генеральный план. Ведомость документов по озеленению	
306	Генеральный план. Ведомость документов по освещению	
307	Генеральный план. Ведомость документов по ограждению	
308	Генеральный план. Ведомость документов по малым архитектурным формам	
309	Генеральный план. Ведомость документов по покрытиям	
310	Генеральный план. Ведомость документов по элементам благоустройства	
311	Генеральный план. Ведомость документов по ссылочным и прилагаемым документам	
312	Генеральный план. Ведомость документов по условным обозначениям	
313	Генеральный план. Ведомость документов по основным комплектам рабочих чертежей	
314	Генеральный план. Ведомость документов по спецификациям	
315	Генеральный план. Ведомость документов по изменениям	
316	Генеральный план. Ведомость документов по согласованиям	
317	Генеральный план. Ведомость документов по авторскому надзору	
318	Генеральный план. Ведомость документов по техническому надзору	
319	Генеральный план. Ведомость документов по строительному контролю	
320	Генеральный план. Ведомость документов по приёмке	
321	Генеральный план. Ведомость документов по гарантийным обязательствам	
322	Генеральный план. Ведомость документов по эксплуатационным документам	
323	Генеральный план. Ведомость документов по ремонтным документам	
324	Генеральный план. Ведомость документов по сносу	
325	Генеральный план. Ведомость документов по консервации	
326	Генеральный план. Ведомость документов по реконструкции	
327	Генеральный план. Ведомость документов по капитальному ремонту	
328	Генеральный план. Ведомость документов по текущему ремонту	
329	Генеральный план. Ведомость документов по благоустройству	
330	Генеральный план. Ведомость документов по озеленению	
331	Генеральный план. Ведомость документов по освещению	
332	Генеральный план. Ведомость документов по ограждению	
333	Генеральный план. Ведомость документов по малым архитектурным формам	
334	Генеральный план. Ведомость документов по покрытиям	
335	Генеральный план. Ведомость документов по элементам благоустройства	
336	Генеральный план. Ведомость документов по ссылочным и прилагаемым документам	
337	Генеральный план. Ведомость документов по условным обозначениям	
338	Генеральный план. Ведомость документов по основным комплектам рабочих чертежей	
339	Генеральный план. Ведомость документов по спецификациям	
340	Генеральный план. Ведомость документов по изменениям	
341	Генеральный план. Ведомость документов по согласованиям	
342	Генеральный план. Ведомость документов по авторскому надзору	
343	Генеральный план. Ведомость документов по техническому надзору	
344	Генеральный план. Ведомость документов по строительному контролю	
345	Генеральный план. Ведомость документов по приёмке	
346	Генеральный план. Ведомость документов по гарантийным обязательствам	
347	Генеральный план. Ведомость документов по эксплуатационным документам	
348	Генеральный план. Ведомость документов по ремонтным документам	
349	Генеральный план. Ведомость документов по сносу	
350	Генеральный план. Ведомость документов по консервации	
351	Генеральный план. Ведомость документов по реконструкции	
352	Генеральный план. Ведомость документов по капитальному ремонту	
353	Генеральный план. Ведомость документов по текущему ремонту	
354	Генеральный план. Ведомость документов по благоустройству	
355	Генеральный план. Ведомость документов по озеленению	
356	Генеральный план. Ведомость документов по освещению	
357	Генеральный план. Ведомость документов по ограждению	
358	Генеральный план. Ведомость документов по малым архитектурным формам	
359	Генеральный план. Ведомость документов по покрытиям	
360	Генеральный план. Ведомость документов по элементам благоустройства	
361	Генеральный план. Ведомость документов по ссылочным и прилагаемым документам	
362	Генеральный план. Ведомость документов по условным обозначениям	
363	Генеральный план. Ведомость документов по основным комплектам рабочих чертежей	
364	Генеральный план. Ведомость документов по спецификациям	
365	Генеральный план. Ведомость документов по изменениям	
366	Генеральный план. Ведомость документов по согласованиям	
367	Генеральный план. Ведомость документов по авторскому надзору	
368	Генеральный план. Ведомость документов по техническому надзору	
369	Генеральный план. Ведомость документов по строительному контролю	
370	Генеральный план. Ведомость документов по приёмке	
371	Генеральный план. Ведомость документов по гарантийным обязательствам	
372	Генеральный план. Ведомость документов по эксплуатационным документам	
373	Генеральный план. Ведомость документов по ремонтным документам	
374	Генеральный план. Ведомость документов по сносу	
375	Генеральный план. Ведомость документов по консервации	
376	Генеральный план. Ведомость документов по реконструкции	
377	Генеральный план. Ведомость документов по капитальному ремонту	
378	Генеральный план. Ведомость документов по текущему ремонту	
379	Генеральный план. Ведомость документов по благоустройству	
380	Генеральный план. Ведомость документов по озеленению	
381	Генеральный план. Ведомость документов по освещению	
382	Генеральный план. Ведомость документов по ограждению	
383	Генеральный план. Ведомость документов по малым архитектурным формам	
384	Генеральный план. Ведомость документов по покрытиям	
385	Генеральный план. Ведомость документов по элементам благоустройства	
386	Генеральный план. Ведомость документов по ссылочным и прилагаемым документам	
387	Генеральный план. Ведомость документов по условным обозначениям	
388	Генеральный план. Ведомость документов по основным комплектам рабочих чертежей	
389	Генеральный план. Ведомость документов по спецификациям	
390	Генеральный план. Ведомость документов по изменениям	
391	Генеральный план. Ведомость документов по согласованиям	
392	Генеральный план. Ведомость документов по авторскому надзору	
393	Генеральный план. Ведомость документов по техническому надзору	
394	Генеральный план. Ведомость документов по строительному контролю	
395	Генеральный план. Ведомость документов по приёмке	
396	Генеральный план. Ведомость документов по гарантийным обязательствам	
397	Генеральный план. Ведомость документов по эксплуатационным документам	
398	Генеральный план. Ведомость документов по ремонтным документам	
399	Генеральный план. Ведомость документов по сносу	
400	Генеральный план. Ведомость документов по консервации	
401	Генеральный план. Ведомость документов по реконструкции	
402	Генеральный план. Ведомость документов по капитальному ремонту	
403	Генеральный план. Ведомость документов по текущему ремонту	
404	Генеральный план. Ведомость документов по благоустройству	
405	Генеральный план. Ведомость документов по озеленению	
406	Генеральный план. Ведомость документов по освещению	
407	Генеральный план. Ведомость документов по ограждению	
408	Генеральный план. Ведомость документов по малым архитектурным формам	
409	Генеральный план. Ведомость документов по покрытиям	
410	Генеральный план. Ведомость документов по элементам благоустройства	
411	Генеральный план. Ведомость документов по ссылочным и прилагаемым документам	
412	Генеральный план. Ведомость документов по условным обозначениям	
413	Генеральный план. Ведомость документов по основным комплектам рабочих чертежей	
414	Генеральный план. Ведомость документов по спецификациям	
415	Генеральный план. Ведомость документов по изменениям	
416	Генеральный план. Ведомость документов по согласованиям	
417	Генеральный план. Ведомость документов по авторскому надзору	
418	Генеральный план. Ведомость документов по техническому надзору	
419	Генеральный план. Ведомость документов по строительному контролю	
420	Генеральный план. Ведомость документов по приёмке	
421	Генеральный план. Ведомость документов по гарантийным обязательствам	
422	Генеральный план. Ведомость документов по эксплуатационным документам	
423	Генеральный план. Ведомость документов по ремонтным документам	
424	Генеральный план. Ведомость документов по сносу	
425	Генеральный план. Ведомость документов по консервации	
426	Генеральный план. Ведомость документов по реконструкции	
427	Генеральный план. Ведомость документов по капитальному ремонту	
428	Генеральный план. Ведомость документов по текущему ремонту	
429	Генеральный план. Ведомость документов по благоустройству	
430	Генеральный план. Ведомость документов по озеленению	
431	Генеральный план. Ведомость документов по освещению	
432	Генеральный план. Ведомость документов по ограждению	
433	Генеральный план. Ведомость документов по малым архитектурным формам	
434	Генеральный план. Ведомость документов по покрытиям	
435	Генеральный план. Ведомость документов по элементам благоустройства	
436	Генеральный план. Ведомость документов по ссылочным и прилагаемым документам	
437	Генеральный план. Ведомость документов по условным обозначениям	
438	Генеральный план. Ведомость документов по основным комплектам рабочих чертежей	
439	Генеральный план. Ведомость документов по спецификациям	
440	Генеральный план. Ведомость документов по изменениям	
441	Генеральный план. Ведомость документов по согласованиям	
442	Генеральный план. Ведомость документов по авторскому надзору	
443	Генеральный план. Ведомость документов по техническому надзору	
444	Генеральный план. Ведомость документов по строительному контролю	
445	Генеральный план. Ведомость документов по приёмке	
446	Генеральный план. Ведомость документов по гарантийным обязательствам	
447	Генеральный план. Ведомость документов по эксплуатационным документам	
448	Генеральный план. Ведомость документов по ремонтным документам	
449	Генеральный план. Ведомость документов по сносу	
450	Генеральный план. Ведомость документов по консервации	
451	Генеральный план. Ведомость документов по реконструкции	
452	Генеральный план. Ведомость документов по капитальному ремонту	
453	Генеральный план. Ведомость документов по текущему ремонту	
454	Генеральный план. Ведомость документов по благоустройству	
455	Генеральный план. Ведомость документов по озеленению	
456	Генеральный план. Ведомость документов по освещению	
457	Генеральный план. Ведомость документов по ограждению	
458	Генеральный план. Ведомость документов по малым архитектурным формам	
459	Генеральный план. Ведомость документов по покрытиям	
460	Генеральный план. Ведомость документов по элементам благоустройства	
461	Генеральный план. Ведомость документов по ссылочным и прилагаемым документам	
462	Генеральный план. Ведомость документов по условным обозначениям	
463	Генеральный план. Ведомость документов по основным комплектам рабочих чертежей	
464	Генеральный план. Ведомость документов по спецификациям	
465	Генеральный план. Ведомость документов по изменениям	
466	Генеральный план. Ведомость документов по согласованиям	
467	Генеральный план. Ведомость документов по авторскому надзору	
468	Генеральный план. Ведомость документов по техническому надзору	
469	Генеральный план. Ведомость документов по строительному контролю	
470	Генеральный план. Ведомость документов по приёмке	
471	Генеральный план. Ведомость документов по гарантийным обязательствам	
472	Генеральный план. Ведомость документов по эксплуатационным документам	
473	Генеральный план. Ведомость документов по ремонтным документам	
474	Генеральный план. Ведомость документов по сносу	
475	Генеральный план. Ведомость документов по консервации	
476	Генеральный план. Ведомость документов по реконструкции	
477	Генеральный план. Ведомость документов по капитальному ремонту	
478	Генеральный план. Ведомость документов по текущему ремонту	
479	Генеральный план. Ведомость документов по благоустройству	
480	Генеральный план. Ведомость документов по озеленению	
481	Генеральный план. Ведомость документов по освещению	
482	Генеральный план. Ведомость документов по ограждению	
483	Генеральный план. Ведомость документов по малым архитектурным формам	
484	Генеральный план. Ведомость документов по покрытиям	
485	Генеральный план. Ведомость документов по элементам благоустройства	
486	Генеральный план. Ведомость документов по ссылочным и прилагаемым документам	
487	Генеральный план. Ведомость документов по условным обозначениям	
488	Генеральный план. Ведомость документов по основным комплектам рабочих чертежей	
489	Генеральный план. Ведомость документов по спецификациям	
490	Генеральный план. Ведомость документов по изменениям	
491	Генеральный план. Ведомость документов по согласованиям	
492	Генеральный план. Ведомость документов по авторскому надзору	
493	Генеральный план. Ведомость документов по техническому надзору	
494	Генеральный план. Ведомость документов по строительному контролю	
495	Генеральный план. Ведомость документов по приёмке	
496	Генеральный план. Ведомость документов по гарантийным обязательствам	
497	Генеральный план. Ведомость документов по эксплуатационным документам	
498	Генеральный план. Ведомость документов по ремонтным документам	
499	Генеральный план. Ведомость документов по сносу	
500	Генеральный план. Ведомость документов по консервации	
501	Генеральный план. Ведомость документов по реконструкции	
502	Генеральный план. Ведомость документов по капитальному ремонту	
503	Генеральный план. Ведомость документов по текущему ремонту	
504	Генеральный план. Ведомость документов по

მისაწვდომი "ა" ტიპის საცხოვრებელი ერთეული +6.30 და + 3.15 ნიშნულზე ბინა №ა14 და №11

საპროექტო ობიექტში მდებარეობს 106 საცხოვრებელი ერთეული, რომელთა 2% წარმოადგენს "ა" ტიპის ბინას. შესაბამისად გვაქვს 3 "ა" ტიპის ერთეული.

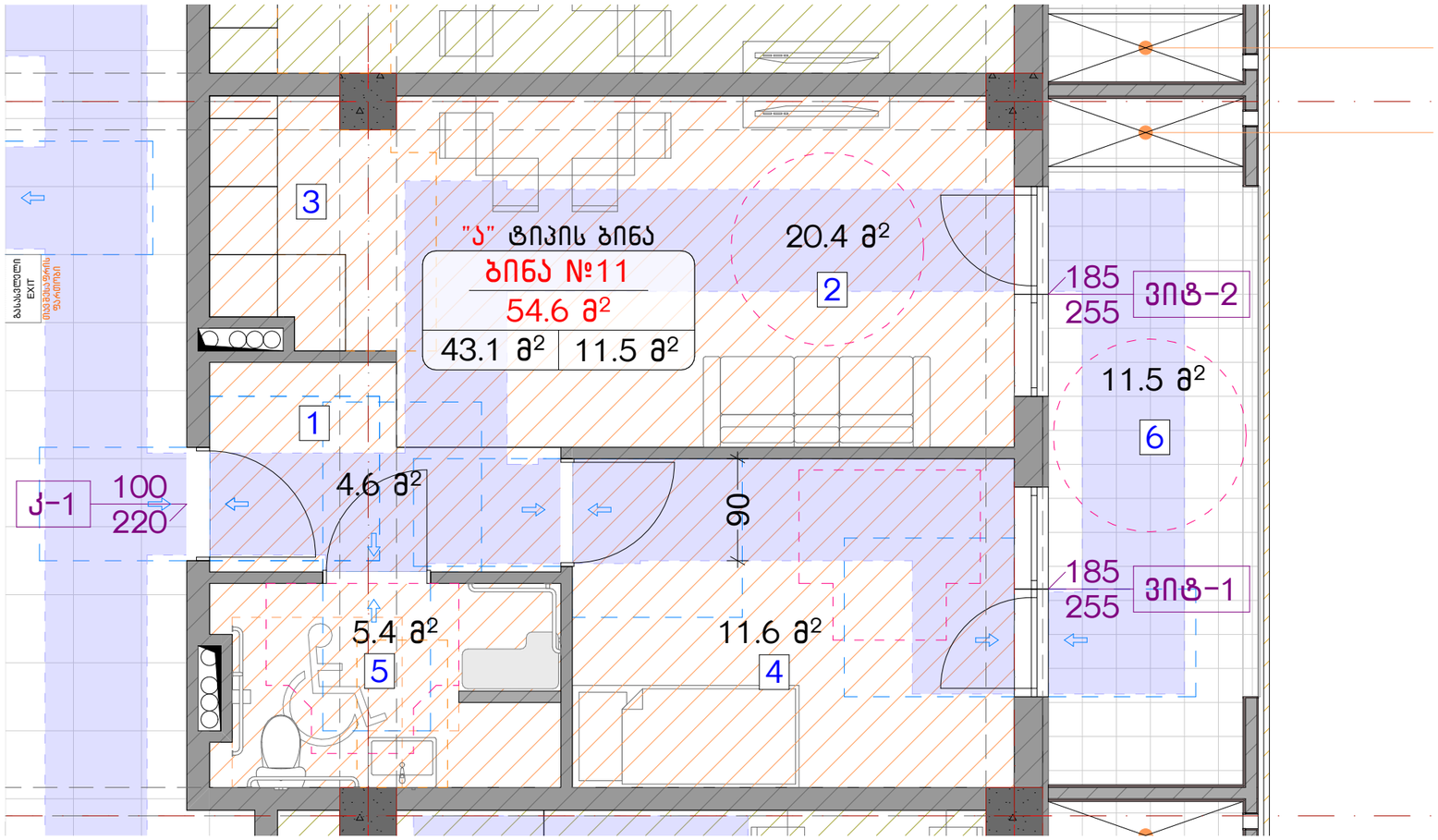

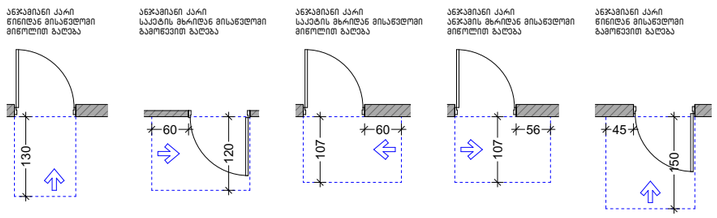

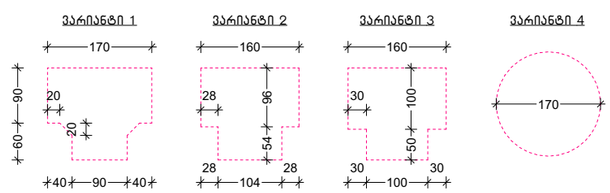

ნახაზის დასახელება:

მისაწვდომი "ა" ტიპის საცხოვრებელი ერთეული

ექსპლიკაცია:

პირობითი ნიშნები:

- ნაკვეთის საზღვარი
- მონოლითი
- იატაკის მოჭიმვა
- შემავსებელი
- ჭრილის ხაზი
- ±0.00 კონსტრუქციული ნიშნული
- ±0.00 არქიტექტურული ნიშნული

შენიშვნები

1. ნახაზში შეტანილი ყველა ცვლილება უნდა შეთანხმდეს პროექტის ავტორთან.
2. პროექტში ყველა ზომა მოცემულია სანტიმეტრებში. ნიშნულები მეტრებში
3. მშენობის საპროექტო ნული (+0.00) ტოლია:
"ა" ბლოკი: ±0.00 = 415.85
"ბ" ბლოკი: ±0.00 = 416.35
"გ" ბლოკი: ±0.00 = 417.85
"დ" ბლოკი: ±0.00 = 419.50
"ე" ბლოკი: ±0.00 = 421.00

მისამართი

ქ. თბილისი, დიღმის სახ. საცდელი მეურნეობა
საკ. კოდი: 01.72.14.009.176 11515 მ²

პროექტის სახელწოდება

მრავალბინიანი საცხოვრებელი სახლის არქიტექტურული პროექტი

სტადია	პროექტი	პარ
თანამდებობა	გვარი	ხელმოწერა
დირექტორი	გ. გენდელიანი	
არქიტექტორი	ი. გოგოხია	
არქიტექტორი	ლ.ტეფნაძე	

საპროექტო ლოგო

BIJI ARCHITECTURE
ქ. თბილისი, მ. შავიშვილის №1ა
TEL: 595 55-35-74; 599 75-28-88

დაკვეთა №		მასშტაბი
სტადია	პროექტი	1:100, 1:50
ფორმატი	ფურცლები	A.06.34
A-3		2026 წ.

მისაწვდომი "ა" ტიპის საცხოვრებელი ერთეული +3.15 ნიშნულზე

საპროექტო ობიექტში მდებარეობს 106 საცხოვრებელი ერთეული, რომელთა 2% წარმოადგენს "ა" ტიპის ბინას. შესაბამისად გვაქვს 3 "ა" ტიპის ერთეული.

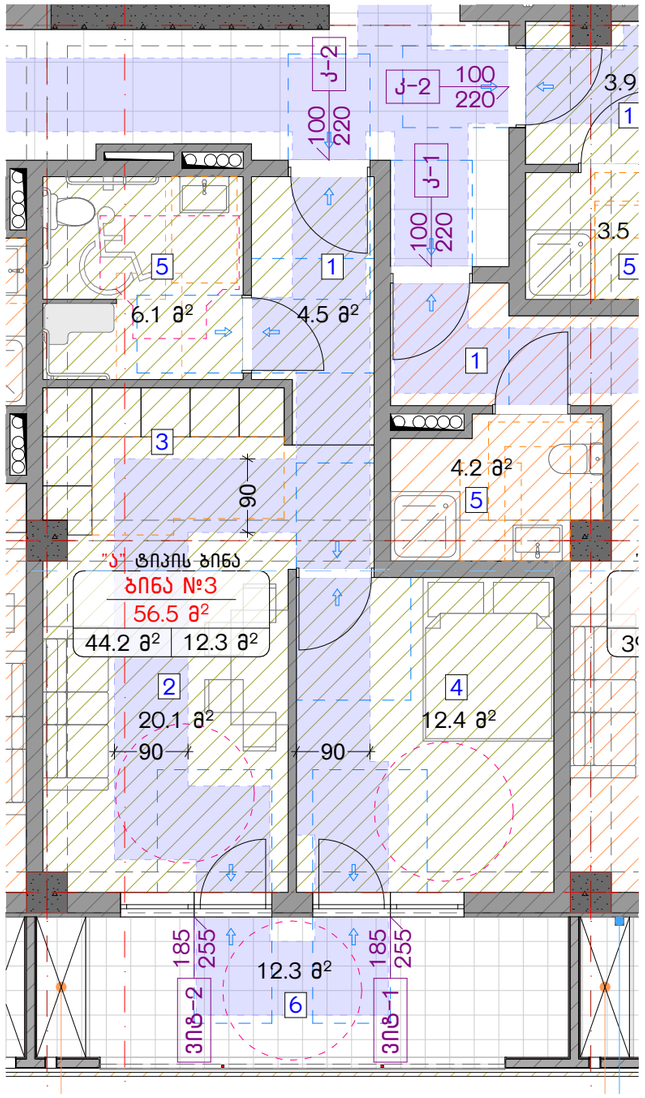

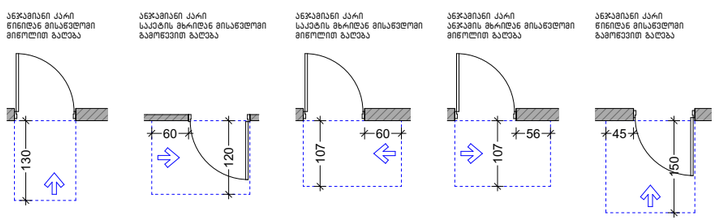

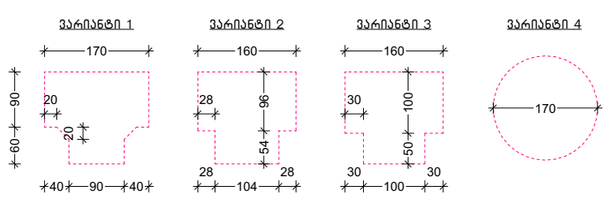

ნახაზის დასახელება:

მისაწვდომი "ა" ტიპის საცხოვრებელი ერთეული

ექსპლიკაცია:

პირობითი ნიშნები:

- ნაკვეთის საზღვარი
- მონოლითი
- იატაკის მოჭიმვა
- შემავსებელი
- ჭრილის ხაზი
- ±0.00 კონსტრუქციული ნიშნული
- ±0.00 არქიტექტურული ნიშნული

შენიშვნები

1. ნახაზში შეტანილი ყველა ცვლილება უნდა შეთანხმდეს პროექტის ავტორთან.
2. პროექტში ყველა ზომა მოცემულია სანტიმეტრებში. ნიშნულები მეტრებში
3. შენობის საპროექტო ნული (+0.00) ტოლია:

"ა" ბლოკი: ±0.00 = 415.85
"ბ" ბლოკი: ±0.00 = 416.35
"გ" ბლოკი: ±0.00 = 417.85
"დ" ბლოკი: ±0.00 = 419.50
"ე" ბლოკი: ±0.00 = 421.00

მისამართი

ქ. თბილისი, დიღმის სახ. სავლელი მეურნეობა
საკ. კოდი: 01.72.14.009.176 11515 მ²

პროექტის სახელწოდება

მრავალბინიანი საცხოვრებელი სახლის არქიტექტურული პროექტი

სტადია	პროექტი	არ
თანამდებობა	გვარი	ხელმოწერა
დირექტორი	გ. გენდელიანი	
არქიტექტორი	ი. გოგოხია	
არქიტექტორი	ლ. ტეფნაძე	

საპროექტო ლოგო

BIJI ARCHITECTURE
ქ. თბილისი, მ. შავიშვილის №1ა
TEL: 595 55-35-74; 599 75-28-88

დაკვეთა №		მასშტაბი
სტადია	პროექტი	1:75, 1:100
ფორმატი	ფურცლები	A.06.35
A-3		2026 წ.

მისაწვდომი სან.კვანძი "ა" ტიპის ერთეულში

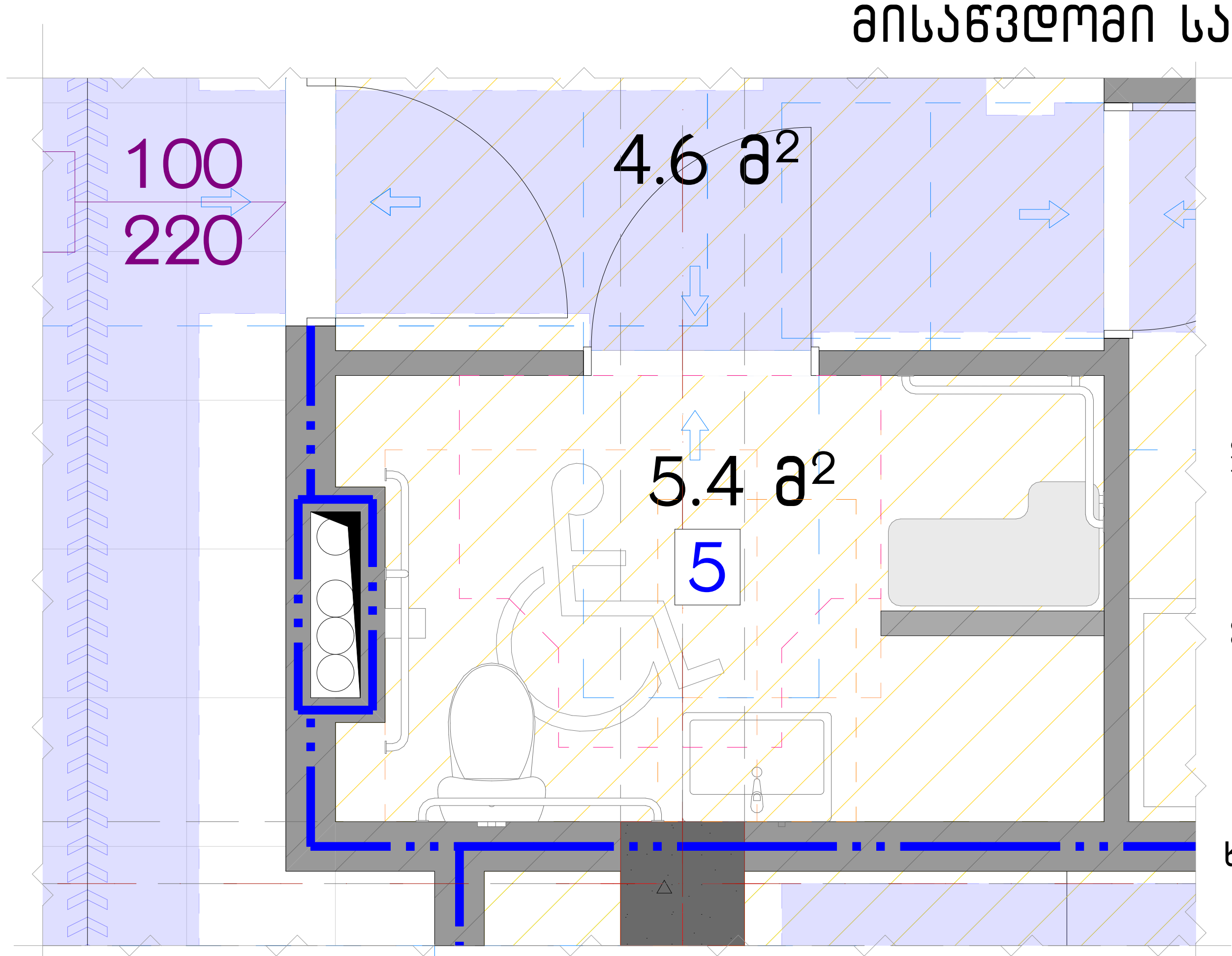

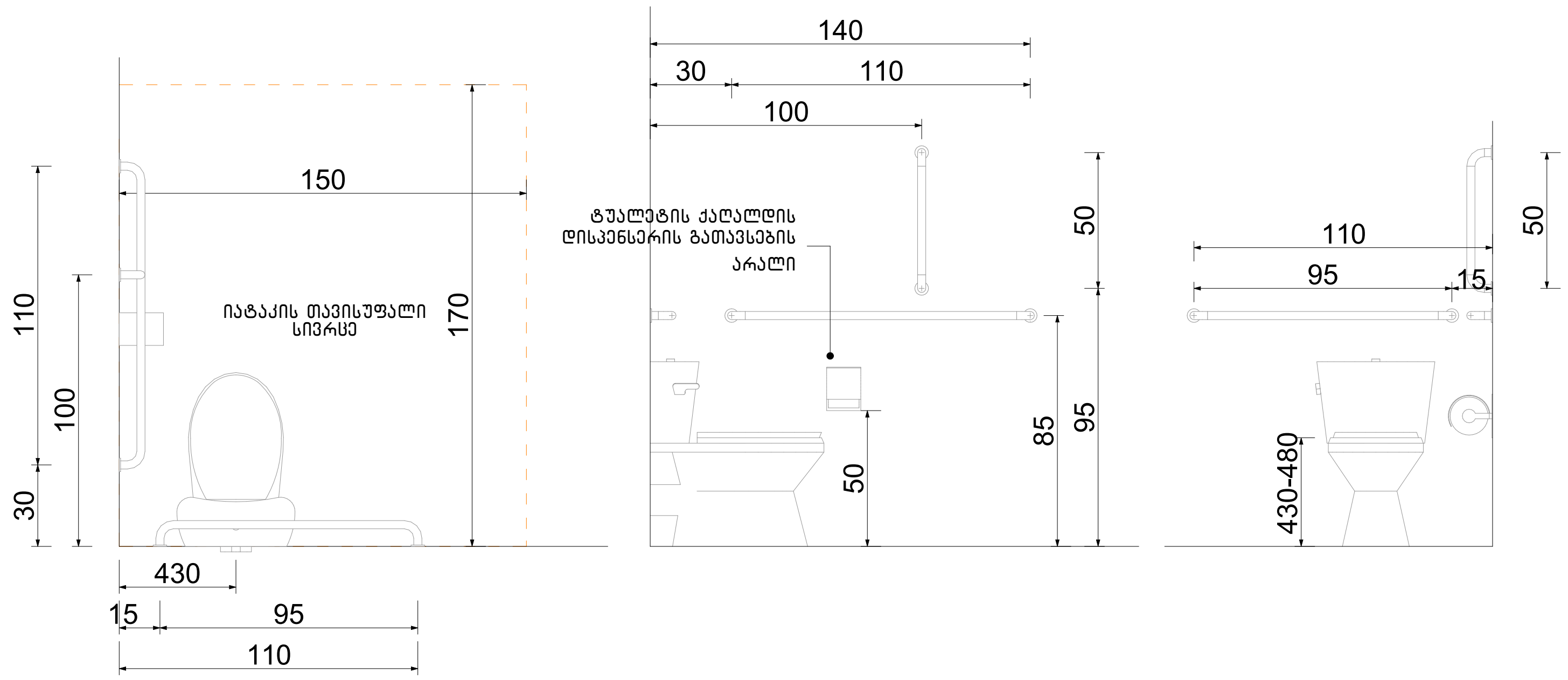

ხელსაბანის მდებარეობა

თავისუფალი სივრცე ფეხის ფალანგისათვის

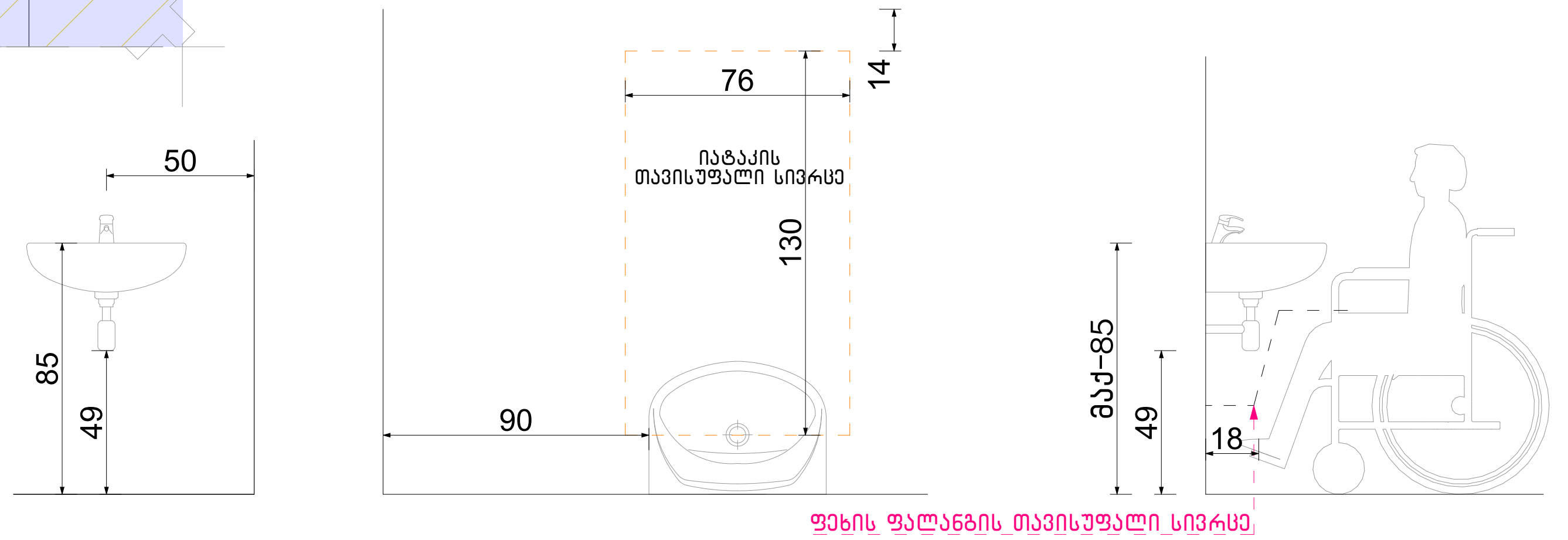

თავისუფალი სივრცე კართან მანევრირებისთვის ანჯამიანი კარი. საკეტის მხრიდან მისაწვდომი – გამოწევით გაღება

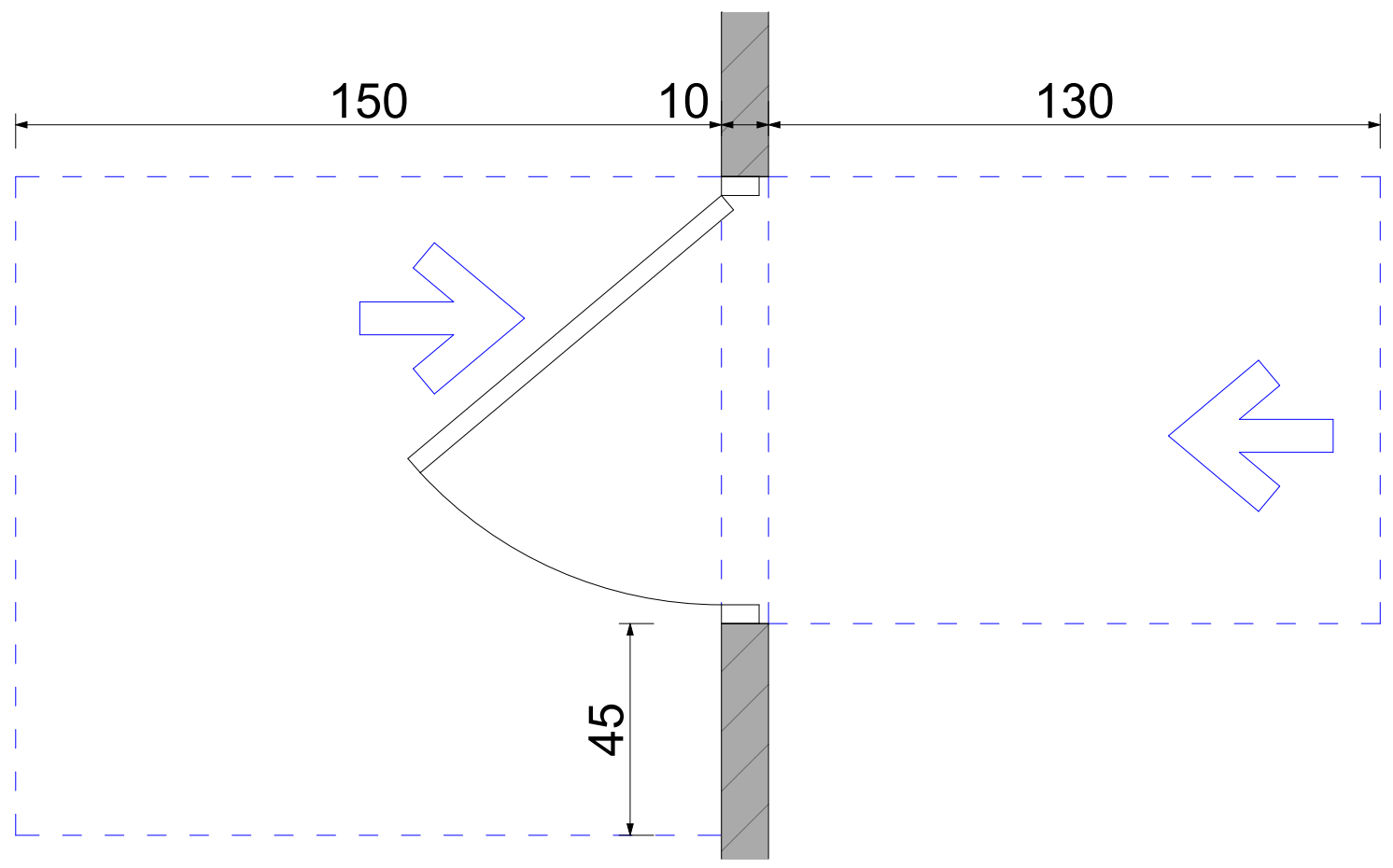

ფორმის მოსატრიალებელი სივრცე ვარიანტი 4

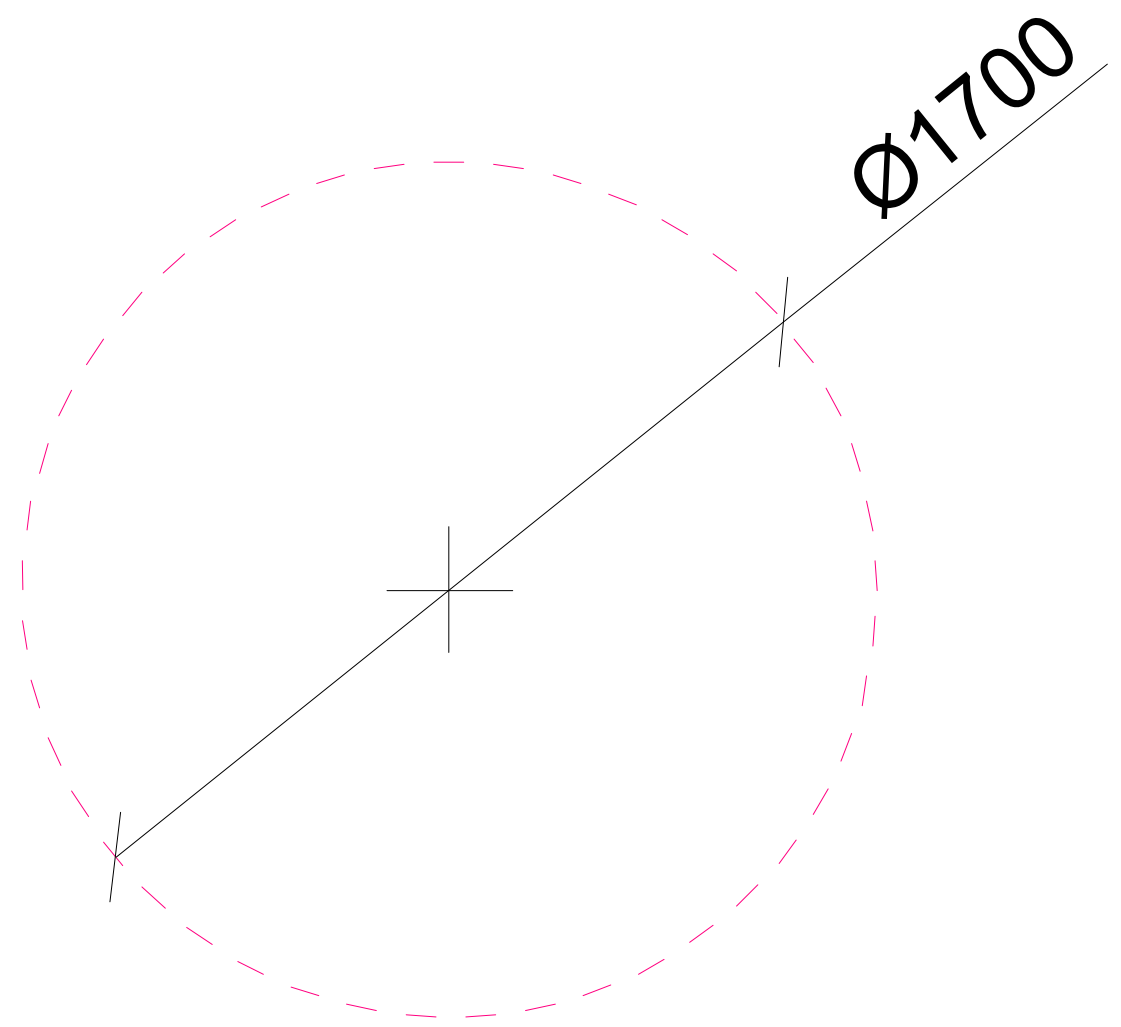

აბაზანის მდებარეობა

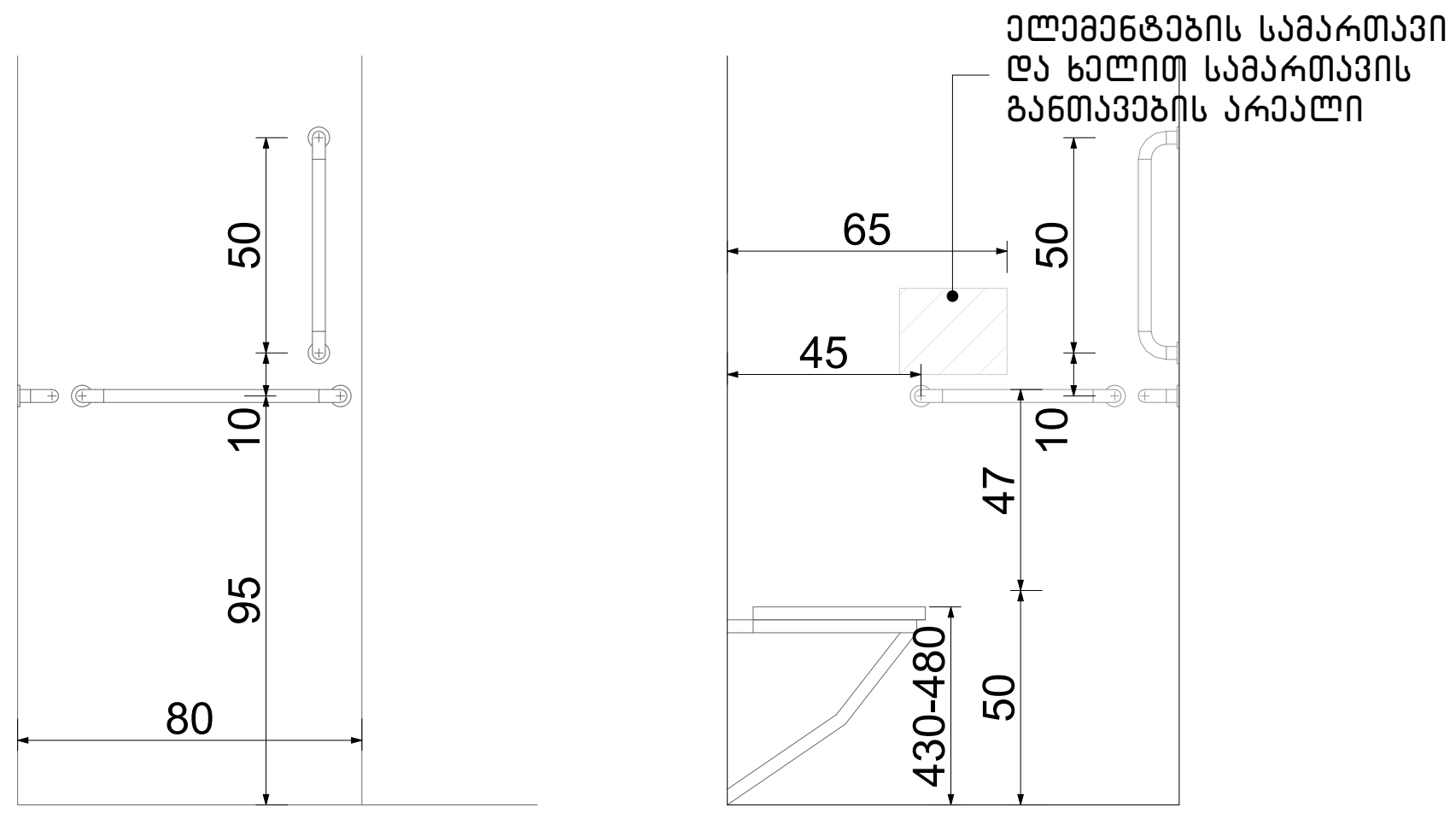

ნახაზის დასახელება:

მისაწვდომი სველი წერტილი "ა" ტიპის ერთეულში

ექსპლიკაცია:

პირობითი ნიშნები:

- ნაკვეთის საზღვარი
- მონოლითი
- იატაკის მოჭიმვა
- შემავსებელი
- ჭრილის ხაზი
- ±0.00 კონსტრუქციული ნიშნული
- ±0.00 არქიტექტურული ნიშნული

შენიშვნები

1. ნახაზში შეტანილი ყველა ცვლილება უნდა შეთანხმდეს პროექტის ავტორთან.
2. პროექტში ყველა ზომა მოცემულია სანტიმეტრებში, ნიშნულები მეტრებში
3. შენობის საპროექტო ნული (+0.00) ტოლია:

"ა" ბლოკი: ±0.00 = 415.85
"ბ" ბლოკი: ±0.00 = 416.35
"გ" ბლოკი: ±0.00 = 417.85
"დ" ბლოკი: ±0.00 = 419.50
"ე" ბლოკი: ±0.00 = 421.00

მისამართი

ქ. თბილისი, დიღმის სასწ. საცდელი მეურნეობა
საკ. კოდი: 01.72.14.009.176 11515 მ²

პროექტის სახელწოდება

მრავალბინიანი საცხოვრებელი სახლის არქიტექტურული პროექტი

სტადია	პროექტი	არ
თანამდებობა	გვარი	ხელმოწერა
დირექტორი	გ. ბენდელიანი	
არქიტექტორი	ი. გოგოხია	
არქიტექტორი	ლ.ტეფნაძე	

საპროექტოს ლოგო

BIJI ARCHITECTURE

ქ. თბილისი, მ. შავიშვილის №1ა
TEL: 595 55-35-74; 599 75-28-88

დაკვეთა №		მასშტაბი
სტადია	პროექტი	1:30
ფორმატი	ფურცლები	A.06.36
A-3		2026 წ.

მისაწვდომი სან.კვანძი "ა" ტიპის ერთეულში

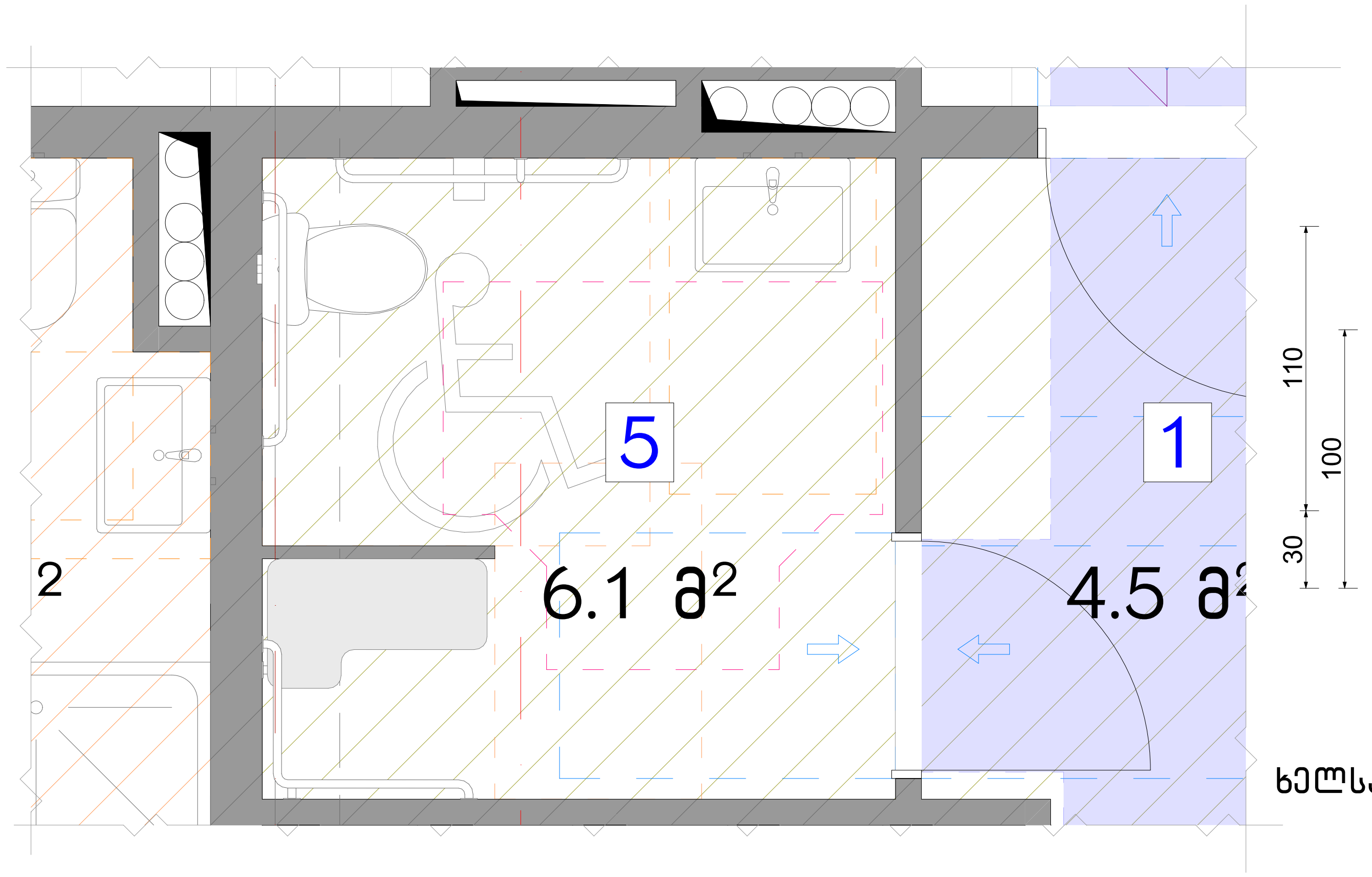

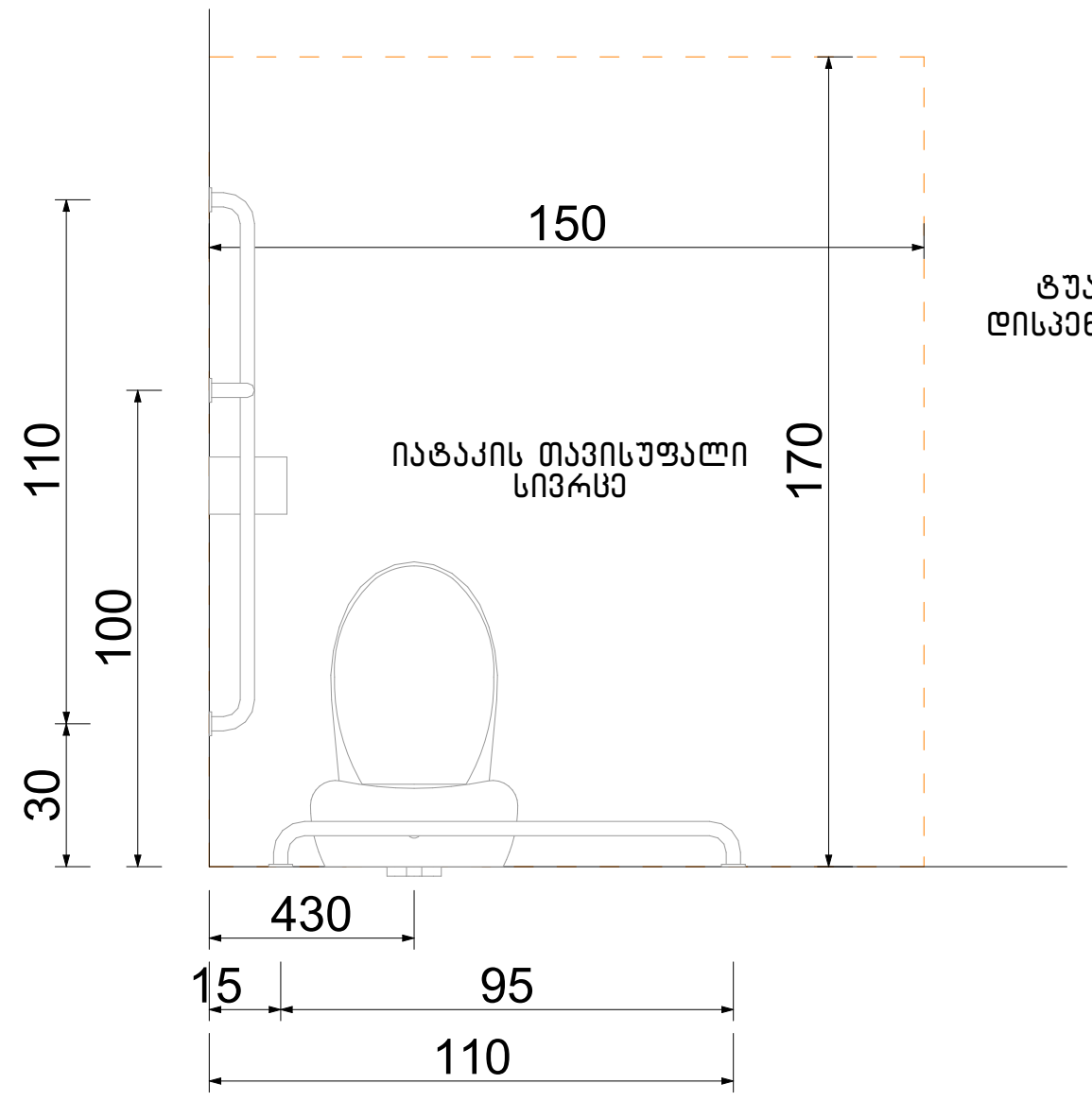

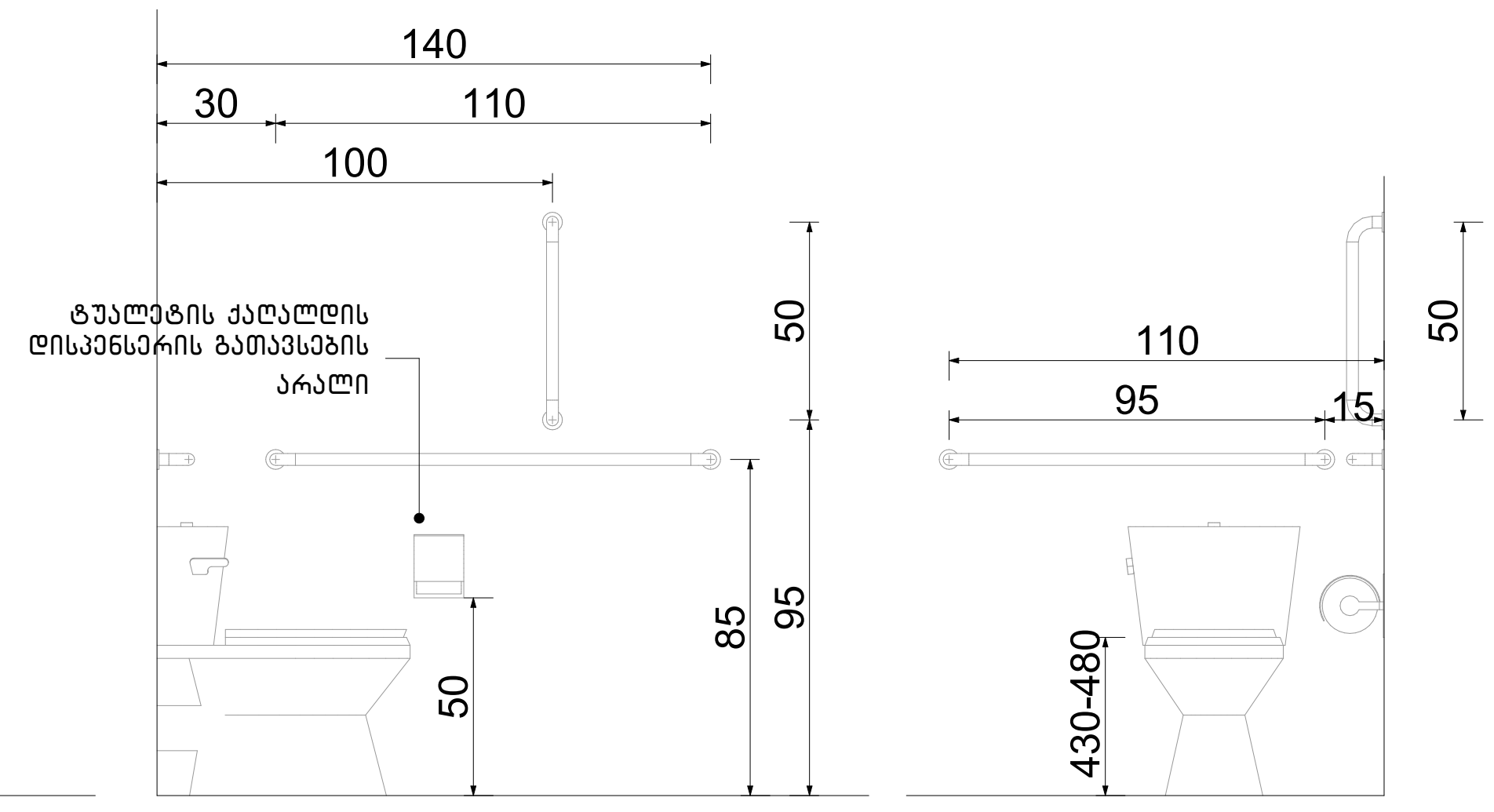

ხელსაბანის მდებარეობა

თავისუფალი სივრცე ფეხის ფალანგისათვის

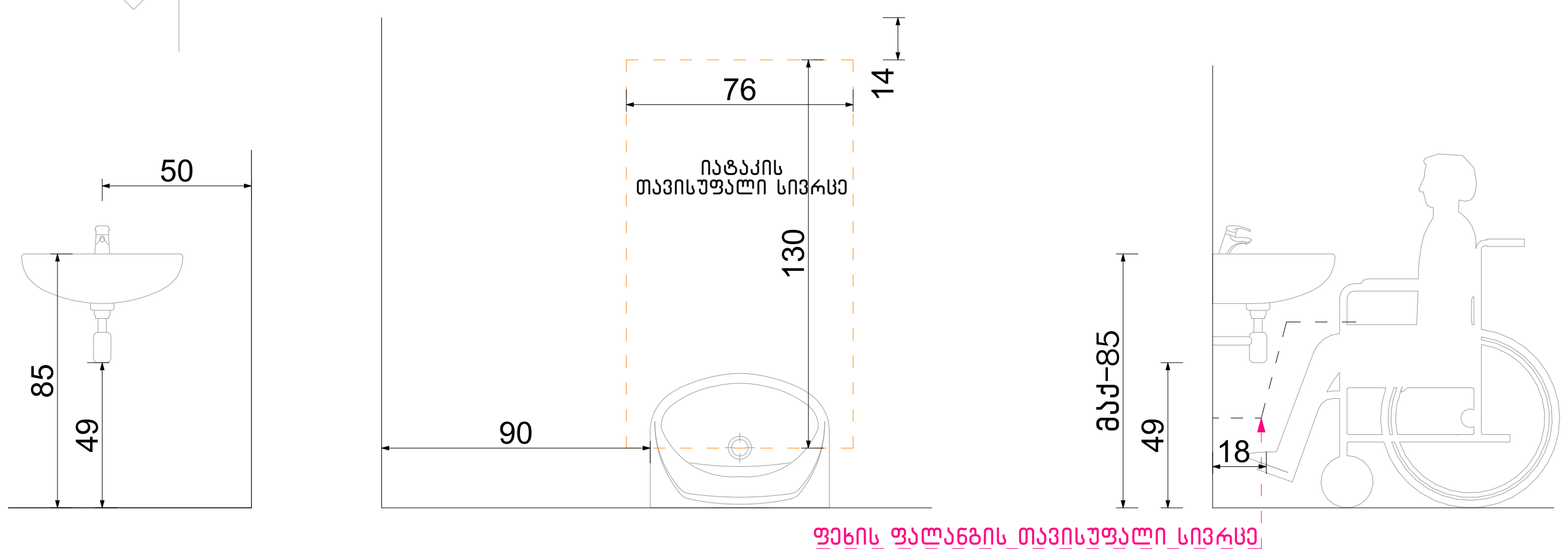

თავისუფალი სივრცე კართან მანევრირებისთვის ანჯამიანი კარი. საკეტის მხრიდან მისაწვდომი – გამოწევით გაღება

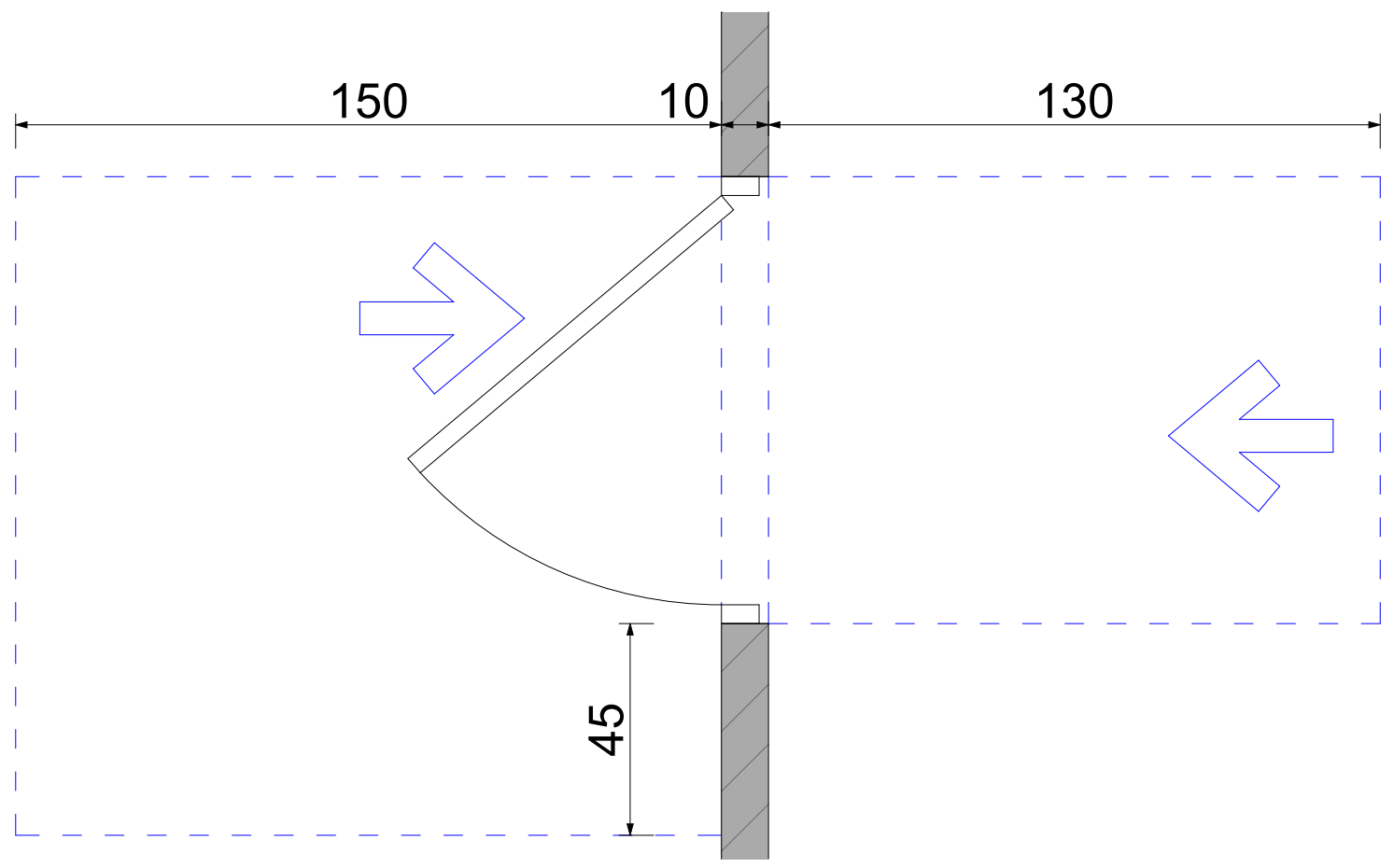

ფორმის მოსატრიალებელი სივრცე ვარიანტი 4

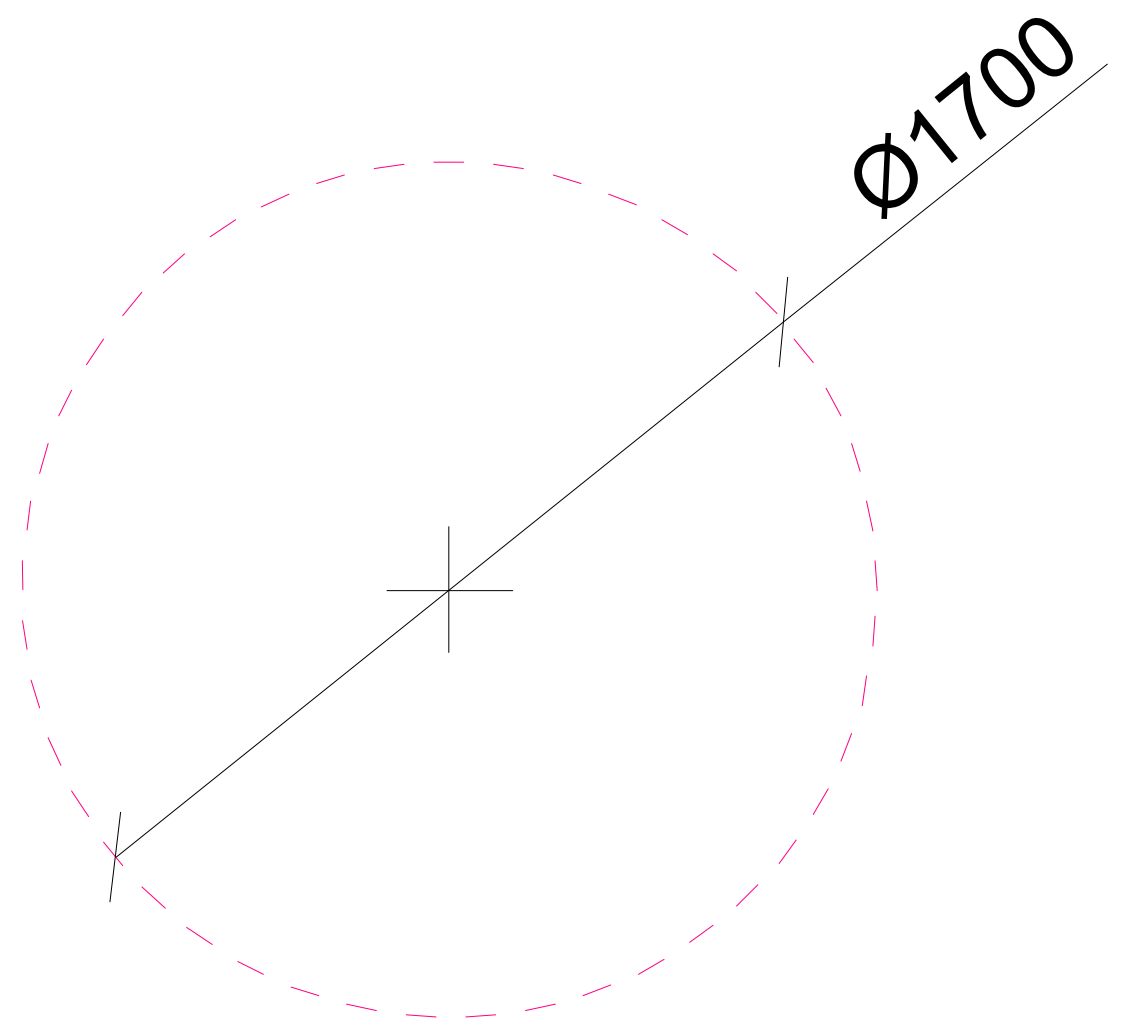

აბაზანის მდებარეობა

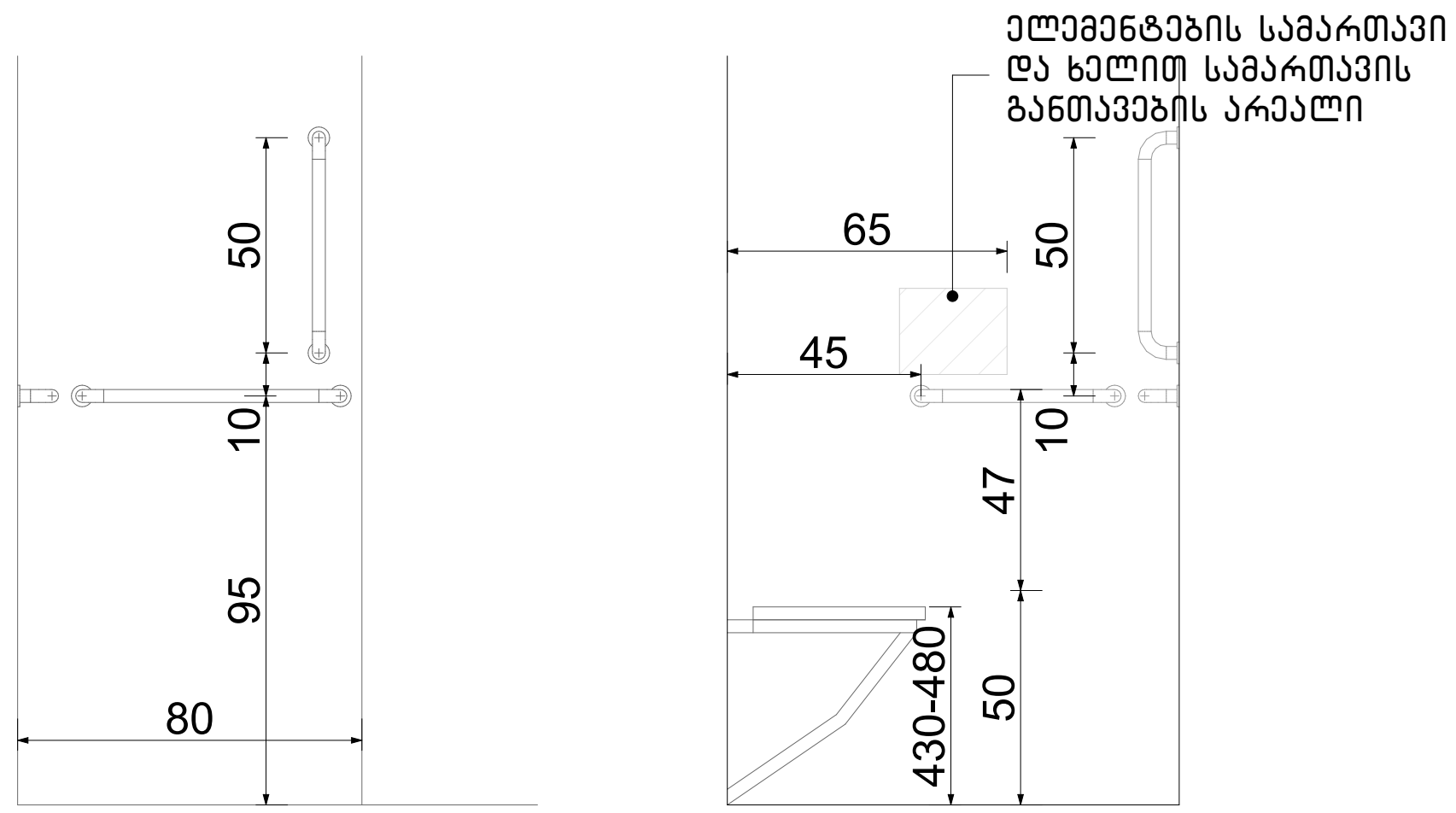

ნახაზის დასახელება:

მისაწვდომი სველი წერტილი "ა" ტიპის ერთეულში

ექსპლიკაცია:

პირობითი ნიშნები:

- ნაკვეთის საზღვარი
- მონოლითი
- იატაკის მოჭიმვა
- შემავსებელი
- ჭრილის ხაზი
- ±0.00 კონსტრუქციული ნიშნული
- ±0.00 არქიტექტურული ნიშნული

შენიშვნები

1. ნახაზში შეტანილი ყველა ცვლილება უნდა შეთანხმდეს პროექტის ავტორთან.
2. პროექტში ყველა ზომა მოცემულია სანტიმეტრებში, ნიშნულები მეტრებში
3. შენობის საპროექტო ნული (+0.00) ტოლია:

"ა" ბლოკი: ±0.00 = 415.85
"ბ" ბლოკი: ±0.00 = 416.35
"გ" ბლოკი: ±0.00 = 417.85
"დ" ბლოკი: ±0.00 = 419.50
"ე" ბლოკი: ±0.00 = 421.00

მისამართი

ქ. თბილისი, დიღმის სასწ. საცდელი მეურნეობა
საკ. კოდი: 01.72.14.009.176 11515 მ²

პროექტის სახელწოდება

მრავალბინიანი საცხოვრებელი სახლის არქიტექტურული პროექტი

სტადია	პროექტი	არ
თანამდებობა	გვარი	ხელმოწერა
დირექტორი	გ. ბენდელიანი	
არქიტექტორი	ი. გოგოხია	
არქიტექტორი	ლ.ტეფნაძე	

საპროექტოს ლოგო

BIJI ARCHITECTURE

ქ. თბილისი, მ. შავიშვილის №1ა
TEL: 595 55-35-74; 599 75-28-88

დაკვეთა №		მასშტაბი
სტადია	პროექტი	1:30
ფორმატი	ფურცლები	A.06.37
A-3		2026 წ.

ორმხრივი კავშირის გამოყენების წესები, ნიშანი უნდა გაიკრას თავშესაფრის ფართობებთან

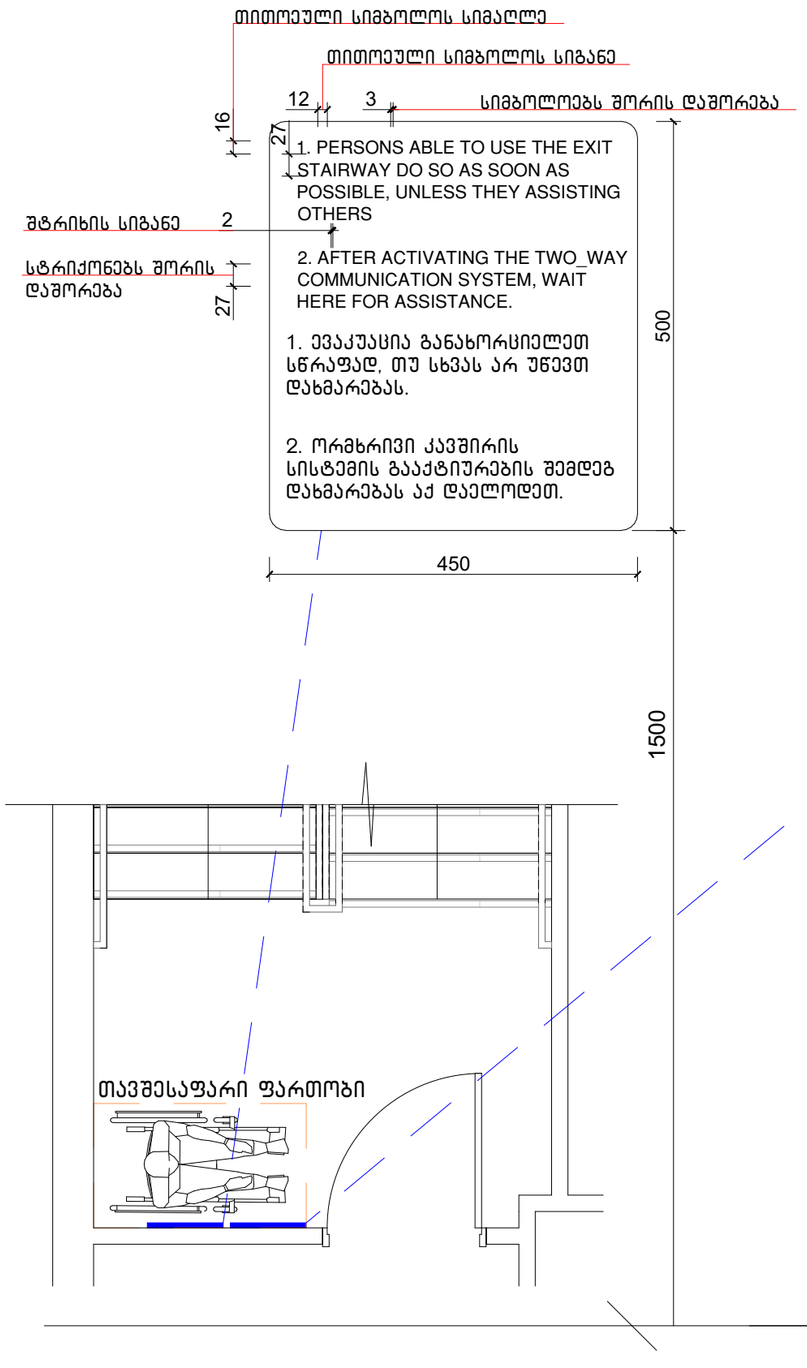

გზა-კიბის ამოსასვლობის ნიშანი, გზა-კიბის საზღვრებში, დერეფანში გამავალი კარის საკეტის მომიჯნავედ

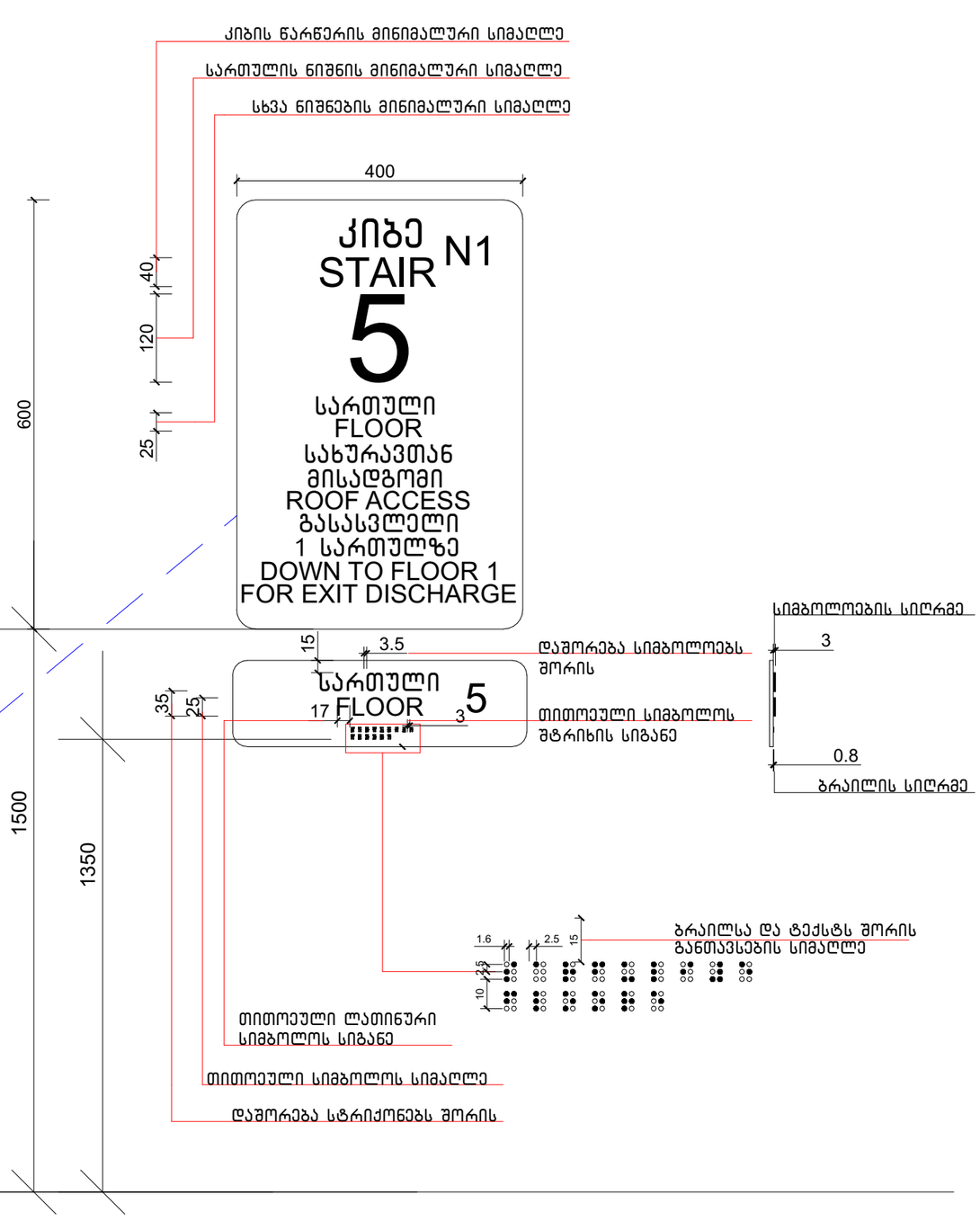

ნახაზის დასახელება:

ნიშნები

ქმაკლიკაცია:

პირობითი ნიშნები:

- ნაკვეთის საზღვარი
- მონოლითი
- იატაკის მოჭიმვა
- შემავსებელი
- ჭრილის ხაზი
- ±0.00 კონსტრუქციული ნიშნული
- ±0.00 არქიტექტურული ნიშნული

შენიშვნები

1. ნახაზში შეტანილი ყველა ცვლილება უნდა შეთანხმდეს პროექტის ავტორთან.
2. პროექტში ყველა ზომა მოცემულია სანტიმეტრებში, ნიშნულები მეტრებში
3. მშენობის საპროექტო ნული (+0.00) ტოლია:
"ა" ბლოკი: ±0.00 = 415.85
"ბ" ბლოკი: ±0.00 = 416.35
"გ" ბლოკი: ±0.00 = 417.85
"დ" ბლოკი: ±0.00 = 419.50
"ე" ბლოკი: ±0.00 = 421.00

მისამართი

ქ. თბილისი, დიდუბის სახ.წ. საცდელი მეურნეობა
საკ. კოდი: 01.72.14.009.176 11515 მ²

პროექტის სახელწოდება

მრავალბინიანი საცხოვრებელი სახლის არქიტექტურული პროექტი

სტადია	პროექტი	არ
თანამდებობა	გვარი	ხელმოწერა
დირექტორი	გ. ბენდელიანი	
არქიტექტორი	ი. გოგოხია	
არქიტექტორი	ლ.ტეფნაძე	

საპროექტო ლოგო

BIJI ARCHITECTURE

ქ. თბილისი, მ. შავიშვილის №1ა
TEL: 595 55-35-74; 599 75-28-88

დაკვეთა №		მასშტაბი
სტადია	პროექტი	1:75
ფორმატი	ფურცლები	A.06.39
A-3		2026 წ.

გასასვლელის განათებული ნიშანი

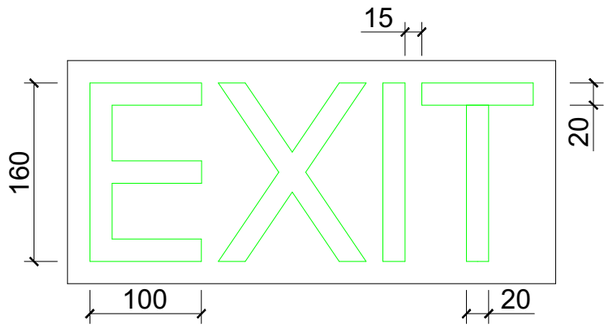

განათებული ნიშანი თავშესაფრის ფართობთან მიმავალ კართან

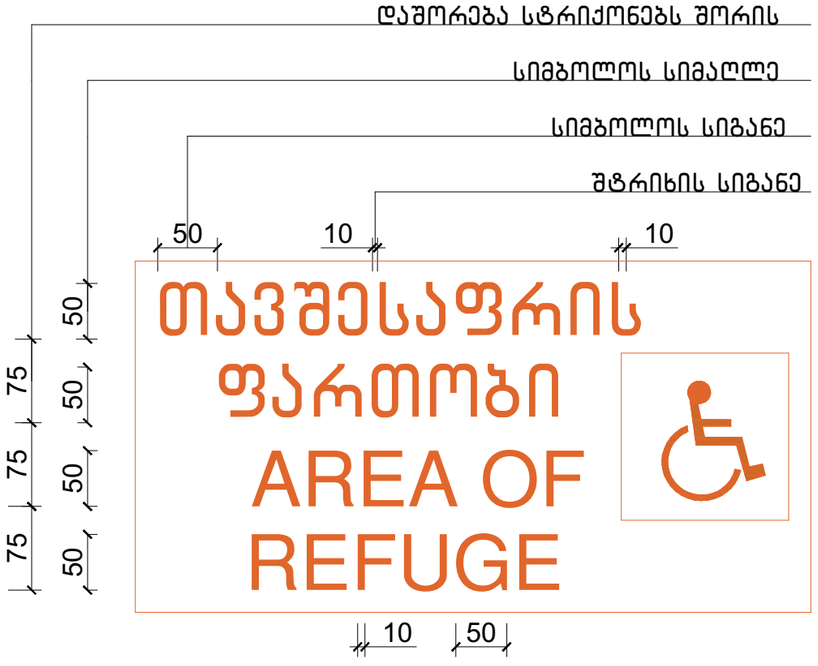

ნიშანი ამობურცული სიმბოლოებით და ბრაილით გზა-კიბის შესასვლელთან და გარეთ გამავალ ყველა კართან

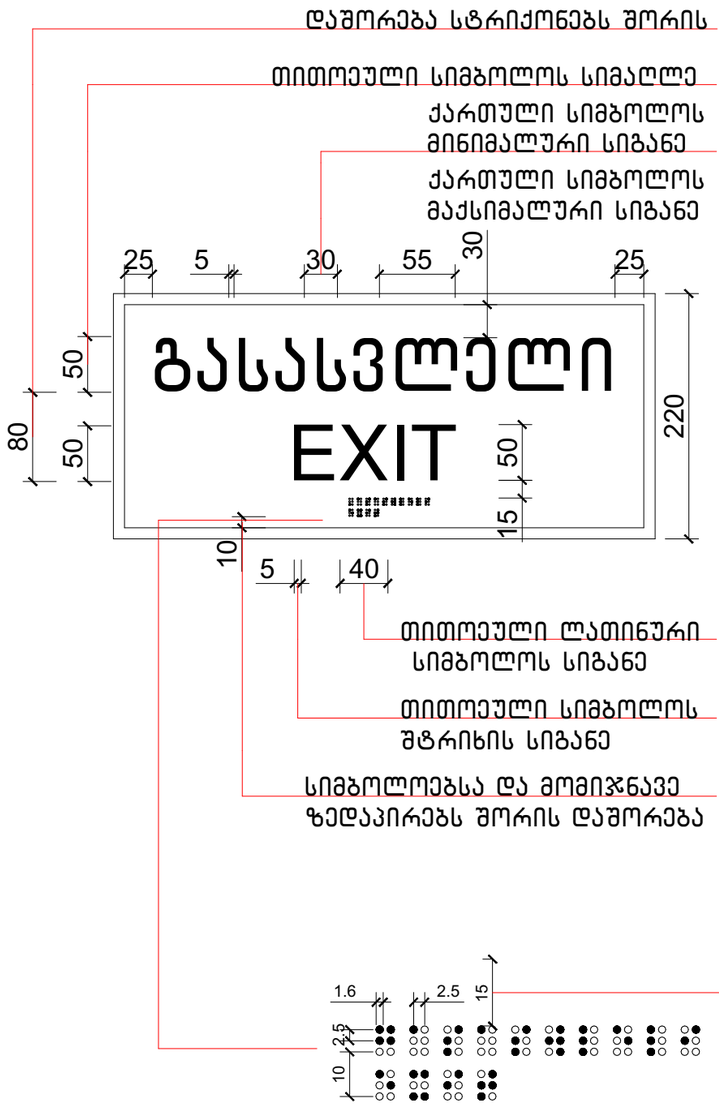

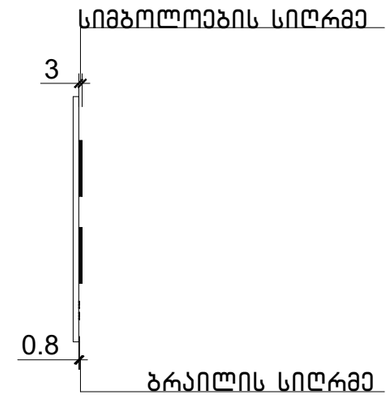

ნახაზის დასახელება:

ნიშნები

ექსპლიკაცია:

პირობითი ნიშნები:

- ნაკვეთის საზღვარი
- მონოლითი
- იატაკის მოჭიმვა
- შემავსებელი
- ჭრილის ხაზი
- ±0.00 კონსტრუქციული ნიშნული
- ±0.00 არქიტექტურული ნიშნული

შენიშვნები

1. ნახაზში შეტანილი ყველა ცვლილება უნდა შეთანხმდეს პროექტის ავტორთან.
2. პროექტში ყველა ზომა მოცემულია სანტიმეტრებში. ნიშნულები მეტრებში
3. შენობის საპროექტო ნული (+0.00) ტოლია:

"ა" ბლოკი: ±0.00 = 415.85
"ბ" ბლოკი: ±0.00 = 416.35
"გ" ბლოკი: ±0.00 = 417.85
"დ" ბლოკი: ±0.00 = 419.50
"ე" ბლოკი: ±0.00 = 421.00

მისამართი

ქ. თბილისი, დიდუბის სახ. საცდელი მეურნეობა
საკ. კოდი: 01.72.14.009.176 11515 მ²

პროექტის სახელწოდება

მრავალბინიანი საცხოვრებელი სახლის არქიტექტურული პროექტი

სტადია	პროექტი	არ
თანამდებობა	გვარი	ხელმოწერა
დირექტორი	გ. ბენდელიანი	
არქიტექტორი	ი. გოგოხია	
არქიტექტორი	ლ.ტეფნაძე	

საპროექტო ლოგო

BIJI ARCHITECTURE

ქ. თბილისი, მ. შავიშვილის №1ა
TEL: 595 55-35-74; 599 75-28-88

დაკვეთა №		მასშტაბი
სტადია	პროექტი	1:55
ფორმატი	ფურცლები	A.06.40
A-3		2026 წ.

EXIT

თავშესაფრის
ფართობი
AREA OF
REFUGE

გასასვლელი
EXIT

50

2000

1500 მმ ამოზურული სიმაღლეების
ქვედა ხაზის განთავსების სიმაღლე

1200 მმ მინ. ბრაილის განთავსების სიმაღლე

ნახაზის დასახელება:

ნიშნები

ქმსკლიკაცია:

პირობითი ნიშნები:

- ნაკვეთის საზღვარი
- მონოლითი
- იატაკის მოჭიმვა
- შემავსებელი
- ჭრილის ხაზი
- ±0.00 კონსტრუქციული ნიშნული
- ±0.00 არქიტექტურული ნიშნული

შენიშვნები

1. ნახაზში შეტანილი ყველა ცვლილება უნდა შეთანხმდეს პროექტის ავტორთან.
2. პროექტში ყველა ზომა მოცემულია სანტიმეტრებში. ნიშნულები მეტრებში
3. შენობის საპროექტო ნული (+0.00) ტოლია:

''ა'' ბლოკი: ±0.00 = 415.85
''ბ'' ბლოკი: ±0.00 = 416.35
''გ'' ბლოკი: ±0.00 = 417.85
''დ'' ბლოკი: ±0.00 = 419.50
''ე'' ბლოკი: ±0.00 = 421.00

მისამართი

ქ. თბილისი, დიღმის სახწ. საცდელი მეურნეობა
საკ. კოდი: 01.72.14.009.176 11515 მ²

პროექტის სახელწოდება

მრავალბინიანი საცხოვრებელი სახლის
არქიტექტურული პროექტი

სტადია	პროექტი	არ
თანამდებობა	გვარი	ხელმოწერა
დირექტორი	გ. ბენდელიანი	
არქიტექტორი	ი. გოგოხია	
არქიტექტორი	ლ.ტეფნაძე	

საპროექტო ლოგო

BIJI
ARCHITECTURE

ქ. თბილისი, მ. შავიშვილის №1ა
TEL: 595 55-35-74; 599 75-28-88

დაკვეთა №		მასშტაბი
სტადია	პროექტი	1:50
ფორმატი	ფურცლები	A.06.41
A-3		2026 წ.

სასწრაფო სამედიცინო დახმარების საერთაშორისო სიმბოლო
(სიცოცხლის ვარსკვლავი) განთავსდება ლიფტის ჩარჩოს ორივე მხარეს

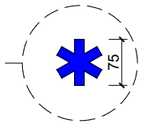

ნიშანი განთავსდება ლიფტის
გამოსაძახებელ ღილაკთან



ნახაზის დასახელება:

ნიშნები

ქმსკლიკაცია:

პიქტოგრამული ნიშნები:

- ნაკვეთის საზღვარი
- მონოლითი
- იატაკის მოჭიმვა
- შემავსებელი
- ჭრილის ხაზი
- ±0.00 კონსტრუქციული ნიშნული
- ±0.00 არქიტექტურული ნიშნული

შენიშვნები

1. ნახაზში შეტანილი ყველა ცვლილება უნდა შეთანხმდეს პროექტის ავტორთან.
2. პროექტში ყველა ზომა მოცემულია სანტიმეტრებში, ნიშნულები მეტრებში
3. შენობის საპროექტო ნული (+0.00) ტოლია:

''ა'' ბლოკი: ±0.00 = 415.85
''ბ'' ბლოკი: ±0.00 = 416.35
''გ'' ბლოკი: ±0.00 = 417.85
''დ'' ბლოკი: ±0.00 = 419.50
''ე'' ბლოკი: ±0.00 = 421.00

მისამართი

ქ. თბილისი, ღიღომის სახ. საცდელი მეურნეობა
საკ. კოდი: 01.72.14.009.176 11515 მ²

პროექტის სახელწოდება

მრავალბინიანი საცხოვრებელი სახლის არქიტექტურული პროექტი

სტადია	პროექტი	არ
თანამდებობა	გვარი	ხელმოწერა
დირექტორი	გ. ბენდელიანი	
არქიტექტორი	ი. გოგოხია	
არქიტექტორი	ლ. ტეფნაძე	

საპროექტო ლოგო

BIJI ARCHITECTURE
ქ. თბილისი, მ. შავიშვილის №1ა
TEL: 595 55-35-74; 599 75-28-88

დაკვეთა №		მასშტაბი
სტადია	პროექტი	1:100
ფორმატი	ფურცლები	A.06.42
A-3		2026 წ.

ნიშანი განთავსდება
გზა-კიბის საზღვრებში
კარის მოპირისპირედ

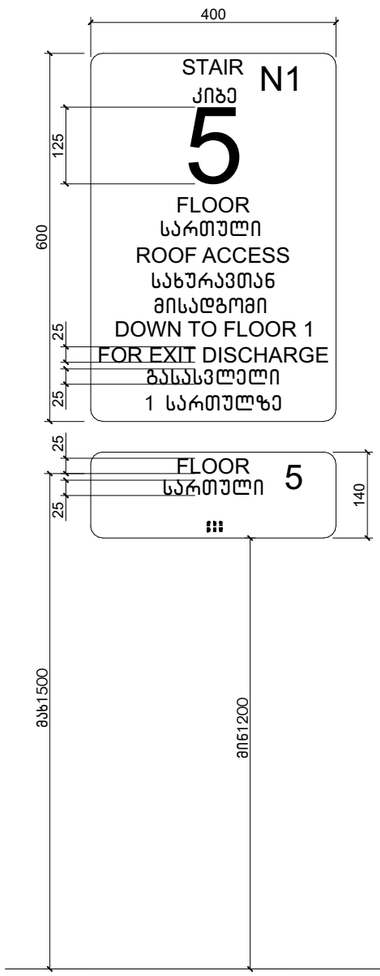

ნიშანი განთავსდება
გზა-კიბის საზღვრებში
კარის მოპირისპირედ

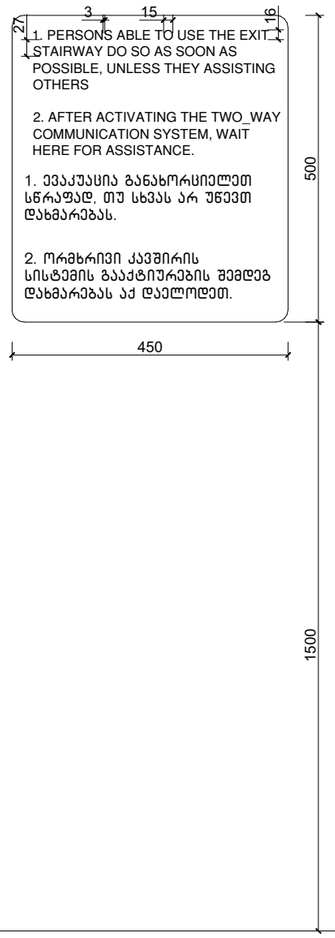

ნიშანი განთავსდება
გარე მისაწვდომ ავტოსადგომთან

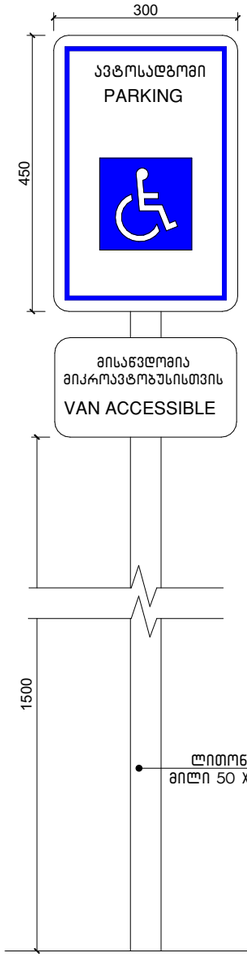

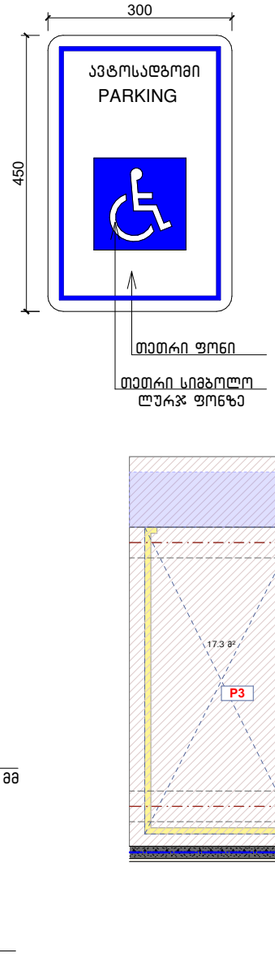

ამოსაღობადი გამაფრთხილებელი

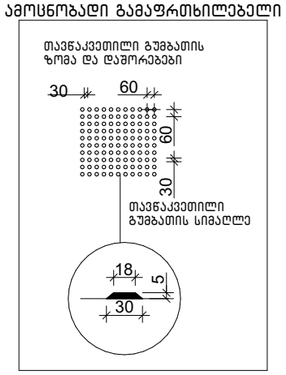

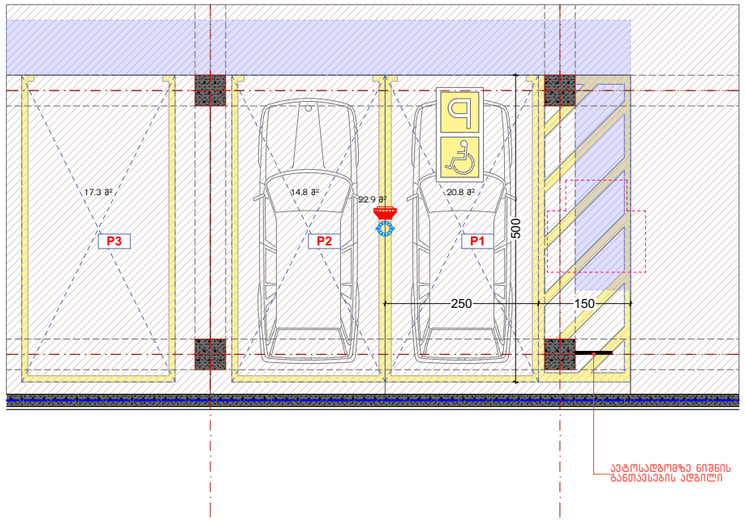

ლითონის
მილი 50 X 50 მმ

ნახაზის დასახელება:

ნიშნები

ქმსკლიკაცია:

პირობითი ნიშნები:

- ნაკვეთის საზღვარი
- მონოლითი
- იატაკის მოჭიმვა
- შემავსებელი
- ჭრილის ხაზი
- ±0.00 კონსტრუქციული ნიშნული
- ±0.00 არქიტექტურული ნიშნული

შენიშვნები

1. ნახაზში შეტანილი ყველა ცვლილება უნდა შეთანხმდეს პროექტის ავტორთან.
2. პროექტში ყველა ზომა მოცემულია სანტიმეტრებში, ნიშნულები მეტრებში
3. შენობის საპროექტო ნული (+0.00) ტოლია:
"ა" ბლოკი: ±0.00 = 415.85
"ბ" ბლოკი: ±0.00 = 416.35
"გ" ბლოკი: ±0.00 = 417.85
"დ" ბლოკი: ±0.00 = 419.50
"ე" ბლოკი: ±0.00 = 421.00

მისამართი

ქ. თბილისი, დიღმის სახწ. საცდელი მეურნეობა
საკ. კოდი: 01.72.14.009.176 11515 მ²

პროექტის სახელწოდება

მრავალბინიანი საცხოვრებელი სახლის არქიტექტურული პროექტი

სტადია	პროექტი	არ
თანამდებობა	გვარი	ხელმოწერა
დირექტორი	გ. გენდელიანი	
არქიტექტორი	ი. გოგოხია	
არქიტექტორი	ლ.ტეფნაძე	

საპროექტოს ლოგო

BIJI ARCHITECTURE
ქ. თბილისი, მ. შავიშვილის №1ა
TEL: 595 55-35-74; 599 75-28-88

დაკვეთა №		მასშტაბი
სტადია	პროექტი	1:100
ფორმატი	ფურცლები	A.06.43
A-3		2026 წ.

Проект №	
Масштаб	1:150
Формат	A.06.44
	2026 г.
	A-3

г. Москва, ул. Бауманская, д.13, стр.1
тел.: 495 55-35-74; 499 75-28-88

BUJI ARCHITECTURE

Цветовое решение фасадов

Экспликация помещений

Ведомость отделки помещений

Ведомость элементов благоустройства

Ведомость малых архитектурных форм

Ведомость ограждений

Ведомость покрытий

Ведомость конструктивных элементов

Ведомость перемычек

Ведомость проемов

Ведомость дверных блоков

Ведомость оконных блоков

Ведомость перекрытий

Ведомость полов

Ведомость стен и перегородок

Ведомость заполнения проемов

Ведомость элементов кровли

Ведомость рабочих чертежей основного комплекта

Общие данные

Ведомость ссылочных и прилагаемых документов

Ведомость основных комплектов рабочих чертежей

Содержание

Жилой дом по ул. Бауманской в г. Москве

Общие данные

Ведомость ссылочных и прилагаемых документов

1. Настоящий раздел рабочей документации разработан на основании задания на проектирование, архитектурных чертежей, а также требований действующих нормативных документов.
2. Архитектурные решения, принятые в настоящем разделе, соответствуют требованиям безопасности для жизни и здоровья людей, сохранности имущества, экологическим требованиям, требованиям по обеспечению доступа маломобильных групп населения.
3. Основные показатели генерального плана:

- Площадь участка: 4 215.85 м²
- Площадь застройки: 4 167.35 м²
- Площадь дорог: 419.50 м²
- Площадь озеленения: 421.00 м²

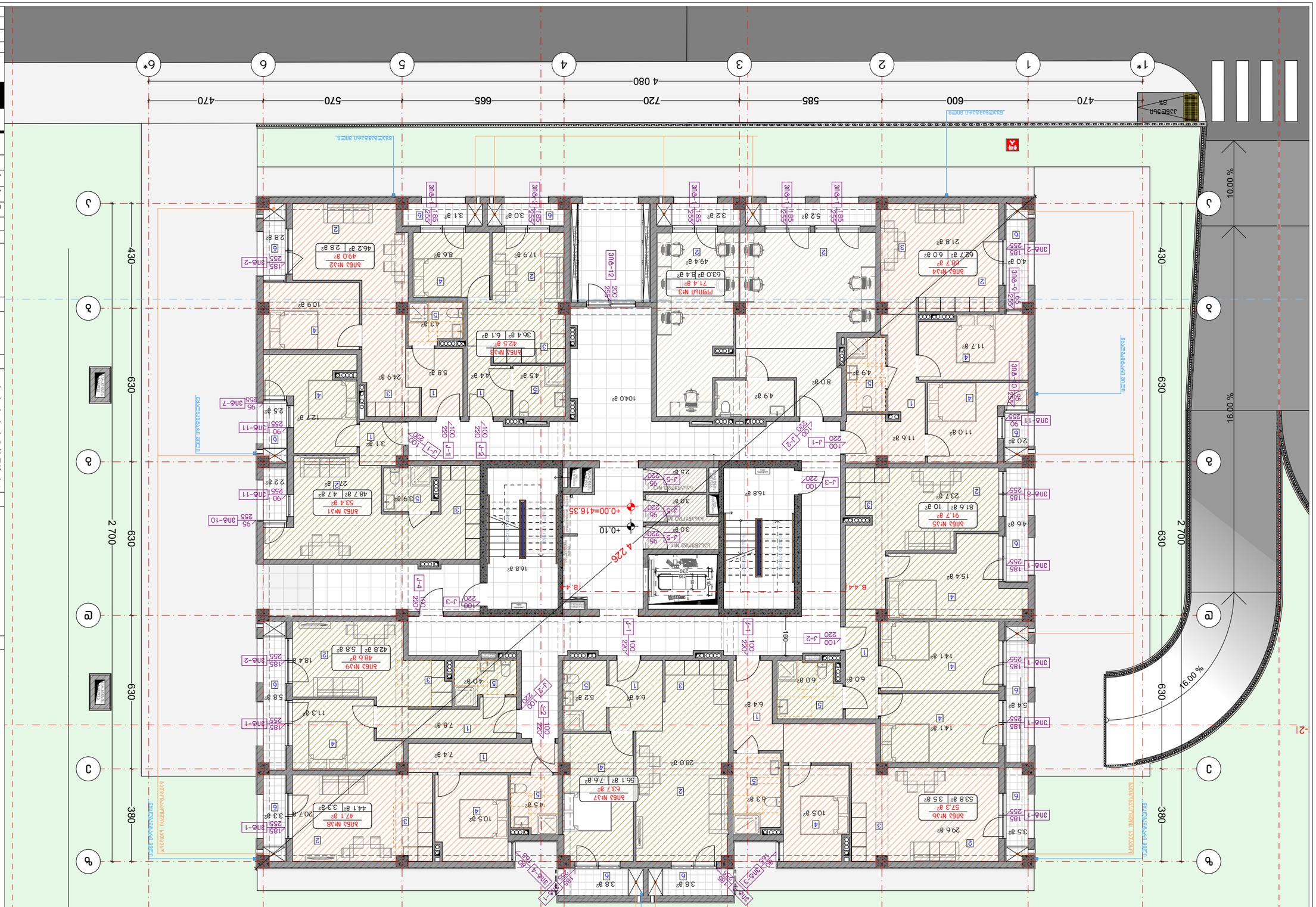
1*
1
2
3*
4
5
6
6*
А
Б
В
Г
Д
4 080
470
600
635
670
665
570
720
585
430
630
380
2 700
16.00 %
10.00 %
+0.10
+0.00=416.35
4 226
Въздушно пространство над ниската част
Въздушно пространство над ниската част
Въздушно пространство над ниската част



ნახაზის დასახელება:

მეორე სართულის გეგმა +3.15 ნიშნულზე

"ბ" ბლოკი

ექსპლიკაცია:

პირობითი ნიშნები:

- ნაკვეთის საზღვარი
- მონოლითი
- იატაკის მოჭიმვა
- შემავსებელი
- ჭრილის ხაზი
- ±0.00 კონსტრუქციული ნიშნული
- ±0.00 არქიტექტურული ნიშნული

შენიშვნები

1. ნახაზში შეტანილი ყველა ცვლილება უნდა შეთანხმდეს პროექტის ავტორთან.
2. პროექტში ყველა ზომა მოცემულია სანტიმეტრებში, ნიშნულები მეტრებში
3. შენობის საპროექტო ნული (+0.00) ტოლია:

"ა" ბლოკი: ±0.00 = 415.85
"ბ" ბლოკი: ±0.00 = 416.35
"გ" ბლოკი: ±0.00 = 417.85
"დ" ბლოკი: ±0.00 = 419.50
"ე" ბლოკი: ±0.00 = 421.00

მისამართი

ქ. თბილისი, დიდმის სასწ. საცდელი მეურნეობა
საკ. კოდი: 01.72.14.009.176 11515 მ²

პროექტის სახელწოდება

მრავალბინიანი საცხოვრებელი სახლის არქიტექტურული პროექტი

სტადია	პროექტი	არ
თანამდებობა	გვარი	ხელმოწერა
დირექტორი	გ. ბენდელიანი	
არქიტექტორი	ი. გოგოხია	
არქიტექტორი	ლ.ტეფნაძე	

საპროექტოს ლოგო

BIJI ARCHITECTURE

ქ. თბილისი, მ. შავიშვილის №1ა

TEL: 595 55-35-74; 599 75-28-88

დაკვეთა №		მასშტაბი
სტადია	პროექტი	1:150
ფორმატი	ფურცლები	A.06.46
A-3		2026 წ.

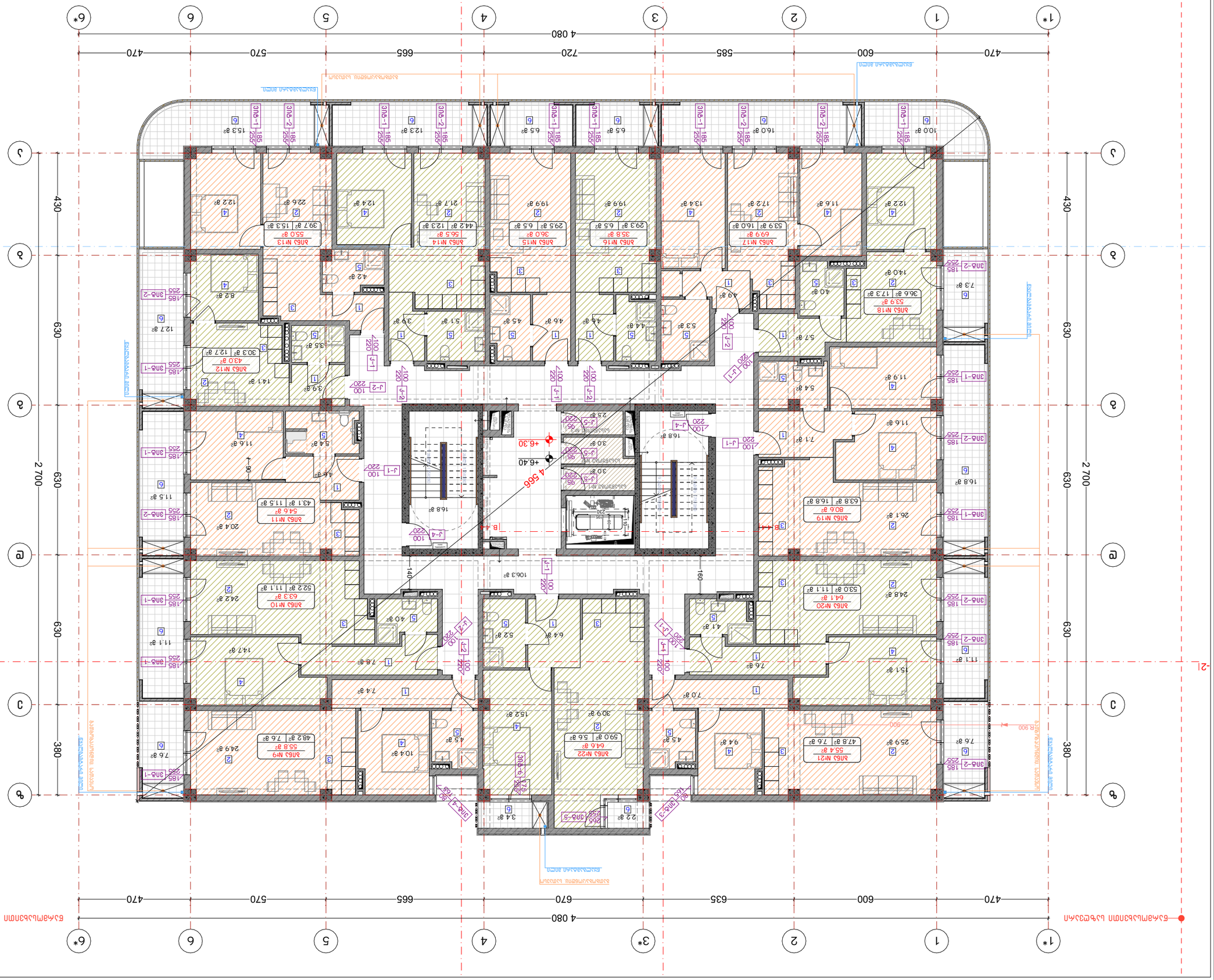

Бүлгийн нэр	Блокийн хэсэг
Шатны дугаар	1, 2, 3, 4, 5, 6, 7, 8, 9, 10
Шатны төрөл	Б, Л
Шатны материал	Б. Бетон, Т. Төмөр бетон
Шатны бүтцийн материал	Т. Төмөр бетон
Шатны бүтцийн материал	Ш. Шохойн элс
Шатны бүтцийн материал	Ц. Цементэн
Шатны материал	Б. Бетон

Шатны материал

Шатны материал	Б. Бетон
Шатны бүтцийн материал	Т. Төмөр бетон
Шатны бүтцийн материал	Ш. Шохойн элс
Шатны бүтцийн материал	Ц. Цементэн

Шатны материал

Б. Бетон

Шатны бүтцийн материал

Т. Төмөр бетон

Ш. Шохойн элс

Ц. Цементэн



ՀԱՍԱՐԱԿԱԿԱՆ ՆՇԱՆԱԿՈՒԹՅԱՆ ԱՇԽԱՏԱՆՔՆԵՐԻ ԱՐԴՅՈՒՆԱՎԵՏՈՒԹՅԱՆ ԳՆԱՀԱՏՄԱՆ ՀԱՇՎԱՐԿ

ՀԱՇՎԱՐԿԻ ԱՆՎԱՆՈՒՄԸ

ՀԱՍԱՐԱԿԱԿԱՆ ՆՇԱՆԱԿՈՒԹՅԱՆ ԱՇԽԱՏԱՆՔՆԵՐԻ ԱՐԴՅՈՒՆԱՎԵՏՈՒԹՅԱՆ ԳՆԱՀԱՏՄԱՆ ՀԱՇՎԱՐԿ

ՀԱՍՑԵԱԿԱՆ ՆՇԱՆԱԿՈՒԹՅԱՆ ԱՇԽԱՏԱՆՔՆԵՐԻ ԱՐԴՅՈՒՆԱՎԵՏՈՒԹՅԱՆ ԳՆԱՀԱՏՄԱՆ ՀԱՇՎԱՐԿ

ՀԱՍԱՐԱԿ

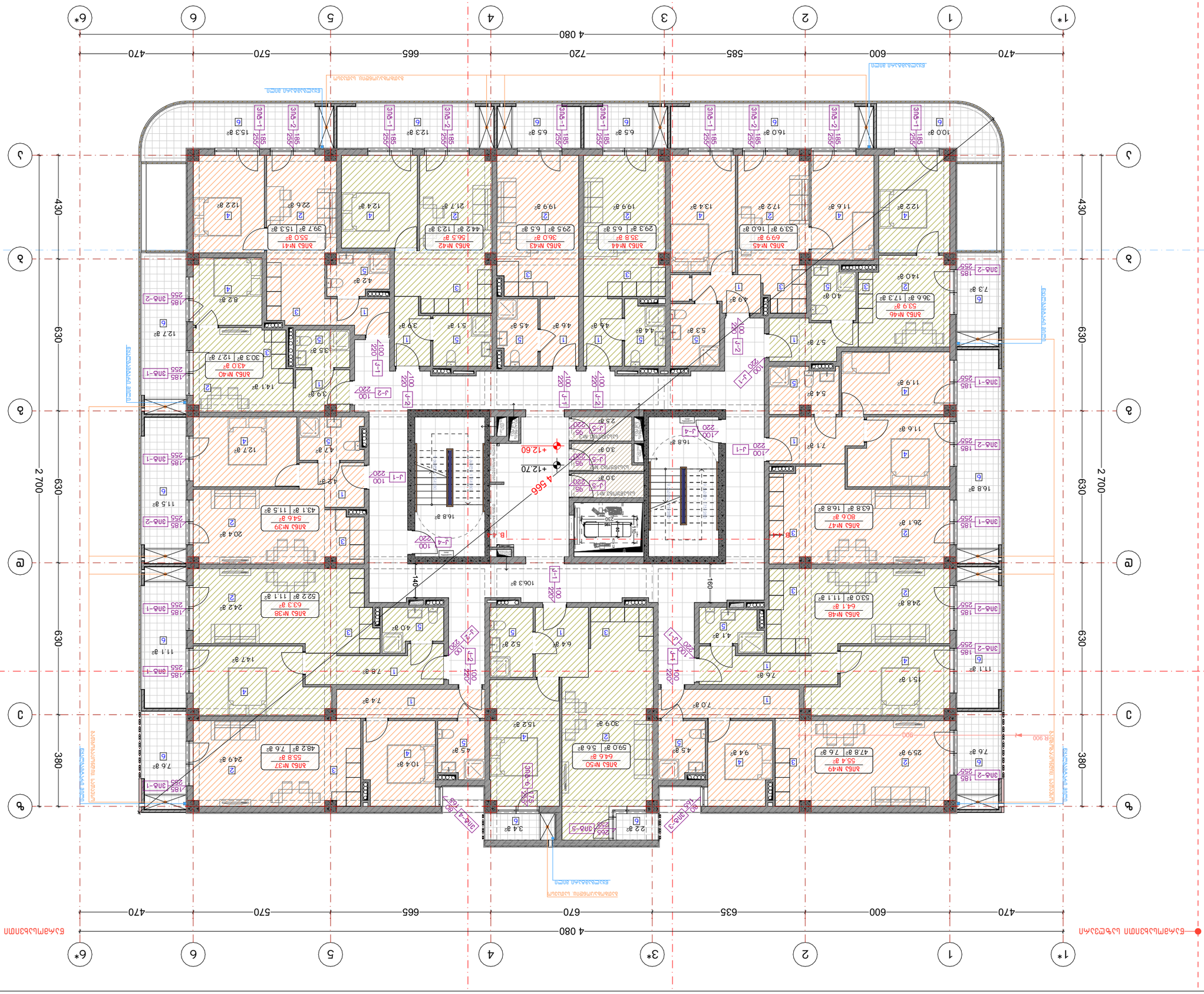
1*
1
2
3*
4
5
6
6*
4 080
470
600
585
720
665
570
470
А
Б
В
Г
Д
Е
2 700
630
630
380
4 566
+12.70
+12.60
Ø1200 ВНС
Ø1200 ВНС
Ø1200 ВНС



ნახაზის დასახელება:

მეექვსე სართულის გეგმა +15.75 ნიშნულზე

"ბ" ბლოკი

ექსპლიკაცია:

პირობითი ნიშნები:

- ნაკვეთის საზღვარი
- მონოლითი
- იატაკის მოჭიმვა
- შემავსებელი
- ჭრილის ხაზი
- ±0.00 კონსტრუქციული ნიშნული
- ±0.00 არქიტექტურული ნიშნული

შენიშვნები

1. ნახაზში შეტანილი ყველა ცვლილება უნდა შეთანხმდეს პროექტის ავტორთან.
2. პროექტში ყველა ზომა მოცემულია სანტიმეტრებში, ნიშნულები მეტრებში
3. შენობის საპროექტო ნული (+0.00) ტოლია:

"ა" ბლოკი: ±0.00 = 415.85
"ბ" ბლოკი: ±0.00 = 416.35
"გ" ბლოკი: ±0.00 = 417.85
"დ" ბლოკი: ±0.00 = 419.50
"ე" ბლოკი: ±0.00 = 421.00

მისამართი

ქ. თბილისი, დიღმის სასწ. საცდელი მეურნეობა
საკ. კოდი: 01.72.14.009.176 11515 მ²

პროექტის სახელწოდება

მრავალბინიანი საცხოვრებელი სახლის არქიტექტურული პროექტი

სტადია	პროექტი	არ
თანამდებობა	გვარი	ხელმოწერა
დირექტორი	გ. ბენდელიანი	
არქიტექტორი	ი. გოგოხია	
არქიტექტორი	ლ.ტეფნაძე	

საპროექტოს ლოგო

BIJI ARCHITECTURE

ქ. თბილისი, მ. შავიშვილის №1ა
TEL: 595 55-35-74; 599 75-28-88

დაკვეთა №		მასშტაბი
სტადია	პროექტი	1:150
ფორმატი	ფურცლები	A.06.50
A-3		2026 წ.



Ա.Ծ.	Ա.Ա.Ղ.	Ա.Ա.Ղ.
Ա.Ա.Ղ.	Ա.Ա.Ղ.	Ա.Ա.Ղ.
Ա.Ա.Ղ.	Ա.Ա.Ղ.	Ա.Ա.Ղ.
Ա.Ա.Ղ.	Ա.Ա.Ղ.	Ա.Ա.Ղ.
Ա.Ա.Ղ.	Ա.Ա.Ղ.	Ա.Ա.Ղ.

Ա.Ա.Ղ. Ա.Ա.Ղ. Ա.Ա.Ղ.

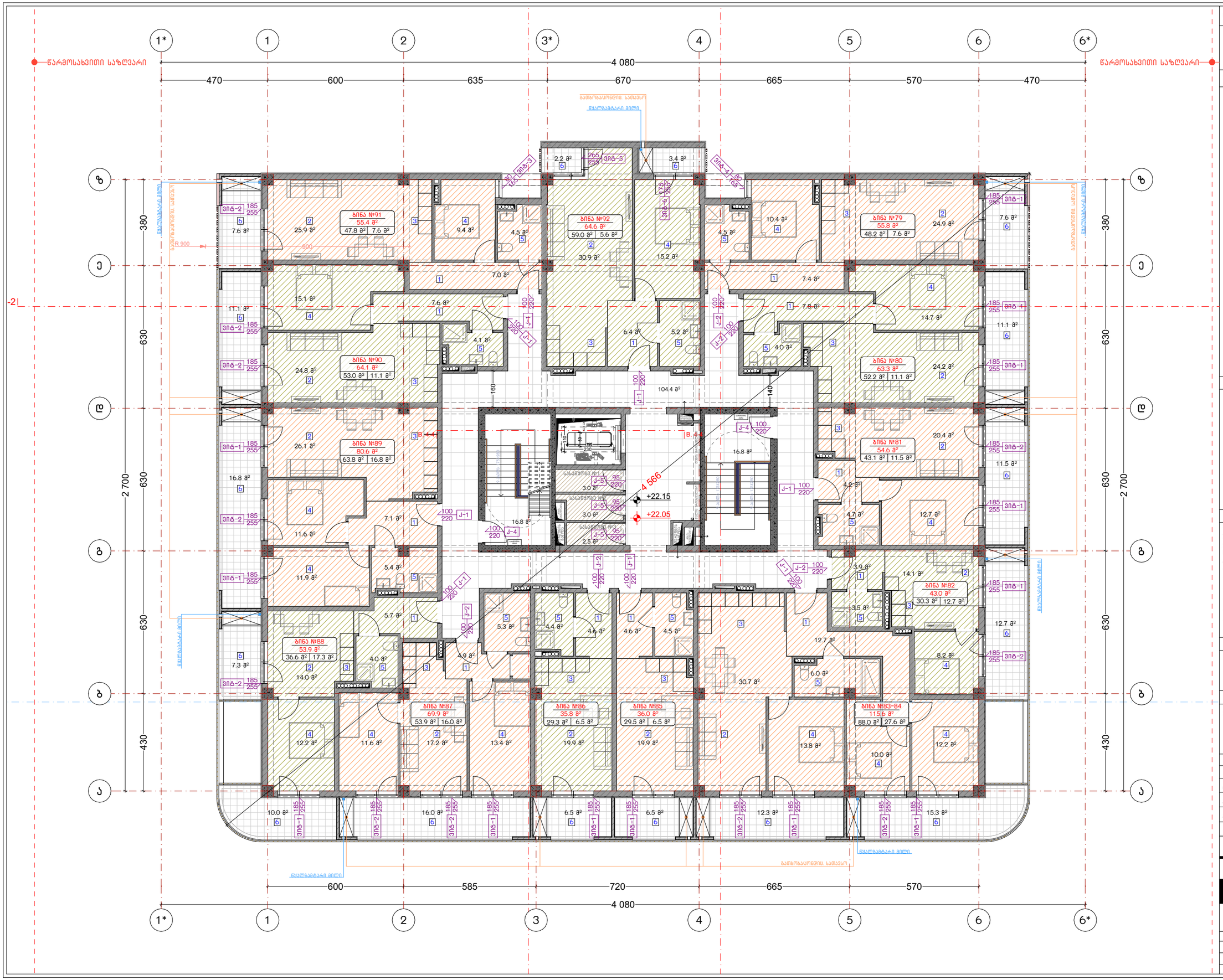

ნახაზის დასახელება:

მერვე სართულის გეგმა
+22.05 ნიშნულზე

"ბ" ბლოკი

შენიშვნები:

პირობითი ნიშნები:

- ნაკვეთის საზღვარი
- მონოლითი
- იატაკის მოჭიმვა
- შემავსებელი
- ჭრილის ხაზი
- ±0.00 კონსტრუქციული ნიშნული
- ±0.00 არქიტექტურული ნიშნული

შენიშვნები

1. ნახაზში შეტანილი ყველა ცვლილება უნდა შეთანხმდეს პროექტის ავტორთან.
2. პროექტში ყველა ზომა მოცემულია სანტიმეტრებში, ნიშნულები მეტრებში
3. შენობის საპროექტო ნული (+0.00) ტოლია:

"ა" ბლოკი: ±0.00 = 415.85
"ბ" ბლოკი: ±0.00 = 416.35
"გ" ბლოკი: ±0.00 = 417.85
"დ" ბლოკი: ±0.00 = 419.50
"ე" ბლოკი: ±0.00 = 421.00

მისამართი

ქ. თბილისი, დიდუბის სახ. საცდელი მეურნეობა
საკ. კოდი: 01.72.14.009.176 11515 მ²

პროექტის სახელწოდება

მრავალბინიანი საცხოვრებელი სახლის არქიტექტურული პროექტი

სტადია	პროექტი	არ
თანამდებობა	გვარი	ხელმოწერა
დირექტორი	გ. გენდელიანი	
არქიტექტორი	ი. გოგოხია	
არქიტექტორი	ლ.ტეფნაძე	

საპროექტო ლოგო

BIJI ARCHITECTURE

ქ. თბილისი, მ. შავთველის №1ა
TEL: 595 55-35-74; 599 75-28-88

დაკვეთა №		მასშტაბი
სტადია	პროექტი	1:150
ფორმატი	ფურცლები	A.06.52
A-3		2026 წ.

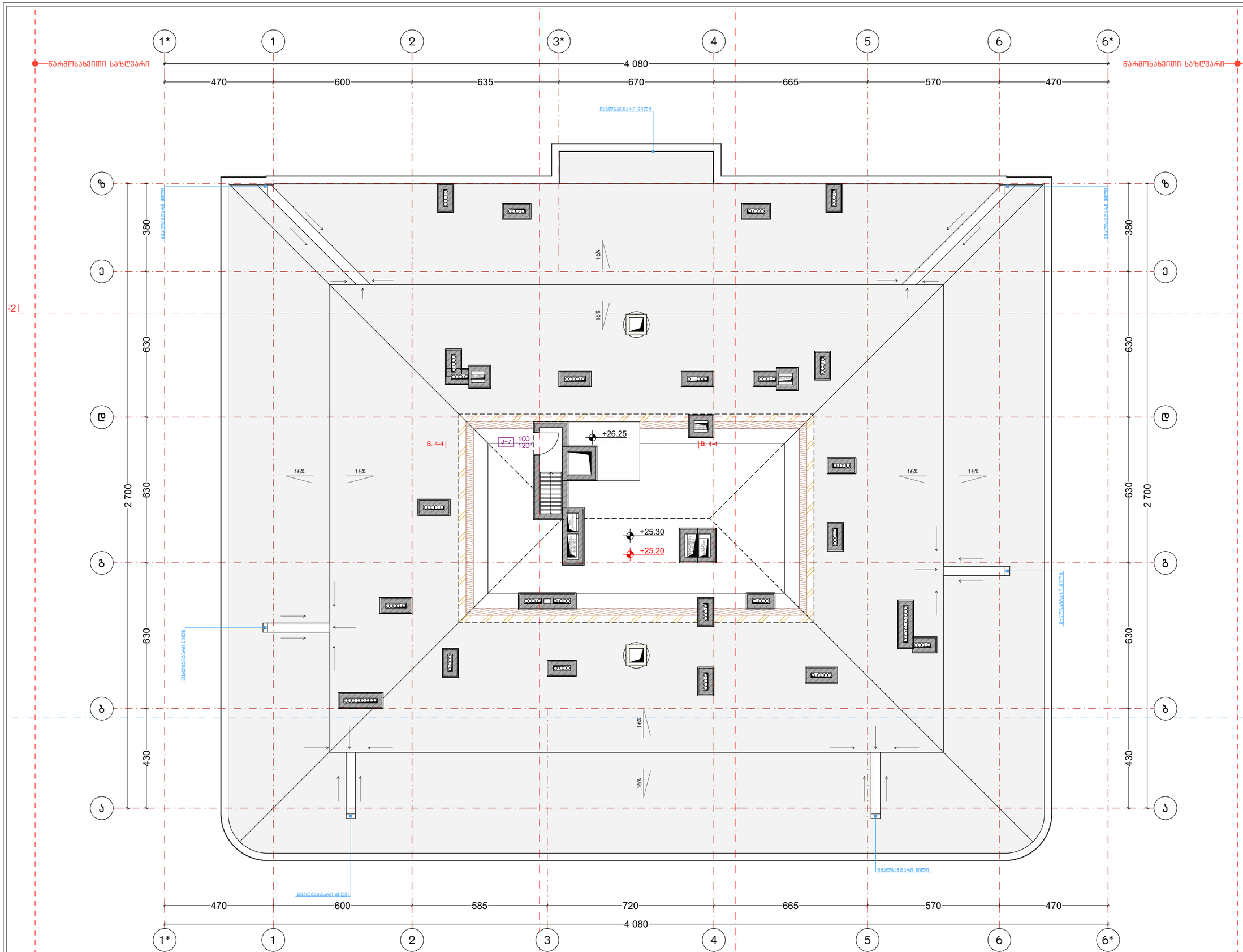

ნახაზის დასახელება:

სახურავის გეგმა
+25.20 ნიშნულზე

"ბ" ბლოკი

ქმაკლიკაცია:

პირობითი ნიშნები:

- ნაკვეთის საზღვარი
- მონოლითი
- იატაკის მოჭიმვა
- შეპავსებელი
- ჭრილის ხაზი
- ±0.00 კონსტრუქციული ნიშნული
- ±0.00 არქიტექტურული ნიშნული

შენიშვნები

1. ნახაზში შეტანილი ყველა ცვლილება უნდა შეთანხმდეს პროექტის ავტორთან.
2. პროექტში ყველა ზომა მოცემულია სანტიმეტრებში, ნიშნულები მეტრებში
3. შენობის საპროექტო ნული (+0.00) ტოლია:

"ა" ბლოკი: ±0.00 = 415.85
"ბ" ბლოკი: ±0.00 = 416.35
"გ" ბლოკი: ±0.00 = 417.85
"დ" ბლოკი: ±0.00 = 419.50
"ე" ბლოკი: ±0.00 = 421.00

მისამართი

ქ. თბილისი, დიდგორის სახ. საცდელი მეურნეობა
საკ. კოდი: 01.72.14.009.176 11515 მ²

პროექტის სახელწოდება

მრავალბინიანი საცხოვრებელი სახლის არქიტექტურული პროექტი

სტადია	პროექტი	არ
თანამდებობა	გვარი	ხელმოწერა
დირექტორი	გ. ბენდელიანი	
არქიტექტორი	ი. გოგოხია	
არქიტექტორი	ლ. ტეფნაძე	

საპროექტო ლოგო

BIJI ARCHITECTURE
ქ. თბილისი, მ. შავთველის №1ა
TEL: 595 55-35-74; 599 75-28-88

დაკვეთა №		მასშტაბი
სტადია	პროექტი	1:150
ფორმატი	ფურცლები	A.06.53
A-3		2026 წ.

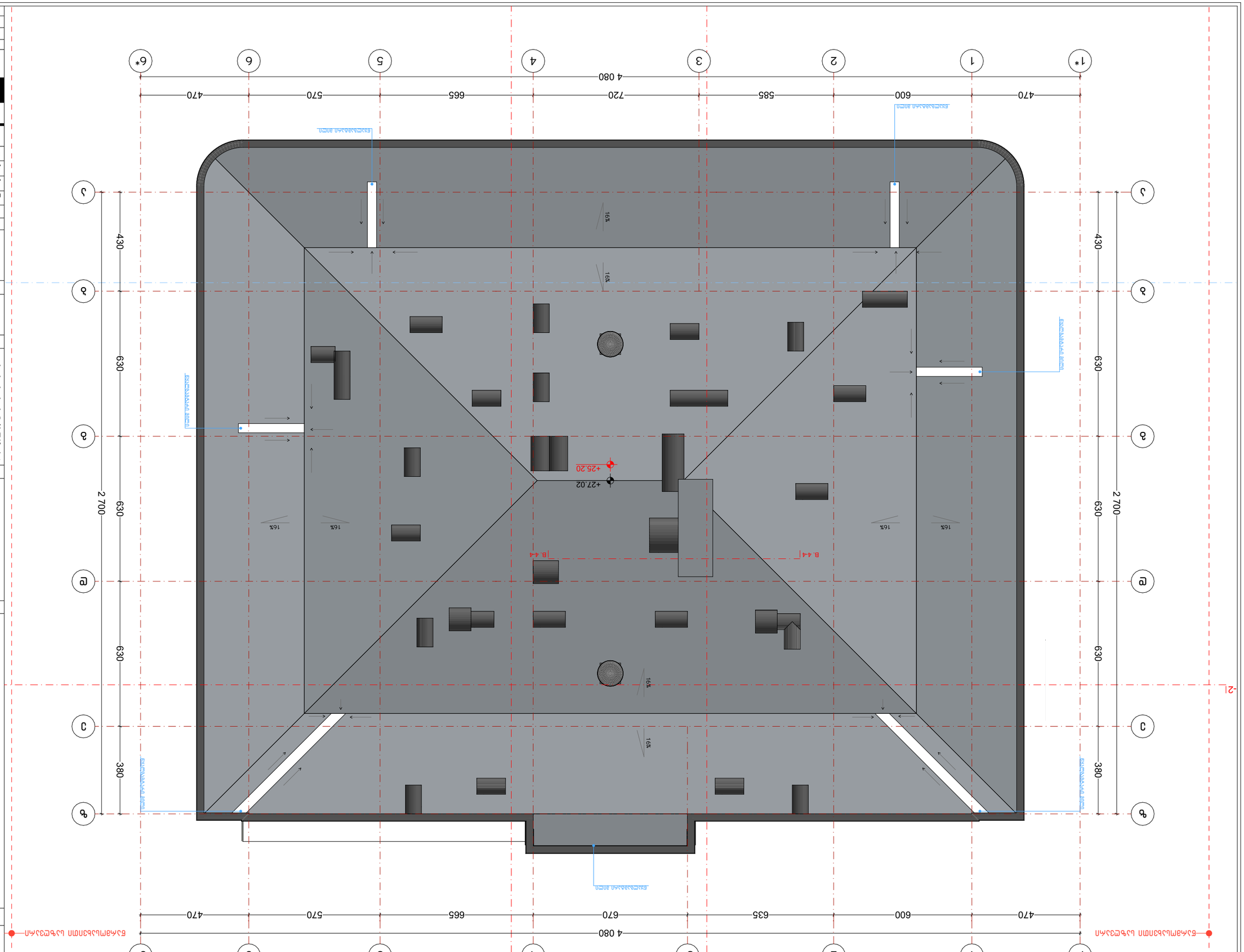
1* 1 2 3* 4 5 6 6*
4 080
470 600 635 670 665 570 470
А Б В Г Д Е
2 700
630 630 380
16%
+27.02
+25.20
B.44
Ендовный ковер 3 слоя
Ендовный ковер 3 слоя
Ендовный ковер 3 слоя