E-101
As indicated

# სართული -2
Author

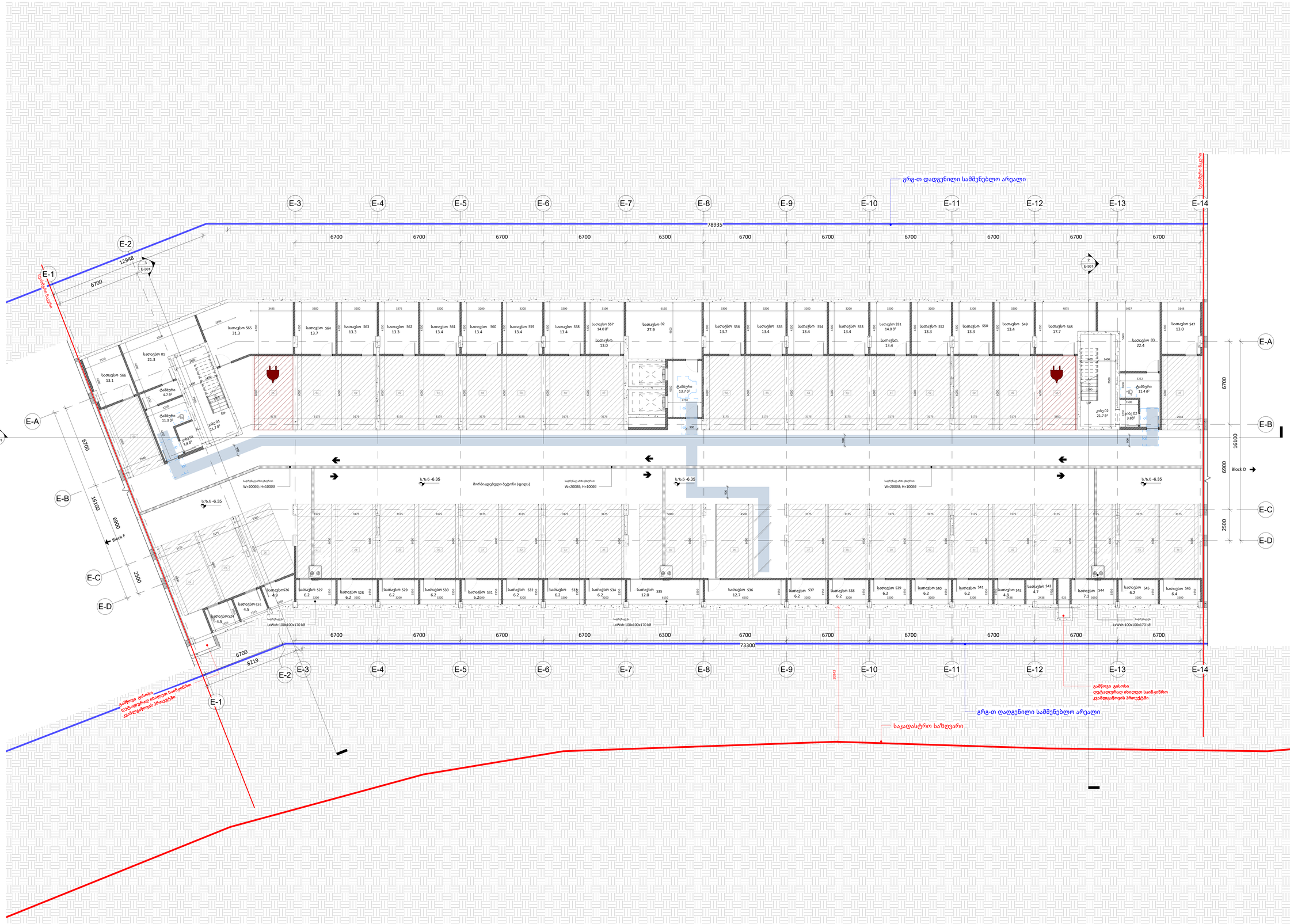


**A0**

## E-101

სათაური / Sheet Name

სართული -2


NS Studio
0179 ბაზალეთის ქუჩა 3
ქ. თბილისი, საქართველო.
Tel: 593 27 88 58
info@nsstudio.ge


პროექტი / Project

ქ. თბილისი, ნაფტკრებისკენ მიმავალი გზა
ს.კ.- 01.14.07.008.187
საცხოვრებელი კომპლექსი ნაფტკრებში

ინფორმაცია დამკვეთის შესახებ

-

**სიტუაციური გეგმა / Situation Plan**

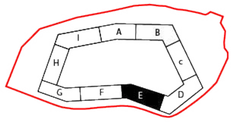


**სქემატური განშლა /Building Elevation**

**შენიშვნა / Note**

**ექსპლიკაცია / Legend**

**W.00 / W.00 - A/B/C/D** - ალუმინის ვიტრაჟის აღმნიშვნელი აბრევიატურა

**AP-00** ბინის ტიპი
**A00** ბინის ნომერი

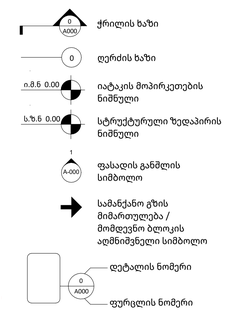


# 12/22/25

Cad Dwg File: **Samgori Residence**

ლუკა ჩაგანავა
ნინო ჭანტურია
გიორგი ხეცურიანი
ელენე ედიშერაშვილი
ლევან არველაძე
ალექსანდრე ფოჩხიძე
გიორგი გოგოლაძე
NS Studio

E-102
As indicated

სართული -1
Author

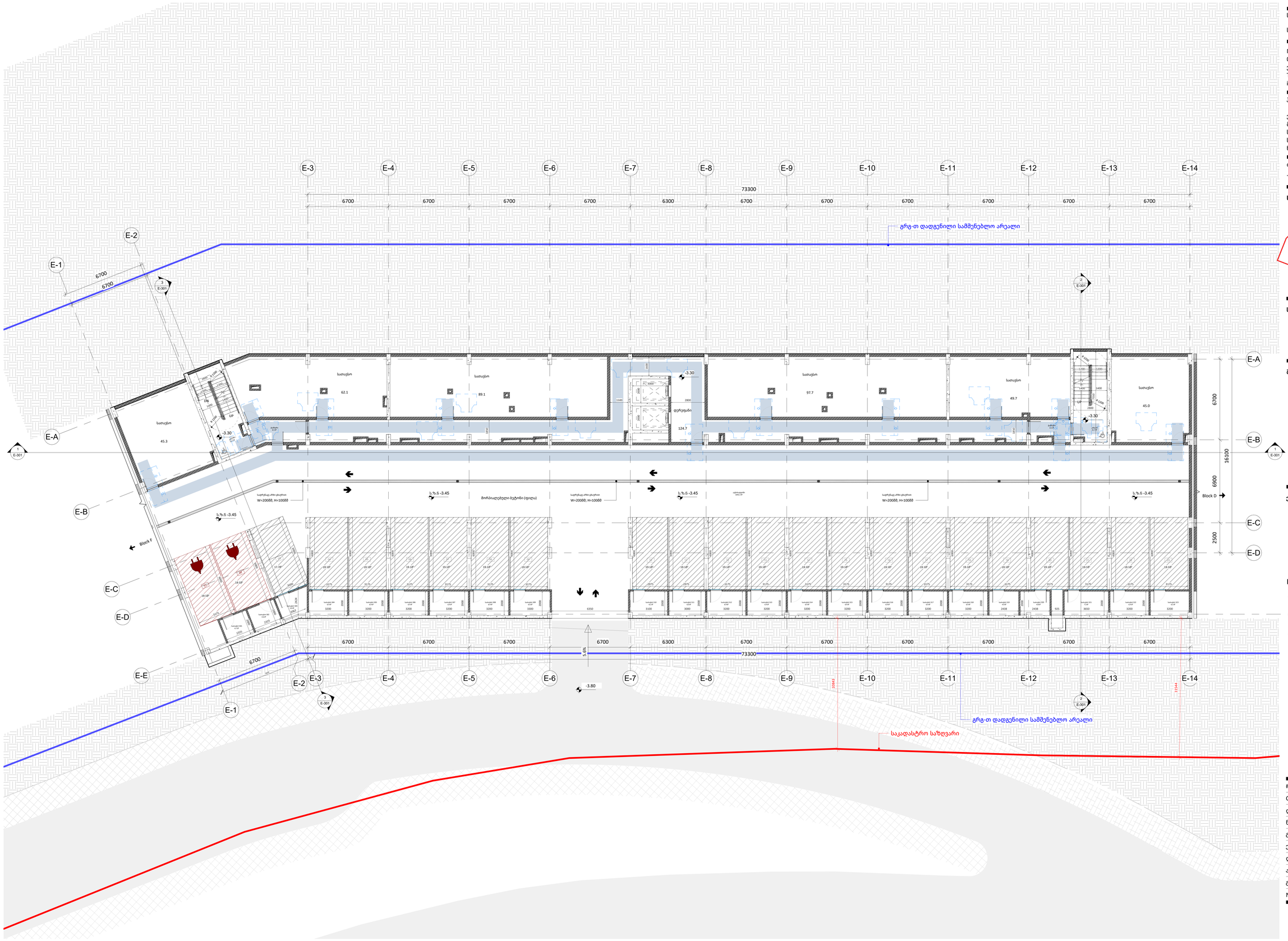


A0

# E-102

სათაური / Sheet Name

სართული -1


NS Studio
0179 ბაზალეთის ქუჩა 3
ქ. თბილისი, საქართველო.
Tel: 593 27 88 58
info@nsstudio.ge


პროექტი / Project

ქ. თბილისი, ნაფეტვრებისკენ მიმავალი გზა
ს.კ.- 01.14.07.008.187
საცხოვრებელი კომპლექსი ნაფეტვრებში

ინფორმაცია დამკვეთის შესახებ

-

**სიტუაციური გეგმა / Situation Plan**

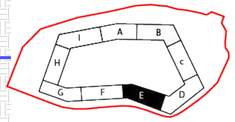


**სქემატური განშლა /Building Elevation**

**შენიშვნა / Note**

**ექსპლიკაცია / Legend**

**W.00 / W.00 - A/B/C/D** - ალუმინის ვიტრაჟის აღმნიშვნელი აბრევიატურა

**AP-00** ბინის ტიპი
**A00** ბინის ნომერი

ჭრილის ხაზი

ღერძის ხაზი

იატაკის მოპირკეთების ნიშნული

სტრუქტურული ზედაპირის ნიშნული

ფასადის განშლის სიმბოლო

სამანქანო გზის მიმართულება / მომდევნო ბლოკის აღმნიშვნელი სიმბოლო

დეტალის ნომერი

ფურცლის ნომერი

# 12/22/25

Cad Dwg File: **Samgori Residence**

ლუკა ჩაგანავა
ნინო ჭანტურია
გიორგი ხეცურიანი
ელენე ედიშერაშვილი
ლევამ არველაძე
ალექსანდრე ფოჩხიძე
გიორგი გოგოლაძე
NS Studio

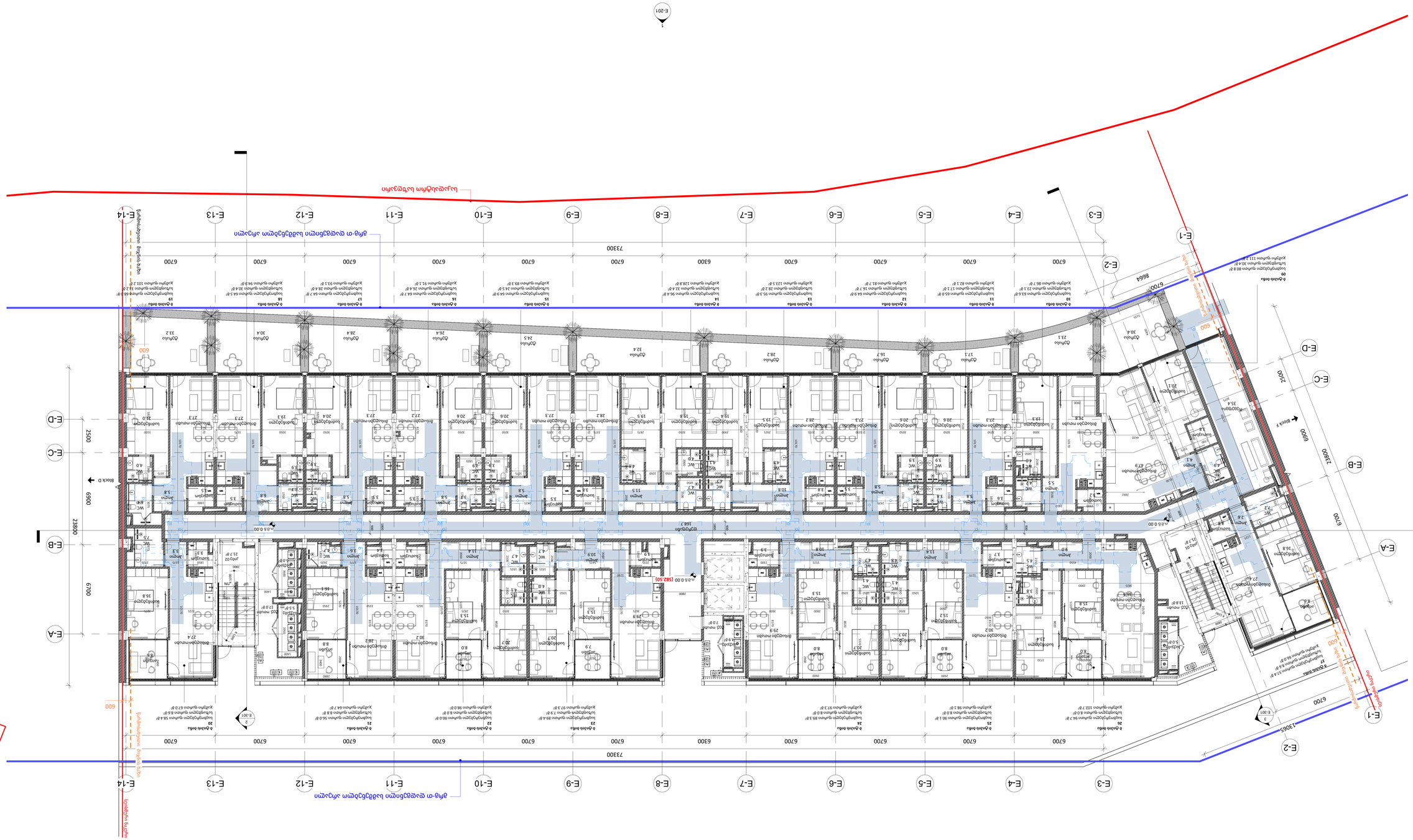
E-1
E-2
E-3
E-4
E-5
E-6
E-7
E-8
E-9
E-10
E-11
E-12
E-13
E-14
E-A
E-B
E-C
E-D
73300
6700
6300
2500
23800
6900
1300
600
Block F
Block D
Block E
Boundary line
Building line
Building line boundary
Building line boundary
Building line boundary

E-104
As indicated

სართული 1
Author

A0

# E-104

სათაური / Sheet Name

სართული 1

NS Studio
0179 ბაზალეთის ქუჩა 3
ქ. თბილისი, საქართველო.
Tel: 593 27 88 58
info@nsstudio.ge

პროექტი / Project

ქ. თბილისი, ნაფეტვრებისკენ
მიმავალი გზა
ს.კ.- 01.14.07.008.187
საცხოვრებელი კომპლექსი
ნაფეტვრებში

ინფორმაციის დამკვეთის შესახებ

-

სიტუაციური გეგმა / Situation Plan

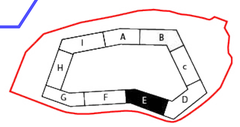


სქემატური განშლა /Building Elevation

შენიშვნა / Note


E-1
E-2
E-3
E-4
E-5
E-6
E-7
E-8
E-9
E-10
E-11
E-12
E-13
E-14
E-A
E-B
E-C
E-D
79049
73300
23800
6900
2500
6700
600
8561
13065
Block D
Block F
გრგ-თ დადგენილი სამშენებლო არეალი
საკადასტრო საზღვარი
ბუნებრივი ზედაპირი
ნაგებობის ბაზა
ტერიტორიის ბუნებრივი ზედაპირი
ტერიტორიის ბუნებრივი ზედაპირი
ტერიტორიის ბუნებრივი ზედაპირი

E-105
As indicated

სართული 2
Author

A0

# E-105

სათაური / Sheet Name

სართული 2

NS Studio
0179 ბაზალეთის ქუჩა 3
ქ. თბილისი, საქართველო.
Tel: 593 27 88 58
info@nsstudio.ge

პროექტი / Project

ქ. თბილისი, ნაფეტვრებისკენ
მიმავალი გზა
ს.კ.- 01.14.07.008.187
საცხოვრებელი კომპლექსი
ნაფეტვრებში

ინფორმაცია დამკვეთის შესახებ

-

სიტუაციური გეგმა / Situation Plan

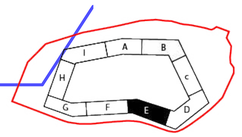


სქემატური განშლა /Building Elevation

შენიშვნა / Note

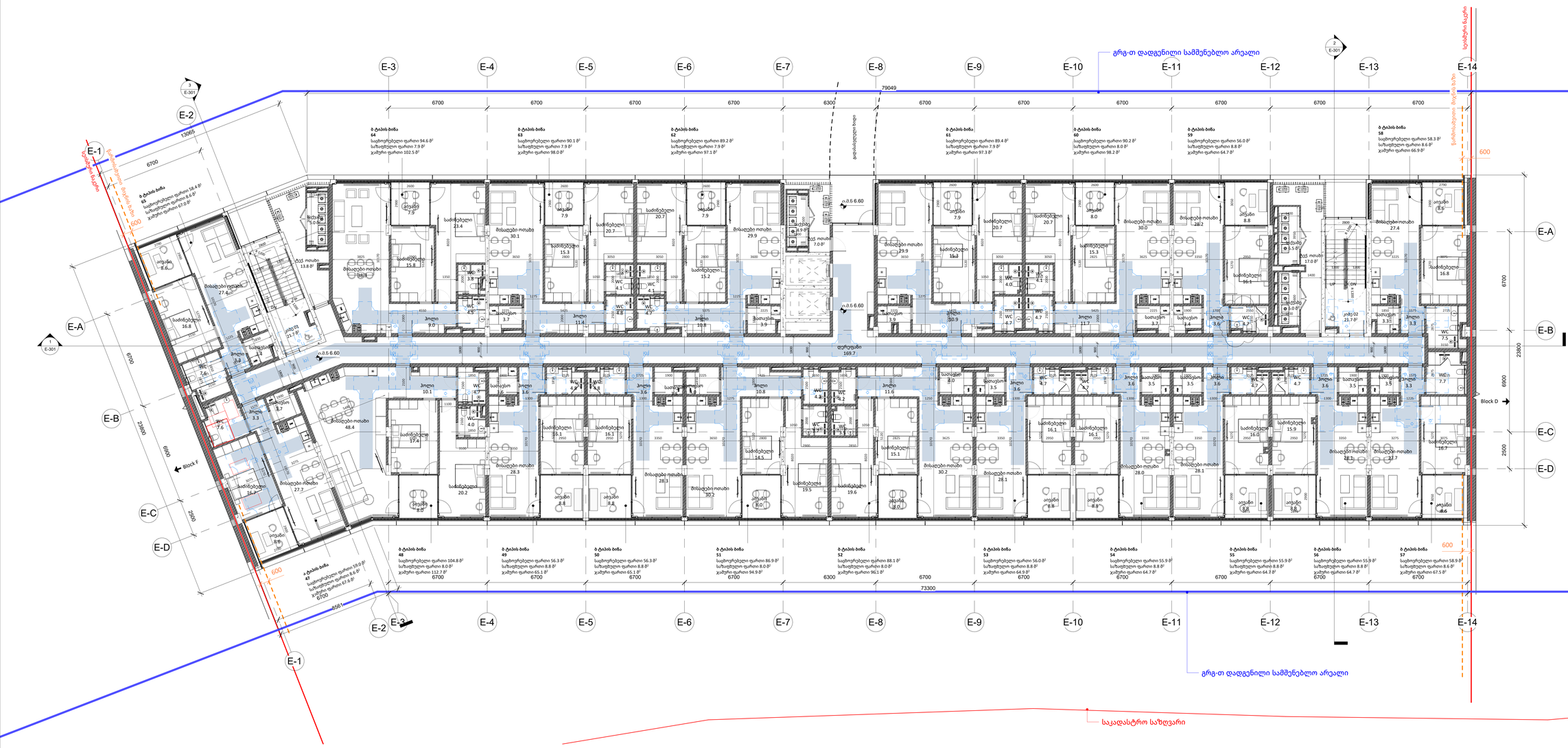
E-1
E-2
E-3
E-4
E-5
E-6
E-7
E-8
E-9
E-10
E-11
E-12
E-13
E-14
E-A
E-B
E-C
E-D
79049
73300
6700
6300
23800
6900
2500
600
13065
8661
169.7
n.0.6 6.60
გრგ-თ დადგენილი სამშენებლო არეალი
საკადასტრო საზღვარი
ტერიტორიის საზღვარი
ბოლოსაზღვეთო ხაზი
Block D
Block F
ბ ტიპის ბინა 64 საცხოვრებელი ფართი 94.6 მ² საზაფხულო ფართი 7.9 მ² ჯამური ფართი 102.5 მ²
ბ ტიპის ბინა 63 საცხოვრებელი ფართი 90.1 მ² საზაფხულო ფართი 7.9 მ² ჯამური ფართი 98.0 მ²
ბ ტიპის ბინა 62 საცხოვრებელი ფართი 89.2 მ² საზაფხულო ფართი 7.9 მ² ჯამური ფართი 97.1 მ²
ბ ტიპის ბინა 61 საცხოვრებელი ფართი 89.4 მ² საზაფხულო ფართი 7.9 მ² ჯამური ფართი 97.3 მ²
ბ ტიპის ბინა 60 საცხოვრებელი ფართი 90.2 მ² საზაფხულო ფართი 8.0 მ² ჯამური ფართი 98.2 მ²
ბ ტიპის ბინა 59 საცხოვრებელი ფართი 56.0 მ² საზაფხულო ფართი 8.8 მ² ჯამური ფართი 64.7 მ²
ბ ტიპის ბინა 58 საცხოვრებელი ფართი 58.3 მ² საზაფხულო ფართი 8.6 მ² ჯამური ფართი 66.9 მ²
ბ ტიპის ბინა 48 საცხოვრებელი ფართი 104.8 მ² საზაფხულო ფართი 8.0 მ² ჯამური ფართი 112.7 მ²
ბ ტიპის ბინა 49 საცხოვრებელი ფართი 56.3 მ² საზაფხულო ფართი 8.8 მ² ჯამური ფართი 65.1 მ²
ბ ტიპის ბინა 50 საცხოვრებელი ფართი 56.3 მ² საზაფხულო ფართი 8.8 მ² ჯამური ფართი 65.1 მ²
ბ ტიპის ბინა 51 საცხოვრებელი ფართი 86.9 მ² საზაფხულო ფართი 8.0 მ² ჯამური ფართი 94.9 მ²
ბ ტიპის ბინა 52 საცხოვრებელი ფართი 88.1 მ² საზაფხულო ფართი 8.0 მ² ჯამური ფართი 96.1 მ²
ბ ტიპის ბინა 53 საცხოვრებელი ფართი 56.0 მ² საზაფხულო ფართი 8.8 მ² ჯამური ფართი 64.9 მ²
ბ ტიპის ბინა 54 საცხოვრებელი ფართი 55.9 მ² საზაფხულო ფართი 8.8 მ² ჯამური ფართი 64.7 მ²
ბ ტიპის ბინა 55 საცხოვრებელი ფართი 55.9 მ² საზაფხულო ფართი 8.8 მ² ჯამური ფართი 64.7 მ²
ბ ტიპის ბინა 56 საცხოვრებელი ფართი 55.9 მ² საზაფხულო ფართი 8.8 მ² ჯამური ფართი 64.7 მ²
ბ ტიპის ბინა 57 საცხოვრებელი ფართი 58.9 მ² საზაფხულო ფართი 8.6 მ² ჯამური ფართი 67.5 მ²
ა ტიპის ბინა 47 საცხოვრებელი ფართი 59.9 მ² საზაფხულო ფართი 8.8 მ² ჯამური ფართი 67.6 მ²

ექსპლიკაცია / Legend

**W.00 / W.00 - A/B/C/D** - ალუმინის ვიტრაჟის აღმნიშვნელი აბრევიატურა

**AP-00** ბინის ტიპი
**A00** ბინის ნომერი

ჭრილის ხაზი
ღერძის ხაზი
იატაკის მოპირკეთების ნიმუშული
სტრუქტურული ზედაპირის ნიმუშული
ფასადის განშლის სიმბოლო
სამანქანო გზის მიმართულება / მომდევნო ბლოკის აღმნიშვნელი სიმბოლო
დეტალის ნომერი
ფურცლის ნომერი

# 12/22/25

Cad Dwg File: **Samgori Residence**

ლუკა ჩაგანავა
ნინო ჭანტურია
გიორგი ხეცურიანი
ელენე ედიშერაშვილი
ლევამ არველაძე
ალექსანდრე ფოჩხიძე
გიორგი გოგოლაძე
NS Studio

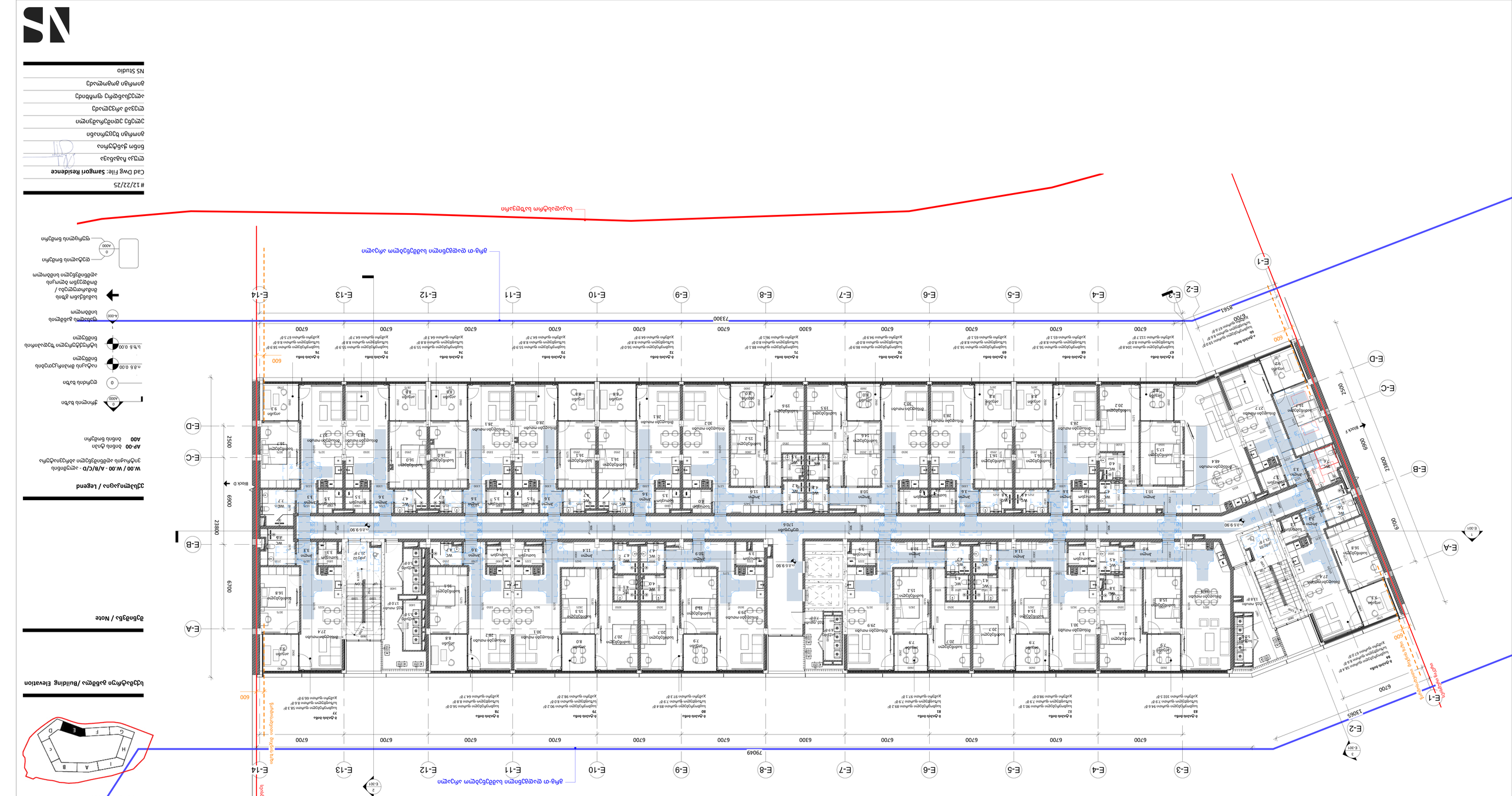


E-106

Ground Floor Plan

As indicated

Author

| | |
|---|---|
| A0 | |
| E-106 | |
| Document / Sheet Name | |
| Ground Floor Plan | |
| Document 3 | |
| NS Studio | |
| 0179 Bakuriani Str. 3 | |
| T. Chonishvili, Saburtalo Dist. | |
| Tel: 593 27 88 58 | |
| info@nsstudio.ge | |
| Project Name | |
| T. Chonishvili 8Ha | |
| Land Plot Cadastral Code: 01.14.07.008.187 | |
| Building Permit Number | |
| Saburtalo Dist. | |
| Preliminary Design Stage | |
| - | |
| Situation Plan / Location Plan | |
| Building Plan | |
| Building Elevation / Section | |
| Note | |

| | |
|---|---|
| # 12/22/25 | |
| Last Save File: Samgori Residence | |
| Print Date | |
| Author | |
| Checked by | |
| Approved by | |
| Drawing Status | |
| Project Phase | |
| Drawing Scale | |
| Drawing Size | |
| NS Studio | |

Legend / აქსონომეტრია

W.00 / W.00 - A/B/C/D - ელექტროენერგიის ამოქმედების ერთ ხაზიანი დიაგრამა

AP-00 ბინის ტიპი

A00 ბინის ნომერი

ოთახის ფართი

ოთახის ნომერი

ფანჯრის ზომა სიმაღლე / სიგანე

კარის ზომა სიმაღლე / სიგანე

ფანჯრის ან კარის ნომერი

ბინის ფართი

ბინის ნომერი

სართულის ნომერი

ლიფტის ნომერი

ლიფტის ზომა სიმაღლე / სიგანე

ლიფტის ტევადობა

ლიფტის სიჩქარე

E-107
As indicated

სართული 4
Author

A0

# E-107

სათაური / Sheet Name

სართული 4

NS Studio
0179 ბაზალეთის ქუჩა 3
ქ. თბილისი, საქართველო.
Tel: 593 27 88 58
info@nsstudio.ge

პროექტი / Project

ქ. თბილისი, ნაფეტვრებისკენ
მიმავალი გზა
ს.კ.- 01.14.07.008.187
საცხოვრებელი კომპლექსი
ნაფეტვრებში

ინფორმაცია დამკვეთის შესახებ

-

**სიტუაციური გეგმა / Situation Plan**

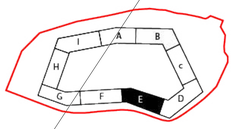


**სქემატური განშლა /Building Elevation**

**შენიშვნა / Note**




**ექსპლიკაცია / Legend**

**W.00 / W.00 - A/B/C/D** - ალუმინის ვიტრაჟის აღმნიშვნელი აბრევიატურა

**AP-00** ბინის ტიპი
**A00** ბინის ნომერი

- ჭრილის ხაზი
- ღერძის ხაზი
- n.მ.ნ 0.00 იატაკის მოპირკეთების ნიშნული
- ს.ზ.ნ 0.00 სტრუქტურული ზედაპირის ნიშნული
- ფასადის განშლის სიმბოლო
- სამანქანო გზის მიმართულება / მომდევნო ბლოკის აღმნიშვნელი სიმბოლო
- დეტალის ნომერი
- ფურცლის ნომერი

# 12/22/25

Cad Dwg File: **Samgori Residence**

ლუკა ჩაგანავა
ნინო ჭანტურია
გიორგი ხეცურიანი
ელენე ედიშერაშვილი
ლევამ არველაძე
ალექსანდრე ფოჩხიძე
გიორგი გოგოლაძე
NS Studio

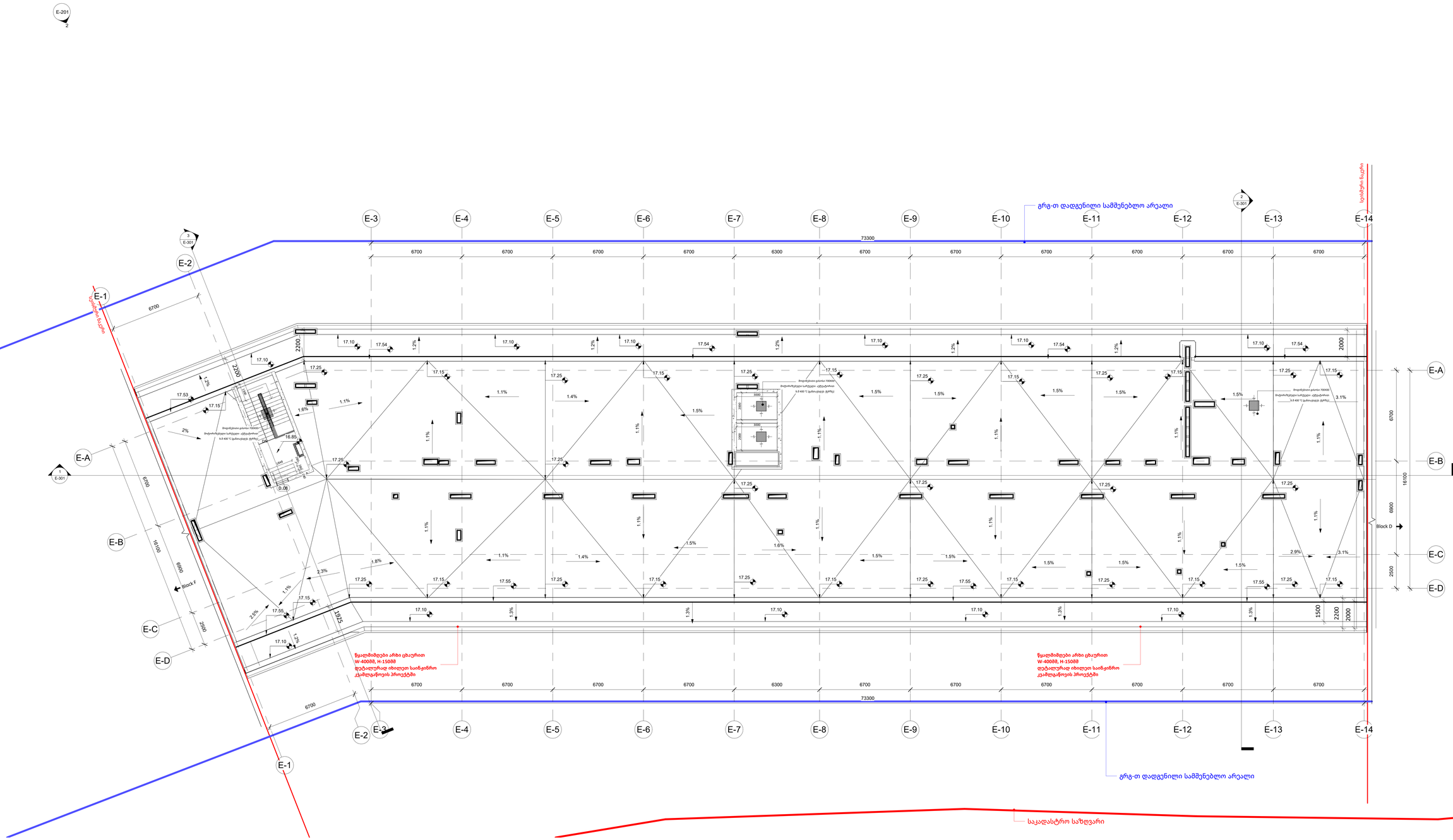


A0

# E-108

სათაური / Sheet Name

სახურავი

NS Studio
0179 ბაზალეთის ქუჩა 3
ქ. თბილისი, საქართველო.
Tel: 593 27 88 58
info@nsstudio.ge

პროექტი / Project

ქ. თბილისი, ნაფეტვრებისკენ
მიმავალი გზა
ს.კ.- 01.14.07.008.187
საცხოვრებელი კომპლექსი
ნაფეტვრებში

ინფორმაცია დამკვეთის შესახებ

-

**სიტუაციური გეგმა / Situation Plan**

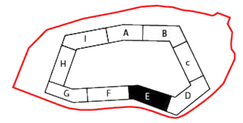


**სქემატური განშლა /Building Elevation**

**შენიშვნა / Note**

**ექსპლიკაცია / Legend**

**W.00 / W.00 - A/B/C/D** - ალუმინის ვიტრაჟის აღმნიშვნელი აბრევიატურა

**AP-00** ბინის ტიპი
**A00** ბინის ნომერი

- ჭრილის ხაზი
- ღერძის ხაზი
- იატაკის მოპირკეთების ნიშნული
- სტრუქტურული ზედაპირის ნიშნული
- ფასადის განშლის სიმბოლო
- სამანქანო გზის მიმართულება / მომდევნო ბლოკის აღმნიშვნელი სიმბოლო
- დეტალის ნომერი
- ფურცლის ნომერი

# 12/22/25

Cad Dwg File: **Samgori Residence**

ლუკა ჩაგანავა
ნინო ჭანტურია
გიორგი ხეცურიანი
ელენე ედიშერაშვილი
ლევამ არველაძე
ალექსანდრე ფოჩხიძე
გიორგი გოგოლაძე
NS Studio

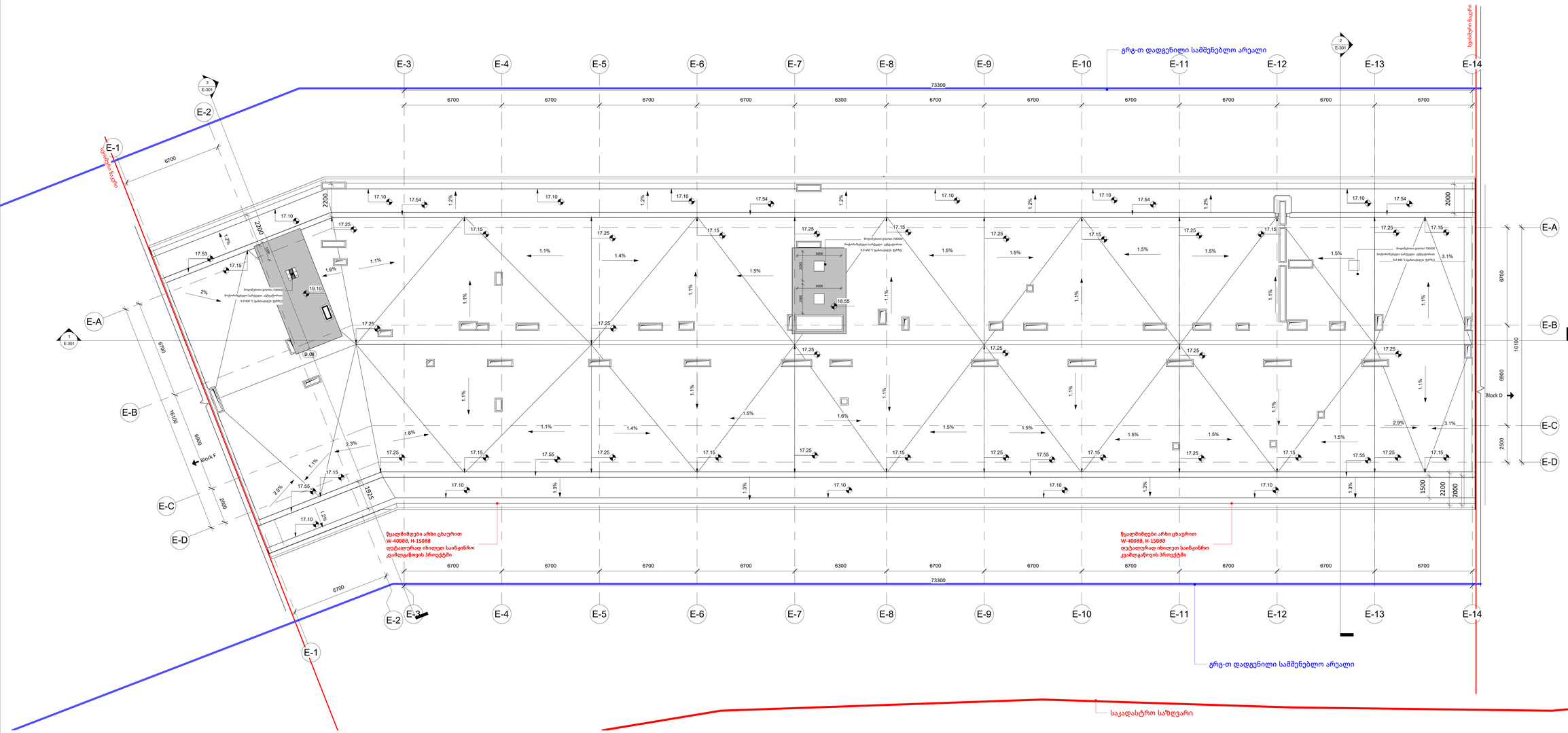


A0

# E-109

სათაური / Sheet Name

სახურავი

NS Studio
0179 ბაზალეთის ქუჩა 3
ქ. თბილისი, საქართველო.
Tel: 593 27 88 58
info@nsstudio.ge

პროექტი / Project

ქ. თბილისი, ნაფეტვრებისკენ
მიმავალი გზა
ს.კ.- 01.14.07.008.187
საცხოვრებელი კომპლექსი
ნაფეტვრებში

ინფორმაცია დამკვეთის შესახებ

-

**სიტუაციური გეგმა / Situation Plan**

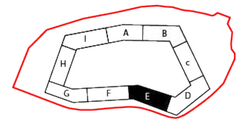


**სქემატური განშლა /Building Elevation**

**შენიშვნა / Note**

**ექსპლიკაცია / Legend**

**W.00 / W.00 - A/B/C/D** - ალუმინის ვიტრაჟის აღმნიშვნელი აბრევიატურა

**AP-00** ბინის ტიპი
**A00** ბინის ნომერი

ჭრილის ხაზი

ღერძის ხაზი

იატაკის მოპირკეთების ნიშნული

სტრუქტურული ზედაპირის ნიშნული

ფასადის განშლის სიმბოლო

სამანქანო გზის მიმართულება / მომდევნო ბლოკის აღმნიშვნელი სიმბოლო

დეტალის ნომერი

ფურცლის ნომერი

# 12/22/25

Cad Dwg File: **Samgori Residence**

ლუკა ჩაგანავა
ნინო ჭანტურია
გიორგი ხეცურიანი
ელენე ედიშერაშვილი
ლევამ არველაძე
ალექსანდრე ფოჩხიძე
გიორგი გოგოლაძე
NS Studio

E501 (ე ბლოკი)
As indicated

A ტიპის ბინა
ძირითადი გეგმები

E ბლოკი
"ა" ტიპის ბინა N25
1 სართული
(+3.300)

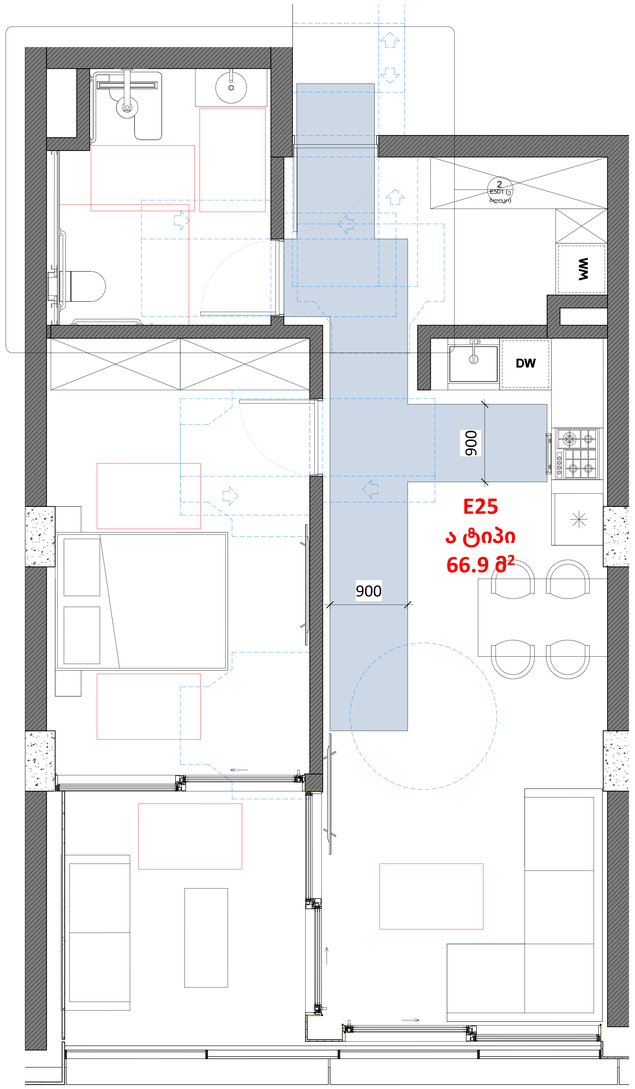


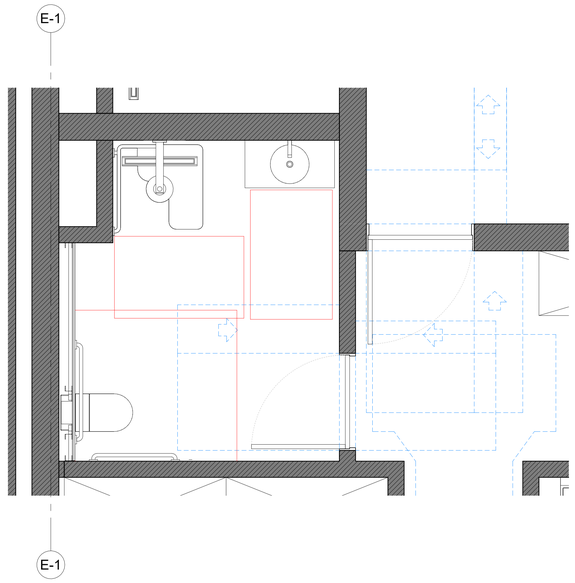


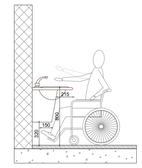


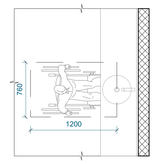


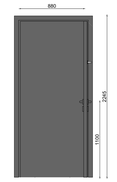





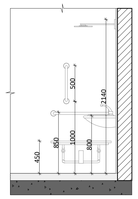


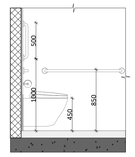


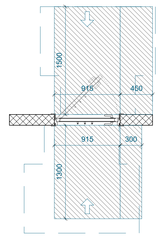


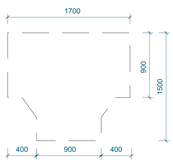


A0

# E501 (ე ბლოკი)

სათაური / Sheet Name

A ტიპის ბინა

NS Studio
0179 ბაზალეთის ქუჩა 3
ქ. თბილისი, საქართველო.
Tel: 593 27 88 58
info@nsstudio.ge

პროექტი / Project

ქალაქი თბილისი

ინფორმაცია დამკვეთის შესახებ

-

**სქემატური გეგმა / Schematic Plan**

**სქემატური განშლა /Schematic Elevation**

**შენიშვნა / Note**

**ექსპლიკაცია / Legend**

#6/24/2025 12:46:24

Cad Dwg File: **ნაფეტვრები**

ლუკა ჩაგანავა
ნინო ჭანტურია
ვახტანგ ცხოვრებაშვილი
ელენე ედიშერაშვილი
გიორგი ხეცურიანი
გიორგი გოგოლაძე
ილია გამისონია
ლევან არველაძე
ლევან ქილაშვილი

NS Studio

E502 (ე ბლოკი)
As indicated

A ტიპის ბინა
ძირითადი გეგმები

E ბლოკი
"ა" ტიპის ბინა N44
2 სართული
(+6.600)

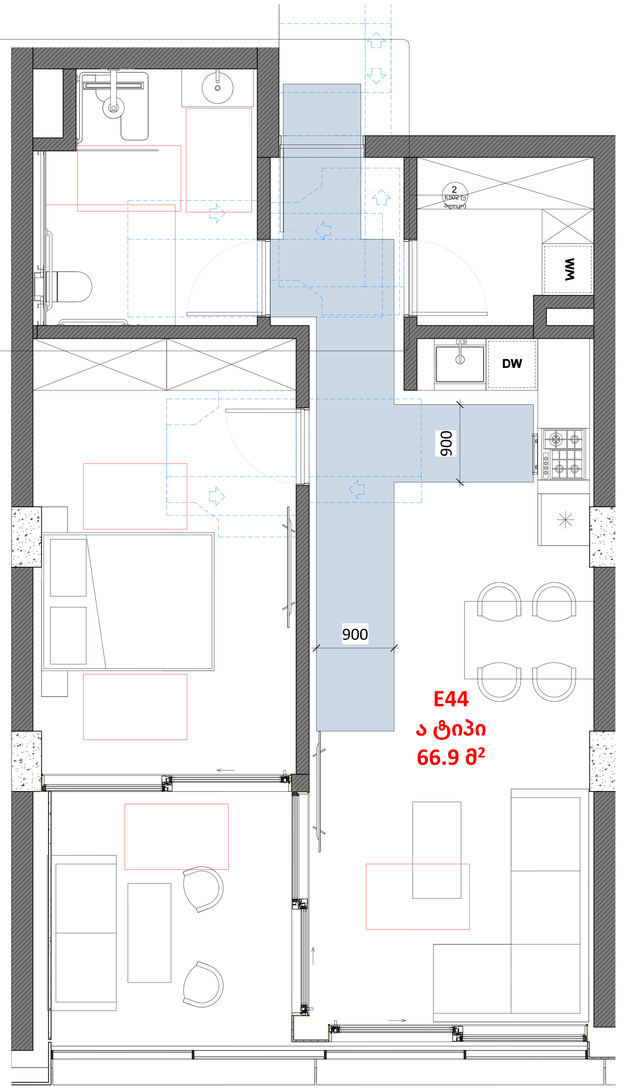


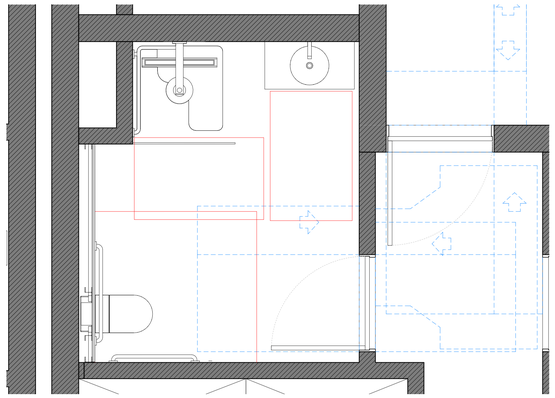

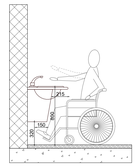


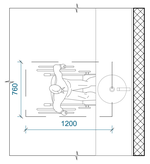








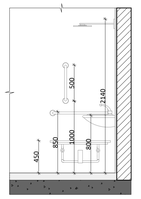


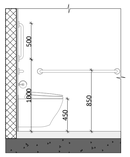


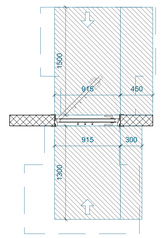


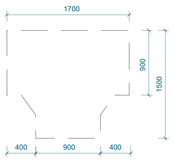


A0

# E502 (ე ბლოკი)

სათაური / Sheet Name

A ტიპის ბინა

NS Studio
0179 ბაზალეთის ქუჩა 3
ქ. თბილისი, საქართველო.
Tel: 593 27 88 58
info@nsstudio.ge

პროექტი / Project

ქალაქი თბილისი

ინფორმაცია დამკვეთის შესახებ

-

**სქემატური გეგმა / Schematic Plan**

**სქემატური განშლა /Schematic Elevation**

**შენიშვნა / Note**

**ექსპლიკაცია / Legend**

#6/24/2025 12:46:25
Cad Dwg File: **ნაფეტვრები**
ლუკა ჩაგანავა
ნინო ჭანტურია
ვახტანგ ცხოვრებაშვილი
ელენე ედიშერაშვილი
გიორგი ხეცურიანი
გიორგი გოგოლაძე
ილია გამისონია
ლევან არველაძე
ლევან ქილაშვილი
NS Studio

კ-1 კარი ზღურბლის გარეშე მიმხურავით

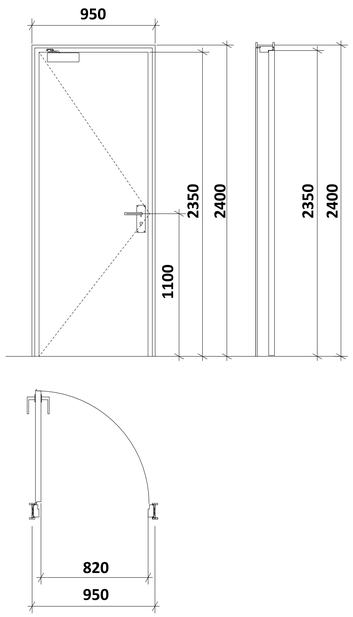


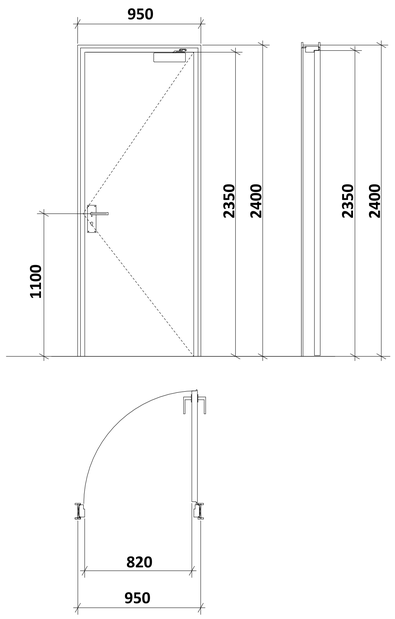


კ-2 კარი ზღურბლით მიმხურავის გარეშე

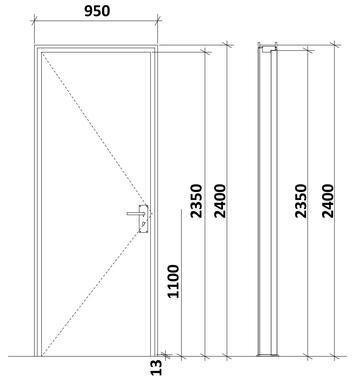


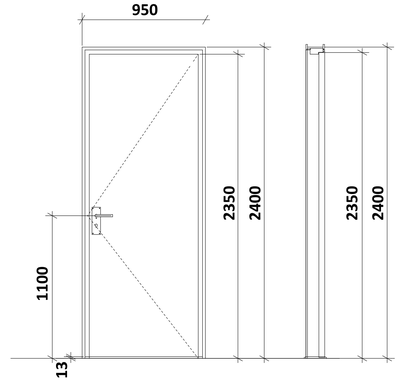


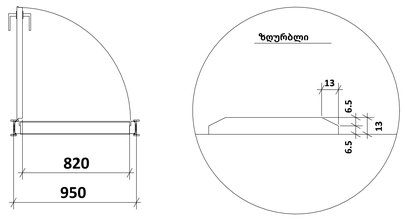





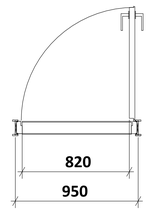


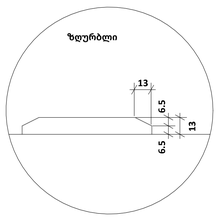


**შენიშვნები**:

* კარის ზედაპირი უნდა იყოს გლუვი იატაკიდან მინიმუმ 250 მმ-ის საზღვრებში.
* სახელურები, ჩამოსაწევი სახელურები, საკეტები, რაზები და მისაწვდომი კარის სხვა სამართავები ისეთი ფორმის იქნება, რომ ადვილად შეიძლებოდეს ერთი ხელით
მოჭიდება და მის ასამუშავებლად საჭირო არ იქნება მაგრად მოჭიდება, წვალება ან მაჯის ტრიალი.
* დახურული კარის კავეულის გასაღები ნაწილები და გაღებისათვის განკუთვნილი ძალა შესაბამისობაში იქნება

**შემდეგთან:**

1. წინიდან მისაწვდომობისას, გამოწევით ან მიწოლით გაღებადი, არაუმეტეს 66.7 ნიუტონი.
2. ბრუნვითი მოძრაობით გასაღები, არაუმეტეს 315 ნიუტონი სმ.

* **გასასვლელის კომპონენტებს (გზა-კიბე და ვესტიბიული) ემსახურება მიმხურავით აღჭურვილი კარებები.**
* კარის მიმხურავები ისე მოეწყობა, რომ 90 გრადუსით, ღია მდგომარეობიდან 12 გრადუსით გაღებულ მდგომარეობამდე კარის მისახურად საჭირო დრო არაუმცირეს 5 წამი იქნება.
* კარის ზამბარიანი ანჯამები ისე მოეწყობა, რომ 70 გრადუსით ღია მდგომარეობიდან დახურულ
მდგომარეობამდე კარი არაუმცირეს 1.5 წამში გადავა.
* ცეცხლმედეგი კარისგან განსხვავებული კარის მიწოლით ან გამოწევით გაღებისათვის საჭირო ძალა შესაბამისობაში იქნება შემდეგთან:

1. შენობაში განთავსებული ანჯამიანი კარი: არაუმეტეს 22.2 ნიუტონი.

* კარებების ცეცხლმედეგობა მითითებულია ხანძარსაწინააღმდეგო გეგმებზე. ∑ კარებების გაღების მიმართულება მითითებულია გეგმებზე.
* კერის ზღურბლი მითითებულია გეგმებზე
* არცერთი კარის სუფთა სიმაღლე არ იქნება 2,05 მეტრზე

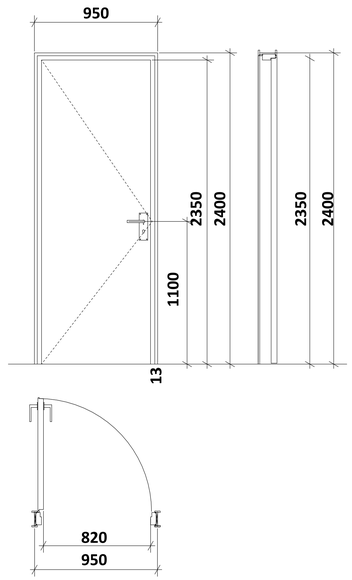


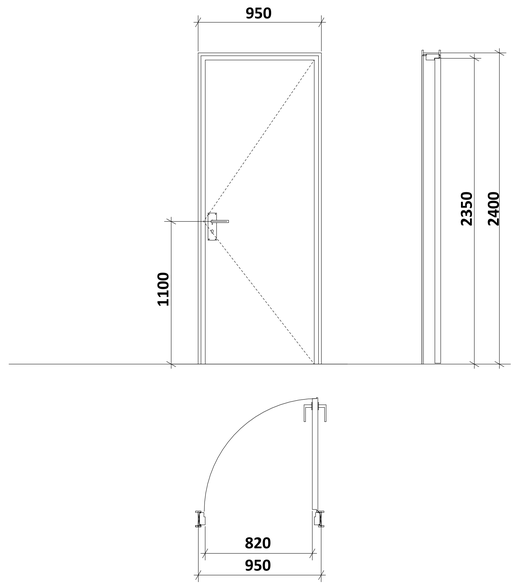


A0

**001**

სათაური / Sheet Name

მისაწვდომობის ილუსტრაციები

NS Studio
0179 ბაზალეთის ქუჩა 3
ქ. თბილისი, საქართველო.
Tel: 593 27 88 58
info@nsstudio.ge

პროექტი / Project

ქალაქი თბილისი

ინფორმაცია დამკვეთის შესახებ

-

**სქემატური გეგმა / Schematic Plan**

**სქემატური განშლა /Schematic Elevation**

**შენიშვნა / Note**

**ექსპლიკაცია / Legend**

#24-Jun-25 11:53:51 AM
Cad Dwg File: **ნაფეტვრები**
ლუკა ჩაგანავა
ნინო ჭანტურია
ვახტანგ ცხოვრებაშვილი
ელენე ედიშერაშვილი
გიორგი ხეცურიანი
გიორგი გოგოლაძე
ილია გამისონია
ლევან არველაძე
ლევან ქილაშვილი
NS Studio

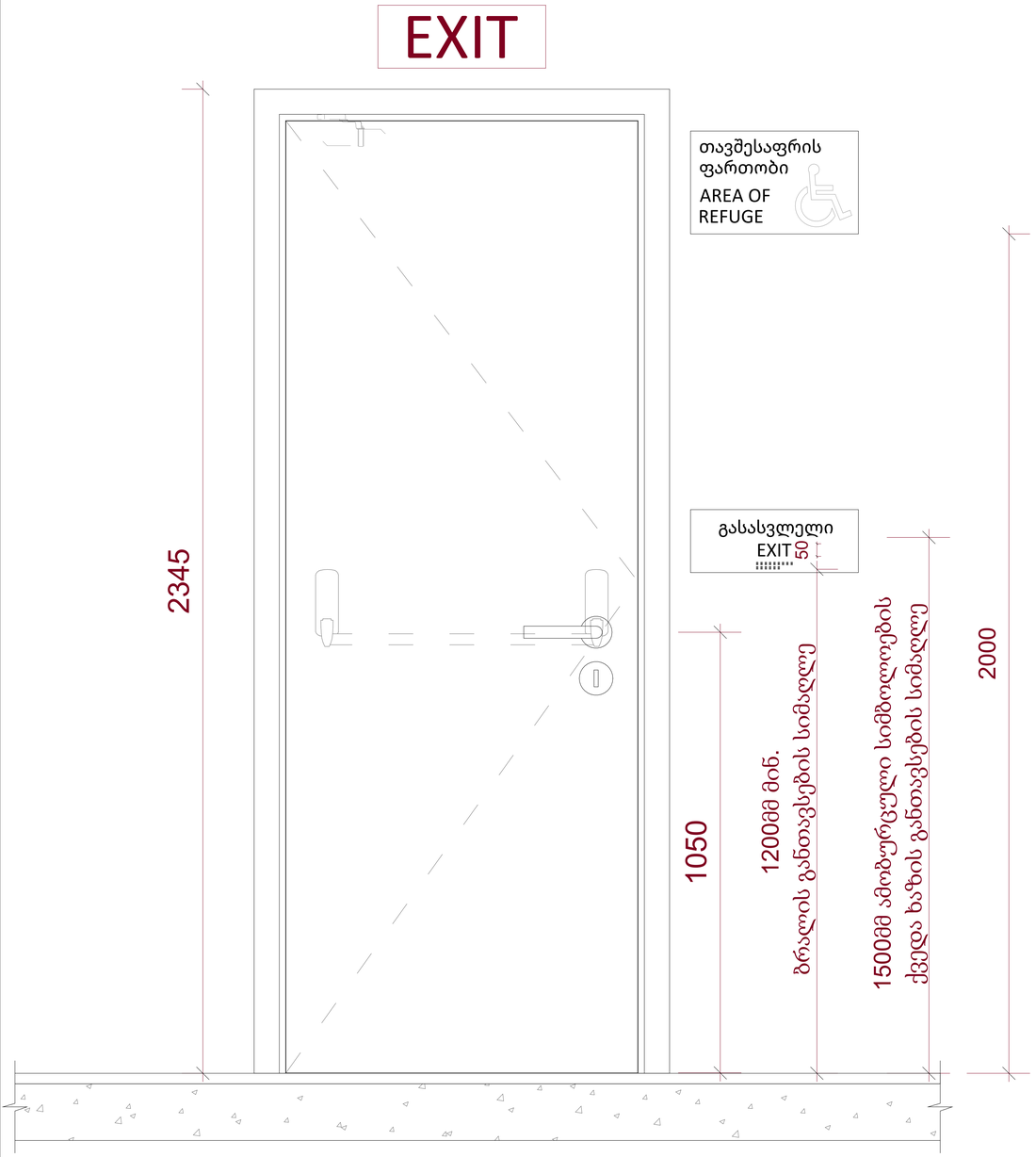


## ნიშანი ამობურცული სიმბოლოებით და ბრაილით გზა-კიბის შესასვლელთან და გარეთ გამავალი ყველა კართან

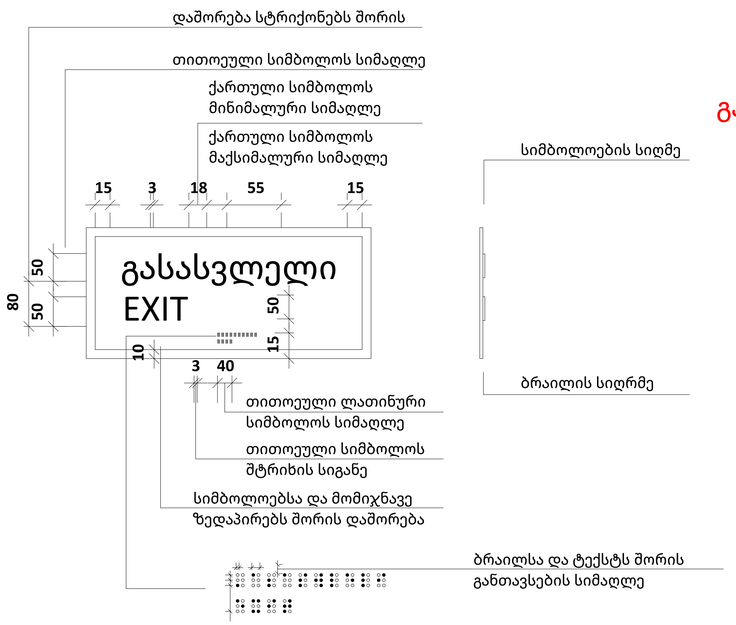


## გასასვლელის განათებული ნიშანი

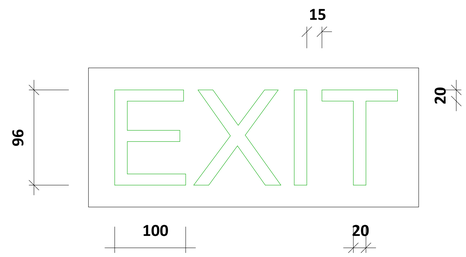


A0

**002**

სათაური / Sheet Name

მისაწვდომობის ილუსტრაციები EXIT

NS Studio
0179 ბაზალეთის ქუჩა 3
ქ. თბილისი, საქართველო.
Tel: 593 27 88 58
info@nsstudio.ge

პროექტი / Project

ქალაქი თბილისი

ინფორმაცია დამკვეთის შესახებ

-

**სქემატური გეგმა / Schematic Plan**

**სქემატური განშლა /Schematic Elevation**

**შენიშვნა / Note**

**ექსპლიკაცია / Legend**

# 24-Jun-25 11:53:58 AM

Cad Dwg File: **ნაფეტვრები**

ლუკა ჩაგანავა
ნინო ჭანტურია
ვახტანგ ცხოვრებაშვილი
ელენე ედიშერაშვილი
გიორგი ხეცურიანი
გიორგი გოგოლაძე
ილია გამისონია
ლევან არველაძე
ლევან ქილაშვილი
NS Studio

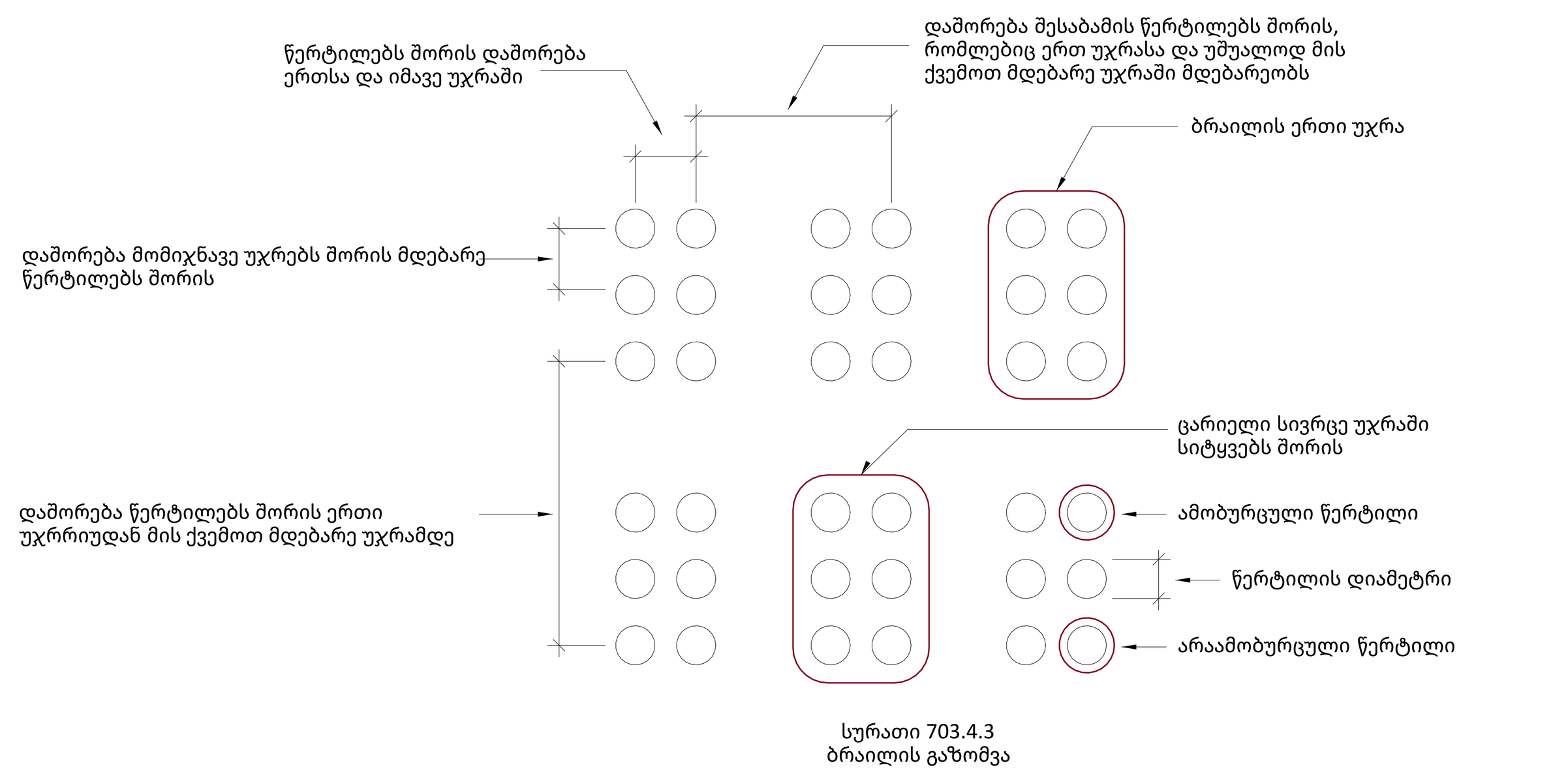

სურათი 703.4.3
ბრაილის გაზომვა

ცხრილი703.4.3 - ბრაილის ზომები

| გაზომვის დიაპაზონი | მინიმალური მმ-ში. მაქსიმალური მმ-ში |
|---|---|
| წერტილის ფუძის დიამეტრი | 1,5 მმ-დან 1,6-მმ-მდე |
| დაშორება ორ წერტილს შორის ერთსა და იმავე უჯრაში | 2,3 მმ-დან 2,5-მმ-მდე |
| მომიჯნავე უჯრებში მდებარე შესაბამის წერტილებს შორის დაშორებ | 6,1 მმ-დან 7,6-მმ-მდე |
| წერტილის სიმაღლე | 0,6 მმ-დან 0,9-მმ-ზე |
| დაშორება შესაბამის წერტილს შორის ერთი უჯრიდან უშუალოდ ქვემოთ | 10,0 მმ-დან 10,2-მმ-მდე |

| სამართავი ღილაკის ტიპი | ამობურცული ნიშანი | ბრაილის შეტყობინება | თანაფარდობა (გახსნილი რკალები აღნიშნავს გამოუყენებელკ წერილებს ბრაილის თითოეულ უჯრაშ) |
|---|---|---|---|
| 3.0 მმ TYP. BETWEEN ELEMENTS; 16.0 მმ; 4.8 მმ; DOOR OPEN | | op "en" | 2.0 მმ; 2.0 მმ |
| REAR/SIDE DOOR OPEN | | op "en" | |
| DOOR CLOSE | | close | |
| REAR/SIDE DOOR CLOSE | | close | |
| MAIN | | ma "in" | |
| ALARM | | al "ar"m | |
| PHONE | | ph"one" | |
| EMERGENCY STOP (WHEN PROVIDED) X on face of octagon is not required to be tactile | | st "op" | |

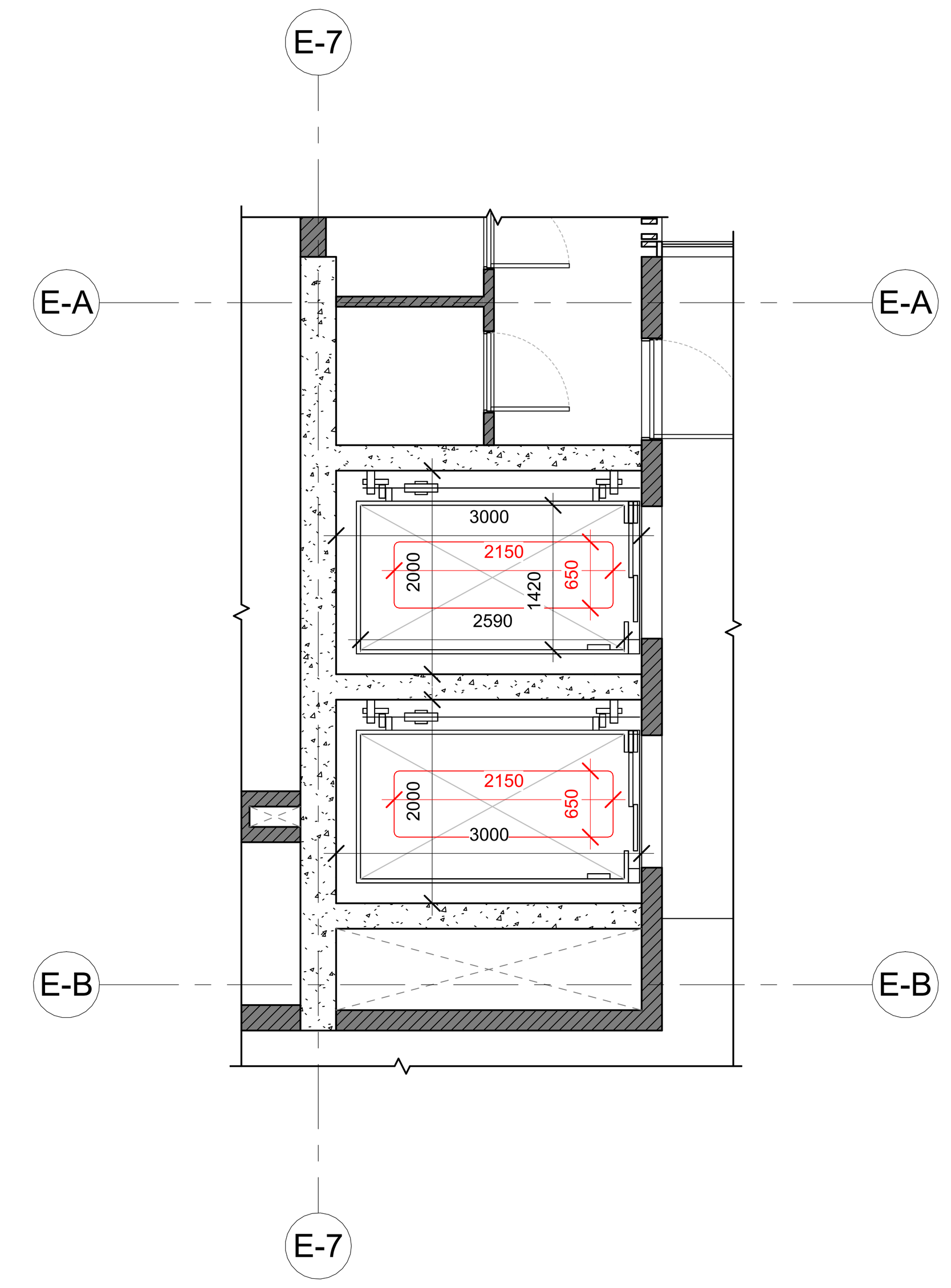


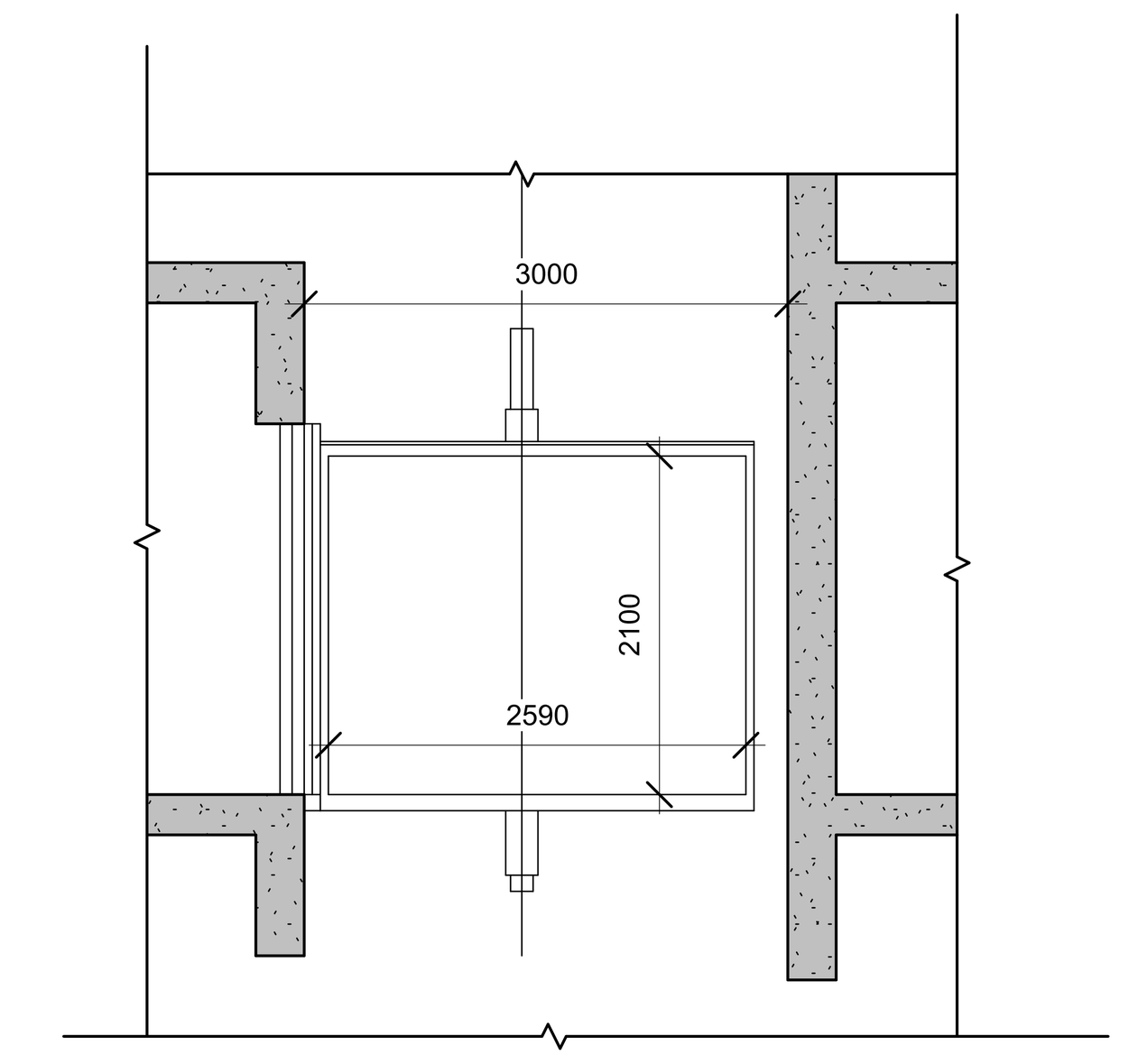


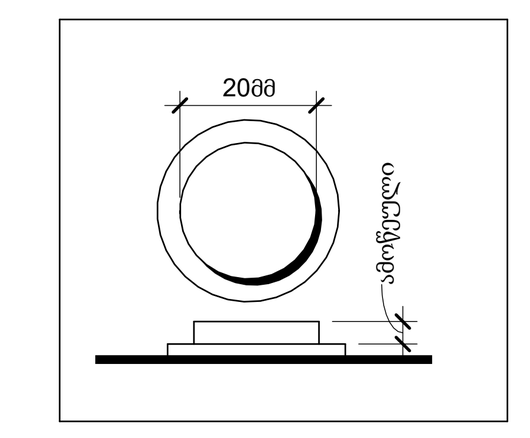


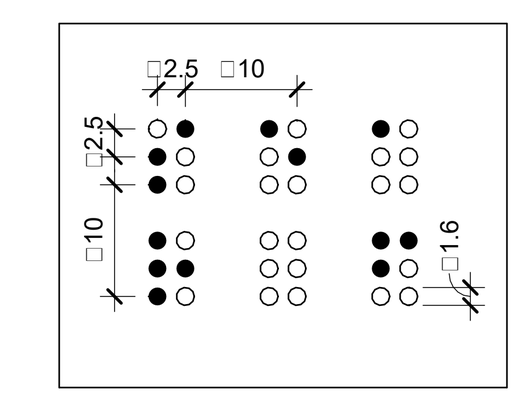

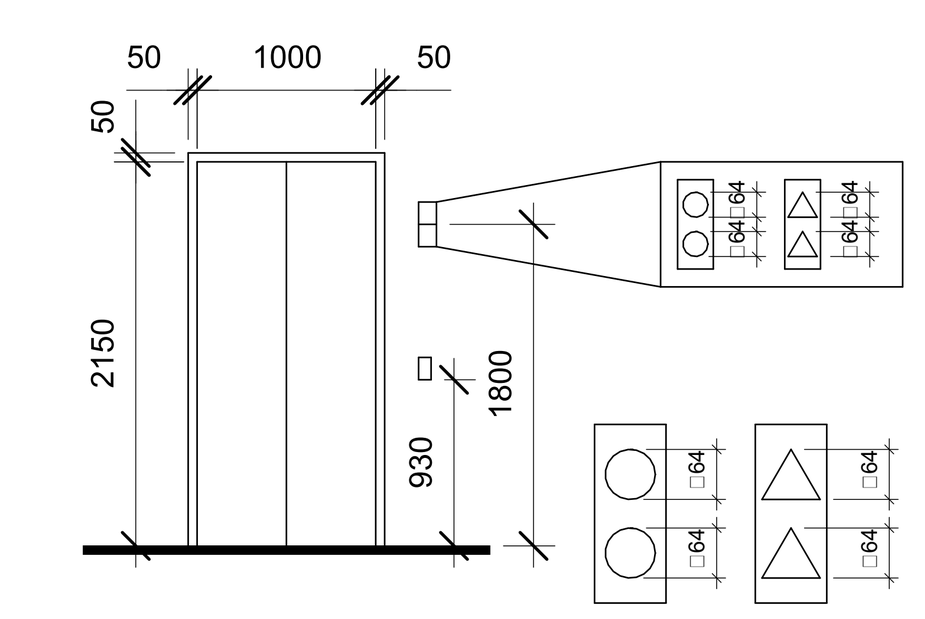


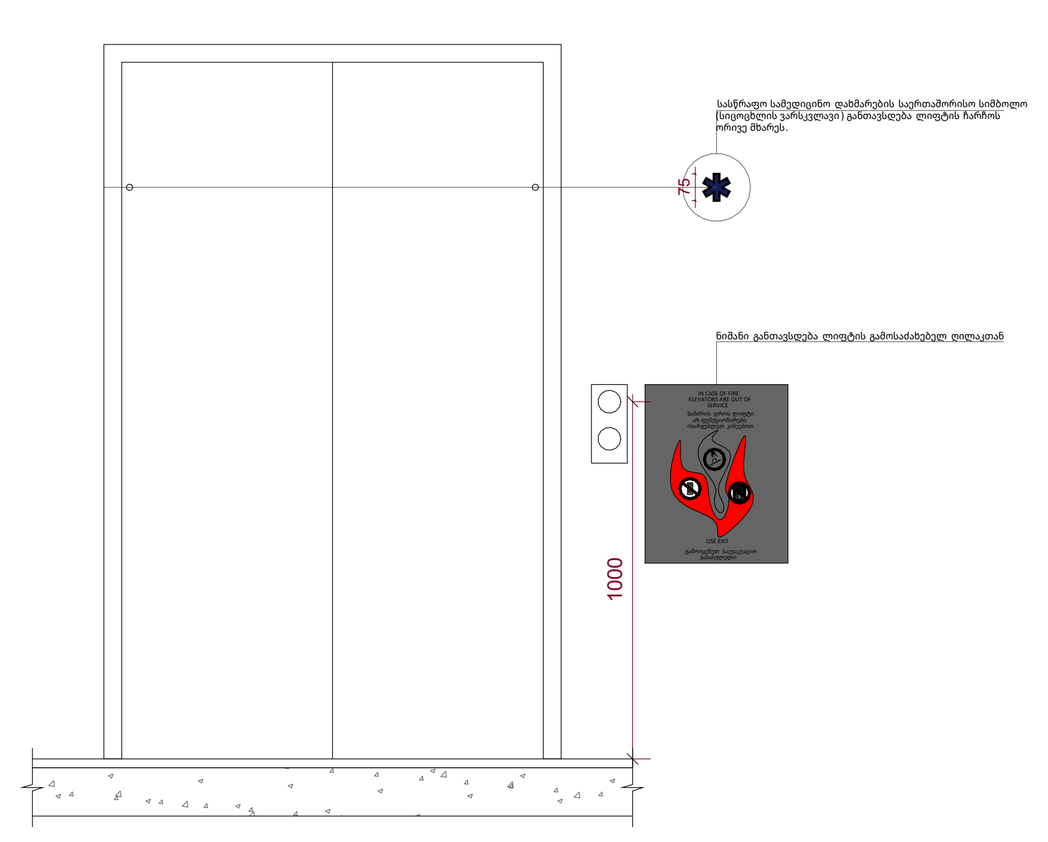

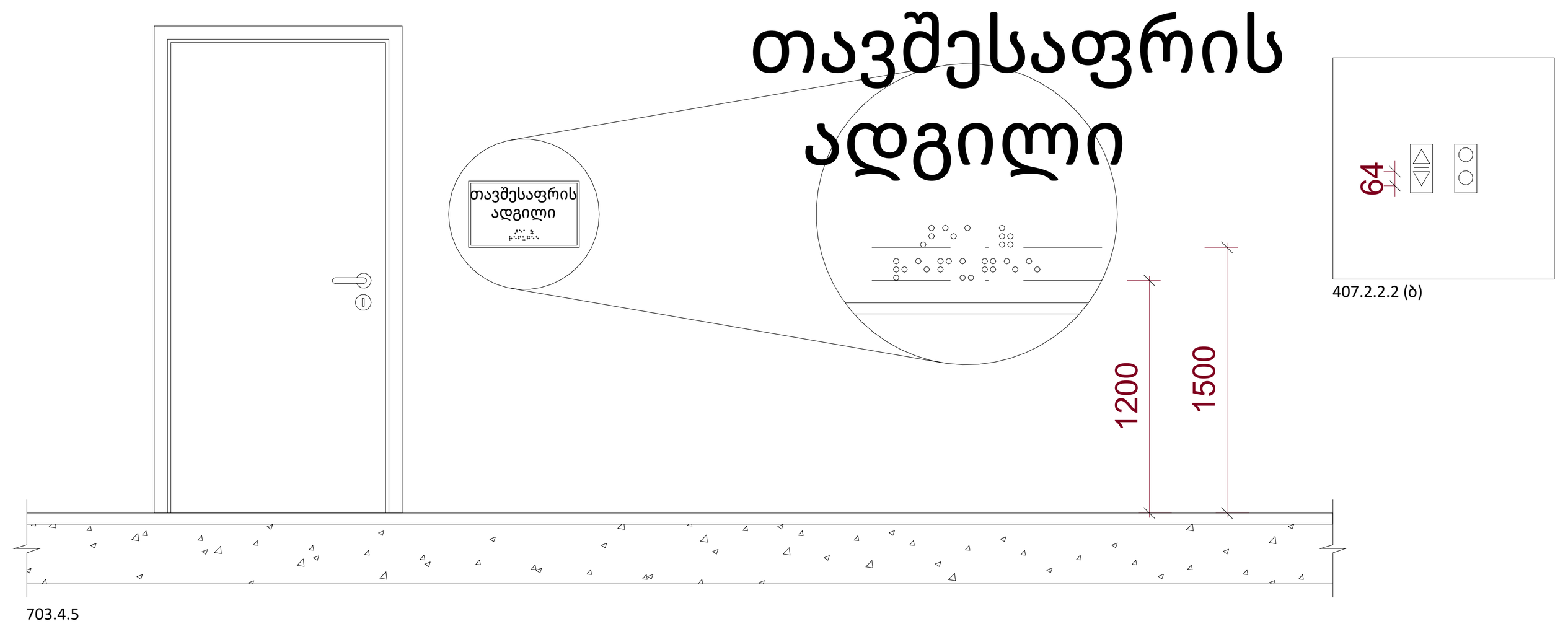


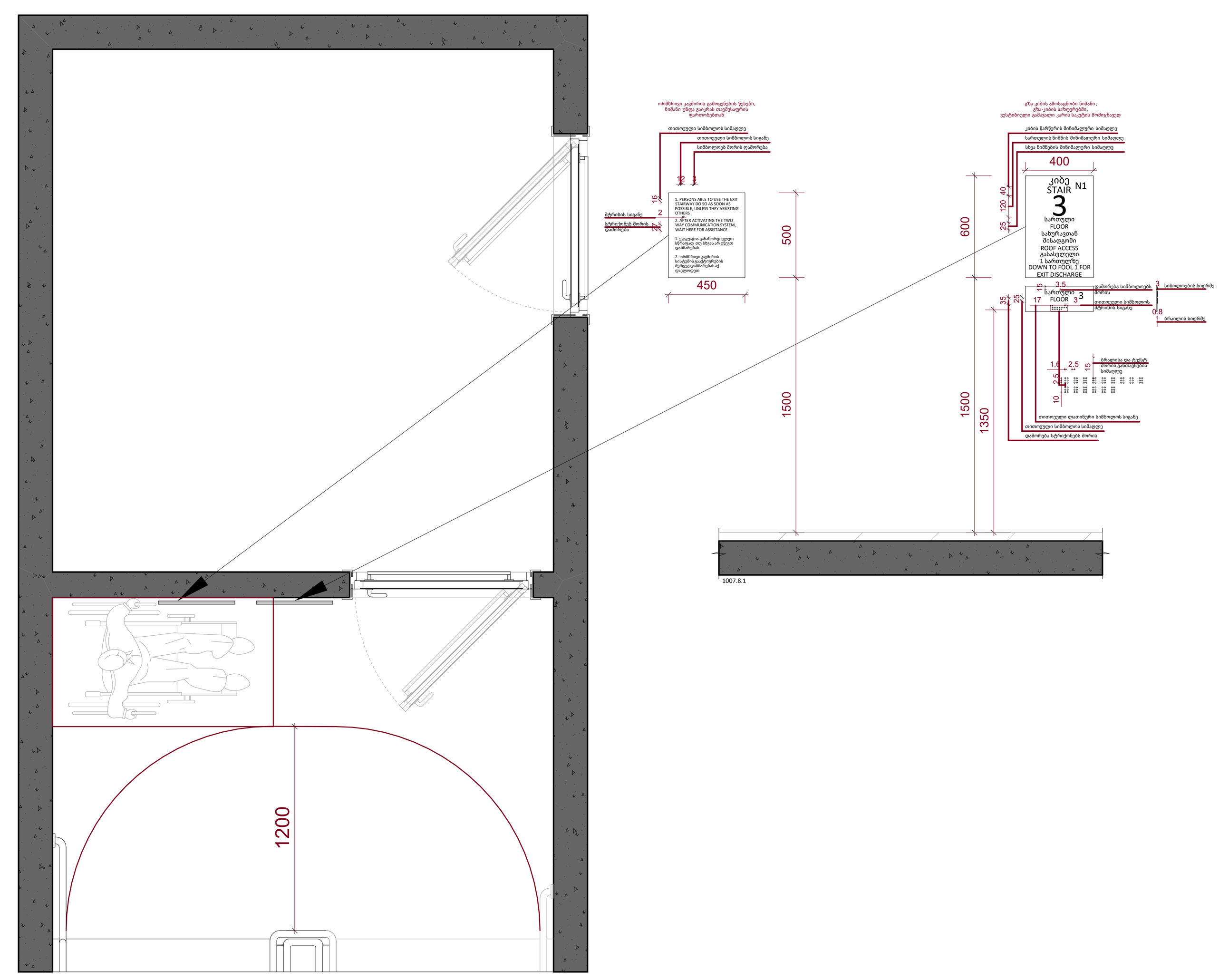


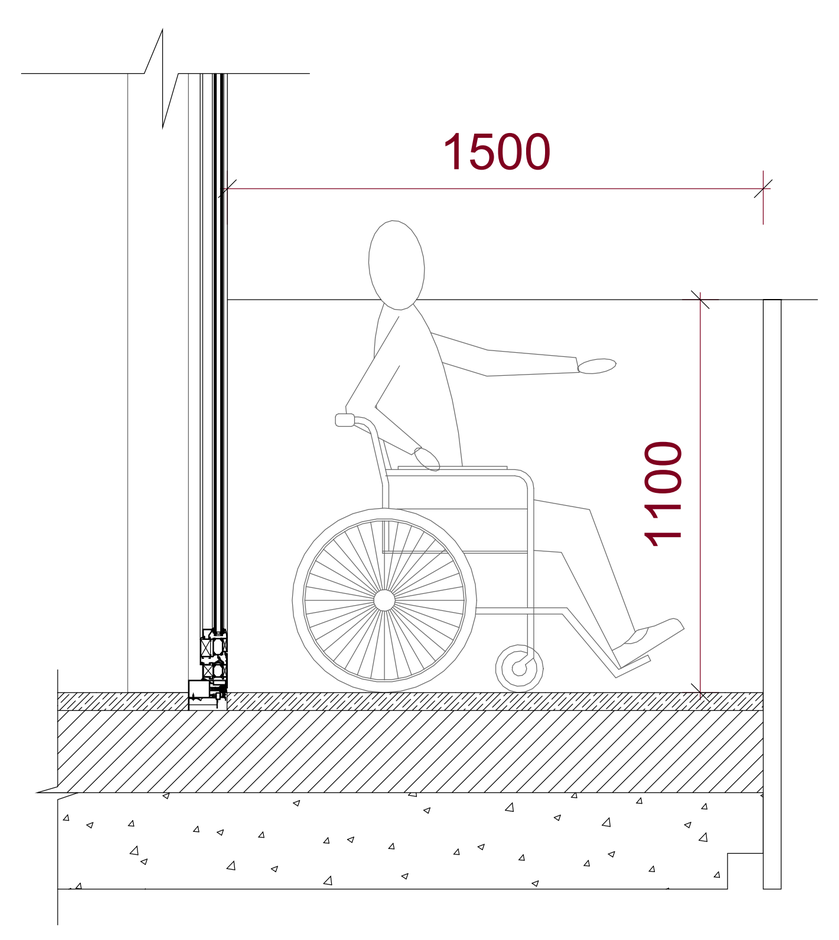


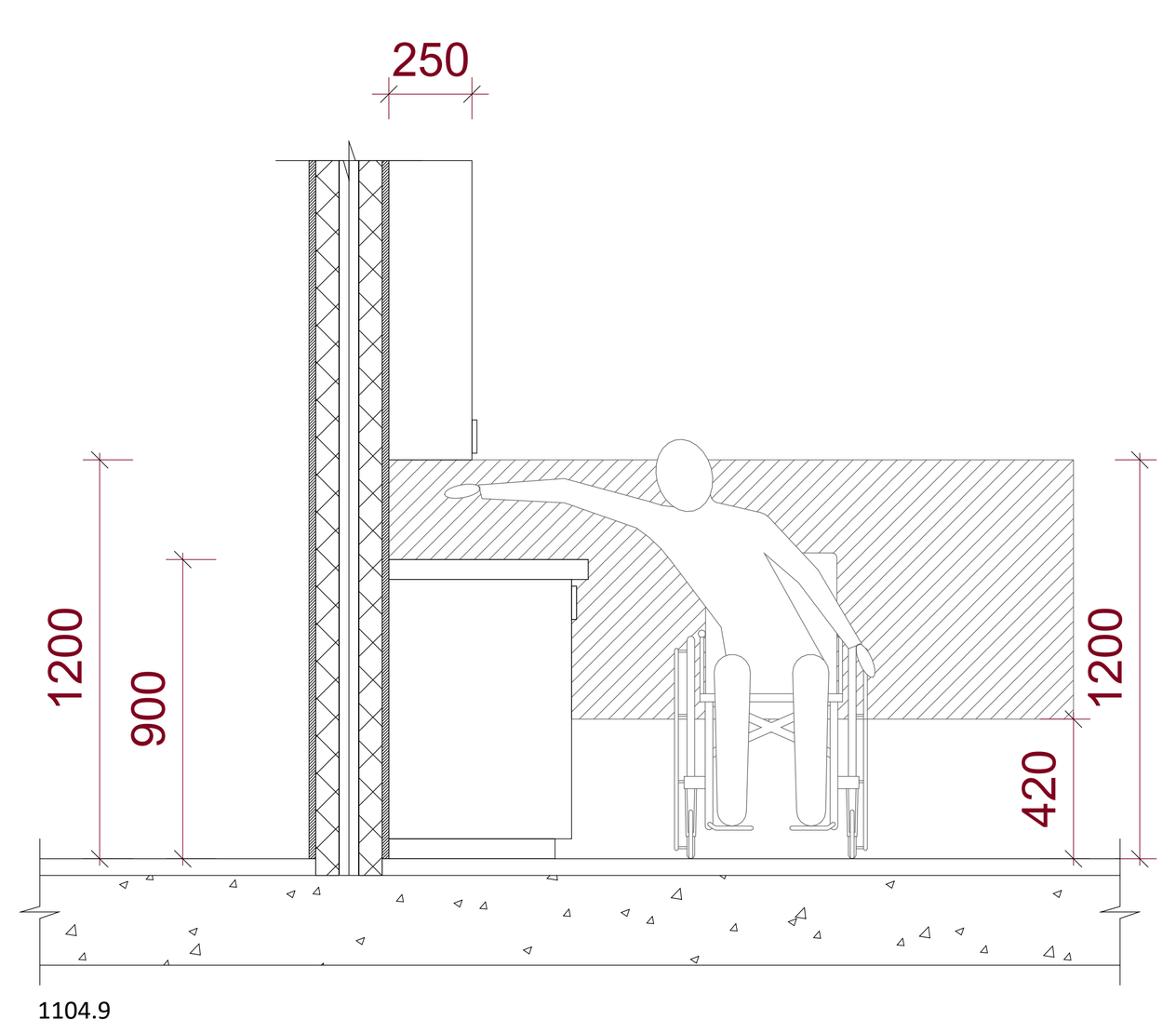


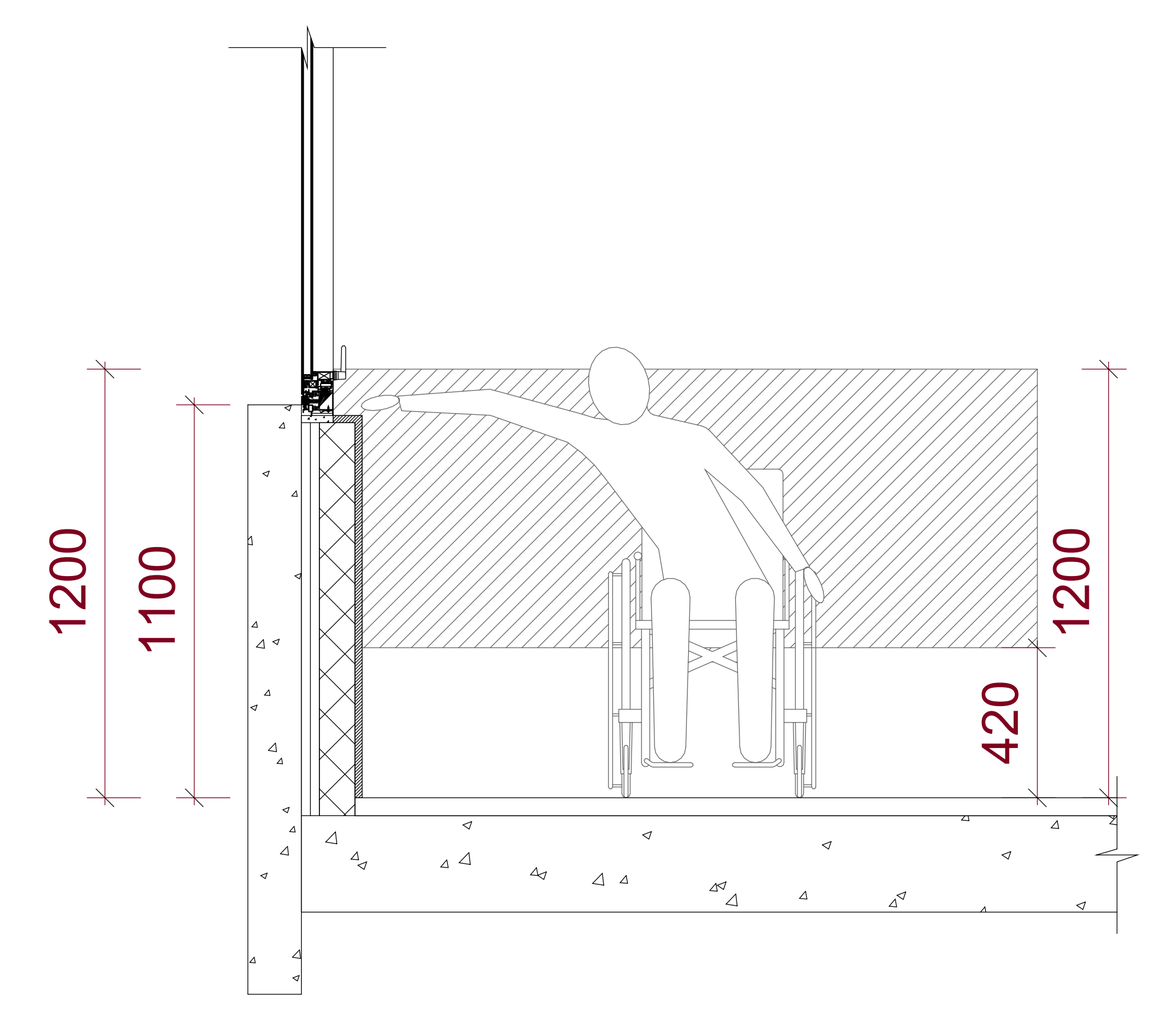


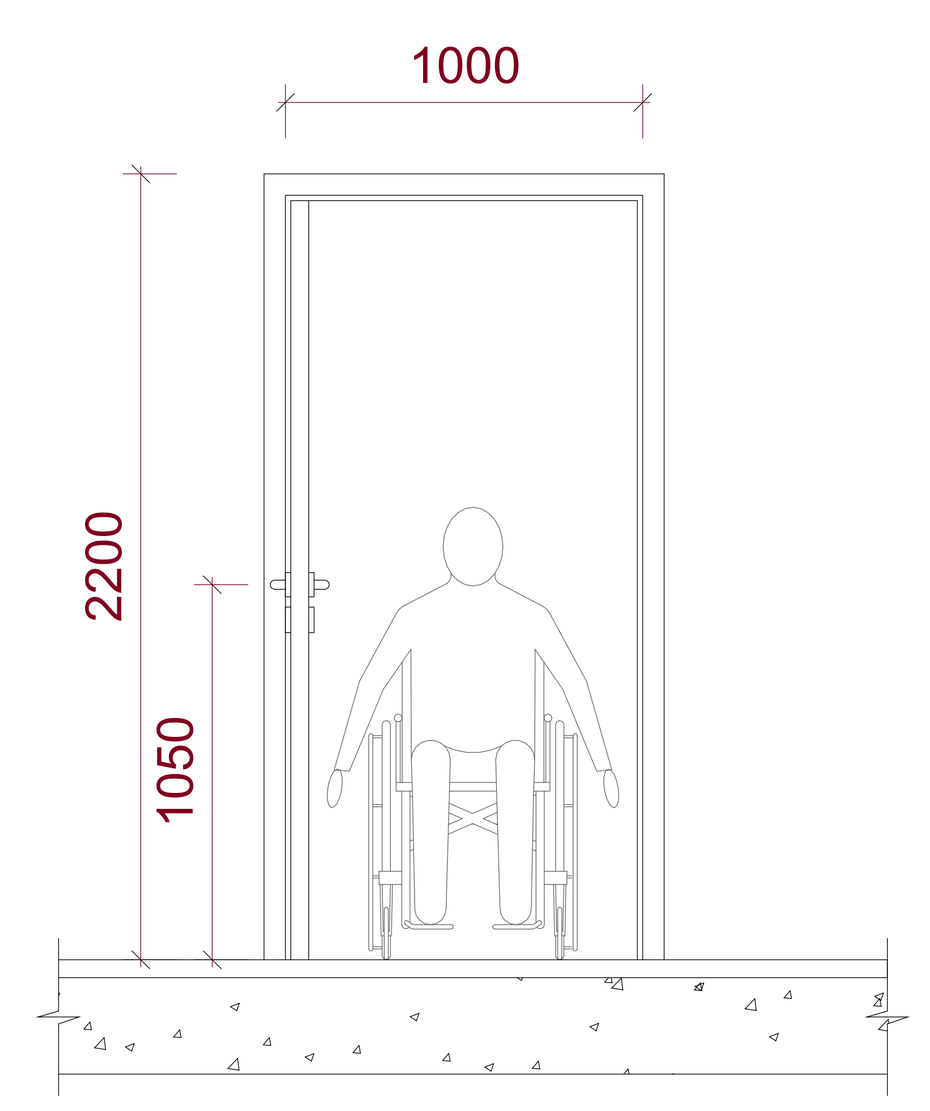


A0

**003**

სათაური / Sheet Name

მისაწვდომობის ილუსტრაციები 1

NS Studio
0179 ბაზალეთის ქუჩა 3
ქ. თბილისი, საქართველო.
Tel: 593 27 88 58
info@nsstudio.ge

პროექტი / Project

ქალაქი თბილისი

ინფორმაცია დამკვეთის შესახებ

-

**სქემატური გეგმა / Schematic Plan**

**სქემატური ჭრილი /Schematic Elevation**

**შენიშვნა / Note**

**ექსპლიკაცია / Legend**

# 8/6/2025 11:35:55 AM

Cad Dwg File: **ნაფეტვრები**

ლუკა ჩაგანავა
ნინო ჭანტურია
ვახტანგ ცხოვრებაშვილი
ელენე ედიშერაშვილი
გიორგი ხეცურიანი
გიორგი გოგოლაძე
ილია გამისონია
ლევან არველაძე
ლევან ჭილაშვილი
NS Studio

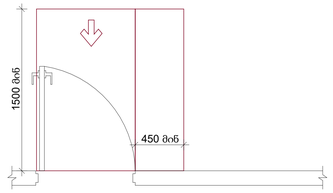


სურ.404.2.3.2 (ა)
თავისუფალი სივრცე კართან მანევრირებისთვის- ანკამიანი კარი-წინიდან მისაწვდომი-გამოწევით გაღება

*თუ მოწყობილია მიმხურავი და საკეტი

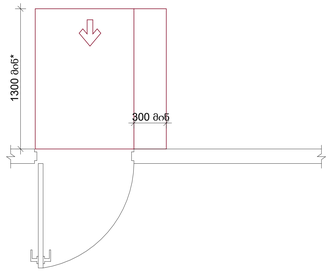


სურ.404.2.3.2 (ბ)
თავისუფალი სივრცე კართან მანევრირებისთვის- ანკამიანი კარი-წინიდან მისაწვდომი-მიწოლით გაღება-ახალი შენობები

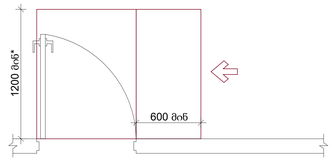


სურ.404.2.3.2 (ე)
თავისუფალი სივრცე კართან მანევრირებისთვის- ანკამიანი კარი-ანკამის მხიდან მისაწვდომი -გამოწევით გაღება

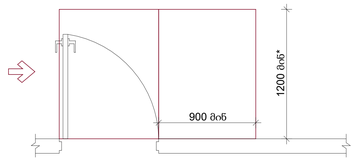


სურ.404.2.3.2 (ე)
თავისუფალი სივრცე კართან მანევრირებისთვის- ანკამიანი კარი-ანკამის მხიდან მისაწვდომი -მიწოლით გაღება

მისაწვდომობის დიაპაზონი სამზარეულოში

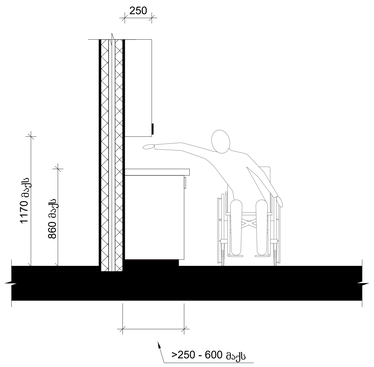


სურ.308.3.2
გვერდიდან შეზღუდული ზედა მისაწვდომის სიმაღლე

მისაწვდომი კარის ზომები

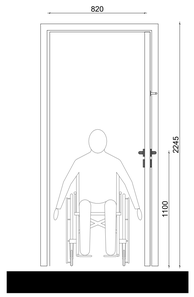


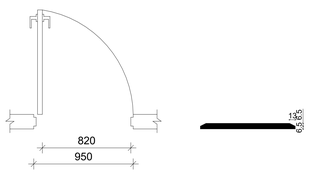





სურ.404.2.2 (ა)
გზა-კარის თავისუფალი სიგანე - ანკამიანი კარი

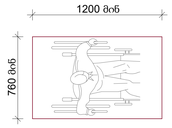


სურ.305.3.1
იატაკის თავისუფალი სივრცის ზომა- ახალი შენობა-ნაგებობები

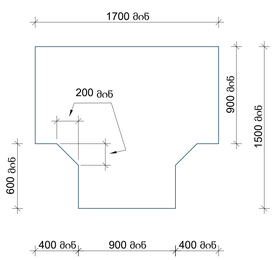


სურ.304.3.2.1
T-ფორმის მოსატრიალებელი სივრცე ახალი შენობა-ნაგებებებისთვის-ვარიანტი 1

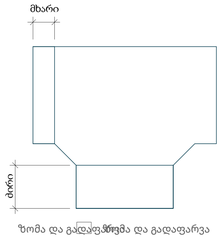


სურ.304.3.2.1
T-ფორმის მოსატრიალებელი სივრცე ახალი შენობა-ნაგებებებისთვის-გადაფარვა

**A0**

**004**

სათაური / Sheet Name

მისაწვდომობის ილუსტრაციები 2

NS Studio
0179 ბაზალეთის ქუჩა 3
ქ. თბილისი, საქართველო.
Tel: 593 27 88 58
info@nsstudio.ge

პროექტი / Project

ქალაქი თბილისი

ინფორმაცია დამკვეთის შესახებ

-

**სქემატური გეგმა / Schematic Plan**

**სქემატური განშლა /Schematic Elevation**

**შენიშვნა / Note**

**ექსპლიკაცია / Legend**

# 24-Jun-25 11:54:06 AM
Cad Dwg File: **ნაფეტვრები**

ლუკა ჩაგანავა
ნინო ჭანტურია
ვახტანგ ცხოვრებაშვილი
ელენე ედიშერაშვილი
გიორგი ხეცურიანი
გიორგი გოგოლაძე
ილია გამისონია
ლევან არველაძე
ლევან ქილაშვილი
NS Studio

შენობა-ნაგებობის უსაფრთხოების წესებთან შესაბამისობის ანალიზი

| გამოყენებული წესები - „შენობა-ნაგებობის უსაფრთხოების წესები“ |
|---|
| ჩამოთვალეთ შენობის დაკავებულებები და აღწერეთ თითოეული გამოყენება |
| E ბლოკი |
| სასაწყობო ჯგუფი სწ-2 - (შემოზღუდული ავტოსადგომები, საწყობები, სათავსოები, ტექნიკური ოთახები -6.35 ÷+13.05 ნიშ-ზე); |
| საცხოვრებელი ჯგუფი სც-2 - (საცხოვრებელი ბინები ±0.00÷+13.05 ნიშ-ზე); |

| კონსტრუქციის ტიპი: | I A |
|---|---|

| დასაშვები სიმაღლე მიწის დონის ზემოთ ცხრილი 503-ის მიხედვით: | 48.80 |
|---|---|
| საპროექტო შენობის სიმაღლე მიწის დონის ზემოთ: | აკმაყოფილებს |

| სართულიანობის შეზღუდვები ცხრილი 503 -ის მიხედვით | | |
|---|---|---|
| დაკავებულობები | დასაშვები სართულიანობა მიწის დონის ზემოთ | შემოთავაზებული სართულიანობა მიწის დონის ზემოთ |
| საცხოვრებელი ჯგუფი სც-2 | შეუზღუდავი | არ იზღუდება |
| სასაწყობო ჯგუფი სწ-2 | შეუზღუდავი | არ იზღუდება |

| ფართობის შეზღუდვები ცხრილი 503 -ის მიხედვით | | |
|---|---|---|
| დაკავებულობები | დასაშვები ფართობი (ცალკეულ სართულზე) | შემოთავაზებული ფართობი (ცალკეულ სართულზე) |
| საცხოვრებელი ჯგუფი სც-2 | შეუზღუდავი | არ იზღუდება |
| სასაწყობო ჯგუფი სწ-2 | შეუზღუდავი | არ იზღუდება |

| **გარე კედლის ცეცხლმედეგობისა და ღიობისადმი მოთხოვნები**<br>ცხრილის 705.8 -ის მიხედვით | | | | | | | |
|---|---|---|---|---|---|---|---|
| **გარე კედელი** | **ხანძარსაწინააღმდეგო მანძილი** (მეტრი) | **კედლის ღიობების ფართობი** (კედლის %) | | | | | |
| | | **დასაშვები** | | | **გათვალისწინებული** | | |
| | | **დაცული** | **დაუცველი საშხეფებით** | **დაუცველი** | **დაცული** | **დაუცველი საშხეფებით** | **დაუცველი** |
| „E-1-E-14“ | 9< | აუცილებელი არ არის | აუცილებელი არ არის | შეუზღუდავია | | | არ იზღუდება |
| E-14- E-1 | 9< | აუცილებელი არ არის | აუცილებელი არ არის | შეუზღუდავია | | | არ იზღუდება |
| „E-A-E-D“ | 0 | დაუშვებელია | დაუშვებელია | დაუშვებელია | | | 0 |
| „E-D - E-A“ | 0 | დაუშვებელია | დაუშვებელია | დაუშვებელია | | | 0 |

| **გარე კედლის ცეცხლმედეგობისა და ღიობისადმი მოთხოვნები**<br>ცხრილების 602-ის და 705.8 -ის მიხედვით | | | | |
|---|---|---|---|---|
| **გარე კედელი** | **ხანძარსაწინააღმდეგო მანძილი** (მეტრი) | **ცეცხლმედეგობის ხარისხი** (საათი) | | |
| | | **მოთხოვნილი 602-ით** | **მოთხოვნილი 705.8.5-ით** | **გთვალისწინებული** |
| „E-1-E-14“ | 9< | 0 სთ. | 0 სთ. | არ იზღუდება |
| E-14- E-1 | 9< | 0 სთ. | 0 სთ. | არ იზღუდება |
| „E-A-E-D“ | 0 | 1 სთ. | 1 სთ. | 1 სთ. |
| „E-D - E-A“ | 0 | 1 სთ. | 1 სთ. | 1 სთ. |

| თითოეული სართულიდან გასასვლელი საშუალება | | | | | | | | | |
|---|---|---|---|---|---|---|---|---|---|
| სართულები | დაკავებულობა და დაკავებულობის დატვირთვის ჯამური მაჩვენებელი | მოთხოვნილი გასასვლელების/გასასვლელთან მისადგომის რაოდენობა | გათვალისწინებული გასასვლელების/ გასასვლელთან მისადგომის რაოდენობა და ტიპი | გასასვლელი საშუალებების სიგანე(მეტრი) | | | | | |
| | | | | გზა-კიბეები | | დერაფანი | | გასასვლელის გზა-კარი | |
| | | | | მოთხოვნილი | გათვალისწინებული | მოთხოვნილი | გათვალისწინებული | მოთხოვნილი | გათვალისწინებული |
| **E ბლოკი** | | | | | | | | | |
| მიწის დონის ქვედა სართული -6.35 | სწ-2 ს.დ.დ. 123 | 2 | 2 გზა-კიბე | 1.20 (სახელურებს შორის) | 1.20 (სახელურებს შორის) | 1.20 | | 0.82 | 0.88 |
| მიწის დონის ქვედა სართული -3.45 ნიშ. -3.30 | სწ-2 ს.დ.დ. 87 | 2 | 2 გზა-კიბე | 1.20 (სახელურებს შორის) | 1.20 (სახელურებს შორის) | 1.20 | 1.80 | 0.82 | 0.88 |
| ±0.00 ნიშ. | სც-2, სწ-2 ს.დ.დ.77 | 2 | 2 გზა-კიბე 2 გზა-კარი | 1.20 (სახელურებს შორის) | 1.20 (სახელურებს შორის) | 1.20 | 1.80 | 0.82 | 0.88 |
| +3.30÷+13.05 | სც-2, სწ-2 ს.დ.დ.89÷94 | 2 | 2 გზა-კიბე | 1.20 (სახელურებს შორის) | 1.20 (სახელურებს შორის) | 1.20 | 1.80 | 0.82 | 0.88 |

| ხანძრისაგან დაცვის სისტემებისადმი მოთხოვნები | | | | | | | |
|---|---|---|---|---|---|---|---|
| დაკავებულობები/სივრცეები/გასასვლელი საშუალებები | ავტოსაშხეფი სისტემა | ალტერნატიული ავტომატური ცეცხლსაქრობი სისტემები | სახანძრო განგაშისა, კვამლაღმომჩენი და ცეცხლაღმომჩენი სისტემები | სახანძრო მილდგარების სისტემები | კვამლის საკონტროლო სისტემები | ხელის ცეცხლმაქრები | საავარიო განგაშის სისტემები |
| სც-2 ჯგუფი | | | კი<br>(სახანძრო სიგნალიზაცია, ტექსტური შეტყობინება),<br>(კვამლზე მორეაგირე განგაშის მოწყობილობები საძინებლებში და მათ შესასვლელებში) | | | | |
| სწ-2 ჯგუფი | კი<br>(ავტოსადგომები) | | კი<br>(სახანძრო განგაშის ხელით სამართავი სისტემა);<br>(სახანძრო სიგნალიზაცია, ტექსტური შეტყობინება)<br>(კვალაღმომჩენები) | კი | კი<br>(კვამლის მექანიკური საკონტროლო სისტემა) | კი | |
| სწ-2 ჯგუფი<br>(ტუმბოს და ტექნიკური ოთახები) | | | კი<br>(სახანძრო სიგნალიზაცია, ტექსტური შეტყობინება),<br>(ცეცხლის ავტომატური აღმომჩენები) | | | | |
| კიბის უჯრედი | | | კი<br>(სახანძრო განგაშის ხელით სამართავი სისტემის კოლოფები, გასასვლელის გზა-კართან) | - | დაწნევის სისტემა | | |
| კიბის ტამბური | | | | | დაწნევის სისტემა | | |
| ლიფტები | | | კი<br>(კვამლაღმომჩენები თითოეული სართულის დონეზე ლიფტის შესასვლელთან და სამანქანე ოთახში) | | დაწნევის სისტემა | | |
| დერეფანი | | | კი<br>(სახანძრო განგაშის ხელით სამართავი სისტემის კოლოფები, გასასვლელის გზა-კართან) | კი | კი<br>(კვამლ გამწოვი ვენტილაციის სისტემა) | კი | |

| | |
|---|---|
| სახანძრო-სამაშველო სამსახურის მიერ გამოსაყენებელი მისაერთებლები | კი |
| სახანძრო ტუმბოები და წყლის რეზერვუარი | კი<br>(განთავსებულია B -ში +19.80 ნიშ. I ბლოკში +23.10 ნიშ-ზე, G ბლოკი -0.15 ნიშ. ) |

| განიავებისადმი მოთხოვნები | | |
|---|---|---|
| დაკავებულობები/სივრცეები/გასასვლელი საშუალებები | ბუნებრივი განიავება | ხელოვნური განიავება |
| სასაწყობე ჯგუფი სწ-2 | კი | კი |
| სმცხოვრებელი ჯგუფი სც-2 | კი | კი (ტუალეტის ოთახი) |
| კიბის უჯრედი | - | კი |
| ლიფტები | - | კი |
| დერეფანი | - | კი |

წყალსადენი სისტემის ფიქსირებული მოწყობილობების რაოდენობა

ცხრილი 1602.1-ის მიხედვით

| სართულები | დაკავებულობა და დაკავებულობის დატვირთვის ჯამური მაჩვენებელი | ფიქსირებული მოწყობილობები(ცალი) | | | | | | | | | | | |
|---|---|---|---|---|---|---|---|---|---|---|---|---|---|
| | | უნიტაზი | | ტუალეტის ხელსაბანები | | აბაზანა/შხაპი | | სასმელი წყლის ფანტანი | | სამომსახურეო ნიჟარა | | ავტომატური სარეცხის მანქანა და სამზარეულოს ნიჟარა | |
| | | მოთხოვნილი | გათვალის | მოთხოვნილი | გათვალის | მოთხოვნილი | გათვალის | მოთხოვნილი | გათვალისწინებული | მოთხოვნილი | გათვალის | მოთხოვნილი | გათვალის |
| | E ბლოკი საცხოვრებელი ერთეული №1÷ №86 | აკმაყოფილებს | | | | | | | | | | | |

# პირობითი აღნიშვნები

მიწის ნაკვეთის საკადასტრო საზღვარი

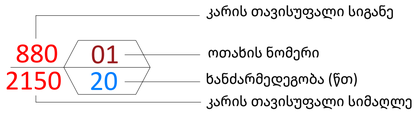


| ბინა №2 | | დაკავებულობას აღწერილობა |
|---|---|---|
| სც-2 | 36,0 მ$^2$ | დაკავებულობა |
| საცხოვრებელი | 30,0 მ$^2$ | საცხოვრებელი ფართობი |
| საზაფხულო | 6,0 მ$^2$ | საზაფხულო ფართობი |
| დ.დ.ფ. | 18.6 | დაკავებულობის დატვირთვის ფაქტორი |
| დ.დ. | 2 | დაკავებულობის დატვირთვა |

შენობიდან გასასვლელი

სც დაკავებულობა

სწ დაკავებულობა

სქ დაკავებულობა

კედლის ხანძარმედეგობა (ერთსაათიანი)

კედლის ხანძარმედეგობა (ორსაათიანი)




ჭრილის ხაზი




ღერძის ხაზი




ჩრდილოეთის აღმნიშვნელი ნიშანი



ხელის ცეცხლმაქრი




შენობიდან გასასვლელი



შენობიდან გასასვლელის მიმართულების მიმანიშნებელი



სახანძრო სამაშველო სამსახურის მიერ გამოსაყენებელი მისაერთებელი - ჰიდრანტი



მილდგარი



ავტოსაშხეფი სისტემა



კვამლის ავტომატური აღმომჩენი



ცეცხლის ავტომატური აღმომჩენი



ხმოვანი განგაში



სახანძრო სიგანალიზაცია



ტექსტური შეტყობინება



საავარიო განათება



სახანძრო განგაშის ხელით სამართავი ღილაკი



მხედველობითი განგაშის შეტყობინების მოწყობილობები



სახანძრო განყოფილებასთან კავშირის სისტემა



Ns studio
0179 ბაზალეთის ქუჩა 3
ქ. თბილისი, საქართველო.
Tel: 593 27 88 58
info@nsstudio.ge

პროექტი

ნაფეტვრები - მრავალბინიანი საცხოვრებელი სახლი

სტრუქტურა

ინფორმაცია დამკვეთის შესახებ

#05.14.2025
Cad Dwg File:
ლუკა ჩაგანავა
ნინო ჭანტურია
ვახტანგ ცხოვრებაშვილი
გიორგი ხეცურიანი
ელენე ედიშერაშვილი
ლევან არველაძე
გიორგი გოგოლაძე
ლევან ჭილაშვილი
ილია გამისოია
Ns studio

A100
1:100

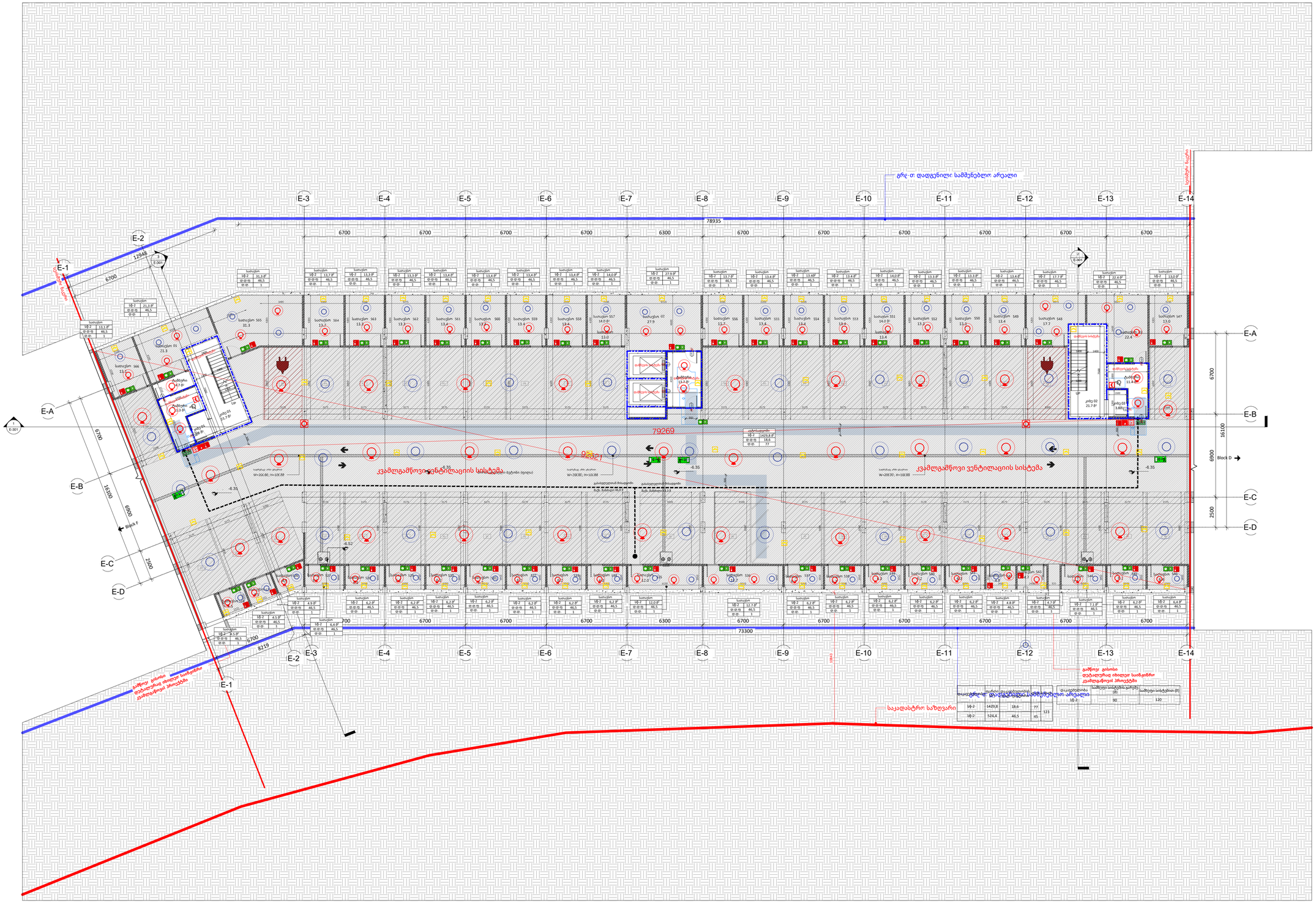
E-1
E-2
E-3
E-4
E-5
E-6
E-7
E-8
E-9
E-10
E-11
E-12
E-13
E-14
E-A
E-B
E-C
E-D
78935
73300
79269
16100
6900
2500
Block D
Block F
ჯამლგამწოვი ვენტილაციის სისტემა
ჯამლგამწოვი ვენტილაციის სისტემა
ზ.დ.
გრძ-თ დადგენილი სამშენებლო არეალი
საინჟინრო ბადური
საინჟინრო ბადური
გაწერილ ფასებში ითვლება საინჟინრო კვანძების მოწყობა

A100
1:100

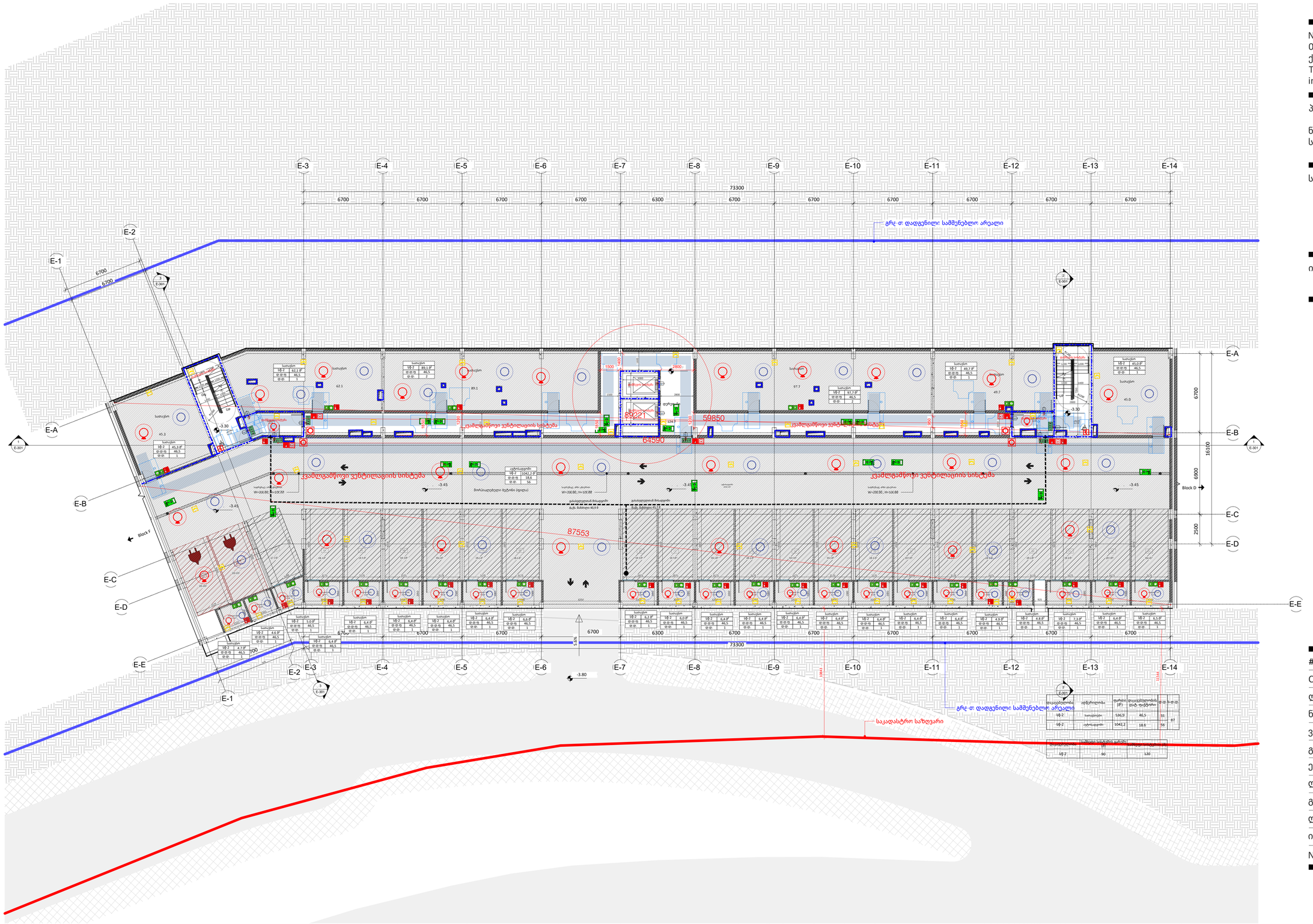


A1

# A100


Ns studio
0179 ბაზალეთის ქუჩა 3
ქ. თბილისი, საქართველო.
Tel: 593 27 88 58
info@nsstudio.ge


პროექტი

ნაფეტვრები - მრავალბინიანი საცხოვრებელი სახლი

სტრუქტურა

ინფორმაცია დამკვეთის შესახებ

#05.14.2025

Cad Dwg File:

ლუკა ჩაგანავა

ნინო ჭანტურია

ვახტანგ ცხოვრებაშვილი

გიორგი ხეცურიანი

ელენე ედიშერაშვილი

ლევან არველაძე

გიორგი გოგოლაძე

ლევან ჭილაშვილი

ილია გამისოია

Ns studio

A100
1:100

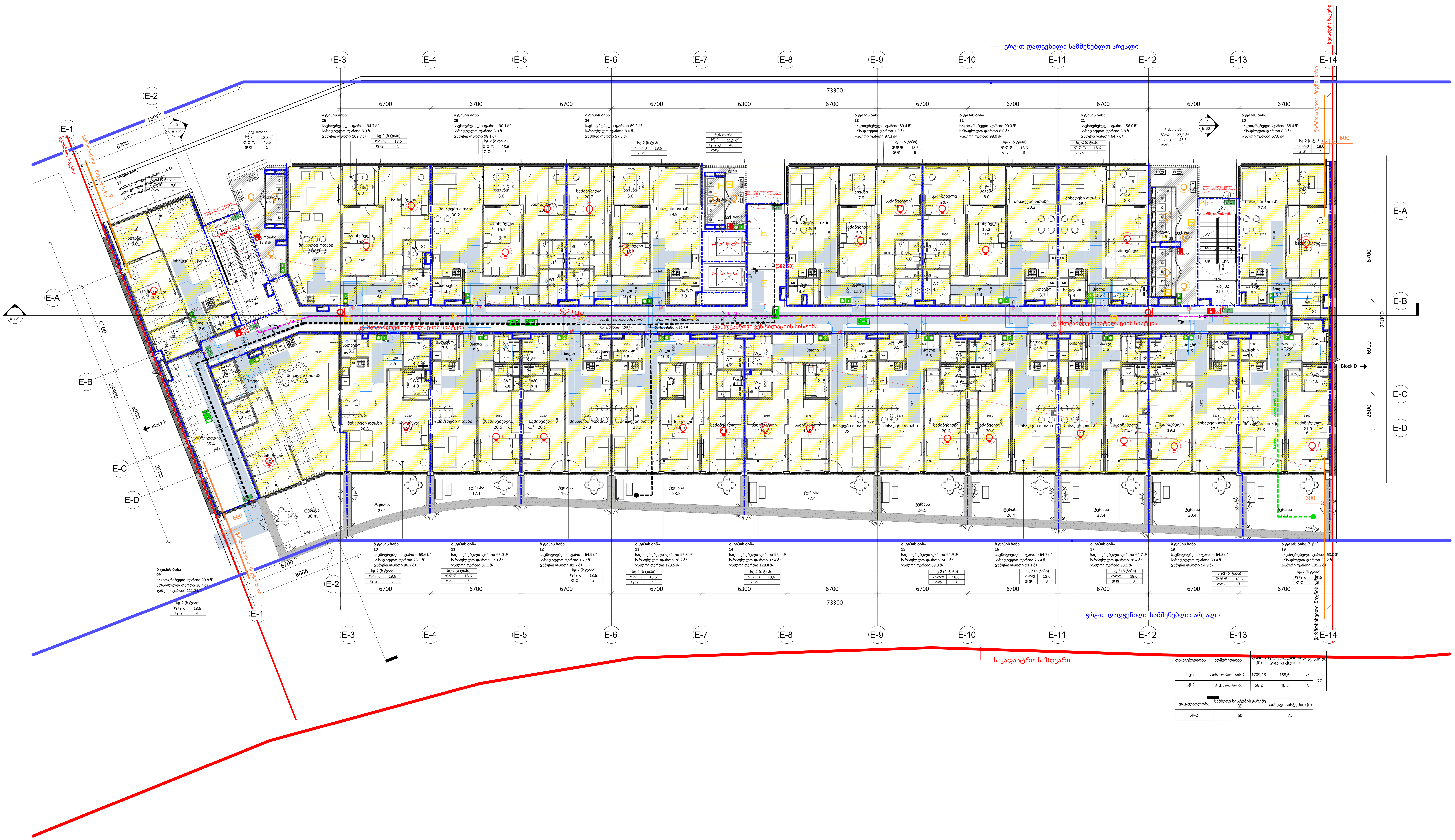


A1

# A100

Ns studio
0179 ბაზალეთის ქუჩა 3
ქ. თბილისი, საქართველო.
Tel: 593 27 88 58
info@nsstudio.ge

პროექტი

ნაფეტვრები - მრავალბინიანი საცხოვრებელი სახლი

სტრუქტურა

ინფორმაცია დამკვეთის შესახებ

#05.14.2025

Cad Dwg File:

ლუკა ჩაგანავა

ნინო ჟანტურია

ვახტანგ ცხოვრებაშვილი

გიორგი ხეცურიანი

ელენე ედიშერაშვილი

ლევან არველაძე

გიორგი გოგოლაძე

ლევან ქილაშვილი

ილია გამისონია

Ns studio

A100
1:100

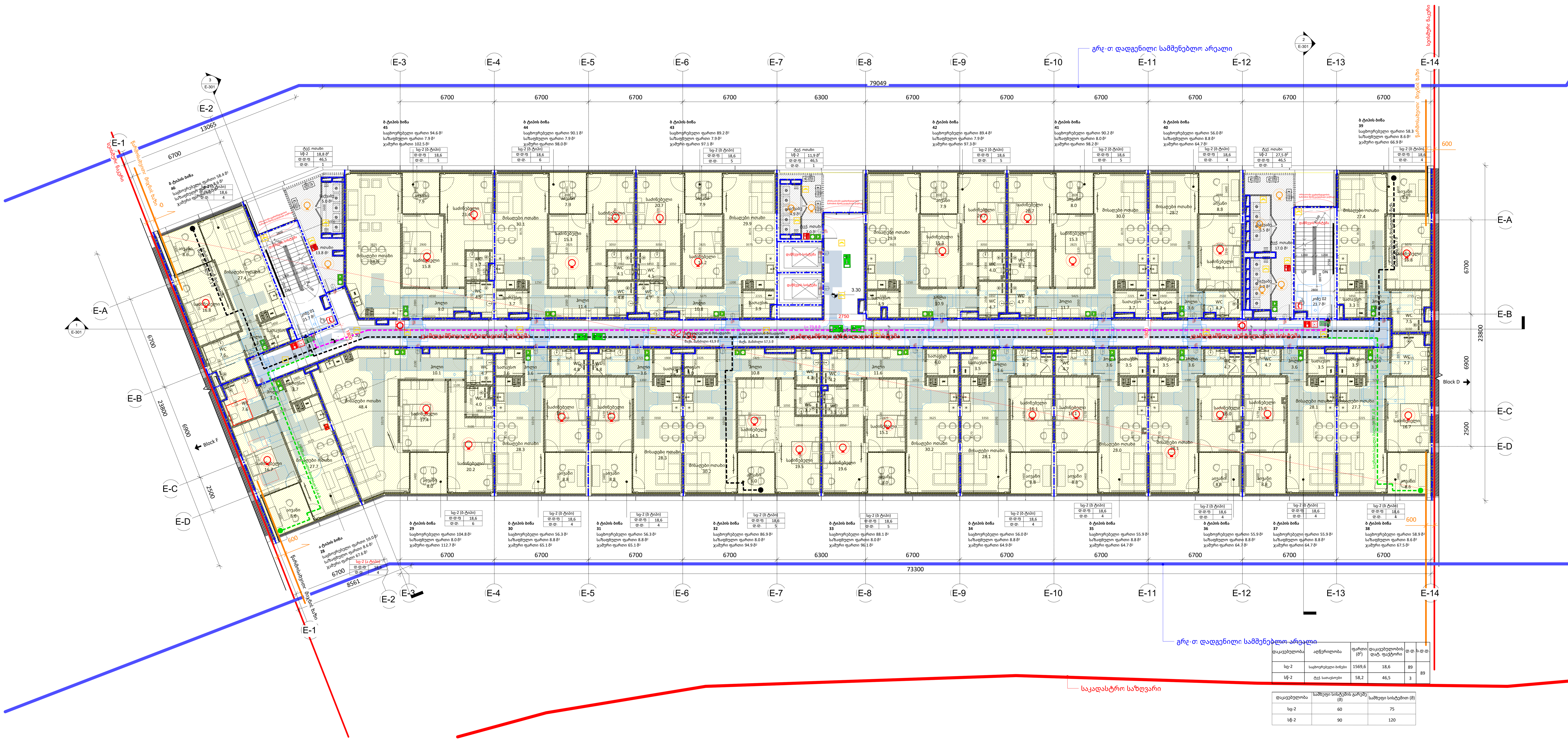


| დაკავებულობა | აღწერილობა | ფართი ($მ^2$) | დაკავებულობის დატ. ფაქტორი | დ.დ. | ს.დ.დ. |
|---|---|---|---|---|---|
| სც-2 | საცხოვრებელი ბინები | 1569,6 | 18,6 | 89 | 89 |
| სწ-2 | ტექ. სათავსოები | 58,2 | 46,5 | 3 | |

| დაკავებულობა | საშხეფი სისტემის გარეშე (მ) | საშხეფი სისტემით (მ) |
|---|---|---|
| სც-2 | 60 | 75 |
| სწ-2 | 90 | 120 |

A1

# A100


Ns studio
0179 ბაზალეთის ქუჩა 3
ქ. თბილისი, საქართველო.
Tel: 593 27 88 58
info@nsstudio.ge


პროექტი

ნაფეტვრები - მრავალბინიანი საცხოვრებელი სახლი

სტრუქტურა

ინფორმაცია დამკვეთის შესახებ

#05.14.2025

Cad Dwg File:

ლუკა ჩაგანავა
ნინო ქანქურია
ვახტანგ ცოვრებაშვილი
გიორგი ხეცურიანი
ელენე ედიშერაშვილი
ლევან არველაძე
გიორგი გოგოლაძე
ლევან ქილაშვილი
ილია გამისონია
Ns studio

A100
1:100

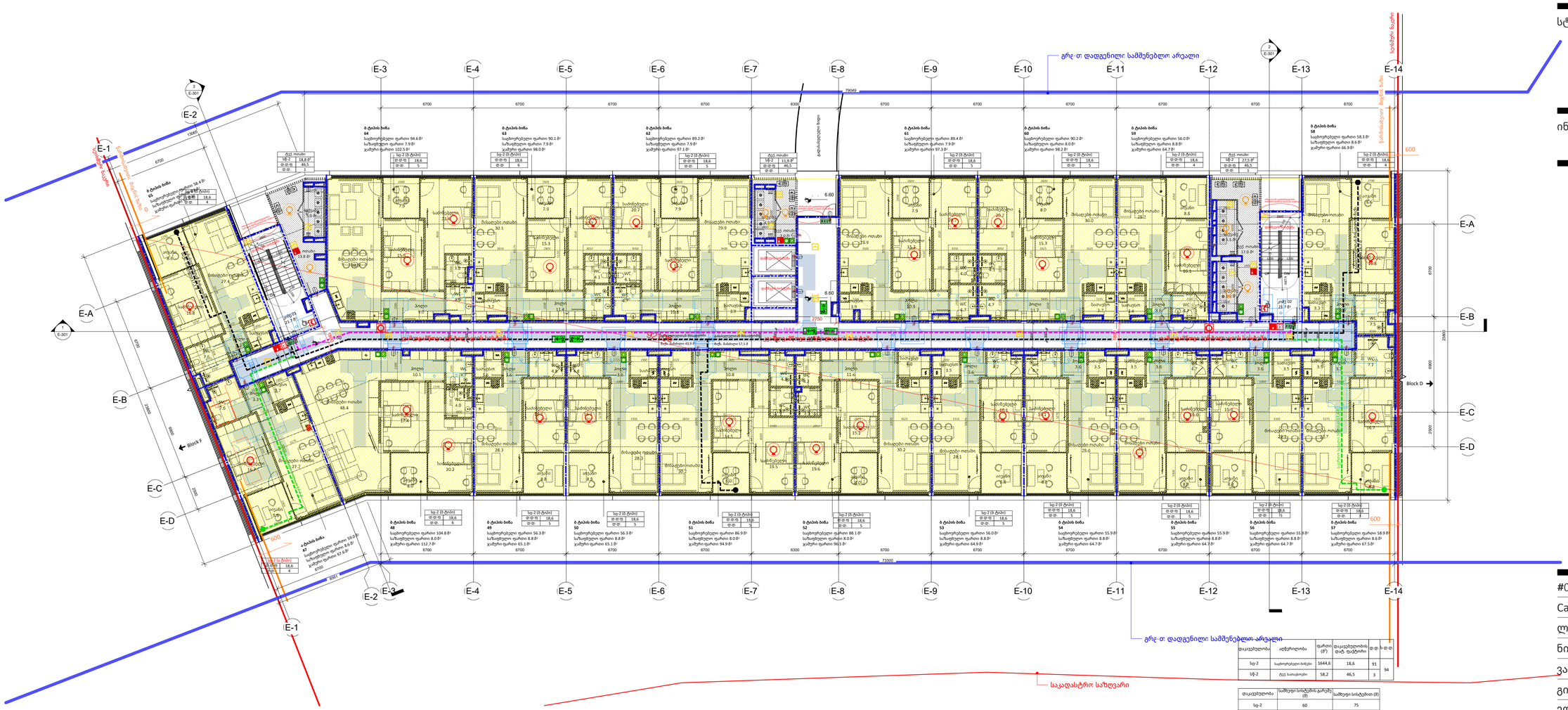


| დაკავშირებულობა | აღწერილობა | ფართი (მ²) | დაკავშირებულობის ფატ. ფატფორმა | მ.დ.ს | ს.დ.ფ. |
|---|---|---|---|---|---|
| სტ-2 | საცხოვრებელი ბინები | 1644,6 | 18,6 | 91 | 94 |
| სტ-2 | ტექ. სათავსები | 58,2 | 46,5 | 3 | |

| დაკავშირებულობა | საშუალო სიმტკიცის გარეშე (მ) | საშუალო სიმტკიცით (მ) |
|---|---|---|
| სტ-2 | 60 | 75 |
| სტ-2 | 90 | 120 |

A1

# A100


Ns studio
0179 ბაზალეთის ქუჩა 3
ქ. თბილისი, საქართველო.
Tel: 593 27 88 58
info@nsstudio.ge


პროექტი

ნაფეტვრები - მრავალბინიანი საცხოვრებელი სახლი

სტრუქტურა

ინფორმაცია დამკვეთის შესახებ

#05.14.2025

Cad Dwg File:

ლუკა ჩაგანავა

ნინო ჭანტურია

ვახტანგ ცხოვრებაშვილი

გიორგი ხეცურიანი

ელენე ედიშერაშვილი

ლევან არველაძე

გიორგი გოგოლაძე

ლევან ჭილაშვილი

ილია გამისოია

Ns studio

A100
1:100




| დაკავებულობა | ადგილობრივობა | ფართი (მ²) | დაკავებულობის დატ. ფაქტორი | დ.დ. | ს.დ.დ. |
|---|---|---|---|---|---|
| სც-2 | საცხოვრებელი ბინები | 1644,6 | 18,6 | 91 | 94 |
| სტ-2 | ტექ. სათავსები | 58,2 | 46,5 | 3 | |

| დაკავებულობა | საშუალო სიხშირის გარეშე (მ) | საშუალო სიხშირით (მ) |
|---|---|---|
| სც-2 | 60 | 75 |
| სტ-2 | 90 | 120 |

A1

# A100


Ns studio
0179 ბაზალეთის ქუჩა 3
ქ. თბილისი, საქართველო.
Tel: 593 27 88 58
info@nsstudio.ge


პროექტი

ნაფეტვრები - მრავალბინიანი საცხოვრებელი სახლი

სტრუქტურა

ინფორმაცია დამკვეთის შესახებ

#05.14.2025

Cad Dwg File:

ლუკა ჩაგანავა

ნინო ჭანტურია

ვახტანგ ცხოვრებაშვილი

გიორგი ხეცურიანი

ელენე ედიშერაშვილი

ლევან არველაძე

გიორგი გოგოლაძე

ლევან ჭილაშვილი

ილია გამისოია

Ns studio

A100
1:100

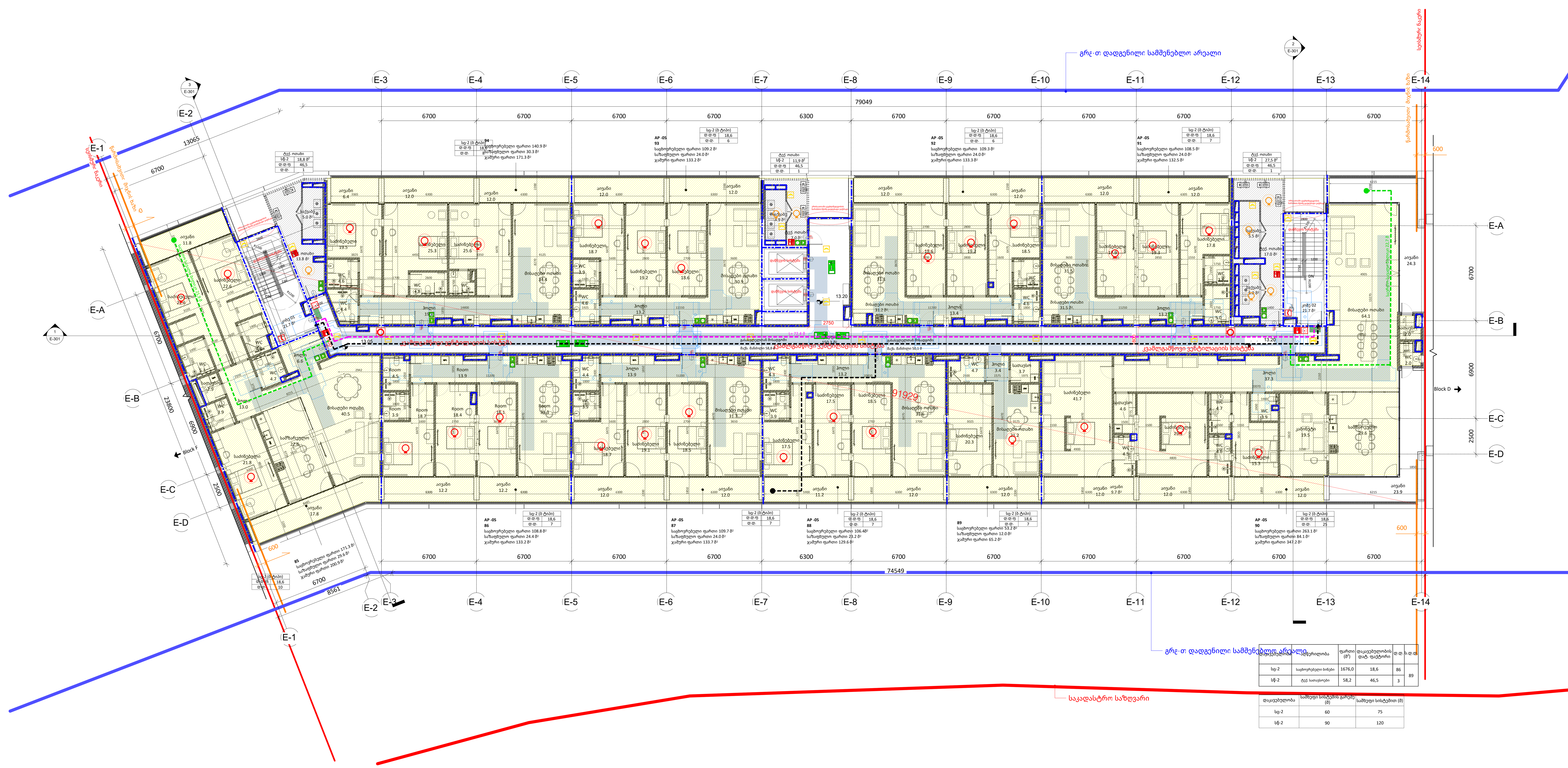


A1

# A100


Ns studio
0179 ბაზალეთის ქუჩა 3
ქ. თბილისი, საქართველო.
Tel: 593 27 88 58
info@nsstudio.ge


პროექტი

ნაფეტვრები - მრავალბინიანი საცხოვრებელი სახლი

სტრუქტურა

ინფორმაცია დამკვეთის შესახებ

#05.14.2025

Cad Dwg File:


ლუკა ჩაგანავა
ნინო ჟანტურია
ვახტანგ ცხოვრებაშვილი
გიორგი ხეცურიანი
ელენე ედიშერაშვილი
ლევან არველაძე
გიორგი გოგოლაძე
ლევან ქილაშვილი
ილია გამისონია
Ns studio