ЗДАНИЕ ОБЩЕЖИТИЯ № 117 С ПОМЕЩЕНИЯМИ ОБЩЕСТВЕННОГО НАЗНАЧЕНИЯ В ЖК «ЗАПАДНЫЙ» ПО АДРЕСУ: Г. САНКТ-ПЕТЕРБУРГ, ВНУТРИГОРОДСКОЕ МУНИЦИПАЛЬНОЕ ОБРАЗОВАНИЕ ПОСЕЛОК ШУШАРЫ, ЗАПАДНЫЙ ВЫСОКОСКОРОСТНОЙ ДИАМЕТР, УЧАСТОК 1

Фасад по оси 1-13

Разработал	Фасад	Стадия
ГИП	Фасад	Р
Н.контр.	Фасад	Лист 1
Рук.проекта	Фасад	Листов 1

ООО «Сити Проект»

1:100

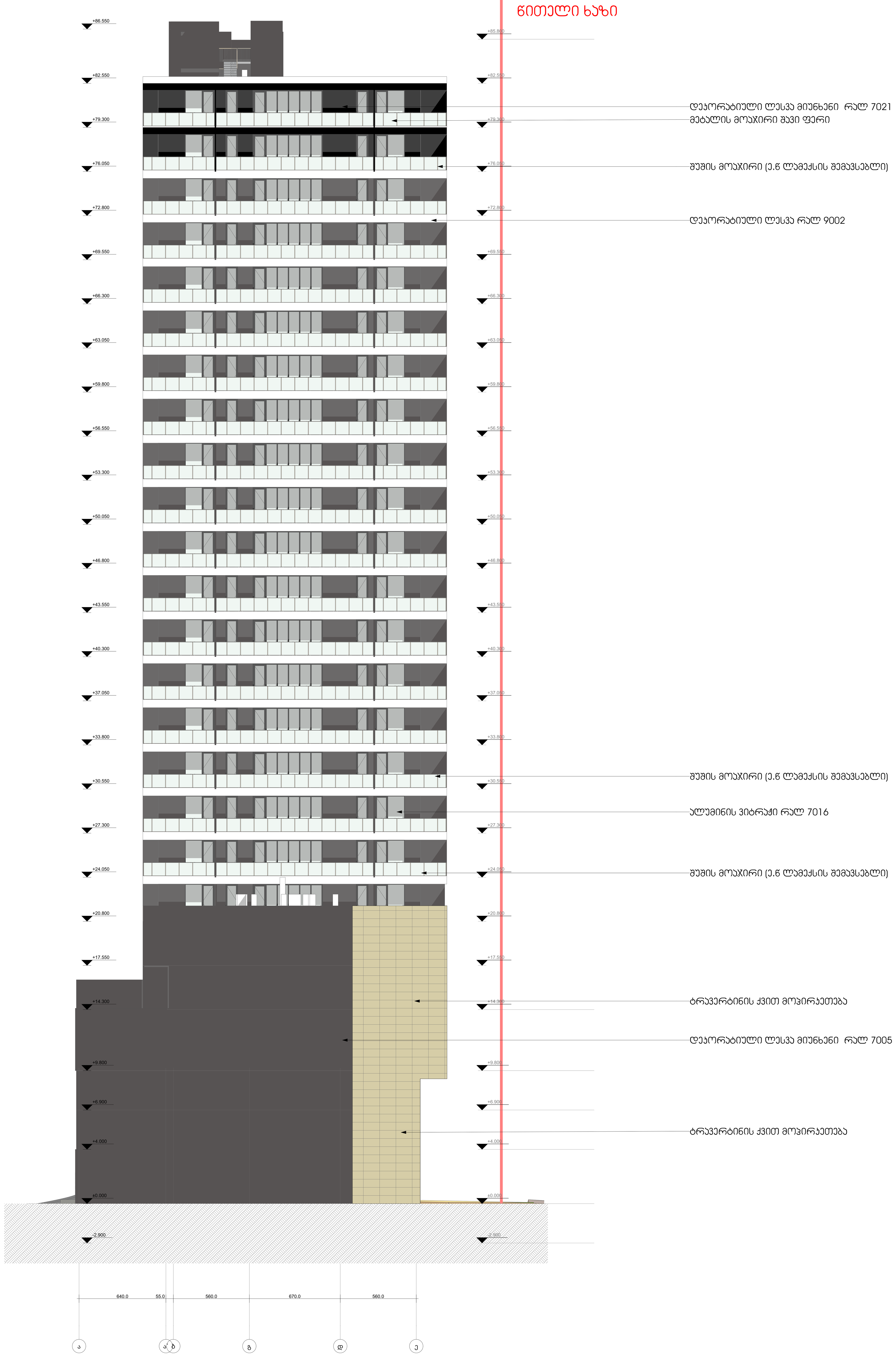

დამკვეთი
შ.პ.ს. შპს გლობალური ტექნოლოგიები
საიდენტიფიკაციო კოდი : 202185553
დირექტორი : ალექსანდრე კირვალიძე

მრავალფუნქციური კომპლექსი
მრავალბინიანი საცხოვრებელი

მისამართი : ა.წერეთლის გამზირი №117
საკადასტრო კოდი : 01.13.06.001.004

ბლოკი №3
ც ბლოკი

თანამდებობა	გვარი	ხელმოწერა
პრ.კონსულტანტი	მ.მახათაძე	
დაამუშავა	ლ.ცინცაძე	
პრ.ავტორი	მამუკა კაკულია	
მთავარი არქიტექტორი	მამუკა კაკულია	
პრ.თანაავტორი	ნიკოლოზ მაღლაფერიძე	

სათაური

ფასადი ა-ე

შ.პ.ს ქალაქპროექტი

CITY PROJECT

მ:1:100

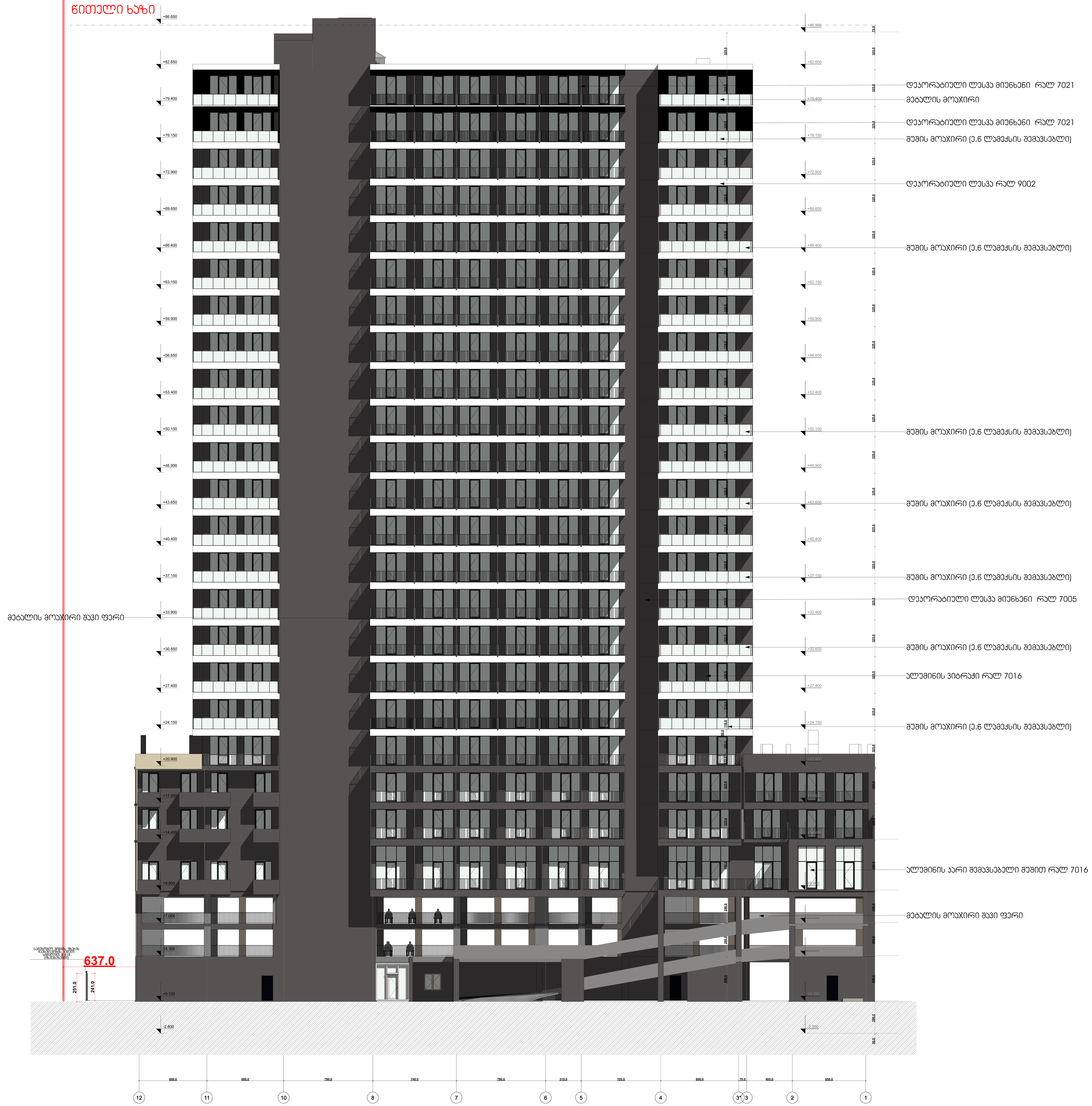

დამკვეთი
შ.პ.ს. შპს გლობალური ტექნოლოგიები
საიდენტიფიკაციო კოდი : 202185553
დირექტორი : ალექსანდრე კირვალიძე

მრავალფუნქციური კომპლექსი

ც ბლოკი მრავალბინიანი საცხოვრებელი

მისამართი : ა.წერეთლის გამზირი №117
საკადასტრო კოდი : 01.13.06.001.004

ბლოკი №3
ც ბლოკი

თანამდებობა	გვარი	ხელმოწერა
პრ.კონსულტანტი	მ.მახათაძე	
დაამუშავა	ლ.ცინცაძე	
პრ.ავტორი	მამუკა კაკულია	
მთავარი არქიტექტორი	მამუკა კაკულია	
პრ.თანაავტორი	ნიკოლოზ მაღლაფერიძე	

სათაური

ფასადი 13-1

შ.პ.ს ქალაქპროექტი

CITY PROJECT

მ:1:100

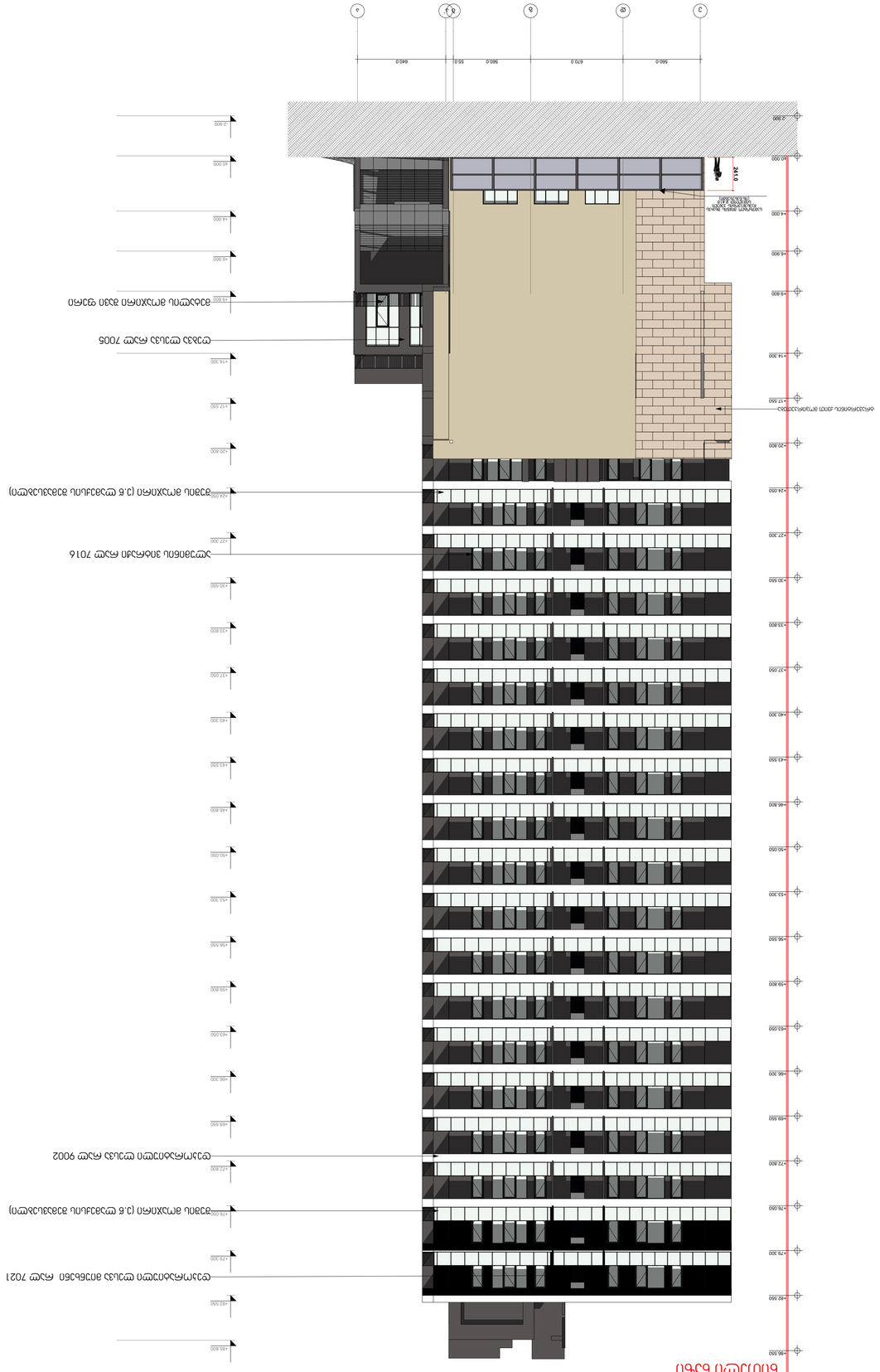

חזית מערבית

קירות חיצוניים	חומר	הערות
טיח צבעוני	לבן שמנת	
חיפוי קרמיקה	אפור כהה	
חיפוי קרמיקה	אפור בהיר	
מעקה מתכת	שחור מט	
מעקה זכוכית	שקוף	
חלונות ודלתות	אלומיניום שחור	

מקרא

ב.ל. בניה בע"מ
מגדלי הים התיכון
תל אביב יפו
גוש 7021 חלקה 68 ומגרש 1 בתכנית מק/מא/2002
תכנית מס' 3 מגרש 1
חזית מערבית
מספר תכנית: 01.13.06.001.004
מגרש מס' 117
מבנה מגורים גבוה
קנה מידה 1:100

Door Schedule																								
Element ID	HWD-4	HWD-6	HWD-7	HWD-8	HWD2	HWD2	HWD3	HWD3	HWD5	HWD6	HWD6	HWD6	HWD7	HWD-1	HWD-1	HWD-2	HWD-2	HWD-1	HWD-2	HWD-4	HWD-5	HWD-5	HWD-3	HWD-4
ID by Classification	Door - 4	Door -6	Door -7	Door -8	Door -WD2	Door -WD2	Door -WD3	Door -WD3	Door -WD5	Door -WD6	Door -WD6	Door -WD6	Door -WD7	Door - 1	Door - 2	Door -3	Door -2	Door -4	Door -5	Door -2	Door -5	Door -5	Door -2	Door -1
Opening Name	Door with 2 Sidelig...	Door with 2 Sidelig...	Door with 2 Sidelig...	Door with 2 Sidelig...	Door with 2 Sidelig...	Door with 2 Sidelig...	Door with 2 Sidelig...	Door with 2 Sidelig...	Door with 2 Sidelig...	Door with 2 Sidelig...	Door with Sidelight ...	Door with Sidelight ...	Door with Sidelight ...	Door with 2 Sidelig...	Door with 2 Sidelig...	Door with 2 Sidelig...	Door with 2 Sidelig...	Door with 2 Sidelig...	Door with 2 Sidelig...	Door with 2 Sidelig...	Door with 2 Sidelig...	Door with 2 Sidelig...	Door with 2 Sidelig...	Door with 2 Sidelig...
Quantity	2	1	1	2	2	19	42	21	1	19	37	19	92	2	6	149	6	2	19	42	63	42	19	2
From Zone	<Undefined>	<Undefined>	<Undefined>	<Undefined>	<Undefined>	<Undefined>	<Undefined>	<Undefined>	<Undefined>	<Undefined>	<Undefined>	<Undefined>	<Undefined>	<Undefined>	<Undefined>	<Undefined>	<Undefined>	<Undefined>	<Undefined>	<Undefined>	<Undefined>	<Undefined>	<Undefined>	<Undefined>
To Zone	<Undefined>	<Undefined>	<Undefined>	<Undefined>	<Undefined>	<Undefined>	<Undefined>	<Undefined>	<Undefined>	<Undefined>	<Undefined>	<Undefined>	<Undefined>	<Undefined>	<Undefined>	<Undefined>	<Undefined>	<Undefined>	<Undefined>	<Undefined>	<Undefined>	<Undefined>	<Undefined>	<Undefined>
W x H Size	255.0×380.0	275.0×380.0	265.0×380.0	260.0×380.0	245.0×255.0	260.0×255.0	255.0×255.0	255.0×255.0	260.0×255.0	218.0×255.0	218.0×255.0	188.0×255.0	515.5×255.0	242.5×255.0	242.5×255.0	242.5×255.0	150.0×255.0	150.0×255.0	257.5×255.0	265.0×255.0	275.0×255.0	275.0×255.0	275.0×255.0	275.0×255.0
Sill height	10.0	10.0	10.0	10.0	10.0	10.0	10.0	10.0	10.0	10.0	10.0	10.0	10.0	10.0	10.0	10.0	10.0	10.0	10.0	10.0	10.0	10.0	10.0	10.0
Orientation	L	L	R	L	R	L	R	L	L	R	R	L	R	L	L	L	L	L	R	R	R	R	R	R
Head height	390.0	390.0	390.0	390.0	265.0	265.0	265.0	265.0	265.0	265.0	265.0	265.0	265.0	265.0	265.0	265.0	265.0	265.0	265.0	265.0	265.0	265.0	265.0	265.0
2D Symbol																								
3D Back View																								
Fire Resistance Rating [minutes]	<Undefined>	<Undefined>	<Undefined>	<Undefined>	<Undefined>	<Undefined>	<Undefined>	<Undefined>	<Undefined>	<Undefined>	<Undefined>	<Undefined>	<Undefined>	<Undefined>	<Undefined>	<Undefined>	<Undefined>	<Undefined>	<Undefined>	<Undefined>	<Undefined>	<Undefined>	<Undefined>	<Undefined>
Thermal Transmittance [W/m²K]	<Undefined>	<Undefined>	<Undefined>	<Undefined>	<Undefined>	<Undefined>	<Undefined>	<Undefined>	<Undefined>	<Undefined>	<Undefined>	<Undefined>	<Undefined>	<Undefined>	<Undefined>	<Undefined>	<Undefined>	<Undefined>	<Undefined>	<Undefined>	<Undefined>	<Undefined>	<Undefined>	<Undefined>
Sound Transmission Class	<Undefined>	<Undefined>	<Undefined>	<Undefined>	<Undefined>	<Undefined>	<Undefined>	<Undefined>	<Undefined>	<Undefined>	<Undefined>	<Undefined>	<Undefined>	<Undefined>	<Undefined>	<Undefined>	<Undefined>	<Undefined>	<Undefined>	<Undefined>	<Undefined>	<Undefined>	<Undefined>	<Undefined>
Fire Exit	<Undefined>	<Undefined>	<Undefined>	<Undefined>	<Undefined>	<Undefined>	<Undefined>	<Undefined>	<Undefined>	<Undefined>	<Undefined>	<Undefined>	<Undefined>	<Undefined>	<Undefined>	<Undefined>	<Undefined>	<Undefined>	<Undefined>	<Undefined>	<Undefined>	<Undefined>	<Undefined>	<Undefined>
Handicap Accessible	<Undefined>	<Undefined>	<Undefined>	<Undefined>	<Undefined>	<Undefined>	<Undefined>	<Undefined>	<Undefined>	<Undefined>	<Undefined>	<Undefined>	<Undefined>	<Undefined>	<Undefined>	<Undefined>	<Undefined>	<Undefined>	<Undefined>	<Undefined>	<Undefined>	<Undefined>	<Undefined>	<Undefined>
Security Rating	<Undefined>	<Undefined>	<Undefined>	<Undefined>	<Undefined>	<Undefined>	<Undefined>	<Undefined>	<Undefined>	<Undefined>	<Undefined>	<Undefined>	<Undefined>	<Undefined>	<Undefined>	<Undefined>	<Undefined>	<Undefined>	<Undefined>	<Undefined>	<Undefined>	<Undefined>	<Undefined>	<Undefined>
Design Option Set	Main Model	Main Model	Main Model	Main Model	Main Model	Main Model	Main Model	Main Model	Main Model	Main Model	Main Model	Main Model	Main Model	Main Model	Main Model	Main Model	Main Model	Main Model	Main Model	Main Model	Main Model	Main Model	Main Model	Main Model
Design Option Status	Main Model	Main Model	Main Model	Main Model	Main Model	Main Model	Main Model	Main Model	Main Model	Main Model	Main Model	Main Model	Main Model	Main Model	Main Model	Main Model	Main Model	Main Model	Main Model	Main Model	Main Model	Main Model	Main Model	Main Model

Door Schedule																								
Element ID	DOO - 005	DOO - 006	DOO - 006	DOO - 007	Door with 2 Sidelig...	Door with 2 Sidelig...	Door with 2 Sidelig...	Door with 2 Sidelig...	Door with 2 Sidelig...	Door with 2 Sidelig...	Door with 2 Sidelig...	Door with 2 Sidelig...	Door with 2 Sidelig...	Door with 2 Sidelig...	Door with 2 Sidelig...	Door with 2 Sidelig...	Door with 2 Sidelig...	Door with 2 Sidelig...	Door with 2 Sidelig...	Door with 2 Sidelig...	Door with 2 Sidelig...	Door with 2 Sidelig...	Door with 2 Sidelig...	Door with 2 Sidelig...
ID by Classification	Door - 005	Door - 006	Door - 006	Door - 007	Door - 008	Door - 008	DOO - 009	DOO - 009	DOO - 010	DOO - 010	DOO - 011	DOO - 011	DOO - 012	DOO - 012	DOO - 013	DOO - 013	DOO - 014	Door -1	Door -1	Door -2	Door -2	Door -2	Door -3	Door -4
Quantity	1	1	3	1	1	2	1	2	2	1	2	1	2	9	2	1	2	9	2	2	1	1	1	1
From Zone	<Undefined>	<Undefined>	<Undefined>	<Undefined>	<Undefined>	<Undefined>	<Undefined>	<Undefined>	<Undefined>	<Undefined>	<Undefined>	<Undefined>	<Undefined>	<Undefined>	<Undefined>	<Undefined>	<Undefined>	<Undefined>	<Undefined>	<Undefined>	<Undefined>	<Undefined>	<Undefined>	<Undefined>
To Zone	<Undefined>	<Undefined>	<Undefined>	<Undefined>	<Undefined>	<Undefined>	<Undefined>	<Undefined>	<Undefined>	<Undefined>	<Undefined>	<Undefined>	<Undefined>	<Undefined>	<Undefined>	<Undefined>	<Undefined>	<Undefined>	<Undefined>	<Undefined>	<Undefined>	<Undefined>	<Undefined>	<Undefined>
W x H Size	220.0×330.0	250.0×330.0	250.0×330.0	265.0×330.0	355.0×330.0	470.0×330.0	227.5×330.0	242.5×330.0	256.0×330.0	280.0×330.0	242.5×380.0	335.0×330.0	242.5×380.0	242.5×380.0	275.0×380.0	275.0×380.0	275.0×380.0	242.5×380.0	275.0×380.0	275.0×380.0	245.0×380.0	255.0×380.0	255.0×380.0	255.0×380.0
Orientation	L	R	L	L	R	L	L	L	L	L	L	L	L	R	L	L	R	R	L	R	R	R	R	R
Sill height	10.0	10.0	10.0	10.0	10.0	10.0	10.0	10.0	10.0	10.0	10.0	10.0	10.0	10.0	10.0	10.0	10.0	10.0	10.0	10.0	10.0	10.0	10.0	10.0
Head height	340.0	340.0	340.0	340.0	340.0	340.0	340.0	340.0	340.0	340.0	340.0	340.0	340.0	340.0	340.0	340.0	340.0	390.0	390.0	390.0	390.0	390.0	390.0	390.0
2D Symbol																								
3D Back View																								
Fire Resistance Rating [minutes]	<Undefined>	<Undefined>	<Undefined>	<Undefined>	<Undefined>	<Undefined>	<Undefined>	<Undefined>	<Undefined>	<Undefined>	<Undefined>	<Undefined>	<Undefined>	<Undefined>	<Undefined>	<Undefined>	<Undefined>	<Undefined>	<Undefined>	<Undefined>	<Undefined>	<Undefined>	<Undefined>	<Undefined>
Thermal Transmittance [W/m²K]	<Undefined>	<Undefined>	<Undefined>	<Undefined>	<Undefined>	<Undefined>	<Undefined>	<Undefined>	<Undefined>	<Undefined>	<Undefined>	<Undefined>	<Undefined>	<Undefined>	<Undefined>	<Undefined>	<Undefined>	<Undefined>	<Undefined>	<Undefined>	<Undefined>	<Undefined>	<Undefined>	<Undefined>
Sound Transmission Class	<Undefined>	<Undefined>	<Undefined>	<Undefined>	<Undefined>	<Undefined>	<Undefined>	<Undefined>	<Undefined>	<Undefined>	<Undefined>	<Undefined>	<Undefined>	<Undefined>	<Undefined>	<Undefined>	<Undefined>	<Undefined>	<Undefined>	<Undefined>	<Undefined>	<Undefined>	<Undefined>	<Undefined>
Fire Exit	<Undefined>	<Undefined>	<Undefined>	<Undefined>	<Undefined>	<Undefined>	<Undefined>	<Undefined>	<Undefined>	<Undefined>	<Undefined>	<Undefined>	<Undefined>	<Undefined>	<Undefined>	<Undefined>	<Undefined>	<Undefined>	<Undefined>	<Undefined>	<Undefined>	<Undefined>	<Undefined>	<Undefined>
Handicap Accessible	<Undefined>	<Undefined>	<Undefined>	<Undefined>	<Undefined>	<Undefined>	<Undefined>	<Undefined>	<Undefined>	<Undefined>	<Undefined>	<Undefined>	<Undefined>	<Undefined>	<Undefined>	<Undefined>	<Undefined>	<Undefined>	<Undefined>	<Undefined>	<Undefined>	<Undefined>	<Undefined>	<Undefined>
Security Rating	<Undefined>	<Undefined>	<Undefined>	<Undefined>	<Undefined>	<Undefined>	<Undefined>	<Undefined>	<Undefined>	<Undefined>	<Undefined>	<Undefined>	<Undefined>	<Undefined>	<Undefined>	<Undefined>	<Undefined>	<Undefined>	<Undefined>	<Undefined>	<Undefined>	<Undefined>	<Undefined>	<Undefined>
Design Option Set	Main Model	Main Model	Main Model	Main Model	Main Model	Main Model	Main Model	Main Model	Main Model	Main Model	Main Model	Main Model	Main Model	Main Model	Main Model	Main Model	Main Model	Main Model	Main Model	Main Model	Main Model	Main Model	Main Model	Main Model
Design Option Status	Main Model	Main Model	Main Model	Main Model	Main Model	Main Model	Main Model	Main Model	Main Model	Main Model	Main Model	Main Model	Main Model	Main Model	Main Model	Main Model	Main Model	Main Model	Main Model	Main Model	Main Model	Main Model	Main Model	Main Model

ՀԱՅԱՍՏԱՆԻ ՀԱՆՐԱՊԵՏՈՒԹՅԱՆ ԱՐԱՐԱՏԻ ՄԱՐԶԻ ՎԱՂԱՐՇԱՊԱՏ ՔԱՂԱՔԻ ՀԱՍԱՐԱԿԱԿԱՆ ԶԱՐԳԱՑՄԱՆ ԾՐԱԳԻՐ

ՀԱՄԱՅՆԱԿԱՆ ՀԱՍԱՐԱԿԱԿԱՆ ԶԱՐԳԱՑՄԱՆ ԾՐԱԳԻՐ ԱՐԱՐԱՏԻ ՄԱՐԶԻ ՎԱՂԱՐՇԱՊԱՏ ՔԱՂԱՔԻ ՀԱՄԱՐ

ՀՀ, ԱՐԱՐԱՏԻ ՄԱՐԶ, ՎԱՂԱՐՇԱՊԱՏ ՀԱՄԱՅՆՔ, ՎԱՂԱՐՇԱՊԱՏ ՔԱՂԱՔ

ՀԱՄԱՅՆՔԻ ՂԵԿԱՎԱՐ՝ Հ. ՀՈՎՀԱՆՆԻՍՅԱՆ

ՀԱՄԱՅՆՔԻ ԽՈՐՀՐԴԱԿԱՆ ՔԱՐՏՈՒՂԱՐ՝ Ա. ՄԱՐՏԻՐՈՍՅԱՆ

ՀԱՄԱՅՆՔԻ ՀԱՇՎԵՊԱՀ՝ Ա. ՀՈՎՀԱՆՆԻՍՅԱՆ

ՀԱՄԱՅՆՔԻ ՀԱՇՎԵՏՎՈՒԹՅԱՆ ԲԱԺՆԻ ՊԵՏ՝ Ա. ՄԱՐՏԻՐՈՍՅԱՆ

ՀԱՄԱՅՆՔԻ ՀԱՇՎԵՏՎՈՒԹՅԱՆ ԳԼԽԱՎՈՐ ՄԱՍՆԱԳ

2-2

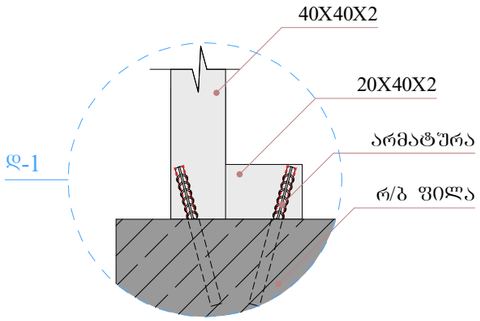

1-1

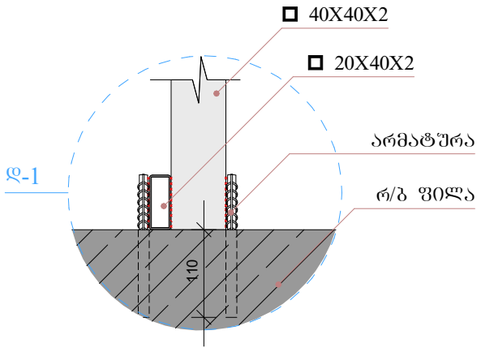

არმატურა მოეწყოს დაბურღვის და ბრაუტის ჩასხმის მეშვეობით.

ჩაბურღვის და გაჭედვის სიღრმე უნდა იყოს არანაკლებ 110მმ.

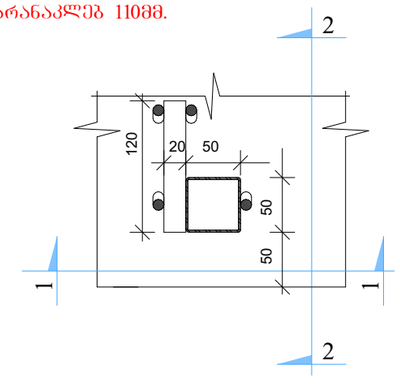

2-2

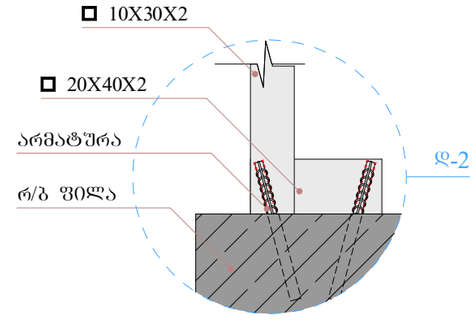

1-1

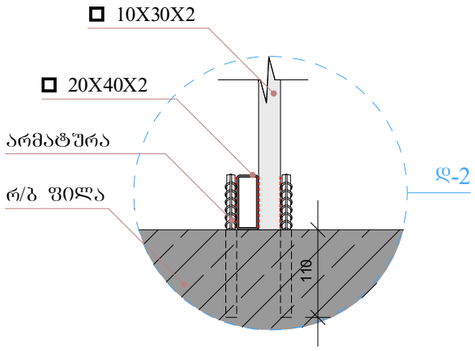

არმატურა მოეწყოს დაბურღვის და ბრაუტის ჩასხმის მეშვეობით.

ჩაბურღვის და გაჭედვის სიღრმე უნდა იყოს არანაკლებ 110მმ.

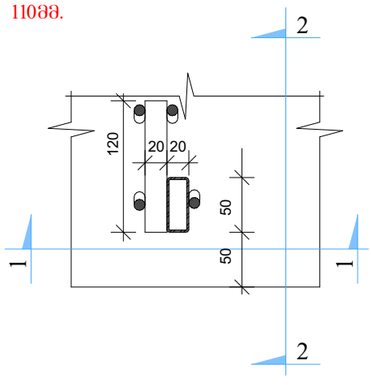

დაბრუნტოს და შეიღებოს

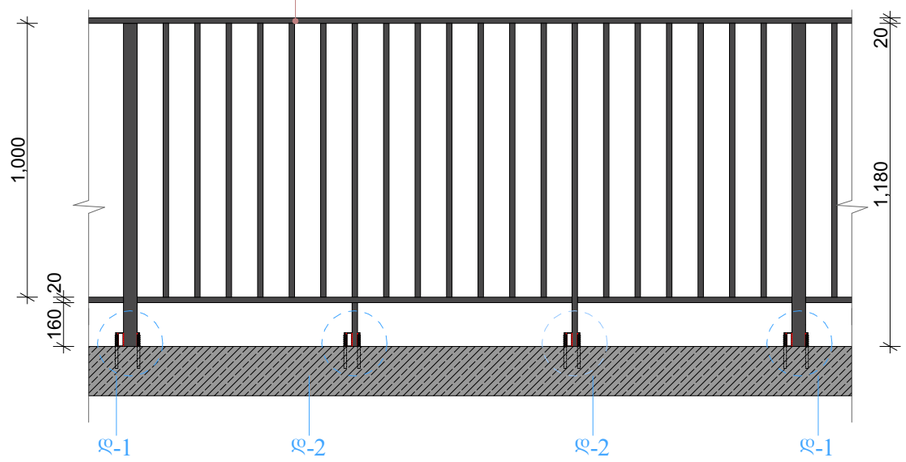

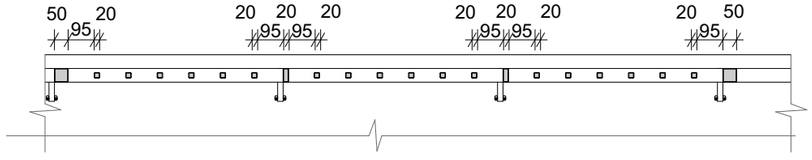

დამკვეთი
შ.პ.ს. შპს გლობალური ტექნოლოგიები
საიდენტიფიკაციო კოდი : 202185553
დირექტორი : ალექსანდრე პირველიძე

მრავალფუნქციური კომპლექსი

ც ბლოკი მრავალბინიანი საცხოვრებელი

მისამართი : ა.წერეთლის გამზირი №117
საკადასტრო კოდი : 01.13.06.001.044

ბლოკი №3
ც ბლოკი

მთავარპროექტი	ბუნარი	ხელმოწერა
არქიტექტორი	მ.მახათაძე	
დაპროექტება	ლ.ციცქიაძე	
კონსტრუქტორი	მაშენა ქადეშია	
მშენებარე კონსტრუქციები	მაშენა ქადეშია	
ინჟინერ-ტექნოლოგი	ნ.ჯორჯოლიანი	

სათაური

მოკაჭიჩის მოწყობის ჯვანძი

შ.პ.ს ქალაქპროექტი

CITY PROJECT

მ:1:100

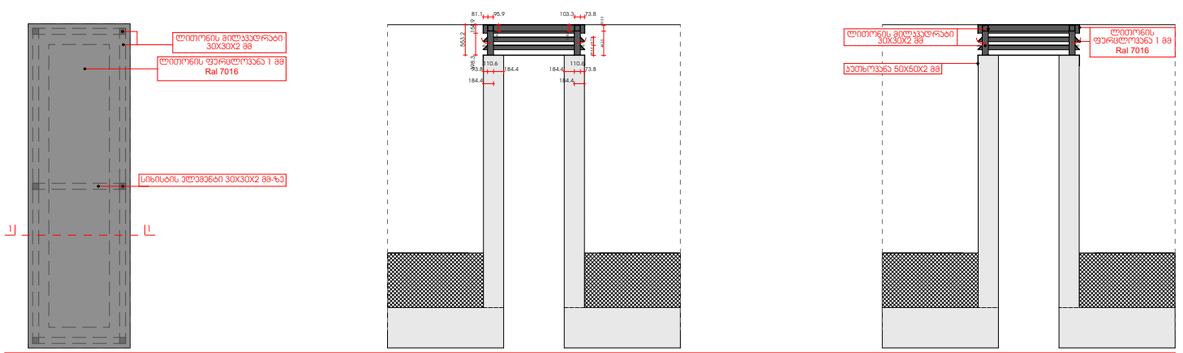

შენიშვნა: მაღალი შახტის შემთხვევაში ბეტონის გულარები გაუკეთდეს ყოველ 1200-1500 მმ შუალედში

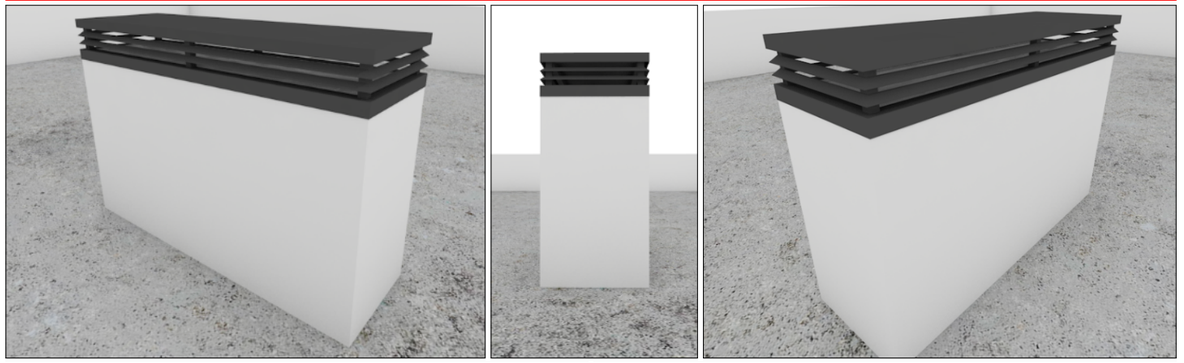

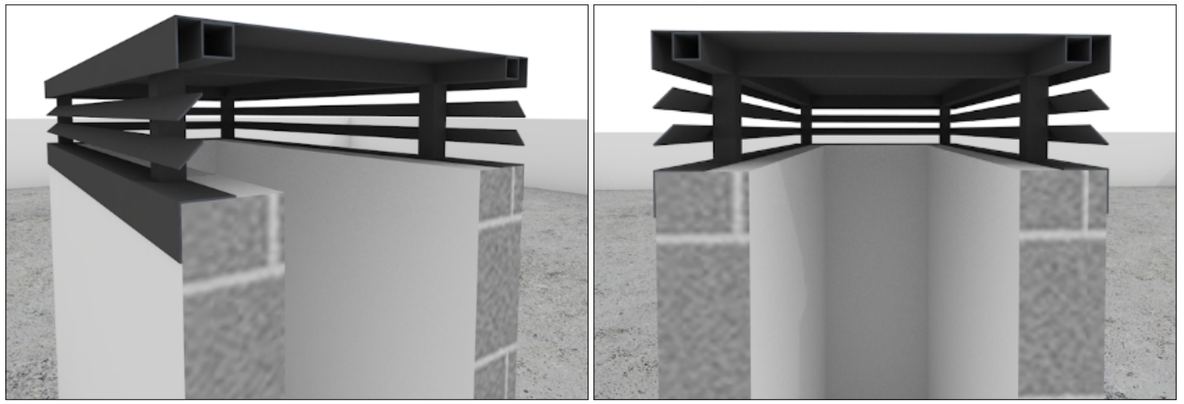

შახტის გაბარიტული ზომები გადამოწმდეს მშენებლობის ეტაპზე.
საჭიროების შემთხვევაში, შახტის ზომიდან გამომდინარე ჩაემატოს სიხისტის ელემენტი 30X30 მმ-ზე.

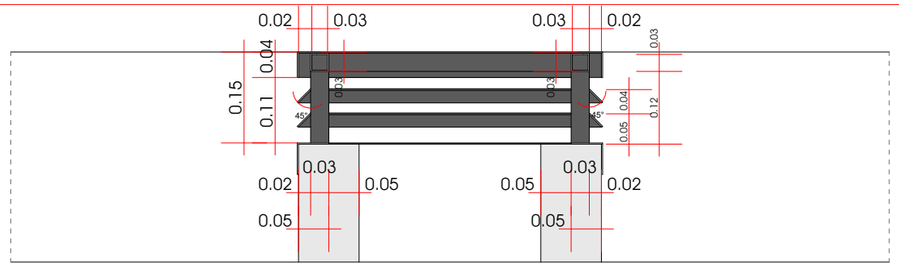

სავენტილაციო შახტის გადახურვა

დამკვეთი
შ.პ.ს. შპს გლობალური ტექნოლოგიები
სიდენტიფიკაციო კოდი : 202185553
დირექტორი : ალექსანდრე ჯირკვლიძე

მრავალფუნქციური კომპლექსი

ც ბლოკი მრავალბინიანი საცხოვრებელი

მისამართი : ა.წერეთლის გამზირი №117
საკადასტრო კოდი : 01.13.06.001.044

ბლოკი №3
ც ბლოკი

თანამდებობა	გვარი	ხელმოწერა
არქიტექტორი	გ.ცხადაძე	
დაკონსტრუქციის	ლ.ცინცაძე	
პროექტორი	ც.ჯიჯეა ა.აკუნლია	
პროექტორი	ც.ჯიჯეა ა.აკუნლია	
პროექტორი	ნ.ბოლოლოს ც.ლილაშვილი	

სათაური

სავენტილაციო შახტის

შ.პ.ს ქალაქპროექტი

CITY PROJECT

მ:1:100

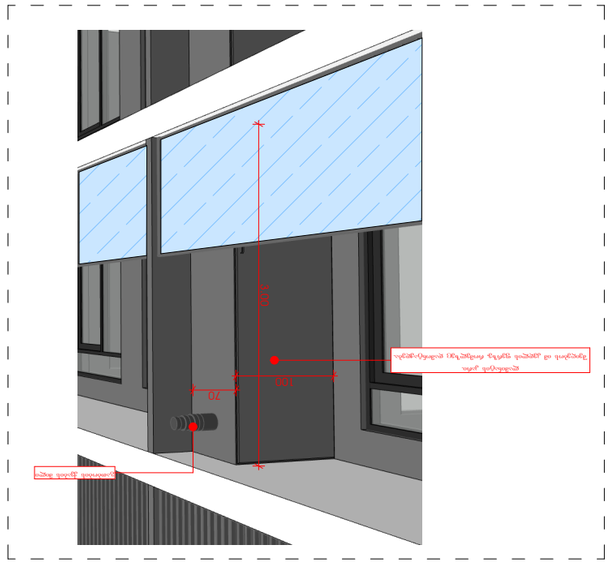

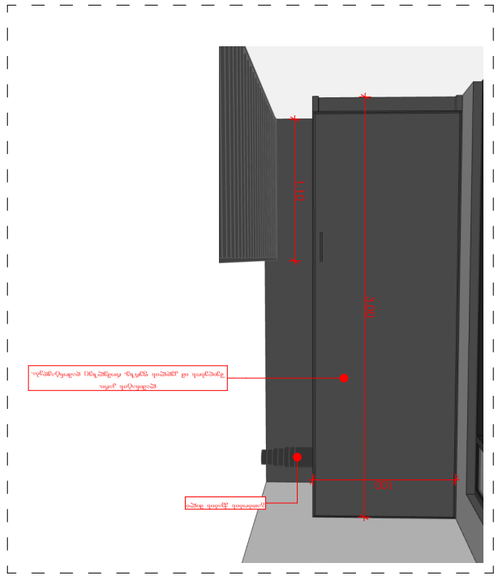

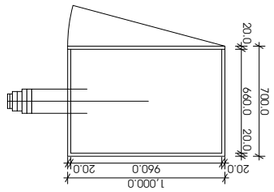

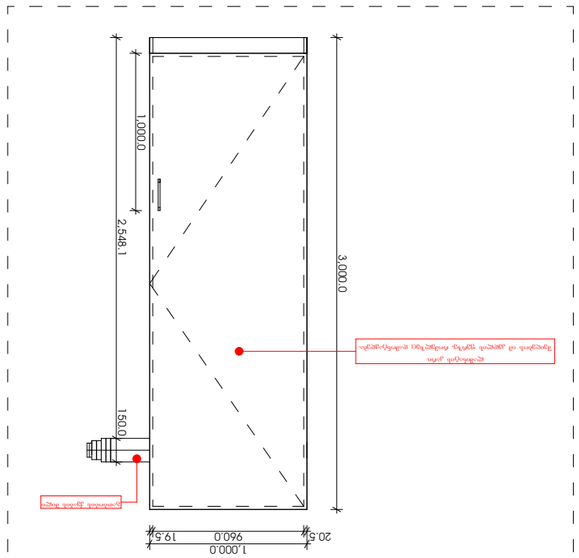

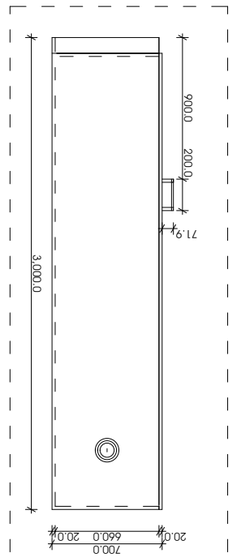

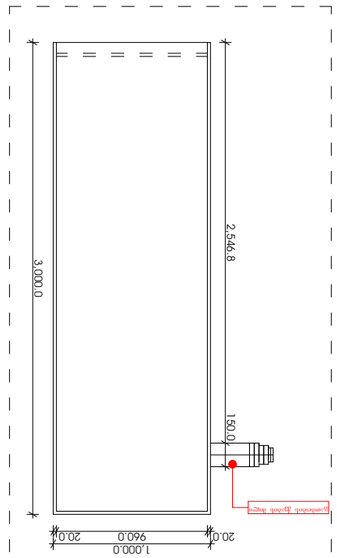

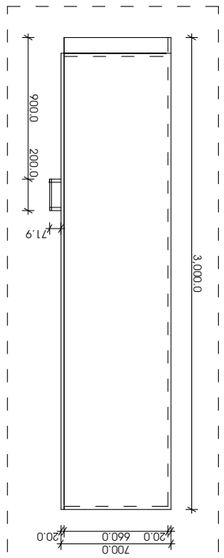

Установить ультразвуковой модуль на удалении 100±2мм от внутренней стены помещения

Установить ультразвуковой модуль на удалении 100±2мм от внутренней стены помещения

Ультразвуковой модуль

დამკვეთი
შ.პ.ს. შპს გლობალური ტექნოლოგიები
საიდენტიფიკაციო კოდი : 202185553
დირექტორი : ალექსანდრე კირვალიძე

მრავალფუნქციური კომპლექსი

გარე კედლები (ლესვა/ღებვით) U=0.354
კარ-ფანჯარა (ალუმინი) U=1.78

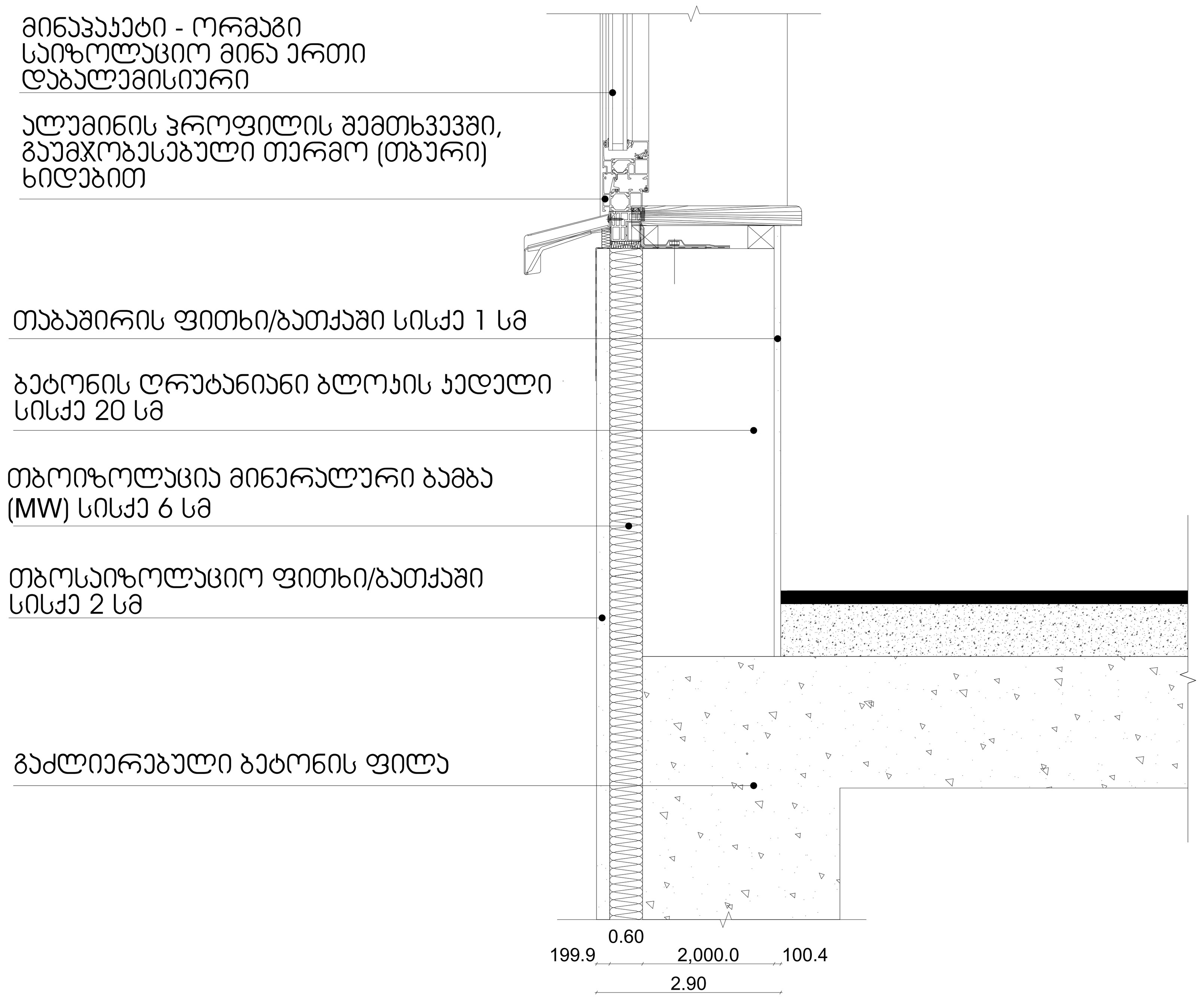

გარე კედლები +0.10, +9.90, +14.40 და + 17.65 ნიშ-ზე "ე-ა" ღერძებში (ტრავენტინის ფილებით მოპირკეთებით) U=0.337
კარ-ფანჯარა (ალუმინი) U=1.78

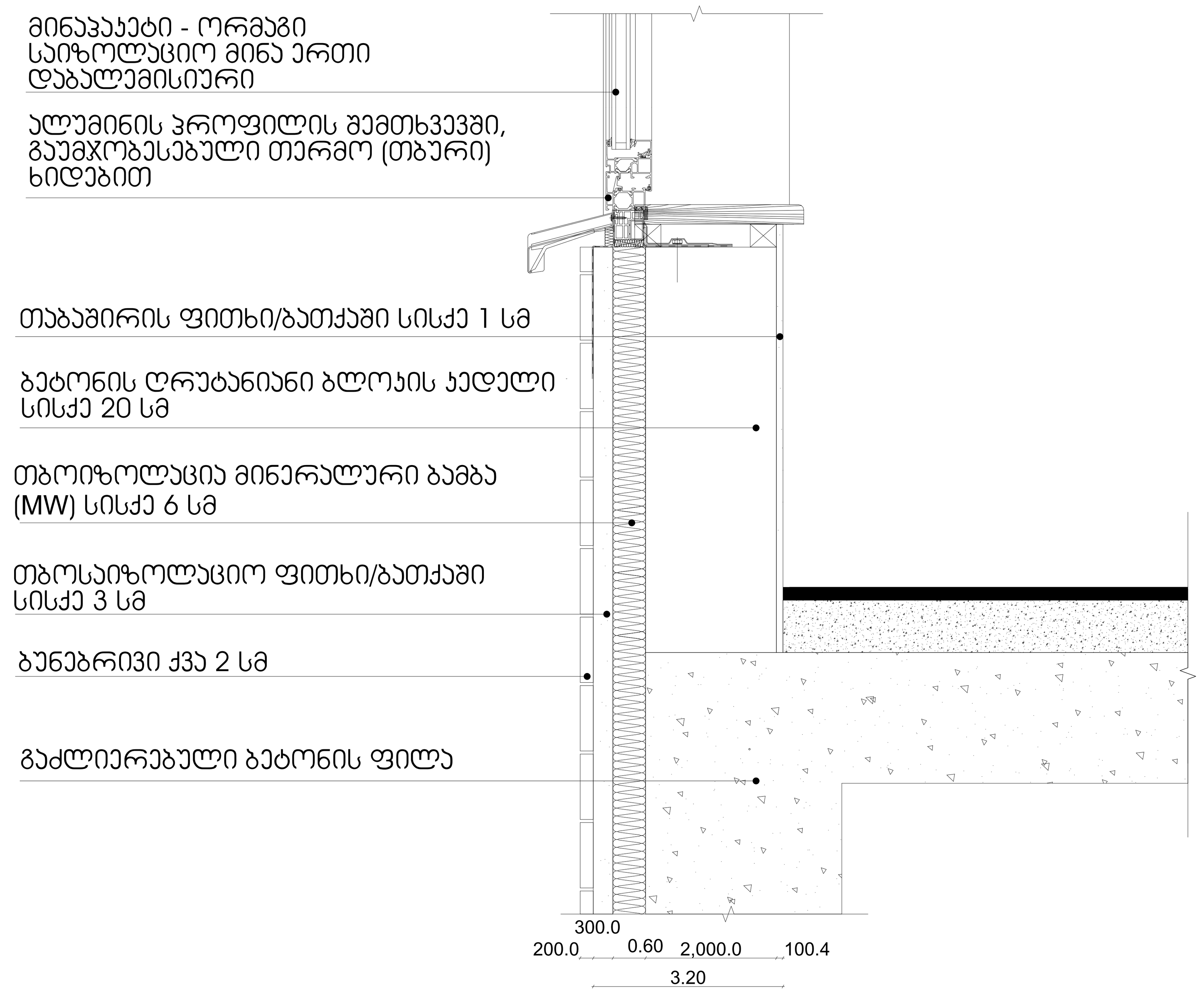

კომერციული ფართის იატაკი შემოზღუდული ავტოფარეხის თავზე +0.10 ნიშ-ზე U=0.368

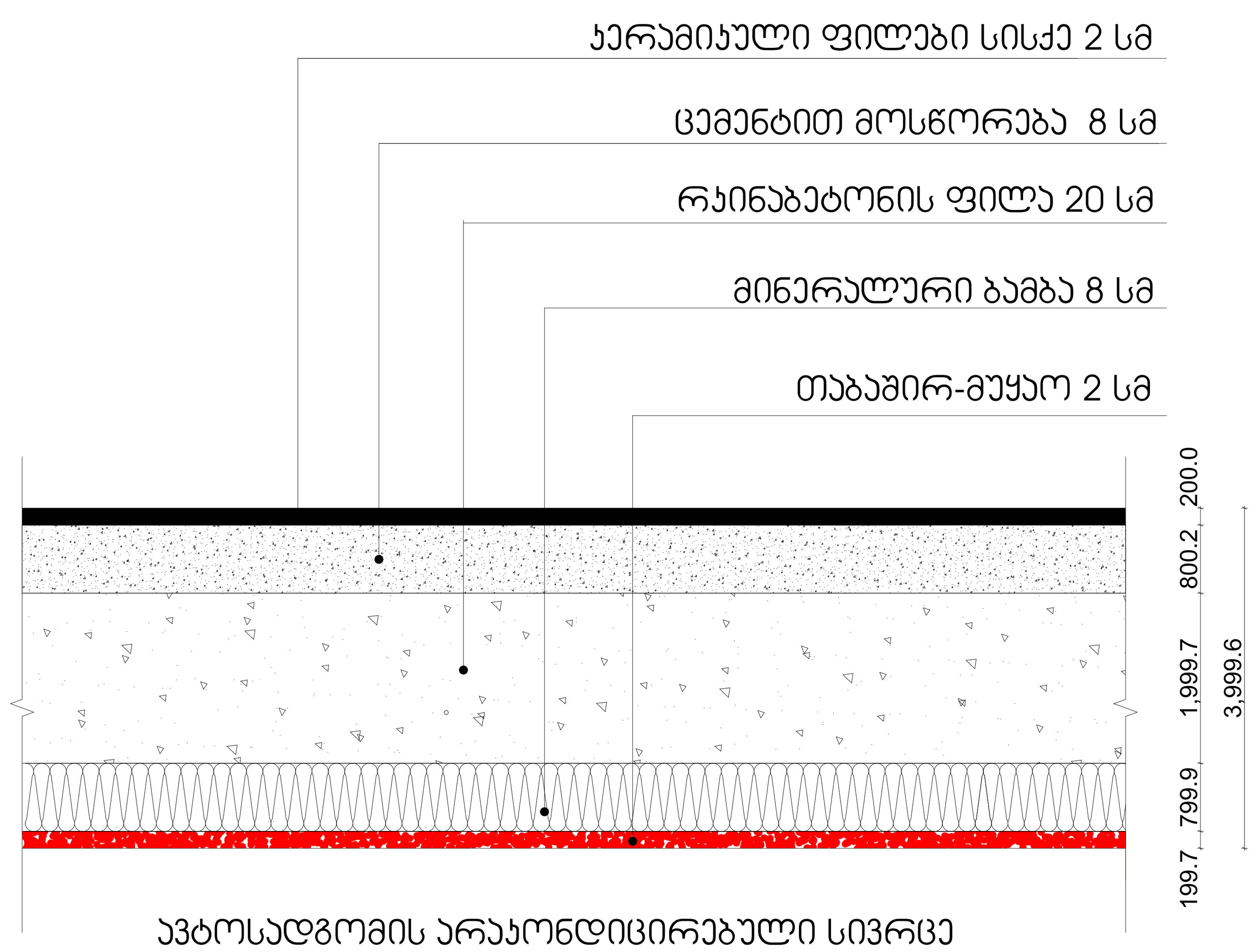

ავტოსადგომის არაკონდიცირებული სივრცე

ღია ავტოსადგომის იატაკი კომერციული ფართის თავზე +4.00 ნიშ-ზე U=0.349

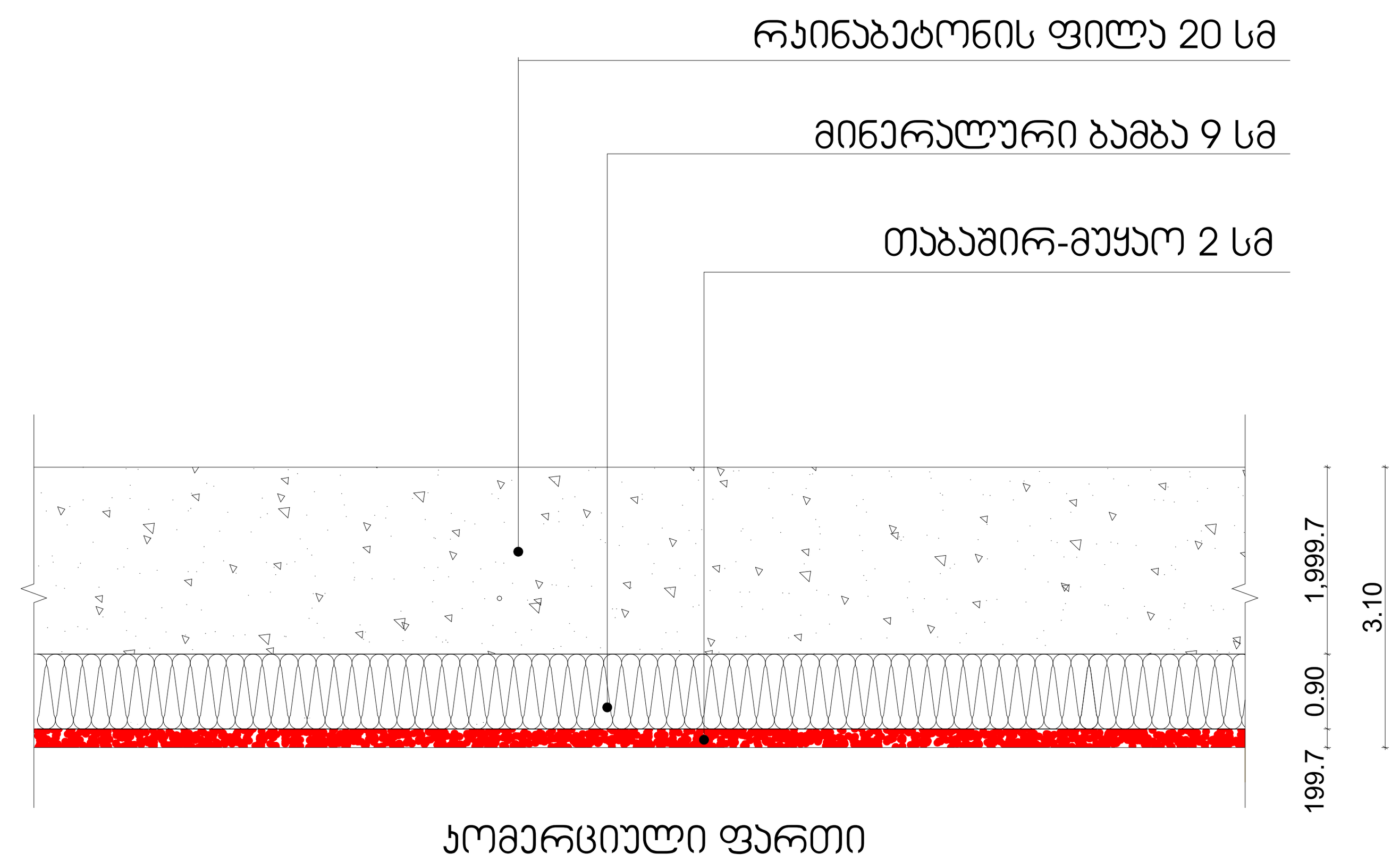

კომერციული ფართი

მისამართი : ა.წერეთლის გამზირი №117
საკადასტრო კოდი : 01.13.06.001.004

ბლოკი №3
C ბლოკი

თანამდებობა	გვარი	ხელმოწერა
პრ.კონსულტანტი	მ.მახათაძე	
დაამუშავა	ლ.ცინცაძე	
პრ.ავტორი	მამუკა კაკულია	
მთავარი არქიტექტორი	მამუკა კაკულია	
პრ.თანაავტორი	ნიკოლოზ მაღლაფერიძე	

სათაური

კედლის და იატაკის მოწყობის კვანძი

შ.პ.ს ქალაქპროექტი

CITY PROJECT

მ:1:100

გარე კედლები +0.10 ნიშ-ზე "1-13" ღერძებში (ტრავენტინის ფილებით მოპირკეთებით) U=0.337

კარ-ფანჯარა (ალუმინი) U=1.78

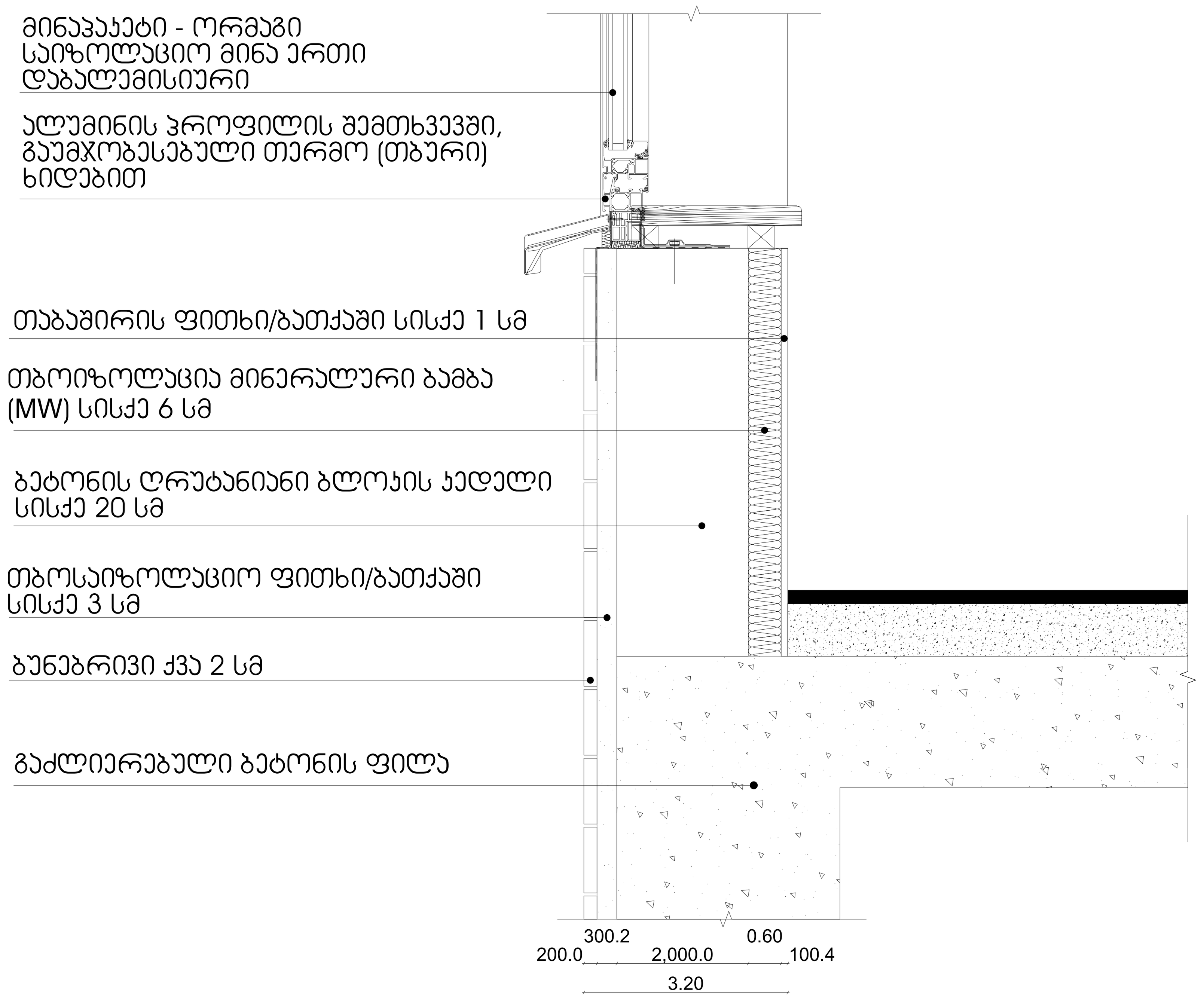

სახურავი (არაექსპლუატირებული) +20.90 ნიშ-ზე, "1-3" და "11-14" ღერძებში U=0.266

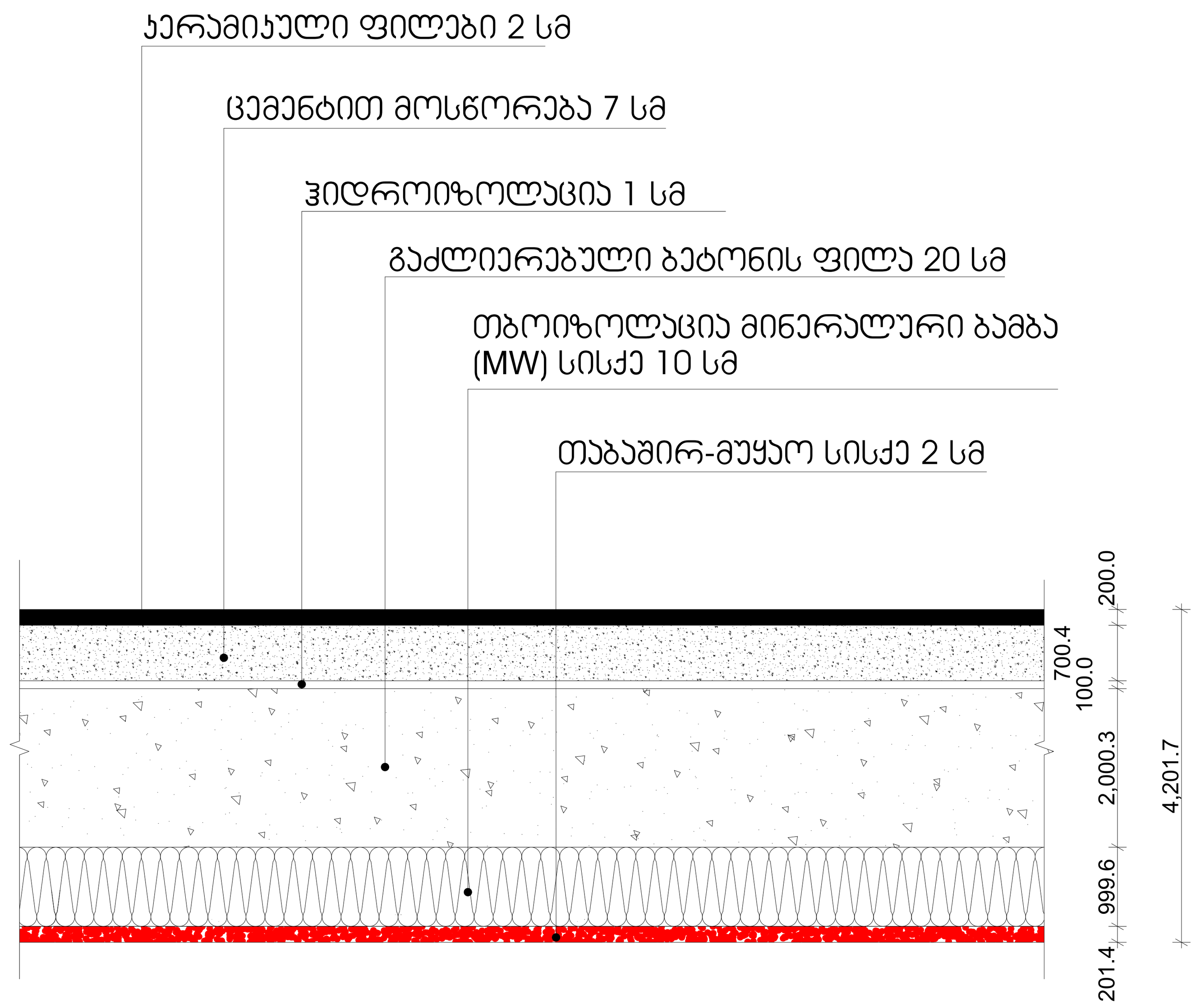

სპორტული დარბაზის იატაკი ღია ავტოსადგომის თავზე +9.90 ნიშ-ზე U=0.368

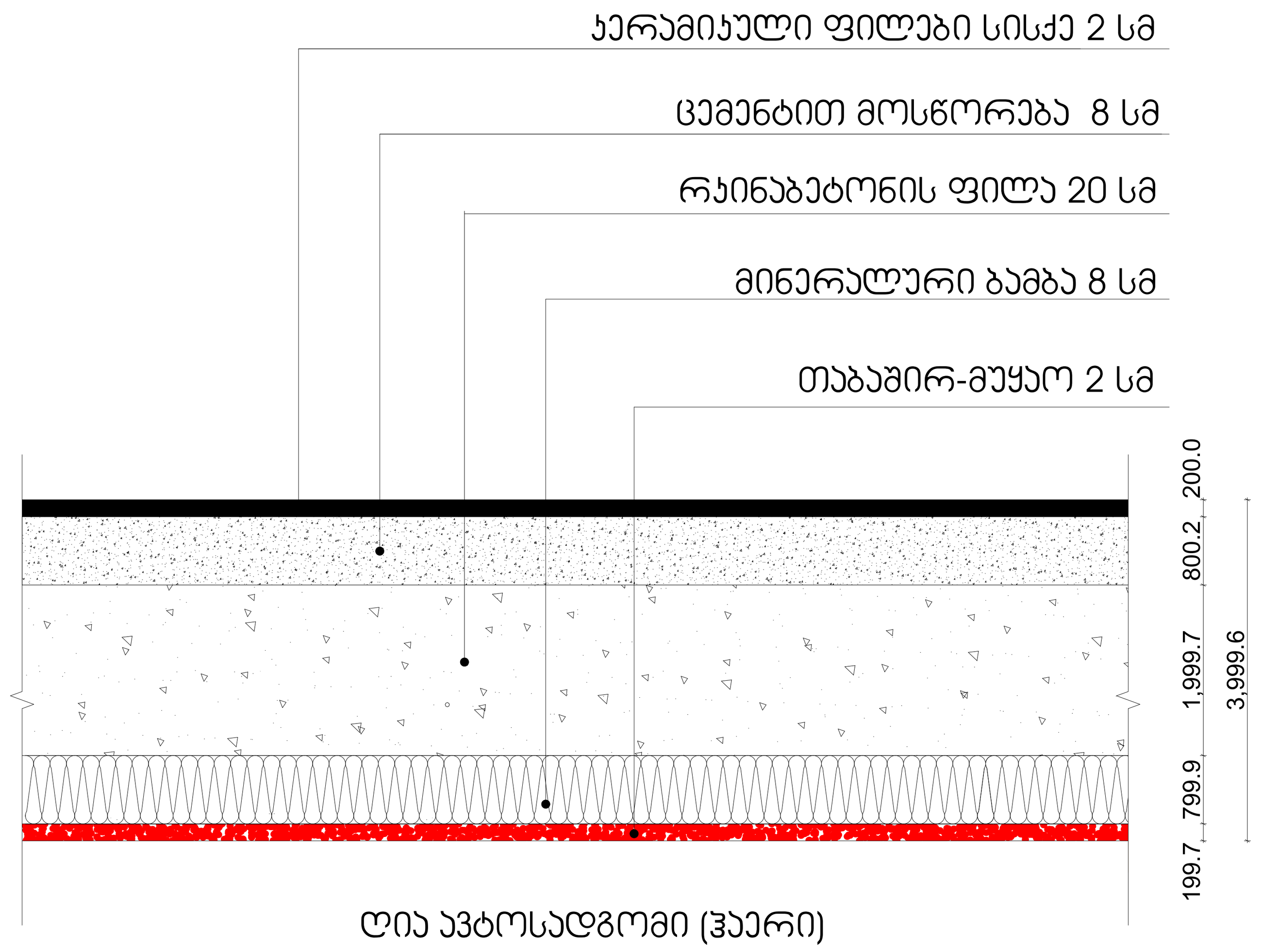

სახურავი (არაექსპლუატირებული) +82.65 ნიშ-ზე U=0.273

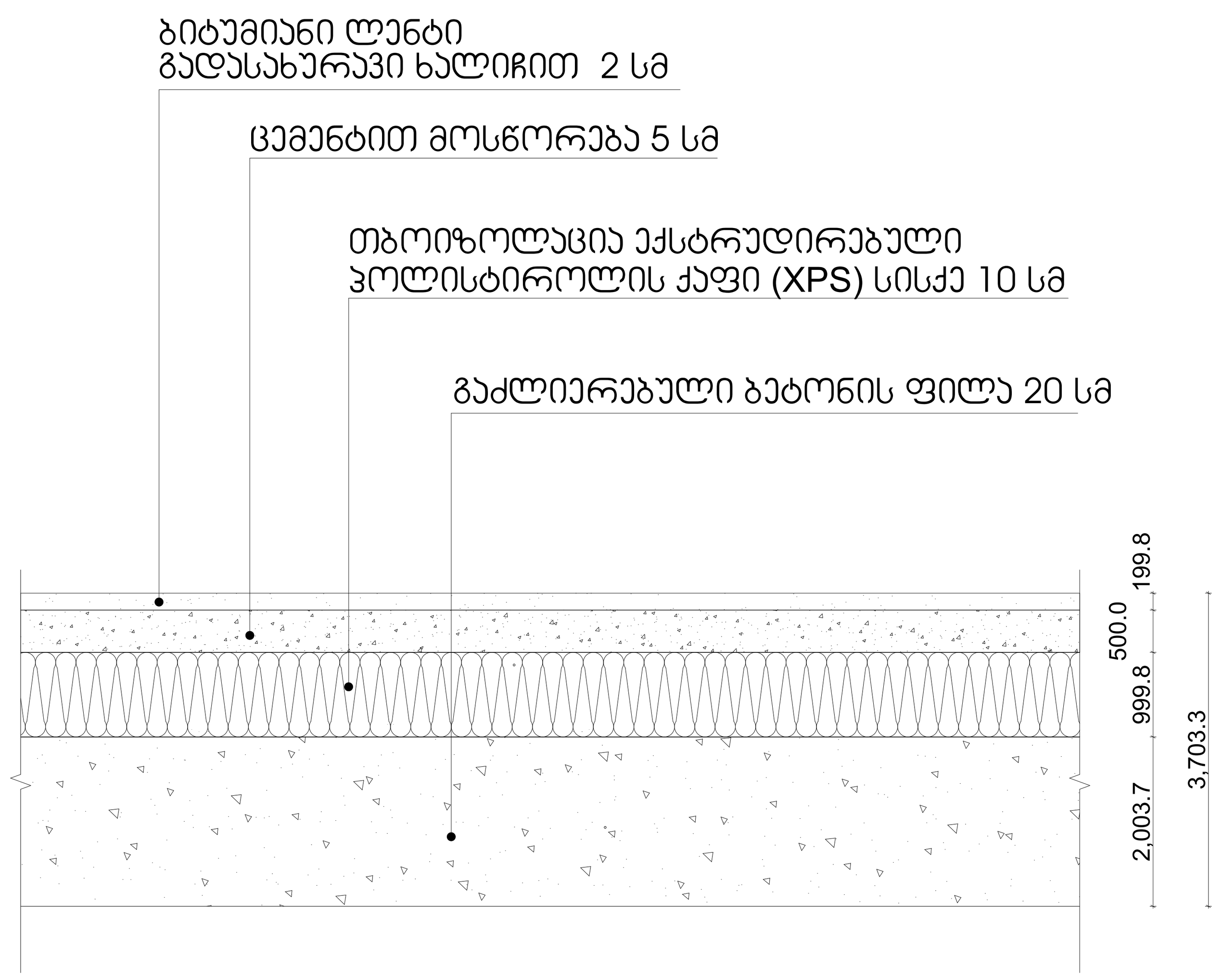

დამკვეთი
შ.პ.ს. შპს გლობალური ტექნოლოგიები
საიდენტიფიკაციო კოდი : 202185553
დირექტორი : ალექსანდრე კირვალიძე

მრავალფუნქციური კომპლექსი

ც ბლოკი მრავალბინიანი საცხოვრებელი

მისამართი : ა.წერეთლის გამზირი №117
საკადასტრო კოდი : 01.13.06.001.004

ბლოკი №3
ც ბლოკი

თანამდებობა	გვარი	ხელმოწერა
პრ.კონსულტანტი	მ.მახათაძე	
დაამუშავა	ლ.ცინცაძე	
პრ.ავტორი	მამუკა კაკულია	
მთავარი არქიტექტორი	მამუკა კაკულია	
პრ.თანაავტორი	ნიკოლოზ მაღლაფერიძე	

სათაური

კედლის და იატაკის მოწყობის კვანძი

შ.პ.ს ქალაქპროექტი

CITY PROJECT

მ:1:100

ვიზუალიზაცია

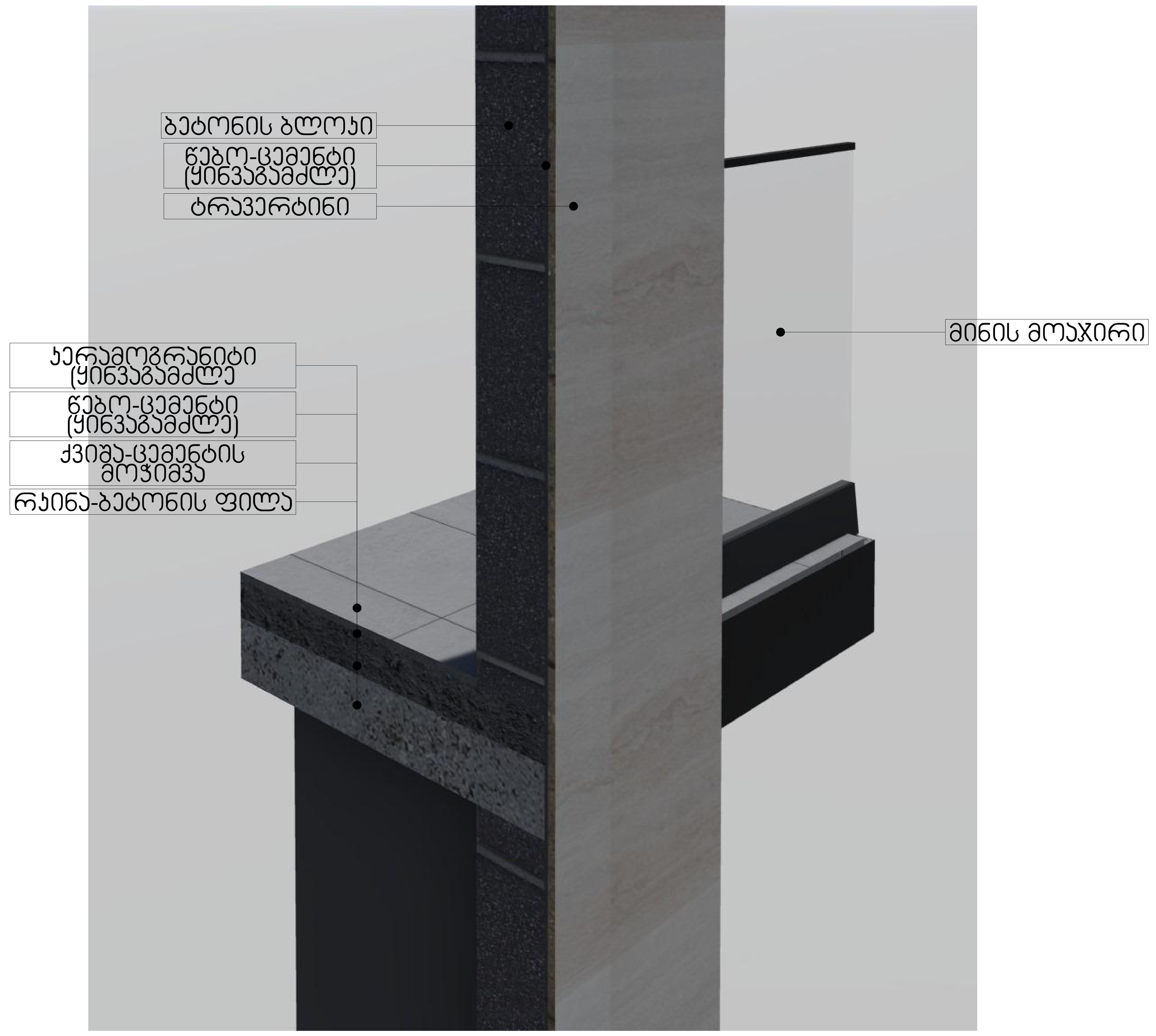

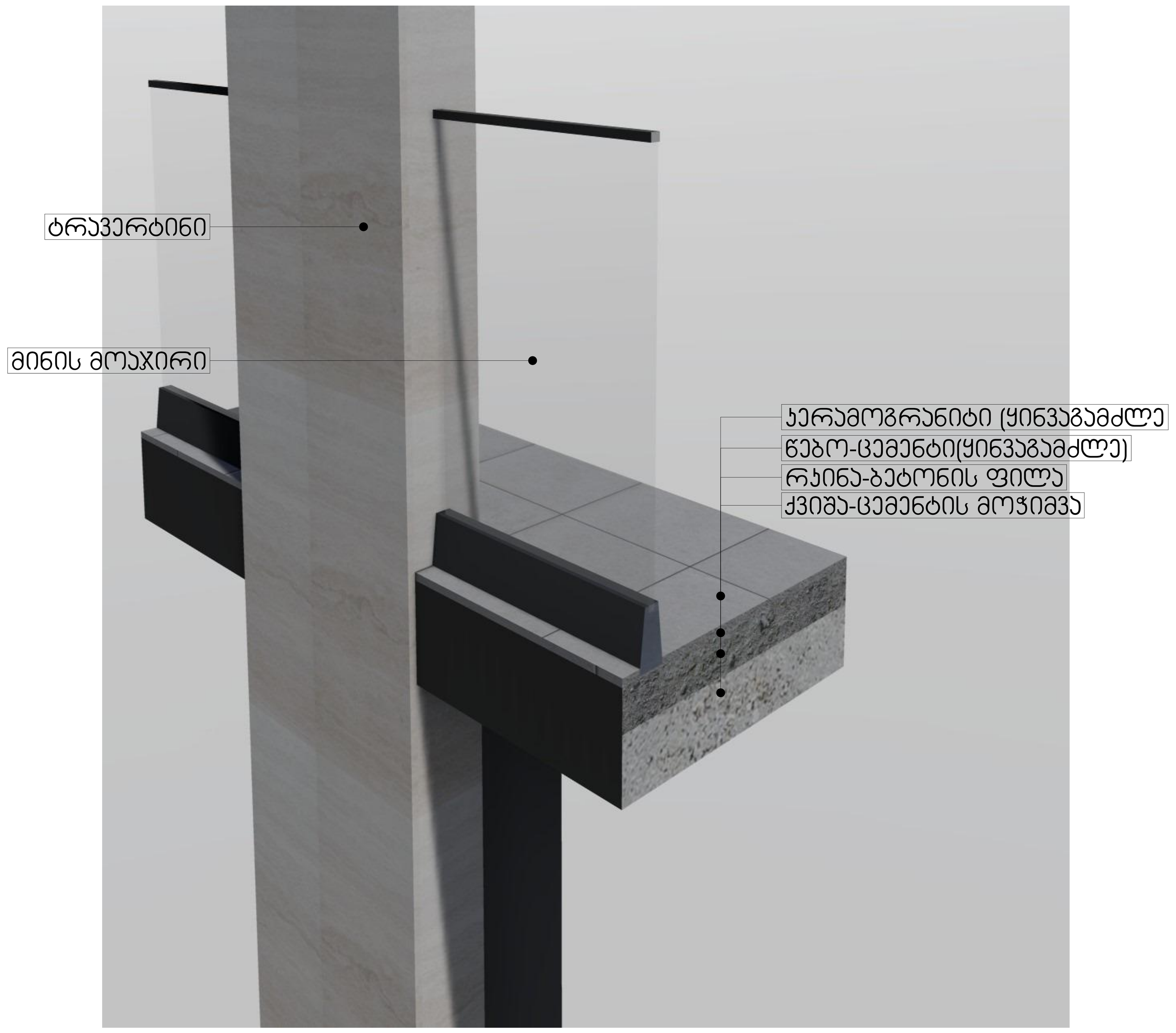

დამკვეთი
შ.პ.ს. შპს გლობალური ტექნოლოგიები
სიდენტიფიკაციო კოდი : 202185553
დირექტორი : ალექსანდრე კირვალიძე

მრავალფუნქციური კომპლექსი

ც ბლოკი მრავალბინიანი საცხოვრებელი

მისამართი : ა.წერეთლის გამზირი №117
საკადასტრო კოდი : 01.13.06.001.004

ბლოკი №3
ც ბლოკი

თანამდებობა	გვარი	ხელმოწერა
პრ.კონსულტანტი	მ.მახათაძე	
დაამუშავა	ლ.ცინცაძე	
პრ.ავტორი	მამუკა კაკულია	
მთავარი არქიტექტორი	მამუკა კაკულია	
პრ.თანაავტორი	ნიკოლოზ მაღლაფერიძე	

სათაური

ტრავერტინის მოწყობის კვანძი

შ.პ.ს ქალაქპროექტი

CITY PROJECT

მ:1:100