გრუნტის დამჭერი კედლის გრაფიკული სქემა გენ-გეგმა

საპროექტო გრუნტის დამჭერი კედელი

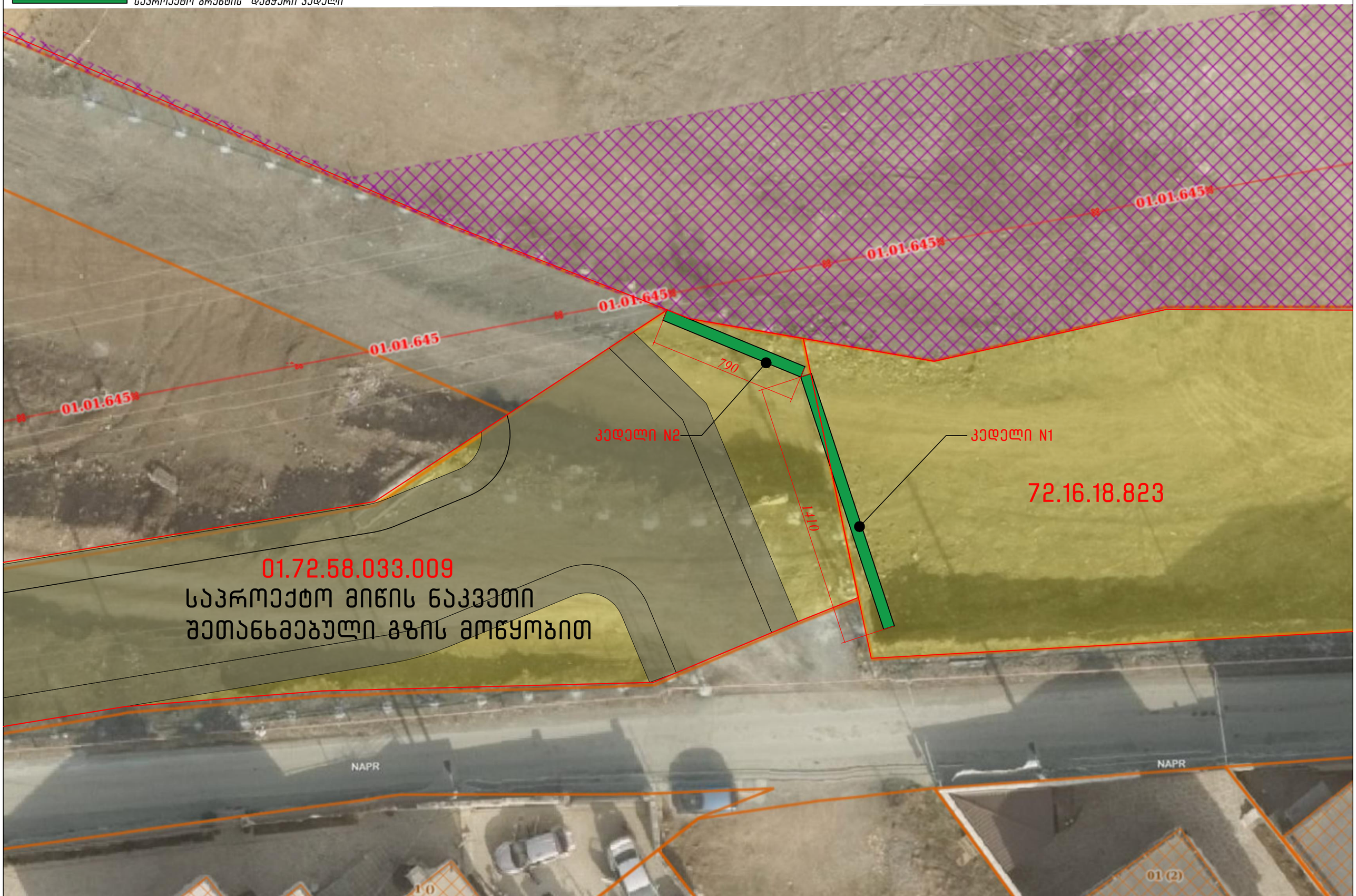

ფოტომონტაჟი

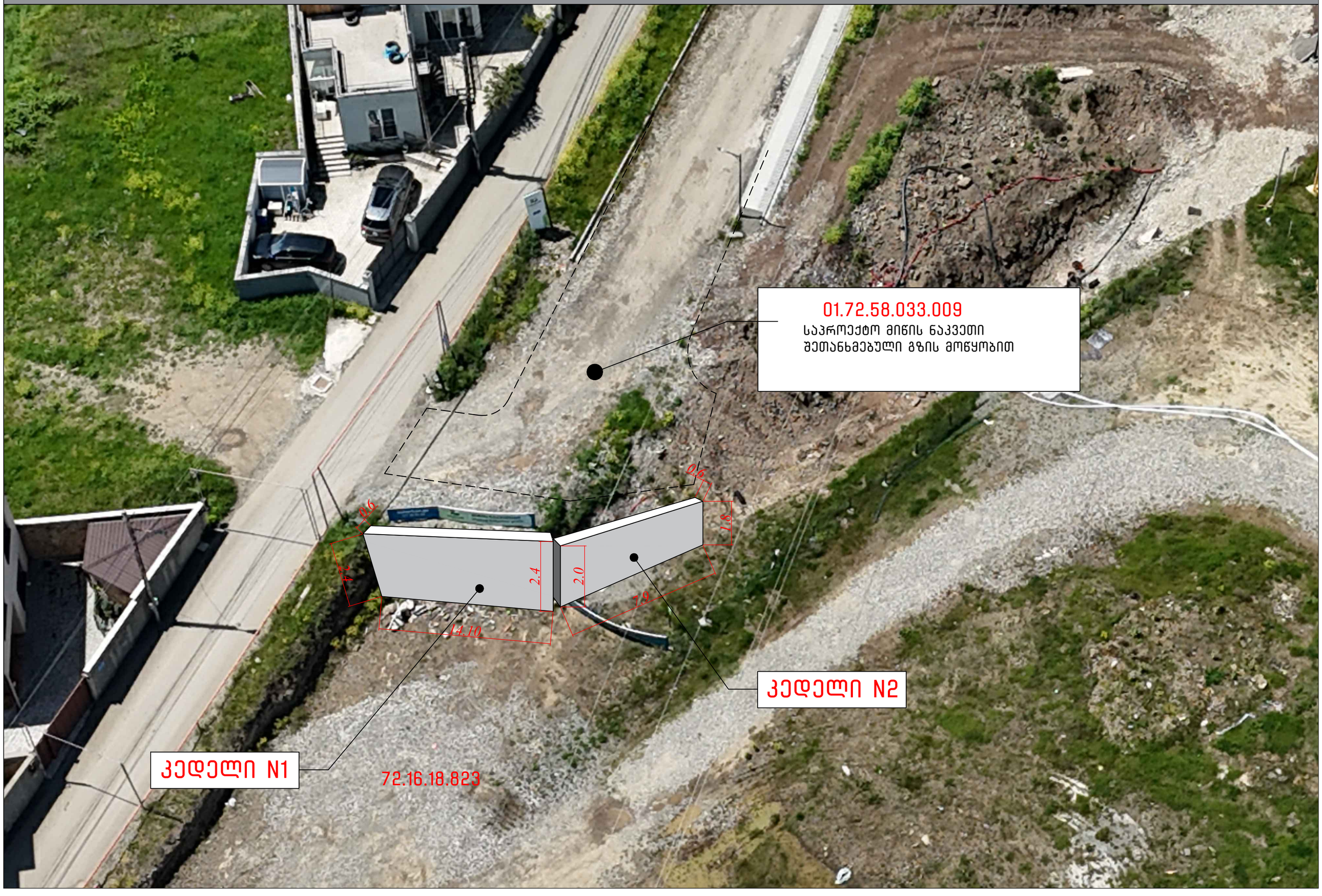

კედელი 1

მიწისზედა ნაწილის მოცულობა = 16,92 კუბ.მ.
მიწისზვეშა ნაწილის მოცულობა = 2,54 კუბ.მ.
საერთო მოცულობა = 19,46 კუბ.მ.

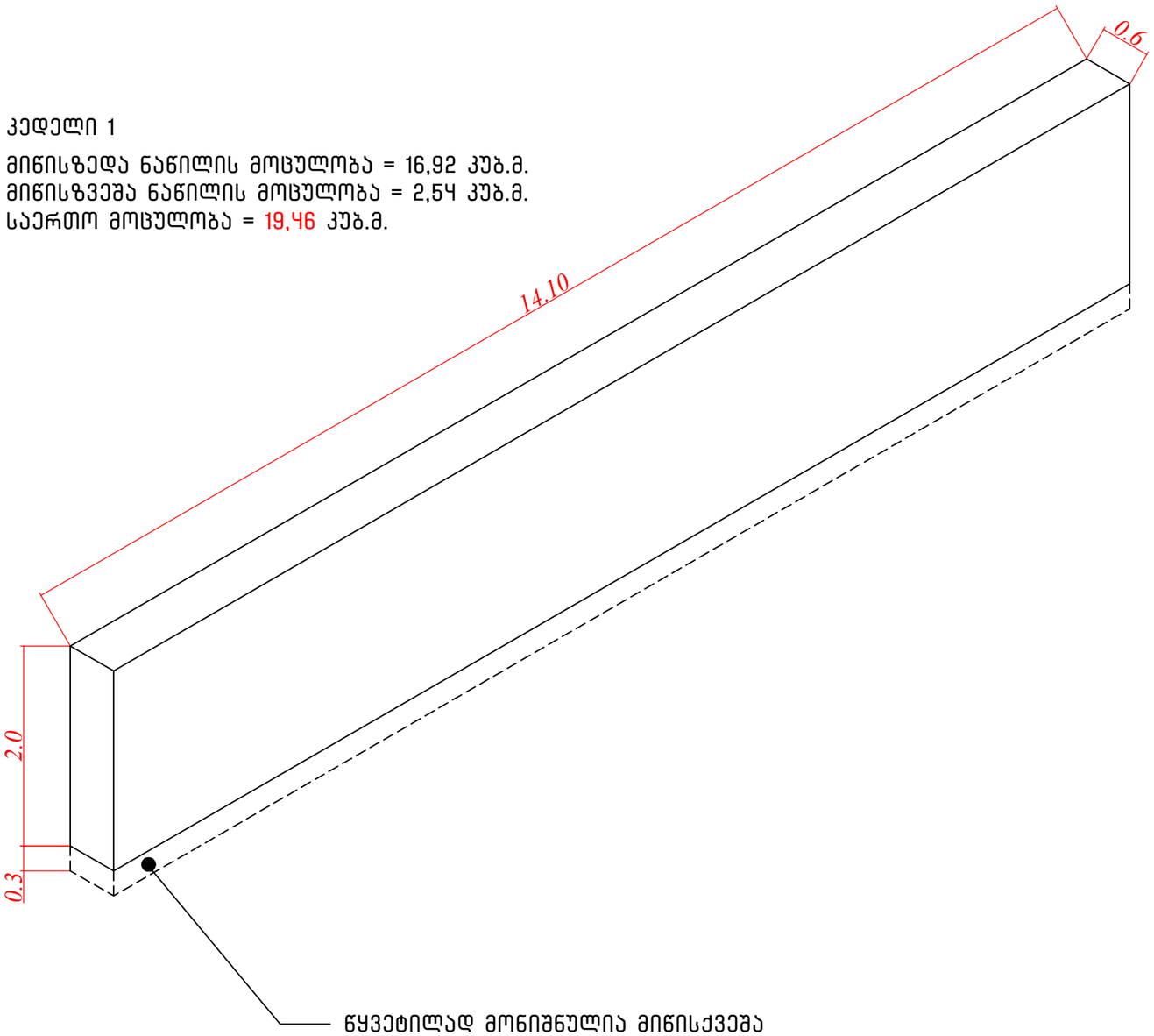

კედელი 2

მიწისზედა ნაწილის მოცულობა = 9.0 კუბ.მ.
მიწისზვეშა ნაწილის მოცულობა = 1.9 კუბ.მ.
საერთო მოცულობა = 10.90 კუბ.მ.

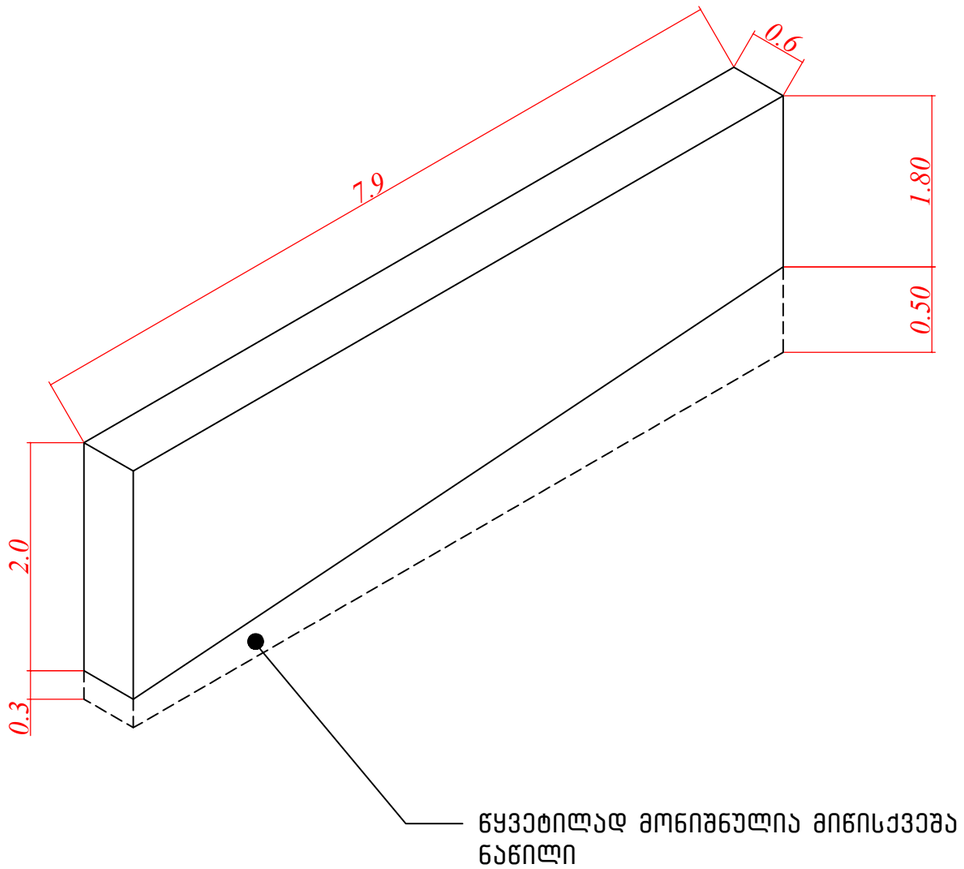

არსებული ფოტომონტაჟი და აქსონომეტრიული ხედები რომელშიც არ შედის ცვლილება

გრუნტის დამჭერი კედლის გრაფიკული სქემა გენ-გეგმა

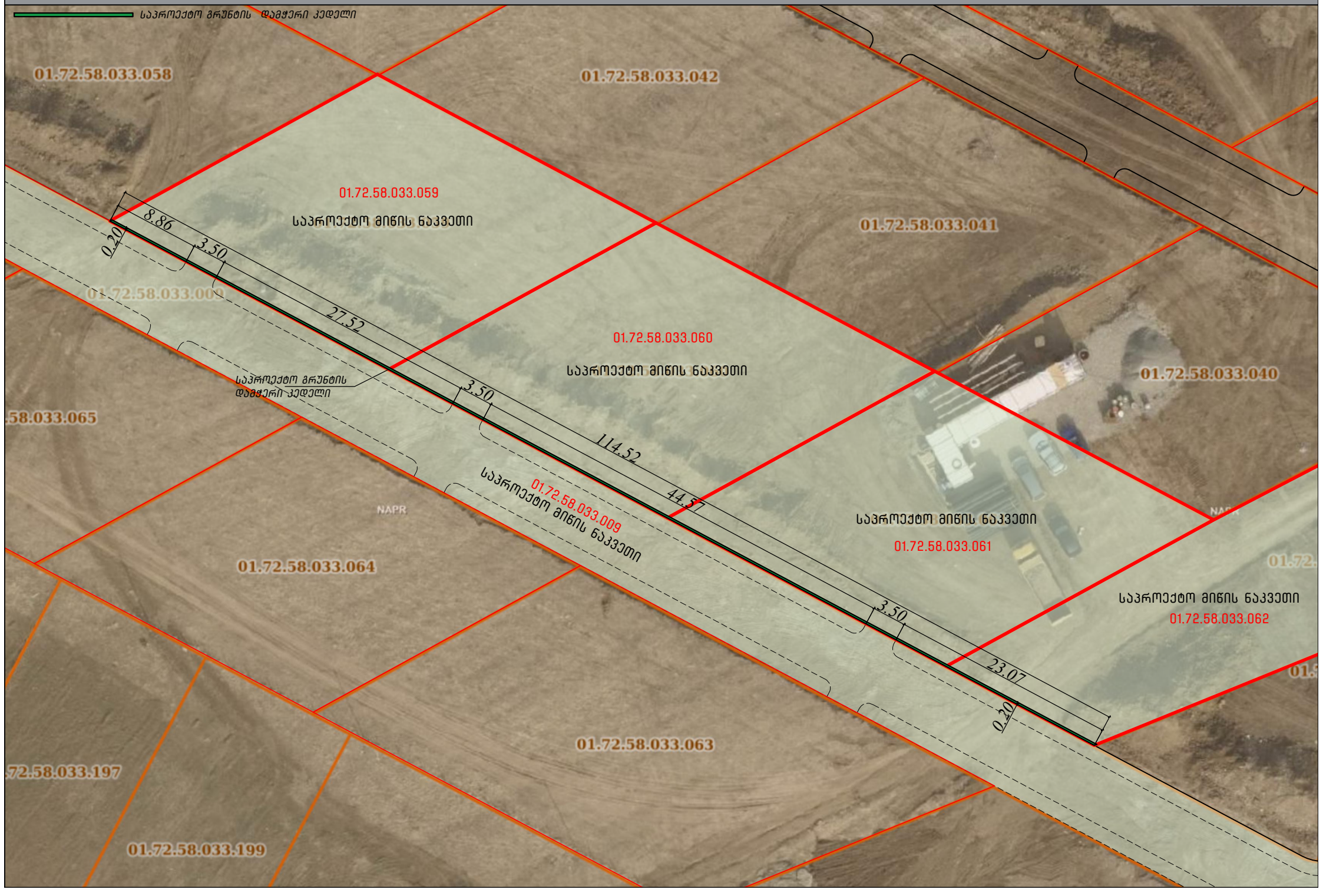

გრუნტის დამჭერი კედლის დეტალური განშლა

საპროექტო გრუნტის დამჭერი კედლის განშლის ფართობი = 87.6 კვ.მ.

საპროექტო გრუნტის დამჭერი კედლის ჭრილი - სისქე = 0,20 მ.

საპროექტო გრუნტის დამჭერი კედლის მოცულობა = 17,52 კუბ.მ.

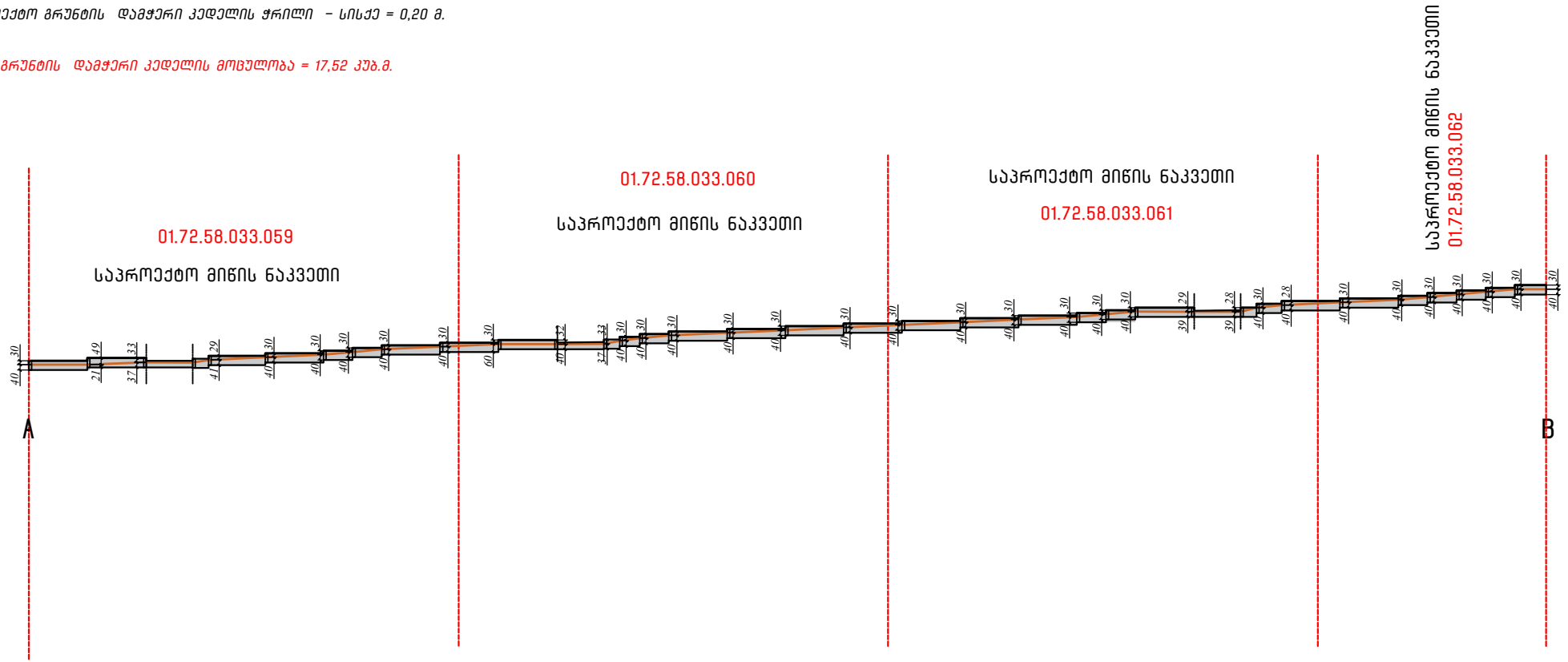

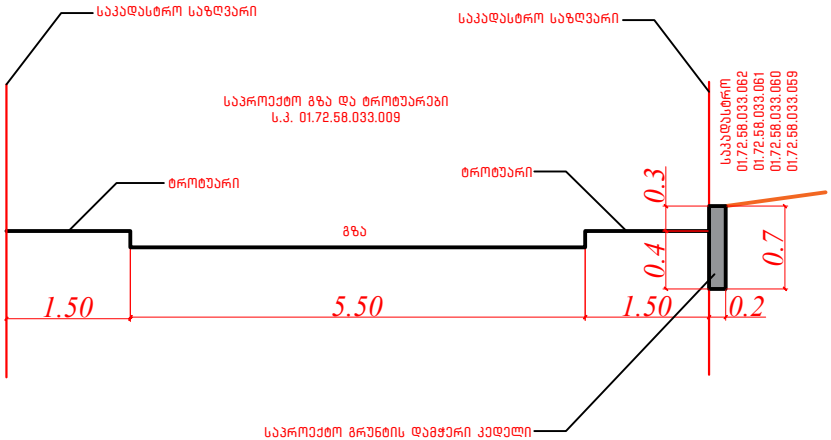

ფოტომონტაჟი ახლო ხედიდან მიწის ნაკვეთის საკადასტრო კოდით 01.72.58.033.062



ფოტომონტაჟი ახლო ხედიდან მიწის ნაკვეთი საკადასტრო კოდით 01.72.58.033.061



ფოტომონტაჟი ახლო ხედიდან მიწის ნაკვეთი საკადასტრო კოდით 01.72.58.033.061 და 01.72.58.033.060



ფოტომონტაჟი ახლო ხედიდან მიწის ნაკვეთი საკადასტრო კოდით 01.72.58.033.060



ფოტომონტაჟი ახლო ხედიდან მიწის ნაკვეთის საკადასტრო კოდით 01.72.58.033.059

