A101 | სართული -3
1 : 100

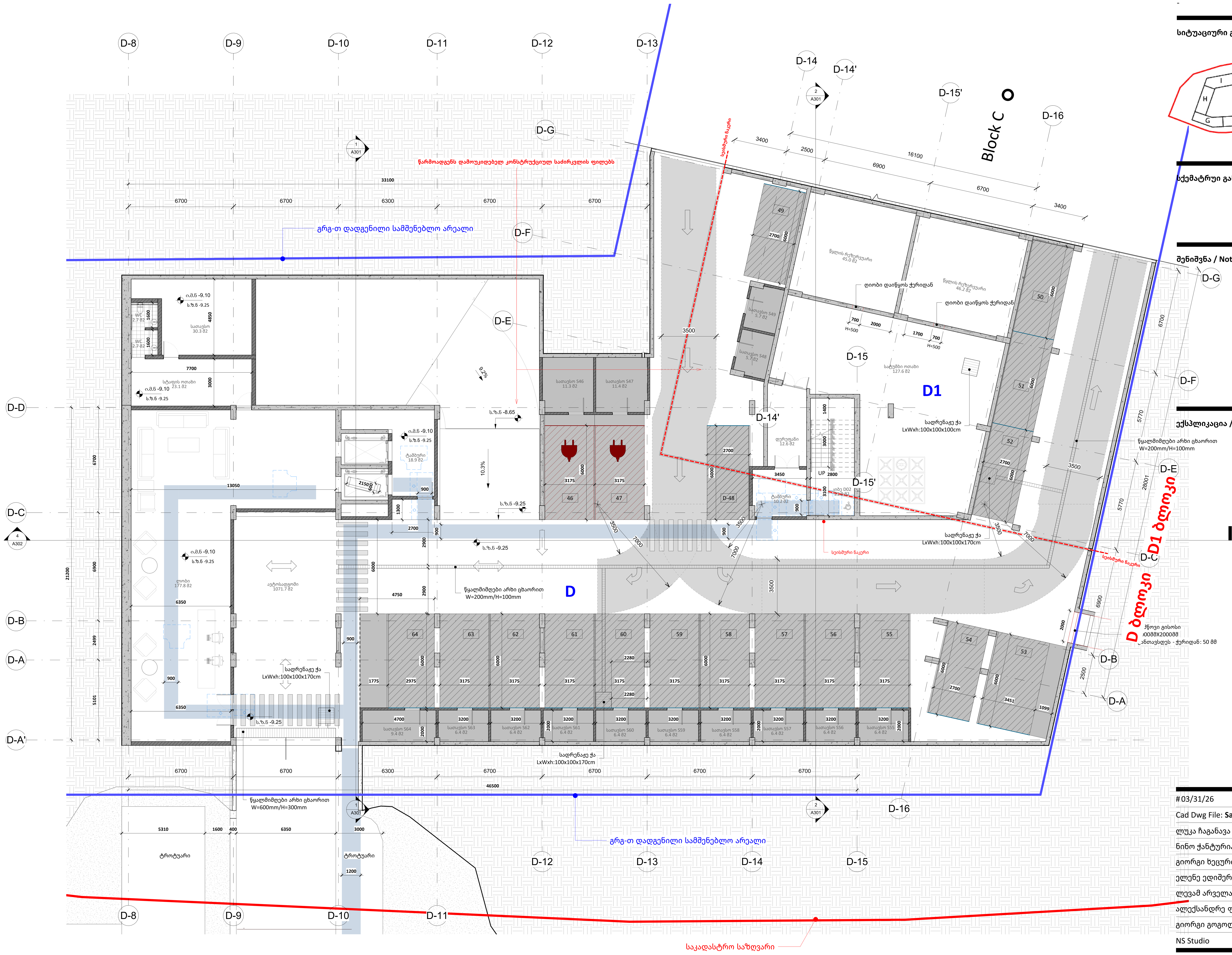


# A0

# A101

სათაური / Sheet Name

სართული -3

NS Studio
0179 ბაზალეთის ქუჩა 3
ქ. თბილისი, საქართველო.
Tel: 593 27 88 58
info@nsstudio.ge

პროექტი / Project

ქ. თბილისი, ნაფეტვრებისკენ მიმავალი გზა
ს.კ.- 01.14.06.004.003
საცხოვრებელი კომპლექსი ნაფეტვრებში

ინფორმაცია დამკვეთის შესახებ

-

**სიტუაციური გეგმა / Situation Plan**

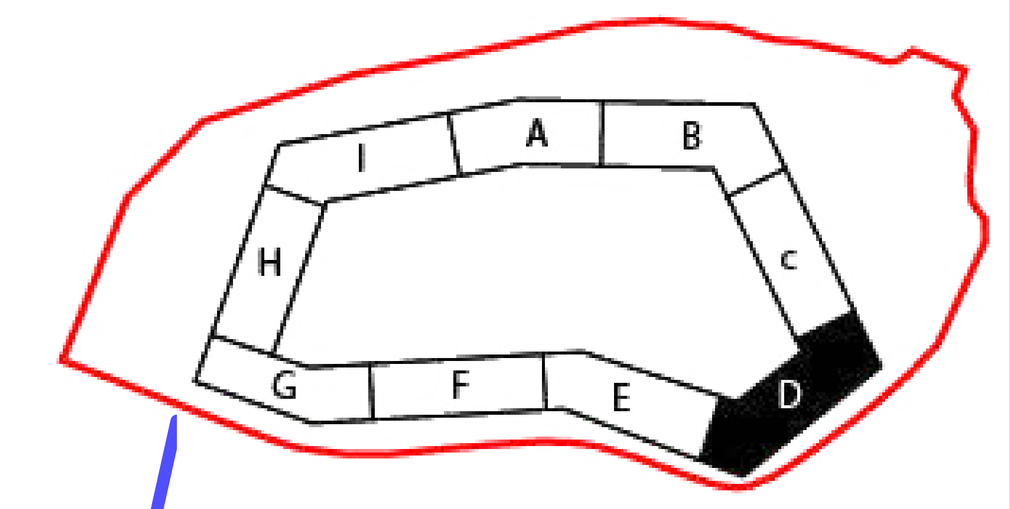


**სქემატრუი განშლა /Building Elevation**

**შენიშვნა / Note**

**ექსპლიკაცია / Legend**

#03/31/26

Cad Dwg File: **Samgori Residence**

ლუკა ჩაგანავა
ნინო ჭანტურია
გიორგი ხეცურიანი
ელენე ედიშერაშვილი
ლევამ არველაძე
ალექსანდრე ფოჩხიძე
გიორგი გოგოლაძე
NS Studio

A102
1 : 100

სართული -2

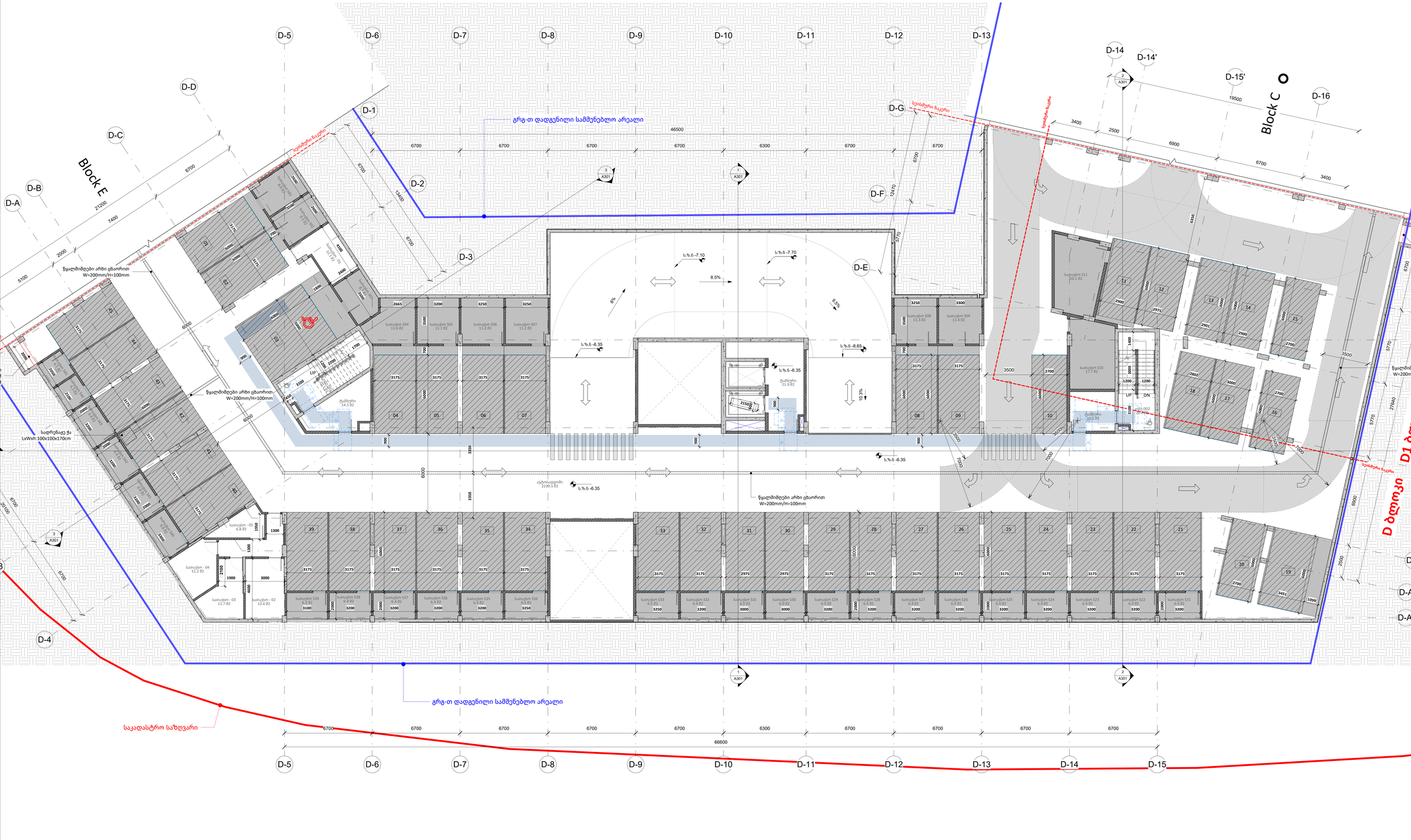


A0

**A102**

სათაური / Sheet Name

სართული -2


NS Studio
0179 ბაზალეთის ქუჩა 3
ქ. თბილისი, საქართველო.
Tel: 593 27 88 58
info@nsstudio.ge


პროექტი / Project

ქ. თბილისი, ნაფეტვრებისკენ მიმავალი გზა
ს.კ.- 01.14.06.004.003
საცხოვრებელი კომპლექსი ნაფეტვრებში

ინფორმაცია დამკვეთის შესახებ

-

**სიტუაციური გეგმა / Situation Plan**

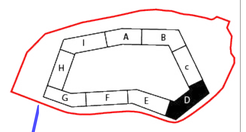

**ფასადის ტიპური განშლა /Building Elevation**

**შენიშვნა / Note**

მოდინებითი გისოსი
1500BBX150BB
განთავსდეს - იატაკიდან: 150 BB

**ექსპლიკაცია / Legend**

წყალმიმღები არხი ცხაორით W=200mm/H=100mm

#03/31/26

Cad Dwg File: **Samgori Residence**


ლუკა ჩაგანავა
ნინო ჭანტურია
გიორგი ხეცურიანი
ელენე ედიშერაშვილი
ლევან არველაძე
ალექსანდრე ფოჩხიძე
გიორგი გოგოლაძე
NS Studio


D-A
D-B
D-C
D-D
D-E
D-F
D-G
D-1
D-2
D-3
D-4
D-5
D-6
D-7
D-8
D-9
D-10
D-11
D-12
D-13
D-14
D-15
D-16
D-14'
D-15'
D-16'
Block C
Block E
D1 დონე
Ground Floor
Second Floor
Third Floor
Fourth Floor
Fifth Floor
Sixth Floor
Seventh Floor
Eighth Floor
Ninth Floor
Tenth Floor
Eleventh Floor
Twelfth Floor
Thirteenth Floor
Fourteenth Floor
Fifteenth Floor
Sixteenth Floor
Seventeenth Floor
Eighteenth Floor
Nineteenth Floor
Twentieth Floor
Twenty-first Floor
Twenty-second Floor
Twenty-third Floor
Twenty-fourth Floor
Twenty-fifth Floor
Twenty-sixth Floor
Twenty-seventh Floor
Twenty-eighth Floor
Twenty-ninth Floor
Thirtieth Floor
Thirty-first Floor
Thirty-second Floor
Thirty-third Floor
Thirty-fourth Floor
Thirty-fifth Floor
Thirty-sixth Floor
Thirty-seventh Floor
Thirty-eighth Floor
Thirty-ninth Floor
Fortieth Floor
Forty-first Floor
Forty-second Floor
Forty-third Floor
Forty-fourth Floor
Forty-fifth Floor
Forty-sixth Floor
Forty-seventh Floor
Forty-eighth Floor
Forty-ninth Floor
Fiftieth Floor
Fifty-first Floor
Fifty-second Floor
Fifty-third Floor
Fifty-fourth Floor
Fifty-fifth Floor
Fifty-sixth Floor
Fifty-seventh Floor
Fifty-eighth Floor
Fifty-ninth Floor
Sixtieth Floor
Sixty-first Floor
Sixty-second Floor
Sixty-third Floor
Sixty-fourth Floor
Sixty-fifth Floor
Sixty-sixth Floor
Sixty-seventh Floor
Sixty-eighth Floor
Sixty-ninth Floor
Seventieth Floor
Seventy-first Floor
Seventy-second Floor
Seventy-third Floor
Seventy-fourth Floor
Seventy-fifth Floor
Seventy-sixth Floor
Seventy-seventh Floor
Seventy-eighth Floor
Seventy-ninth Floor
Eightieth Floor
Eighty-first Floor
Eighty-second Floor
Eighty-third Floor
Eighty-fourth Floor
Eighty-fifth Floor
Eighty-sixth Floor
Eighty-seventh Floor
Eighty-eighth Floor
Eighty-ninth Floor
Ninetieth Floor
Ninety-first Floor
Ninety-second Floor
Ninety-third Floor
Ninety-fourth Floor
Ninety-fifth Floor
Ninety-sixth Floor
Ninety-seventh Floor
Ninety-eighth Floor
Ninety-ninth Floor
One Hundredth Floor
One Hundred and First Floor
One Hundred and Second Floor
One Hundred and Third Floor
One Hundred and Fourth Floor
One Hundred and Fifth Floor
One Hundred and Sixth Floor
One Hundred and Seventh Floor
One Hundred and Eighth Floor
One Hundred and Ninth Floor
One Hundred and Tenth Floor
One Hundred and Eleventh Floor
One Hundred and Twelfth Floor
One Hundred and Thirteenth Floor
One Hundred and Fourteenth Floor
One Hundred and Fifteenth Floor
One Hundred and Sixteenth Floor
One Hundred and Seventeenth Floor
One Hundred and Eighteenth Floor
One Hundred and Nineteenth Floor
One Hundred and Twentieth Floor
One Hundred and Twenty-first Floor
One Hundred and Twenty-second Floor
One Hundred and Twenty-third Floor
One Hundred and Twenty-fourth Floor
One Hundred and Twenty-fifth Floor
One Hundred and Twenty-sixth Floor
One Hundred and Twenty-seventh Floor
One Hundred and Twenty-eighth Floor
One Hundred and Twenty-ninth Floor
One Hundred and Thirtieth Floor
One Hundred and Thirty-first Floor
One Hundred and Thirty-second Floor
One Hundred and Thirty-third Floor
One Hundred and Thirty-fourth Floor
One Hundred and Thirty-fifth Floor
One Hundred and Thirty-sixth Floor
One Hundred and Thirty-seventh Floor
One Hundred and Thirty-eighth Floor
One Hundred and Thirty-ninth Floor
One Hundred and Fortieth Floor
One Hundred and Forty-first Floor
One Hundred and Forty-second Floor
One Hundred and Forty-third Floor
One Hundred and Forty-fourth Floor
One Hundred and Forty-fifth Floor
One Hundred and Forty-sixth Floor
One Hundred and Forty-seventh Floor
One Hundred and Forty-eighth Floor
One Hundred and Forty-ninth Floor
One Hundred and Fiftieth Floor
One Hundred and Fifty-first Floor
One Hundred and Fifty-second Floor
One Hundred and Fifty-third Floor
One Hundred and Fifty-fourth Floor
One Hundred and Fifty-fifth Floor
One Hundred and Fifty-sixth Floor
One Hundred and Fifty-seventh Floor
One Hundred and Fifty-eighth Floor
One Hundred and Fifty-ninth Floor
One Hundred and Sixtieth Floor
One Hundred and Sixty-first Floor
One Hundred and Sixty-second Floor
One Hundred and Sixty-third Floor
One Hundred and Sixty-fourth Floor
One Hundred and Sixty-fifth Floor
One Hundred and Sixty-sixth Floor
One Hundred and Sixty-seventh Floor
One Hundred and Sixty-eighth Floor
One Hundred and Sixty-ninth Floor
One Hundred and Seventieth Floor
One Hundred and Seventy-first Floor
One Hundred and Seventy-second Floor
One Hundred and Seventy-third Floor
One Hundred and Seventy-fourth Floor
One Hundred and Seventy-fifth Floor
One Hundred and Seventy-sixth Floor
One Hundred and Seventy-seventh Floor
One Hundred and Seventy-eighth Floor
One Hundred and Seventy-ninth Floor
One Hundred and Eightieth Floor
One Hundred and Eighty-first Floor
One Hundred and Eighty-second Floor
One Hundred and Eighty-third Floor
One Hundred and Eighty-fourth Floor
One Hundred and Eighty-fifth Floor
One Hundred and Eighty-sixth Floor
One Hundred and Eighty-seventh Floor
One Hundred and Eighty-eighth Floor
One Hundred and Eighty-ninth Floor
One Hundred and Ninetieth Floor
One Hundred and Ninety-first Floor
One Hundred and Ninety-second Floor
One Hundred and Ninety-third Floor
One Hundred and Ninety-fourth Floor
One Hundred and Ninety-fifth Floor
One Hundred and Ninety-sixth Floor
One Hundred and Ninety-seventh Floor
One Hundred and Ninety-eighth Floor
One Hundred and Ninety-ninth Floor
Two Hundredth Floor
Two Hundred and First Floor
Two Hundred and Second Floor
Two Hundred and Third Floor
Two Hundred and Fourth Floor
Two Hundred and Fifth Floor
Two Hundred and Sixth Floor
Two Hundred and Seventh Floor
Two Hundred and Eighth Floor
Two Hundred and Ninth Floor
Two Hundred and Tenth Floor
Two Hundred and Eleventh Floor
Two Hundred and Twelfth Floor
Two Hundred and Thirteenth Floor
Two Hundred and Fourteenth Floor
Two Hundred and Fifteenth Floor
Two Hundred and Sixteenth Floor
Two Hundred and Seventeenth Floor
Two Hundred and Eighteenth Floor
Two Hundred and Nineteenth Floor
Two Hundred and Twentieth Floor
Two Hundred and Twenty-first Floor
Two Hundred and Twenty-second Floor
Two Hundred and Twenty-third Floor
Two Hundred and Twenty-fourth Floor
Two Hundred and Twenty-fifth Floor
Two Hundred and Twenty-sixth Floor
Two Hundred and Twenty-seventh Floor
Two Hundred and Twenty-eighth Floor
Two Hundred and Twenty-ninth Floor
Two Hundred and Thirtieth Floor
Two Hundred and Thirty-first Floor
Two Hundred and Thirty-second Floor
Two Hundred and Thirty-third Floor
Two Hundred and Thirty-fourth Floor
Two Hundred and Thirty-fifth Floor
Two Hundred and Thirty-sixth Floor
Two Hundred and Thirty-seventh Floor
Two Hundred and Thirty-eighth Floor
Two Hundred and Thirty-ninth Floor
Two Hundred and Fortieth Floor
Two Hundred and Forty-first Floor
Two Hundred and Forty-second Floor
Two Hundred and Forty-third Floor
Two Hundred and Forty-fourth Floor
Two Hundred and Forty-fifth Floor
Two Hundred and Forty-sixth Floor
Two Hundred and Forty-seventh Floor
Two Hundred and Forty-eighth Floor
Two Hundred and Forty-ninth Floor
Two Hundred and Fiftieth Floor
Two Hundred and Fifty-first Floor
Two Hundred and Fifty-second Floor
Two Hundred and Fifty-third Floor
Two Hundred and Fifty-fourth Floor
Two Hundred and Fifty-fifth Floor
Two Hundred and Fifty-sixth Floor
Two Hundred and Fifty-seventh Floor
Two Hundred and Fifty-eighth Floor
Two Hundred and Fifty-ninth Floor
Two Hundred and Sixtieth Floor
Two Hundred and Sixty-first Floor
Two Hundred and Sixty-second Floor
Two Hundred and Sixty-third Floor
Two Hundred and Sixty-fourth Floor
Two Hundred and Sixty-fifth Floor
Two Hundred and Sixty-sixth Floor
Two Hundred and Sixty-seventh Floor
Two Hundred and Sixty-eighth Floor
Two Hundred and Sixty-ninth Floor
Two Hundred and Seventieth Floor
Two Hundred and Seventy-first Floor
Two Hundred and Seventy-second Floor
Two Hundred and Seventy-third Floor
Two Hundred and Seventy-fourth Floor
Two Hundred and Seventy-fifth Floor
Two Hundred and Seventy-sixth Floor
Two Hundred and Seventy-seventh Floor
Two Hundred and Seventy-eighth Floor
Two Hundred and Seventy-ninth Floor
Two Hundred and Eightieth Floor
Two Hundred and Eighty-first Floor
Two Hundred and Eighty-second Floor
Two Hundred and Eighty-third Floor
Two Hundred and Eighty-fourth Floor
Two Hundred and Eighty-fifth Floor
Two Hundred and Eighty-sixth Floor
Two Hundred and Eighty-seventh Floor
Two Hundred and Eighty-eighth Floor
Two Hundred and Eighty-ninth Floor
Two Hundred and Ninetieth Floor
Two Hundred and Ninety-first Floor
Two Hundred and Ninety-second Floor
Two Hundred and Ninety-third Floor
Two Hundred and Ninety-fourth Floor
Two Hundred and Ninety-fifth Floor
Two Hundred and Ninety-sixth Floor
Two Hundred and Ninety-seventh Floor
Two Hundred and Ninety-eighth Floor
Two Hundred and Ninety-ninth Floor
Three Hundredth Floor
Three Hundred and First Floor
Three Hundred and Second Floor
Three Hundred and Third Floor
Three Hundred and Fourth Floor
Three Hundred and Fifth Floor
Three Hundred and Sixth Floor
Three Hundred and Seventh Floor
Three Hundred and Eighth Floor
Three Hundred and Ninth Floor
Three Hundred and Tenth Floor
Three Hundred and Eleventh Floor
Three Hundred and Twelfth Floor
Three Hundred and Thirteenth Floor
Three Hundred and Fourteenth Floor
Three Hundred and Fifteenth Floor
Three Hundred and Sixteenth Floor
Three Hundred and Seventeenth Floor
Three Hundred and Eighteenth Floor
Three Hundred and Nineteenth Floor
Three Hundred and Twentieth Floor
Three Hundred and Twenty-first Floor
Three Hundred and Twenty-second Floor
Three Hundred and Twenty-third Floor
Three Hundred and Twenty-fourth Floor
Three Hundred and Twenty-fifth Floor
Three Hundred and Twenty-sixth Floor
Three Hundred and Twenty-seventh Floor
Three Hundred and Twenty-eighth Floor
Three Hundred and Twenty-ninth Floor
Three Hundred and Thirtieth Floor
Three Hundred and Thirty-first Floor
Three Hundred and Thirty-second Floor
Three Hundred and Thirty-third Floor
Three Hundred and Thirty-fourth Floor
Three Hundred and Thirty-fifth Floor
Three Hundred and Thirty-sixth Floor
Three Hundred and Thirty-seventh Floor
Three Hundred and Thirty-eighth Floor
Three Hundred and Thirty-ninth Floor
Three Hundred and Fortieth Floor
Three Hundred and Forty-first Floor
Three Hundred and Forty-second Floor
Three Hundred and Forty-third Floor
Three Hundred and Forty-fourth Floor
Three Hundred and Forty-fifth Floor
Three Hundred and Forty-sixth Floor
Three Hundred and Forty-seventh Floor
Three Hundred and Forty-eighth Floor
Three Hundred and Forty-ninth Floor
Three Hundred and Fiftieth Floor
Three Hundred and Fifty-first Floor
Three Hundred and Fifty-second Floor
Three Hundred and Fifty-third Floor
Three Hundred and Fifty-fourth Floor
Three Hundred and Fifty-fifth Floor
Three Hundred and Fifty-sixth Floor
Three Hundred and Fifty-seventh Floor
Three Hundred and Fifty-eighth Floor
Three Hundred and Fifty-ninth Floor
Three Hundred and Sixtieth Floor
Three Hundred and Sixty-first Floor
Three Hundred and Sixty-second Floor
Three Hundred and Sixty-third Floor
Three Hundred and Sixty-fourth Floor
Three Hundred and Sixty-fifth Floor
Three Hundred and Sixty-sixth Floor
Three Hundred and Sixty-seventh Floor
Three Hundred and Sixty-eighth Floor
Three Hundred and Sixty-ninth Floor
Three Hundred and Seventieth Floor
Three Hundred and Seventy-first Floor
Three Hundred and Seventy-second Floor
Three Hundred and Seventy-third Floor
Three Hundred and Seventy-fourth Floor
Three Hundred and Seventy-fifth Floor
Three Hundred and Seventy-sixth Floor
Three Hundred and Seventy-seventh Floor
Three Hundred and Seventy-eighth Floor
Three Hundred and Seventy-ninth Floor
Three Hundred and Eightieth Floor
Three Hundred and Eighty-first Floor
Three Hundred and Eighty-second Floor
Three Hundred and Eighty-third Floor
Three Hundred and Eighty-fourth Floor
Three Hundred and Eighty-fifth Floor
Three Hundred and Eighty-sixth Floor
Three Hundred and Eighty-seventh Floor
Three Hundred and Eighty-eighth Floor
Three Hundred and Eighty-ninth Floor
Three Hundred and Ninetieth Floor
Three Hundred and Ninety-first Floor
Three Hundred and Ninety-second Floor
Three Hundred and Ninety-third Floor
Three Hundred and Ninety-fourth Floor
Three Hundred and Ninety-fifth Floor
Three Hundred and Ninety-sixth Floor
Three Hundred and Ninety-seventh Floor
Three Hundred and Ninety-eighth Floor
Three Hundred and Ninety-ninth Floor
Four Hundredth Floor
Four Hundred and First Floor
Four Hundred and Second Floor
Four Hundred and Third Floor
Four Hundred and Fourth Floor
Four Hundred and Fifth Floor
Four Hundred and Sixth Floor
Four Hundred and Seventh Floor
Four Hundred and Eighth Floor
Four Hundred and Ninth Floor
Four Hundred and Tenth Floor
Four Hundred and Eleventh Floor
Four Hundred and Twelfth Floor
Four Hundred and Thirteenth Floor
Four Hundred and Fourteenth Floor
Four Hundred and Fifteenth Floor
Four Hundred and Sixteenth Floor
Four Hundred and Seventeenth Floor
Four Hundred and Eighteenth Floor
Four Hundred and Nineteenth Floor
Four Hundred and Twentieth Floor
Four Hundred and Twenty-first Floor
Four Hundred and Twenty-second Floor
Four Hundred and Twenty-third Floor
Four Hundred and Twenty-fourth Floor
Four Hundred and Twenty-fifth Floor
Four Hundred and Twenty-sixth Floor
Four Hundred and Twenty-seventh Floor
Four Hundred and Twenty-eighth Floor
Four Hundred and Twenty-ninth Floor
Four Hundred and Thirtieth Floor
Four Hundred and Thirty-first Floor
Four Hundred and Thirty-second Floor
Four Hundred and Thirty-third Floor
Four Hundred and Thirty-fourth Floor
Four Hundred and Thirty-fifth Floor
Four Hundred and Thirty-sixth Floor
Four Hundred and Thirty-seventh Floor
Four Hundred and Thirty-eighth Floor
Four Hundred and Thirty-ninth Floor
Four Hundred and Fortieth Floor
Four Hundred and Forty-first Floor
Four Hundred and Forty-second Floor
Four Hundred and Forty-third Floor
Four Hundred and Forty-fourth Floor
Four Hundred and Forty-fifth Floor
Four Hundred and Forty-sixth Floor
Four Hundred and Forty-seventh Floor
Four Hundred and Forty-eighth Floor
Four Hundred and Forty-ninth Floor
Four Hundred and Fiftieth Floor
Four Hundred and Fifty-first Floor
Four Hundred and Fifty-second Floor
Four Hundred and Fifty-third Floor
Four Hundred and Fifty-fourth Floor
Four Hundred and Fifty-fifth Floor
Four Hundred and Fifty-sixth Floor
Four Hundred and Fifty-seventh Floor
Four Hundred and Fifty-eighth Floor
Four Hundred and Fifty-ninth Floor
Four Hundred and Sixtieth Floor
Four Hundred and Sixty-first Floor
Four Hundred and Sixty-second Floor
Four Hundred and Sixty-third Floor
Four Hundred and Sixty-fourth Floor
Four Hundred and Sixty-fifth Floor
Four Hundred and Sixty-sixth Floor
Four Hundred and Sixty-seventh Floor
Four Hundred and Sixty-eighth Floor
Four Hundred and Sixty-ninth Floor
Four Hundred and Seventieth Floor
Four Hundred and Seventy-first Floor
Four Hundred and Seventy-second Floor
Four Hundred and Seventy-third Floor
Four Hundred and Seventy-fourth Floor
Four Hundred and Seventy-fifth Floor
Four Hundred and Seventy-sixth Floor
Four Hundred and Seventy-seventh Floor
Four Hundred and Seventy-eighth Floor
Four Hundred and Seventy-ninth Floor
Four Hundred and Eightieth Floor
Four Hundred and Eighty-first Floor
Four Hundred and Eighty-second Floor
Four Hundred and Eighty-third Floor
Four Hundred and Eighty-fourth Floor
Four Hundred and Eighty-fifth Floor
Four Hundred and Eighty-sixth Floor
Four Hundred and Eighty-seventh Floor
Four Hundred and Eighty-eighth Floor
Four Hundred and Eighty-ninth Floor
Four Hundred and Ninetieth Floor
Four Hundred and Ninety-first Floor
Four Hundred and Ninety-second Floor
Four Hundred and Ninety-third Floor
Four Hundred and Ninety-fourth Floor
Four Hundred and Ninety-fifth Floor
Four Hundred and Ninety-sixth Floor
Four Hundred and Ninety-seventh Floor
Four Hundred and Ninety-eighth Floor
Four Hundred and Ninety-ninth Floor
Five Hundredth Floor
Five Hundred and First Floor
Five Hundred and Second Floor
Five Hundred and Third Floor
Five Hundred and Fourth Floor
Five Hundred and Fifth Floor
Five Hundred and Sixth Floor
Five Hundred and Seventh Floor
Five Hundred and Eighth Floor
Five Hundred and Ninth Floor
Five Hundred and Tenth Floor
Five Hundred and Eleventh Floor
Five Hundred and Twelfth Floor
Five Hundred and Thirteenth Floor
Five Hundred and Fourteenth Floor
Five Hundred and Fifteenth Floor
Five Hundred and Sixteenth Floor
Five Hundred and Seventeenth Floor
Five Hundred and Eighteenth Floor
Five Hundred and Nineteenth Floor
Five Hundred and Twentieth Floor
Five Hundred and Twenty-first Floor
Five Hundred and Twenty-second Floor
Five Hundred and Twenty-third Floor
Five Hundred and Twenty-fourth Floor
Five Hundred and Twenty-fifth Floor
Five Hundred and Twenty-sixth Floor
Five Hundred and Twenty-seventh Floor
Five Hundred and Twenty-eighth Floor
Five Hundred and Twenty-ninth Floor
Five Hundred and Thirtieth Floor
Five Hundred and Thirty-first Floor
Five Hundred and Thirty-second Floor
Five Hundred and Thirty-third Floor
Five Hundred and Thirty-fourth Floor
Five Hundred and Thirty-fifth Floor
Five Hundred and Thirty-sixth Floor
Five Hundred and Thirty-seventh Floor
Five Hundred and Thirty-eighth Floor
Five Hundred and Thirty-ninth Floor
Five Hundred and Fortieth Floor
Five Hundred and Forty-first Floor
Five Hundred and Forty-second Floor
Five Hundred and Forty-third Floor
Five Hundred and Forty-fourth Floor
Five Hundred and Forty-fifth Floor
Five Hundred and Forty-sixth Floor
Five Hundred and Forty-seventh Floor
Five Hundred and Forty-eighth Floor
Five Hundred and Forty-ninth Floor
Five Hundred and Fiftieth Floor
Five Hundred and Fifty-first Floor
Five Hundred and Fifty-second Floor
Five Hundred and Fifty-third Floor
Five Hundred and Fifty-fourth Floor
Five Hundred and Fifty-fifth Floor
Five Hundred and Fifty-sixth Floor
Five Hundred and Fifty-seventh Floor
Five Hundred and Fifty-eighth Floor
Five Hundred and Fifty-ninth Floor
Five Hundred and Sixtieth Floor
Five Hundred and Sixty-first Floor
Five Hundred and Sixty-second Floor
Five Hundred and Sixty-third Floor
Five Hundred and Sixty-fourth Floor
Five Hundred and Sixty-fifth Floor
Five Hundred and Sixty-sixth Floor
Five Hundred and Sixty-seventh Floor
Five Hundred and Sixty-eighth Floor
Five Hundred and Sixty-ninth Floor
Five Hundred and Seventieth Floor
Five Hundred and Seventy-first Floor
Five Hundred and Seventy-second Floor
Five Hundred and Seventy-third Floor
Five Hundred and Seventy-fourth Floor
Five Hundred and Seventy-fifth Floor
Five Hundred and Seventy-sixth Floor
Five Hundred and Seventy-seventh Floor
Five Hundred and Seventy-eighth Floor
Five Hundred and Seventy-ninth Floor
Five Hundred and Eightieth Floor
Five Hundred and Eighty-first Floor
Five Hundred and Eighty-second Floor
Five Hundred and Eighty-third Floor
Five Hundred and Eighty-fourth Floor
Five Hundred and Eighty-fifth Floor
Five Hundred and Eighty-sixth Floor
Five Hundred and Eighty-seventh Floor
Five Hundred and Eighty-eighth Floor
Five Hundred and Eighty-ninth Floor
Five Hundred and Ninetieth Floor
Five Hundred and Ninety-first Floor
Five Hundred and Ninety-second Floor
Five Hundred and Ninety-third Floor
Five Hundred and Ninety-fourth Floor
Five Hundred and Ninety-fifth Floor
Five Hundred and Ninety-sixth Floor
Five Hundred and Ninety-seventh Floor
Five Hundred and Ninety-eighth Floor
Five Hundred and Ninety-ninth Floor
Six Hundredth Floor
Six Hundred and First Floor
Six Hundred and Second Floor
Six Hundred and Third Floor
Six Hundred and Fourth Floor
Six Hundred and Fifth Floor
Six Hundred and Sixth Floor
Six Hundred and Seventh Floor
Six Hundred and Eighth Floor
Six Hundred and Ninth Floor
Six Hundred and Tenth Floor
Six Hundred and Eleventh Floor
Six Hundred and Twelfth Floor
Six Hundred and Thirteenth Floor
Six Hundred and Fourteenth Floor
Six Hundred and Fifteenth Floor
Six Hundred and Sixteenth Floor
Six Hundred and Seventeenth Floor
Six Hundred and Eighteenth Floor
Six Hundred and Nineteenth Floor
Six Hundred and Twentieth Floor
Six Hundred and Twenty-first Floor
Six Hundred and Twenty-second Floor
Six Hundred and Twenty-third Floor
Six Hundred and Twenty-fourth Floor
Six Hundred and Twenty-fifth Floor
Six Hundred and Twenty-sixth Floor
Six Hundred and Twenty-seventh Floor
Six Hundred and Twenty-eighth Floor
Six Hundred and Twenty-ninth Floor
Six Hundred and Thirtieth Floor
Six Hundred and Thirty-first Floor
Six Hundred and Thirty-second Floor
Six Hundred and Thirty-third Floor
Six Hundred and Thirty-fourth Floor
Six Hundred and Thirty-fifth Floor
Six Hundred and Thirty-sixth Floor
Six Hundred and Thirty-seventh Floor
Six Hundred and Thirty-eighth Floor
Six Hundred and Thirty-ninth Floor
Six Hundred and Fortieth Floor
Six Hundred and Forty-first Floor
Six Hundred and Forty-second Floor
Six Hundred and Forty-third Floor
Six Hundred and Forty-fourth Floor
Six Hundred and Forty-fifth Floor
Six Hundred and Forty-sixth Floor
Six Hundred and Forty-seventh Floor
Six Hundred and Forty-eighth Floor
Six Hundred and Forty-ninth Floor
Six Hundred and Fiftieth Floor
Six Hundred and Fifty-first Floor
Six Hundred and Fifty-second Floor
Six Hundred and Fifty-third Floor
Six Hundred and Fifty-fourth Floor
Six Hundred and Fifty-fifth Floor
Six Hundred and Fifty-sixth Floor
Six Hundred and Fifty-seventh Floor
Six Hundred and Fifty-eighth Floor
Six Hundred and Fifty-ninth Floor
Six Hundred and Sixtieth Floor
Six Hundred and Sixty-first Floor
Six Hundred and Sixty-second Floor
Six Hundred and Sixty-third Floor
Six Hundred and Sixty-fourth Floor
Six Hundred and Sixty-fifth Floor
Six Hundred and Sixty-sixth Floor
Six Hundred and Sixty-seventh Floor
Six Hundred and Sixty-eighth Floor
Six Hundred and Sixty-ninth Floor
Six Hundred and Seventieth Floor
Six Hundred and Seventy-first Floor
Six Hundred and Seventy-second Floor
Six Hundred and Seventy-third Floor
Six Hundred and Seventy-fourth Floor
Six Hundred and Seventy-fifth Floor
Six Hundred and Seventy-sixth Floor
Six Hundred and Seventy-seventh Floor
Six Hundred and Seventy-eighth Floor
Six Hundred and Seventy-ninth Floor
Six Hundred and Eightieth Floor
Six Hundred and Eighty-first Floor
Six Hundred and Eighty-second Floor
Six Hundred and Eighty-third Floor
Six Hundred and Eighty-fourth Floor
Six Hundred and Eighty-fifth Floor
Six Hundred and Eighty-sixth Floor
Six Hundred and Eighty-seventh Floor
Six Hundred and Eighty-eighth Floor
Six Hundred and Eighty-ninth Floor
Six Hundred and Ninetieth Floor
Six Hundred and Ninety-first Floor
Six Hundred and Ninety-second Floor
Six Hundred and Ninety-third Floor
Six Hundred and Ninety-fourth Floor
Six Hundred and Ninety-fifth Floor
Six Hundred and Ninety-sixth Floor
Six Hundred and Ninety-seventh Floor
Six Hundred and Ninety-eighth Floor
Six Hundred and Ninety-ninth Floor
Seven Hundredth Floor
Seven Hundred and First Floor
Seven Hundred and Second Floor
Seven Hundred and Third Floor
Seven Hundred and Fourth Floor
Seven Hundred and Fifth Floor
Seven Hundred and Sixth Floor
Seven Hundred and Seventh Floor
Seven Hundred and Eighth Floor
Seven Hundred and Ninth Floor
Seven Hundred and Tenth Floor
Seven Hundred and Eleventh Floor
Seven Hundred and Twelfth Floor
Seven Hundred and Thirteenth Floor
Seven Hundred and Fourteenth Floor
Seven Hundred and Fifteenth Floor
Seven Hundred and Sixteenth Floor
Seven Hundred and Seventeenth Floor
Seven Hundred and Eighteenth Floor
Seven Hundred and Nineteenth Floor
Seven Hundred and Twentieth Floor
Seven Hundred and Twenty-first Floor
Seven Hundred and Twenty-second Floor
Seven Hundred and Twenty-third Floor
Seven Hundred and Twenty-fourth Floor
Seven Hundred and Twenty-fifth Floor
Seven Hundred and Twenty-sixth Floor
Seven Hundred and Twenty-seventh Floor
Seven Hundred and Twenty-eighth Floor
Seven Hundred and Twenty-ninth Floor
Seven Hundred and Thirtieth Floor
Seven Hundred and Thirty-first Floor
Seven Hundred and Thirty-second Floor
Seven Hundred and Thirty-third Floor
Seven Hundred and Thirty-fourth Floor
Seven Hundred and Thirty-fifth Floor
Seven Hundred and Thirty-sixth Floor
Seven Hundred and Thirty-seventh Floor
Seven Hundred and Thirty-eighth Floor
Seven Hundred and Thirty-ninth Floor
Seven Hundred and Fortieth Floor
Seven Hundred and Forty-first Floor
Seven Hundred and Forty-second Floor
Seven Hundred and Forty-third Floor
Seven Hundred and Forty-fourth Floor
Seven Hundred and Forty-fifth Floor
Seven Hundred and Forty-sixth Floor
Seven Hundred and Forty-seventh Floor
Seven Hundred and Forty-eighth Floor
Seven Hundred and Forty-ninth Floor
Seven Hundred and Fiftieth Floor
Seven Hundred and Fifty-first Floor
Seven Hundred and Fifty-second Floor
Seven Hundred and Fifty-third Floor
Seven Hundred and Fifty-fourth Floor
Seven Hundred and Fifty-fifth Floor
Seven Hundred and Fifty-sixth Floor
Seven Hundred and Fifty-seventh Floor
Seven Hundred and Fifty-eighth Floor
Seven Hundred and Fifty-ninth Floor
Seven Hundred and Sixtieth Floor
Seven Hundred and Sixty-first Floor
Seven Hundred and Sixty-second Floor
Seven Hundred and Sixty-third Floor
Seven Hundred and Sixty-fourth Floor
Seven Hundred and Sixty-fifth Floor
Seven Hundred and Sixty-sixth Floor
Seven Hundred and Sixty-seventh Floor
Seven Hundred and Sixty-eighth Floor
Seven Hundred and Sixty-ninth Floor
Seven Hundred and Seventieth Floor
Seven Hundred and Seventy-first Floor
Seven Hundred and Seventy-second Floor
Seven Hundred and Seventy-third Floor
Seven Hundred and Seventy-fourth Floor
Seven Hundred and Seventy-fifth Floor
Seven Hundred and Seventy-sixth Floor
Seven Hundred and Seventy-seventh Floor
Seven Hundred and Seventy-eighth Floor
Seven Hundred and Seventy-ninth Floor
Seven Hundred and Eightieth Floor
Seven Hundred and Eighty-first Floor
Seven Hundred and Eighty-second Floor
Seven Hundred and Eighty-third Floor
Seven Hundred and Eighty-fourth Floor
Seven Hundred and Eighty-fifth Floor
Seven Hundred and Eighty-sixth Floor
Seven Hundred and Eighty-seventh Floor
Seven Hundred and Eighty-eighth Floor
Seven Hundred and Eighty-ninth Floor
Seven Hundred and Ninetieth Floor
Seven Hundred and Ninety-first Floor
Seven Hundred and Ninety-second Floor
Seven Hundred and Ninety-third Floor
Seven Hundred and Ninety-fourth Floor
Seven Hundred and Ninety-fifth Floor
Seven Hundred and Ninety-sixth Floor
Seven Hundred and Ninety-seventh Floor
Seven Hundred and Ninety-eighth Floor
Seven Hundred and Ninety-ninth Floor
Eight Hundredth Floor
Eight Hundred and First Floor
Eight Hundred and Second Floor
Eight Hundred and Third Floor
Eight Hundred and Fourth Floor
Eight Hundred and Fifth Floor
Eight Hundred and Sixth Floor
Eight Hundred and Seventh Floor
Eight Hundred and Eighth Floor
Eight Hundred and Ninth Floor
Eight Hundred and Tenth Floor
Eight Hundred and Eleventh Floor
Eight Hundred and Twelfth Floor
Eight Hundred and Thirteenth Floor
Eight Hundred and Fourteenth Floor
Eight Hundred and Fifteenth Floor
Eight Hundred and Sixteenth Floor
Eight Hundred and Seventeenth Floor
Eight Hundred and Eighteenth Floor
Eight Hundred and Nineteenth Floor
Eight Hundred and Twentieth Floor
Eight Hundred and Twenty-first Floor
Eight Hundred and Twenty-second Floor
Eight Hundred and Twenty-third Floor
Eight Hundred and Twenty-fourth Floor
Eight Hundred and Twenty-fifth Floor
Eight Hundred and Twenty-sixth Floor
Eight Hundred and Twenty-seventh Floor
Eight Hundred and Twenty-eighth Floor
Eight Hundred and Twenty-ninth Floor
Eight Hundred and Thirtieth Floor
Eight Hundred and Thirty-first Floor
Eight Hundred and Thirty-second Floor
Eight Hundred and Thirty-third Floor
Eight Hundred and Thirty-fourth Floor
Eight Hundred and Thirty-fifth Floor
Eight Hundred and Thirty-sixth Floor
Eight Hundred and Thirty-seventh Floor
Eight Hundred and Thirty-eighth Floor
Eight Hundred and Thirty-ninth Floor
Eight Hundred and Fortieth Floor
Eight Hundred and Forty-first Floor
Eight Hundred and Forty-second Floor
Eight Hundred and Forty-third Floor
Eight Hundred and Forty-fourth Floor
Eight Hundred and Forty-fifth Floor
Eight Hundred and Forty-sixth Floor
Eight Hundred and Forty-seventh Floor
Eight Hundred and Forty-eighth Floor
Eight Hundred and Forty-ninth Floor
Eight Hundred and Fiftieth Floor
Eight Hundred and Fifty-first Floor
Eight Hundred and Fifty-second Floor
Eight Hundred and Fifty-third Floor
Eight Hundred and Fifty-fourth Floor
Eight Hundred and Fifty-fifth Floor
Eight Hundred and Fifty-sixth Floor
Eight Hundred and Fifty-seventh Floor
Eight Hundred and Fifty-eighth Floor
Eight Hundred and Fifty-ninth Floor
Eight Hundred and Sixtieth Floor
Eight Hundred and Sixty-first Floor
Eight Hundred and Sixty-second Floor
Eight Hundred and Sixty-third Floor
Eight Hundred and Sixty-fourth Floor
Eight Hundred and Sixty-fifth Floor
Eight Hundred and Sixty-sixth Floor
Eight Hundred and Sixty-seventh Floor
Eight Hundred and Sixty-eighth Floor
Eight Hundred and Sixty-ninth Floor
Eight Hundred and Seventieth Floor
Eight Hundred and Seventy-first Floor
Eight Hundred and Seventy-second Floor
Eight Hundred and Seventy-third Floor
Eight Hundred and Seventy-fourth Floor
Eight Hundred and Seventy-fifth Floor
Eight Hundred and Seventy-sixth Floor
Eight Hundred and Seventy-seventh Floor
Eight Hundred and Seventy-eighth Floor
Eight Hundred and Seventy-ninth Floor
Eight Hundred and Eightieth Floor
Eight Hundred and Eighty-first Floor
Eight Hundred and Eighty-second Floor
Eight Hundred and Eighty-third Floor
Eight Hundred and Eighty-fourth Floor
Eight Hundred and Eighty-fifth Floor
Eight Hundred and Eighty-sixth Floor
Eight Hundred and Eighty-seventh Floor
Eight Hundred and Eighty-eighth Floor
Eight Hundred and Eighty-ninth Floor
Eight Hundred and Ninetieth Floor
Eight Hundred and Ninety-first Floor
Eight Hundred and Ninety-second Floor
Eight Hundred and Ninety-third Floor
Eight Hundred and Ninety-fourth Floor
Eight Hundred and Ninety-fifth Floor
Eight Hundred and Ninety-sixth Floor
Eight Hundred and Ninety-seventh Floor
Eight Hundred and Ninety-eighth Floor
Eight Hundred and Ninety-ninth Floor
Nine Hundredth Floor
Nine Hundred and First Floor
Nine Hundred and Second Floor
Nine Hundred and Third Floor
Nine Hundred and Fourth Floor
Nine Hundred and Fifth Floor
Nine Hundred and Sixth Floor
Nine Hundred and Seventh Floor
Nine Hundred and Eighth Floor
Nine Hundred and Ninth Floor
Nine Hundred and Tenth Floor
Nine Hundred and Eleventh Floor
Nine Hundred and Twelfth Floor
Nine Hundred and Thirteenth Floor
Nine Hundred and Fourteenth Floor
Nine Hundred and Fifteenth Floor
Nine Hundred and Sixteenth Floor
Nine Hundred and Seventeenth Floor
Nine Hundred and Eighteenth Floor
Nine Hundred and Nineteenth Floor
Nine Hundred and Twentieth Floor
Nine Hundred and Twenty-first Floor
Nine Hundred and Twenty-second Floor
Nine Hundred and Twenty-third Floor
Nine Hundred and Twenty-fourth Floor
Nine Hundred and Twenty-fifth Floor
Nine Hundred and Twenty-sixth Floor
Nine Hundred and Twenty-seventh Floor
Nine Hundred and Twenty-eighth Floor
Nine Hundred and Twenty-ninth Floor
Nine Hundred and Thirtieth Floor
Nine Hundred and Thirty-first Floor
Nine Hundred and Thirty-second Floor
Nine Hundred and Thirty-third Floor
Nine Hundred and Thirty-fourth Floor
Nine Hundred and Thirty-fifth Floor
Nine Hundred and Thirty-sixth Floor
Nine Hundred and Thirty-seventh Floor
Nine Hundred and Thirty-eighth

A104
1 : 100

# სართული 0




**A0**

**A104**

სათაური / Sheet Name

სართული 0


NS Studio
0179 ბაზალეთის ქუჩა 3
ქ. თბილისი, საქართველო.
Tel: 593 27 88 58
info@nsstudio.ge


პროექტი / Project

ქ. თბილისი, ნაფუტვრებისკენ მიმავალი გზა
ს.კ.- 01.14.06.004.003
საცხოვრებელი კომპლექსი ნაფუტვრებში

ინფორმაცია დამკვეთის შესახებ

-

**სიტუაციური გეგმა / Situation Plan**

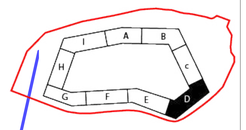

**სქემატური განშლა /Building Elevation**

**შენიშვნა / Note**

**ექსპლიკაცია / Legend**

D ბლოკი D1 ბლოკი

| |
|---|
| # 03/31/26 |
| Cad Dwg File: **Samgori Residence** |
| ლუკა ჩაგანავა |
| ნინო ჭანტურია |
| გიორგი ხეცურიანი |
| ელენე ედიშერაშვილი |
| ლევან არველაძე |
| ალექსანდრე ფოჩხიძე |
| გიორგი გოგოლაძე |
| NS Studio |

A105 | სართული 1
1 : 100




A0

# A105

სათაური / Sheet Name

სართული 1

NS Studio
0179 ბაზალეთის ქუჩა 3
ქ. თბილისი, საქართველო.
Tel: 593 27 88 58
info@nsstudio.ge

პროექტი / Project

ქ. თბილისი, ნაფეტვრებისკენ მიმავალი გზა
ს.კ.- 01.14.06.004.003
საცხოვრებელი კომპლექსი ნაფეტვრებში

ინფორმაცია დამკვეთის შესახებ
-

**სიტუაციური გეგმა / Situation Plan**

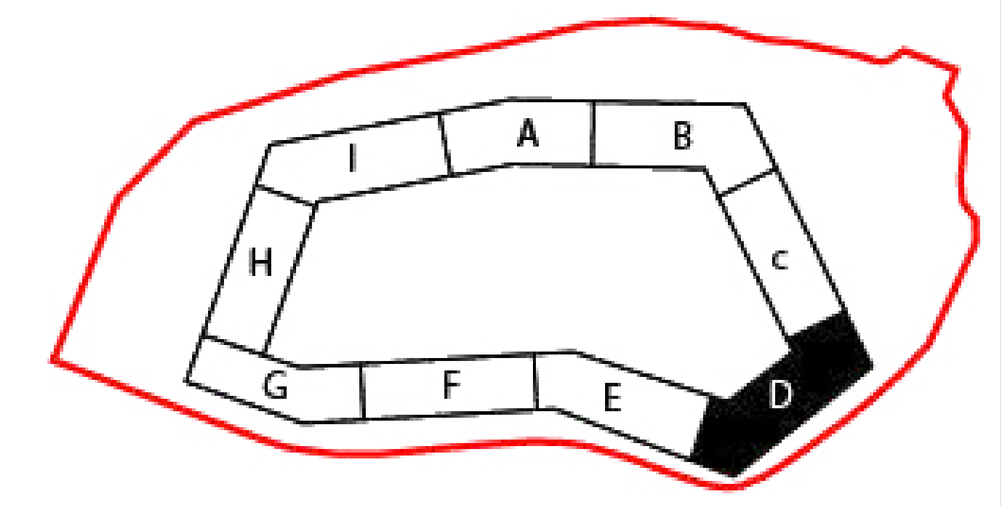


**სქემატური განშლა /Building Elevation**

**შენიშვნა / Note**

**ექსპლიკაცია / Legend**

#03/31/26

Cad Dwg File: **Samgori Residence**

ლუკა ჩაგანავა
ნინო ჭანტურია
გიორგი ხეცურიანი
ელენე ედიშერაშვილი
ლევამ არველაძე
ალექსანდრე ფოჩხიძე
გიორგი გოგოლაძე
NS Studio

A106
1 : 100

# სართული 2




A0

**A106**

სათაური / Sheet Name

სართული 2


NS Studio
0179 ბაზალეთის ქუჩა 3
ქ. თბილისი, საქართველო.
Tel: 593 27 88 58
info@nsstudio.ge


პროექტი / Project

ქ. თბილისი, ნაფეტვრებისკენ
მიმავალი გზა
ს.კ.- 01.14.06.004.003
საცხოვრებელი კომპლექსი
ნაფეტვრებში

ინფორმაცია დამკვეთის შესახებ

-

**სიტუაციური გეგმა / Situation Plan**




**სქემატრული განშლა /Building Elevation**

**შენიშვნა / Note**

**ექსპლიკაცია / Legend**

#03/31/26

Cad Dwg File: **Samgori Residence**

ლუკა ჩაგანავა
ნინო ჭანტურია
გიორგი ზეცურიანი
ელენე ედიშერაშვილი
ლევამ არველაძე
ალექსანდრე ფოჩხიძე
გიორგი გოგოლაძე
NS Studio

A107
1 : 100

# სახურავის გეგმა

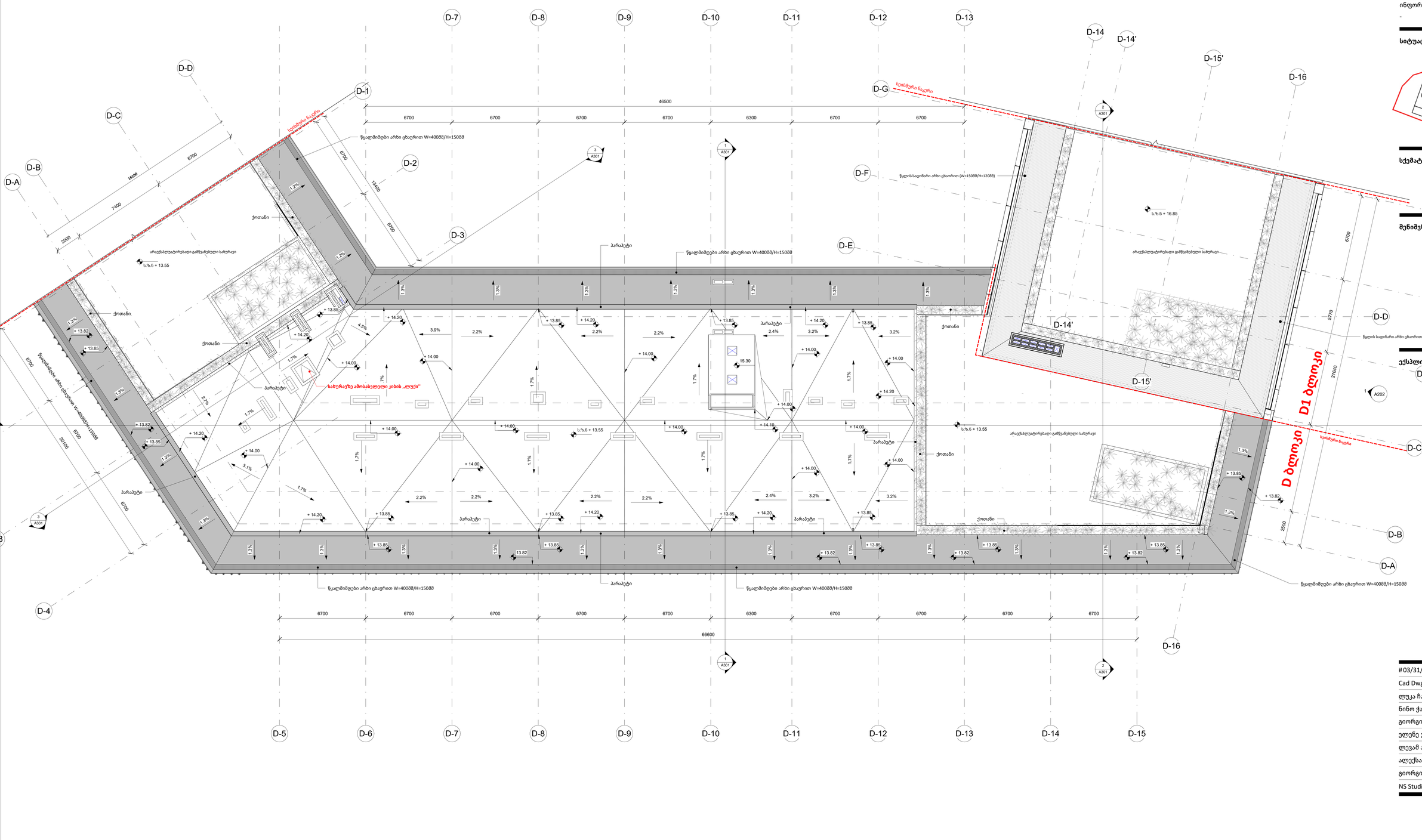


A0

**A107**

სათაური / Sheet Name

სახურავის გეგმა


NS Studio
0179 ბაზალეთის ქუჩა 3
ქ. თბილისი, საქართველო.
Tel: 593 27 88 58
info@nsstudio.ge


პროექტი / Project

ქ. თბილისი, ნაფეტვრებისკენ
მიმავალი გზა
ს.კ.- 01.14.06.004.003
საცხოვრებელი კომპლექსი
ნაფეტვრებში

ინფორმაცია დამკვეთის შესახებ

-

**სიტუაციური გეგმა / Situation Plan**

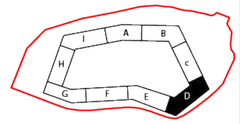


**სქემატური განშლა /Building Elevation**

**შენიშვნა / Note**

**ექსპლიკაცია / Legend**

#03/31/26

Cad Dwg File: **Samgori Residence**


ლუკა ჩაგანავა
ნინო ჭანტურია
გიორგი ხეცურიანი
ელენე ედიშერაშვილი
ლევან არველაძე
ალექსანდრე ფოჩხიძე
გიორგი გოგოლაძე
NS Studio

A108
1 : 100

# სახურავის გეგმა

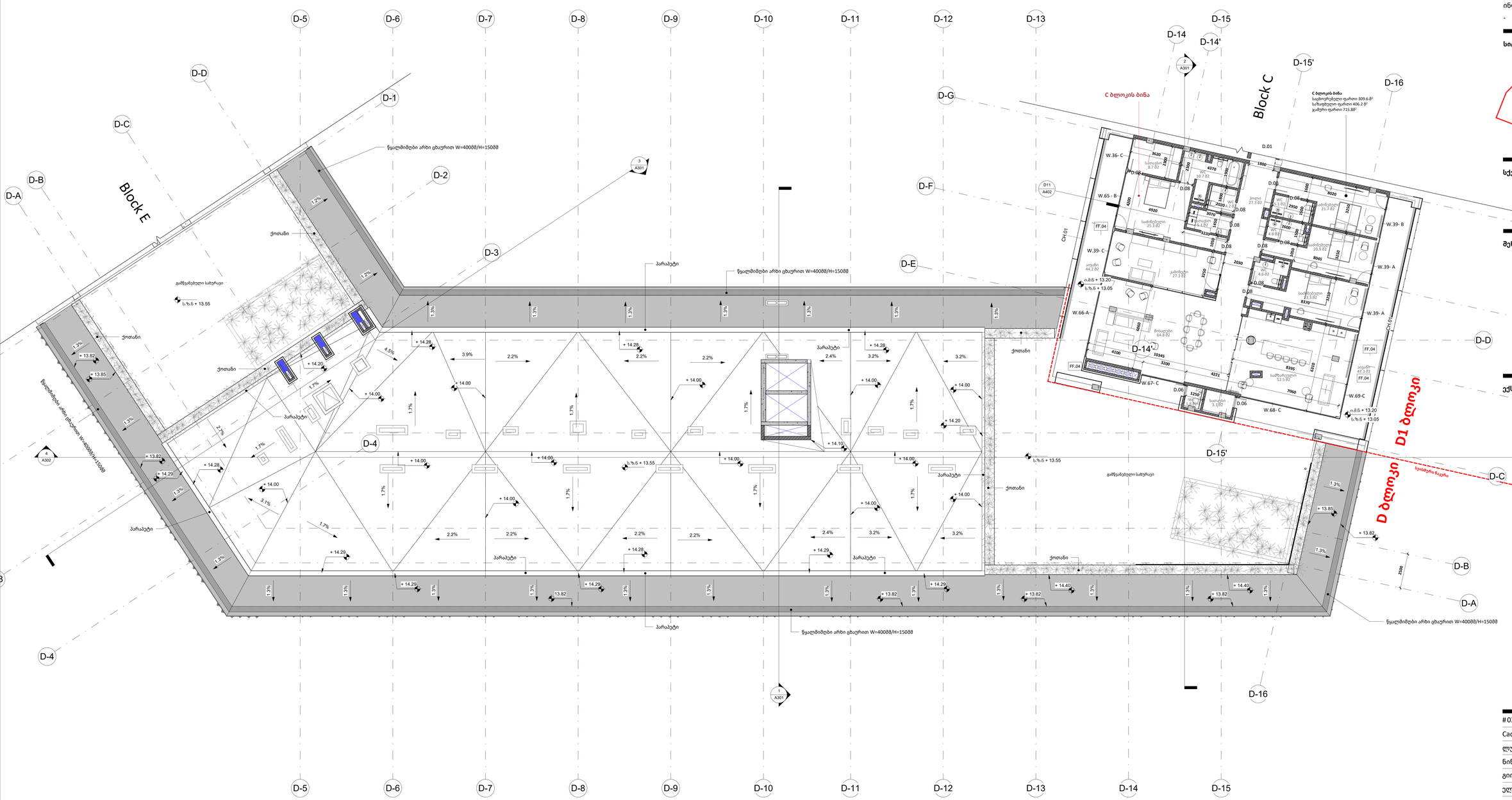


A0

**A108**

სათაური / Sheet Name

სახურავის გეგმა


NS Studio
0179 ბაზალეთის ქუჩა 3
ქ. თბილისი, საქართველო.
Tel: 593 27 88 58
info@nsstudio.ge


პროექტი / Project

ქ. თბილისი, ნაფეტვრების კენ
მიმავალი გზა
ს.კ.- 01.14.06.004.003
საცხოვრებელი კომპლექსი
ნაფეტვრებში

ინფორმაცია დამკვეთის შესახებ

-

**სიტუაციური გეგმა / Situation Plan**

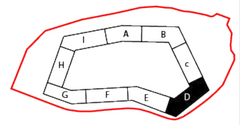


**სქემატური განშლა /Building Elevation**

**შენიშვნა / Note**

**ექსპლიკაცია / Legend**

# 03/31/26

Cad Dwg File: **Samgori Residence**


ლუკა ჩაგანავა
ნინო ჭანტურია
გიორგი ხეცურიანი
ელენე ედიშერაშვილი
ლევამ არველაძე
ალექსანდრე ფოჩხიძე
გიორგი გოგოლაძე
NS Studio

D501 (D ბლოკი)
As indicated

A ტიპის ბინა
Author

D ბლოკი
"ა" ტიპის ბინა N 67; N68
3 სართული
(+9.900)

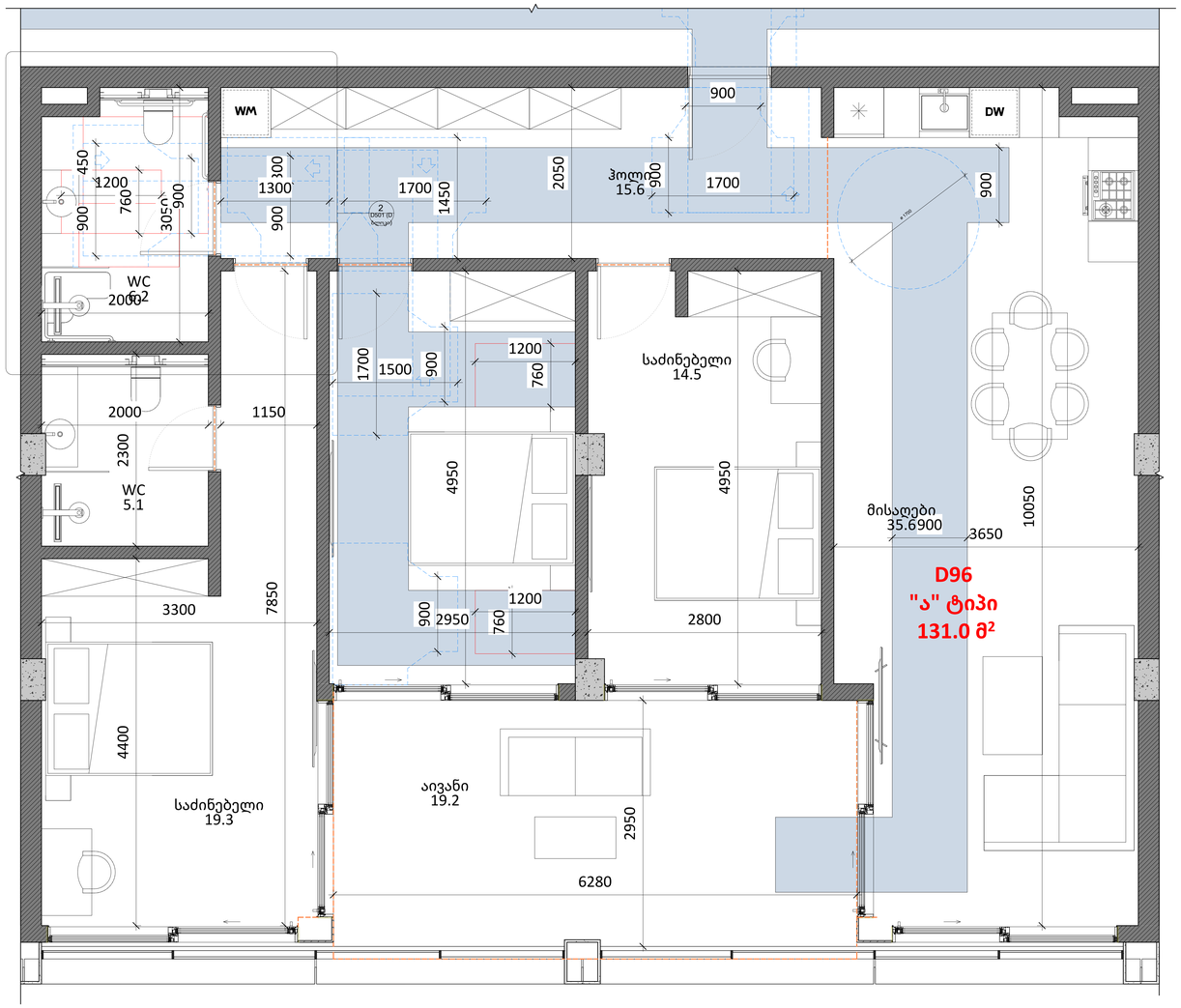


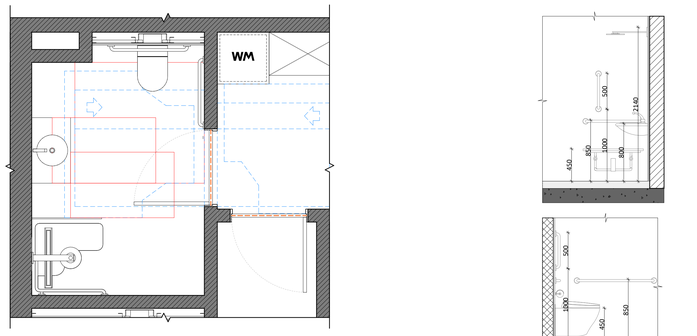




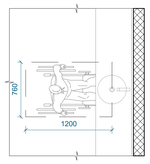


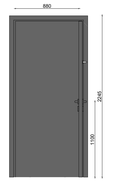











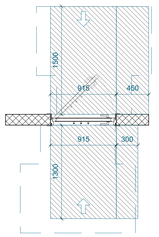


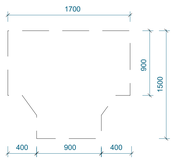


A0

# D501 (D ბლოკი)

სათაური / Sheet Name

A ტიპის ბინა

NS Studio
0179 ბაზალეთის ქუჩა 3
ქ. თბილისი, საქართველო.
Tel: 593 27 88 58
info@nsstudio.ge

პროექტი / Project

ქალაქი თბილისი

ინფორმაცია დამკვეთის შესახებ

-

**სქემატური გეგმა / Schematic Plan**

**სქემატური განშლა /Schematic Elevation**

**შენიშვნა / Note**

**ექსპლიკაცია / Legend**

#6/24/2025 12:23:54 PM
Cad Dwg File: **ნაფეტვრები**
ლუკა ჩაგანავა
ნინო ჭანტურია
ვახტანგ ცხოვრებამვილი
ელენე ედიშერამვილი
გიორგი ხეცურიანი
გიორგი გოგოლაძე
ილია გამისონია
ლევან არველაძე
ლევან ქილამვილი

NS Studio

კ-1 კარი ზღურბლის გარეშე მიმხურავით

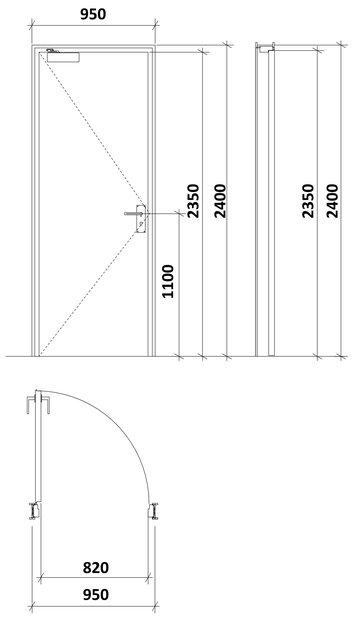


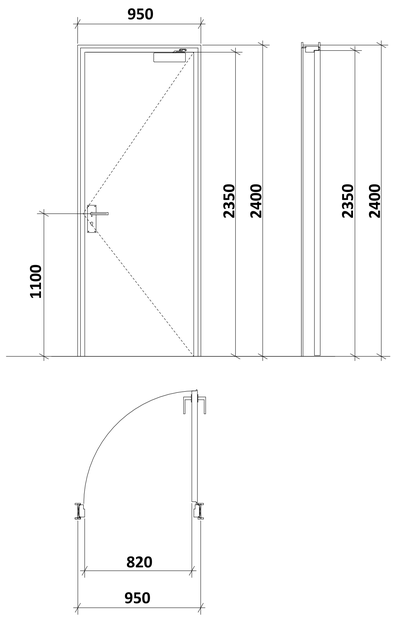


კ-2 კარი ზღურბლით მიმხურავის გარეშე

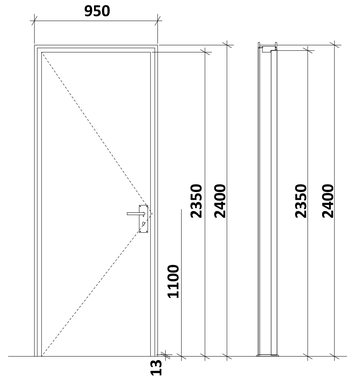


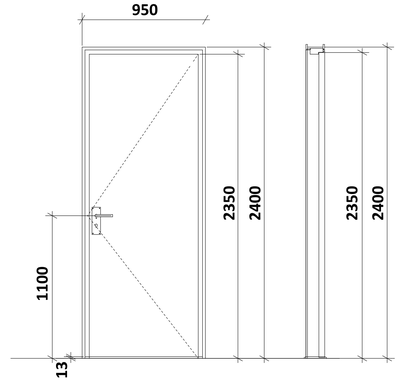


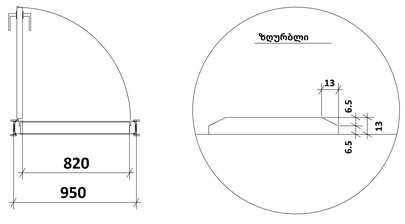





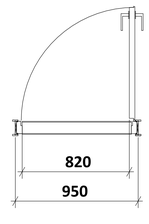


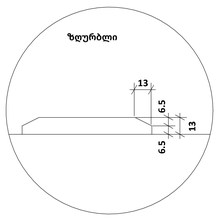


**შენიშვნები**:

* კარის ზედაპირი უნდა იყოს გლუვი იატაკიდან მინიმუმ 250 მმ-ის საზღვრებში.
* სახელურები, ჩამოსაწევი სახელურები, საკეტები, რაზები და მისაწვდომი კარის სხვა სამართავები ისეთი ფორმის იქნება, რომ ადვილად შეიძლებოდეს ერთი ხელით
მოჭიდება და მის ასამუშავებლად საჭირო არ იქნება მაგრად მოჭიდება, წვალება ან მაჯის ტრიალი.
* დახურული კარის კავეულის გასაღები ნაწილები და გაღებისათვის განკუთვნილი ძალა შესაბამისობაში იქნება

**შემდეგთან:**

1. წინიდან მისაწვდომობისას, გამოწევით ან მიწოლით გაღებადი, არაუმეტეს 66.7 ნიუტონი.
2. ბრუნვითი მოძრაობით გასაღები, არაუმეტეს 315 ნიუტონი სმ.

* **გასასვლელის კომპონენტებს (გზა-კიბე და ვესტიბიული) ემსახურება მიმხურავით აღჭურვილი კარებები.**
* კარის მიმხურავები ისე მოეწყობა, რომ 90 გრადუსით, ღია მდგომარეობიდან 12 გრადუსით გაღებულ მდგომარეობამდე კარის მისახურად საჭირო დრო არაუმცირეს 5 წამი იქნება.
* კარის ზამბარიანი ანჯამები ისე მოეწყობა, რომ 70 გრადუსით ღია მდგომარეობიდან დახურულ
მდგომარეობამდე კარი არაუმცირეს 1.5 წამში გადავა.
* ცეცხლმედეგი კარისგან განსხვავებული კარის მიწოლით ან გამოწევით გაღებისათვის საჭირო ძალა შესაბამისობაში იქნება შემდეგთან:

1. შენობაში განთავსებული ანჯამიანი კარი: არაუმეტეს 22.2 ნიუტონი.

* კარებების ცეცხლმედეგობა მითითებულია ხანძარსაწინააღმდეგო გეგმებზე. ∑ კარებების გაღების მიმართულება მითითებულია გეგმებზე.
* კერის ზღურბლი მითითებულია გეგმებზე
* არცერთი კარის სუფთა სიმაღლე არ იქნება 2,05 მეტრზე

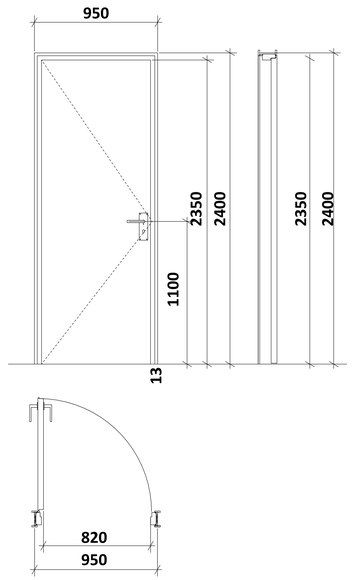


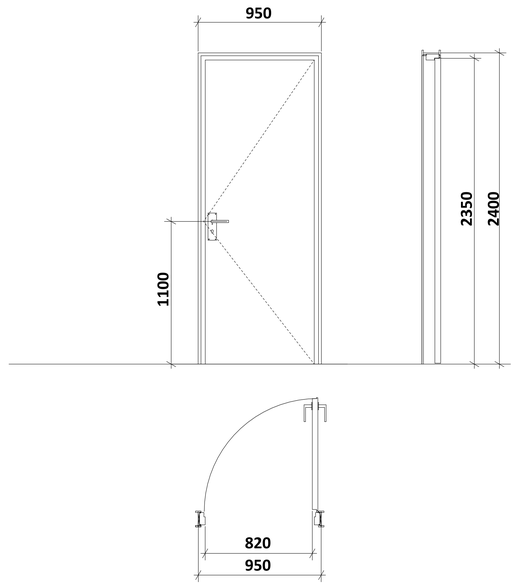


A0

**001**

სათაური / Sheet Name

მისაწვდომობის ილუსტრაციები

NS Studio
0179 ბაზალეთის ქუჩა 3
ქ. თბილისი, საქართველო.
Tel: 593 27 88 58
info@nsstudio.ge

პროექტი / Project

ქალაქი თბილისი

ინფორმაცია დამკვეთის შესახებ

-

**სქემატური გეგმა / Schematic Plan**

**სქემატური განშლა /Schematic Elevation**

**შენიშვნა / Note**

**ექსპლიკაცია / Legend**

#24-Jun-25 11:53:51 AM
Cad Dwg File: **ნაფეტვრები**
ლუკა ჩაგანავა
ნინო ჭანტურია
ვახტანგ ცხოვრებაშვილი
ელენე ედიშერაშვილი
გიორგი ხეცურიანი
გიორგი გოგოლაძე
ილია გამისონია
ლევან არველაძე
ლევან ქილაშვილი
NS Studio

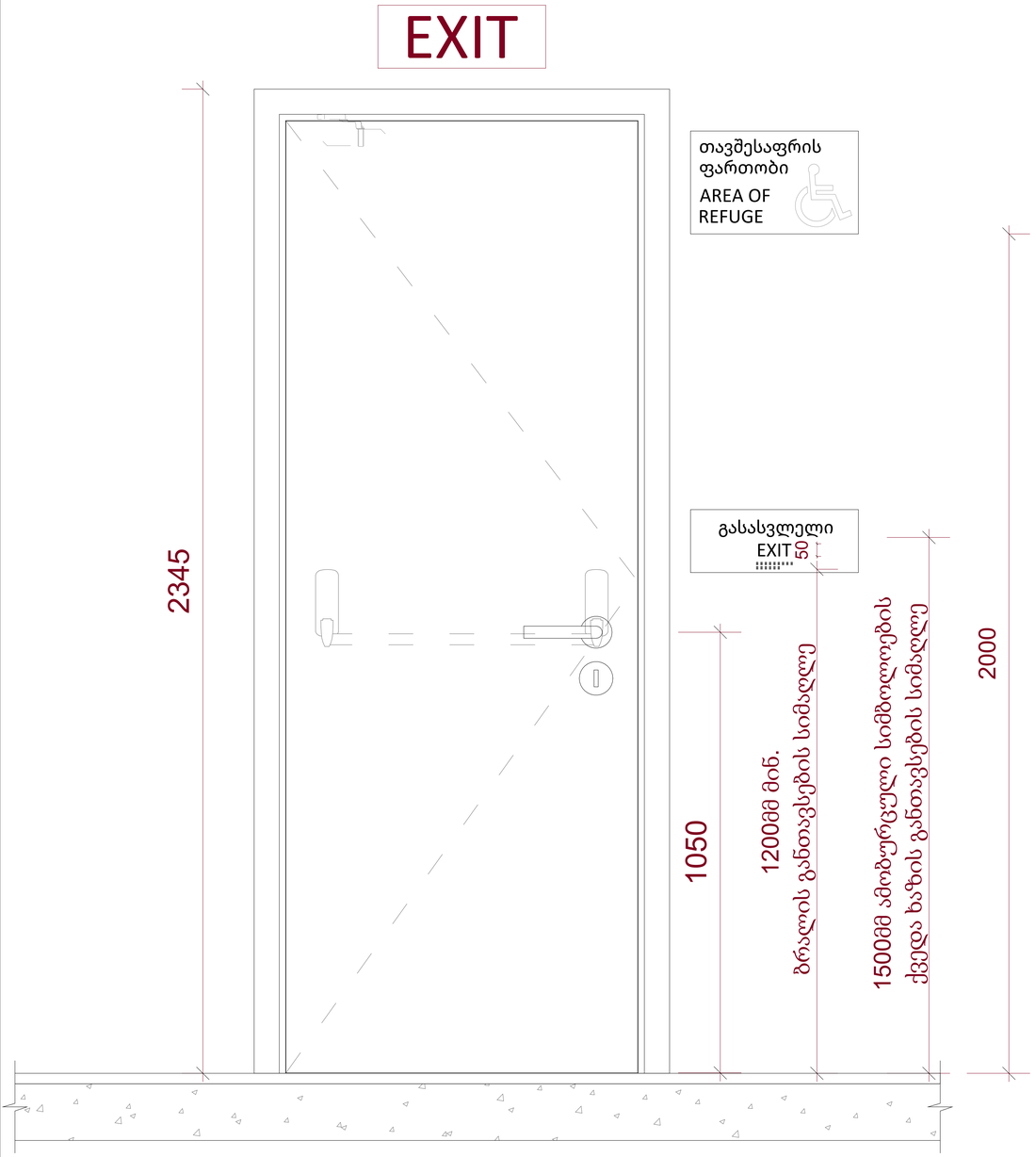


## ნიშანი ამობურცული სიმბოლოებით და ბრაილით გზა-კიბის შესასვლელთან და გარეთ გამავალი ყველა კართან

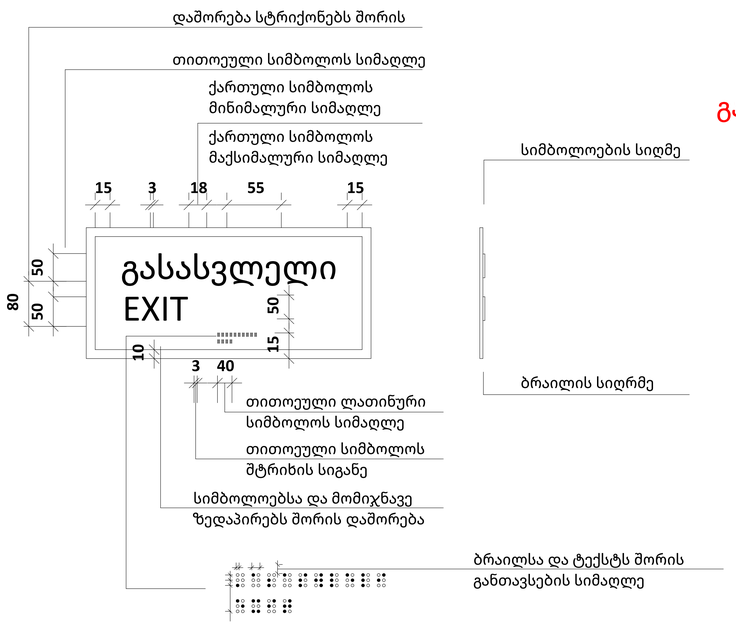


## გასასვლელის განათებული ნიშანი

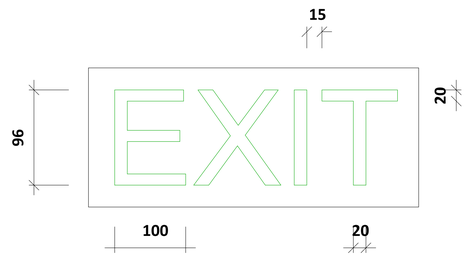


A0

**002**

სათაური / Sheet Name

მისაწვდომობის ილუსტრაციები EXIT

NS Studio
0179 ბაზალეთის ქუჩა 3
ქ. თბილისი, საქართველო.
Tel: 593 27 88 58
info@nsstudio.ge

პროექტი / Project

ქალაქი თბილისი

ინფორმაცია დამკვეთის შესახებ

-

**სქემატური გეგმა / Schematic Plan**

**სქემატური განშლა /Schematic Elevation**

**შენიშვნა / Note**

**ექსპლიკაცია / Legend**

# 24-Jun-25 11:53:58 AM

Cad Dwg File: **ნაფეტვრები**

ლუკა ჩაგანავა
ნინო ჭანტურია
ვახტანგ ცხოვრებაშვილი
ელენე ედიშერაშვილი
გიორგი ხეცურიანი
გიორგი გოგოლაძე
ილია გამისონია
ლევან არველაძე
ლევან ქილაშვილი
NS Studio

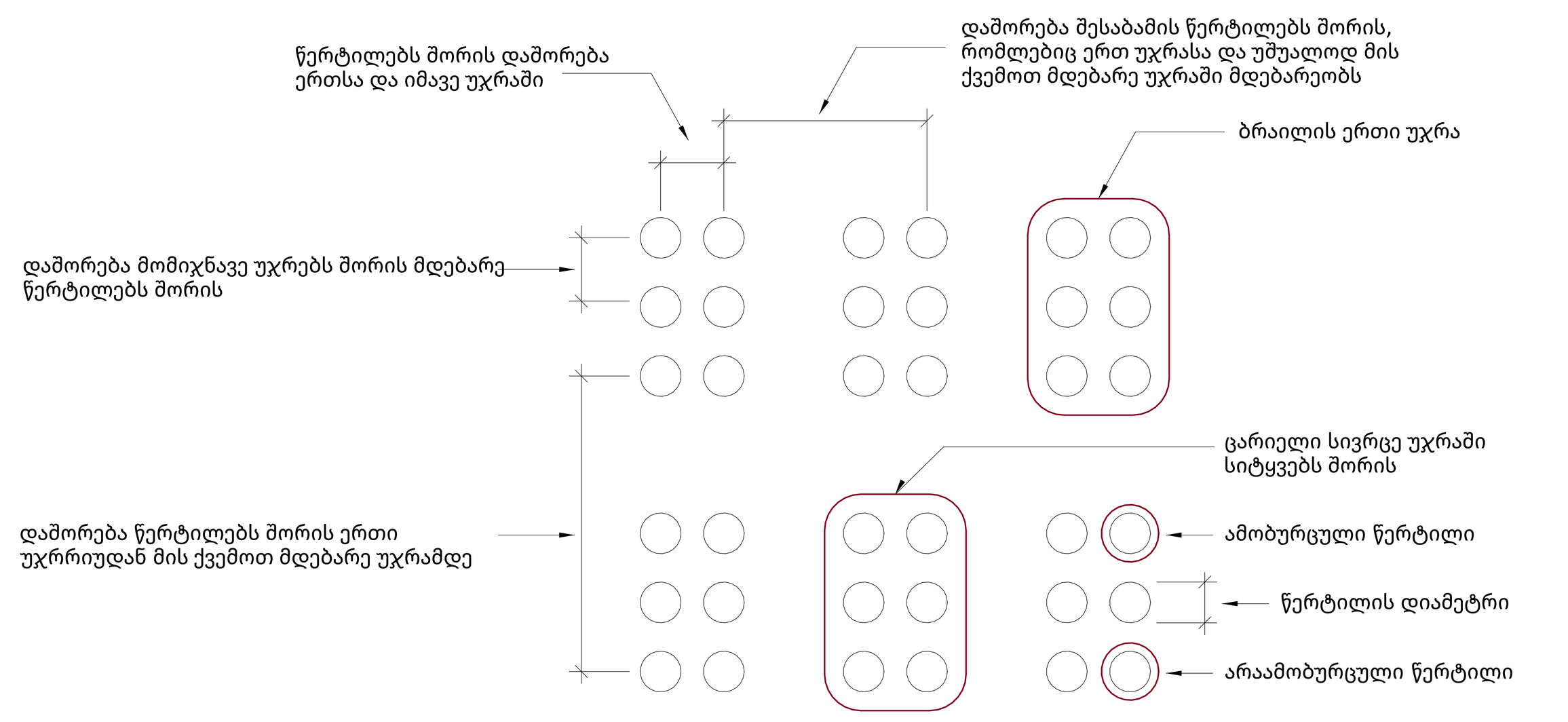


სურათი 703.4.3
ბრაილის გაზომვა

ცხრილი703.4.3 - ბრაილის ზომები

| გაზომვის დიაპაზონი | მინიმალური მმ-ში. მაქსიმალური მმ-ში |
|---|---|
| წერტილის ფუძის დიამეტრი | 1,5 მმ-დან 1,6-მმ-მდე |
| დაშორება ორ წერტილს შორის ერთსა და იმავე უჯრაში | 2,3 მმ-დან 2,5-მმ-მდე |
| მომიჯნავე უჯრებში მდებარე შესაბამის წერტილებს შორის დაშორება[1] | 6,1 მმ-დან 7,6-მმ-მდე |
| წერტილის სიმაღლე | 0,6 მმ-დან 0,9-მმ-ზე |
| დაშორება შესაბამის წერტილს შორის ერთი უჯრიდან უშუალოდ ქვემოთ[1] | 10,0 მმ-დან 10,2-მმ-მდე |

| სამართავი ღილაკის ტიპი | ამობურცული ნიშანი | ბრაილის შეტყობინება | თანაფარდობა (გახსნილი რკალები აღნიშნავს გამოუყენებელკ წერილებს ბრაილის თითოეულ უჯრაშ) |
|---|---|---|---|
| 3.0 მმ TYP. BETWEEN ELEMENTS<br>16.0 მმ<br>4.8 მმ<br>DOOR OPEN | | op "en" | 2.0 მმ<br>2.0 მმ |
| REAR/SIDE DOOR OPEN | | op "en" | |
| DOOR CLOSE | | close | |
| REAR/SIDE DOOR CLOSE | | close | |
| MAIN | | ma "in" | |
| ALARM | | al "ar"m | |
| PHONE | | ph"one" | |
| EMERGENCY STOP (WHEN PROVIDED)<br>X on face of octagon is not required to be tactile | | st "op" | |

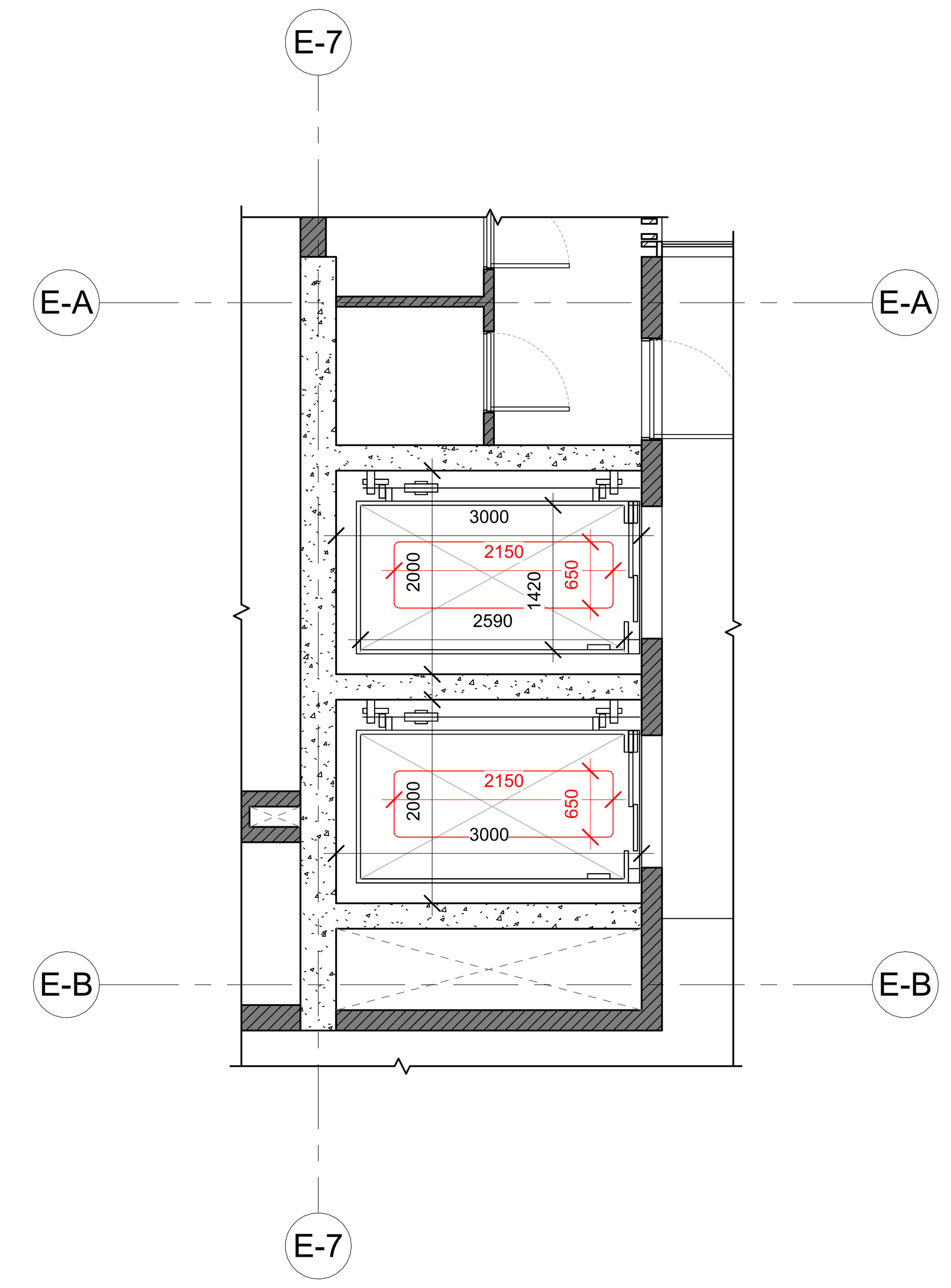


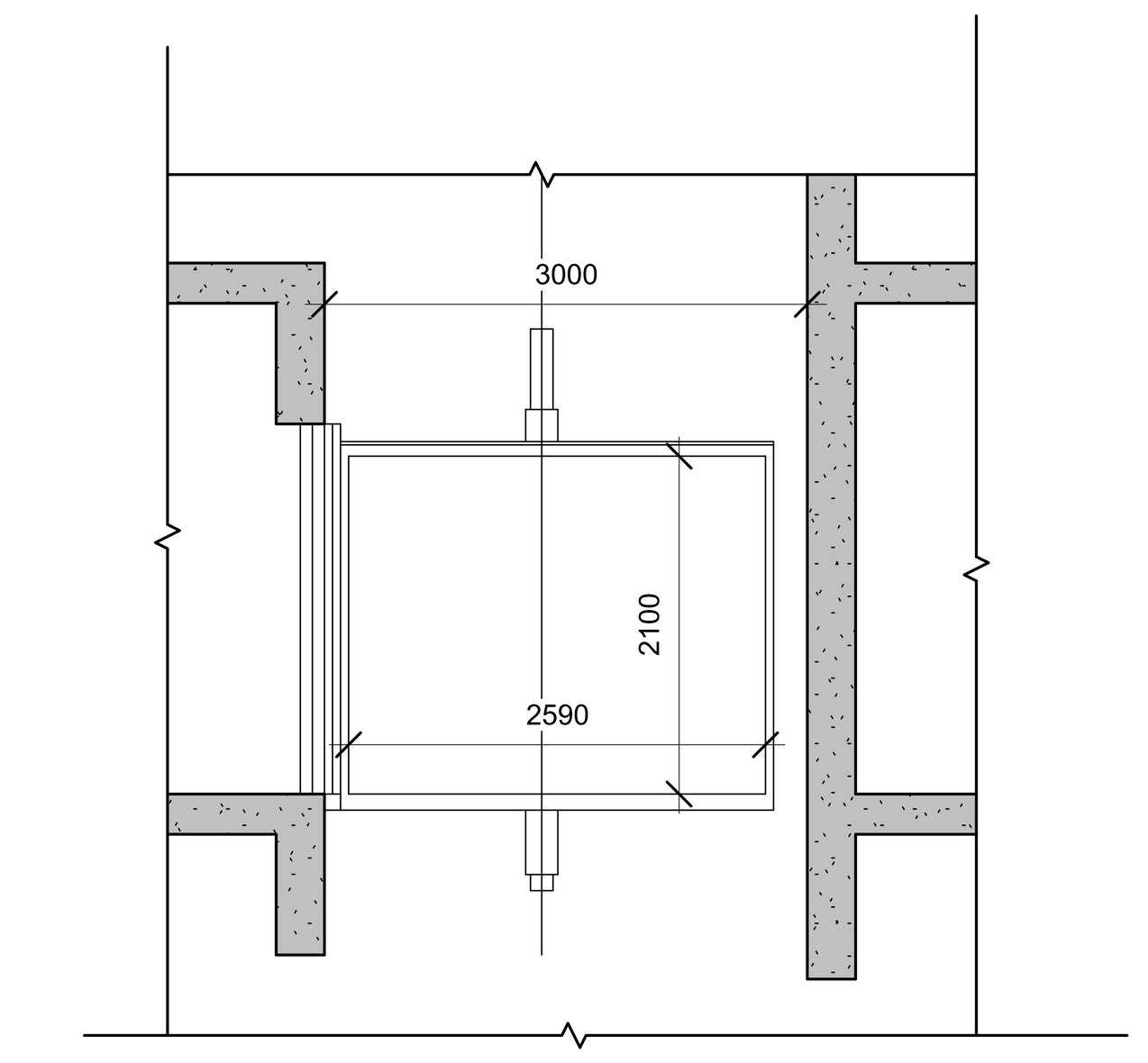


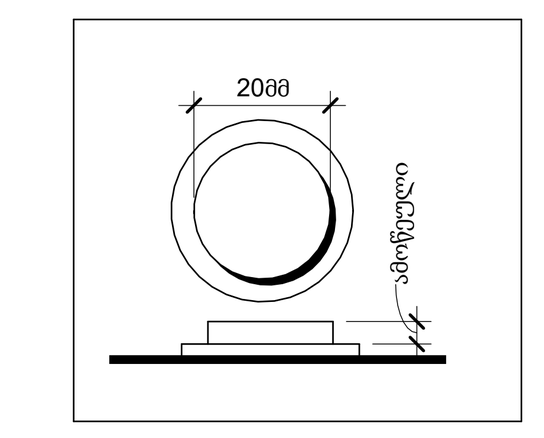


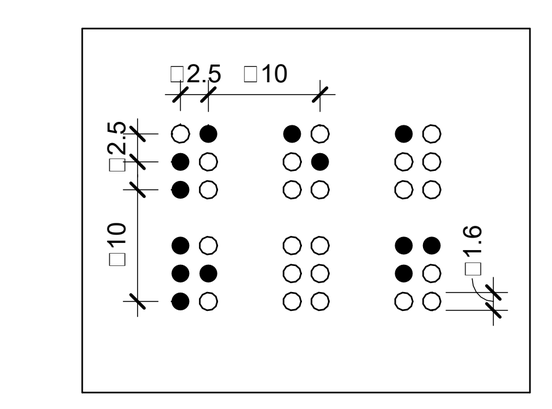

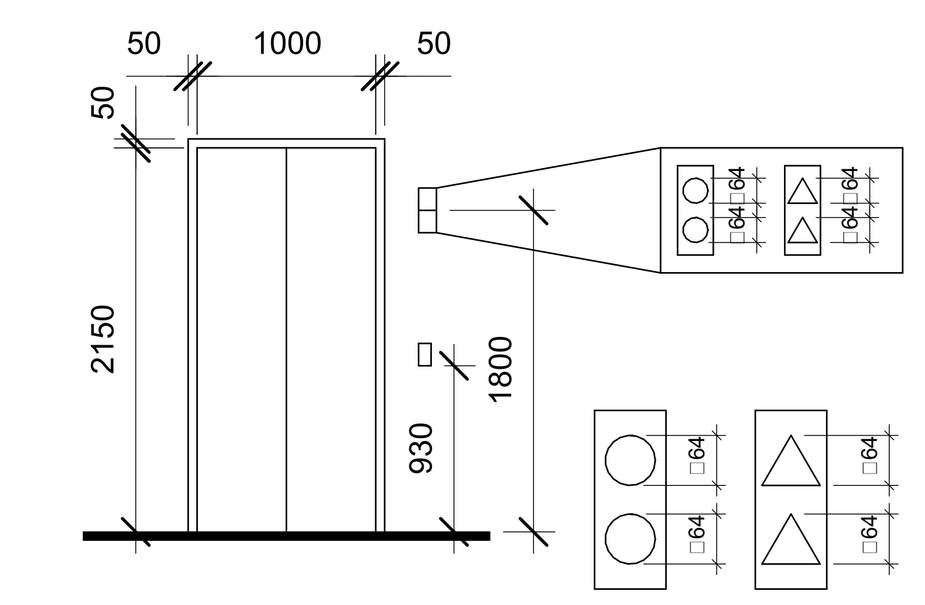


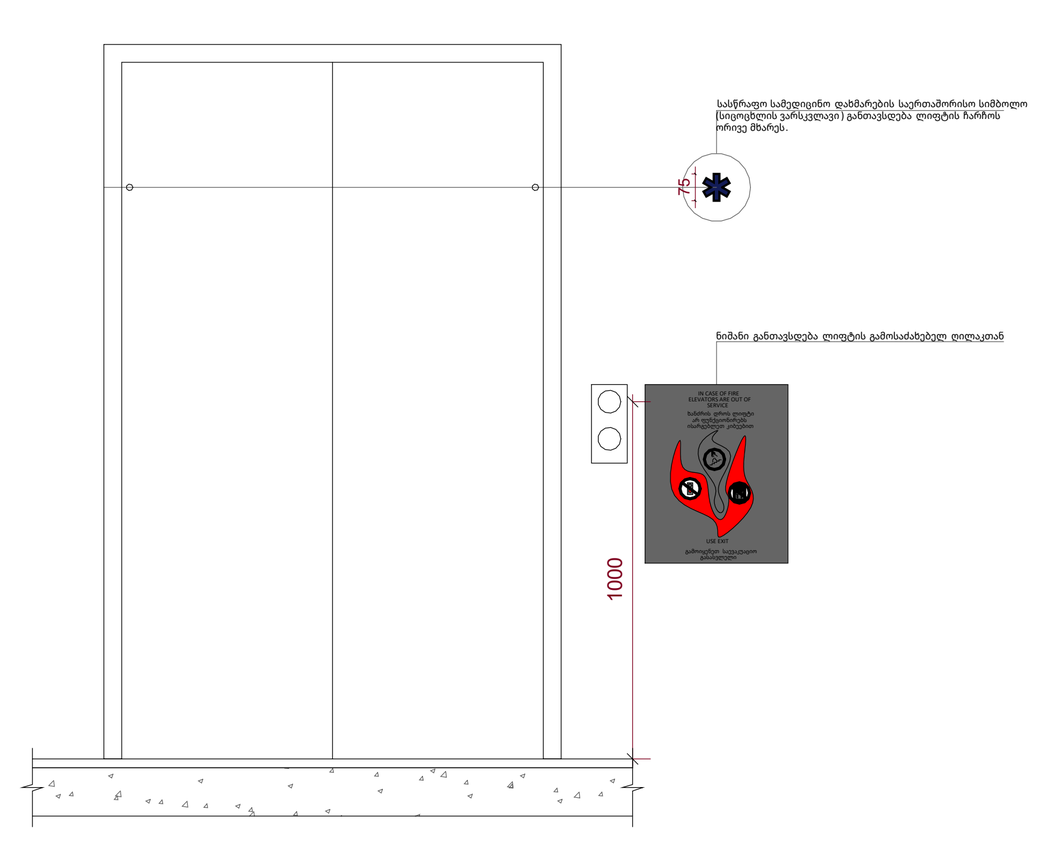

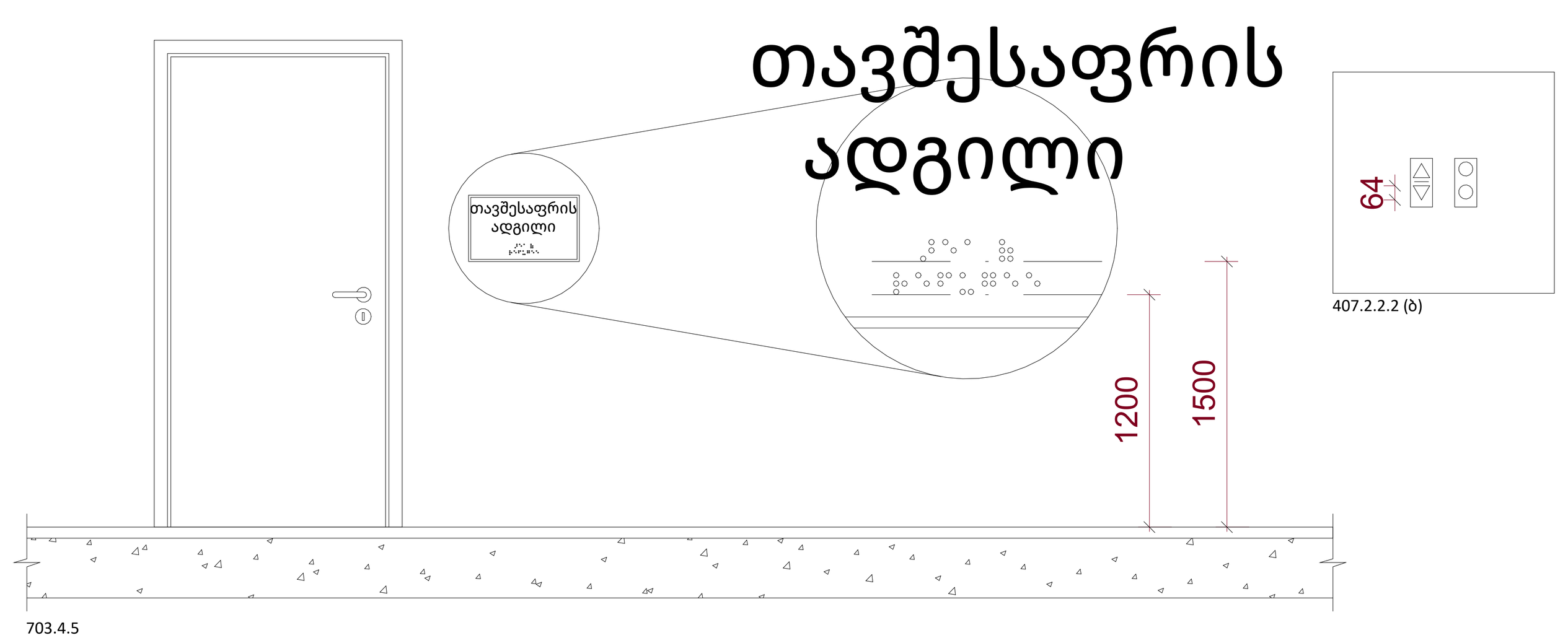


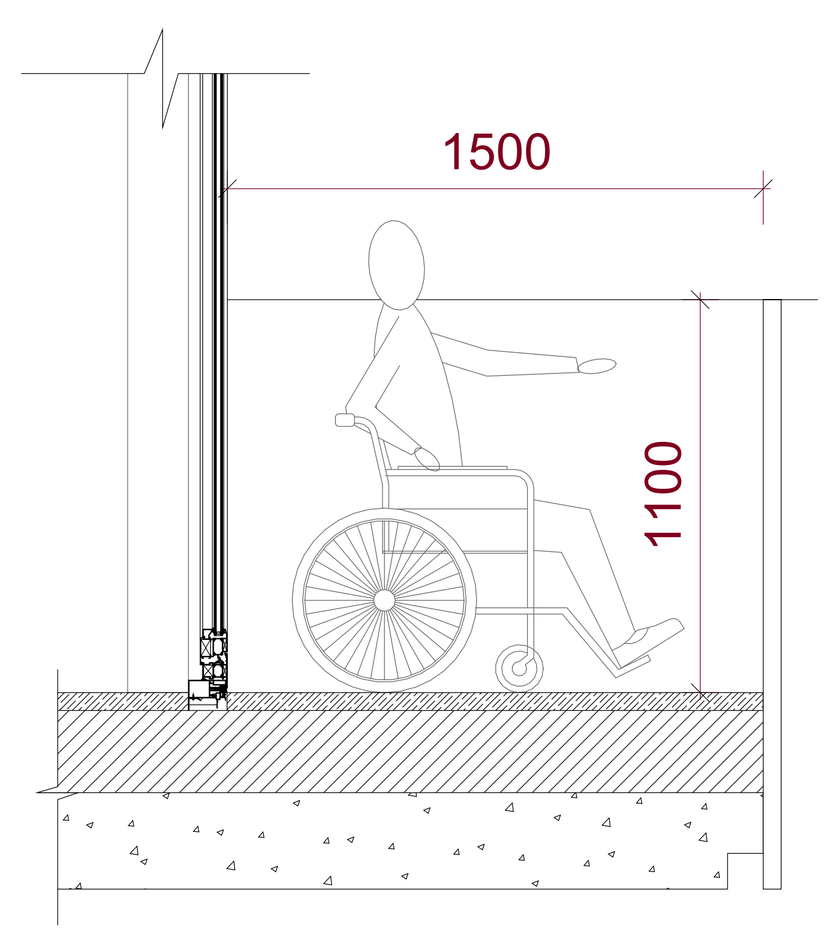


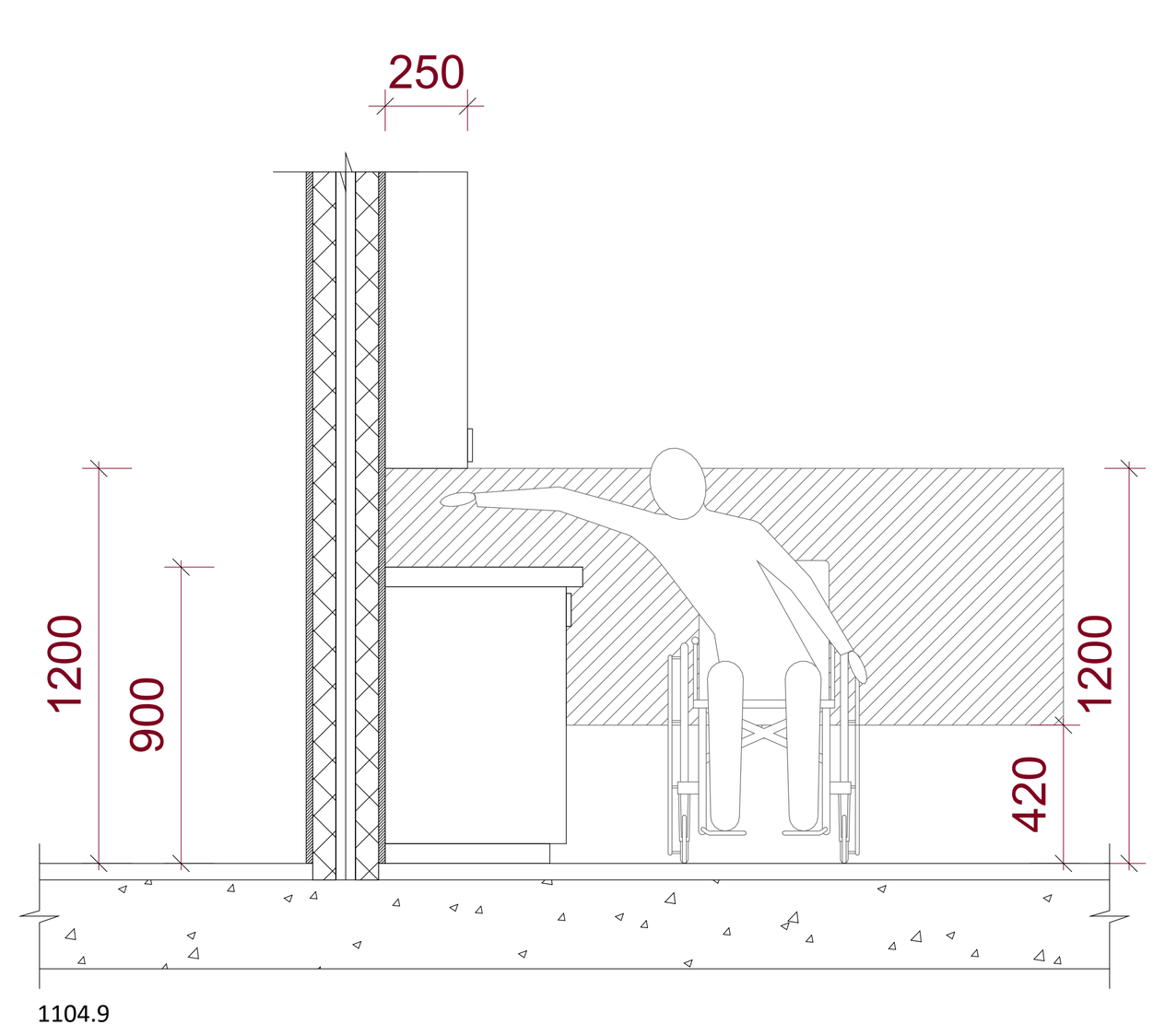


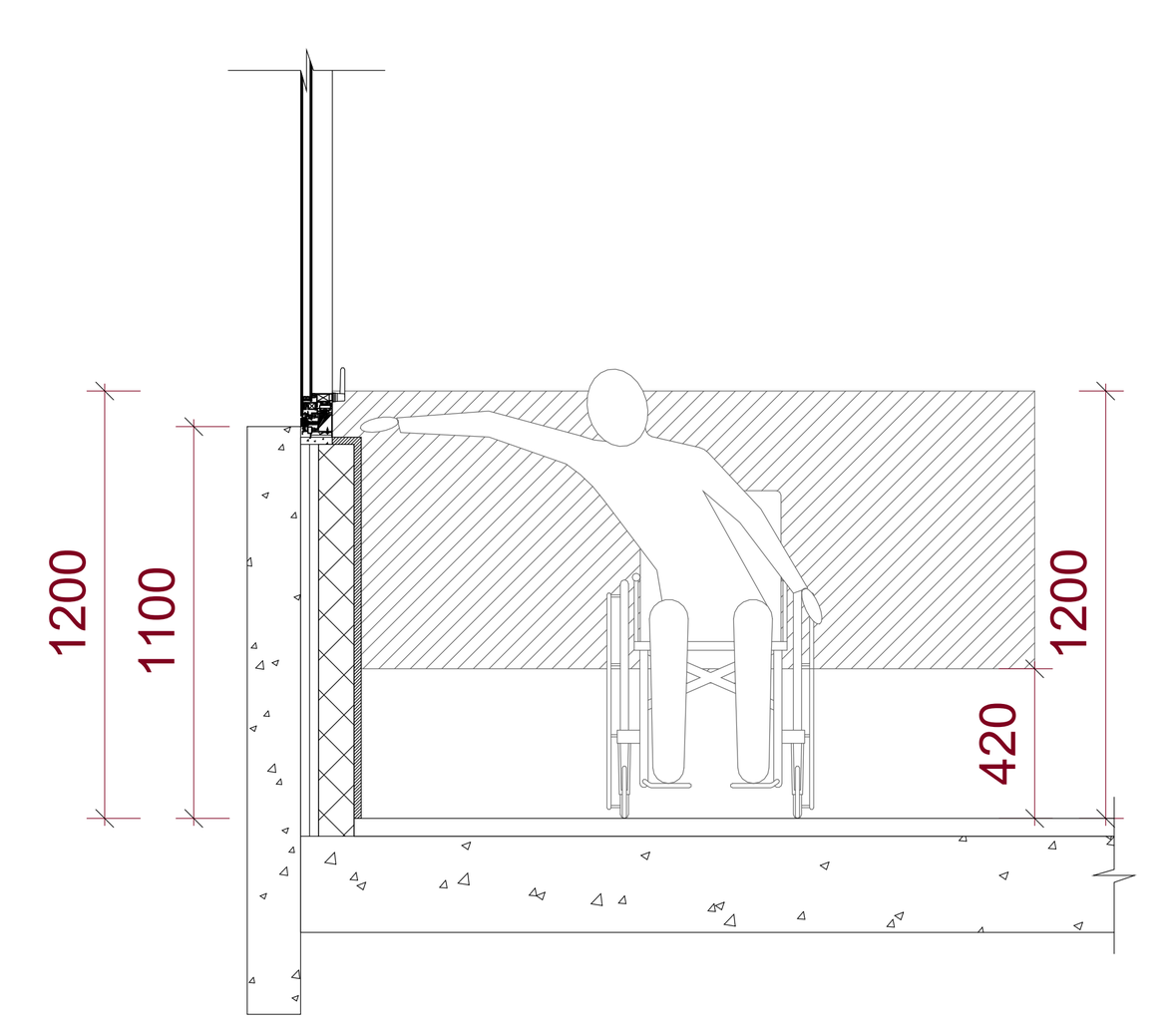


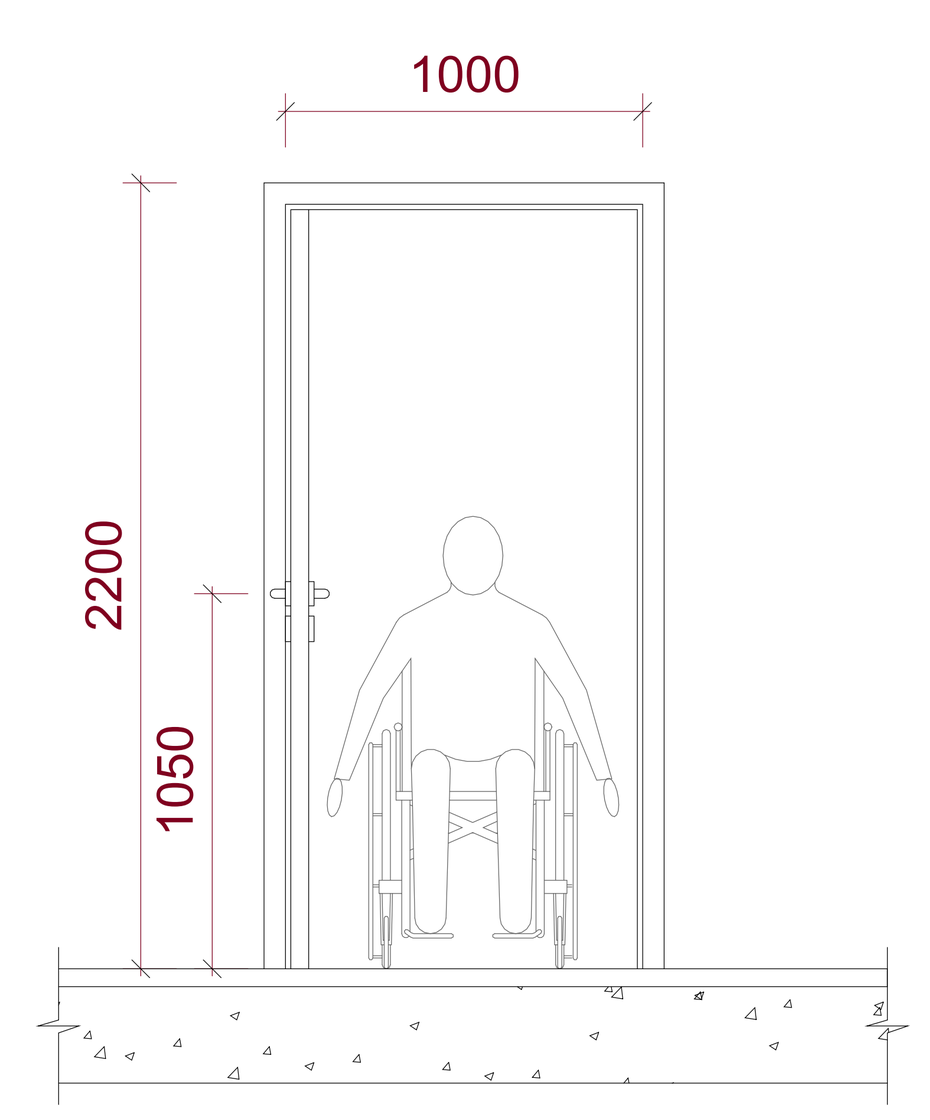


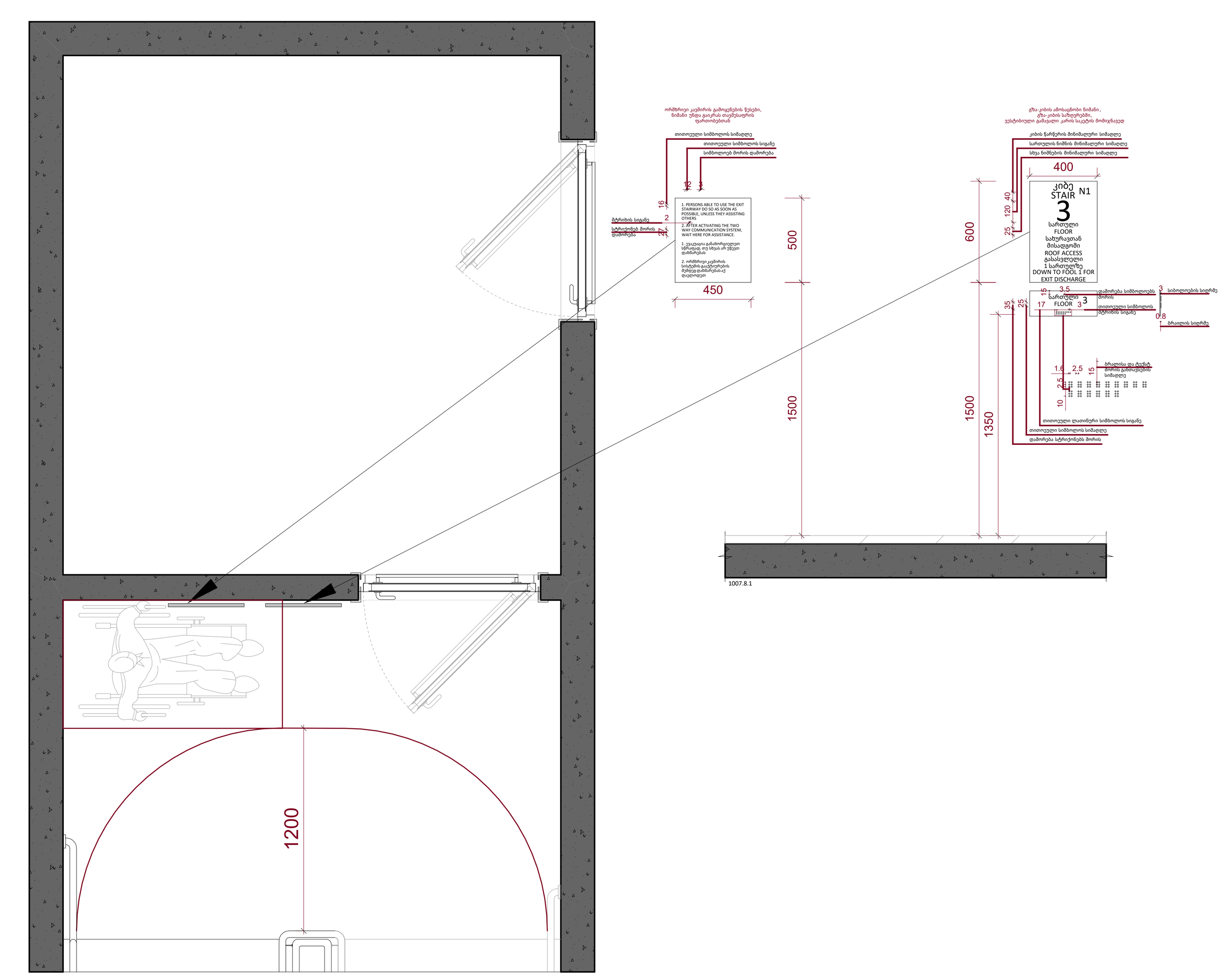


A0

003

სათაური / Sheet Name

მისაწვდომობის ილუსტრაციები 1

NS Studio
0179 ბაზალეთის ქუჩა 3
ქ. თბილისი, საქართველო.
Tel: 593 27 88 58
info@nsstudio.ge

პროექტი / Project

ქალაქი თბილისი

ინფორმაცია დამკვეთის შესახებ

-

სქემატური გეგმა / Schematic Plan

სქემატური ჭრილი /Schematic Elevation

შენიშვნა / Note

ექსპლიკაცია / Legend

# 8/6/2025 11:35:55 AM

Cad Dwg File: **ნაფეტვრები**

ლუკა ჩაგანავა
ნინო ჭანტურია
ვახტანგ ცხოვრებაშვილი
ელენე ედიშერაშვილი
გიორგი ხეცურიანი
გიორგი გოგოლაძე
ილია გამისონია
ლევან არველაძე
ლევან ქილაშვილი
NS Studio

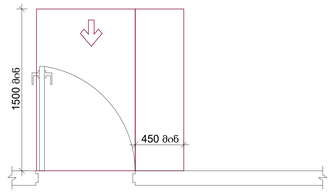


სურ.404.2.3.2 (ა)
თავისუფალი სივრცე კართან მანევრირებისთვის- ანკამიანი კარი-წინიდან მისაწვდომი-გამოწევით გაღება

*თუ მოწყობილია მიმხურავი და საკეტი

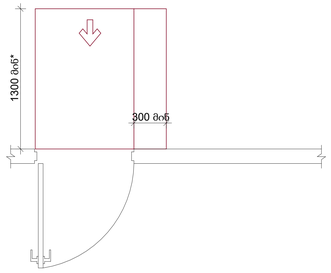


სურ.404.2.3.2 (ბ)
თავისუფალი სივრცე კართან მანევრირებისთვის- ანკამიანი კარი-წინიდან მისაწვდომი-მიწოლით გაღება-ახალი შენობები

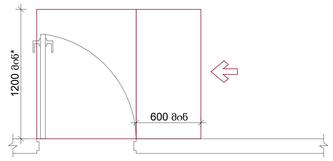


სურ.404.2.3.2 (ე)
თავისუფალი სივრცე კართან მანევრირებისთვის- ანკამიანი კარი-ანკამის მხიდან მისაწვდომი -გამოწევით გაღება

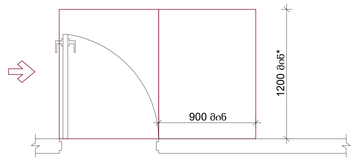


სურ.404.2.3.2 (ე)
თავისუფალი სივრცე კართან მანევრირებისთვის- ანკამიანი კარი-ანკამის მხიდან მისაწვდომი -მიწოლით გაღება

მისაწვდომობის დიაპაზონი სამზარეულოში

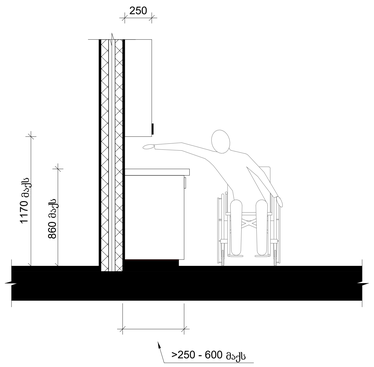


სურ.308.3.2
გვერდიდან შეზღუდული ზედა მისაწვდომის სიმაღლე

მისაწვდომი კარის ზომები

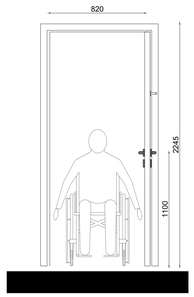


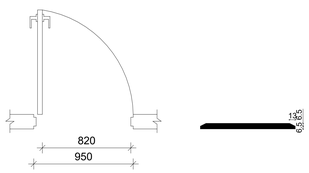





სურ.404.2.2 (ა)
გზა-კარის თავისუფალი სიგანე - ანკამიანი კარი

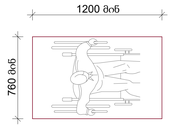


სურ.305.3.1
იატაკის თავისუფალი სივრცის ზომა- ახალი შენობა-ნაგებობები

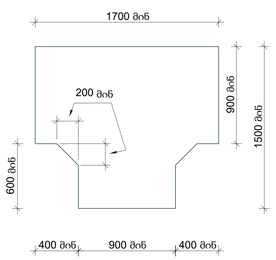


სურ.304.3.2.1
T-ფორმის მოსატრიალებელი სივრცე ახალი შენობა-ნაგებებებისთვის-ვარიანტი 1

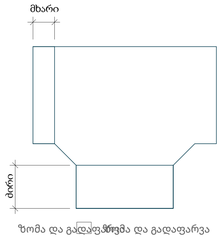


სურ.304.3.2.1
T-ფორმის მოსატრიალებელი სივრცე ახალი შენობა-ნაგებებებისთვის-გადაფარვა

**A0**

**004**

სათაური / Sheet Name

მისაწვდომობის ილუსტრაციები 2

NS Studio
0179 ბაზალეთის ქუჩა 3
ქ. თბილისი, საქართველო.
Tel: 593 27 88 58
info@nsstudio.ge

პროექტი / Project

ქალაქი თბილისი

ინფორმაცია დამკვეთის შესახებ

-

**სქემატური გეგმა / Schematic Plan**

**სქემატური განშლა /Schematic Elevation**

**შენიშვნა / Note**

**ექსპლიკაცია / Legend**

# 24-Jun-25 11:54:06 AM
Cad Dwg File: **ნაფეტვრები**

ლუკა ჩაგანავა
ნინო ჭანტურია
ვახტანგ ცხოვრებაშვილი
ელენე ედიშერაშვილი
გიორგი ხეცურიანი
გიორგი გოგოლაძე
ილია გამისონია
ლევან არველაძე
ლევან ქილაშვილი
NS Studio

შენობა-ნაგებობის უსაფრთხოების წესებთან შესაბამისობის ანალიზი

| გამოყენებული წესები - „შენობა-ნაგებობის უსაფრთხოების წესები“ |
|---|
| ჩამოთვალეთ შენობის დაკავებულებები და აღწერეთ თითოეული გამოყენება |
| D ბლოკი |
| სასაწყობო ჯგუფი სწ-2 - (შემოზღუდული ავტოსადგომები, საწყობები, წყლის ტუმბო, დამლაგებლის ოთახი, სათავსოები, ტექნიკური ოთახები -9.25 ÷+9.90 ნიშ-ზე); |
| საქმიანი ჯგუფი სქ -(ლობი -9.25 ნიშ-ზე); |
| საცხოვრებელი ჯგუფი სც-2 (საცხოვრებელი ბინები -3.30 ÷+9.90 ნიშ-ზე). |

| კონსტრუქციის ტიპი: | I A |
|---|---|

| დასაშვები სიმაღლე მიწის დონის ზემოთ ცხრილი 503-ის მიხედვით: | 48.80 |
|---|---|
| საპროექტო შენობის სიმაღლე მიწის დონის ზემოთ: | აკმაყოფილებს |

| სართულიანობის შეზღუდვები ცხრილი 503 -ის მიხედვით | | |
|---|---|---|
| დაკავებულობები | დასაშვები სართულიანობა მიწის დონის ზემოთ | შემოთავაზებული სართულიანობა მიწის დონის ზემოთ |
| საცხოვრებელი ჯგუფი სც-2 | შეუზღუდავი | არ იზღუდება |
| საქმიანი ჯგუფი სქ | შეუზღუდავი | არ იზღუდება |
| სასაწყობო ჯგუფი სწ-2 | შეუზღუდავი | არ იზღუდება |

| ფართობის შეზღუდვები ცხრილი 503 -ის მიხედვით | | |
|---|---|---|
| დაკავებულობები | დასაშვები ფართობი (ცალკეულ სართულზე) | შემოთავაზებული ფართობი (ცალკეულ სართულზე) |
| საცხოვრებელი ჯგუფი სც-2 | შეუზღუდავი | არ იზღუდება |
| საქმიანი ჯგუფი სქ | შეუზღუდავი | არ იზღუდება |
| სასაწყობო ჯგუფი სწ-2 | შეუზღუდავი | არ იზღუდება |

| **გარე კედლის ცეცხლმედეგობისა და ღიობისადმი მოთხოვნები**<br>ცხრილის 705.8 -ის მიხედვით | | | | | | | |
|---|---|---|---|---|---|---|---|
| **გარე კედელი** | **ხანძარსაწინააღმდეგო მანძილი** (მეტრი) | **კედლის ღიობების ფართობი** (კედლის %) | | | | | |
| | | **დასაშვები** | | | **გათვალისწინებული** | | |
| | | **დაცული** | **დაუცველი საშხეფებით** | **დაუცველი** | **დაცული** | **დაუცველი საშხეფებით** | **დაუცველი** |
| „G-1-D-16“ | 9< | აუცილებელი არ არის | აუცილებელი არ არის | შეუზღუდავია | | | არ იზღუდება |
| B-11-I-4 | 9< | აუცილებელი არ არის | აუცილებელი არ არის | შეუზღუდავია | | | არ იზღუდება |
| „D-D-D-A“ | 0 | დაუშვებელია | დაუშვებელია | დაუშვებელია | | | 0 |
| „D-16-D-14“ | 0 | დაუშვებელია | დაუშვებელია | დაუშვებელია | | | 0 |

¶

| **გარე კედლის ცეცხლმედეგობისა და ღიობისადმი მოთხოვნები**<br>ცხრილების 602-ის და 705.8 -ის მიხედვით | | | | |
|---|---|---|---|---|
| **გარე კედელი** | **ხანძარსაწინააღმდეგო მანძილი** (მეტრი) | **ცეცხლმედეგობის ხარისხი** (საათი) | | |
| | | **მოთხოვნილი 602-ით** | **მოთხოვნილი 705.8.5-ით** | **გთვალისწინებული** |
| „G-1-D-16“ | 9< | 0 სთ. | 0 სთ. | არ იზღუდება |
| B-11-I-4 | 9< | 0 სთ. | 0 სთ. | არ იზღუდება |
| „D-D-D-A“ | 0 | 1 სთ. | 1 სთ. | 1 სთ. |
| „D-16-D-14“ | 0 | 1 სთ. | 1 სთ. | 1 სთ. |

| თითოეული სართულიდან გასასვლელი საშუალება | | | | | | | | | |
|---|---|---|---|---|---|---|---|---|---|
| სართულები | დაკავებულობა და დაკავებულობის დატვირთვის ჯამური მაჩვენებელი | მოთხოვნილი გასასვლელების/გასასვლელთან მისადგომის რაოდენობა | გათვალისწინებული გასასვლელების/ გასასვლელთან მისადგომის რაოდენობა და ტიპი | გასასვლელი საშუალებების სიგანე(მეტრი) | | | | | |
| | | | | გზა-კიბეები | | დერაფანი | | გასასვლელის გზა-კარი | |
| | | | | მოთხოვნილი | გათვალისწინებული | მოთხოვნილი | გათვალისწინებული | მოთხოვნილი | გათვალისწინებული |
| D ბლოკი | | | | | | | | | |
| მიწის დონის ქვედა სართული -9.25 ნიშ. | სწ-2 ს.დ.დ.70 | 2 | 1 გზა-კიბე 1 გასასვლელის გზა-დერეფანი 1 გზა-კარი | 1.20 (სახელურებს შორის) | 1.20 (სახელურებს შორის) | 1.20 | | 0.82 | 0.88 |
| მიწის დონის ქვედა სართული -9.25 ნიშ. | სქ ს.დ.დ.22 | 1 | 1 გზა-კარი | | | | | 0.82 | 1.26 |
| მიწის დონის ქვედა სართული -6.35 | სწ-2 ს.დ.დ. 161 | 2 | 2 გზა-კიბე 2 გასასვლელის გზა-დერეფანი | 1.20 (სახელურებს შორის) | 1.20 (სახელურებს შორის) | 1.20 | | 0.82 | 0.88 |
| მიწის დონის ქვედა სართული -3.30 | სწ-2, სც-2 ს.დ.დ. 83 | 2 | 4 გზა-კარი | 1.20 (სახელურებს შორის) | 1.20 (სახელურებს შორის) | 1.20 | 1.80 | 0.82 | 0.88 |
| ±0.00 ÷ +9.90 | სწ-2, სც-2 ს.დ.დ. 101÷106 | 2 | 2 გზა-კიბე 2 გასასვლელის გზა-დერეფანი | 1.20 (სახელურებს შორის) | 1.20 (სახელურებს შორის) | 1.20 | 1.80 | 0.82 | 0.88 |

| ხანძრისაგან დაცვის სისტემებისადმი მოთხოვნები | | | | | | | |
|---|---|---|---|---|---|---|---|
| დაკავებულობები/სივრცეები/გასასვლელი საშუალებები | ავტოსაშხეფი სისტემა | ალტერნატიული ავტომატური ცეცხლსაქრობი სისტემები | სახანძრო განგაშისა, კვამლაღმომჩენი და ცეცხლაღმომჩენი სისტემები | სახანძრო მილდგარების სისტემები | კვამლის საკონტროლო სისტემები | ხელის ცეცხლმაქრები | საავარიო განგაშის სისტემები |
| სც-2 ჯგუფი | კი | | კი<br>(სახანძრო სიგნალიზაცია, ტექსტური შეტყობინება),<br>(კვამლზე მორეაგირე განგაშის მოწყობილობები საძინებლებში და მათ შესასვლელებში) | | | | |
| ჯგუფი სქ | კი | | კი<br>(სახანძრო განგაშის ხელით სამართავი სისტემა);<br>(სახანძრო სიგნალიზაცია, ტექსტური შეტყობინება)<br>(კვალაღმომჩენები) | | | | |
| სწ-2 ჯგუფი | კი | | კი<br>(სახანძრო განგაშის ხელით სამართავი სისტემა);<br>(სახანძრო სიგნალიზაცია, ტექსტური შეტყობინება)<br>(კვალაღმომჩენები) | კი | კი<br>(კვამლის მექანიკური საკონტროლო სისტემა) | კი | |
| კიბის უჯრედი | | | კი<br>(სახანძრო განგაშის ხელით სამართავი სისტემის კოლოფები,<br>გასასვლელის გზა-კართან) | - | დაწნევის სისტემა | | |
| კიბის ტამბური | | | | | დაწნევის სისტემა | | |
| ლიფტები | | | კი<br>(კვამლაღმომჩენები თითოეული სართულის დონეზე ლიფტის შესასვლელთან და სამანქანე ოთახში) | | დაწნევის სისტემა | | |
| დერეფანი | კი | | კი<br>(სახანძრო განგაშის ხელით სამართავი სისტემის კოლოფები,<br>გასასვლელის გზა-კართან) | კი | კი<br>(კვამლ გამწოვი ვენტილაციის სისტემა) | კი | |
| სახანძრო-სამაშველო სამსახურის მიერ გამოსაყენებელი მისაერთებლები | | | | კი | | | |
| სახანძრო ტუმბოები და წყლის რეზერვუარი | | | | კი<br>(განთვსებულია -9.25 ნიშ.) | | | |

| განიავებისადმი მოთხოვნები | | |
|---|---|---|
| დაკავებულობები/სივრცეები/გასასვლელი საშუალებები | ბუნებრივი განიავება | ხელოვნური განიავება |
| სასაწყობე ჯგუფი სწ-2 | კი | კი |
| საქმიანი ჯგუფი სქ | კი | |
| სამცხოვრებელი ჯგუფი სც-2 | კი | კი (ტუალეტის ოთახი) |
| კიბის უჯრედი | - | კი |
| ლიფტები | - | კი |
| დერეფანი | - | კი |

წყალსადენი სისტემის ფიქსირებული მოწყობილობების რაოდენობა

ცხრილი 1602.1-ის მიხედვით

| სართულები | დაკავებულობა და დაკავებულობის დატვირთვის ჯამური მაჩვენებელი | ფიქსირებული მოწყობილობები(ცალი) | | | | | | | | | | | |
|---|---|---|---|---|---|---|---|---|---|---|---|---|---|
| | | უნიტაზი | | ტუალეტის ხელსაბანები | | აბაზანა/შხაპი | | სასმელი წყლის ფანტანი | | სამომსახურეო ნიჟარა | | ავტომატური სარეცხის მანქანა და სამზარეულოს ნიჟარა | |
| | | მოთხოვნილია | გათვალისწინებულია | მოთხოვნილია | გათვალისწინებულია | მოთხოვნილია | გათვალისწინებულია | მოთხოვნილია | გათვალისწინებულია | მოთხოვნილია | გათვალისწინებულია | მოთხოვნილია | გათვალისწინებულია |
| სქ | დ.დ. 22 | აკმაყოფილებს | | | | | | | | | | | |
| სც-2 | D ბლოკი<br>საცხოვრებელი ერთეული<br>№1÷ №102 | აკმაყოფილებს | | | | | | | | | | | |

# პირობითი აღნიშვნები

მიწის ნაკვეთის საკადასტრო საზღვარი

კარის თავისუფალი სიგანე
880 01 ოთახის ნომერი
2150 20 ხანძარმედეგობა (წთ)
კარის თავისუფალი სიმაღლე

| ბინა №2 | | დაკავებულობას აღწერილობა |
|---|---|---|
| სც-2 | 36,0 მ$^2$ | დაკავებულობა |
| საცხოვრებელი | 30,0 მ$^2$ | საცხოვრებელი ფართობი |
| საზაფხულო | 6,0 მ$^2$ | საზაფხულო ფართობი |
| დ.დ.ფ. | 18.6 | დაკავებულობის დატვირთვის ფაქტორი |
| დ.დ. | 2 | დაკავებულობის დატვირთვა |

შენობიდან გასასვლელი

სც დაკავებულობა

სწ დაკავებულობა

სქ დაკავებულობა

კედლის ხანძარმედეგობა (ერთსაათიანი)

კედლის ხანძარმედეგობა (ორსაათიანი)

1 ჭრილის ხაზი

1 ღერძის ხაზი

N ჩრდილოეთის აღმნიშვნელი ნიშანი

ხელის ცეცხლმაქრი

EXIT შენობიდან გასასვლელი

შენობიდან გასასვლელის მიმართულების მიმანიშნებელი

სახანძრო სამაშველო სამსახურის მიერ გამოსაყენებელი მისაერთებელი - ჰიდრანტი

მილდგარი

ავტოსაშხეფი სისტემა

კვამლის ავტომატური აღმომჩენი

ცეცხლის ავტომატური აღმომჩენი

ხმოვანი განგაში

სახანძრო სიგანალიზაცია

ტექსტური შეტყობინება

საავარიო განათება

სახანძრო განგაშის ხელით სამართავი ღილაკი

მხედველობითი განგაშის შეტყობინების მოწყობილობები

სახანძრო განყოფილებასთან კავშირის სისტემა

A0

**A101**

სათაური / Sheet Name

პირობითი აღნიშვნები

NS Studio
0179 ბაზალეთის ქუჩა 3
ქ. თბილისი, საქართველო.
Tel: 593 27 88 58
info@nsstudio.ge

პროექტი / Project

ქ. თბილისი, ნაფეტვრებისკენ მიმავალი გზა
ს.კ.- 01.14.07.008.187
საცხოვრებელი კომპლექსი ნაფეტვრებში

ინფორმაცია დამკვეთის შესახებ

-

**სიტუაციური გეგმა / Situation Plan**

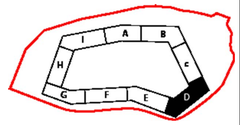


**სქემატური განშლა /Building Elevation**

**შენიშვნა / Note**

**ექსპლიკაცია / Legend**

#03/31/26

Cad Dwg File: **Samgori Residence**

ლუკა ჩაგანავა

NS Studio

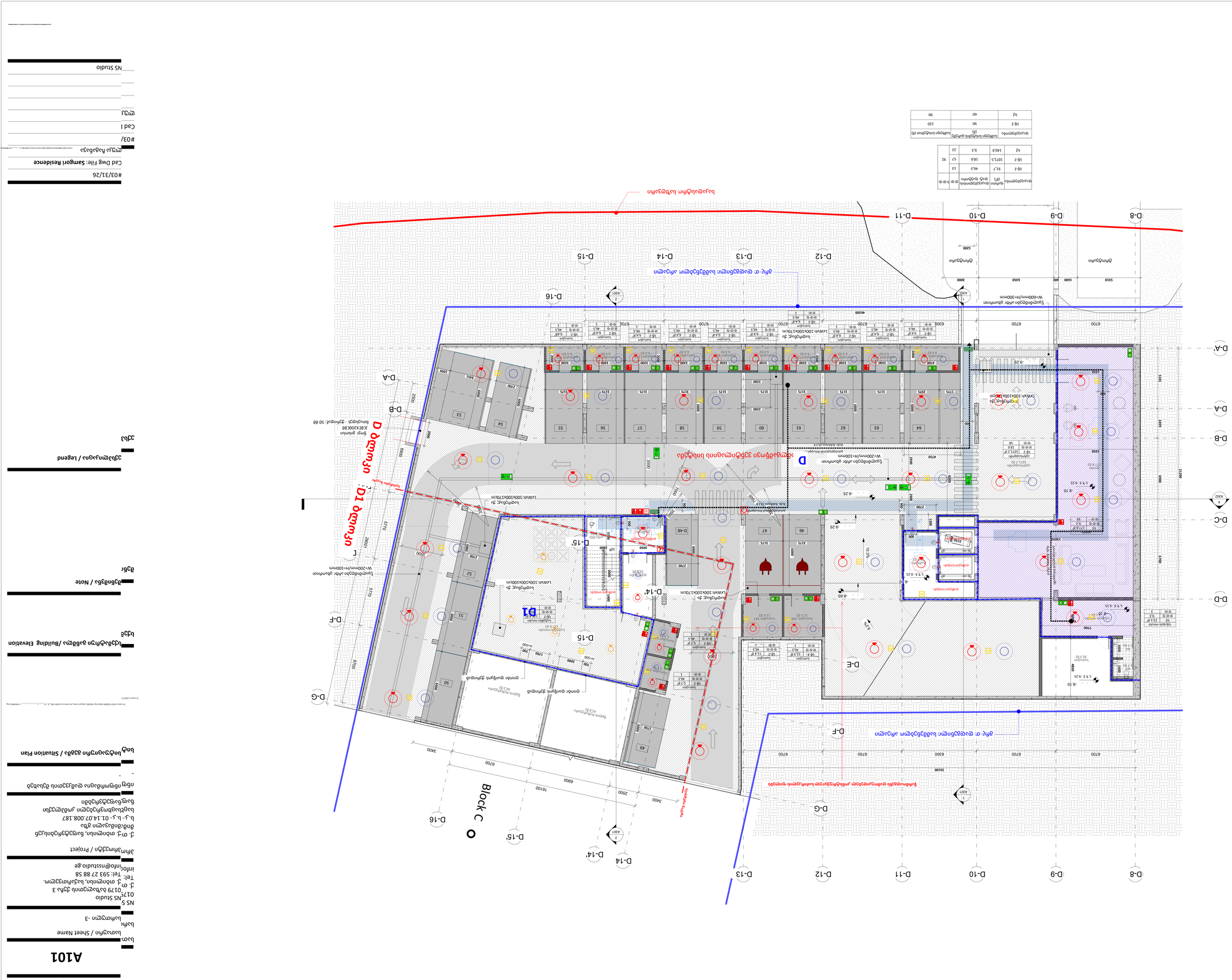
D-A
D-B
D-C
D-D
D-E
D-F
D-G
D-8
D-9
D-10
D-11
D-12
D-13
D-14
D-15
D-16
D-14'
D-15'
D-16'
D-A'
D-48
D-49
D-50
D-51
D-52
D-53
D-54
D-55
D-56
D-57
D-58
D-59
D-60
D-61
D-62
D-63
D-64
D-46
D-47
Block C
D
D1
D1 დეტალი
ტიპიური ოთახის ფრაგმენტი 1:50
ტიპიური ოთახის ფრაგმენტი 1:50
ტიპიური ოთახის ფრაგმენტი W=20mm/H=100mm
ტიპიური ოთახის ფრაგმენტი W=60mm/H=300mm
ტიპიური ოთახის ფრაგმენტი W=60mm/H=300mm
ტიპიური ოთახის ფრაგმენტი W=20mm/H=100

A101
1 : 100

# სართული -2

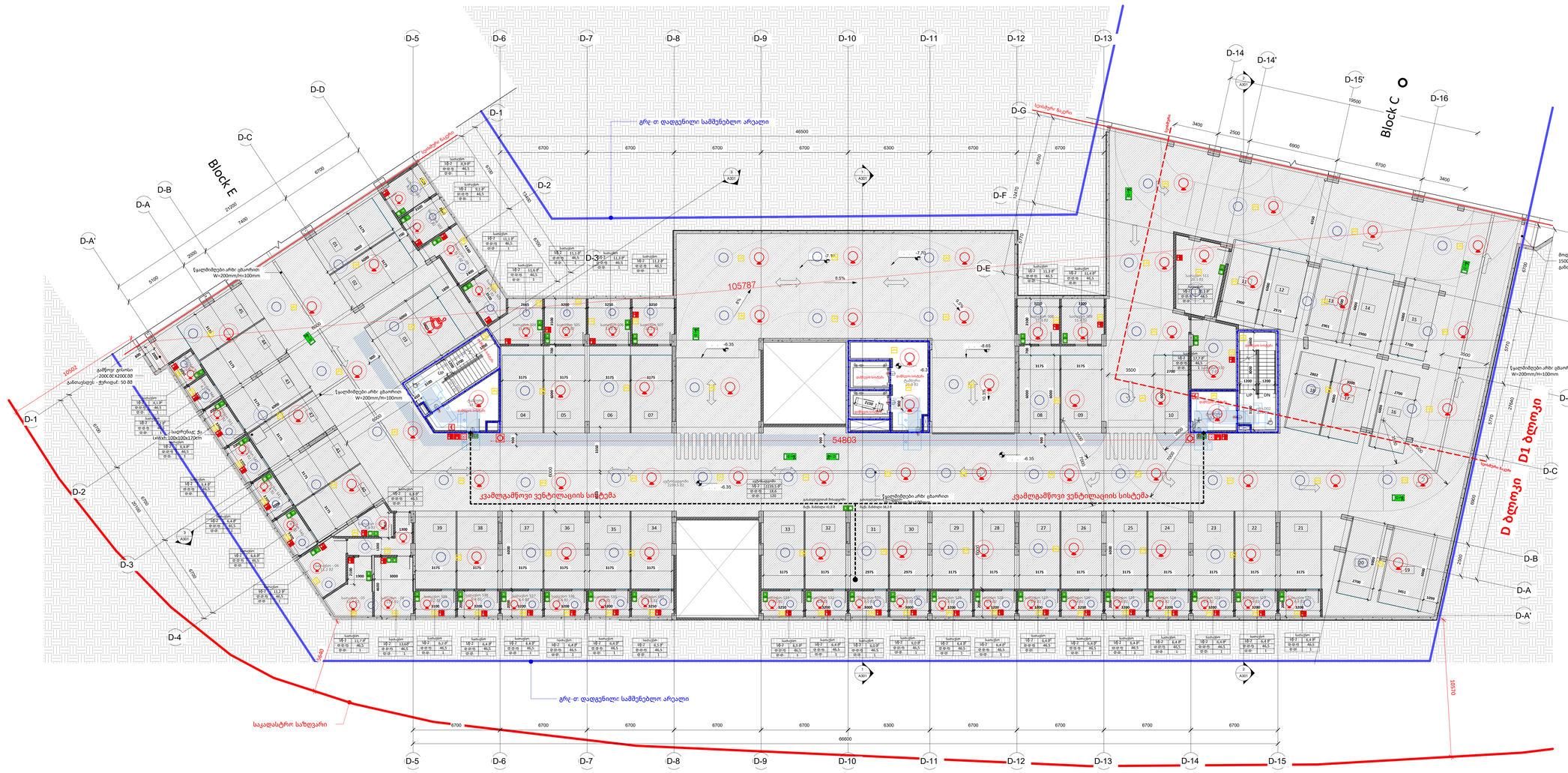
Block E
Block C
D1 ბლოკი
D ბლოკი
ქვაფენილი ჩასწორ.
გრძ-თ დადგენილი სამშენებლო არეალი
საკადასტრო საზღვარი
ქვაფენილი ასფალტი
ქვაფენილი ბეტონი
ქვაფენილი ბეტონი
ქვაფენილი ბეტონ

A101
1 : 100

# სართული -1

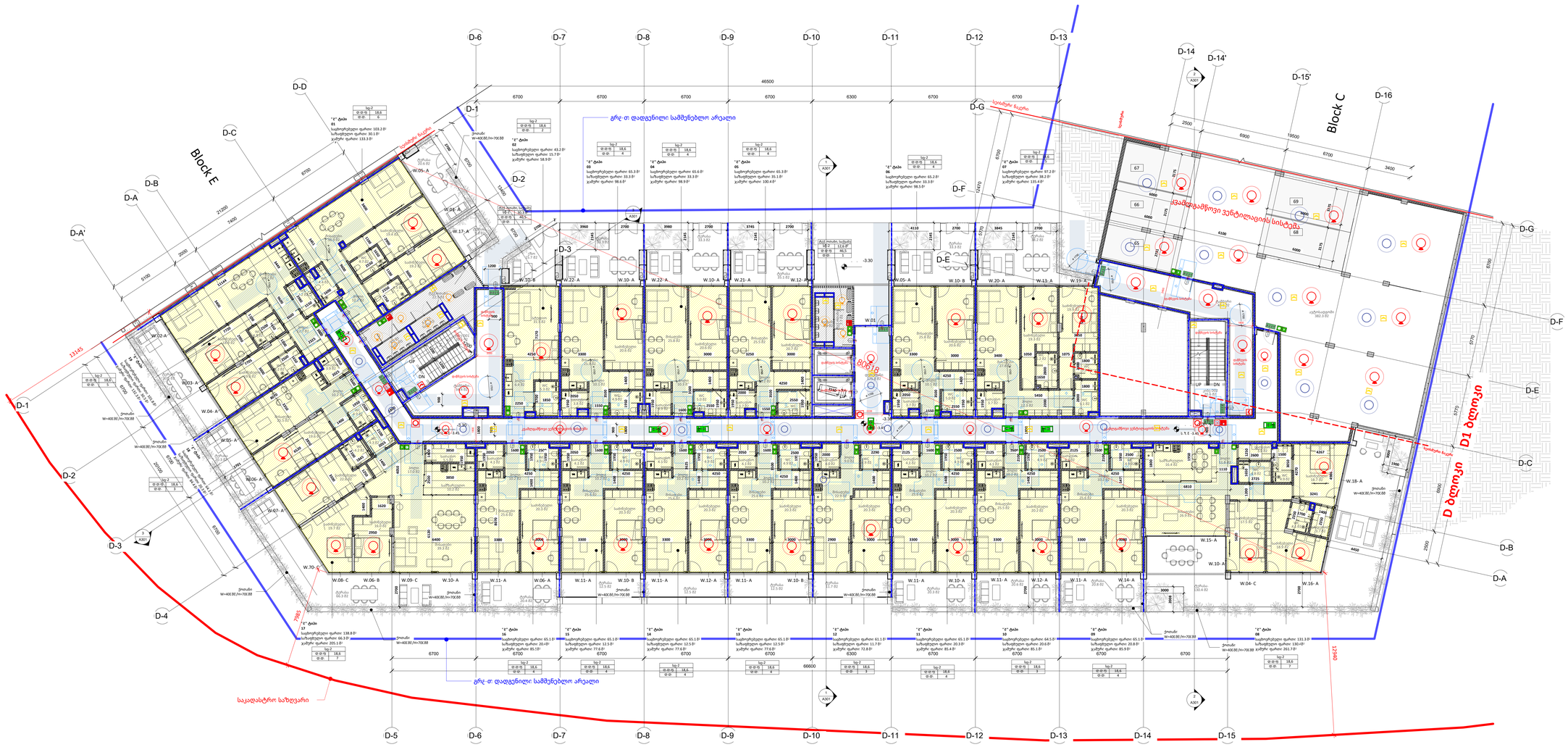
Block E
Block C
D-1
D-2
D-3
D-4
D-5
D-6
D-7
D-8
D-9
D-10
D-11
D-12
D-13
D-14
D-15
D-16
D-A
D-B
D-C
D-D
D-E
D-F
D-G
D-A'
D-14'
D-15'
46500
6700
6300
13145
7085
66600
გრძ-თ დადგენილი სამშენებლო არეალი
საკადასტრო საზღვარი
ცხელი წყალი
ცივი წყალი
ცხელი წყალი
ცივი წყალი
ცხელი წყალი
ცივი წყალ

A101 სართული 0
1 : 100

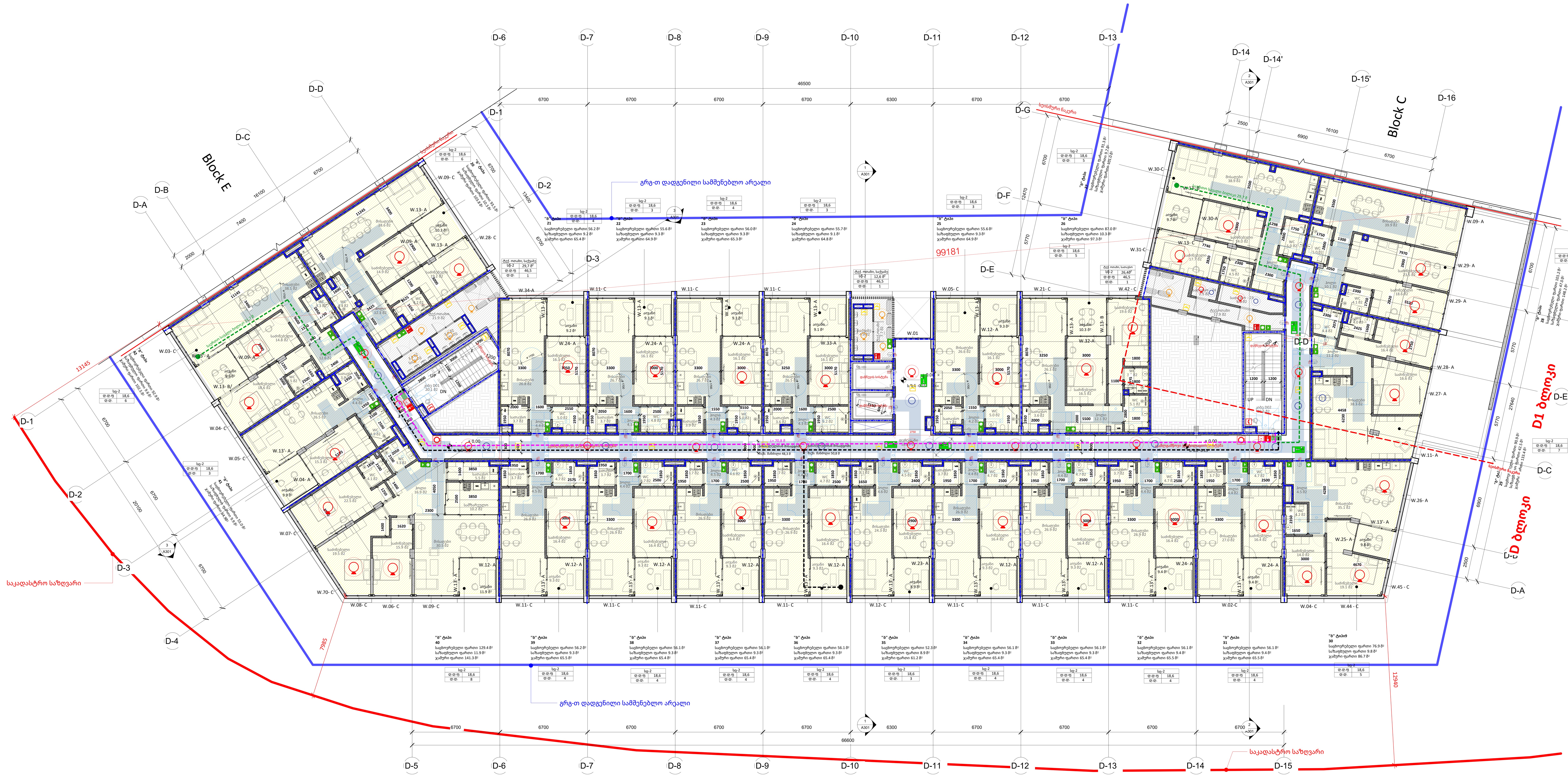


| დაკავებულობა | აღწერილობა | ფართი (მ²) | დაკავებულობის დატ. ფაქტორი | დ.დ. | ს.დ.დ. |
|---|---|---|---|---|---|
| სც-2 | საცხოვრებელი ბინები #20-იდან #42-მდე | 1888,6 | 18,6 | 103 | 106 |
| სწ-2 | ტექ. ოთახები, საქვაბეები, სათავსოები | 68,7 | 46,5 | 3 | |

| დაკავებულობა | საშხეფი სისტემის გარეშე (მ) | საშხეფი სისტემით (მ) |
|---|---|---|
| სწ-2 | 90 | 120 |
| სც-2 | 60 | 75 |

A0

# A101

სათაური / Sheet Name

სართული 0


NS Studio
0179 ბაზალეთის ქუჩა 3
ქ. თბილისი, საქართველო.
Tel: 593 27 88 58
info@nsstudio.ge


პროექტი / Project

ქ. თბილისი, ნაფეტვრებისკენ მიმავალი გზა
ს.კ.- 01.14.07.008.187
საცხოვრებელი კომპლექსი ნაფეტვრებში

ინფორმაცია დამკვეთის შესახებ
-

სიტუაციური გეგმა / Situation Plan

სქემატური განშლა /Building Elevation

შენიშვნა / Note

ექსპლიკაცია / Legend

#03/31/26

Cad Dwg File: **Samgori Residence**

ლუკა ჩაგანავა

NS Studio

A101 სართული 1
1 : 100

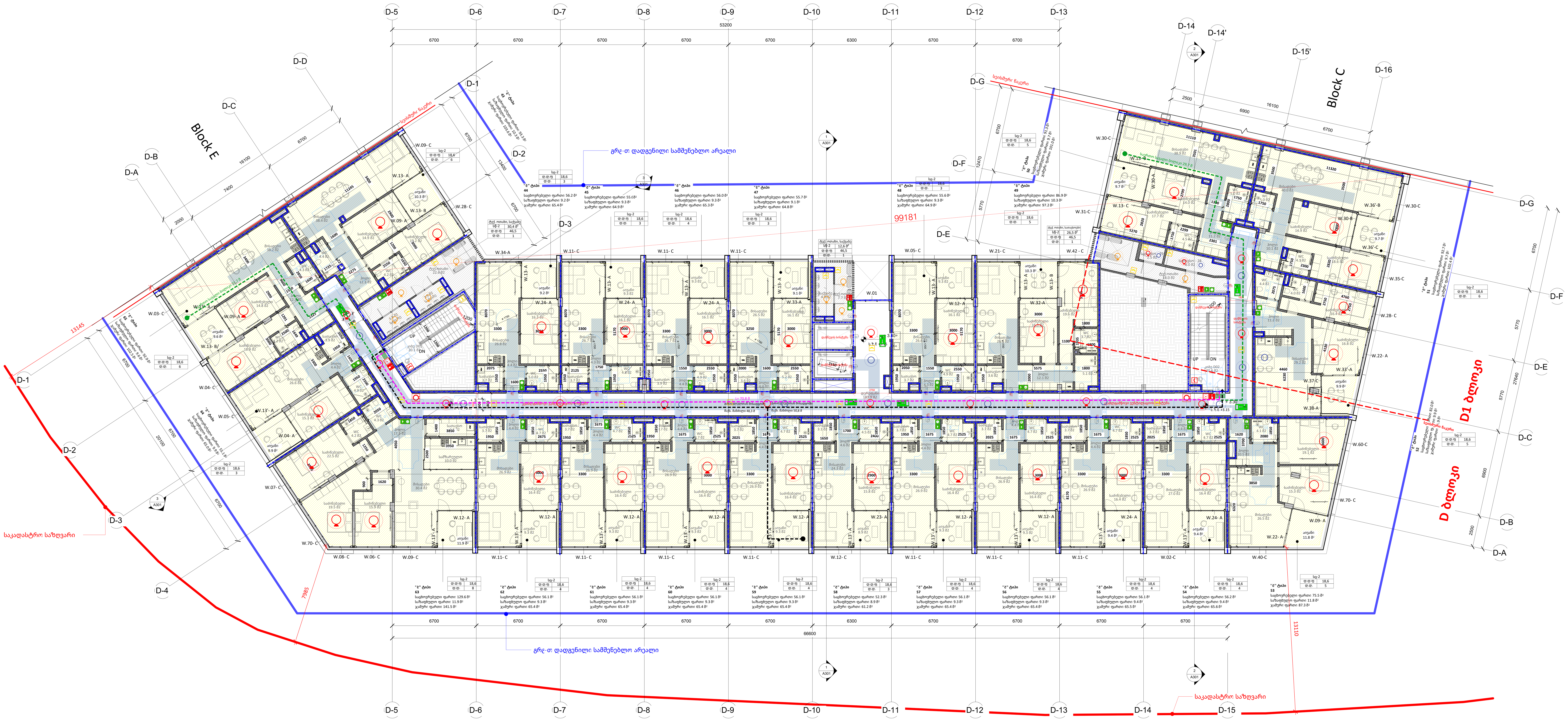


| დაკავებულობა | აღწერილობა | ფართი ($მ^2$) | დაკავებულობის დატ. ფაქტორი | დ.დ. | ს.დ.დ. |
|---|---|---|---|---|---|
| სც-2 | საცხოვრებელი ბინები #43-იდან #65-მდე | 2391,0 | 18,6 | 99 | 102 |
| სწ-2 | საქვაბეები, ტექ. ოთახები | 69,5 | 46,5 | 3 | |

| დაკავებულობა | საშხეფი სისტემის გარეშე (მ) | საშხეფი სისტემით (მ) |
|---|---|---|
| სწ-2 | 90 | 120 |
| სც-2 | 60 | 75 |

A0

# A101

სათაური / Sheet Name

სართული 1

NS Studio
0179 ბაზალეთის ქუჩა 3
ქ. თბილისი, საქართველო.
Tel: 593 27 88 58
info@nsstudio.ge

პროექტი / Project

ქ. თბილისი, ნაფეტვრებისკენ მიმავალი გზა
ს.კ.- 01.14.07.008.187
საცხოვრებელი კომპლექსი ნაფეტვრებში

ინფორმაცია დამკვეთის შესახებ
-

სიტუაციური გეგმა / Situation Plan

სქემატური განშლა /Building Elevation

შენიშვნა / Note

ექსპლიკაცია / Legend

#03/31/26

Cad Dwg File: **Samgori Residence**

ლუკა ჩაგანავა

NS Studio

A101 | სართული 2
1 : 100

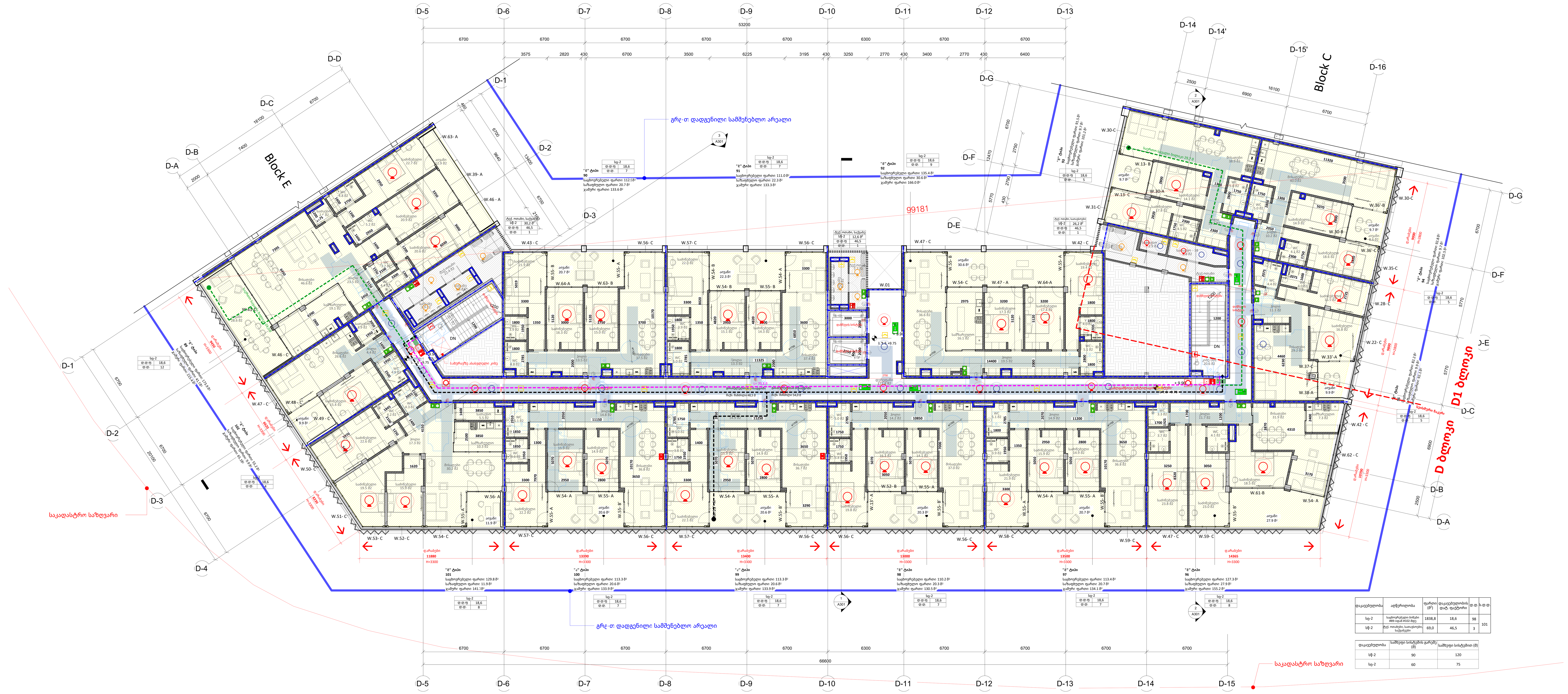


A0

# A101

სათაური / Sheet Name

სართული 3


NS Studio
0179 ბახალეთის ქუჩა 3
ქ. თბილისი, საქართველო.
Tel: 593 27 88 58
info@nsstudio.ge


პროექტი / Project

ქ. თბილისი, ნაფეტვრებისკენ მიმავალი გზა
ს.კ.- 01.14.07.008.187
საცხოვრებელი კომპლექსი ნაფეტვრებში

ინფორმაცია დამკვეთის შესახებ
-

სიტუაციური გეგმა / Situation Plan

სქემატური განშლა /Building Elevation

შენიშვნა / Note

ექსპლიკაცია / Legend

#03/31/26
Cad Dwg File: Samgori Residence
ლუკა ჩაგანავა

NS Studio