ჭრილი 1-1

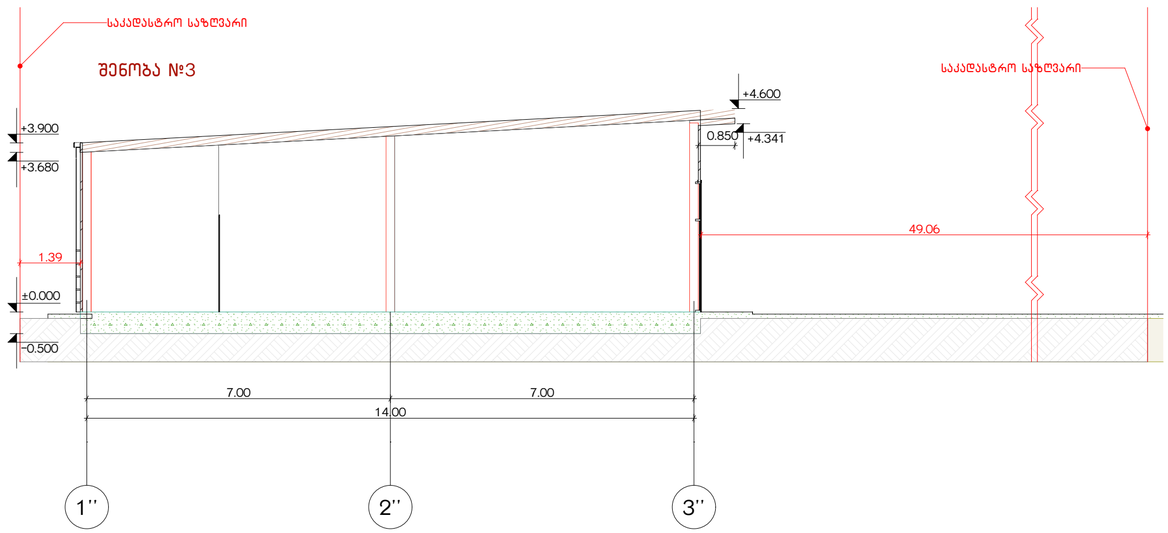

არქიტექტურული პროექტი თბილისი 2026 წ.	დამკვეთი: შპს ,,ზენი"	ობიექტის მისამართი ქალაქი თბილისი, ალექსანდრე თვალმჭრელიძის ქუჩა №23	ნახაზი:		ფორმატი	ა-2	თანამდებობა	გვარი	ხელმოწერა	საპროექტო ორგანიზაცია: L.T.D. "BMG PROJECT" ს/კ 406390640 შარტავას ქუჩა №14 598 66 70 70 577 15 80 39 gropbmg@yahoo.com
					მასშტაბი	1:150	დირექტორი	ზ.ბასილაძე		
პროექტის სახელწოდება ორი საწყობი და დამხმარე შენობა		მ.ს.ქ 01.19.18.007.001	შენიშვნა:	ზომები მოცემულია მეტრებში .	ფურცელი		არქიტექტორი	ზ.ბასილაძე		
					ფურცლები					

ჭრილი 2-2

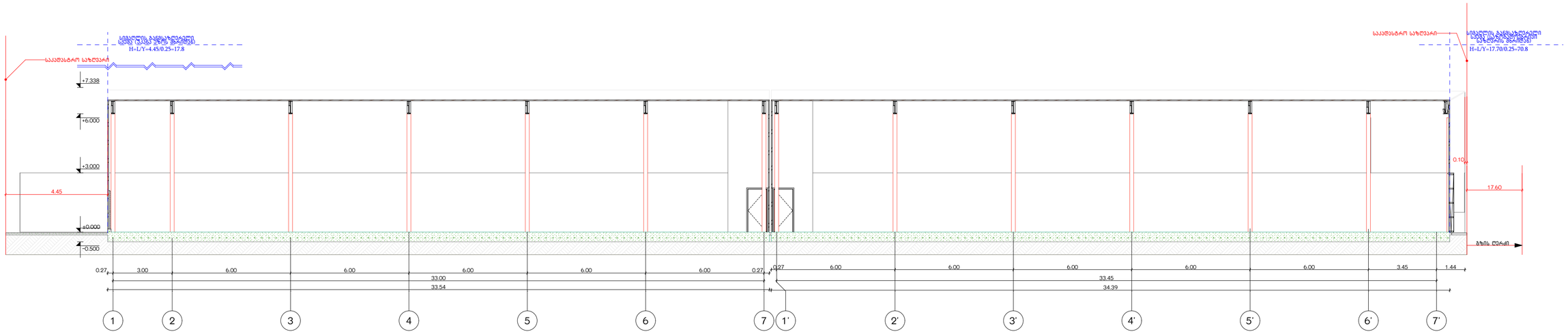

არქიტექტურული პროექტი თბილისი 2026 წ.	დამკვეთი: შპს ,,ზენი"	ობიექტის მისამართი ქალაქი თბილისი, ალექსანდრე თვალმჭრელიძის ქუჩა №23	ნახაზი:		ფორმატი	ა-2	თანამდებობა	გვარი	ხელმოწერა	საპროექტო ორგანიზაცია:
					მასშტაბი	1:150	დირექტორი	ზ.ბასილაძე		L.T.D."BMG PROJECT" ს/კ 406390640 შარტავას ქუჩა №14 598 66 70 70 577 15 80 39 gropbmg@yahoo.com
პროექტის სახელწოდება ორი საწყობი და დამხმარე შენობა		მ.ს.კ 01.19.18.007.001	შენიშვნა:	ზომები მოცემულია მეტრებში .	ფურცელი		არქიტექტორი	ზ.ბასილაძე		
					ფურცლები					

ЗАСТРОЙЩИК ИЛИ ЗАКАЗЧИК (ФИЗИЧЕСКОЕ ЛИЦО):										
многоквартирный дом										
Адрес:										
Разрешение на строительство:										
Проектная документация										
Разработчик проектной документации:										
Главный архитектор проекта:										
Главный инженер проекта:										
Начальник отдела:										
Разработал:										
Проверил:										
Н. контроль:										
ГИП:										
Стадия	Лист	Листов								
Р	3									

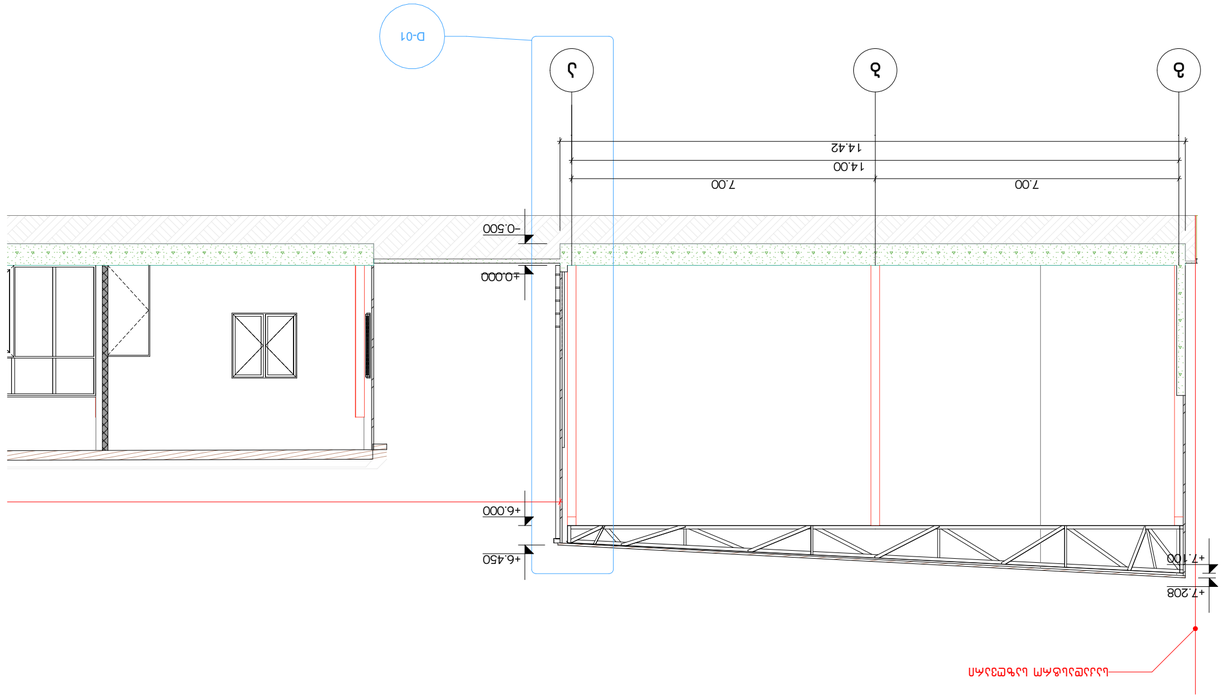

ჭრილი 3-3
