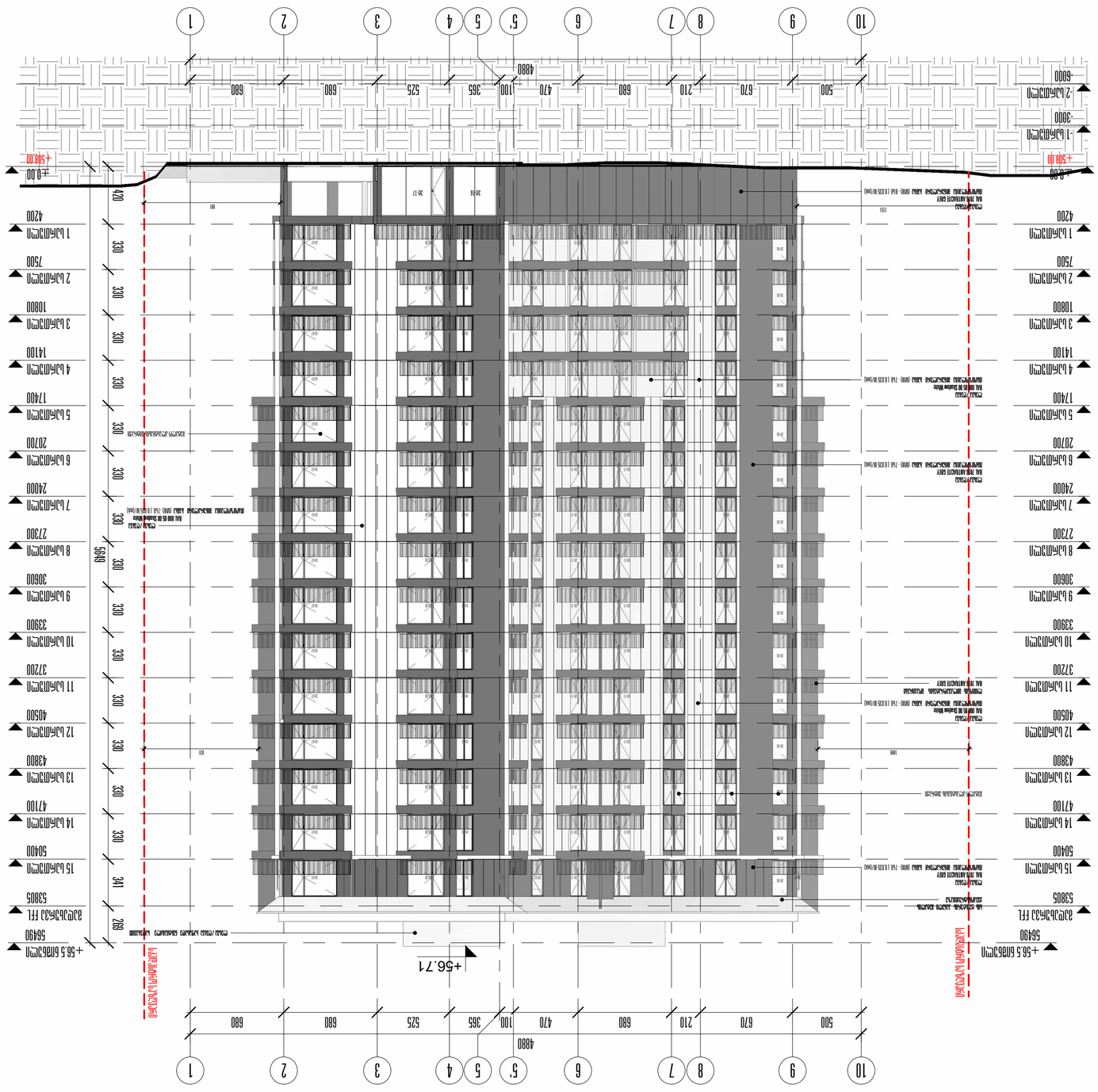
+56.71
+56.5 ნიშნულზე
56490
ალუმინის პანელი
RAL 7016
ანოდირებული ალუმინის პროფილი
RAL 7016 ANTRACITE GREY
ალუმინის პანელი
RAL 7016 ANTRACITE GREY
ალუმინის პანელი
RAL 7016 ANTRACITE GREY
ალუმინის პანელ

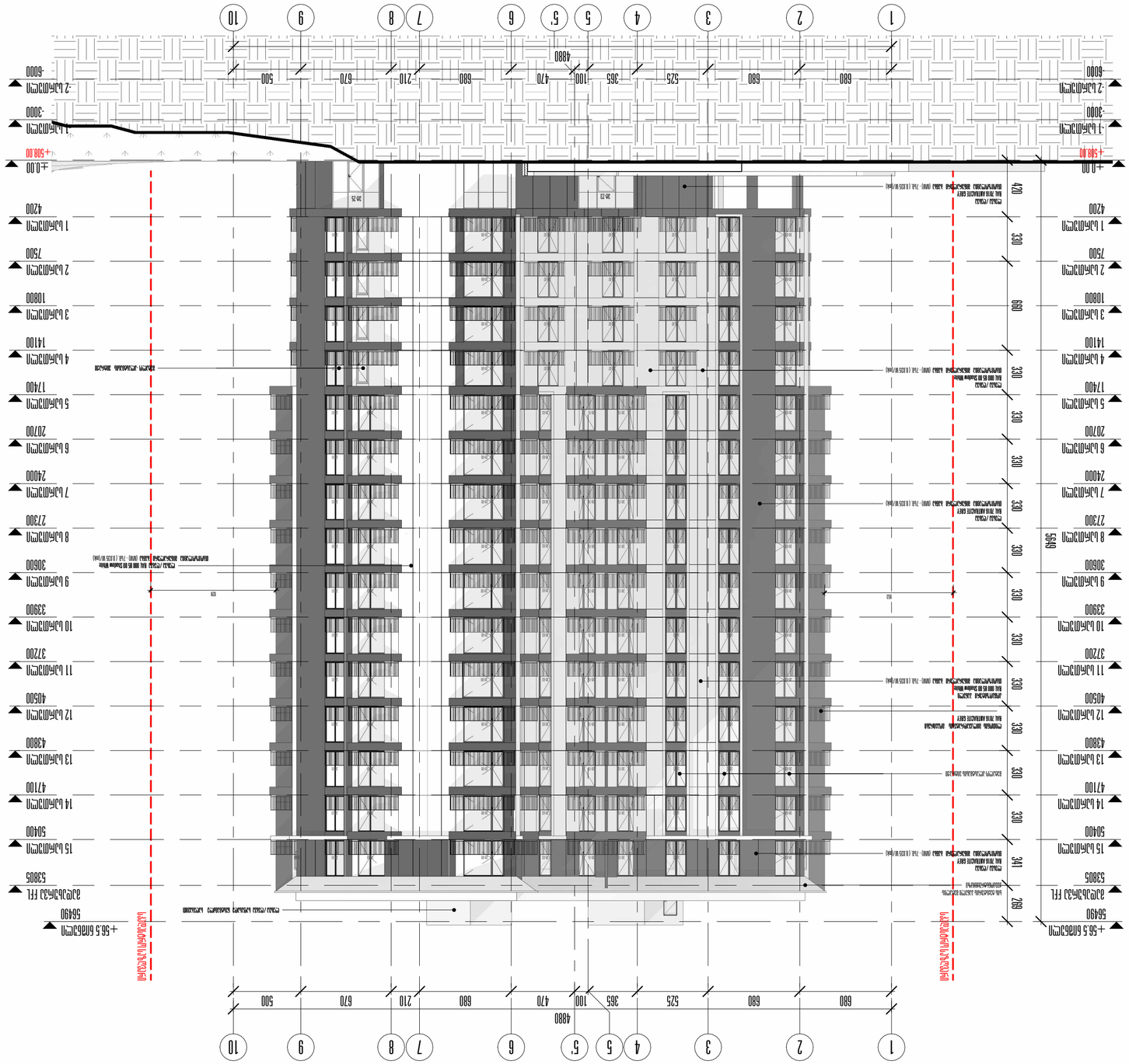
+56.5 მანძილი
56490
ქვედა კიდე ალუმინის პროფილი
ქვედა კიდე ალუმინის პროფილი
ქვედა კიდე ალუმინის პროფილი

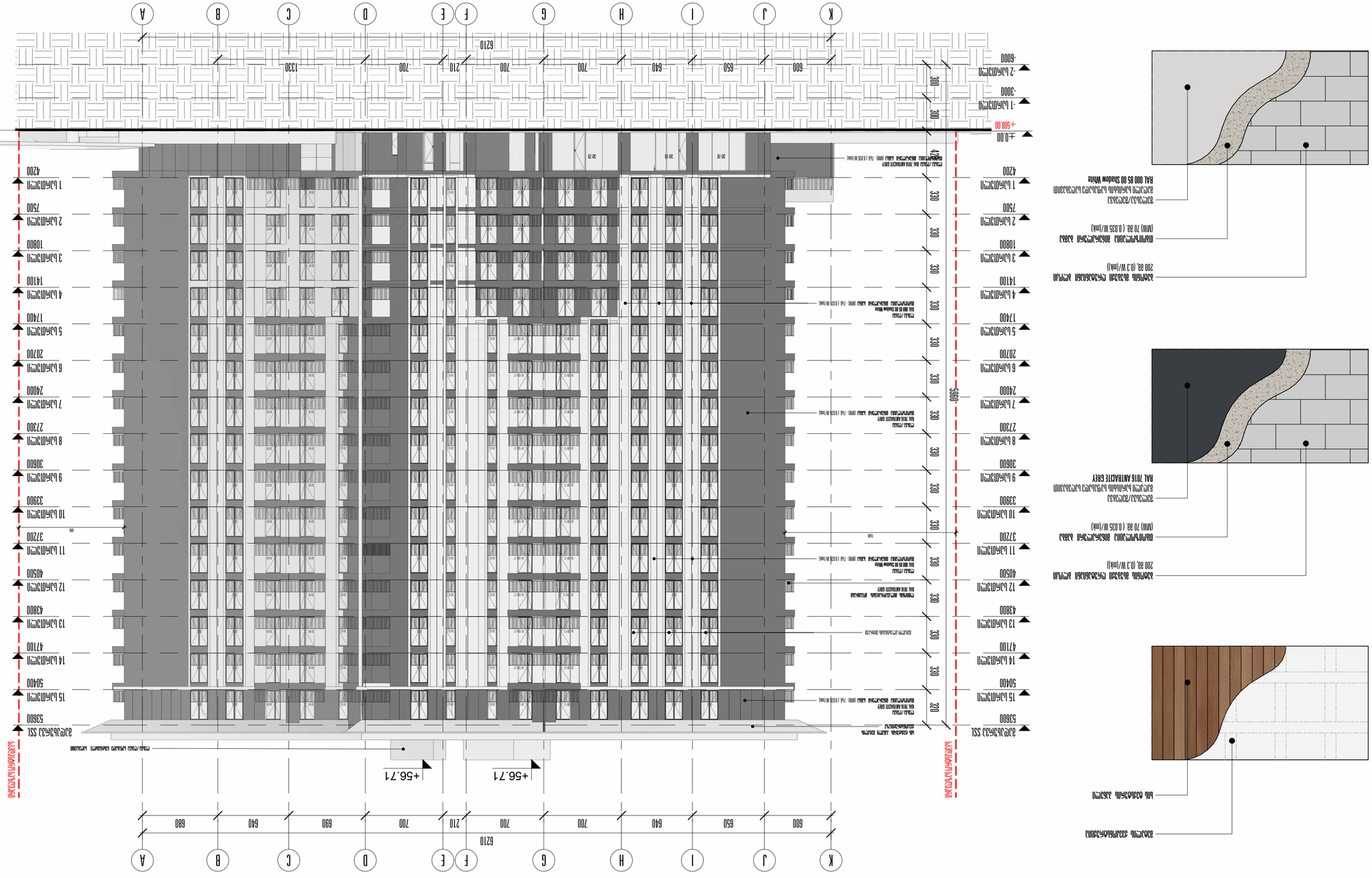
+0.00
+508.00
-1 სართული -3000
-2 სართული -6000
1 სართული 4200
2 სართული 7500
3 სართული 10800
4 სართული 14100
5 სართული 17400
6 სართული 20700
7 სართული 24000
8 სართული 27300
9 სართული 30600
10 სართული 33900
11 სართული 37200
12 სართული 40500
13 სართული 43800
14 სართული 47100
15 სართული 50400
ჭერი 53600
+56.71
+56.71
A B C D E F G H I J K
600 650 640 700 700 700 210 700 690 640 680
6210
1330
330 330 330 330 330 330 330 320
10865
42
ფასადის ალუმინის პანელი ANTI GREY
ფასადის ალუმინის პანელი BAL 7016 ANTHRACITE GREY
ფასადის ალუმინის პანელი BAL 000 85 RAL Shadow White
ფასადის ალუმინის პანელი BAL 7016 ANTHRACITE GREY
ფასადის ალუმინის პანელი BAL 7016 ANTHRACITE GREY
ფასადის ალუმინის პანელი BAL 000 85 RAL Shadow White
ფასადის ალუმინის პანელი BAL 7016 ANTHRACITE GREY


A
B
C
D
E
F
G
H
I
J
K
6210
680
640
690
700
210
700
700
640
650
600
+56.71
+56.5 ნიშნულზე
56490
3805
ალუმინის პროფილი
150 მმ
ბეტონის ბეტონი
ალუმინის ალუმინის
ალუმინის ალუმინის
ალუმინის ალუმინის

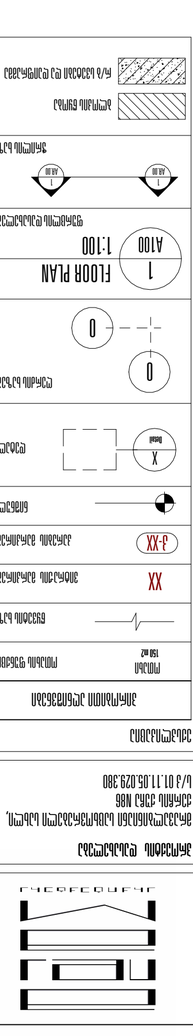



ձևավորում	նկարագրություն	չափսը	ընդհանուր մակերեսը, մ.քառ
R-01	ձողաձև պողպատե աստիճանների կրող կառուցվածք (սուր եզրերը կլորացված)	1954.8	
R-02	մոնոլիտ պողպատե ձողաձև աստիճան	278.7	
R-03	մոնոլիտ պողպատե ձողաձև աստիճան	212.2	

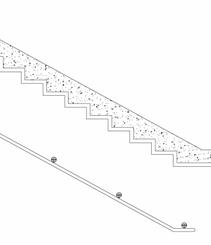

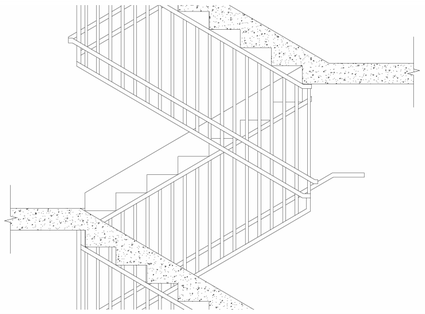

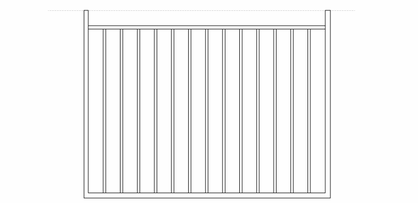

աստիճանների ընդհանուր տեսք
1 : 15

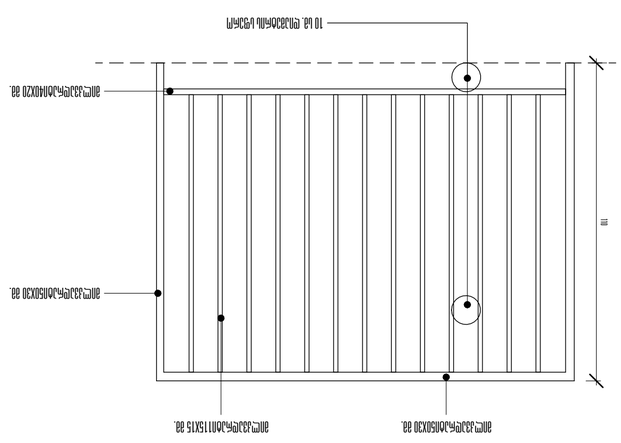

մետաղական ձողաձև աստիճանի հանգույցների մանրամասներ
1 : 15

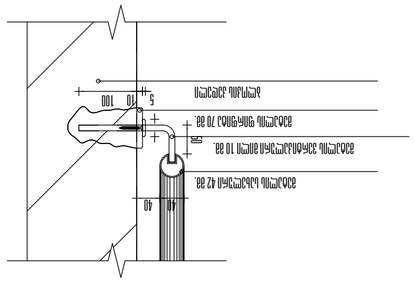

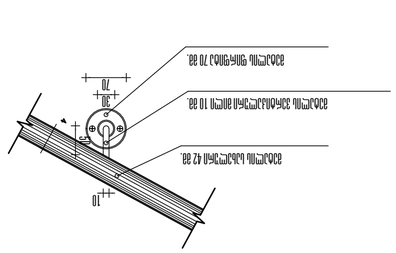

ձողաձև պողպատե N2 աստիճան
1 : 20

ձողաձև պողպատե N1 աստիճան
1 : 20

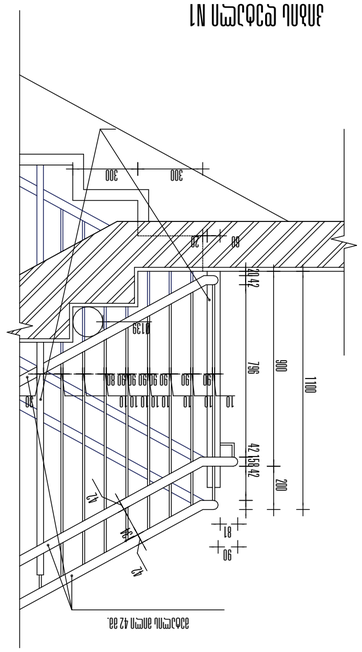
տե. նկ. 42 աս. պողպատե ձողակ
300
1100
900
792
270
47
150
90
81
45
45
150
30
10
10
10
10
10
10
10
10
10
90
90
90
90
90
80
80
80

მარკირება	ვტ-01	ვტ-02	ვტ-03	ვტ-03'	ვტ-04	ვტ-04'	ვტ-05
გეგმა (ფრაგმენტი)							
წინხედი (ფრაგმენტი)							

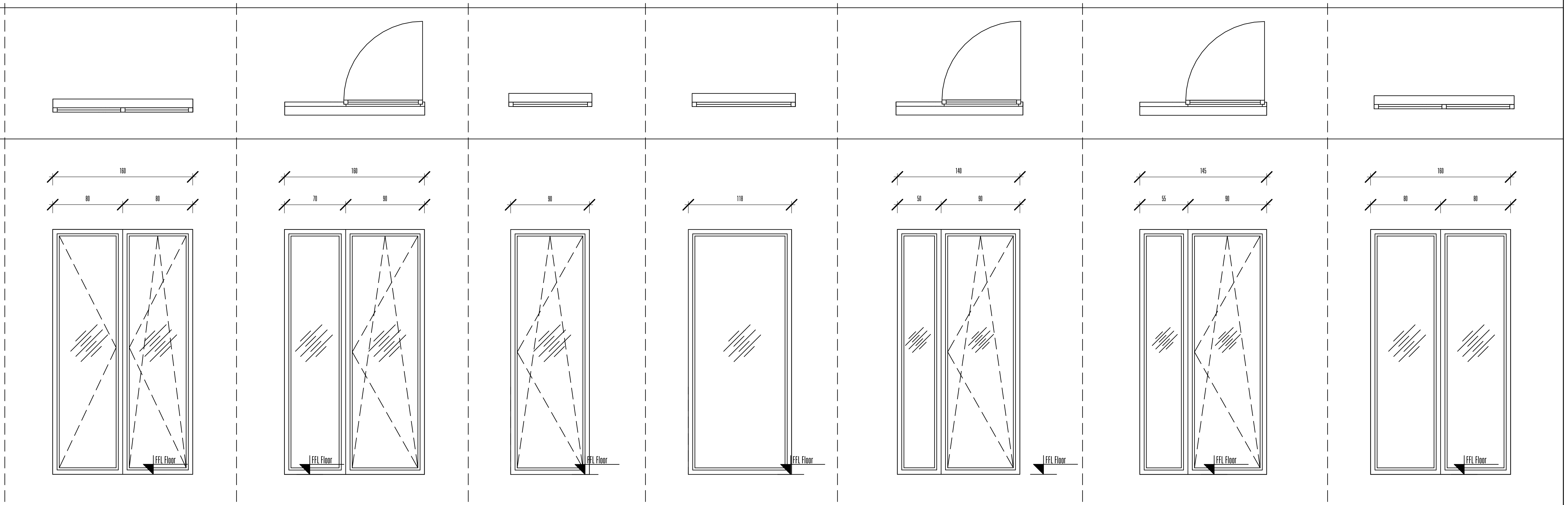

მარკირება	ვტ-01		ვტ-02		ვტ-03		ვტ-03'		ვტ-04		ვტ-04'		ვტ-05
აღწერა	ექსტერიერის ვიტრაჟი		ექსტერიერის ვიტრაჟი		ექსტერიერის ვიტრაჟი		ექსტერიერის ვიტრაჟი		ექსტერიერის ვიტრაჟი		ექსტერიერის ვიტრაჟი		ექსტერიერის ვიტრაჟი
სიმაღლე	2 700 მმ.		2 700 მმ.		2 700 მმ.		2 700 მმ.		2 700 მმ.		2 700 მმ.		2 700 მმ.
სიგანე	1 600 მმ.		1 600 მმ.		900 მმ.		1 180 მმ.		1 400 მმ.		1 450 მმ.		1 600 მმ.
რაოდენობა	234 ც.		68 ც.		70 ც.		8 ც.		26 ც.		15 ც.		1 ც.
ფართობი	4.32 $მ^2$	1049.8 $მ^2$	4.32 $მ^2$	293.76 $მ^2$	2.43 $მ^2$	170.1 $მ^2$	3.2 $მ^2$	25.6 $მ^2$	3.78 $მ^2$	98.28 $მ^2$	3.92 $მ^2$	58.8 $მ^2$	4.32 $მ^2$
გაღების ტიპი	გამოღება/გადმოღება		გამოღება/გადმოღება		გამოღება		-		გამოღება/გადმოღება		გამოღება/გადმოღება		-
ჩარჩოს ტიპი	მეტალო-პლასტმასი		მეტალო-პლასტმასი		მეტალო-პლასტმასი		მეტალო-პლასტმასი		მეტალო-პლასტმასი		მეტალო-პლასტმასი		მეტალო-პლასტმასი
პანელის ტიპი	მინა-პაკეტი		მინა-პაკეტი		მინა-პაკეტი		მინა-პაკეტი		მინა-პაკეტი		მინა-პაკეტი		მინა-პაკეტი

მარკირება	ვტ-06	ვტ-07	ვტ-08	ვტ-09	ვტ-10
გეგმა (ფრაგმენტი)					
წინხედი (ფრაგმენტი)					

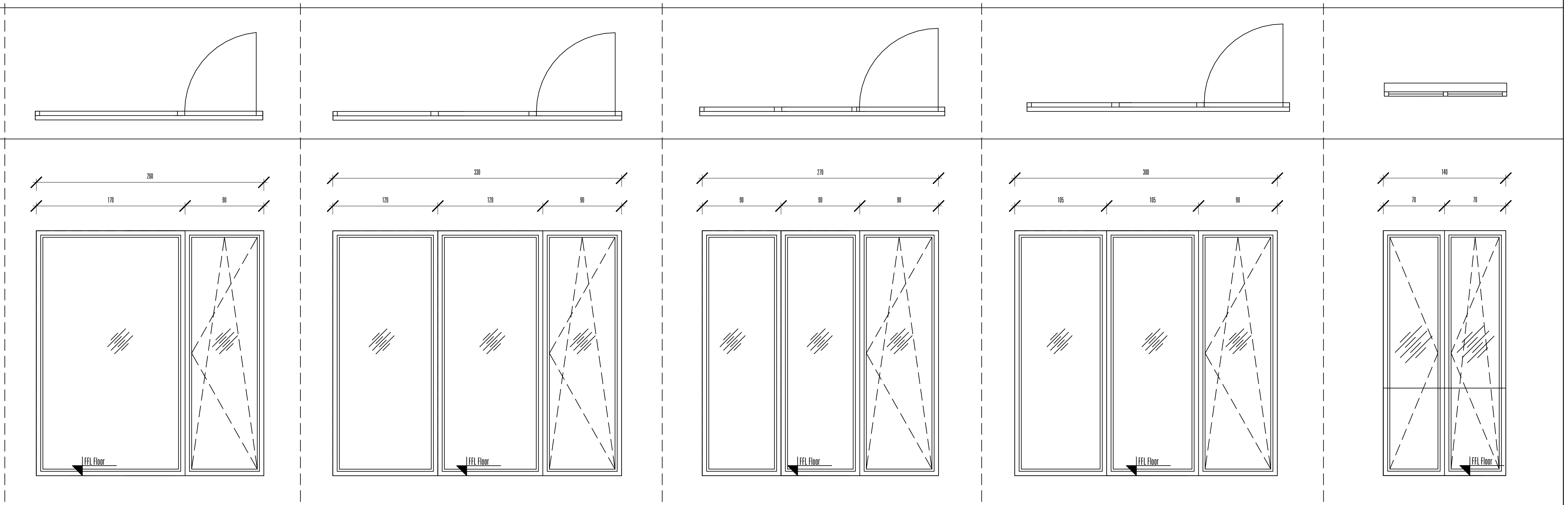

მარკირება	ვტ-06		ვტ-07		ვტ-08		ვტ-09		ვტ-10	
აღწერა	ექსტერიერის ვიტრაჟი		ექსტერიერის ვიტრაჟი		ექსტერიერის ვიტრაჟი		ექსტერიერის ვიტრაჟი		ექსტერიერის ვიტრაჟი	
სიმაღლე	2 700 მმ.		2 700 მმ.		2 700 მმ.		2 700 მმ.		2 700 მმ.	
სიგანე	2 600 მმ.		3 300 მმ.		2 700 მმ.		3 000 მმ.		1 400 მმ.	
რაოდენობა	15 ც.		15 ც.		15 ც.		30 ც.		15 ც.	
ფართობი	7.02 $მ^2$	105.3 $მ^2$	8.91 $მ^2$	133.65 $მ^2$	7.29 $მ^2$	109.35 $მ^2$	8.1 $მ^2$	243.0 $მ^2$	3.78 $მ^2$	56.7 $მ^2$
გაღების ტიპი	-		გამოღება/გადმოღება		გამოღება/გადმოღება		გამოღება/გადმოღება		გამოღება/გადმოღება	
ჩარჩოს ტიპი	მეტალო-პლასტმასი		მეტალო-პლასტმასი		მეტალო-პლასტმასი		მეტალო-პლასტმასი		მეტალო-პლასტმასი	
პანელის ტიპი	მინა-პაკეტი		მინა-პაკეტი		მინა-პაკეტი		მინა-პაკეტი		მინა-პაკეტი	

პროექტის დასახელება

მრავალბინიანი საცხოვრებელი სახლი,
ქერჩის ქუჩა N86
ს/კ 01.11.05.029.380

ექსპლიკაცია

პირობითი აღნიშვნები

- ოთახი 150 m2 — ოთახის ფუნქცია
- წყვეტის ხაზი
- XX — ვიტრაჟის მარკირება
- კ-XX — კარების მარკირება
- ნიშნული
- X Detail — დეტალი
- 0 — ღერძის ხაზები
- 1 A100 FLOOR PLAN 1:100 — ფურცლის დასახელება
- 1 AR.00 — ჭრილის ხაზი
- ბლოკის წყობა
- რ/ბ სვეტები და დიაფრაგმა

შენიშვნები:

ზომები დაზუსტდეს ადგილზე;
(ზომები მოცემულია სანტიმეტრებში)

ყველა შეუსაბამობა სამუშაოების დაწყებამდე აუცილებლად უნდა ეცნოს არქიტექტორს;

აბსოლუტური 0.000 ნიშნული შეესაბამება +508.0

ნახაზის დასახელება

ვიტრაჟების სპეციფიკაცია

მასშტაბი	As indicated
საავტორო ჯგუფი	
არქ. გ. ჭყონია	
არქ. გ. სამხარაძე	
არქ. დ. დანელია	
არქ. ა ფანგანი	
თარიღი	2026 წ.
გვ. რაოდ.	გვერდი A-803
ფურცელი	A-2

27/07/2026 17:12:41

მარკირება	ე0-11	ე0-12	ე0-12'	ე0-13	ე0-13'	ე0-14
ვიზი (ფრაგმენტი)	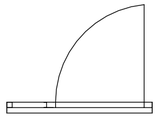			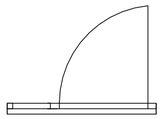	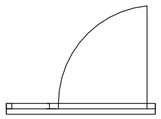	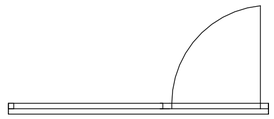
ნიხელი (ფრაგმენტი)	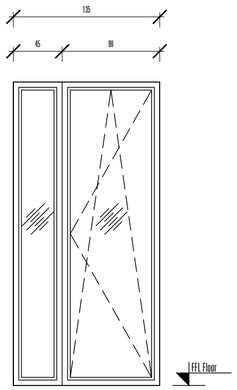	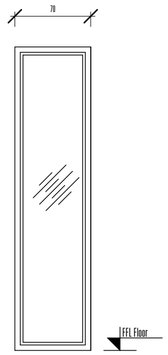	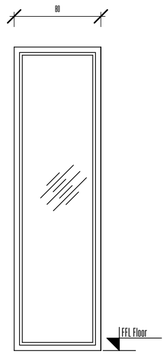	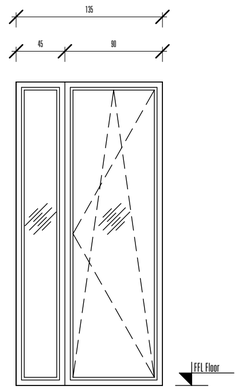	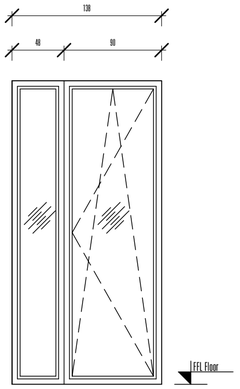	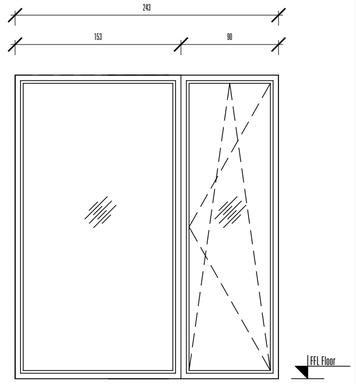
კლვერა	ქსტვრივრის ვიტრაჟი	ქსტვრივრის ვიტრაჟი	ქსტვრივრის ვიტრაჟი	ქსტვრივრის ვიტრაჟი	ქსტვრივრის ვიტრაჟი	ქსტვრივრის ვიტრაჟი
სიმაღლე	2 700 მმ.	2 700 მმ.	2 700 მმ.	2 700 მმ.	2 700 მმ.	2 700 მმ.
სიგანე	1 350 მმ.	700 მმ.	800 მმ.	1 350 მმ.	1 380 მმ.	2 430 მმ.
რაოდენობა	22 ც.	55 ც.	66 ც.	44 ც.	8 ც.	11 ც.
ფართობი	3.65 მ² 80.3 მ²	1.89 მ² 228.7 მ²	2.16 მ² 142.56 მ²	3.65 მ² 160.6 მ²	3.73 მ² 29.84 მ²	6.56მ² 72.16 მ²
მაღვების ტიპი	მაგრლება/მაღგრლება	-	-	მაგრლება/მაღგრლება	მაგრლება/მაღგრლება	მაგრლება/მაღგრლება
ჩარჩოს ტიპი	მეტალო-პლასტმასი	მეტალო-პლასტმასი	მეტალო-პლასტმასი	მეტალო-პლასტმასი	მეტალო-პლასტმასი	მეტალო-პლასტმასი
პანელის ტიპი	მინა-პაკეტი	მინა-პაკეტი	მინა-პაკეტი	მინა-პაკეტი	მინა-პაკეტი	მინა-პაკეტი

მარკირება	ე0-15	ე0-16	ე0-17	ე0-18
ვიზი (ფრაგმენტი)	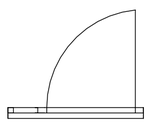			
ნიხელი (ფრაგმენტი)	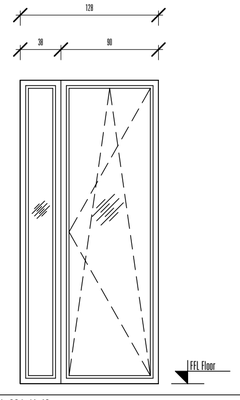	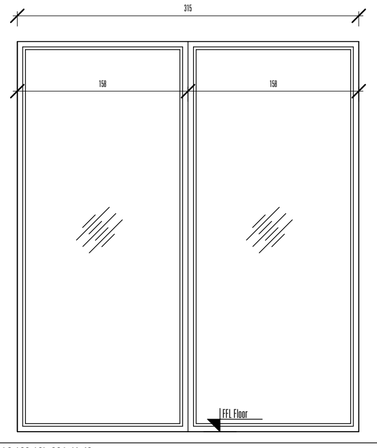	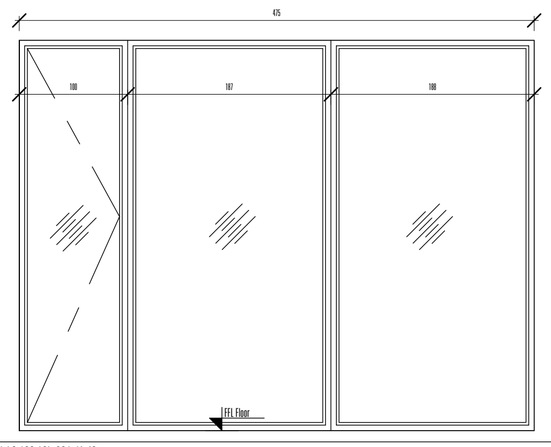	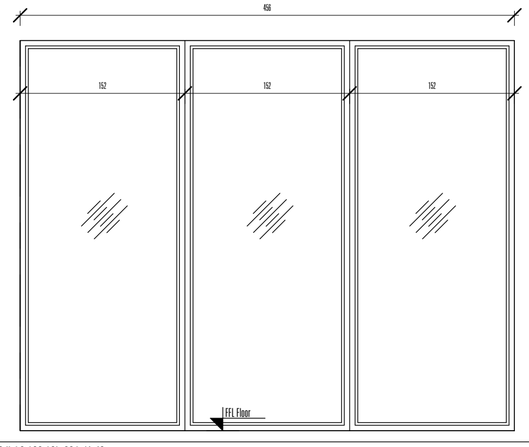
კლვერა	ქსტვრივრის ვიტრაჟი	ქსტვრივრის ვიტრაჟი	ქსტვრივრის ვიტრაჟი	ქსტვრივრის ვიტრაჟი
სიმაღლე	2 700 მმ.	3 600 მმ.	3 600 მმ.	3 600 მმ.
სიგანე	1 275 მმ.	3 150 მმ.	4 750 მმ.	4 560 მმ.
რაოდენობა	22 ც.	1 ც.	1 ც.	1 ც.
ფართობი	3.44 მ² 75.68 მ²	11.34 მ²	17.1 მ²	16.4 მ²
მაღვების ტიპი	-	-	მაგრლება	-
ჩარჩოს ტიპი	მეტალო-პლასტმასი	მეტალო-პლასტმასი	მეტალო-პლასტმასი	მეტალო-პლასტმასი
პანელის ტიპი	მინა-პაკეტი	მინა-პაკეტი	მინა-პაკეტი	მინა-პაკეტი

პროექტის დასახელება

მრავალბინიანი საცხოვრებელი სახლი,
ვერის ქუჩა N86
ს/კ 01.11.05.029.380

ექსპლიკაცია

პირობითი აღნიშვნები

- ოთახის ფუნქცია — ოთახი 150 m2
- ნაკვეთის ხაზი
- ვიტრაჟის მარკირება — XX
- კარების მარკირება — კ-XX
- ნიშნული
- დეტალი — X Detail
- ღერძის ხაზები — 0
- FLOOR PLAN — 1 / A100 — 1:100 — ფრაგმენტის დასახელება
- ჭრილის ხაზი — 1 A8.00 — 1 A8.00
- ბლოკის ნაწილა
- რ/ბ სვეტები და დიფრაგმა

შენიშვნები:

ზომები დაზუსტდეს ადგილზე;
(ზომები მოცემულია სანიმუშეროდ)

ყველა მასალასთან დაკავშირებული დეტალების დამუშავებამდე აუცილებლად უნდა ეცნობოს არქიტექტორს;

აბსოლუტური 0.000 ნიშნული შეესაბამება +508.0

ნახაზის დასახელება

ვიტრაჟების სპეციფიკაცია

მასშტაბი	As indicated
საკვთრო კმფი	
არქ. მ. ყურნია	
არქ. მ. სამხარაძე	
არქ. დ. დანელია	
არქ. ე ფანგანი	

თარიღი	2026 წ.	ფურცელი
მ3. რაოდ.	მაგრი	A-2
	A-804	

27/01/2026 17:12:42

მარკირება	ვტ-19	ვტ-20	ვტ-21
გეგმა (ფრაგმენტი)			
წინხედი (ფრაგმენტი)			

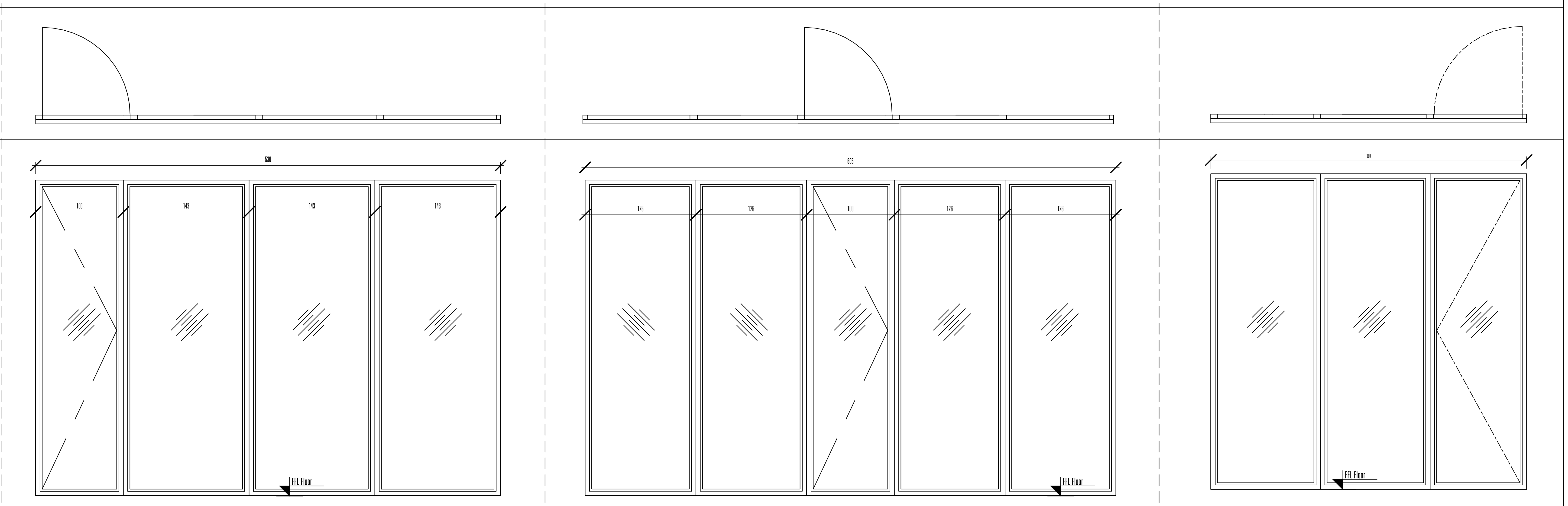

აღწერა	ექსტერიერის ვიტრაჟი	ექსტერიერის ვიტრაჟი	ექსტერიერის ვიტრაჟი
სიმაღლე	3 600 მმ.	3 600 მმ.	3 600 მმ.
სიგანე	5 300 მმ.	6 050 მმ.	3 950 მმ.
რაოდენობა	1 ც.	1 ც.	1 ც.
ფართობი	19.08 მ²	21.78 მ²	14.22 მ²
გაღების ტიპი	გამოღება	გამოღება	გამოღება
ჩარჩოს ტიპი	მეტალო-პლასტმასი	მეტალო-პლასტმასი	მეტალო-პლასტმასი
პანელის ტიპი	მინა-პაკეტი	მინა-პაკეტი	მინა-პაკეტი

მარკირება	ვტ-22	ვტ-23	ვტ-24	ვტ-25
გეგმა (ფრაგმენტი)				
წინხედი (ფრაგმენტი)				

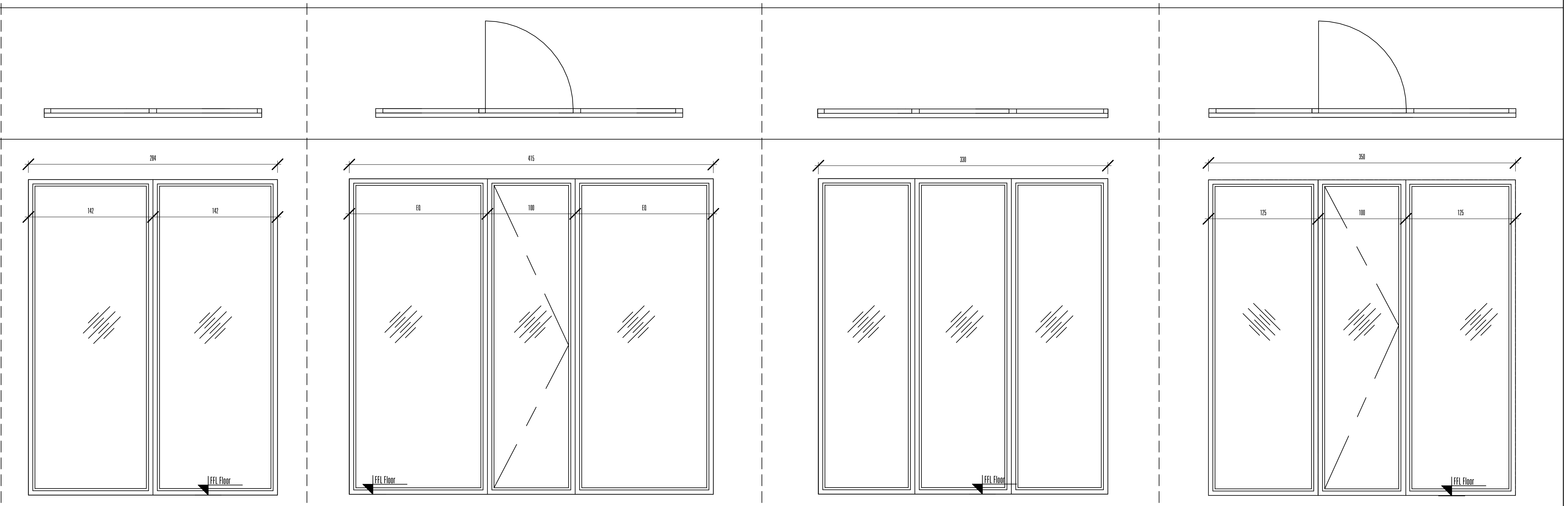

აღწერა	ექსტერიერის ვიტრაჟი	ექსტერიერის ვიტრაჟი	ექსტერიერის ვიტრაჟი	ექსტერიერის ვიტრაჟი
სიმაღლე	3 600 მმ.	3 600 მმ.	3 600 მმ.	3 600 მმ.
სიგანე	2 840 მმ.	4 150 მმ.	3 300 მმ.	3 500 მმ.
რაოდენობა	1 ც.	1 ც.	1 ც.	1 ც.
ფართობი	8.9 მ²	14.94 მ²	11.88 მ²	12.6 მ²
გაღების ტიპი	-	გამოღება	გამოღება	გამოღება
ჩარჩოს ტიპი	მეტალო-პლასტმასი	მეტალო-პლასტმასი	მეტალო-პლასტმასი	მეტალო-პლასტმასი
პანელის ტიპი	მინა-პაკეტი	მინა-პაკეტი	მინა-პაკეტი	მინა-პაკეტი

პროექტის დასახელება

მრავალბინიანი საცხოვრებელი სახლი,
ქერჩის ქუჩა N86
ს/კ 01.11.05.029.380

ექსპლიკაცია

პირობითი აღნიშვნები

- ოთახი 150 m2 — ოთახის ფუნქცია
- წყვეტის ხაზი
- XX — ვიტრაჟის მარკირება
- კ-XX — კარების მარკირება
- ნიშნული
- X Detail — დეტალი
- 0 — ღერძის ხაზები
- 1 A100 FLOOR PLAN 1:100 — ფურცლის დასახელება
- 1 AR.00 — ჭრილის ხაზი
- ბლოკის წყობა
- რ/ბ სვეტები და დაიფრაგმა

შენიშვნები:

ზომები დაზუსტდეს ადგილზე;
(ზომები მოცემულია სანტიმეტრებში)

ყველა შეუსაბამობა სამუშაოების დაწყებამდე აუცილებლად უნდა ეცნოს არქიტექტორს;

აბსოლუტური 0.000 ნიშნული შეესაბამება +508.0

ნახაზის დასახელება

ვიტრაჟების სპეციფიკაცია

მასშტაბი	As indicated
საავტორო ჯგუფი	
არქ. გ. ჭყონია	
არქ. გ. სამხარაძე	
არქ. დ. დანელია	
არქ. ა ფანგანი	

თარიღი	2026 წ.	ფურცელი
გვ. რაოდ.	გვერდი	A-2
	A-805	

27/07/2026 17:12:44

მარკირება	ვტ-26	ვტ-27	ვტ-28
გეგმა (ფრაგმენტი)	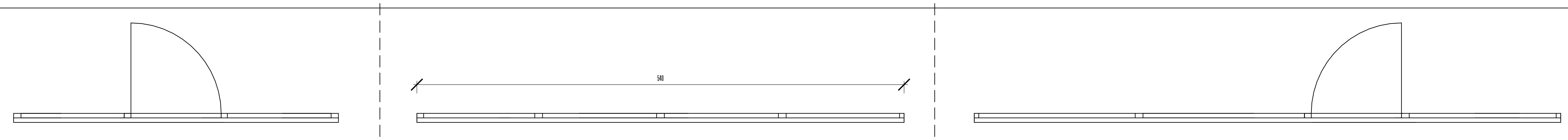		
წინხედი (ფრაგმენტი)	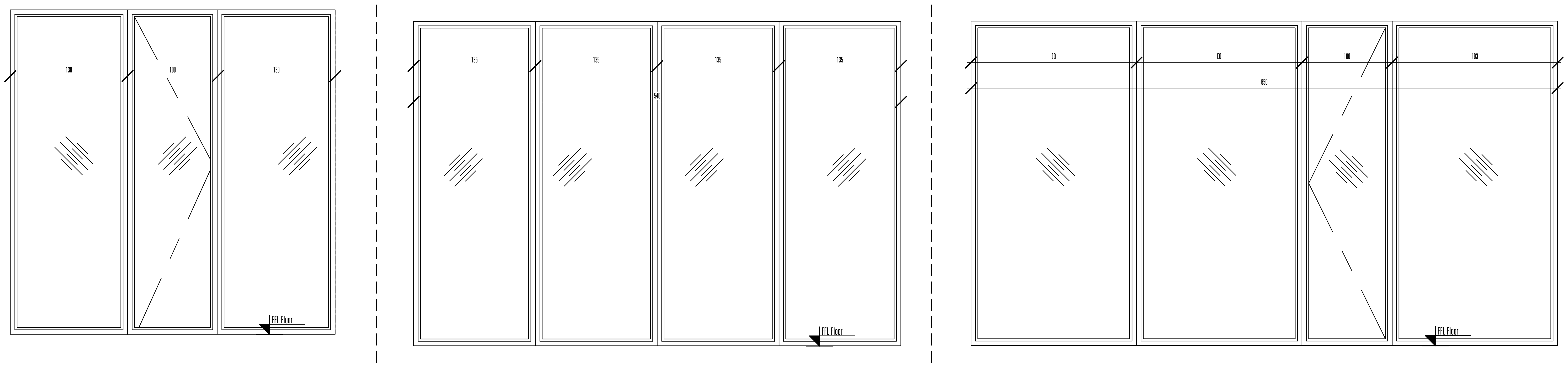		
აღწერა	ექსტერიერის ვიტრაჟი	ექსტერიერის ვიტრაჟი	ექსტერიერის ვიტრაჟი
სიმაღლე	3 600 მმ.	3 600 მმ.	3 600 მმ.
სიგანე	3 600 მმ.	5 400 მმ.	6 500 მმ.
რაოდენობა	1 ც.	1 ც.	1 ც.
ფართობი	12.96 მ²	19.44 მ²	23.4 მ²
გაღების ტიპი	გამოღება	-	გამოღება
ჩარჩოს ტიპი	მეტალო-პლასტმასი	მეტალო-პლასტმასი	მეტალო-პლასტმასი
პანელის ტიპი	მინა-პაკეტი	მინა-პაკეტი	მინა-პაკეტი

მარკირება	ვტ-29	ვტ-30	ვტ-31	ვტ-32
გეგმა (ფრაგმენტი)	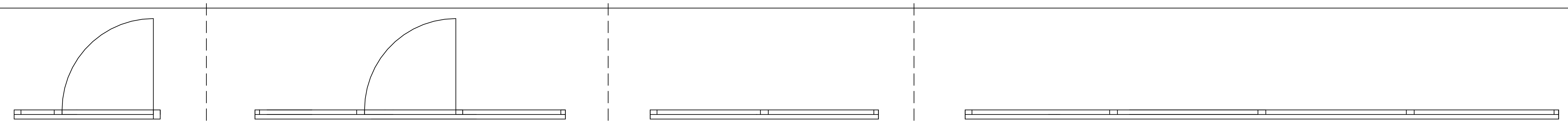			
წინხედი (ფრაგმენტი)	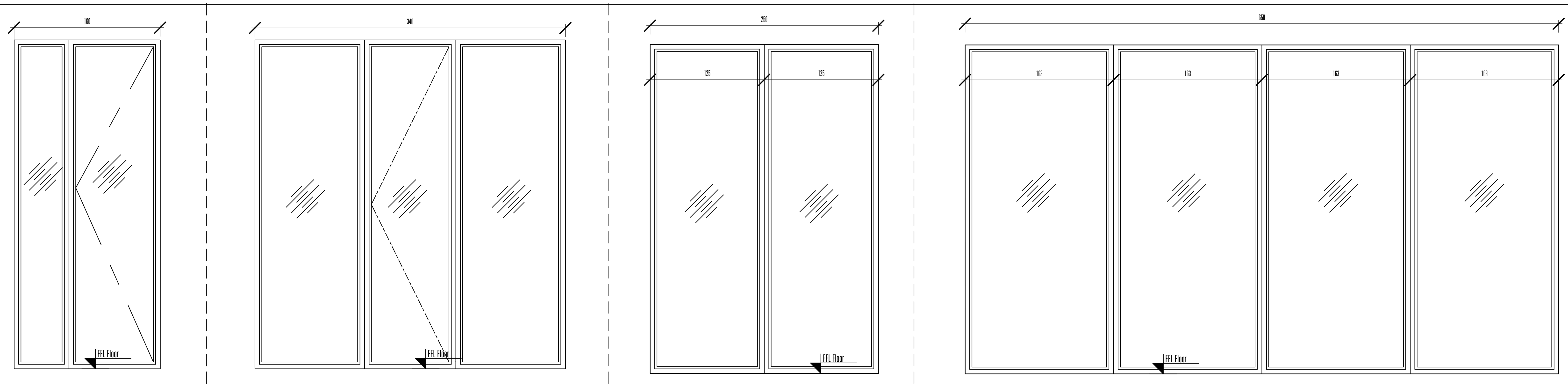			
აღწერა	ექსტერიერის ვიტრაჟი	ექსტერიერის ვიტრაჟი	ექსტერიერის ვიტრაჟი	ექსტერიერის ვიტრაჟი
სიმაღლე	3 600 მმ.	3 600 მმ.	3 600 მმ.	3 600 მმ.
სიგანე	1 600 მმ.	3 400 მმ.	2 500 მმ.	6 500მმ.
რაოდენობა	1 ც.	1 ც.	1 ც.	1 ც.
ფართობი	5.76 მ²	12.24 მ²	9.0 მ²	23.4 მ²
გაღების ტიპი	გამოღება	გამოღება	-	-
ჩარჩოს ტიპი	მეტალო-პლასტმასი	მეტალო-პლასტმასი	მეტალო-პლასტმასი	მეტალო-პლასტმასი
პანელის ტიპი	მინა-პაკეტი	მინა-პაკეტი	მინა-პაკეტი	მინა-პაკეტი

პროექტის დასახელება

მრავალბინიანი საცხოვრებელი სახლი,
ქერჩის ქუჩა N86
ს/კ 01.11.05.029.380

ექსპლიკაცია

პირობითი აღნიშვნები

ოთახი 150 m2	ოთახის ფუნქცია
	წყვეტის ხაზი
XX	ვიტრაჟის მარკირება
კ-XX	კარების მარკირება
	ნიშნული
X Detail	დეტალი
0 0	ღერძის ხაზები
1 A100 FLOOR PLAN 1:100	ფურცლის დასახელება
1 AR.00 1 AR.00	ჭრილის ხაზი
	ბლოკის წყობა
	რ/ბ სვეტები და დიაფრაგმა

შენიშვნები:

ზომები დაზუსტდეს ადგილზე;
(ზომები მოცემულია სანტიმეტრებში)

ყველა შეუსაბამობა სამუშაოების დაწყებამდე აუცილებლად უნდა ეცნოს არქიტექტორს;

აბსოლუტური 0.000 ნიშნული შეესაბამება +508.0

ნახაზის დასახელება

ვიტრაჟების სპეციფიკაცია

მასშტაბი	As indicated
საავტორო ჯგუფი	
არქ. გ. ჭყონია	
არქ. გ. სამხარაძე	
არქ. დ. დენელია	
არქ. ა ფანჩენი	
თარიღი	2026 წ.
ფურცელი	A-2
გვ. რაოდ.	
გვერდი	A-806

27/07/2026 17:12:45

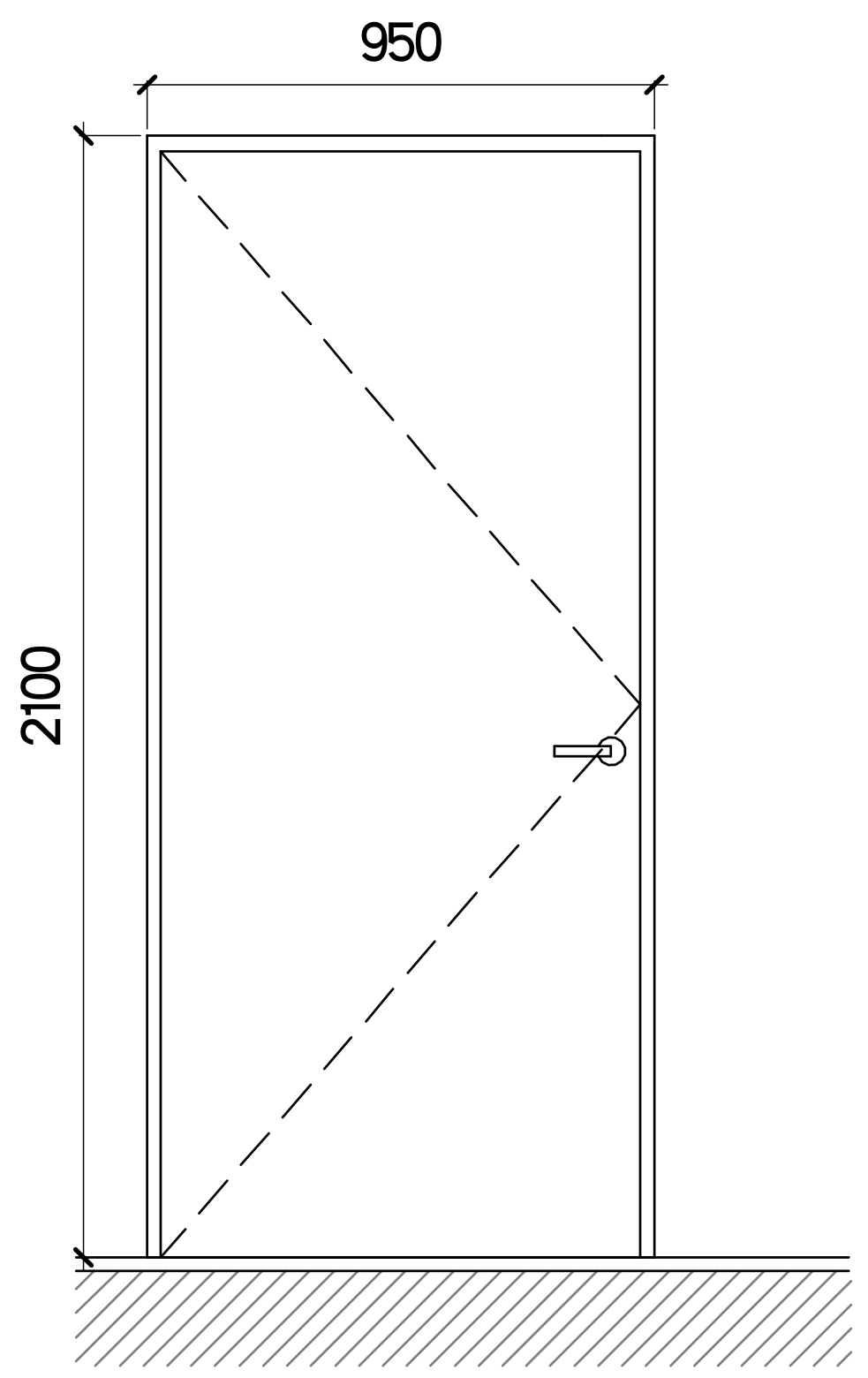

კ-01
1 : 25

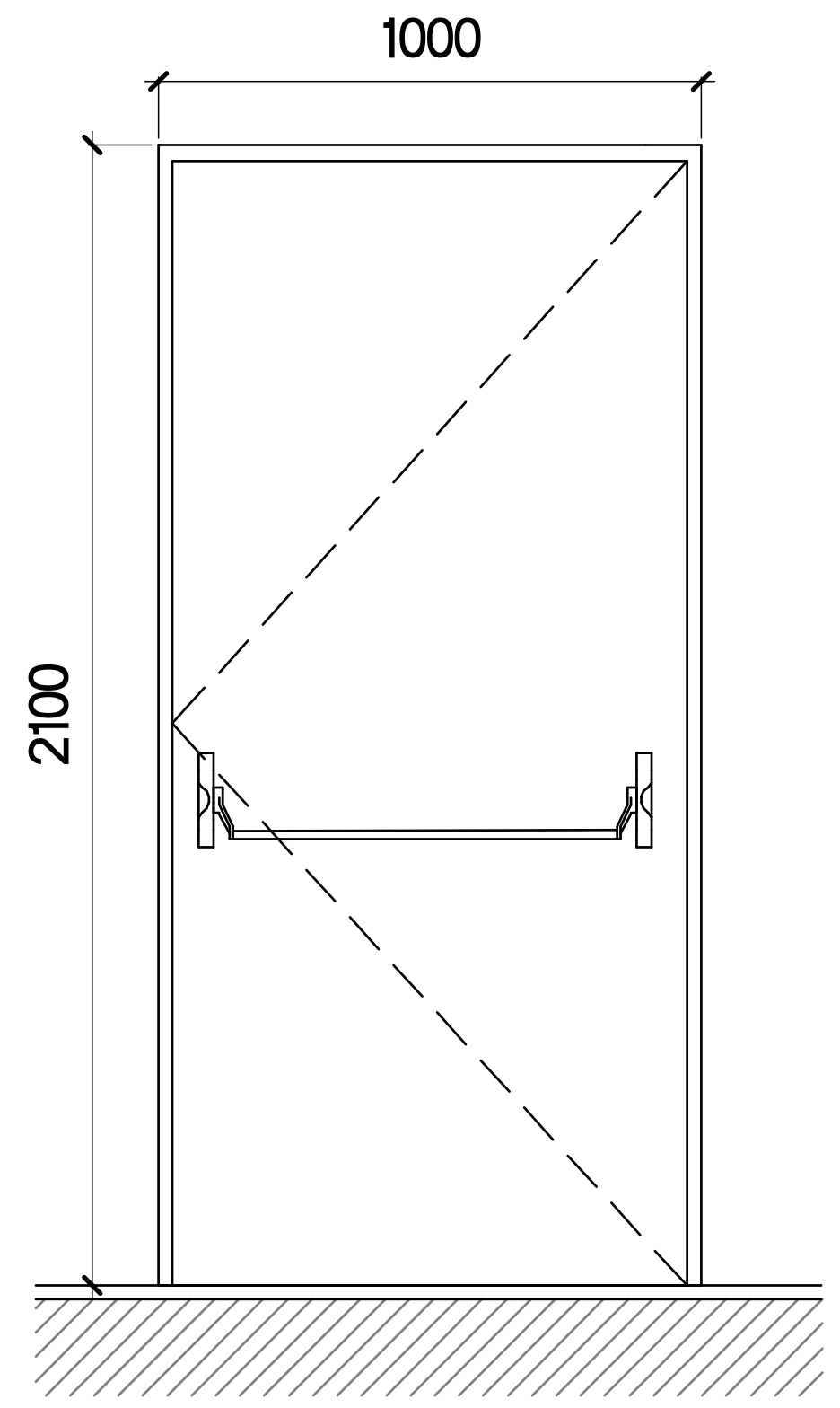

კ-02
1 : 25

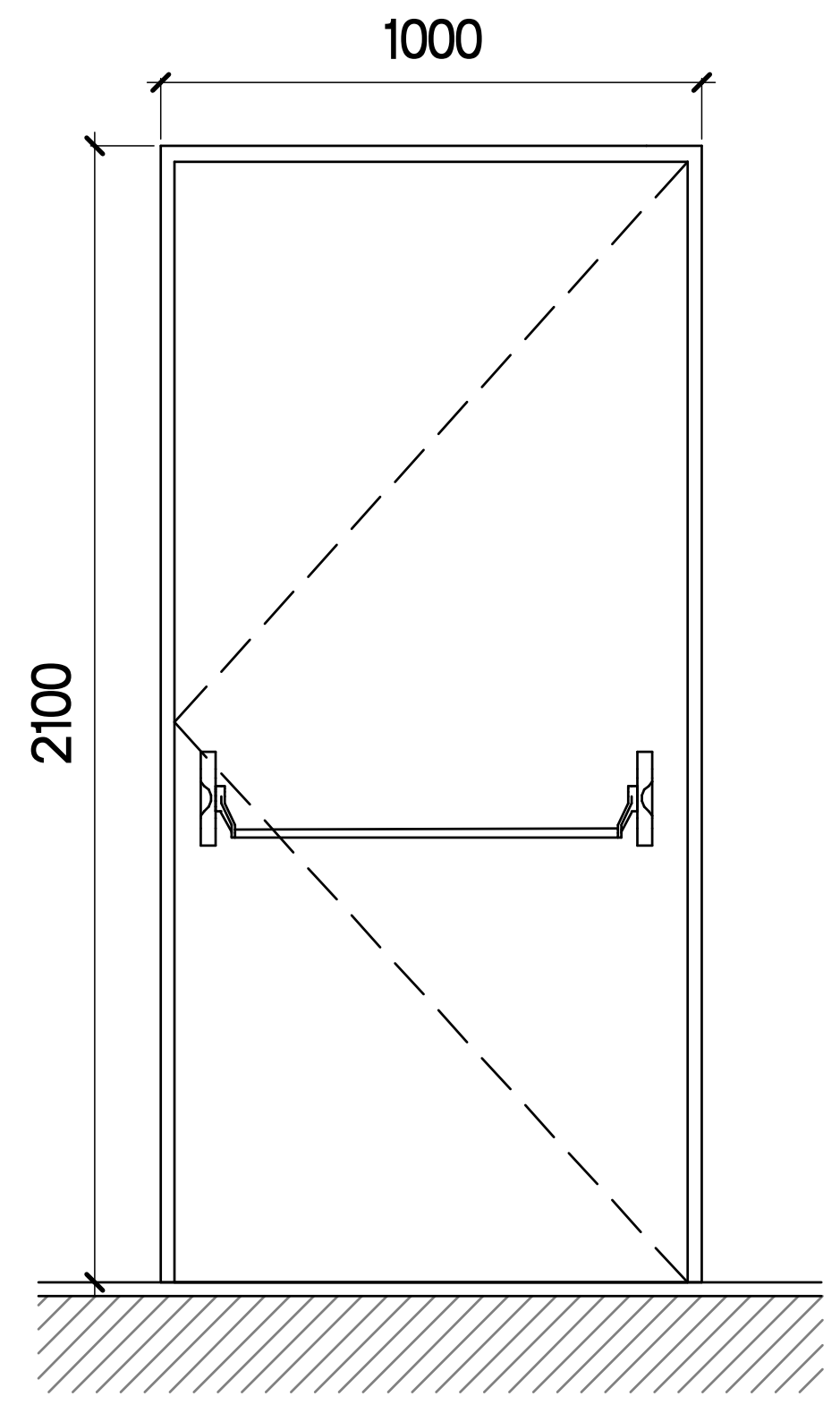

კ-02'
1 : 25

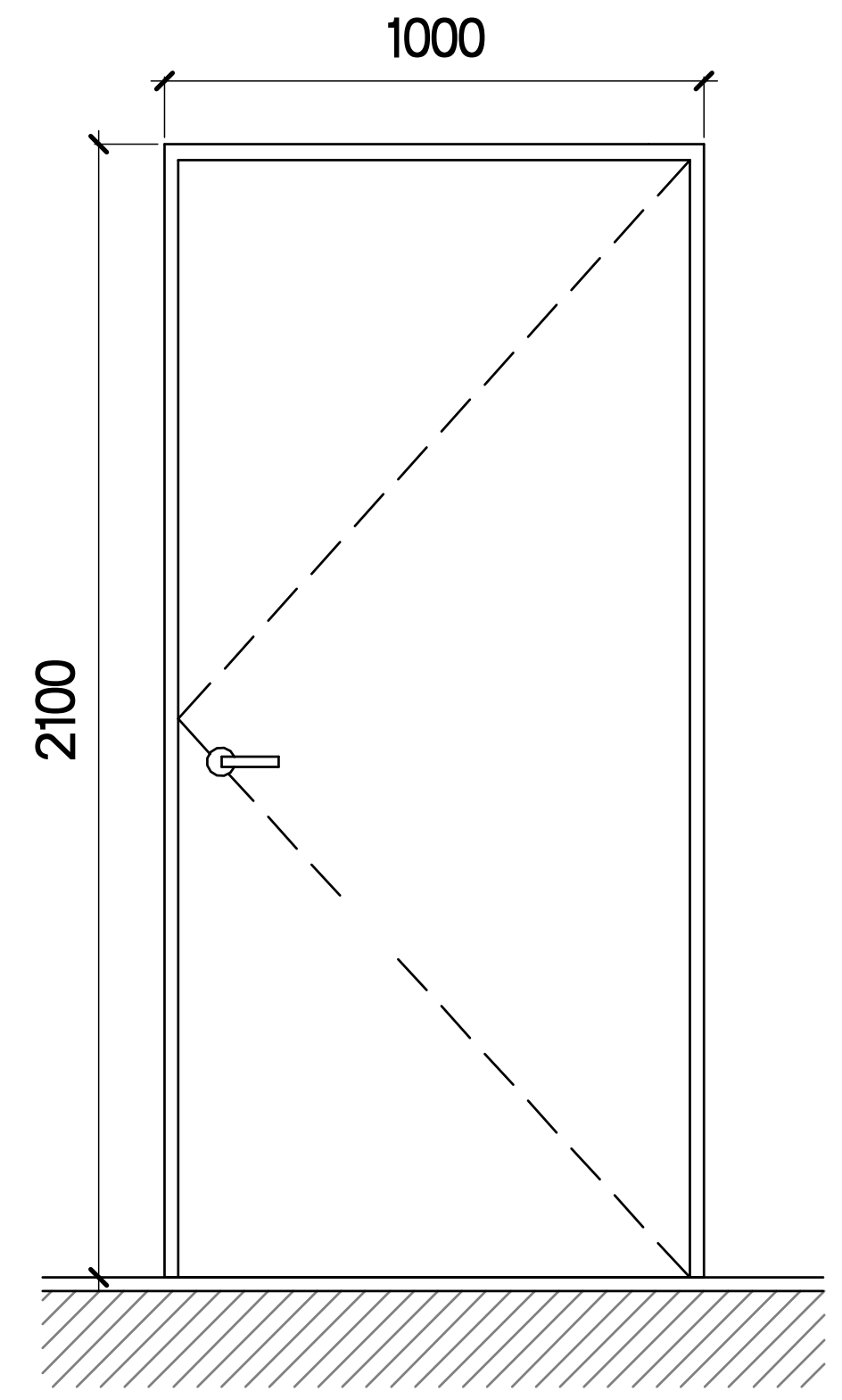

კ-03
1 : 25

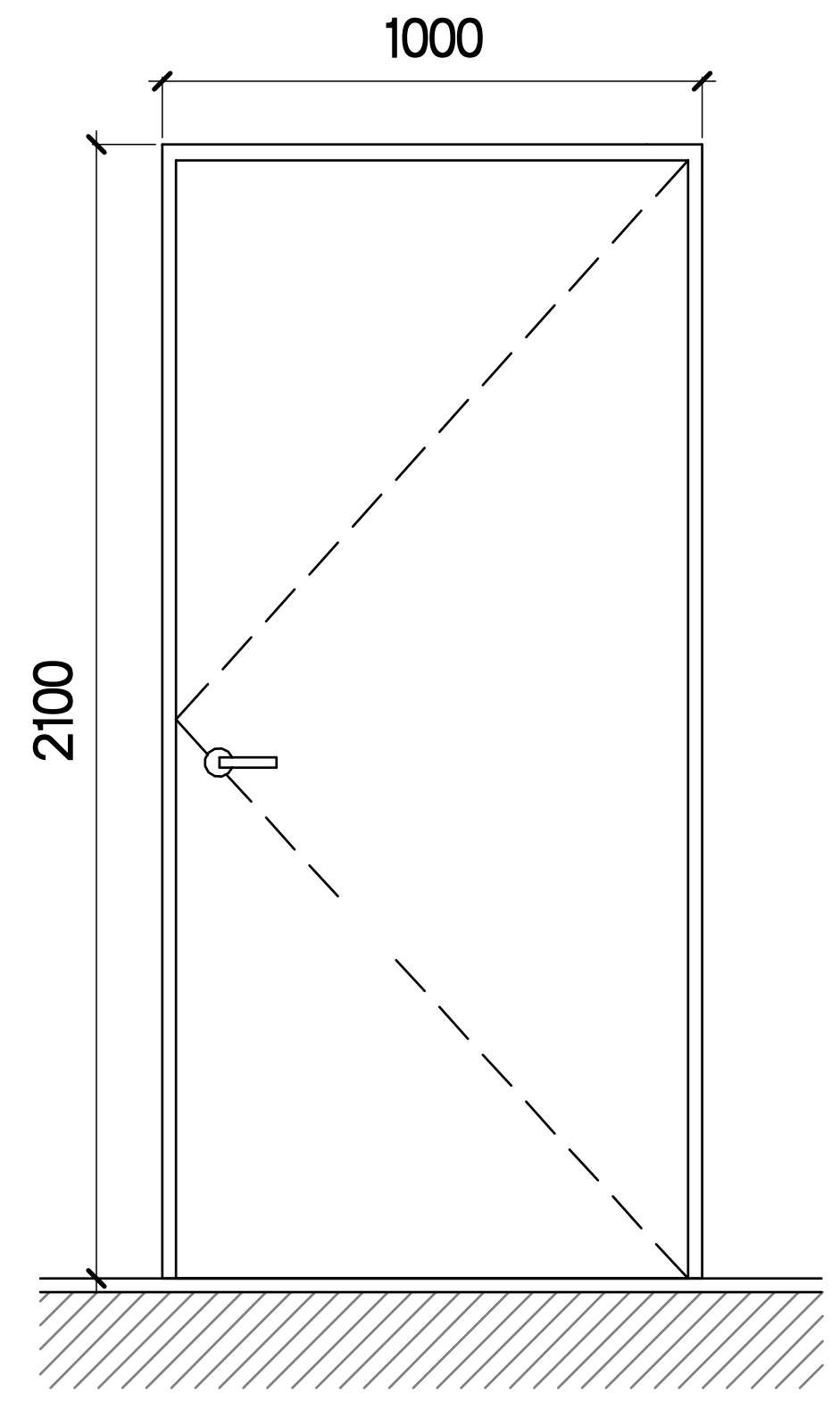

კ-04
1 : 25

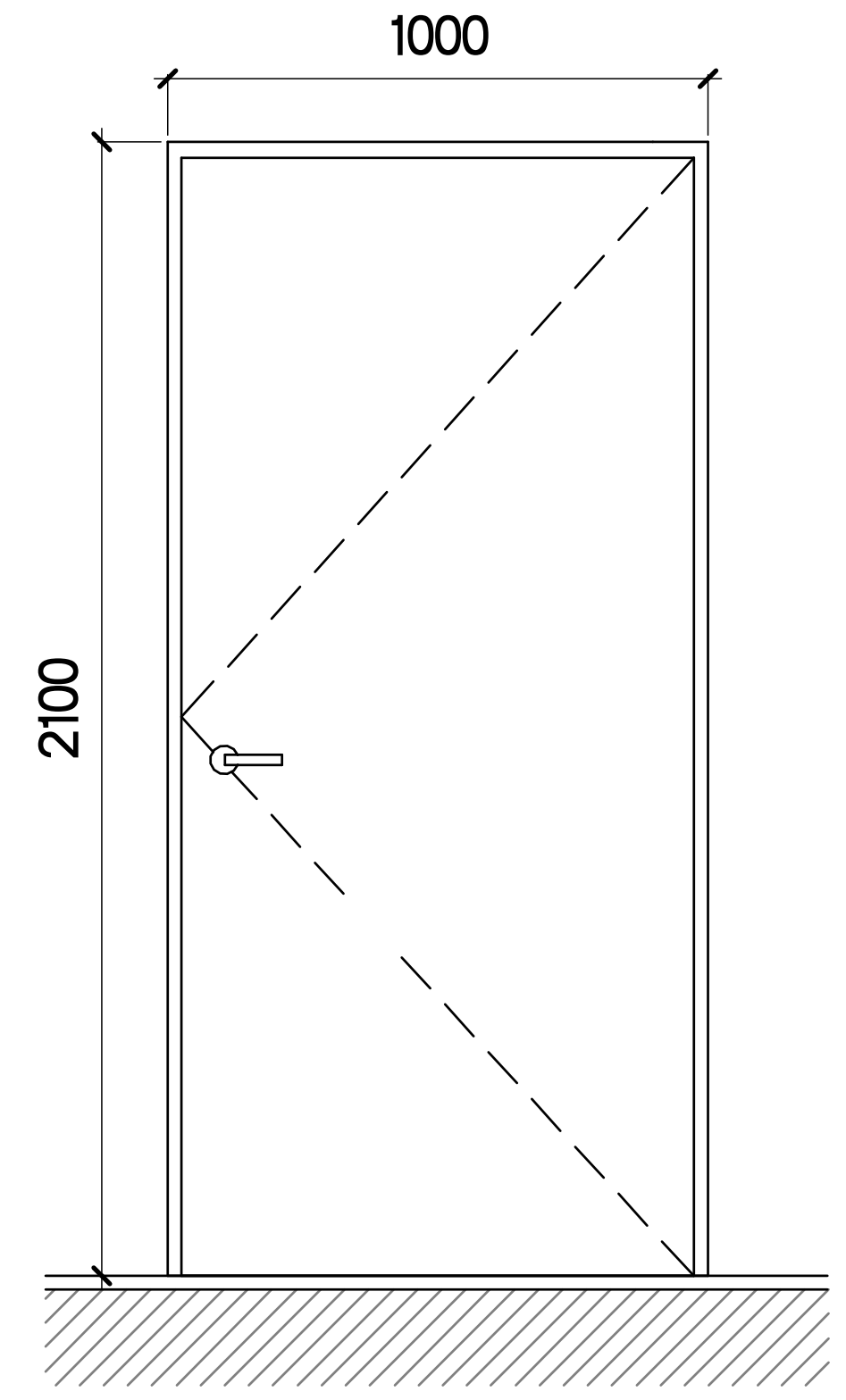

კ-05
1 : 25

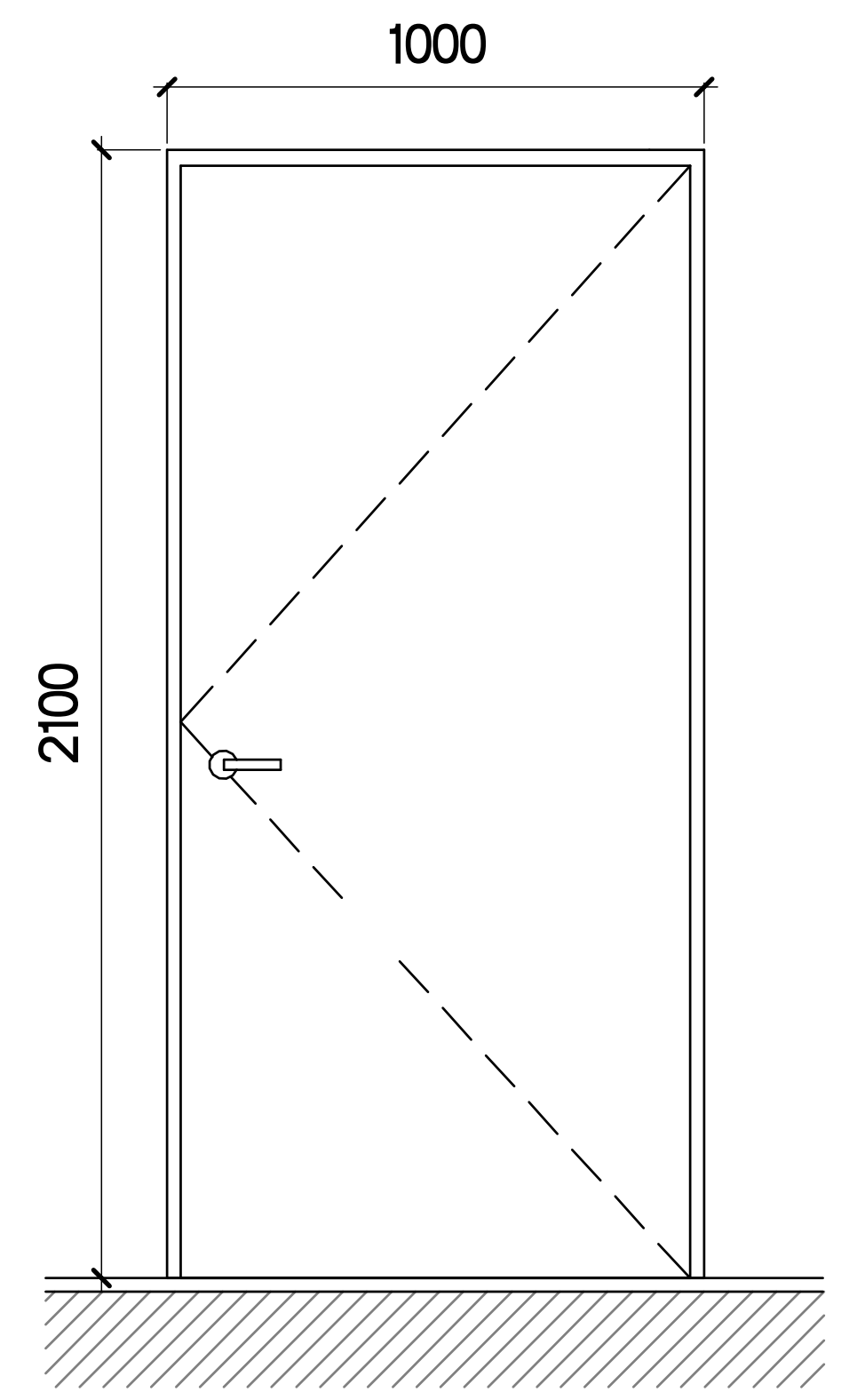

კ-06
1 : 25

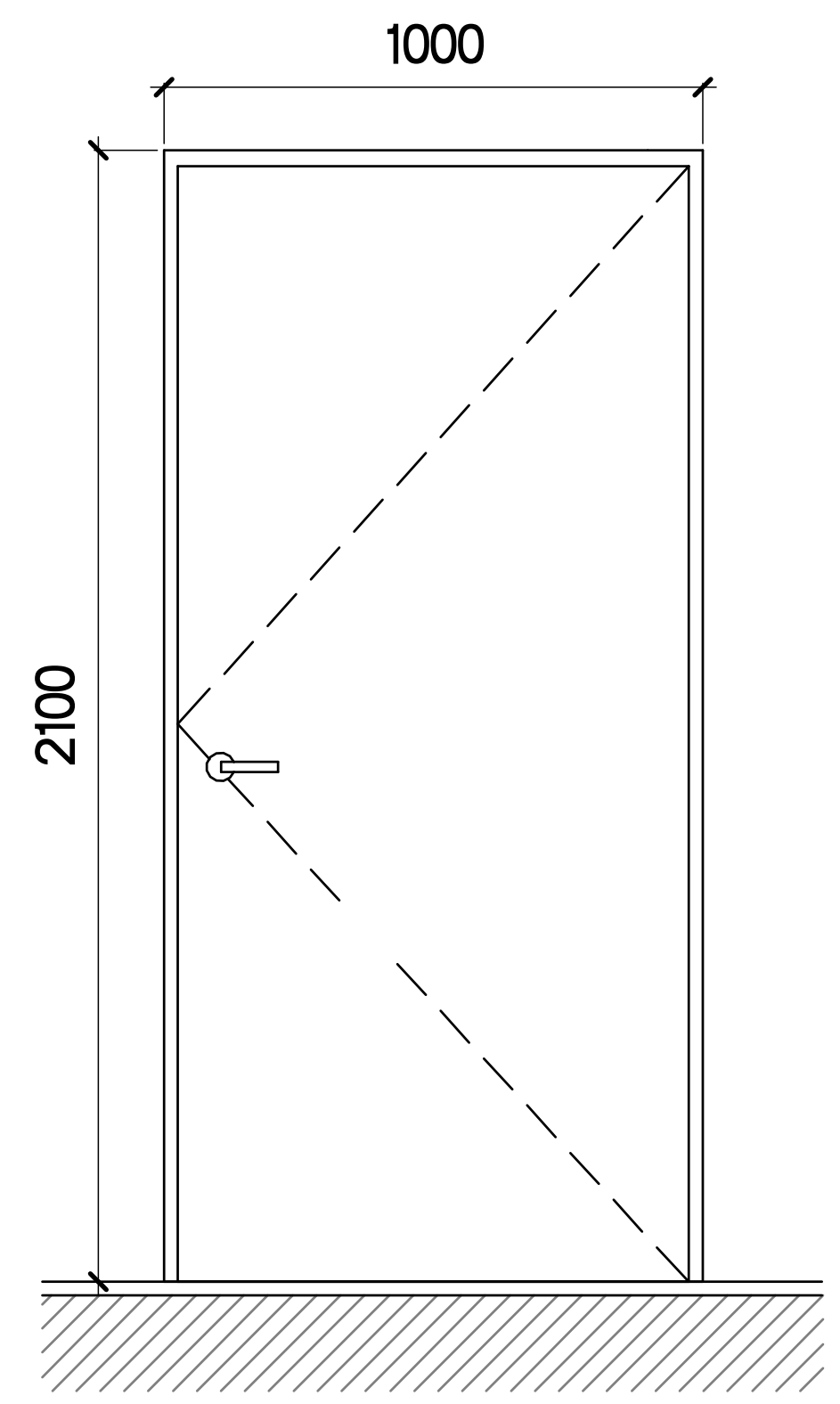

კ-07
1 : 25

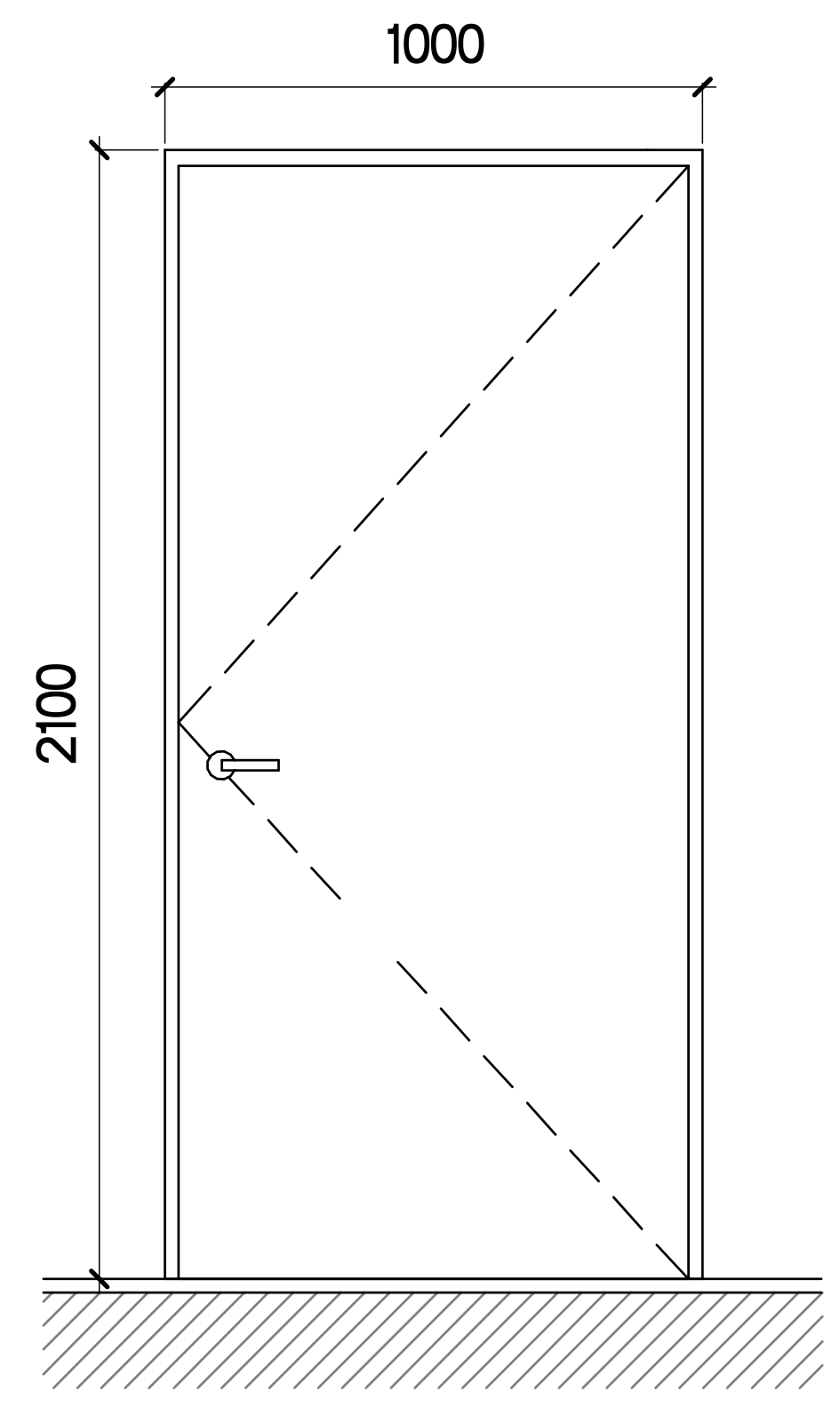

კ-08
1 : 25

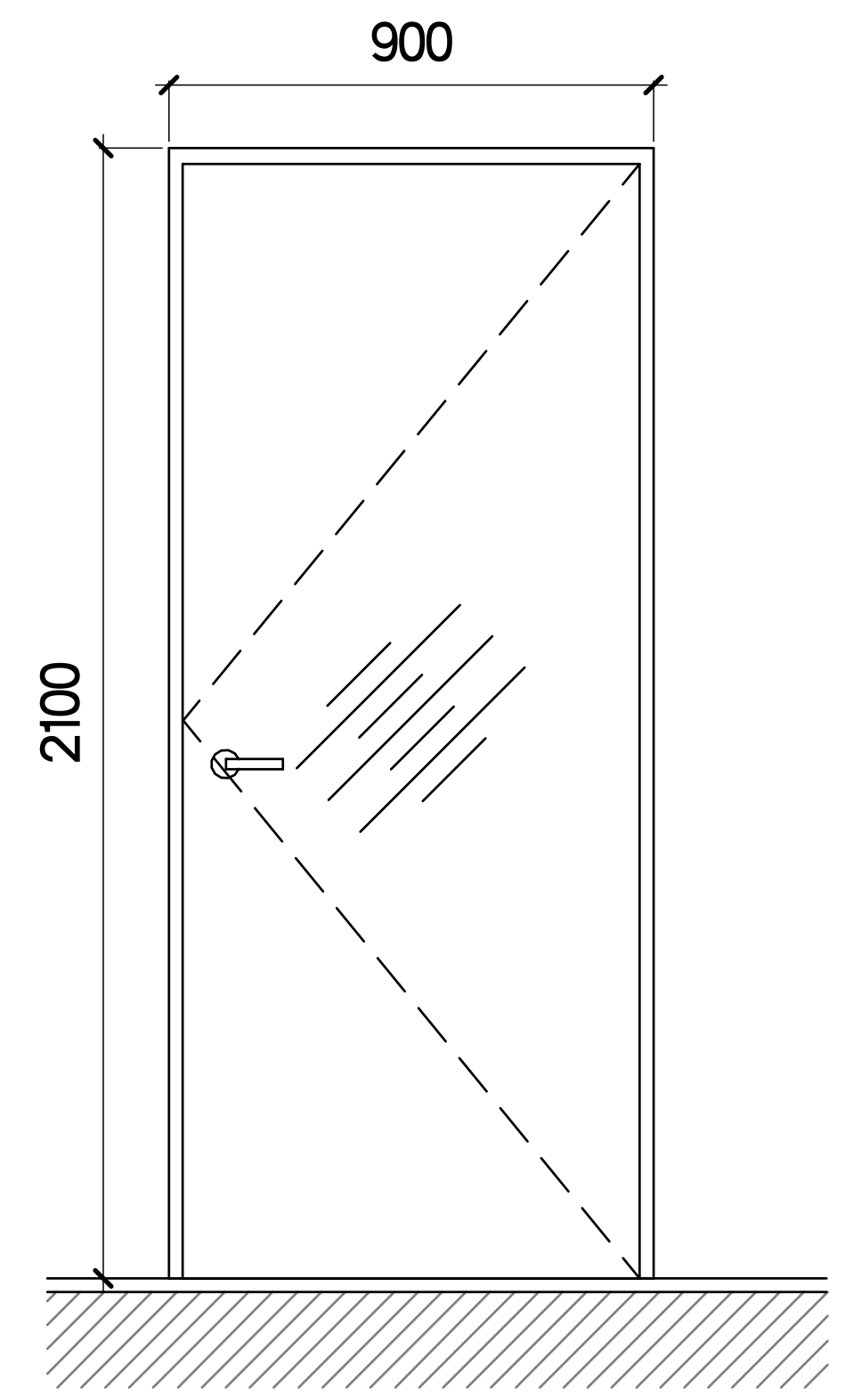

კ-09
1 : 25

კარების სპეციფიკაცია

მარკირება	მახასიათებლები	მდებარეობა	ხანძარმედეგობა	სიგანე მმ.	სიმაღლე მმ.	ფართი	რაოდენობა	ჯამური ფართი
კ-01	ერთფრთიანი კარი	ინტერიერი	90 წთ	950	2100	2.0 მ²	3	6.00 მ²
კ-02	ერთფრთიანი კარი	ინტერიერი	90 წთ	1000	2100	2.1 მ²	75	157.5 მ²
კ-02'	ერთფრთიანი კარი	ექსტერიერი	90 წთ	1000	2100	2.1 მ²	1	2.1 მ²
კ-03	ერთფრთიანი კარი (ბინა)	ინტერიერი	20 წთ	1000	2100	2.1 მ²	243	510.3 მ²
კ-04	ერთფრთიანი კარი (საოფისე)	ინტერიერი	20 წთ	1000	2100	2.1 მ²	8	16.8 მ²
კ-05	ერთფრთიანი კარი (კომერციული)	ინტერიერი	20 წთ	1000	2100	2.1 მ²	2	4.2 მ²
კ-06	ერთფრთიანი კარი (კომერციული)	ექსტერიერი	-	1000	2100	2.1 მ²	1	2.1 მ²
კ-07	ერთფრთიანი კარი	ექსტერიერი	90 წთ	1000	2100	2.1 მ²	2	4.2 მ²
კ-08	ერთფრთიანი კარი (სადარბაზოში შესასვლელი)	ექსტერიერი	90 წთ	1000	2100	2.1 მ²	1	2.1 მ²
კ-09	ერთფრთიანი მინის კარი (აივანი)	ექსტერიერი	-	1000	2100	2.1 მ²	1	2.1 მ²

პროექტის დასახელება

მრავალბინიანი საცხოვრებელი სახლი, ქერჩის ქუჩა N86
ს/კ 01.11.05.029.380

ექსპლიკაცია

პირობითი აღნიშვნები

ოთახი 150 m2 — ოთახის ფუნქცია
წყვეტის ხაზი
XX — ვიტრაჟის მარკირება
კ-XX — კარების მარკირება
ნიშნული
X Detail — დეტალი
0 0 — ღერძის ხაზები
1 A100 FLOOR PLAN 1:100 — ფურცლის დასახელება
1 AR.00 — ჭრილის ხაზი
ბლოკის წყობა
რ/ბ სვეტები და დიაფრაგმა

შენიშვნები:

ზომები დაზუსტდეს ადგილზე;
(ზომები მოცემულია სანტიმეტრებში)

ყველა შეუსაბამობა სამუშაოების დაწყებამდე აუცილებლად უნდა ეცნოს არქიტექტორს;

აბსოლუტური 0.000 ნიშნული შეესაბამება +508.0

ნახაზის დასახელება

კარების სპეციფიკაცია

მასშტაბი	As indicated
საავტორო ჯგუფი	
არქ. გ. ჭყონია	
არქ. გ. სამხარაძე	
არქ. დ. დენელია	
არქ. ა ფანჯანი	
თარიღი	2026 წ.
გვ. რაოდ.	
გვერდი	A-807
ფურცელი	A-2

27/07/2026 17:12:46

N	Описание	Площадь	Расход
Наружные ограждающие конструкции			
WT-01	<varies>	6547.0 м²	
WT-02	Фасадная система с воздушным зазором (вентилируемый фасад): облицовка из керамогранитных плит 100 мм, вентилируемый фасад - 10 мм, минеральная базальтовая плита 100 мм, ветрозащитная паропроницаемая мембрана - 10 мм, несущая стена из монолитного железобетона 200 мм, внутренняя отделка: гипсокартонный лист 2 слоя по 12.5 мм на металлическом каркасе	7117.2 м²	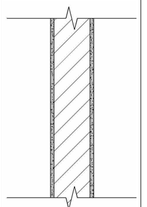
WT-03	Фасадная система с воздушным зазором - 10 мм, минеральная базальтовая плита (MW) 70 мм, ветрозащитная диффузионная мембрана, несущая стена из монолитного железобетона 250 мм, внутренняя отделка: гипсокартонный лист 2 слоя по 12.5 мм на металлическом каркасе	347.5 м²	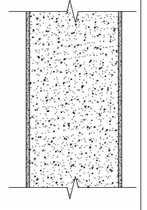
WT-04	Фасадная система с воздушным зазором - 10 мм, алюминиевая композитная панель толщиной 4 мм, вентилируемый фасад - 10 мм, несущая стена из монолитного железобетона 200 мм, внутренняя отделка: гипсокартонный лист 2 слоя по 12.5 мм на металлическом каркасе	7515.3 м²	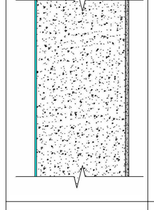
WT-06	Фасадная система с воздушным зазором - 10 мм, минеральная базальтовая плита 250 мм, ветрозащитная диффузионная мембрана, несущая стена из монолитного железобетона - 10 мм	4851.1 м²	
WT-07	Фасадная система с воздушным зазором - 10 мм, ветрозащитная диффузионная мембрана, несущая стена из монолитного железобетона 250 мм, внутренняя отделка: гипсокартонный лист на металлическом каркасе	1647.8 м²	

N	Описание	Площадь	Расход
Полы			
FT-01	Ж/б монолитная плита 180 мм, бетон В25 (М350), армирование двойной сеткой Ø12 А500С, ячейка 200×200 мм; гидроизоляционная мембрана ПВХ 1.5 мм, приклеенная на битумную мастику; цементно-песчаная стяжка М150, армированная фиброволокном, 100 мм; керамогранитная плитка 600×600 мм, укладка на клей С1, затирка швов	777.1 м²	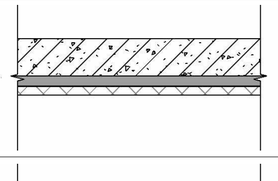
FT-04	Ж/б монолитная плита 180 мм, бетон В30 с противоусадочной фиброй, армирование двойной сеткой Ø14 А500С, ячейка 150×150 мм; пароизоляционная мембрана 2 слоя, наклеенная на праймер; утеплитель из экструдированного пенополистирола (XPS) 100 мм, плотность 35 кг/м³; разделительный слой из полиэтиленовой пленки 0.2 мм; самонивелирующаяся наливная смесь, 100 мм.	1290.3 м²	
FT-03	Ж/б монолитная плита 180 мм, бетон В25 с противоусадочной фиброй, армирование двойной сеткой Ø12 А500С, ячейка 150×150 мм; гидроизоляционная мембрана Masterseal 345 в 2 слоя, общий расход 3 кг/м²; утеплитель из экструдированного пенополистирола (XPS) 100 мм, плотность 35 кг/м³; разделительный слой из полиэтиленовой пленки 0.2 мм; самонивелирующаяся наливная смесь, 100 мм.	335.5 м²	
FT-02	Монолитная железобетонная плита 180 мм, бетон В30 (М400), армирование двойной сеткой Ø16 А500С, ячейка 100×100 мм; гидроизоляционная мембрана ПВХ 1.5 мм, приклеенная на битумную мастику; цементно-песчаная стяжка М200, армированная фиброволокном, 90 мм; керамогранитная плитка 600×600 мм, укладка на клей С1, затирка швов	2326.9 м²	
FT-05	Ж/б монолитная плита 180 мм, бетон В30 (М400), армирование двойной сеткой Ø16 А500С, ячейка 100×100 мм; гидроизоляционная мембрана ПВХ 1.5 мм, приклеенная на битумную мастику; цементно-песчаная стяжка М200, армированная фиброволокном, 100 мм; керамогранитная плитка 600×600 мм, укладка на клей С1, затирка швов	2315.3 м²	

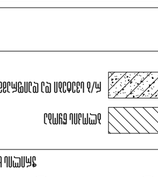

Дата печати: 27.07.2026 17:17:46

Экземпляр №1

Альбом рабочих чертежей

Жилой комплекс «Северная звезда»
Корпуса 1, 2, 3. Этажность 12–16
г. Заречный, ул. Северная, 14

Архитектурно-строительные решения

Ведомость заполнения проемов

Ведомость отделки помещений

Экспликация полов

Спецификация элементов полов

Условные обозначения

Экспликация помещений

Ведомость перемычек

Ведомость элементов

Ведомость ссылочных и прилагаемых документов

Ведомость рабочих чертежей основного комплекта

Общие данные

Изм.	Кол. уч.	Лист	№ док.	Подпись	Дата
ГИП	Соколов				
Разработал	Лебедева				
Проверил	Морозов				
Н. контр.	Кузнецова				

Стадия: Р
Лист: 1
Листов: 3

ООО «Проектстрой-Сервис»
г. Заречный, ул. Северная, 14, оф. 312
Тел. (34377) 2-15-08

Согласовано:
Главный инженер проекта
Главный архитектор проекта
Начальник отдела ОВ
Начальник отдела ВК
Начальник отдела ЭОМ
Начальник отдела АПС

Инв. № подл. | Подпись и дата | Взам. инв. №

Изм.	Кол. уч.	Лист	№ док.	Подпись	Дата

Формат А2

Альбом рабочих чертежей
Жилой комплекс «Северная звезда»
Корпуса 1, 2, 3. Этажность 12–16
г. Заречный, ул. Северная, 14
Архитектурно-строительные решения
Ведомость заполнения проемов
Ведомость отделки помещений
Экспликация полов
Спецификация элементов полов
Условные обозначения
Экспликация помещений
Ведомость перемычек
Ведомость элементов
Ведомость ссылочных и прилагаемых документов
Ведомость рабочих чертежей основного комплекта
Общие данные

Масштаб 1:150
Формат А2
Разработал Лебедева
Проверил Морозов
Н. контр. Кузнецова
ГИП Соколов
Дата 2026 г.
Стадия Р
Лист 1
Листов 3
ООО «Проектстрой-Сервис»
г. Заречный, ул. Северная, 14, оф. 312
Тел. (34377) 2-15-08
Инв. № подл. | Подпись и дата | Взам. инв. №
Изм. Кол. уч. Лист № док. Подпись Дата
Формат А-2
А-808

СИЛУЭТНАЯ СХЕМА ЗДАНИЯ С ПЛАНОМ ЭТАЖА И ОБОЗНАЧЕНИЕМ ЭЛЕМЕНТОВ

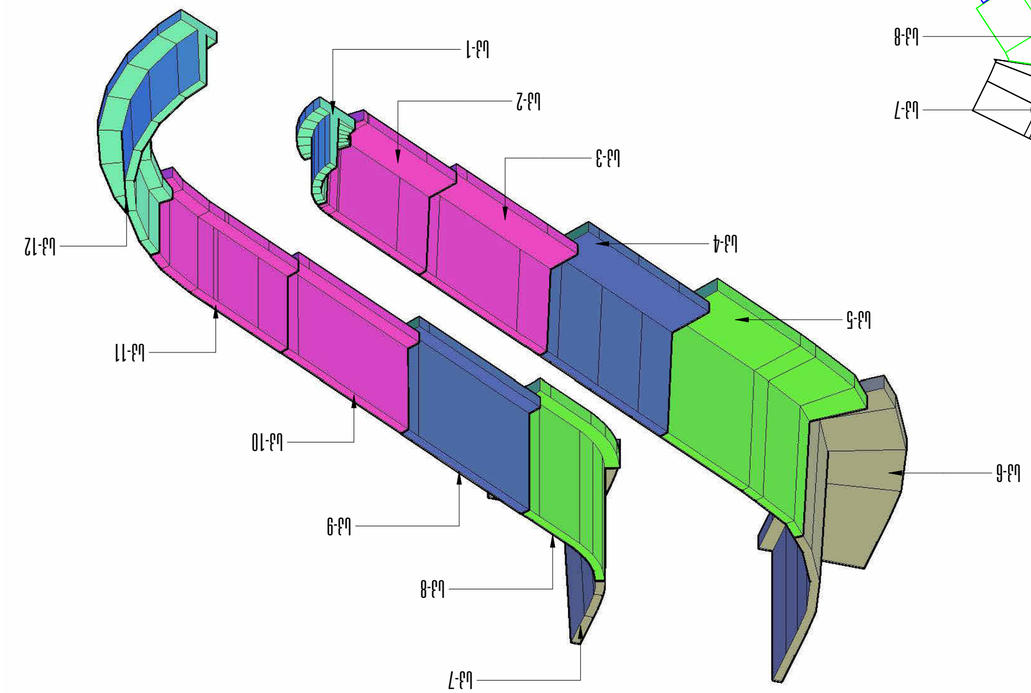

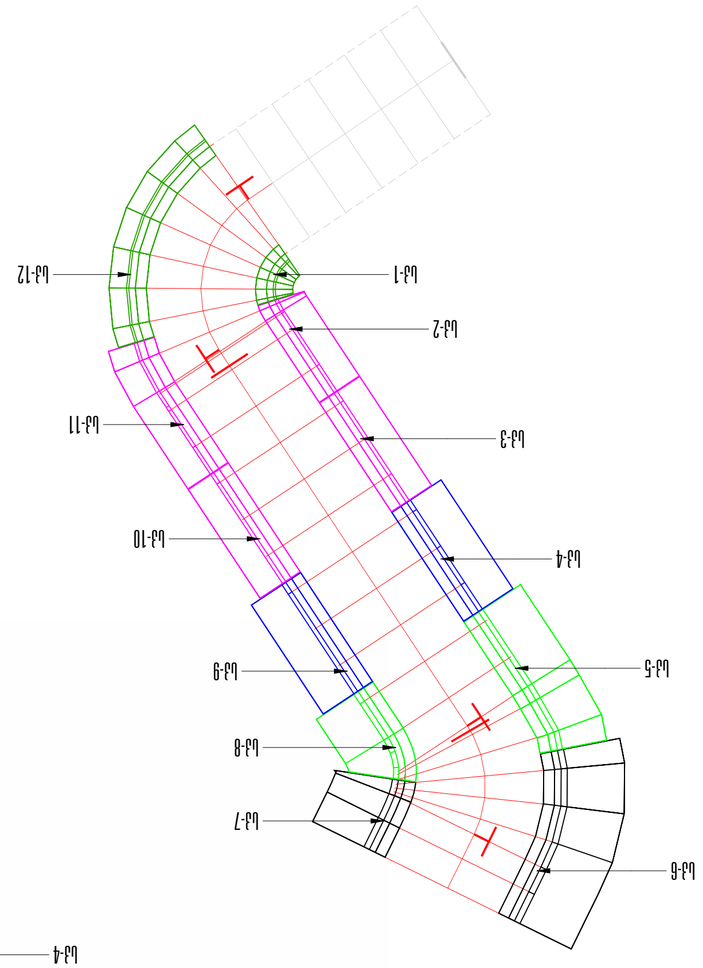

Ы-1 Ы-2 Ы-3 Ы-4 Ы-5 Ы-6 Ы-7 Ы-8 Ы-9 Ы-10 Ы-11 Ы-12

3 Ы-1 Ы-2 Ы-3 Ы-4 Ы-5 Ы-6 Ы-7 Ы-8 Ы-9 Ы-10 Ы-11 Ы-12
1 : 50

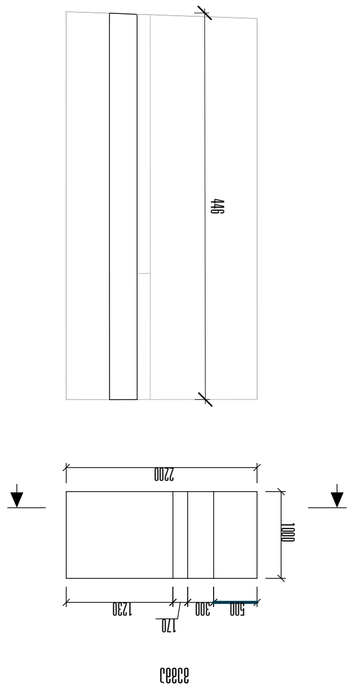

3 Ы-1 Ы-2 Ы-3 Ы-4 Ы-5 Ы-6 Ы-7 Ы-8 Ы-9 Ы-10 Ы-11 Ы-12
1 : 50

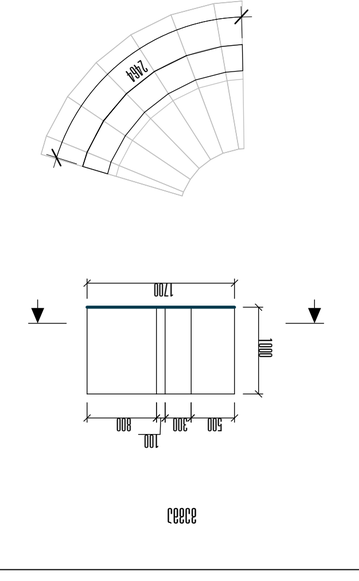

Изм.Кол.Уч.	Лист № док. Подп. Дата
ГИП	Ы-1
Разработал	Ы-2
Проверил	Ы-3
Н.контр.	Ы-4
Утвердил	Ы-5
	Ы-6
	Ы-7
	Ы-8
	Ы-9
	Ы-10
	Ы-11
	Ы-12

Стадия: Лист: Листов:

Наименование или номер чертежа

Инв. № подл. | Подп. и дата | Взам. инв. №

Обозначение документа

Наименование организации

Копировал Формат А4

Ведомость рабочих чертежей основного комплекта

Ведомость ссылочных и прилагаемых документов

Общие данные

Экспликация помещений. Ведомость отделки помещений

Экспликация полов

Ведомость перемычек

Ведомость элементов заполнения проемов

Ведомость спецификаций

Ведомость деталей

Ведомость конструкций

Ведомость изделий

Ведомость материалов

Ведомость оборудования

Ведомость трубопроводов

Ведомость воздуховодов

Ведомость отопительных приборов

Ведомость вентиляционного оборудования

Ведомость систем

Ведомость газоснабжения

Ведомость водоснабжения

Ведомость канализации

Ведомость электроснабжения

Ведомость слаботочных систем

Ведомость автоматизации

Ведомость технологического оборудования

Ведомость технологических трубопроводов

Ведомость технологических воздуховодов

Ведомость технологических систем

Ведомость технологических схем

Ведомость технологических планов

Ведомость технологических разрезов

Ведомость технологических деталей

Ведомость технологических спецификаций

Ведомость технологических материалов

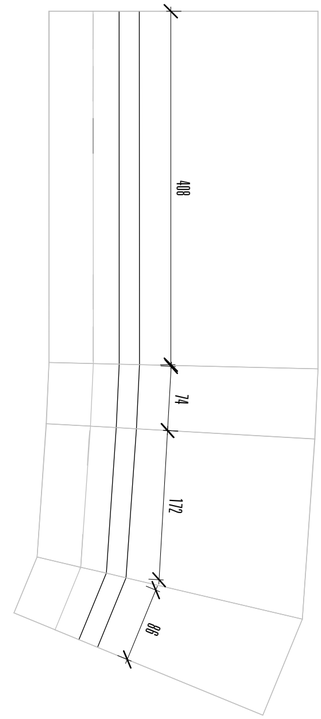

вид 3

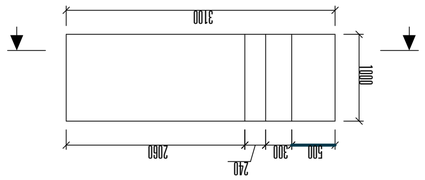

вид 2

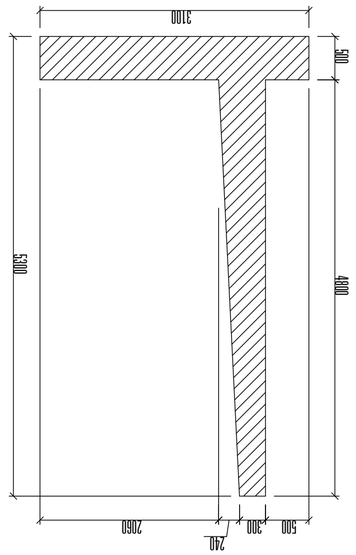

вид 1

Цокольный план N5

1 : 50

5

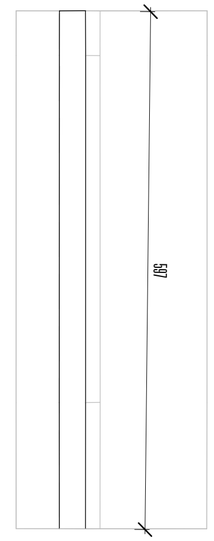

вид 3

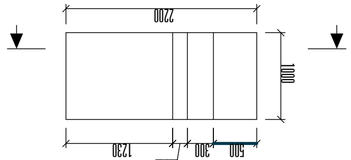

вид 2

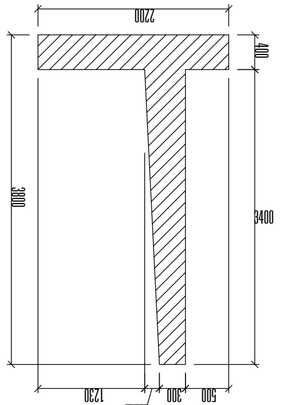

вид 1

Цокольный план N3

1 : 50

1

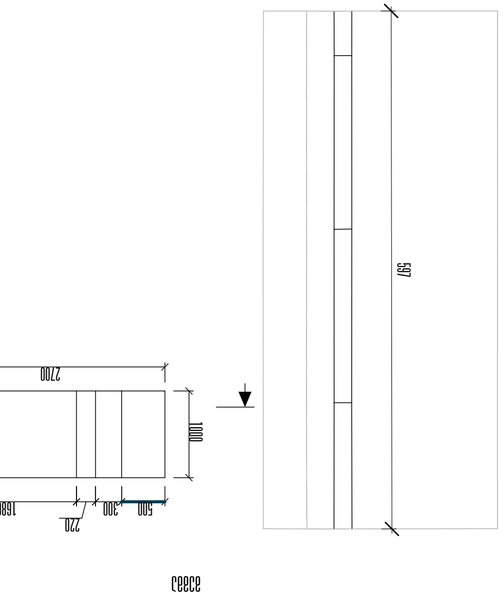

вид 3

вид 2

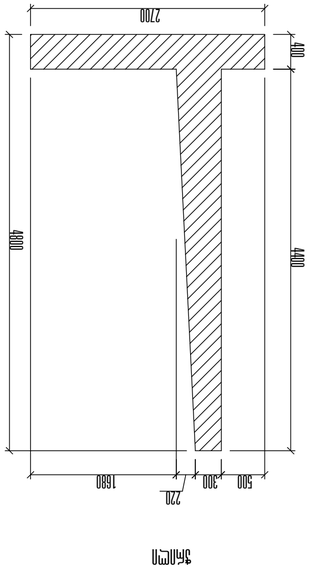

вид 1

Цокольный план N4

1 : 50

4

Заказчик	Client
Объект	Project
Стадия	Stage
Раздел	Section
Лист	Sheet
Масштаб	Scale
Дата	Date
Изм.	Rev.
Примечание	Remarks

Стадия	Лист
Р	А-810

Инв. № подл.	Подпись и дата
Взам. инв. №	
Инв. № дубл.	
Подпись и дата	

Экспликация помещений

Поз.	Наименование	Площадь, м²
1	Помещение	15,00

Ведомость отделки помещений

Поз.	Наименование	Потолок	Стены	Пол	Примечание
1	Помещение	Потолок 1	Стены 1	Пол 1	

Ведомость дверных проемов

Поз.	Обозначение	Наименование	Кол.	Примечание
Д-1	ГОСТ 6629-88	Дверь однопольная	1	

Ведомость оконных проемов

Поз.	Обозначение	Наименование	Кол.	Примечание
О-1	ГОСТ 30674-99	Окно однопольное	1	

Ведомость перемычек

Марка	Сечение	Длина, мм	Масса, кг
ПР-1	120×140	1500	12,5

Ведомость ссылочных и прилагаемых документов

Обозначение	Наименование	Примечание
ГОСТ 21.101-2020	Основные требования к проектной и рабочей документации	

Спецификация элементов

Поз.	Обозначение	Наименование	Кол.	Масса, кг	Примечание
1	ГОСТ 8509-93	Уголок равнополочный 50×50×5	4	3,77	

Ведомость рабочих чертежей основного комплекта

Лист	Наименование	Примечание
1	Общие данные	
2	План фундаментов	
3	План 1-го этажа	
4	План 2-го этажа	
5	План кровли	
6	Разрез 1-1	
7	Фасад 1-2	
8	Узел 1	

Ведомость ссылочных и прилагаемых документов

Обозначение	Наименование	Примечание
ГОСТ 21.101-2020	Основные требования к проектной и рабочей документации	
СП 63.13330.2018	Бетонные и железобетонные конструкции	
СП 20.13330.2016	Нагрузки и воздействия	

Ведомость основных комплектов рабочих чертежей

Марка	Наименование	Примечание
КЖ	Конструкции железобетонные	
АР	Архитектурные решения	
ОВ	Отопление и вентиляция	

Ведомость рабочих чертежей основного комплекта

Лист	Наименование	Примечание
1	Общие данные	
2	План фундаментов	
3	План 1-го этажа	
4	План 2-го этажа	
5	План кровли	
6	Разрез 1-1	
7	Фасад 1-2	
8	Узел 1	

Ведомость ссылочных и прилагаемых документов

Обозначение	Наименование	Примечание
ГОСТ 21.101-2020	Основные требования к проектной и рабочей документации	
СП 63.13330.2018	Бетонные и железобетонные конструкции	
СП 20.13330.2016	Нагрузки и воздействия	

Ведомость основных комплектов рабочих чертежей

Марка	Наименование	Примечание
КЖ	Конструкции железобетонные	
АР	Архитектурные решения	
ОВ	Отопление и вентиляция	

Экспликация помещений

Поз.	Наименование	Площадь, м²
1	Помещение	15,00

Ведомость отделки помещений

Поз.	Наименование	Потолок	Стены	Пол	Примечание
1	Помещение	Потолок 1	Стены 1	Пол 1	

Ведомость дверных проемов

Поз.	Обозначение	Наименование	Кол.	Примечание
Д-1	ГОСТ 6629-88	Дверь однопольная	1	

Ведомость оконных проемов

Поз.	Обозначение	Наименование	Кол.	Примечание
О-1	ГОСТ 30674-99	Окно однопольное	1	

Ведомость перемычек

Марка	Сечение	Длина, мм	Масса, кг
ПР-1	120×140	1500	12,5

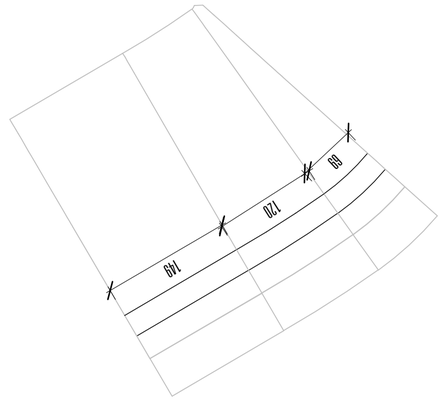

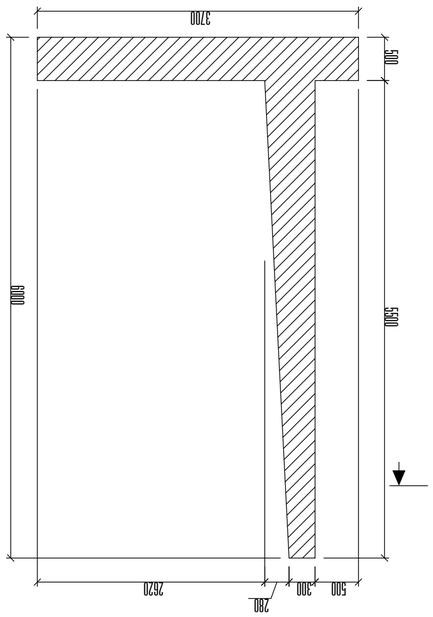

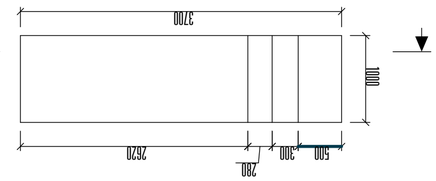

2 1 : 50 — Կցմակերեսների մոնոլիտ N7

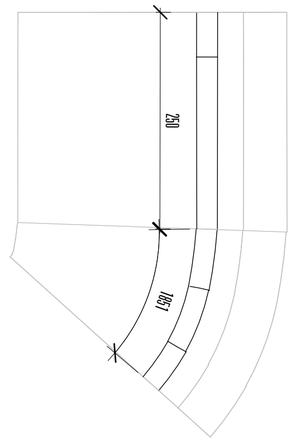

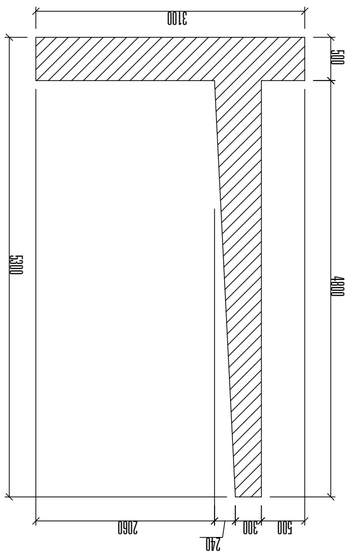

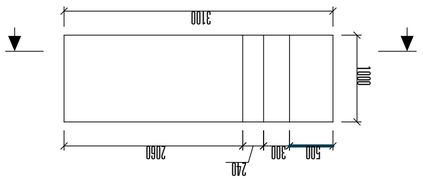

3 1 : 50 — Կցմակերեսների մոնոլիտ N8

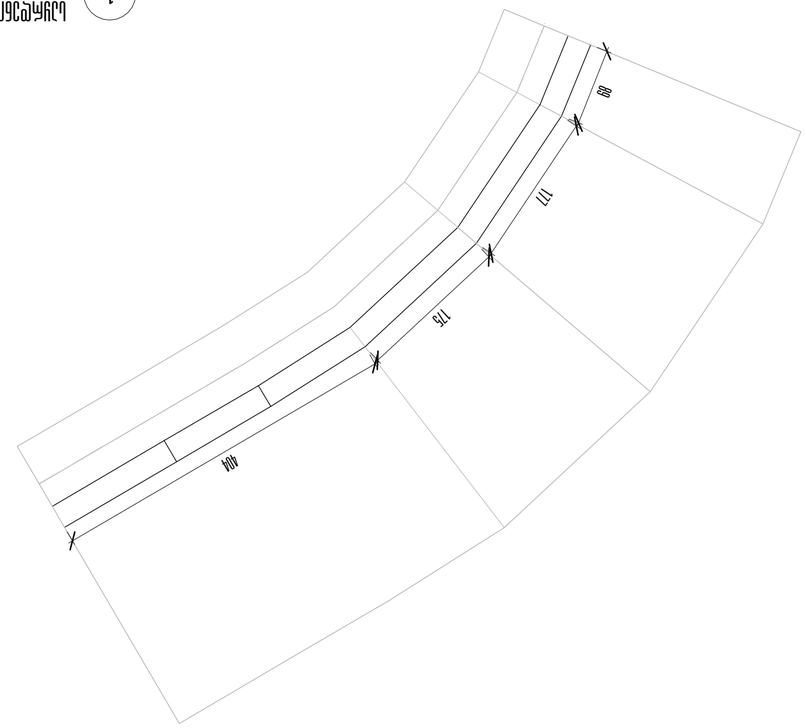

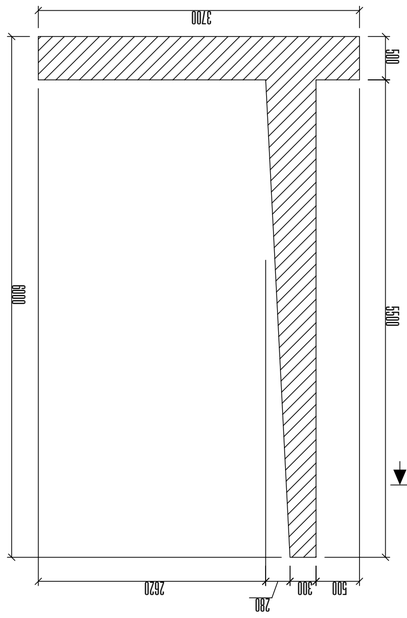

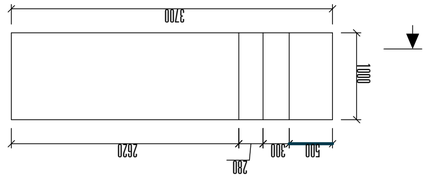

1 1 : 50 — Կցմակերեսների մոնոլիտ N6

Գծագրի անվանումը	Կցմակերեսների մոնոլիտ N6, N7, N8
Նախագծի անվանումը	Ֆունդամենտների կցմակերեսների մոնոլիտ
Նախագծի փուլ	Ա/Ծ
Գծագրի համարը	Կ/Ծ 01.11.05.029.380
Գծագրի կոդը	3ՄՄՊ-ՊԱ-Կ/Ծ-0000-0000-0000-0000-0000-0000-0000
Կազմակերպություն	ՀՀ ՊՆ ՀՀ զինված ուժերի 3 000 զորամասի շենքերի և կառույցների կառուցում +508.0
Գծագրերի և նկարների ցանկ	
Գլխավոր ճարտարապետ	
Գլխավոր կոնստրուկտոր	
Ղեկավար	Ա.Ծ.Ղազարյան
Նախագծող	Ա.Ա.Ղազարյան
Նախագծող	Ա.Ա.Ղազարյան
Նախագծող	Ա.Ա

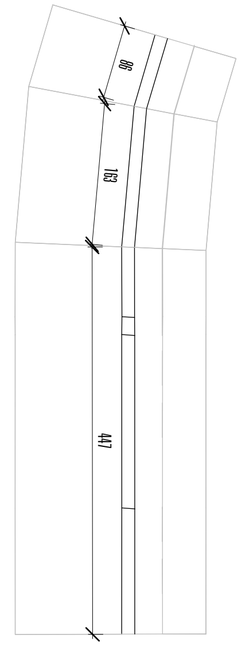

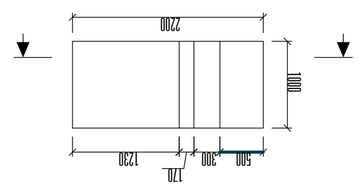

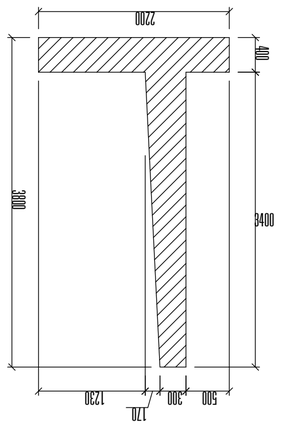

1 : 50

1

სართული N11

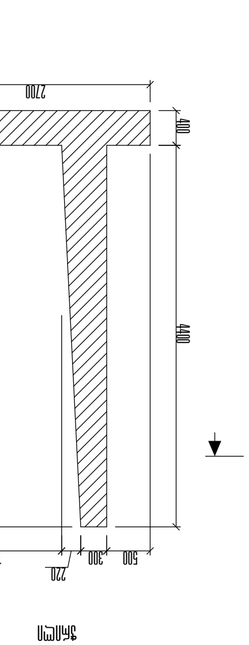

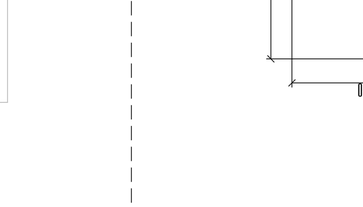

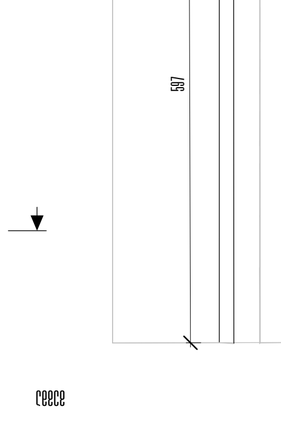

1 : 50

1

სართული N11

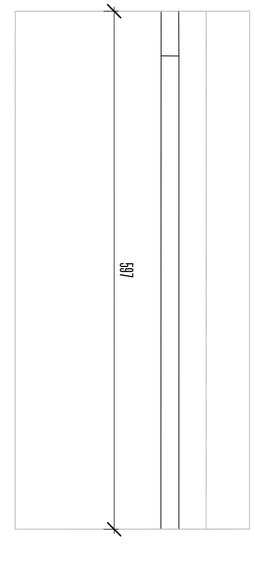

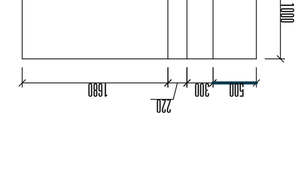

1 : 50

2

სართული N9

1 : 50

3

სართული N10

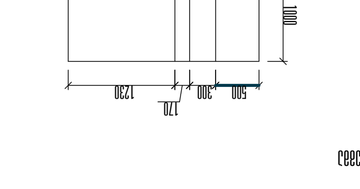

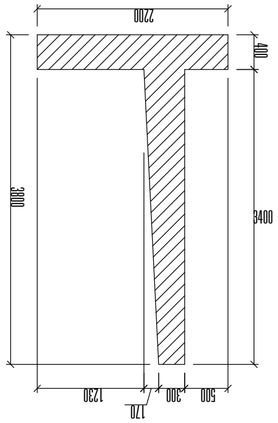

პროექტის ეტაპი	**P**
ნახაზის დასახელება	**ფასადები**
ნახაზის ტიპი	**AS**
ნახაზის ნომერი	**A-812**
ფორმატი	**A-2**
მასშტაბი	1:100
თარიღი	2026 წ.
ფაზა	**საპროექტო**

ავტორი

ავტორის ან უფლებამოსილი პირის ხელმოწერა

ნახაზის ავტორი

ნახაზის ელექტრონული ვერსიის ავტორი

პროექტის ხელმძღვანელი

ტექნიკური ზედამხედველი

ტექნიკური ხელმძღვანელი

ტექნიკური ზედამხედველი

პროექტის ხელმძღვანელი

ნახაზის ავტორი

ნახაზის ელექტრონული ვერსიის ავტორი

ავტორის ან უფლებამოსილი პირის ხელმოწერა

**

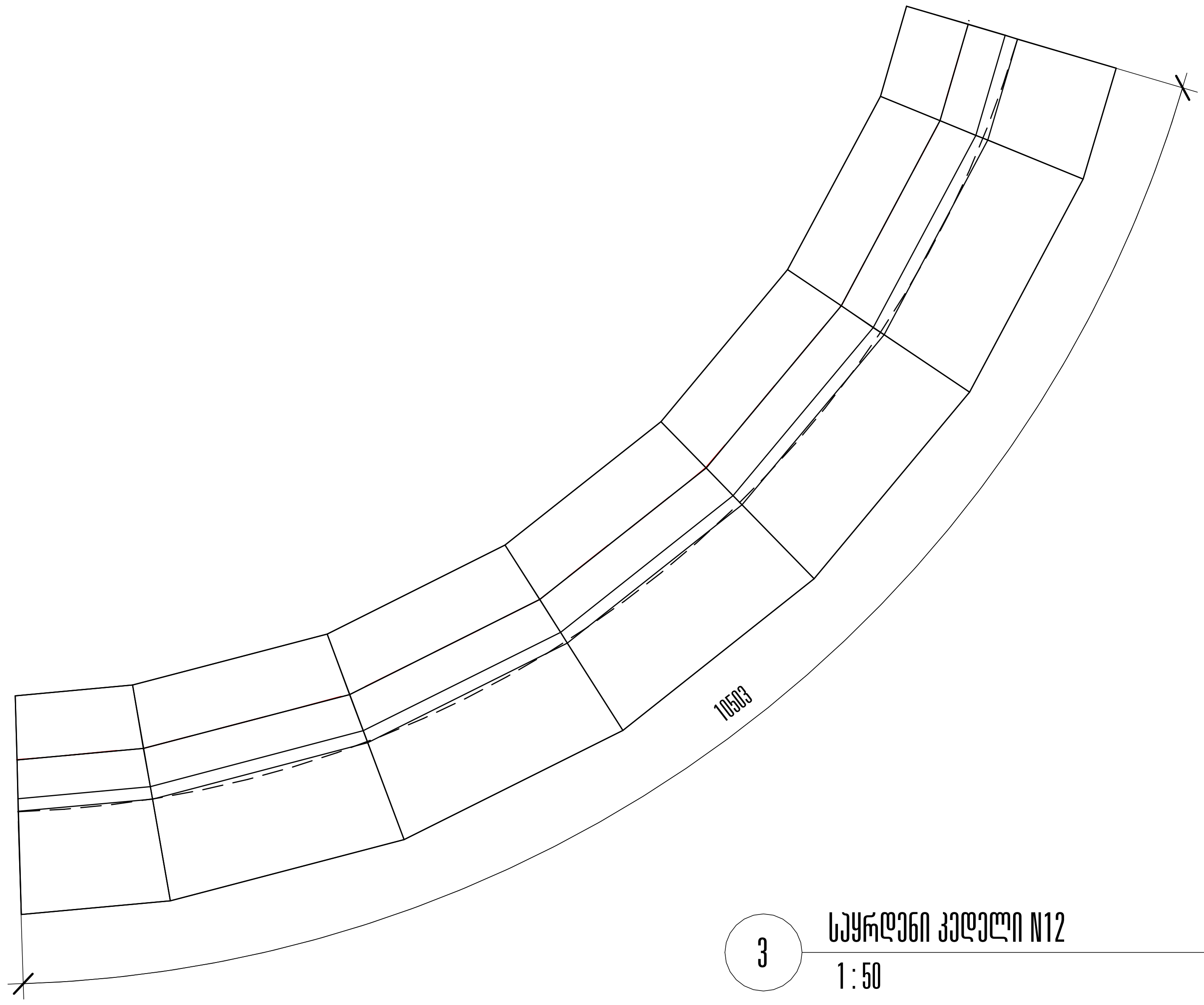

3 საყრდენი კედელი N12
1 : 50

გეგმა

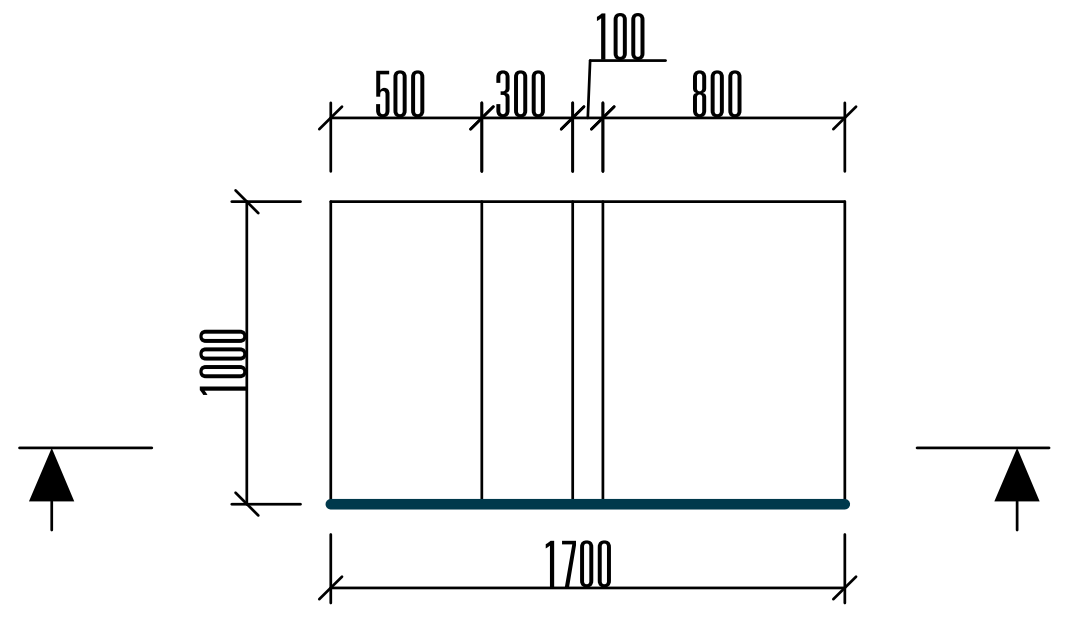

ჭრილი

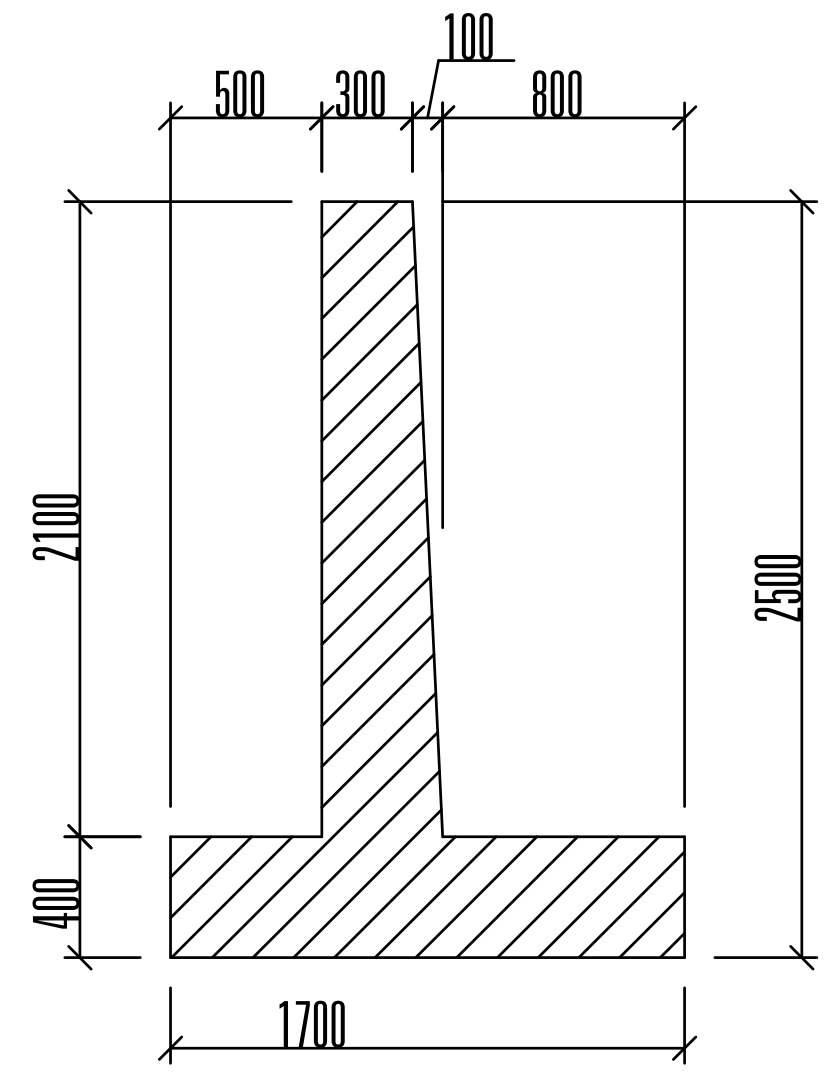

საყრდენი კედლების ანგარიში				
დასახელება	ფართობი მ2	სიგრძე მ.	მოცულობა	კლასი
კედელი N1	1.4	2.46	3.44	I
კედელი N2	2.5	4.46	11.5	I
კედელი N3	2.5	5.97	14.93	I
კედელი N4	2.9	5.97	17.31	I
კედელი N5	3.6	7.40	26.64	II
კედელი N6	4.3	8.45	36.34	II
კედელი N7	4.3	3.38	14.53	I
კედელი N8	3.6	4.35	15.66	I
კედელი N9	2.9	6.0	17.4	I
კედელი N10	2.5	5.97	14.92	I
კედელი N11	2.5	7.0	17.5	I
კედელი N12	1.4	10.5	14.7	I

საყრდენი კედლები მიეკუთვნება II კლასს

პროექტის დასახელება

მრავალბინიანი საცხოვრებელი სახლი,
ქერჩის ქუჩა N86
ს/კ 01.11.05.029.380

ექსპლიკაცია

პირობითი აღნიშვნები

ოთახი 150 m2 — ოთახის ფუნქცია
წყვეტის ხაზი
XX — ვიტრაჟის მარკირება
კ-XX — კარების მარკირება
ნიშნული
X Detail — დეტალი
0 0 — ღერძის ხაზები
1 A100 FLOOR PLAN 1:100 — ფურცლის დასახელება
1 AR.00 — ჭრილის ხაზი
ბლოკის წყობა
რ/ბ სვეტები და დიაფრაგმა

შენიშვნები:

ზომები დაზუსტდეს ადგილზე;
(ზომები მოცემულია სანტიმეტრებში)

ყველა შეუსაბამობა სამუშაოების დაწყებამდე აუცილებლად უნდა ეცნოს არქიტექტორს;

აბსოლუტური 0.000 ნიშნული შეესაბამება +508.0

ნახაზის დასახელება

საყრდენი კედლები

მასშტაბი	As indicated
საავტორო ჯგუფი	
არქ. გ. ჭყონია	
არქ. გ. სამხარაძე	
არქ. დ. დანელია	
არქ. ა ფანგანი	

თარიღი	2026 წ.	ფურცელი
გვ. რაოდ.	გვერდი A-814	A-2

27/07/2026 17:12:50