ՀՀ ՔԱՂԱՔԱՇԻՆՈՒԹՅԱՆ ԿՈՄԻՏԵ			
ՀՀ ԱՐՄԱՎԻՐԻ ՄԱՐԶԻ			
ՀՀ ԱՐՄԱՎԻՐԻ ՔԱՂԱՔԻ

ՀԱՍԱՐԱԿԱՑԻՈՒԹՅՈՒՆ			
ՀԱՄԱՀՈՂ	Հ. ՀԱՍԱՐՅԱՆ		
ԳԼԽԱՎՈՐ ՃԱՐՏԱՐԱՊԵՏ	Հ. ՀԱՍԱՐՅԱՆ		
ՃԱՐՏԱՐԱՊԵՏ	Հ. ԳՐԻԳՈՐՅԱՆ		
ՏԵԽՆԻԿԱԿԱՆ ՀՍԿՈՂՈՒԹՅՈՒՆ	Հ. ՀԱՍԱՐՅԱՆ		

ՀԱՄԱՀՈՂԱԿԱՆ ՇԵՆՔԵՐԻ ՀԱՄԱԼԻՐ ԱՌԱՋԱՏԱՐԻ ՏԱՐԱԾՔՈՒՄ ԳՏՆՎՈՂ ՀԱՆՐԱՅԻՆ ՆՇԱՆԱԿՈՒԹՅԱՆ ՀԱՄԱՐ «ԿՈՄՖՈՐՏ ՍԱՆՏՐԱԼ» ՓԱԿ ՆՐ N2 ԱՇԽ. ՀԱՍՑԵ՝ ԿՈՄՖՈՐՏ ՍԱՆՏՐԱԼ, ԲԼՈԿ N2 ՀՀ, ՔԱՂԱՔ ԵՐԵՎԱՆ, ՇԵՆՔԵՐԻ ՓՈՂՈՑ, 14 ԲՆԱԿԱՐԱՆ ՀՀ, 0010 ք. ԵՐԵՎԱՆ, ՇԵՆՔԵՐԻ ՓՈՂՈՑ, ՀՀ 0010 ք. ԵՐԵՎԱՆ, ՇԵՆՔԵՐԻ ՓՈՂՈՑ, 14 ԲՆԱԿԱՐԱՆ ՀՀ,

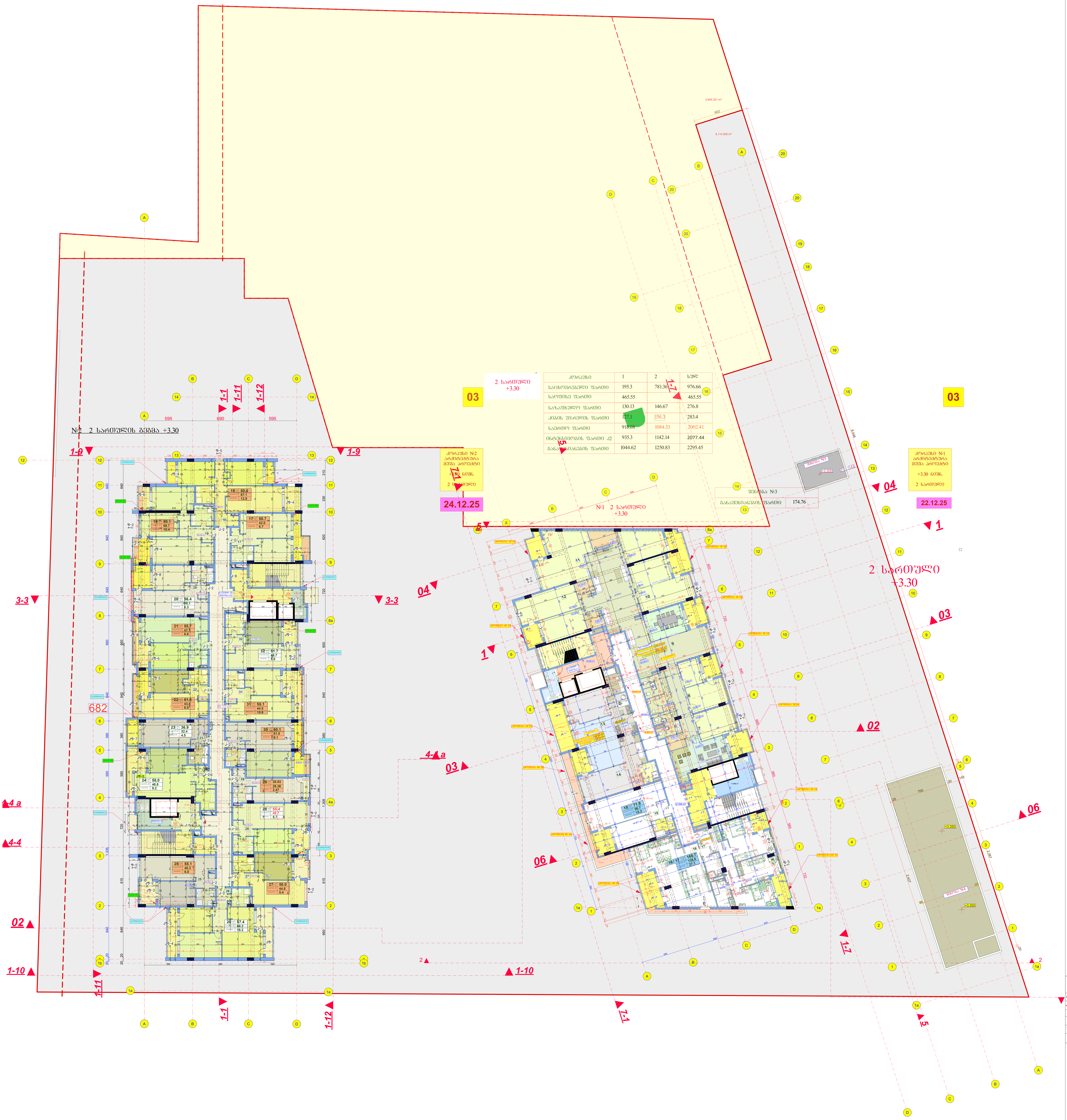

კორპუსი	1	2	სულ
საცხოვრებელი ფართი	195.3	781.36	976.66
საოფისე ფართი	465.55		465.55
საზაფხულო ფართი	130.13	146.67	276.8
კიბის უჯრედის ფართი	127.1	156.3	283.4
საერთო ფართი	918.08	1084.33	2002.41
ინტენსივობის ფართი კ2	935.3	1142.14	2077.44
განაშენიანების ფართი	1044.62	1250.83	2295.45

შენობა №3	
განაშენიანების ფართი	174.76

შპს "არდ ჯგუფი"		მრავალბინიანი საცხოვრებელი კომპლექსი "დიღმის ჭალებში" კორ. №1 №2 დავით აღმაშენებლის ხეივანი მე-12 კმ ს/კ 01.72.14.009.614	დამკვეთი: შპს "მოდერნ სითი დეველოპმენტი" ს/კ 405354085 დირექტორი-ლევან ევგენიძე პ/ნ 01007002156			
დირექტორი	პ. ჭავჭანიძე	არქიტექტურული ნაწილი	მ-ბი	სტადია	ფ. №	რაოდ.
პრ.მთ.არქ.	პ. ჭავჭანიძე	მე-2 სართულის გეგმა	1:200 A0	არქ. პრო.	5	
კონსტრუქტორი	ე. ღოღერია		2025 წ.			
შეასრულა	პ. ჭავჭანიძე					

05

მე-4 სართულის გეგმა +9.90

მე-4 სართულის გეგმა +9.90

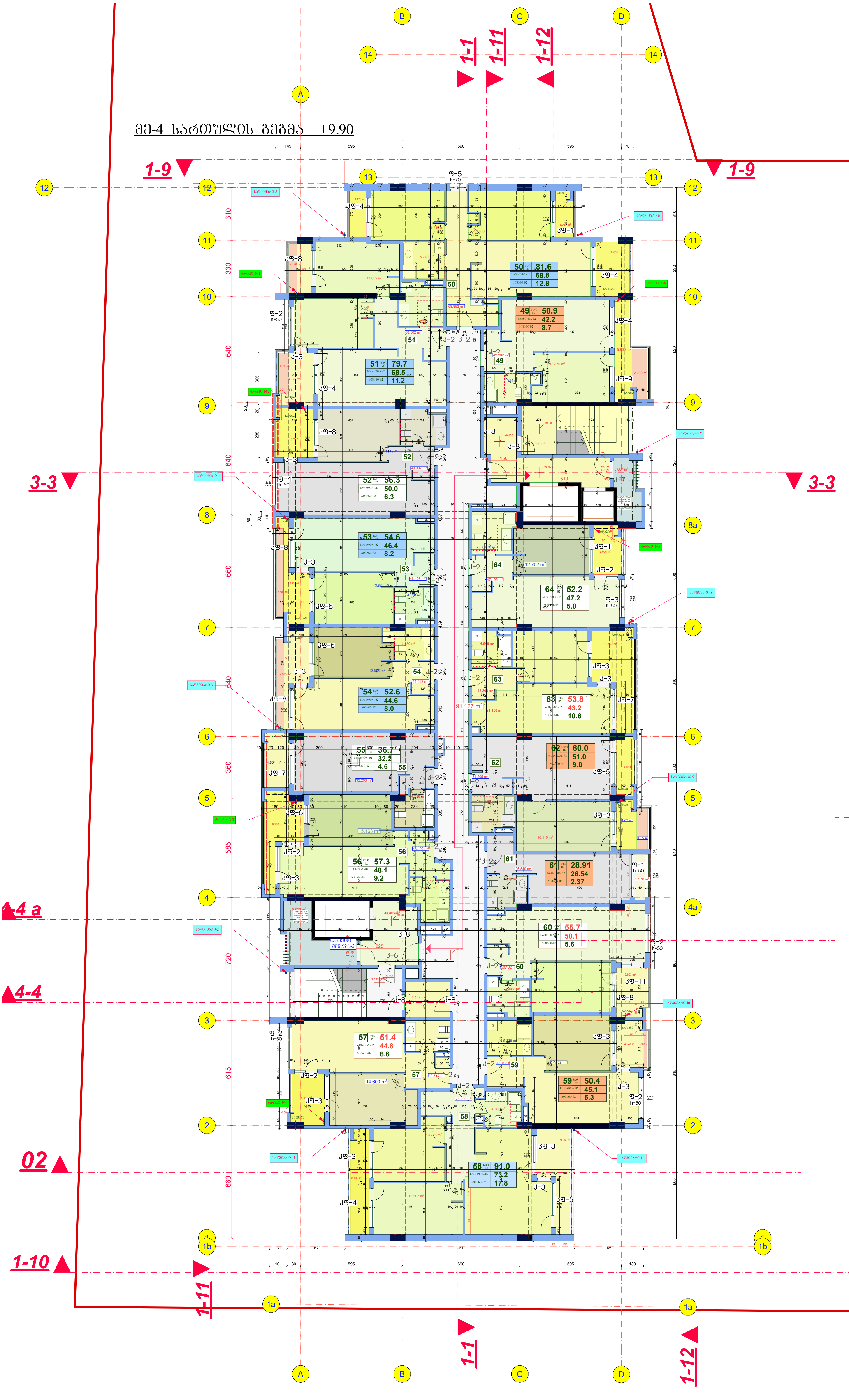

კორპუსი №2
არქიტექტურა
მუშა პროექტი
+9.90 ნიშ.
4 სართული

24.12.25

№1 მე-4 სართულის გეგმა +9.90

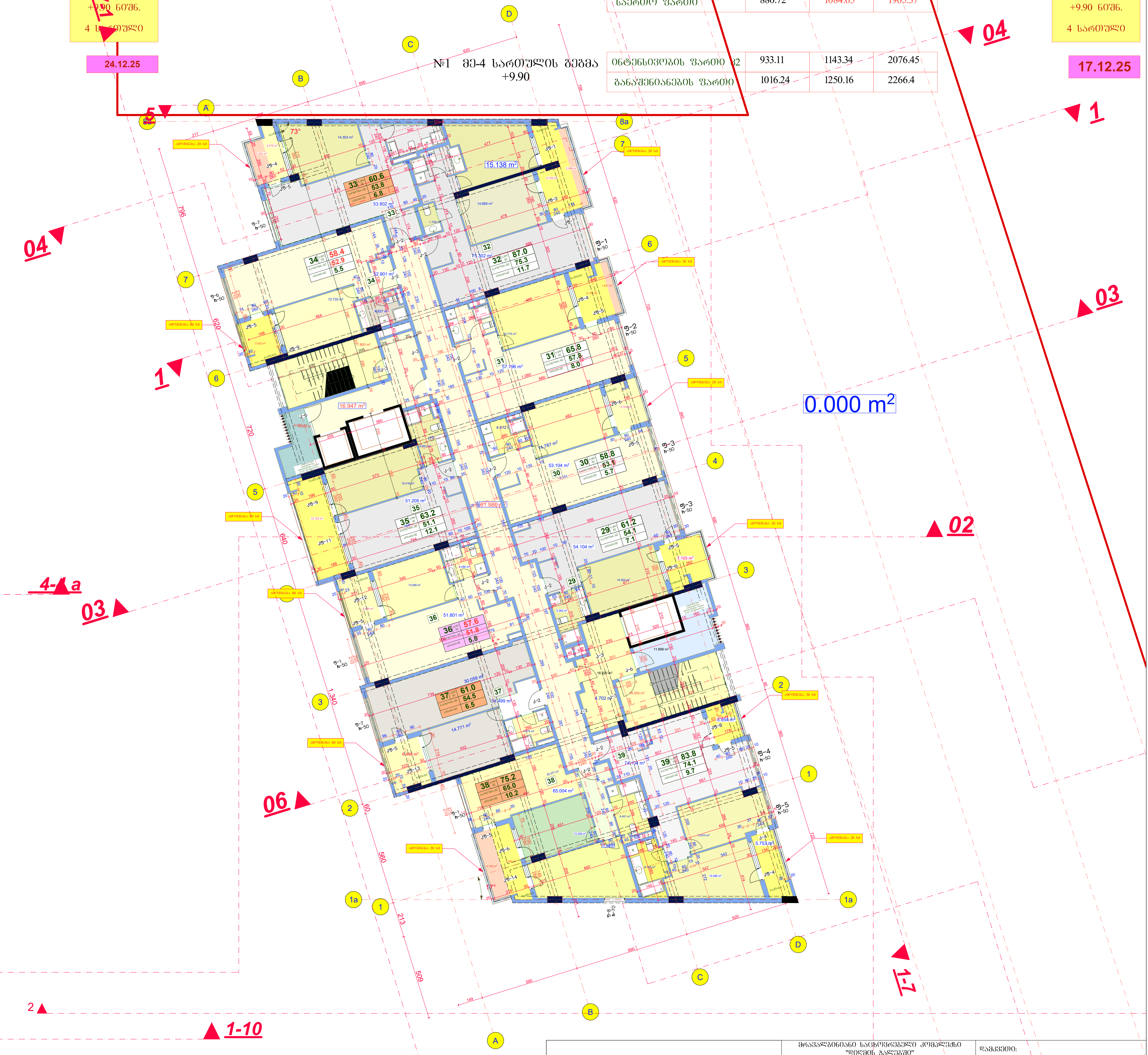

კორპუსი	1	2	სულ
საცხოვრებელი ფართი	643.5	781.94	1425.44
საზაფხულო ფართი	107.52	146.31	253.83
კიბის უჯრედის ფართი	129.7	156.4	286.1
საერთო ფართი	880.72	1084.65	1965.37

ინტენსივობის ფართი კ2	933.11	1143.34	2076.45
განაშენიანების ფართი	1016.24	1250.16	2266.4

კორპუსი №1
არქიტექტურა
მუშა პროექტი
+9.90 ნიშ.
4 სართული

17.12.25

შპს "არდ ჯგუფი"		მრავალბინიანი საცხოვრებელი კომპლექსი "დიღმის ჭალებში" კორ. №1 №2 დავით აღმაშენებლის ხეივანი მე-12 კმ ს/კ 01.72.14.009.614	დამკვეთი: შპს "მოდერნ სითი დეველოპმენტი" ს/კ 405354085 დირექტორი-ლევან ... პ/ნ 01007002156			
დირექტორი	პ. ჭავჭანიძე					
პრ.მთ.არქ.	პ. ჭავჭანიძე	არქიტექტურული ნაწილი	მ-ბი	სტადია	ფ. №	რაოდ.
კონსტრუქტორი	ც. ბლიაძე	მე-4 სართულის გეგმა +9.90	1:200 A2	არქ. პრო.	7	
შეასრულა	პ. ჭავჭანიძე		2025 წ.			

06

მე-5 სართულის გეგმა +13.20

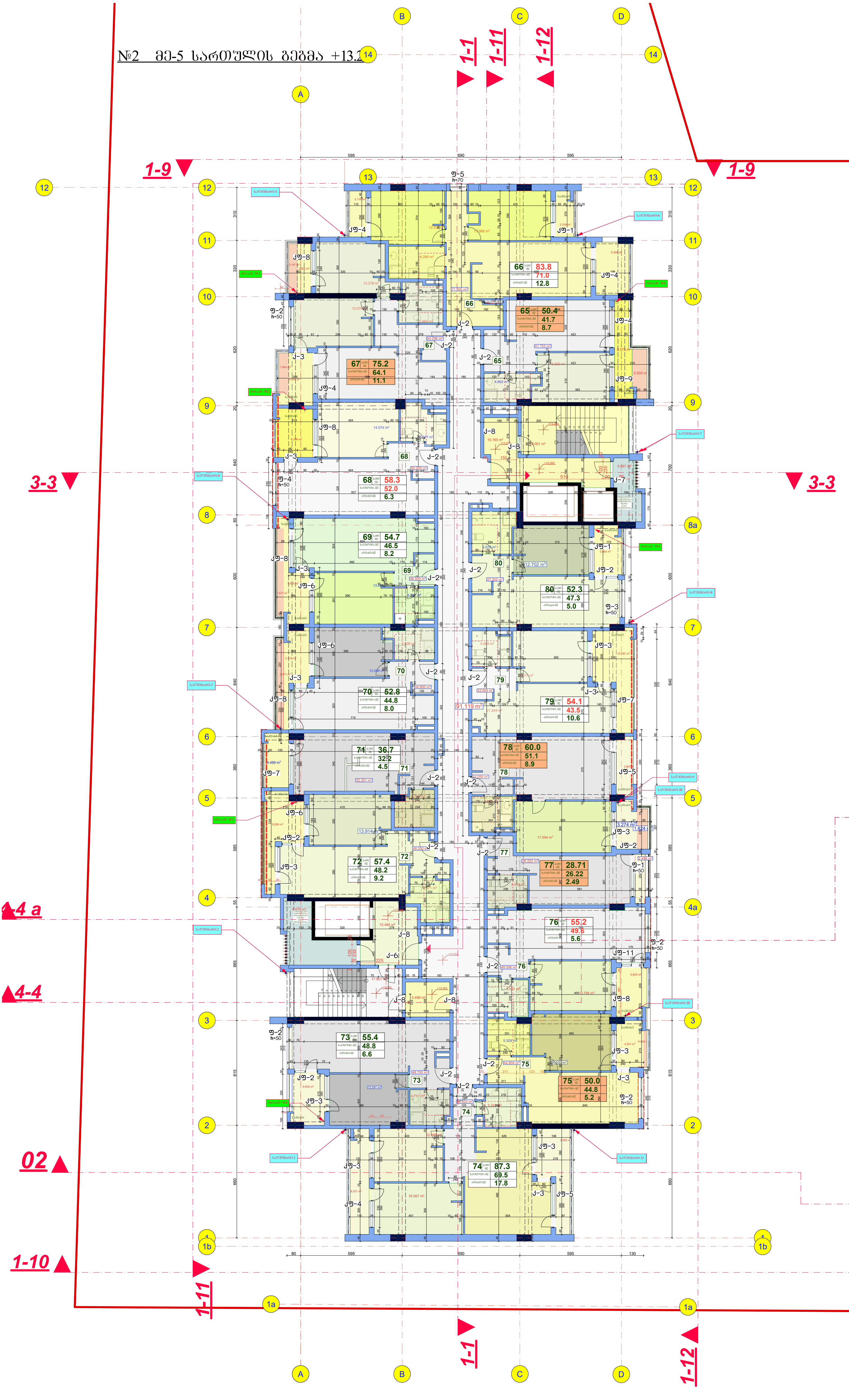

კორპუსი №2
არქიტექტურა
მუშა პროექტი

+13.20 ნიშნ.

5 სართული

24.12.25

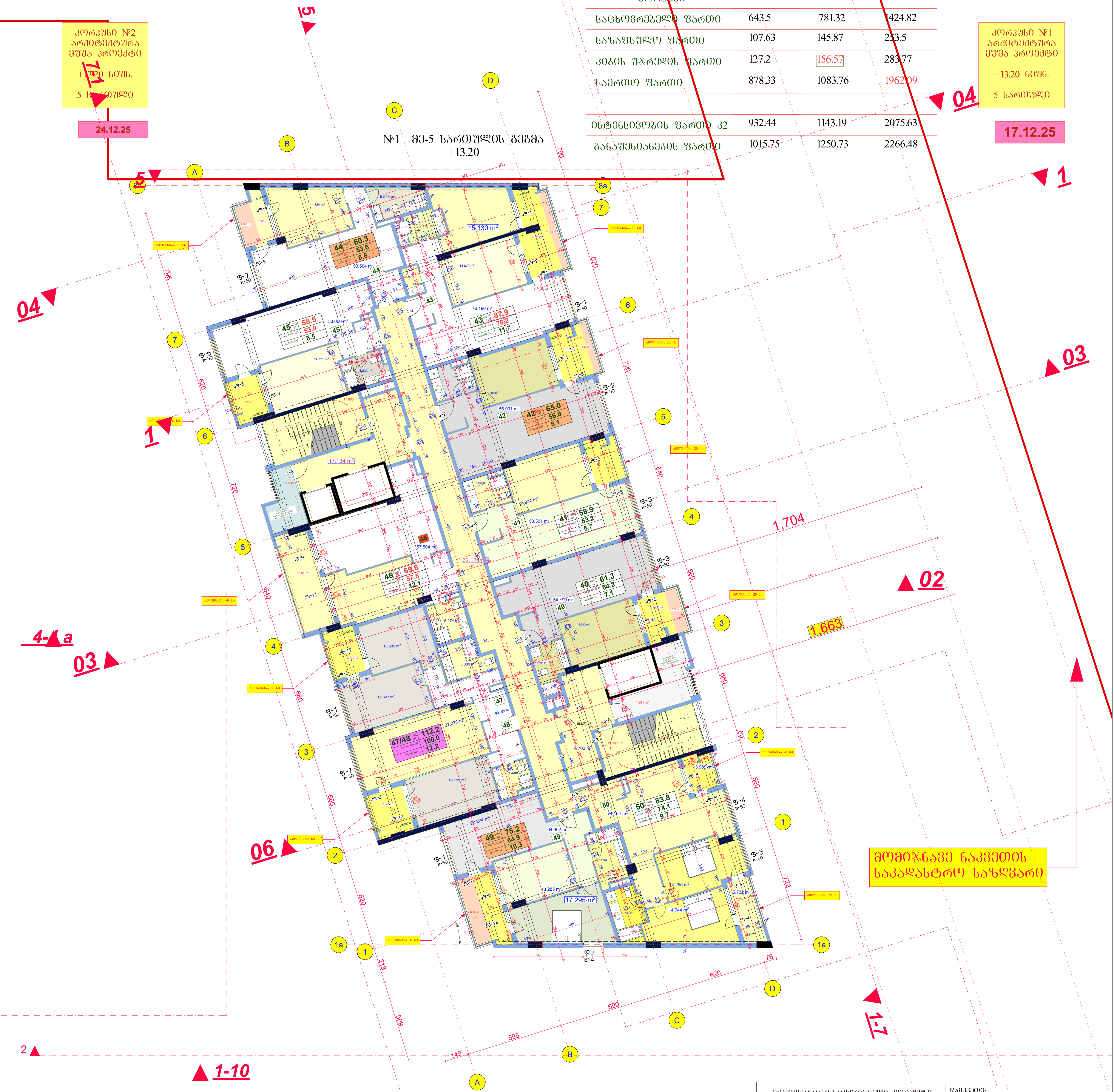

კორპუსი	1	2	სულ
საცხოვრებელი ფართი	643.5	781.32	1424.82
საზაფხულო ფართი	107.63	145.87	253.5
კიბის უჯრედის ფართი	127.2	156.57	283.77
საერთო ფართი	878.33	1083.76	1962.09
ინტენსივობის ფართი კ2	932.44	1143.19	2075.63
განაშენიანების ფართი	1015.75	1250.73	2266.48

კორპუსი №1
არქიტექტურა
მუშა პროექტი

+13.20 ნიშნ.

5 სართული

17.12.25

შპს "არდ ჯგუფი"		მრავალბინიანი საცხოვრებელი კომპლექსი "დიღმის ჭალებში" კორ. №1 №2 დავით აღმაშენებლის ხეივანი მე-12 კმ ს/კ 01.72.14.009.614	დამკვეთი: შპს "მოდერნ სითი დეველოპმენტი" ს/კ 405354085 დირექტორი-ლევან ქვზენიძე პ/ნ 01007002156			
დირექტორი	პ. ჭავჭანიძე	არქიტექტურული ნაწილი	მ-ბი	სტადია	ფ. №	რაოდ.
პრ.მთ.არქ.	პ. ჭავჭანიძე	მე-5 სართულის გეგმა +13.20	1:200 A2	არქ. პრო.	8	
კონსტრუქტორი	ვ. ბლიაძე		2025 წ.			
შეასრულა	პ. ჭავჭანიძე					

ვიზირები	პ. ასანაძე		
შესრულებული	პ. ასანაძე		
პროექტირების ეტაპი	პ. ასანაძე		
პროექტის ხელმძღვანელი	პ. ასანაძე		
პროექტის მთავარი ინჟინერი			
პროექტის ავტორი			

ვაკე "ალმა ჯვარი"

ალიანსპროექტი შპს
ქ.თბილისი 0160 ფეხიანის ქუჩა №12 კ.28
ტელ. 0577 14 009 614

ალიანსპროექტის სამშენებლო პროექტი

ქ.თბილისი, საკრებულოს ქუჩა №2

ბინათმშენებლობა

ფასადის ფერადოვანი გადაწყვეტა

მთავარი არქიტექტორი		ხელმოწერა	
მთავარი ინჟინერი		ხელმოწერა	
პროექტის ხელმძღვანელი		ხელმოწერა	
შემსრულებელი		ხელმოწერა	

სტადია	ლისტი	ლისტების რაოდენობა	
პ-პრ	9	9	

2021 წ.

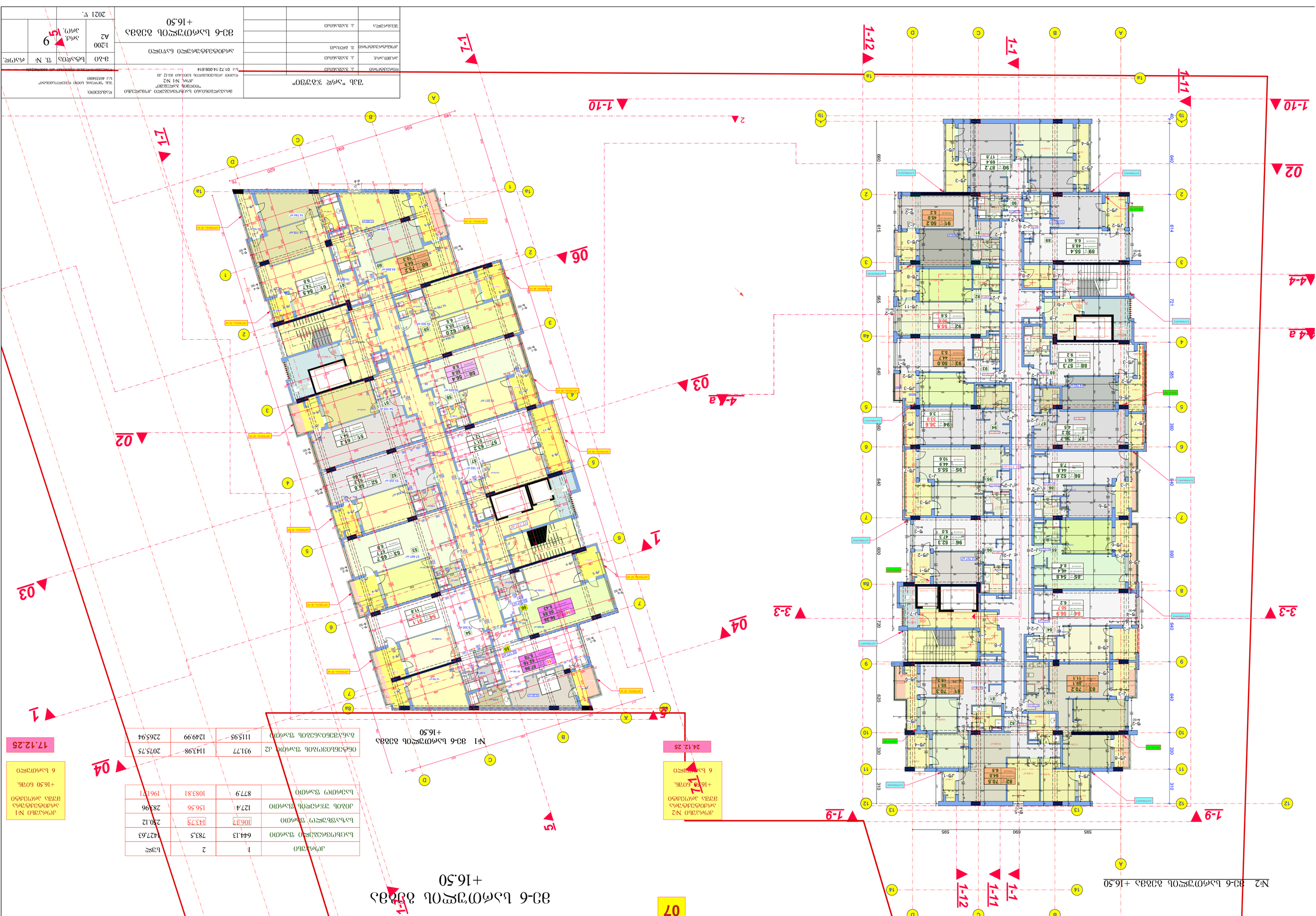

ოთახების	1	2	ჯამი
საერთო ფართი	644.13	783.5	1427.63
საცხოვრებელი ფართი	106.37	143.75	250.12
ტერასის ფართი	127.4	156.56	283.96
საერთო ფართი	877.9	1083.81	1961.71

ობიექტის ფართი	931.77	1143.98	2075.75
ბინათმშენებლობის ფართი	1115.95	1249.99	2265.94

ვებ-გვერდი			
ელ.ფოსტა			
ტელეფონი			

ტექნიკური	პ. ბაბანაშვილი		
არქიტექტორი	ე. ალავიძე		
პროექტის ხელმძღვანელი	პ. ბაბანაშვილი		
დირექტორი	პ. ბაბანაშვილი		

შპს "ჯგუფი ჯავშანი"

ა(ა)იპ არქიტექტორთა ასოციაცია "ინოვაცია"			
ქ. თბილისი, 0160, ჭავჭავაძის გამზ. №68, ტელ: (+995 32) 2 00 00 00			
ელ-ფოსტა: info@innovation.ge			

№2 მე-9 სართულის გეგმა +26.40

კორპუსი №2 არქიტექტურა მუშა პროექტი +26.40 ნიშ. 9 სართული

24.12.25

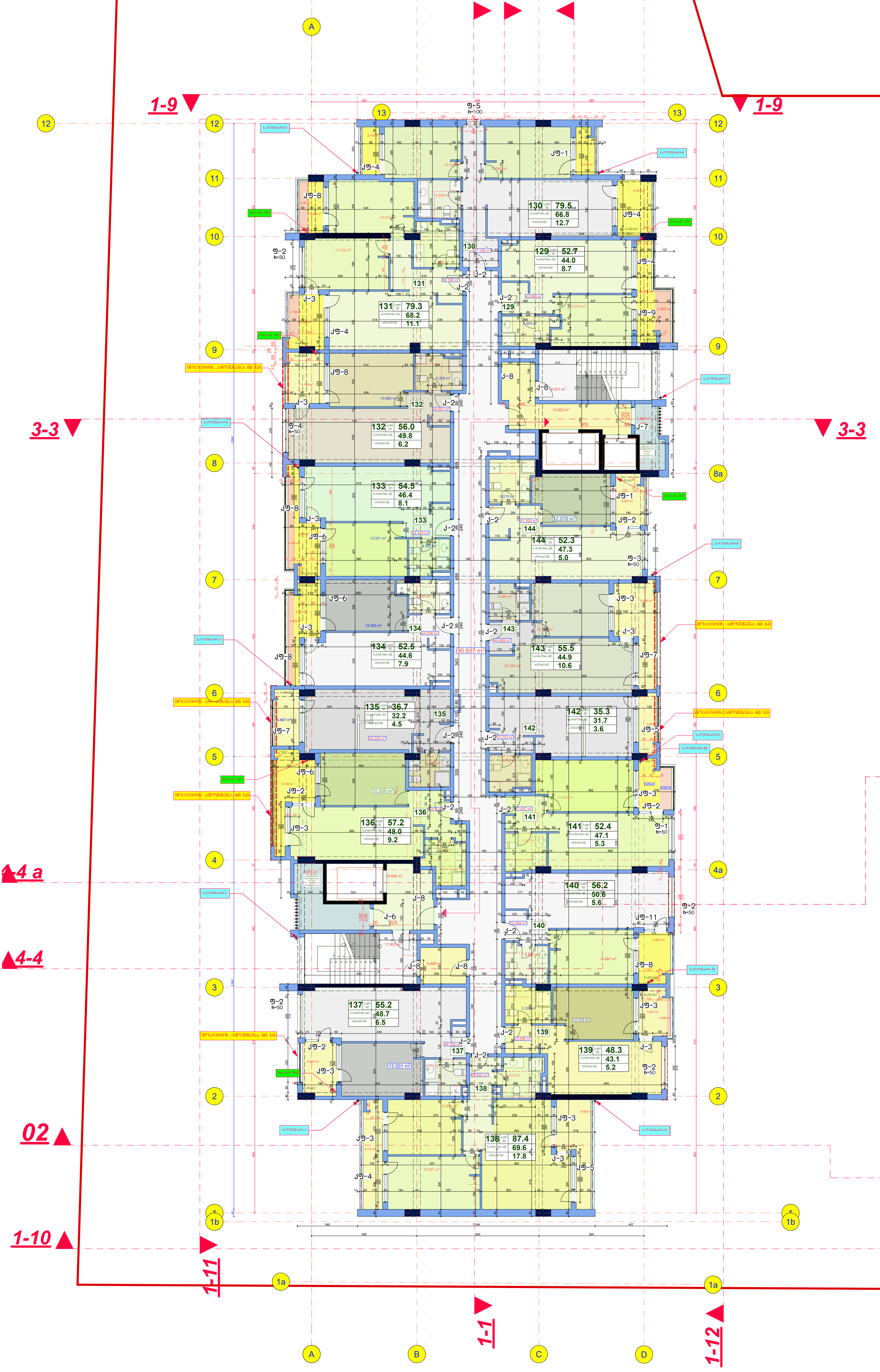

მე-9 სართულის გეგმა +26.40

კორპუსი	1	2	სულ
საცხოვრებელი ფართი	643.7	783,0	1426,7
საზაფხულო ფართი	107.54	143.16	250.7
კიბის უჯრედის ფართი	127.5	156.57	284.07
საერთო ფართი	878.74	1082.73	1961.47

ინტენსივობის ფართი კ2	932.8	1143.52	2076.32
განაშენიანების ფართი	1014.89	1250.86	2265.75

კორპუსი №1 არქიტექტურა მუშა პროექტი +26.40 ნიშ. 9 სართული

17.12.25

№1 მე-9 სართულის გეგმა +26.40



შპს "არდ ჯგუფი"		მრავალბინიანი საცხოვრებელი კომპლექსი "დიღმის ჭალებში" კორ. №1 №2 დავით აღმაშენებლის ხეივანი მე-12 კმ ს/კ 01.72.14.009.614	დამკვეთი: შპს "მოდერნ სითი დეველოპმენტი" ს/კ 405354085
დირექტორი	პ. ჭავჭანიძე	არქიტექტურული ნაწილი	მ-ბი: 1:200 A2
პრ.მთ.არქ.	პ. ჭავჭანიძე	მე-9 სართულის გეგმა +26.40	სტადია: არქ. პრო.
კონსტრუქტორი	ვ. ბლიაძე		ფ. №: 12
შეასრულა	პ. ჭავჭანიძე		რაოდ.
			2025 წ.

№2 მე-10 სართულის გეგმა +29.70

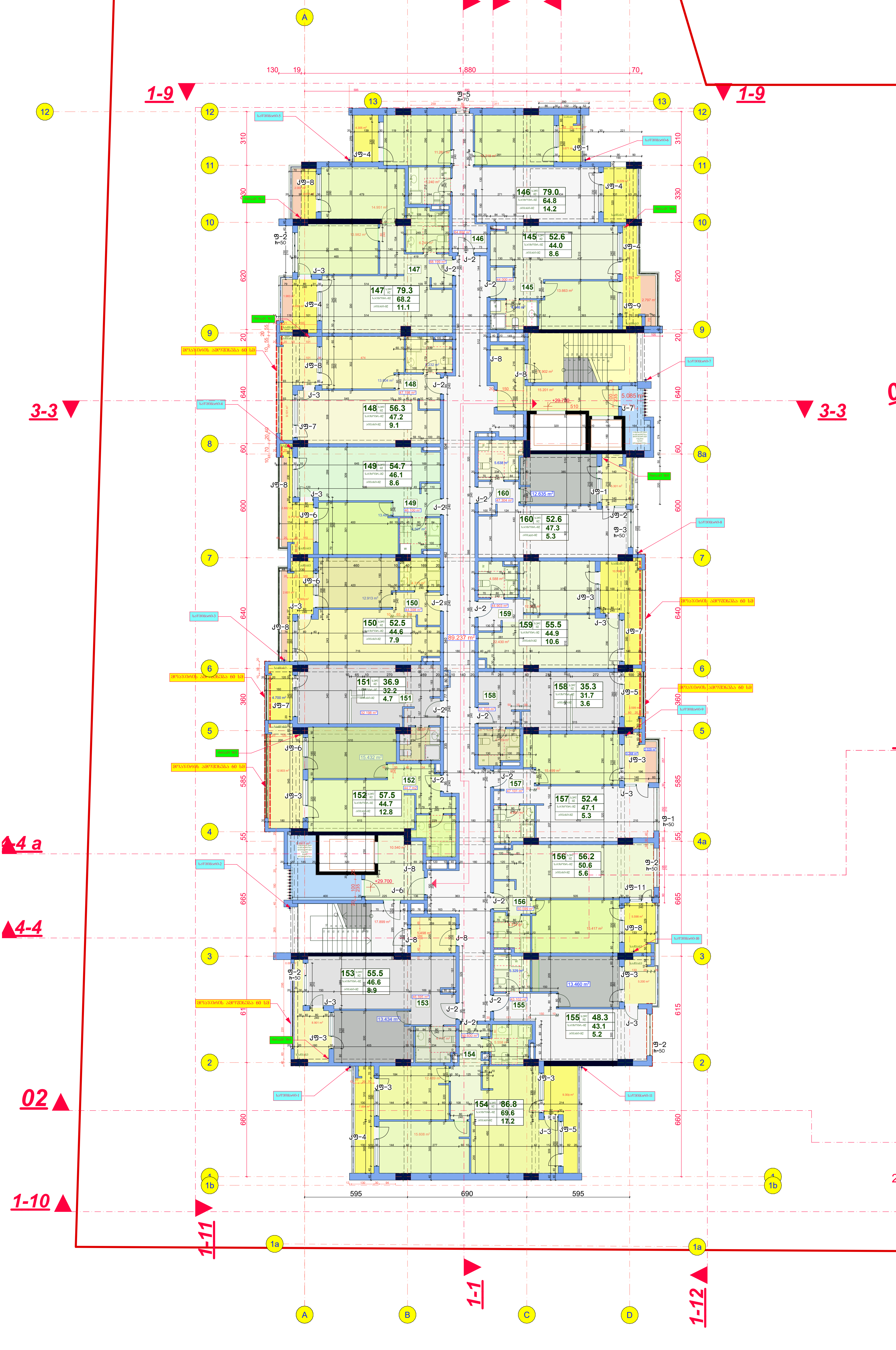

მე-10 სართულის გეგმა +29.70

კორპუსი №2
არქიტექტურა
მუშა პროექტი
+29.70 ნიშ.
10 სართული
17.03.25

კორპუსი	1	2	სულ
საცხოვრებელი ფართი	636.9	772,7	1409,6
საზაფხულო ფართი	114.73	153.6	268.33
კიბის უჯრედის ფართი	127.5	156.43	283.93
საერთო ფართი	879.13	1083.0	1961.86

ინტენსივობის ფართი კ2	927.75	1135.87	2063.62
განაშენიანების ფართი	1016.62	1250.62	2267.24

კორპუსი №1
არქიტექტურა
მუშა პროექტი
+29.70 ნიშ.
10 სართული
17.12.25

№1 მე-10 სართულის გეგმა +29.70

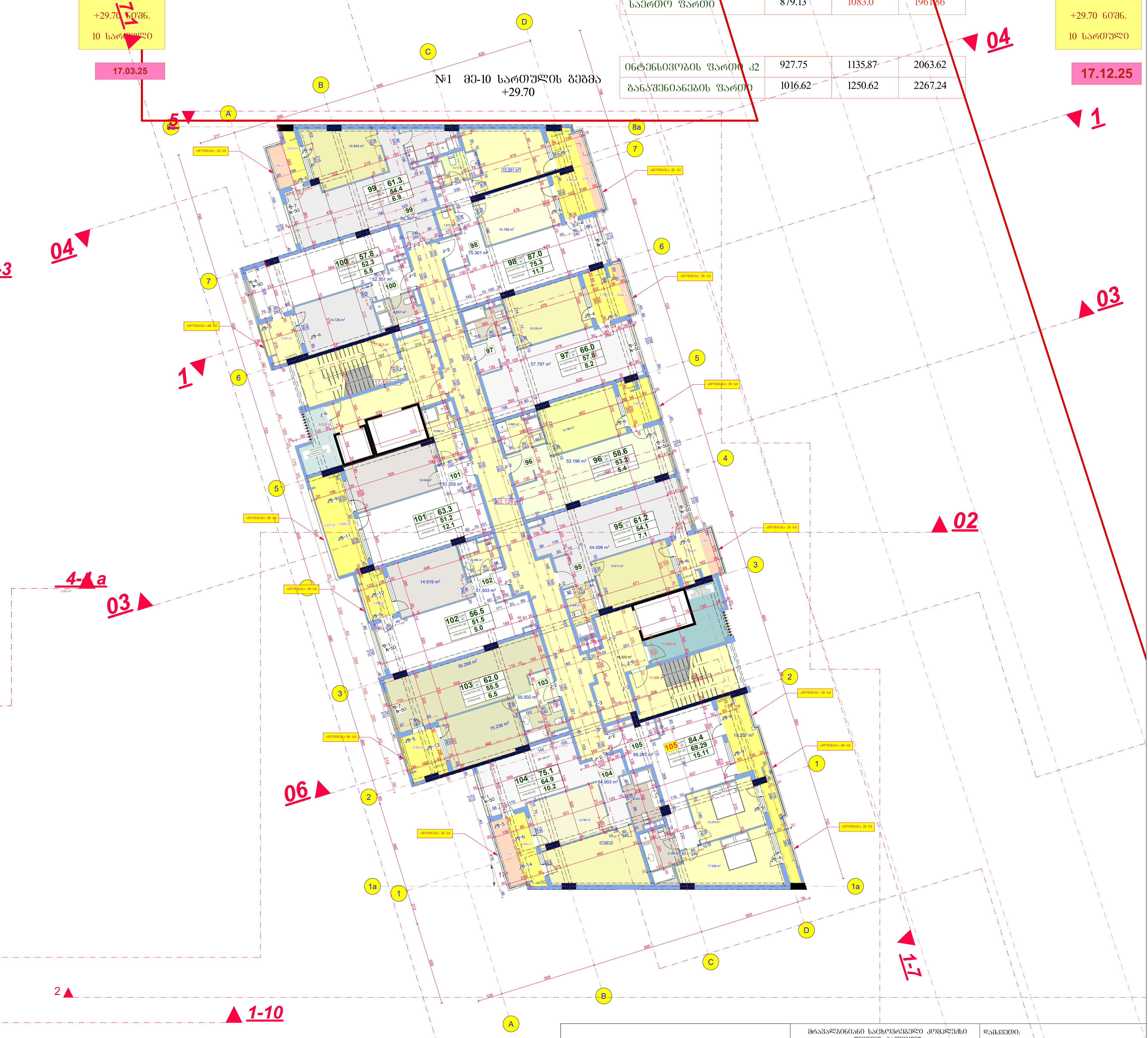

შპს "არდ ჯგუფი"		მრავალბინიანი საცხოვრებელი კომპლექსი "დიდმის ჭალებში" კორ. №1 №2 დავით აღმაშენებლის ხეივანი მე-12 კმ ს/კ 01.72.14.009.614	დამკვეთი: შპს "მოდერნ სითი დეველოპმენტი" ს/კ 405354085
დირექტორი	კ. ჭავჭანიძე	არქიტექტურული ნაწილი	
პრ.მთ.არქ.	კ. ჭავჭანიძე		
კონსტრუქტორი	ვ. ბლიაძე	მე-10 სართულის გეგმა +29.70	
შეასრულა	კ. ჭავჭანიძე		

მ-ბი	სტადია	ფ. №	რაოდ.
1:200 A2	არქ. პრო.	13	
2021 წ.			

მე-11 სართულის გეგმა +33.00

№2 მე-11 სართულის გეგმა +33.00

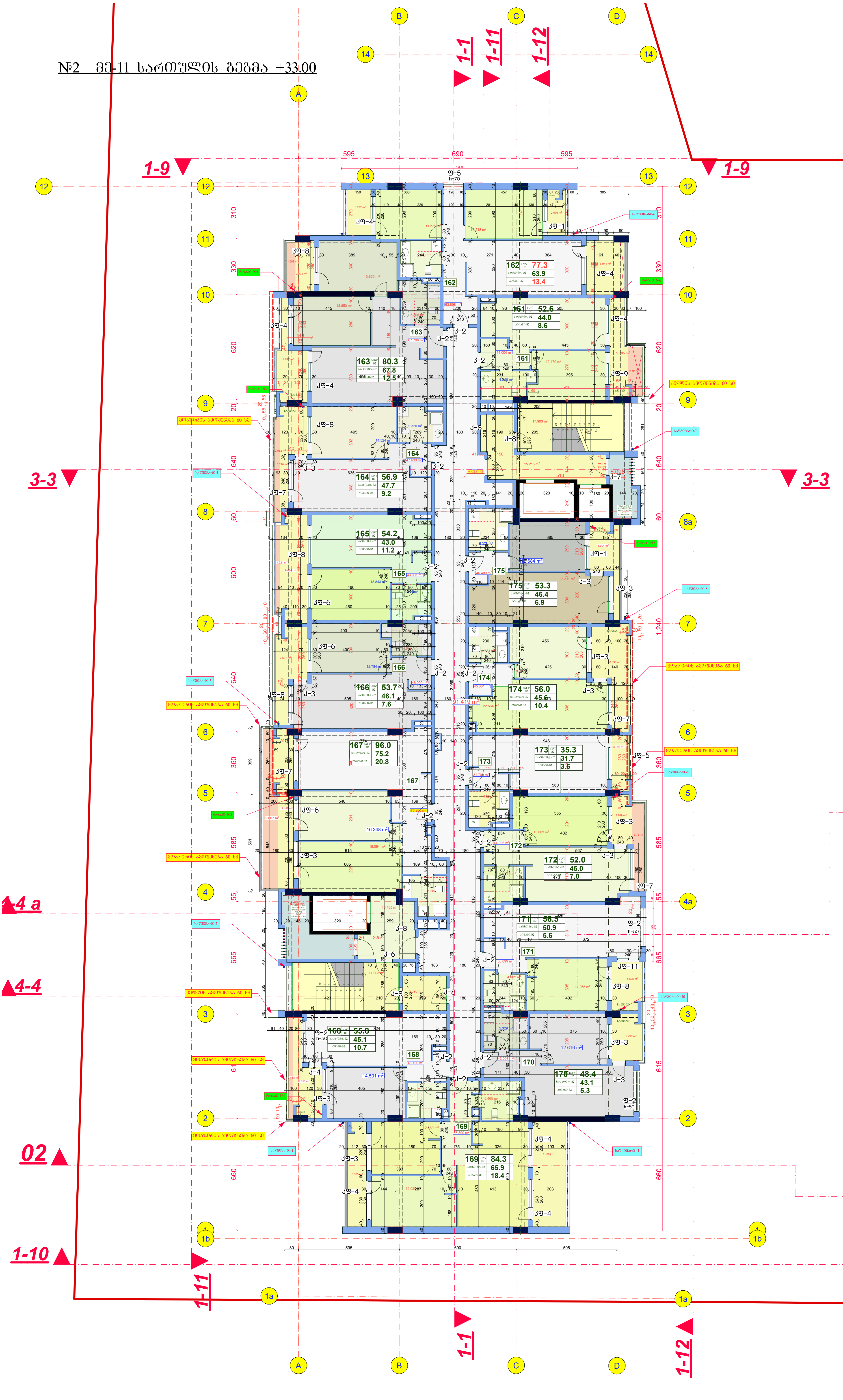

კორპუსი №2 არქიტექტურა ფუძე პროექტი +33.00 ნიშ. 11 სართული

24.12.25

№1 მე-11 სართულის გეგმა +33.00

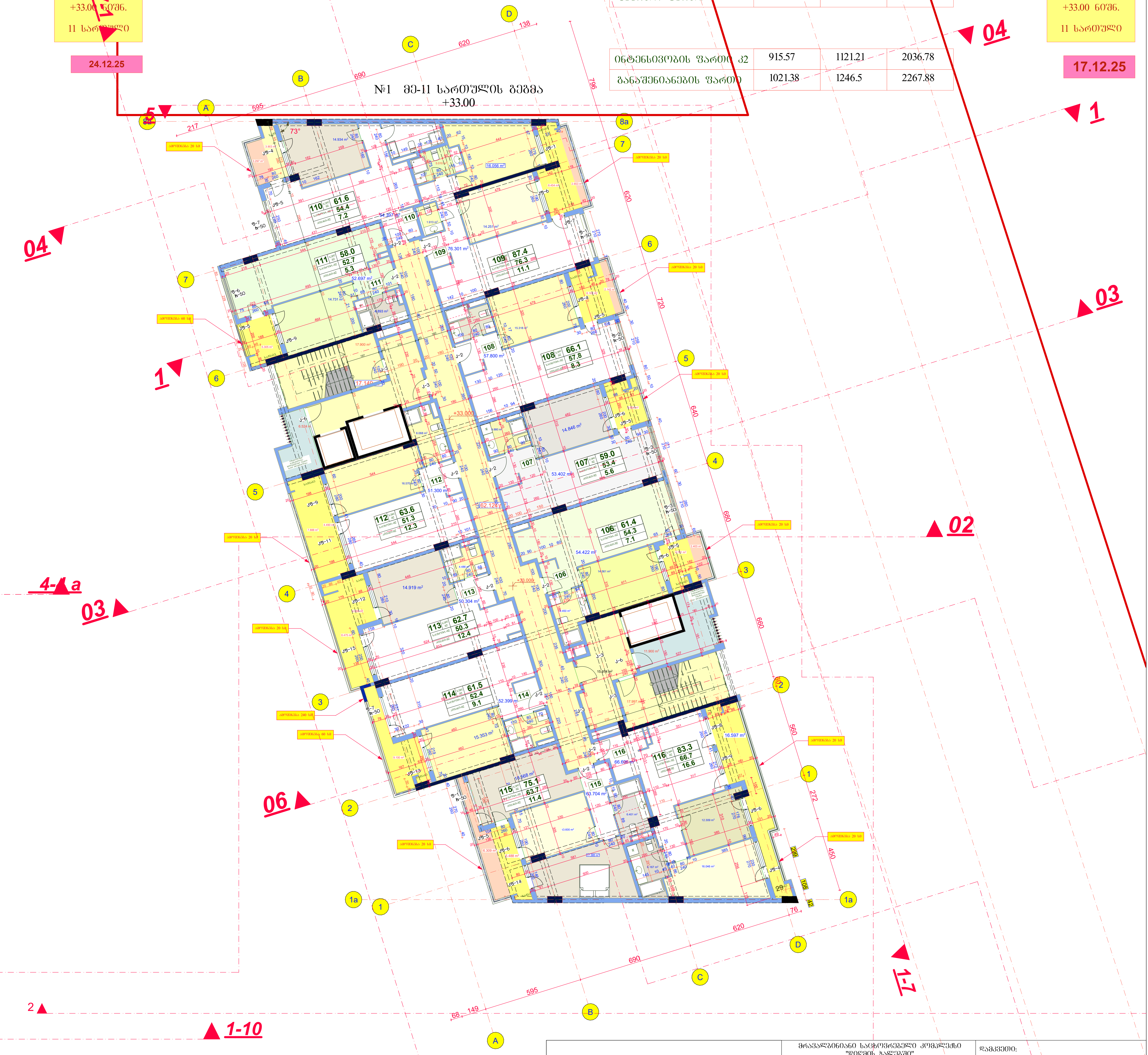

კორპუსი №1 არქიტექტურა ფუძე პროექტი +33.00 ნიშ. 11 სართული

17.12.25

კორპუსი	1	2	სულ
საცხოვრებელი ფართი	633.3	761,4	1394,7
საზაფხულო ფართი	124.82	166.21	291.03
კიბის უჯრედის ფართი	127.5	156.28	283.78
საერთო ფართი	885.62	1083.89	1969.51
ინტენსივობის ფართი კ2	915.57	1121.21	2036.78
განაშენიანების ფართი	1021.38	1246.5	2267.88

შპს "არდ ჯგუფი"

დირექტორი	ჰ. ჭავჭანიძე
პრ.მთ.არქ.	ჰ. ჭავჭანიძე
კონსტრუქტორი	ვ. ბლიაძე
შეასრულა	ჰ. ჭავჭანიძე

მრავალბინიანი საცხოვრებელი კომპლექსი "დიღმის ჭალებში" კორ. №1 №2
დავით აღმაშენებლის ხეივანი მე-12 კმ
ს/კ 01.72.14.009.614

დამკვეთი:
შპს "მოდერნ სითი დეველოპმენტი"
ს/კ 405354085
დირექტორი-ლევან [illegible] პ/ნ 01007002156

არქიტექტურული ნაწილი

მე-11 სართულის გეგმა +33.00

მ-ბი	სტადია	ფ. №	რაოდ.
1:200 A2	არქ. პრო.	14	

2025 წ.

13

მე-12 სართულის გეგმა +36.30

№2 მე-12 სართულის გეგმა +36.30

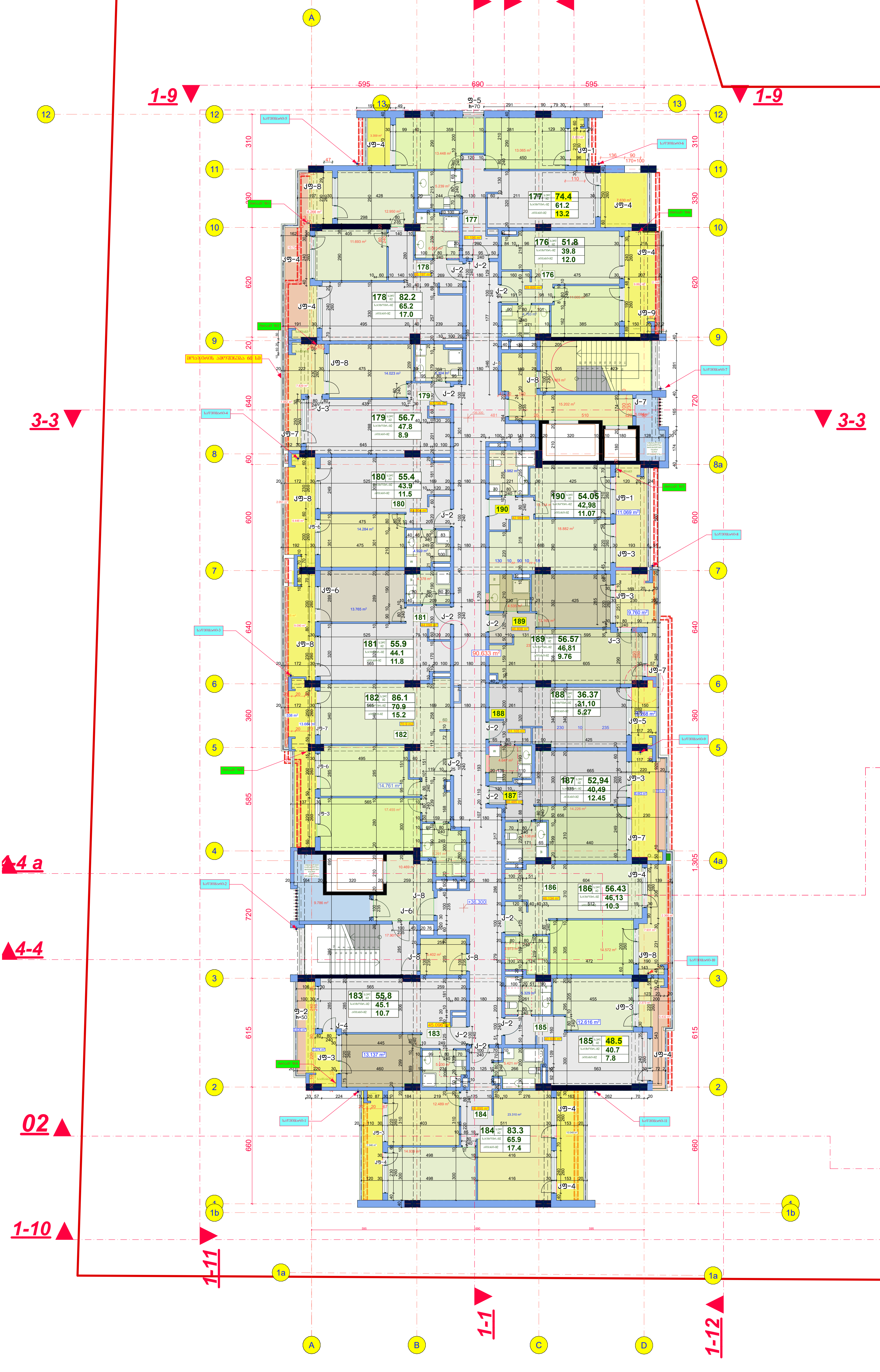

კორპუსი №2
არქიტექტურა
მუშა პროექტი
+36.30 ნიშნ.
12 სართული

24.12.25

№1 მე-12 სართულის გეგმა +36.30

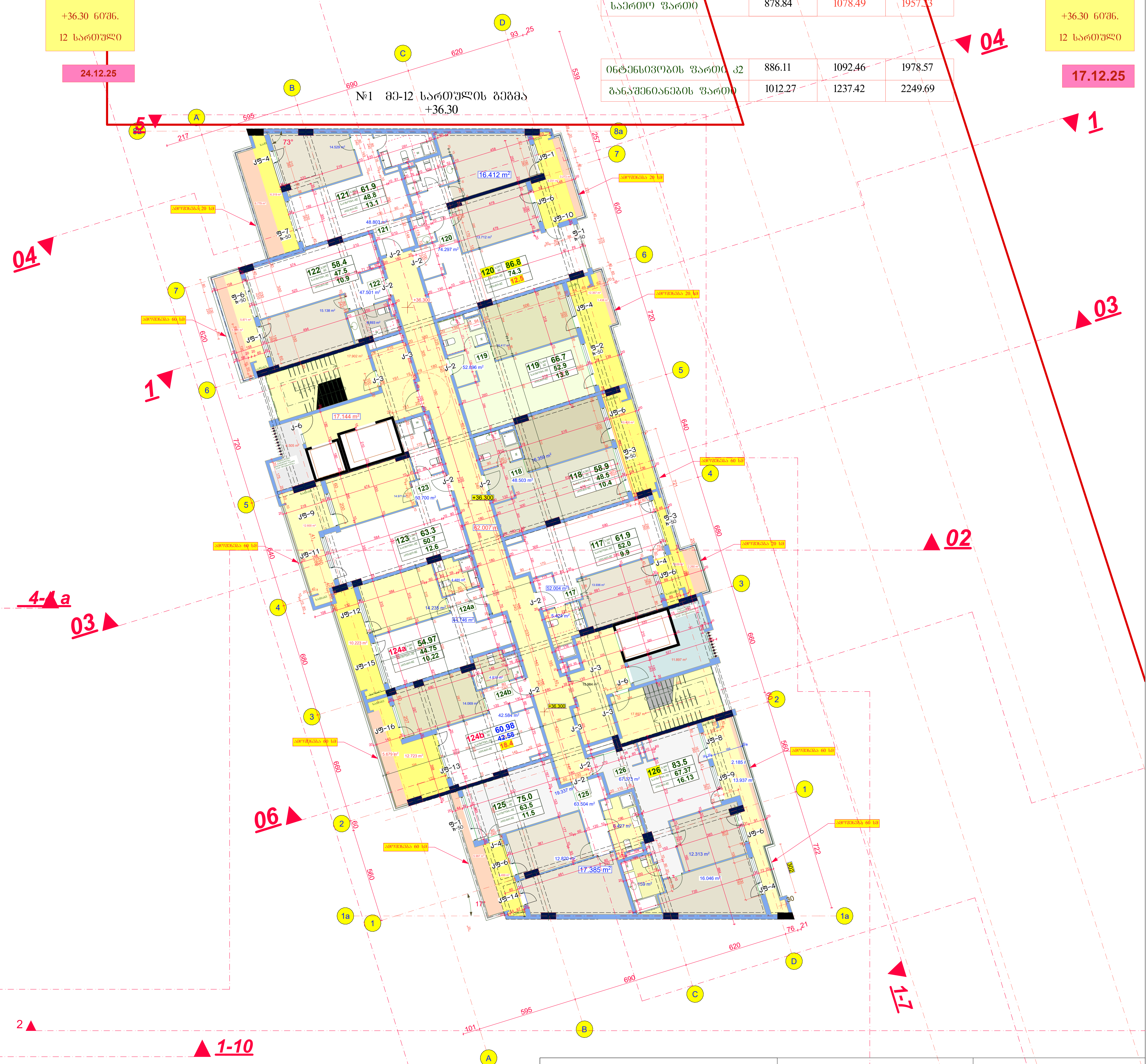

კორპუსი	1	2	სულ
საცხოვრებელი ფართი	596.47	732.01	1328.48
საზაფხულო ფართი	155.37	190.46	345.83
კიბის უჯრედის ფართი	127.0	156.02	283.02
საერთო ფართი	878.84	1078.49	1957.33

ინტენსივობის ფართი კ2	886.11	1092.46	1978.57
განაშენიანების ფართი	1012.27	1237.42	2249.69

კორპუსი №1
არქიტექტურა
მუშა პროექტი
+36.30 ნიშნ.
12 სართული

17.12.25

შპს "არდ ჯგუფი"		
დირექტორი	ა. ჭავჭანიძე	
პრ.მთ.არქ.	ა. ჭავჭანიძე	
კონსტრუქტორი	გ. ბლიაძე	
შეასრულა	ა. ჭავჭანიძე	

მრავალბინიანი საცხოვრებელი კომპლექსი "დიღმის ჭალებში"
კორ. №1 №2
დავით აღმაშენებლის ხეივანი მე-12 კმ
ს/კ 01.72.14.009.614

არქიტექტურული ნაწილი

მე-12 სართულის გეგმა +36.30

დამკვეთი:
შპს "მოდერნ სითი დეველოპმენტი"
ს/კ 405354085

მ-ბი	სტადია	ფ. №	რაოდ.
1:200 A2	არქ. პრო.	15	

2025 წ.

№2 გეგმა ნიშნ. +39.60

№2 მე-13 სართულის გეგმა +39,60

+39.60=458.88

კორპუსი №2
არქიტექტურა
მუშა პროექტი
+39.60 ნიშნ.
13 სართული
24.12.25

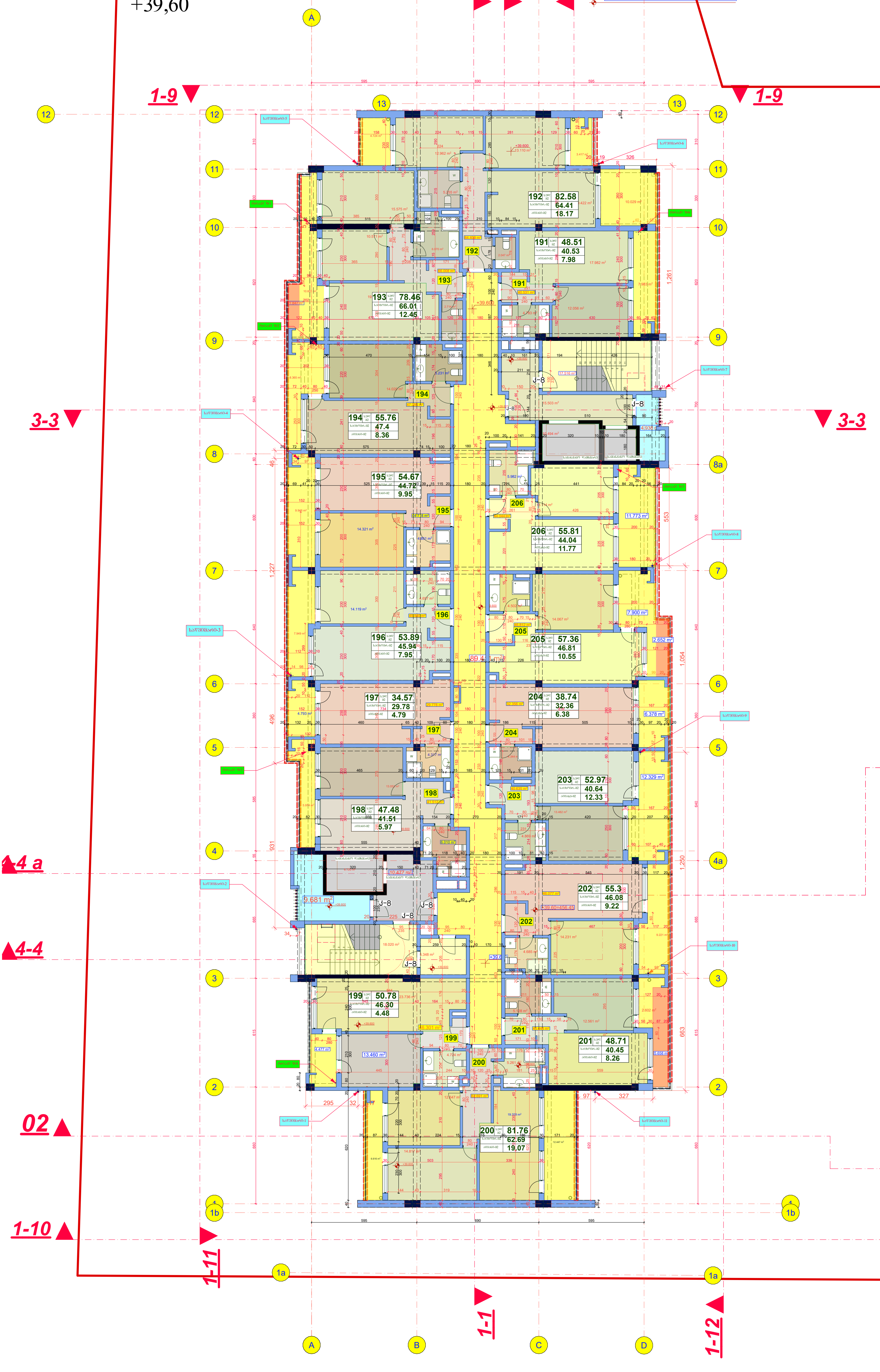

გეგმა ნიშნ. +39.60

+39.60=458.88

№1 მე-13 სართულის გეგმა +39,60

კორპუსი	1	2	სულ
საცხოვრებელი ფართი	592.3	739.67	1331.97
საზაფხულო ფართი	165.68	172.42	338.1
კიბის უჯრედის ფართი	129.59	154.4	283.99
დამხმარე ფართი	0	0	0
საერთო ფართი	887.57	1066.49	1954.06
ინტენსივობის ფართი კ2	879.32	1095.1	1974.42
განაშენიანების ფართი	1010.55	1229.88	2240.43

კორპუსი №1
არქიტექტურა
მუშა პროექტი
+39.60 ნიშნ.
13 სართული
17.12.25

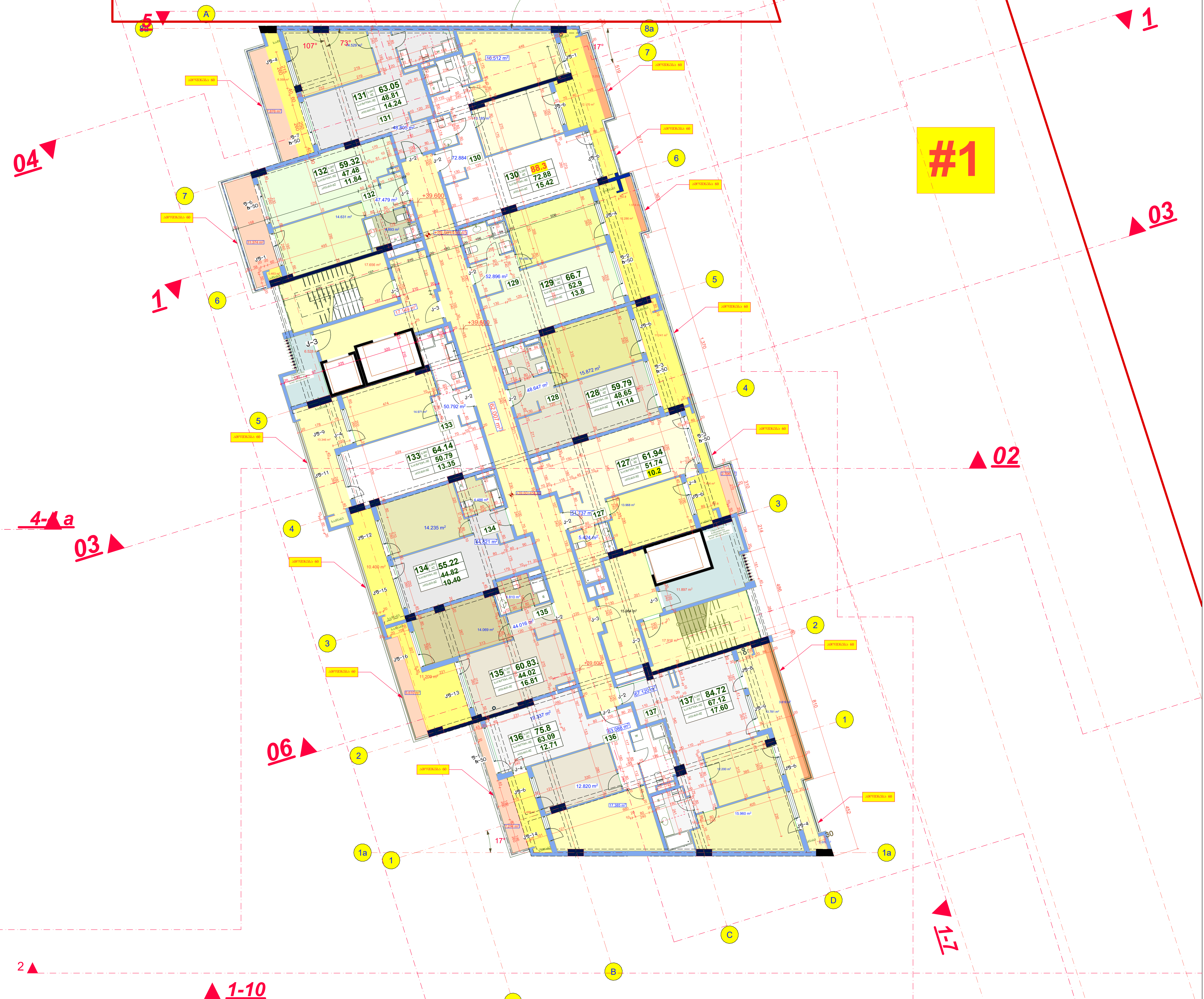

შპს "არდ ჯგუფი"			მრავალბინიანი საცხოვრებელი კომპლექსი "დიღმის ჭალებში" კორ. №1 №2 დავით აღმაშენებლის ხეივანი მე-12 კმ ს/კ 01.72.14.009.614	დამკვეთი: შპს "მოდერნ სითი დეველოპმენტი" ს/კ 405354085			
დირექტორი	ჯ. ჯავჯანიძე						
პრ.მთ.არქ.	ჯ. ჯავჯანიძე		არქიტექტურული ნაწილი	მ-ბი	სტადია	ფ. №	რაოდ.
კონსტრუქტორი	ვ. ბლიაძე			1:200 A2	არქ. პრო.	16	
			მე-13 სართული გეგმა ნიშნ. +39.60				
შეასრულა	ჯ. ჯავჯანიძე						
				2023 წ.			

გადახურვა + 43,60



გადახურვა + 43,60

24.12.2025

საწვიმარი მილების სქემა

სახურავის ქანობები
საწვიმარი წყლის
ქანობი 2%

№1 მე-14 სართულის გეგმა +42.90

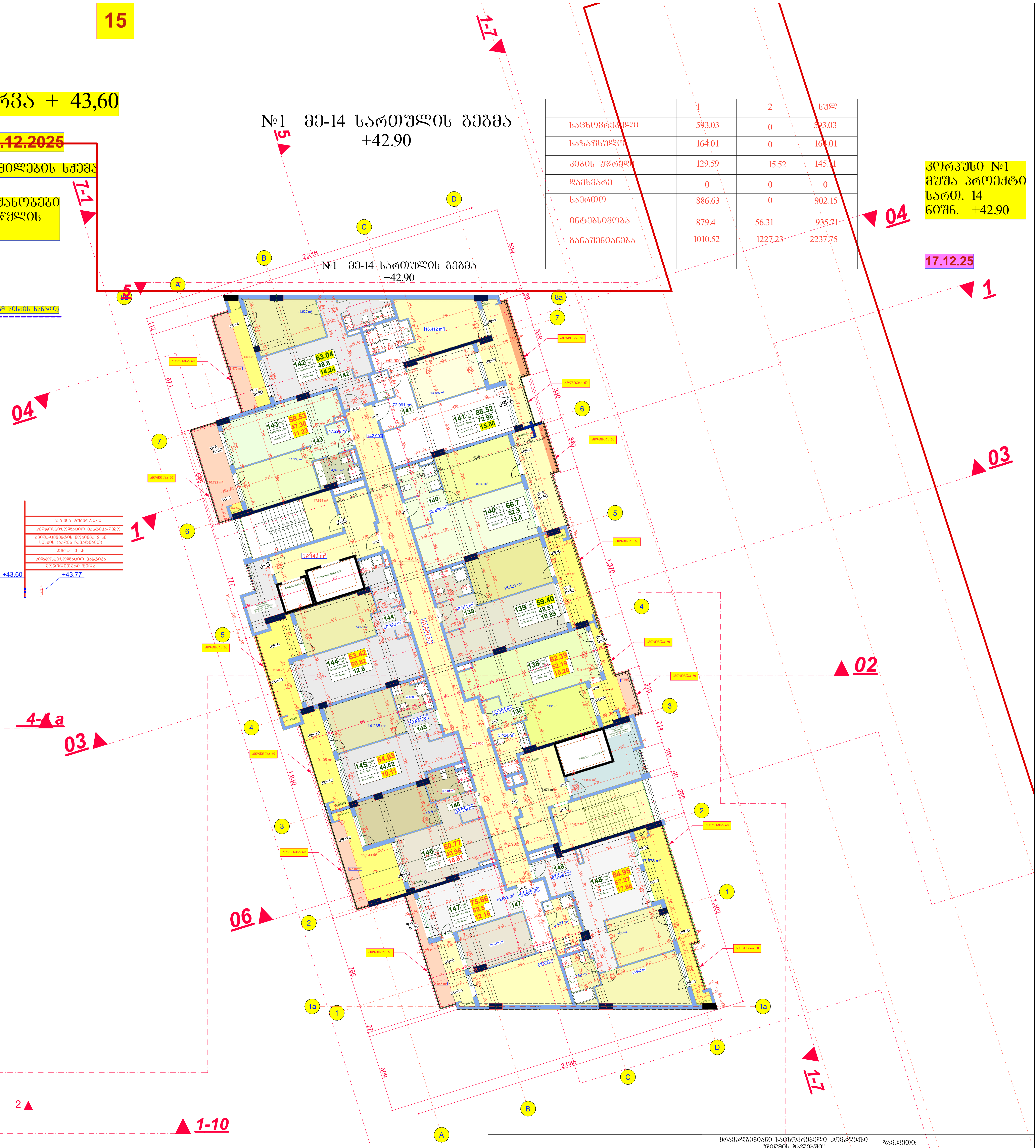

	1	2	სულ
საცხოვრებელი	593.03	0	593.03
საზაფხულო	164.01	0	164.01
კიბის უჯრედი	129.59	15.52	145.11
დამხმარე	0	0	0
საერთო	886.63	0	902.15
ინტენსივობა	879.4	56.31	935.71
განაშენიანება	1010.52	1227.23	2237.75

კორპუსი №1
მუშა პროექტი
სართ. 14
ნიშნ. +42.90

17.12.25

შპს "არდ ჯგუფი"			მრავალბინიანი საცხოვრებელი კომპლექსი "დიღმის ჭალებში" კორ. №1 №2 დავით აღმაშენებლის ხეივანი მე-12 კმ ს/კ 01.72.14.009.614	დამკვეთი: შპს "მოდერნ სითი დეველოპმენტი" ს/კ 405354085 დირექტორი-ლევან [illegible] პ/ნ 01007002156			
დირექტორი	კ. ჯავჯანიძე						
პრ.მთ.არქ.	კ. ჯავჯანიძე		არქიტექტურული ნაწილი	მ-ბი	სტადია	ფ. №	რაოდ.
კონსტრუქტორი	ვ. ბლიაძე			1:200 A1	არქ. პრო.	17	
			გადახურვა + 43,60 14 სართული + 42.90				
შეასრულა	კ. ჯავჯანიძე						
				2025 წ.			

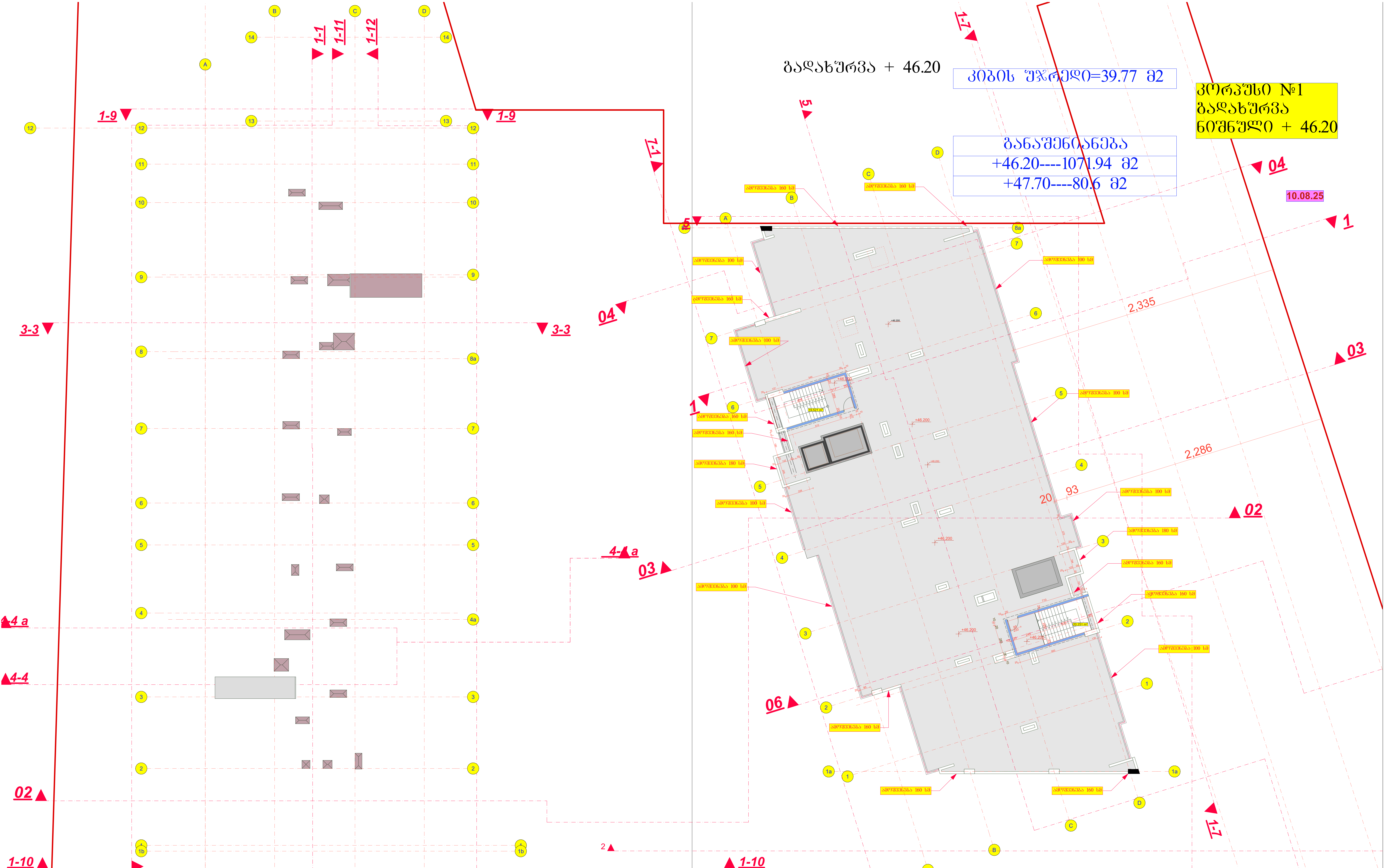

შპს "არდ ჯგუფი"		მრავალბინიანი საცხოვრებელი კომპლექსი "დიღმის ჭალებში" კორ. №1 №2 დავით აღმაშენებლის ხეივანი მე-12 კმ ს/კ 01.72.14.009.614	დამკვეთი: შპს "მოდერნ სითი დეველოპმენტი" ს/კ 405354085			
დირექტორი	კ. ჯავჯანიძე		მ-ბი	სტადია	ფ. №	რაოდ.
პრ.მთ.არქ.	კ. ჯავჯანიძე	არქიტექტურული ნაწილი	1:200 A1	არქ. პრო.	18	
კონსტრუქტორი	ვ. ბლიაძე					
შეასრულა	კ. ჯავჯანიძე	გადახურვა + 46.20	2025 წ.			

კორპუსი №1
კიბის უჯრ.გადახურვა

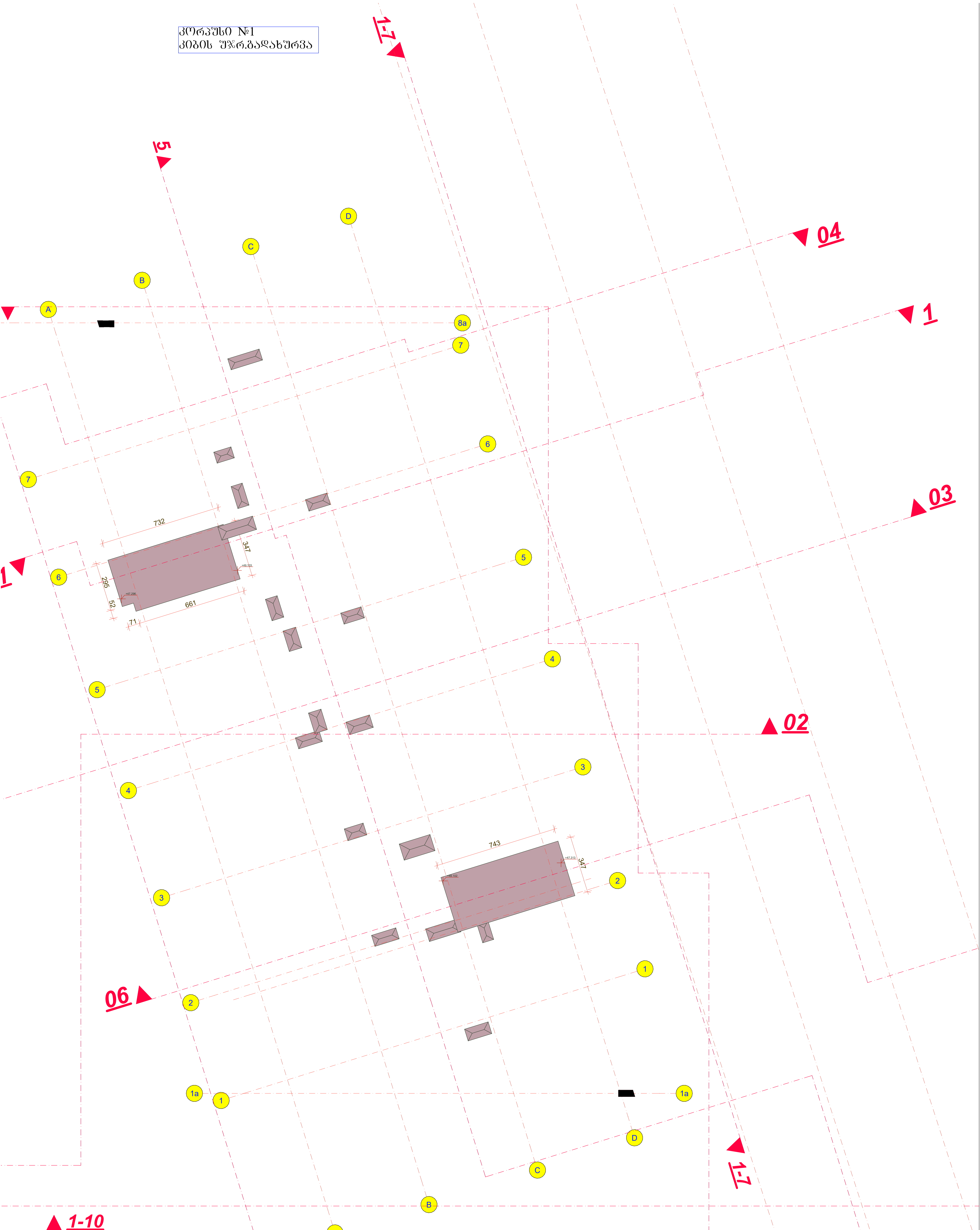

შპს "არდ ჯგუფი"			მრავალბინიანი საცხოვრებელი კომპლექსი "დიღმის ჭალებში" კორ. №1 №2 დავით აღმაშენებლის ხეივანი მე-12 კმ ს/კ 01.72.14.009.614	დამკვეთი: შპს "მოდერნ სითი დეველოპმენტი" ს/კ 405354085 დირექტორი-ლევან ექვენიძე პ/ნ 01007002156			
დირექტორი	პ. ჭავჭანიძე						
პრ.მთ.არქ.	პ. ჭავჭანიძე		არქიტექტურული ნაწილი	მ-ბი	სტადია	ფ. №	რაოდ.
კონსტრუქტორი	ვ. ბლიაძე			1:200 A1	არქ. პრო.	18ა	
			კიბის უჯრ.გადახურვა + 47.20 +49.1				
შეასრულა	პ. ჭავჭანიძე						
				2026 წ.			

პირობითი აღნიშვნები

მიწის ნაკვეთის საკადასტრო საზღვარი

შენობიდან გასასვლელი

მისაწვდომი სვლაგეზი

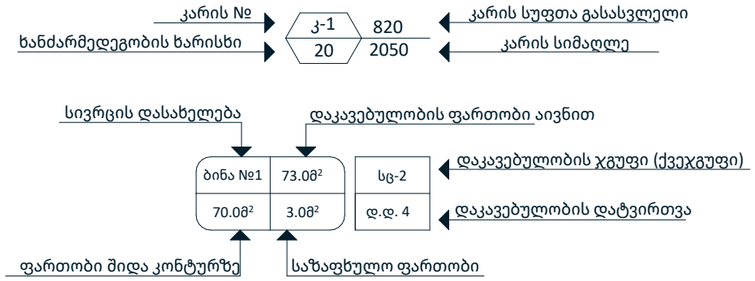

საცხოვრებელი ჯგუფი სც

სასაწყობე ჯგუფი სწ

დამხმარე და სხვადასხვა დანიშნულების ჯგუფი დს

სავაჭრო ჯგუფი სვ

საქმიანი ჯგუფი სვ

კედლის ხანძარმედეგობა (ერთსაათიანი)

კედლის ხანძარმედეგობა (ორსაათიანი)

ჭრილის ხაზი

1 ღერძის ხაზი

ჩრდილოეთის აღმნიშვნელი ნიშანი

EXIT შენობიდან გასასვლელი

შენობიდან გასასვლელის მიმართულების მაჩვენებელი

ხელის ცეცხლმაქრი

სახანძრო სამაშველო ჯგუფთან მისაერთებელი - ჰიდრანტი

კვამლზე მორეაგირე მაუწყებელი

ცეცხლის ავტომატური აღმომჩენი

ავტოსაშხეფი სისტემა

სახანძრო განგაშის სისტემა

სახანძრო მილდგარი

საავარიო განათება

ტექსტური შეტყობინება

სახანძრო სიგნალიზაცია

საგანგებო ხმოვანი განგაშის საკომუნიკაციო სისტემა

სასმელი წყლის შადრევანი

-1 სართულის გეგმა

ფართობი	1,486.69 მ²
სართული	-1
ფართობი	769.10 მ²
სართული	-1
ფართობი	2,086.10 მ²
სართული	-1
ფართობი	1,135.16 მ²
სართული	-1
ფართობი	9,247.58 მ²
სართული	-1
ფართობი	0.12 მ²
სართული	-1
ფართობი	0.12 მ²
სართული	-1

+0.00=419.28	
-0.65=418.63	
-3.86=415.42	
-4.46=414.82	

ფარკინგის ადგილების რაოდენობა	91	ფარკინგის ადგილების რაოდენობა	
ფარკინგის ადგილების რაოდენობა	1	ფარკინგის ადგილების რაოდენობა	
ფარკინგის ადგილების რაოდენობა	90	ფარკინგის ადგილების რაოდენობა	
სულ ფარკინგის ადგილების რაოდენობა	91		

სიგრძე	27.9 მ (91 ფ')
სიგანე	18.6 მ (61 ფ')
ფართობი	1486.7 მ²

სიგრძე	90	120
სიგანე (მინიმალური ბიჯის მიხედვით)	7.5მ	7.5მ

სიგრძე	27.5 მ
სიგანე	6.5 მ
ფართობი	178.75 მ²

სიგრძე	29.7 მ
სიგანე	6.5 მ
ფართობი	192.95 მ²

სიგრძე	25.8 მ
სიგანე	6.5 მ
ფართობი	167.7 მ²

სიგრძე	23.6 მ
სიგანე	6.5 მ
ფართობი	153.4 მ²

სიგრძე	29.7 მ
სიგანე	6.5 მ
ფართობი	192.95

1 ևշմոդաշտ +0.00=416.85


1 ևշմոդաշտ +0.00=419.28
1 ևշմոդաշտ +0.00=417.6
1-1 կտրվածք
2-2 կտրվածք
3-3 կտրվածք
02
270.31 մ²
16.90 մ²
101.25 մ²
76.9 մ²
1 ևշմոդաշտ +0.00 ճանապարհ
+0.00 ճանապարհ
+0.00 մայթ
+0.00 մուտք
+0.00 մուտք
+0.00 մուտք

შპს. „არქ ჯგუფი"		
დირექტორი	ა. ჯანაშია	
არქიტექტორი	ა. ჯანაშია	
კონსტრუქციები	ი. ჯიქია	

ბინა 2-ის ოთახების ნუმერაცია

პროექტის დასახელება	ქ. ბათუმში, ჯინჭარაძის ქუჩა №2 ტერიტორიაზე მრავალბინიანი საცხოვრებელი კორპუსის მშენებლობა		
ნახაზის დასახელება	ბინა 2-ის ოთახების ნუმერაციის გეგმა		

მე-3 სართულის გეგმა
+6.60

№2 მე-3 სართულის გეგმა +6.60

№1 მე-3 სართულის გეგმა +6.60

კორპუსი	1	2	სულ
საცხოვრებელი ფართი	643.4	783,4	1426,8
საზაფხულო ფართი	108	146.5	254,5
კიბის უჯრედის ფართი	127.5	154.2	281.7
საერთო ფართი	878.9	1084.1	1963.0

ინტენსივობის ფართი ↓2	937.7	1146.63	2084.33
განაშენიანების ფართი	1115.8	1245.4	2261.2

ფაილები	ტიპიური ფაილების რაოდენობა	ფაილების რაოდენობა ტიპიურია	საერთო ფაილების რაოდენობა
(732.109²)	18,6	39	41
ფს (18.270²)	27,9	2	

ფაილები	საშუალო სისქე(მმ)	საშუალო სისქე(მმ)
ბე-2	60	75
ფს	90	120

ფაილები	ტიპიური ფაილების რაოდენობა	ფაილების რაოდენობა ტიპიურია	საერთო ფაილების რაოდენობა
(732.109²)	18,6	50	52
ფს (15.189²)	27,9	2	

ფაილები	საშუალო სისქე(მმ) გარეშე (Ø)	საშუალო სისქე(მმ)
ბე-2	60	75
ფს	90	120

შპს "არდ ჯეფში"		
დირექტორი	ა. ბაქრაძიძე	
არქიტექტორი	ა. ბაქრაძიძე	
კონსტრუქტორი	ვ. ბლეიაძე	
შესრულა	ა. ბაქრაძიძე	

მრავალბინიანი საცხოვრებელი კომპლექსი "ზღვის პალიტრა" კორპ. №1 №2
ფაილის ადგილმდებარეობის ხელოვნად მიწა-12 კმ
ს/კ 01:72:14:009:614

შენობა-ნაგებობების შსაშრომლების ზესებთან შესაბამისობა

მე-3 სართულის გეგმა +6.60

დამკვეთი:
შპს "ზღვისპირა სიმღერა ჯორჯიაში"
ს/კ 405354085
მისამართი: ბათუმი, ჭავჭავაძის ქ№ 01007002156

მ-ბი	სტადია	ფ. №	რაოდ.
1:200 A2	არქ. პრო.	6 C	

2025 წ.

მე-4 სართულის გეგმა
+9.90

მე-4 სართულის გეგმა +9.90

კორპუსი	1	2	სულ
საცხოვრებელი ფართი	643.5	784,0	1427,5
საზაფხულო ფართი	108.4	146.0	254.4
კიბის უჯრედის ფართი	129.7	154.1	283.8
საერთო ფართი	881.6	1084.1	1965.7

ინტენსივობის ფართი კ2	937.43	1146.4	2083.83
განაშენიანების ფართი	1016.2	1250.2	2266.4

№1 მე-4 სართულის გეგმა +9.90

ფაილები	ფაილებიდან ტატვირთვის ტატარიბი	ფაილებიდან ტატვირთვა	საერთო ფაილებიდან ტატვირთვა
(732.68²)	18.6	39	41
ფს (18.648²)	27.9	2	

ფაილებიდან	საშუალო სისტემის გარეშე (Ø)	საშუალო სისტემით(Ø)
სე-2	60	75
ფს	90	120

ფაილებიდან	ფაილებიდან ტატვირთვის ტატარიბი	ფაილებიდან ტატვირთვა	საერთო ფაილებიდან ტატვირთვა
(732.68²)	18.6	50	52
ფს (14.928²)	27.9	2	

ფაილებიდან	საშუალო სისტემის გარეშე (Ø)	საშუალო სისტემით(Ø)
სე-2	60	75
ფს	90	120

შპს "არდ პროექტი"		
დირექტორი	კ. ბაქრაძიძე	
არქიტ.არძ.	კ. ბაქრაძიძე	
კონსტრუქტორი	ვ. ბლიაძე	
შესრულა	კ. ბაქრაძიძე	

მრავალბინიანი საცხოვრებელი კორპუსების "ფიროზის ბაღებში" კორპ. №1 №2
ობიექტის ადგილმდებარეობა: ხობის მუნ. ქ. ფოთი ს/კ 01.72.14.009.614

შენობა-ნაგებობების შსაფრთხოების ზესებთან შესაბამისობა

მე-4 სართულის გეგმა +9.90

დამკვეთი: შპს "ფიროზის ბიზნეს ცენტრი" ს/კ 405354085 დირექტორი-ფრანგ ფრანკიძე პ/ნ 01007002156

მ-ბი	სტადია	ფ. №	რაოდ.
1:200 A2	არქ. პრო.	7 C	

2025 წ.

მე-5 სართულის გეგმა +13.20

კორპუსი	1	2	სულ
საცხოვრებელი ფართი	643.5	783,7	1427,2
საზაფხულო ფართი	108.6	145.8	254.4
კიბის უჯრედის ფართი	127.2	154.1	281.3
საერთო ფართი	879.3	1083.6	1962.9

ინტენსივობის ფართი კ2	937.7	1145.96	2083.66
განაშენიანების ფართი	1015.7	1250.7	2266.4

№2 მე-5 სართულის გეგმა +13.20

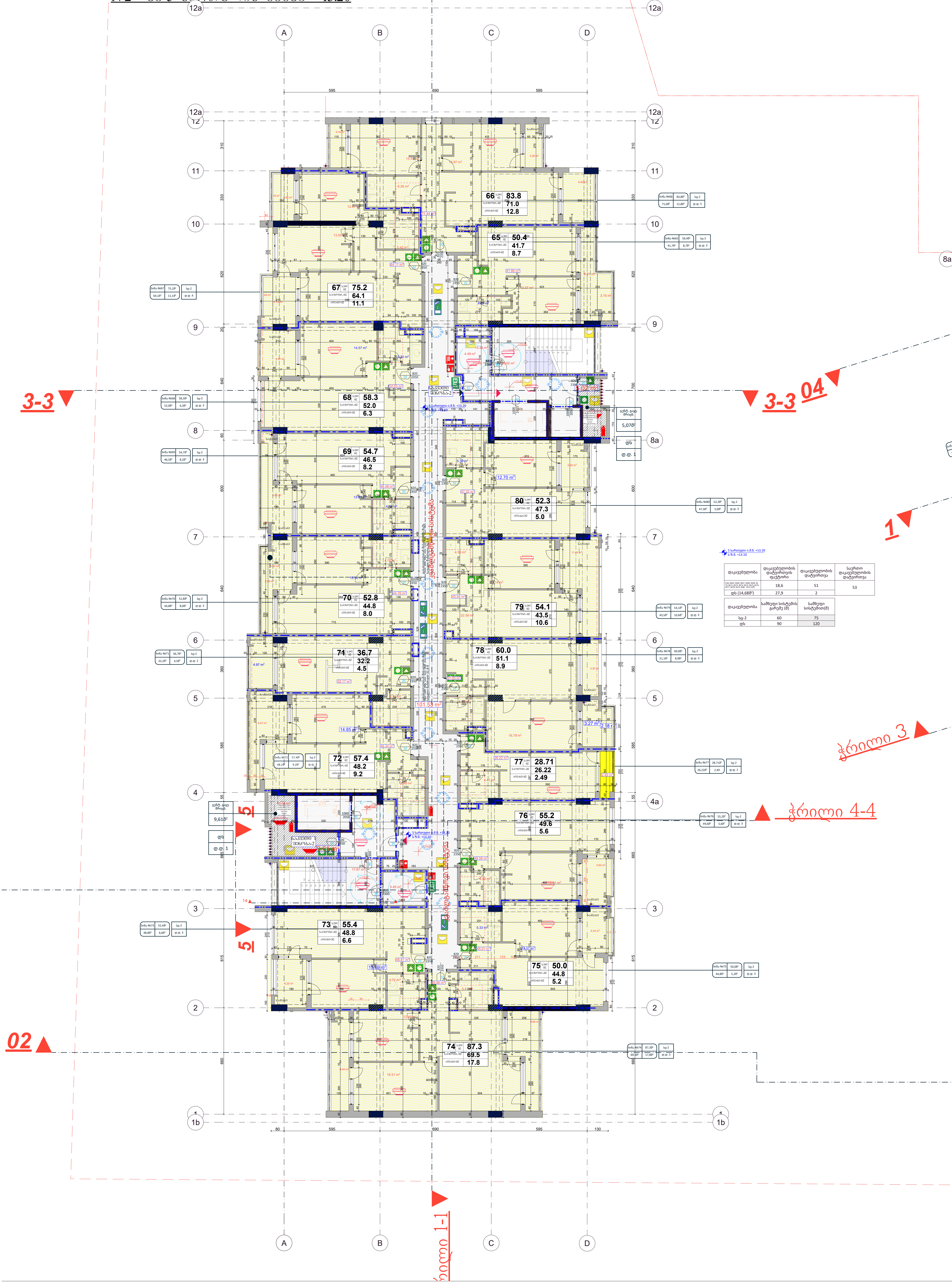

№1 მე-5 სართულის გეგმა +13.20

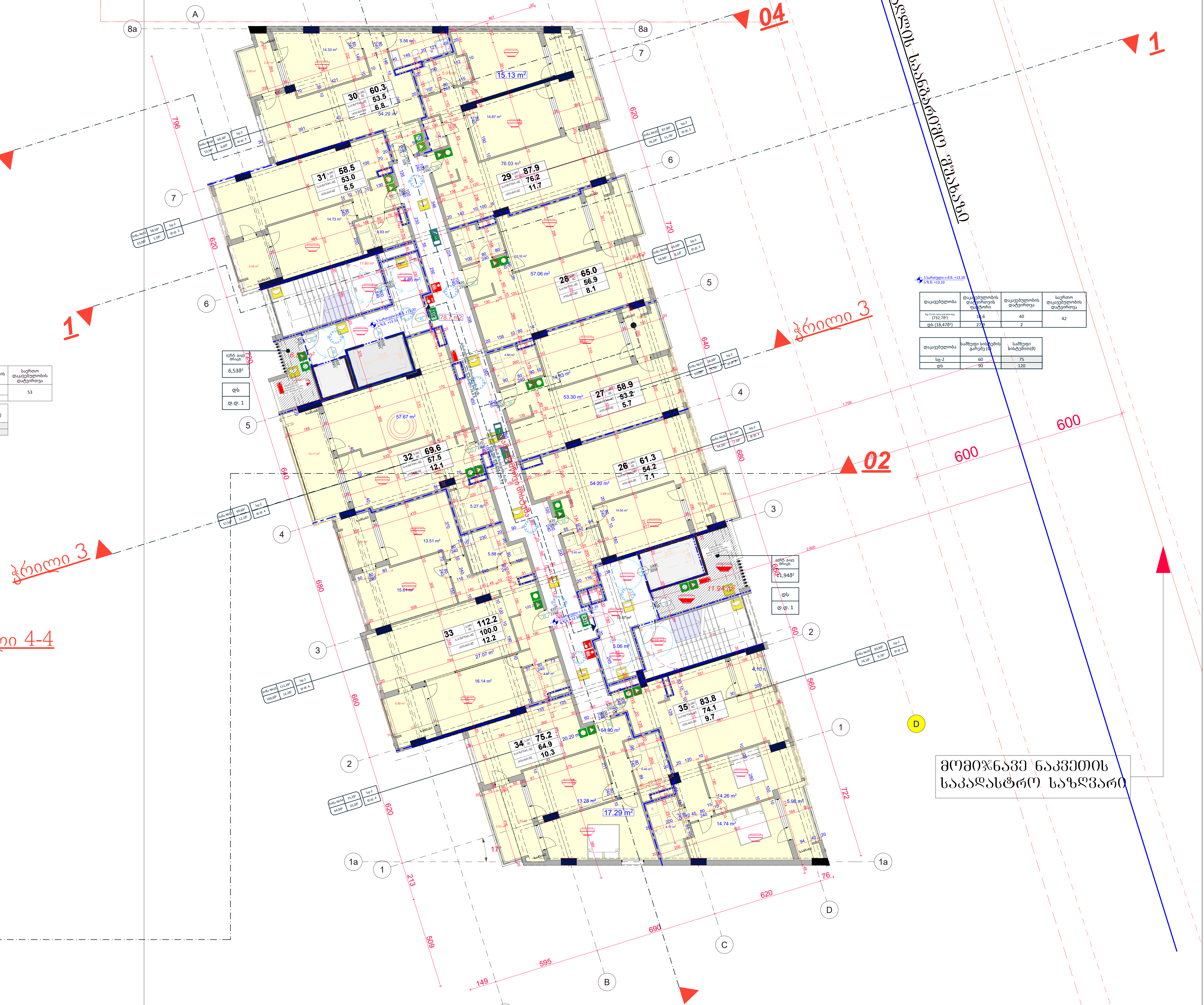

შპს "არდ ჯგუფი"		მრავალბინიანი საცხოვრებელი კომპლექსი "დიდმის ჯალებში" კორ. №1 №2 დავით აღმაშენებლის ხეივანი მე-12 კმ ს/კ 01.72.14.009.614	დამკვეთი: შპს "მოდერნ სითი დეველოპმენტი" ს/კ 405354085 დირექტორი-ლევან მეგენიძე პ/ნ 01007002156	
დირექტორი	კ. ჯავჯანიძე			
პრ.მთ.არქ.	კ. ჯავჯანიძე	შენობა-ნაგებობების უსაფრთხოების წესებთან შესაბამისობა	მ-ბი 1:200 A2	სტადია არქ. პრო.
კონსტრუქტორი	მ. ბლიაძე	მე-5 სართულის გეგმა +13.20	ფ. № 8	რაოდ.
შეასრულა	კ. ჯავჯანიძე		2025 წ.	

№2 მე-6 სართულის გეგმა +16.50

მე-6 სართულის გეგმა +16.50

კორპუსი	1	2	სულ
საცხოვრებელი ფართი	643.9	783,5	1427,4
საზაფხულო ფართი	108.5	145.8	254,3
კიბის უჯრედის ფართი	127.4	154.4	281.8
საერთო ფართი	879.8	1083.7	1963.5

ინტენსივობის ფართი კ2	937.47	1146.33	2083.80
განაშენიანების ფართი	1116.0	1250	2266

№1 მე-6 სართულის გეგმა +16.50

დაკავებულობა	დაკავებულობის დატვირთვის დატვირთა	საერთო დაკავებულობის დატვირთა
[735.26მ²]	18.6	39
დს (13.66მ²)	27.9	2

დაკავებულობა	საშუალო სიხშირის კარგე (მ)	საშუალო სიხშირის(მ)
სე-2	60	75
დს	90	120

დაკავებულობა	დაკავებულობის დატვირთვის დატვირთა	საერთო დაკავებულობის დატვირთა	
[735.26მ²]	18.6	39	41
დს (13.66მ²)	27.9	2	

დაკავებულობა	საშუალო სიხშირის კარგე (მ)	საშუალო სიხშირის(მ)
სე-2	60	75
დს	90	120

შპს "არდ ჯეფში"		
დირექტორი	ა. ბაქრაძე	
არქიტექტორი	ა. ბაქრაძე	
კონსტრუქტორი	ვ. ბერიაძე	
შესრულება	ა. ბაქრაძე	

მრავალბინიანი საცხოვრებელი კომპლექსი "ფიქრის ბაღებში" კორპ. №1 №2

ბაგით კომპლექსის ხელახალ მე-12 ამ

ნარ 01:72.14:009:614

შენობა-ნაგებობების შესაფრთხილებლის ზესებთან შესაბამისობა

მე-6 სართულის გეგმა +16.50

დამკვეთი:

შპს "ფიქრის ხეობა ფიქრებისთვის"

ს/კ 405354085

ობიექტის მისამართი: ქ. ბათუმი, ალ. ყიფიანის ქ. №

მ-ბი	სტადია	ფ. №	რაოდ.
1:200 A2	არქ. პრო.	9	
2025 წ.			

მე-7 სართულის გეგმა +19.80

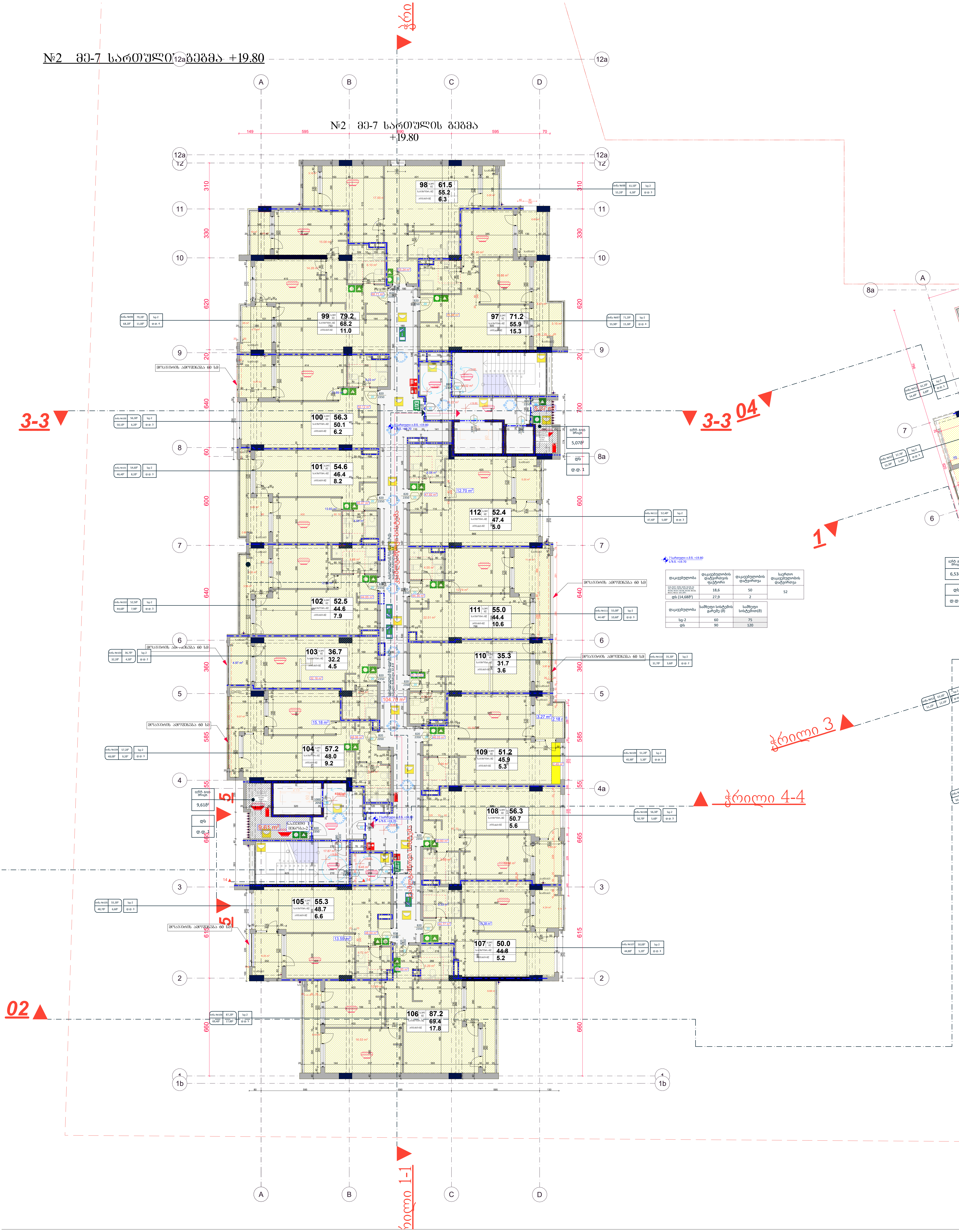

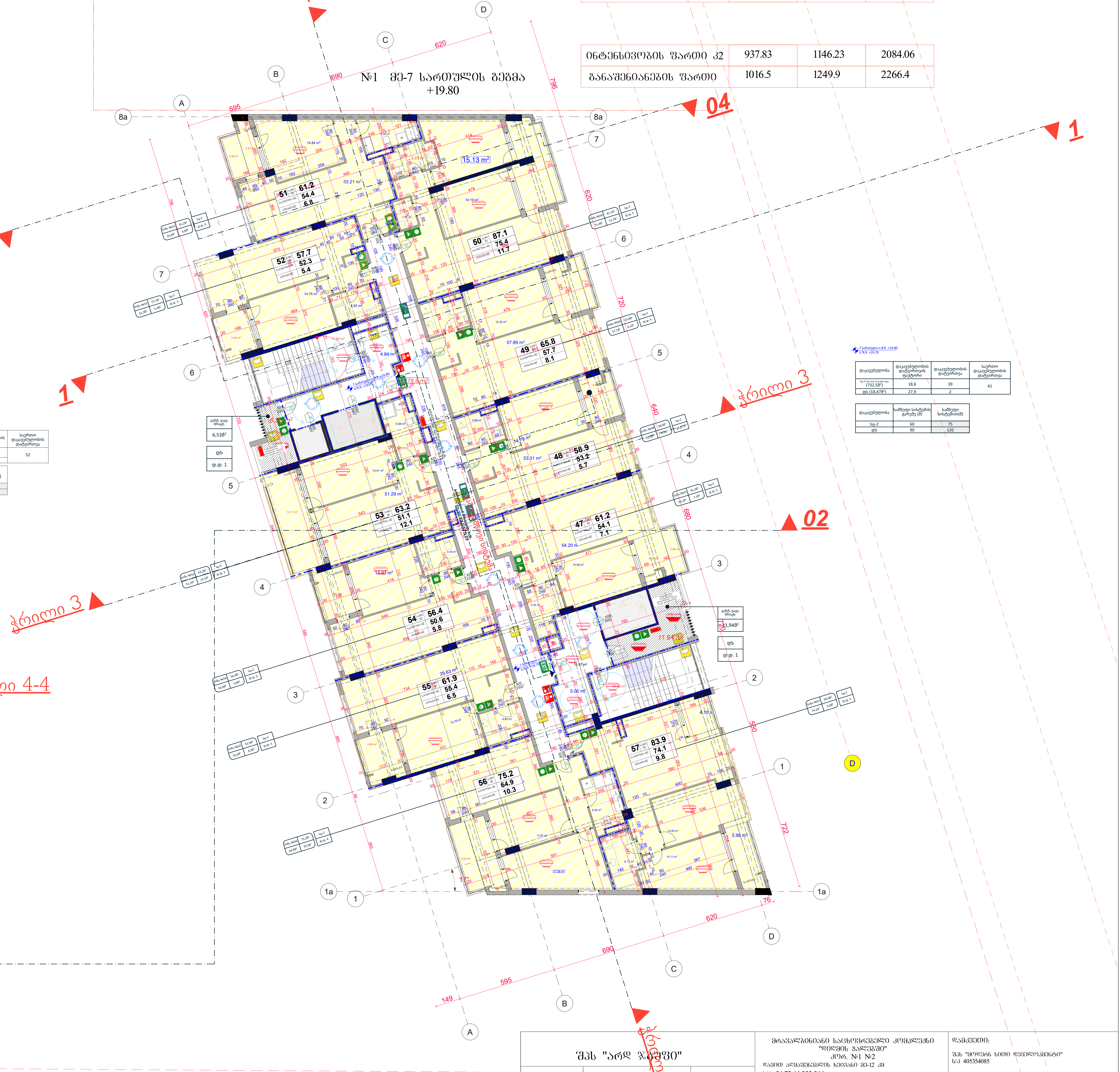

კორპუსი	1	2	სულ
საცხოვრებელი ფართი	643.2	783.6	1426,8
საზაფხულო ფართი	108.7	145.5	254,2
კიბის უჯრედის ფართი	127.5	154.4	281,9
საერთო ფართი	879.4	1083.5	1962.9

ინტენსივობის ფართი კ2	937.83	1146.23	2084.06
განაშენიანების ფართი	1016.5	1249.9	2266.4

შპს "არდ ჯგუფი"		მრავალბინიანი საცხოვრებელი კომპლექსი "დიღმის ჭალებში" კორ. №1 №2 დავით აღმაშენებლის ხეივანი მე-12 კმ ს/კ 01.72.14.009.614	დამკვეთი: შპს "მოდერნ სითი დეველოპმენტი" ს/კ 405354085 დირექტორი-ლევან ემზენიძე პ/ნ 01007002156
დირექტორი	პ. ჯავჯანიძე	შენობა-ნაგებობების უსაფრთხოების წესებთან შესაბამისობა	მ-ბი: 1:200 A1; სტადია: არქ. პრო.; ფ. №: 10; რაოდ.:
პრ.მთ.არქ.	პ. ჯავჯანიძე	მე-7 სართულის გეგმა +19.80	2025 წ.
კონსტრუქტორი	ვ. ბლიაძე		
შეასრულა	პ. ჯავჯანიძე		

№2 მე-8 სართული +23.10

მე-8 სართულის გეგმა +23.10

კორპუსი	1	2	სულ
საცხოვრებელი ფართი	643.7	783.0	1426,7
სახაფხულო ფართი	108.5	145.3	253.8
ჯიბის უჯრედის ფართი	127.4	154.4	281,8
საერთო ფართი	879.6	1082.7	1962,3

ინტენსივობის ფართი კ2	938.07	1145.6	2083.67
განაშენიანების ფართი	1015.5	1251.4	2266.9

№1 მე-8 სართულის გეგმა +23.10

დაცვეტლობა	დაცვეტლობის ტატარიგ ტატარია	დაცვეტლობის ტატარია	საერთო დაცვეტლობის ტატარია
[illegible]	18,6	39	41
ფს (18,400²)	27,9	2	

დაცვეტლობა	საშუალო სიმტკიცის კარეტე (მ)	საშუალო სიმტკიცის(მ)
bg-2	60	75
ფს	90	120

დაცვეტლობა	დაცვეტლობის ტატარიგ ტატარია	დაცვეტლობა ტატარია	საერთო დაცვეტლობის ტატარია
[illegible]	18,6	50	52
ფს (14,650²)	27,9	2	

დაცვეტლობა	საშუალო სიმტკიცის კარეტე (მ)	საშუალო სიმტკიცის(მ)
bg-2	60	75
ფს	90	120

შპს "არდ ჯეფში"		
დირექტორი	ა. ბაქრაძე	
არქიტექტორი	ა. ბაქრაძე	
კონსტრუქტორი	ვ. ბერიაძე	
შესრულა	ა. ბაქრაძე	

შპს "შენობა-ნაგებობების შესაფრთხილების წესებთან შესაბამისობა"

მე-8 სართულის გეგმა +23.10

დამკვეთი: შპს "შენობა ხიდი ფილიალი" ს/კ 405354085 [illegible]

მ-ბი	სტადია	ფ. №	რაოდ.
1:200 A2	არქ. პრო.	11	
2025 წ.			

№2 მე-9 სართულის გეგმა +26.40

მე-9 სართულის გეგმა +26.40

კორპუსი	1	2	სულ
საცხოვრებელი ფართი	643.7	783,0	1426,7
საზაფხულო ფართი	108.4	145.2	253.4
კიბის უჯრედის ფართი	127.5	154.4	281.9
საერთო ფართი	879.6	1082.6	1962.2

ინტენსივობის ფართი კ2	937.53	1145.73	2083.26
განაშენიანების ფართი	1014.9	1250.9	2265.8

№1 მე-9 სართულის გეგმა +26.40

ფაილები	ფაილებობის ტიპების რაოდენობა	ფაილებობის ფართობი	საერთო ფაილებობის ფართობი
1ბედროომიანი ბინა	18,6	39	41
ფს (18,468²)	27,9	2	

ფაილები	საშუალო სისტემის ტარება (მ)	საშუალო სისტემა(მ)
სვ-2	60	75
ფს	90	120

ფაილები	ფაილებობის ტიპების რაოდენობა	ფაილებობის ფართობი	საერთო ფაილებობის ფართობი
1ბედროომიანი ბინა	18,6	50	52
ფს (14,688²)	27,9	2	

ფაილები	საშუალო სისტემის ტარება (მ)	საშუალო სისტემა(მ)
სვ-2	60	75
ფს	90	120

შპს "არდ ჯეფში"		
დირექტორი	ჯ. ბაქრაძე	
არქიტექტორი	ჯ. ბაქრაძე	
კონსტრუქტორი	ვ. ბერიაძე	
შესრულება	ჯ. ბაქრაძე	

მრავალბინიანი საცხოვრებელი კომპლექსის "დიღმის ბაღებში" კორპ. №1 №2

ქალაქი თბილისი, დიღომის მე-12 კვ.

ს/კ 01:72:14:009:614

შენობა-ნაგებობების შესაბამისობა ტექნიკურ შესაბამისობა

მე-9 სართულის გეგმა +26.40

დამკვეთი:

შპს "ჯორჯინ ჰოლდინგ დეველოპმენტი"

ს/კ 405354085

ობიექტის მისამართი: ქალაქი თბილისი, დიღომის მე-12 კვ.

მ-ბი	სტადია	ფ. №	რაოდ.
1:200 A2	არქ. პრო.	12	
2025 წ.			

№2 მე-10 სართულის გეგმა +29.70

მე-10 სართულის გეგმა +29.70

კორპუსი	1	2	სულ
საცხოვრებელი ფართი	636.9	772.7	1409.6
საზაფხულო ფართი	115.6	156.0	271.6
კიბის უჯრედის ფართი	127.5	154.3	281.8
საერთო ფართი	880.0	1083.0	1963.0

ინტენსივობის ფართი კ2	931.23	1138.167	2069.40
განაშენიანების ფართი	1016.6	1250.6	2267.2

№1 მე-10 სართულის გეგმა +29.70

ფაილებლობა	ფაილებლობის ტატარიგის ტატარია	ფაილებლობის ტატარია	საერთო ფაილებლობის ტატარია
ფს (14.730²)	18.6	50	52
	27.9	2	

ფაილებლობა	საშუალო სისქე ბეტონის (მ)	საშუალო სისქე ფილის(მ)
სე-2	60	75
ფს	90	120

ფაილებლობა	ფაილებლობის ტატარიგის ტატარია	ფაილებლობის ტატარია	საერთო ფაილებლობის ტატარია
ფს (13.460²)	18.6	39	41
	27.9	2	

ფაილებლობა	საშუალო სისქე ბეტონის (მ)	საშუალო სისქე ფილის(მ)
სე-2	60	75
ფს	90	120

შპს "არდ ჯიეფი"		
დირექტორი	ჯ. ჯაფარიძე	
არქიტექტორი	ჯ. ჯაფარიძე	
კონსტრუქტორი	ვ. ბერიაძე	
შესრულა	ჯ. ჯაფარიძე	

მრავალფუნქციანი საცხოვრებელი კომპლექსის "ორიონის პალატები" კორპ. №1 №2
ქალაქი ბათუმი ზღვასთან მდებარე ნაკვეთი 04.22.14.009.614

შენობა-ნაგებობების შსაშრომლების ჯგუფებთან შესაბამისობა

მე-10 სართულის გეგმა +29.70

დამკვეთი: შპს "ორიონ ჰოლდინგ ჯორჯია" ს/კ 405354085
მისამართი: ქალაქი ბათუმი, ზღვასთან მდებარე ნაკვეთი 04.22.14.009.614

მ-ბი	ხელმოწერა	ფ\ №	რაოდ.
1:200 A2	პრძ. პრო.	C 13	

2025 წ.

№2 მე-11 სართულის გეგმა +33.00

მე-11 სართულის გეგმა +33.00

კორპუსი	1	2	სულ
საცხოვრებელი ფართი	633.3	761,4	1394.7
საზაფხულო ფართი	125.9	168.5	294,4
კიბის უჯრედის ფართი	127.5	154.2	281.7
საერთო ფართი	886.7	1084.1	1970.8

ინტენსივობის ფართი კ2	928.43	1121.1	2049.53
განაშენიანების ფართი	1021.4	1246.5	2267.9

№1 მე-11 სართულის გეგმა +33.00

ფასკუნძული	ფასკუნძულის ტატვირთის ტატვირთი	ფასკუნძულის ტატვირთა	საერთო ფასკუნძულის ტატვირთა
ფს (16,670²)	27,9	2	41

ფასკუნძული	ბალღის სისქის ქარგე (მ)	ბალღის სისქე(მ)
bg-2	60	75
ფს	90	120

ფასკუნძული	ფასკუნძულის ტატვირთის ტატვირთი	ფასკუნძულის ტატვირთა	საერთო ფასკუნძულის ტატვირთა
ფს (14,730²)	27,9	2	51

ფასკუნძული	ბალღის სისქის ქარგე (მ)	ბალღის სისქე(მ)
bg-2	60	75
ფს	90	120

შპს "არდ ჯიეფი"		
დირექტორი	ა. ბაქრაძიძე	
არქიტექტორი	ა. ბაქრაძიძე	
კონსტრუქტორი	ვ. ბერიაძე	
შესრულა	ა. ბაქრაძიძე	

მრავალბინიანი საცხოვრებელი კომპლექსის "ზღვის ბაღები" კორპ. №1 №2
ქალაქი ბათუმი, ზღვისპირა მე-12 კმ
ს/კ 01.72.14.009.614

შენობა-ნაგებობების შსავრთხეების ურსებთან შესაბამისობა

მე-11 სართულის გეგმა +33.00

დამკვეთი:
შპს "ზღვისპირა სიმი ჩქვიშიანები"
ს/კ 405354085
დირექტორი ალექსანდრე ბაბანაძე ა/მ 01007002156

მ-ბი	ხტაღია	ფ. №	რაოდ.
1:200 A2	არქ. პრო.	C 14	

2025 წ.

№2 მე-12 სართული +36.30

მე-12 სართულის გეგმა +36.30

№1 მე-12 სართულის გეგმა +36.30

კორპუსი	1	2	სულ
საცხოვრებელი ფართი	590.8	729,9	1320,7
საზაფხულო ფართი	159.0	193.1	352.1
კიბის უჯრედის ფართი	127.0	153.7	280,7
საერთო ფართი	876.8	1076.7	1953.5

ინტენსივობის ფართი კ2	891.13	1093.86	1984.99
განაშენიანების ფართი	1012.3	1237.4	2249.7

12 სართული +36.30			
ფასადები	ფასადების ტერიტორიის ფართობი	ფასადების ფართობი	საერთო ფასადების ტერიტორია
ფს (18,170²)	18,6	39	41
	27,9	2	

ფასადები	სამფენა სისქის გარეშე (δ)	სამფენა სისქით(δ)
სე-2	60	75
ფს	90	120

12 სართული +36.30			
ფასადები	ფასადების ტერიტორიის ფართობი	ფასადების ფართობი	საერთო ფასადების ტერიტორია
ფს (18,730²)	27,9	2	
	18,6	50	52

ფასადები	სამფენა სისქის გარეშე (δ)	სამფენა სისქით(δ)
სე-2	60	75
ფს	90	120

შპს "არდ ჯეფი"		
დირექტორი	ა. ბაქრაძიძე	
არქიტექტ.	ა. ბაქრაძიძე	
კონსტრუქტორი	ვ. ბერეაძე	
შესრულა	ა. ბაქრაძიძე	

მრავალბინიანი საცხოვრებელი კორპუსების "ზღვის ბაღები" კორპ. №1 №2
დაბის ადმინისტრაციული ხელისა მე-12 კ.
ს/კ 01.72.14.009.614

შენობა-ნაგებობების შესაბამისობა წესებთან შესაბამისობა

მე-12 სართულის გეგმა +36.30

დამკვეთი:
შპს "ზღვისწინა სიონი ჯგუფი"
ს/კ 405354085
დიზაინერი-არქიტექტორი ა/ნ 01007002156

მ-ბი	ხტაღია	შ. №	რაოდ.
1:200 A2	არქ. პრო.	15	

2025 წ.

№2 გეგმა ნიშნ. +39.60

13 სართ. გეგმა ნიშნ. +39.60

+39.60=458.88

კორპუსი	1	2	სულ
საცხოვრებელი ფართი	0	0	0
სახაფხულო ფართი	636.18	822.52	1458.7
კიბის უჯრედის ფართი	149.05	164.43	313.48
დამხმარე ფართი	17.21	17.21	34.42
საერთო ფართი	802.44	1004.16	1806.6

ინტენსივობის ფართი ა2	391.8	475.62	867.42
განაშენიანების ფართი	988	1221.95	2209.95

#1 -A

ფაილები	ფაილების ატვირთვის დატვირთა	ფაილების ფიზიკური ატვირთა	საერთო ფაილების ატვირთა
ფს (18.179²)	18.6	27.9	2	41

ფაილები	საშუალო სისტემის გარეშე (მ)	საშუალო სისტემით(მ)
სე-2	60	75
ფს	90	120

ფაილები	ფაილების ატვირთვის დატვირთა	ფაილების ფიზიკური ატვირთა	საერთო ფაილების ატვირთა
ფს (14.629²)	18.6	50	52
	27.9	2	

ფაილები	საშუალო სისტემის გარეშე (მ)	საშუალო სისტემით(მ)
სე-2	60	75
ფს	90	120

შპს "არდ ჯგუფი"		
დირექტორი	კ. ბაქრაძიძე	
არქიტექტორი	კ. ბაქრაძიძე	
კონსტრუქტორი	ვ. გელაძე	
შესრულა	კ. ბაქრაძიძე	

მრავალბინიანი საცხოვრებელი კომპლექსის "დიდგომის ბაღებში" კორპ. №1 №2
ქალაქი თბილისი, ისნის მე-12 კმ
ს/კ: 01.72.14.009.614

შენობა-ნაგებობების შსაშრომიანების ზუსტებთან შესაბამისობა

სართული 13
გეგმა ნიშნ. +39.60

დამკვეთი:
შპს "ფორტუნა სითი დევლოპმენტი"
ს/კ 405354085
დირექტორი ალექსანდრე ბაბუნაშვილი

მ-ბი	სტადია	ფ. №	რაოდ.
1:200 A2	პრძ. პრო.	16	

2025 წ.

14 სართ. გადახურვა + 44,60

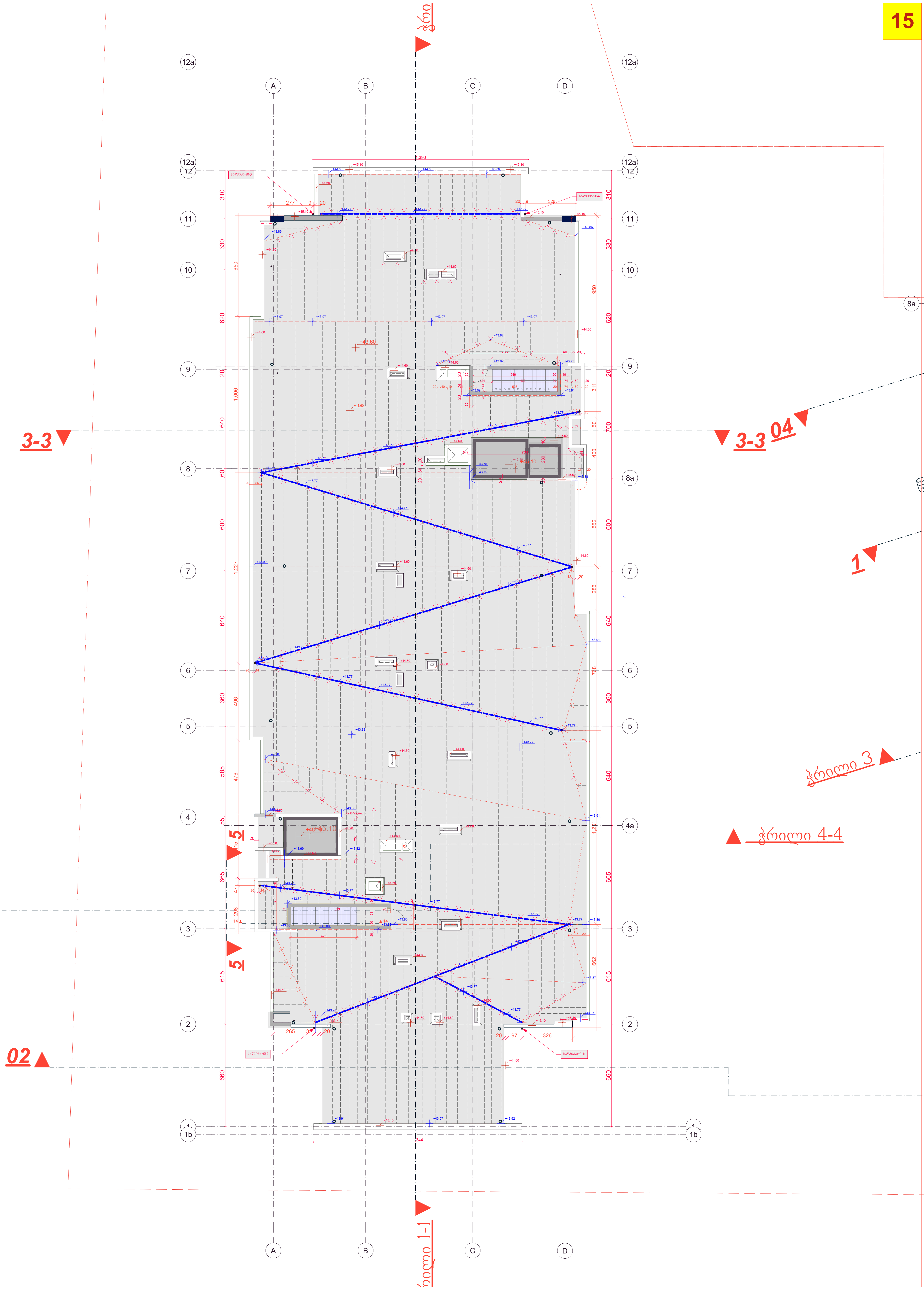

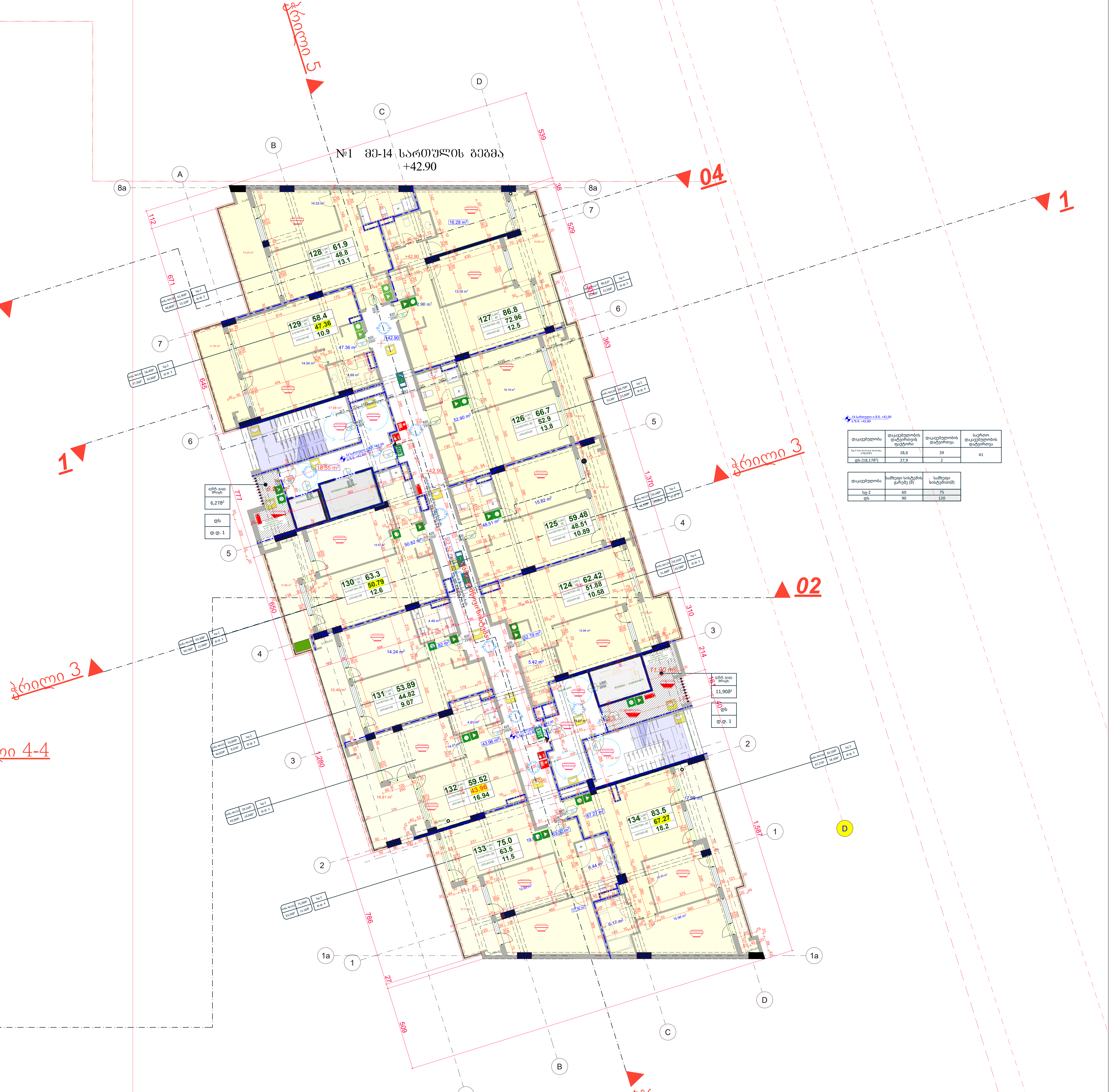

შპს "არდ ჯგუფი"			
დირექტორი	ა. ჭავჭანიძე		
პრ.მთ.არქ.	ა. ჭავჭანიძე		
კონსტრუქტორი	ვ. ბლიაძე		
შეასრულა	ა. ჭავჭანიძე		

მრავალბინიანი საცხოვრებელი კომპლექსი
"დიდმის ჭალებში"
კორ. №1 №2
დავით აღმაშენებლის ხეივანი მე-12 კმ
ს/კ 01.72.14.009.614

შენობა-ნაგებობების უსაფრთხოების წესებთან შესაბამისობა

სართული 14 ნიშ. +42.90
გადახურვა + 44.6

დამკვეთი:
შპს "მოდერნ სითი დეველოპმენტი"
ს/კ 405354085
დირექტორი-ლევან მეგრელიძე პ/ნ 01007002156

მ-ბი	სტადია	ფ. №	რაოდ.
1:200 A1	არქ. პრო.	17	
2025 წ.			

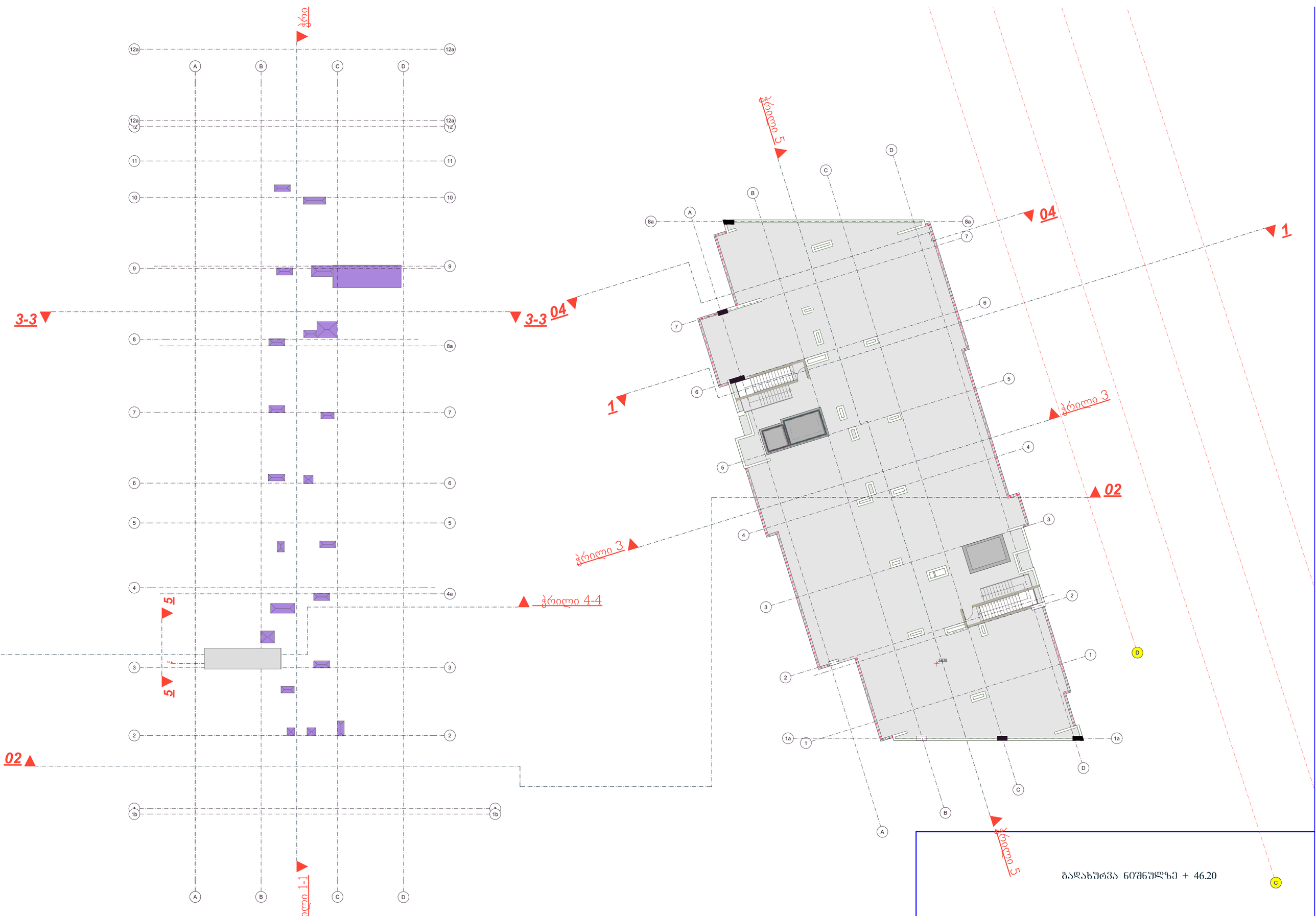

გადახურვა ნიშნულზე + 46.20

კორპუსი №1

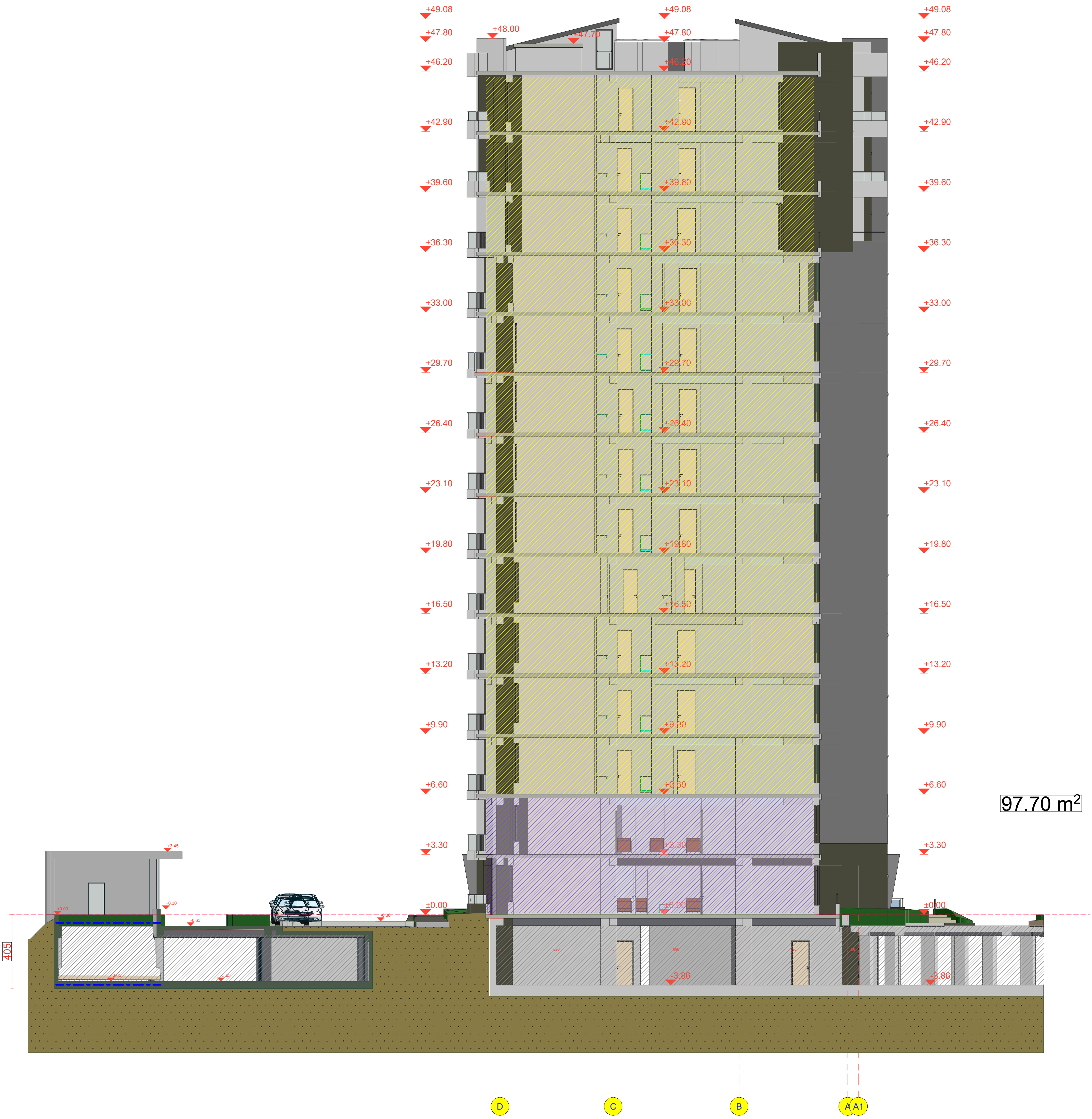

შპს "არდ ჯგუფი"			მრავალბინიანი საცხოვრებელი კომპლექსი "დიღმის ჭალებში" კორ. №1 №2 დავით აღმაშენებლის ხეივანი მე-12 კმ ს/კ 01.72.14.009.614	დამკვეთი: შპს "მოდერნ სითი დეველოპმენტი" ს/კ 405354085 დირექტორი-ლევან ევგენიძე პ/ნ 01007002156			
დირექტორი	პ. ჭავჭანიძე						
პრ.მთ.არქ.	პ. ჭავჭანიძე		შენობა-ნაგებობის უსაფრთხოების წესებთან შესაბამისობა	მ-ბი	სტადია	ფ. №	რაოდ.
კონსტრუქტორი	ვ. ბლიაძე			1:200 A2	არქ. პრო.	21	
			კორპუსი №1 ჭრილი 04-04				
შეასრულა	პ. ჭავჭანიძე			2023 წ.			

ՀՀ ԿԱՌԱՎԱՐՈՒԹՅԱՆ ԱՐԱՐԱՏԻ ՄԱՐԶԻ ՎԱՂԱՐՇԱՊԱՏ ՀԱՄԱՅՆՔԻ ՂԵԿԱՎԱՐ	Հ. Հասեղբարյան	
ՀՀ ԿԱՌԱՎԱՐՈՒԹՅԱՆ ԱՐԱՐԱՏԻ ՄԱՐԶԻ ՎԱՂԱՐՇԱՊԱՏ ՀԱՄԱՅՆՔԻ ՃԱՐՏԱՐԱՊԵՏ	Հ. Հասեղբարյան	
ՀԱՄԱՁԱՅՆԱԳՐՈՂ ԿԱԶՄԱԿԵՐՊՈՂ ԱՇԽԱՏԱՆՔԱՅԻՆ ԿԱԶՄԱԿԵՐՊՈՒԹՅԱՆ ՂԵԿԱՎԱՐ	Հ. Հասեղբարյան	
ՀԱՅԿԱԿԱՆ ՀԱՄԱՐԴԱՐԱՆԻ ՆԱԽԱԳԱՀ	Հ. Հասեղբարյան	
ՀԱՅԿԱԿԱՆ ՀԱՄԱՐԴԱՐԱՆԻ ՆԱԽԱԳԱՀԻ ԱՇԽԱՏԱԿԱԶՄԻ ՂԵԿԱՎԱՐ	Հ. Հասեղբարյան	

ՀՀ ԱՐԱՐԱՏԻ ՄԱՐԶԻ ՎԱՂԱՐՇԱՊԱՏ ՀԱՄԱՅՆՔԻ ԱՐՁԱՆԱԳՐՈՒԹՅԱՆ ՀԱՍՑԵ

ՀՀ ԱՐԱՐԱՏԻ ՄԱՐԶԻ ՎԱՂԱՐՇԱՊԱՏ ՀԱՄԱՅՆՔԻ ԱՐՁԱՆԱԳՐՈՒԹՅԱՆ ՀԱՍՑԵ

ՀՀ ԱՐԱՐԱՏԻ ՄԱՐԶԻ ՎԱՂԱՐՇԱՊԱՏ ՀԱՄԱՅՆՔԻ ԱՐՁԱՆԱԳՐՈՒԹՅԱՆ ՀԱՍՑԵ

Ճարտարապետական լուծումներ	Գ. Ներսիսյան		
Կոնստրուկտիվ լուծումներ	Ա. Ավետիսյան		
Ինժեներական համակարգեր	Ա. Ավետիսյան		
Նախագծի ղեկավար	Հ. Հասեղբարյան		

Գլխ. ճարտարապետ	Ա. Ավետիսյան	Գ. Ներսիսյան	
Գլխ. տեխնոլոգ	Ա. Ավետիսյան	Ա. Ավետիսյան	
Գլխ. ինժեներ	Ա. Ավետիսյան	Ա. Ավետիսյան	
Նախագծի ղեկավար	Հ. Հասեղբարյան	Հ. Հասեղբարյան	

ՀՀ ԱՐԱՐԱՏԻ ՄԱՐԶԻ ՎԱՂԱՐՇԱՊԱՏ ՀԱՄԱՅՆՔԻ ԱՐՁԱՆԱԳՐՈՒԹՅԱՆ ՀԱՍՑԵ

შენობა-ნაგებობის უსაფრთხოების წესებთან შესაბამისობის ანალიზი

გამოყენებული წესები – **„შენობა-ნაგებობის უსაფრთხოების წესები“**

კორპუსი #1

ჩამოთვალეთ შენობის დაკავებულებები და აღწერეთ თითოეული გამოყენება
1. დამხმარე და სხვადასხვა დაკავებულობის ჯგუფი **დს** - სართულები ნიშნულებზე -3,86 მ (დამხმარე სათავსოები კორპუსები #1 და #2), ±0,00, +3,30, +6,60, +9,90, +13,20, +16,50, +19,80, +23,10, +26,40, +29,70, +33,00, +36,30, +39,60, +42,90 მ - დამხმარე ფართობები
2. საცხოვრებელი ჯგუფი **სც-2** - სართულები ნიშნ. +3,30, +6,60, +9,90, +13,20, +16,50, +19,80, +23,10, +26,40, +29,70, +33,00, +36,30, +39,60, +42,90 მ - საცხოვრებელი ერთეულები
3. სავაჭრო ჯგუფი **სვ** - სართ. ნიშნ. ±0,00 მ - კომერციული ფართობი
4. საქმიანი ჯგუფი **სქ** - სართ. ნიშნ. ±0,00 და +3,30 მ - საოფისე ფართობები
5. სასაწყობო ჯგუფი **სწ-2** - სართული -3,86 მ ნიშნულზე - მიწისქვეშა შემოზღუდული ავტოგარაჟი (კორპუსები #1 და #2)

კონსტრუქციის ტიპი:	
განსაზღვრეთ კონსტრუქციის არსებული შენობისთვის: მაგალითი: II-A, II-B, V-A, V-B	
განსაზღვრეთ კონსტრუქციის ტიპი ახალი შენობისთვის: მაგალითი: II-A, II-B, V-A, V-B	**I-A**
შერეული კონსტრუქციის შემთხვევაში მიუთითეთ ტიპები, რომელიც გამოყენებული იქნება, განსაზღვრეთ ტიპები და მათი მდებარეობა:	

სიმაღლის შეზღუდვები ცხრილი 503 -ის მიხედვით		
დაკავებულობები	**დასაშვები სართულიანობა**	**შემოთავაზებული სართულიანობა**
1. დამხმარე და სხვადასხვა დაკავებულობის ჯგუფი **დს** - სართულები ნიშნულებზე -3,86 მ (დამხმარე სათავსოები), ±0,00, +3,30, +6,60, +9,90, +13,20, +16,50, +19,80, +23,10, +26,40, +29,70, +33,00, +36,30, +39,60, +42,90 მ - დამხმარე ფართობები	**შეუზღუდავი**	**15**
2. სავაჭრო დაკავებულობა **სვ** - სართული ნიშნ. ±0,00 მ - კომერციული ფართობი	**შეუზღუდავი**	**1**
3. საქმიანი ჯგუფი **სქ** - სართ. ნიშნ. ±0,00 და +3,30 მ - საოფისე ფართობები	**შეუზღუდავი**	**2**
4. საცხოვრებელი ჯგუფი **სც-2** - სართულები ნიშნ. +3,30, +6,60, +9,90, +13,20, +16,50, +19,80, +23,10, +26,40, +29,70, +33,00, +36,30, +39,60, +42,90 მ - საცხოვრებელი ერთეულები	**შეუზღუდავი**	**13**
5. სასაწყობო ჯგუფი **სწ-2** სართული ნიშნულზე -3,86 მ - მიწისქვეშა შემოზღუდული ავტოგარაჟი (კორპუსები #1 და #2)	**შეუზღუდავი**	**1**

	დასაშვები სიმაღლე	შემოთავაზებული სიმაღლე
შენობის სიმაღლე =	**შეუზღუდავი**	**44,60**
მიწის დონის ზემოთ სართულ(ებ)ის რაოდენობა =		**14**

ფართობის შეზღუდვები ცხრილი 503 -ის მიხედვით		
დაკავებულობები	**დასაშვები ფართობი (სართულზე)**	**შემოთავაზებული ფართობი (სართულზე)**
სასაწყობო ჯგუფი **სწ-2** - სართული ნიშნ. –3,86 მ - მიწისქვეშა შემოზღუდული ავტოგარაჟი (კორპუსები #1 და #2)	შეუზღუდავი	**3997,5 მ²**
დამხმარე და სხვადასხვა დაკავებულობის ჯგუფი **დს** - სართულები ნიშნ. -3,86 მ - დამხმარე სათავსოები (კორპუსები #1 და #1)	შეუზღუდავი	**122,49 მ²**
სავაჭრო დაკავებულობა **სვ** - სართული ნიშნ. ±0,00 მ	შეუზღუდავი	**355,42 მ²**
საქმიანი ჯგუფი **სქ** - სართული ნიშნ. ±0,00 მ - საოფისე ფართობი	შეუზღუდავი	**410,31 მ²**
დამხმარე და სხვადასხვა დაკავებულობის ჯგუფი **დს** - სართულები ნიშნ. ±0,00 მ	შეუზღუდავი	**7,89 მ²**
საცხოვრებელი ჯგუფი **სც-2** - სართული ნიშნ. +3,30 მ - საცხოვრებელი ერთეულები	შეუზღუდავი	**237,60 მ²**
საქმიანი ჯგუფი **სქ** - სართული ნიშნ. +3,30 მ - საოფისე ფართობი	შეუზღუდავი	**534,08**
დამხმარე და სხვადასხვა დაკავებულობის ჯგუფი **დს** - სართულები ნიშნ.+3,30 მ	შეუზღუდავი	**18,40 მ²**
საცხოვრებელი ჯგუფი **სც-2** - სართული ნიშნ. +6,60 მ - მსაცხოვრებელი ერთეულები	შეუზღუდავი	**732,10 მ²**
დამხმარე და სხვადასხვა დაკავებულობის ჯგუფი **დს** - სართულები ნიშნ.+6,60 მ	შეუზღუდავი	**18,27 მ²**
საცხოვრებელი ჯგუფი **სც-2** - სართული ნიშნ. +9,90 მ - საცხოვრებელი ერთეულები	შეუზღუდავი	**732,60 მ²**
დამხმარე და სხვადასხვა დაკავებულობის ჯგუფი **დს** - სართულები ნიშნ. +9,90 მ	შეუზღუდავი	**18,64 მ²**
საცხოვრებელი ჯგუფი **სც-2** - სართული ნიშნ. +13,20 მ - საცხოვრებელი ერთეულები	შეუზღუდავი	**732,70 მ²**
დამხმარე და სხვადასხვა დაკავებულობის ჯგუფი **დს** - სართულები ნიშნ. +13,20 მ	შეუზღუდავი	**18,47 მ2**
საცხოვრებელი ჯგუფი **სც-2** - სართული ნიშნ. +16,50 მ - საცხოვრებელი ერთეული	შეუზღუდავი	**735,24 მ²**
დამხმარე და სხვადასხვა დაკავებულობის ჯგუფი **დს** - სართულები ნიშნ. +16,50 მ	შეუზღუდავი	**19,64 მ2**
საცხოვრებელი ჯგუფი **სც-2** - სართული ნიშნ. +19,80 მ - საცხოვრებელი ერთეული	შეუზღუდავი	**732,50 მ²**

დამხმარე და სხვადასხვა დაკავებულობის ჯგუფი **დს** - სართულები ნიშნ.+19,80 მ	ვშეუზღუდავი	**18,47 მ2**
საცხოვრებელი ჯგუფი **სც-2** - სართული ნიშნ. +23,10 მ - საცხოვრებელი ერთეული	შეუზღუდავი	**732,90 მ²**
დამხმარე და სხვადასხვა დაკავებულობის ჯგუფი **დს** - სართულები ნიშნ.+23,10 მ	შეუზღუდავი	**18,40 მ2**
საცხოვრებელი ჯგუფი **სც-2** - სართული ნიშნ. +26,40 მ - საცხოვრებელი ერთეული	შეუზღუდავი	**732,80 მ²**
დამხმარე და სხვადასხვა დაკავებულობის ჯგუფი **დს** - სართულები ნიშნ.+26,40 მ	შეუზღუდავი	**18,40 მ2**
საცხოვრებელი ჯგუფი **სც-2** - სართული ნიშნ. +29,70 მ - საცხოვრებელი ერთეული	შეუზღუდავი	**733,20 მ²**
დამხმარე და სხვადასხვა დაკავებულობის ჯგუფი **დს** - სართულები ნიშნ.+29,70 მ	შეუზღუდავი	**18,46 მ2**
საცხოვრებელი ჯგუფი **სც-2** - სართული ნიშნ. +33,00 მ - საცხოვრებელი ერთეული	შეუზღუდავი	**739,70 მ²**
დამხმარე და სხვადასხვა დაკავებულობის ჯგუფი **დს** - სართულები ნიშნ.+33,00 მ	შეუზღუდავი	**18,47 მ2**
საცხოვრებელი ჯგუფი **სც-2** - სართული ნიშნ. +36,30 მ - საცხოვრებელი ერთეული	შეუზღუდავი	**732,35 მ²**
დამხმარე და სხვადასხვა დაკავებულობის ჯგუფი **დს** - სართულები ნიშნ.+36,30 მ	შეუზღუდავი	**18,17 მ2**
საცხოვრებელი ჯგუფი **სც-2** - სართული ნიშნ. +39,60 მ - საცხოვრებელი ერთეული	შეუზღუდავი	**740,22 მ²**
დამხმარე და სხვადასხვა დაკავებულობის ჯგუფი **დს** - სართულები ნიშნ.+39,60 მ	შეუზღუდავი	**18,17 მ2**
საცხოვრებელი ჯგუფი **სც-2** - სართული ნიშნ. +42,90 მ - საცხოვრებელი ერთეული	შეუზღუდავი	**730,91 მ²**
დამხმარე და სხვადასხვა დაკავებულობის ჯგუფი **დს** - სართულები ნიშნ.+42,90 მ	შეუზღუდავი	**18,17 მ2**
შემოთავაზებული ფართობის ჯამი =	**14712,64 მ²**	
სართულების რაოდენობა =	**მიწის დონის ზედა 12+მიწის დონის ქვედა 1**	
შენობის საერთო ფართობი =	**13 122,28 მ²**	

გარე კედლის ცეცხლმედეგობისა და ღიობისადმი მოთხოვნები ცხრილების 602-ის და 705.8 -ის მიხედვით									
გარე კედელი	**ხანძარსაწინააღმდეგო მანძილი** (მეტრი)	**ცეცხლმედეგობის ხარისხი** (საათი)		**კედლის ღიობების ფართობი** (კედლის %)					
		მოთხოვნილი	**გათვალისწინებული**	**დასაშვები**			**გათვალისწინებული**		
				დაცული	**დაუცველი საშხეფებით**	**დაუცველი**	**დაცული**	**დაუცველი საშხეფებით**	**დაუცველი**
ფასადი ღერძებში D-A	0,24	1	1			-			-
ფასადი ღერძებში 9-1	11,14	0	0			შეუზღუდავი			არ იზღუდება
ფასადი ღერძებში A-D	10,61	0	0			შეუზღუდავი			არ იზღუდება
ფასადი ღერძებში 1-9	13,49	0	0			შეუზღუდავი			არ იზღუდება

ხანძრისაგან დაცვის სისტემებისადმი მოთხოვნები							
დაკავებულობები/ სივრცეები/გასასვლელი საშუალებები	ავტოსაშხეფი სისტემა	ალტერნატიული ავტომატური ცეცხლსაქრობი სისტემები	სახანძრო განგაშისა, კვამლაღმოჩენი და ცეცხლაღმოჩენი სისტემები	სახანძრო მილდგარების სისტემები	კვამლის საკონტროლო სისტემები	ხელის ცეცხლმაქრები	საავარიო განგაშის სისტემები
დამხმარე და სხვადასხვა დაკავებულობის ჯგუფი დს	არა	არა	კი	არა	არა	კი	არა
სავაჭრო ჯგუფი სვ (#1 შენობა)	არა	არა	კი	არა	არა	კი	არა
საქმიანი ჯგუფი სქ (#1 შენობა)	არა	არა	კი	არა	არა	კი	არა
საცხოვრებელი ჯგუფი სც-2	კი (დერეფ.)	არა	კი (საძინებლებში)	არა	არა	არა	არა
სასაწყობო ჯგუფი სწ-2	კი	არა	არა	კი	არა	კი	არა
კიბის უჯრედი	კი (კიბის ფოიე)	არა	კი	არა	არა	არა	არა
ლიფტები	არა	არა	კი (ლიფტის ფოიეში)	არა	არა	არა	არა
დერეფნები	კი	არა	არა	კი	არა	კი	არა
სახანძრო-სამაშველო სამსახურის მიერ გამოსაყენებელი მისაერთებლები				კი			
სახანძრო ტუმბოები (მიწისქვეშა სართულზე) და წყლის რეზერვუარი (საპროექტო ტერიტორიაზე)				კი			

განიავებისადმი მოთხოვნები		
დაკავებულობები/სივრცეები/გასასვლელი საშუალებები	ბუნებრივი განიავება	ხელოვნური განიავება
საცხოვრებელი ჯგუფი სც-2	კი	არა
სავაჭრო ჯგუფი სვ	კი	არა
საქმიანი ჯგუფი სქ	კი	არა
დამხმარე და სხვადასხვა დაკავებულობის ჯგუფი დს	კი	კი
სასაწყობო ჯგუფი სწ-2	არა	კი
კიბის უჯრედი	კი	კი

ლიფტები	კი	კი
დერეფანი	არა	კი

თითოეული სართულიდან გასასვლელი საშუალება									
სართულები	დაკავებულობა და დაკავებულობის დატვირთვის ჯამური მაჩვენებელი	მოთხოვნილი გასასვლელების/გასასვლელთან მისადგომის რაოდენობა	გათვალისწინებული გასასვლელების/გასასვლელთან მისადგომის რაოდენობა და ტიპი	გასასვლელი საშუალებების სიგანე (მეტრი)					
				გზა-კიბეები		დერაფანი		გასასვლელის გზა-კარი	
				მოთხოვნილი	გათვალისწინებული	მოთხოვნილი	გათვალისწინებული	მოთხოვნილი	გათვალისწინებული
სართული -3,86 მ ნიშნულზე	სასაწყობო ჯგუფი სწ-2, დამხმარე და სხვადასხვა დაკავებულობის ჯგუფი დს ს.დ.დ.=219	2 გზა-კარი 2 გზა-კიბე	4 გზა-კარი 4 გზა-კიბე	2,40	4,80	-	-	1,64	3,68
სართული ნიშნ. ±0,00 მ	სავაჭრო ჯგუფი სვ, საქმიანი ჯგუფი სქ, დამხმარე და სხვადასხვა დაკავებულობის ჯგუფი დს ს.დ.დ.=173	4 გზა-კარი 1 გზა-კარი	4 გზა-კარი 1 გზა-კარი	- -		1,20	1,80	3,28 1,64	5,16 3,10
სართული ნიშნ. +3,30 მ	საქმიანი ჯგუფი სქ, საცხოვრებელი ჯგუფი სც-2; დამხმარე და სხვადასხვა დაკავებულობის ჯგუფი დს ს.დ.დ.=72	2 გზა-კარი 2 გზა-კიბე	2 გზა-კარი 2 გზა-კიბე	2,40	2,40	1,20	1,80	1,64 1,64	3,40 3,10
სართულები +6,60 მ +9,90 მ +13,20 მ +16,50 მ +19,80 მ +23,10 მ +26,40 მ +29,70 მ +33,00 მ +36,30 მ 39,60 მ	საცხოვრებელი ჯგუფი სც-2: საცხოვრებელი ერთეულები; დამხმარე და სხვადასხვა დაკავებულობის ჯგუფი დს; თითო სართულის ს.დ.დ.=41	2 გზა-კარი 2 გზა-კიბე	2 გზა-კარი 2 გზა-კიბე	2,40 2,40 2,40 2,40 2,40 2,40 2,40 2,40 2,40 2,40 2,40	2,40 2,40 2,40 2,40 2,40 2,40 2,20 2,40 2,40 2,40 2,40	1,20 1,20 1,20 1,20 1,20 1,20 1,20 1,20 1,20 1,20 1,20	1,80 1,80 1,80 1,80 1,80 1,80 1,80 1,80 1,80 1,80 1,80	1,64 1,64 1,64 1,64 1,64 1,64 1,64 1,64 1,64 1,64 1,64	1,64 1,64 1,64 1,64 1,64 1,64 1,64 1,64 1,64 1,64 1,64

42,90 მ ნიშნულებზე				2,40	2,40				

წყალსადენი სისტემის ფიქსირებული მოწყობილობების რაოდენობა ცხრილი 1602.1-ის მიხედვით													
სართულები	დაკავებულობა და დაკავებულობის დატვირთვის ჯამური მაჩვენებელი	ფიქსირებული მოწყობილობები(ცალი)											
		უნიტაზი		ტუალეტის ხელსაბანები		აბაზანა/შხაპი		სასმელი წყლის ფანტანი		სამომსახურეო ნიჟარა		სამზარეულოს ნიჟარა	
		მოთხოვნილი	გათვალისწინებული	მოთხოვნილი	გათვალისწინებული	მოთხოვნილი	გათვალისწინებული	მოთხოვნილი	გათვალისწინებული	მოთხოვნილი	გათვალისწინებული	მოთხოვნილი	გათვალისწინებული
სართული ნიშნ. ±0,00 მ	სავაჭრო ჯგუფი სვ, საქმიანი ჯგუფი სქ, დამხმარე და სხვადასხვა დაკავებულობის ჯგუფი დს ს.დ.დ.=173	1 3	1 5	1 2	1 5	-	-	2 2	2 2	1 1	1 1	-	-
სართული ნიშნ. +3,30 მ	საქმიანი ჯგუფი სქ, დამხმარე და სხვადასხვა დაკავებულობის ჯგუფი დს ს.დ.დ.=59	3	7	2	7	-	2	2	2	1	1	-	-

წყალსადენი სისტემის ფიქსირებული მოწყობილობების რაოდენობა საცხოვრებელი ჯგუფი სც-2 ქვეჯგუფისთვის

ცხრილი 1602.1-ის მიხედვით

სართულები	საცხოვრებელი ერთეულები	ფიქსირებული მოწყობილობები									
		უნიტაზი (ერთ საცხოვრებელ ერთეულზე)		ტუალეტის ხელსაბანები (ერთ საცხოვრებელ ერთეულზე)		აბაზანა/შხაპი (ერთ საცხოვრებელ ერთეულზე)		სამზარეულოს ნიჟარა (ერთ საცხოვრებელ ერთეულზე)		ავტომატური სარეცხი მანქანის მისაერთებელი	
		ჩათვლით	ჩათვლის გარეშე	ჩათვლით	ჩათვლის გარეშე	ჩათვლით	ჩათვლის გარეშე	ჩათვლით	ჩათვლის გარეშე	ჩათვლით	ჩათვლის გარეშე
სართული ნიშნ.+3,30	3 ბინა	3	3	3	3	3	3	3	3	3 (თითო საცხ. ერთეულზე)	3
სართული ნიშნ. +6,60	11 ბინა	11	11	11	11	11	11	11	11	11 (თითო საცხ. ერთეულზე)	11
სართული ნიშნ. +9,90	11 ბინა	11	11	11	11	11	11	11	11	11 (თითო საცხ. ერთეულზე)	11
სართული ნიშნ. +13,20	11 ბინა	11	11	11	11	11	11	11	11	11 (თითო საცხ. ერთეულზე)	11
სართული ნიშნ. +16,50	11 ბინა	11	11	11	11	11	11	11	11	11 (თითო საცხ. ერთეულზე)	11
სართული ნიშნ. +19,80	11 ბინა	11	11	11	11	11	11	11	11	11 (თითო საცხ. ერთეულზე)	11
სართული ნიშნ. +23,10	11 ბინა	11	11	11	11	11	11	11	11	11 (თითო საცხ. ერთეულზე)	11
სართული ნიშნ. +26,40	11 ბინა	11	11	11	11	11	11	11	11	11 (თითო საცხ. ერთეულზე)	11
სართული ნიშნ. +29,70	11 ბინა	11	11	11	11	11	11	11	11	11 (თითო საცხ. ერთეულზე)	11
სართული ნიშნ. +33,00	11 ბინა	11	11	11	11	11	11	11	11	11 (თითო საცხ. ერთეულზე)	11
სართული ნიშნ. +36,30	11 ბინა	11	11	11	11	11	11	11	11	11 (თითო საცხ. ერთეულზე)	11
სართული ნიშნ. +39,60	11 ბინა	11	11	11	11	11	11	11	11	11 (თითო საცხ. ერთეულზე)	11
სართული ნიშნ. +42,90	11 ბინა	11	11	11	11	11	11	11	11	11 (თითო საცხ. ერთეულზე)	11

შენობა-ნაგებობის უსაფრთხოების წესებთან შესაბამისობის ანალიზი

გამოყენებული წესები - **„შენობა-ნაგებობის უსაფრთხოების წესები“**

კორპუსი #2

ჩამოთვალეთ შენობის დაკავებულებები და აღწერეთ თითოეული გამოყენება
1. დამხმარე და სხვადასხვა დაკავებულობის ჯგუფი **დს** - სართულები ნიშნულებზე (-3,86 მ ნიშნულზე - დამხმარე სათავსორბი - იხ. კორპუსი #1-ის ცხრილი); ±0,00, +3,30, +6,60, +9,90, +13,20, +16,50, +19,80, +23,10, +26,40, +29,70, +33,00, +36,30, +39,60 მ - დამხმარე ფართობები
2. საცხოვრებელი ჯგუფი **სც-2** - სართულები ნიშნ. ±0,00, +3,30, +6,60, +9,90, +13,20, +16,50, +19,80, +23,10, +26,40, +29,70, +33,00, +36,30, +39,60 მ - საცხოვრებელი ერთეულები
3. სავაჭრო ჯგუფი **სვ** - სართული ნიშნ. ±0,00 მ
4. სასაწყობო ჯგუფი **სწ-2** -3,86 მ - მიწისქვეშა შემოზღუდული ავტოგარაჟი (იხ. კორპუსი #1-ის ცხრილი)

კონსტრუქციის ტიპი:	
განსაზღვრეთ კონსტრუქციის არსებული შენობისთვის: მაგალითი: II-A, II-B, V-A, V-B	
განსაზღვრეთ კონსტრუქციის ტიპი ახალი შენობისთვის: მაგალითი: II-A, II-B, V-A, V-B	**I-A**
შერეული კონსტრუქციის შემთხვევაში მიუთითეთ ტიპები, რომელიც გამოყენებული იქნება, განსაზღვრეთ ტიპები და მათი მდებარეობა:	

სიმაღლის შეზღუდვები ცხრილი 503 -ის მიხედვით		
დაკავებულობები	**დასაშვები სართულიანობა**	**შემოთავაზებული სართულიანობა**
1. დამხმარე და სხვადასხვა დაკავებულობის ჯგუფი **დს** - სართულები ნიშნულებზე (-3,86 მ ნიშნულზე - დამხმარე სათავსორბი - იხ. კორპუსი #2-ის ცხრილი); ±0,00, +3,30, +6,60, +9,90, +13,20, +16,50, +19,80, +23,10, +26,40, +29,70, +33,00, +36,30, +39,60 მ - დამხმარე ფართობები	**შეუზღუდავი**	**14**
2. საცხოვრებელი ჯგუფი **სც-2** - სართულები ნიშნ. ±0,00, +3,30, +6,60, +9,90, +13,20, +16,50, +19,80, +23,10, +26,40, +29,70, +33,00, +36,30, +39,60 მ - საცხოვრებელი ერთეულები	**შეუზღუდავი**	**13**
3. სავაჭრო ჯგუფი **სვ** - სართული ნიშნ. ±0,00 მ	**შეუზღუდავი**	**1**
4. სასაწყობო ჯგუფი **სწ-2** - სართული ნიშნ. -3,86 მ - მიწისქვეშა შემოზღუდული ავტოგარაჟი (იხ. კორპუსი #2-ის ცხრილი)	**შეუზღუდავი**	**1**
	დასაშვები სიმაღლე	**შემოთავაზებული სიმაღლე**
შენობის სიმაღლე =	**შეუზღუდავი**	**43,77**
მიწის დონის ზემოთ სართულ(ებ)ის რაოდენობა =		**13**

ფართობის შეზღუდვები ცხრილი 503 -ის მიხედვით		
დაკავებულობები	**დასაშვები ფართობი (სართულზე)**	**შემოთავაზებული ფართობი (სართულზე)**
სასაწყობო ჯგუფი **სწ-2** - სართული ნიშნ. –3,86 მ - მიწისქვეშა შემოზღუდული ავტოგარაჟი (იხ. კორპუსი #1-ის ცხრილი)	-	-
დამხმარე და სხვადასხვა დაკავებულობის ჯგუფი **დს** - სართულები ნიშნ. -3,86 მ - დამხმარე სათავსოები (იხ. კორპუსი #1-ის ცხრილი)	-	-
საცხოვრებელი ჯგუფი **სც-2** - სართული ნიშნ. ±0,00 მ - საცხოვრებელი ერთეულები	შეუზღუდავი	**981,38 მ²**
დამხმარე და სხვადასხვა დაკავებულობის ჯგუფი **დს** - სართული ნიშნ. ±0,00 მ	შეუზღუდავი	**5,43 მ²**
სავაჭრო ჯგუფი **სვ** - სართული ნიშნ. ±0,00 მ	შეუზღუდავი	**32,48 მ²**
საცხოვრებელი ჯგუფი **სც-2** - სართული ნიშნ. +3,30 მ - საცხოვრებელი ერთეულები	შეუზღუდავი	**913,23 მ²**
დამხმარე და სხვადასხვა დაკავებულობის ჯგუფი **დს** - სართული ნიშნ.+3,30 მ	შეუზღუდავი	**14,68 მ²**
საცხოვრებელი ჯგუფი **სც-2** - სართული ნიშნ. +6,60 მ - საცხოვრებელი ერთეულები	შეუზღუდავი	**910,17 მ²**
დამხმარე და სხვადასხვა დაკავებულობის ჯგუფი **დს** - სართული ნიშნ.+6,60 მ	შეუზღუდავი	**15,18 მ²**
საცხოვრებელი ჯგუფი **სც-2** - სართული ნიშნ. +9,90 მ - საცხოვრებელი ერთეულები	შეუზღუდავი	**912,80 მ²**
დამხმარე და სხვადასხვა დაკავებულობის ჯგუფი **დს** - სართული ნიშნ.+9,90 მ	შეუზღუდავი	**14,92 მ²**
საცხოვრებელი ჯგუფი **სც-2** - სართული ნიშნ. +13,20 მ - საცხოვრებელი ერთეულები	შეუზღუდავი	**912,31 მ²**
დამხმარე და სხვადასხვა დაკავებულობის ჯგუფი **დს** - სართული ნიშნ.+13,20 მ	შეუზღუდავი	**14,68 მ²**
საცხოვრებელი ჯგუფი **სც-2** - სართული ნიშნ. +16,50 მ - საცხოვრებელი ერთეული	შეუზღუდავი	**912,10 მ²**
დამხმარე და სხვადასხვა დაკავებულობის ჯგუფი **დს** - სართული ნიშნ.+16,50 მ	შეუზღუდავი	**14,68 მ²**
საცხოვრებელი ჯგუფი **სც-2** - სართული ნიშნ. +19,80 მ - საცხოვრებელი ერთეული	შეუზღუდავი	**911,90 მ²**
დამხმარე და სხვადასხვა დაკავებულობის ჯგუფი **დს** - სართული ნიშნ.+19,80 მ	ვშეუზღუდავი	**14,68 მ²**
საცხოვრებელი ჯგუფი **სც-2** - სართული ნიშნ. +23,10 მ - საცხოვრებელი ერთეული	შეუზღუდავი	**911,00 მ²**
დამხმარე და სხვადასხვა დაკავებულობის ჯგუფი **დს** - სართული ნიშნ.+23,10 მ	შეუზღუდავი	**14,69 მ²**
საცხოვრებელი ჯგუფი **სც-2** - სართული ნიშნ. +26,40 მ - საცხოვრებელი ერთეული	შეუზღუდავი	**911,00 მ²**
დამხმარე და სხვადასხვა დაკავებულობის ჯგუფი **დს** - სართული ნიშნ.+26,40 მ	შეუზღუდავი	**14,68 მ²**

საცხოვრებელი ჯგუფი **სც-2** - სართული ნიშნ. +29,70 მ - საცხოვრებელი ერთეული	შეუზღუდავი	**911,40 მ²**
დამხმარე და სხვადასხვა დაკავებულობის ჯგუფი **დს** - სართული ნიშნ.+29,70 მ	შეუზღუდავი	**14,73 მ²**
საცხოვრებელი ჯგუფი **სც-2** - სართული ნიშნ. +33,00 მ - საცხოვრებელი ერთეული	შეუზღუდავი	**912,60 მ²**
დამხმარე და სხვადასხვა დაკავებულობის ჯგუფი **დს** - სართული ნიშნ.+33,00 მ	შეუზღუდავი	**14,73 მ²**
საცხოვრებელი ჯგუფი **სც-2** - სართული ნიშნ. +36,30 მ - საცხოვრებელი ერთეული	შეუზღუდავი	**912,60 მ²**
დამხმარე და სხვადასხვა დაკავებულობის ჯგუფი **დს** - სართული ნიშნ.+36,30 მ	შეუზღუდავი	**14,73 მ²**
საცხოვრებელი ჯგუფი **სც-2** - სართული ნიშნ. +39,60 მ - საცხოვრებელი ერთეული	შეუზღუდავი	**897,01 მ²**
დამხმარე და სხვადასხვა დაკავებულობის ჯგუფი **დს** - სართული ნიშნ.+39,60 მ	შეუზღუდავი	**14,62 მ²**
შემოთავაზებული ფართობის ჯამი =	**12124,41 მ²**	
სართულების რაოდენობა =	**მიწის დონის ზედა 12+მიწის დონის ქვედა 1**	
შენობის საერთო ფართობი =	**12271,37 მ²**	

გარე კედლის ცეცხლმედეგობისა და ღიობისადმი მოთხოვნები

ცხრილების 602-ის და 705.8 -ის მიხედვით

გარე კედელი	**ხანძარსაწინააღმდეგო მანძილი** (მეტრი)	**ცეცხლმედეგობის ხარისხი** (საათი)		**კედლის ღიობების ფართობი** (კედლის %)					
		მოთხოვნილი	**გათვალისწინებული**	**დასაშვები**			**გათვალისწინებული**		
				დაცული	**დაუცველი საშხეფებით**	**დაუცველი**	**დაცული**	**დაუცველი საშხეფებით**	**დაუცველი**
ფასადი ღერძებში D-A	24,71	0	0			შეუზღუდავი			არ იზღუდება
ფასადი ღერძებში 9-1	13,45	0	0			შეუზღუდავი			არ იზღუდება
ფასადი ღერძებში A-D	3,93	1	1			-			-
ფასადი ღერძებში 1-9	10,64	0	0			შეუზღუდავი			არ იზღუდება

ხანძრისაგან დაცვის სისტემებისადმი მოთხოვნები							
დაკავებულობები/ სივრცეები/გასასვლელი საშუალებები	ავტოსაშხეფი სისტემა	ალტერნატიული ავტომატური ცეცხლსაქრობი სისტემები	სახანძრო განგაშისა, კვამლაღმოჩენი და ცეცხლაღმოჩენი სისტემები	სახანძრო მილდგარების სისტემები	კვამლის საკონტროლო სისტემები	ხელის ცეცხლმაქრები	საავარიო განგაშის სისტემები
დამხმარე და სხვადასხვა დაკავებულობის ჯგუფი ds	კი(იხ. კორპ.#2-ის ცხრილი)	არა	არა	არა	არა	კი	არა
საცხოვრებელი ჯგუფი სც-2	არა	არა	კი (საძინებლებში)	არა	არა	არა	არა
სავაჭრო ჯგუფი სვ	არა	არა	კი	არა	არა	კი	არა
სასაწყობო ჯგუფი სწ-2	კი(იხ. კორპ.#2-ის ცხრილი)	არა	არა	არა	არა	კი	არა
კიბის უჯრედი	კი (კიბის ფოიე)	არა	კი	არა	არა	არა	არა
ლიფტები	არა	არა	კი (ლიფტის ფოიეში)	არა	არა	არა	არა
დერეფანი	არა	არა	არა	კი	არა	კი	არა
სახანძრო-სამაშველო სამსახურის მიერ გამოსაყენებელი მისაერთებლები				კი			
სახანძრო ტუმბოები და წყლის რეზერვუარი				კი(იხ.კორპ.#1 და #3 ცხრილები)			

განიავებისადმი მოთხოვნები		
დაკავებულობები/სივრცეები/გასასვლელი საშუალებები	ბუნებრივი განიავება	ხელოვნური განიავება
საცხოვრებელი ჯგუფი სც-2	კი	არა
დამხმარე და სხვადასხვა დაკავებულობის ჯგუფი ds	კი	კი
სავაჭრო ჯგუფი სვ	კი	არა
სასაწყობო ჯგუფი სწ-2	არა	კი
კიბის უჯრედი	კი	კი
ლიფტები	კი	კი
დერეფანი	არა	კი

თითოეული სართულიდან გასასვლელი საშუალება									
სართულები	დაკავებულობა და დაკავებულობის დატვირთვის ჯამური მაჩვენებელი	მოთხოვნილი გასასვლელების/გასასვლელთან მისადგომის რაოდენობა	გათვალისწინებული გასასვლელების/გასასვლელთან მისადგომის რაოდენობა და ტიპი	გასასვლელი საშუალებების სიგანე (მეტრი)					
				გზა-კიბეები		დერაფანი		გასასვლელის გზა-კარი	
				მოთხოვნილი	გათვალისწინებული	მოთხოვნილი	გათვალისწინებული	მოთხოვნილი	გათვალისწინებული
სართული -3,30 მ ნიშნულზე	იხილე კორპუსი #1-ის ცხრილი								
სართული ნიშნ. ±0,00 მ	საცხოვრებელი ჯგუფი სც-2; სავაჭრო ჯგუფი სვ; დამხმარე და სხვადასხვა დაკავებულობის ჯგუფი დს ს.დ.დ.=53	2 გზა-კარი	2 გზა-კარი	-	-	1,20	1,80	1,64	3,40
სართულები +3,30 მ +6,60 მ +9,90 მ +13,20 მ +16,50 მ +19,80 მ +23,10 მ +26,40 მ +29,70 მ +33,00 მ +36,00 მ +39,60 მ ნიშნულებზე	საცხოვრებელი ჯგუფი სც-2 საცხოვრებელი ერთეულები; დამხმარე და სხვადასხვა დაკავებულობის ჯგუფი დს; თითო სართულის ს.დ.დ.=49, 50 ან 51	2 გზა-კარი 2 გზა-კიბე	2 გზა-კარი 2 გზა-კიბე	2,40 2,40 2,40 2,40 2,40 2,40 2,20 2,40 2,40 2,40 2,40 2,40	2,40 2,40 2,40 2,40 2,40 2,40 2,20 2,40 2,40 2,40 2,40 2,40	1,20 1,20 1,20 1,20 1,20 1,20 1,20 1,20 1,20 1,20 1,20 1,20	1,80 1,80 1,80 1,80 1,80 1,80 1,80 1,80 1,80 1,80 1,80 1,80	1,64 1,64 1,64 1,64 1,64 1,64 1,64 1,64 1,64 1,64 1,64 1,64	1,84 1,84 1,84 1,84 1,84 1,84 1,84 1,84 1,84 1,84 1,84 1,84

წყალსადენი სისტემის ფიქსირებული მოწყობილობების რაოდენობა საცხოვრებელი ჯგუფი სც-2 ქვეჯგუფისთვის

ცხრილი 1602.1-ის მიხედვით

სართულები	საცხოვრებელი ერთეულები	ფიქსირებული მოწყობილობები									
		უნიტაზი (ერთ საცხოვრებელ ერთეულზე)		ტუალეტის ხელსაბანები (ერთ საცხოვრებელ ერთეულზე)		აბაზანა/შხაპი (ერთ საცხოვრებელ ერთეულზე)		სამზარეულოს ნიჟარა (ერთ საცხოვრებელ ერთეულზე)		ავტომატური სარეცხი მანქანის მისაერთებელი	
		ცივი წყალი	ცხელი წყალი	ცივი წყალი	ცხელი წყალი	ცივი წყალი	ცხელი წყალი	ცივი წყალი	ცხელი წყალი	ცივი წყალი	ცხელი წყალი
სართული ნიშნ.±0,00 მ	13 ბინა	13	13	13	13	13	13	13	13	13 (თითო საცხ. ერთეულზე)	13
სართული ნიშნ.+3,30	16 ბინა	16	16	16	16	16	16	16	16	16 (თითო საცხ. ერთეულზე)	16
სართული ნიშნ. +6,60	15 ბინა	15	15	15	15	15	15	15	15	15 (თითო საცხ. ერთეულზე)	15
სართული ნიშნ. +9,90	16 ბინა	16	16	16	16	16	16	16	16	16 (თითო საცხ. ერთეულზე)	16
სართული ნიშნ. +13,20	16 ბინა	16	16	16	16	16	16	16	16	16 (თითო საცხ. ერთეულზე)	16
სართული ნიშნ. +16,50	16 ბინა	16	16	16	16	16	16	16	16	16 (თითო საცხ. ერთეულზე)	16
სართული ნიშნ. +19,80	16 ბინა	16	16	16	16	16	16	16	16	16 (თითო საცხ. ერთეულზე)	16
სართული ნიშნ. +23,10	16 ბინა	16	16	16	16	16	16	16	16	16 (თითო საცხ. ერთეულზე)	16
სართული ნიშნ. +26,40	16 ბინა	16	16	16	16	16	16	16	16	16 (თითო საცხ. ერთეულზე)	16
სართული ნიშნ. +29,70	16 ბინა	16	16	16	16	16	16	16	16	16 (თითო საცხ. ერთეულზე)	16
სართული ნიშნ. +33,00	15 ბინა	15	15	15	15	15	15	15	15	15 (თითო საცხ. ერთეულზე)	15
სართული ნიშნ. +36,30	15 ბინა	15	15	15	15	15	15	15	15	15 (თითო საცხ. ერთეულზე)	15

სართული ნიშნ. +39.60	16 ბინა	16	16	16	16	16	16	16	16	16 (თითო საცხ. ერთეულზე)	16

წყალსადენი სისტემის ფიქსირებული მოწყობილობების რაოდენობა ცხრილი 1602.1-ის მიხედვით											
სართულები	დაკავებულობა და დაკავებულობის დატვირთვის ჯამური მაჩვენებელი	ფიქსირებული მოწყობილობები(ცალი)									
		უნიტაზი		ტუალეტის ხელსაბანები		აბაზანა/შხაპი		სასმელი წყლის ფანტანი		სამომსახურეო ნიჟარა	
		მოთხოვნილი	წინასწარ გათვალისწინებული	მოთხოვნილი	წინასწარ გათვალისწინებული	მოთხოვნილი	წინასწარ გათვალისწინებული	მოთხოვნილი	წინასწარ გათვალისწინებული	მოთხოვნილი	წინასწარ გათვალისწინებული
სართული ნიშნ. ±0,00 მ	სავაჭრო ჯგუფი სვ; დამხმარე და სხვადასხვა დაკავებულობის ჯგუფი დს ს.დ.დ.=19	1	1	1	1	-	-	2	2	-	-

მისაწვდომობის ეროვნული სტანდარტის შესაბამისი დოკუმენტაცია

ობიექტი: მრავალბინიანი საცხოვრებელი კომპლექსი "დიღმის ჭალებში" კორ. №1,№2

(შეთანხმებული პროექტის კორექტირება)

მისამართი:დავით აღმაშენებლის ხეივანი მე-12 კმ

მიწის (უძრავი ქონების) საკადასტრო კოდი №ს/კ 01.72.14.009.614

"ტექნიკური რეგლამენტის მისაწვდომობის ეროვნული სტანდარტები"-ს საქართველოს მთავრობის 2020 წლის 4 დეკემბრის №732 დადგენილების შესაბამისობის ანალიზი.

თ.ჯინჭარაძე
tatiajincharadze27@gmail.com
მობ:599 730364

20.01.2026წ

			ՀԱՅԱՍՏԱՆԻ ՀԱՆՐԱՊԵՏՈՒԹՅՈՒՆ
ՀՀ ՏԱՐԱԾՔԱՅԻՆ ԿԱՌԱՎԱՐՄԱՆ ԵՎ ՔԱՂԱՔԱՇԻՆՈՒԹՅԱՆ ԿՈՄԻՏԵ	ՀՀ Տ.Կ.Ք.Ա. ՏԱՐԱԾՔԱՅԻՆ ԿԱՌԱՎԱՐՄԱՆ ԵՎ ՔԱՂԱՔԱՇԻՆՈՒԹՅԱՆ ԿՈՄԻՏԵ	

. ՇՇՈՒՇՈՒՇՇ

. ՈՒՇՈՒՄՈՒՄՄՈՒՄ ՄՄՈՒՄՄՈՒՄՄՈՒՄ ՄՄՈՒՄՄՈՒՄՄՈՒՄ ՄՄՈՒՄ

სართულის გეგმა +0.000 ნიშნულზე
მისაწვდომი სვლაგეზი I სართულის გეგმა

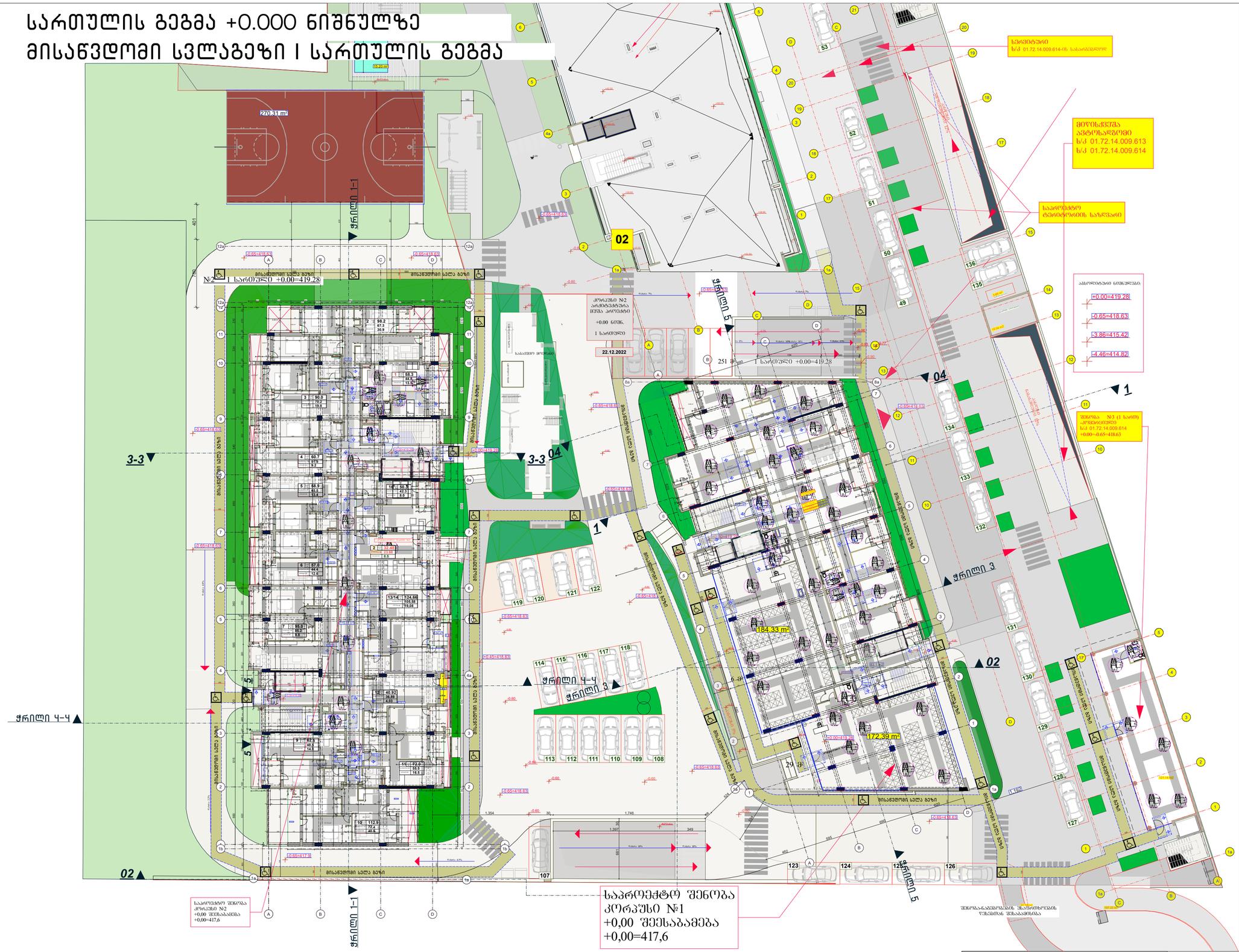

საპროექტო შენობაში გამოყენებული თავისუფალი სივრცეები კართან მანევრირებისთვის

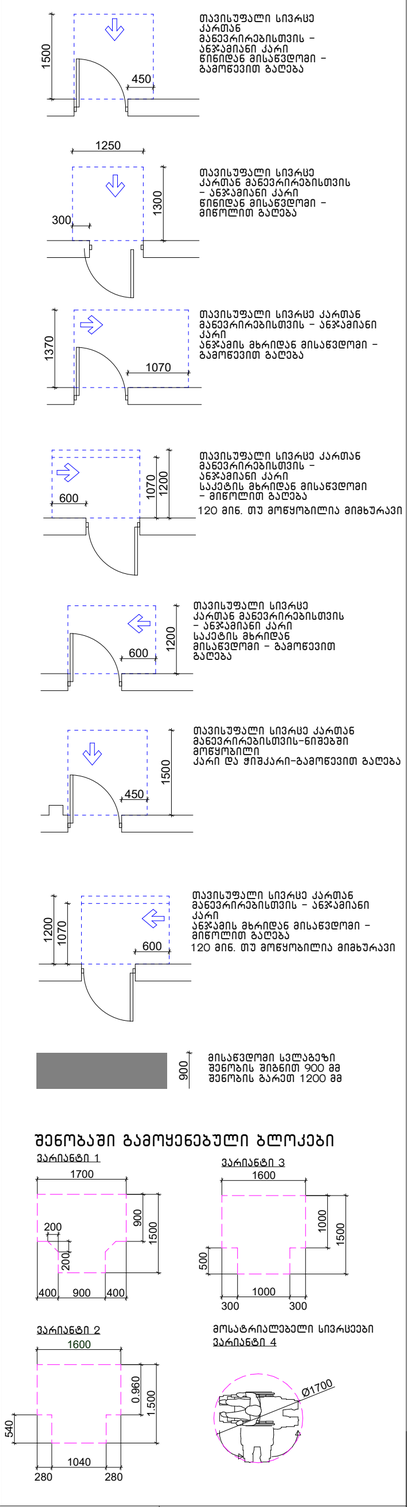

შენობაში გამოყენებული ბლოკები

. შენიშვნა

. იატაკის ზედაპირები უნდა იყოს მდგრადი, მყარი, და არასასრიალო და უნდა შეესაბამებოდეს 302-ქვეთავს, იატაკის ზედაპირებზე დონის ცვლილება უნდა შეესაბამებოდეს 303-ე ქვეთავს

. ავტომატურად მოძრავი კარი უნდა შეესაბამებოდეს 404.3 ქვეთავის მოთხოვნებს

. საპროექტო დოკუმენტაციის ცვლილება ან მშენებლობის დროს განხორციელებული რაიმე სახის ცვლილება, რომელიც იქნება აღნიშნულ არქიტექტურულ პროექტთან შეუსაბამო, ავტომატურად გამოიწვევს წარმოდგენილი შეფასების გაუქმებას, ასევე გახდის არქიტექტურული პროექტის კორექტირებას და ახალი სამშენებლო ნებართვის მიღების აუცილებლობას.

შპს "არდ ჯგუფი"		მრავალბინიანი საცხოვრებელი კომპლექსი "დიღმის პალიტრა" კორპ. №1 №2 ჯამით ავტომანევრირების ხელმისაწვდომობა ს/კ 01.72.14.009.614	დამკვეთი: შპს "დიღმის სიმით დეველოპმენტი" ს/კ 405354085 დირექტორი-დევლოპერი ვახტანგ ანჯაფარიძე ტელ: 01007002156
დირექტორი	ა. ბაკრაძე		
არქიტექტორი	ა. ბაკრაძე	შენობა-ნაგებობების უსაფრთხოების წესებთან შესაბამისობა	მ-ბი 1:300 A2 | სტადია არქ. პრო. | ფ. № -- | რაოდ.
კონსტრუქტორი	ვ. ბლუაძე		
		პირველი სართულის გეგმა +0.00	
შესრულა	ა. ბაკრაძე		2026 წ.

სართულის გეგმა +3.300 ნიშნულზე
მისაწვდომი სვლაგეზი II სართულის გეგმა

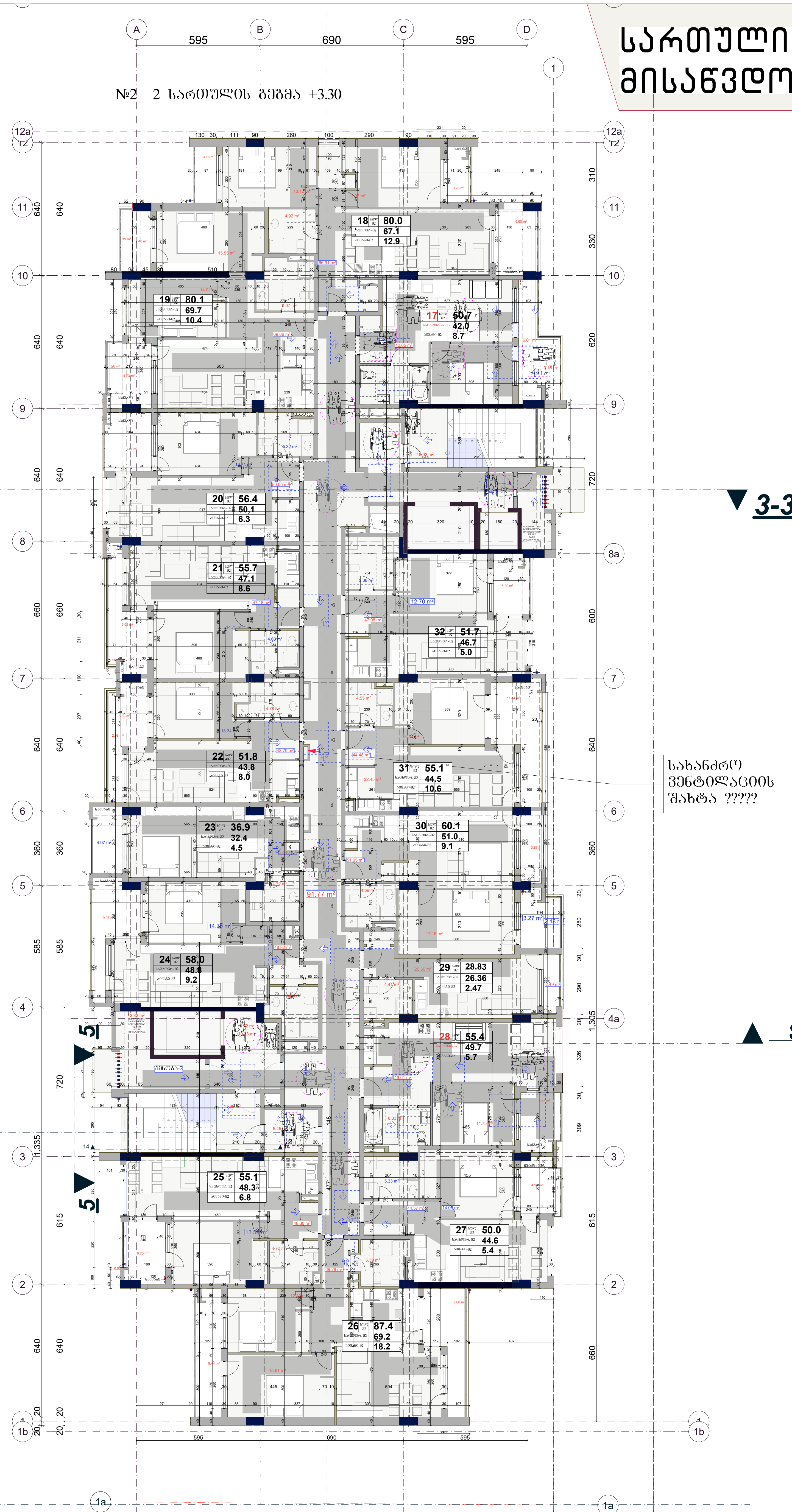



კორპუსი	1	2	სულ
საცხოვრებელი ფართი	643.1	783,5	1426,6
საზაფხულო ფართი	131	146.6	277.6
კიბის უჯრედის ფართი	127.1	154	281.1
საერთო ფართი	901.2	1084.1	1985.3
ინტენსივობის ფართი კ2	938.1	1145.96	2084.06
განაშენიანების ფართი	1044.6	1250.8	2295.4

საპროექტო შენობაში გამოყენებული თავისუფალი სივრცეები კართან მანევრირებისთვის

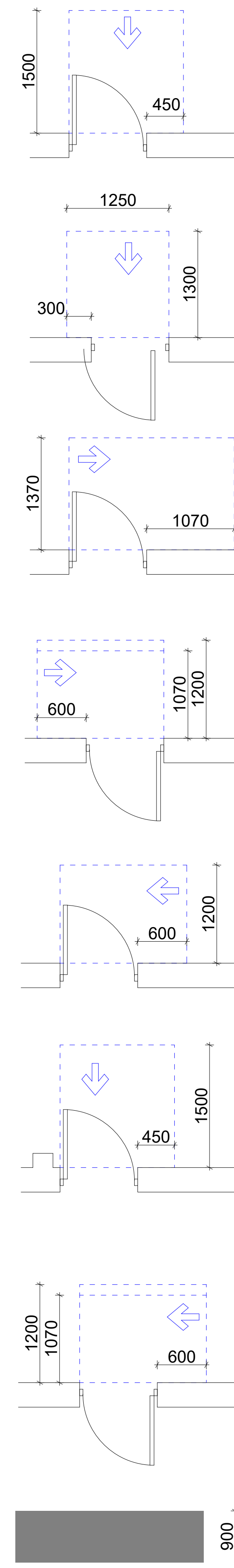

თავისუფალი სივრცე კართან მანევრირებისთვის – ანჯამიანი კარი წინიდან მისაწვდომი – გამოწევით გაღება

თავისუფალი სივრცე კართან მანევრირებისთვის – ანჯამიანი კარი წინიდან მისაწვდომი – მიწოლით გაღება

თავისუფალი სივრცე კართან მანევრირებისთვის – ანჯამიანი კარი ანჯამის მხრიდან მისაწვდომი – გამოწევით გაღება

თავისუფალი სივრცე კართან მანევრირებისთვის – ანჯამიანი კარი საკეტის მხრიდან მისაწვდომი – მიწოლით გაღება
120 მინ. თუ მოწყობილია მიმხურავი

თავისუფალი სივრცე კართან მანევრირებისთვის – ანჯამიანი კარი საკეტის მხრიდან მისაწვდომი – გამოწევით გაღება

თავისუფალი სივრცე კართან მანევრირებისთვის–ნიშებში მოწყობილი კარი და ჭიშკარი–გამოწევით გაღება

თავისუფალი სივრცე კართან მანევრირებისთვის – ანჯამიანი კარი ანჯამის მხრიდან მისაწვდომი – მიწოლით გაღება
120 მინ. თუ მოწყობილია მიმხურავი

მისაწვდომი სვლაგეზი შენობის შიგნით 900 მმ შენობის გარეთ 1200 მმ

შენობაში გამოყენებული ბლოკები

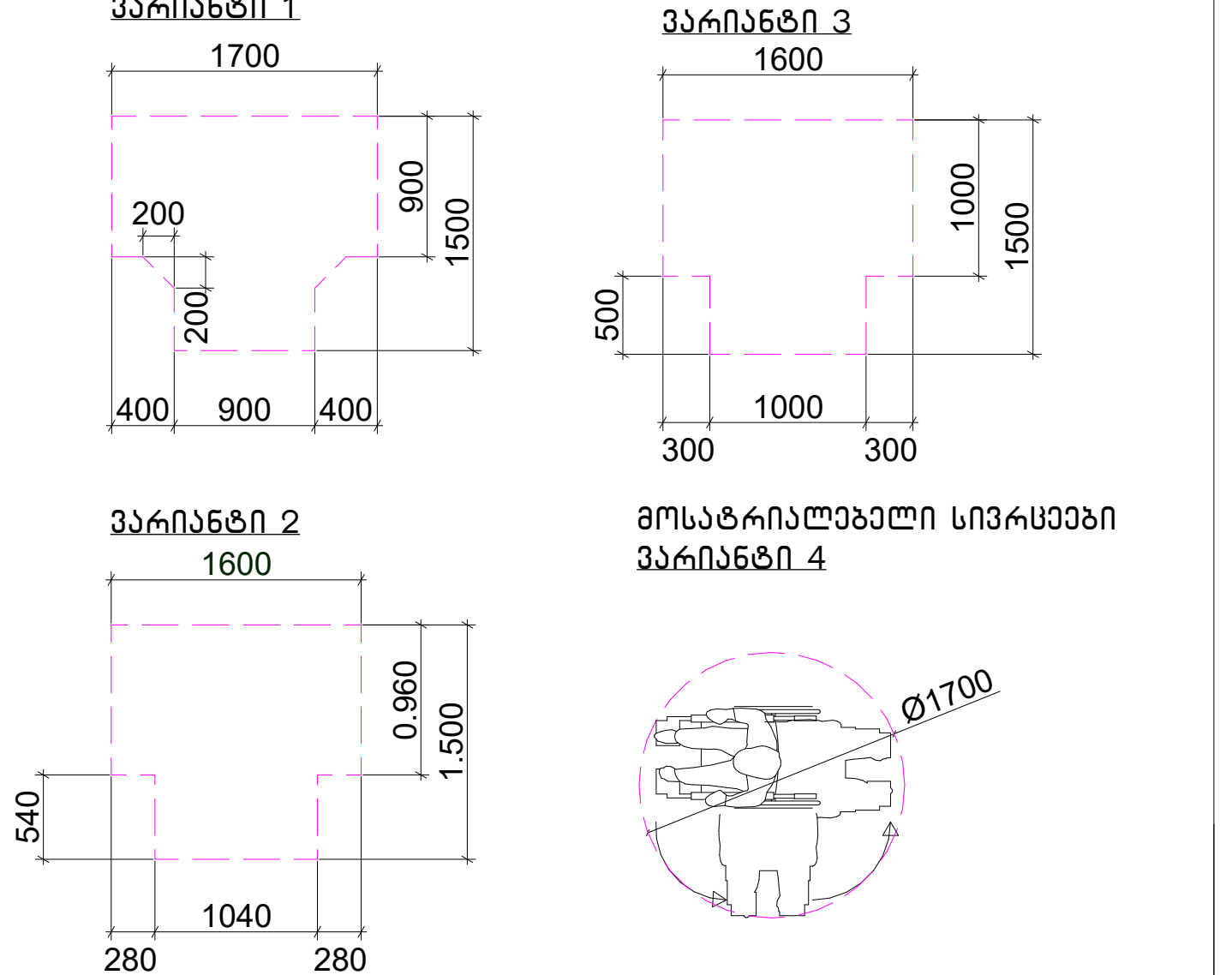

. შენიშვნა

. იატაკის ზედაპირები უნდა იყოს მდგრადი, მყარი, და არასასრიალო და უნდა შეესაბამებოდეს 302-ქვეთავს, იატაკის ზედაპირებზე დონის ცვლილება უნდა შეესაბამებოდეს 303-ე ქვეთავს

. ავტომატურად მოძრავი კარი უნდა შეესაბამებოდეს 404.3 ქვეთავის მოთხოვნებს

. საპროექტო დოკუმენტაციის ცვლილება ან მშენებლობის დროს განხორციელებული რაიმე სახის ცვლილება, რომელიც იქნება აღნიშნულ არქიტექტურულ პროექტთან შეუსაბამო, ავტომატურად გამოიწვევს წარმოდგენილი შეფასების გაუქმებას, ასევე გახდის არქიტექტურული პროექტის კორექტირებას და ახალი სამშენებლო ნებართვის მიღების აუცილებლობას.

შპს "არდ ჯგუფი"		მრავალბინიანი საცხოვრებელი კომპლექსი "დიღმის ჭალებში" კორ. №1 №2 დავით აღმაშენებლის ხეივანი მე-12 კმ ს/კ 01.72.14.009.614	დამკვეთი: შპს "მოდერნ სითი დეველოპმენტი" ს/კ 405354085 დირექტორი-ლევან ევგენიძე პ/ნ 01007002156			
დირექტორი	პ. ჯავჯანიძე	შენობა-ნაგებობების უსაფრთხოების წესებთან შესაბამისობა	მ-ბი	სტადია	ფ. №	რაოდ.
პრ.მთ.არქ.	პ. ჯავჯანიძე	მე-2 სართულის გეგმა +3.30	1:200 A2	არქ. პრო.	--	
კონსტრუქტორი	ვ. ბლიაძე					
შეასრულა	პ. ჯავჯანიძე		2026 წ.			

სართულის გეგმა +6.600 ნიშნულზე
მისაწვდომი სვლაგეზი III სართულის გეგმა





კორპუსი	1	2	სულ
საცხოვრებელი ფართი	643.4	783,4	1426,8
საზაფხულო ფართი	108	146.5	254,5
კიბის უჯრედის ფართი	127.5	154.2	281.7
საერთო ფართი	878.9	1084.1	1963.0

ინტენსივობის ფართი კ2	937.7	1146.63	2084.33
განაშენიანების ფართი	1115.8	1245.4	2261.2

საპროექტო შენობაში გამოყენებული თავისუფალი სივრცეები კართან მანევრირებისთვის

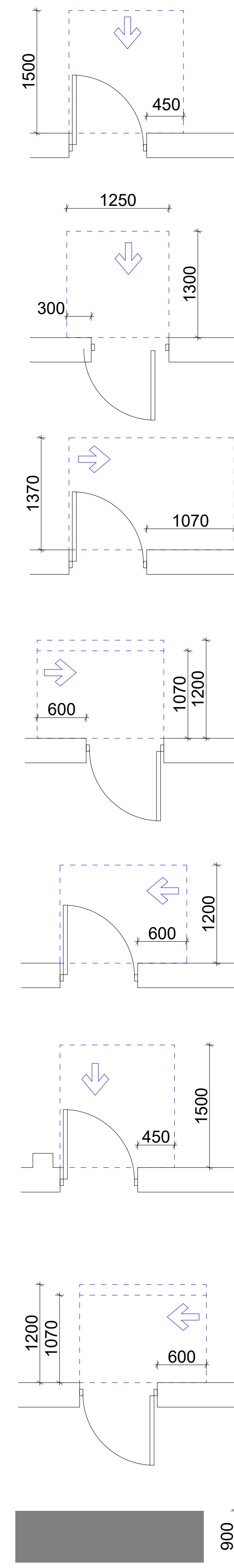

შენობაში გამოყენებული ბლოკები

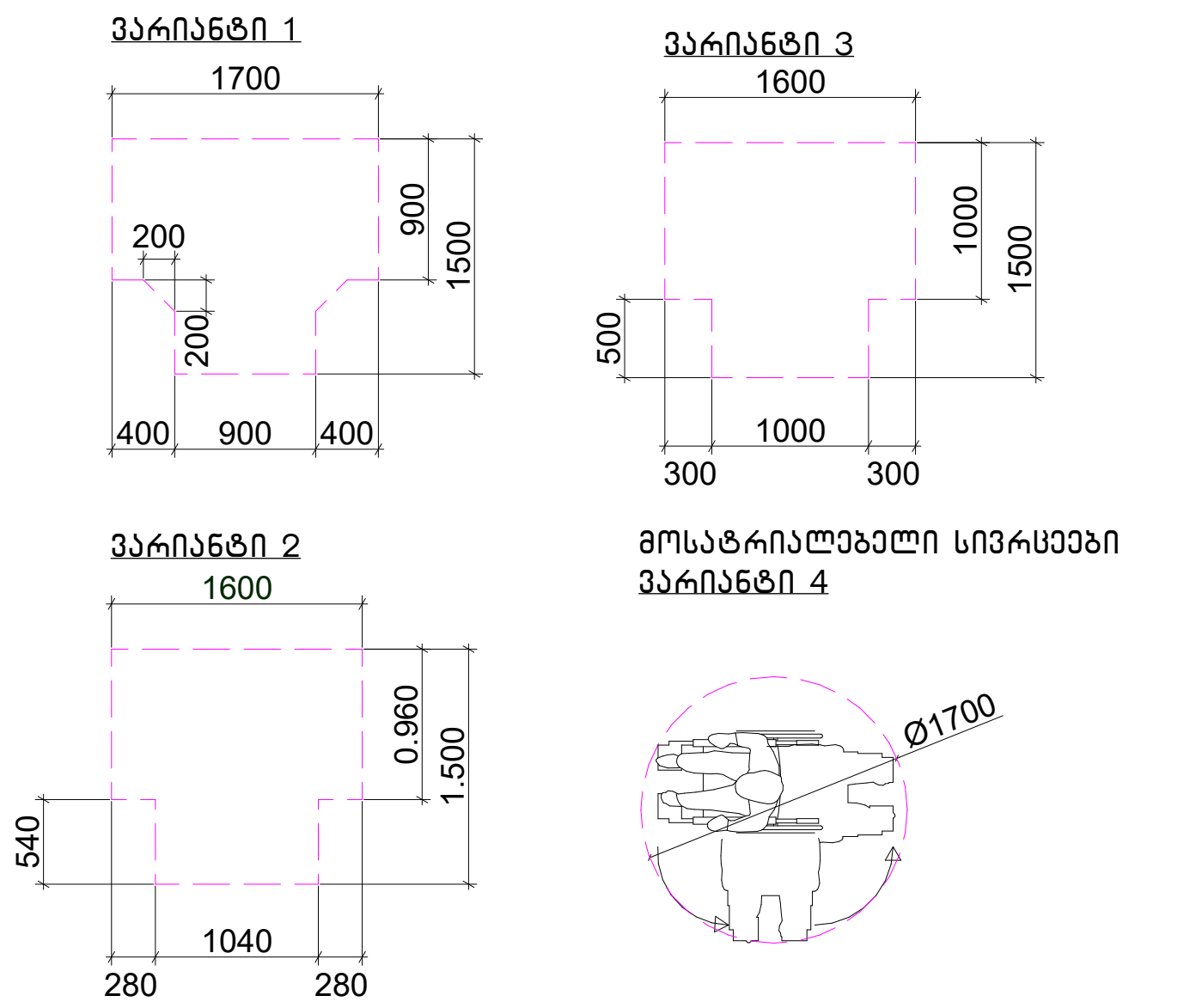

. შენიშვნა

. იატაკის ზედაპირები უნდა იყოს მდგრადი, მყარი, და არასასრიალო და უნდა შეესაბამებოდეს 302-ქვეთავს, იატაკის ზედაპირებზე დონის ცვლილება უნდა შეესაბამებოდეს 303-ე ქვეთავს

. ავტომატურად მოძრავი კარი უნდა შეესაბამებოდეს 404.3 ქვეთავის მოთხოვნებს

. საპროექტო დოკუმენტაციის ცვლილება ან მშენებლობის დროს განხორციელებული რაიმე სახის ცვლილება, რომელიც იქნება აღნიშნულ არქიტექტურულ პროექტთან შეუსაბამო, ავტომატურად გამოიწვევს წარმოდგენილი შეფასების გაუქმებას, ასევე გახდის არქიტექტურული პროექტის კორექტირებას და ახალი სამშენებლო ნებართვის მიღების აუცილებლობას.

შპს "არდ ჯგუფი"		მრავალბინიანი საცხოვრებელი კომპლექსი "დიღმის ჭალებში" კორ. №1 №2 დავით აღმაშენებლის ხეივანი მე-12 კმ ს/კ 01.72.14.009.614	დამკვეთი: შპს "მოდერნ სითი დეველოპმენტი" ს/კ 405354085 დირექტორი-ლევან ევგენიძე პ/ნ 01007002156			
დირექტორი	პ. ჭავჭანიძე	შენობა-ნაგებობების უსაფრთხოების წესებთან შესაბამისობა	მ-ბი	სტადია	ფ. №	რაოდ.
პრ.მთ.არქ.	პ. ჭავჭანიძე	მე-3 სართულის გეგმა +6.60	1:200 A2	არქ. პრო.	--	
კონსტრუქტორი	ვ. ბლიაძე		2026 წ.			
შეასრულა	პ. ჭავჭანიძე					

სართულის გეგმა +9.900 ნიშნულზე
მისაწვდომი სვლაგეზი IV სართულის გეგმა

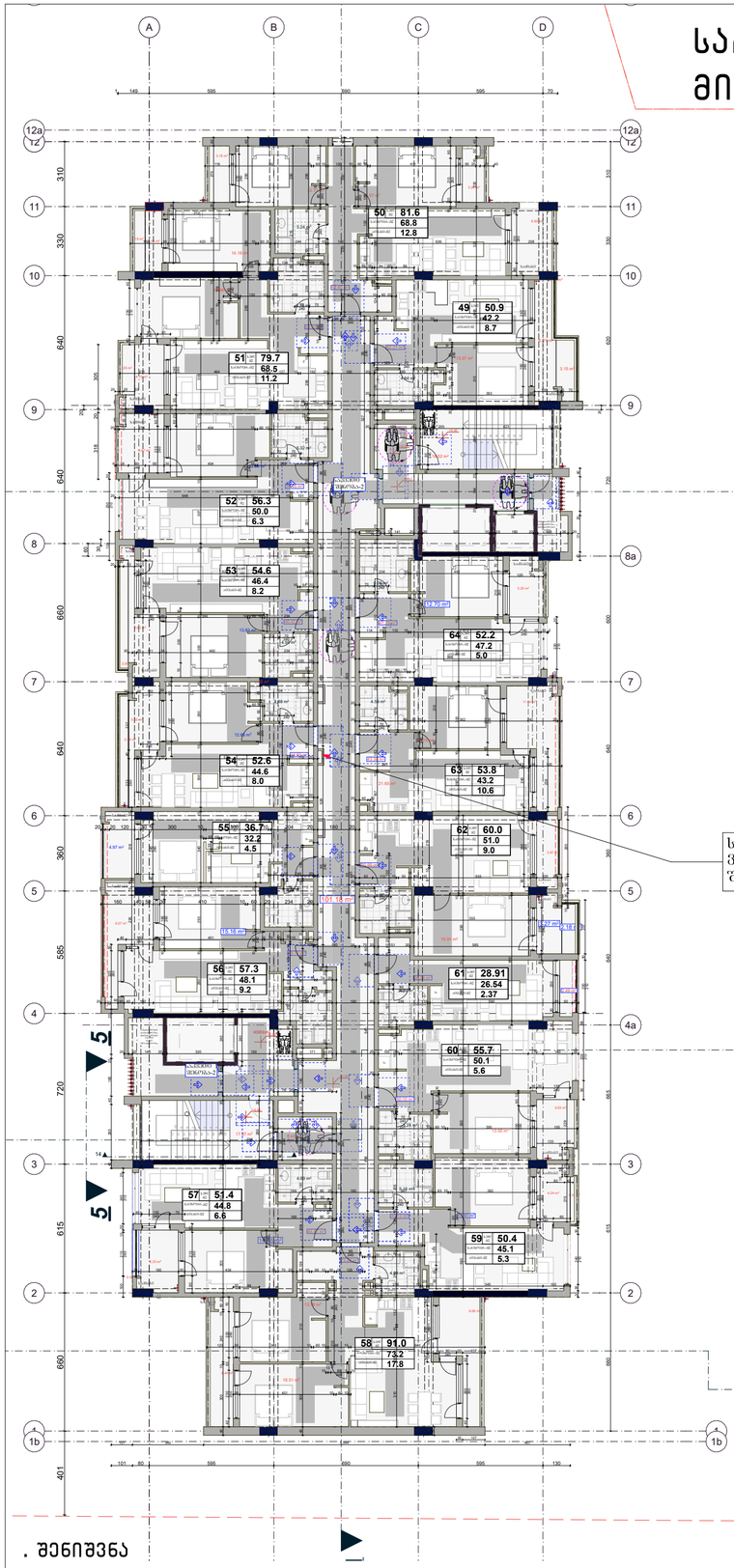

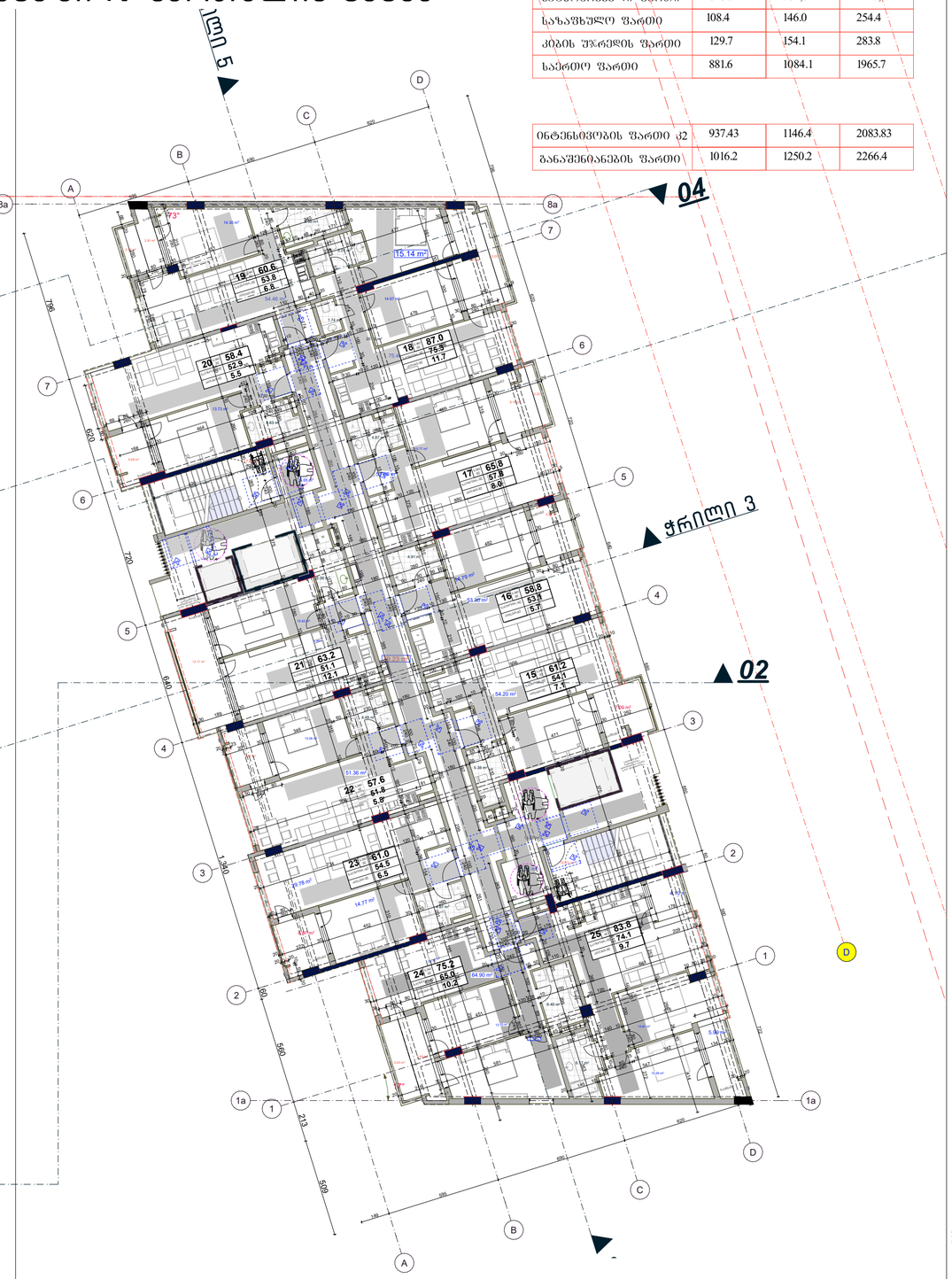

კორპუსი	1	2	სულ
საცხოვრებელი ფართი	643.5	784,0	1427,5
საზაფხულო ფართი	108.4	146.0	254.4
კედლის უჯრედის ფართი	129.7	154.1	283.8
საერთო ფართი	881.6	1084.1	1965.7

ინტენსივობის ფართი კ2	937.43	1146.4	2083.83
განაშენიანების ფართი	1016.2	1250.2	2266.4

საპროექტო შენობაში გამოყენებული თავისუფალი სივრცეები კართან მანევრირებისთვის

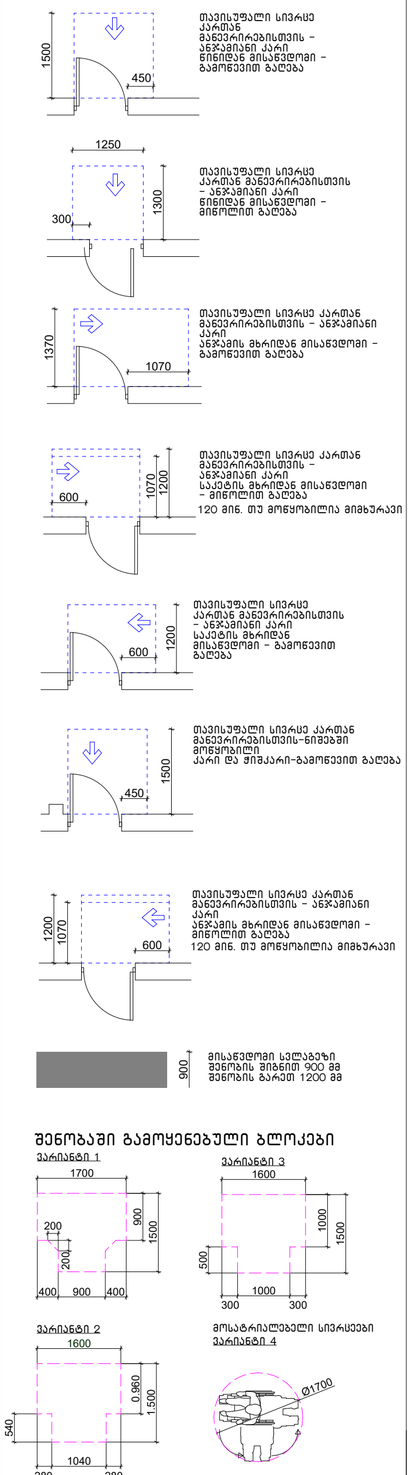

შენობაში გამოყენებული ბლოკები

. შენიშვნა

. იატაკის ზედაპირები უნდა იყოს მდგრადი, მყარი, და არასასრიალო და უნდა შეესაბამებოდეს 302-ქვეთავს, იატაკის ზედაპირებზე დონის ცვლილება უნდა შეესაბამებოდეს 303-ე ქვეთავს
. ავტომატურად მოძრავი კარი უნდა შეესაბამებოდეს 404.3 ქვეთავის მოთხოვნებს
. საპროექტო დოკუმენტაციის ცვლილება ან მშენებლობის დროს განხორციელებული რაიმე სახის ცვლილება, რომელიც იქნება აღნიშნულ არქიტექტურულ პროექტთან შეუსაბამო, ავტომატურად გამოიწვევს წარმოდგენილი შეფასების გაუქმებას, ასევე გახდის არქიტექტურული პროექტის კორექტირებას და ახალი სამშენებლო ნებართვის მიღების აუცილებლობას.

შპს "არდ ჯგუფი"		მრავალბინიანი საცხოვრებელი კომპლექსი "ფერდის გალერეა" კორპ. №1 №2 ლაგით ამგვანებელის ხელშია მე-12 ამ ს/კ 01.72.14.009.614	დამკვეთი: შპს "მოედანი სითი დეველოპმენტი" ს/კ 405354085 დირექტორი-ლელა ჭანტურია პ/ნ 01007002156
დირექტორი	ა. გაგნიძე		
არქიტექტორი	ა. გაგნიძე	შენობა-ნაგებობების უსაფრთხოების წესებთან შესაბამისობა	მ-ბი 1:200 A2 / სტადია არქ. პრო. / ფ. № -- / რაოდ.
კონსტრუქტორი	ვ. ბლეიძე		
		მე-4 სართულის გეგმა +9.90	
შესრულება	ა. გაგნიძე		2026 წ.

სართულის გეგმა +13.200 ნიშნულზე
მისაწვდომი სვლაგეზი V სართულის გეგმა

კორპუსი	1	2	სულ
საცხოვრებელი ფართი	643.5	783,7	1427,2
საზაფხულო ფართი	108.6	145.8	254.4
კიბის უჯრედის ფართი	127.2	154.1	281.3
საერთო ფართი	879.3	1083.6	1962.9
ინტენსივობის ფართი კ2	937.7	1145.96	2083.66
მანაშენიანების ფართი	1015.7	1250.7	2266.4

№1 მე-5 სართულის გეგმა
+13.20

სახანძრო ვენტილაციის შახტა ?????

მომიჯნავე ნაკვეთის საკადასტრო საზღვარი

ჭრილი 5

ჭრილი 3

ჭრილი 4-4

3-3

1

2

04

02

5

საპროექტო შენობაში გამოყენებული თავისუფალი სივრცეები კართან მანევრირებისთვის

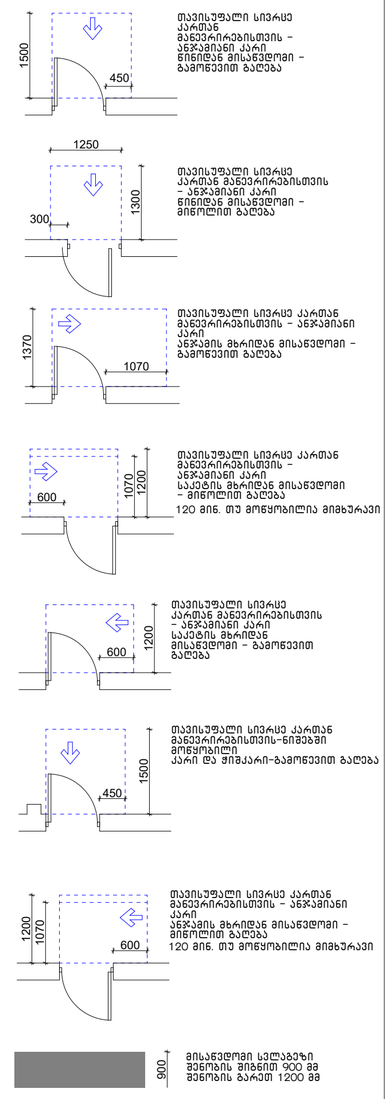

თავისუფალი სივრცე კართან მანევრირებისთვის – ანჯამიანი კარი წინიდან მისაწვდომი – გამოწევით გაღება

თავისუფალი სივრცე კართან მანევრირებისთვის – ანჯამიანი კარი წინიდან მისაწვდომი – მიწოლით გაღება

თავისუფალი სივრცე კართან მანევრირებისთვის – ანჯამიანი კარი ანჯამის მხრიდან მისაწვდომი – გამოწევით გაღება

თავისუფალი სივრცე კართან მანევრირებისთვის – ანჯამიანი კარი საკეტის მხრიდან მისაწვდომი – მიწოლით გაღება
120 მინ. თუ მოწყობილია მიმახურავი

თავისუფალი სივრცე კართან მანევრირებისთვის – ანჯამიანი კარი საკეტის მხრიდან მისაწვდომი – გამოწევით გაღება

თავისუფალი სივრცე კართან მანევრირებისთვის–ნიშებში მოწყობილი კარის და ფიმპარი-გამოწევით გაღება

თავისუფალი სივრცე კართან მანევრირებისთვის – ანჯამიანი კარი ანჯამის მხრიდან მისაწვდომი – მიწოლით გაღება
120 მინ. თუ მოწყობილია მიმახურავი

მისაწვდომი სვლაგეზი
შენობის შიგნით 900 მმ
შენობის გარეთ 1200 მმ

შენობაში გამოყენებული ბლოკები

ვარიანტი 1

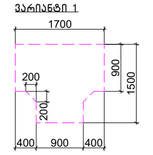

ვარიანტი 3

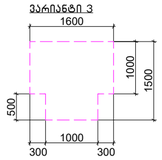

ვარიანტი 2

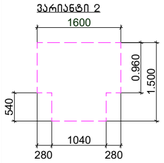

მოსატრიალებელი სივრცეები

ვარიანტი 4

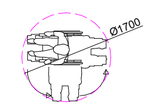

. შენიშვნა

. იატაკის ზედაპირები უნდა იყოს მდგრადი, მყარი, და არასასრიალო და უნდა შეესაბამებოდეს 302-ქვეთავს, იატაკის ზედაპირებზე დონის ცვლილება უნდა შეესაბამებოდეს 303-ე ქვეთავს

. ავტომატურად მოძრავი კარი უნდა შეესაბამებოდეს 404.3 ქვეთავის მოთხოვნებს

. საპროექტო დოკუმენტაციის ცვლილება ან მშენებლობის დროს განხორციელებული რაიმე სახის ცვლილება, რომელიც იქნება აღნიშნულ არქიტექტურულ პროექტთან შეუსაბამო, ავტომატურად გამოიწვევს წარმოდგენილი შეფასების გაუქმებას, ასევე გახდის არქიტექტურული პროექტის კორექტირებას და ახალი სამშენებლო ნებართვის მიღების აუცილებლობას.

შპს "არდ ჯგუფი"		მრავალბინიანი საცხოვრებელი კომპლექსი "ფერდის გალერეა" კორპ. №1 №2	დამკვეთი: შპს "მოედანი სითი დეველოპმენტი" ს/კ 405354085
დირექტორი	ა. გაგნანიძე		
არქიტექტორი	ა. გაგნანიძე	შენობა-ნაგებობების უსაფრთხოების ჯახებთან შესაბამისობა	
კონსტრუქტორი	ვ. ბლეიძე		
შემსრულა	ა. გაგნანიძე		

მე-5 სართულის გეგმა
+16.50

დირექტორი-დევლი ვლადიძე პ/ნ 01007002156

მ-ბი	სტადია	ფ. №	რაოდ.
1:200 A2	არქ. პრო.	--	
2026 წ.			

სართულის გეგმა +16.500 ნიშნულზე
მისაწვდომი სვლაგეზი VI სართულის გეგმა

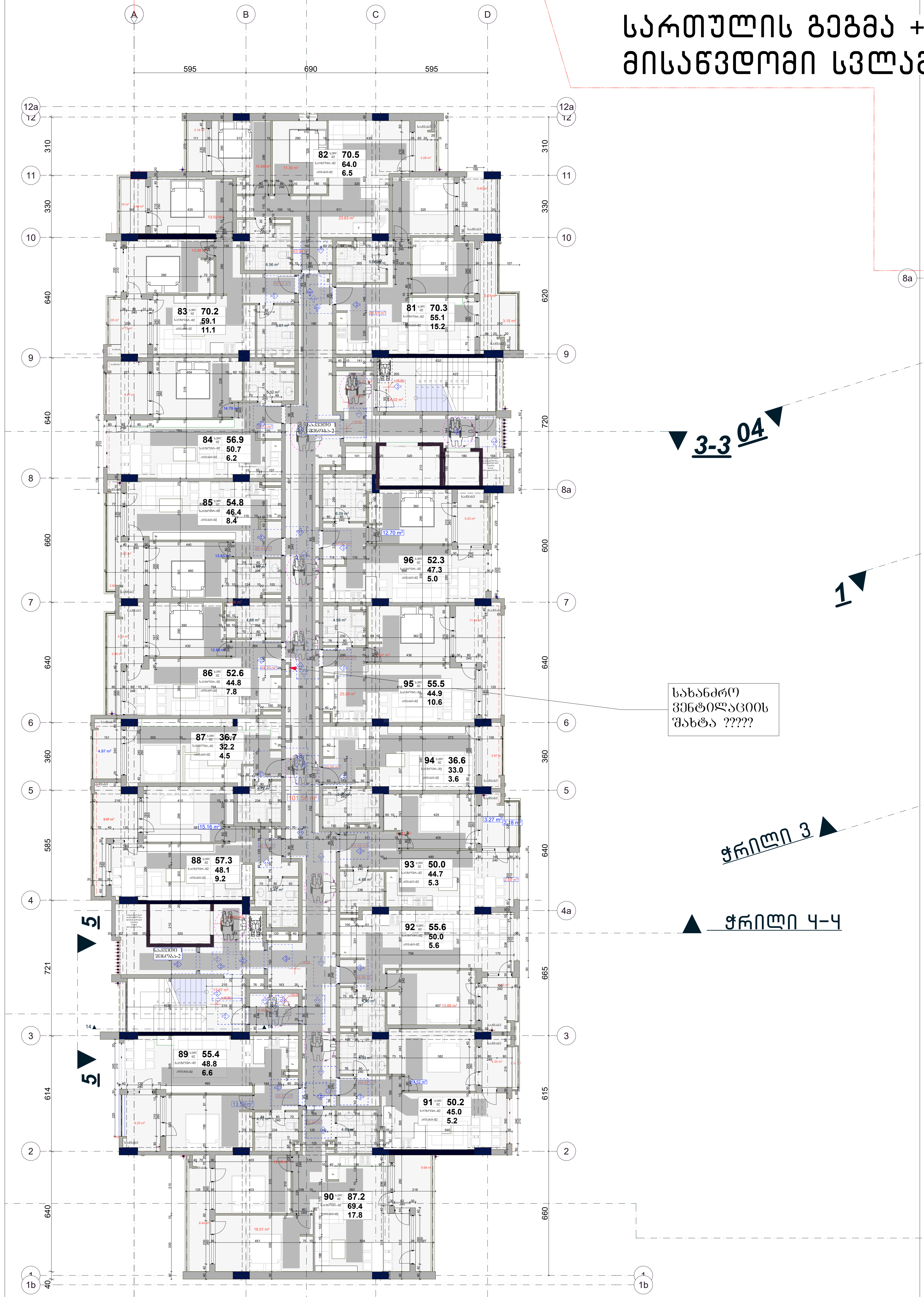

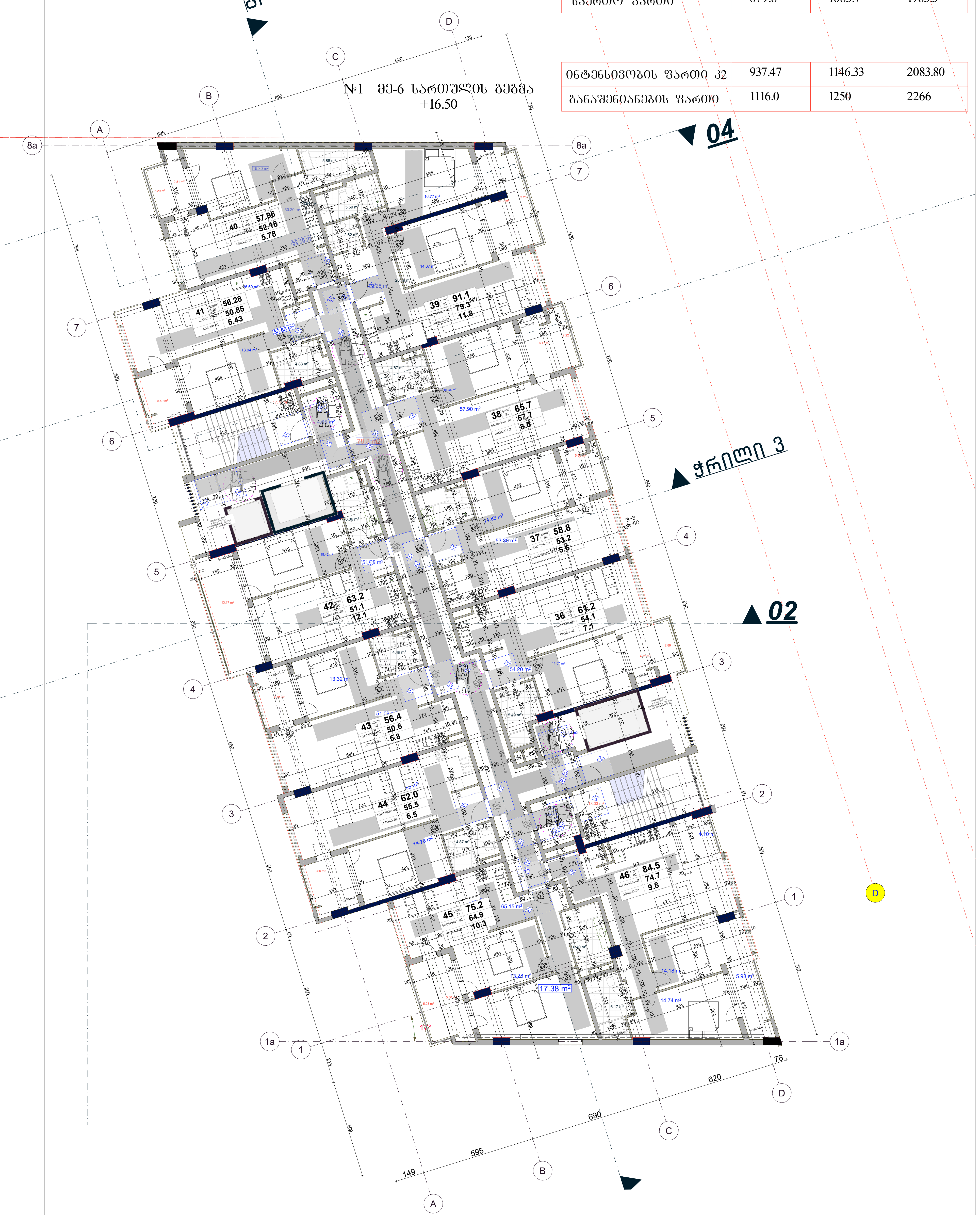

კორპუსი	1	2	სულ
საცხოვრებელი ფართი	643.9	783,5	1427,4
საზაფხულო ფართი	108.5	145.8	254,3
კიბის უჯრედის ფართი	127.4	154.4	281.8
საერთო ფართი	879.8	1083.7	1963.5

ინტენსივობის ფართი კ2	937.47	1146.33	2083.80
განაშენიანების ფართი	1116.0	1250	2266

საპროექტო შენობაში გამოყენებული თავისუფალი სივრცეები კართან მანევრირებისთვის

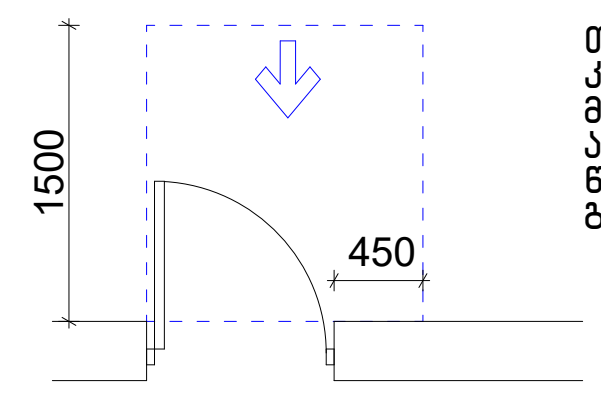

თავისუფალი სივრცე კართან მანევრირებისთვის - ანჯამიანი კარი წინიდან მისაწვდომი - გამოწევით გაღება

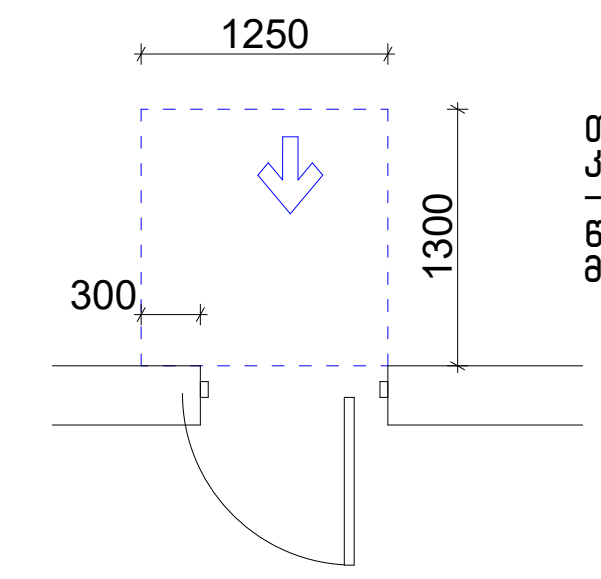

თავისუფალი სივრცე კართან მანევრირებისთვის - ანჯამიანი კარი წინიდან მისაწვდომი - მიწოლით გაღება

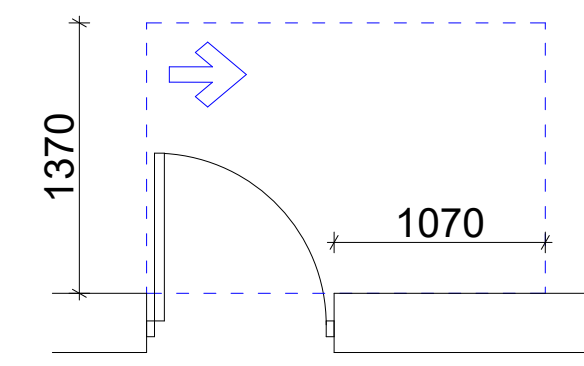

თავისუფალი სივრცე კართან მანევრირებისთვის - ანჯამიანი კარი ანჯამის მხრიდან მისაწვდომი - გამოწევით გაღება

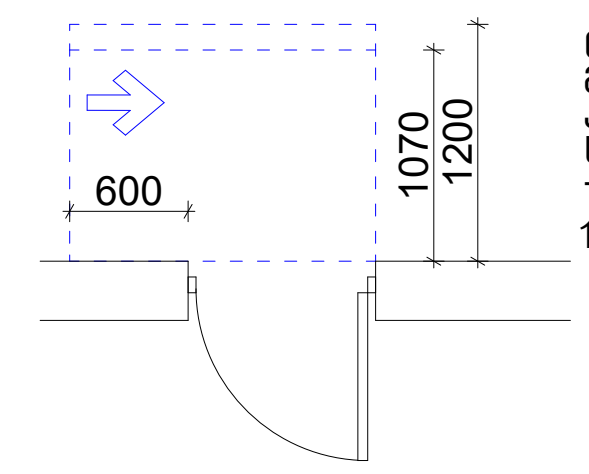

თავისუფალი სივრცე კართან მანევრირებისთვის - ანჯამიანი კარი საკეტის მხრიდან მისაწვდომი - მიწოლით გაღება
120 მინ. თუ მოწყობილია მიმხურავი

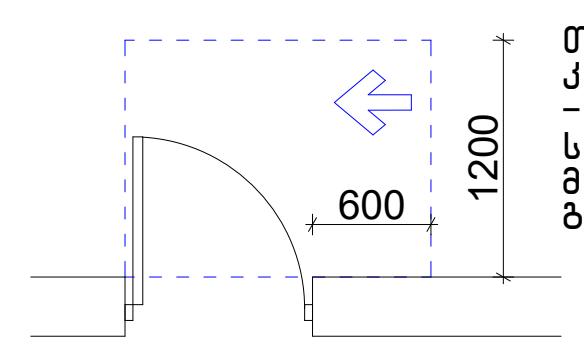

თავისუფალი სივრცე კართან მანევრირებისთვის - ანჯამიანი კარი საკეტის მხრიდან მისაწვდომი - გამოწევით გაღება

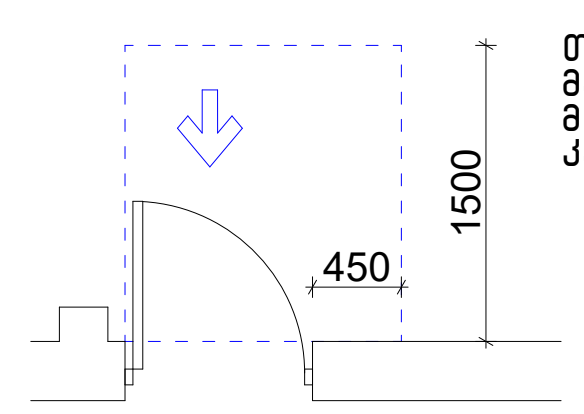

თავისუფალი სივრცე კართან მანევრირებისთვის-ნიშებში მოწყობილი კარი და ჭიშკარი-გამოწევით გაღება

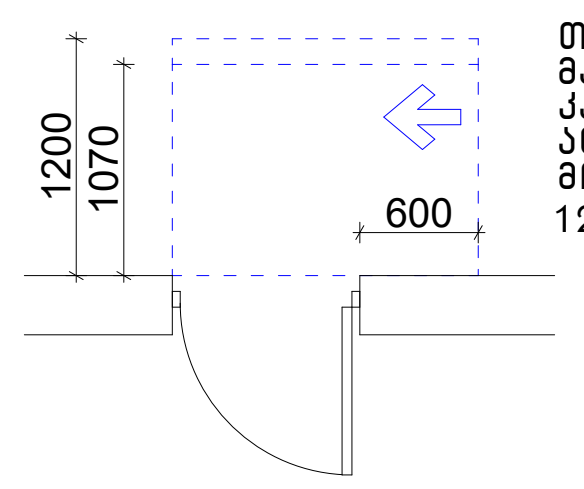

თავისუფალი სივრცე კართან მანევრირებისთვის - ანჯამიანი კარი ანჯამის მხრიდან მისაწვდომი - მიწოლით გაღება
120 მინ. თუ მოწყობილია მიმხურავი



მისაწვდომი სვლაგეზი შენობის შიგნით 900 მმ შენობის გარეთ 1200 მმ

შენობაში გამოყენებული ბლოკები

ვარიანტი 1

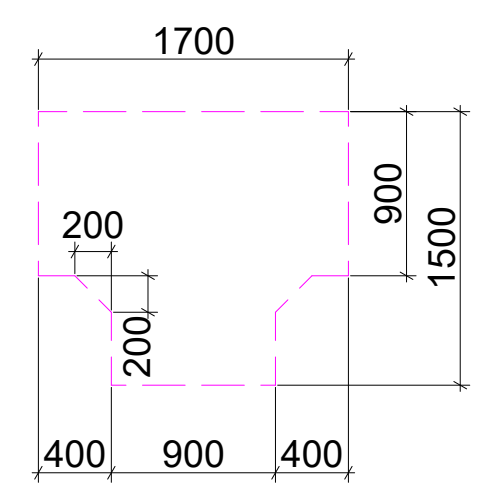

ვარიანტი 3

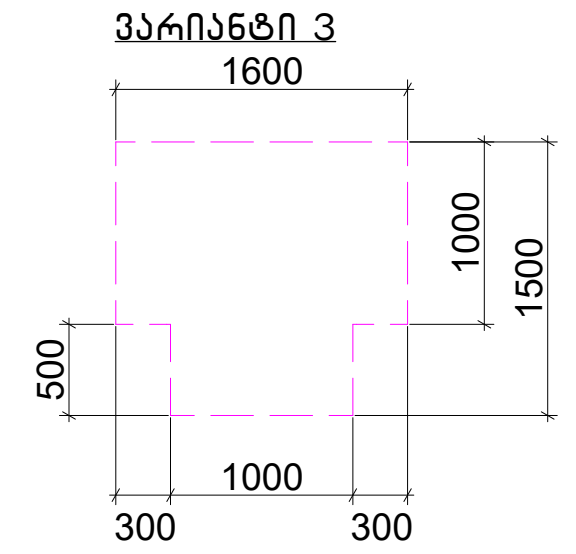

ვარიანტი 2

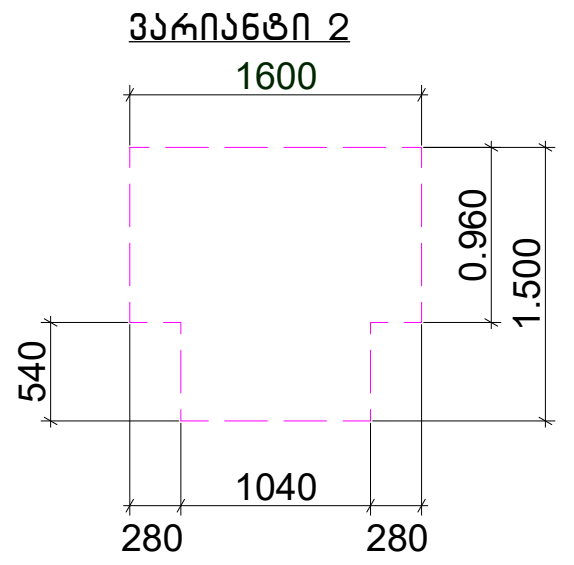

მოსატრიალებელი სივრცეები
ვარიანტი 4

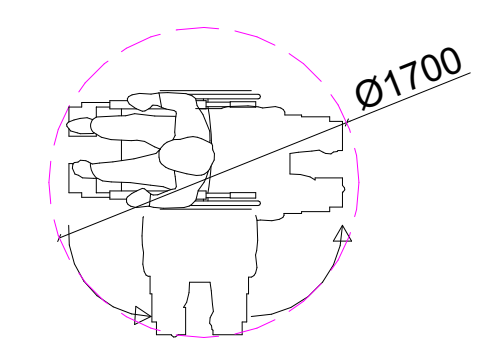

. შენიშვნა

. იატაკის ზედაპირები უნდა იყოს მდგრადი, მყარი, და არასასრიალო და უნდა შეესაბამებოდეს 302-ქვეთავს, იატაკის ზედაპირებზე დონის ცვლილება უნდა შეესაბამებოდეს 303-ე ქვეთავს
. ავტომატურად მოძრავი კარი უნდა შეესაბამებოდეს 404.3 ქვეთავის მოთხოვნებს
. საპროექტო დოკუმენტაციის ცვლილება ან მშენებლობის დროს განხორციელებული რაიმე სახის ცვლილება, რომელიც იქნება აღნიშნულ არქიტექტურულ პროექტთან შეუსაბამო, ავტომატურად გამოიწვევს წარმოდგენილი შეფასების გაუქმებას, ასევე გახდის არქიტექტურული პროექტის კორექტირებას და ახალი სამშენებლო ნებართვის მიღების აუცილებლობას.

შპს "არდ ჯგუფი"		მრავალბინიანი საცხოვრებელი კომპლექსი "დიდმის ჭალებში" კორ. №1 №2 დავით აღმაშენებლის ხეივანი მე-12 კმ ს/კ 01.72.14.009.614	დამკვეთი: შპს "მოდერნ სითი დეველოპმენტი" ს/კ 405354085 დირექტორი-ლევან ევგენიძე პ/ნ 01007002156			
დირექტორი	პ. ჭავჭანიძე					
პრ.მთ.არქ.	პ. ჭავჭანიძე	შენობა-ნაგებობების უსაფრთხოების წესებთან შესაბამისობა	მ-ბი	სტადია	ფ. №	რაოდ.
კონსტრუქტორი	ვ. ბლიაძე	მე-6 სართულის გეგმა +16.50	1:200 A2	არქ. პრო.	--	
შეასრულა	პ. ჭავჭანიძე		2026 წ.			

სართულის გეგმა +19.800 ნიშნულზე
მისაწვდომი სვლაგეზი VII სართულის გეგმა

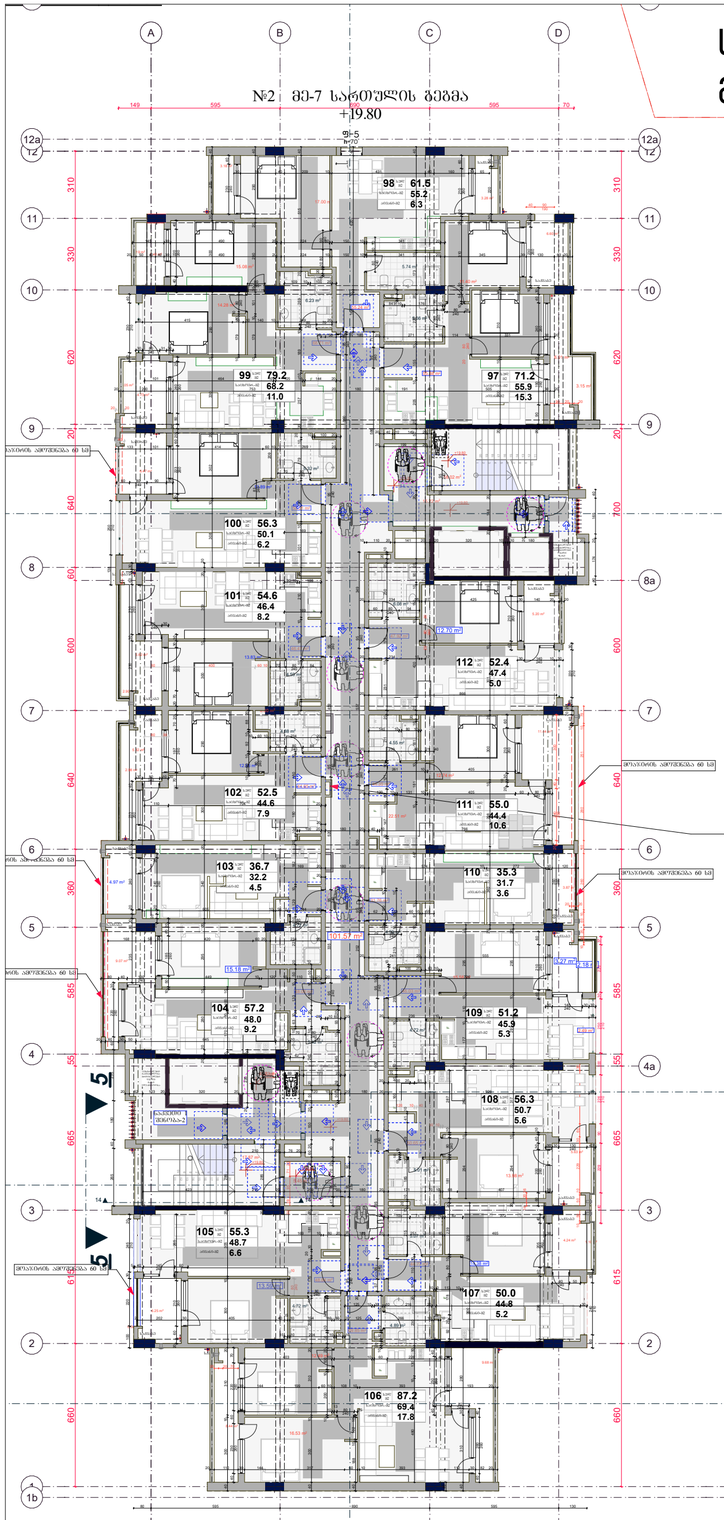

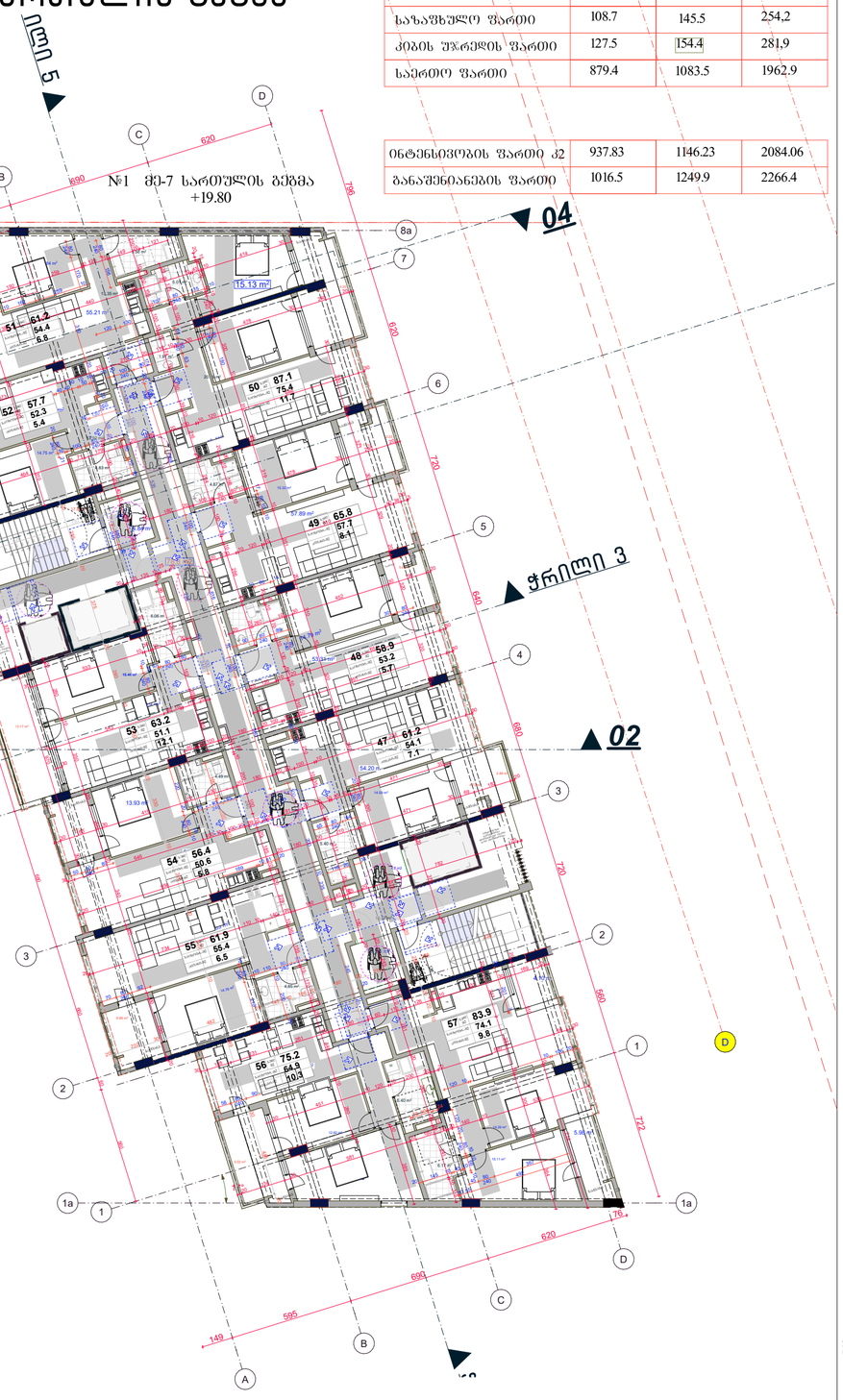

კორპუსი	1	2	სულ
საცხოვრებელი ფართი	643.2	783.6	1426,8
საზაფხულო ფართი	108.7	145.5	254,2
კიბის უჯრედის ფართი	127.5	154.4	281,9
საერთო ფართი	879.4	1083.5	1962.9

ინტენსივობის ფართი კ2	937.83	1146.23	2084.06
განაშენიანების ფართი	1016.5	1249.9	2266.4

საპროექტო შენობაში გამოყენებული თავისუფალი სივრცეები კართან მანევრირებისთვის

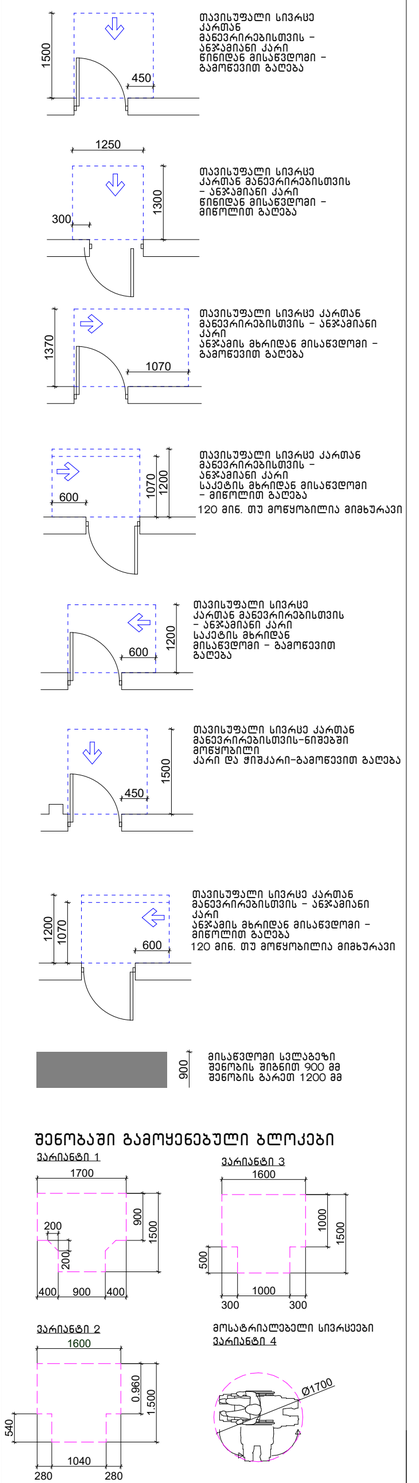

შენობაში გამოყენებული ბლოკები

. შენიშვნა

. იატაკის ზედაპირები უნდა იყოს მდგრადი, მყარი, და არასასრიალო და უნდა შეესაბამებოდეს 302-ქვეთავს, იატაკის ზედაპირებზე დონის ცვლილება უნდა შეესაბამებოდეს 303-ე ქვეთავს

. ავტომატურად მოძრავი კარი უნდა შეესაბამებოდეს 404.3 ქვეთავის მოთხოვნებს

. საპროექტო დოკუმენტაციის ცვლილება ან მშენებლობის დროს განხორციელებული რაიმე სახის ცვლილება, რომელიც იქნება აღნიშნულ არქიტექტურულ პროექტთან შეუსაბამო, ავტომატურად გამოიწვევს წარმოდგენილი შეფასების გაუქმებას, ასევე გახდის არქიტექტურული პროექტის კორექტირებას და ახალი სამშენებლო ნებართვის მიღების აუცილებლობას.

შპს "არდ ჯგუფი"			მრავალბინიანი საცხოვრებელი კომპლექსი "ზღვის ბაღები" ქობი, N1 N2	დამკვეთი: შპს "ფორვარდ სითი დეველოპმენტი" ს/კ 405354085			
დირექტორი	ა. ჯავახიძე		ზღვის აღმავლობის ხეობის მე-12 ჰა ს/კ 01.72.14.009.614	დირექტორი-დევლ. ვარიანტის კონტაქტი: 0107002156			
არქიტექტ.	ა. ჯავახიძე		შენობა-ნაგებობების უსაფრთხოების წესებთან შესაბამისობა	მ-ბი	სტადია	ფ. №	რაოდ.
კონსტრუქტორი	ვ. ბლიაძე			1:200 A2	არქ. პრო.	--	
შესრულა	ა. ჯავახიძე		მე-7 სართულის გეგმა +19.80	2026 წ.			

სართულის გეგმა +23.100 ნიშნულზე
მისაწვდომი სვლაგეზი IIX სართულის გეგმა

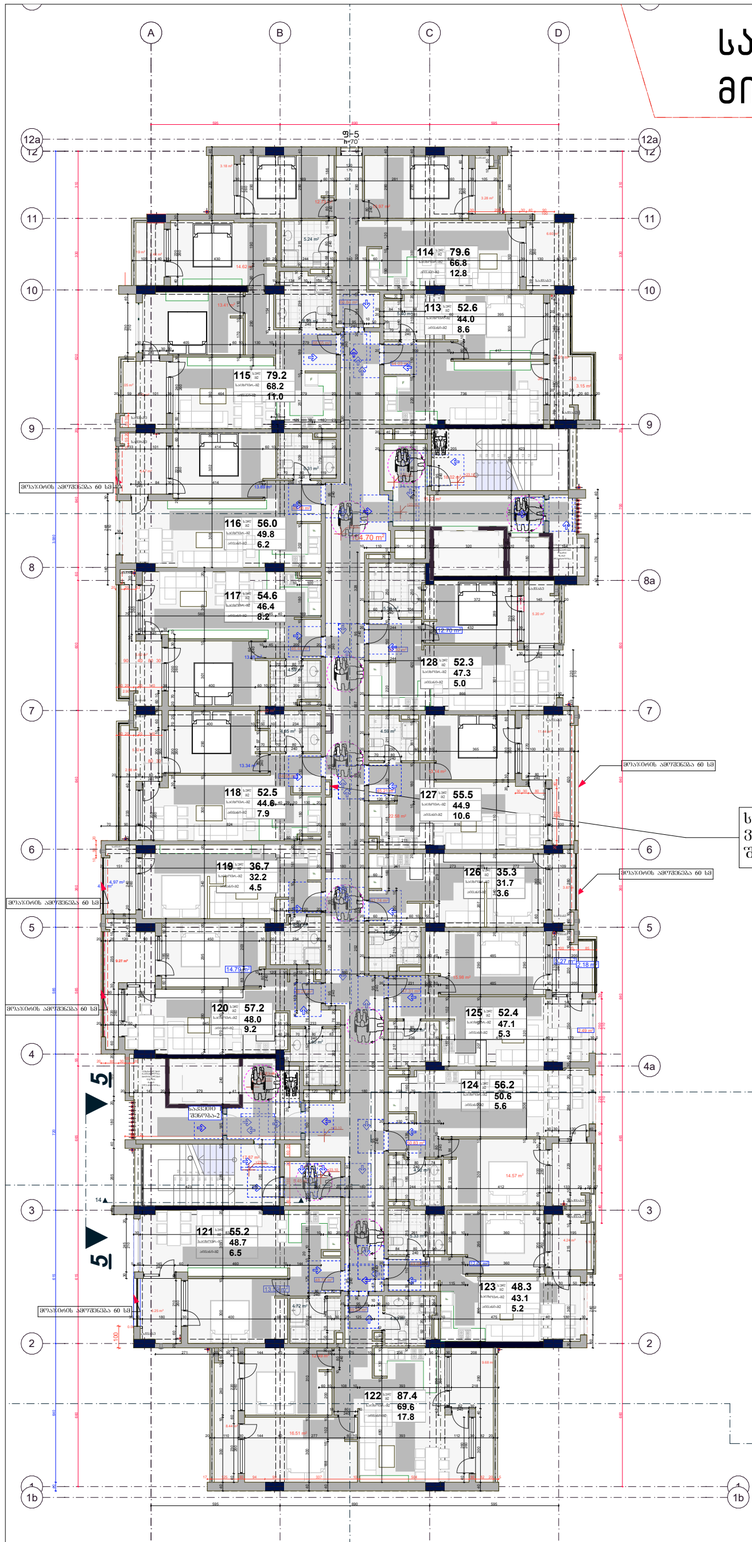

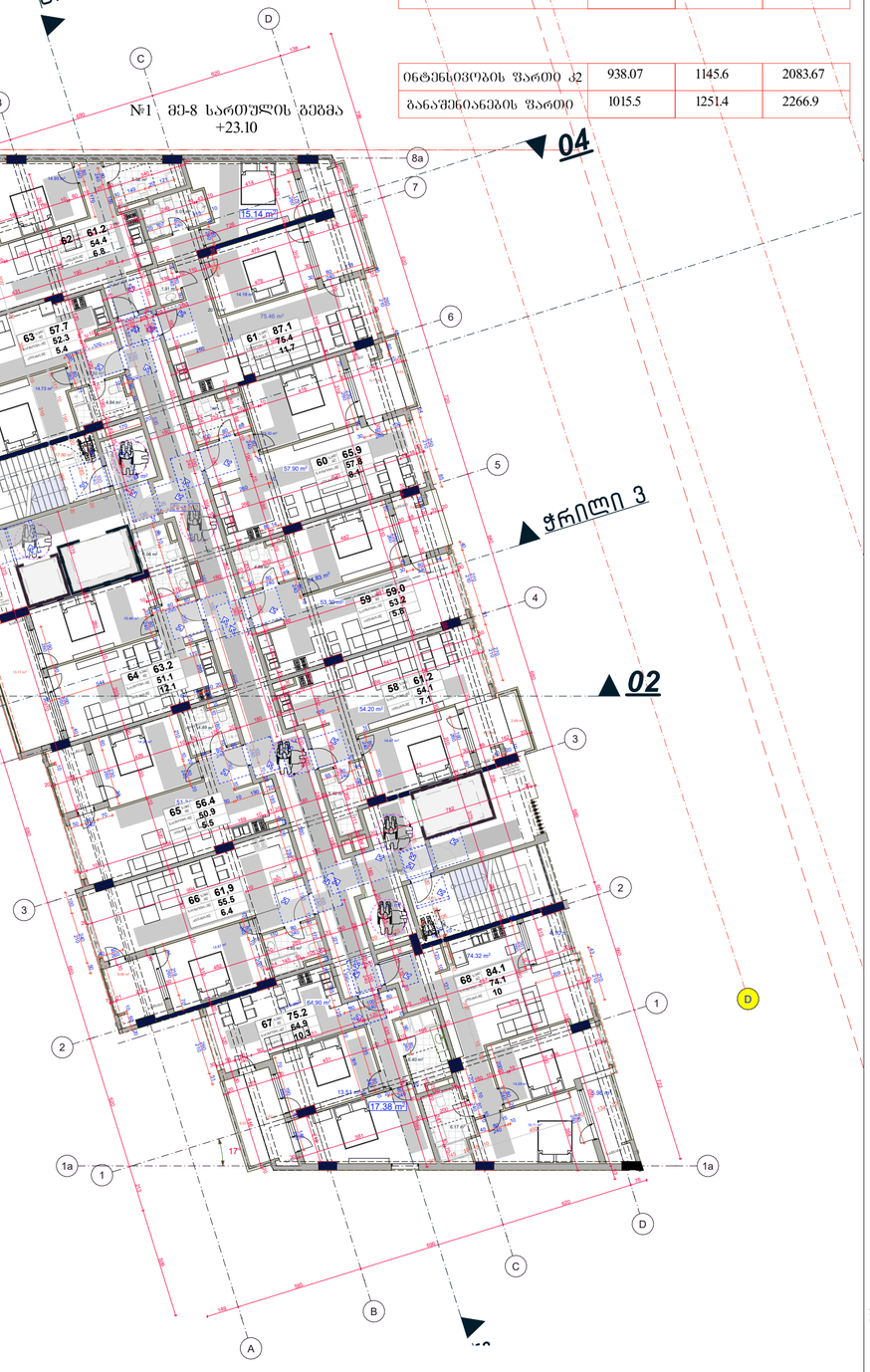

კორპუსი	1	2	სულ
საცხოვრებელი ფართი	643.7	783.0	1426,7
საზაფხულო ფართი	108.5	145.3	253.8
კიბის უჯრედის ფართი	127.4	154.4	281.8
საერთო ფართი	879.6	1082.7	1962,3

ინტენსივობის ფართი კ2	938.07	1145.6	2083.67
განაშენიანების ფართი	1015.5	1251.4	2266.9

საპროექტო შენობაში გამოყენებული თავისუფალი სივრცეები კართან მანევრირებისთვის

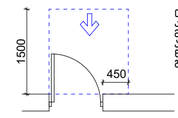

თავისუფალი სივრცე კართან მანევრირებისთვის – ანჯამიანი კარი წინიდან მისაწვდომი – გამოწევით გაღება

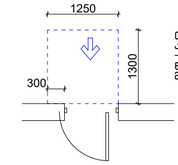

თავისუფალი სივრცე კართან მანევრირებისთვის – ანჯამიანი კარი წინიდან მისაწვდომი – მიწოლით გაღება

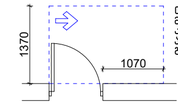

თავისუფალი სივრცე კართან მანევრირებისთვის – ანჯამიანი კარი ანჯამის მხრიდან მისაწვდომი – გამოწევით გაღება

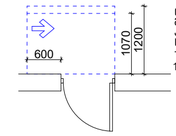

თავისუფალი სივრცე კართან მანევრირებისთვის – ანჯამიანი კარი საკეტის მხრიდან მისაწვდომი – მიწოლით გაღება
120 მინ. თუ მოწყობილია მიმახურავი

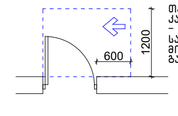

თავისუფალი სივრცე კართან მანევრირებისთვის – ანჯამიანი კარი საკეტის მხრიდან მისაწვდომი – გამოწევით გაღება

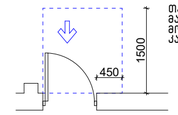

თავისუფალი სივრცე კართან მანევრირებისთვის-ნიშებში მოწყობილი კარი და ჭიშკარი-გამოწევით გაღება

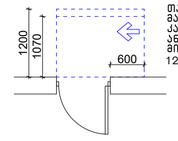

თავისუფალი სივრცე კართან მანევრირებისთვის – ანჯამიანი კარი ანჯამის მხრიდან მისაწვდომი – მიწოლით გაღება
120 მინ. თუ მოწყობილია მიმახურავი



მისაწვდომი სვლაგეზი შენობის მიმდინარე 900 მმ შენობის გარეთ 1200 მმ

შენობაში გამოყენებული ბლოკები

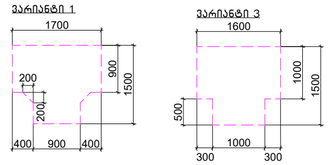

. შენიშვნა

. იატაკის ზედაპირები უნდა იყოს მდგრადი, მყარი, და არასასრიალო და უნდა შეესაბამებოდეს 302-ქვეთავს, იატაკის ზედაპირებზე ღონის ცვლილება უნდა შეესაბამებოდეს 303-ე ქვეთავს

. ავტომატურად მოძრავი კარი უნდა შეესაბამებოდეს 404.3 ქვეთავის მოთხოვნებს

. საპროექტო დოკუმენტაციის ცვლილება ან მშენებლობის დროს განხორციელებული რაიმე სახის ცვლილება, რომელიც იქნება აღნიშნულ არქიტექტურულ პროექტთან შეუსაბამო, ავტომატურად გამოიწვევს წარმოდგენილი შეფასების გაუქმებას, ასევე გახდის არქიტექტურული პროექტის კორექტირებას და ახალი სამშენებლო ნებართვის მიღების აუცილებლობას.

შპს "არდ ჯგუფი"			მრავალბინიანი საცხოვრებელი კომპლექსი "ფიქრის ბაღებში" კორ. №1 №2 ფაქიზ ალავიძისა ქუჩაზე მე-12 ,მე ს/კ 01.72.14.009.614
დირექტორი	ა. ჯავახიძე		
არქიტ.არქ.	ა. ჯავახიძე		
კონსტრუქტორი	ვ. ბლეიაძე		შენობა-ნაგებობების შსაფრთხოების წესებთან შესაბამისობა
შესრულება	ა. ჯავახიძე		მე-8 სართულის გეგმა +23.10

დამკვეთი:			
შპს "ფიქრის ბაღი ლიმიტედ" ს/კ 405354085			
დირექტორი-ლევან ჭეჭელაშვილი ა/ნ 01007002156			
მ-ბი	სტადია	ფ. №	რაოდ.
1:200 A2	არქ. პრო.	--	
2026 წ.			

სართულის გეგმა +26.400 ნიშნულზე
მისაწვდომი სვლაგეზი IX სართულის გეგმა

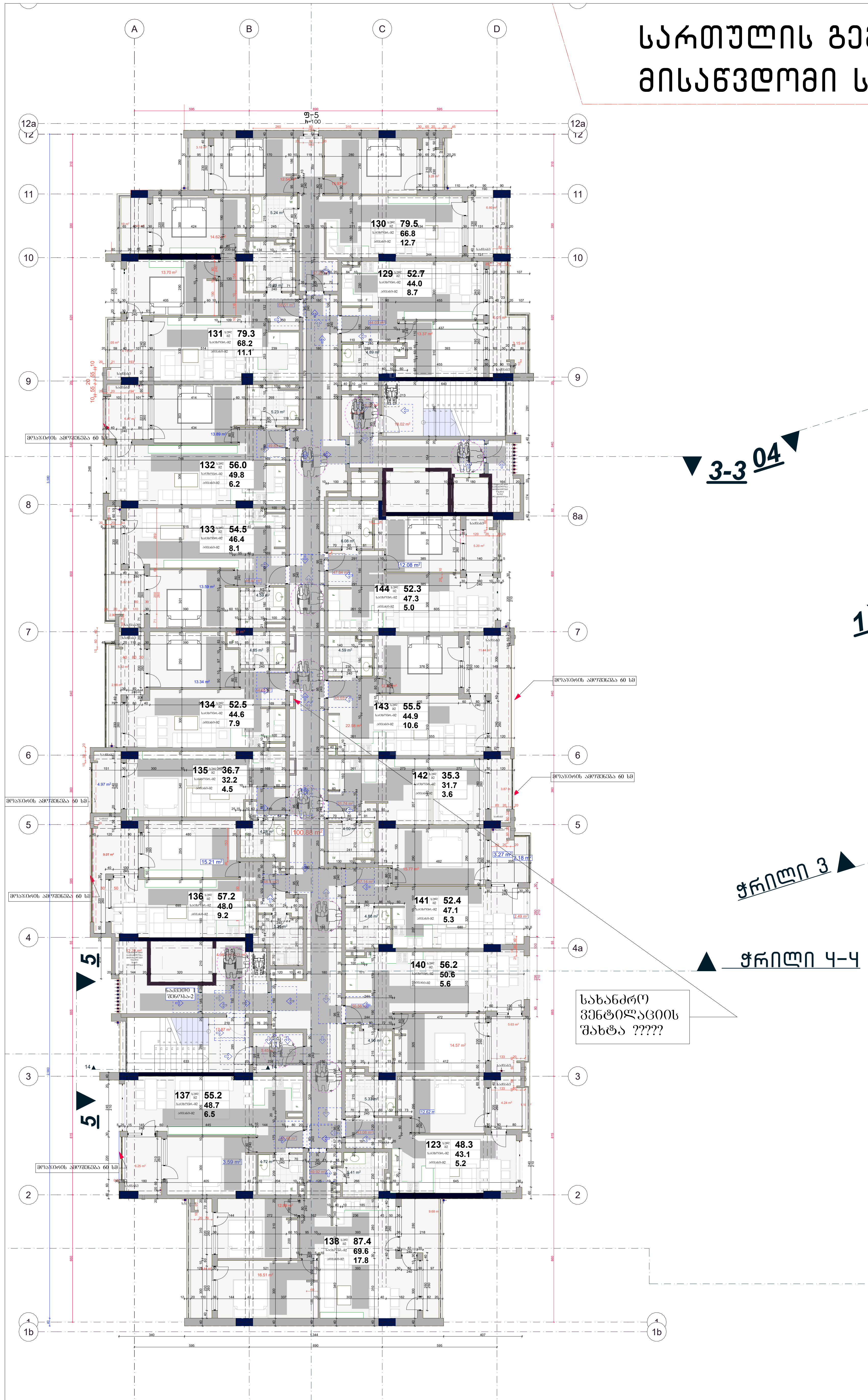

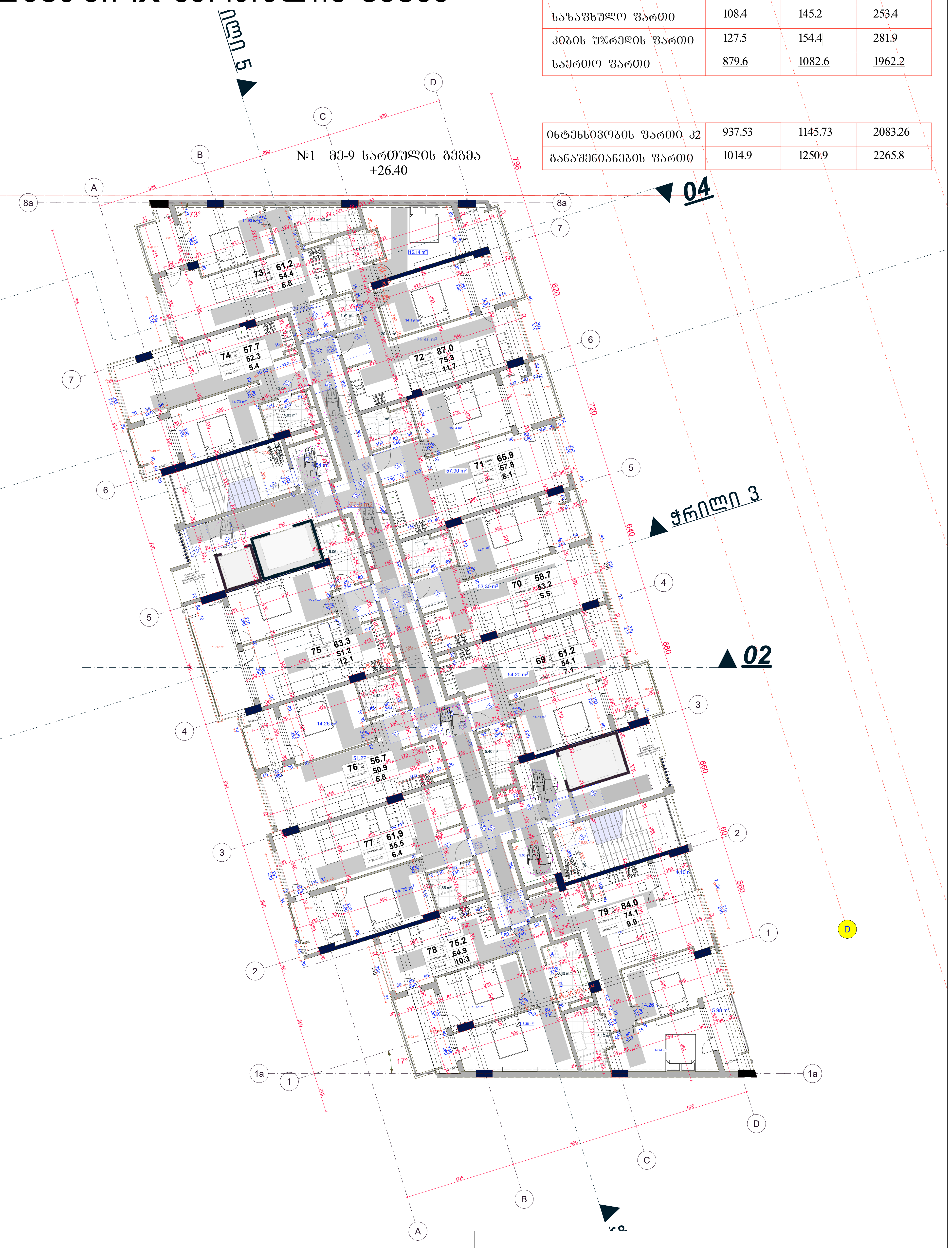

კორპუსი	1	2	სულ
საცხოვრებელი ფართი	643.7	783,0	1426,7
საზაფხულო ფართი	108.4	145.2	253.4
კიბის უჯრედის ფართი	127.5	154.4	281.9
საერთო ფართი	879.6	1082.6	1962.2

ინტენსივობის ფართი კ2	937.53	1145.73	2083.26
განაშენიანების ფართი	1014.9	1250.9	2265.8

საპროექტო შენობაში გამოყენებული თავისუფალი სივრცეები კართან მანევრირებისთვის

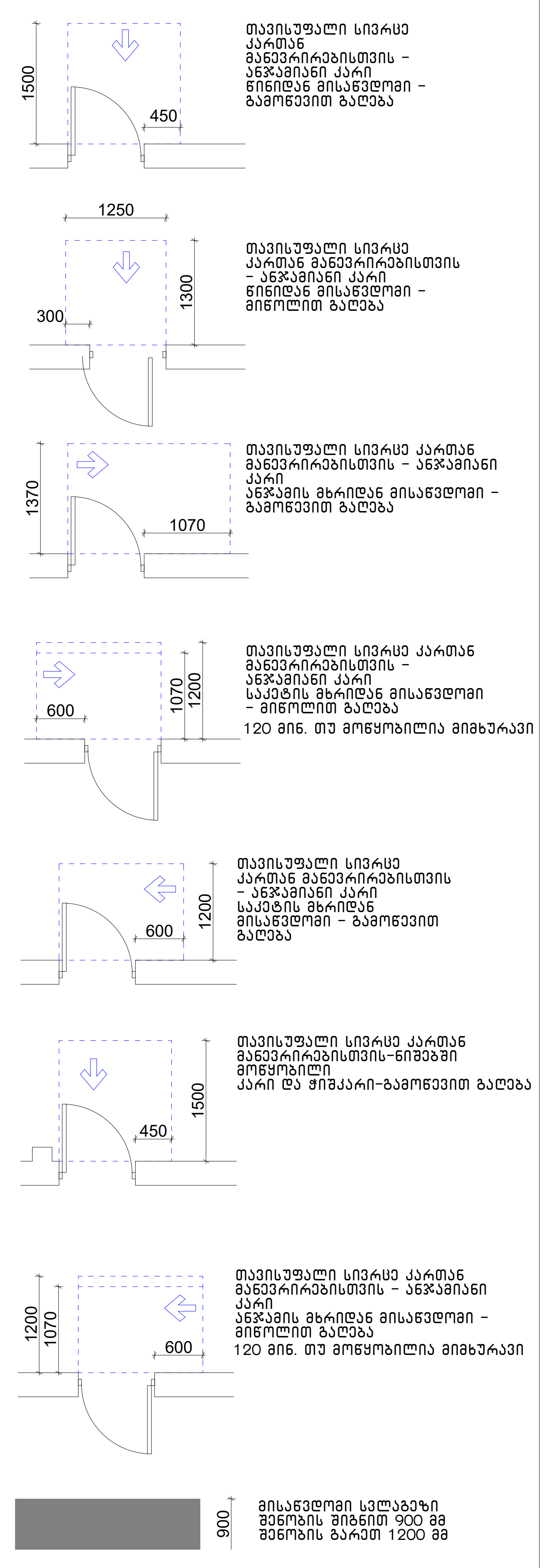

შენობაში გამოყენებული ბლოკები

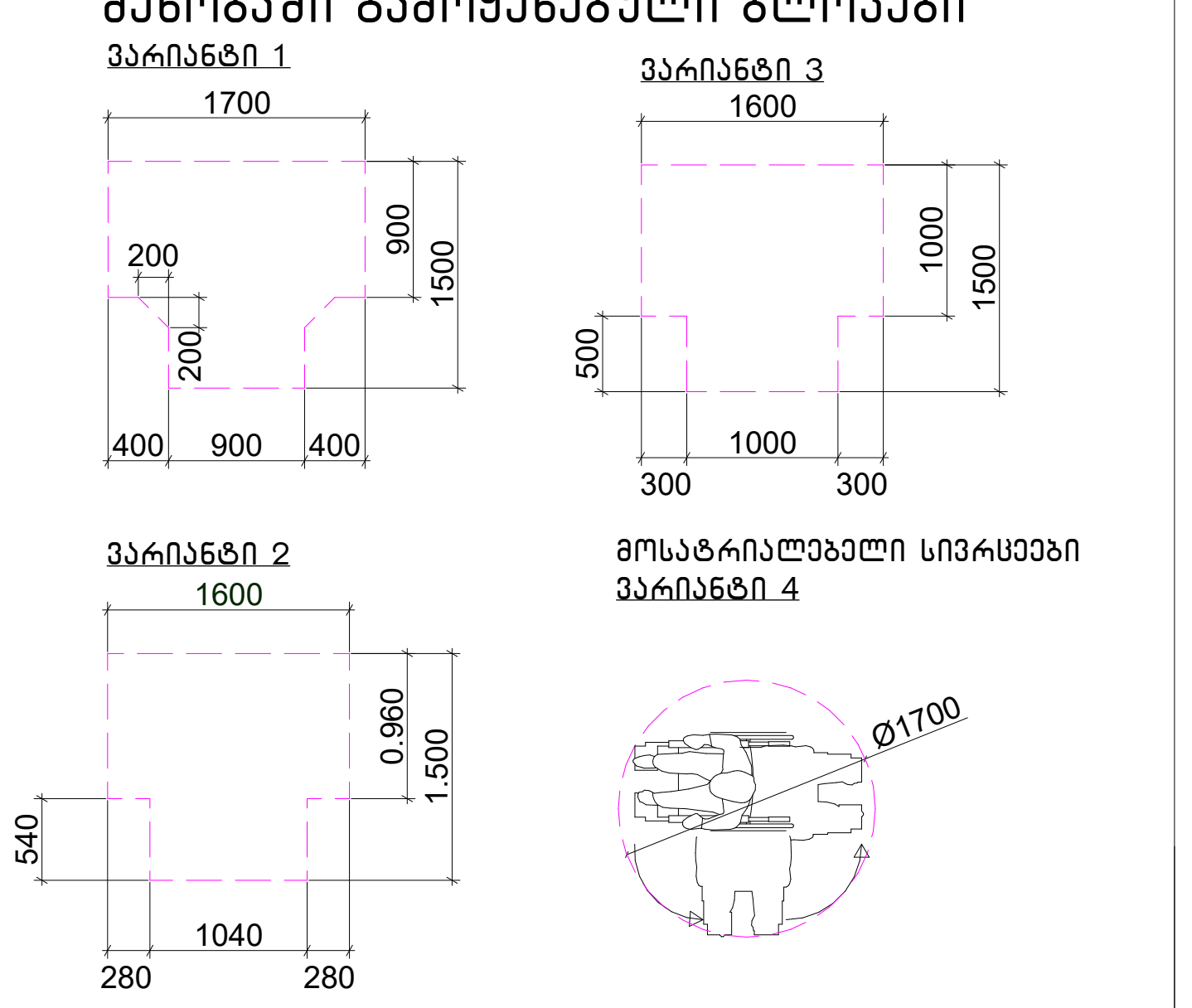

. შენიშვნა

. იატაკის ზედაპირები უნდა იყოს მდგრადი, მყარი, და არასასრიალო და უნდა შეესაბამებოდეს 302-ქვეთავს, იატაკის ზედაპირებზე დონის ცვლილება უნდა შეესაბამებოდეს 303-ე ქვეთავს

. ავტომატურად მოძრავი კარი უნდა შეესაბამებოდეს 404.3 ქვეთავის მოთხოვნებს

. საპროექტო დოკუმენტაციის ცვლილება ან მშენებლობის დროს განხორციელებული რაიმე სახის ცვლილება, რომელიც იქნება აღნიშნულ არქიტექტურულ პროექტთან შეუსაბამო, ავტომატურად გამოიწვევს წარმოდგენილი შეფასების გაუქმებას, ასევე გახდის არქიტექტურული პროექტის კორექტირებას და ახალი სამშენებლო ნებართვის მიღების აუცილებლობას.

<table>
<tr><td colspan="3">შპს "არდ ჯგუფი"</td><td rowspan="2">მრავალბინიანი საცხოვრებელი კომპლექსი "დიღმის ჭალებში"
კორ. №1 №2
დავით აღმაშენებლის ხეივანი მე-12 კმ
ს/კ 01.72.14.009.614</td><td colspan="4" rowspan="2">დამკვეთი:
შპს "მოდერნ სითი დეველოპმენტი"
ს/კ 405354085
დირექტორი-ლევან ევგენიძე პ/ნ 01007002156</td></tr>
<tr><td>დირექტორი</td><td>პ. ჭავჭანიძე</td><td></td></tr>
<tr><td>პრ.მთ.არქ.</td><td>პ. ჭავჭანიძე</td><td></td><td rowspan="2">შენობა-ნაგებობების უსაფრთხოების წესებთან შესაბამისობა</td><td>მ-ბი</td><td>სტადია</td><td>ფ. №</td><td>რაოდ.</td></tr>
<tr><td>კონსტრუქტორი</td><td>ვ. ბლიაძე</td><td></td><td rowspan="3">1:200
A2</td><td rowspan="3">არქ.
პრო.</td><td rowspan="3">--</td><td rowspan="3"></td></tr>
<tr><td></td><td></td><td></td><td rowspan="3">მე-9 სართულის გეგმა
+26.40</td></tr>
<tr><td>შეასრულა</td><td>პ. ჭავჭანიძე</td><td></td></tr>
<tr><td></td><td></td><td></td><td colspan="2">2026 წ.</td><td colspan="2"></td></tr>
</table>

სართულის გეგმა +29.700 ნიშნულზე
მისაწვდომი სვლაგეზი X სართულის გეგმა

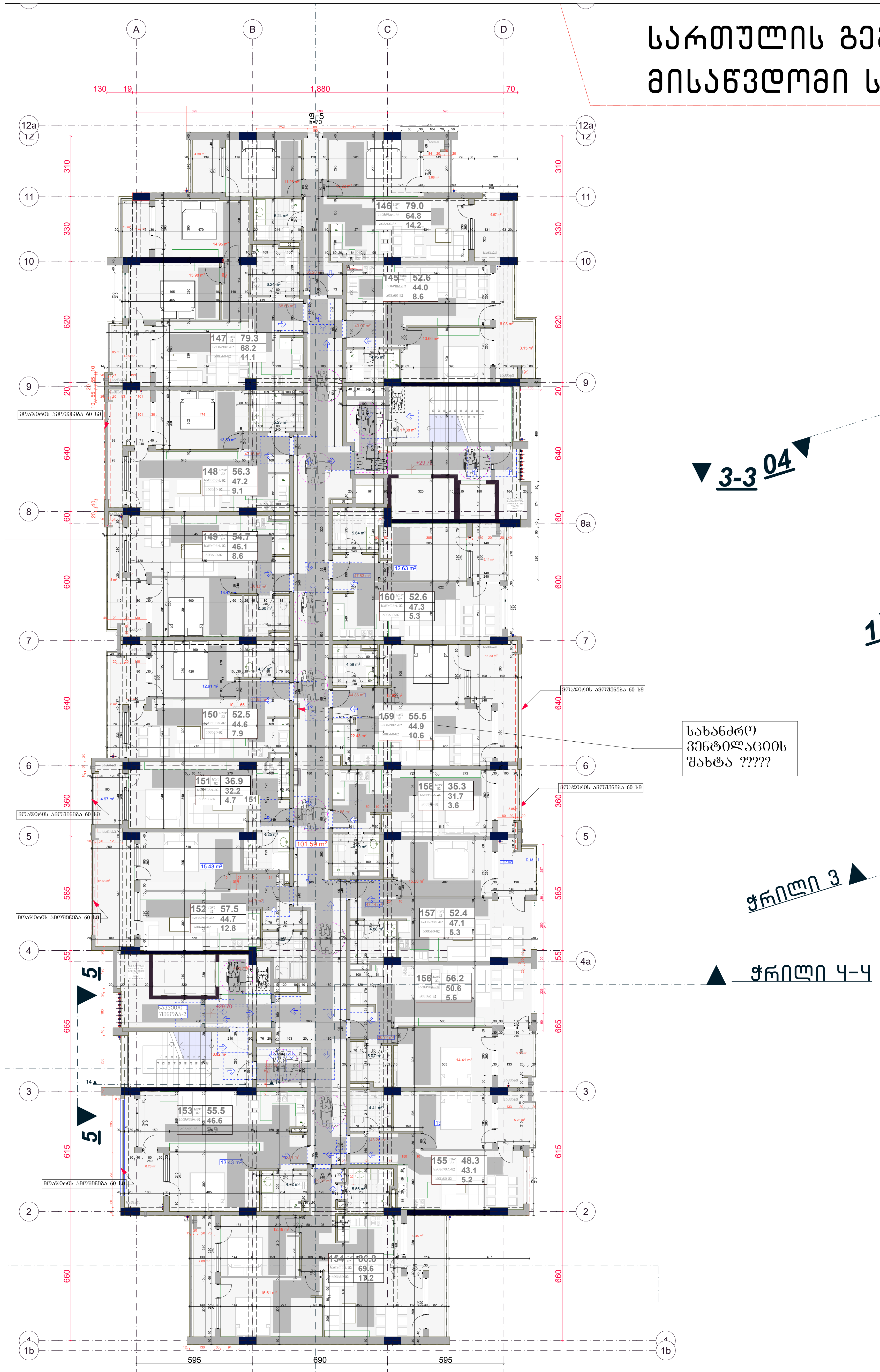

კორპუსი	1	2	სულ
საცხოვრებელი ფართი	636.9	772,7	1409,6
საზაფხულო ფართი	115.6	156.0	271.6
კიბის უჯრედის ფართი	127.5	154.3	281.8
საერთო ფართი	880.0	1083.0	1963.0

ინტენსივობის ფართი კ2	931.23	1138.167	2069.40
განაშენიანების ფართი	1016.6	1250.6	2267.2

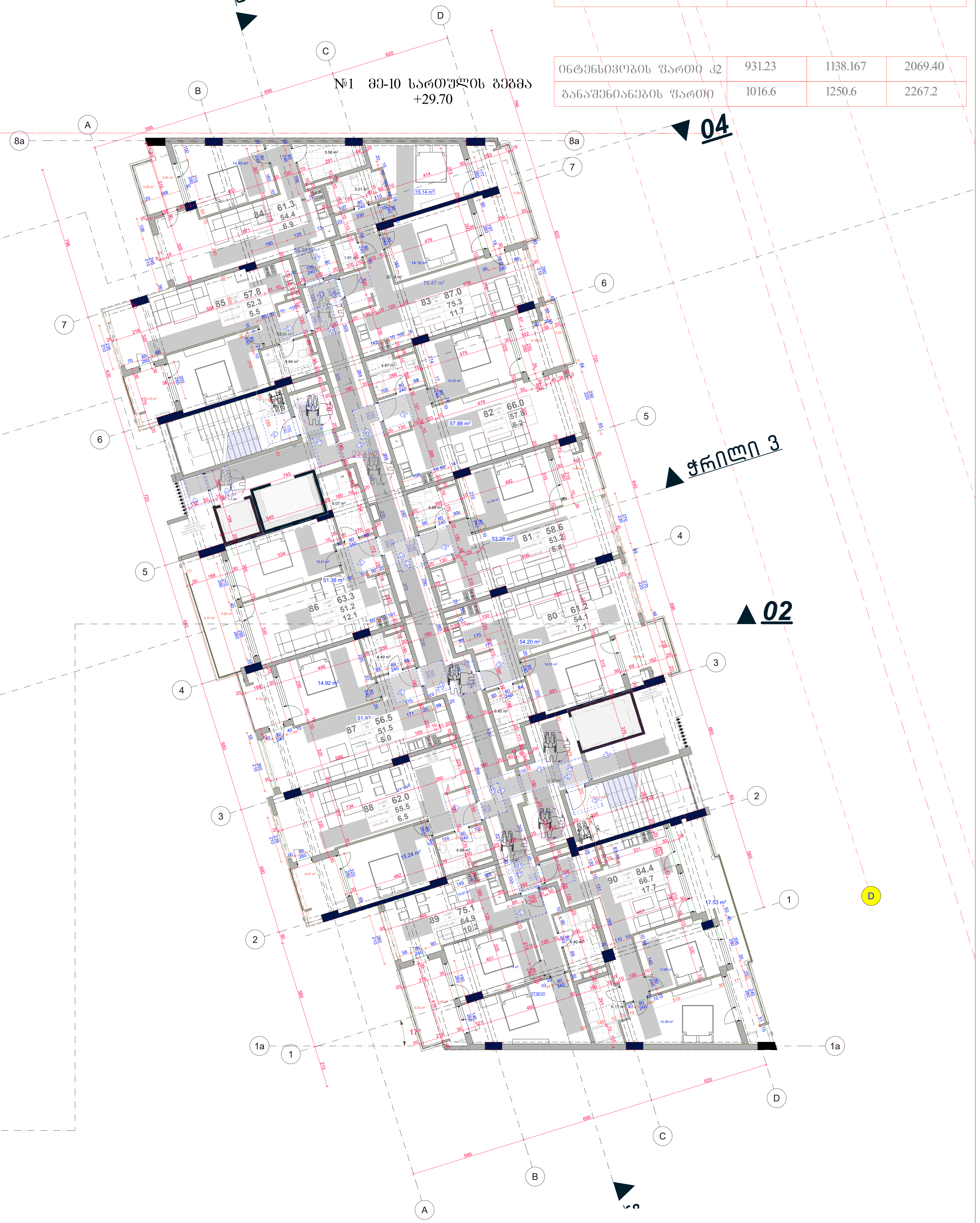

საპროექტო შენობაში გამოყენებული თავისუფალი სივრცეები კართან მანევრირებისთვის

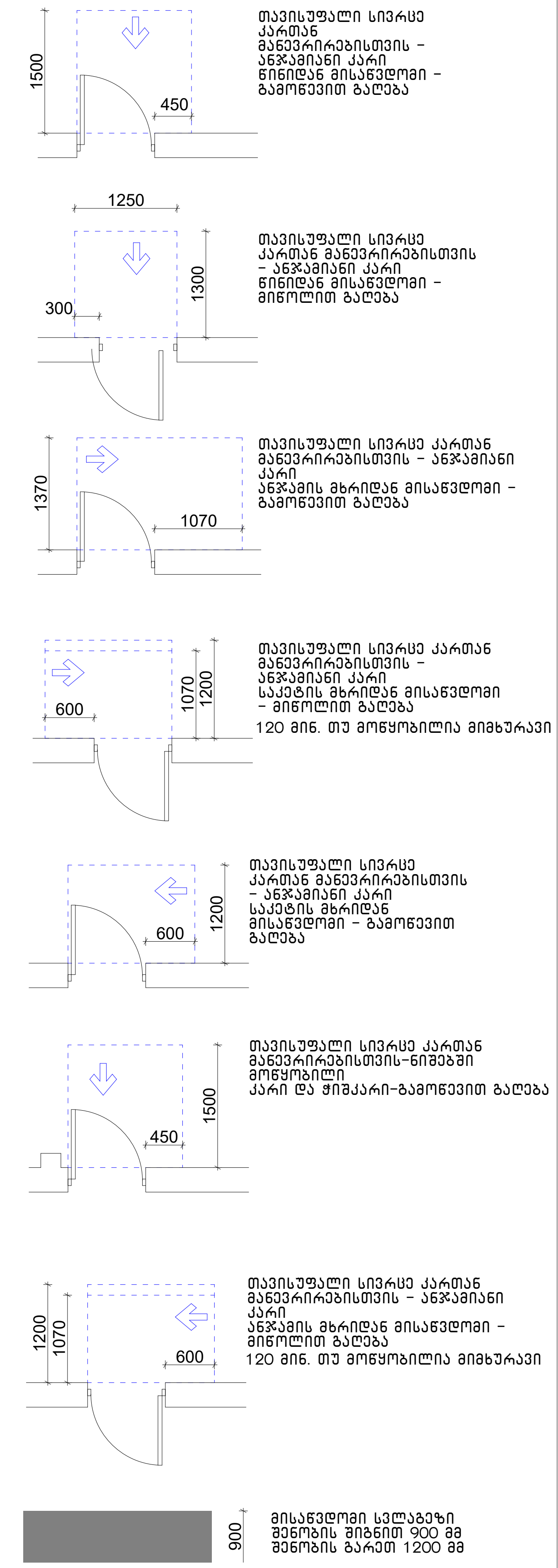

შენობაში გამოყენებული ბლოკები

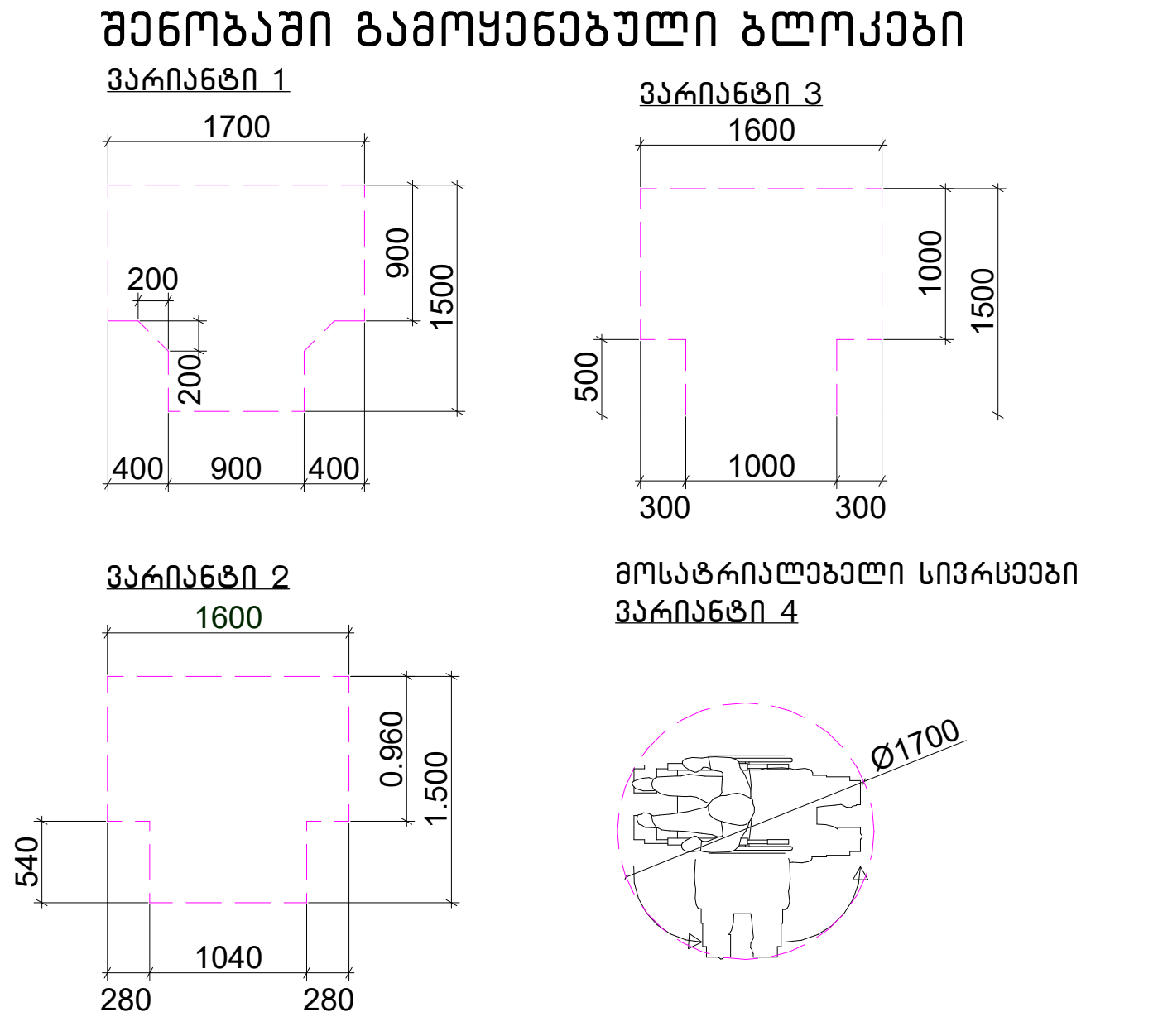

. შენიშვნა
. იატაკის ზედაპირები უნდა იყოს მდგრადი, მყარი, და არასასრიალო და უნდა შეესაბამებოდეს 302-ქვეთავს, იატაკის ზედაპირებზე დონის ცვლილება უნდა შეესაბამებოდეს 303-ე ქვეთავს
. ავტომატურად მოძრავი კარი უნდა შეესაბამებოდეს 404.3 ქვეთავის მოთხოვნებს
. საპროექტო დოკუმენტაციის ცვლილება ან მშენებლობის დროს განხორციელებული რაიმე სახის ცვლილება, რომელიც იქნება აღნიშნულ არქიტექტურულ პროექტთან შეუსაბამო, ავტომატურად გამოიწვევს წარმოდგენილი შეფასების გაუქმებას, ასევე გახდის არქიტექტურული პროექტის კორექტირებას და ახალი სამშენებლო ნებართვის მიღების აუცილებლობას.

შპს "არდ ჯგუფი"		მრავალბინიანი საცხოვრებელი კომპლექსი "დილმის ჭალებში" კორ. №1 №2 დავით აღმაშენებლის ხეივანი მე-12 კმ ს/კ 01.72.14.009.614	დამკვეთი: შპს "მოდერნ სითი დეველოპმენტი" ს/კ 405354085 დირექტორი-ლევან ევგენიძე პ/ნ 01007002156
დირექტორი	პ. ჭავჭანიძე		
პრ.მთ.არქ.	პ. ჭავჭანიძე	შენობა-ნაგებობების უსაფრთხოების წესებთან შესაბამისობა	მ-ბი / სტადია / ფ. № / რაოდ.
კონსტრუქტორი	ვ. ბლიაძე	მე-10 სართულის გეგმა +29.70	1:200 A2 / არქ. პრო. / --
შეასრულა	პ. ჭავჭანიძე		2026 წ.

სართულის გეგმა +36.300 ნიშნულზე
მისაწვდომი სვლაგეზი XII სართულის გეგმა

+36.30

№2 მე-12 სართულის გეგმა +36.30

№1 მე-12 სართულის გეგმა +36.30

კორპუსი	1	2	სულ
საცხოვრებელი ფართი	590.8	729.9	1320.7
საზაფხულო ფართი	159.0	193.1	352.1
კიბის უჯრედის ფართი	127.0	153.7	280.7
საერთო ფართი	876.8	1076.7	1953.5

ინტენსივობის ფართი კ2	891.13	1093.86	1984.99
განაშენიანების ფართი	1012.3	1237.4	2249.7

სახანძრო ვენტილაციის შახტა ?????

საპროექტო შენობაში გამოყენებული თავისუფალი სივრცეები კართან მანევრირებისთვის

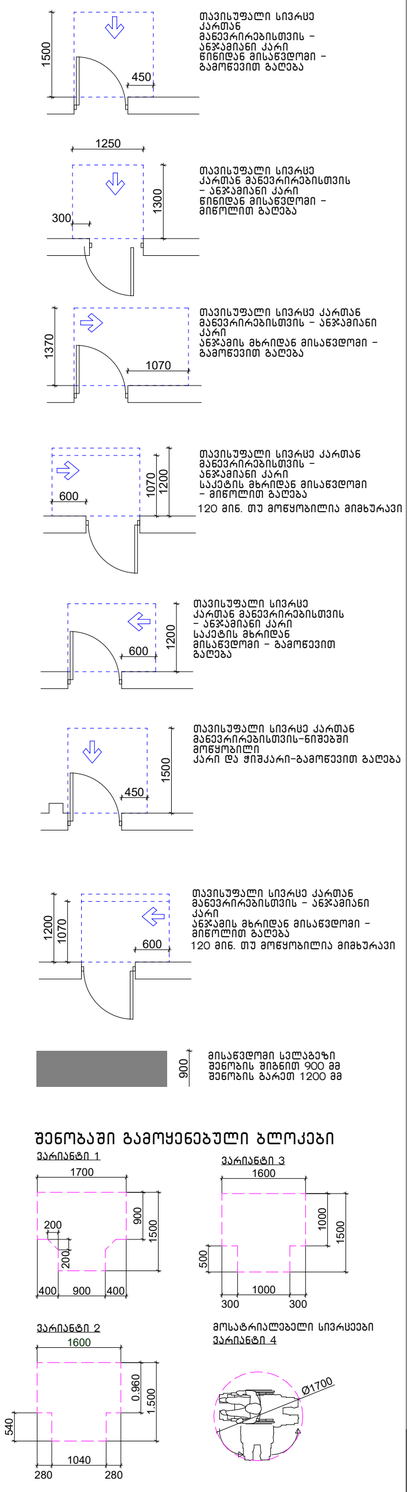

შენობაში გამოყენებული ბლოკები

. შენიშვნა

. იატაკის ზედაპირები უნდა იწრს მდბრადი, მყარი, და არასასრიალო და უნდა შეესაბამებოდეს 302-ქვეთავს, იატაკის ზედაპირებზე დონის ცვლილება უნდა შეესაბამებოდეს 303-ე ქვეთავს

. ავტომატურად მოძრავი კარი უნდა შეესაბამებოდეს 404.3 ქვეთავის მოთხოვნებს

. საპროექტო დოკუმენტაციის ცვლილება ან მშენებლობის დროს განხორციელებული რაიმე სახის ცვლილება, რომელიც იქნება აღნიშნულ არქიტექტურულ პროექტთან შეუსაბამო, ავტომატურად გამოიწვევს წარმოდგენილი შეფასების გაუქმებას, ასევე გახდის არქიტექტურული პროექტის კორექტირებას და ახალი სამშენებლო ნებართვის მიღების აუცილებლობას.

შპს "არდ ჯგუფი"		მრავალბინიანი საცხოვრებელი კომპლექსი "ფიროსმანი გალერეა" კრს. N#1 N#2 ფასადის განათებიანების ხედები მე-12 ამ ს/ა 01.72.14.009.614	დამკვეთი: შპს "ფიროსმანი სითი დეველოპმენტი" ს/კ 405354085 დირექტორი-დავით ჭანტურია პ/ნ 01007002156
დირექტორი	ა. ჯავახიძე		
არქიტექტ.	ა. ჯავახიძე		
კონსტრუქტორი	ვ. ბლიაძე	შენობა-ნაგებობების უსაფრთხოების წესებთან შესაბამისობა	
შესრულა	ა. ჯავახიძე	მე-12 სართულის გეგმა +36.30	

მ-ბი	სტადია	ფ. №	რაოდ.
1:200 A2	არქ. პრო.	--	
2026 წ.			

სართულის გეგმა +36.300 ნიშნულზე
მისაწვდომი სვლაგეზი XII სართულის გეგმა

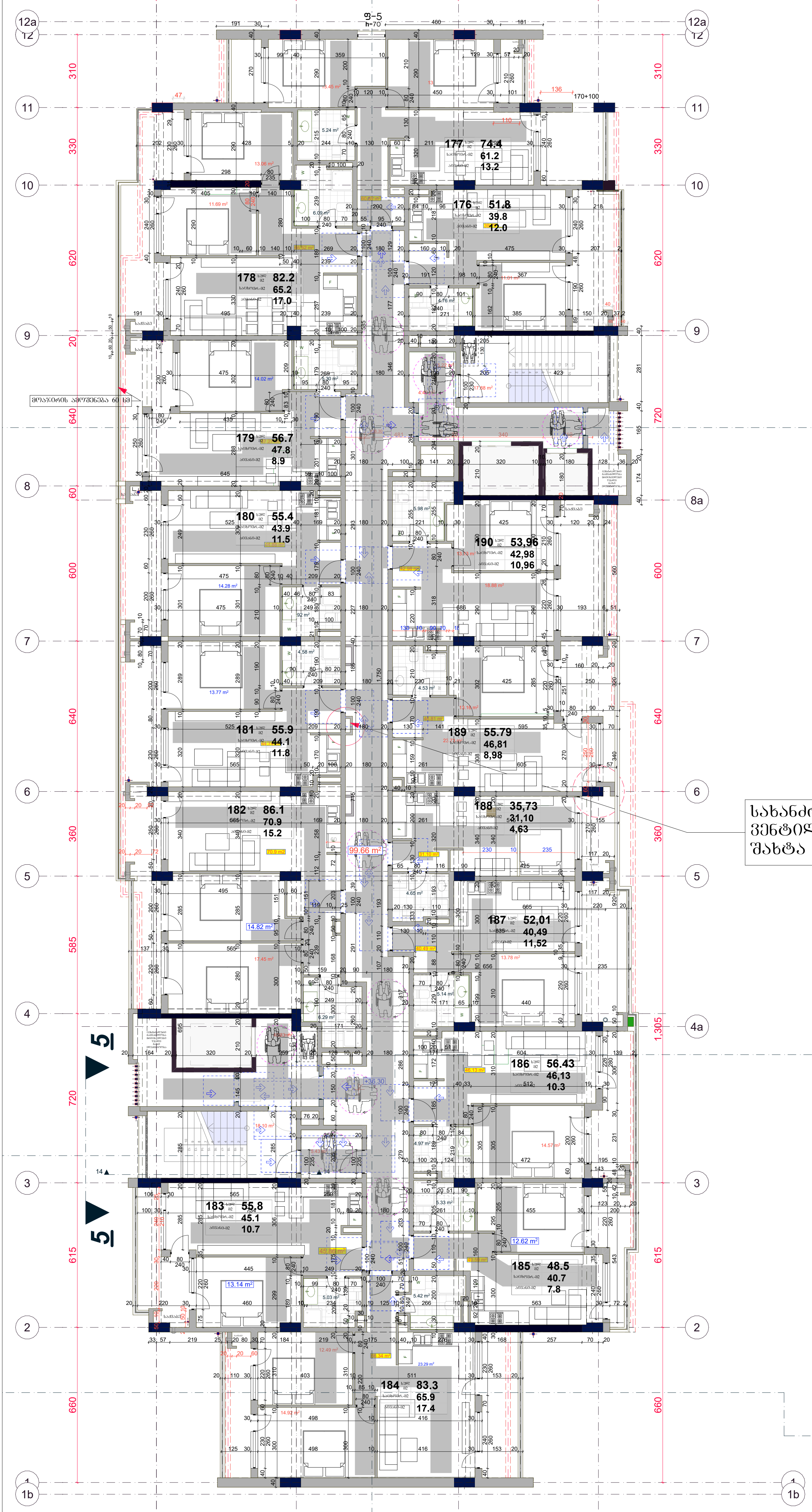

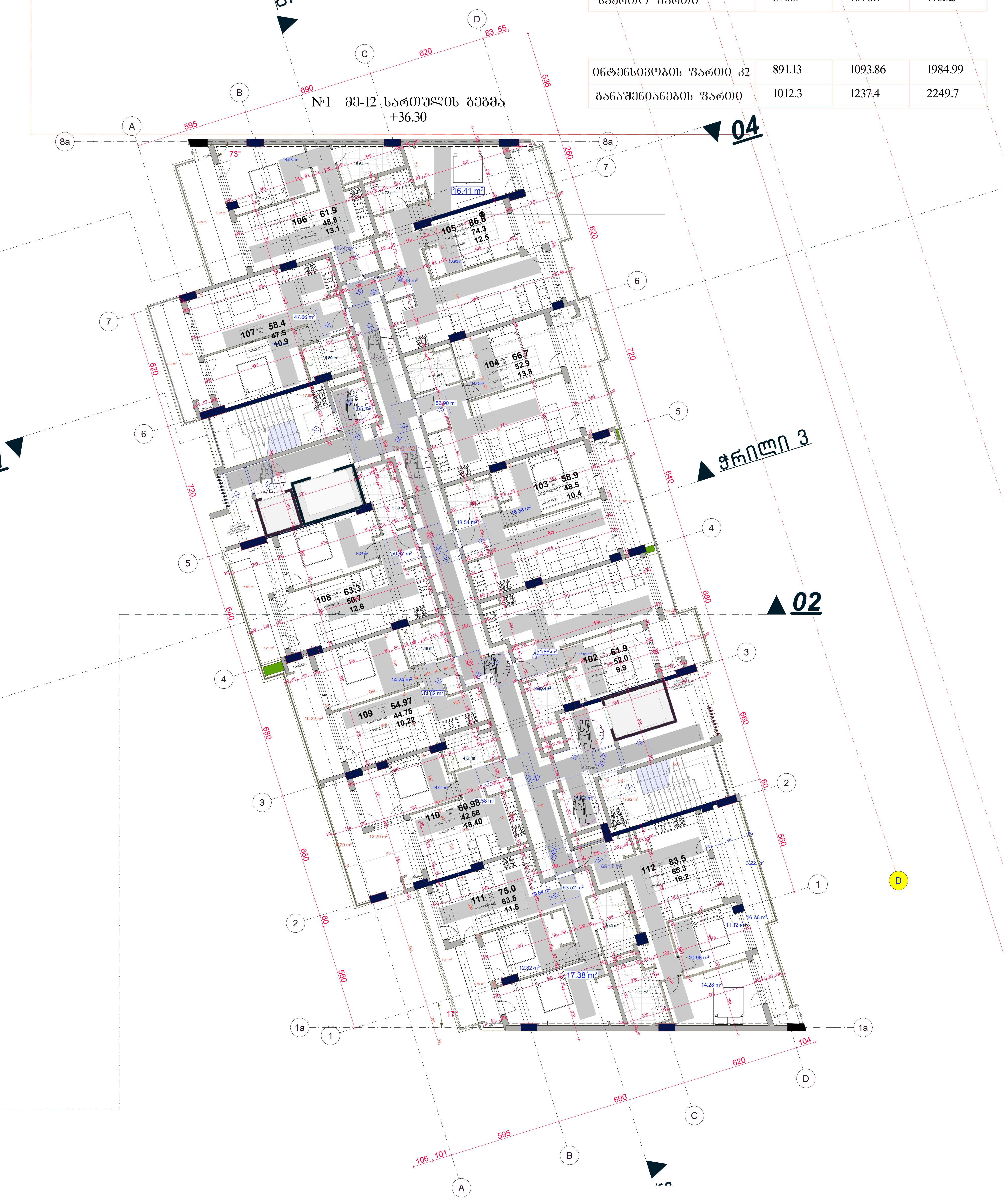

კორპუსი	1	2	სულ
საცხოვრებელი ფართი	590.8	729,9	1320,7
საზაფხულო ფართი	159.0	193.1	352.1
კიბის უჯრედის ფართი	127.0	153.7	280.7
საერთო ფართი	876.8	1076.7	1953.5

ინტენსივობის ფართი კ2	891.13	1093.86	1984.99
განაშენიანების ფართი	1012.3	1237.4	2249.7

საპროექტო შენობაში გამოყენებული თავისუფალი სივრცეები კართან მანევრირებისთვის

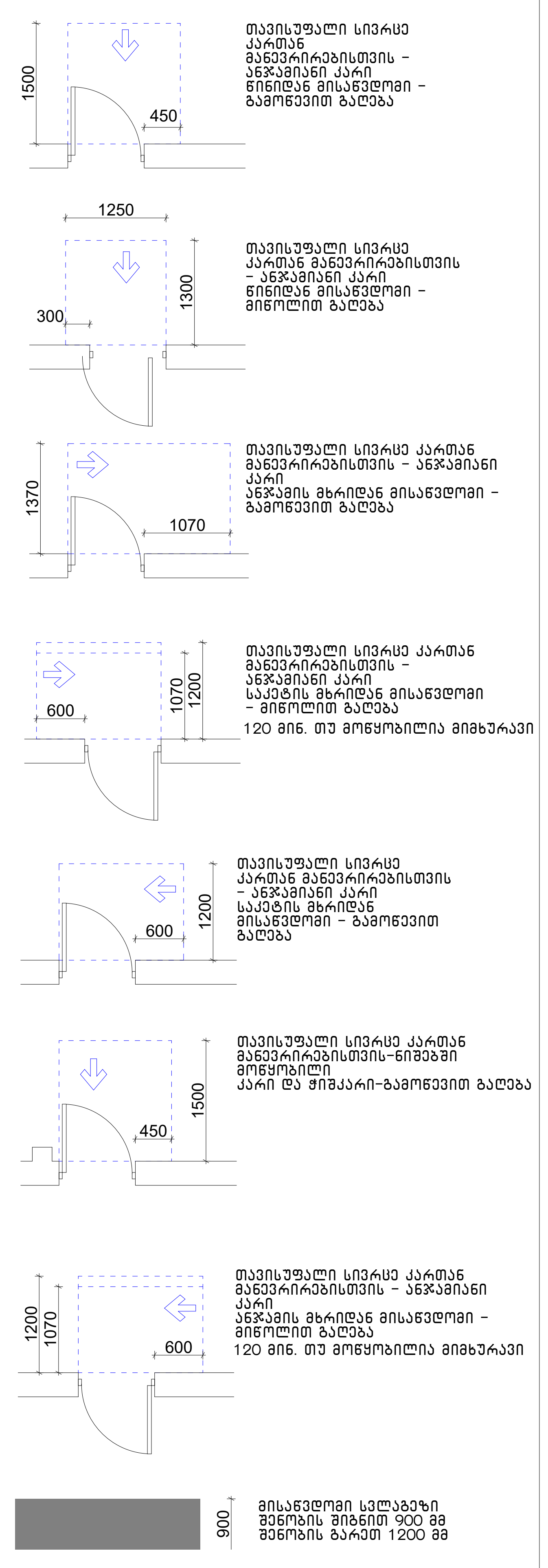

შენობაში გამოყენებული ბლოკები

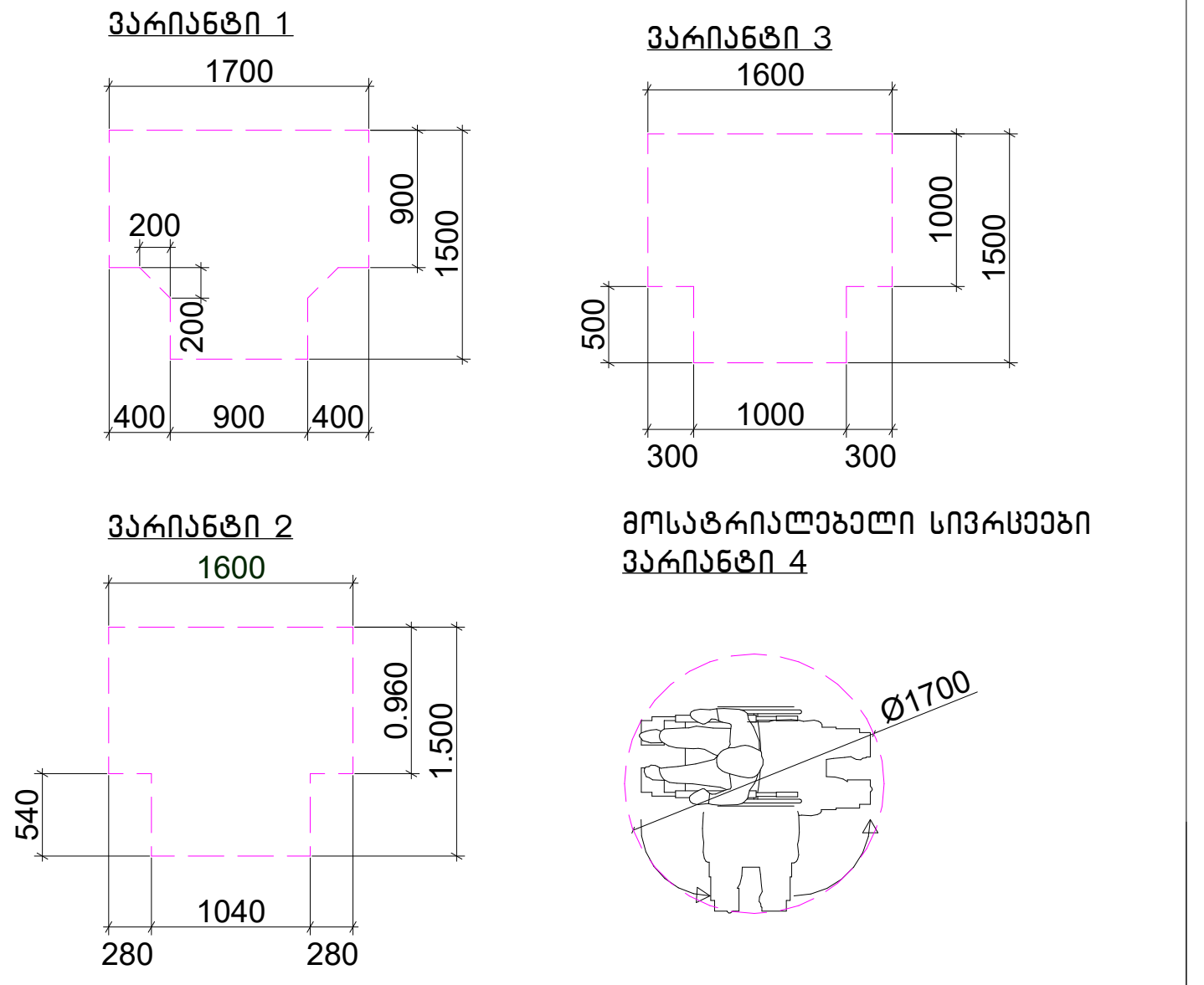

. შენიშვნა

. იატაკის ზედაპირები უნდა იყოს მდგრადი, მყარი, და არასასრიალო და უნდა შეესაბამებოდეს 302-ქვეთავს, იატაკის ზედაპირებზე დონის ცვლილება უნდა შეესაბამებოდეს 303-ე ქვეთავს

. ავტომატურად მოძრავი კარი უნდა შეესაბამებოდეს 404.3 ქვეთავის მოთხოვნებს

. საპროექტო დოკუმენტაციის ცვლილება ან მშენებლობის დროს განხორციელებული რაიმე სახის ცვლილება, რომელიც იქნება აღნიშნულ არქიტექტურულ პროექტთან შეუსაბამო, ავტომატურად გამოიწვევს წარმოდგენილი შეფასების გაუქმებას, ასევე გახდის არქიტექტურული პროექტის კორექტირებას და ახალი სამშენებლო ნებართვის მიღების აუცილებლობას.

შპს "არდ ჯგუფი"			მრავალბინიანი საცხოვრებელი კომპლექსი "დიღმის ჭალებში" კორ. №1 №2 დავით აღმაშენებლის ხეივანი მე-12 კმ ს/კ 01.72.14.009.614	დამკვეთი: შპს "მოდერნ სითი დეველოპმენტი" ს/კ 405354085 დირექტორი-ლევან ევგენიძე პ/ნ 01007002156			
დირექტორი	პ. ჭავჭანიძე		შენობა-ნაგებობების უსაფრთხოების წესებთან შესაბამისიბა	მ-ბი	სტადია	ფ. №	რაოდ.
პრ.მთ.არქ.	პ. ჭავჭანიძე		მე-12 სართულის გეგმა +36.30	1:200 A2	არქ. პრო.	--	
კონსტრუქტორი	ვ. ბლიაძე						
შეასრულა	პ. ჭავჭანიძე			2026 წ.			

სართულის გეგმა +39.600 ნიშნულზე
მისაწვდომი სვლაგეზი XIII სართულის გეგმა

№2 გეგმა ნიშნ. +39.60

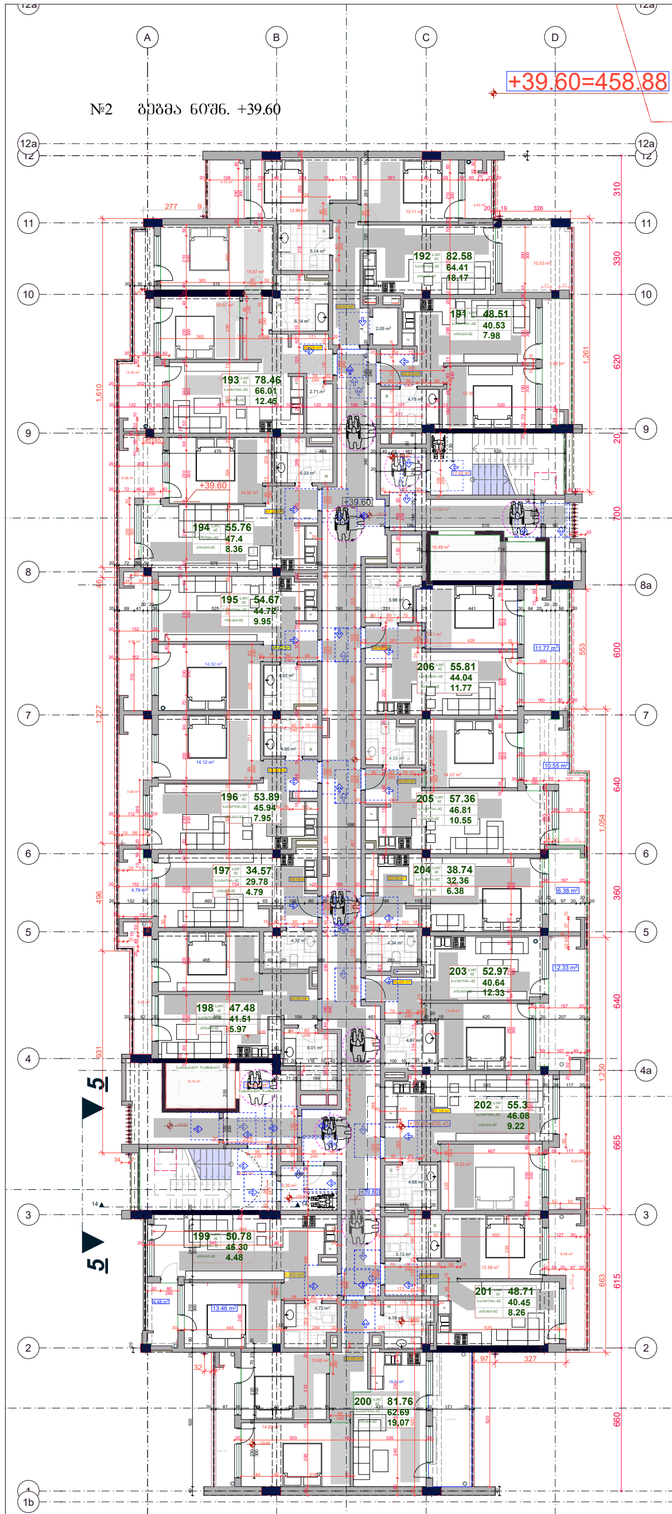

№1 გეგმა ნიშნ. +39.60

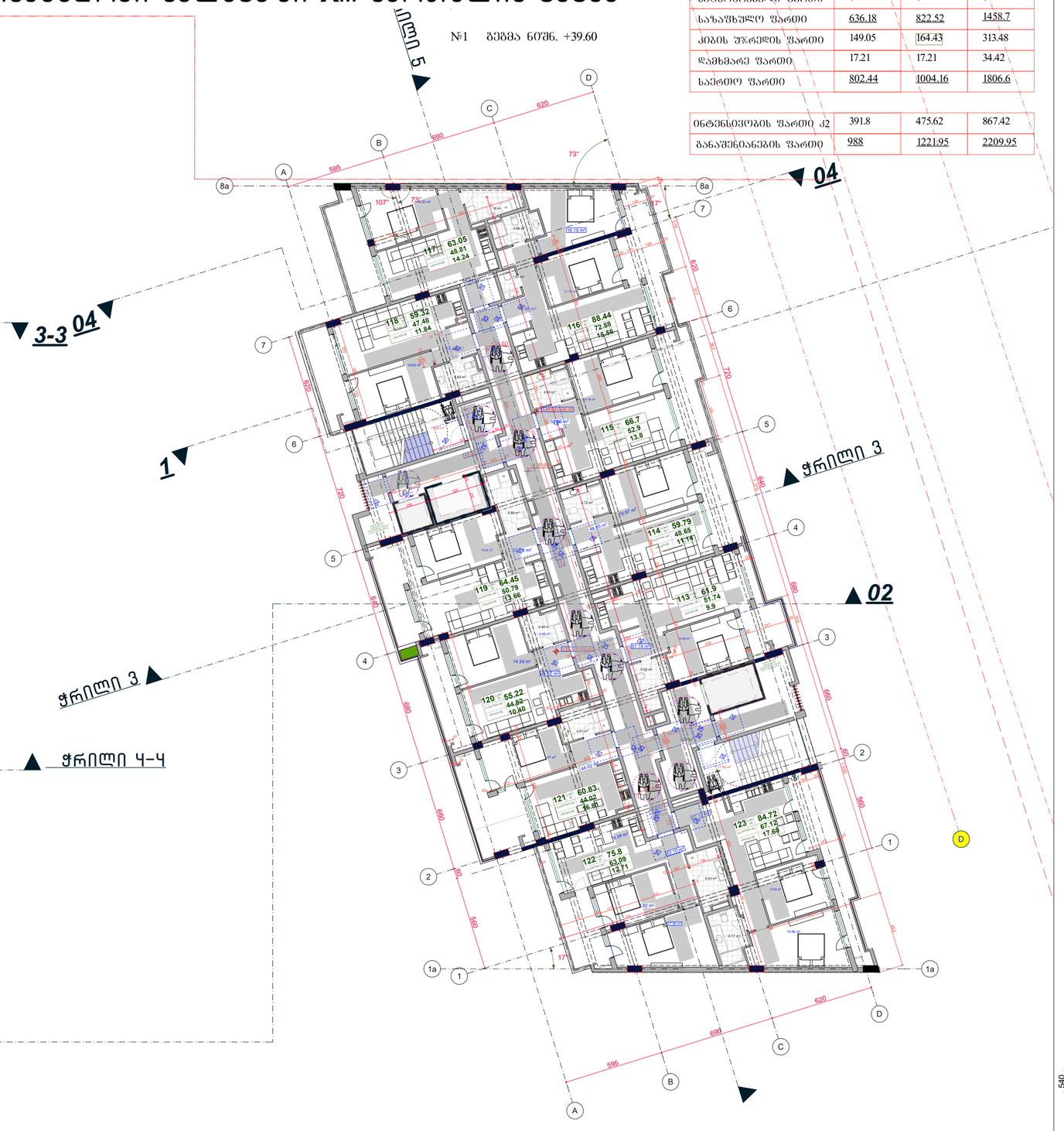

კორპუსი	1	2	სულ
საცხოვრებელი ფართი	0	0	0
საზაფხულო ფართი	636.18	822.52	1458.7
კიბის უჯრედის ფართი	149.05	164.43	313.48
დამხმარე ფართი	17.21	17.21	34.42
საერთო ფართი	802.44	1004.16	1806.6

ინტენსივობის ფართი კ2	391.8	475.62	867.42
განაშენიანების ფართი	988	1221.95	2209.95

საპროექტო შენობაში გამოყენებული თავისუფალი სივრცეები მანევრირებისთვის

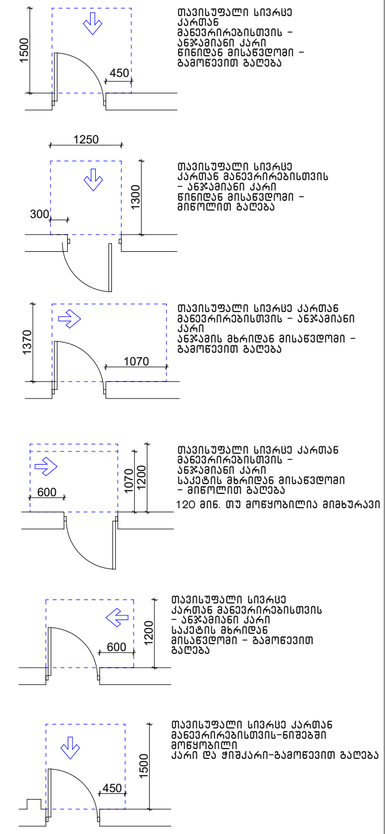

შენობაში გამოყენებული ბლოკები

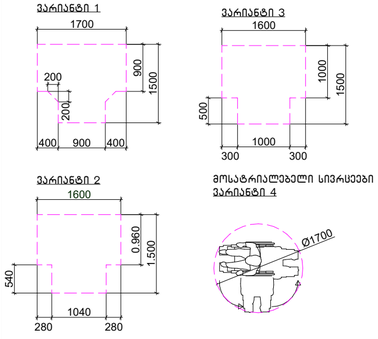

. შენიშვნა

. იატაკის ზედაპირები უნდა იყოს მდგრადი, მყარი, და არასასრიალო და უნდა შეესაბამებოდეს 302-ქვეთავს, იატაკის ზედაპირებზე დონის ცვლილება უნდა შეესაბამებოდეს 303-ე ქვეთავს

. ავტომატურად მოძრავი კარი უნდა შეესაბამებოდეს 404.3 ქვეთავის მოთხოვნებს

. საპროექტო დოკუმენტაციის ცვლილება ან მშენებლობის დროს განხორციელებული რაიმე სახის ცვლილება, რომელიც იქნება აღნიშნულ არქიტექტურულ პროექტთან შეუსაბამო, ავტომატურად გამოიწვევს წარმოდგენილი შეფასების გაუქმებას, ასევე გახდის არქიტექტურული პროექტის კორექტირებას და ახალი სამშენებლო ნებართვის მიღების აუცილებლობას.

შპს "არდ ჯგუფი"		მრავალბინიანი საცხოვრებელი კომპლექსი "ფეიჯის ბაღებში" კორპ. N1 N2 ჯამით ანაშენიანების ხვედრი 30-12 ამ ს/კ 01.72.14.009.614		დამკვეთი: შპს "ფეიჯის სითი დეველოპმენტი" ს/კ 405534085	
დირექტორი	ა. ჯავახიძე			დირექტორი-დიზაინერ ქეთევან ჯინჭარაძე პ/ნ 01007002156	
პრ.მთ.არქ.	ა. ჯავახიძე			მ-ბი	ს/ტადია	ფ. №	რაოდ.
კონსტრუქტორი	ფ. ბლიაძე	შენობა-ნაგებობების უსაფრთხოების წესებთან შესაბამისობა		1:200 A2	არქ. პრო.	--	
შესრულა	ა. ჯავახიძე	მე-13 სართულის გეგმა +39.60		2026 წ.			

სართულის გეგმა +42.900 ნიშნულზე
მისაწვდომი სვლაგეზი XIV სართულის გეგმა

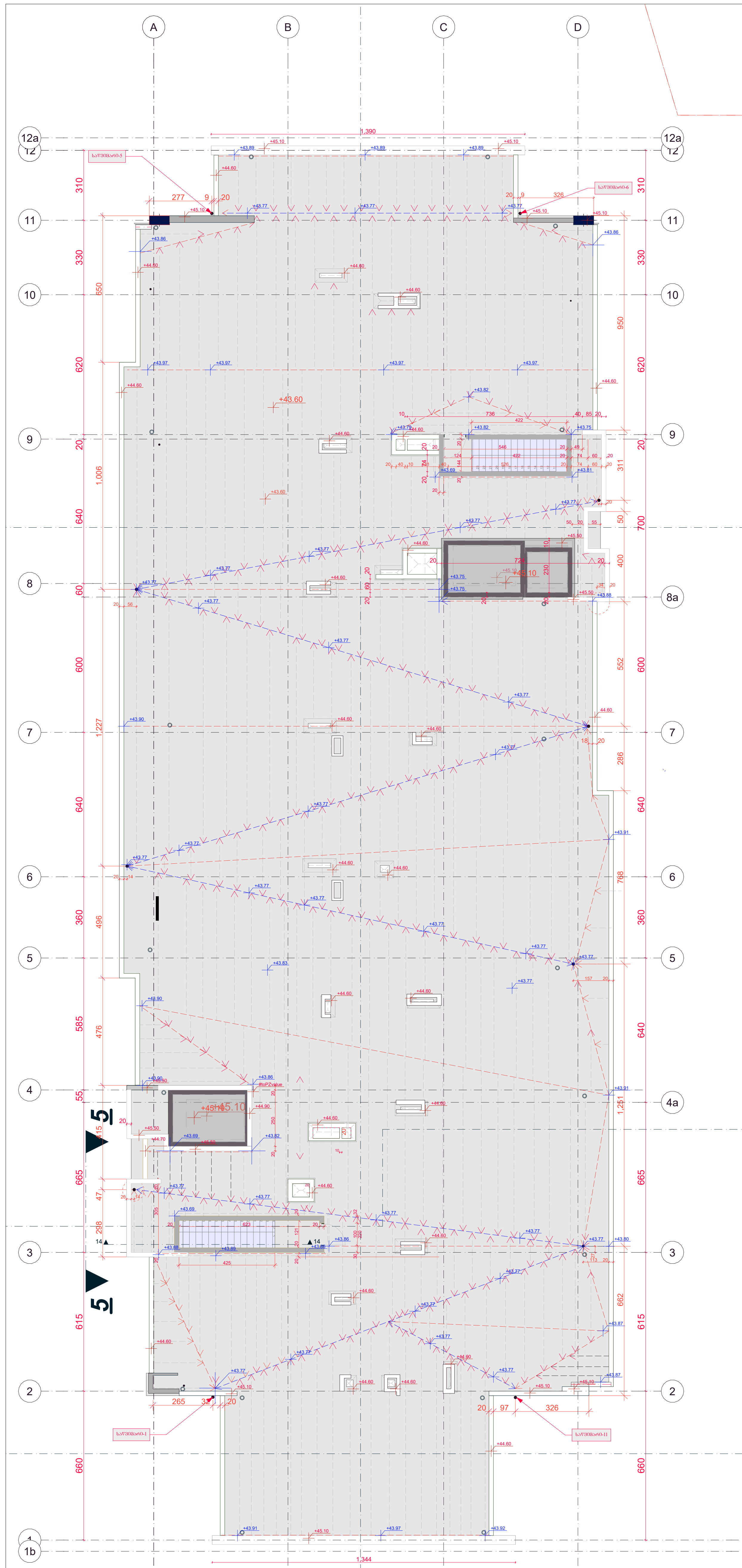

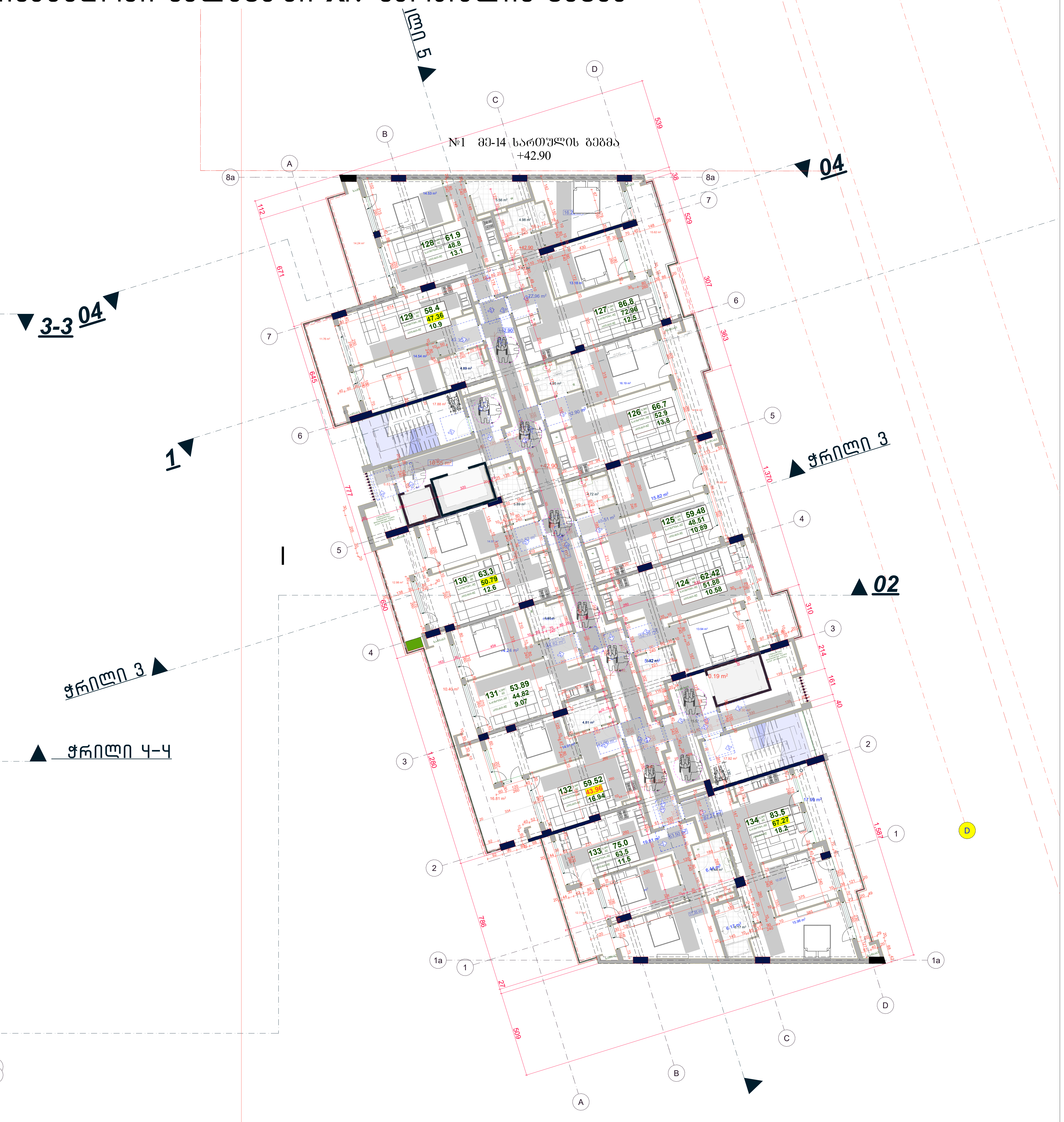

საპროექტო შენობაში გამოყენებული თავისუფალი სივრცეები კართან მანევრირებისთვის

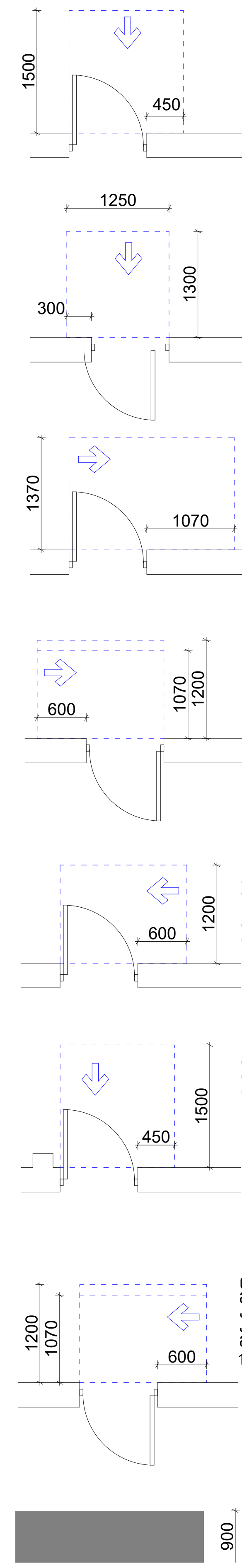

თავისუფალი სივრცე კართან მანევრირებისთვის – ანჯამიანი კარი წინიდან მისაწვდომი – გამოწევით გაღება

თავისუფალი სივრცე კართან მანევრირებისთვის – ანჯამიანი კარი წინიდან მისაწვდომი – მიწოლით გაღება

თავისუფალი სივრცე კართან მანევრირებისთვის – ანჯამიანი კარი ანჯამის მხრიდან მისაწვდომი – გამოწევით გაღება

თავისუფალი სივრცე კართან მანევრირებისთვის – ანჯამიანი კარი საკეტის მხრიდან მისაწვდომი – მიწოლით გაღება
120 მინ. თუ მოწყობილია მიმხურავი

თავისუფალი სივრცე კართან მანევრირებისთვის – ანჯამიანი კარი საკეტის მხრიდან მისაწვდომი – გამოწევით გაღება

თავისუფალი სივრცე კართან მანევრირებისთვის–ნიშებში მოწყობილი კარი და ჟიშკარი–გამოწევით გაღება

თავისუფალი სივრცე კართან მანევრირებისთვის – ანჯამიანი კარი ანჯამის მხრიდან მისაწვდომი – მიწოლით გაღება
120 მინ. თუ მოწყობილია მიმხურავი

მისაწვდომი სვლაგეზი შენობის შიგნით 900 მმ შენობის გარეთ 1200 მმ

შენობაში გამოყენებული ბლოკები

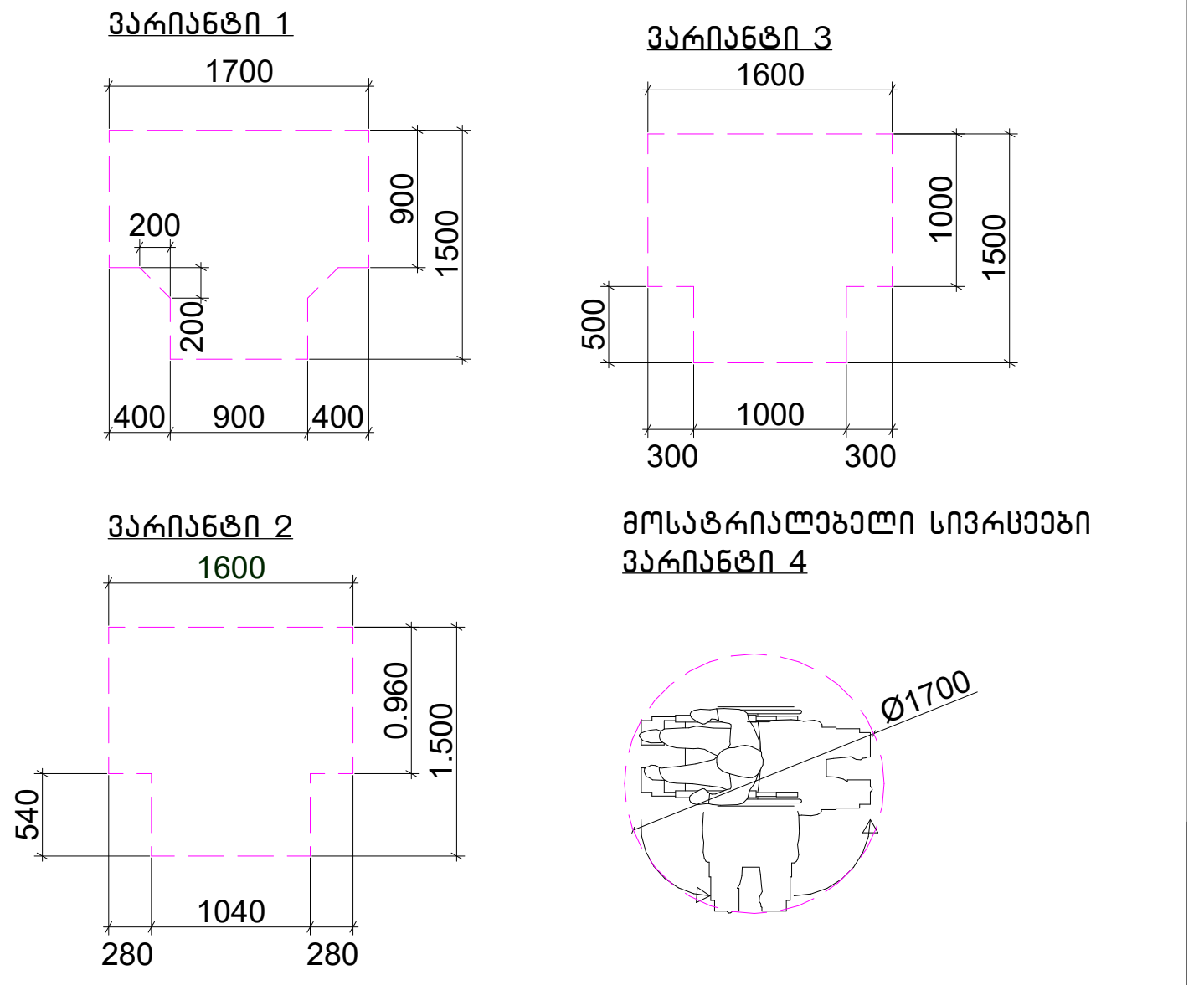

. შენიშვნა
. იატაკის ზედაპირები უნდა იყოს მდგრადი, მყარი, და არასასრიალო და უნდა შეესაბამებოდეს 302-ქვეთავს, იატაკის ზედაპირებზე დონის ცვლილება უნდა შეესაბამებოდეს 303-ე ქვეთავს
. ავტომატურად მოძრავი კარი უნდა შეესაბამებოდეს 404.3 ქვეთავის მოთხოვნებს
. საპროექტო დოკუმენტაციის ცვლილება ან მშენებლობის დროს განხორციელებული რაიმე სახის ცვლილება, რომელიც იქნება აღნიშნულ არქიტექტურულ პროექტთან შეუსაბამო, ავტომატურად გამოიწვევს წარმოდგენილი შეფასების გაუქმებას, ასევე გახდის არქიტექტურული პროექტის კორექტირებას და ახალი სამშენებლო ნებართვის მიღების აუცილებლობას.

შპს "არდ ჯგუფი"			მრავალბინიანი საცხოვრებელი კომპლექსი "დიდმის ჭალებში" კორ. №1 №2 დავით აღმაშენებლის ხეივანი მე-12 კმ ს/კ 01.72.14.009.614	დამკვეთი: შპს "მოდერნ სითი დეველოპმენტი" ს/კ 405354085 დირექტორი-ლევან ევგენიძე პ/ნ 01007002156			
დირექტორი	პ. ჭავჭანიძე						
პრ.მთ.არქ.	პ. ჭავჭანიძე		შენობა-ნაგებობების უსაფრთხოების წესებთან შესაბამისობა	მ-ბი	სტადია	ფ. №	რაოდ.
კონსტრუქტორი	ვ. ბლიაძე		მე-15 სართულის გეგმა +42.90	1:200 A2	არქ. პრო.	--	
შეასრულა	პ. ჭავჭანიძე						
				2026 წ.			

მისაწვდომი ტუალეტი, კომერციულ ფართში. სართულის გეგმა +0.000 ნიშნულზე

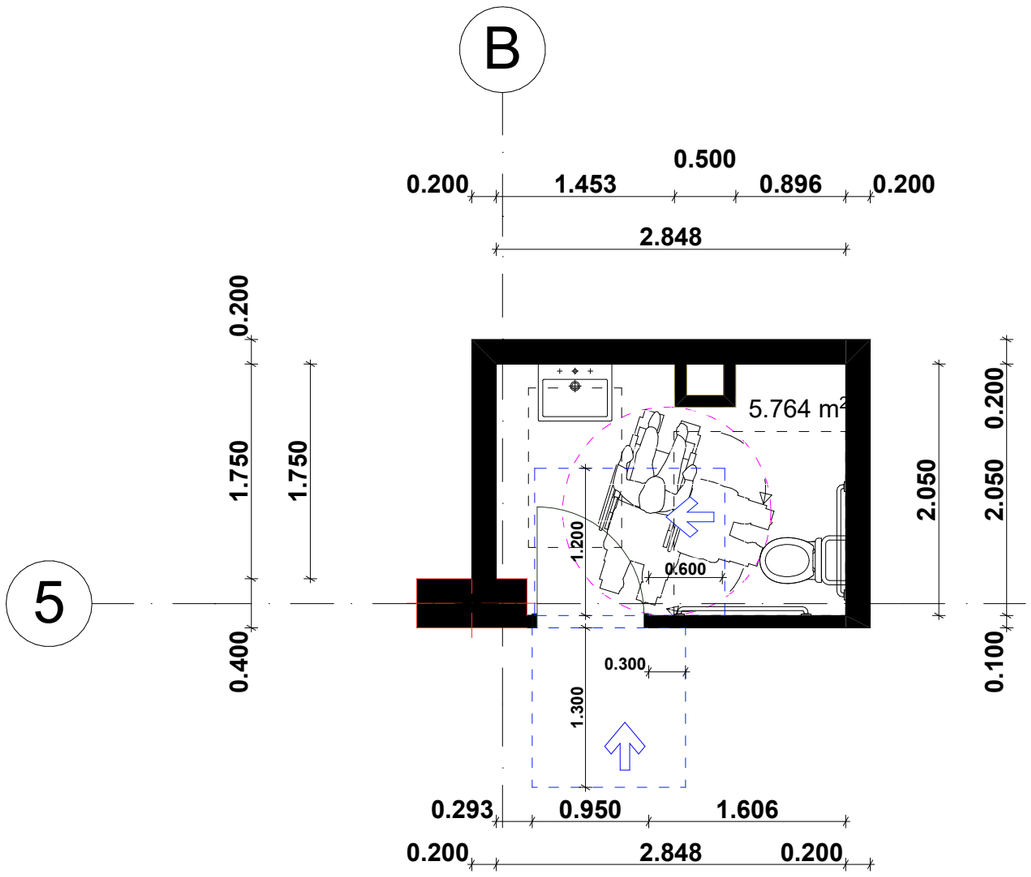

მოსატრიალებელი სივრცეები
ვარიანტი 4

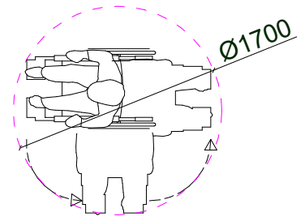

თავისუფალი სივრცე ფეხის ფალანგისთვის

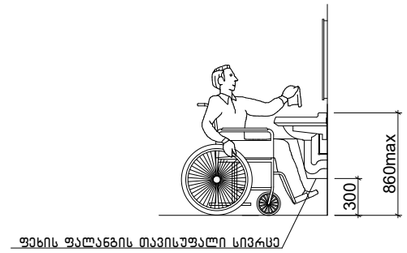

ხელსაბანის მდებარეობა

აბაზანის კაბინაზე მიწვდომა

604.7.1 (ა) დისპენსერის მდებარეობა
გამოშვერილი დისპენსერი

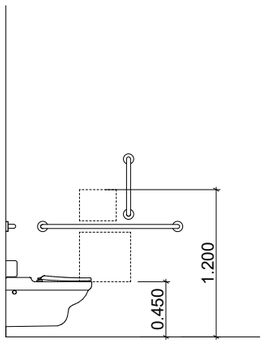

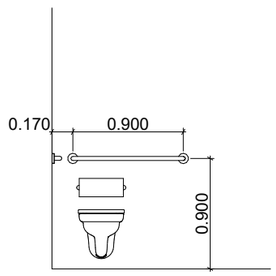

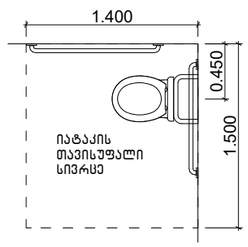

შპს "არდ ჯგუფი"			მრავალბინიანი საცხოვრებელი კომპლექსი "დიღმის ჭალებში" კორ. №1 №2 დავით აღმაშენებლის ხეივანი მე-12 ქმ ს/კ 01.72.14.009.614	დამკვეთი: შპს "მოლერნ სითი დეველოპმენტი" ს/კ 405354085 დირექტორი-ლევან ევგენიძე პ/ნ 01007002156			
დირექტორი	პ. ჭავჭანიძე						
პრ.მთ.არქ.	პ. ჭავჭანიძე		არქიტექტურული ნაწილი				
კონსტრუქტორი	ე. ნოწერია						
			სართულის გეგმა +0.000 ნიშნულზე მისაწვდომი ტუალეტი კორ. №1				
შეასრულა	პ. ჭავჭანიძე			1:50	არქ. პრო.		
				2021 წ.			

მისაწვდომი "ა" ტიპის საცხოვრებელი
ბინა №1,12 +3.300 +6.600 ნიშნულზე

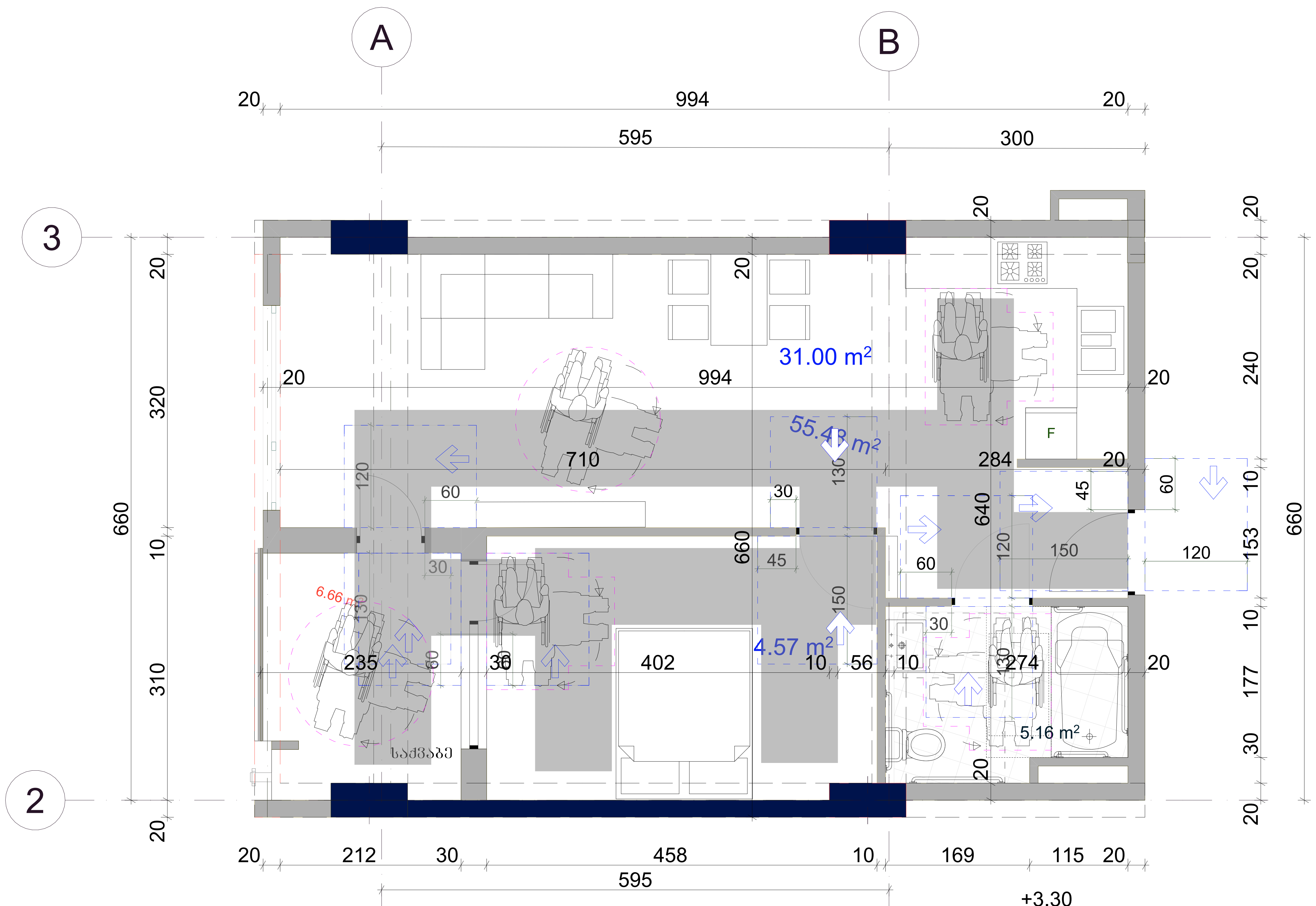

+3.30

+6.60

1	სულ მ2	71.9
საცხოვრ.-მ2		56.7
აივანი-მ2		15.2

12	სულ მ2	61.9
საცხოვრ.-მ2		55.4
აივანი-მ2		6.5

არსებულ ერთეულში
გამოყენებული ბლოკი
ვარიანტი 2

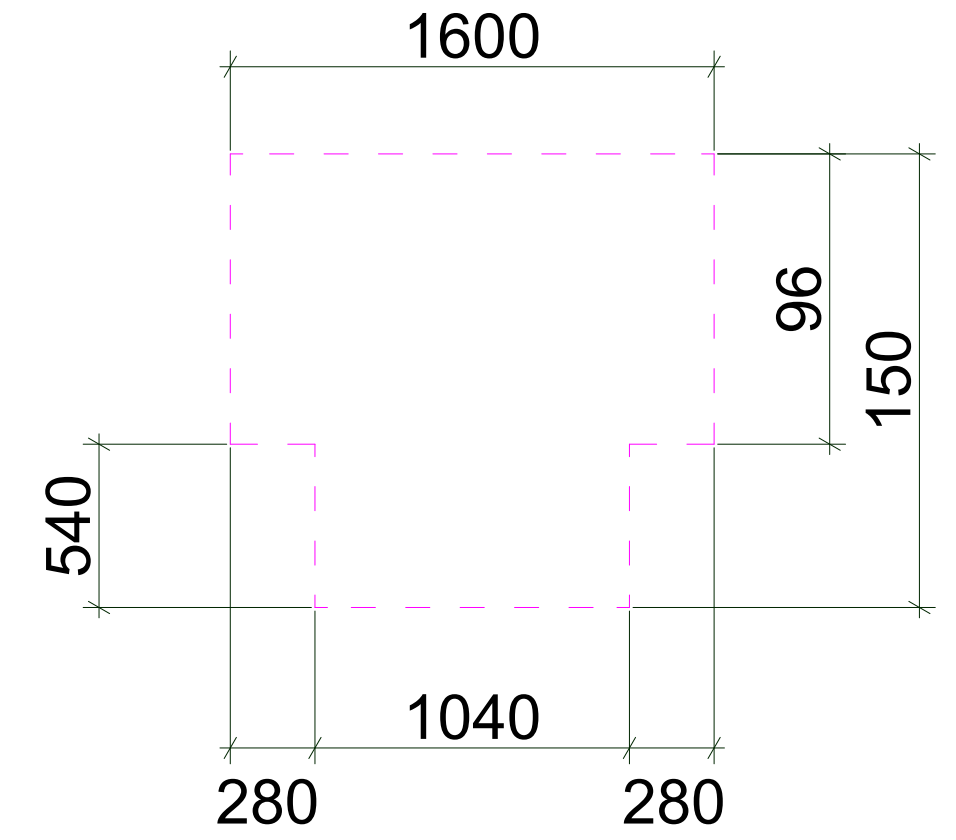

თავისუფალი სივრცე ფეხის
ფალანგისთვის



ხელსაბანის მდებარეობა

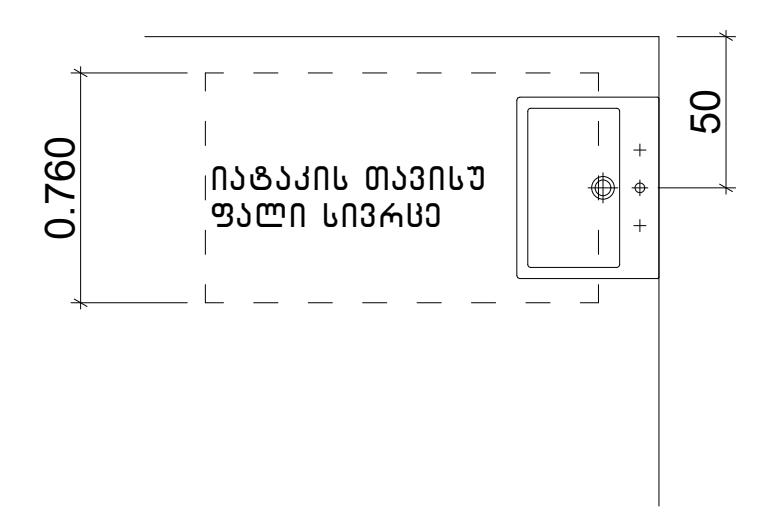

აბაზანის კაბინაზე მიწვდომა

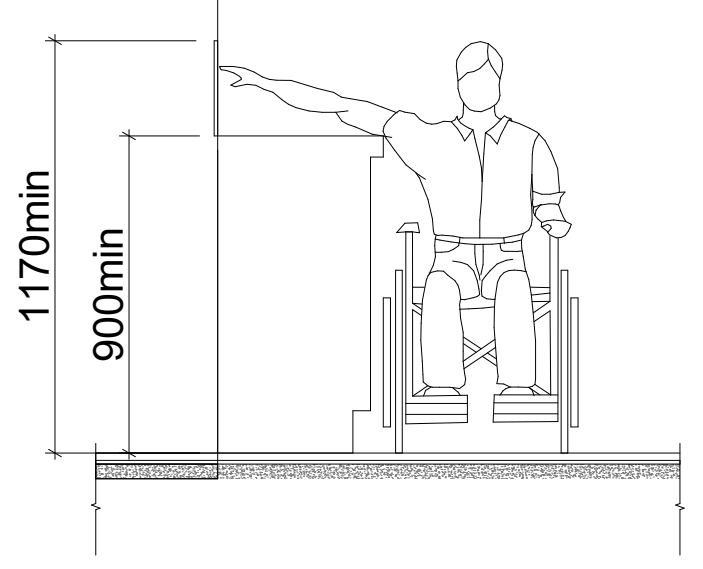

604.7.1 (ა) დისპენსერის მდებარეობა
გამოშვერილი დისპენსერი

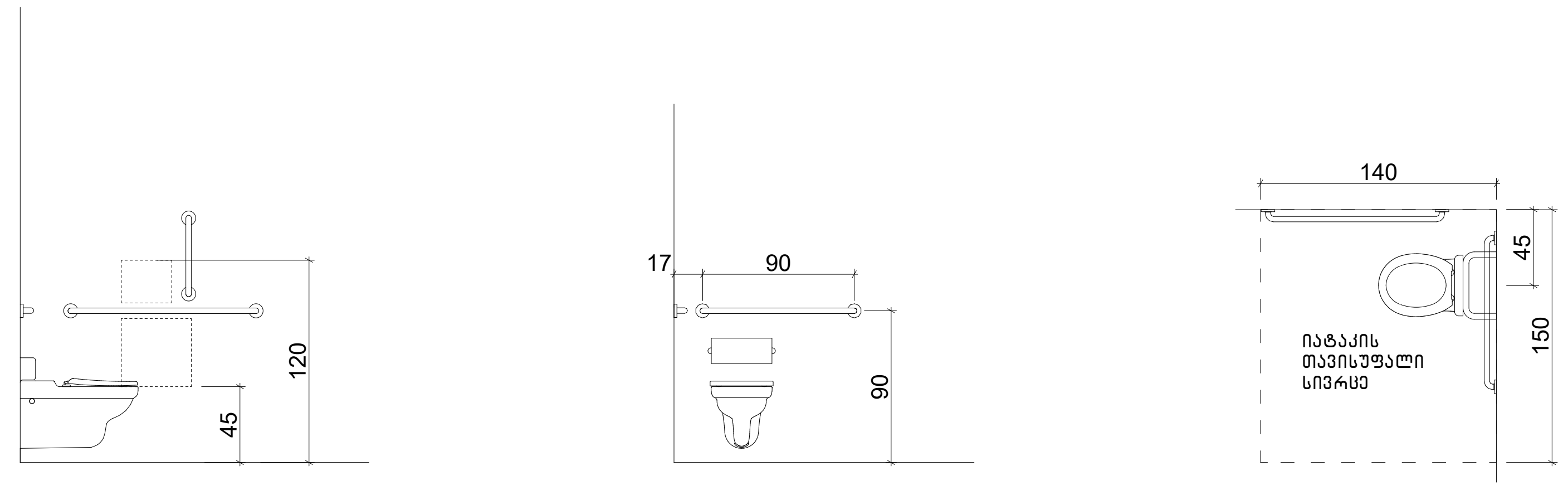

607.4.2 (ა) ხელმოსაჭიდი ძელები აბაზანაში ჩასადები
დასაჯდომების მქონე აბაზანებისთვის – გეგმა

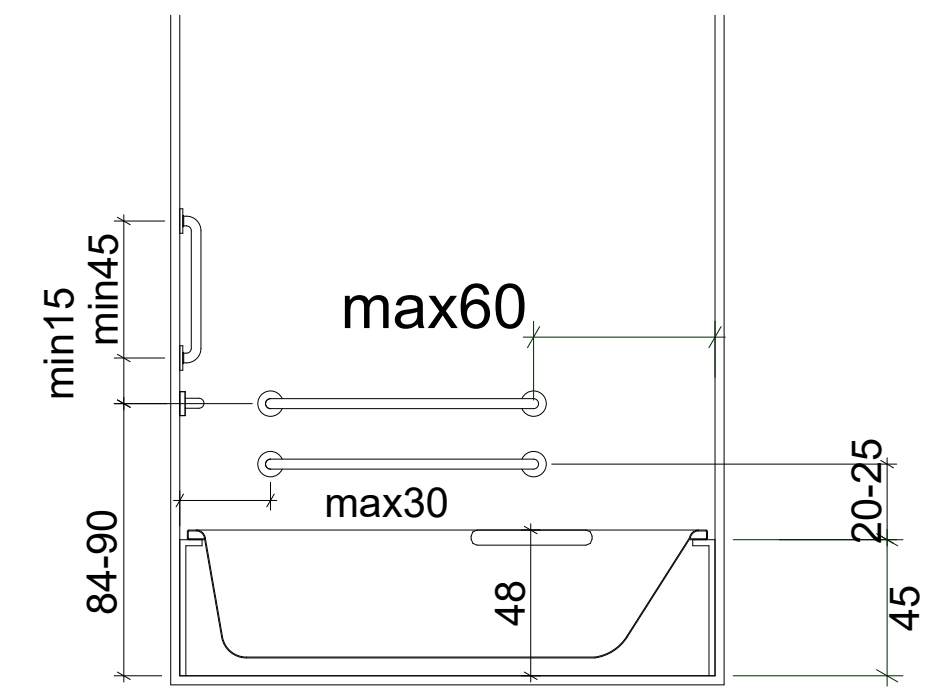

607.2 (ა) აბაზანაში ჩასადები
დასაჯდომების თავისუფალი სივრცე

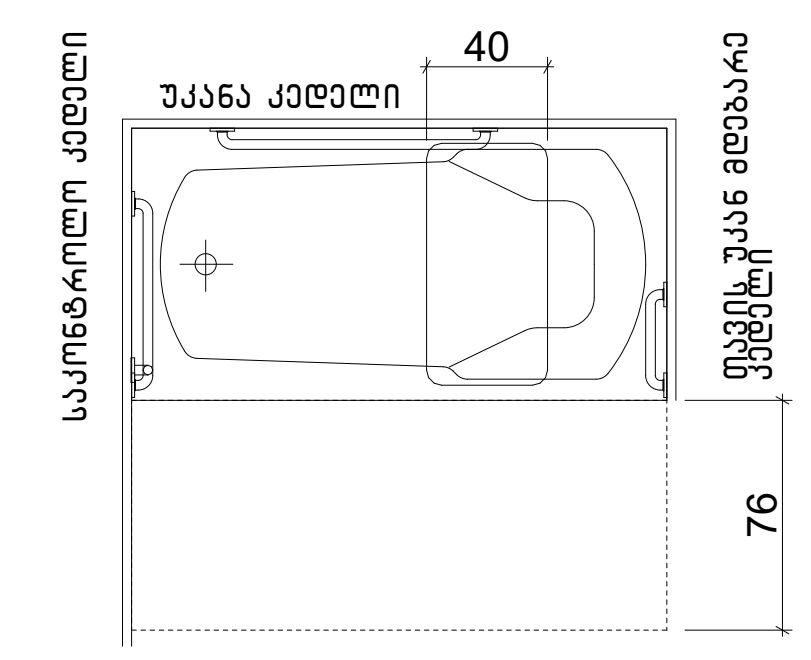

. შენიშვნა

. იატაკის ზედაპირები უნდა იყოს მდგრადი, მყარი, და არასასრიალო და უნდა შეესაბამებოდეს 302-ქვეთავს, იატაკის ზედაპირებზე დონის ცვლილება უნდა შეესაბამებოდეს 303-ე ქვეთავს

. ავტომატურად მოძრავი კარი უნდა შეესაბამებოდეს 404.3 ქვეთავის მოთხოვნებს

. საპროექტო დოკუმენტაციის ცვლილება ან მშენებლობის დროს განხორციელებული რაიმე სახის ცვლილება, რომელიც იქნება აღნიშნულ არქიტექტურულ პროექტთან შეუსაბამო, ავტომატურად გამოიწვევს წარმოდგენილი შეფასების გაუქმებას, ასევე გახდის არქიტექტურული პროექტის კორექტირებას და ახალი სამშენებლო ნებართვის მიღების აუცილებლობას.

შპს "არდ ჯგუფი"		მრავალბინიანი საცხოვრებელი კომპლექსი "დიღმის ჭალებში" კორ. №1 №2 დავით აღმაშენებლის ხეივანი მე-12 კმ ს/კ 01.72.14.009.614	დამკვეთი: შპს "მოდერნ სითი დეველოპმენტი" ს/კ 405354085 დირექტორი-ლევან ევგენიძე პ/ნ 01007002156			
დირექტორი	პ. ჭავჭანიძე	შენობა-ნაგებობების უსაფრთხოების წესებთან შესაბამისობა	მ-ბი	სტადია	ფ. №	რაოდ.
პრ.მთ.არქ.	პ. ჭავჭანიძე		1:50 A2	არქ. პრო.		
კონსტრუქტორი	ვ. ბლიაძე	№1 სართულის გეგმა +3.300,+6.600 ნიშნულზე "ა" ტიპის ბინა				
შეასრულა	პ. ჭავჭანიძე		2026 წ.			

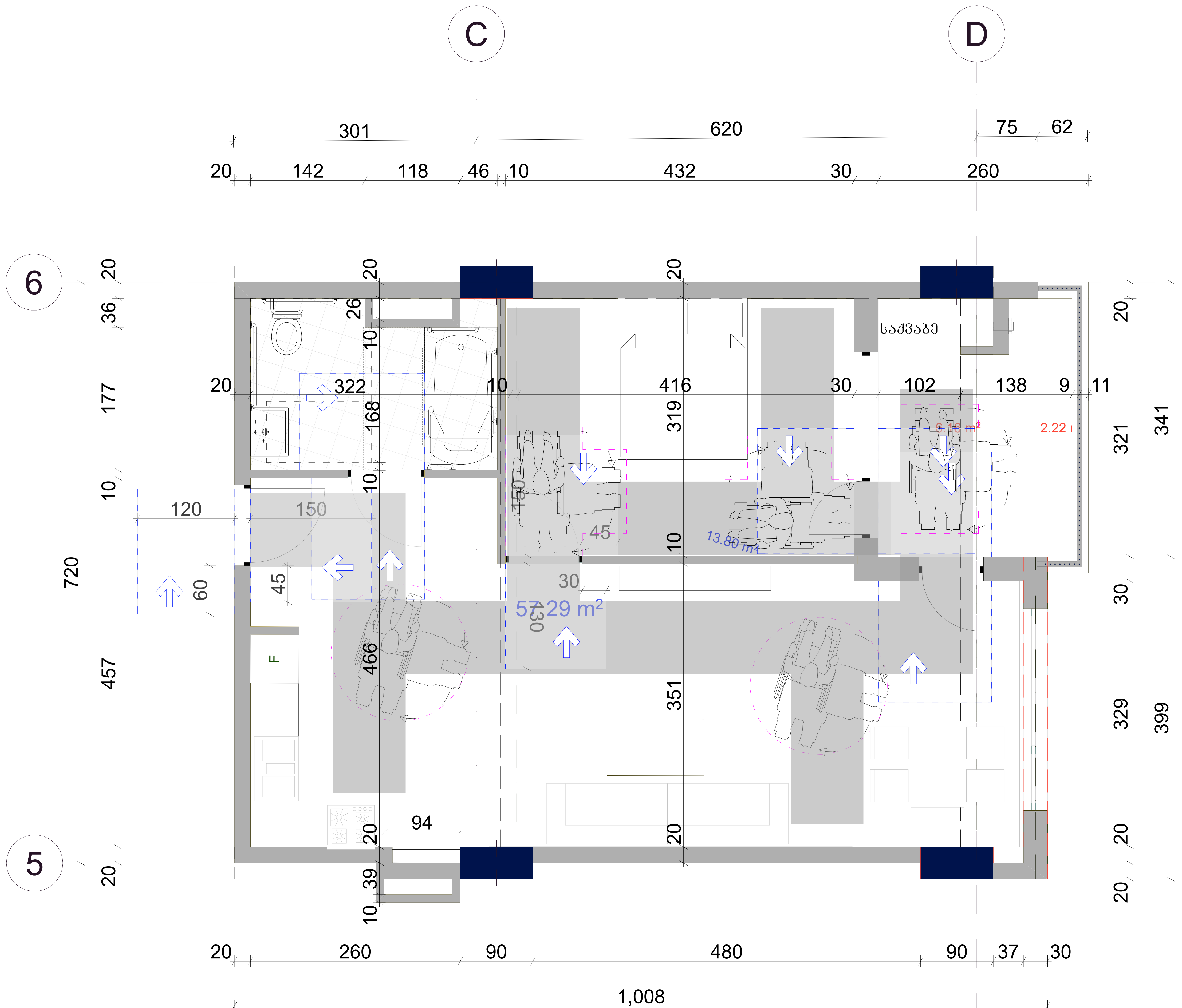

6	სულ მ2	65.2
საცხოვრ.-მ2		57.2
აივანი-მ2		8.0

+6.60

მისაწვდომი "ა" ტიპის საცხოვრებელი ბინა №6 +6.600 ნიშნულზე

არსებულ ერთეულში გამოყენებული ბლოკი ვარიანტი 2

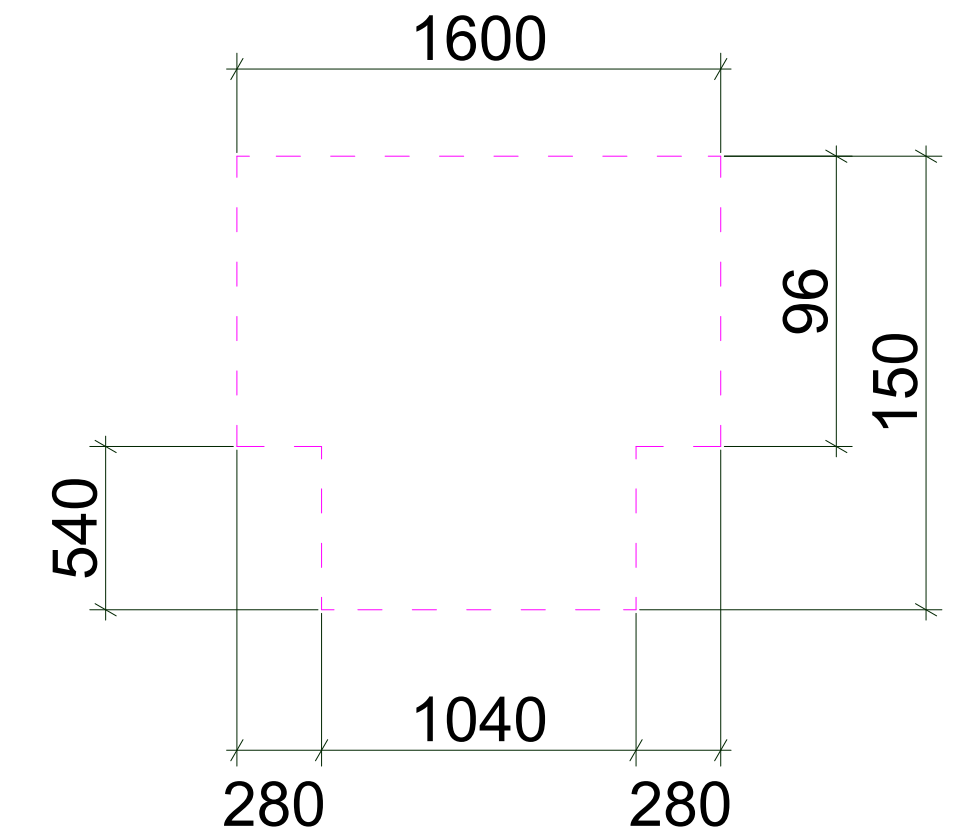

თავისუფალი სივრცე ფეხის ფალანგისთვის



ხელსაბანის მდებარეობა



აბაზანის კაბინაზე მიწვდომა

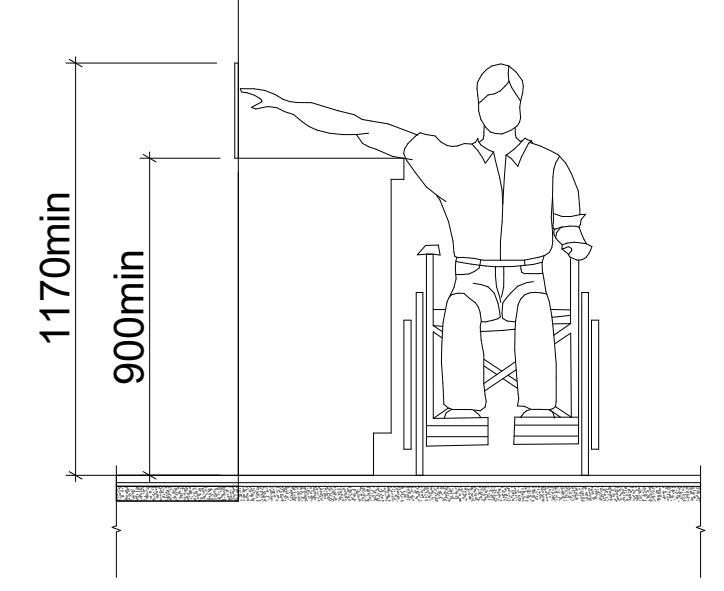

604.7.1 (ა) ღისპენსერის მდებარეობა გამოშვერილი ღისპენსერი

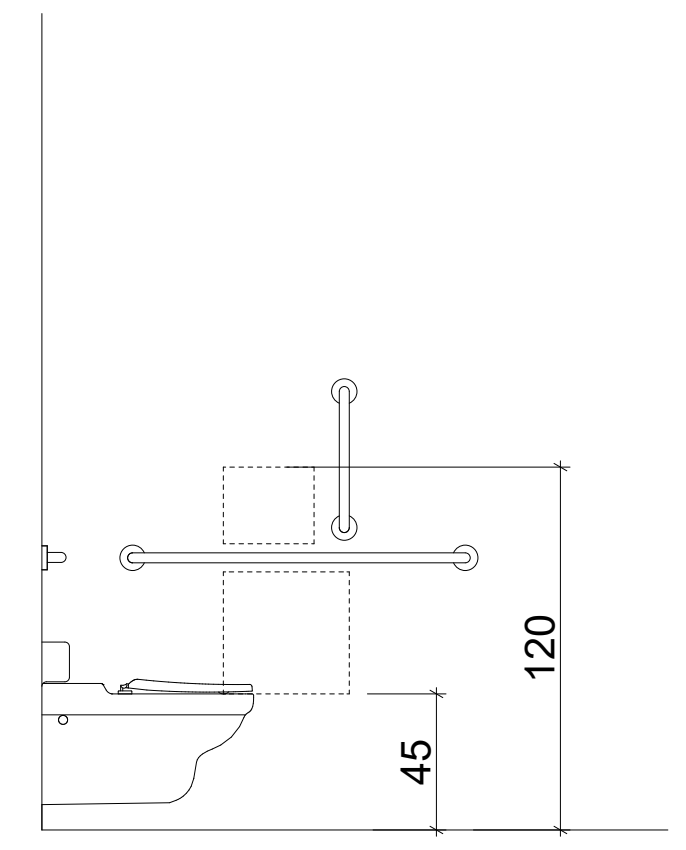

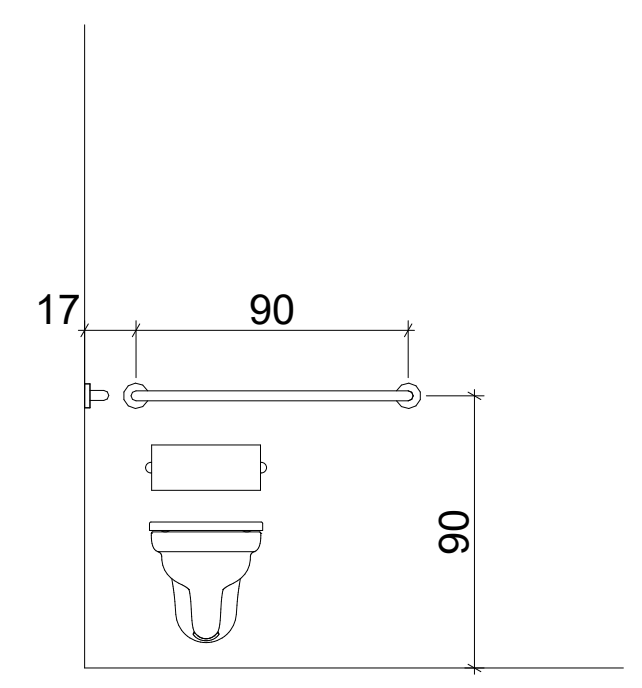

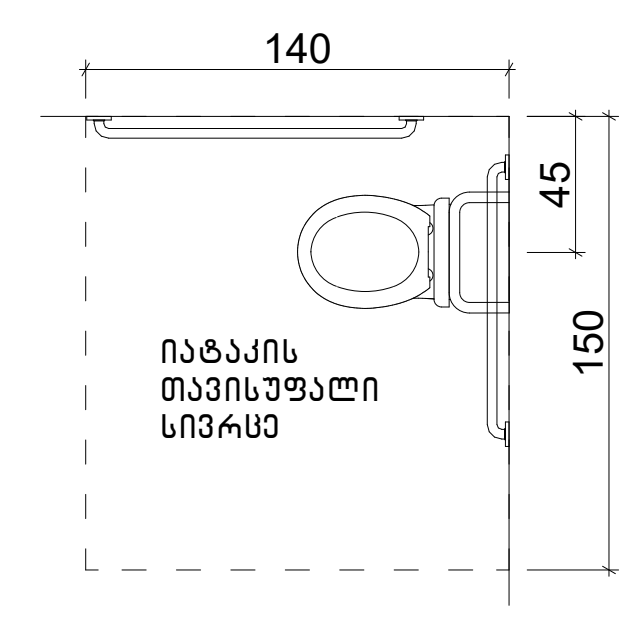

607.4.2 (ა) ხელმოსაჭიდი ძელები აბაზანაში ჩასაღები დასაჯდომების მქონე აბაზანებისთვის – გეგმა

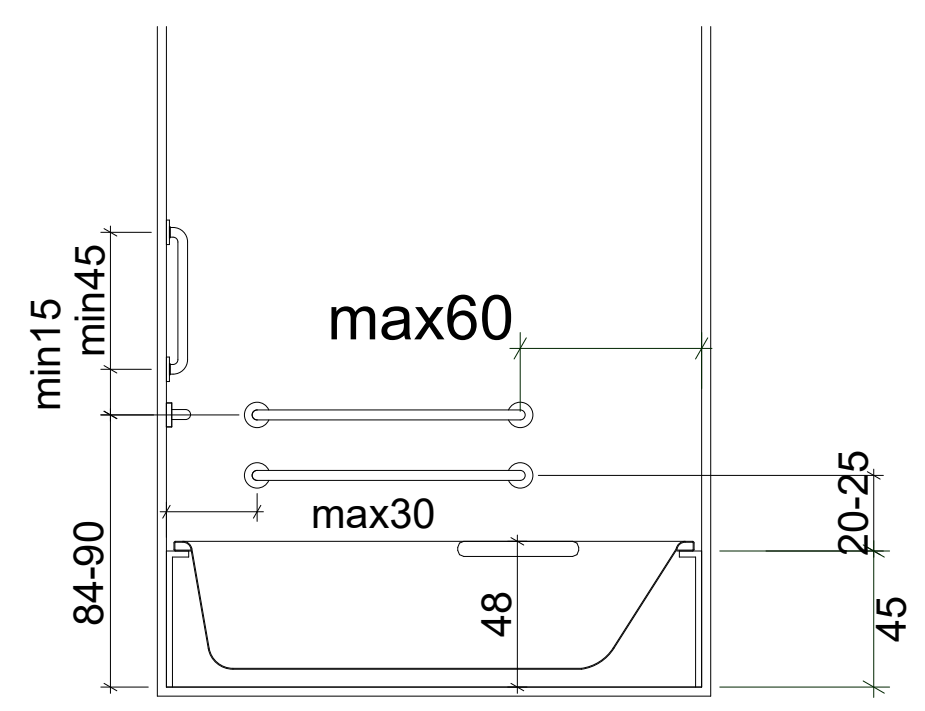

607.2 (ა) აბაზანაში ჩასაღები დასაჯდომების თავისუფალი სივრცე

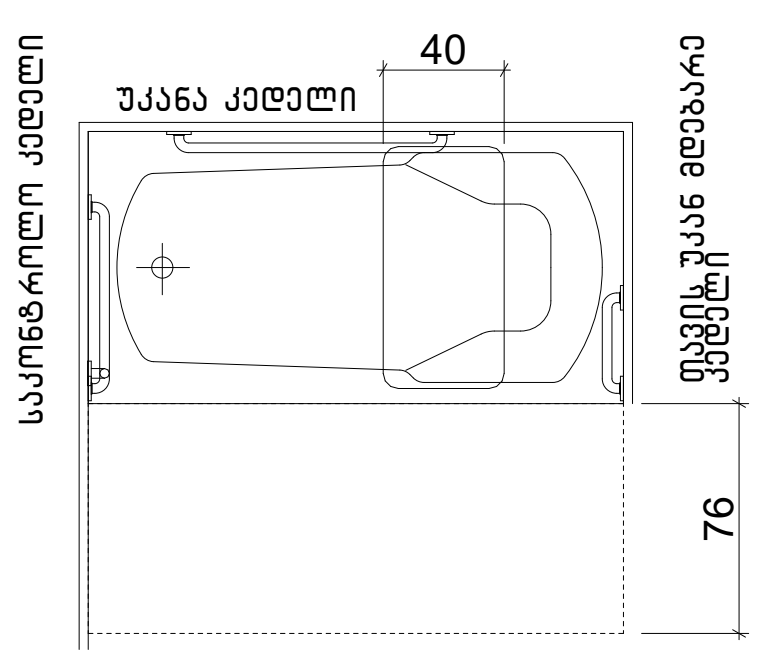

. შენიშვნა

. იატაკის ზედაპირები უნდა იყოს მდგრადი, მყარი, და არასასრიალო და უნდა შეესაბამებოდეს 302-ქვეთავს, იატაკის ზედაპირებზე დონის ცვლილება უნდა შეესაბამებოდეს 303-ე ქვეთავს

. ავტომატურად მოძრავი კარი უნდა შეესაბამებოდეს 404.3 ქვეთავის მოთხოვნებს

. საპროექტო დოკუმენტაციის ცვლილება ან მშენებლობის დროს განხორციელებული რაიმე სახის ცვლილება, რომელიც იქნება აღნიშნულ არქიტექტურულ პროექტთან შეუსაბამო, ავტომატურად გამოიწვევს წარმოდგენილი შეფასების გაუქმებას, ასევე გახდის არქიტექტურული პროექტის კორექტირებას და ახალი სამშენებლო ნებართვის მიღების აუცილებლობას.

შპს "არდ ჯგუფი"		მრავალბინიანი საცხოვრებელი კომპლექსი "დიღმის ჭალებში" კორ. №1 №2 დავით აღმაშენებლის ხეივანი მე-12 კმ ს/კ 01.72.14.009.614	დამკვეთი: შპს "მოდერნ სითი დეველოპმენტი" ს/კ 405354085 დირექტორი-ლევან ევგენიძე პ/ნ 01007002156			
დირექტორი	პ. ჭავჭანიძე					
პრ.მთ.არქ.	პ. ჭავჭანიძე	შენობა-ნაგებობების უსაფრთხოების წესებთან შესაბამისობა	მ-ბი	სტადია	ფ. №	რაოდ.
კონსტრუქტორი	ვ. ბლიაძე		1:50 A2	არქ. პრო.		
		№1 სართულის გეგმა +6.600 ნიშნულზე "ა" ტიპის ბინა				
შეასრულა	პ. ჭავჭანიძე					
			2026 წ.			

მისაწვდომი "ა" ტიპის საცხოვრებელი ბინა №1 +0.000 ნიშნულზე



1	სულ მ2	58.3
საცხოვრ.-ა		44.8.
აივანი-მ2		13.5

არსებულ ერთეულში გამოყენებული ბლოკი ვარიანტი 2

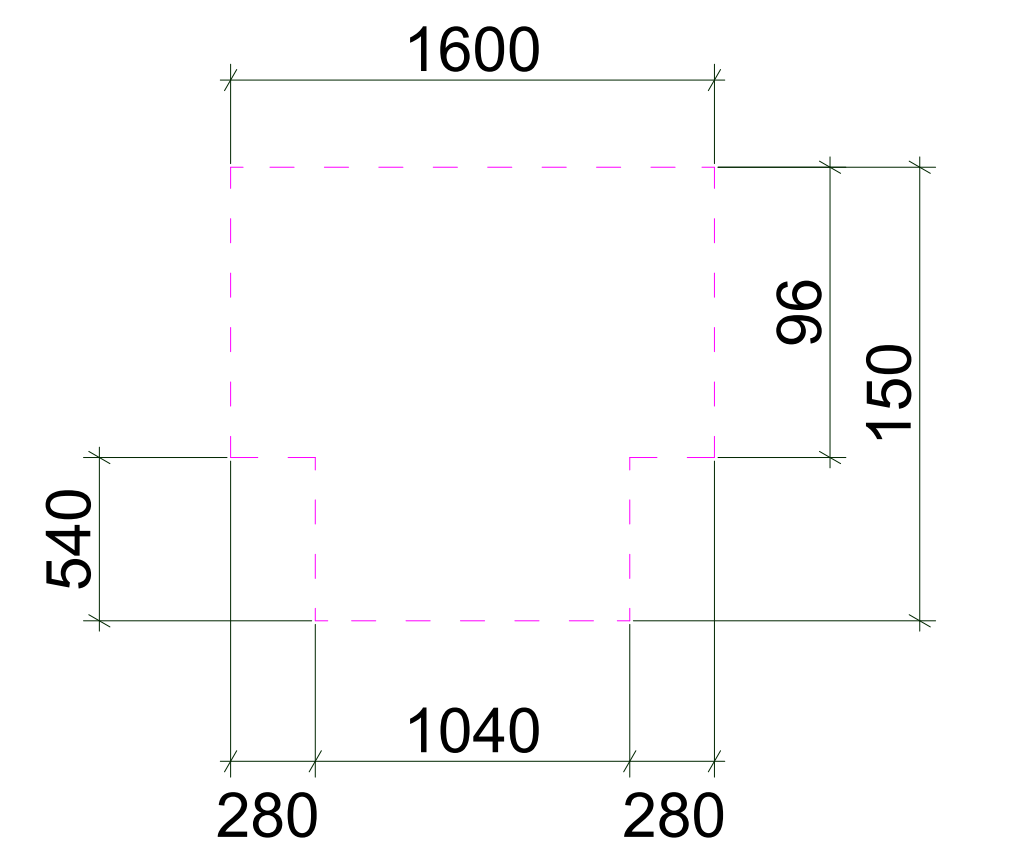

თავისუფალი სივრცე ფეხის ფალანგისთვის



ხელსაბანის მდებარეობა

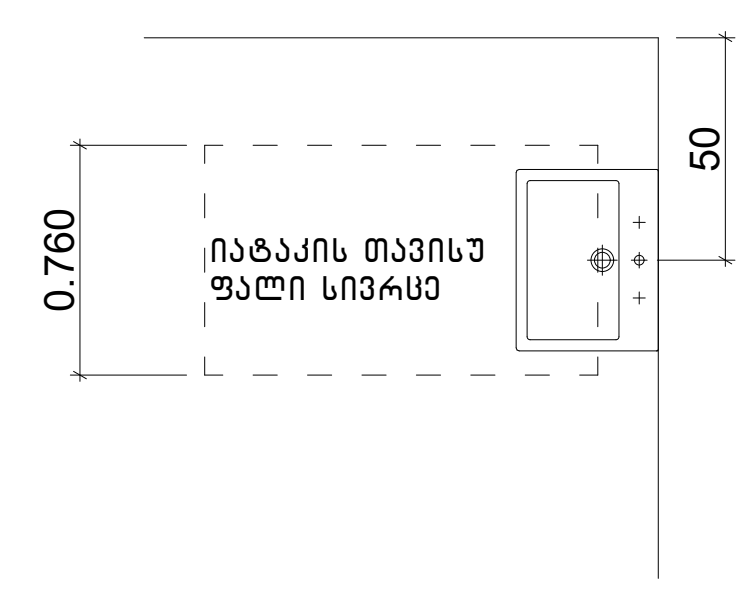

აბაზანის კაბინაზე მიწვდომა

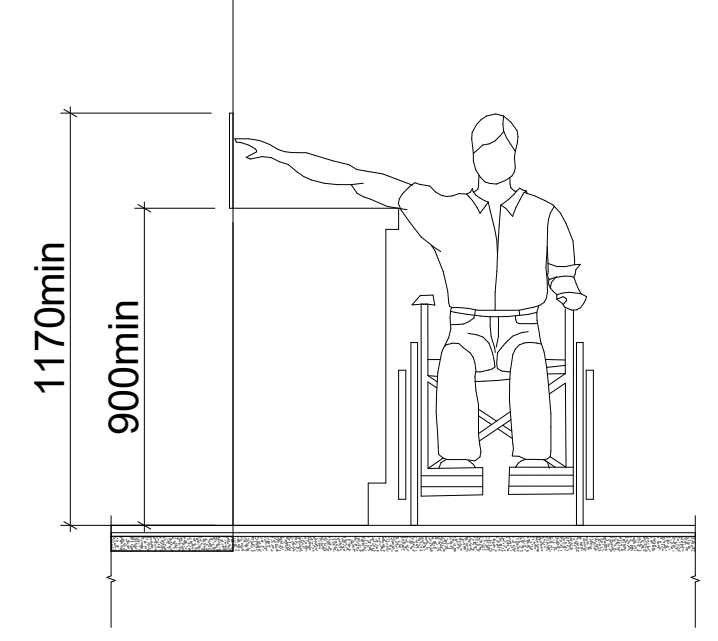

604.7.1 (ა) დისპენსერის მდებარეობა
გამოშვერილი დისპენსერი

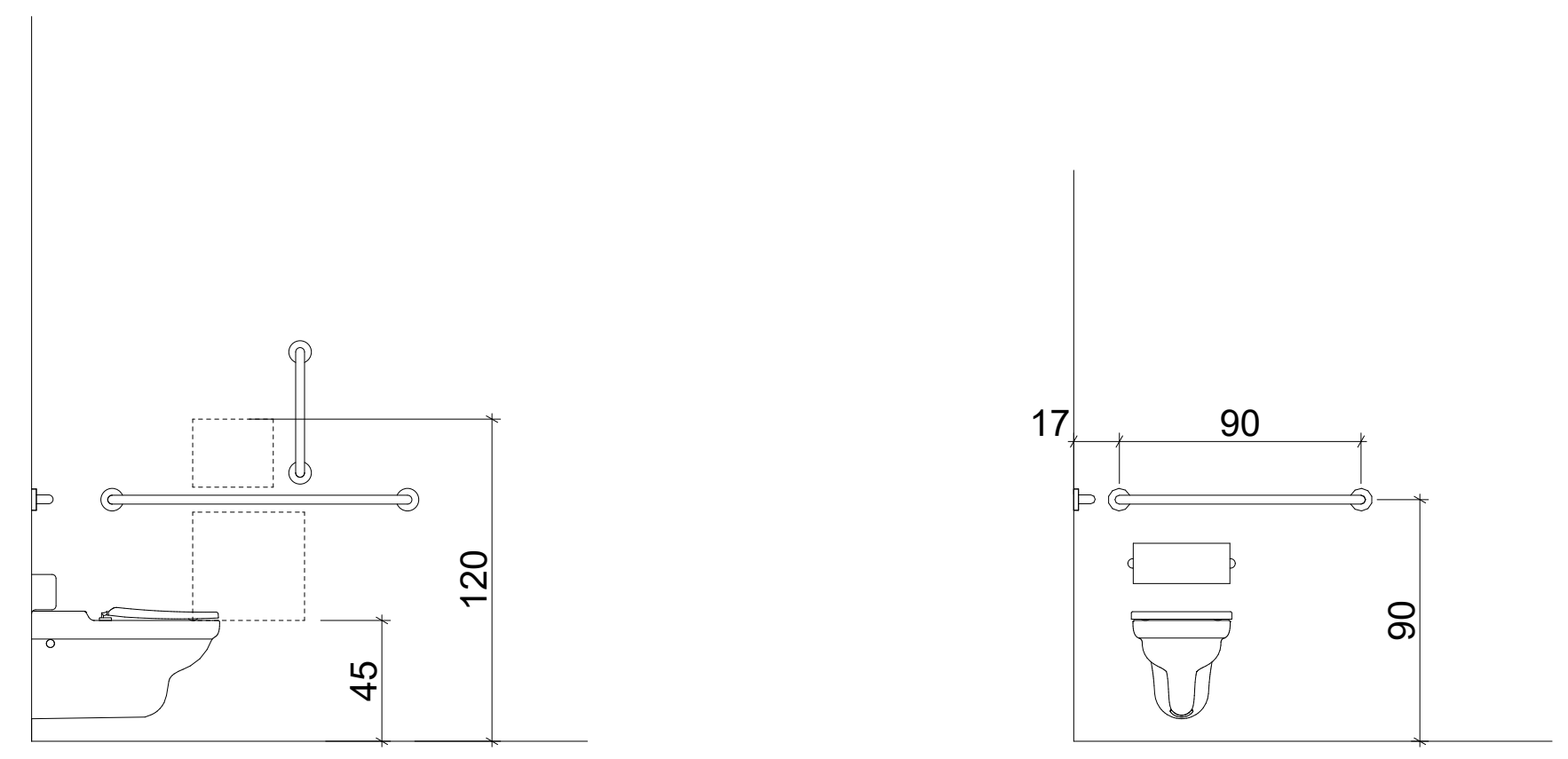

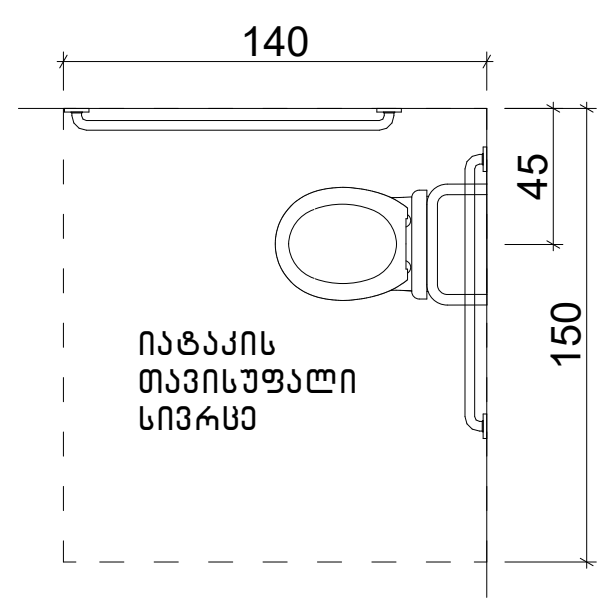

607.4.2 (ა) ხელმოსაჭიდი ძელები აბაზანაში ჩასადები დასაჯდომების მქონე აბაზანებისთვის – გეგმა

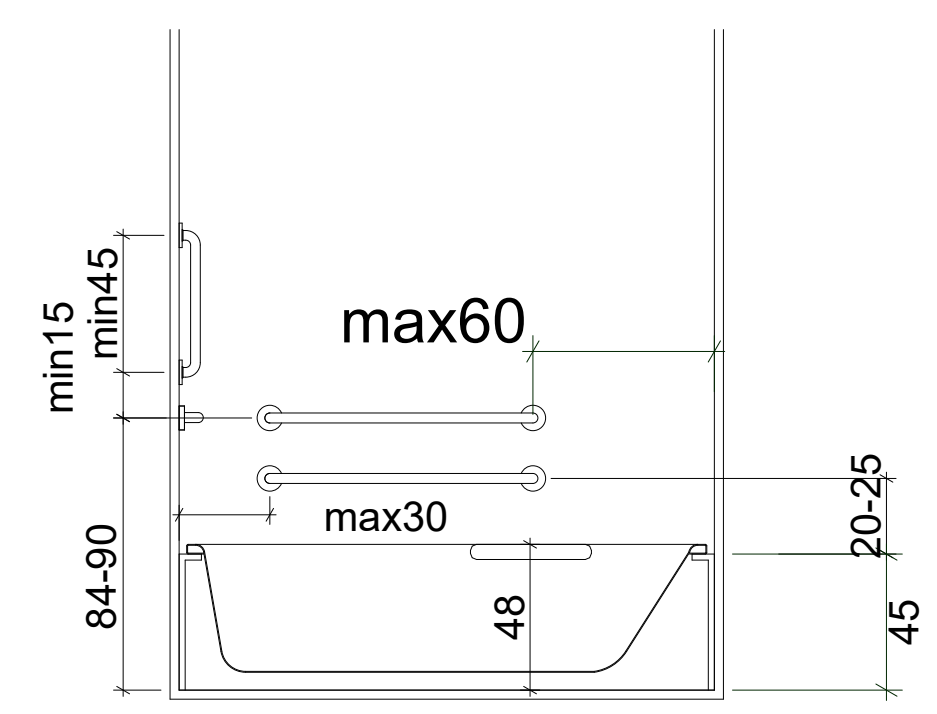

607.2 (ა) აბაზანაში ჩასადები დასაჯდომების თავისუფალი სივრცე

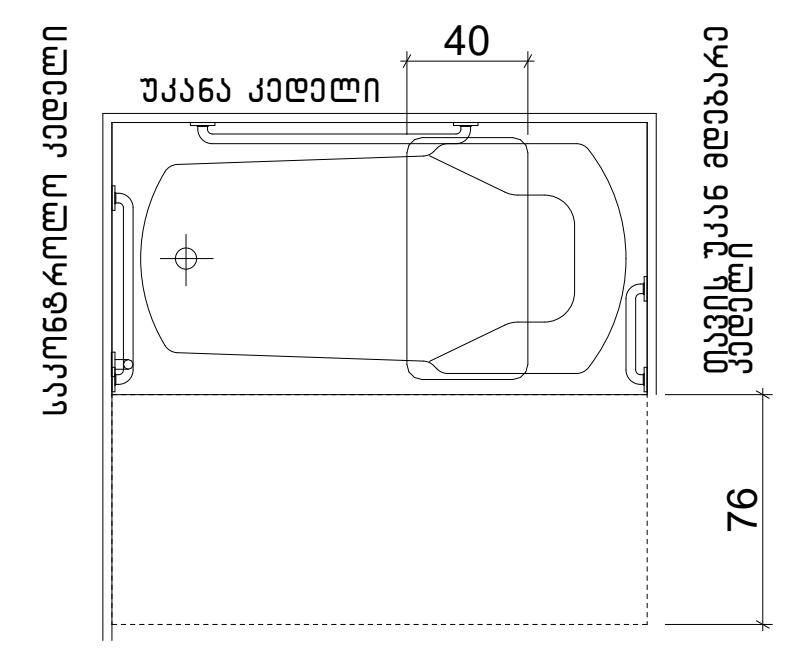

. შენიშვნა

. იატაკის ზედაპირები უნდა იყოს მდგრადი, მყარი, და არასასრიალო და უნდა შეესაბამებოდეს 302-ქვეთავს, იატაკის ზედაპირებზე დონის ცვლილება უნდა შეესაბამებოდეს 303-ე ქვეთავს

. ავტომატურად მოძრავი კარი უნდა შეესაბამებოდეს 404.3 ქვეთავის მოთხოვნებს

. საპროექტო დოკუმენტაციის ცვლილება ან მშენებლობის დროს განხორციელებული რაიმე სახის ცვლილება, რომელიც იქნება აღნიშნულ არქიტექტურულ პროექტთან შეუსაბამო, ავტომატურად გამოიწვევს წარმოდგენილი შეფასების გაუქმებას, ასევე გახდის არქიტექტურული პროექტის კორექტირებას და ახალი სამშენებლო ნებართვის მიღების აუცილებლობას.

შპს "არდ ჯგუფი"			მრავალბინიანი საცხოვრებელი კომპლექსი "დიღმის ჭალებში" კორ. №1 №2 დავით აღმაშენებლის ხეივანი მე-12 კმ ს/კ 01.72.14.009.614	დამკვეთი: შპს "მოდერნ სითი დეველოპმენტი" ს/კ 405354085 დირექტორი-ლევან ევგენიძე პ/ნ 01007002156			
დირექტორი	პ. ჭავჭანიძე		შენობა-ნაგებობების უსაფრთხოების წესებთან შესაბამისობა	მ-ბი	სტადია	ფ. №	რაოდ.
პრ.მთ.არქ.	პ. ჭავჭანიძე			1:50 A2	არქ. პრო.		
კონსტრუქტორი	ვ. ბლიაძე		№2 სართულის გეგმა +0.000 ნიშნულზე "ა" ტიპის ბინა				
შეასრულა	პ. ჭავჭანიძე			2026 წ.			

მისაწვდომი "ა" ტიპის საცხოვრებელი ბინა №28 +3.300 ნიშნულზე

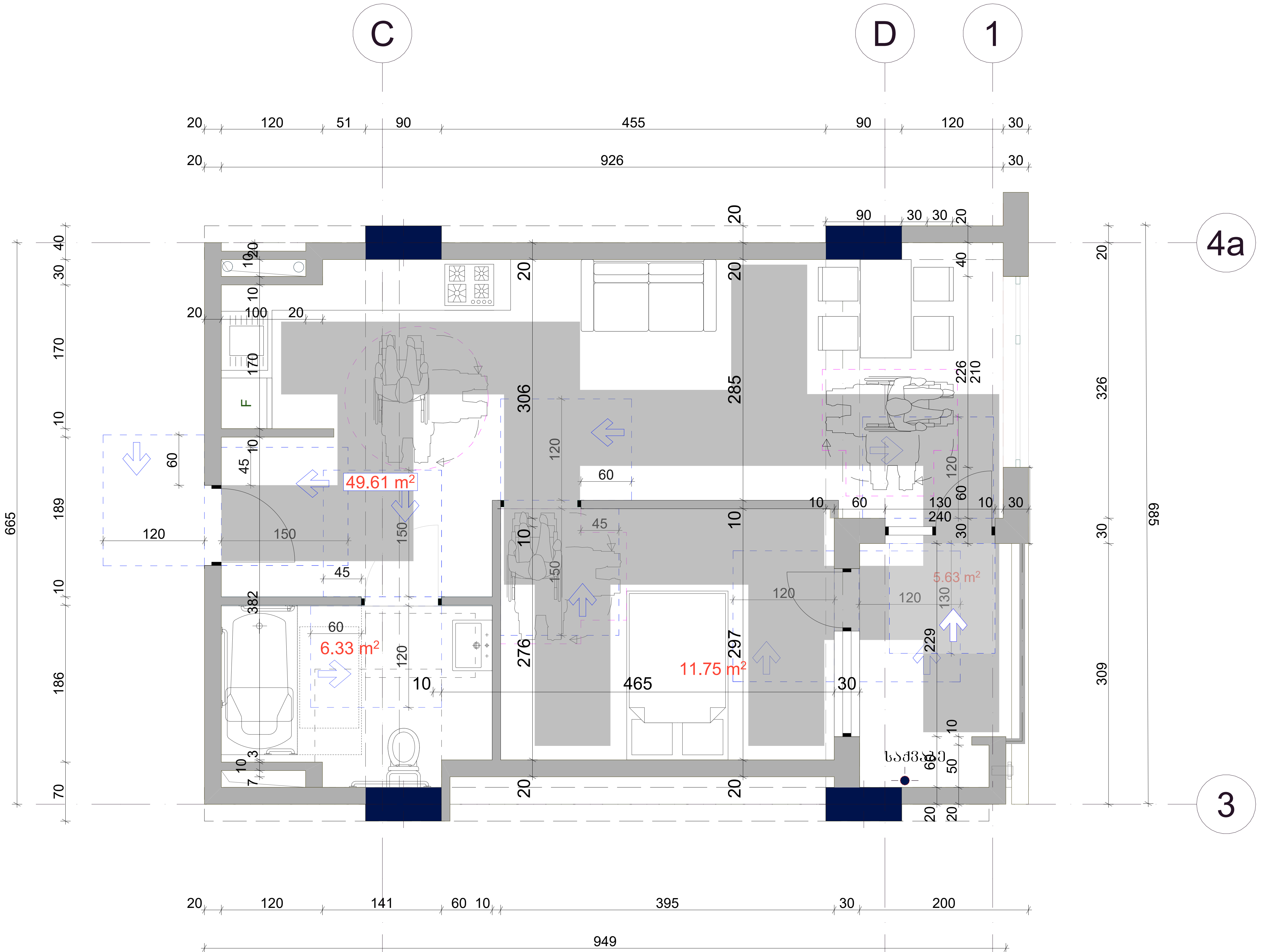

28	სულ ფ2	55.4
საცხოვრ.-ა		49.7
აივანი-ფ2		5.7

არსებულ ერთეულში გამოყენებული ბლოკი ვარიანტი 2

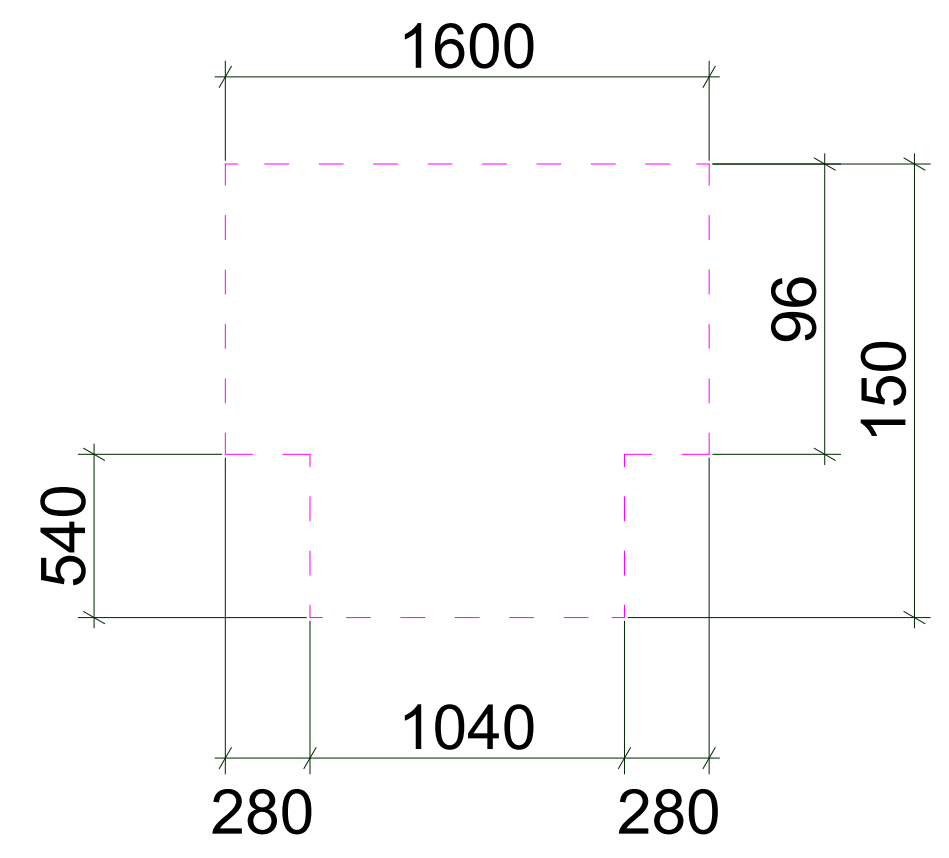

თავისუფალი სივრცე ფეხის ფალანგისთვის



ხელსაბანის მდებარეობა

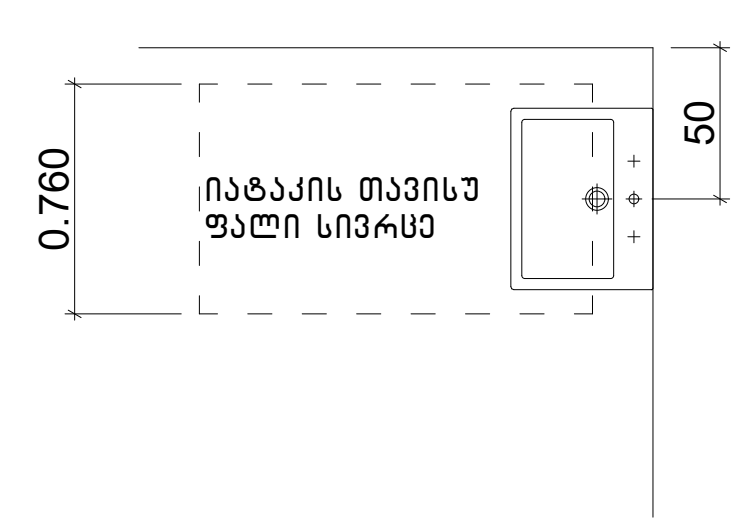

აბაზანის კაბინაზე მიწვდომა

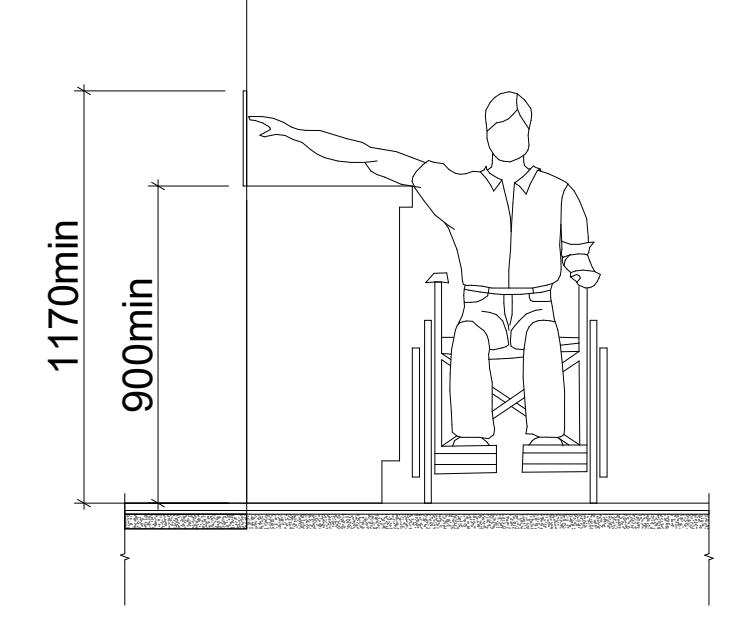

604.7.1 (ა) ღისკენსერის მდებარეობა
გამოშვერილი ღისპენსერი

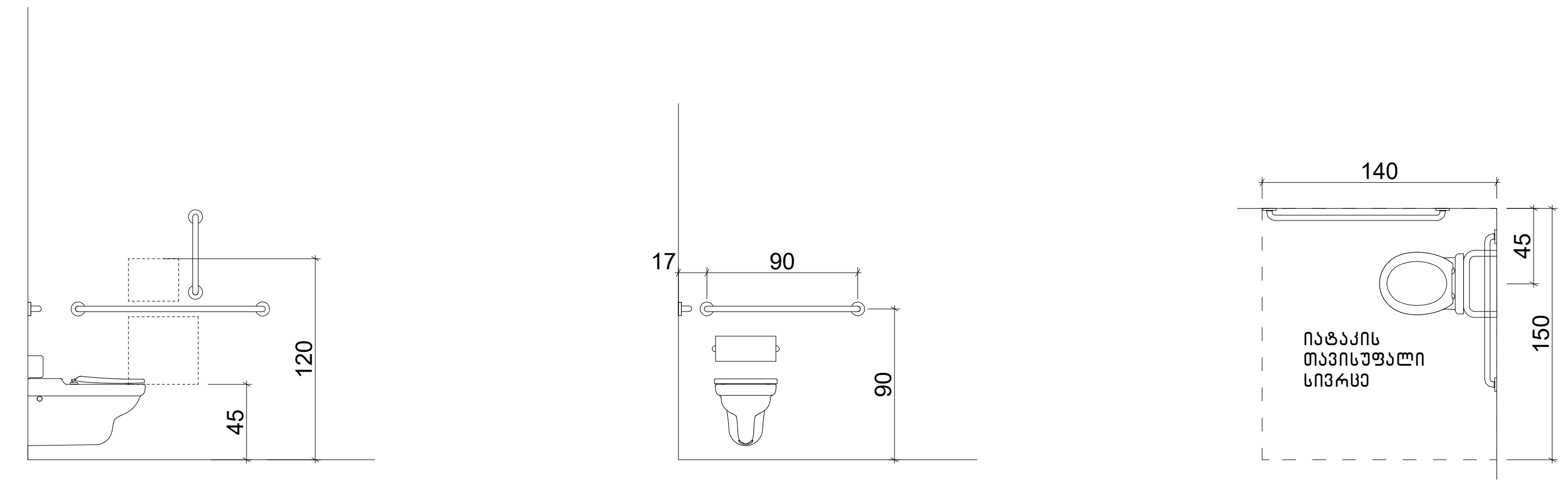

607.4.2 (ა) ხელმოსაჭიდი ძელები აბაზანაში ჩასადები დასაჯდომების მქონე აბაზანებისთვის – გეგმა

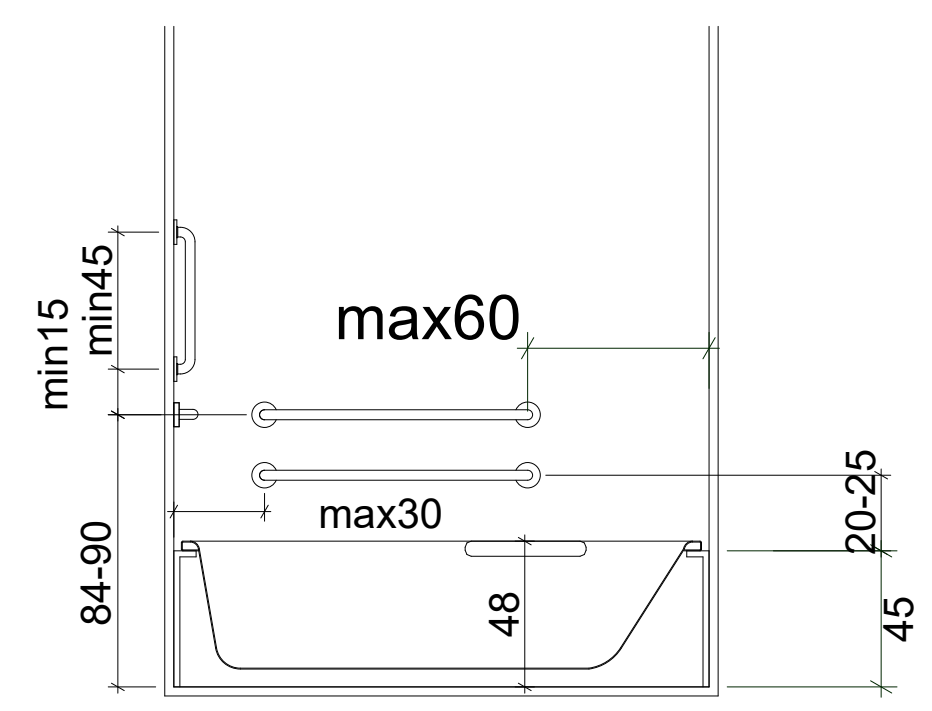

607.2 (ა) აბაზანაში ჩასადები დასაჯდომების თავისუფალი სივრცე

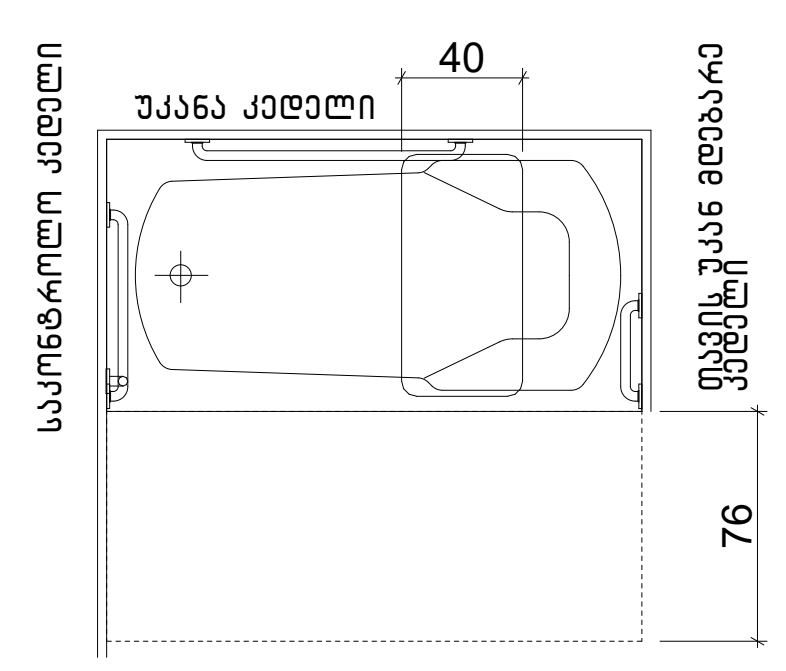

. შენიშვნა

. იატაკის ზედაპირები უნდა იყოს მდგრადი, მყარი, და არასასრიალო და უნდა შეესაბამებოდეს 302-ქვეთავს, იატაკის ზედაპირებზე დონის ცვლილება უნდა შეესაბამებოდეს 303-ე ქვეთავს

. ავტომატურად მოძრავი კარი უნდა შეესაბამებოდეს 404.3 ქვეთავის მოთხოვნებს

. საპროექტო დოკუმენტაციის ცვლილება ან მშენებლობის დროს განხორციელებული რაიმე სახის ცვლილება, რომელიც იქნება აღნიშნულ არქიტექტურულ პროექტთან შეუსაბამო, ავტომატურად გამოიწვევს წარმოდგენილი შეფასების გაუქმებას, ასევე გახდის არქიტექტურული პროექტის კორექტირებას და ახალი სამშენებლო ნებართვის მიღების აუცილებლობას.

შპს "არდ ჯგუფი"

დირექტორი	პ. ჭავჭანიძე	
პრ.მთ.არქ.	პ. ჭავჭანიძე	
კონსტრუქტორი	ვ. ბლიაძე	
შეასრულა	პ. ჭავჭანიძე	

მრავალბინიანი საცხოვრებელი კომპლექსი
"დიღმის ჭალებში"
კორ. №1 №2
დავით აღმაშენებლის ხეივანი მე-12 კმ
ს/კ 01.72.14.009.614

დამკვეთი:
შპს "მოდერნ სითი დეველოპმენტი"
ს/კ 405354085
დირექტორი-ლევან ევგენიძე პ/ნ 01007002156

შენობა-ნაგებობების უსაფრთხოების წესებთან შესაბამისიბა

№2 სართულის გეგმა +3.300 ნიშნულზე "ა" ტიპის ბინა

მ-ბი	სტადია	ფ. №	რაოდ.
1:50 A2	არქ. პრო.		

2026 წ.

მისაწვდომი "ა" ტიპის საცხოვრებელი ბინა №17,№33 +3.300 +6.60 ნიშნულზე

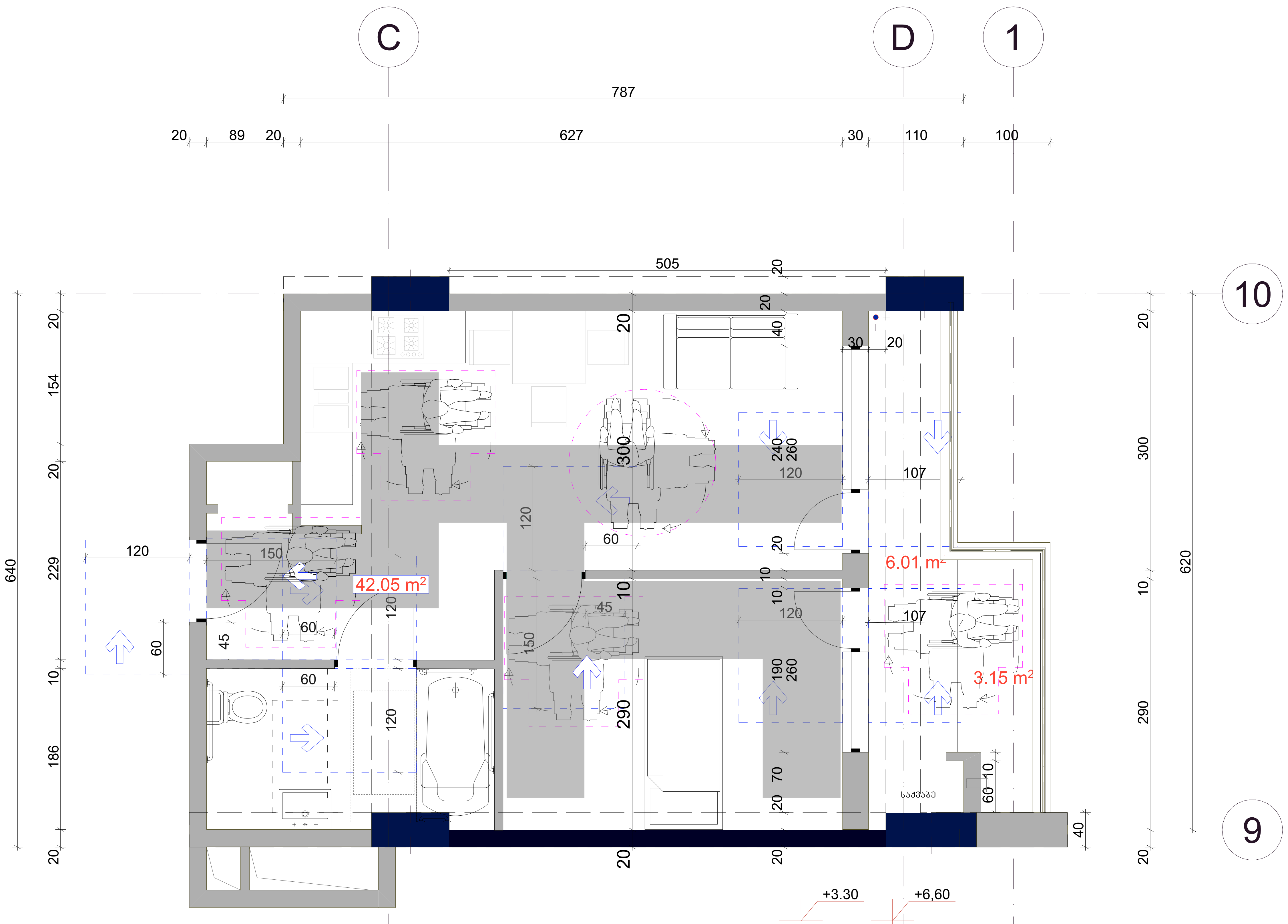

17	სულ მ2	50.7
	საცხოვრ.-ა	42.0
	აივანი-მ2	8.7

33	სულ მ2	50.4
	საცხოვრ.-ა	41.7
	აივანი-მ2	8.7

არსებულ ერთეულში გამოყენებული ბლოკი ვარიანტი 2

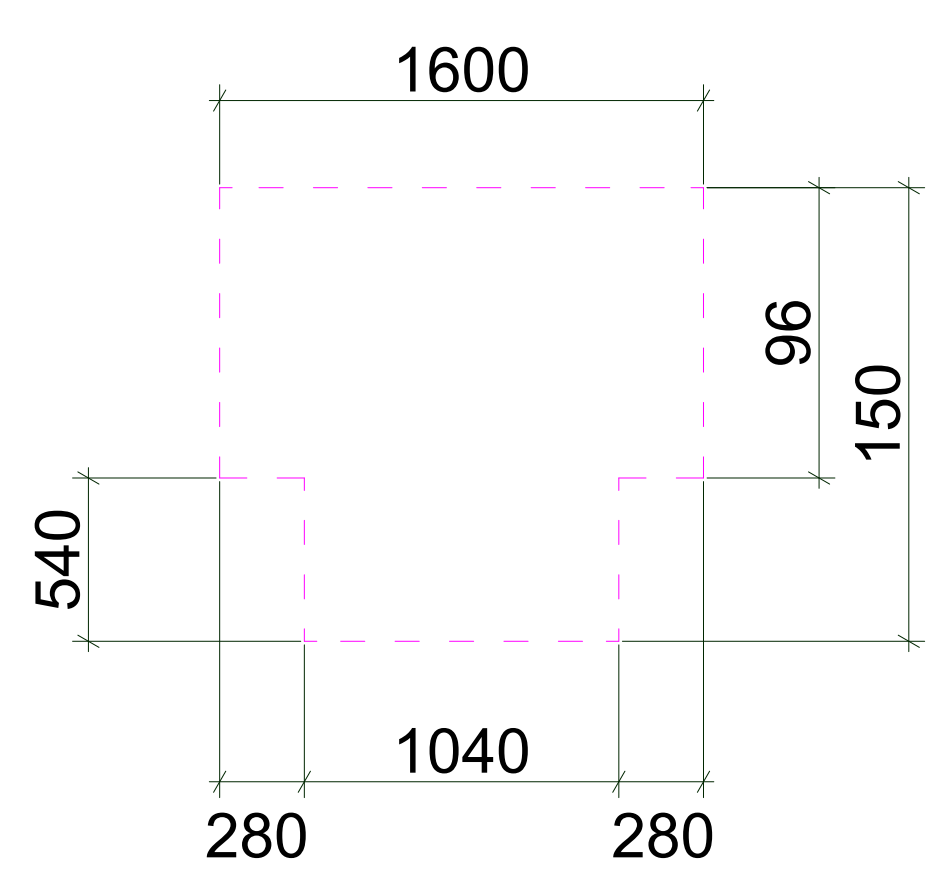

თავისუფალი სივრცე ფეხის ფალანგისთვის



ხელსაბანის მდებარეობა

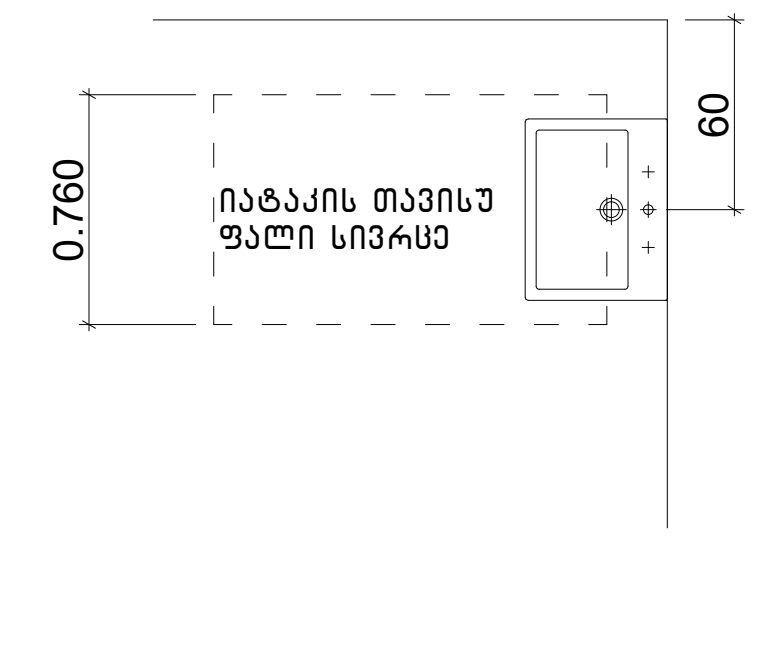

აბაზანის კაბინაზე მიწვდომა

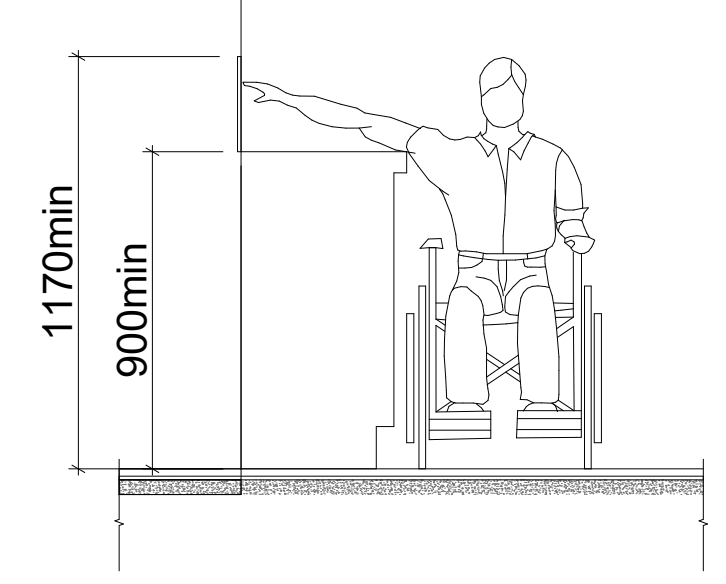

604.7.1 (ა) დისპენსერის მდებარეობა
გამოშვერილი დისპენსერი

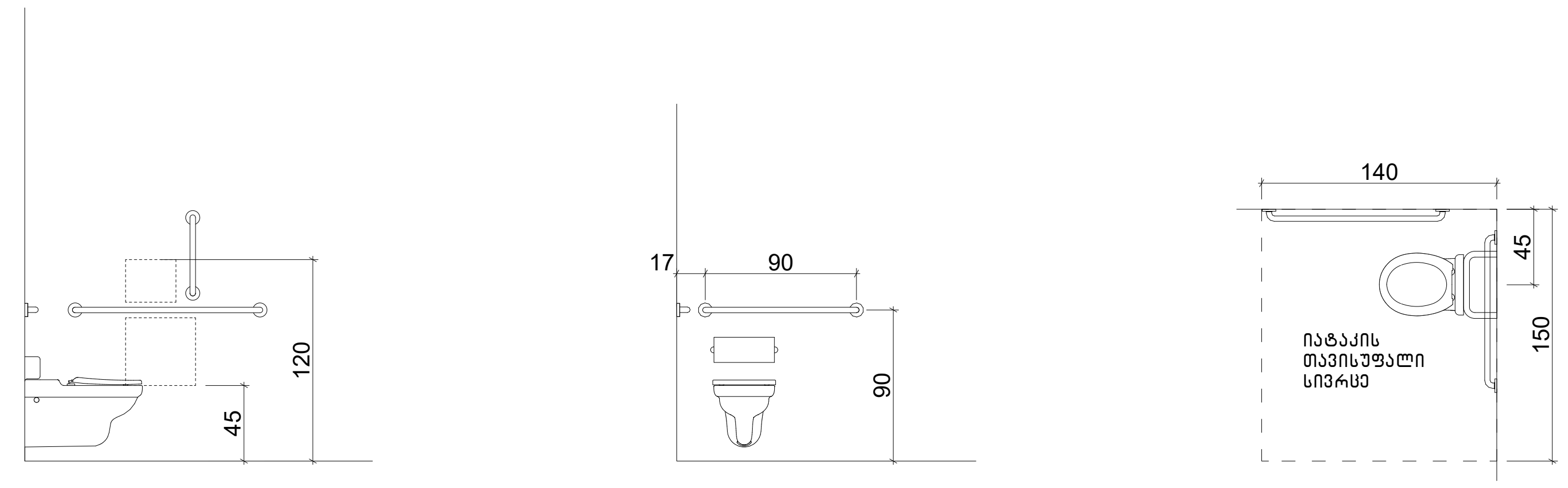

607.4.2 (ა) ხელმოსაჭიდი ძელები აბაზანაში ჩასადები დასაჯდომების მქონე აბაზანებისთვის - გეგმა

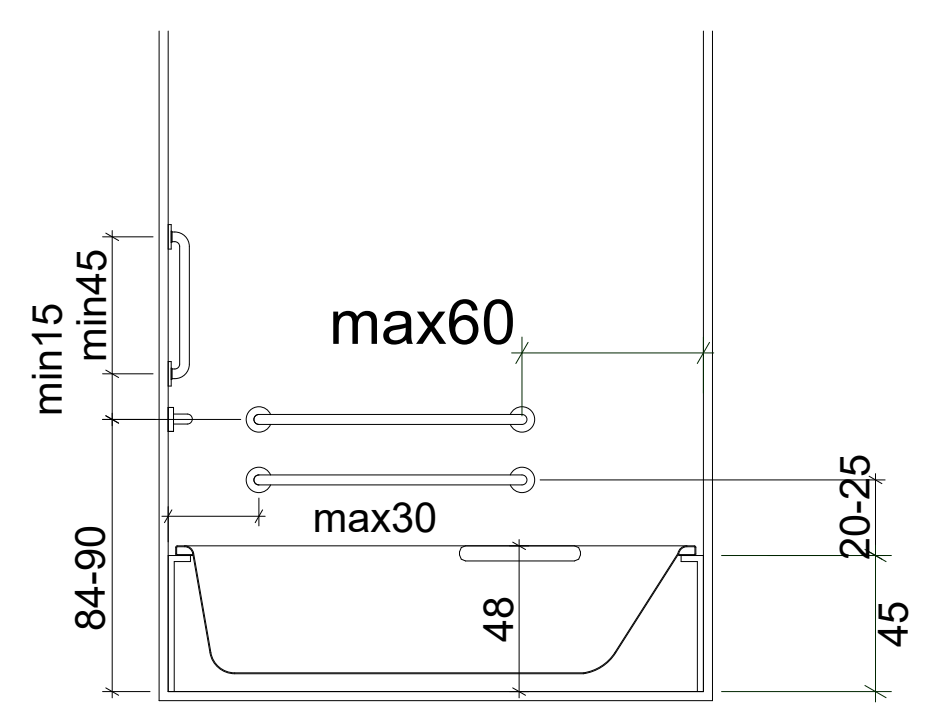

607.2 (ა) აბაზანაში ჩასადები დასაჯდომების თავისუფალი სივრცე

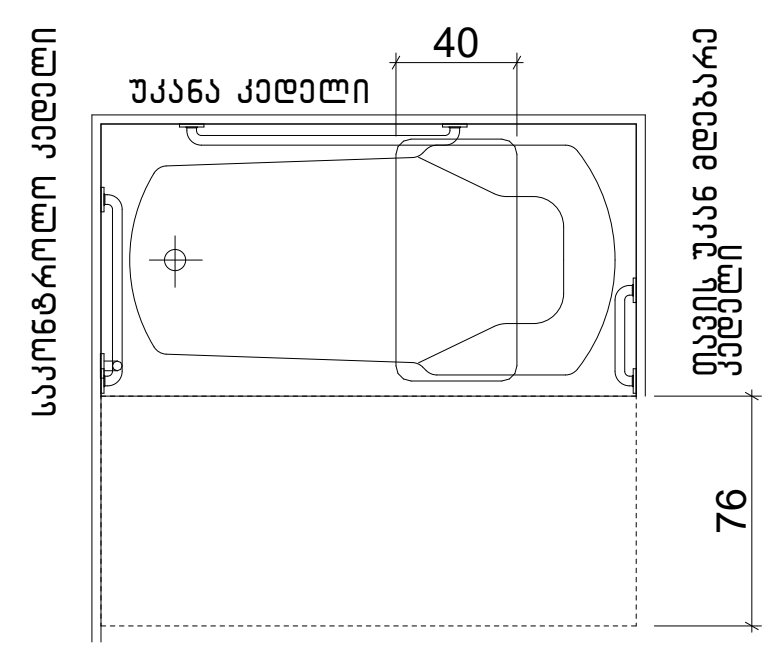

. შენიშვნა

. იატაკის ზედაპირები უნდა იყოს მდგრადი, მყარი, და არასასრიალო და უნდა შეესაბამებოდეს 302-ქვეთავს, იატაკის ზედაპირებზე დონის ცვლილება უნდა შეესაბამებოდეს 303-ე ქვეთავს

. ავტომატურად მოძრავი კარი უნდა შეესაბამებოდეს 404.3 ქვეთავის მოთხოვნებს

. საპროექტო დოკუმენტაციის ცვლილება ან მშენებლობის დროს განხორციელებული რაიმე სახის ცვლილება, რომელიც იქნება აღნიშნულ არქიტექტურულ პროექტთან შეუსაბამო, ავტომატურად გამოიწვევს წარმოდგენილი შეფასების გაუქმებას, ასევე გახდის არქიტექტურული პროექტის კორექტირებას და ახალი სამშენებლო ნებართვის მიღების აუცილებლობას.

შპს "არდ ჯგუფი"		მრავალბინიანი საცხოვრებელი კომპლექსი "დიღმის ჭალებში" კორ. №1 №2 დავით აღმაშენებლის ხეივანი მე-12 კმ ს/კ 01.72.14.009.614	დამკვეთი: შპს "მოდერნ სითი დეველოპმენტი" ს/კ 405354085 დირექტორი-ლევან ევგენიძე პ/ნ 01007002156			
დირექტორი	პ. ჭავჭანიძე					
პრ.მთ.არქ.	პ. ჭავჭანიძე	შენობა-ნაგებობების უსაფრთხოების წესებთან შესაბამისობა	მ-ბი	სტადია	ფ. №	რაოდ.
კონსტრუქტორი	ვ. ბლიაძე		1:50 A2	არქ. პრო.		
		№2 სართულის გეგმა +3.30+6.60 ნიშნულზე "ა" ტიპის ბინა				
შეასრულა	პ. ჭავჭანიძე		2026 წ.			

საპროექტო შენობაში გამოყენებული თავისუფალი სივრცეები კართან მანევრირებისთვის მ1:50

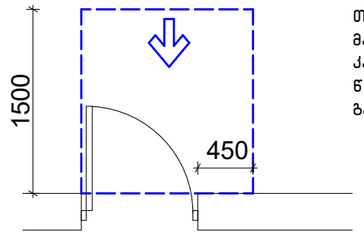

თავისუფალი სივრცე კართან მანევრირებისთვის - ანჯამიანი კარი
წინიდან მისაწვდომი - გამოწევით გაღება

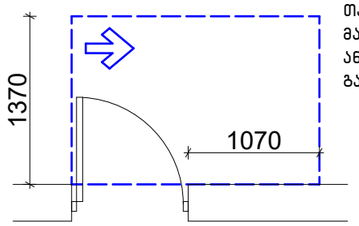

თავისუფალი სივრცე კართან მანევრირებისთვის - ანჯამიანი კარი ანჯამის მხრიდან მისაწვდომი - გამოწევით გაღება

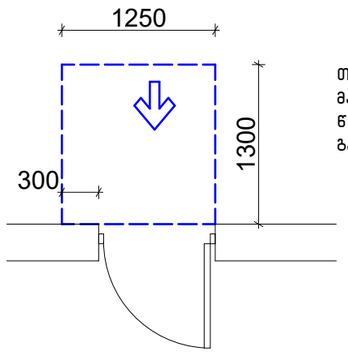

თავისუფალი სივრცე კართან მანევრირებისთვის - ანჯამიანი კარი
წინიდან მისაწვდომი - მიწოლით გაღება

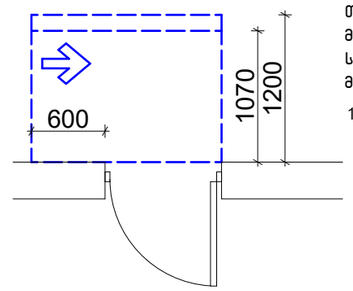

თავისუფალი სივრცე კართან მანევრირებისთვის - ანჯამიანი კარი
საკეტის მხრიდან მისაწვდომი - მიწოლით გაღება

120 მინ. თუ მოწყობილია მიმახურავი

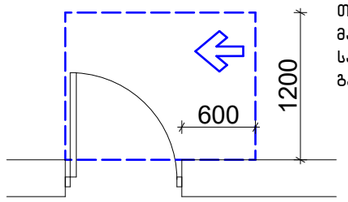

თავისუფალი სივრცე კართან მანევრირებისთვის - ანჯამიანი კარი
საკეტის მხრიდან მისაწვდომი - გამოწევით გაღება

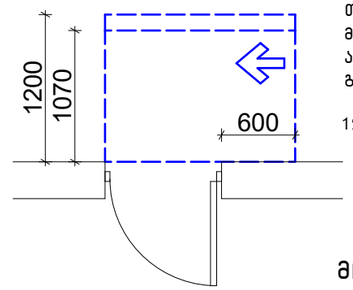

თავისუფალი სივრცე კართან მანევრირებისთვის - ანჯამიანი კარი
ანჯამის მხრიდან მისაწვდომი - მიწოლით გაღება

120 მინ. თუ მოწყობილია მიმახურავი

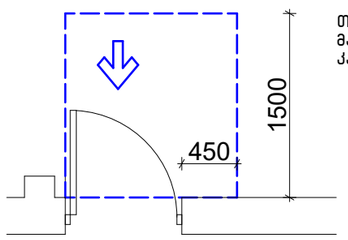

თავისუფალი სივრცე კართან მანევრირებისთვის-ნიშებში მოწყობილი კარი და ჭიშკარი-გამოწევით გაღება

მოსატრიალებელი სივრცეები

ვარიანტი 4

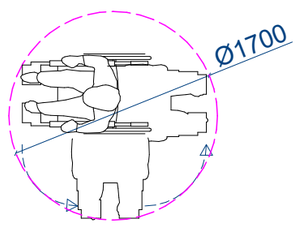

შენობაში გამოყენებული ბლოკები

ვარიანტი 1

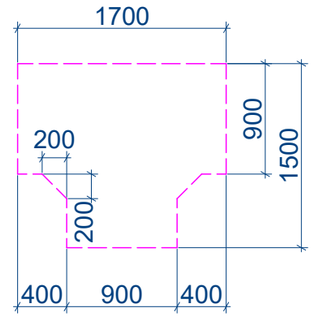

ვარიანტი 2

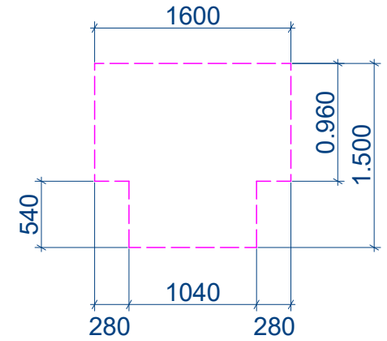

ვარიანტი 3

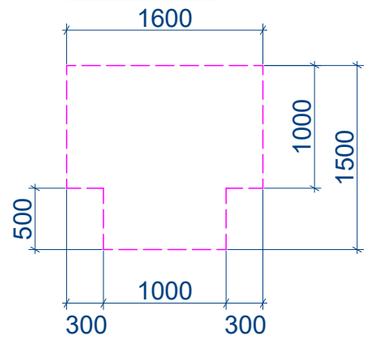

შპს "არდ ჯგუფი"			მრავალბინიანი საცხოვრებელი კომპლექსი "დიღმის ჭალებში" კორპ. №1,№2 დავით აღმაშენებლის ხეივანი მე-12 კმ ს/კ 01.72.14.009.614	დამკვეთი: შპს "მოდერნ სითი დეველოპმენტი" ს/კ 405354085 დირექტორი-ლევან ევგენიძე პ/ნ 01007002156		
დირექტორი	პ. ჭავჭანიძე					
არ.მთ.არქ.	პ. ჭავჭანიძე		არქიტექტურული ნაწილი	მ-ბი	სტადია	ფ. №	რაოდ.
კონსტრუქტორი	ე. წოწერია			1:50	არქ. პრო.		
			თავისუფალი სივრცეები				
შეასრულა	პ. ჭავჭანიძე			2021 წ.			

გზა-კიბე ტიპიური სართულის დონეზე

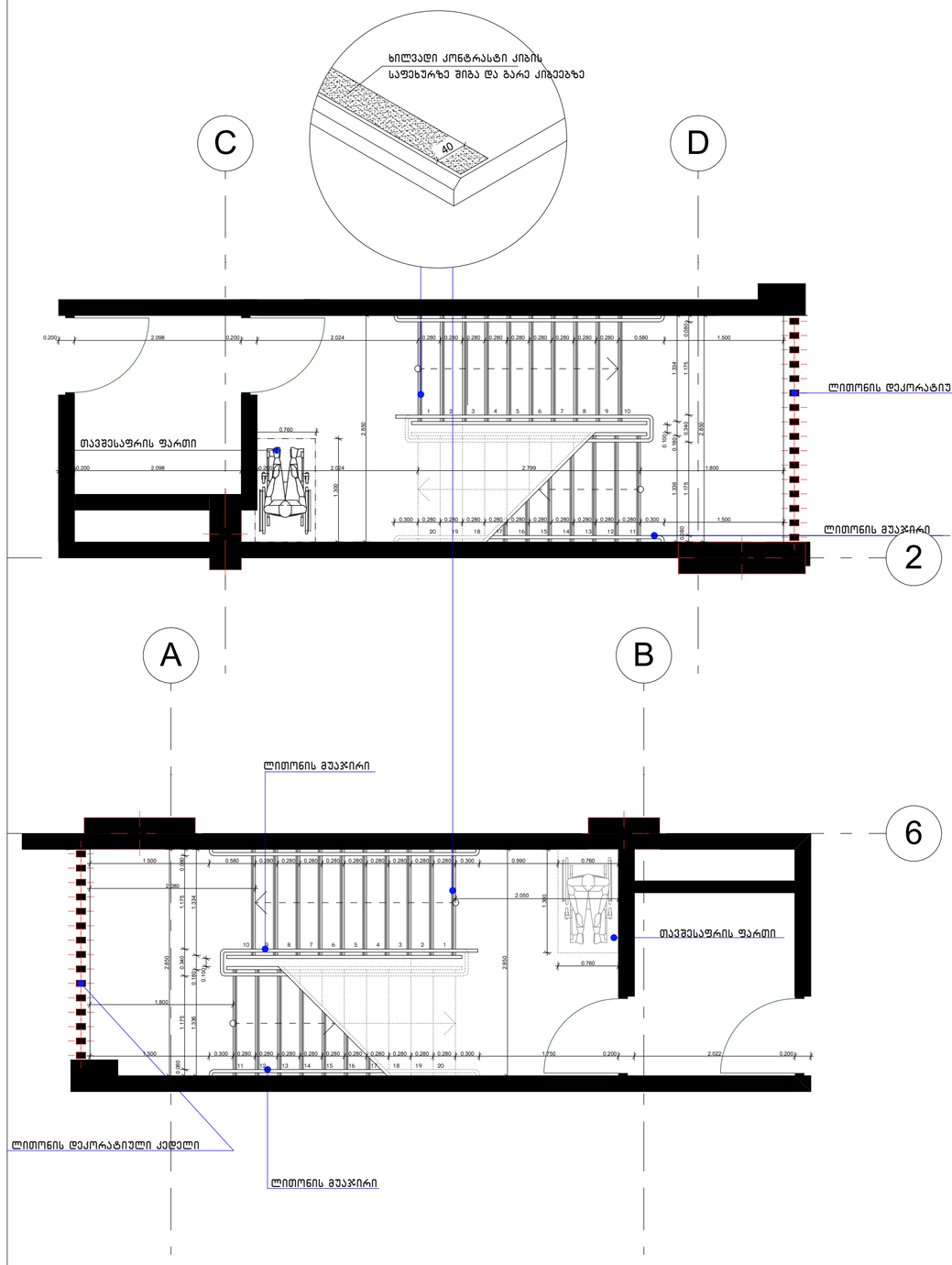

მოაჯირის დამაგრების დეტალი

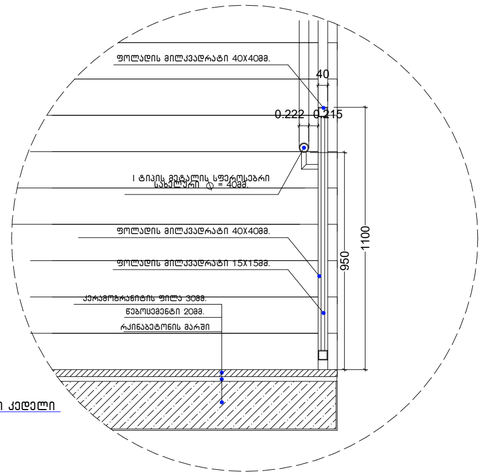

სახელურის დამაგრების კვანძი

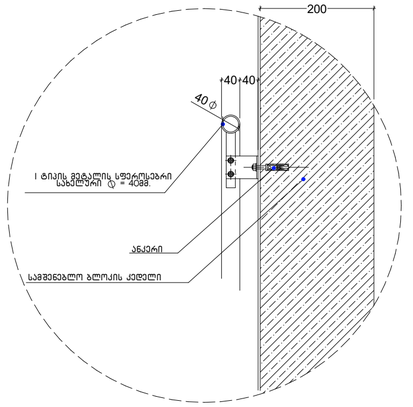

მოაჯირის ფრაგმენტული ნახაზი

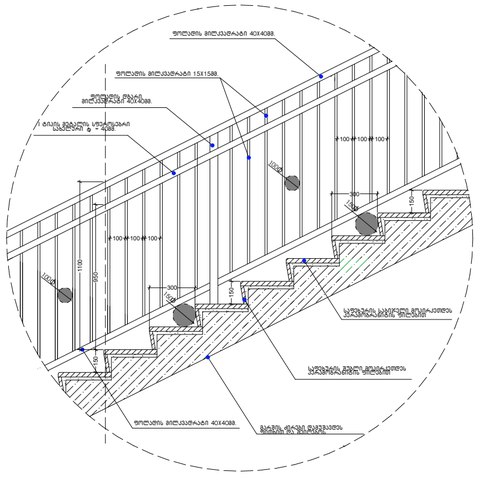

საფეხურის მოპირკეთების დეტალი

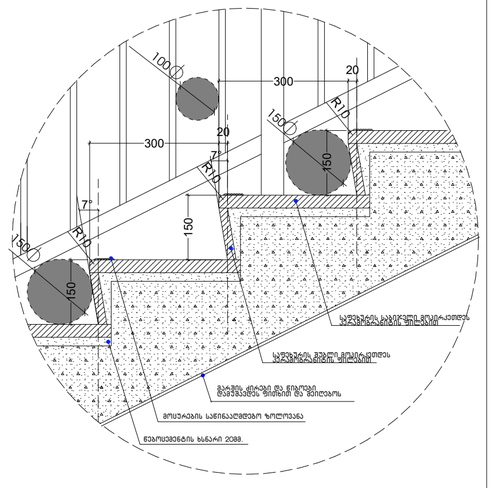

შენიშვნა:
ყველა კიბის (მათ შორის გარე) ყოველი საფეხურის და საბიჯელის 40 მმ სავალ ნაწილს, რომელიც იზომება საფეხურის ნაშვერიდან თარაზულად, უნდა ჰქონდეს ერთგვაროვანი ფერის მქონე ზედაპირი, რომელიც საფეხურის დანარჩენი ნაწილისგან მკვეთრად განსხვავებული უნდა იყოს (მუქი ღია ფონზე). ხილვადი კონტრასტი გაგრძელდეს ყოველი საფეხურის ერთი კიდიდან საფეხურის მეორე კიდემდე.
მისაწვდომი გზაკიბის საზღვრებში იატაკის ზედაპირები იქნება მდგრადი, მყარი და არასრიალა.
კიბის საფეხურების განსხვავებული მონიშვნა იქნება გამძლე, შენობის გარეთ მდებარე კიბის საფეხურები და ბაქნები ისე დაგეგმარდება, რომ სავალ ზედაპირზე წყალი არ დაგროვდება.
გასანათებელი სამუალებები უზრუნველყოფს კიბეების განათებას, რომელიც გაიზომება საბიჯელების ზედაპირების და ბაქნების ზედაპირების ცენტრში გაზომვისას საფეხურის წინაპირიდან 600 მმ-ის საზღვრებში, შემდეგი წესის შესაბამისად:

- არაუმცირეს 11 ლუქსი განათება.
- არაუმცირეს 110 ლუქსი განათება, კიბით სარგებლობის დროს.
- კიბეების გამოყენებისას 11 ლუქსიდან 110 ლუქსზე გადასვლა შესაძლებელი უნდა იყოს განათების სამართავებით უზრუნველყოფილი ავტომატური, მოძრავი სენსორული ტიპის განათების ჩამრთველებით, რომლებიც შეესაბამება ყველა ქვემოთ ჩამოთვლილს:
- განათების სამართავები აღჭურვილი იქნება საიმედო ოპერაციული სისტემით და შეფასებული იქნება ამ მიზნით გამოყენებისთვის.
- მოძრავი სენსორი გააქტიურდება დამკავებლის მოძრაობით საფეხურებზე ან საფეხურების ბაქნებზე.
- განათების გამააქტიურებლები დაყენებული იქნება არაუმცირეს 15 წუთიანი მოქმედების პერიოდით.
- გზა-კიბის განათება ჩაირთვება ავტომატური სენსორული ჩამრთველებით, ასეთის არსებობის შემთხვევაში, ისე, რომ შესასვლელში მდებარე ბაქანზე, შესასვლელში მდებარე ბაქნის მოსაზღვრე თითოეულ კიბის მარშსა და შესასვლელში მდებარე ბაქნის ზემოთ და ქვემოთ მდებარე ბაქნებზე მე-4 პუნქტით დადგენილი განათებულობის დონე საფეხურის გამოყენებამდე იქნება უზრუნველყოფილი.
- კიბის სახელურები და ნებისმიერი კედელი ან მათ მომიჯნავედ მდებარე სხვა ზედაპირი არ იქნება ბასრი ან უხეში ელემენტების შემცველი.
- კიბის სახელურები არ იტრიალებს მათი ბუდეების საზღვრებში.

შპს "არდ ჯგუფი"			მრავალბინიანი საცხოვრებელი კომპლექსი "დიღმის ჭალებში" კორ. №1 დავით აღმაშენებლის ხეივანი მე-12 კმ ს/კ 01.72.14.009.614	დამკვეთი: შპს "გოლდენ სითი დეველოპმენტი" ს/კ 405354085 დირექტორი-ლევან ევგენიძე პ/ნ 01007002156		
დირექტორი	პ. ჭავჭანიძე			მ-ბი	სტადია	ფ. №	რაოდ.
პრ.მთ.არქ.	პ. ჭავჭანიძე		არქიტექტურული ნაწილი	1:50	პრქ პრწ.		
კონსტრუქტორი	ე. წოწერია						
შესრულა	პ. ჭავჭანიძე		კიბის დეტალიზაცია	2021 წ.			

გზა-კიბე ტიპიური სართულის დონეზე

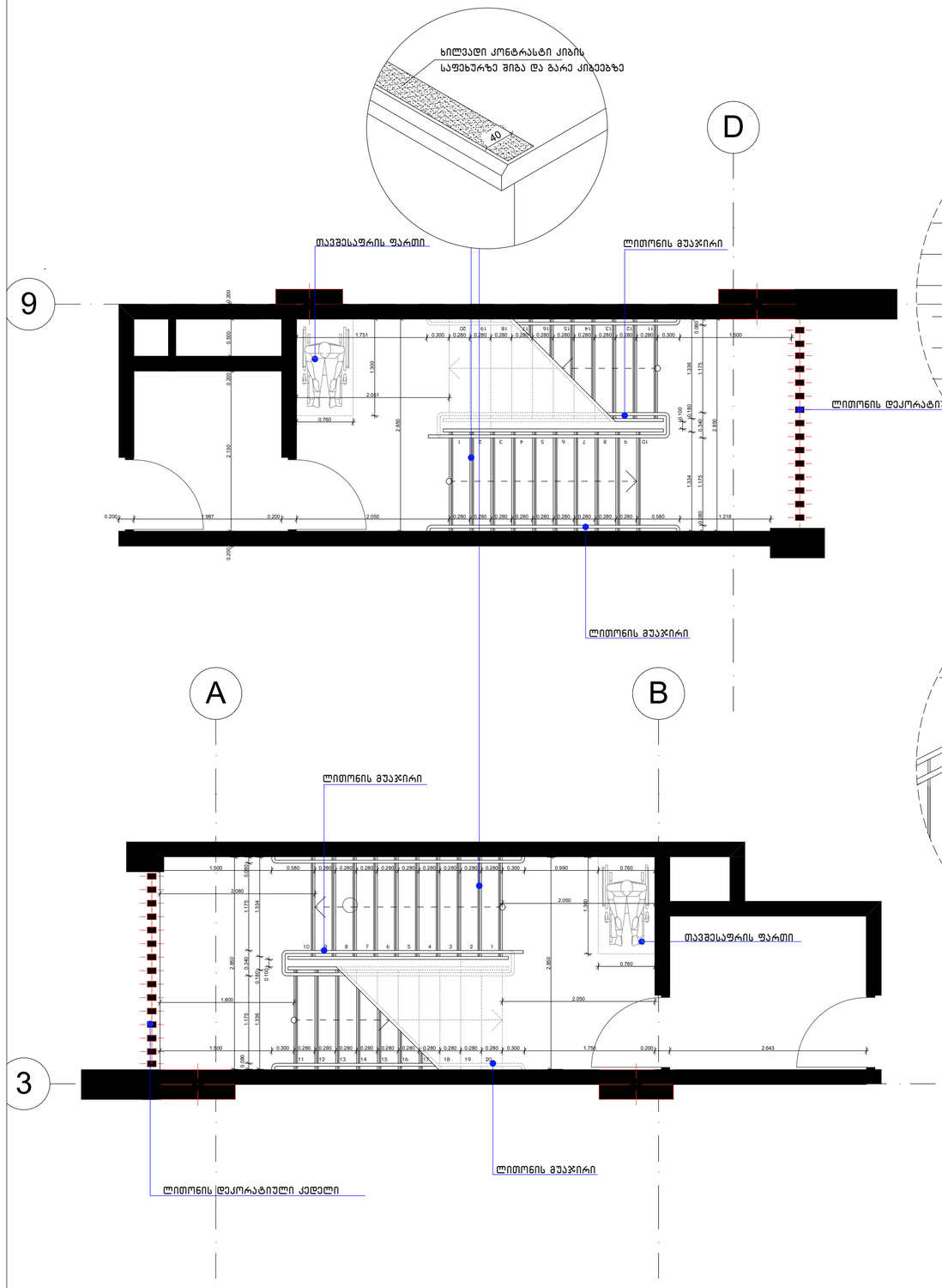

მოაჯირის დამაგრების დეტალი

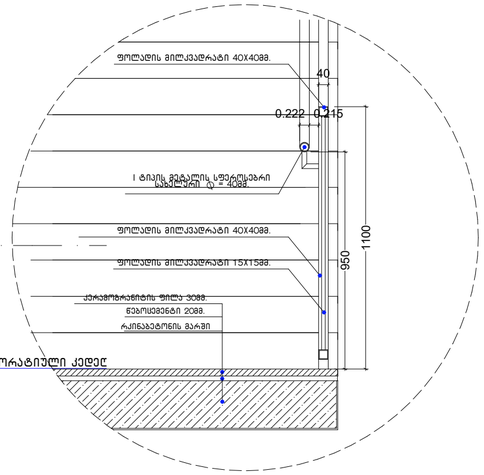

სახელურის დამაგრების კვანძი

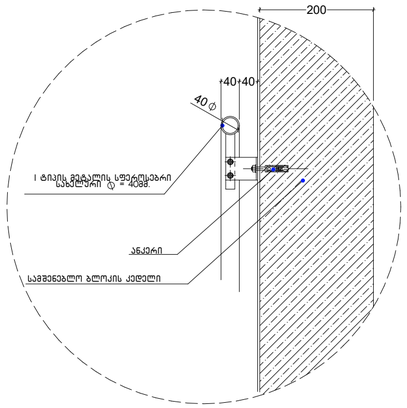

მოაჯირის ფრაგმენტული ნახაზი

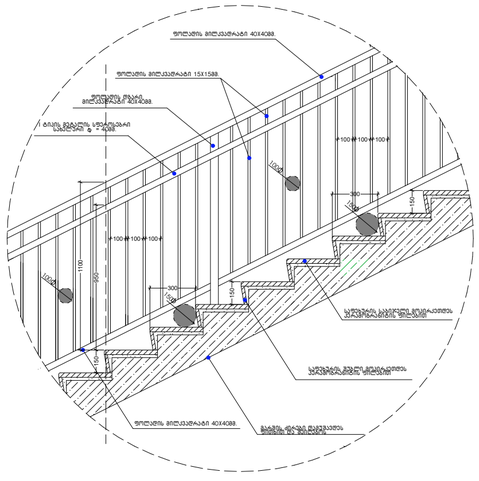

საფეხურის მოპირკეთების დეტალი

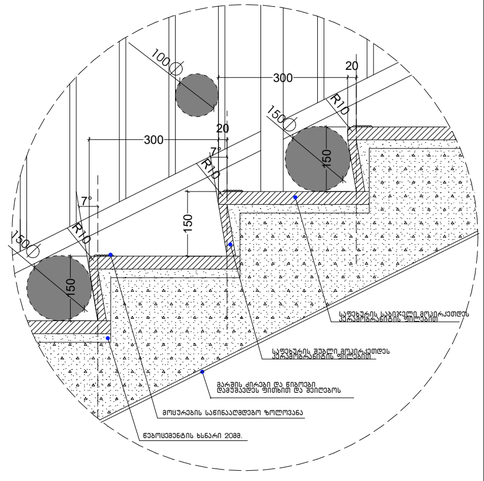

შენიშვნა:

ყველა კიბის (მათ შორის გარე) ყოველი საფეხურის და საბიჯელის 40 მმ სავალ ნაწილს, რომელიც იზომება საფეხურის ნაშვერიდან თარაზულად, უნდა ჰქონდეს ერთგვაროვანი ფერის მქონე ზედაპირი, რომელიც საფეხურის დანარჩენი ნაწილისგან მკვეთრად განსხვავებული უნდა იყოს (მუქი ღია ფონზე). ხილვადი კონტრასტი გაგრძელდეს ყოველი საფეხურის ერთი კიდიდან საფეხურის მეორე კიდემდე.

მისაწვდომი გზაკიბის საზღვრებში იატაკის ზედაპირები იქნება მდგრადი, მყარი და არასრიალა.

კიბის საფეხურების განსხვავებული მონიშვნა იქნება გამძლე, შენობის გარეთ მდებარე კიბის საფეხურები და ბაქნები ისე დაგეგმარდება, რომ სავალ ზედაპირზე წყალი არ დაგროვდება.

გასანათებელი საშუალებები უზრუნველყოფს კიბეების განათებას, რომელიც გაიზომება საბიჯელების ზედაპირების და ბაქნების ზედაპირების ცენტრში გაზომვისას საფეხურის წინაპირიდან 600 მმ-ის საზღვრებში, შემდეგი წესის შესაბამისად:

- არაუმცირეს 11 ლუქსი განათება.
- არაუმცირეს 110 ლუქსი განათება, კიბით სარგებლობის დროს.
- კიბეების გამოყენებისას 11 ლუქსიდან 110 ლუქსზე გადასვლა შესაძლებელი უნდა იყოს განათების სამართავებით უზრუნველყოფილი ავტომატური, მოძრავი სენსორული ტიპის განათების ჩამრთველებით, რომლებიც შეესაბამება ყველა ქვემოთ ჩამოთვლილს:
- განათების სამართავები აღჭურვილი იქნება საიმედო ოპერაციული სისტემით და შეფასებული იქნება ამ მიზნით გამოყენებისთვის.
- მოძრავი სენსორი გააქტიურდება დამკავებლის მოძრაობით საფეხურებზე ან საფეხურების ბაქნებზე.
- განათების გამააქტიურებლები დაყენებული იქნება არაუმცირეს 15 წუთიანი მოქმედების პერიოდით.
- გზა-კიბის განათება ჩაირთვება ავტომატური სენსორული ჩამრთველებით, ასეთის არსებობის შემთხვევაში, ისე, რომ შესასვლელში მდებარე ბაქანზე, შესასვლელში მდებარე ბაქნის მოსაზღვრე თითოეულ კიბის მარშსა და შესასვლელში მდებარე ბაქნის ზემოთ და ქვემოთ მდებარე ბაქნებზე მე-4 პუნქტით დადგენილი განათებულობის დონე საფეხურის გამოყენებამდე იქნება უზრუნველყოფილი.
- კიბის სახელურები და ნებისმიერი კედელი ან მათ მომიჯნავედ მდებარე სხვა ზედაპირი არ იქნება ბასრი ან უხეში ელემენტების შემცველი.
- კიბის სახელურები არ იტრიალებს მათი ბუდეების საზღვრებში.

შპს "არდ ჯგუფი"			მრავალბინიანი საცხოვრებელი კომპლექსი "დიღმის ჭალებში" კორ. №2 დავით აღმაშენებლის ხეივანი მე-12 კმ ს/კ 01.72.14.009.614	დამკვეთი: შპს "მოდერნ სითი დეველოპმენტი" ს/კ 405354085 დირექტორი-ლევან ევგენიძე პ/ნ 01007002156	
დირექტორი	პ. ჭავჭანიძე				
არ.მთ.არძ.	პ. ჭავჭანიძე		არქიტექტურული ნაწილი	მ-ბი: 1:50	სტადია: არქ. კრრ.
კონსტრუქტორი	ე. წოწერია				ფ. №:
			კიბის დეტალიზაცია		რაოდ.:
შეასრულა	პ. ჭავჭანიძე			2021 წ.	

საპროექტო ლიფტი და მისი გაბარიტული ზომები მ1:50

ჭრილი 1-1

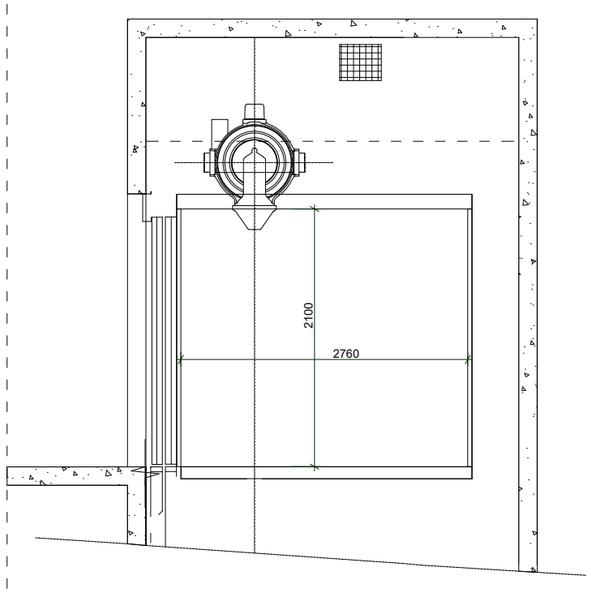

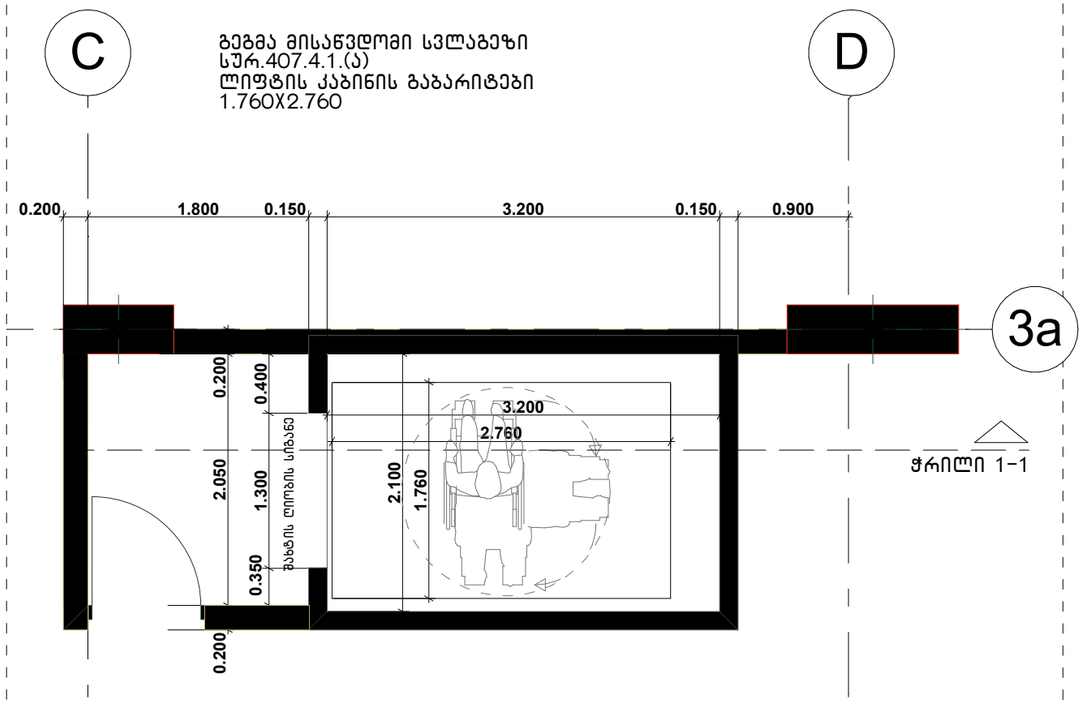

ლიფტის ღილული სიგნალების სიმაღლე
სურ.407.2.2.2(ა)

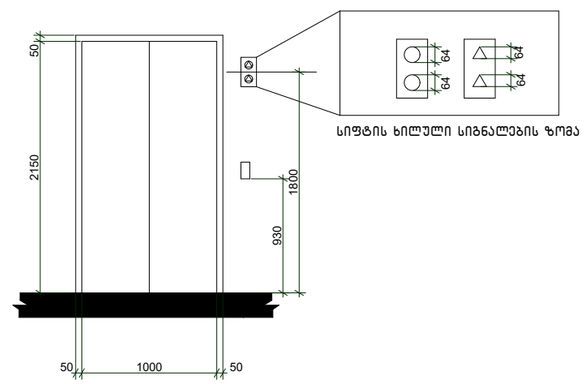

ბრაილის ზომები სურ.703.4.3
ბრაილის გაზომვა

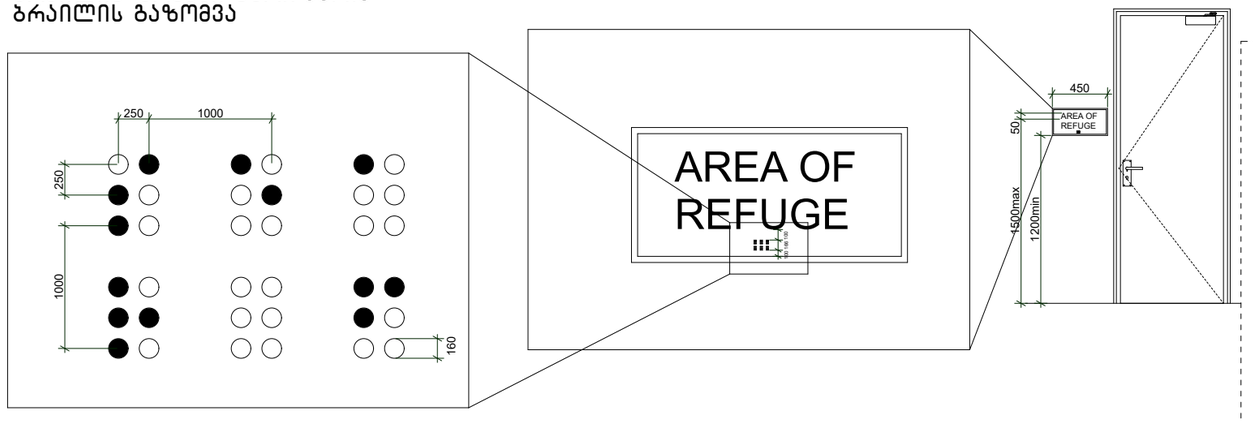

შენიშვნები:

შენობაში გამოყენებულია 408-ე ქვეთავის
შესაბამისი შეზღუდული გამოყენების ლიფტი.

.ლიფტი შესაბამისობაში იქნება სტანდარტთან ASME A17.1/CSA
.ლიფტის გამოსაძახებელი ღილაკები და კლავიშები შესაბამისობაში იქნება 407.2.1ქვეთავთან
.ფოიეს სიგნალები შესაბამისობაში იქნება 407.2.2 ქვეთავთან

.ლიფტის შახტებთან განთავსებული ნიშნები შესაბამისობაში იქნება 407.2.3 ქვეთავთან
.ლიფტის კაბინის ბალანსირება შესაბამისობაში იქნება 407.4.4 -ე ქვეთავთან
.ლიფტის კაბინის განათება შესაბამისობაში იქნება 407.4.5 -ე ქვეთავთან
.ლიფტის კაბინის სამართავები შესაბამისობაში იქნება 407.4.6 - ე ქვეთავთან მართვის პანელები განთავსდება გვერდითა კედლის ცენტრში.
.კაბინის სამართავების აღნიშვნები და მითითებები შესაბამისობაში იქნება 407.4.7 -ე ქვეთავთან
.კაბინაში მოეწყობა 407.4.10- ე ქვეთავის შესაბამისი საავარიო სიგნალიზაციის მექანიზმები

შპს "არდ ჯგუფი"			მრავალბინიანი საცხოვრებელი კომპლექსი "დიღმის ჭალებში" კორპ. №1 №2 დავით აღმაშენებლის ხეივანი მე-12 კმ ს/კ 01.72.14.009.614	დამკვეთი: შპს "მოდერნ სითი დეველოპმენტი" ს/კ 405354085 დირექტორი-ლევან ევგენიძე პ/ნ 01007002156			
დირექტორი	პ. ჭავჭანიძე		არქიტექტურული ნაწილი	მ-ბი	სტადია	ფ. №	რაოდ.
პრ.მთ.არქ.	პ. ჭავჭანიძე			1:50	არქ. პრო.		
კონსტრუქტორი	ე. წოწერია		"დიღმის ჭალებში" კორპ. №1 ლიფტის დეტალიზაცია				
შეასრულა	პ. ჭავჭანიძე			2022 წ.			

საპროექტო ლიფტი და მისი გაბარიტული ზომები მ1:50

ჭრილი 1-1

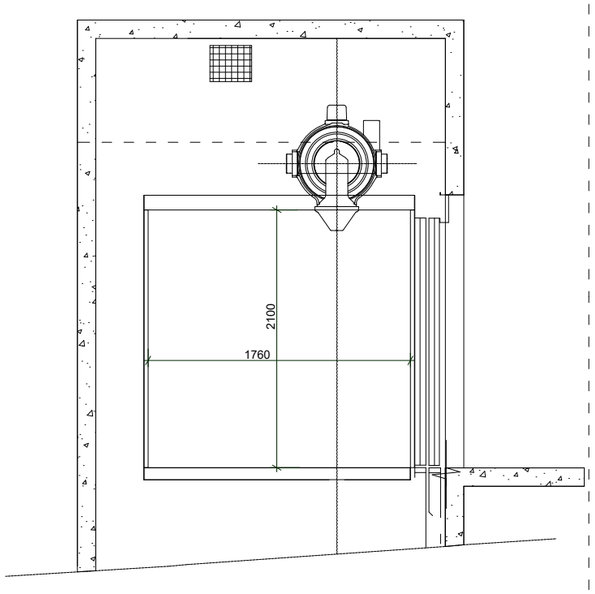

A

გეგმა მისაწვდომი სვლაგეზი
სურ.407.4.1.(ა)
ლიფტის კაბინის გაბარიტები
1.560X1.760

B

გეგმა მისაწვდომი სვლაგეზი
სურ.407.4.1.(ა)
ლიფტის კაბინის გაბარიტები
2.560X1.760

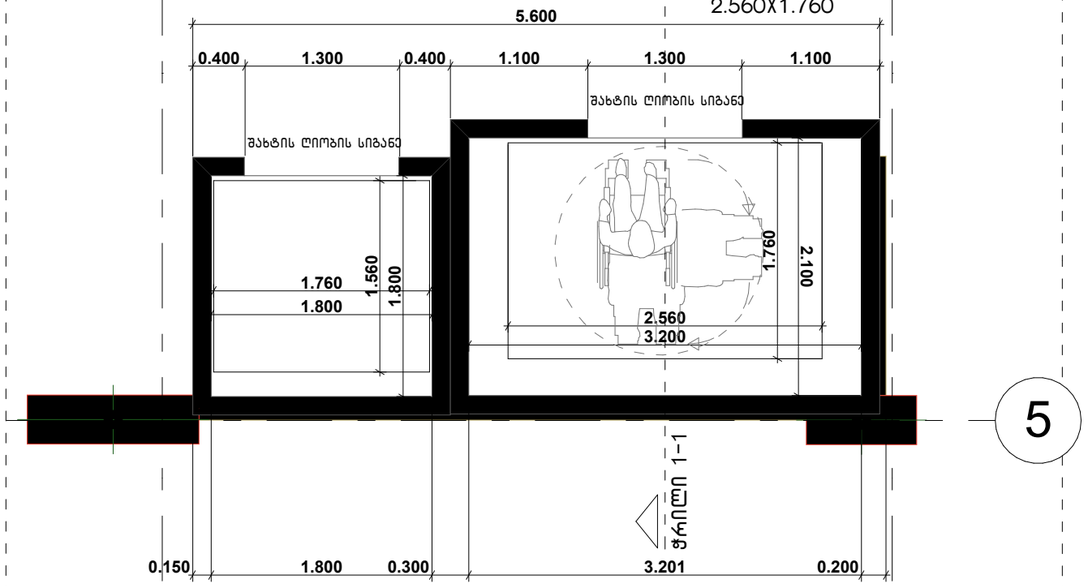

5

ლიფტის ღილული სიგნალების სიმაღლე
სურ.407.2.2.2(ა)

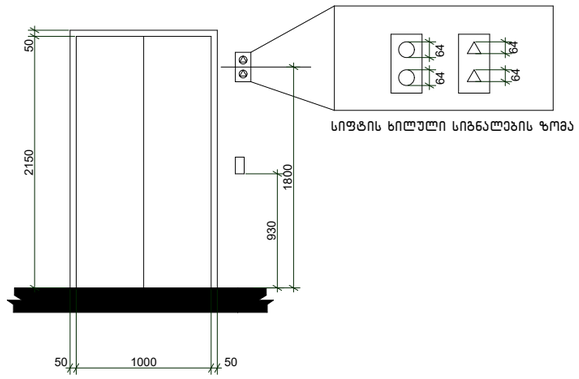

ბრაილის ზომები სურ.703.4.3
ბრაილის გაზომვა

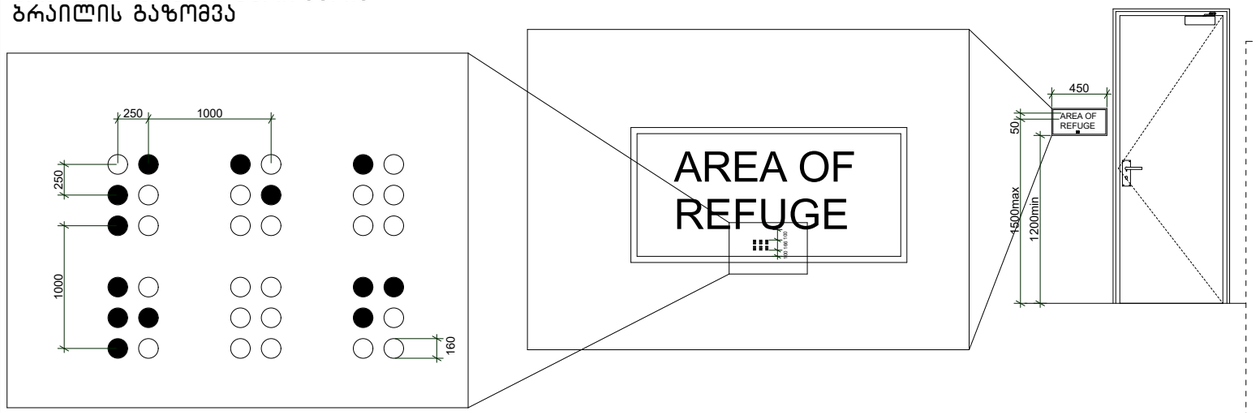

შენიშვნები:

შენობაში გამოყენებულია 408-ე ქვეთავის
შესაბამისი შეზღუდული გამოყენების ლიფტი.

.ლიფტი შესაბამისობაში იქნება სტანდარტთან ASME A17.1/CSA
.ლიფტის გამოსაძახებელი ღილაკები და კლავიშები შესაბამისობაში იქნება 407.2.1ქვეთავთან
.ფოიეს სიგნალები შესაბამისობაში იქნება 407.2.2 ქვეთავთან

.ლიფტის შახტებთან განთავსებული ნიშნები შესაბამისობაში იქნება 407.2.3 ქვეთავთან
.ლიფტის კაბინის ბალანსირება შესაბამისობაში იქნება 407.4.4 -ე ქვეთავთან
.ლიფტის კაბინის განათება შესაბამისობაში იქნება 407.4.5 -ე ქვეთავთან
.ლიფტის კაბინის სამართავები შესაბამისობაში იქნება 407.4.6 - ე ქვეთავთან მართვის პანელები განთავსდება გვერდითა კედლის ცენტრში.
.კაბინის სამართავების აღნიშვნები და მითითებები შესაბამისობაში იქნება 407.4.7 -ე ქვეთავთან
.კაბინაში მოეწყობა 407.4.10- ე ქვეთავის შესაბამისი საავარიო სიგნალიზაციის მექანიზმები

შპს "არდ ჯგუფი"			მრავალბინიანი საცხოვრებელი კომპლექსი "დიღმის ჭალებში" კორპ. №1 №2 დავით აღმაშენებლის ხეივანი მე-12 კმ ს/კ 01.72.14.009.614	დამკვეთი: შპს "მოდერნ სითი დეველოპმენტი" ს/კ 405354085 დირექტორი-ლევან ევგენიძე პ/ნ 01007002156			
დირექტორი	პ. ჭავჭანიძე		არქიტექტურული ნაწილი	მ-ბი	სტადია	ფ. №	რაოდ.
პრ.მთ.არქ.	პ. ჭავჭანიძე			1:50	არქ. პრო.		
კონსტრუქტორი	ე. წოწერია		"დიღმის ჭალებში" კორპ. №1 ლიფტის დეტალიზაცია				
შესრულა	პ. ჭავჭანიძე			2022 წ.			

საპროექტო ლიფტი და მისი გაბარიტული ზომები მ1:50

ჭრილი 1-1

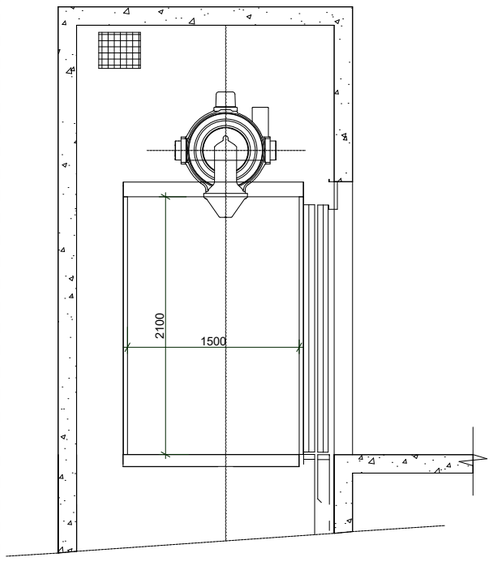

C

გეგმა მისაწვდომი სვლაბეზი
სურ.407.4.1.(ა)
ლიფტის კაბინის გაბარიტები
2.560X1.760

D

გეგმა მისაწვდომი სვლაბეზი
სურ.407.4.1.(ბ)
ლიფტის კაბინის გაბარიტები
1.560X1.760

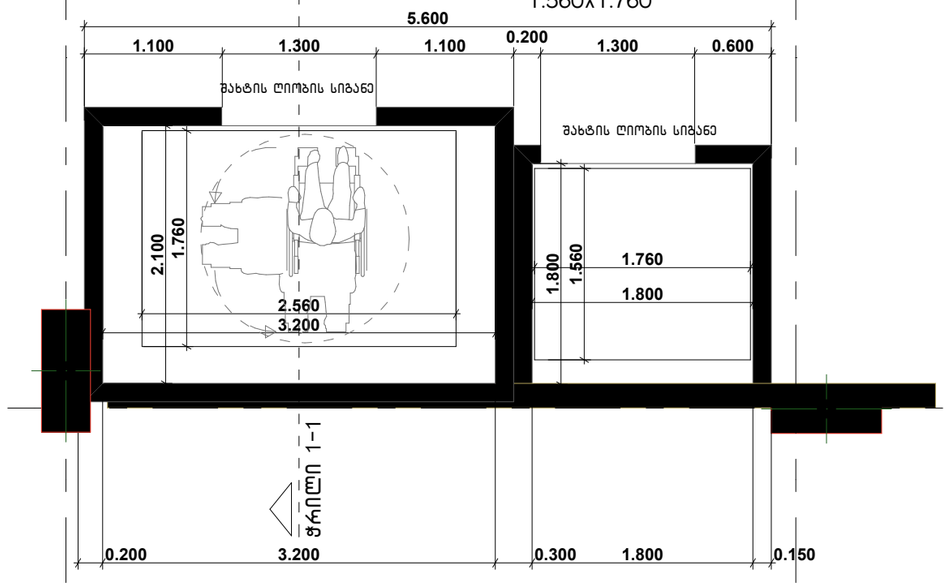

8a

ლიფტის ღილული სიგნალების სიმაღლე
სურ.407.2.2.2(ა)

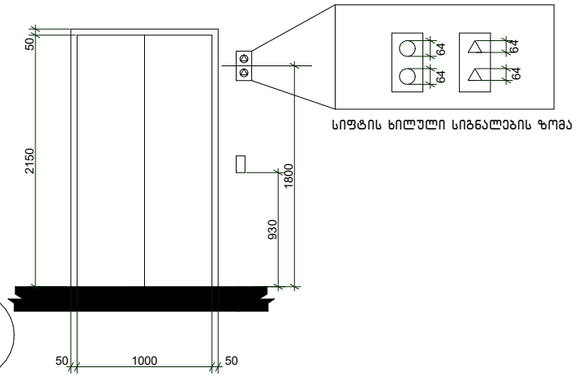

ბრაილის ზომები სურ.703.4.3
ბრაილის გაზომვა

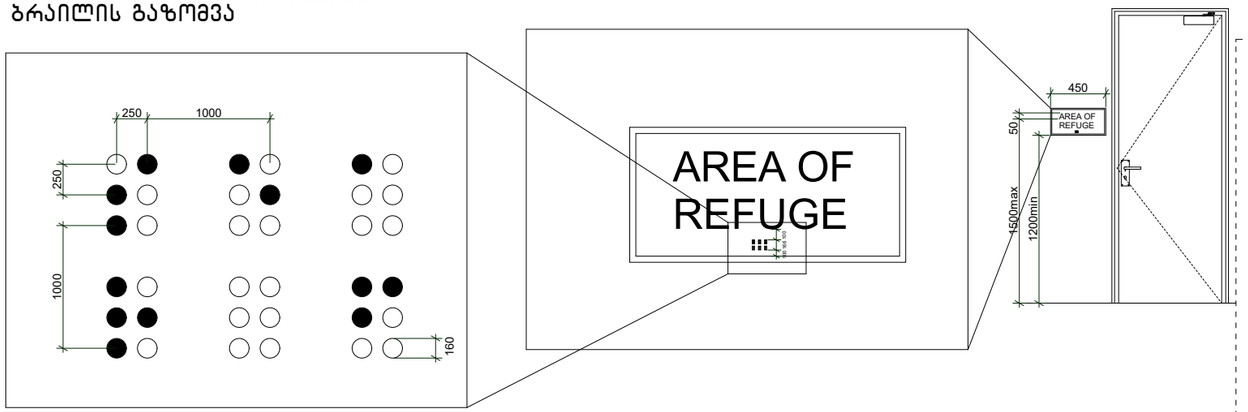

შენიშვნები:

შენობაში გამოყენებულია 408-ე ქვეთავის
შესაბამისი შეზღუდული გამოყენების ლიფტი.

.ლიფტი შესაბამისობაში იქნება სტანდარტთან ASME A17.1/CSA
.ლიფტის გამოსაძახებელი ღილაკები და კლავიშები შესაბამისობაში იქნება 407.2.1ქვეთავთან
.ფოიეს სიგნალები შესაბამისობაში იქნება 407.2.2 ქვეთავთან

.ლიფტის შახტებთან განთავსებული ნიშნები შესაბამისობაში იქნება 407.2.3 ქვეთავთან
.ლიფტის კაბინის ბალანსირება შესაბამისობაში იქნება 407.4.4 -ე ქვეთავთან
.ლიფტის კაბინის განათება შესაბამისობაში იქნება 407.4.5 -ე ქვეთავთან
.ლიფტის კაბინის სამართავები შესაბამისობაში იქნება 407.4.6 - ე ქვეთავთან მართვის პანელები განთავსდება გვერდითა კედლის ცენტრში.
.კაბინის სამართავების აღნიშვნები და მითითებები შესაბამისობაში იქნება 407.4.7 -ე ქვეთავთან
.კაბინაში მოეწყობა 407.4.10- ე ქვეთავის შესაბამისი საავარიო სიგნალიზაციის მექანიზმები

შპს "არდ ჯგუფი"			მრავალბინიანი საცხოვრებელი კომპლექსი "დიღმის ჭალებში" კორპ. №1 №2 დავით აღმაშენებლის ხეივანი მე-12 კმ ს/კ 01.72.14.009.614	დამკვეთი: შპს "მოდერნ სითი დეველოპმენტი" ს/კ 405354085 დირექტორი-ლევან ევგენიძე პ/ნ 01007002156			
დირექტორი	პ. ჭავჭანიძე						
პრ.მთ.არქ.	პ. ჭავჭანიძე		არქიტექტურული ნაწილი	მ-ბი	სტადია	ფ. №	რაოდ.
კონსტრუქტორი	ე. წოწერია						
			"დიღმის ჭალებში" კორ. №2 ლიფტის დეტალიზაცია	1:50	არქ. პრო.		
შეასრულა	პ. ჭავჭანიძე						
				2022 წ.			

საპროექტო ლიფტი და მისი გაბარიტული ზომები მ1:50

ჭრილი 1-1

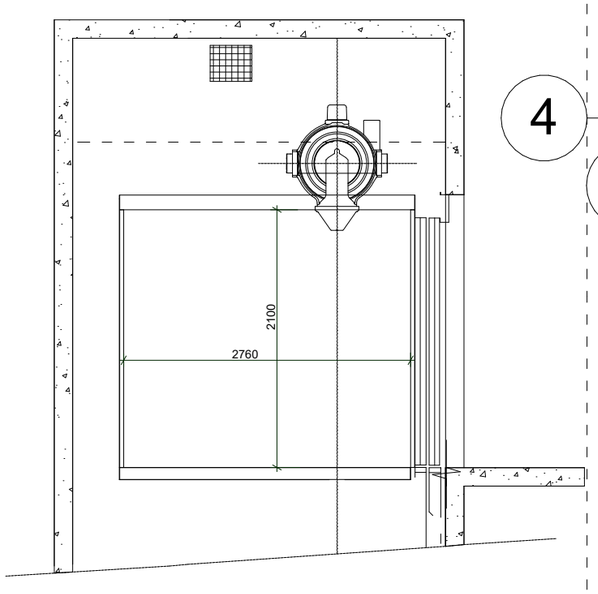

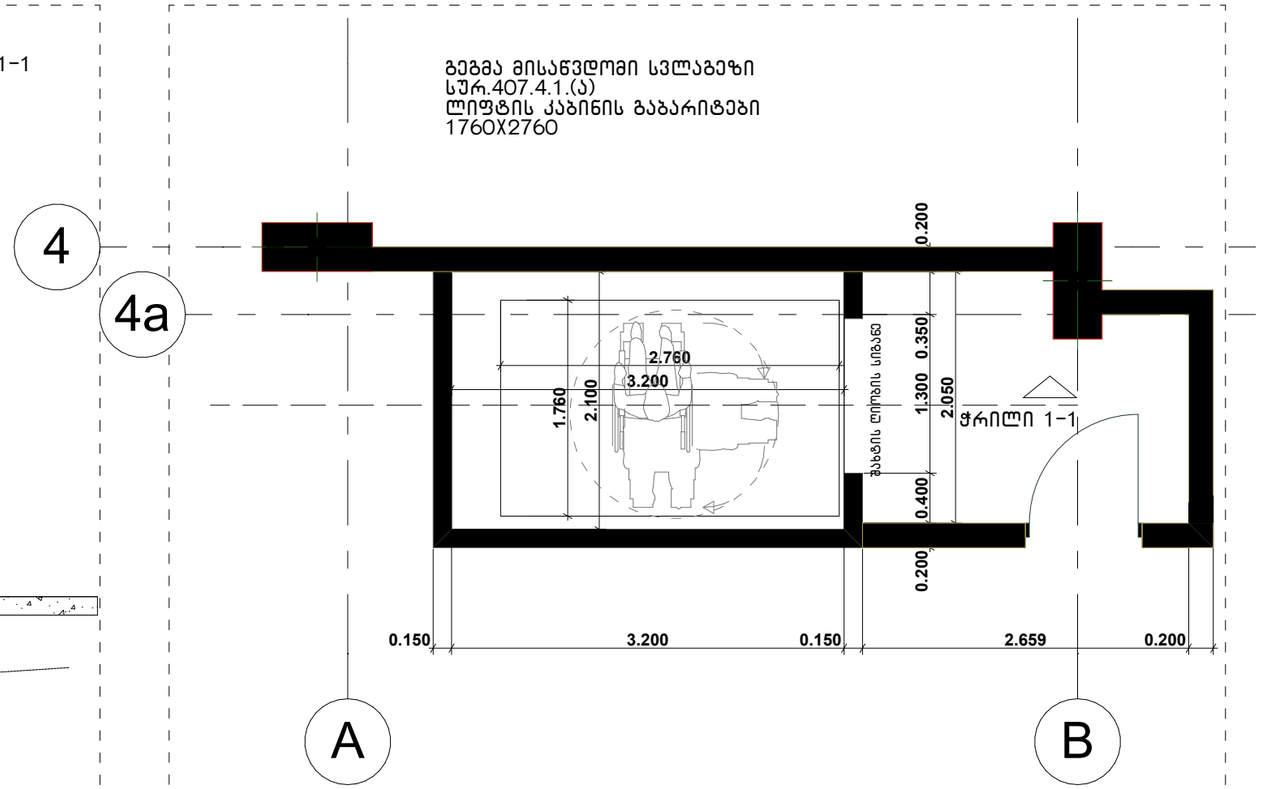

გეგმა მისაწვდომი სვლაგეზი
სურ.407.4.1.(ა)
ლიფტის კაბინის გაბარიტები
1760X2760

ლიფტის ღილული სიგნალების სიმაღლე
სურ.407.2.2.2(ა)

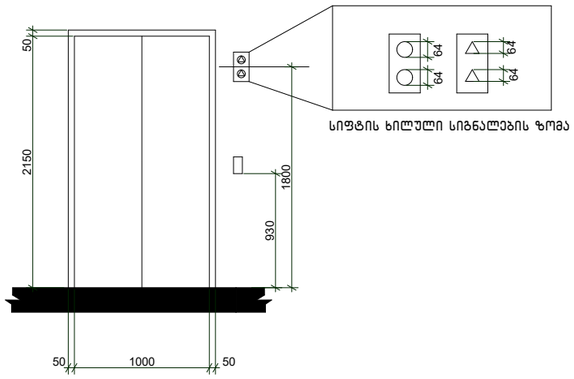

ბრაილის ზომები სურ.703.4.3
ბრაილის გაზომვა

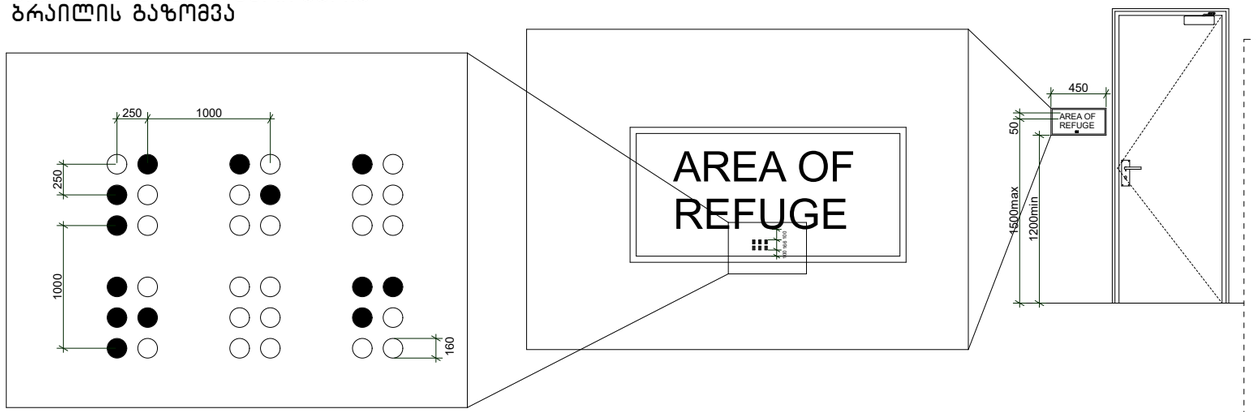

შენიშვნები:

შენობაში გამოყენებულია 408-ე ქვეთავის
შესაბამისი შეზღუდული გამოყენების ლიფტი.

.ლიფტი შესაბამისობაში იქნება სტანდარტთან ASME A17.1/CSA
.ლიფტის გამოსაძახებელი ღილაკები და კლავიშები შესაბამისობაში იქნება 407.2.1ქვეთავთან
.ფოიეს სიგნალები შესაბამისობაში იქნება 407.2.2 ქვეთავთან

.ლიფტის შახტებთან განთავსებული ნიშნები შესაბამისობაში იქნება 407.2.3 ქვეთავთან
.ლიფტის კაბინის ბალანსირება შესაბამისობაში იქნება 407.4.4 -ე ქვეთავთან
.ლიფტის კაბინის განათება შესაბამისობაში იქნება 407.4.5 -ე ქვეთავთან
.ლიფტის კაბინის სამართავები შესაბამისობაში იქნება 407.4.6 - ე ქვეთავთან მართვის პანელები განთავსდება გვერდითა კედლის ცენტრში.
.კაბინის სამართავების აღნიშვნები და მითითებები შესაბამისობაში იქნება 407.4.7 -ე ქვეთავთან
.კაბინაში მოეწყობა 407.4.10- ე ქვეთავის შესაბამისი საავარიო სიგნალიზაციის მექანიზმები

შპს "არდ ჯგუფი"			მრავალბინიანი საცხოვრებელი კომპლექსი "დიღმის ჭალებში" კორპ. №1 №2 დავით აღმაშენებლის ხეივანი მე-12 კმ ს/კ 01.72.14.009.614	დამკვეთი: შპს "მოდერნ სითი დეველოპმენტი" ს/კ 405354085 დირექტორი-ლევან ევგენიძე პ/ნ 01007002156			
დირექტორი	პ. ჭავჭანიძე		არქიტექტურული ნაწილი	მ-ბი	სტადია	ფ. №	რაოდ.
პრ.მთ.არქ.	პ. ჭავჭანიძე			1:50	არქ. პრო.		
კონსტრუქტორი	ე. წოწერია		"დიღმის ჭალებში" კორპ. №2 ლიფტის დეტალიზაცია				
				2022 წ.			
შეასრულა	პ. ჭავჭანიძე						

ცხრილი 407.4.7.1.3 - სამართავი ღილაკის ამოცნობა

სამართავი ღილაკის ტიპი	ამობურცული ნიშანი	ბრაილის შეტყობინება	თანაფარდობა (გახსნილი რკალები აღნიშნავს გამოუყენებელ წერტილებს ბრაილის თითოეულ უჯრაში)
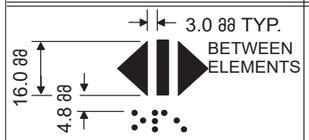 DOOR OPEN		 op“en”	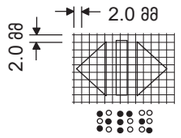
 REAR/SIDE DOOR OPEN		 op“en”	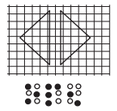
 DOOR CLOSE		 close	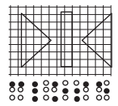
 REAR/SIDE DOOR CLOSE		 close	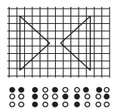
 MAIN		 ma“in”	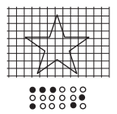
 ALARM		 al“ar”m	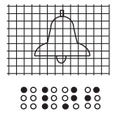
 PHONE		 ph“one”	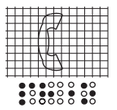
 EMERGENCY STOP (WHEN PROVIDED) X on face of octagon is not required to be tactile		 “st”op	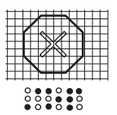

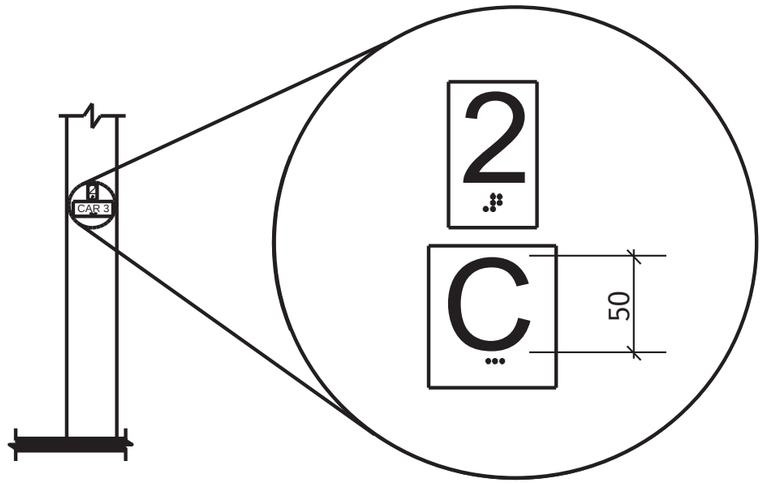

სურ. 407.2.3.2
სართულის მიმთითებელ ეკრანიანი ლიფტების აღმნიშვნელები

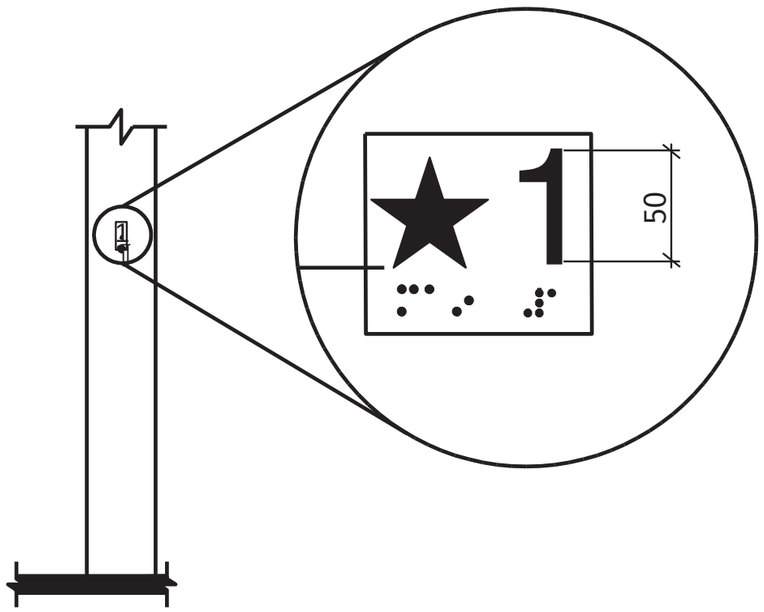

სურ. 407.2.3.1
სართულის აღნიშვნა

შენიშვნები:
შენობაში გამოყენებულია 407-ე ქვეთავის შესაბამისი ლიფტი.
*ლიფტი შესაბამისობაში იქნება ASME A17.1/CSA B44 სტანდარტთან
*ლიფტის გამოსაძახებელი ღილაკები და კლავიშები შესაბამისობაში იქნება 407.2.1 ქვეთავთან
*ფოიეს სიგნალები შესაბამისობაში იქნება 407.2.2 ქვეთავთან
*ლიფტის შახტებთან განთავსებული ნიშნები შესაბამისობაში იქნება 407.2.3 ქვეთავთან
*ლიფტის კაბინის ბალანსირება შესაბამისობაში იქნება 407.4.4 -ე ქვეთავთან
*ლიფტის კაბინის განათება შესაბამისობაში იქნება 407.4.5-ე ქვეთავთან
*ლიფტის კაბინის სამართავები შესაბამისობაში იქნება 407.4.6-ე ქვეთავთან მართვის პანელები ანთავსდება გვერდითა კედლის ცენტრში
*კაბინის სამართავების აღნიშვნები და მითითებები შესაბამისობაში იქნება 407.4.7 -ე ქვეთავთან
*კაბინაში მოეწყობა 407.4.10-ე ქვეთავის შესაბამისი საავარიო სიგნალიზაციის მექანიზმები.

შპს "არდ ჯგუფი"			მრავალბინიანი საცხოვრებელი კომპლექსი "დიღმის ჭალებში" კორ. №1,№2 დავით აღმაშენებლის ხეივანი მე-12 კმ ს/კ 01.72.14.009.614	დამკვეთი: შპს "მოდერნ სითი დეველოპმენტი" ს/კ 405354085 დირექტორი-ლევან ევგენიძე პ/ნ 01007002156			
დირექტორი	პ. ჭავჭანიძე						
პრ.მთ.არქ.	პ. ჭავჭანიძე		არქიტექტურული ნაწილი		მ-ბი	სტადია	ფ. №	რაოდ.
კონსტრუქტორი	ე. წოწერია					არქ. პრო.		
			კორ. №1,№2 ლიფტის დეტალიზაცია					
შეასრულა	პ. ჭავჭანიძე				2022 წ.			

				ЗЗЛ "ЭЖСЮ ЭЖЭЭРЭЛ"
ФОЛЭЭЖЮЖЮЖ	3. ЭЭЭЭЛЭЖЮЖ			
ЭЖ.ЭЮ.ЭЖ.	3. ЭЭЭЭЛЭЖЮЖ			ЭЛЭЭЖЮЖЮЖЭЛ ЭЖЭЛЭЖЮЖЮЖЭЛ ЭЖЭЛЭЖЮЖЮЖЭЛ ЭЖЭЛ

კ–1 კარი ზღურბლის გარეშე მიმხურავით

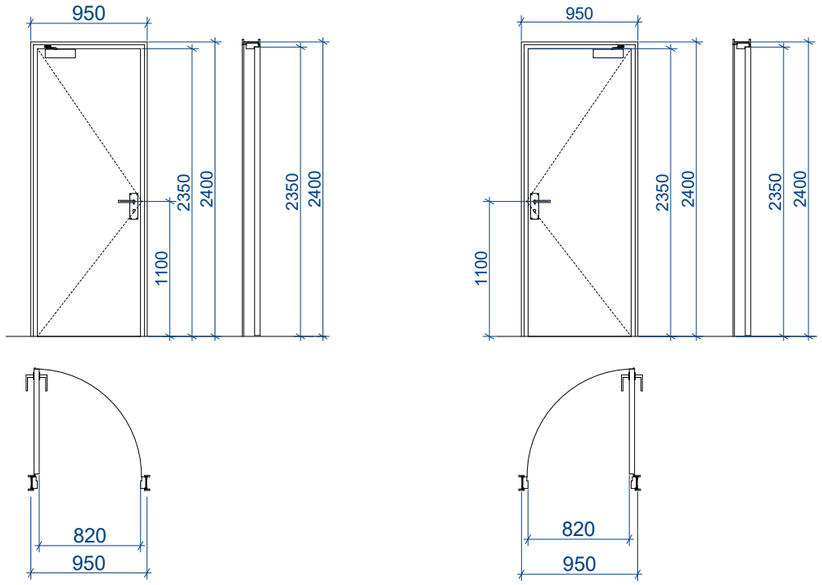

კ–2 კარი ზღურბლით მიმხურავის გარეშე

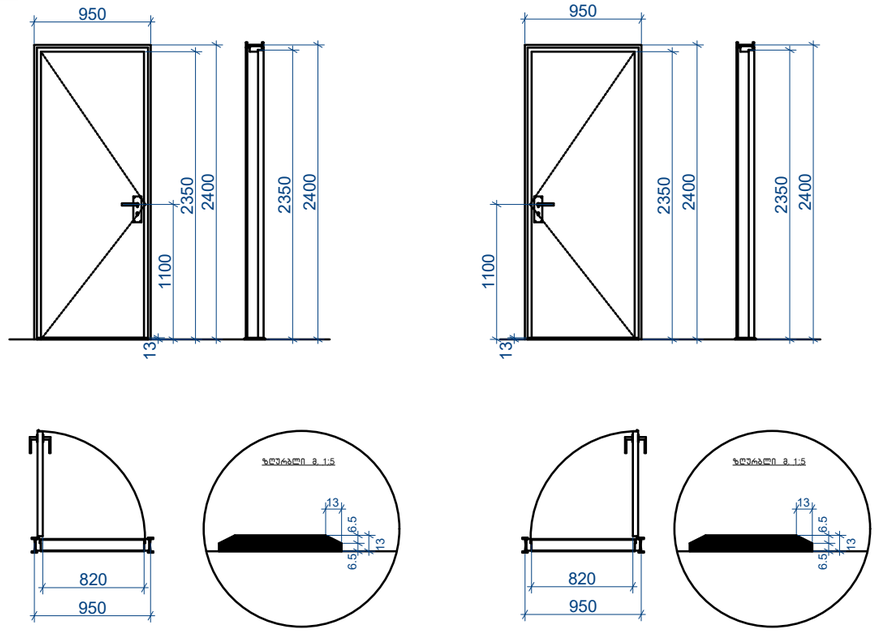

კ–3 კარი ზღურბლის და მიმხურავის გარეშე

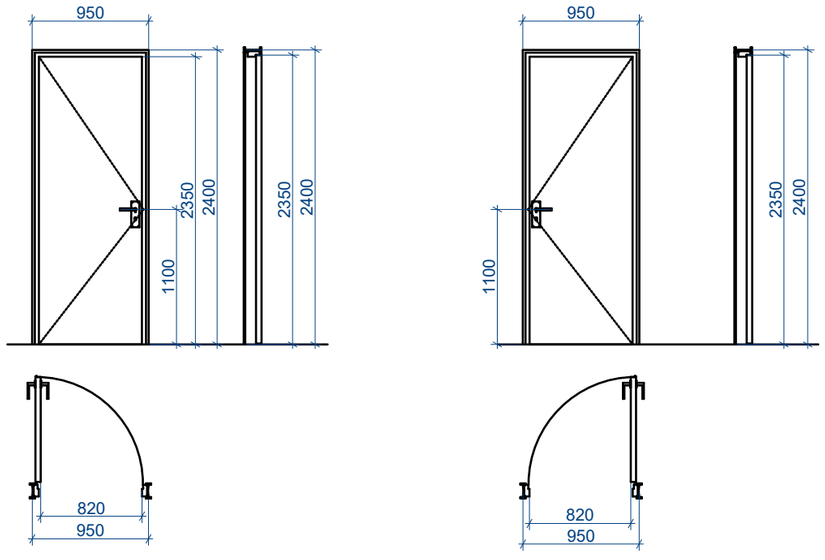

შენიშვნები:

კარის ზედაპირი უნდა იყოს გლუვი იატაკიდან მინიმუმ 250
მმ-ის საზღვრებში.
∑სახელურები, ჩამოსაწევი სახელურები, საკეტები, რაზები
და მისაწვდომი კარის სხვა სამართავები ისეთი ფორმის
იქნება, რომ ადვილად შეიძლებოდეს ერთი ხელით
მოჭიდება და მის ასამუშავებლად საჭირო არ იქნება
მაგრად მოჭიდება, წვალება ან მაჯის ტრიალი.
∑დახურული კარის კავეულის გასაღები ნაწილები და გაღებისათვის განკუთვნილი ძალა შესაბამისობაში იქნება

შემდეგთან:
1. წინიდან მისაწვდომობისას, გამოწევით ან მიწოლით გაღებადი, არაუმეტეს 66.7 ნიუტონი.
2. ბრუნვითი მოძრაობით გასაღები, არაუმეტეს 315 ნიუტონი სმ.

∑გასასვლელის კომპონენტებს (გზა-კიბე და ვესტიბიული)
ემსახურება მიმხურავით აღჭურვილი კარებები.
∑კარის მიმხურავები ისე მოეწყობა, რომ 90 გრადუსით, ღია მდგომარეობიდან 12 გრადუსით გაღებულ მდგომარეობამდე კარის მისახურად საჭირო დრო არაუმცირეს 5 წამი იქნება.
∑კარის ზამბარიანი ანჯამები ისე მოეწყობა, რომ 70 გრადუსით ღია მდგომარეობიდან დახურულ მდგომარეობამდე კარი არაუმცირეს 1.5 წამში გადავა.
∑ცეცხლმედეგი კარისგან განსხვავებული კარის მიწოლით ან
გამოწევით გაღებისათვის საჭირო ძალა შესაბამისობაში
იქნება შემდეგთან:
1. შენობაში განთავსებული ანჯამიანი კარი: არაუმეტეს 22.2 ნიუტონი.
∑კარებების ცეცხლმედეგობა მითითებულია ხანძარსაწინააღმდეგო გეგმებზე.
∑კარებების გაღების მიმართულება მითითებულია
გეგმებზე.
∑კერის ზღურბლი მითითბულია გეგმებზე
∑არცერთი კარის სუფთა სიმაღლე არ იქნება 2,05 მეტრზე

შპს "არდ ჯგუფი"			მრავალბინიანი საცხოვრებელი კომპლექსი "დიღმის ჭალებში" კორპ. №1,№2 დავით აღმაშენებლის ხეივანი მე-12 კმ ს/კ 01.72.14.009.614	დამკვეთი: შპს "მოდერნ სითი დეველოპმენტი" ს/კ 405354085 დირექტორი-ლევან ევგენიძე პ/ნ 01007002156		
დირექტორი	პ. ჭავჭანიძე					
არ.მთ.არქ.	პ. ჭავჭანიძე		არქიტექტურული ნაწილი	მ-ბი	სტადია	ფ. №	რაოდ.
კონსტრუქტორი	ე. წოწერია			1:50	არქ. პრო.		
			კარი, ფანჯარა				
შეასრულა	პ. ჭავჭანიძე			2021 წ.			

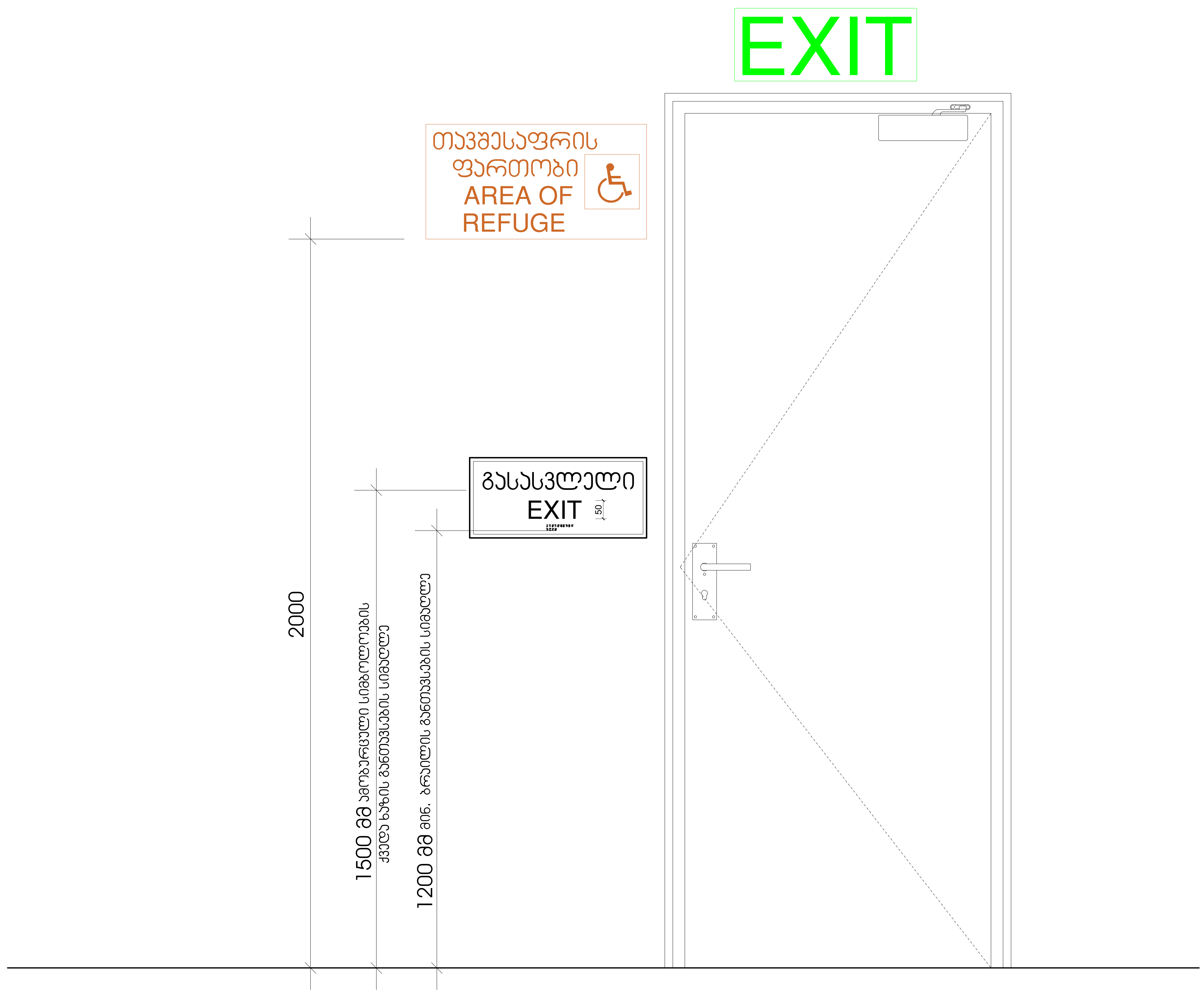

შპს "არდ ჯგუფი"			მრავალბინიანი საცხოვრებელი კომპლექსი "დიღმის ჭალებში" კორ. №1,№2 დავით აღმაშენებლის ხეივანი მე-12 კმ ს/კ 01.72.14.009.614	დამკვეთი: შპს "მოდერნ სითი დეველოპმენტი" ს/კ 405354085 დირექტრი-ლევან ევგენიძე პ/ნ 01007002156			
დირექტორი	კ. ჭავჭანიძე						
პრ.მთ.არქ.	კ. ჭავჭანიძე		არქიტექტურული ნაწილი	მ-ბი	სტადია	ფ. №	რაოდ.
კონსტრუქტორი	ე. წოწერია			1:5	არქ. პრო.		
			ნიშნები				
შეასრულა	კ. ჭავჭანიძე						
				2021 წ.			

გასასვლელის განათებული ნიშანი

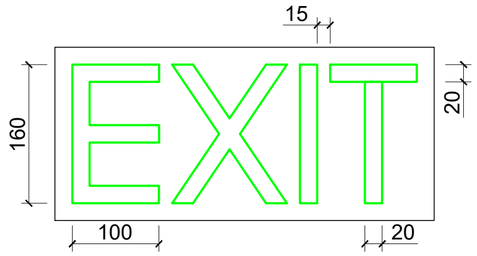

განათებული ნიშანი თავშესაფრის ფართობთან მიმავალ ჯართან

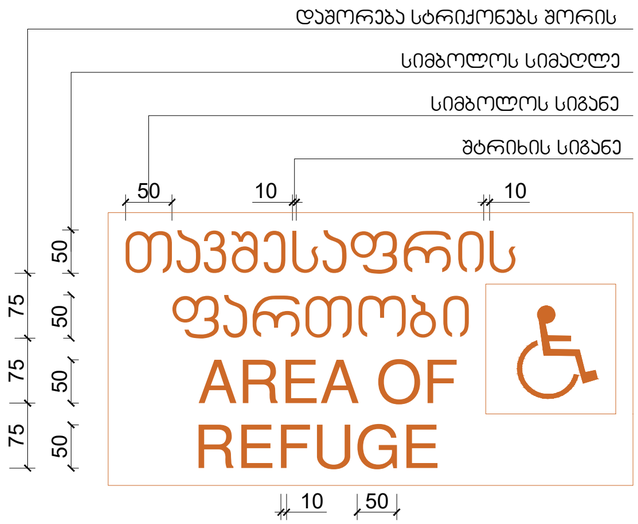

ნიშანი ამობურცული სიმბოლოებით და ბრაილით გზა-ჯიბის შესასვლელთან და გარეთ გამავალ ყველა ჯართან

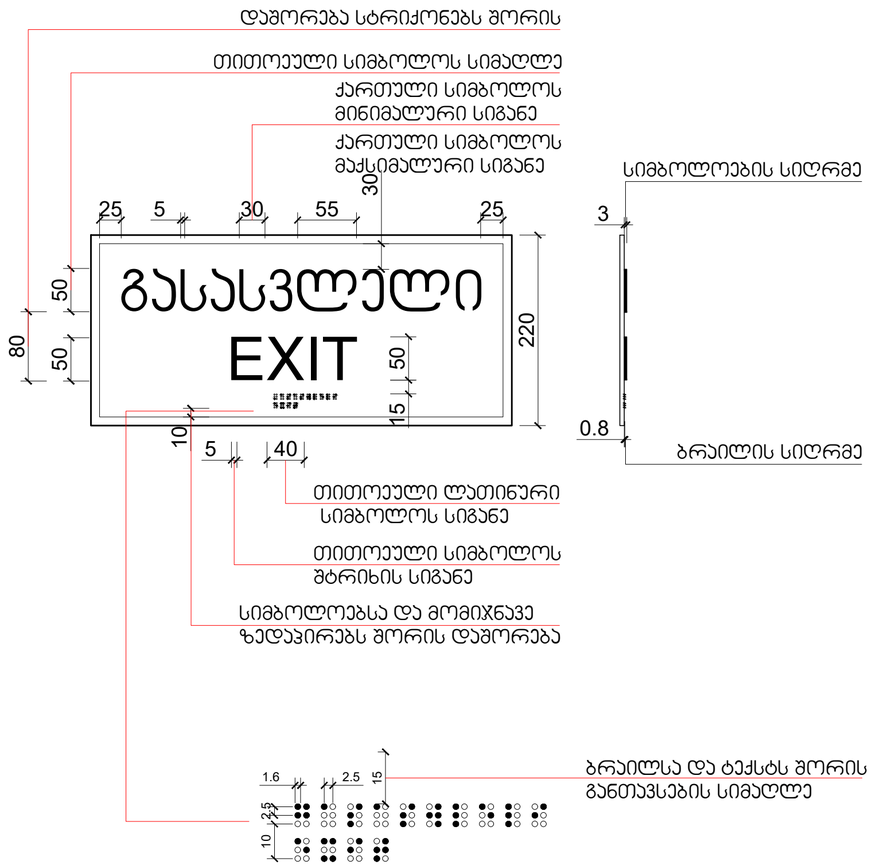

შპს "არდ ჯგუფი"			მრავალბინიანი საცხოვრებელი კომპლექსი "დიღმის ჭალებში" კორპ. №1,№2 დავით აღმაშენებლის ხეივანი მე-12 კმ ს/კ 01.72.14.009.614	დამკვეთი: შპს "მოდერნ სითი დეველოპმენტი" ს/კ 405354085 დირექტორი-ლევან ევგენიძე პ/ნ 01007002156		
დირექტორი	პ. ჭავჭანიძე					
პრ.მთ.პრძ.	პ. ჭავჭანიძე		არქიტექტურული ნაწილი	მ-ბი	სტადია	ფ. №	რაოდ.
კონსტრუქტორი	ე. წოწერია			1:5	პრძ. პრრ.		
			ნიშნები				
შეასრულა	პ. ჭავჭანიძე			2021 წ.			

სასწრაფო სამედიცინო დახმარების საერთაშორისო სიმბოლო
(სიცოცხლის ვარსკვლავი) განთავსდება ლიფტის ჩარჩოს ორივე მხარეს

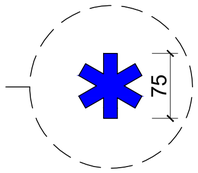

ნიშანი განთავსდება ლიფტის გამოსაძახებელ ღილაკთან



შპს "არდ ჯგუფი"			მრავალბინიანი საცხოვრებელი კომპლექსი "დიღმის ჭალებში" კორპ. №1,№2 დავით აღმაშენებლის ხეივანი მე-12 კმ ს/კ 01.72.14.009.614	დამკვეთი: შპს "მოდერნ სითი დეველოპმენტი" ს/კ 405354085 დირექტორი-ლევან ევგენიძე პ/ნ 01007002156			
დირექტორი	პ. ჭავჭანიძე		არქიტექტურული ნაწილი	მ-ბი	სტადია	ფ. №	რაოდ.
პრ.მთ.არქ.	პ. ჭავჭანიძე			1:5	პრქ პრო.		
კონსტრუქტორი	ე. წოწერია		ნიშნები				
შეასრულა	პ. ჭავჭანიძე			2021 წ.			

შ.შ.მ.პ. ბინაში ვიტრაჟის სახელურის სიმარლე

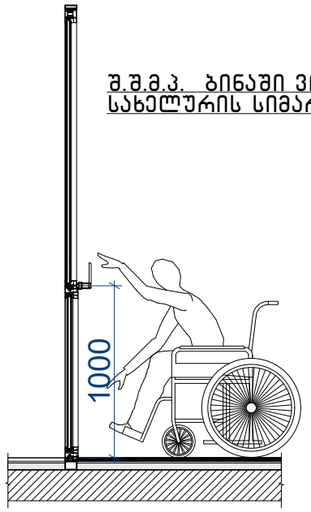

შ.შ.მ.პ. ბინაში ფანჯრის სახელურის სიმარლე

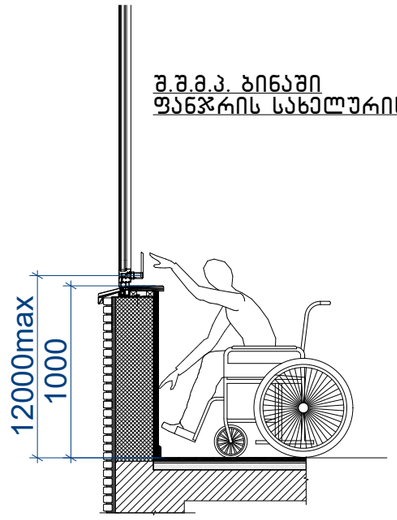

აბაზანის კაბინაზე მიწვდომა

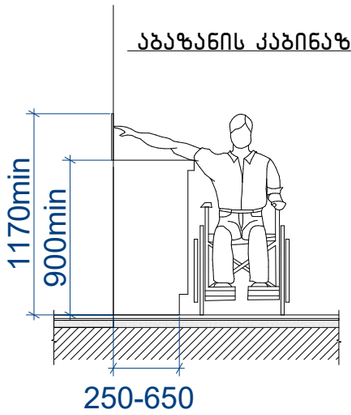

სადარბაზოში შესასვლელი კარის იატაკის შვეული შემაღლება (ზღურბლი)

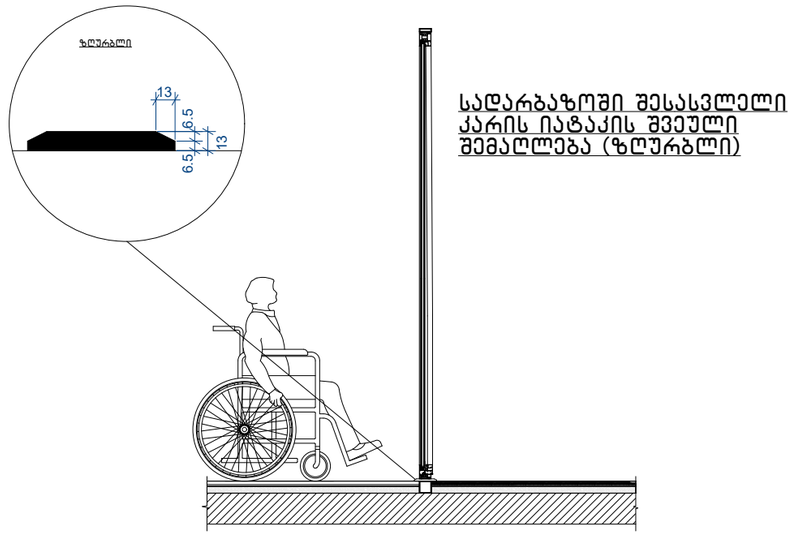

შენიშვნები:

1.იატაკის ზედაპირები მოეწყობა ისე, რომ იქნება მდგრადი, მყარი და არასრიალა.

2.განათების სამართავები ელექტრო გამანაწილებლები ელექტრო ჩამრთველები და დენსართები ტემპერატურის მარეგულირებლები მოწყობილობების სამართავები წყალსადენი სისტემის მოწყობილობების მარეგულირებლები და დამცავი და ორმხრივი საკომუნიკაციო სისტემების სამართავები ა" ტიპის ერთეულში მოეწყობა სტანდარტის ე ქვეთავის შესაბამისად“

3.სინათლის ჩამრთველები ელექტრო ჩამრთველები დენსართები ტემპერატურის მარეგულირებლები ელექტრო გამანაწილებლები და უსაფრთხოების ან შიდასაკომუნიკაციო სისტემების სამართავები ბ" ტიპის ერთეულებში მოეწყობა სტანდარტის 309.2 და 1104.1.1 ქვეთავების მიხედვით

შპს "არდ ჯგუფი"			მრავალბინიანი საცხოვრებელი კომპლექსი "დიღმის ჭალებში" კორპ. №1,№2 დავით აღმაშენებლის ხეივანი მე-12 კმ ს/კ 01.72.14.009.614	დამკვეთი: შპს "მოდერნ სითი დეველოპმენტი" ს/კ 405354085 დირექტორი-ლევან ევგენიძე პ/ნ 01007002156		
დირექტორი	პ. ჭავჭანიძე			მ-ბი	სტადია	ფ. №	რაოდ.
პრ.მთ.არქ.	პ. ჭავჭანიძე		არქიტექტურული ნაწილი				
კონსტრუქტორი	ე. წოწერია				არქ. პრო.		
			შ.შ.მ.პ სივრცეები				
შემსრულა	პ. ჭავჭანიძე			2021 წ.			

შ.შ.მ.პ. ბინაში იატაკის მცირე შემაღლება (ზღურბლი)

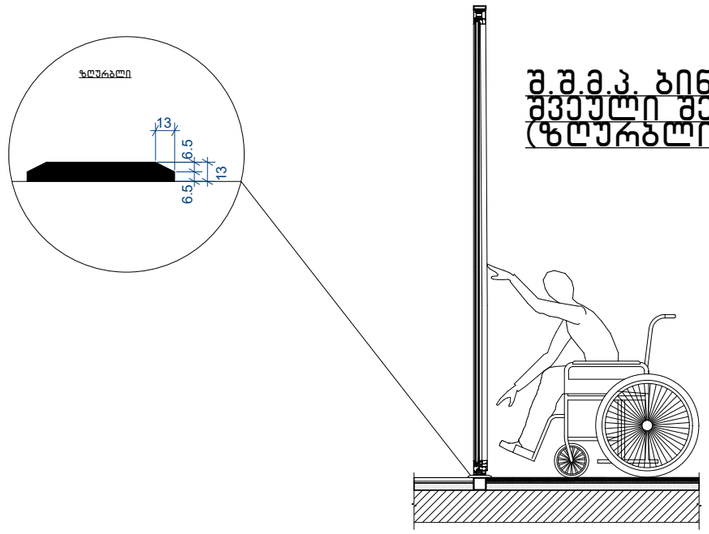

შ.შ.მ.პ. ბინაში კარის სანელურის სიმარლე

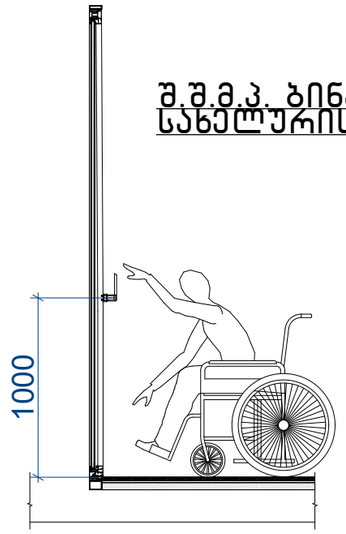

დახლის სიმაღლე

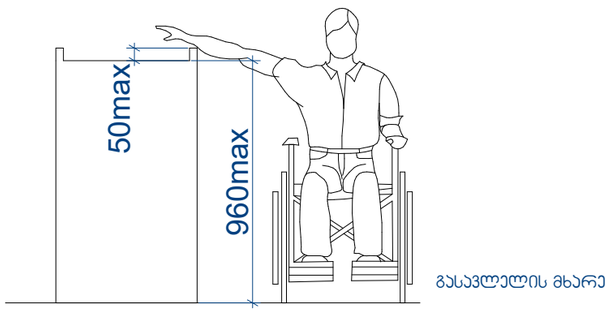

შენიშვნები:

1.იატაკის ზედაპირები მოეწყობა ისე, რომ იქნება მდგრადი, მყარი და არასრიალა.

2.განათების სამართავები ელექტრო გამანაწილებლები ელექტრო ჩამრთველები და დენსართები ტემპერატურის მარეგულირებლები მოწყობილობების სამართავები წყალსადენი სისტემის მოწყობილობების მარეგულირებლები და დამცავი და ორმხრივი საკომუნიკაციო სისტემების სამართავები ა" ტიპის ერთეულში მოეწყობა სტანდარტის ე ქვეთავის შესაბამისად"

3.სინათლის ჩამრთველები ელექტრო ჩამრთველები დენსართები ტემპერატურის მარეგულირებლები ელექტრო გამანაწილებლები და უსაფრთხოების ან შიდასაკომუნიკაციო სისტემების სამართავები ბ" ტიპის ერთეულებში მოეწყობა სტანდარტის 309.2 და 1104.1.1 ქვეთავების მიხედვით

შპს "არდ ჯგუფი"			მრავალბინიანი საცხოვრებელი კომპლექსი "დიღმის ჭალებში" კორპ. №1,№2 დავით აღმაშენებლის ხეივანი მე-12 კმ ს/კ 01.72.14.009.614	დამკვეთი: შპს "მოდერნ სითი დეველოპმენტი" ს/კ 405354085 დირექტორი-ლევან ევგენიძე პ/ნ 01007002156		
დირექტორი	პ. ჭავჭანიძე					
პრ.მთ.არქ.	პ. ჭავჭანიძე		არქიტექტურული ნაწილი	მ-ბი	სტადია	ფ. №	რაოდ.
კონსტრუქტორი	ე. წოწერია				არქ. პრო.		
			შ.შ.მ.პ სივრცეები				
შესრულა	პ. ჭავჭანიძე			2021 წ.			

პანდუსის დეტალიზაცია მისაწვდომი პანდუსი

ჭრილი 1-1

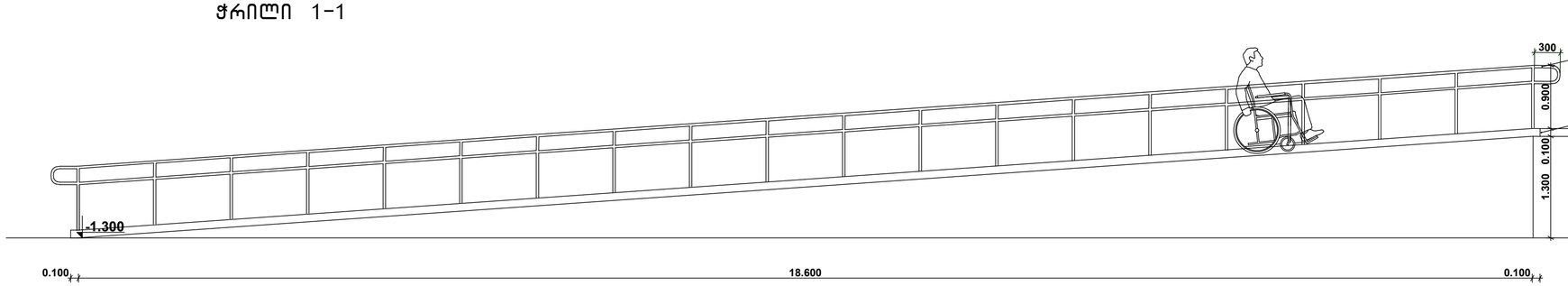

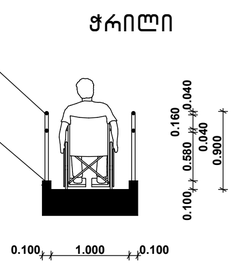

ჭრილი

გეგმა

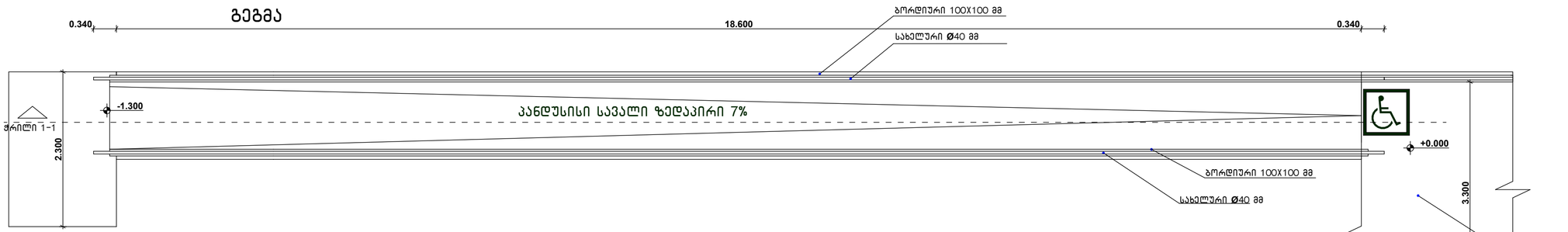

შენობის კედელი

შპს "არდ ჯგუფი"			მრავალბინიანი საცხოვრებელი კომპლექსი "დიღმის ჭალებში" კორპ. №1 დავით აღმაშენებლის ხეივანი მე-12 კმ ს/კ 01.72.14.009.614	დამკვეთი: შპს "მოდერნ სითი დეველოპმენტი" ს/კ 405354085 დირექტორი-ლევან ევგენიძე პ/ნ 01007002156		
დირექტორი	პ. ჭავჭანიძე					
პრ.მთ.არქ.	პ. ჭავჭანიძე		არქიტექტურული ნაწილი	მ-ბი	სტადია	ფ. №	რაოდ.
კონსტრუქტორი	ე. წოწერია			1:50	არქ პრრ.		
შესასრულა	პ. ჭავჭანიძე		პანდუსის დეტალური ნაახი	2021 წ.			

ბორდიურის პანდუსი

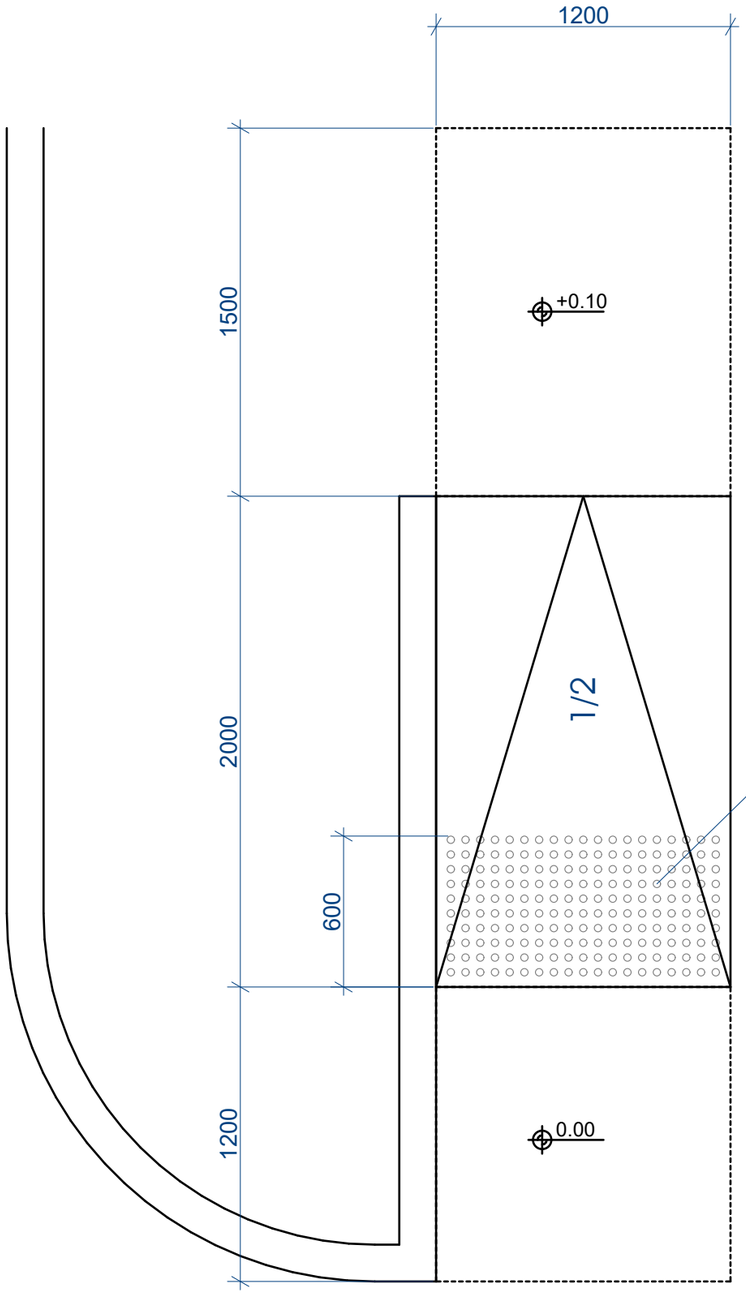

ამოცნობადი გამაფრთხილებელის დეტალიზაცია

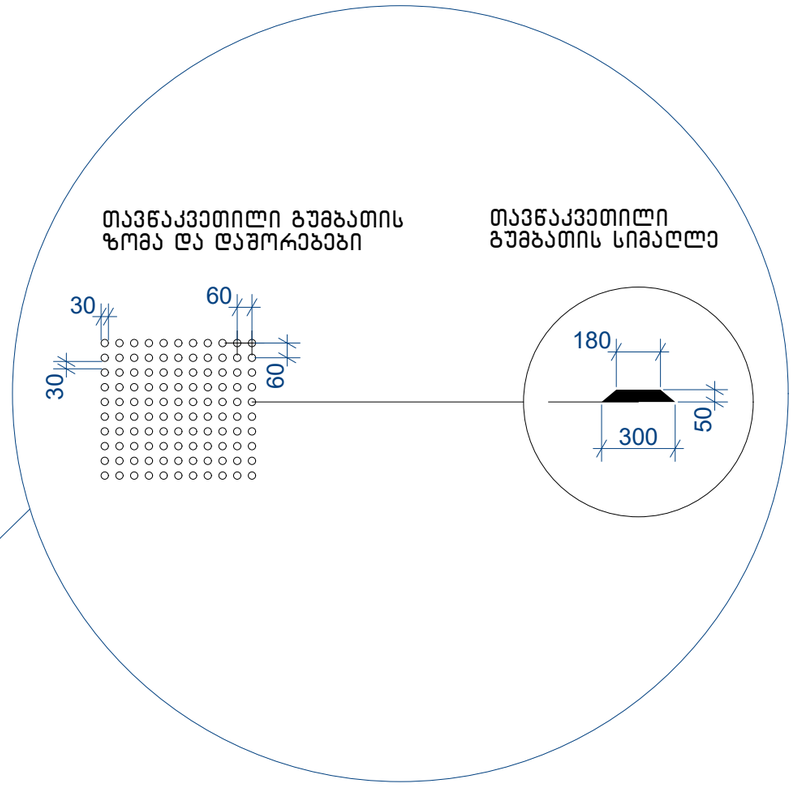

შენიშვნები:

პანდუსების და ბაქნების ზედაპირი იქნება მდგრადი, მყარი და არასრიალა.

∑პანდუსების სახელურები არ იტრიალებს მათი ბუდეების საზღვრებში.

∑სახელურები და ნებისმიერი კედელი ან მათ მომიჯნავედ მდებარე სხვა ზედაპირი არ შეიცავს ბასრ ან უხეშ ელემენტებს.

∑შენობის გარეთ მდებარე პანდუსები ისე დაგეგმარდება, რომ სავალ ზედაპირზე წყალი არ დაგროვდება.

∑პანდუსის და ბაქნების განივი კვეთის დახრა არ აღემატება 1/48-ს.

ამოცნობადი გამაფრთხილებლების ზედაპირები ვიზუალურად უნდა განსხვავდებოდეს მომიჯნავე ზედაპირებისგან და უნდა იყოს ღია ფერზე მუქი ან მუქ ფერზე ღია.

∑გამაფრთხილებლებს უნდა ჰქონდეს თავწაკვეთილი გუმბათის ფორმა და უნდა შეესაბამებოდეს შემდეგ მოთხოვნებს:

∑თავწაკვეთილი გუმბათები კვადრატული ბადის სახით უნდა იყოს დალაგებული.

∑თავწაკვეთილი გუმთათების ფუძის დიამეტრი უნდა იყოს, არაუმცირეს 23 მმ და, არაუმეტეს, 36 მმ, ხოლო წვეროს დიამეტრი ფუძე დიამეტრის, არაუმცირეს 50% და, არაუმეტეს, 65%.

∑თავწაკვეთილი გუმბათების სიმაღლე უნდა იყოს 5,0 მმ.

∑თავწაკვეთილი გუმბათების ცენტრიდან ცენტრამდე დაშორება უნდა იყოს, არაუმცირეს, 40 მმ და, არაუმეტეს, 60 მმ, ხოლო ფუძიდან ფუძემდე დაშორება, არაუმცირეს, 16,5 მმ დაფაზე ყველაზე ახლოს მდებარე გუმბათებს შორის გაზომვისას.

∑თავწაკვეთილი გუმბათები კვადრატული ბადის სახით უნდა იყოს დალაგებული.

შპს "არდ ჯგუფი"			მრავალბინიანი საცხოვრებელი კომპლექსი "დილმის ჭალებში" კორპ. №1,№2 დავით აღმაშენებლის ხეივანი მე-12 კმ ს/კ 01.72.14.009.614	დამკვეთი: შპს "მოდერნ სითი დეველოპმენტი" ს/კ 405354085 დირექტორი-ლევან ევგენიძე პ/ნ 01007002156		
დირექტორი	პ. ჭავჭანიძე					
პრ.მთ.არქ.	პ. ჭავჭანიძე		არქიტექტურული ნაწილი			
კონსტრუქტორი	ე. წოწერია					
			ბორდიულის პანდუსის კვანძი	1:25	არქ. პრო.	
შეასრულა	პ. ჭავჭანიძე			2021 წ.		

ნიშანი განთავსდება
გზა-ჯიხის საზღვრებში ჯარის მომიჯნავედ

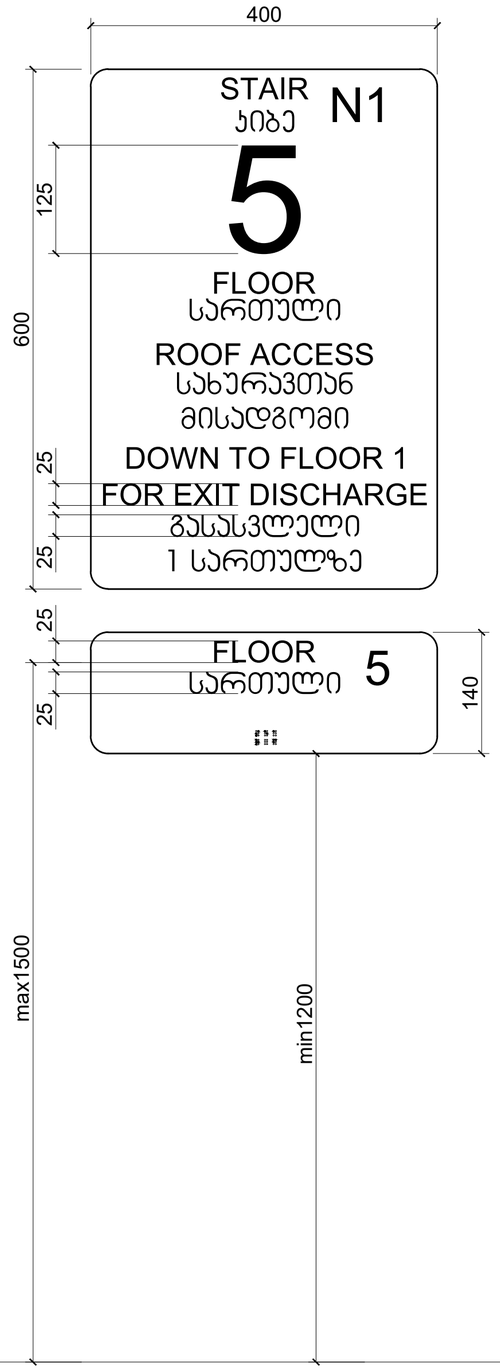

ნიშანი განთავსდება
გზა-ჯიხის საზღვრებში ჯარის მომიჯნავედ

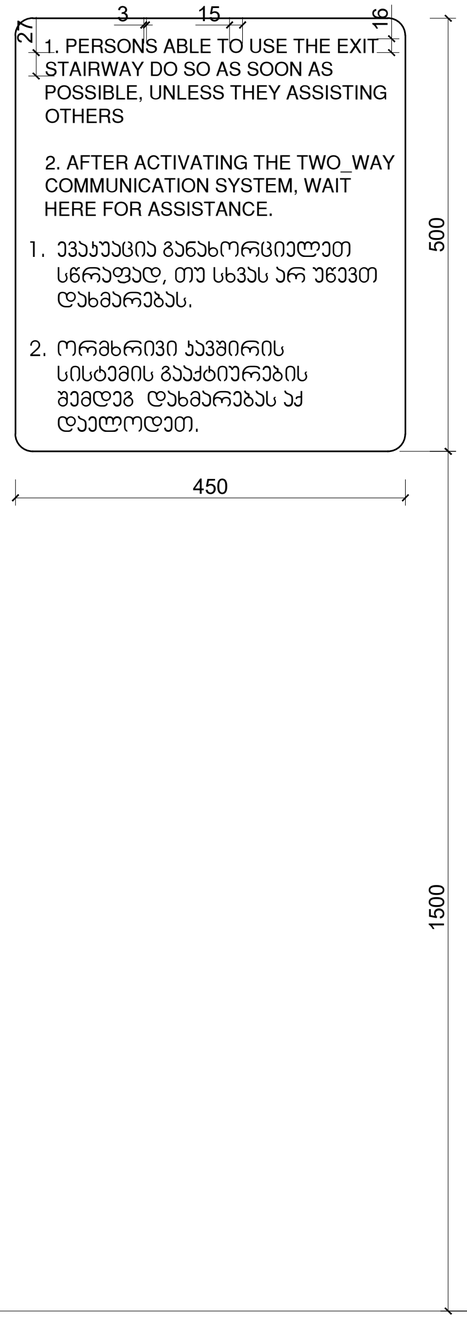

ნიშანი განთავსდება
გარე მისაწვდომ ავტოსადგომთან

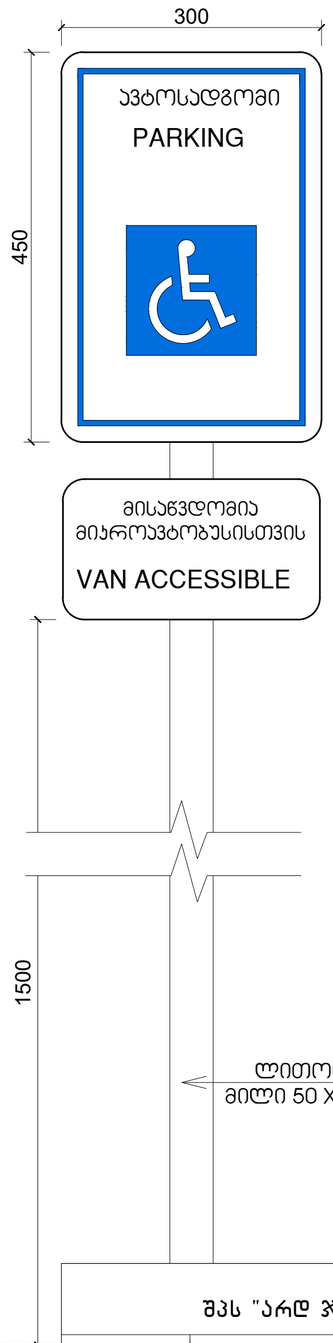

ნიშანი განთავსდება
შიგა მისაწვდომ ავტოსადგომთან

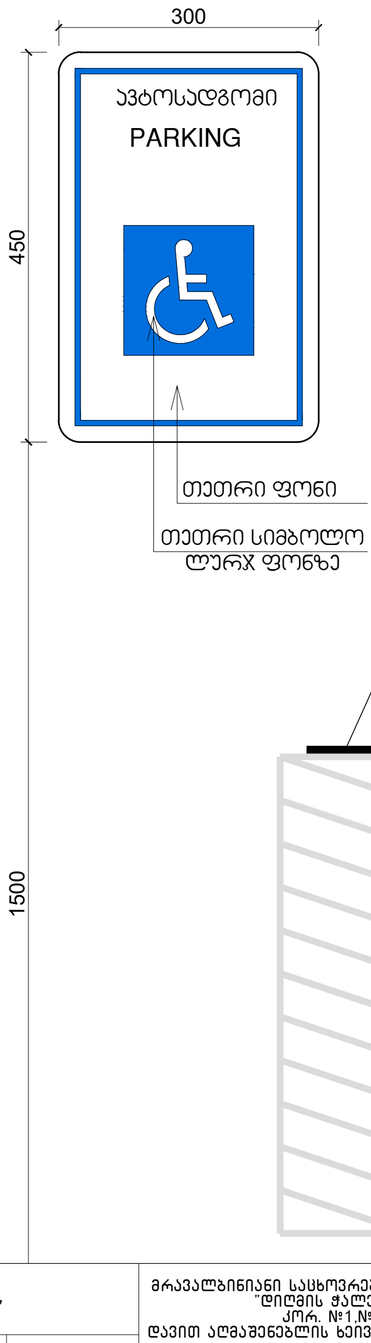

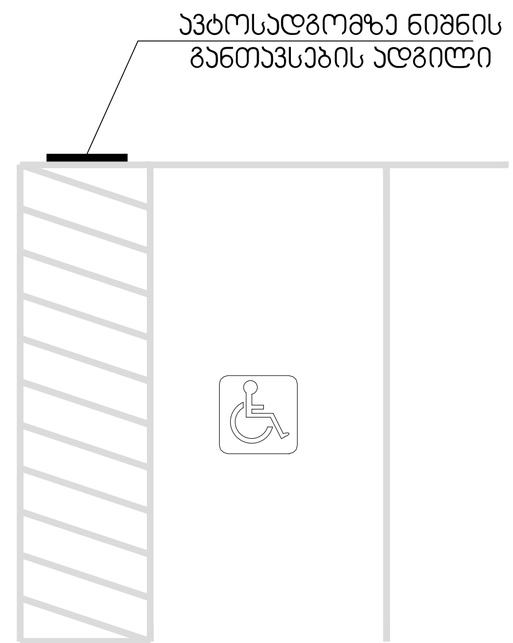

შპს "არდ ჯგუფი"			
დირექტორი	პ. ჭავჭანიძე		
პრ.მთ.არქ.	პ. ჭავჭანიძე		
კონსტრუქტორი	ე. წოწერია		
შემსრულა	პ. ჭავჭანიძე		

მრავალბინიანი საცხოვრებელი კომპლექსი
"დიღმის ჭალებში"
კორპ. №1,№2
დავით აღმაშენებლის ხეივანი მე-12 კმ
ს/კ 01.72.14.009.614

არქიტექტურული ნაწილი

ნიშნები

დამკვეთი:
შპს "მოდერნ სითი დეველოპმენტი"
ს/კ 405354085
დირექტორი-ლევან ევგენიძე პ/ნ 01007002156

მ-ბი	სტადია	ფ. №	რაოდ.
1:5	პრქ. პრჩ.		
2021 წ.			

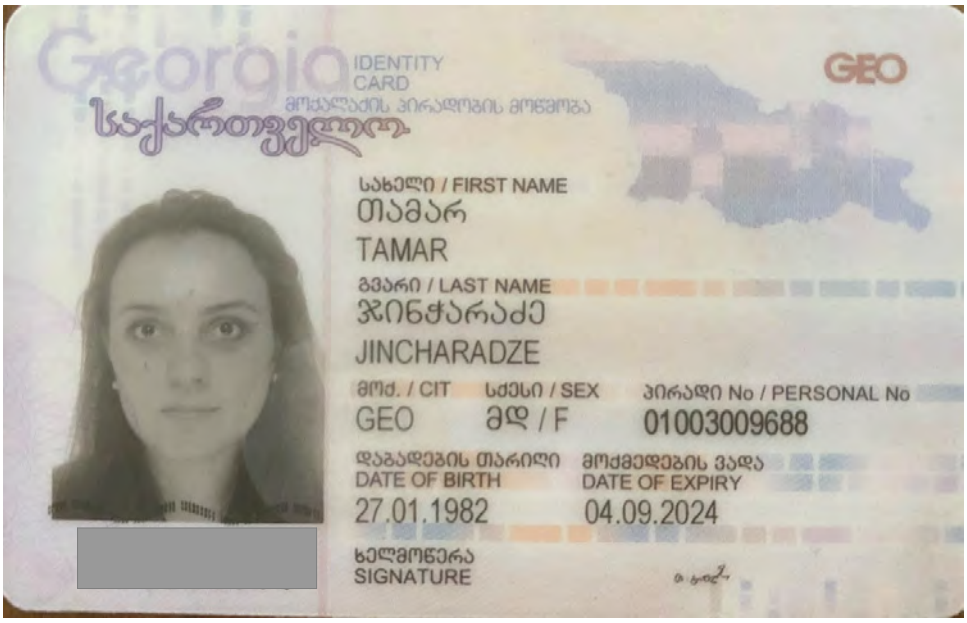
Georgia
IDENTITY CARD
მოქალაქის პირადობის მოწმობა
საქართველო
GEO
სახელი / FIRST NAME
თამარ
TAMAR
გვარი / LAST NAME
ჯინჭარაძე
JINCHARADZE
მოქ. / CIT
GEO
სქესი / SEX
მდ / F
პირადი No / PERSONAL No
01003009688
დაბადების თარიღი
DATE OF BIRTH
27.01.1982
მოქმედების ვადა
DATE OF EXPIRY
04.09.2024
ხელმოწერა
SIGNATURE

GEORGIAN TECHNICAL UNIVERSITY

DIPLOMA

STU № 000511

This is to certify that Mr./Ms. Tamar Jincharadze was enrolled in 2000 and in 2005 completed Georgian Technical University the full study programme of the Faculty of Architecture with a major in Architecture

By the decision of the Qualification Commission 11.30. 2005 (Month, Day, Year) was awarded an Academic Degree of Certified Specialist and the qualification of Architect

Seal

Rector R. Khurodze

Dean

City Tbilisi

Registration No 00601

საქართველოს ტექნიკური უნივერსიტეტი

დიპლომი

STU № 000511

ეძლევა თამარ ჯინჭარაძეს მასზედ, რომ იგი 2000 წელს ჩაირიცხა და 2005 წელს დაამთავრა საქართველოს ტექნიკური უნივერსიტეტის არქიტექტურის ფაკულტეტის დიპლომირებული სპეციალისტის სრული კურსი არქიტექტურის სპეციალობით

სახელმწიფო კვალიფიკაციო კომისიის 2005 30. 11 (წელი, რიცხვი, თვე) გადაწყვეტილებით თამარ ჯინჭარაძეს მიენიჭა დიპლომირებული სპეციალისტის აკადემიური ხარისხი და არქიტექტორის კვალიფიკაცია

ბ.ა.

რექტორი

დეკანი

ქ. თბილისი

სარეგისტრაციო N 00601

თბ. ზ.საკანდელიძის ქ.3
ტ- (99532) 2915257
Email: info@artstudio.ge

3. Z.Sakandelidze st, Tbilisi
Tel (99532) 2915257
Email: <info@artstudio.ge>

02.02.2022

ც ნ ო ბ ა

ეძლევა მოქალაქე თამარ ჯინჭარაძეს (პირადი №01003009688) მასზედ, რომ 2005-2009 წლებში ის მუშაობდა შპს "არტსტუდიო-პროექტში" (ს/ნ 204489393) არქიტექტორის თანამდებობაზე.

ცნობა ეძლევა დანიშნულების ადგილზე წარსადგენად.

ირენე სკალვინი

შპს "არტსტუდიო-პროექტი"-ს დირექტორი

Industrial
Construction
Engineering
Solutions

08.02.2022 წ.

ც ნ ო ბ ა

ცნობა ეძლევა ჯინჭარაძე თამარს (პირადი #01003009688), რომ იგი ნამდვილად მუშაობდა შპს "აი-სი-ი-ეს" ICES -ში (ს/ნ 236 094 677) არქიტექტორის თანამდებობაზე 2009 წლის 11 ნოემბრიდან 2017 წლის 1 აპრილამდე.

შპს აი-სი-ი-ეს ICES-ის
დირექტორი: /ლევან მეხრიშვილი/

Phone/Fax (995 32) 240 00 60
E-mail: info@ices.ge
www.ices.ge

03.02.2022

ცნობა

ეძლევა თამარ ჯინჭარაძეს (პ.ნ. 01003009688) მასზედ, რომ იგი 2016-2018 წლებში მუშაობდა შპს ,,ეკოჰაუსში“ (ს.კ.**400154104**) არქიტექტორის თანამდებობაზე.

ცნობა ეძლევა დანიშნულების ადგილზე წარსადგენად.

დირექტორი დავით მორჩილაძე

HUALING GROUP

JSC Hualing International Special Economic Zone
Hualing Tbilisi Sea Plaza, 5th floor, adjacent to Varketili IV m/d, Tbilisi 0190, Georgia

ს.ს Hualing International Special Economic Zone
ჰუალინგი თბილისის ზღვის პლაზა, V სართული, ვარკეთილის IV მ/რ-ის მიმდებარედ, თბილისი 1090 საქართველო

ცნობა

№ 1

14 თებერვალი, 2022

ეძლევა **თამარ ჯინჭარაძეს** (პ/ნ 01003009688) მასზედ, რომ იგი 2019 წლის 18 მარტიდან 2020 წლის 18 ივნისამდე ნამდვილად მუშაობდა სს „HUALING INTERNATIONAL SPECIAL ECONOMIC ZONE–ში არქიტექტორის თანამდებობაზე .

ცნობა ეძლევა საჭიროებისამებრ წარსადგენად.

ადამიანური რესურსების მენეჯერი

ხათუნა ჩხაიძე