შენობა-ნაგებობის უსაფრთხოების წესებთან შესაბამისობის ანალიზი

გამოყენებული წესები - „შენობა-ნაგებობის უსაფრთხოების წესები“

ჩამოთვალეთ შენობის დაკავებულებები და აღწერეთ თითოეული გამოყენება
სასაწყობო ჯგუფი სწ-2 *(ავტოსადგომი და სარდაფები 0.00 და -3.00 ნიშნულზე)*
საცხოვრებელი ჯგუფი სც-2 *(საცხოვრებელი ბინები +9.60-დან +29.40 ნიშნულამდე)*
საქმიანი ჯგუფი სქ *(საოფისე სივრცეები +3.00, +6.30 და +9.60 ნიშნულზე)*

კონსტრუქციისტიპი:	
განსაზღვრეთ კონსტრუქციის ტიპი ახალი შენობისთვის:	I-B

სიმაღლის შეზღუდვები *ცხრილი* 503 *-ის მიხედვით*		
დაკავებულობები	დასაშვები სართულიანობა	შემოთავაზებული
სასაწყობო ჯგუფი სწ-2	11 სართული	2 სართული
საცხოვრებელი ჯგუფი სც-2	11 სართული	7 სართული
საქმიანი ჯგუფი სქ	11 სართული	3 სართული
	დასაშვები სიმაღლე	შემოთავაზებული სიმაღლე
შენობის სიმაღლე =	48.8	39.20 მ
მიწის დონის ზემოთ სართულ(ებ)ის რაოდენობა	10 სართული	

ფართობის შეზღუდვები *ცხრილი* 503 *-ის*		
დაკავებულობები	**დასაშვები ფართობი (სართულზე)**	**შემოთავაზებული ფართობი (სართულზე) კვ.მ**
სასაწყობო ჯგუფი სწ-2	7340	819.5
საცხოვრებელი ჯგუფი სც-2	შეუზღუდავი	3009.5
საქმიანი ჯგუფი სქ	შეუზღუდავი	951.9
შემოთავაზებული ფართობების ჯამი =	4875.0	
სართულების რაოდენობა =	11 სართული	

გარე კედლის ცეცხლმედეგობისა და ღიობისადმი მოთხოვნები *ცხრილების* 602*-ის და* 705.8 *-ის მიხედვით*									
გარე კედელი	**ხანძარსაწინააღმდეგო მანძილი** (*მეტრი*)	**ცეცხლმედეგობის ხარისხი** (*საათი*)		**კედლის ღიობების ფართობი** (*კედლის %*)					
		მოთხოვნილი	**გათვალისწინებული**	**დასაშვები**			**გათვალისწინებული**		
				დაცული	**დაუცველი საშხეფებით**	**დაუცველი**	**დაცული**	**დაუცველი საშხეფებით**	**დაუცველი**
ა-ზ (*ღერძებში*)	>9	0	0	აუცილელებელი არ არის	აუცილელებელი არ არის	შეუზღუდავია	--	--	არ იზღუდება
1.4 (*ღერძებში*)	>9	0	0	აუცილელებელი არ არის	აუცილელებელი არ არის	შეუზღუდავია	--	--	არ იზღუდება
4-5 (ღერძებში)	5.7	1	2	75%	75%	25%	--	--	არ არის ღიობი
ა-ზ (ღერძებში)	>9	0	0	აუცილელებელი არ არის	აუცილელებელი არ არის	შეუზღუდავია	--	--	არ იზღუდება
5-1 (*ღერძებში*)	>9	0	0	აუცილელებელი არ არის	აუცილელებელი არ არის	შეუზღუდავია	--	--	არ იზღუდება

ხანძრისაგან დაცვის სისტემებისადმი მოთხოვნები							
დაკავებულობები/ სივრცეები/გასასვლელი საშუალებები	ავტოსაშხეფი სისტემა	ალტერნატიული ავტომატური ცეცხლსაქრობი სისტემები	სახანძრო განგაშისა, კვამლაღმომჩენი და ცეცხლაღმომჩენი სისტემები	სახანძრო მილდგარების სისტემები	კვამლის საკონტროლო სისტემები	ხელის ცეცხლმაქრები	საევარიო განგაშის სისტემები
სასაწყობო ჯგუფი სწ-2	--	-	კი	კი	-	კი	კი
საცხოვრებელი ჯგუფი სც-2	-	-	კი	-	-	-	კი
საქმიანი ჯგუფი სქ	--	-	კი	-	--	კი	კი
კიბის უჯრედი	-	-	-	კი	კი (*მექანიკური განიავების სისტემით*)	-	კი
ლიფტები	-	-	-	-	კი (*დაწნევა*)	-	-
დერეფანი	--	-	კი	-	კი (*მექანიკური განიავების სისტემით*)	კი	კი
სახანძრო-სამაშველო სამსახურის მიერ გამოსაყენებელი მისაერთებლები				კი			
სახანძრო ტუმბოები და წყლის რეზერვუარი (განთავსებულია -1 სართულზე)				არა			

განიავებისადმი მოთხოვნები		
დაკავებულობები/სივრცეები/გასასვლელი საშუალებები	ბუნებრივი განიავება	ხელოვნური განიავება
სასაწყობო ჯგუფი სწ-2	კი	კი
საცხოვრებელი ჯგუფი სც-2 (ბინები)	კი	კი
საქმიანი ჯგუფი სქ	კი	კი
კიბის უჯრედი	არა	კი
ლიფტები	არა	კი
დერეფანი	არა	კი

თითოეული სართულიდან გასასვლელი საშუალება									
სართულები	დაკავებულობა და დაკავებულობის დატვირთვის ჯამური მაჩვენებელ	მოთხოვნილი გასასვლელების/გასასვლელთან მისადგომის რაოდენობა	გათვალისწინებული გასასვლელების/ გასასვლელთან მისადგომის რაოდენობა და ტიპი	გასასვლელი საშუალებების სიგანე (*მეტრი*)					
				გზა-კიბეები		დერაფანი		გასასვლელის გზა-კარი	
				მოთხოვნილი	გათვალისწინებული	მოთხოვნილი	გათვალისწინებული	მოთხოვნილი	გათვალისწინებული
-1 სართული	სწ-2, დს დ.დ. 28	2 (შენობიდან გასასვლელი	შენობა ღია არის სამ მხარეს	1.20	1.20	-	-	0.82	0.90
1 სართული	სწ-2, დს დ.დ. 24	2 (შენობიდან გასასვლელი)	შენობა ღია არის 5-1 ღერძებში	--	--	-	-	-	-
მიწის დონის ზედა სართულები II-III	საქმიანი ჯგუფი სქ	2 (გასასვლელი კიბე)/1 გასასვლელთან მისადგომი დერეფანი	2 (გასასვლელი კიბე)/1 გასასვლელთან მისადგომი დერეფანი	1.20	1.20	1.50	1.50	0.82	0.90
მიწის დონის ზედა სართულები IV-დან X ჩათვლით	საცხოვრებელი ჯგუფი სც-2	2 (გასასვლელი კიბე)/1 გასასვლელთან მისადგომი დერეფანი	2 (გასასვლელი კიბე)/1 გასასვლელთან მისადგომი დერეფანი	1.20	1.20	1.50	1.50	0.82	0.90

წყალსადენი სისტემის ფიქსირებული მოწყობილობების რაოდენობა-საცხოვრებელი ჯგუფი სც-2 ქვეჯგუფები *ცხრილი* 1602.1-*ის მიხედვით*											
სართულები	საცხოვრებელი ერთეულები	ფიქსირებული მოწყობილობები									
		უნიტაზი (ერთ საცხოვრებელ ერთეულზე)		ტუალეტის ხელსაბანები (ერთ საცხოვრებელ ერთეულზე)		აბაზანა/შხაპი (ერთ საცხოვრებელ ერთეულზე)		სამზარეულოს ნიჟარა (ერთ საცხოვრებელ ერთეულზე)		ავტომატური სარეცხი მანქანის მისაერთებელი	
		მოთხოვნილი	*გათვალისწინებული*	*მოთხოვნილი*	*გათვალისწინებული*	*მოთხოვნილი*	*გათვალისწინებული*	*მოთხოვნილი*	*გათვალისწინებული*	*მოთხოვნილი*	*გათვალისწინებული*
IV სართული დან X სართულის ჩათვლით	თითოეული ბინისათვის	1	1	1	1	1	1	1	1	1 (20 *საცხ. ერთეულზე*)	1 (*თითო საცხ. ერთეულზე*)

წყალსადენი სისტემის ფიქსირებული მოწყობილობების რაოდენობა (მიწის დონის ქვედა და პირველი სართულისთვის) *ცხრილი* 1602.1-*ის მიხედვით*													
სართულები	დაკავებულობა და დაკავებულობის დატვირთვის ჯამური მაჩვენებელი	ფიქსირებული მოწყობილობები (*ცალი*)											
		უნიტაზი		ტუალეტის ხელსაბანები		აბაზანა/შხაპი		სასმელი წყლის ფანტანი		სამომსახურეო ნიჟარა		სამზარეულოს ნიჟარა	
		მოთხოვნილი	*გათვალის*	*მოთხოვნილი*	*გათვალისწინებული*	*მოთხოვნილი*	*გათვალისწინებული*	*მოთხოვნილი*	*გათვალისწინებული*	*მოთხოვნილი*	*გათვალისწინებული*	*მოთხოვნილი*	*გათვალისწინებული*
II-III და IV სართული	თითოეული საოფისე სივრცისთვის	1	1	1	1	-	-	1 ცალი 1000-ზე	1	1	1	-	-

ბებმა -3.00 ნიშნულზე

განაშენიანების რეგულირების ხაზი

წარმოსახვითი მიჯნის ხაზი

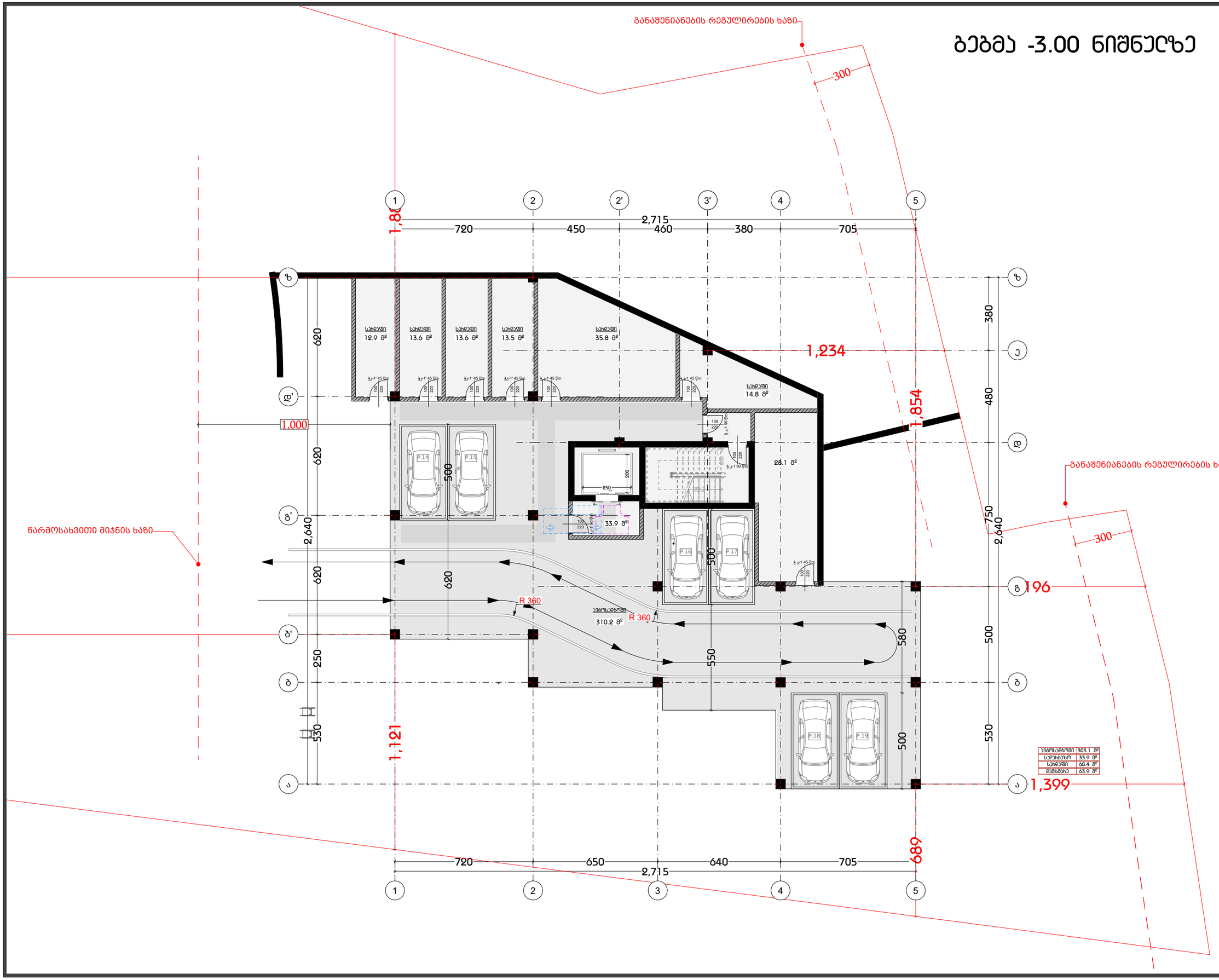

ავტოსადგომი	303.1 მ²
სველიპუნქტი	33.9 მ²
სახლები	68.4 მ²
დამხმარე	63.9 მ²

პროექტის დასახელება
PROJECT NAME
მრავალბინიანი საცხოვრებელი სახლი

დამკვეთი
CLIENT

პროექტის მისამართი
PROJECT ADDRESS
ქ. თბილისი, ბერი გაბრიელ სალოსის მოედანი N1

ს/კ 01.17.14.001.424

ეტაპი
STAGE
არქიტექტურული პროექტი

ნახაზის სათაური
TITLE

შენიშვნა:

ფორმატი	მასშტაბი	ფურცლის N
PAPER SIZE	SCALE	SHEET NO
A3		

არქიტექტორი
თენგიზ ასიანა

დაამუშავა

지하2층 ±0.00 바닥레벨 Basement 2 ±0.00 Floor Level

프로젝트명 PROJECT NAME	송파 헬리오시티 오피스텔 신축공사
건축주 CLIENT	현대건설 주식회사
설계자 ARCHITECT	김태준 건축사사무소
도면명 TITLE	지하2층 바닥레벨 평면도
축척 SCALE	1/100
용지크기 PAPER SIZE	A3
도면번호 SHEET NO	A-201
작성일 DATE	2024.11.07
검토 CHECKED	박성민
승인 APPROVED	이정훈
개정 REVISION	1차

STAGE 지하2층 바닥레벨 평면도

PROJECT ADDRESS 서울특별시 송파구 올림픽로 300 헬리오시티 오피스텔 신축공사

설계자 김태준 건축사사무소 | 현대건설 주식회사 | 2024.11.07

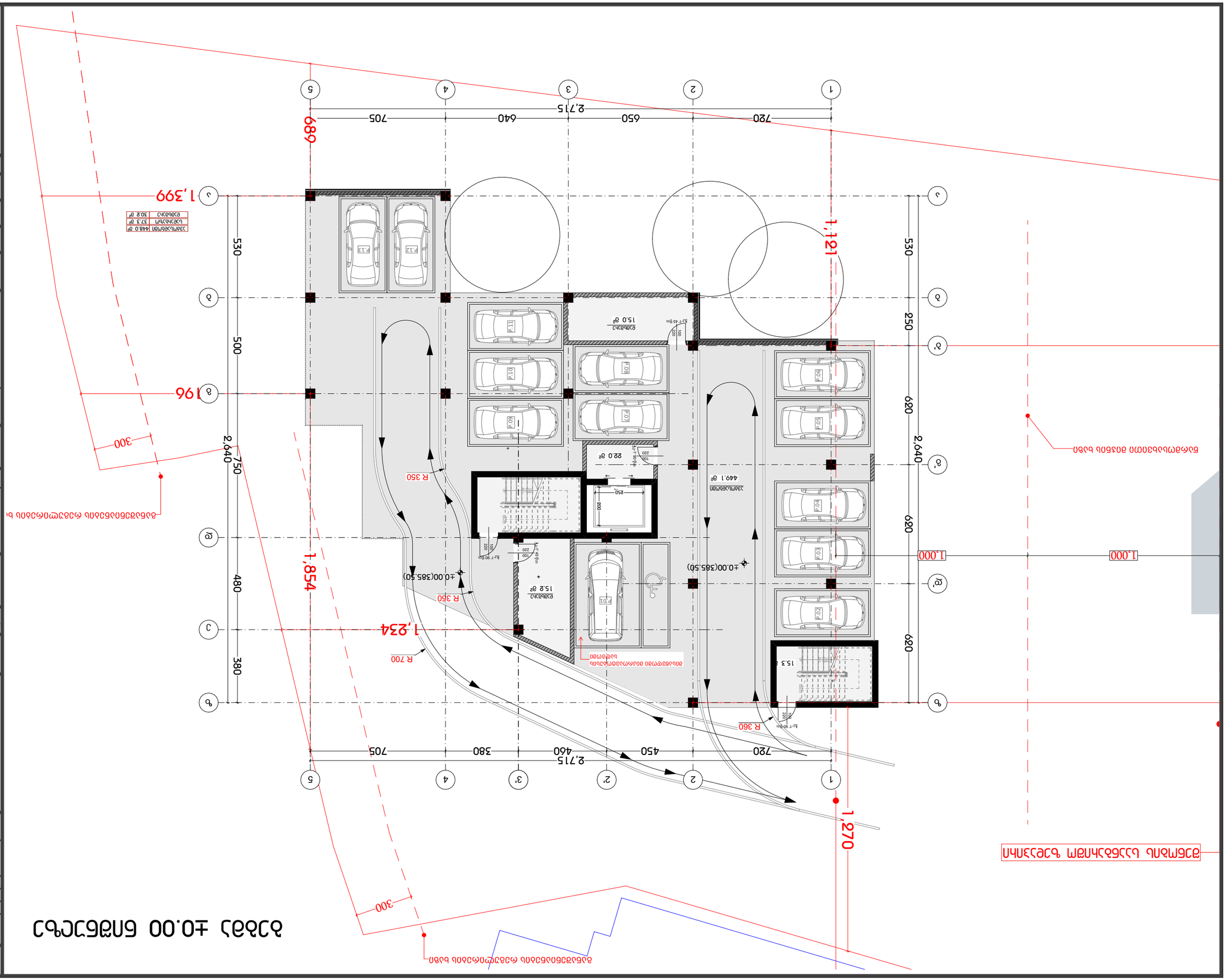

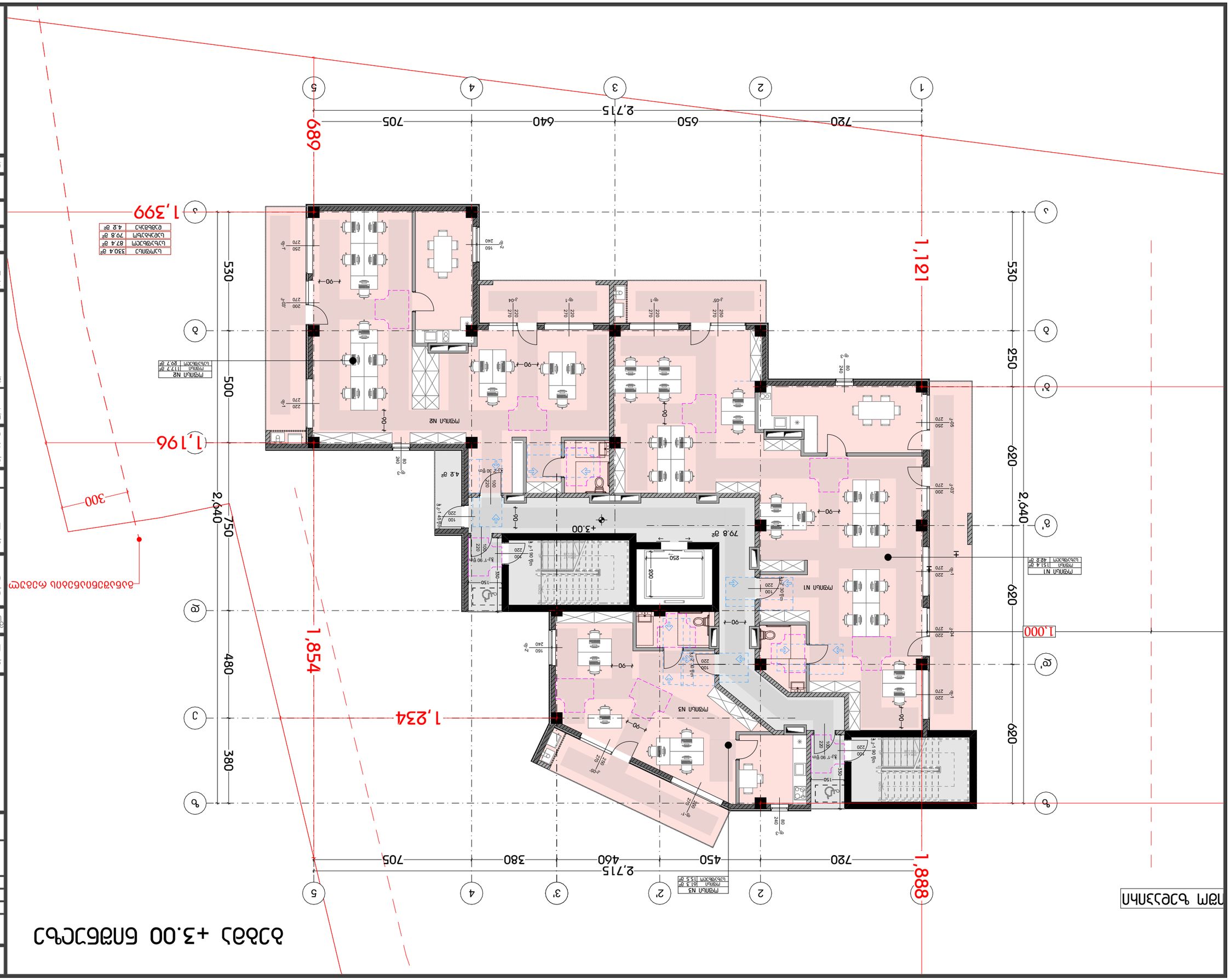

ՀԱԿԱՀՐՈՂ ՄԱՍ

ՀԱՏԱԿԱԳԾԱՅԻՆ +3.00 ՄԱԿԱՐԴԱԿ

ՄՊՄՈՒՄ N1	151.4 ø²
ՄՊՄՈՒՄ N2	117.7 ø²
ՄՊՄՈՒՄ N3	161.3 ø²
ԼՎԱՑՔԱՅԻՆ ՄԱՍ	15.5 ø²

ԼՎՄՊՄՈՒՄ	330.4 ø²
ԼՎՄՊՄՈՒՄ	87.4 ø²
ԼՎԱՑՔԱՅԻՆ	79.8 ø²
ԸՆԴՀԱՆՈՒՐ	4.2 ø²

ՄՊՄՈՒՄ N2	
ՄՊՄՈՒՄ	117.7 ø²
ԼՎԱՑՔԱՅԻՆ	29.7 ø²

ՀԱՅԱՍՏԱՆԻ ՀԱՆՐԱՊԵՏՈՒԹՅԱՆ ԱՐԱՐԱՏԻ ՄԱՐԶԻ ՆՈՐ ԱՐԱՐԱՏ ՔԱՂԱՔԻ ՀԱՍՑԵ 1/5 ՇԵՆՔ 424.001.14.17.01/5

PROJECT ADDRESS

ՀԱՍՑԵ ԱՆՎԱՆՈՒՄԸ

CLIENT

ՆԱԽԱԳԾԻ ԱՆՎԱՆՈՒՄԸ

PROJECT NAME

ՀԱՏԱԿԱԳԾԱՅԻՆ ՊԼԱՆ

TITLE

ՇԻՆ.

PAPER SIZE A3 | SCALE | SHEET NO N ՇԱՐՔԻ ՀԱՄԱՐԸ

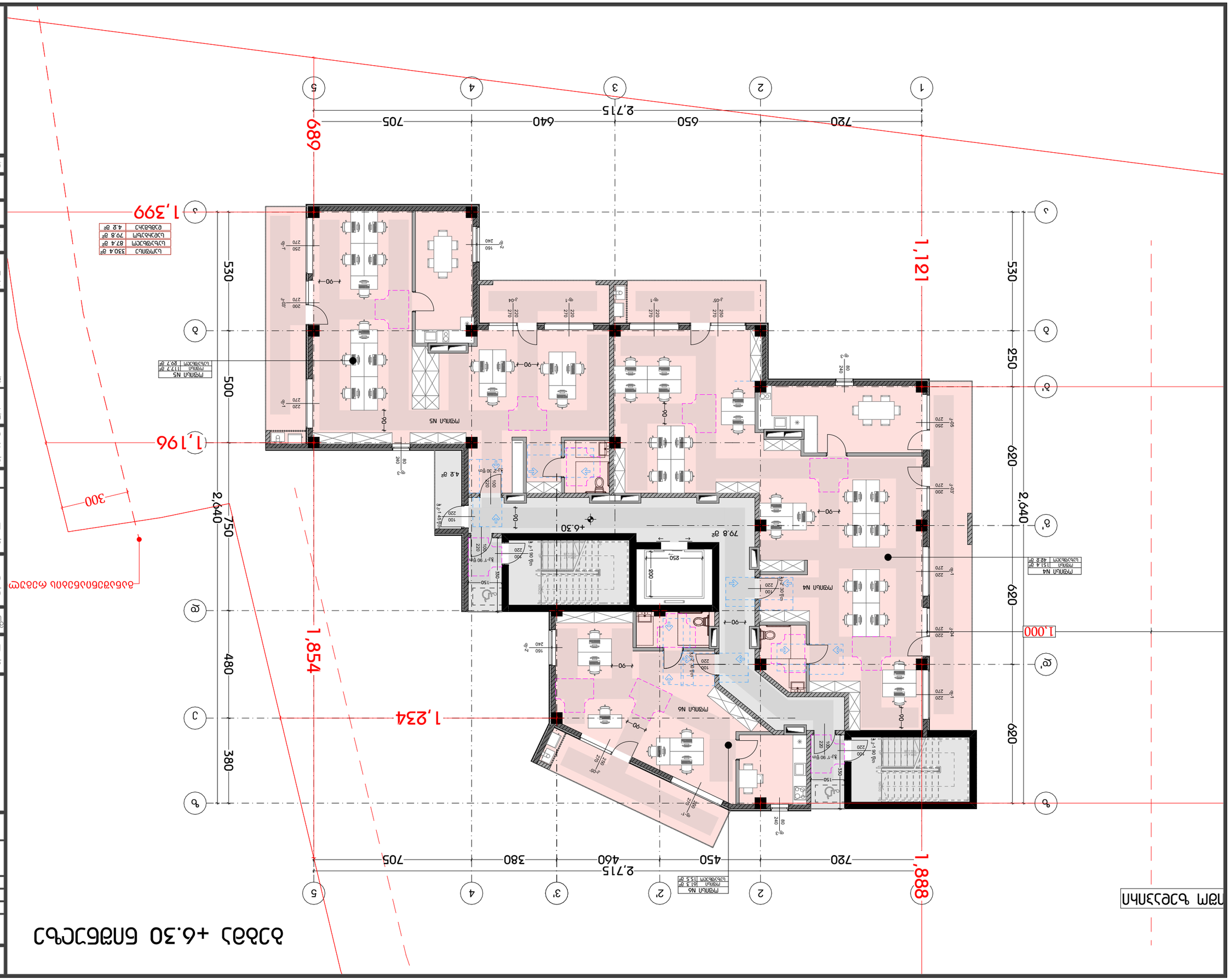

PROJECT ADDRESS

CLIENT

PROJECT NAME

TITLE

STAGE

U/J 01.17.14.001.424

PAPER SIZE A3

SCALE

SHEET NO

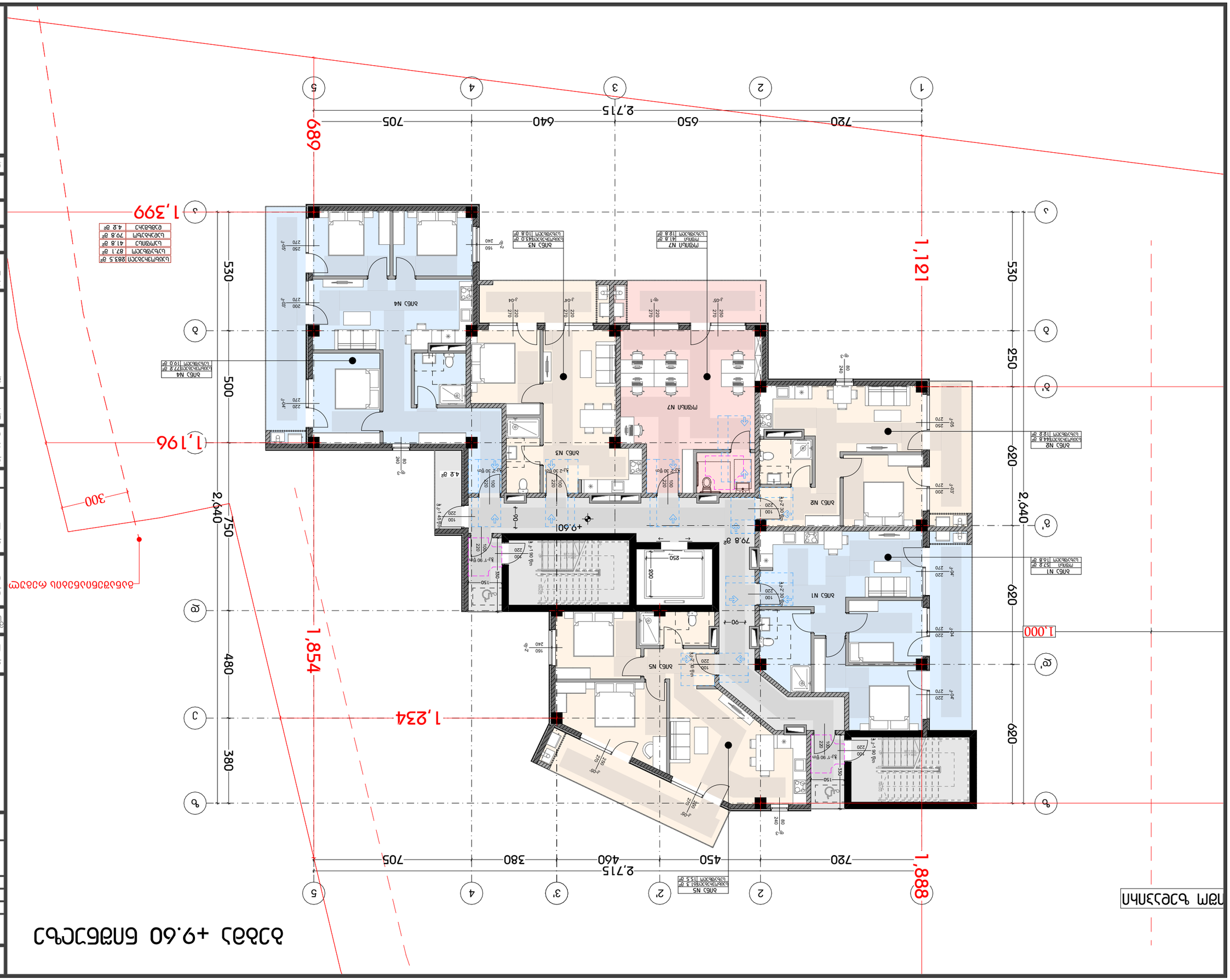
ბინა N1
79.8 მ²
ბინა N2
42.8 მ²
ბინა N3
43.0 მ²
ბინა N4
110.8 მ²
ბინა N5
183.5 მ²
ბინა N6
87.1 მ²
ბინა N7
168 მ²
1,888
1,854
1,399
1,196
1,121
1,000
1,234
2,715
2,640
+9.60
300
689
705
640
650
720
380
460
450
530
500
480
380
620
250
750
ბინა N1
ბინა N2
ბინა N3
ბინა N4
ბინა N5
ბინა N6
ბინა N7
79.8 მ²
42.8 მ²
43.0 მ²
110.8 მ²
183.5 მ²
87.1 მ²
168 მ²
4.2 მ²
1,000
ცენტრალური ბულვარი
ცენტრალური ბულვარი
ცენტრალური ბულვარი

გეგმა +12.90 ნიშნულზე



საცხოვრებელი	325.6 მ²
საზაფხულო	87.1 მ²
სადარბაზო	79.8 მ²
დამხმარე	4.2 მ²

პროექტის დასახელება
PROJECT NAME
მრავალბინიანი საცხოვრებელი სახლი

დამკვეთი
CLIENT

პროექტის მისამართი
PROJECT ADDRESS
ქ. თბილისი, ბერი გაბრიელ სალოსის მოედანი N1

ს/კ 01.17.14.001.424

ეტაპი
STAGE
არქიტექტურული პროექტ(

ნახაზის სათაური
TITLE

შენიშვნა:

ფორმატი PAPER SIZE	მასშტაბი SCALE	ფურცლის N SHEET NO
A3		

არქიტექტორი
თენგიზ ესიავა

დაამუშავა

ბებმა +16.20 ნიშნულზე

იმო ზედაპირი

ბინა N17
საცხოვრებელი 61.3 მ²
სახელობელი 15.5 მ²

ბინა N12
საცხოვრებელი 57.2 მ²
სახელობელი 16.8 მ²

ბინა N13
საცხოვრებელი 44.8 მ²
სახელობელი 12.2 მ²

ბინა N14
საცხოვრებელი 46.3 მ²
სახელობელი 12.8 მ²

ბინა N15
საცხოვრებელი 38.8 მ²
სახელობელი 10.8 მ²

ბინა N16
საცხოვრებელი 77.2 მ²
სახელობელი 19.0 მ²

79.8 მ²

4.2 მ²

საცხოვრებელი	325.6 მ²
სახელობელი	87.1 მ²
სველიბანო	79.8 მ²
ღიობები	4.2 მ²

განაშენიანების რეგულ

+16.20

1,888 1,234 1,854 1,121 1,399 689

2,715 = 720 + 450 + 460 + 380 + 705

2,715 = 720 + 650 + 640 + 705

2,640 = 620 + 250 + 530

2,640 = 380 + 480 + 750

300

პროექტის დასახელება	
PROJECT NAME	მრავალბინიანი საცხოვრებელი სახლი
დამკვეთი	
CLIENT	
პროექტის მისამართი	
PROJECT ADDRESS	ქ. თბილისი, ბერი გაბრიელ სალოსის მოედანი N1
ს/კ 01.17.14.001.424	
ეტაპი	
STAGE	არქიტექტურული პროექტი
ნახაზის სათაური	
TITLE	
შენიშვნა:	
ფორმატი / PAPER SIZE	A3
მასშტაბი / SCALE	
ფურცლის N / SHEET NO	
არქიტექტორი	თენგიზ ესიავა
დაამუშავა	

ბებმა +19.50 ნიშნულზე

იშო ზედაპირი

ბინა N23
საცხოვრებელი 61.3 მ²
სახელობელი 15.5 მ²

ბინა N18
საცხოვრებელი 57.8 მ²
სახელობელი 16.8 მ²

ბინა N19
საცხოვრებელი 44.8 მ²
სახელობელი 12.2 მ²

ბინა N20
საცხოვრებელი 46.3 მ²
სახელობელი 12.8 მ²

ბინა N21
საცხოვრებელი 38.8 მ²
სახელობელი 10.8 მ²

ბინა N22
საცხოვრებელი 77.2 მ²
სახელობელი 19.0 მ²

79.8 მ²

4.2 მ²

+19.50

საცხოვრებელი	325.6 მ²
სახელობელი	87.1 მ²
სველიბანო	79.8 მ²
ღიობამპრ	4.2 მ²

განაშენიანების რეგულ

1,888
1,234
1,854
1,121
1,399
689

2,715 = 720 + 450 + 460 + 380 + 705

2,715 = 720 + 650 + 640 + 705

2,640 = 620 + 250 + 530

2,640 = 380 + 480 + 750

300

1 2 2' 3' 4 5

ზ ზ' ვ გ გ' დ ე ვ' ზ

პროექტის დასახელება
PROJECT NAME
მრავალბინიანი საცხოვრებელი სახლი

დამკვეთი
CLIENT

პროექტის მისამართი
PROJECT ADDRESS
ქ. თბილისი, ბერი გაბრიელ სალოსის მოედანი N1

ს/კ 01.17.14.001.424

ეტაპი
STAGE
არქიტექტურული პროექტი

ნახაზის სათაური
TITLE

შენიშვნა:

ფორმატი	მასშტაბი	ფურცლის N
PAPER SIZE	SCALE	SHEET NO
A3		

არქიტექტორი
თენგიზ ასიაშა

დაამუშავა

ბებმა +22.80 ნიშნულზე

იშო ზედაპირი

ბინა N29
საცხოვრებელი 61.3 მ²
სახელობელი 15.5 მ²

ბინა N24
საცხოვრებელი 57.2 მ²
სახელობელი 16.8 მ²

ბინა N25
საცხოვრებელი 44.8 მ²
სახელობელი 12.2 მ²

ბინა N26
საცხოვრებელი 46.3 მ²
სახელობელი 12.8 მ²

ბინა N27
საცხოვრებელი 38.8 მ²
სახელობელი 10.8 მ²

ბინა N28
საცხოვრებელი 77.2 მ²
სახელობელი 19.0 მ²

საცხოვრებელი	325.6 მ²
სახელობელი	87.1 მ²
სველიბანო	79.8 მ²
ღიობამჭე	4.2 მ²

განაშენიანების რეგულ

1,888 | 2,715 | 720 | 450 | 460 | 380 | 705

1,234 | 1,854 | 1,000 | 1,121 | 1,399 | 689

620 | 620 | 2,640 | 250 | 530 | 380 | 480 | 750 | 2,640 | 500 | 530

300

79.8 მ² | 4.2 მ²

720 | 650 | 640 | 705 | 2,715

1 | 2 | 3 | 4 | 5

პროექტის დასახელება
PROJECT NAME
მრავალბინიანი საცხოვრებელი სახლი

დამკვეთი
CLIENT

პროექტის მისამართი
PROJECT ADDRESS
ქ. თბილისი, ბერი გაბრიელ სალოსის მოედანი N1

ს/კ 01.17.14.001.424

ეტაპი
STAGE
არქიტექტურული პროექტი

ნახაზის სათაური
TITLE

შენიშვნა:

ფორმატი	მასშტაბი	ფურცლის N
PAPER SIZE	SCALE	SHEET NO
A3		

არქიტექტორი
თენგიზ ასიავა

დაამუშავა

გეგმა +26.10 ნიშნულზე



საცხოვრებელი	325.6 მ²
საზაფხულო	87.1 მ²
სადარბაზო	79.8 მ²
დამხმარე	4.2 მ²

პროექტის დასახელება
PROJECT NAME
მრავალბინიანი საცხოვრებელი სახლი

დამკვეთი
CLIENT

პროექტის მისამართი
PROJECT ADDRESS
ქ. თბილისი, ბერი გაბრიელ სალოსის მოედანი N1

ს/კ 01.17.14.001.424

ეტაპი
STAGE
არქიტექტურული პროექტ

ნახაზის სათაური
TITLE

შენიშვნა:

ფორმატი PAPER SIZE	მასშტაბი SCALE	ფურცლის N SHEET NO
A3		

არქიტექტორი
თენგიზ ესიავა

დაამუშავა

ბებმა +29.40 ნიშნულზე

იშო ზედაპირი

ბინა N38
საცხოვრებელი 43.0 მ²
სახელობელი 32.8 მ²

ბინა N36
საცხოვრებელი 50.2 მ²
სახელობელი 74.3 მ²

ბინა N37
საცხოვრებელი 105.9 მ²
სახელობელი 104.7 მ²

79.8 მ²
4.2 მ²

საცხოვრებელი	208.1 მ²
სახელობელი	133.5 მ²
სველი ბაზრები	79.8 მ²
ტერასები	4.2 მ²

+29.40

720 | 450 | 460 | 380 | 705 — 2,715

720 | 650 | 640 | 705 — 2,715

1,888 | 1,234 | 1,854 | 689 | 1,121 | 1,399

620 | 620 | 2,640 | 250 | 530

380 | 480 | 750 | 2,640 | 500 | 530

1,000

300

განაშენიანების რეგული

1 2 2' 3 3' 4 5

ა ბ ბ' გ გ' დ ე ზ ზ'

პროექტის დასახელება
PROJECT NAME
მრავალბინიანი საცხოვრებელი სახლი

დამკვეთი
CLIENT

პროექტის მისამართი
PROJECT ADDRESS
ქ. თბილისი, ბერი გაბრიელ სალოსის მოედანი N1

ს/კ 01.17.14.001.424

ეტაპი
STAGE
არქიტექტურული პროექტი

ნახაზის სათაური
TITLE

შენიშვნა:

ფორმატი	მასშტაბი	ფურცლის N
PAPER SIZE	SCALE	SHEET NO
A3		

არქიტექტორი
თენგიზ ასიანა

დაამუშავა

ბებმა +32.70 და +35.20 ნიშნულზე

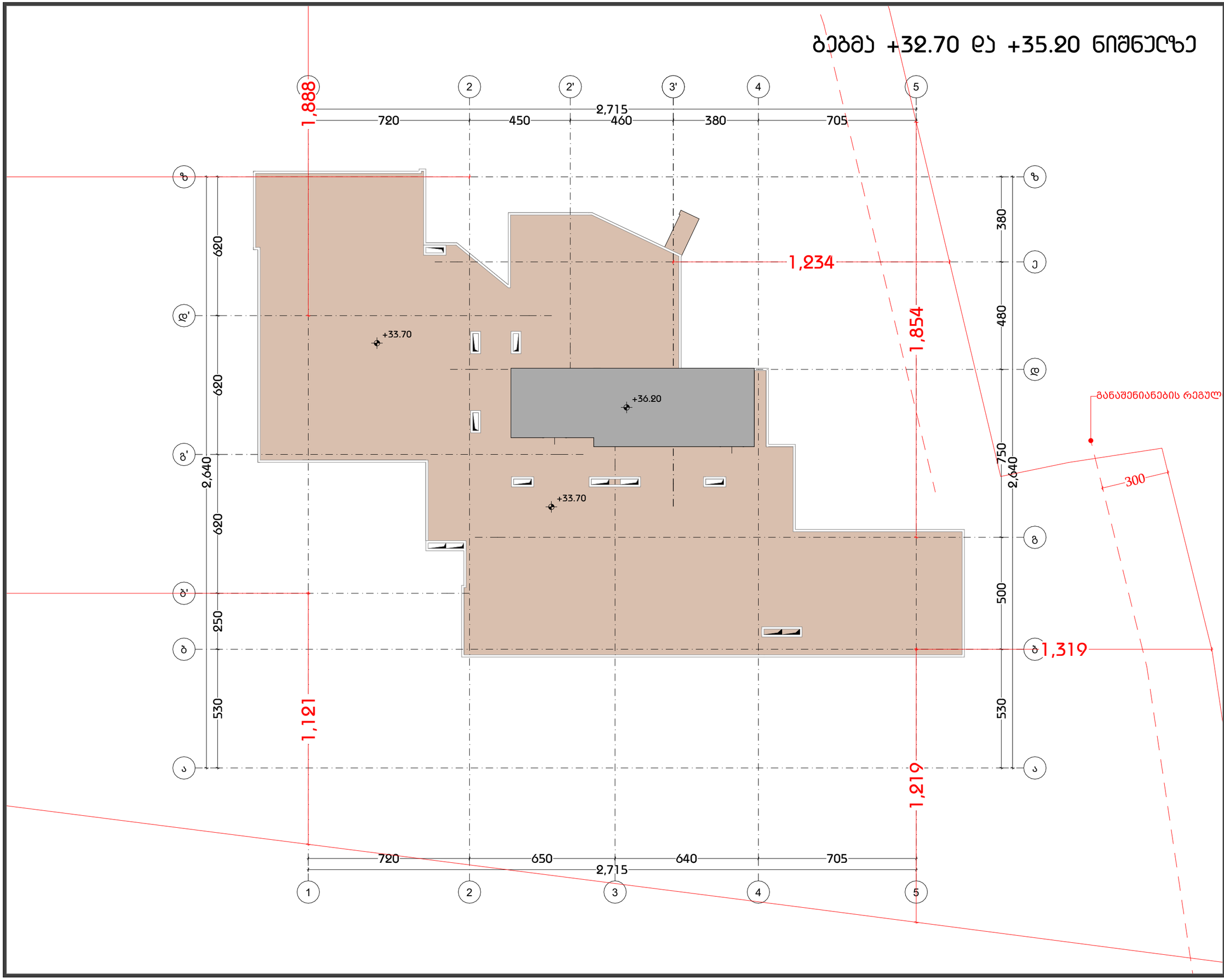

პროექტის დასახელება
PROJECT NAME
მრავალბინიანი საცხოვრებელი სახლი

დამკვეთი
CLIENT

პროექტის მისამართი
PROJECT ADDRESS
ქ. თბილისი, ბერი გაბრიელ სალოსის მოედანი N1

ს/კ 01.17.14.001.424

ეტაპი
STAGE
არქიტექტურული პროექტ

ნახაზის სათაური
TITLE

შენიშვნა:

ფორმატი	მასშტაბი	ფურცლის N
PAPER SIZE A3	SCALE	SHEET NO

არქიტექტორი
თენგიზ ესიავა

დაამუშავა

პირობითი აღნიშვნები

მიწის ნაკვეთის საკადასტრო საზღვარი

A — ღერძი

2 — ჭრილის ხაზი

+4.048 — სტრუქტურის ზედაპირის ნიშნული

საოფისე	ფუნქცია
25,56 მ²	ფართობი
სწ-2	დაკავებულობის ჯგუფი
დ.დ. - 3	დაკავებულობის დატვირთვა

კარის სპეციფიკაცია

850 — კარის თავისუფალი სიგანე

ოთახის ნომერი

კარის ტიპი (ზომის მიხედვით)

XX60 — ხანძარმედეგობა

კარის ტიპი (მასალის მიხედვით)

2150 — კარის თავისუფალი სიმაღლე

კედლის ცეცხლმედეგობა (ერთი საათი)

კედლის ცეცხლმედეგობა (ორი საათი)

ბარე შემომზღუდავი კედელი

ბეტონის სტრუქტურული კედელი

ტიხარი

კ1 ნაკვეთის განაშენიანების კოეფიციენტი

კ2 განაშენიანების ინტენსივობის კოეფიციენტი

კ3 გამწვანების კოეფიციენტი

საოფისე ფართი

საზაფხულო ფართი

კიბის უჯრედის/ლიფტის ფართი

სადარბაზოს ფართი

ავტოსადგომის ფართი

თავშეყრის ჯგუფი (თ3)

საქმიანი ჯგუფი (სქ)

საგანმანათლებლო ჯგუფი (სგ)

სამრეწველო ჯგუფი (სმ)

დიდი საფრთხის შემცველი ჯგუფი (დსშ)

დაწესებულებითი ჯგუფი (დსშ)

სავაჭრო ჯგუფი (სვ)

საცხოვრებელი ჯგუფი (სც)

სასაწყობო ჯგუფი (სწ)

დამხმარე და სხვადასხვა დანიშნულების ჯგუფი (დს)

სიმბოლოს სახელწოდება	
	ხელის ცეცხლმაქრი
	სახანძრო მილდგარი
	ორმხრივი კავშირის სისტემა
	კვამლზე მორეაგირე მაუწყებელი
	კვამლის ავტომატური აღმომჩენი
	ავტოსაშხეფი
	ალტერნატიული ავტომატური ცეცხლქრობის სისტემა
	სახანძრო განგაშის ღილაკი
	დამკავებელთა შეტყობინების სისტემა (სახანძრო სიგნალიზაცია)
	ავარიული განათება
	სავარიო განათება
	სახანძრო მისაერთებელი
	სახანძრო ჰიდრანტი

პროექტის დასახელება
PROJECT NAME
მრავალბინიანი საცხოვრებელი სახლი

დამკვეთი
CLIENT

პროექტის მისამართი
PROJECT ADDRESS
ქ. თბილისი, ბერი გაბრიელ სალოსის მოედანი N1

ს/კ 01.17.14.001.424

ეტაპი
STAGE
არქიტექტურული პროექტ

ნახაზის სათაური
TITLE

შენიშვნა:

ფორმატი PAPER SIZE	მასშტაბი SCALE	ფურცლის N SHEET NO
A3		

არქიტექტორი
თენგიზ ესიავა

დაამუშავა

გეგმა -3.00 ნიშნულზე

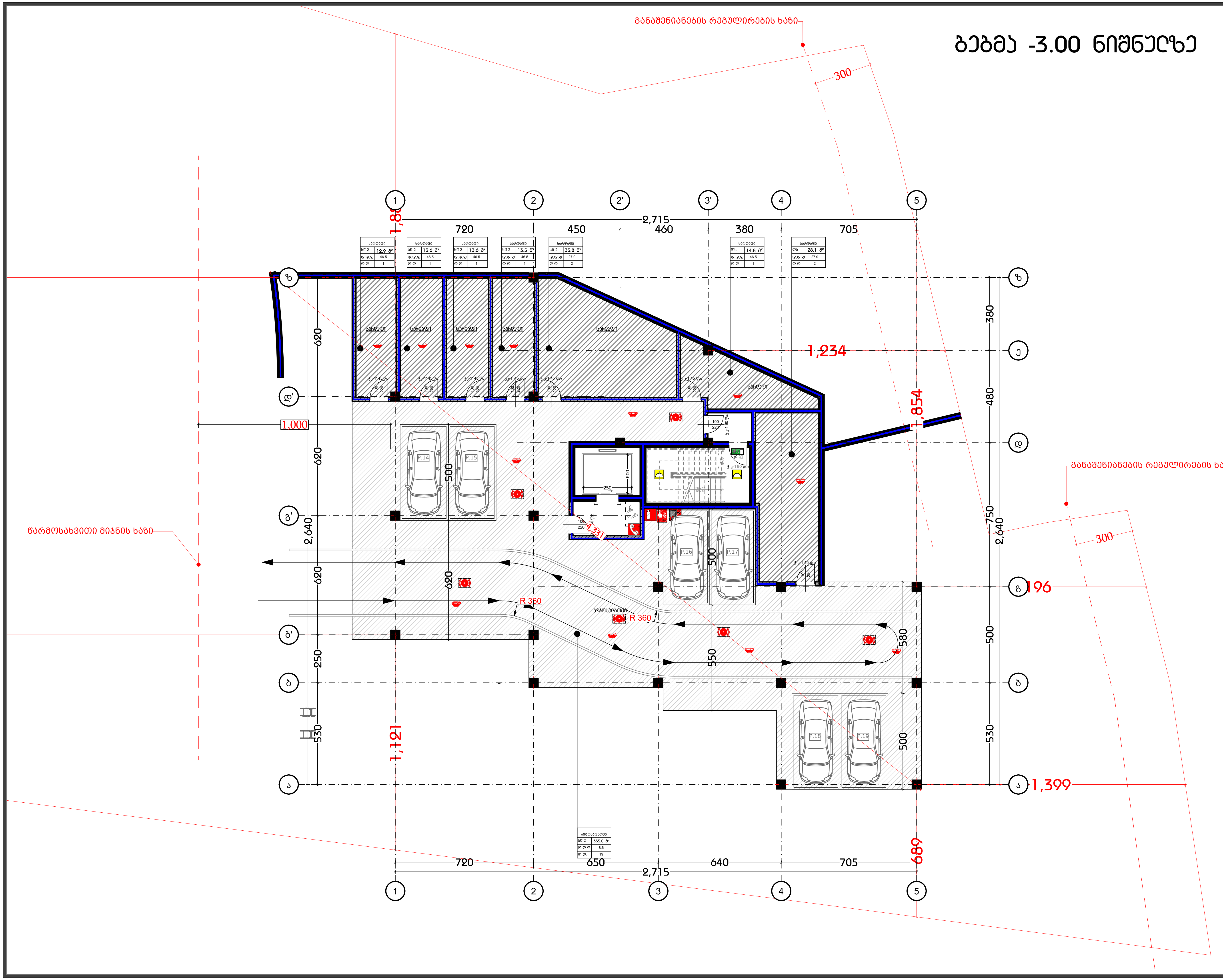

პროექტის დასახელება
PROJECT NAME
მრავალბინიანი საცხოვრებელი სახლი

დამკვეთი
CLIENT

პროექტის მისამართი
PROJECT ADDRESS
ქ. თბილისი, ბერი გაბრიელ სალოსის მოედანი N1

ს/კ 01.17.14.001.424

ეტაპი
STAGE
არქიტექტურული პროექტი

ნახაზის სათაური
TITLE

შენიშვნა:

ფორმატი PAPER SIZE	მასშტაბი SCALE	ფურცლის N SHEET NO
A3		

არქიტექტორი
თენგიზ ესიავა

დაამუშავა

ბაბაბ ±0.00 ნიშნავს

ნახაზის ტიპი ბაბაბაბაბაბ ბაბაბაბაბ

ბაბაბაბაბაბ ბაბაბაბაბაბ ბა

ბებმა +3.00 ნიშნულზე

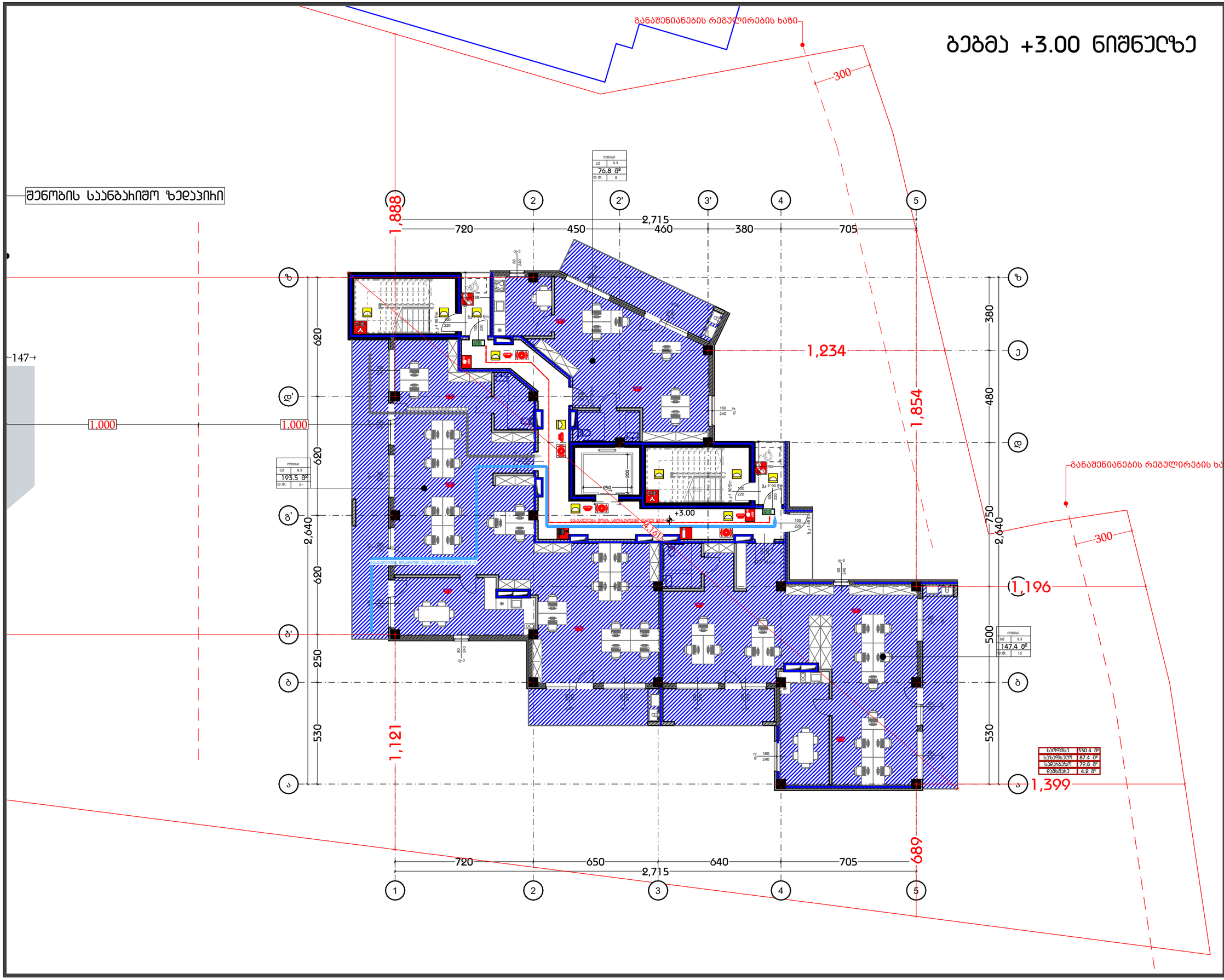

პროექტის დასახელება PROJECT NAME	მრავალბინიანი საცხოვრებელი სახლი
დამკვეთი CLIENT	
პროექტის მისამართი PROJECT ADDRESS	ქ. თბილისი, ბერი გაბრიელ სალოსის მოედანი N1
	ს/ს 01.17.14.001.424
ეტაპი STAGE	არქიტექტურული პროექტი
ნახაზის სათაური TITLE	
შენიშვნა:	
ფორმატი PAPER SIZE: A3	მასშტაბი SCALE
ფურცლის N SHEET NO	
არქიტექტორი თენგიზ ასიანა	
დაამუშავა	

ბებმა +6.30 ნიშნულზე

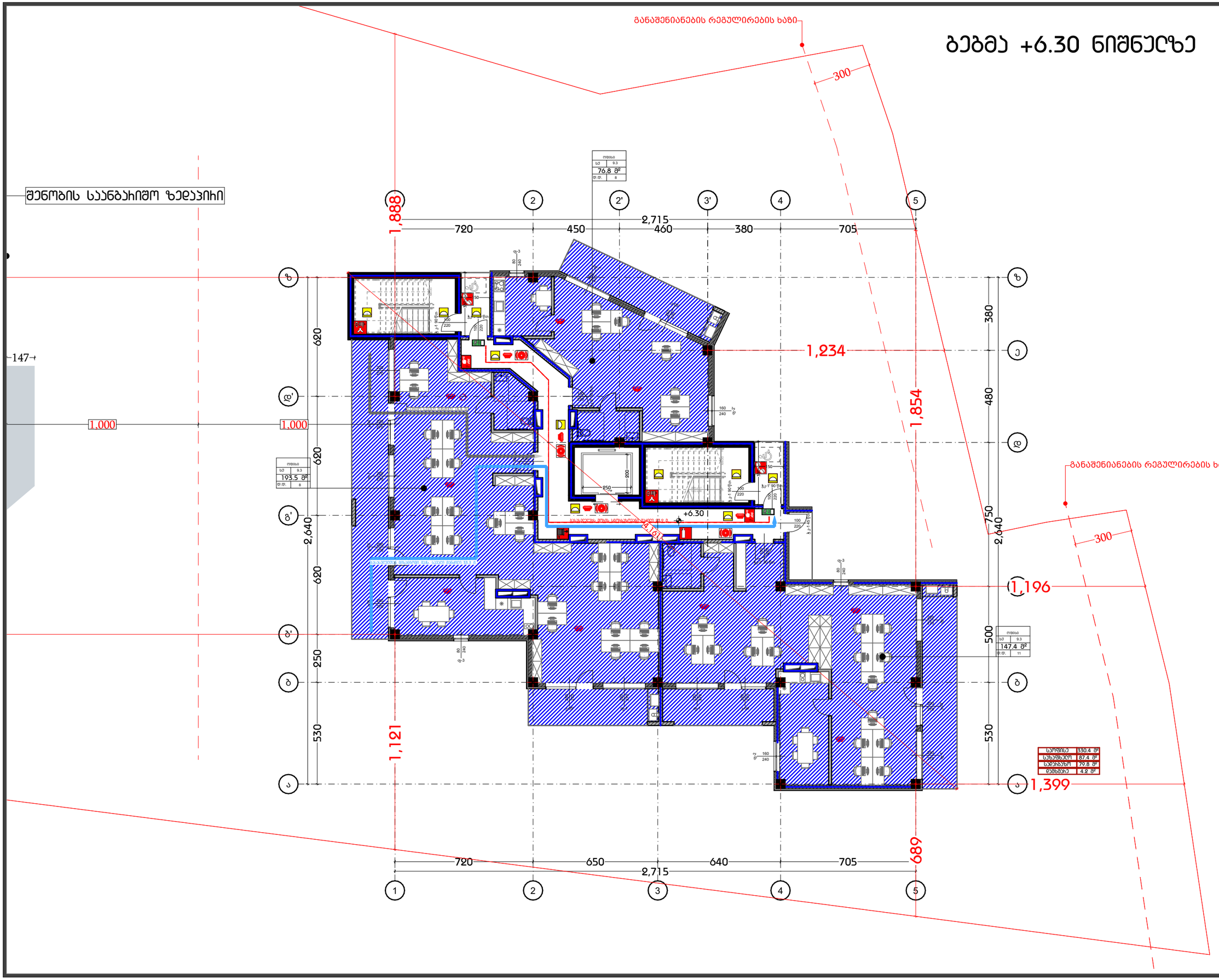

პროექტის დასახელება
PROJECT NAME
მრავალბინიანი საცხოვრებელი სახლი

დამკვეთი
CLIENT

პროექტის მისამართი
PROJECT ADDRESS
ქ. თბილისი, ბერი გაბრიელ სალოსის მოედანი N1

ს/ნ 01.17.14.001.424

ეტაპი
STAGE
არქიტექტურული პროექტი

ნახაზის სათაური
TITLE

შენიშვნა:

ფორმატი	მასშტაბი	ფურცლის N
PAPER SIZE	SCALE	SHEET NO
A3		

არქიტექტორი
თენგიზ ესიავა

დაამუშავა

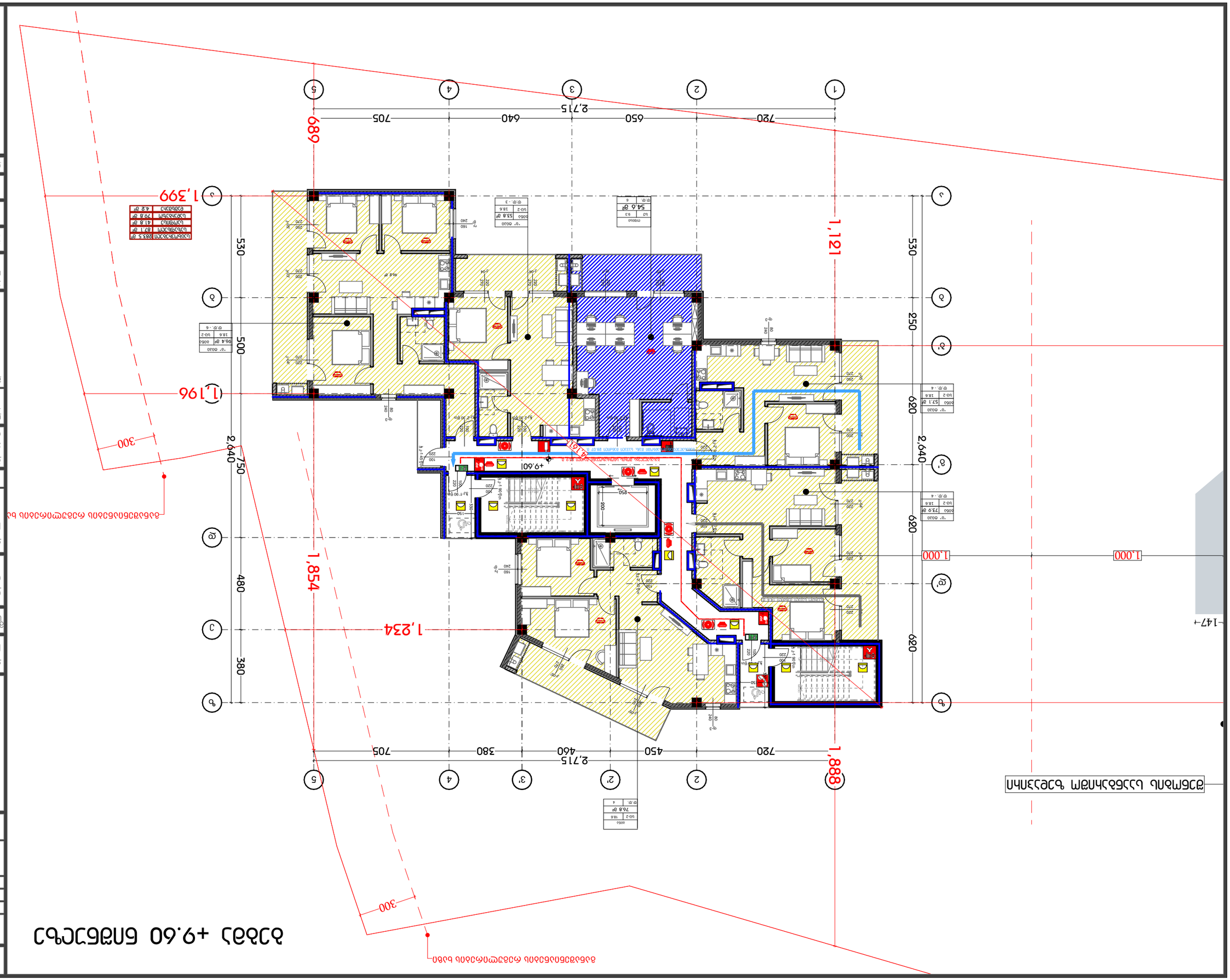

ВЕРХНЯЯ ОТМЕТКА +9.60 ВЫШЕ УРОВНЯ ЗЕМЛИ

ВЕРХНЯЯ ОТМЕТКА ЗДАНИЯ ВЫШЕ УРОВНЯ ЗЕМЛИ

ГРАНИЦА ЗЕМЕЛЬНОГО УЧАСТКА

გეგმა +12.90 ნიშნულზე

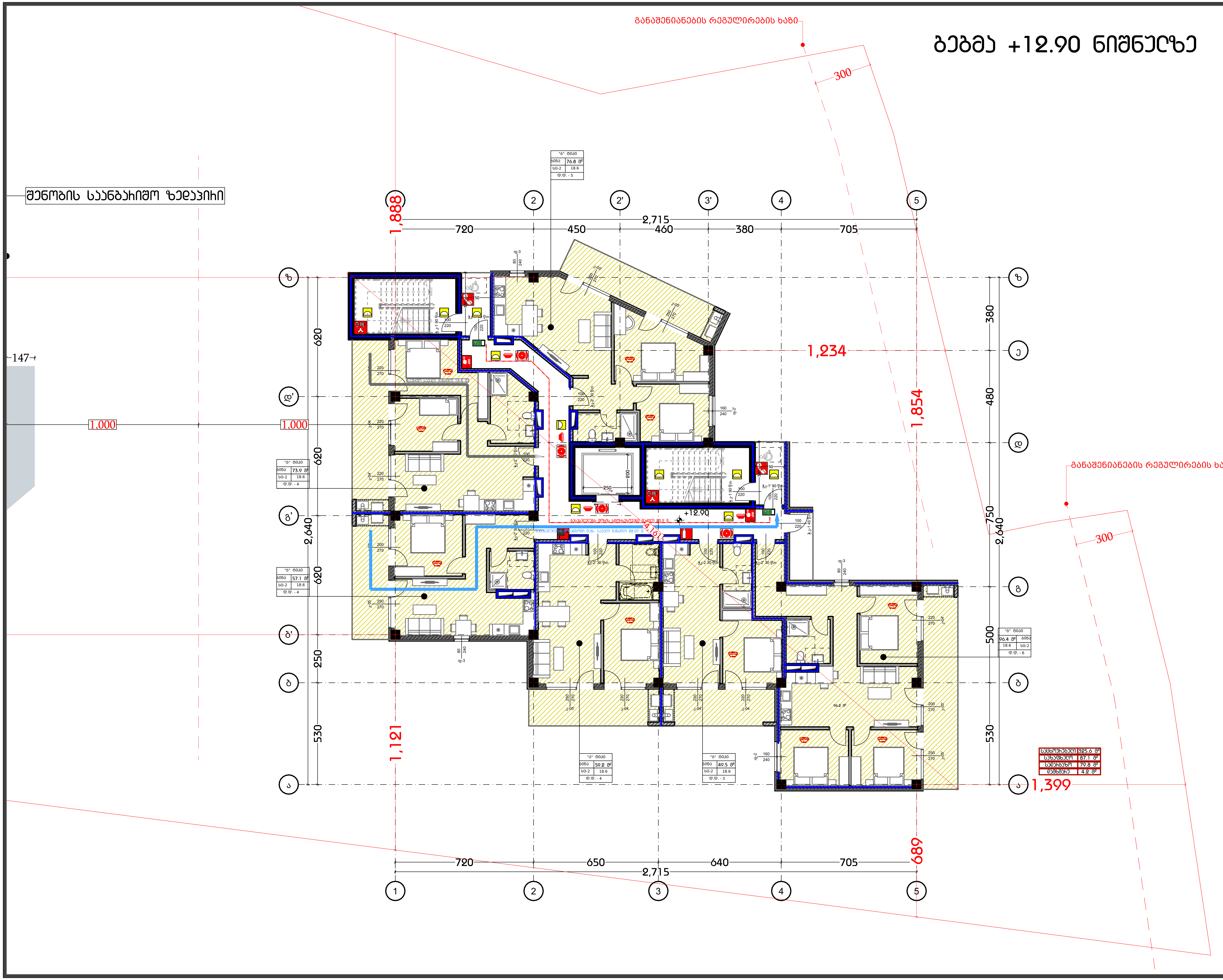

საცხოვრებელი	325.6 მ²
საზაფხულო	87.1 მ²
სადარბაზო	79.8 მ²
დამხმარე	4.2 მ²

პროექტის დასახელება
PROJECT NAME
მრავალბინიანი საცხოვრებელი სახლი

დამკვეთი
CLIENT

პროექტის მისამართი
PROJECT ADDRESS
ქ. თბილისი, ბერი გაბრიელ სალოსის მოედანი N1

ს/კ 01.17.14.001.424

ეტაპი
STAGE
არქიტექტურული პროექტ

ნახაზის სათაური
TITLE

შენიშვნა:

ფორმატი PAPER SIZE	მასშტაბი SCALE	ფურცლის N SHEET NO
A3		

არქიტექტორი
თენგიზ ესიავა

დაამუშავა

გეგმა +16.20 ნიშნულზე

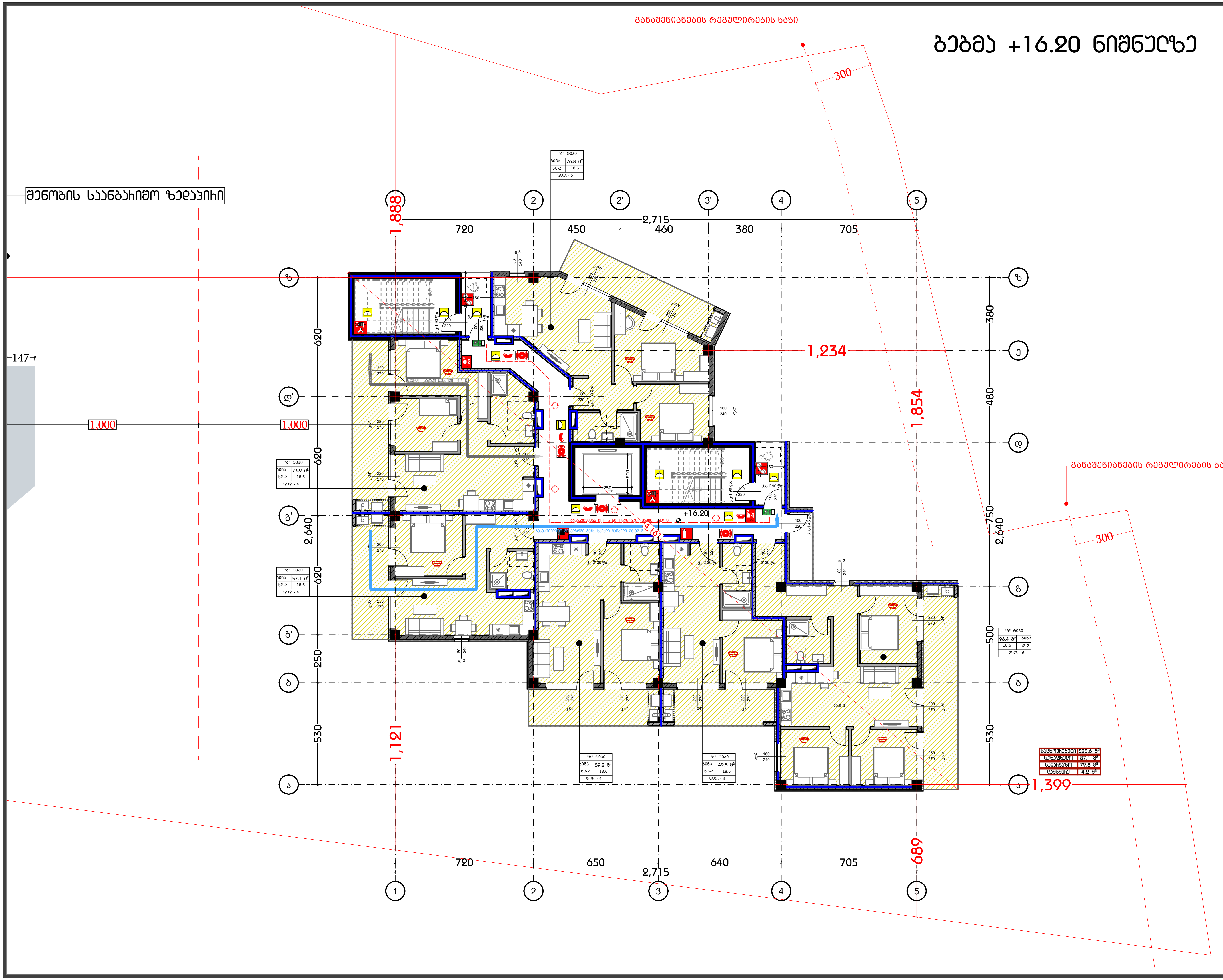

საცხოვრებელი	325.6 მ²
საზაფხულო	87.1 მ²
სადარბაზო	79.8 მ²
დამხმარე	4.2 მ²

პროექტის დასახელება
PROJECT NAME
მრავალბინიანი საცხოვრებელი სახლი

დამკვეთი
CLIENT

პროექტის მისამართი
PROJECT ADDRESS
ქ. თბილისი, ბერი გაბრიელ სალოსის მოედანი N1
ს/კ 01.17.14.001.424

ეტაპი
STAGE
არქიტექტურული პროექტი

ნახაზის სათაური
TITLE

შენიშვნა:

ფორმატი PAPER SIZE	მასშტაბი SCALE	ფურცლის N SHEET NO
A3		

არქიტექტორი
თენგიზ ესიავა

დაამუშავა

ბებმა +19.50 ნიშნულზე

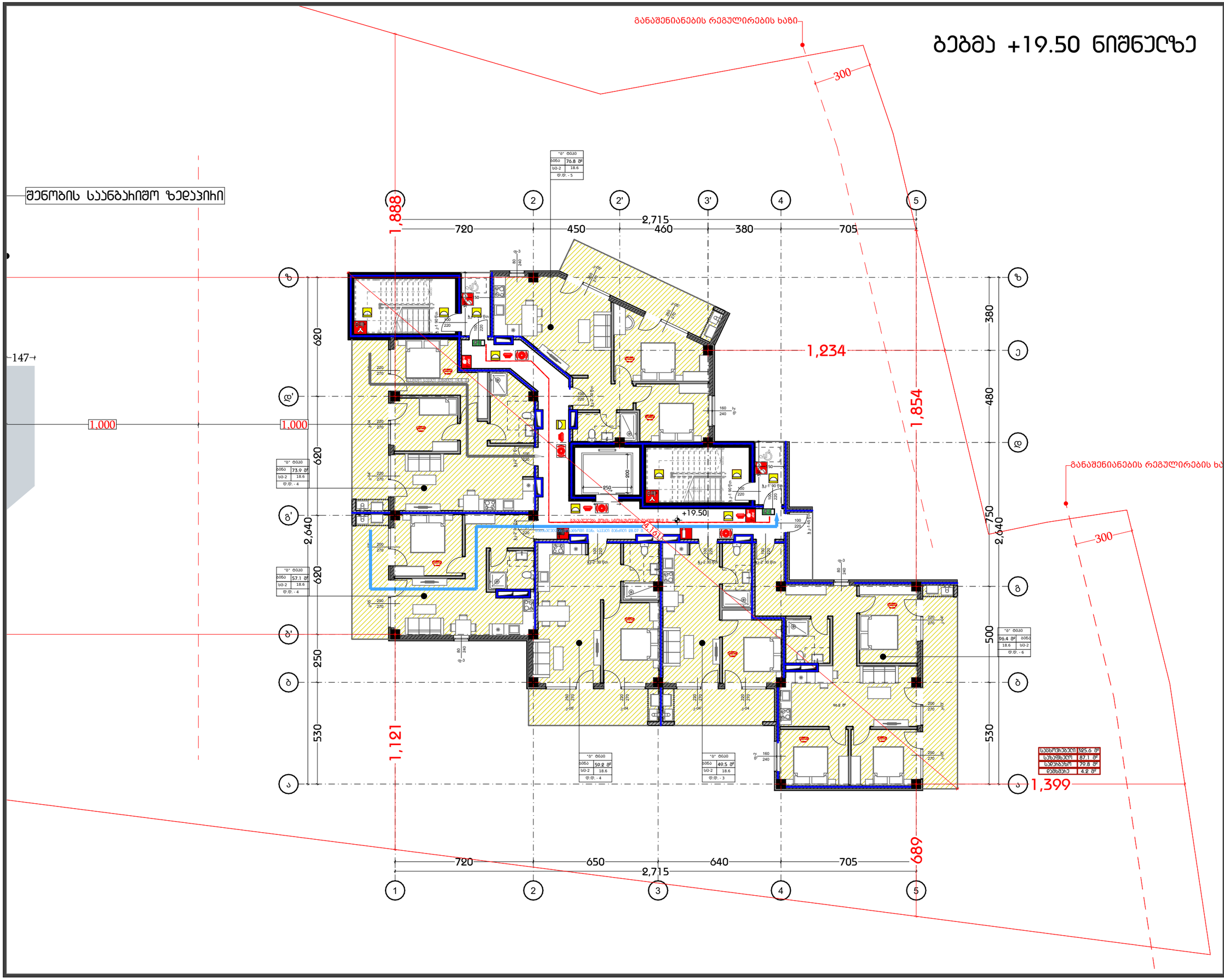

პროექტის დასახელება

PROJECT NAME

მრავალბინიანი საცხოვრებელი სახლი

დამკვეთი

CLIENT

პროექტის მისამართი

PROJECT ADDRESS

ქ. თბილისი, ბერი გაბრიელ სალოსის მოედანი N1

ს/პ 01.17.14.001.424

ეტაპი

STAGE

არქიტექტურული პროექტი

ნახაზის სათაური

TITLE

შენიშვნა:

ფორმატი	მასშტაბი	ფურცლის N
PAPER SIZE	SCALE	SHEET NO
A3		

არქიტექტორი

თენგიზ ესიავა

დაამუშავა

ბებმა +22.80 ნიშნულზე

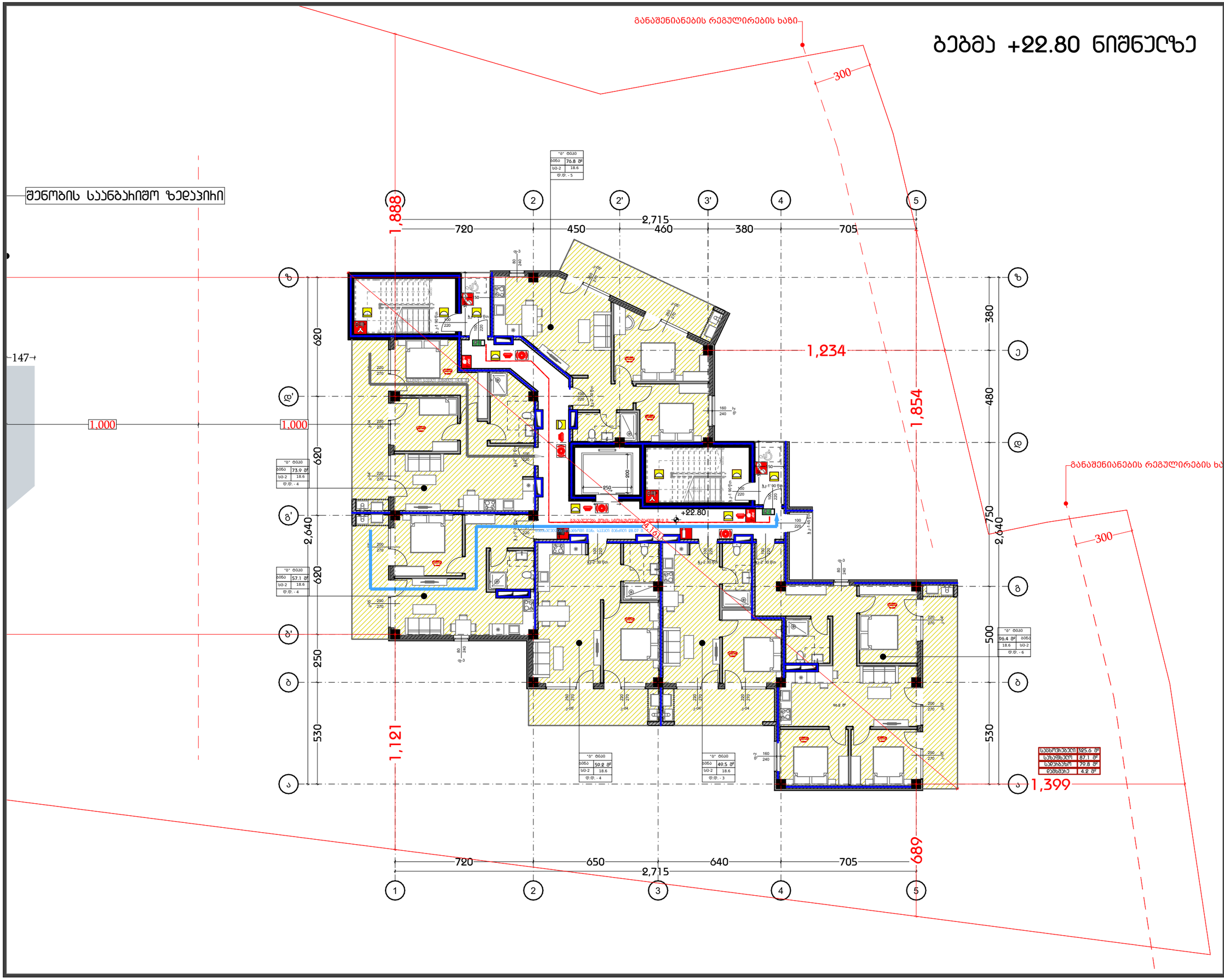

შენობის საანგარიშო ზედაპირი

პროექტის დასახელება	
PROJECT NAME	
მრავალბინიანი საცხოვრებელი სახლი	
დამკვეთი	
CLIENT	
პროექტის მისამართი	
PROJECT ADDRESS	
ქ. თბილისი, ბერი გაბრიელ სალოსის მოედანი N1	
ს/კ 01.17.14.001.424	
ეტაპი	
STAGE	
არქიტექტურული პროექტი	
ნახაზის სათაური	
TITLE	
შენიშვნა:	
ფორმატი	მასშტაბი
PAPER SIZE	SCALE
A3	
ფურცლის N	
SHEET NO	
არქიტექტორი	
თენგიზ ესიავა	
დაამუშავა	

ბებმა +26.10 ნიშნულზე

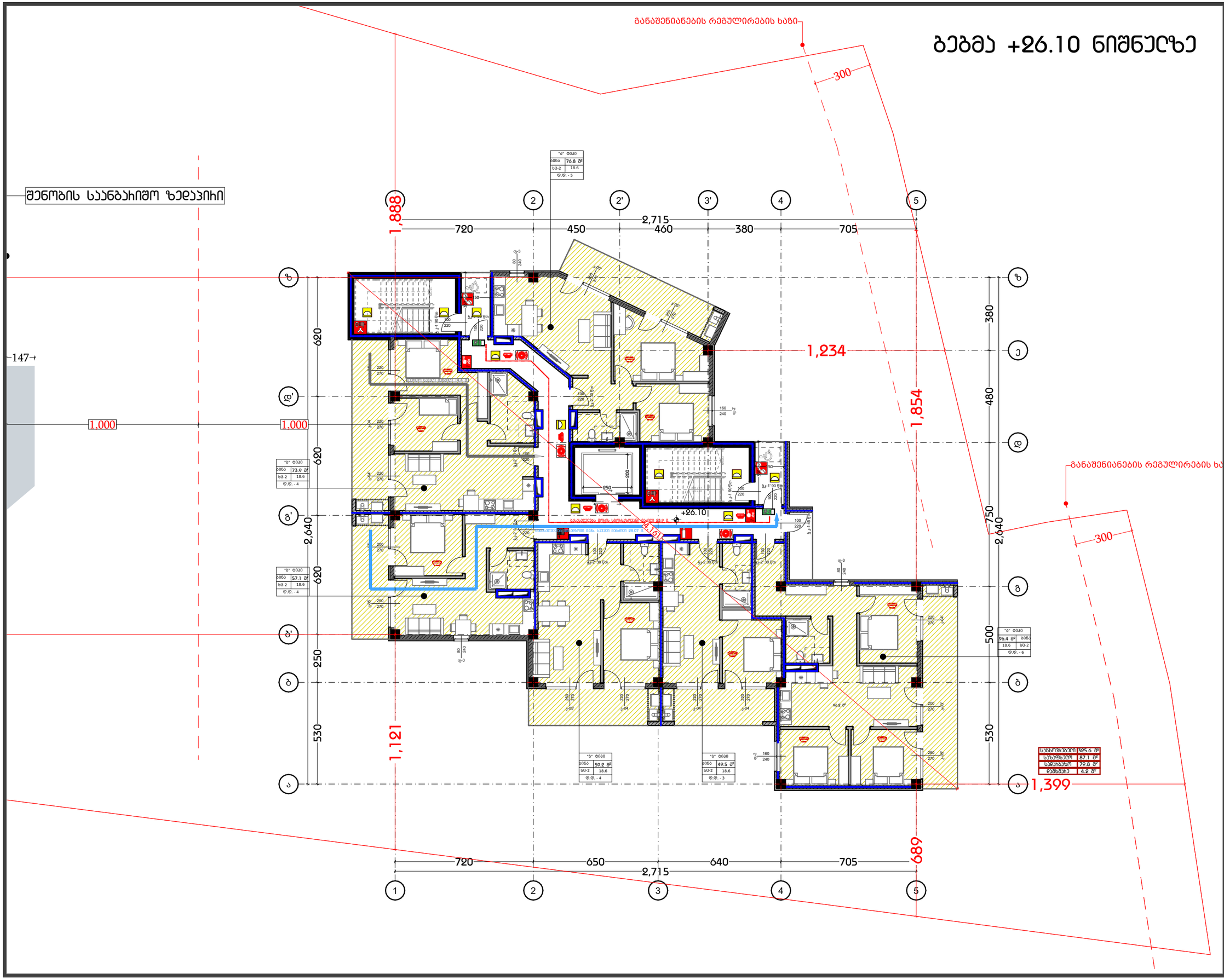

პროექტის დასახელება PROJECT NAME	მრავალბინიანი საცხოვრებელი სახლი
დამკვეთი CLIENT	
პროექტის მისამართი PROJECT ADDRESS	ქ. თბილისი, ბერი გაბრიელ სალოსის მოედანი N1
	ს/ს 01.17.14.001.424
ეტაპი STAGE	არქიტექტურული პროექტი
ნახაზის სათაური TITLE	
შენიშვნა:	
ფორმატი PAPER SIZE: A3	მასშტაბი SCALE
ფურცლის N SHEET NO	
არქიტექტორი თენგიზ ესიავა	
დაამუშავა	

ბებმა +29.40 ნიშნულზე

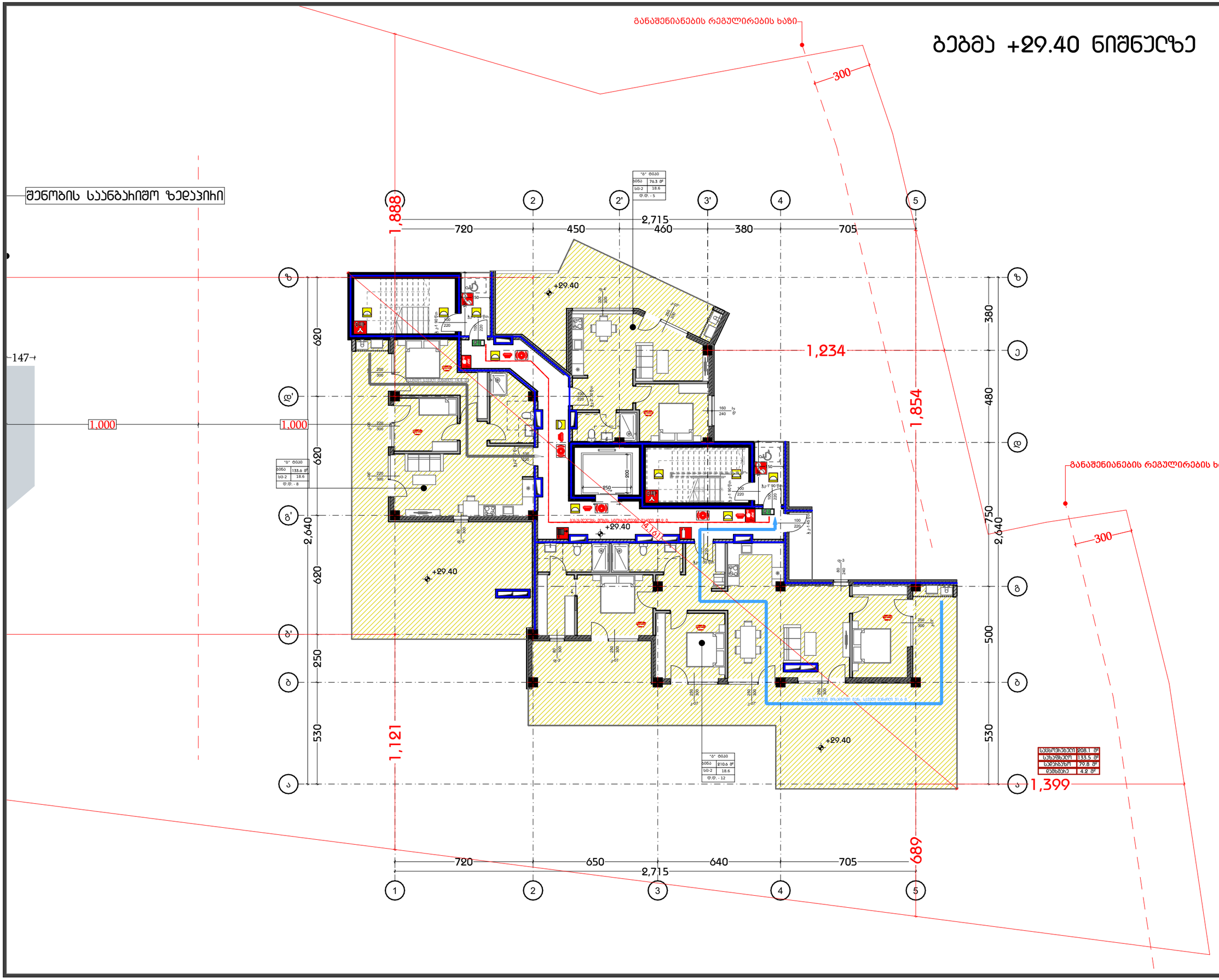

შენობის საანგარიშო ზედაპირი

პროექტის დასახელება	
PROJECT NAME	
მრავალბინიანი საცხოვრებელი სახლი	
დამკვეთი	
CLIENT	
პროექტის მისამართი	
PROJECT ADDRESS	
ქ. თბილისი, ბერი გაბრიელ სალოსის მოედანი N1	
ს/კ 01.17.14.001.424	
ეტაპი	
STAGE	
არქიტექტურული პროექტი	
ნახაზის სათაური	
TITLE	
შენიშვნა:	
ფორმატი	მასშტაბი
PAPER SIZE	SCALE
A3	
ფურცლის N	
SHEET NO	
არქიტექტორი	
თენგიზ ესიავა	
დაამუშავა	

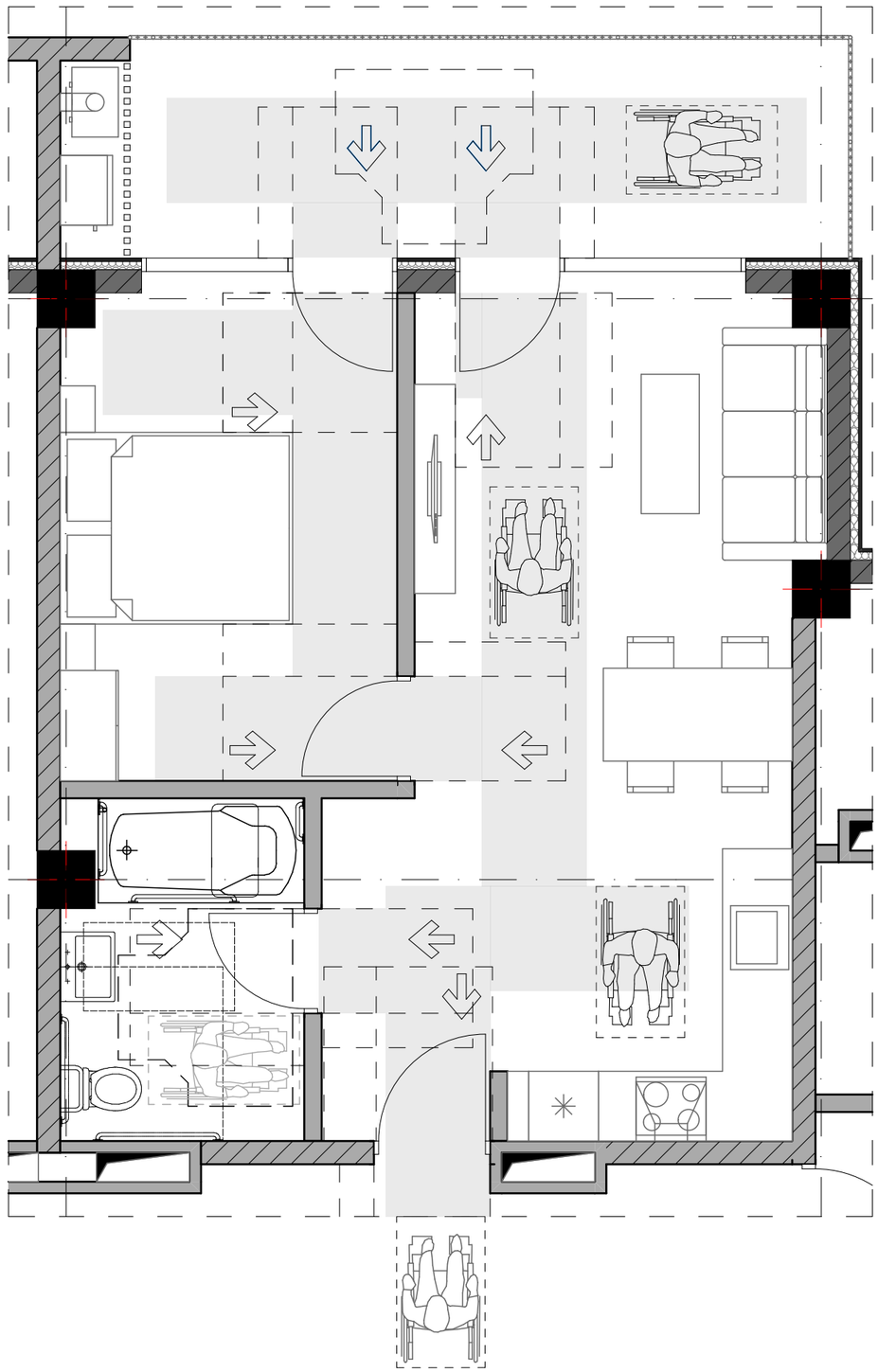

2 BEDROOM APARTMENT PLAN

PROJECT NAME	2 BEDROOM APARTMENT PLAN
PROJECT ADDRESS	4, ROSE GARDEN, NEW TOWN, LONDON N1
CLIENT	MR. SMITH

ა ტიპის ბინის სველი წერტილების დეტალური ნახაზები

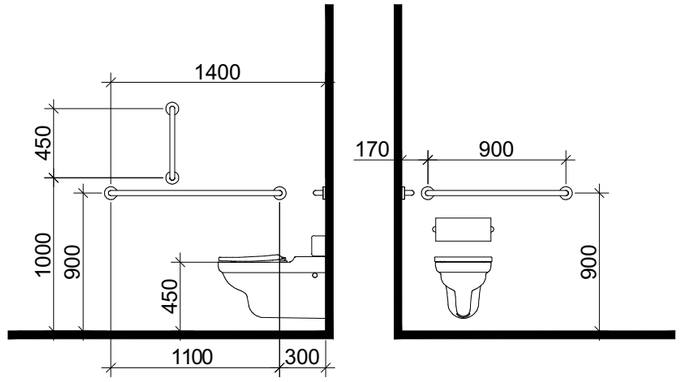

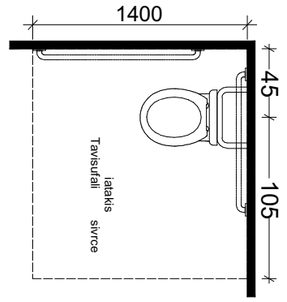

თავისუფალი სივრცე ჯართან მანევრირებისთვის
ანგარიანი ჯარი
წინიდან მისვლით - მინოლითი ბალება

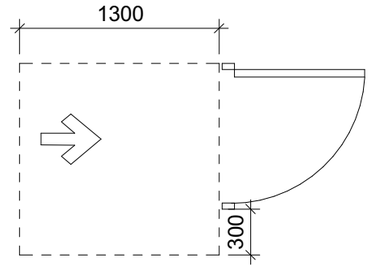

დასაჯდომის მყარი ბაზანა
ხელმოსაჭიდი ძელებით

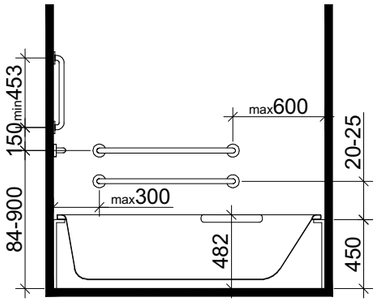

ხელსაბანის მდებარეობა

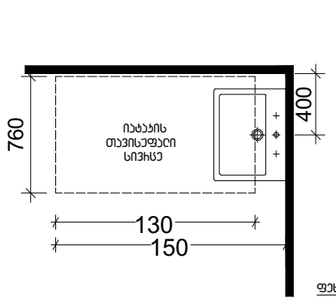

თავისუფალი სივრცე
ფეხის ფალანგისთვის

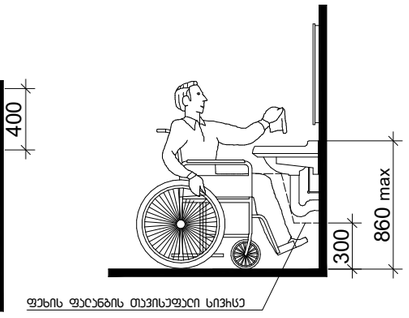

თფოხამის მოსატრიალებელი სივრცე
ვარიანტი 1

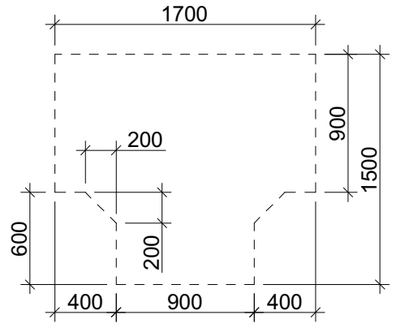

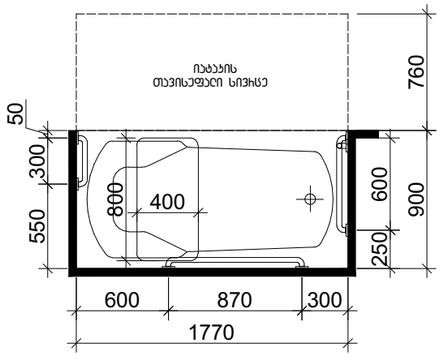

პროექტის დასახელება
PROJECT NAME
მრავალბინიანი საცხოვრებელი სახლი

დამკვეთი
CLIENT

პროექტის მისამართი
PROJECT ADDRESS
ქ. თბილისი, ბერი გაბრიელ სალოსის მოედანი N1

ს/ს 01.17.14.001.424

ეტაპი
STAGE
არქიტექტურული პროექტი

ნახაზის სათაური
TITLE

შენიშვნა:

ფორმატი	მასშტაბი	ფურცლის N
PAPER SIZE	SCALE	SHEET NO
A3		

არქიტექტორი
თენგიზ ესიავა

დაამუშავა