ქალაქ თბილისის მუნიციპალიტეტის საჯარო სამართლის იურიდიული პირი – ქალაქ თბილისის მუნიციპალიტეტის ტრანსპორტისა და ურბანული განვითარების სააგენტო

წერილის ნომერი: **16-01213581351**
თარიღი: **24/12/2021**
პინი: **4329**

**ადრესატი:** ივანე ჯიჯიეიშვილი
**პირადი ნომერი:** 01009016073
**მისამართი:** საქართველო, ქალაქი თბილისი, ვაჟა-ფშაველას გამზირის II კვარტალი, კორპუსი 1, ბინა 100

გადაამოწმეთ: **document.municipal.gov.ge**

**ბატონო ივანე,**

ქალაქ თბილისის მუნიციპალიტეტის სსიპ - ქალაქ თბილისის მუნიციპალიტეტის ტრანსპორტისა და ურბანული განვითარების სააგენტომ განიხილა თქვენი, 2021 წლის 23 დეკემბრის №01213572919-16 განცხადება, რომელთან დაკავშირებითაც გაცნობებთ შემდეგს:

დაკმაყოფილდეს 2021 წლის 23 დეკემბრის №01213572919-16 განცხადება და შეთანხმდეს ქალაქ თბილისში, ვაზისუბნის დასახლება, პატარძეულის ქუჩის მიმდებარედ არსებულ მიწის ნაკვეთზე (საკადასტრო კოდი: N 01.17.10.001.098) საგზაო მოძრაობის ორგანიზების სქემა თანდართულ ბმულზე არსებული დანართის შესაბამისად.

სამუშაოს დასრულების შემდეგ, 30 კალენდარული დღის ვადაში დემონტაჟი უნდა გაუკეთდეს დროებით დამონტაჟებულ საგზაო მოძრაობის ორგანიზების ტექნიკურ საშუალებებს და ქუჩის სავალი ნაწილი მოყვანილი იქნას პირვანდელ მდგომარეობაში.

საგზაო მოძრაობის ორგანიზების სქემის ცვლილება საჭიროებს შეთანხმებას სააგენტოსთან.

გადაწყვეტილების გასაჩივრება, დაინტერესებული მხარის მიერ, შესაძლებელია ამ გადაწყვეტილების გაცნობიდან ერთი თვის ვადაში ქალაქ თბილისის მუნიციპალიტეტის მერთან (მისამართი: ჟ. შარტავას ქუჩა N7) კანონმდებლობით დადგენილი წესით.

**დანართი: სსიპ - ტრანსპორტისა და ურბანული განვითარების სააგენტოს მიერ შეთანხმებული საგზაო მოძრაობის ორგანიზების სქემები იხილეთ თანდართულ ბმულზე :**

**https://cloud.tbilisi.gov.ge/index.php/s/ubLDPjHEXXCmkLT**

**პატივისცემით,**

ვიქტორ წილოსანი

სააგენტოს უფროსი

გამოყენებულია კვალიფიციური ელექტრონული ხელმოწერა/ ელექტრონული შტამპი

საქართველოს შინაგან საქმეთა სამინისტროს
საპატრულო პოლიციის დეპარტამენტი

MINISTRY OF INTERNAL AFFAIRS OF GEORGIA
PATROL POLICE DEPARTMENT

MIA 1 22 00162111

21/01/2022

მოქ. კ. ჩაჩანიძეს
ახალციხე ს. აწყური 1–ლი ქ. N 8;
თქვენს 2022 წლის 21 იანვრის განცხადებაზე

ასლი: საპატრულო პოლიციის დეპარტამენტის
ქ. თბილისის მთავარი სამმართველოს

შსს საპატრულო პოლიციის დეპარტამენტში განხილულ იქნა თქვენი განცხადება, რომელშიც ითხოვთ, ქ. თბილისში, ვაზისუბნის დასახლება, პატარძეულის ქუჩა ს/კ 01.17.10.001.098-ის მიმდებარედ სამშენებლო დამცავი ღობის განთავსების და არსებული საგზაო/სატრანსპორტო ინფრასტრუქტურის ნაკადების მიმართულების საგზაო მოძრაობის ორგანიზაციის წარმოდგენილი სქემების შეთანხმებას.

- ვითვალისწინებთ რა, ქ. თბილისის მუნიციპალიტეტის სსიპ ტრანსპორტის და ურბანული განვითარების სააგენტოს თანხმობას (წერილის ნომერი 24/12/2021 16-01213581351), შსს საპატრულო პოლიციის დეპარტამენტი ითანხმებს (საგზაო მოძრაობის უსაფრთხოების კუთხით) წარმოდგენილ დროებითი და მუდმივი მოძრაობის ორგანიზაციის სქემებს და არ არის წინააღმდეგი განახორციელოთ სამუშაოები შემდეგი პირობების დაცვით:
- სამშენებლო დამცავი ღობე შეიღებოს შავ-თეთრი ან წითელ-თეთრი ზოლებით;
- ქვეითად მოსიარულეთა უსაფრთხოების მიზნით დამცავი ღობის ფარგლებში მოეწყოს ქუჩის სავალი ნაწილის მხრიდან ქვეითად მოსიარულეთა ბილიკი, ღობე გზის სავალი ნაწილის მხრიდან გადაიხუროს და ღამის საათებში განათდეს;
- სამშენებლო ობიექტზე მისასვლელი გზა აღიჭურვოს მოძრაობის რეგულირების ტექნიკური საშუალებებით წარმოდგენილი სქემის შესაბამისად;
- დაცული იქნას გზის სავალი ნაწილის სისაუფთავე, არ დაუშვათ სამშენებლო მასალისა და ტექნიკის გზის სავალ ნაწილზე განთავსება;
- სამუშაოების დასრულებისთანავე მიმდებარე ტერიტორია მოყვანილ იქნას პირვანდელ მდგომარეობაში და დროებითი მოძრაობის რეგულირების ტექნიკურ საშუალებებს გაუკეთდეს დემონტაჟი;
- სამუშაოების დაწყების და დამთავრების შესახებ წინასწარ ეცნობოს შსს საპატრულო პოლიციის დეპარტამენტის სამორიგეო ნაწილს (ტელ: 241-85-04; 241-85-05);

0190, თბილისი, ნოე რამიშვილის ქ. №38
№38, Noe Ramishvili St. 0190, Tbilisi, Georgia
ტელ./Tel.: (+995 032) 2 41 42 42
ფაქსი/Fax: (+995 032) 2 41 85 02
E-mail: patrolinfo@mia.gov.ge

მეორე ადრესატს: გთხოვთ, უზრუნველყოთ კონტროლის დაწესება წერილში მითითებულ პირობების შესრულებაზე და მოძრაობის რეგულირების ტექნიკური საშუალებების განთავსების მდგომარეობაზე. შეუსრულებლობის შემთხვევაში გაატარეთ ზომები საქართველოს ადმინისტრაციულ სამართალდარღვევათა კოდექსის 134 მუხლით გათვალისწინებული მოთხოვნების შესაბამისად.

დანართი: 1 ფაილად.

საპატრულო პოლიციის დეპარტამენტი /
საორგანიზაციო სამმართველო / საგზაო მოძრაობის
ზედამხედველობის განყოფილება
განყოფილების უფროსი
ბარბაქაძე დავით

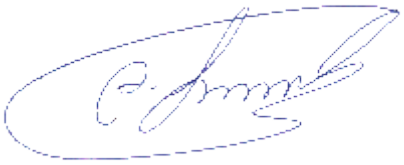

20.01.22 г.

Георги Г.

Здравейте, Мария Стоянова Христова, Ваше писмо с вх. № 04-17-10-004-098 от 20.01.22 г. е получено.

Уведомяваме Ви, че Вашата молба за издаване на удостоверение за наследници е оставена без движение, тъй като не са изпълнени изискванията на чл. 76, ал. 1 от Закона за гражданската регистрация.

Моля, в 7-дневен срок от получаване на настоящото съобщение да представите:

1. Документ за платена държавна такса в размер на 10 лв. по сметка на Общинска администрация Сливен, IBAN: BG18 UNCR 9660 3100 1234 56, BIC: UNCRBGSF.

2. Удостоверение за раждане на наследодателя Георги Христов Димитров, роден на 14.03.1938 г. в гр. Сливен.

3. Удостоверение за раждане на Мария Стоянова Христова.

Ако в посочения срок не бъдат представени изискуемите документи, молбата ще бъде върната, а заплатената държавна такса няма да бъде възстановена.

Справки: инж. Елена Димитрова Кънчева, тел. 044 62 58 31, e-mail: e.kancheva@slaveykovo.bg.

Кмет: Ивайло Стефанов Тодоров

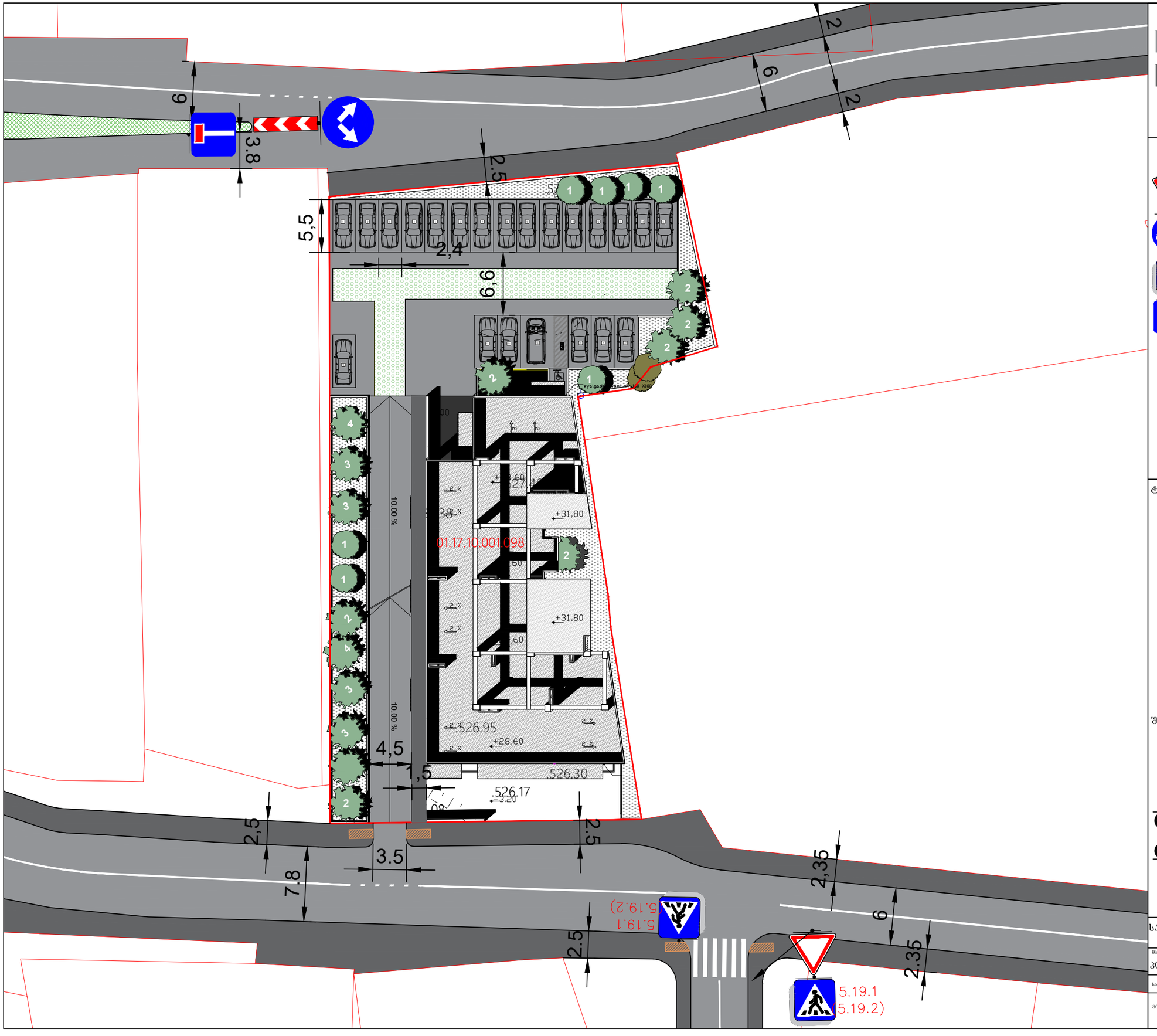


## პირობითი აღნიშვნები

- სამანქანო გზა
- ტროტუარი
- შშმ პირთა პანდუსი

## საგზაო მოძრაობის ორგანიზების ტექნიკური საშუალებები

- 2.3 1 ცალი
- 4.2.3 1 ცალი
- 5.19.1 (5.19.2) — 5.19.1/2 4 ცალი
- 7.8.1 1 ცალი
- 8.22.3 1 ცალი

## ტროტუარის ჭრილი

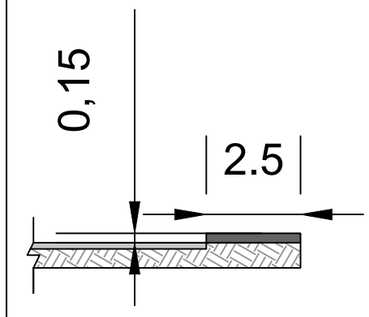


## შშმ პირთა პანდუსი

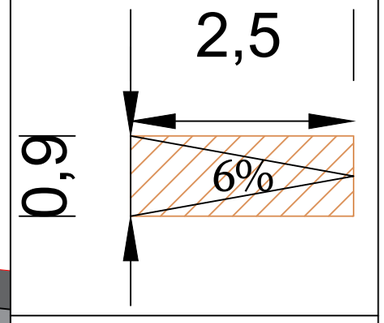


# საგზაო მოძრაობის ორგანიზების სქემა (დასრულებული ვარიანტი)

| მასშტაბი | შრიფტი | თარიღი |
|---|---|---|
| პირობითი | A3 | 21.10.2021 |
| საკადასტრო კოდი | | 01.17.10.001.098 |

მისამართი პატარძეულის ქუჩის მიმდებარედ

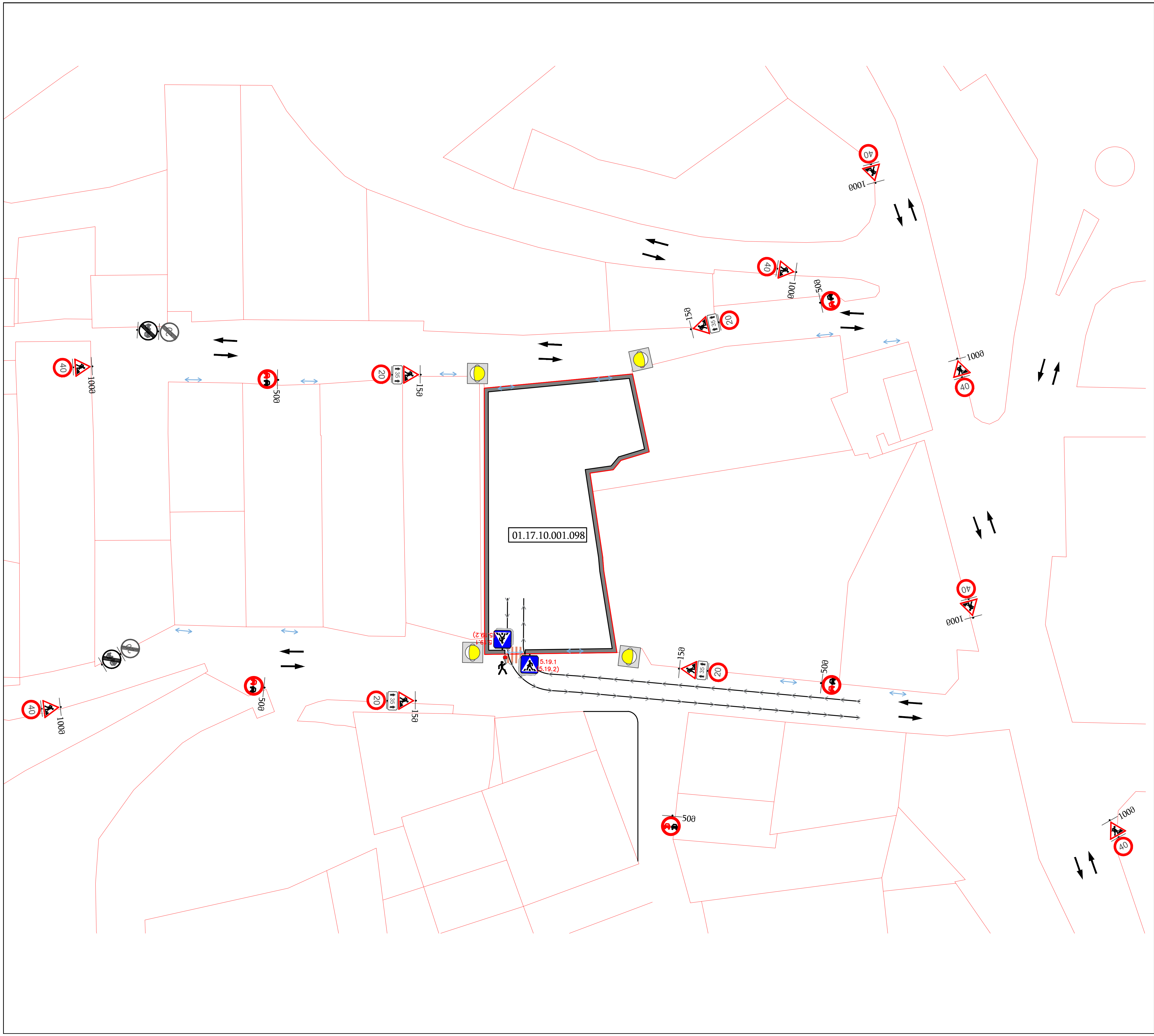


პირობითი აღნიშვნები

საგზაო მოძრაობის მარეგულირებელი, მედროშე ადამიანი

სამშენებლო ღობე

ტრანსპორტის მოძრაობა

ქვეითთა გადაადგილების მიმართულება

სამშენებლო ტექნიკის გადაადგილების მიმართულება

საგზაო მოძრაობის ორგანიზების ტექნიკური საშუალებები

1.26 11 ცალი

3.20 5 ცალი

3.21 2 ცალი

3.24 4 ცალი

3.24 7 ცალი

3.25 2 ცალი

5.19.1 (5.19.2) 5.19.1/2 4 ცალი

8.2.1 4 ცალი

ტ7 შუქ. 4 ცალი

სამშენებლო ღობის ჭრილი

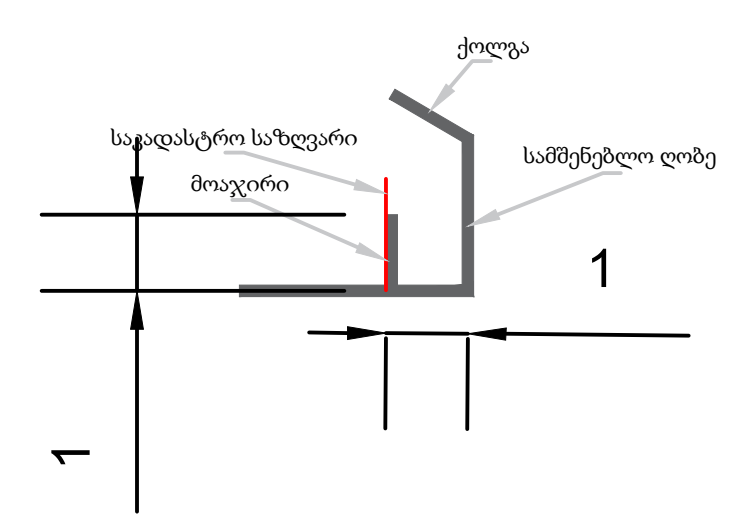


მშენებლობის პერიოდში საგზაო მოძრაობის ორგანიზების დროებითი სქემა

| მასშტაბი | ფორმატი | თარიღი |
|---|---|---|
| პირობითი | A3 | 21.10.2021 |

საკადასტრო კოდი 01.17.10.001.098

მისამართი კატარძეულის ქუჩის მიმდებარედ

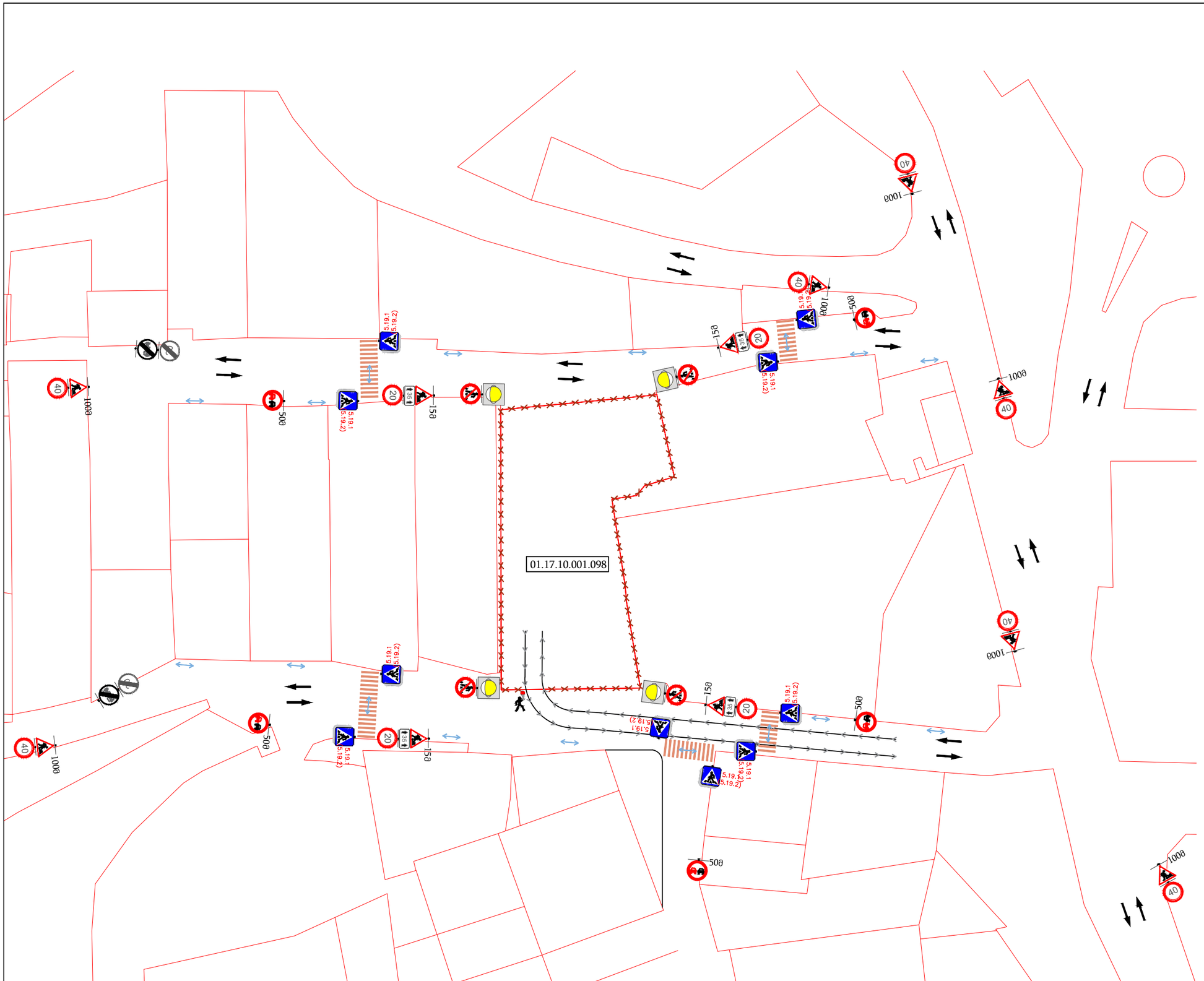


## აპრობითი აღნიშვნები

- საგზაო მოძრაობის მარეგულირებელი, მედროშე აღამიანი
- ღობეშრა
- ტრანსპორტის მოძრაობა
- ქვეითთა გადაადგილების მიმართულება
- სამშენებლო ტექნიკის გადაადგილების მიმართულება

## საგზაო მოძრაობის ორგანიზების ტექნიკური საშუალებები

| | |
|---|---|
| 1.26 | 11 ცალი |
| 3.10 | 4 ცალი |
| 3.20 | 5 ცალი |
| 3.21 | 2 ცალი |
| 3.24 | 4 ცალი |
| 3.24 | 7 ცალი |
| 3.25 | 2 ცალი |
| 5.19.1 5.19.2) | 5.19.1/2 20 ცალი |
| 8.2.1 | 4 ცალი |
| ⌀7 შუქ. | 4 ცალი |

# სამშენებლო ღობის მოწყობის პერიოდში საგზაო მოძრაობის ორგანიზების დროებითი სქემა

| მასშტაბი | ფორმატი | თარიღი |
|---|---|---|
| აპრობითი | A3 | 21.10.2021 |

საპროექტო კოდი: 01.17.10.001.098

მისამართი: პატარძეულის ჭუჭის მიმდებარედ