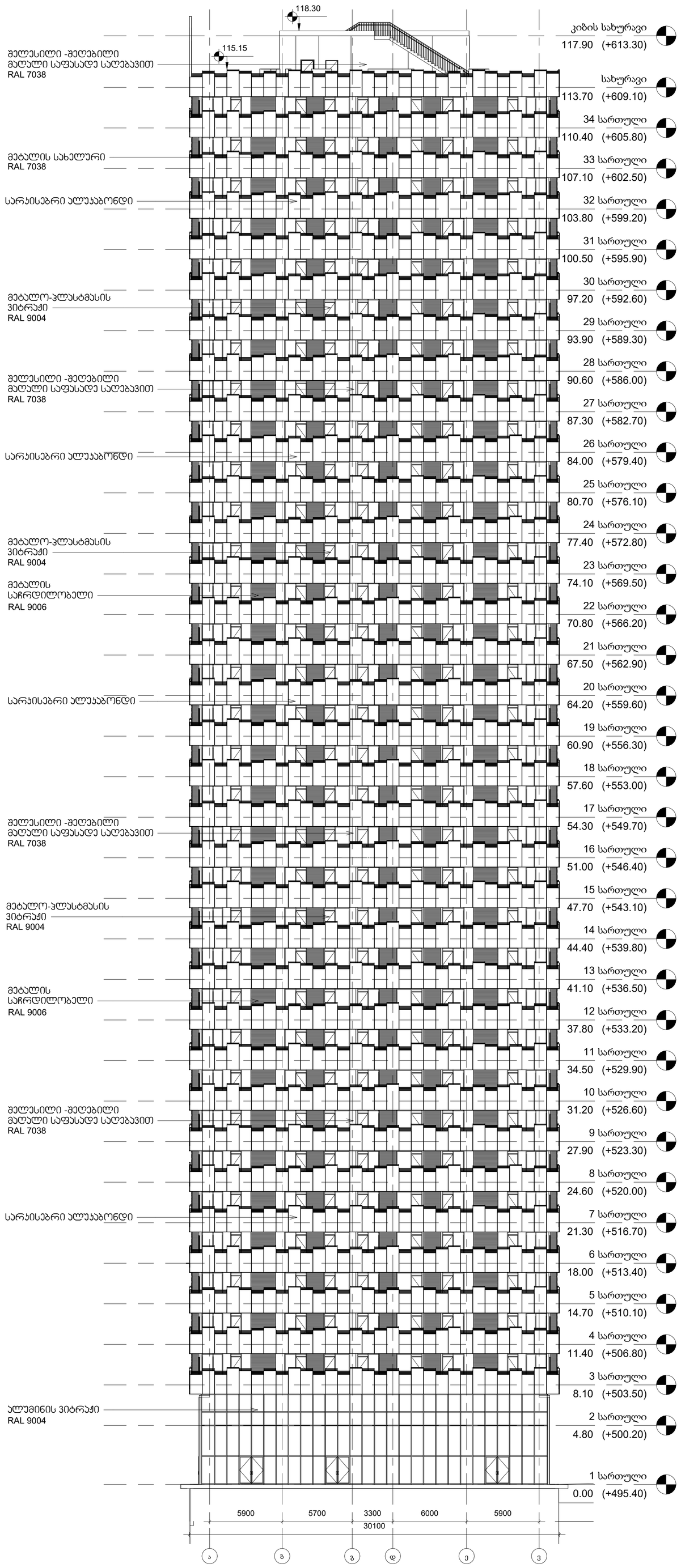

GERKO
STUDIO

თბილისი, ქ. დედოფლის №52

პროექტის დასახელება:

მრავალფუნქციური კომპლექსი

მისამართი:

ქ. თბილისი/ვარკეთილი, ჯავახეთის ქ. №150

დამკვეთი:

შპს "სამშენებლო კომპანია აჭექს დეველოპმენტი"

მთავარი არქიტექტორი:

გიორგი გამყრელიძე
მერაბ გამყრელიძე

შემსრულებელი:

თამთა გიორგაძე

სათაური:

ფასადები

გვერდის დასახელება:

ფასადი 1

ექსპლიკაცია:

ფ. №	C1
მასშტაბი	1 : 200
ფურცლის ფორმატი	A1
ფურცლების რაოდენობა	
დაკვეთა	2025 წ.
სტადია	პს

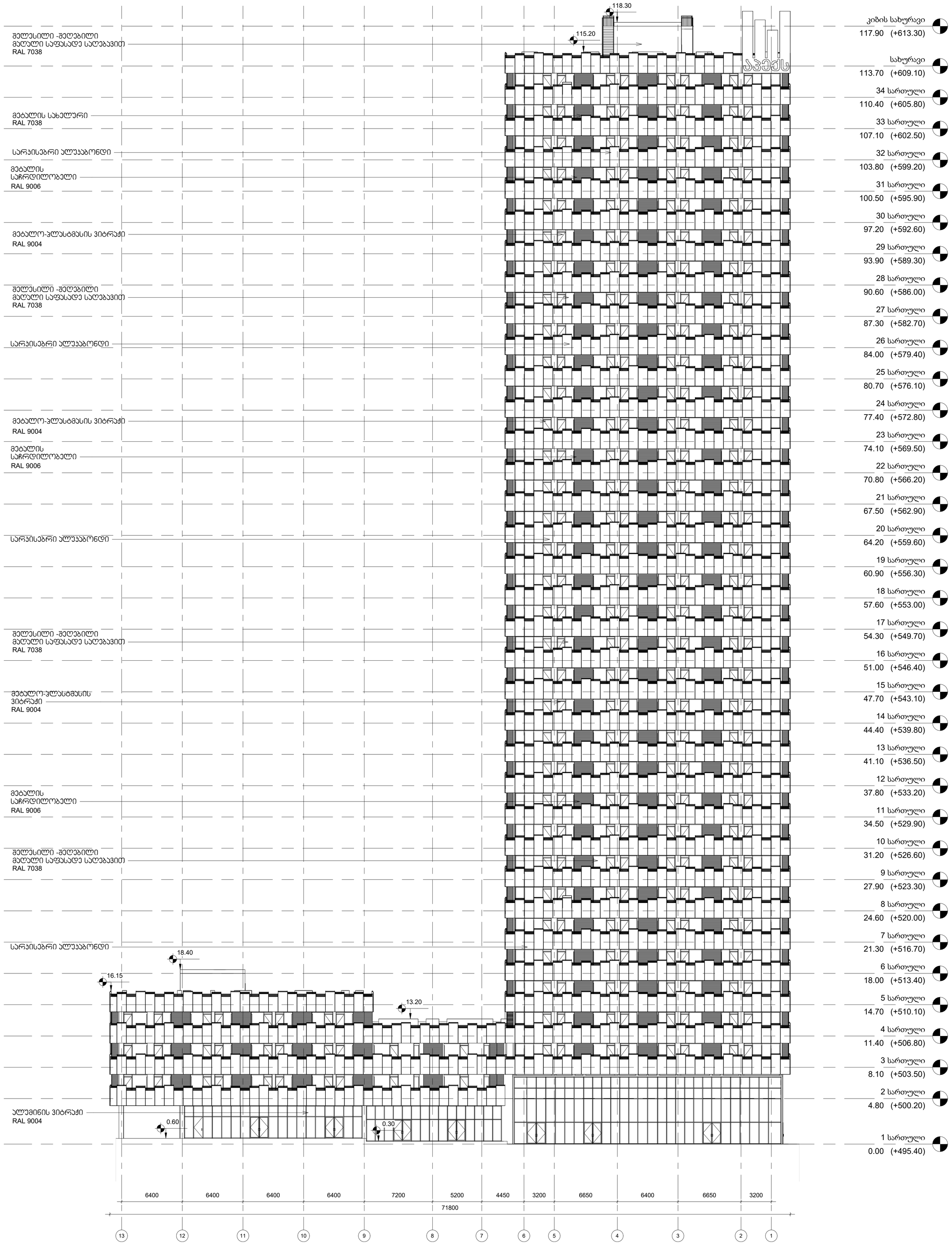

GERKO STUDIO

თბილისი, ქ. დედოფლის №52

პროექტის დასახელება:

მრავალფუნქციური აპარტკომპლექსი

მისამართი:

ქ. თბილისი/ვარკეთილი, ჯავახეთის ქ. №150

დამკვეთი:

შპს "სამშენებლო კომპანია აჯექს დეველოპმენტი"

მთავარი არქიტექტორი:

გიორგი გამყრელიძე
მერაბ გამყრელიძე

შემსრულებელი:

თამთა გიორგაძე

სათაური:

ფასადები

გვერდის დასახელება:

ფასადი 2

ექსპლიკაცია:

ფ. №	C2
მასშტაბი	1 : 200
ფურცლის ფორმატი	A1
ფურცლების რაოდენობა	
დაკვეთა	2025 წ.
სტადია	პს

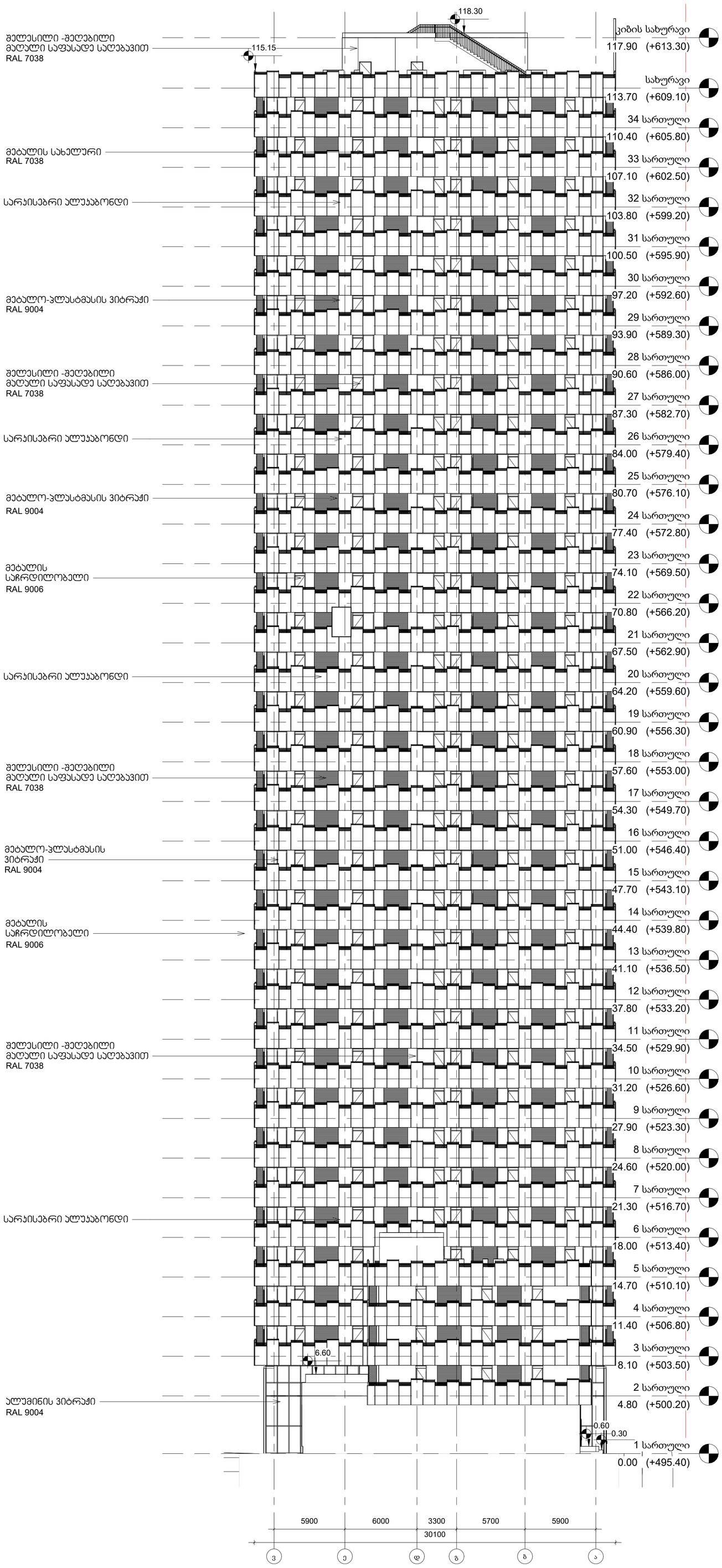

GERKO STUDIO

თბილისი, ქ. დედოფლის №52

პროექტის დასახელება:

მრავალფუნქციური
კომპლექსი

მისამართი:

ქ. თბილისი/ვარკეთილი,
ჯავახეთის ქ. №150

დამკვეთი:

შპს "სამშენებლო კომპანია
აჯექს დეველოპმენტი"

მთავარი არქიტექტორი:

გიორგი გამყრელიძე
მერაბ გამყრელიძე

შემსრულებელი:

თამთა გიორგაძე

სათაური:

ფასადები

გვერდის დასახელება:

ფასადი 3

ექსპლიკაცია:

ფ. №: C3

მასშტაბი: 1 : 200

ფურცლის ფორმატი: A1

ფურცლების რაოდენობა:

დაკვეთა: 2025 წ.

სტადია: პს

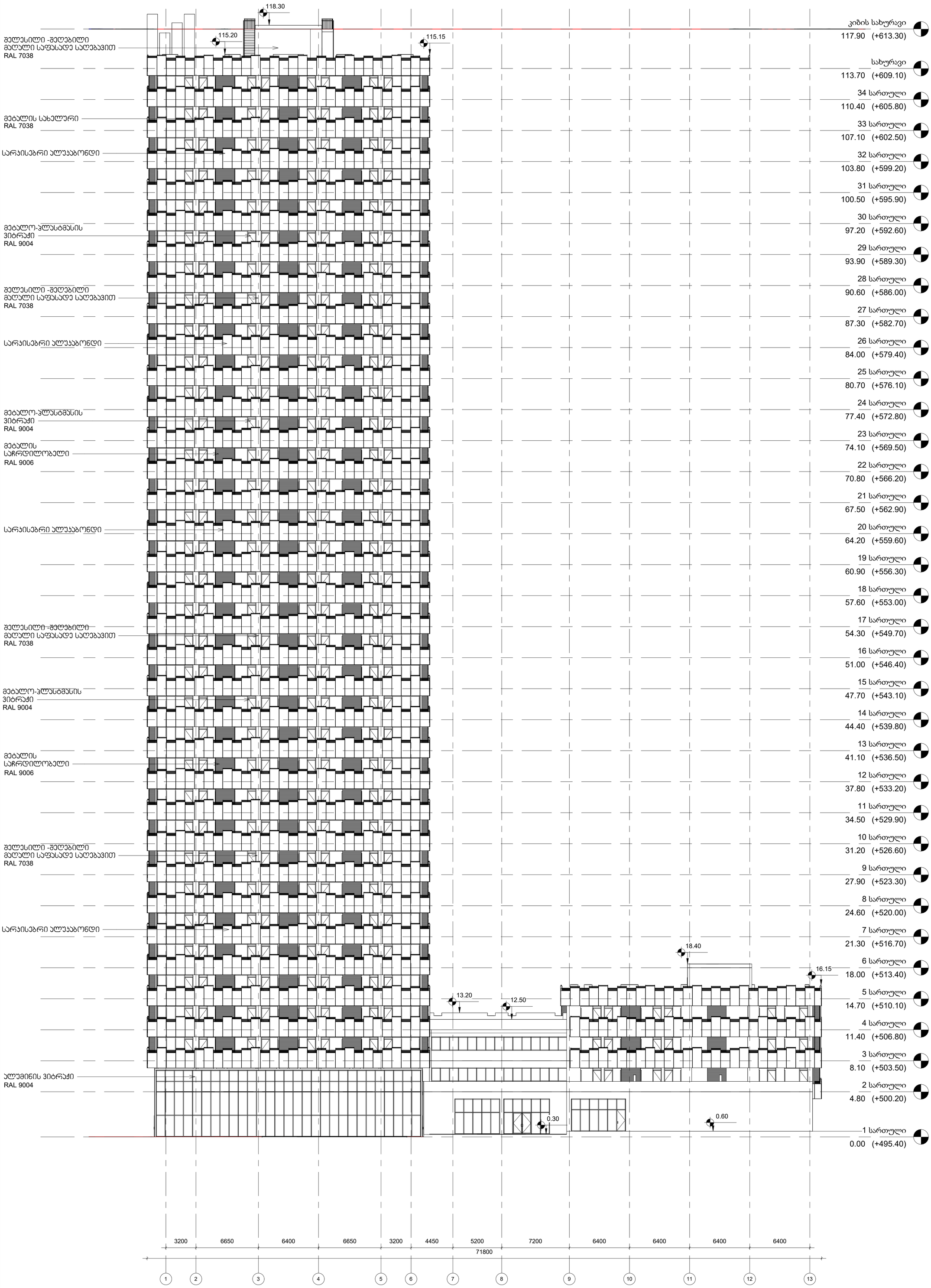

GERKO STUDIO

თბილისი, ქ. დედოფლის №52

პროექტის დასახელება:

მრავალფუნქციური კომპლექსი

მისამართი:

ქ. თბილისი/ვარკეთილი, ჯავახეთის ქ. №150

დამკვეთი:

შპს "სამშენებლო კომპანია აკექს დეველოპმენტი"

მთავარი არქიტექტორი:

გიორგი გამყრელიძე
მერაბ გამყრელიძე

შემსრულებელი:

თამთა გიორგაძე

სათაური:

ფასადები

გვერდის დასახელება:

ფასადი 4

ექსპლიკაცია:

ფ. № C4

მასშტაბი 1 : 200

ფურცლის ფორმატი A1

ფურცლების რაოდენობა

დაკვეთა 2025 წ.

სტადია პს

გეგმა მ1:100

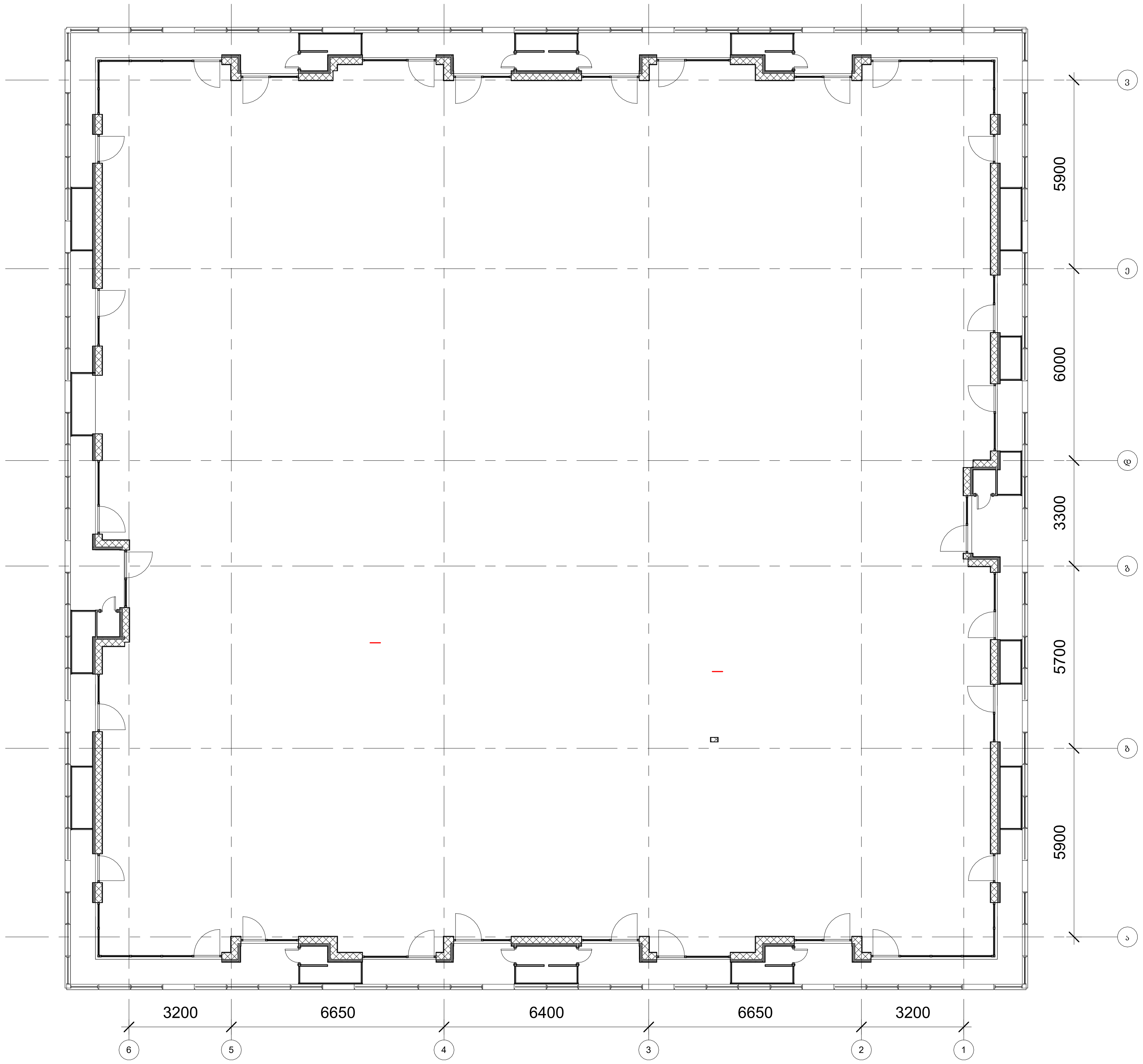

ფასადის დეტალი - სარკისებრი ალუკაბონდი

გეგმა მ-1:25

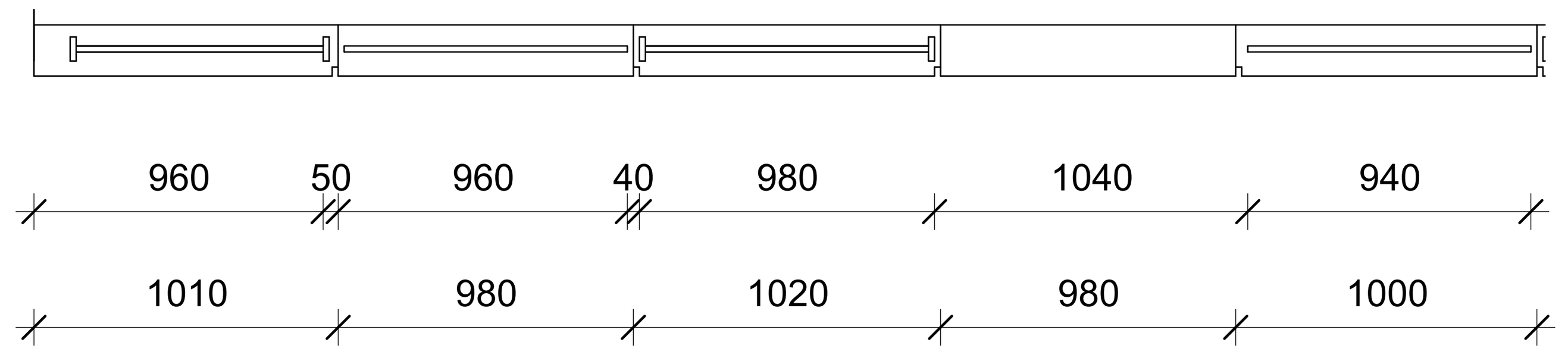

ფასადი მ-1:25

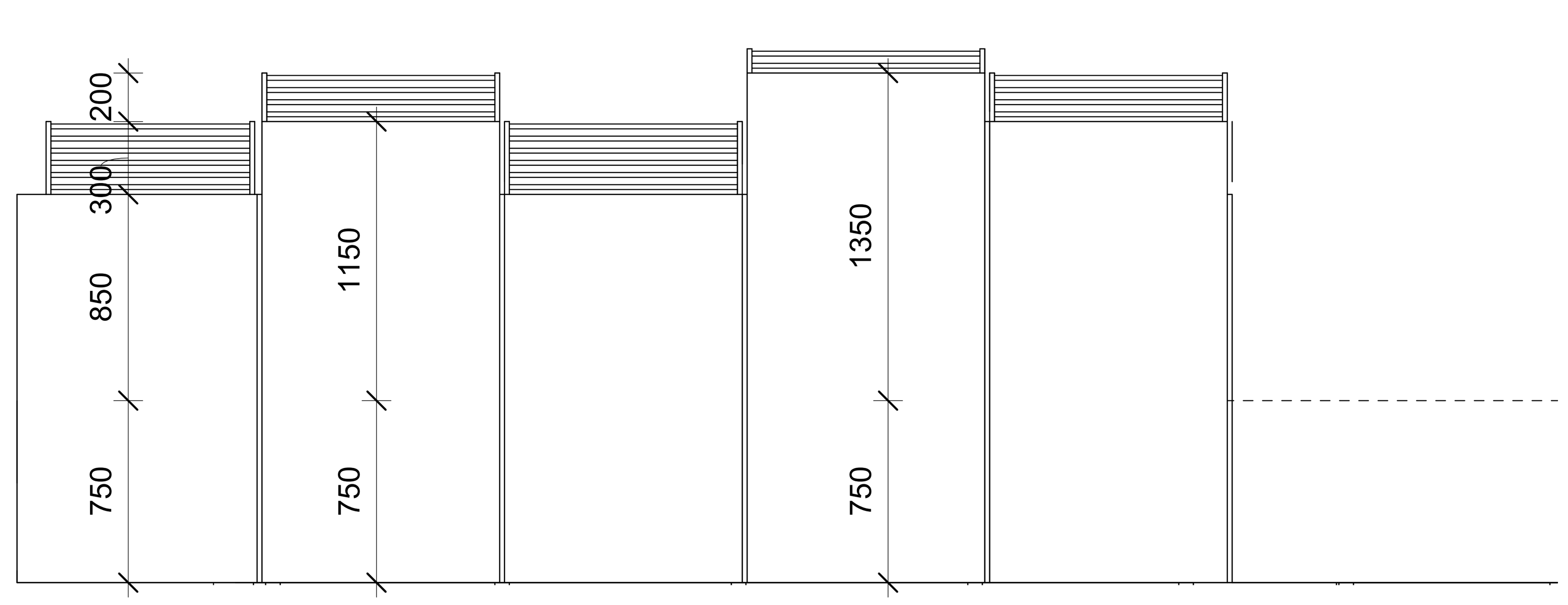

ჭრილი მ-1:25

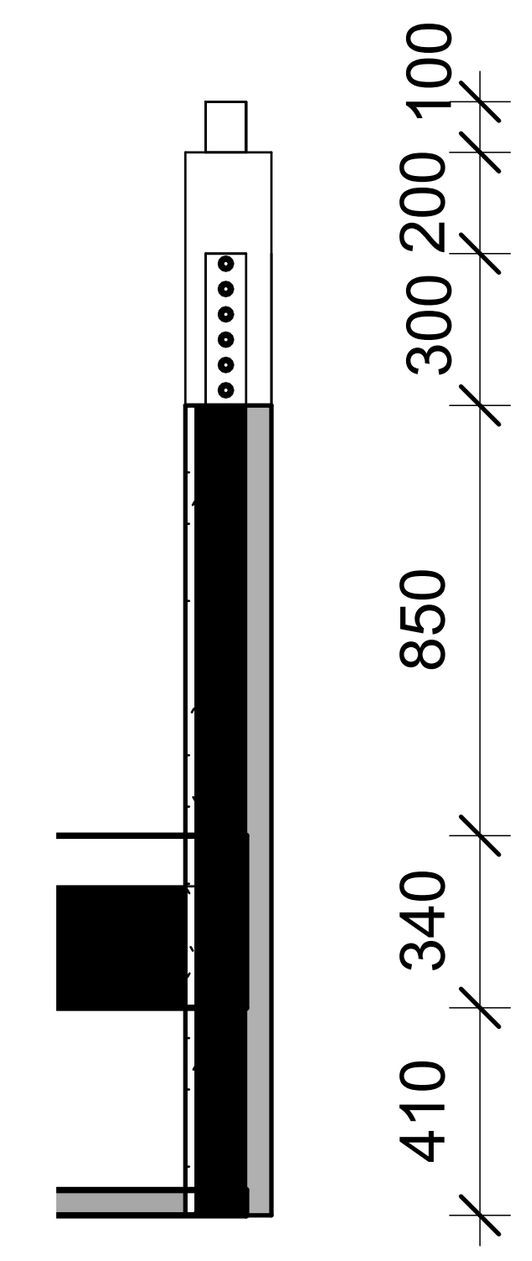

აქსონომეტრიული ხედი

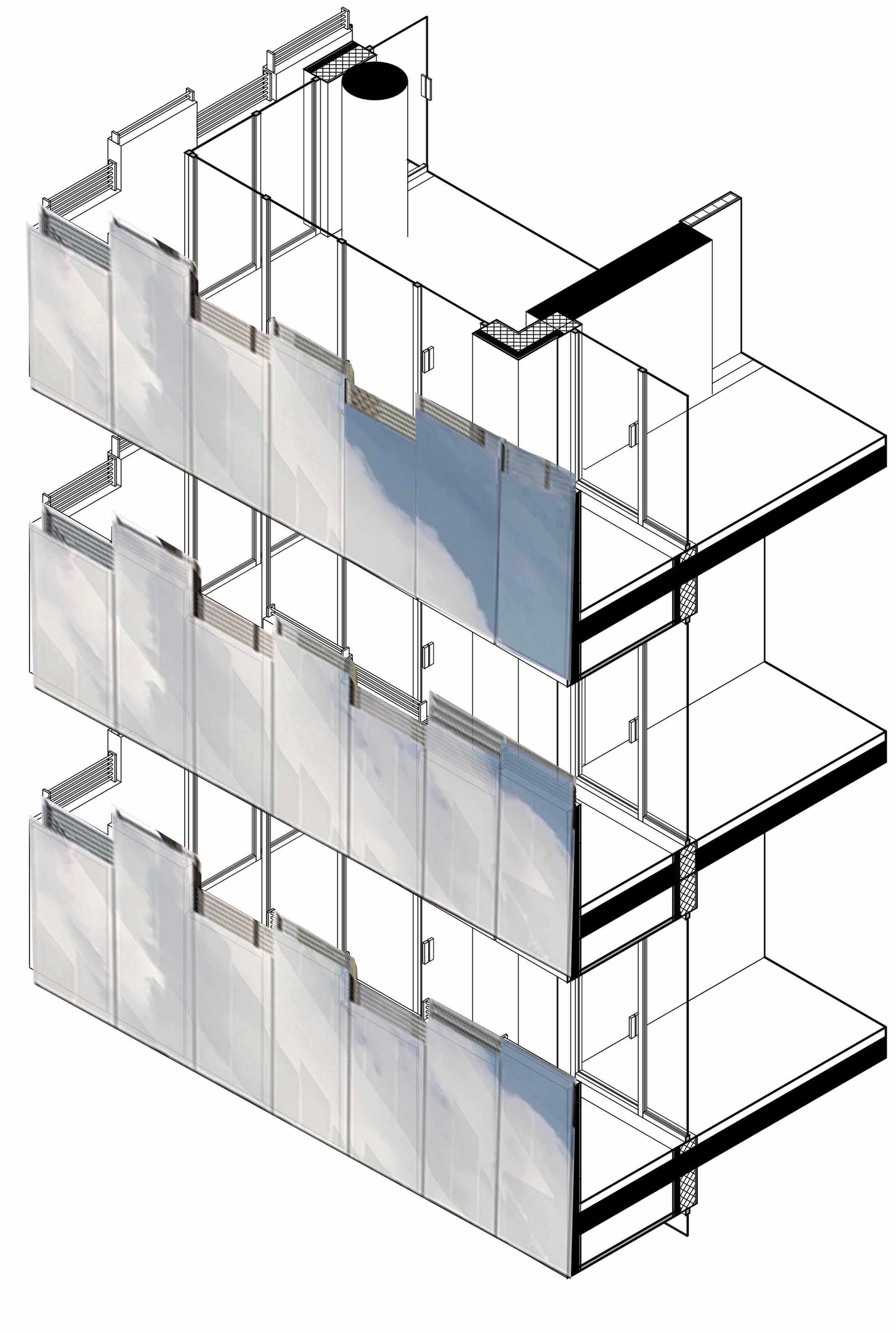

მეტალის საჩრდილობელი RAL 9006

გეგმა მ-1:25

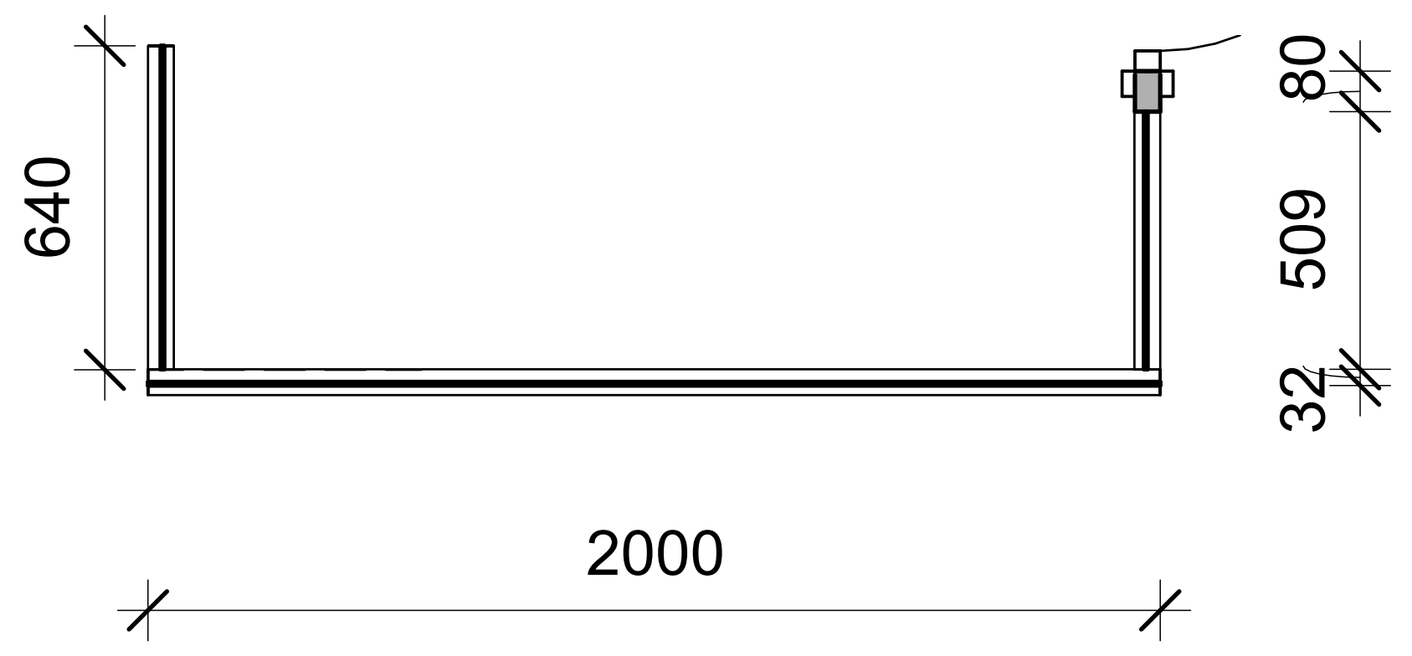

ფასადი მ1:25

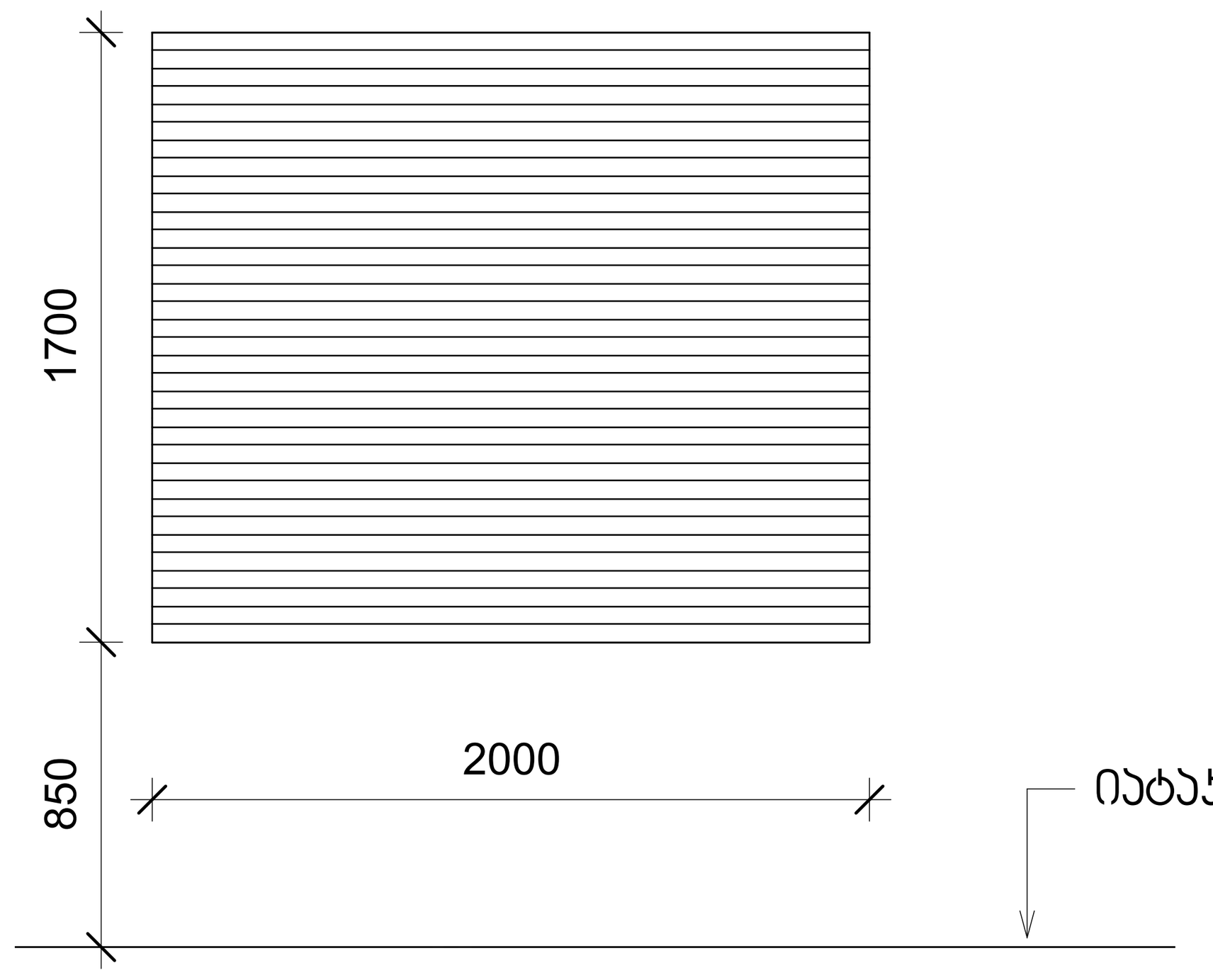

ჭრილი მ1:25

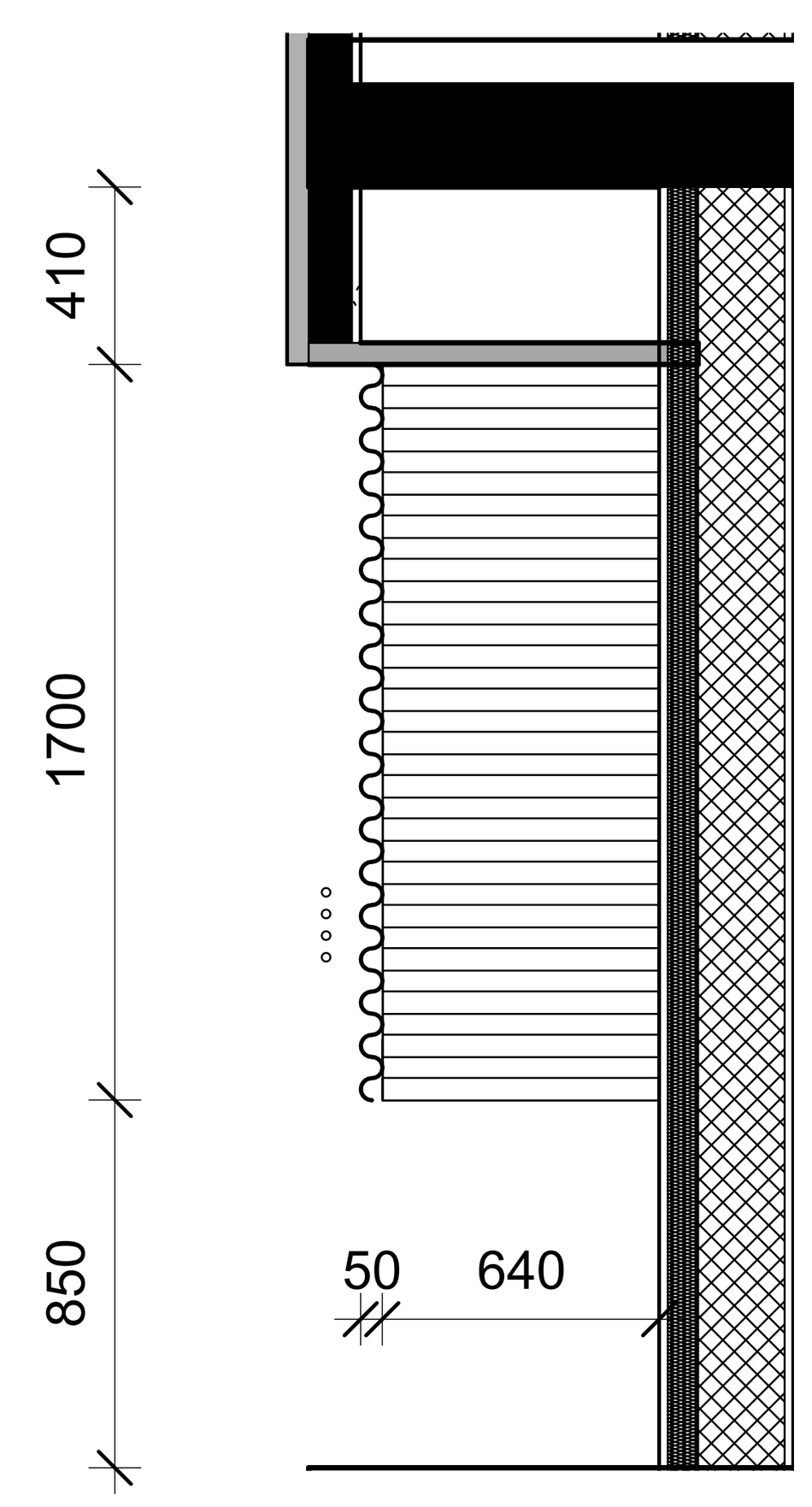

GERKO STUDIO

თბილისი, ქ. დედოფლის №52

პროექტის დასახელება:
მრავალფუნქციური კომპლექსი

მისამართი:
ქ. თბილისი/ვარკეთილი, ჯავახეთის ქ. №150

დამკვეთი:
შპს "სამშენებლო კომპანია აპექს დეველოპმენტი"

მთავარი არქიტექტორი:
გიორგი გამყრელიძე
მერაბ გამყრელიძე

შემსრულებელი:
თამთა გიორგაძე

სათაური:
დეტალები

გვერდის დასახელება:
ფასადის დეტალები (მოაჯირი და საჩრდილობელი)

ექსპლიკაცია:

ფ. №	L13
მასშტაბი	As indicated
ფურცლის ფორმატი	A1
ფურცლების რაოდენობა	
დაკვეთა	2025 წ.
სტადია	პს

გეგმა ნიშნულზე +11.40



ფასადი

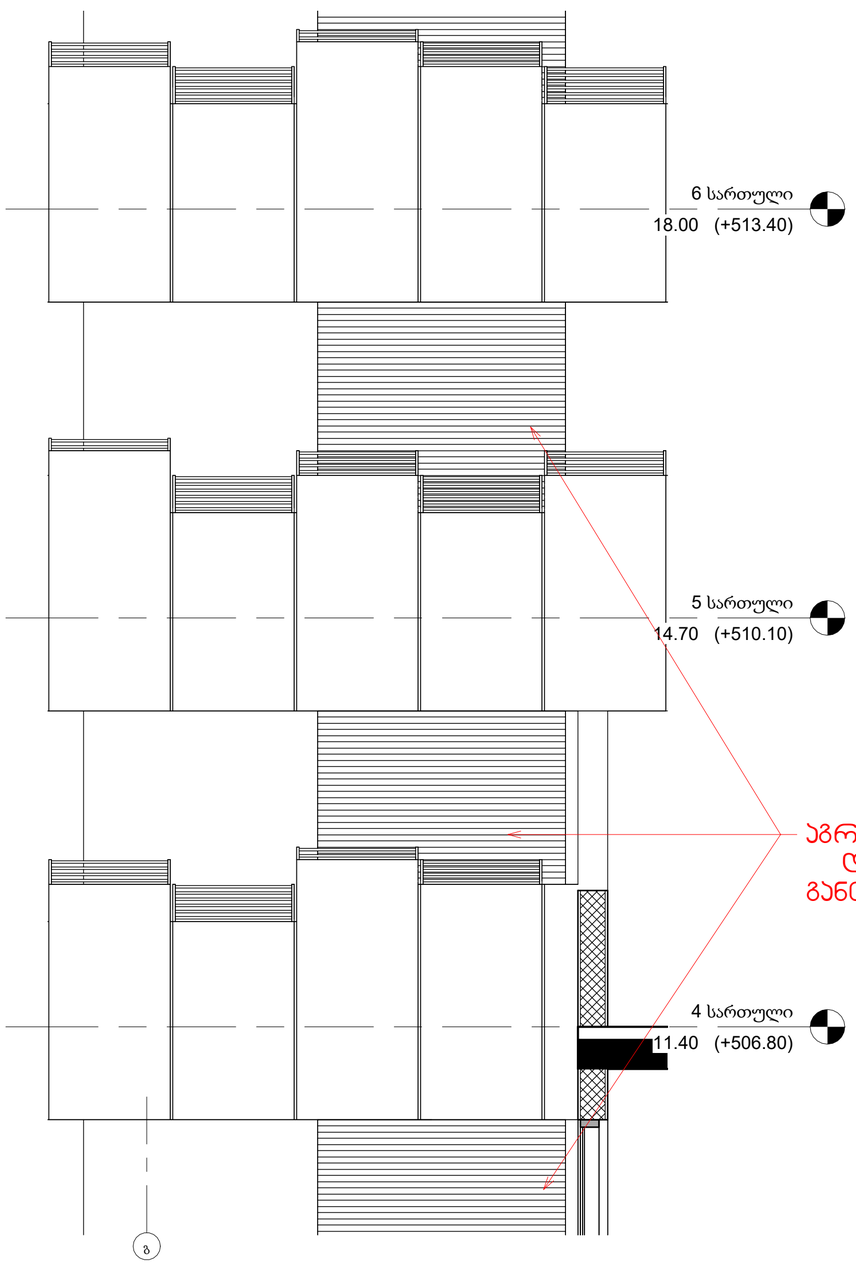

აქსონომეტრიული ხედი

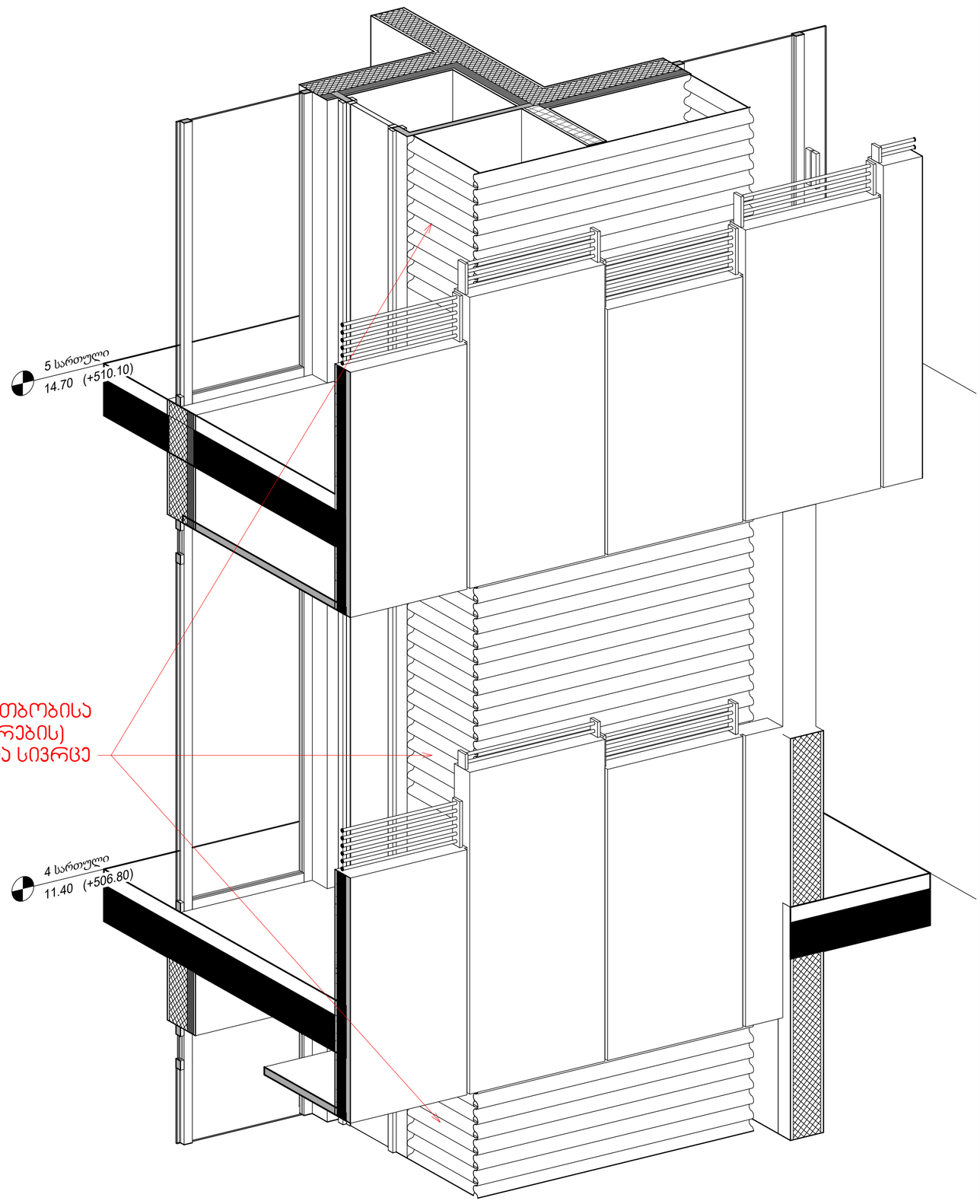

GERKO
STUDIO

თბილისი, ქ. დედოფლის №52

პროექტის დასახელება:
მრავალფუნქციური კომპლექსი

მისამართი:
ქ. თბილისი/ვარკეთილი, ჯავახეთის ქ. №150

დამკვეთი:
შპს "სამშენებლო კომპანია აჯექს დეველოპმენტი"

მთავარი არქიტექტორი:
გიორგი გამყრელიძე
მერაბ გამყრელიძე

შემსრულებელი:
თამთა გიორგაძე

სათაური:
დეტალები

გვერდის დასახელება:
განმარტება-11.40 ნიშნულზე

ექსპლიკაცია:

ფ. №	L17
მასშტაბი	As indicated
ფურცლის ფორმატი	A1
ფურცლების რაოდენობა	
დაკვეთა	2025 წ.
სტადია	პს

გეგმა ნიშნულზე +8.10

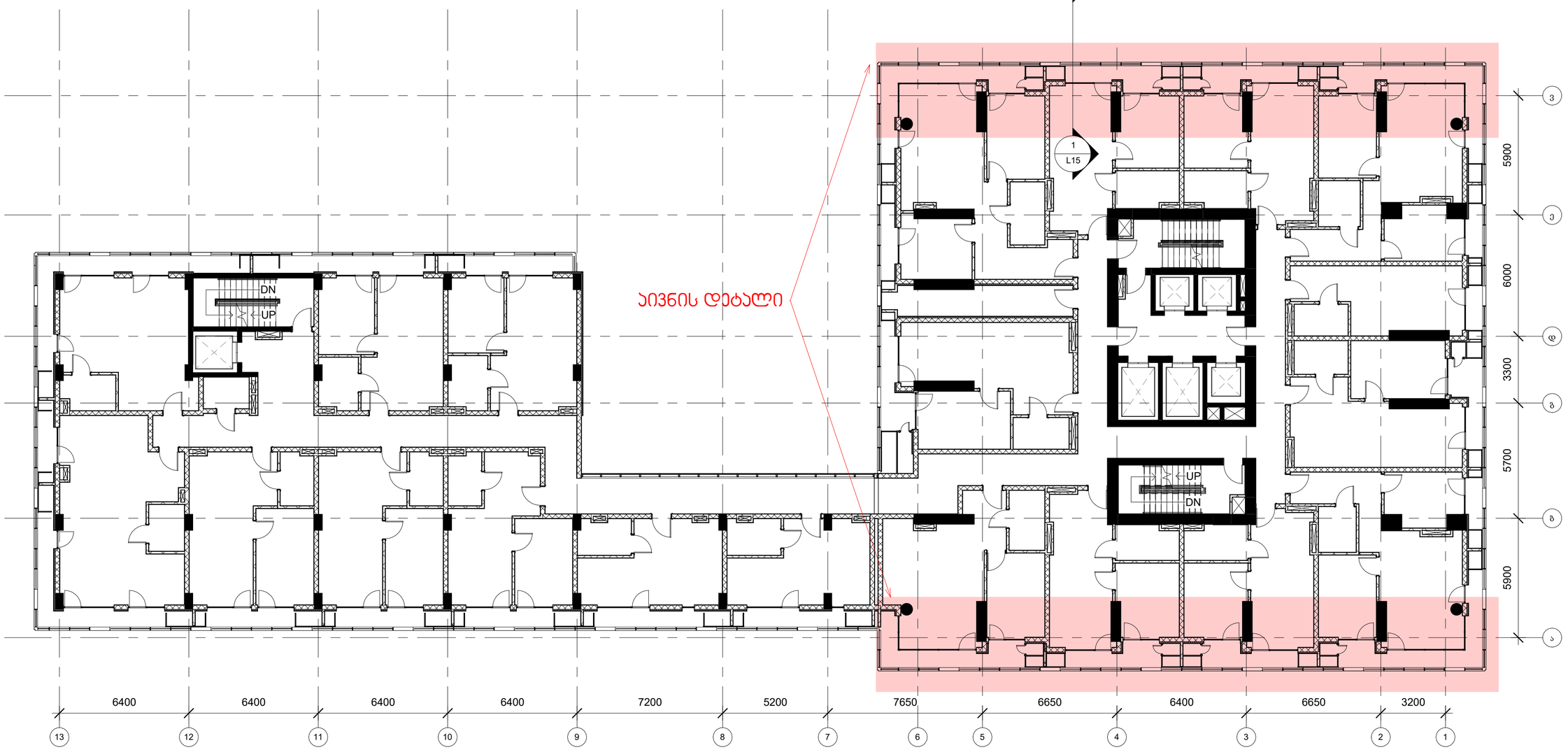

ჭრილი

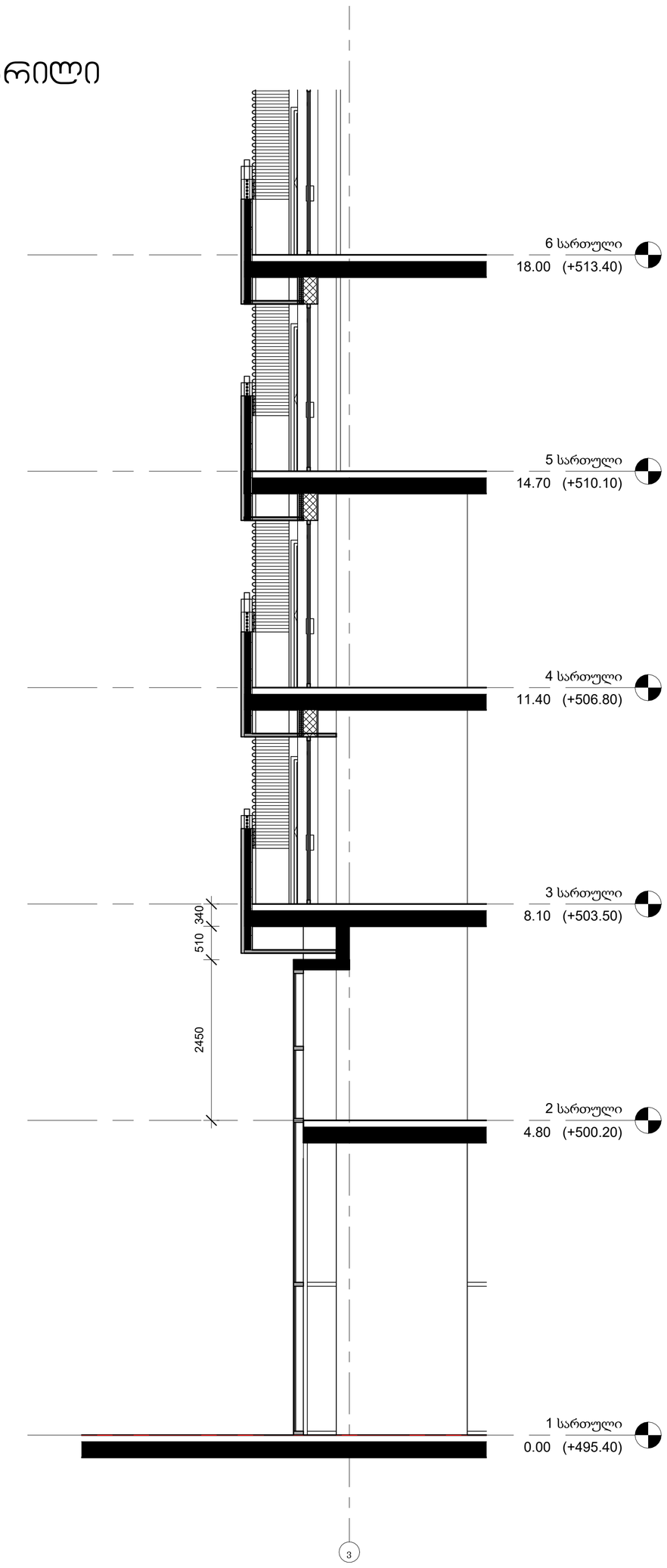

აქსონომეტრიული ხედი

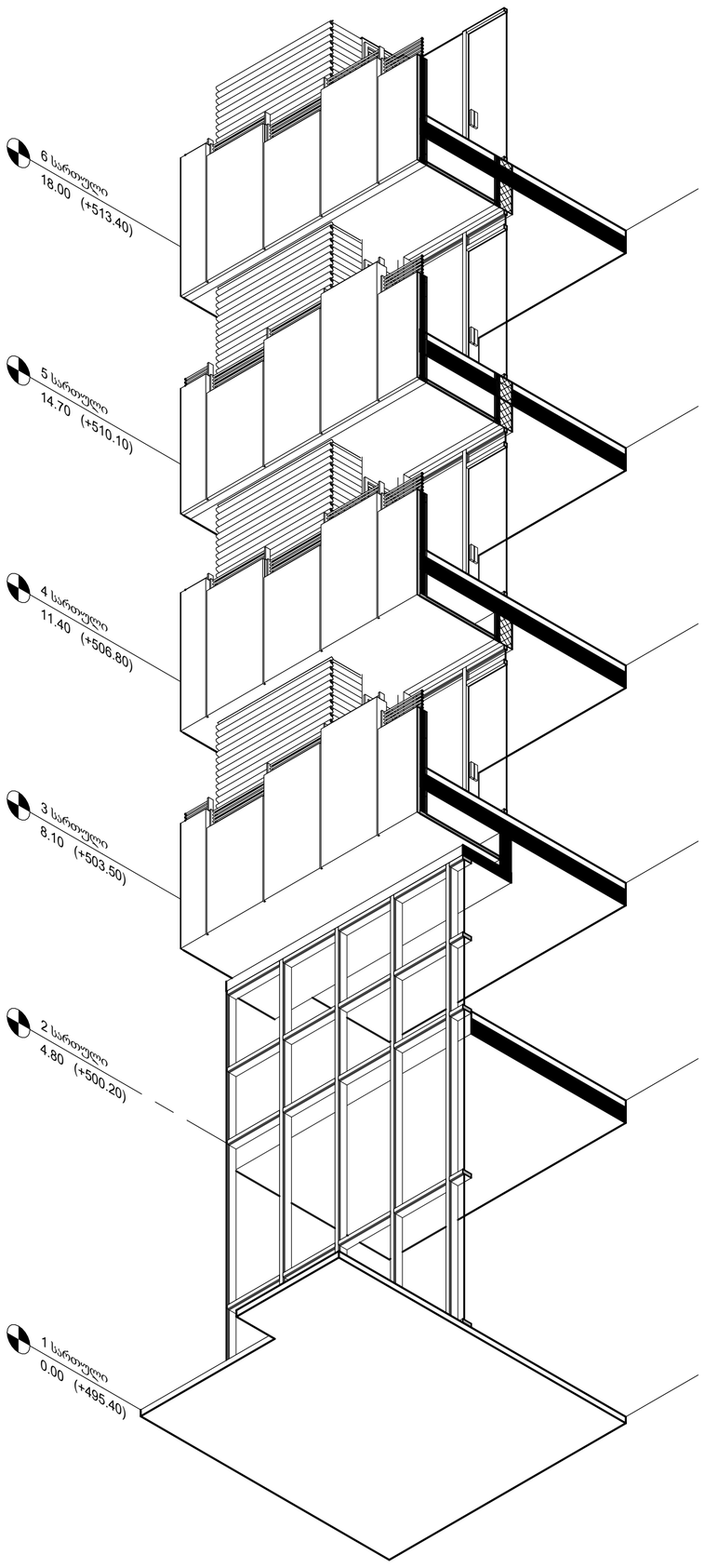

GERKO STUDIO

თბილისი, ქ. დედოფლის №52

პროექტის დასახელება:
მრავალფუნქციური კომპლექსი

მისამართი:
ქ. თბილისი/ვარკეთილი, ჯავახეთის ქ. №150

დამკვეთი:
შპს "სამშენებლო კომპანია აჯქს დეველოპმენტი"

მთავარი არქიტექტორი:
გიორგი გამყრელიძე
მერაბ გამყრელიძე

შემსრულებელი:
თამთა გიორგაძე

სათაური:
დეტალები

გვერდის დასახელება:
განმარტება-ჯონსოლი

ექსპლიკაცია:

ფ. № L15

მასშტაბი As indicated

ფურცლის ფორმატი A1

ფურცლების რაოდენობა

დაკვეთა 2025 წ.

სტადია პს

გეგმა მ-1:50

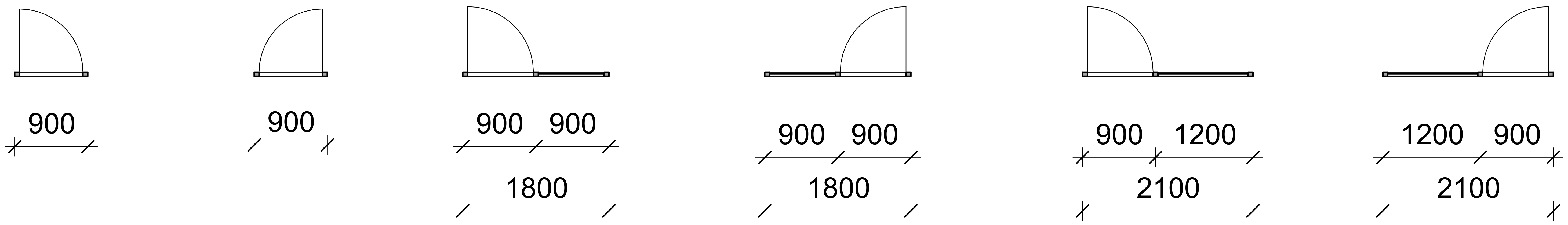

ფასადი მ-1:50

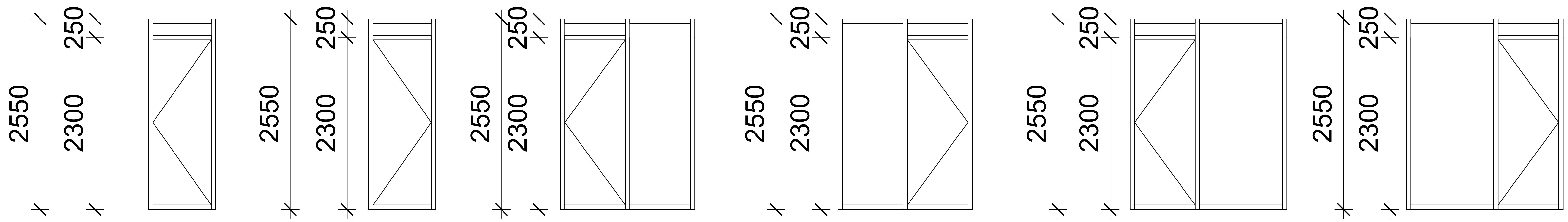

რაოდენობა: 60 | რაოდენობა: 60 | რაოდენობა: 240 | რაოდენობა: 180 | რაოდენობა: 30 | რაოდენობა: 30

გეგმა მ-1:50

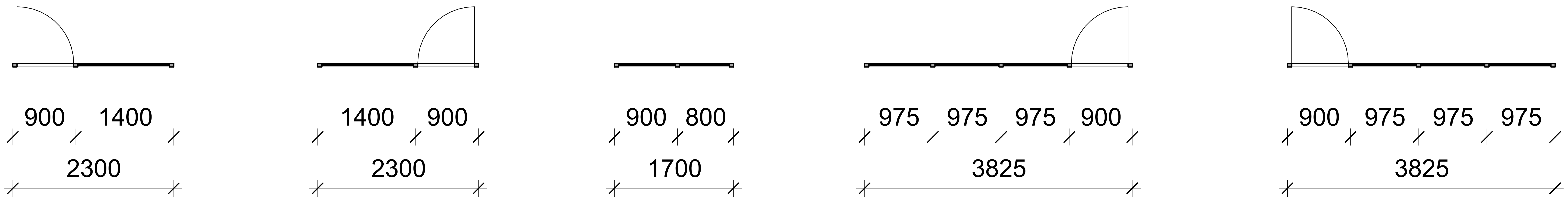

ფასადი მ-1:50

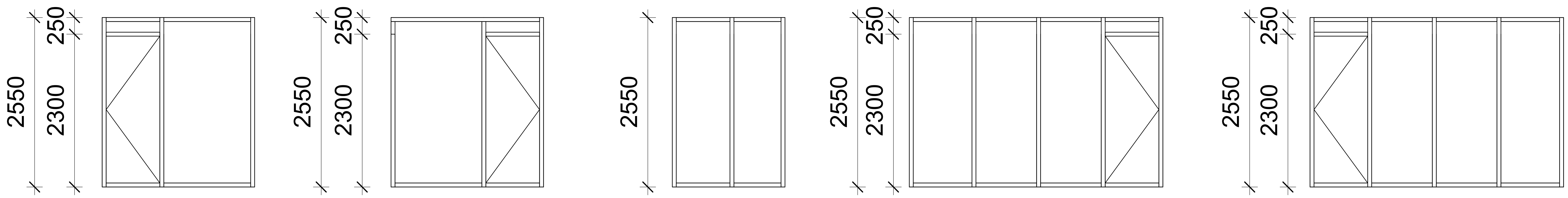

რაოდენობა: 60 | რაოდენობა: 90 | რაოდენობა: 120 | რაოდენობა: 60 | რაოდენობა: 60

GERKO STUDIO

თბილისი, ქ. დიდოფლის №52

პროექტის დასახელება:
მრავალფუნქციური კომპლექსი

მისამართი:
ქ. თბილისი/ვარკეთილი, ჯავახეთის ქ. №150

დამკვეთი:
შპს "სამშენებლო კომპანია აპექს დეველოპმენტი"

მთავარი არქიტექტორი:
გიორგი გამყრელიძე
მერაბ გამყრელიძე

შემსრულებელი:
თამთა გიორგაძე

სათაური:
დეტალები

გვერდის დასახელება:
მეტალო-პლასტმასის ვიტრაჟების სპეციფიკაცია

ექსპლიკაცია:

ფ. №	L14
მასშტაბი	1 : 50
ფურცლის ფორმატი	A2
ფურცლების რაოდენობა	
დაკვეთა	2025 წ.
სტადია	პს

გარე კედლები (ლესვა/ღებვით) U=0.344
კარ-ფანჯარა U=1.76

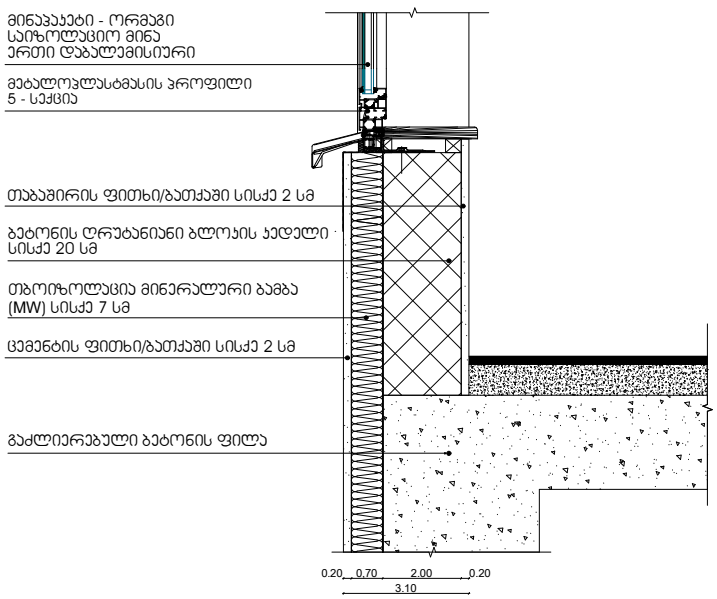

სავაჭრო სივრცეების იატაკი ავტოფარეხის თავზე
U=0.366

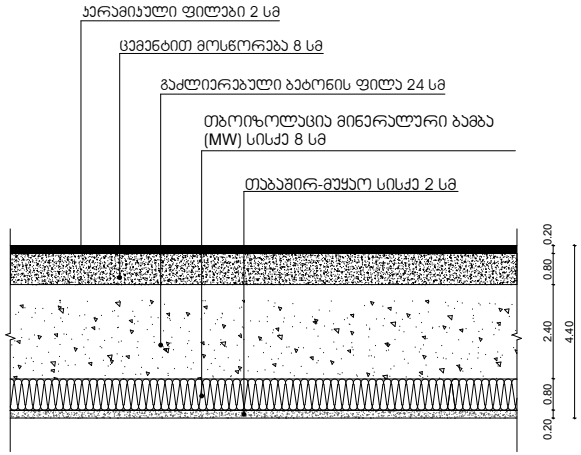

ავტოსადგომის არაკონდიცირებული სივრცე

ლიმიტური ზონა 2
ქ. თბილისი, ჯავახეთის ქუჩა №146
01.19.36.013.056

მაქსიმალურად დასაშვები ჯამური თბოგადაცემის კოეფიციენტის Umax - ის მნიშვნელობა შენობის თერმული გარსის ელემენტებისთვის

ლიმიტური ზონა	ზონა 1	ზონა 2	ზონა 3
ერთეული	ვტ/მ2-K	ვტ/მ2-K	ვტ/მ2-K
კედლების Umax სიდიდე	0.5	0.38	0.25
სახერავის Umax სიდიდე	0.4	0.3	0.2
იატაკის Umax სიდიდე	0.5	0.38	0.25
ფანჯრების და კარების Umax სიდიდე	2.2	1.8	1.8

შენიშვნები:

1. მოცემული დეტალიზაცია ასახავს გარე კედლის, სახურავის და იატაკის ანაწყობების კონცეფციას და კონსტრუქციულ ელემენტებთან მათი მოწყობის წესებს. ნახაზი ვერ იქნება დეტალური დაგეგმარების ჩამნაცვლებელი.
2. ჰიდროიზოლაცია მოეწყობა გარე კედლისა და კარისა და ფანჯრის ანაწყობების გადაკვეთის, გარე კედლებისა და სახურავის გადაკვეთის, გარე კედლებისა და კონსოლური ნაგვერების გადაკვეთის ადგილებში.
3. გარე საიზოლაციო მასალა უნდა მოეწყოს ისე, რომ უზრუნველყოფდეს ქარისმიერი და წვიმისმიერი დატვირთვებისადმი მდგრადობას, მწარმოებლის მითითებების შესაბამისად.
4. გარე კედლებში ჩასმული ფანჯრებისა და კარის ანაწყობები უნდა მოეწყოს მწარმოებლის მითითებების შესაბამისად.

სახურავი (არაექსპლუატირებული)
"B" ბლოკის +115.80 ნიშ-ზე U=0.272

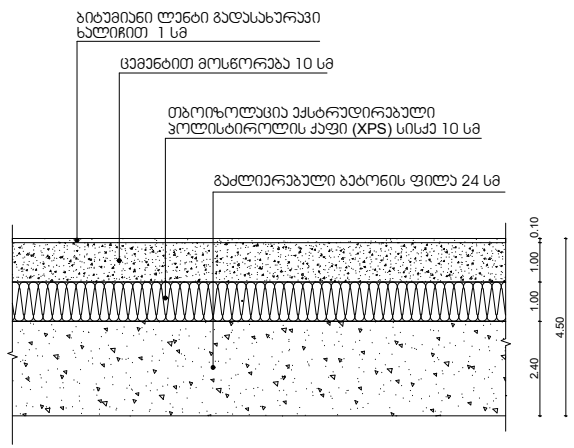

სახურავი/ტერასა (ექსპლუატირებული)
"B" ბლოკის +13.50 ნიშ-ზე U=0.275

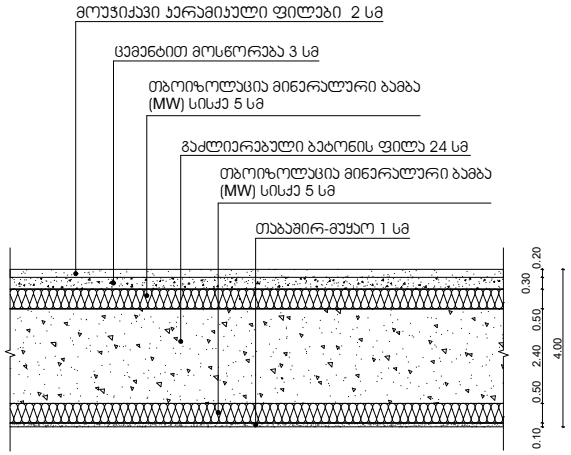

სახურავი/ტერასა (ექსპლუატირებული)
"B" ბლოკის +16.95 (თ3-3) ნიშ-ზე U=0.274

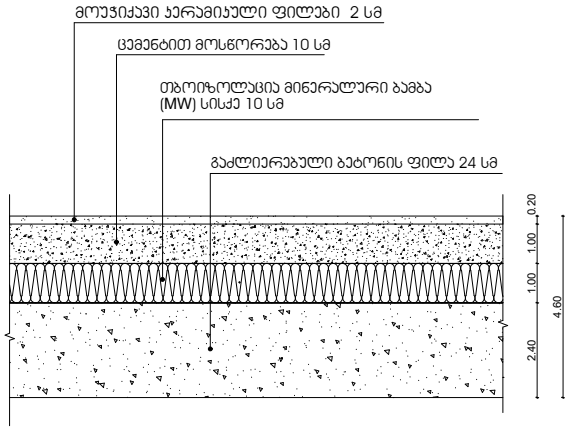

ქლიმატური ზონა 2
ქ. თბილისი, ჯავახეთის ქუჩა №146
01.19.36.013.056

მაქსიმალურად დასაშვები ჯამური თბოგადაცემის კოეფიციენტის Umax - ის მნიშვნელობა შენობის თერმული გარსის ელემენტებისთვის

ქლიმატური ზონა	ზონა 1	ზონა 2	ზონა 3
ერთეული	ვტ/მ2-K	ვტ/მ2-K	ვტ/მ2-K
კედლების Umax სიდიდე	0.5	0.38	0.25
სახურავის Umax სიდიდე	0.4	0.3	0.2
იატაკის Umax სიდიდე	0.5	0.38	0.25
ფანჯრების და კარების Umax სიდიდე	2.2	1.8	1.8

შენიშვნები:

1. მოცემული დეტალიზაცია ასახავს გარე კედლის, სახურავის და იატაკის ანაწყობების კონცეფციას და კონსტრუქციულ ელემენტებთან მათი მოწყობის წესებს. ნახაზი ვერ იქნება დეტალური დაგეგმარების ჩამნაცვლებელი.
2. ჰიდროიზოლაცია მოეწყობა გარე კედლისა და კარისა და ფანჯრის ანაწყობების გადაკვეთის, გარე კედლებისა და სახურავის გადაკვეთის, გარე კედლებისა და კონსოლური ნაშვერების გადაკვეთის ადგილებში.
3. გარე საიზოლაციო მასალა უნდა მოეწყოს ისე, რომ უზრუნველყოფდეს ქარისმიერი და წვიმისმიერი დატვირთვებისადმი მედეგობას, მწარმოებლის მითითებების შესაბამისად.
4. გარე კედლებში ჩასმული ფანჯრებისა და კარის ანაწყობები უნდა მოეწყოს მწარმოებლის მითითებების შესაბამისად.