ჭრილი 1 - 1

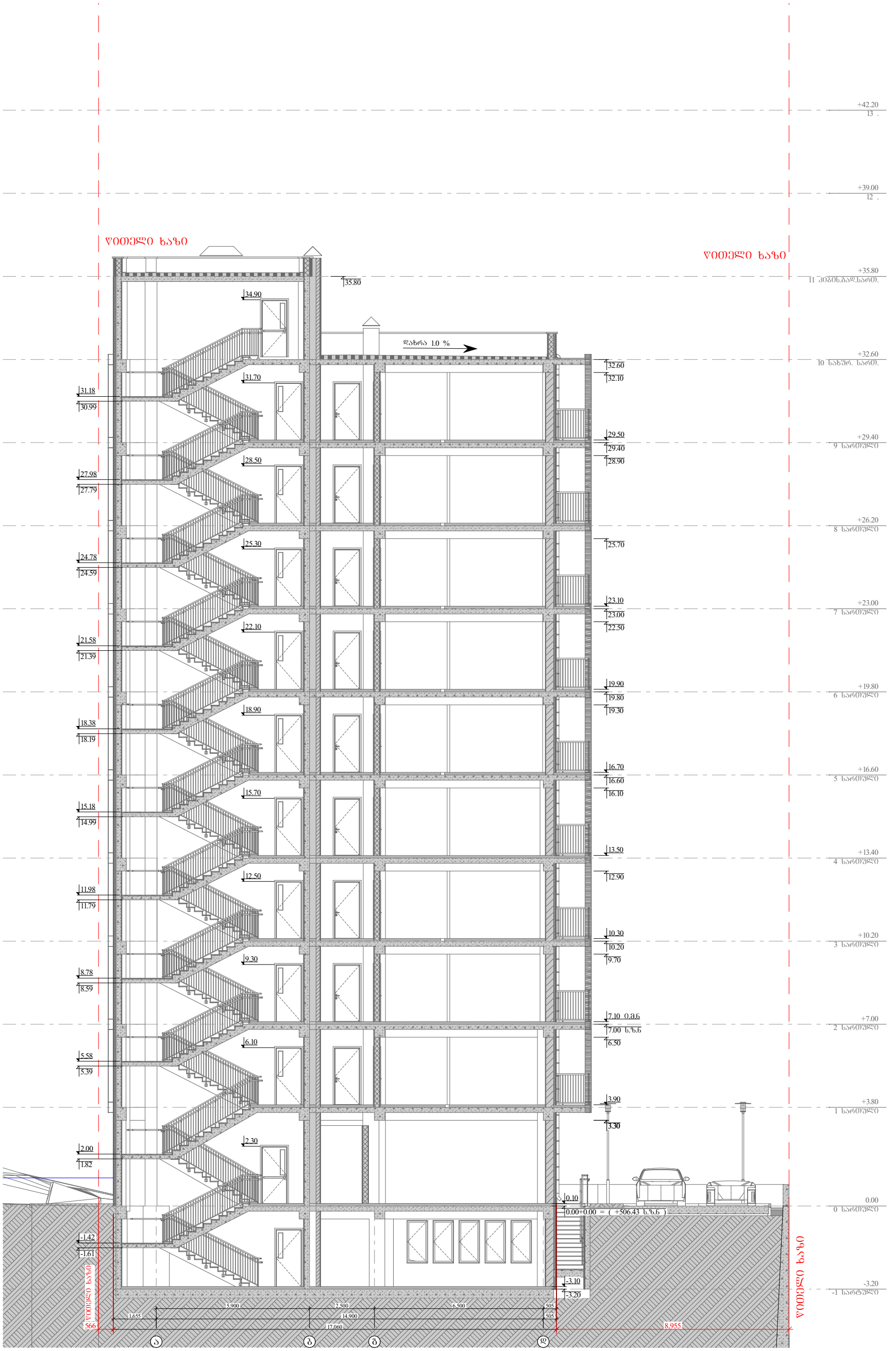


| | | | | | | |
|---|---|---|---|---|---|---|
| საპროექტო ორგანიზაცია<br>**GeorgianHouse**<br>Architecture Design Construction | ქუჩა: ალ.ყაზბეგის 12ა<br>ქალაქი: თბილისი<br>ქვეყანა: საქართველო<br>საფოსტო კოდი: 0160 | Adress: Al.Kazbegi ave. 12a<br>City: Tbilisi<br>Country: Georgia<br>Postcode: 0160 | პროექტის სტატუსი: არქიტექტურული ნაწილი<br>შემსრულებელი:<br>პროექტის ავტორები<br>თ. დვალი | პროექტის დასახელება:<br>ქ.თბილისში, არზაყან (დიმიტრი) ემუხვარის №2, ს/კ №01.10.10.019.037 მიწის ნაკვეთთან დაკავშირებით, ავარიული მრავალბინიანი საცხოვრებელი სახლების ჩანაცვლების პროექტის ფარგლებში, ახალი მრავალბინიანი საცხოვრებელი სახლების კონცეპტუალური დიზაინ-პროექტი. | ნახაზის დასახელება:<br>ჭრილი 1 - 1 | მასშტაბი:<br>1:150<br>ფურცელი<br>A.25<br>.25 | A3 |

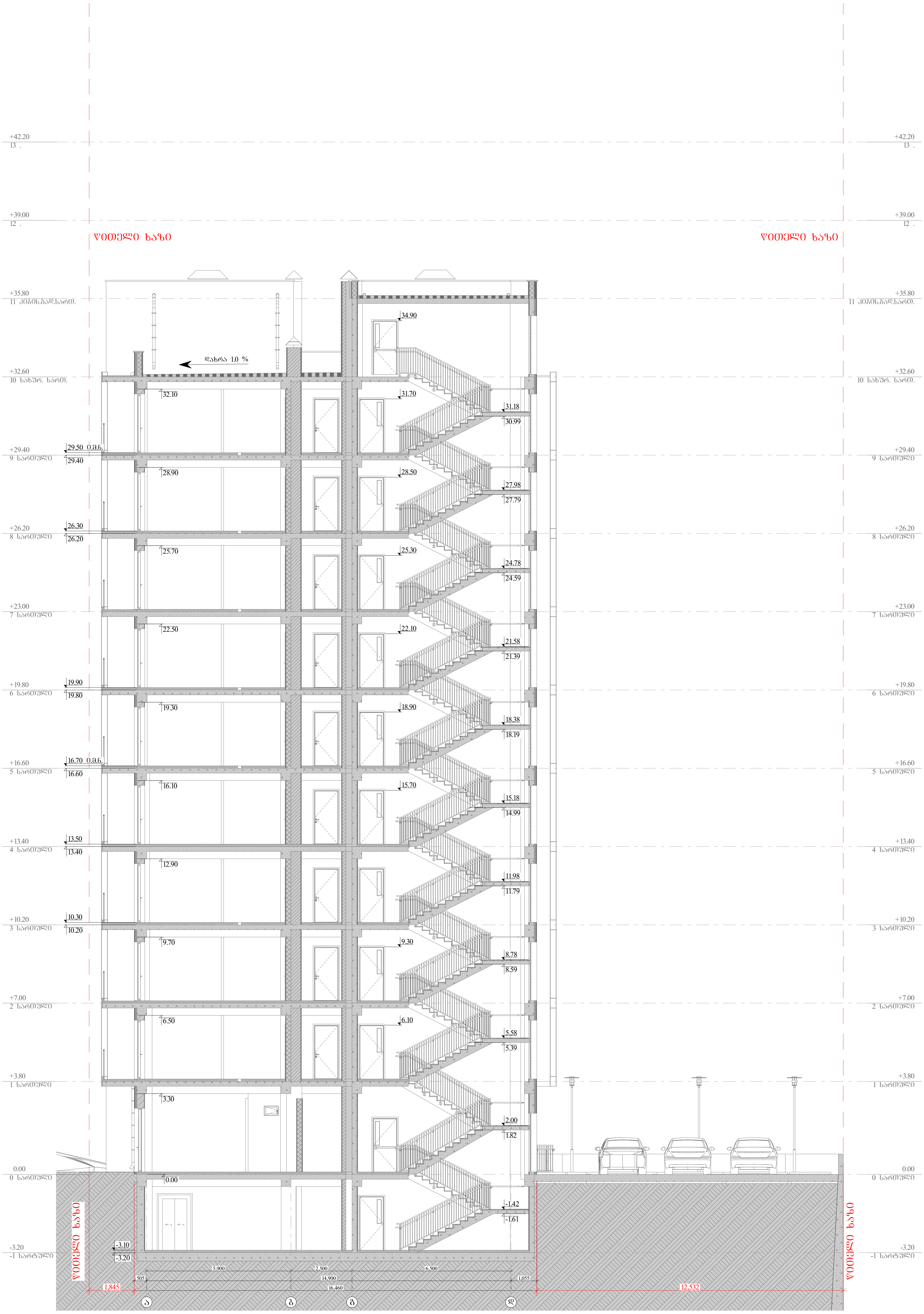


| საპროექტო ორგანიზაცია | ქუჩა: ალ.ყაზბეგის 12ა<br>ქალაქი: თბილისი<br>ქვეყანა: საქართველო<br>საფოსტო კოდი: 0160 | Adress: Al.Kazbegi ave. 12a<br>City: Tbilisi<br>Country: Georgia<br>Postcode: 0160 | პროექტის სტატუსი: არქიტექტურული ნაწილი<br>შემსრულებელი:<br>პროექტის ავტორები<br>თ. ღვალი | პროექტის დასახელება:<br>ქ.თბილისში, არზაყან (დიმიტრი) ემუხვარის №2, ს/კ №01.10.10.019.037 მიწის ნაკვეთთან დაკავშირებით, ავარიული მრავალბინიანი საცხოვრებელი სახლების ჩანაცვლების პროექტის ფარგლებში, ახალი მრავალბინიანი საცხოვრებელი სახლების კონცეპტუალური დიზაინ-პროექტი. | ნახაზის დასახელება:<br>ჭრილი 2 - 2 | მასშტაბი:<br>1:150<br>ფურცელი<br>A.26<br>.26 | A3 |
|---|---|---|---|---|---|---|---|
| GeorgianHouse<br>Architecture Design Construction | | | | | | | |

GeorgianHouse
Architecture Design Construction
ტექნიკური ზედამხედველი
ავტორი: ლ.ფოფხაძე 123
ტელეფონი: 0160
ელ. ფოსტა
Author: L.Popkhadze
Adress: Al.Kazbegi ave. 12a
City: Tbilisi
Country: Georgia
Postcode: 0160

პროექტის დასახელება:
ობიექტის მისამართი:
ტოპოგრაფიული გეგმა
მ. 1:500

ნახაზის დასახელება:
ობიექტის მისამართი:
ფასადი 10 - 1

ნახაზის №:
1:150
ფორმატი:
A3
ფურცელი 3 - 3
A.27
.27




ფასადი 10 - 1

## ფასადის კედლის მოწყობა

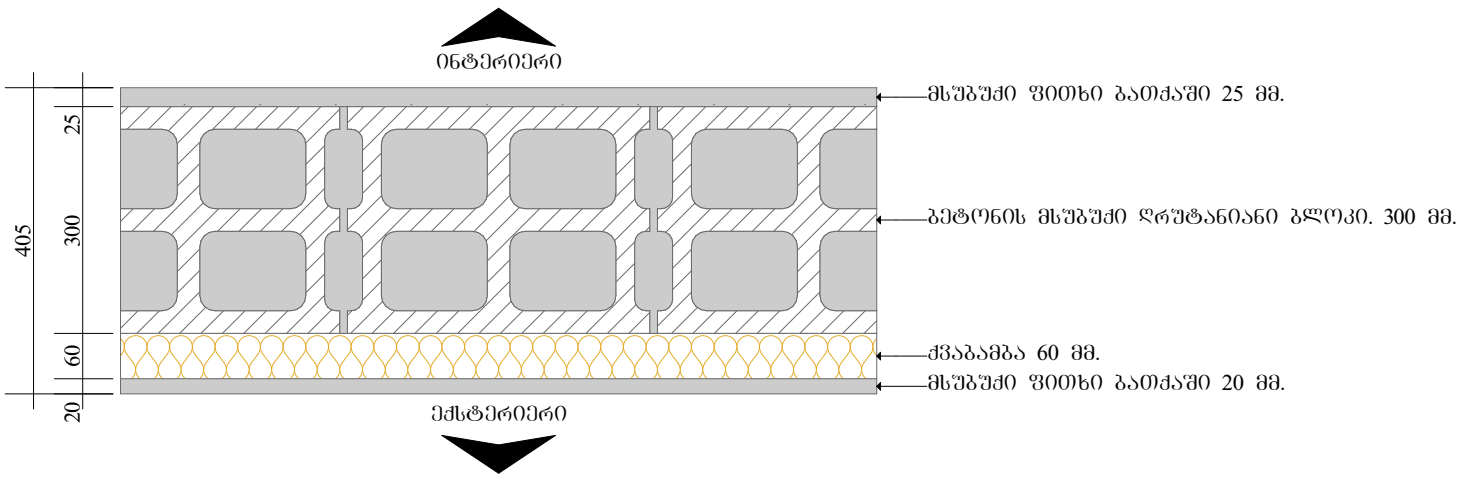


## გადახურვის ფილის მოწყობა

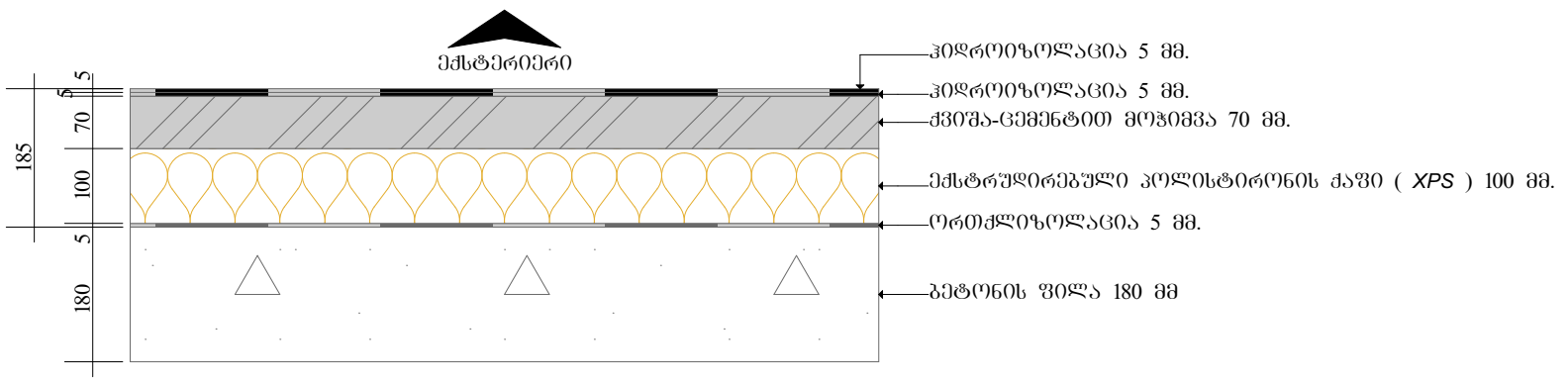


## ტერასის გადახურვის ფილა

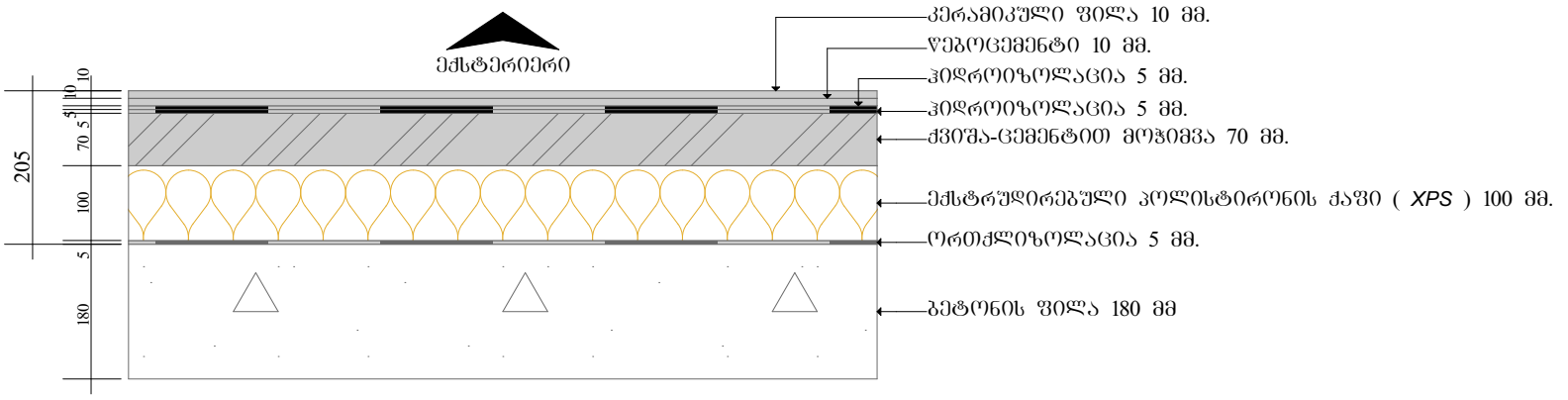


## პარკინგის გადახურვა

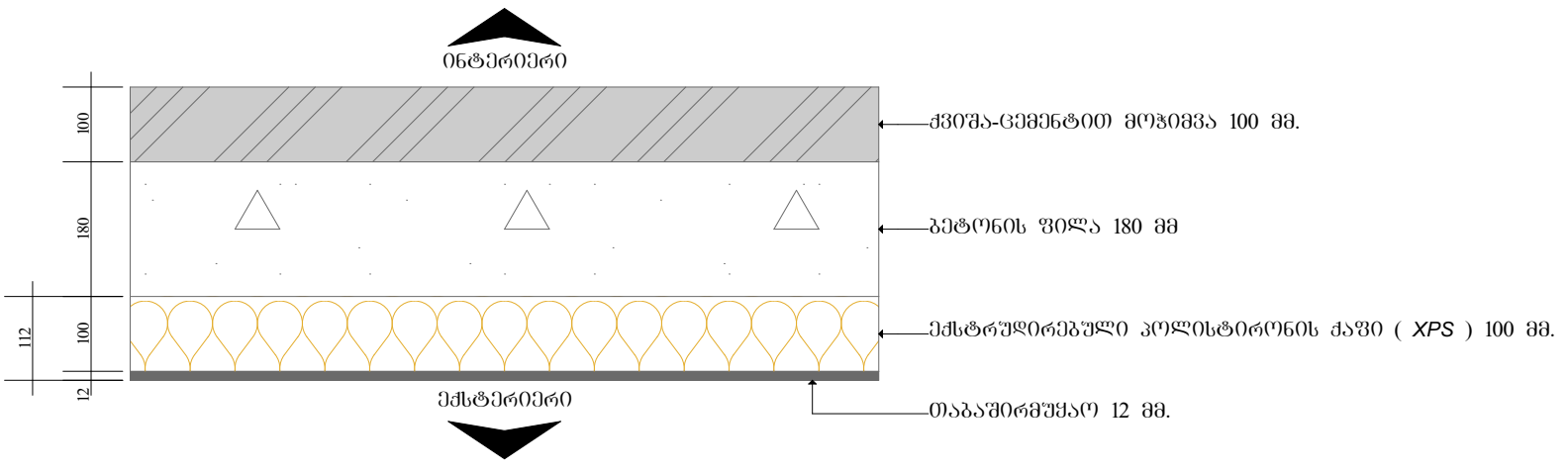


საპროექტო ორგანიზაცია
GeorgianHouse
Architecture Design Construction

ქუჩა: ალ.ყაზბეგის 12ა
ქალაქი: თბილისი
ქვეყანა: საქართველო
საფოსტო კოდი: 0160

Adress: Al.Kazbegi ave. 12a
City: Tbilisi
Country: Georgia
Postcode: 0160

პროექტის სტატუსი: არქიტექტურული ნაწილი

შემსრულებელი:
პროექტის ავტორები

თ. დვალი

პროექტის დასახელება:
ქ.თბილისში, არზაყან (დიმიტრი) ემუხვარის №2, ს/კ №01.10.10.019.037 მიწის ნაკვეთთან დაკავშირებით, აპარტული მრავალბინიანი საცხოვრებელი სახლების ჩანაცვლების პროექტის ფარგლებში, ახალი მრავალბინიანი საცხოვრებელი სახლების კონცეპტუალური დიზაინ-პროექტი.

ნახაზის დასახელება:
კვანძი ფასადის კედლის, გადახურვის ფილის, ტერასის და პარკინგის გადახურვის

მასშტაბი:
ფურცელი
A.33
.33

A3