# ფუნქციური გადანაწილების ცხრილი და პროცენტულობა.

| # | სართული | კომერციული ფართი | კიბის უჯრედის და სადარბაზოს ფართი | სასაწყობე ფართი | დამხმარე ფართი | საოფისე ფართი | საზიარო ფართი (კომერციული) | საზიარო ფართი (საოფისე) | საზაფხულო ფართი | **ავტოფარეხი** | |
|---|---|---|---|---|---|---|---|---|---|---|---|
| 1 | -1 მიწისქვეშა სართული -3.15 ნიშ. | 165.6 | 71 | 122.8 | 116.9 | 0 | 0 | 0 | 0 | 517.3 | |
| 2 | პირველი სართული +0.00 ნიშ. | 420.9 | 349.2 | 0 | 61.2 | 0 | 38.6 | 0 | 9.7 | 0 | |
| 3 | მეორე სართული +4.20 ნიშ. | 649.9 | 120 | 0 | 41.9 | 17.6 | 48.6 | 0 | 0 | 0 | |
| 4 | მესამე სართული +7.70ნიშ. | 61 | 119.9 | 0 | 42.1 | 602.3 | 2.1 | 25.4 | 0 | 0 | |
| 5 | მეოთხე სართული +10.45ნიშ. | 0 | 120 | 0 | 106.2 | 732.1 | 0 | 19.3 | 0 | 0 | |
| 6 | მეხუთე სართული +13.70 ნიშ. | 0 | 108 | 0 | 60.9 | 289.1 | 0 | 0 | 0 | 0 | ჯამი |
| | | **1297.4** | 888.1 | 122.8 | 429.2 | 1641.1 | 89.30 | 44.70 | 9.70 | **517.3** | 5039.6 |

ქ.თბილისის მუნიციპალიტეტის საკრებულოს დადგენილება #14-39 2016 წლის 24 მაისის დადგენილებაში 1 თავის მუხლი 4, ტერმინების განმარტება ჭ) მრავალფუნქციური შენობა - ორი ან მეტი ფუნქციის მქონე შენობა, სადაც რომელიმე ძირითადი ფუნქცია არ აღემატება შენობის საერთო ფართობის 75 % - ს

კომერციული მიზნებისთვის (გასაქირავებლად) ფართები განთავსებულია :

-1 სართულზე (ნიშნული -3.15)
1 სართულზე (ნიშნული 0.00)
2 სართულზე (ნიშნული +3.85)
3 სართულზე (ნიშნული +7.15)

საოფისე ფართები განთავსებულია :

2 სართულზე (ნიშნული +3.85)
3 სართულზე (ნიშნული +7.15)
4 სართულზე (ნიშნული +10.45)
5 სართულზე (ნიშნული + 13.70)

სასაწყობე ფართები განთავსებულია :

-1 სართულზე (ნიშნული -3.15)

პროექტის მიხედვით შენობის საერთო ფართობია : 5039.6 კვ.მ
კომერციული ფართის არის - 1297.4 კვ.მ + საზაფხულო ფართი (კომერციული) - 89.3 კვ.მ - საერთო რაოდენობის 27.5%
სასაწყობე ფართი არის : 122.8 კვ.მ - საერთო რაოდენობის 2.4%
საოფისე ფართი არის : 1641.1 კვ.მ + საზაფხულო ფართი (საოფისე) - 44.7 კვ.მ - საერთო რაოდენობის 33.4%

ARTSTUDIO PROJECT
ფაქტიური მისამართი: ქ. თბილისი, ბაბანის მიმდინარე, ზ. სანაძეთლიძის ქ. 3, ნაგებობის ბმატკეცილი, მეორე პარკინგ კორპუსი #4, 0179 ტელ: (+995 32) 91 52 54
ელ-ფოსტა: info@artstudio.ge , artstudio_project@yahoo.com
www.artstudio.ge
Legal Address: G. Tabidze 3/5, 0105, Tbilisi, Georgia
Actual Address: Bagebi, Tskneti Highway, Z. Sakandelidze Str.#3
Metra Park settlement, Block # 4, 0179, Tbilisi, Georgia
Tel: (+995 32) 91 52 54
E-mail: info@artstudio.ge , artstudio_project@yahoo.com
www.artstudio.ge

შენიშვნები:
NOTE

დამკვეთი:
CLIENT:
შ.პ.ს. ,,**ARTLINE WINGS**,,
(ს/კ 445392557)

პროექტი:
PROJEQT:
მრავალფუნქციური კომპლექსი, ბიზნეს ცენტრი

მისამართი:
ADDRESS:
ქ.თბილისი, აბაკი ბელიაშვილის ქუჩა 197
(ს/კ 01.13.02.001.019)

| | | |
|---|---|---|
| დირექტორი Director | ი.აბალაძე | |
| მთ. არქიტექტორი Chief Architect | გ.ცალაბერიძე | |
| პროექტის გუნდი Design team | გ. ჯალაღანია | |
| | დ. თარხნიშვილი | |
| | | |

სათაური:
TITLE:
ფუნქციური გადანაწილების ცხრილი და პროცენტულობა

| | | | |
|---|---|---|---|
| მასშტაბი : SCALE: | 1:50 | თარიღი DATE | 30.09.2025 |
| ფაზა: PHASE: | | ფურცელი : SHEET : | A-410 |

A3

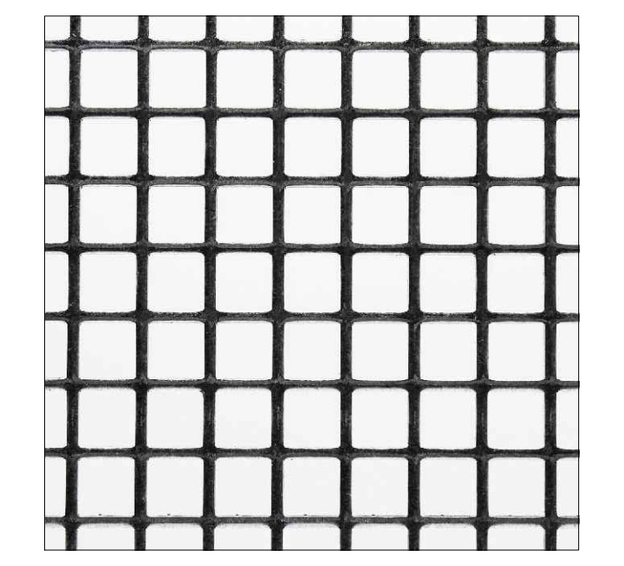


ექსპლიკაცია:
Explication

- შენობის განთავსების არეალი / Building location zone
- საკადასტრო საზღვარი / Cadastral border
- 1 — სტრუქტურული ღერძი / Structural axis
- სიმაღლე იატაკიდან ჭერამდე / Heights from floor to ceiling
- ბლოკის კედელი / Block wall
- ბეტონის კედელი / Concrete wall
- თაბაშირმუყაო / Gypsum cordon wall
- გრუნტი / Earth
- კვამლსაწინააღმდეგო ვენტილაციის სისტემა

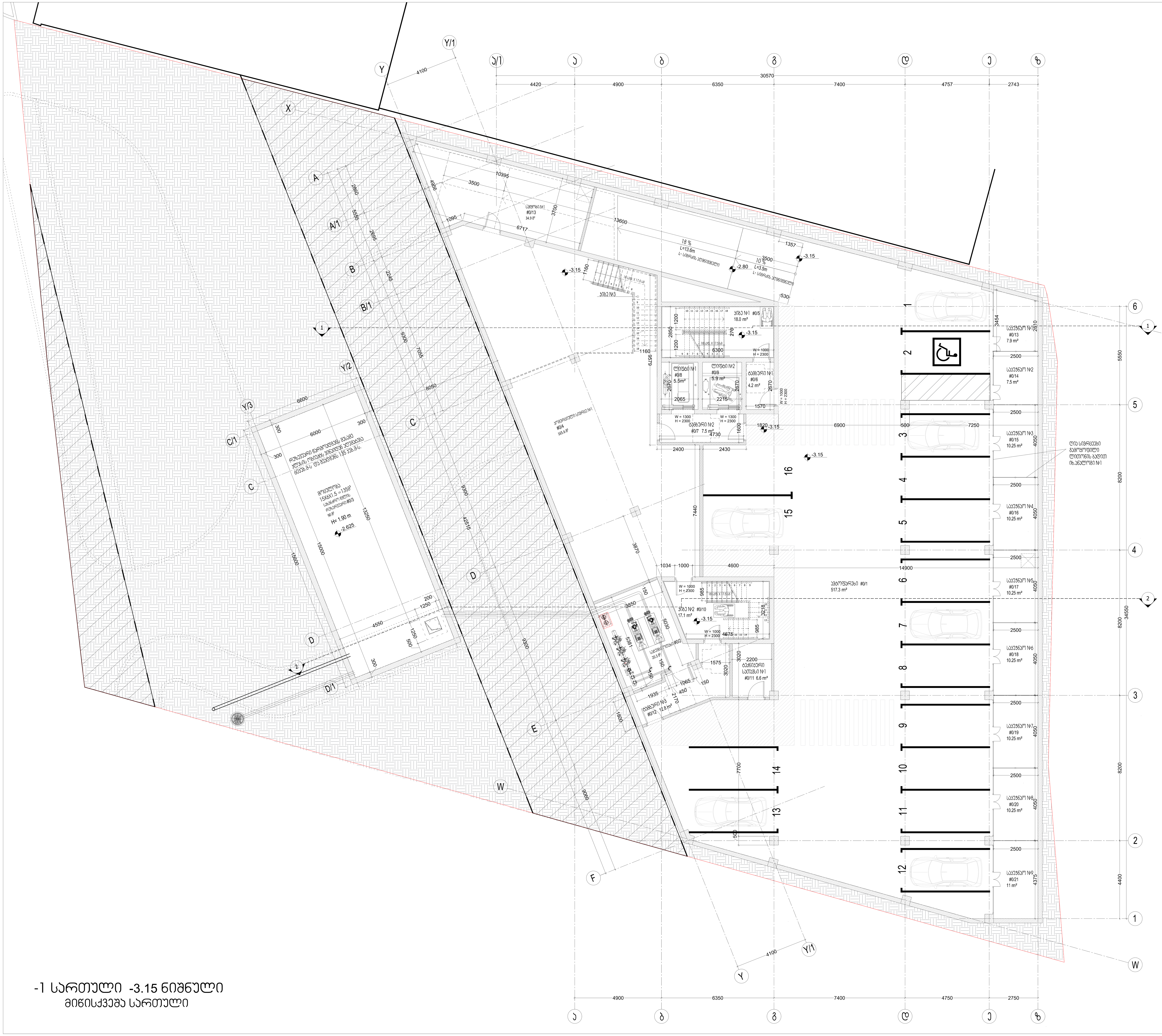


| მრავალფუნქციური შენობა ბელიაშვილის N197 | | |
|---|---|---|
| მიწისქვეშა სართული -3.15 | | |
| ნომერი | ფართის დასახელება | ფართი |
| 1 | ავტოფარეხი | 517.3 |
| 2 | სატუმბი ოთახი | 20.3 |
| 3 | სახანძრო წყლის რეზერვუარი | 90 |
| 4 | კომერციული სივრცე N1 | 165.6 |
| 5 | კიბე N1 | 18 |
| 6 | ტამბური N1 | 4.2 |
| 7 | ტამბური N2 | 7.5 |
| 8 | ლიფტი N1 | 5.5 |
| 9 | ლიფტი N2 | 5.9 |
| 10 | კიბე N2 | 17.1 |
| 11 | ტექნიკური სათავსი N1 | 6.6 |
| 12 | ტამბური N3 | 12.8 |
| 13 | საწყობი N1 | 34.9 |
| 14 | საკუჭნაო N1 | 7.9 |
| 15 | საკუჭნაო N2 | 7.5 |
| 16 | საკუჭნაო N3 | 10.25 |
| 17 | საკუჭნაო N4 | 10.25 |
| 18 | საკუჭნაო N5 | 10.25 |
| 19 | საკუჭნაო N6 | 10.25 |
| 20 | საკუჭნაო N7 | 10.25 |
| 21 | საკუჭნაო N8 | 10.25 |
| 22 | საკუჭნაო N9 | 11 |
| ჯამი | | 993.6 |

| სათავსების ჯამური ფართობი დანიშნულებების მიხედვით. (-1 მიწისქვეშა სართული -3.15 ნიშ. ) | ფართი |
|---|---|
| ავტოსადგომის ფართობი | 517.3 |
| დამხმარე ფართობი | 116.9 |
| კომერციული ფართობი | 165.6 |
| კიბის უჯრედის და სადარბაზოს ფართობი | 71 |
| სასაწყობე ფართობი | 122.8 |

# -1 სართული -3.15 ნიშნული
## მიწისქვეშა სართული


ARTSTUDIO PROJECT
იურიდიული მისამართი: გ. თბილისი, ტაბიძის მოედანი 3/5, 0105
ფაქტიური მისამართი: ბაგები, წყნეთის გზატკეცილი, ზ. საკანდელიძის ქ. 3, მეტრა პარკის კორპუსი #4, 0179 ტელ: (+995 32) 91 52 54
ელ-ფოსტა: info@artstudio.ge , artstudio_project@yahoo.com
www.artstudio.ge
Legal Address: G. Tabidze 3/5, 0105, Tbilisi, Georgia
Actual Address: Bagebi, Tskneti Hightway, Z. Sakandelidze Str.#3
Metra Park settlement, Block # 4, 0179, Tbilisi, Georgia
Tel: (+995 32) 91 52 54
E-mail: info@artstudio.ge , artstudio_project@yahoo.com
www.artstudio.ge


შენიშვნები:
NOTE

დამკვეთი:
CLIENT:
შ.პ.ს. ,,ARTLINE WINGS,,
(ს/ა 445392557)

პროექტი:
PROJEQT:
მრავალფუნქციური კომპლექსი, ბიზნეს ცენტრი

მისამართი:
ADDRESS:
ქ. თბილისი, აკაკი ბელიაშვილის ქუჩა 197
(ს/კ 01.13.02.001.019)

| | | |
|---|---|---|
| დირექტორი Director | ი.სალუქვაძე | |
| მთ. არქიტექტორი Chief Architect | გ.სულაბერიძე | |
| საპროექტო ჯგუფი Design team | მ. კალანდაძე | |
| | ლ. თარხნიშვილი | |

სათაური:
TITLE: -1 სართული -3.15 ნიშნულზე მიწისქვეშა სართული

| | | | |
|---|---|---|---|
| მასშტაბი : SCALE: | 1:100 | თარიღი DATE | 09.09.2025 |
| ფაზა: PHASE: | | ფურცელი : SHEET : | A-101 |

A1

# 1 ΚΑΤΟΨΗ ±0.00 6036ΣΜ
# ΚΑΤΟΨΗ ΚΑΙ ΠΕΡΙΒΑΛΛΟΝ

SCALE 1:100 0 100 200

| | |
|---|---|
| ΚΛΙΜΑΚΑ | 1:100 |
| SCALE | |
| ΗΜΕΡΟΜ. | 09.09.2025 |
| DATE | |
| ΣΧΕΔ. | ΣΥΝΤΟΝΙΣΤΗΣ |
| DRAWN | CHECKED |
| ΦΥΛΛΟ : | Α-102 |
| SHEET : | |

ΤΙΤΛΟΣ 1 ΚΑΤΟΨΗ ±0.00 6036ΣΜ
TITLE ΚΑΤΟΨΗ ΚΑΙ ΠΕΡΙΒΑΛΛΟΝ

| | |
|---|---|
| ΕΠΙΚΕΦΑΛΙΔΑ | ΑΝΑΘΕΩΡΗΣΗ |
| Revision | Description |
| 01 | ΑΡΧΙΚΗ ΕΚΔΟΣΗ |
| 01 | Initial Issue |
| 02 | ΕΝΗΜΕΡΩΣΗ ΣΧΕΔΙΩΝ |
| 02 | Design Team |

ΚΩΔΙΚΟΣ ΕΡΓΟΥ: 2025ARCH
PROJECT:
ΔΙΕΥΘΥΝΣΗ: ΛΕΩΦ. ΑΡΧΑΓΓΕΛΟΥ ΜΙΧΑΗΛ 197
ΠΟΛΗ: ΑΘΗΝΑ
(Κ.Τ.Κ. 01.132.001.019)

ΠΕΛΑΤΗΣ: ΑΝΤΛΙΩΝ ΒΙΝΙΟΣ Α.Ε.
CLIENT: Α.Ε. „ANTLIAS VINOS"
(Κ.Φ. 445329567)

ΣΗΜΕΙΩΣΕΙΣ:
NOTE

ΣΥΝΤΑΞΗ:
ΚΑΤΑΣΚΕΥΗ:
ΕΚΔΟΣΗ:
Execution

ΥΠΟΜΝΗΜΑ ΣΥΜΒΟΛΩΝ
ΟΡΙΑΚΗ ΓΡΑΜΜΗ ΟΙΚΟΠΕΔΟΥ
1 ΟΡΙΑΚΟΣ ΑΡΙΘΜΟΣ ΟΙΚΟΠΕΔΟΥ
ΔΟΜΗΜΕΝΟ ΚΑΛΥΜΜΑ ΥΦΙΣΤΑΜΕΝΟΥ ΚΤΙΡΙΟΥ
ΥΦΙΣΤΑΜΕΝΟ ΚΤΙΡΙΟ ΠΡΟΣ ΔΙΑΤΗΡΗΣΗ
ΔΙΑΓΡΑΜΜΑ ΠΥΡΟΣΒΕΣΤΙΚΗΣ ΚΑΛΥΨΗΣ ΚΤΙΡΙΟΥ
ΔΙΑΓΡΑΜΜΑ ΠΡΟΣΒΑΣΙΜΟΤΗΤΑΣ ΑΜΕΑ

| ΕΜΒΑΔΟΝ | ΠΕΡΙΓΡΑΦΗ ΧΡΗΣΕΩΣ | ΗΜΕΡΟΜ. |
|---|---|---|
| 1 | ΟΔΟΣ | 9.7 |
| 2 | ΔΗΜΟΣ Ν1 | 91.7 |
| 3 | ΠΑΡΚΟ ΚΑΙ ΠΡΑΣΙΝΑ ΣΥΝΟΡΑ 17 στρ. | 204 |
| 4 | ΚΑΤΟΙΚΗΣΗ ΝΖ | 236.4 |
| 5 | ΚΑΤΟΙΚΗΣΗ ΝΖ | 112.1 |
| 6 | ΚΑΤΟΙΚΗΣΗ Ν4 | 29.8 |
| 7 | ΚΑΤΟΙΚΗΣΗ ΝΣ | 42.6 |
| 8 | ΚΑΤΟΙΚΗΣΗ Ν1 | 2.4 |
| 9 | ΔΡΟΜΟΣ | 7.5 |
| 10 | ΠΕΖΟΔΡΟΜΟΣ | 104 |
| 11 | ΑΥΛΕΙΟΣ ΧΩΡΟΣ | 13.1 |
| 12 | ΚΤΙΡΙΟ ΔΗΜΟΤΙΚΗΣ ΒΙΒΛΙΟΘΗΚΗΣ | 14.5 |
| 13 | ΚΤΙΡΙΟ ΔΗΜΟΤΙΚΗΣ ΑΓΟΡΑΣ - ΚΤΙΡΙΟ ΔΗΜΟΤΙΚΗΣ ΒΙΒΛΙΟΘΗΚΗΣ | 16.4 |
| 14 | ΔΗΜΟΣ Ν1 | 18 |
| 15 | ΕΠΑΝΩ ΚΤΙΡΙΟ Ν1 | 5.5 |
| 16 | ΕΠΑΝΩ ΚΤΙΡΙΟ Ν2 | 5.9 |
| 17 | ΕΠΑΝΩ ΚΤΙΡΙΟ Ν4 | 4.2 |
| 18 | ΠΥΡΟΣΒΕΣΤΙΚΗ ΚΑΛΥΨΗ | 14.1 |
| 19 | ΔΗΜΟΣ Ν2 | 26.4 |
| 20 | ΑΛΑΝΙΑ | 38.6 |
| 21 | ΠΛΗΓΕΣ ΔΗΜΟΤΙΚΗΣ ΚΑΛΥΨΗΣ | 66.3 |
| | **ΣΥΝΟΛΟ** | **879.6** |

| | |
|---|---|
| **ΣΗΜΕΙΩΣΕΙΣ** | |
| 1 | ΟΛΟΙ ΟΙ ΔΙΑΣΤΑΣΕΙΣ ΕΙΝΑΙ ΣΕ ΜΕΤΡΑ (m) ΕΚΤΟΣ ΑΝ ΑΝΑΦΕΡΕΤΑΙ ΑΛΛΙΩΣ |
| 2 | ΟΙ ΣΤΑΘΜΕΣ ΑΝΑΦΟΡΑΣ ΕΙΝΑΙ ΣΕ ΜΕΤΡΑ (m) ΑΠΟ ΤΟ ΜΗΔΕΝ ΤΟΠΙΚΟ ΣΗΜΕΙΟ |
| 3 | ΟΙ ΚΛΙΣΕΙΣ ΕΙΝΑΙ ΣΕ ΜΟΙΡΕΣ (%) |
| 4 | ΟΙ ΣΤΑΘΜΕΣ ΑΝΑΦΟΡΑΣ ΕΙΝΑΙ ΣΕ ΜΕΤΡΑ (m) ΑΠΟ ΤΟ ΜΗΔΕΝ ΤΟΠΙΚΟ ΣΗΜΕΙΟ |
| 5 | ΟΙ ΔΙΑΣΤΑΣΕΙΣ ΕΙΝΑΙ ΣΕ ΜΕΤΡΑ (m) ΕΚΤΟΣ ΑΝ ΑΝΑΦΕΡΕΤΑΙ ΑΛΛΙΩΣ |
| 6 | ΟΙ ΣΤΑΘΜΕΣ ΑΝΑΦΟΡΑΣ ΕΙΝΑΙ ΣΕ ΜΕΤΡΑ (m) ΑΠΟ ΤΟ ΜΗΔΕΝ ΤΟΠΙΚΟ ΣΗΜΕΙΟ |
| 7 | ΟΙ ΚΛΙΣΕΙΣ ΕΙΝΑΙ ΣΕ ΜΟΙΡΕΣ (%) |
| 8 | ΟΙ ΣΤΑΘΜΕΣ ΑΝΑΦΟΡΑΣ ΕΙΝΑΙ ΣΕ ΜΕΤΡΑ (m) ΑΠΟ ΤΟ ΜΗΔΕΝ ΤΟΠΙΚΟ ΣΗΜΕΙΟ |

| | |
|---|---|
| **ΠΙΝΑΚΑΣ ΕΜΒΑΔΩΝ ΚΑΙ ΧΡΗΣΕΩΝ ΟΜΟΡΡΙΖΟΥ ΟΙΚΟΠΕΔΟΥ** | |
| **(άρθρο 3 του Π.Δ. )** | |
| **ΕΜΒΑΔΟΝ** | **ΧΡΗΣΗ** |
| 420.9 | ΠΑΡΑΓΩΓΗ ΕΝΕΡΓΕΙΑΣ |
| 349.2 | ΠΑΡΑΓΩΓΗ ΠΡΑΣΙΝΟΥ ΚΑΙ ΑΝΑΝΕΩΣΙΜΟΥ ΦΟΡΤΙΟΥ |
| 61.2 | ΑΠΟΘΗΚΕΥΣΗ ΕΜΠΟΡΕΥΜΑΤΩΝ |
| 48.3 | ΧΩΡΟΙ ΜΕ ΜΗΧΑΝΟΛΟΓΙΚΟ |

ΣΥΝΟΛΟ ΔΟΜΗΜΕΝΗΣ ΕΠΙΦΑΝΕΙΑΣ ΟΡΟΦΩΝ Ν197
ΣΥΝΟΛΟ ΔΟΜΗΜΕΝΗΣ ΕΠΙΦΑΝΕΙΑΣ ΟΡΟΦΩΝ ΣΤΟΝ ΟΙΚΟΠΕΔΟ 0.00
ΣΥΝΟΛΟ

| ΕΜΒΑΔΟΝ | ΠΕΡΙΓΡΑΦΗ ΧΡΗΣΕΩΣ ΟΡΟΦΩΝ | ΗΜΕΡΟΜ. |
|---|---|---|
| 1 | ΟΔΟΣ | 9.7 |
| 2 | ΔΗΜΟΣ Ν1 | 91.7 |
| 3 | ΠΑΡΚΟ ΚΑΙ ΠΡΑΣΙΝΑ ΣΥΝΟΡΑ 17 στρ. | 204 |
| 4 | ΚΑΤΟΙΚΗΣΗ ΝΖ | 236.4 |
| 5 | ΚΑΤΟΙΚΗΣΗ ΝΖ | 112.1 |
| 6 | ΚΑΤΟΙΚΗΣΗ Ν4 | 29.8 |
| 7 | ΚΑΤΟΙΚΗΣΗ ΝΣ | 42.6 |
| 8 | ΚΑΤΟΙΚΗΣΗ Ν1 | 2.4 |
| 9 | ΔΡΟΜΟΣ | 7.5 |
| 10 | ΠΕΖΟΔΡΟΜΟΣ | 104 |
| 11 | ΑΥΛΕΙΟΣ ΧΩΡΟΣ | 13.1 |

ΔΙΑΓΡΑΜΜΑ ΠΡΟΣΒΑΣΙΜΟΤΗΤΑΣ ΑΜΕΑ

ΔΙΑΓΡΑΜΜΑ ΠΥΡΟΣΒΕΣΤΙΚΗΣ ΚΑΛΥΨΗΣ ΚΤΙΡΙΟΥ

ΚΤΙΡΙΟ ΔΗΜΟΤΙΚΗΣ ΒΙΒΛΙΟΘΗΚΗΣ

ΚΤΙΡΙΟ ΔΗΜΟΤΙΚΗΣ ΑΓΟΡΑΣ

ΔΗΜΟΣ Ν1

ΔΗΜΟΣ Ν2

ΔΗΜΟΣ Ν4

ΔΗΜΟΣ ΝΣ

ΠΑΡΚΟ ΚΑΙ ΠΡΑΣΙΝΑ ΣΥΝΟΡΑ 17 στρ.

ΠΕΖΟΔΡΟΜΟΣ

ΑΥΛΕΙΟΣ ΧΩΡΟΣ

ΟΔΟΣ

ΔΡΟΜΟΣ

ΑΛΑΝΙΑ

ΠΛΗΓΕΣ ΔΗΜΟΤΙΚΗΣ ΚΑΛΥΨΗΣ

ΟΡΙΑΚΗ ΓΡΑΜΜΗ ΟΙΚΟΠΕΔΟΥ

ΔΟΜΗΜΕΝΟ ΚΑΛΥΜΜΑ ΥΦΙΣΤΑΜΕΝΟΥ ΚΤΙΡΙΟΥ

ΥΦΙΣΤΑΜΕΝΟ ΚΤΙΡΙΟ ΠΡΟΣ ΔΙΑΤΗΡΗΣΗ

ΔΙΑΓΡΑΜΜΑ ΠΥΡΟΣΒΕΣΤΙΚΗΣ ΚΑΛΥΨΗΣ ΚΤΙΡΙΟΥ

ΔΙΑΓΡΑΜΜΑ ΠΡΟΣΒΑΣΙΜΟΤΗΤΑΣ ΑΜΕΑ

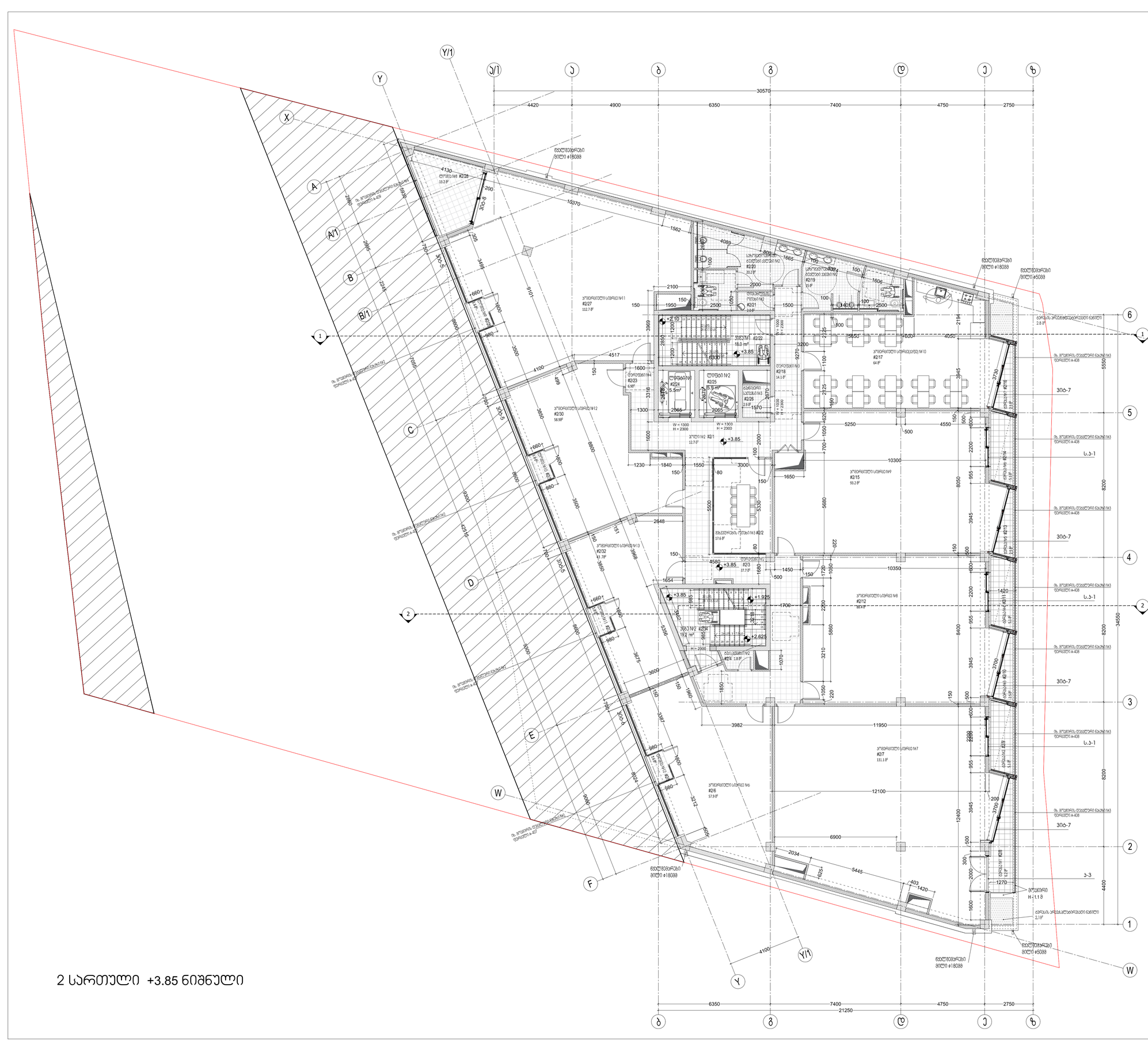
30570
4420
4900
6350
7400
4750
2750
10370
1562
4089
2100
2000
1500
2500
1950
2850
3969
4517
3316
2065
1300
1600
1230
1840
1550
3300
1650
2648
1654
1450
1720
1050
10350
1420
1700
2220
5660
3210
1070
1850
1060
3982
11950
12100
12400
6900
2034
1625
5445
403
1420
10300
8050
8400
8200
34550
5680
5530
5550
5330
3945
3700
3730
2200
2194
2125
3200
4050
5650
5250
4550
3845
2670
2065
1570
2000
1600
1050
700
620
500
600
150
100
209
300
955
1270
1600
4400
8024
3212
6050
3675
3600
3487
3500
3650
4100
3500
4225
3600
3500
8600
8800
8900
9000
9101
9270
3459
3405
3405-5
3405-6
3405-7
3405-8
3405-9
2840
2865
2245
5600
7065
2865
2865
750
1000
1800
880
660
200
305
1960
1860
1890
1900
1600
1000
1000
1000

# 3 цьомтэмоп +7.15 бпвбэмоп

| | |
|---|---|
| ТЕМА: | 3 цьомтэмоп +7.15 бпвбэмоп |
| ЦЕЛ: | ПЛАН |
| ДАТА: | 09.09.2025 |
| МАЩАБ: | 1:100 |
| ЛИСТ: | A-104 |

| | | |
|---|---|---|
| Проектант | Dimitar | 0110029900 |
| Част: Архитектура | Chief Architect | 8120230404 |
| Част: Конструктивна | Design team | 8.10.2025 |
| Ел. енергомодел | | |

| | |
|---|---|
| ОБЕКТ: | 3 ЦЬОМТЭМОП +7.15 БПВБЭМОП |
| АДРЕС: | Ж.К. ЗЛАТНИ ПЯСЪЦИ, ЦЬОМТЭМОП, ЗЛАТНИ ПЯСЪЦИ |
| ИДЕНТ. №: | 4. ПЬОМТЭМОП, ЗЛАТНИ ПЯСЪЦИ, ЗЛАТНИ ПЯСЪЦИ ЗЛАТНИ ПЯСЪЦИ 197 |
| | (ИД 01.13.02.001.019) |
| ВЪЗЛОЖИТЕЛ: | |
| АДРЕС: | |
| ПРОЕКТ: | |
| ЗАСТРОЕНО ПЛОЩ. ОБЩА ПЛОЩ. ЗАСТР. ПЛОЩ. ЗАСТР. ПЛОЩ. ЗАСТР.

# Ситуационен план
(+10.45 Б03б3СЖ)

| | |
|---|---|
| Ситуационен план (+10.45 Б03б3СЖ) | TITLE |
| 1:100 | SCALE |
| 09.09.2025 | DATE |
| А.006 | SHEET |
| A1 | FORMAT |

| | |
|---|---|
| Ситуационен план | Design |
| Б.Б03б3СЖ | Б.Б03б3СЖ |
| Б.Б03б3СЖ | Б.Б03б3СЖ |
| Б.Б03б3СЖ | Б.Б03б3СЖ |
| Б.Б03б3СЖ | Б.Б03б3СЖ

| მრავალფუნქციური შენობა ბეღლიაშვილის N197 | | |
|---|---|---|
| მეორე სართული +13.70 | | |
| ნომერი | ფართის დასახელება | ფართი |
| 1 | ჰოლი N5 | 10.3 |
| 2 | დერეფანი N11 | 19.5 |
| 3 | დერეფანი N12 | 9.9 |
| 4 | დერეფანი N13 | 14 |
| 5 | კიბე N2 | 14.4 |
| 6 | საკვნაო N10 | 7.5 |
| 7 | საკვნაო N11 | 13.2 |
| 8 | საოფისე ოთახი N15 | 55 |
| 9 | საოფისე ოთახი N16 | 77 |
| 10 | საოფისე ოთახი N17 | 48.7 |
| 11 | საოფისე ოთახი N18 | 74.6 |
| 12 | საოფისე ოთახი N19 | 33.8 |
| 13 | საზოგადოებრივი ტუალეტი - კაცები N5 | 13.6 |
| 14 | საზოგადოებრივი ტუალეტი - ქალები N5 | 19 |
| 15 | დიასაბლისის ოთახები N5 | 2 |
| 16 | კიბე N1 | 18 |
| 17 | ჰოლი N6 | 10.5 |
| 18 | ლიფტი N1 | 5.5 |
| 19 | ლიფტი N2 | 5.9 |
| 20 | ტექნიკური სათავსი N8 | 2.9 |
| 21 | ტექნიკური სათავსი N9 | 2.7 |
| | ჯამი | 458 |

| საოთავსების ჯამური ფართობი დანიშნულებების მიხედვით (მეხუთე სართული +13.70 ნიშ. ) | ფართი |
|---|---|
| საოფისე ფართობი | 289.1 |
| კიბის უჯრედის და სადარბაზოს ფართობი | 108 |
| დამხმარე ფართობი | 60.9 |


ARTESTUDIO PROJECT
ს.ს.ს.

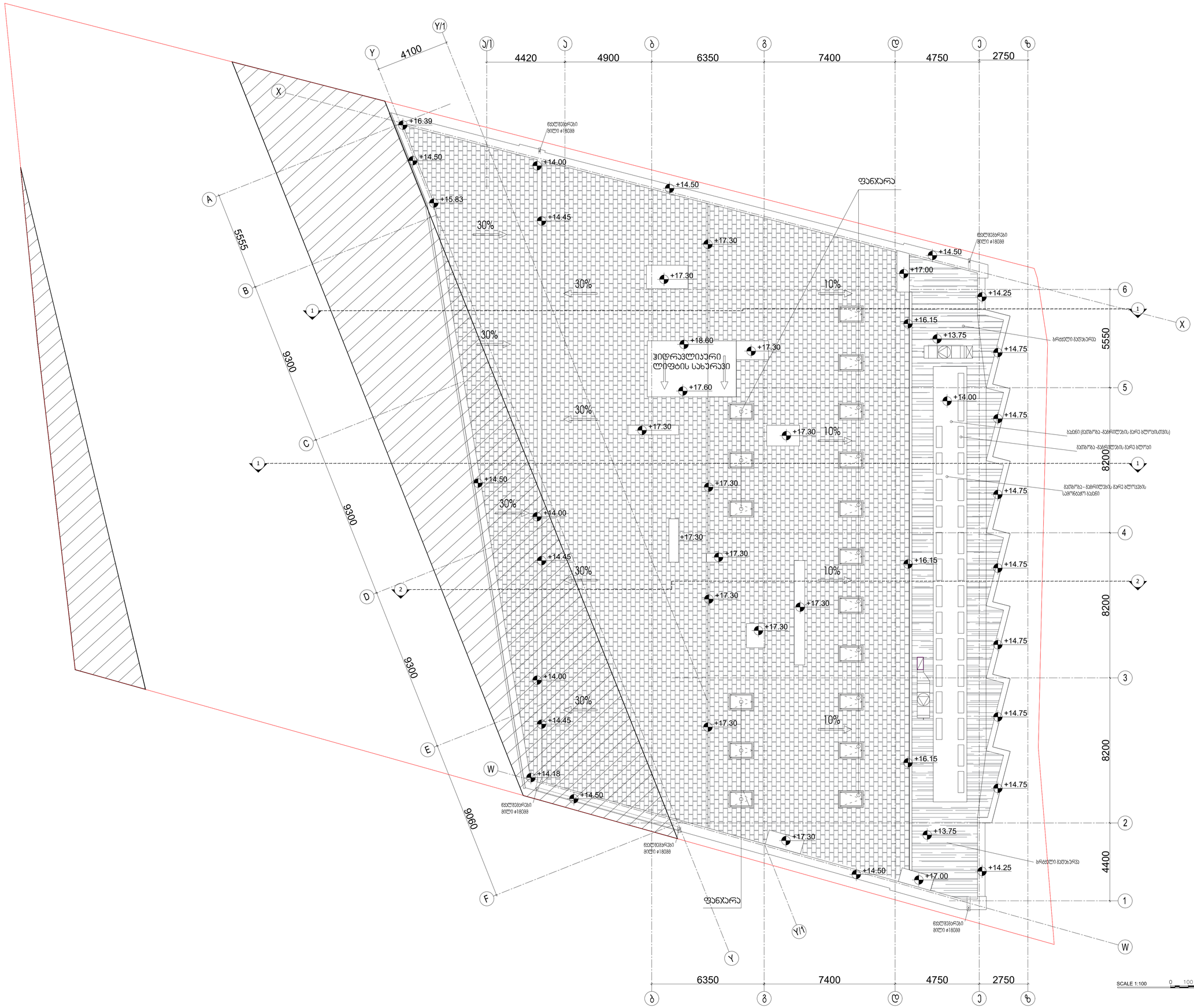



ARTSTUDIO PROJECT

შპს არტსტუდიო პროექტი, ს. წალენჯიხა, გამზირი ფოთი-ხობი-ზესტაფონი-ქუთაისი-სამტრედია-ლანჩხუთი-ოზურგეთი-ბათუმი 6 კმ, 6 კმ, ბიზნეს ცენტრი ფაზისი, ბლოკი A, მე-4 სართული, ბინა 401
ტელ: (+995 32) 91 52 54, (+995 32) 91 52 64
ელ-ფოსტა: info@artstudio.ge , artstudio_project@yahoo.com
ვებ-გვერდი: www.artstudio.ge
Legal Address: G. Talakvze Str. 6/10, Tbilisi, Georgia
Actual Address: Bagati, Tskneti Highway, Z. Sukaradeidze Str.#3
Business Center Fazisi, Block A, 4 Fl., 0179, Tbilisi, Georgia
Tel: (+995 32) 91 52 54
E-mail: info@artstudio.ge , artstudio_project@yahoo.com
www.artstudio.ge


**ფრაგმენტების:**
Explication

- შენობის განთავსების არეალი — Building location zone
- საკადასტრო სახაზარი / Cadastral border
- 1 — სტრუქტურული ღერძი / Structural axis

სიმაღლე იატაკიდან ჭერამდე
Heights from floor to ceiling

- ბლოკის პერიმეტრი / Block wall
- ბეტონის პერიმეტრი / Concrete wall

**შენიშვნები:**
NOTE

**დამკვეთი:**
CLIENT:
შ.პ.ს. „ARTLINE WINGS..
(ს/კ 445392657)

**პროექტი:**
PROJEKT:
მრავალფუნქციური კომპლექსის,
ბიზნეს ცენტრის

**მისამართი:**
ADDRESS:
ქ. ლანჩხუთის, ახალი ბულვარის ქუჩა 197
(ს/კ 01.13.02.001.019)

| | | |
|---|---|---|
| დირექტორი Director | ს.ასათიანი | |
| მთ. არქიტექტორი Chief Architect | მ.ასათიანი | |
| პროექტის ჯგუფი Design team | მ. ასათიანი | |
| | ლ. ლეონიძე | |

**ნახაზის:**
TITLE:
სანიაღვრე ქსელი

| | | |
|---|---|---|
| მასშტაბი: SCALE: | 1:100 | თარიღი DATE: 09.09.2025 |
| ფაზა: PHASE: | | ფურცელი: SHEET: A-107 |

A1

# შენობა-ნაგებობის უსაფრთხოების წესებთან შესაბამისობის პროექტი

## და

# მისაწვდომობის ეროვნულ სტანდარტებთან შესაბამისობის პროექტი

მრავალფუნქციური შენობა

ს.კ.: 01.13.02.001.019



პროექტი შედგენილია საქართველოს მთავრობის 2016 წლის 28 იანვრის №41 დადგენილების "ტექნიკური რეგლამენტის - შენობა-ნაგებობის უსაფრთხოების წესების " დამტკიცების თაობაზე
და საქართველოს მთავრობის 2020 წლის 4 დეკემბრის №732 დადგენილების "ტექნიკური რეგლამენტის - მისაწვდომობის ეროვნული სტანდარტების " დამტკიცების თაობაზე, მოთხოვნების
შესაბამისად.

საფუძველი:
საქართველოს მთავრობის 2019 წლის 31 მაისის №255 დადგენილება "მშენებლობის ნებართვის გაცემის და შენობა-ნაგებობის ექსპლუატაციაში მიღების წესისა და პირობების შესახებ"
21-ე მუხლის, მე-2 და მე-5 პუნქტით განსაზღვრული საექსპერტო შეფასებისთვის აუცილებელი სანებართვო დოკუმენტაციის შემადგენელი პროექტები

DC | GROUP

თბილისი
2025

# შენობა-ნაგებობის უსაფრთხოების წესებთან შესაბამისობის ანალიზი

მრავალფუნქციური - საოფისე შენობა
**ს.კ.: 01.13.02.001.019**

**30 სექტემებერი, 2025 წელი**

შენობა-ნაგებობის უსაფრთხოების წესებთან შესაბამისობის ანალიზი წარმოადგენს არქიტექტურული პროექტის საქართველოს მთავრობის 2016 წლის 28 იანვრის №41 დადგენილებასთან ტექნიკურ რეგლამენტის–"შენობა-ნაგებობის უსაფრთხოების წესების“ დამტკიცების თაობაზე“ შესაბამისობის შეფასებას.

***შენიშვნა:***

***შეფასების დროს გამოყენებულია საქართველოს მთავრობის 2016 წლის 28 იანვრის №41 დადგენილების ტექნიკურ რეგლამენტის–"შენობა-ნაგებობის უსაფრთხოების წესების“ დამტკიცების თაობაზე“ 2022 წლის რედაქტირებული ვერსია.***

| |
|---|
| გამოყენებული წესები - **„შენობა-ნაგებობის უსაფრთხოების წესები“** |

| **ჩამოთვალეთ შენობის დაკავებულებები და აღწერეთ თითოეული გამოყენება** |
|---|
| სასაწყობო ჯგუფის ქვეჯგუფი **სწ-1** (სასაწყობო ოთახი -3.15 ნიშნულზე) |
| სასაწყობო ჯგუფის ქვეჯგუფი **სწ-2** (შემოზღუდული ავტოსადგომი გარაჟი, საკუჭნაო სივრცეები, სახანძრო ტუმბოს ოთახი და ტექნიკური სათავსი -3.15 ნიშნულზე, ტექნიკური ოთახები +3.85, +7.15, +10.45 ნიშნულზე, ტექნიკური ოთახები და საკუჭნაო(სასაწყობო) ოთახები +13.75 ნიშნულზე) |
| თავშეყრის ჯგუფის ქვეჯგუფი **თვ-3** (მოსაცდელი სივრცე და გარდერობი +/-0.00 ნიშნულზე) |
| სავაჭრო ჯგუფი **სვ** (კომერციული-სავაჭრო ფართობები -3.15, +/-0.00, +3.85 ნიშნულზე) |
| საქმიანი ჯგუფი **სქ** (მიმღები(რეცეფცია), უსაფრთხოების და IT ოთახი +/- 0.00 ნიშნულზე, შეხვედრების ოთახი და კაფე +3.85 ნიშნულზე, საოფისე ოთახები, შეხვედრების ოთახი და კაფე +7.15 ნიშნულზე საოფისე ოთახები, შეხვედრების ოთახი და სამზარეულო +10.45 და +13.70 ნიშნულზე) |

| ***კონსტრუქციის ტიპი:*** | |
|---|---|
| **განსაზღვრეთ კონსტრუქციის არსებული შენობისთვის:**<br>მაგალითი: II-A, II-B, V-A, V-B | |
| **განსაზღვრეთ კონსტრუქციის ტიპი ახალი შენობისთვის:**<br>მაგალითი: II-A, II-B, V-A, V-B | **II-A** |
| **შერეული კონსტრუქციის შემთხვევაში მიუთითეთ ტიპები, რომელიც გამოყენებული იქნება, განსაზღვრეთ ტიპები და მათი მდებარეობა:** | |

| **სიმაღლის შეზღუდვები**<br>ცხრილი 503 -ის მიხედვით | | |
|---|---|---|
| **დაკავებულობები** | **დასაშვები სართულიანობა** | **შემოთავაზებული სართულიანობა** |
| სასაწყობო ჯგუფის ქვეჯგუფი **სწ-1** | 4 | **2** |
| სასაწყობო ჯგუფის ქვეჯგუფი **სწ-2** | 5 | **5** |
| თავშეყრის ჯგუფის ქვეჯგუფი **თვ-3** | 3 | **1** |
| სავაჭრო ჯგუფი **სვ** | 4 | **3** |

| | | |
|---|---|---|
| საქმიანი ჯგუფი **სქ** | 5 | **5** |
| | **დასაშვები სიმაღლე** | **შემოთავაზებული სიმაღლე** |
| **შენობის სიმაღლე =** | **19.8 მეტრი** | **17.30 მეტრი (მიწის დონის ნიშნული +/-0.00=425.10)** |
| **მიწის დონის ზემოთ სართულ(ებ)ის რაოდენობა =** | **5** | |

| **ფართობის შეზღუდვები**<br>ცხრილი 503 -ის მიხედვით | | |
|---|---|---|
| **დაკავებულობები** | **დასაშვები ფართობი (სართულზე)** | **შემოთავაზებული ფართობი (სართულზე)** |
| სასაწყობო ჯგუფის ქვეჯგუფი **სწ-1** | 2420 კვ.მ | **34.9 კვ.მ (ჯამურად)** |
| სასაწყობო ჯგუფის ქვეჯგუფი **სწ-2** | 3620 კვ.მ | **672.5 კვ.მ (ჯამურად)** |
| თავშეყრის ჯგუფის ქვეჯგუფი **თვ-3** | 1440 კვ.მ | **104 კვ.მ (ჯამურად)** |
| სავაჭრო ჯგუფი **სვ** | 2000 კვ.მ | **1218.4 კვ.მ (ჯამურად)** |
| საქმიანი ჯგუფი **სქ** | 3480 კვ.მ | **1914 კვ.მ (ჯამურად)** |
| **შემოთავაზებული ფართობების ჯამი =** | **3943.8 კვ.მ** | |
| **სართულების რაოდენობა =** | **6** | |
| **შენობის საერთო ფართობი =** | **5648.3 კვ.მ** | |

| **გარე კედლის ცეცხლმედეგობისა და ღიობისადმი მოთხოვნები**<br>ცხრილების 602-ის და 705.8 -ის მიხედვით | | | | | | | | | |
|---|---|---|---|---|---|---|---|---|---|
| **გარე კედელი** | **ხანძარსაწინააღმდეგო მანძილი** (მეტრი) | **ცეცხლმედეგობის ხარისხი** (საათი) | | **კედლის ღიობების ფართობი** (კედლის %) | | | | | |
| | | **მოთხოვნილი** | **გათვალისწინებული** | **დასაშვები** | | | **გათვალისწინებული** | | |
| | | | | **დაცული** | **დაუცველი საშხეფებით** | **დაუცველი** | **დაცული** | **დაუცველი საშხეფებით** | **დაუცველი** |
| **+/-0.00 ნიშნული** | | | | | | | | | |
| “1-6” ღერძებში | 5.6-6.4 | 1 | 1 | შეუზღუდავია-75% | შეუზღუდავია-75% | 70-25% | - | არ იზღუდება | - |

| | | | | | | | | | |
|---|---|---|---|---|---|---|---|---|---|
| “X-W” ღერძებში | მინ.20.9 | 0 | 0 | შეუზღუდავია | შეუზღუდავია | შეუზღუდავია | - | არ იზღუდება | - |
| “Y-Z” ღერძებში | 0.45 | 1 | 1 | დაუშვებელია | დაუშვებელია | დაუშვებელია | - | - | 0% |
| “Z-Y” ღერძებში | 0.55-0.60 | 1 | 1 | დაუშვებელია | დაუშვებელია | დაუშვებელია | - | - | 0% |
| **+3.85, +7.15 და +10.45 ნიშნულები** | | | | | | | | | |
| “1-6” ღერძებში | 6.0-7.9 | 1 | 1 | შეუზღუდავია-75% | შეუზღუდავია-75% | 70-25% | - | არ იზღუდება | - |
| “X-W” ღერძებში | მინ.21 | 0 | 0 | შეუზღუდავია | შეუზღუდავია | შეუზღუდავია | - | არ იზღუდება | - |
| “Y-Z” ღერძებში | 0.45 | 1 | 1 | დაუშვებელია | დაუშვებელია | დაუშვებელია | - | - | 0% |
| “Z-Y” ღერძებში | 0.55-0.60 | 1 | 1 | დაუშვებელია | დაუშვებელია | დაუშვებელია | - | - | 0% |
| **+13.75 ნიშნული** | | | | | | | | | |
| “1-6” ღერძებში | 11.1-12.1 | 0 | 0 | შეუზღუდავია | შეუზღუდავია | შეუზღუდავია | - | არ იზღუდება | - |
| “X-W” ღერძებში | მინ.21 | 0 | 0 | შეუზღუდავია | შეუზღუდავია | შეუზღუდავია | - | არ იზღუდება | - |
| “Y-Z” ღერძებში | 0.45 | 1 | 1 | დაუშვებელია | დაუშვებელია | დაუშვებელია | - | - | 0% |
| “Z-Y” ღერძებში | 0.55-0.60 | 1 | 1 | დაუშვებელია | დაუშვებელია | დაუშვებელია | - | - | 0% |

| ხანძრისაგან დაცვის სისტემებისადმი მოთხოვნები | | | | | | | |
|---|---|---|---|---|---|---|---|
| **დაკავებულობები/სივრცეები/გასასვლელი საშუალებები** | **ავტოსახანძრო სისტემა** | **ალტერნატიული ავტომატური ცეცხლსაქრობი სისტემები** | **სახანძრო განგაშისა, კვამლაღმომჩენი და ცეცხლაღმომჩენი სისტემები** | **სახანძრო მილდგარების სისტემები** | **კვამლის საკონტროლო სისტემები** | **ხელის ცეცხლმაქრები** | **საავარიო განგაშის სისტემები** |
| სასაწყობო ჯგუფის ქვეჯგუფი **სწ-1** | **კი** | **არა** | **კი** | **კი** | **-** | **კი** | **-** |
| სასაწყობო ჯგუფის ქვეჯგუფი **სწ-2** | **კი** | **არა** | **კი** | **კი** | **კი** (კვამლის მექანიკური კონტროლის (გაწოვის) სისტემა) | **კი** | **-** |
| თავშეყრის ჯგუფის ქვეჯგუფი **თვ-3** | **კი** | **არა** | **კი** | **კი** | **-** | **კი** | **-** |
| სავაჭრო ჯგუფი **სვ** | **კი** | **არა** | **კი** | **კი** | **-** | **კი** | |
| საქმიანი ჯგუფი **სქ** | **კი** | **არა** | **კი** | **კი** | **-** | **კი** | **-** |
| **კიბის უჯრედი** | - | - | **-** | **-** | **-** | **-** | **-** |
| **ლიფტები** | - | - | **-** | **-** | **კი** (ჰაერის დაწნევის სისტემა) | **-** | **-** |
| **დერეფანი** | **კი** | - | **კი** | **კი** | **კი** (კვამლის მექანიკური კონტროლის (გაწოვის) სისტემა) | **კი** | **-** |

| | |
|---|---|
| **სახანძრო-სამაშველო სამსახურის მიერ გამოსაყენებელი მისაერთებლები** | **კი** |
| **სახანძრო ტუმბოები და წყლის რეზერვუარი (განთავსებულია -3.15 ნიშნულზე)** | **კი** |

| **განიავებისადმი მოთხოვნები** | | |
|---|---|---|
| **დაკავებულობები/სივრცეები/გასასვლელი საშუალებები** | **ბუნებრივი განიავება** | **მექანიკური განიავება** |
| სასაწყობო ჯგუფის ქვეჯგუფი **სწ-1** | - | **კი** |
| სასაწყობო ჯგუფის ქვეჯგუფი **სწ-2** | - | **კი** |
| თავშეყრის ჯგუფის ქვეჯგუფი **თვ-3** | - | **კი** |
| სავაჭრო ჯგუფი **სვ** | **კი** | **კი** |
| საქმიანი ჯგუფი **სქ** | **კი** | **კი** |
| **კიბის უჯრედი** | - | **კი** |
| **ლიფტები** | - | **კი** |
| **დერეფანი** | - | **კი** |

| **თითოეული სართულიდან გასასვლელი საშუალება** | | | | | | | | | |
|---|---|---|---|---|---|---|---|---|---|
| **სართულები** | **დაკავებულობა და დაკავებულობის დატვირთვის ჯამური მაჩვენებელი** | **მოთხოვნილი გასასვლელების/გასასვლელთან მისადგომის რაოდენობა** | **გათვალისწინებული გასასვლელების/გასასვლელთან მისადგომის რაოდენობა და ტიპი** | **გასასვლელი საშუალებების სიგანე**(მეტრი) | | | | | |
| | | | | **გზა-კიბეები** | | **დერაფანი,** | | **გასასვლელის გზა-კარი** | |
| | | | | **მოთხოვნილი** | **გათვალისწინებული** | **მოთხოვნილი** | **გათვალისწინებული** | **მოთხოვნილი** | **გათვალისწინებული** |
| **მიწისქვეშა სართული -3.15 ნიშნული** | **სწ-2 დ.დ=39** | **2** | **2** (შიგა გასასვლელის გზა-კიბე) | **1.10** (თითო) | **1.14 და 1.37** | **0.90** (გასავლელი) | **მინ. 0.90** (გასავლელი) | **0.82** (თითო) | **0.82** (თითო) |

| | | | | | | | | | |
|---|---|---|---|---|---|---|---|---|---|
| | **სწ-1, სვ დ.დ=62** | **2** | **1** (შიგა გასასვლელის გზა-კიბე) 1 (შიგა გასასვლელთან მისადგომის გზა-კიბე) | **1.10** (თითო) | **1.35 და 1.37** | **0.90** (გასავლელი) | **მინ. 0.90** (გასავლელი) | **0.82** (თითო) | **0.82** (თითო) |
| **მიწისპირა სართული 0.00 ნიშნული** | **სქ, თვ-3, სვ, დ.დ=231** | **2** | **5** შენობიდან გამოსასვლელი გზა-კარი | **-** | **-** | **1.20** | **1.80** | **0.82** (თითო) | **1.60, 1.70 და 0.90** |
| **მე-2 სართული +3.85 ნიშნული** | **სქ, სვ, სწ-2 დ.დ=178** | **2** | **2** (შიგა გასასვლელის გზა-კიბე) | **1.10** (თითო) | **1.17 და 1.37** | **1.20** | **მინ. 1.50** | **0.82** (თითო) | **0.82** (თითო) |
| **მე-3 სართული +7.15 ნიშნული** | **სქ, სწ-2 დ.დ=129** | **2** | **2** (შიგა გასასვლელის გზა-კიბე) | **1.10** (თითო) | **1.17 და 1.37** | **1.20** | **მინ. 1.50** | **0.82** (თითო) | **0.82** (თითო) |
| **მე-4 სართული +10.45 ნიშნული** | **სქ, სწ-2 დ.დ=143** | **2** | **2** (შიგა გასასვლელის გზა-კიბე) | **1.10** (თითო) | **1.17 და 1.37** | **1.20** | **მინ. 1.50** | **0.82** (თითო) | **0.82** (თითო) |
| **მე-5 სართული +13.70 ნიშნული** | **სქ, სწ-2 დ.დ=38** | **2** | **2** (შიგა გასასვლელის გზა-კიბე) | **1.10** (თითო) | **1.17 და 1.37** | **1.20** | **მინ. 1.50** | **0.82** (თითო) | **0.82** (თითო) |

**წყალსადენი სისტემის ფიქსირებული მოწყობილობების რაოდენობა**

ცხრილი 1602.1-ის მიხედვით

| სართულები | დაკავებულობა და დაკავებულობის დატვირთვის ჯამური მაჩვენებელი | ფიქსირებული მოწყობილობები(ცალი) | | | | | | | | | | | |
|---|---|---|---|---|---|---|---|---|---|---|---|---|---|
| | | უნიტაზი | | ტუალეტის ხელსაბანები | | აბაზანა/შხაპი | | სასმელი წყლის ფანტანი | | სამომსახურეო ნიჟარა | | სამზარეულოს ნიჟარა | |
| | | მოთხოვნილი | გათვალისწინებული | მოთხოვნილი | გათვალისწინებული | მოთხოვნილი | გათვალისწინებული | მოთხოვნილი | გათვალისწინებული | მოთხოვნილი | გათვალისწინებული | მოთხოვნილი | გათვალისწინებული |
| **მიწისქვეშასართული -3.15 ნიშნული** | **სწ-2 დ.დ=39** | - | - | - | - | - | - | - | - | - | - | - | - |
| | **სწ-1, სვ დ.დ=62** | 1 | 1 | 1 | 1 | - | - | 1 | 1 | 1 | 1 | - | - |
| | *შენობა-ნაგებობის უსაფრთხოების წესების **1602.3.2 ქვეთავის** მოთხოვნების დაცვით -3.15 ნიშნულზე არსებულ სვ ჯგუფის დამკავებლებს ემსახურება 0.00 ნიშნულზე მოწყობილი წყალსადენი სისტემის ფიქსირებული მოწყობილობები* | | | | | | | | | | | | |
| **მიწისპირა სართული 0.00 ნიშნული** | **სქ, თვ-3, სვ, დ.დ=231** | 6 | 6 | 2 | 4 | - | - | 1 | 4 | 1 | 1 | - | - |
| **მე-2 სართული +3.85 ნიშნული** | **სქ, სვ, სწ-2 დ.დ=178** | 3 | 6 | 3 | 4 | - | - | 1 | 2 | 1 | 1 | - | - |
| **მე-3 სართული +7.15 ნიშნული** | **სქ, სწ-2 დ.დ=129** | 5 | 6 | 2 | 4 | - | - | 1 | 2 | 1 | 1 | - | - |
| **მე-4 სართული +10.45 ნიშნული** | **სქ, სწ-2 დ.დ=143** | 6 | 6 | 2 | 4 | - | - | 1 | 2 | 1 | 1 | - | - |
| **მე-5 სართული +13.70 ნიშნული** | **სქ, სწ-2 დ.დ=38** | 3 | 5 | 2 | 4 | - | - | 1 | 2 | 1 | 1 | - | - |

1 გენერალური გეგმა 1:150


ქალაქის ცენტრალური პარკი
სერვიტუტი ფართობით: 322კვ.მ.
სერვიტუტი ფართობით: 56კვ.მ.
მიწისქვეშა საკანალიზაციო ქსელი
მიწისქვეშა საკანალიზაციო ქსელი
სარკვევიანი ჭა
ქ. ბელოგვეთის ქუჩა
x=481732.69
y=4626056.48
z=424.72
Pp-1
x=481755.24
y=4626030.43
z=424.91
Pp-2
-0.32
-0.60 (424.5)
-0.20 (424.90)
-0.05
-0.05
-0.05

1 ФОРМА ПОКРИВНА РАВНИНА
Скала 1:100

ЗАБЕЛЕЖКИ
NOTE

1. Всички размери са в милиметри, освен ако не е посочено друго.
2. Проектът е изготвен въз основа на предоставените архитектурни и конструктивни чертежи.
3. Преди започване на строителните работи да се извършат проучвания за наличие на подземни комуникации.
4. Строителните работи да се изпълняват съгласно действащите нормативни изисквания.
5. Да се спазват мерките за безопасност и здраве при работа.
6. Всички отклонения от проекта да се съгласуват с проектанта.
7. Строителните отпадъци да се третират съгласно Наредба за управление на строителните отпадъци.
8. Гаранционните срокове да се спазват съгласно Закона за гаранциите при продажба на потребителски стоки.
9. Всички материали да бъдат придружени от декларации за съответствие.
10. Да се спазват изискванията на Наредба № 4 за обхвата и съдържанието на инвестиционните проекти.

ЗАСТРОЕНА ПЛОЩ
1 536 м²
ЗАСТРОЕНА ПЛОЩ
1 536 м²

ЗАСТРОЕНА ПЛОЩ
1 536 м²

ЗАСТРОЕНА ПЛОЩ
1 536 м²

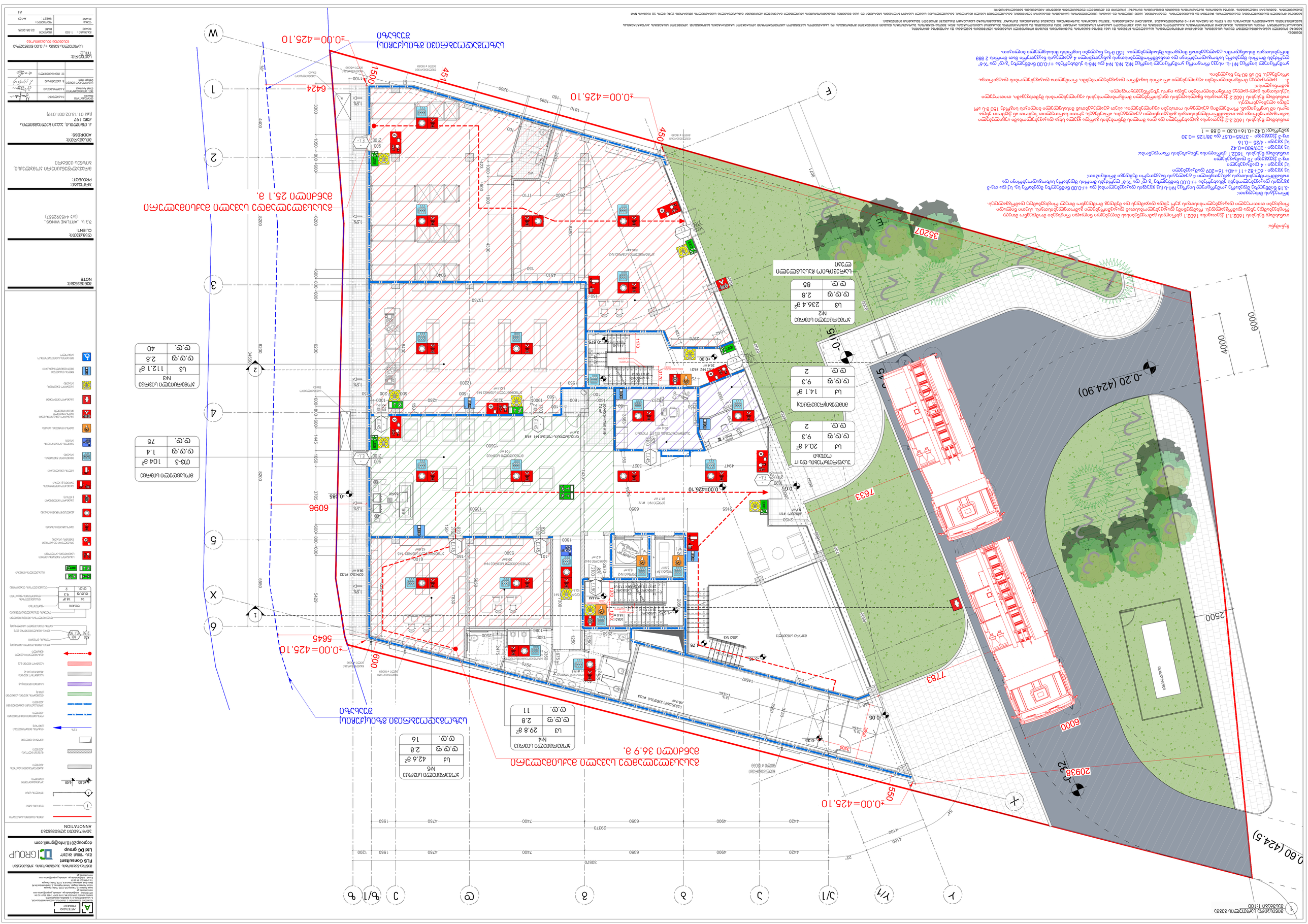
ΣΥΝΟΛΙΚΗ ΚΑΤΑΝΑΛΩΣΗ ΘΕΡΜΑΝΣΗΣ ΚΑΤΑ ΤΟΝ ΕΝΕΡΓΕΙΑΚΟ ΚΑΝΟΝΙΣΜΟ
ΑΝΑΓΚΑΙΑ ΕΝΕΡΓΕΙΑ ΘΕΡΜΑΝΣΗΣ ΚΑΤΑ ΤΟΝ ΕΝΕΡΓΕΙΑΚΟ ΚΑΝΟΝΙΣΜΟ
ΣΥΝΟΛΙΚΗ ΚΑΤΑΝΑΛΩΣΗ ΨΥΞΗΣ ΚΑΤΑ ΤΟΝ ΕΝΕΡΓΕΙΑΚΟ ΚΑΝΟΝΙΣΜΟ
ΑΝΑΓΚΑΙΑ ΕΝΕΡΓΕΙΑ ΨΥΞΗΣ ΚΑΤΑ ΤΟΝ ΕΝΕΡΓΕΙΑΚΟ ΚΑΝΟΝΙΣΜΟ
ΣΥΝΟΛΙΚΗ ΚΑΤΑΝΑΛΩΣΗ ΗΛΕΚΤΡΙΚΗΣ ΕΝΕΡΓΕΙΑΣ ΚΑΤΑ ΤΟΝ ΕΝΕΡΓΕΙΑΚΟ ΚΑΝΟΝΙΣΜΟ
ΑΝΑΓΚΑΙΑ ΗΛΕΚΤΡΙΚΗ ΕΝΕΡΓΕΙΑ ΚΑΤΑ ΤΟΝ ΕΝΕΡΓΕΙΑΚΟ ΚΑΝΟΝΙΣΜΟ
ΣΥΝΟΛΙΚΗ ΚΑΤΑΝΑΛΩΣΗ ΠΡΩΤΕΥΟΥΣΑΣ ΕΝΕΡΓΕΙΑΣ ΚΑΤΑ ΤΟΝ ΕΝΕΡΓΕΙΑΚΟ ΚΑΝΟΝΙΣΜΟ
ΑΝΑΓΚΑΙΑ ΠΡΩΤΕΥΟΥΣΑ

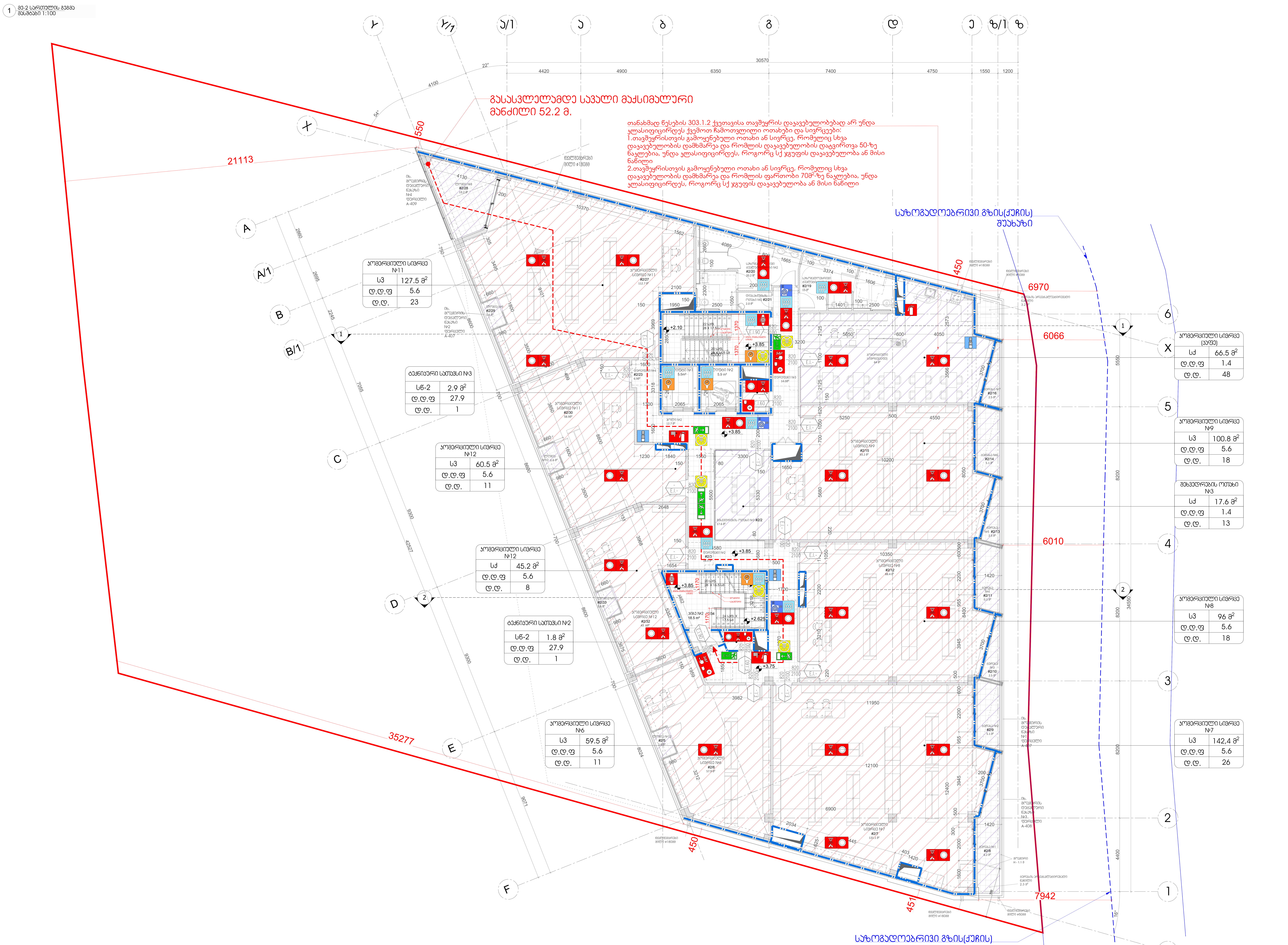


ARTSTUDIO PROJECT

შენობა-ნაგებობის უსაფრთხოების კონსულტანტი
FLS Consultant
შპს "დისი ჯგუფი"
Ltd DC group
dcgroup2018.info@gmail.com

პირობითი აღნიშვნები
ANNOTATION

შენიშვნები:
NOTE

დამკვეთი:
CLIENT:
შ.პ.ს. „ARTLINE WINGS„
(ს/კ 445392557)

პროექტი:
PROJEQT:
მრავალფუნქციური კომპლექსი, ბიზნეს ცენტრი

მისამართი:
ADDRESS:
ქ. თბილისი, აკაკი ბელიაშვილის ქუჩა 197
(ს/კ 01.13.02.001.019)

| | | |
|---|---|---|
| დირექტორი Director | ი.სალუქვაძე | |
| მთ. არქიტექტორი Chief Architect | გ.სულაბერიძე | |
| საპროექტო ჯგუფი Design team | მ. კალანდაძე | |
| | დ. თარხნიშვილი | |

სათაური:
TITLE:
სართულის გეგმა +3.85 ნიშნულზე
წესებთან შესაბამისობა

| | | | |
|---|---|---|---|
| მასშტაბი: SCALE: | 1:100 | თარიღი DATE | 25.08.2025 |
| ფაზა: PHASE: | | ფურცელი: SHEET: | A-103 |

A1

შენიშვნა:
გეგმაზე მოცემული ხანძარსაწინააღმდეგო დაცვის სისტემების, მექანიკური მოწყობილობების, გასასვლელის ნიშნების და სხვა შენობა-ნაგებობის უსაფრთხოების წესებით მოთხოვნილი სისტემების აღნიშვნების განლაგება და რაოდენობა პირობითია.
ხანძარსაწინააღმდეგო დაცვის სისტემების, მექანიკური მოწყობილობების გასასვლელის ნიშნების და სხვა აუცილებელი სახანძრო სისტემების პროექტი უნდა დამუშავდეს და განხორციელდეს შესაბამისი სპეციალისტების მიერ შენობა-ნაგებობის უსაფრთხოების წესებში მითითებული მოთხოვნების და საქართველოს სამშენებლო კანონმდებლობით აღიარებული სტანდარტების გამოყენებით. აღნიშნული სისტემების პროექტირებისას გათვალისწინდეს საქართველოს მთავრობის 2016 წლის 28 იანვრის №41-ე დადგენილებასთან "ტექნიკური რეგლამენტის "შენობა ნაგებობის უსაფრთხოების წესებთან დამტკიცების თაობაზე" შესაბამისობაზე საექსპერტო დასკვნაში მოცემული შესაბამისი მითითებები.

გეგმაზე მოცემული დაკავებულობები, დაკავებულობის ჯგუფები და დაკავებულობის დატვირთვები, ასევე კედლების და კარების ცეცხლმედეგობის ხარისხების შესაბამისი აღნიშვნები, გასასვლელამდე სავალი მანძილები, გასასვლელისკენ სავალი საერთო ბილიკების სიგრძეები და სხვა წესებთან შესაბამისობისთვის აუცილებელი გრაფიკული აღნიშვნები განსაზღვრულია საქართველოს მთავრობის 2016 წლის 28 იანვრის №41 დადგენილების "ტექნიკური რეგლამენტის "შენობა ნაგებობის უსაფრთხოების წესებთან დამტკიცების თაობაზე" მიხედვით და აღნიშნული დადგენილების შემდგომი რედაქციების გათვალისწინებით.

1 ג.3 בלאק'מסיכ בלבס
בבובבס 1:100

| | |
|---|---|
| שטח | 45.0 מ"ר |
| שטח פנים | 9.3 |
| מס' | 5 |

| | |
|---|---|
| שטח | 59.5 מ"ר |
| שטח פנים | 9.3 |
| מס' | 7 |

| | |
|---|---|
| שטח | 90 מ"ר |
| שטח פנים | 9.3 |
| מס' | 10 |

| | |
|---|---|
| שטח | 133.2 מ"ר |
| שטח פנים | 9.3 |
| מס' | 15 |

| | |
|---|---|
| שטח | 17.6 מ"ר |
| שטח פנים | 1.4 |
| מס' | 13 |

| | |
|---|---|
| שטח | 95.2 מ"ר |
| שטח פנים | 9.3 |
| מס' | 11 |

| | |
|---|---|
| שטח | 63.1 מ"ר |
| שטח פנים | 1.4 |
| מס' | 45 |

| | |
|---|---|
| שטח | 60.2 מ"ר |
| שטח פנים | 9.3 |
| מס' | 7 |

| | |
|---|---|
| שטח | 127.0 מ"ר |
| שטח פנים | 9.3 |
| מס' | 14 |

| | |
|---|---|
| שטח | 18 מ"ר |
| שטח פנים | 9.3 |
| מס' | 2 |

| | |
|---|---|
| שטח | 1.8 מ"ר |
| שטח פנים | 27.9 |
| מס' | 1 |

| | |
|---|---|
| שטח | 2.9 מ"ר |
| שטח פנים | 27.9 |
| מס' | 1

1 אגף מזרחי קומת גלריות 1:100

| | |
|---|---|
| שטח | 132.9 מ"ר |
| מס' חדרים | 9.3 |
| מס' מקומות | 15 |

חדר מדרגות מס' H1

| | |
|---|---|
| שטח | 64.1 מ"ר |
| מס' חדרים | 1.4 |
| מס' מקומות | 46 |

חדר מדרגות מס' H2

| | |
|---|---|
| שטח | 137.3 מ"ר |
| מס' חדרים | 9.3 |
| מס' מקומות | 15 |

חדר מדרגות מס' H3

| | |
|---|---|
| שטח | 89.6 מ"ר |
| מס' חדרים | 9.3 |
| מס' מקומות | 10 |

חדר מדרגות מס' H4

| | |
|---|---|
| שטח | 100.3 מ"ר |
| מס' חדרים | 9.3 |
| מס' מקומות | 11 |

חדר מדרגות מס' H5

| | |
|---|---|
| שטח | 17.6 מ"ר |
| מס' חדרים | 1.4 |
| מס' מקומות | 13 |

חדר מדרגות מס' H6

| | |
|---|---|
| שטח | 1.8 מ"ר |
| מס' חדרים | 27.9 |
| מס' מקומות | 1 |

חדר מדרגות מס' H7

| | |
|---|---|
| שטח | 2.9 מ"ר |
| מס' חדרים | 27.9 |
| מס' מקומות | 1 |

חדר מדרגות מס' H8

| | |
|---|---|
| שטח | 88.6 מ"ר |
| מס' חדרים | 9.3 |
| מס' מקומות | 10 |

חדר מדרגות מס' H9

| | |
|---|---|
| שטח | 95.3 מ"ר |
| מס' חדרים | 9.3 |
| מס' מקומות | 11 |

חדר מדרגות מס' H10

| | |
|---|---|
| שטח | 89.6 מ"ר |
| מס' חדרים | 9.3 |
| מס' מקומות | 10 |

חדר מדרגות מס' H11

| | |
|---|---|
| שטח | 95.3 מ"ר |
| מס' חדרים | 9.3 |
| מס' מקומות | 11 |

חדר מדרגות מס' H12

| | |
|---|---|
| שטח | 137.3 מ"ר |
| מס' חדרים | 9.3 |
| מס' מקומות | 15 |

חדר מדרגות מס' H13

| | |
|---|---|
| שטח | 64.1 מ"ר |
| מס' חדרים | 1.4 |
| מס' מקומות | 46 |

חדר מדרגות מס' H14

| | |
|---|---|
| שטח | 89.6 מ"ר |
| מס' חדרים | 9.3 |
| מס' מקומות | 10 |

חדר מדרגות מס' H15

| | |
|---|---|
| שטח | 17.6 מ"ר |
| מס' חדרים | 1.4 |
| מס' מקומות | 13 |

חדר מדרגות מס' H16

| | |
|---|---|
| שטח | 1.8 מ"ר |
| מס' חדרים | 27.9 |
| מס' מקומות | 1 |

חדר מדרגות מס' H17

| | |
|---|---|
| שטח | 2.9 מ"ר |
| מס' חדרים | 27.9 |
| מס' מקומות | 1 |

חדר מדרגות מס' H18

| | |
|---|---|
| שטח | 88.6 מ"ר |
| מס' חדרים | 9.3 |
| מס' מקומות | 10 |

חדר מדרגות מס' H19

| | |
|---|---|
| שטח | 95.3 מ"ר |
| מס' חדרים | 9.3 |
| מס' מקומות | 11 |

חדר מדרגות מס' H20

| | |
|---|---|
| שטח | 137.3 מ"ר |
| מס' חדרים | 9.3 |
| מס' מקומות | 15 |

חדר מדרגות מס' H21

| | |
|---|---|
| שטח | 64.1 מ"ר |
| מס' חדרים | 1.4 |
| מס' מקומות | 46 |

חדר מדרגות מס' H22

| | |
|---|---|
| שטח | 89.6 מ"ר |
| מס' חדרים | 9.3 |
| מס' מקומות | 10 |

חדר מדרגות מס' H23

| | |
|---|---|
| שטח | 17.6 מ"ר |
| מס' חדרים | 1.4 |
| מס' מקומות | 13 |

חדר מדרגות מס' H24

| | |
|---|---|
| שטח | 1.8 מ"ר |
| מס' חדרים | 27.9 |
| מס' מקומות | 1 |

חדר מדרגות מס' H25

| | |
|---|---|
| שטח | 2.9 מ"ר |
| מס' חדרים | 27.9 |
| מס' מקומות | 1 |

חדר מדרגות מס' H26

| | |
|---|---|
| שטח | 88.6 מ"ר |
| מס' חדרים | 9.3 |
| מס' מקומות | 10 |

חדר מדרגות מס' H27

| | |
|---|---|
| שטח | 95.3 מ"ר |
| מס' חדרים | 9.3 |
| מס' מקומות | 11 |

חדר מדרגות מס' H28

| | |
|---|---|
| שטח | 137.3 מ"ר |
| מס' חדרים | 9.3 |
| מס' מקומות | 15 |

חדר מדרגות מס' H29

| | |
|---|---|
| שטח | 64.1 מ"ר |
| מס' חדרים | 1.4 |
| מס' מקומות | 46 |

חדר מדרגות מס' H30

| | |
|---|---|
| שטח | 89.6 מ"ר |
| מס' חדרים | 9.3 |
| מס' מקומות | 10 |

חדר מדרגות מס' H31

| | |
|---|---|
| שטח | 17.6 מ"ר |
| מס' חדרים | 1.4 |
| מס' מקומות | 13 |

חדר מדרגות מס' H32

| | |
|---|---|
| שטח | 1.8 מ"ר |
| מס' חדרים | 27.9 |
| מס' מקומות | 1 |

חדר מדרגות מס' H33

| | |
|---|---|
| שטח | 2.9 מ"ר |
| מס' חדרים | 27.9 |
| מס' מקומות | 1 |

חדר מדרגות מס' H34

| | |
|---|---|
| שטח | 88.6 מ"ר |
| מס' חדרים | 9.3 |
| מס' מקומות | 10 |

חדר מדרגות מס' H35

| | |
|---|---|
| שטח | 95.3 מ"ר |
| מס' חדרים | 9.3 |
| מס' מקומות | 11 |

חדר מדרגות מס' H36

| | |
|---|---|
| שטח | 137.3 מ"ר |
| מס' חדרים | 9.3 |
| מס' מקומות | 15 |

חדר מדרגות מס' H37

| | |
|---|---|
| שטח | 64.1 מ"ר |
| מס' חדרים | 1.4 |
| מס' מקומות | 46 |

חדר מדרגות מס' H38

| | |
|---|---|
| שטח | 89.6 מ"ר |
| מס' חדרים | 9.3 |
| מס' מקומות | 10 |

חדר מדרגות מס' H39

| | |
|---|---|
| שטח | 17.6 מ"ר |
| מס' חדרים | 1.4 |
| מס' מקומות | 13 |

חדר מדרגות מס' H40

| | |
|---|---|
| שטח | 1.8 מ"ר |
| מס' חדרים | 27.9 |
| מס' מקומות | 1 |

חדר מדרגות מס' H41

| | |
|---|---|
| שטח | 2.9 מ"ר |
| מס' חדרים | 27.9 |
| מס' מקומות | 1 |

חדר מדרגות מס' H42

| | |
|---|---|
| שטח | 88.6 מ"ר |
| מס' חדרים | 9.3 |
| מס' מקומות | 10 |

חדר מדרגות מס' H43

| | |
|---|---|
| שטח | 95.3 מ"ר |
| מס' חדרים | 9.3 |
| מס' מקומות | 11 |

חדר מדרגות מס' H44

| | |
|---|---|
| שטח | 137.3 מ"ר |
| מס' חדרים | 9.3 |
| מס' מקומות | 15 |

חדר מדרגות מס' H45

| | |
|---|---|
| שטח | 64.1 מ"ר |
| מס' חדרים | 1.4 |
| מס' מקומות | 46 |

חדר מדרגות מס' H46

| | |
|---|---|
| שטח | 89.6 מ"ר |
| מס' חדרים | 9.3 |
| מס' מקומות | 10 |

חדר מדרגות מס' H47

| | |
|---|---|
| שטח | 17.6 מ"ר |
| מס' חדרים | 1.4 |
| מס' מקומות | 13 |

חדר מדרגות מס' H48

| | |
|---|---|
| שטח | 1.8 מ"ר |
| מס' חדרים | 27.9 |
| מס' מקומות | 1 |

חדר מדרגות מס' H49

| | |
|---|---|
| שטח | 2.9 מ"ר |
| מס' חדרים | 27.9 |
| מס' מקומות | 1 |

חדר מדרגות מס' H50

| | |
|---|---|
| שטח | 88.6 מ"ר |
| מס' חדרים | 9.3 |
| מס' מקומות | 10 |

חדר מדרגות מס' H51

| | |
|---|---|
| שטח | 95.3 מ"ר |
| מס' חדרים | 9.3 |
| מס' מקומות | 11 |

חדר מדרגות מס' H52

| | |
|---|---|
| שטח | 137.3 מ"ר |
| מס' חדרים | 9.3 |
| מס' מקומות | 15 |

חדר מדרגות מס' H53

| | |
|---|---|
| שטח | 64.1 מ"ר |
| מס' חדרים | 1.4 |
| מס' מקומות | 46 |

חדר מדרגות מס' H54

| | |
|---|---|
| שטח | 89.6 מ"ר |
| מס' חדרים | 9.3 |
| מס' מקומות | 10 |

חדר מדרגות מס' H55

| | |
|---|---|
| שטח | 17.6 מ"ר |
| מס' חדרים | 1.4 |
| מס' מקומות | 13 |

חדר מדרגות מס' H56

| | |
|---|---|
| שטח | 1.8 מ"ר |
| מס' חדרים | 27.9 |
| מס' מקומות | 1 |

חדר מדרגות מס' H57

| | |
|---|---|
| שטח | 2.9 מ"ר |
| מס' חדרים | 27.9 |
| מס' מקומות | 1 |

חדר מדרגות מס' H58

| | |
|---|---|
| שטח | 88.6 מ"ר |
| מס' חדרים | 9.3 |
| מס' מקומות | 10 |

חדר מדרגות מס' H59

| | |
|---|---|
| שטח | 95.3 מ"ר |
| מס' חדרים | 9.3 |
| מס' מקומות | 11 |

חדר מדרגות מס' H60

| | |
|---|---|
| שטח | 137.3 מ"ר |
| מס' חדרים | 9.3 |
| מס' מקומות | 15 |

חדר מדרגות מס' H61

| | |
|---|---|
| שטח | 64.1 מ"ר |
| מס' חדרים | 1.4 |
| מס' מקומות | 46 |

חדר מדרגות מס' H62

| | |
|---|---|
| שטח | 89.6 מ"ר |
| מס' חדרים | 9.3 |
| מס' מקומות | 10 |

חדר מדרגות מס' H63

| | |
|---|---|
| שטח | 17.6 מ"ר |
| מס' חדרים | 1.4 |
| מס' מקומות | 13 |

חדר מדרגות מס' H64

| | |
|---|---|
| שטח | 1.8 מ"ר |
| מס' חדרים | 27.9 |
| מס' מקומות | 1 |

חדר מדרגות מס' H65

| | |
|---|---|
| שטח | 2.9 מ"ר |
| מס' חדרים | 27.9 |
| מס' מקומות | 1 |

חדר מדרגות מס' H66

| | |
|---|---|
| שטח | 88.6 מ"ר |
| מס' חדרים | 9.3 |
| מס' מקומות | 10 |

חדר מדרגות מס' H67

| | |
|---|---|
| שטח | 95.3 מ"ר |
| מס' חדרים | 9.3 |
| מס' מקומות | 11 |

חדר מדרגות מס' H68

| | |
|---|---|
| שטח | 137.3 מ"ר |
| מס' חדרים | 9.3 |
| מס' מקומות | 15 |

חדר מדרגות מס' H69

| | |
|---|---|
| שטח | 64.1 מ"ר |
| מס' חדרים | 1.4 |
| מס' מקומות | 46 |

חדר מדרגות מס' H70

| | |
|---|---|
| שטח | 89.6 מ"ר |
| מס' חדרים | 9.3 |
| מס' מקומות | 10 |

חדר מדרגות מס' H71

| | |
|---|---|
| שטח | 17.6 מ"ר |
| מס' חדרים | 1.4 |
| מס' מקומות | 13 |

חדר מדרגות מס' H72

| | |
|---|---|
| שטח | 1.8 מ"ר |
| מס' חדרים | 27.9 |
| מס' מקומות | 1 |

חדר מדרגות מס' H73

| | |
|---|---|
| שטח | 2.9 מ"ר |
| מס' חדרים | 27.9 |
| מס' מקומות | 1 |

חדר מדרגות מס' H74

| | |
|---|---|
| שטח | 88.6 מ"ר |
| מס' חדרים | 9.3 |
| מס' מקומות | 10 |

חדר מדרגות מס' H75

| | |
|---|---|
| שטח | 95.3 מ"ר |
| מס' חדרים | 9.3 |
| מס' מקומות | 11 |

חדר מדרגות מס' H76

| | |
|---|---|
| שטח | 137.3 מ"ר |
| מס' חדרים | 9.3 |
| מס' מקומות | 15 |

חדר מדרגות מס' H77

| | |
|---|---|
| שטח | 64.1 מ"ר |
| מס' חדרים | 1.4 |
| מס' מקומות | 46 |

חדר מדרגות מס' H78

| | |
|---|---|
| שטח | 89.6 מ"ר |
| מס' חדרים | 9.3 |
| מס' מקומות | 10 |

חדר מדרגות מס' H79

| | |
|---|---|
| שטח | 17.6 מ"ר |
| מס' חדרים | 1.4 |
| מס' מקומות | 13 |

חדר מדרגות מס' H80

| | |
|---|---|
| שטח | 1.8 מ"ר |
| מס' חדרים | 27.9 |
| מס' מקומות | 1 |

חדר מדרגות מס' H81

| | |
|---|---|
| שטח | 2.9 מ"ר |
| מס' חדרים | 27.9 |
| מס' מקומות | 1 |

חדר מדרגות מס' H82

| | |
|---|---|
| שטח | 88.6 מ"ר |
| מס' חדרים | 9.3 |
| מס' מקומות | 10 |

חדר מדרגות מס' H83

| | |
|---|---|
| שטח | 95.3 מ"ר |
| מס' חדרים | 9.3 |
| מס' מקומות | 11 |

חדר מדרגות מס' H84

| | |
|---|---|
| שטח | 137.3 מ"ר |
| מס' חדרים | 9.3 |
| מס' מקומות | 15 |

חדר מדרגות מס' H85

| | |
|---|---|
| שטח | 64.1 מ"ר |
| מס' חדרים | 1.4 |
| מס' מקומות | 46 |

חדר מדרגות מס' H86

| | |
|---|---|
| שטח | 89.6 מ"ר |
| מס' חדרים | 9.3 |
| מס' מקומות | 10 |

חדר מדרגות מס' H87

| | |
|---|---|
| שטח | 17.6 מ"ר |
| מס' חדרים | 1.4 |
| מס' מקומות | 13 |

חדר מדרגות מס' H88

| | |
|---|---|
| שטח | 1.8 מ"ר |
| מס' חדרים | 27.9 |
| מס' מקומות | 1 |

חדר מדרגות מס' H89

| | |
|---|---|
| שטח | 2.9 מ"ר |
| מס' חדרים | 27.9 |
| מס' מקומות | 1 |

חדר מדרגות מס' H90

| | |
|---|---|
| שטח | 88.6 מ"ר |
| מס' חדרים | 9.3 |
| מס' מקומות | 10 |

חדר מדרגות מס' H91

| | |
|---|---|
| שטח | 95.3 מ"ר |
| מס' חדרים | 9.3 |
| מס' מקומות | 11 |

חדר מדרגות מס' H92

| | |
|---|---|
| שטח | 137.3 מ"ר |
| מס' חדרים | 9.3 |
| מס' מקומות | 15 |

חדר מדרגות מס' H93

| | |
|---|---|
| שטח | 64.1 מ"ר |
| מס' חדרים | 1.4 |
| מס' מקומות | 46 |

חדר מדרגות מס' H94

| | |
|---|---|
| שטח | 89.6 מ"ר |
| מס' חדרים | 9.3 |
| מס' מקומות | 10 |

חדר מדרגות מס' H95

| | |
|---|---|
| שטח | 17.6 מ"ר |
| מס' חדרים | 1.4 |
| מס' מקומות | 13 |

חדר מדרגות מס' H96

| | |
|---|---|
| שטח | 132.9 מ"ר |
| מס' חדרים | 9.3 |
| מס' מקומות | 15 |

חדר מדרגות מס' H97

| | |
|---|---|
| שטח | 64.1 מ"ר |
| מס' חדרים | 1.4 |
| מס' מקומות | 46 |

חדר מדרגות מס' H98

| | |
|---|---|
| שטח | 89.6 מ"ר |
| מס' חדרים | 9.3 |
| מס' מקומות | 10 |

חדר מדרגות מס' H99

| | |
|---|---|
| שטח | 17.6 מ"ר |
| מס' חדרים | 1.4 |
| מס' מקומות | 13 |

חדר מדרגות מס' H100

| | |
|---|---|
| שטח | 1.8 מ"ר |
| מס' חדרים | 27.9 |
| מס' מקומות | 1 |

חדר מדרגות מס' H101

| | |
|---|---|
| שטח | 2.9 מ"ר |
| מס' חדרים | 27.9 |
| מס' מקומות | 1 |

חדר מדרגות מס' H102

| | |
|---|---|
| שטח | 88.6 מ"ר |
| מס' חדרים | 9.3 |
| מס' מקומות | 10 |

חדר מדרגות מס' H103

| | |
|---|---|
| שטח | 95.3 מ"ר |
| מס' חדרים | 9.3 |
| מס' מקומות | 11 |

חדר מדרגות מס' H104

| | |
|---|---|
| שטח | 137.3 מ"ר |
| מס' חדרים | 9.3 |
| מס' מקומות | 15 |

חדר מדרגות מס' H105

| | |
|---|---|
| שטח | 64.1 מ"ר |
| מס' חדרים | 1.4 |
| מס' מקומות | 46 |

חדר מדרגות מס' H106

| | |
|---|---|
| שטח | 89.6 מ"ר |
| מס' חדרים | 9.3 |
| מס' מקומות | 10 |

חדר מדרגות מס' H107

| | |
|---|---|
| שטח | 17.6 מ"ר |
| מס' חדרים | 1.4 |
| מס' מקומות | 13 |

חדר מדרגות מס' H108

| | |
|---|---|
| שטח | 1.8 מ"ר |
| מס' חדרים | 27.9 |
| מס' מקומות | 1 |

חדר מדרגות מס' H109

| | |
|---|---|
| שטח | 2.9 מ"ר |
| מס' חדרים | 27.9 |
| מס' מקומות | 1 |

חדר מדרגות מס' H110

| | |
|---|---|
| שטח | 88.6 מ"ר |
| מס' חדרים | 9.3 |
| מס' מקומות | 10 |

חדר מדרגות מס' H111

| | |
|---|---|
| שטח | 95.3 מ"ר |
| מס' חדרים | 9.3 |
| מס' מקומות | 11 |

חדר מדרגות מס' H112

| | |
|---|---|
| שטח | 137.3 מ"ר |
| מס' חדרים | 9.3 |
| מס' מקומות | 15 |

חדר מדרגות מס' H113

| | |
|---|---|
| שטח | 64.1 מ"ר |
| מס' חדרים | 1.4 |
| מס' מקומות | 46 |

חדר מדרגות מס' H114

| | |
|---|---|
| שטח | 89.6 מ"ר |
| מס' חדרים | 9.3 |
| מס' מקומות | 10 |

חדר מדרגות מס' H115

| | |
|---|---|
| שטח | 17.6 מ"ר |
| מס' חדרים | 1.4 |
| מס' מקומות | 13 |

חדר מדרגות מס' H116

| | |
|---|---|
| שטח | 1.8 מ"ר |
| מס' חדרים | 27.9 |
| מס' מקומות | 1 |

חדר מדרגות מס' H117

| | |
|---|---|
| שטח | 2.9 מ"ר |
| מס' חדרים | 27.9 |
| מס' מקומות | 1 |

חדר מדרגות מס' H118

| | |
|---|---|
| שטח | 88.6 מ"ר |
| מס' חדרים | 9.3 |
| מס' מקומות | 10 |

חדר מדרגות מס' H119

| | |
|---|---|
| שטח | 95.3 מ"ר |
| מס' חדרים | 9.3 |
| מס' מקומות | 11 |

חדר מדרגות מס' H120

| | |
|---|---|
| שטח | 137.3 מ"ר |
| מס' חדרים | 9.3 |
| מס' מקומות | 15 |

חדר מדרגות מס' H121

| | |
|---|---|
| שטח | 64.1 מ"ר |
| מס' חדרים | 1.4 |
| מס' מקומות | 46 |

חדר מדרגות מס' H122

| | |
|---|---|
| שטח | 89.6 מ"ר |
| מס' חדרים | 9.3 |
| מס' מקומות | 10 |

חדר מדרגות מס' H123

| | |
|---|---|
| שטח | 17.6 מ"ר |
| מס' חדרים | 1.4 |
| מס' מקומות | 13 |

חדר מדרגות מס' H124

| | |
|---|---|
| שטח | 1.8 מ"ר |
| מס' חדרים | 27.9 |
| מס' מקומות | 1 |

חדר מדרגות מס' H125

| | |
|---|---|
| שטח | 2.9 מ"ר |
| מס' חדרים | 27.9 |
| מס' מקומות | 1 |

חדר מדרגות מס' H126

| | |
|---|---|
| שטח | 88.6 מ"ר |
| מס' חדרים | 9.3 |
| מס' מקומות | 10 |

חדר מדרגות מס' H127

| | |
|---|---|
| שטח | 95.3 מ"ר |
| מס' חדרים | 9.3 |
| מס' מקומות | 11 |

חדר מדרגות מס' H128

| | |
|---|---|
| שטח | 137.3 מ"ר |
| מס' חדרים | 9.3 |
| מס' מקומות | 15 |

חדר מדרגות מס' H129

| | |
|---|---|
| שטח | 64.1 מ"ר |
| מס' חדרים | 1.4 |
| מס' מקומות | 46 |

חדר מדרגות מס' H130

| | |
|---|---|
| שטח | 89.6 מ"ר |
| מס' חדרים | 9.3 |
| מס' מקומות | 10 |

חדר מדרגות מס' H131

| | |
|---|---|
| שטח | 17.6 מ"ר |
| מס' חדרים | 1.4 |
| מס' מקומות | 13 |

חדר מדרגות מס' H132

| | |
|---|---|
| שטח | 1.8 מ"ר |
| מס' חדרים | 27.9 |
| מס' מקומות | 1 |

חדר מדרגות מס' H133

| | |
|---|---|
| שטח | 2.9 מ"ר |
| מס' חדרים | 27.9 |
| מס' מקומות | 1 |

חדר מדרגות מס' H134

| | |
|---|---|
| שטח | 88.6 מ"ר |
| מס' חדרים | 9.3 |
| מס' מקומות | 10 |

חדר מדרגות מס' H135

| | |
|---|---|
| שטח | 95.3 מ"ר |
| מס' חדרים | 9.3 |
| מס' מקומות | 11 |

חדר מדרגות מס' H136

| | |
|---|---|
| שטח | 137.3 מ"ר |
| מס' חדרים | 9.3 |
| מס' מקומות | 15 |

חדר מדרגות מס' H137

| | |
|---|---|
| שטח | 64.1 מ"ר |
| מס' חדרים | 1.4 |
| מס' מקומות | 46 |

חדר מדרגות מס' H138

| | |
|---|---|
| שטח | 89.6 מ"ר |
| מס' חדרים | 9.3 |
| מס' מקומות | 10 |

חדר מדרגות מס' H139

| | |
|---|---|
| שטח | 17.6 מ"ר |
| מס' חדרים | 1.4 |
| מס' מקומות | 13 |

חדר מדרגות מס' H140

| | |
|---|---|
| שטח | 1.8 מ"ר |
| מס' חדרים | 27.9 |
| מס' מקומות | 1 |

חדר מדרגות מס' H141

| | |
|---|---|
| שטח | 2.9 מ"ר |
| מס' חדרים | 27.9 |
| מס' מקומות | 1 |

חדר מדרגות מס' H142

| | |
|---|---|
| שטח | 88.6 מ"ר |
| מס' חדרים | 9.3 |
| מס' מקומות | 10 |

חדר מדרגות מס' H143

| | |
|---|---|
| שטח | 95.3 מ"ר |
| מס' חדרים | 9.3 |
| מס' מקומות | 11 |

חדר מדרגות מס' H144

| | |
|---|---|
| שטח | 137.3 מ"ר |
| מס' חדרים | 9.3 |
| מס' מקומות | 15 |

חדר מדרגות מס' H145

| | |
|---|---|
| שטח | 64.1 מ"ר |
| מס' חדרים | 1.4 |
| מס' מקומות | 46 |

חדר מדרגות מס' H146

| | |
|---|---|
| שטח | 89.6 מ"ר |
| מס' חדרים | 9.3 |
| מס' מקומות | 10 |

חדר מדרגות מס' H147

| | |
|---|---|
| שטח | 17.6 מ"ר |
| מס' חדרים | 1.4 |
| מס' מקומות | 13 |

חדר מדרגות מס' H148

| | |
|---|---|
| שטח | 1.8 מ"ר |
| מס' חדרים | 27.9 |
| מס' מקומות | 1 |

חדר מדרגות מס' H149

| | |
|---|---|
| שטח | 2.9 מ"ר |
| מס' חדרים | 27.9 |
| מס' מקומות | 1 |

חדר מדרגות מס' H150

| | |
|---|---|
| שטח | 88.6 מ"ר |
| מס' חדרים | 9.3 |
| מס' מקומות | 10 |

חדר מדרגות מס' H151

| | |
|---|---|
| שטח | 95.3 מ"ר |
| מס' חדרים | 9.3 |
| מס' מקומות | 11 |

חדר מדרגות מס' H152

| | |
|---|---|
| שטח | 137.3 מ"ר |
| מס' חדרים | 9.3 |
| מס' מקומות | 15 |

חדר מדרגות מס' H153

| | |
|---|---|
| שטח | 64.1 מ"ר |
| מס' חדרים | 1.4 |
| מס' מקומות | 46 |

חדר מדרגות מס' H154

| | |
|---|---|
| שטח | 89.6 מ"ר |
| מס' חדרים | 9.3 |
| מס' מקומות | 10 |

חדר מדרגות מס' H155

| | |
|---|---|
| שטח | 17.6 מ"ר |
| מס' חדרים | 1.4 |
| מס' מקומות | 13 |

חדר מדרגות מס' H156

| | |
|---|---|
| שטח | 1.8 מ"ר |
| מס' חדרים | 27.9 |
| מס' מקומות | 1 |

חדר מדרגות מס' H157

| | |
|---|---|
| שטח | 2.9 מ"ר |
| מס' חדרים | 27.9 |
| מס' מקומות | 1 |

חדר מדרגות מס' H158

| | |
|---|---|
| שטח | 88.6 מ"ר |
| מס' חדרים | 9.3 |
| מס' מקומות | 10 |

חדר מדרגות מס' H159

| | |
|---|---|
| שטח | 95.3 מ"ר |
| מס' חדרים | 9.3 |
| מס' מקומות | 11 |

חדר מדרגות מס' H160

| | |
|---|---|
| שטח | 137.3 מ"ר |
| מס' חדרים | 9.3 |
| מס' מקומות | 15 |

חדר מדרגות מס' H161

| | |
|---|---|
| שטח | 64.1 מ"ר |
| מס' חדרים | 1.4 |
| מס' מקומות | 46 |

חדר מדרגות מס' H162

| | |
|---|---|
| שטח | 89.6 מ"ר |
| מס' חדרים | 9.3 |
| מס' מקומות | 10 |

חדר מדרגות מס' H163

| | |
|---|---|
| שטח | 17.6 מ"ר |
| מס' חדרים | 1.4 |
| מס' מקומות | 13 |

חדר מדרגות מס' H164

| | |
|---|---|
| שטח | 1.8 מ"ר |
| מס' חדרים | 27.9 |
| מס' מקומות | 1 |

חדר מדרגות מס' H165

| | |
|---|---|
| שטח | 2.9 מ"ר |
| מס' חדרים | 27.9 |
| מס' מקומות | 1 |

חדר מדרגות מס' H166

| | |
|---|---|
| שטח | 88.6 מ"ר |
| מס' חדרים | 9.3 |
| מס' מקומות | 10 |

חדר מדרגות מס' H167

| | |
|---|---|
| שטח | 95.3 מ"ר |
| מס' חדרים | 9.3 |
| מס' מקומות | 11 |

חדר מדרגות מס' H168

| | |
|---|---|
| שטח | 137.3 מ"ר |
| מס' חדרים | 9.3 |
| מס' מקומות | 15 |

חדר מדרגות מס' H169

| | |
|---|---|
| שטח | 64.1 מ"ר |
| מס' חדרים | 1.4 |
| מס' מקומות | 46 |

חדר מדרגות מס' H170

| | |
|---|---|
| שטח | 89.6 מ"ר |
| מס' חדרים | 9.3 |
| מס' מקומות | 10 |

חדר מדרגות מס' H171

| | |
|---|---|
| שטח | 17.6 מ"ר |
| מס' חדרים | 1.4 |
| מס' מקומות | 13 |

חדר מדרגות מס' H172

| | |
|---|---|
| שטח | 1.8 מ"ר |
| מס' חדרים | 27.9 |
| מס' מקומות | 1 |

חדר מדרגות מס' H173

| | |
|---|---|
| שטח | 2.9 מ"ר |
| מס' חדרים | 27.9 |
| מס' מקומות | 1 |

חדר מדרגות מס' H174

| | |
|---|---|
| שטח | 88.6 מ"ר |
| מס' חדרים | 9.3 |
| מס' מקומות | 10 |

חדר מדרגות מס' H175

| | |
|---|---|
| שטח | 95.3 מ"ר |
| מס' חדרים | 9.3 |
| מס' מקומות | 11 |

חדר מדרגות מס' H176

| | |
|---|---|
| שטח | 137.3 מ"ר |
| מס' חדרים | 9.3 |
| מס' מקומות | 15 |

חדר מדרגות מס' H177

| | |
|---|---|
| שטח | 64.1 מ"ר |
| מס' חדרים | 1.4 |
| מס' מקומות | 46 |

חדר מדרגות מס' H178

| | |
|---|---|
| שטח | 89.6 מ"ר |
| מס' חדרים | 9.3 |
| מס' מקומות | 10 |

חדר מדרגות מס' H179

| | |
|---|---|
| שטח | 17.6 מ"ר |
| מס' חדרים | 1.4 |
| מס' מקומות | 13 |

חדר מדרגות מס' H180

| | |
|---|---|
| שטח | 1.8 מ"ר |
| מס' חדרים | 27.9 |
| מס' מקומות | 1 |

חדר מדרגות מס' H181

| | |
|---|---|
| שטח | 2.9 מ"ר |
| מס' חדרים | 27.9 |
| מס' מקומות | 1 |

חדר מדרגות מס' H182

| | |
|---|---|
| שטח | 88.6 מ"ר |
| מס' חדרים | 9.3 |
| מס' מקומות | 10 |

חדר מדרגות מס' H183

| | |
|---|---|
| שטח | 95.3 מ"ר |
| מס' חדרים | 9.3 |
| מס' מקומות | 11 |

חדר מדרגות מס' H184

| | |
|---|---|
| שטח | 137.3 מ"ר |
| מס' חדרים | 9.3 |
| מס' מקומות | 15 |

חדר מדרגות מס' H185

| | |
|---|---|
| שטח | 64.1 מ"ר |
| מס' חדרים | 1.4 |
| מס' מקומות | 46 |

חדר מדרגות מס' H186

| | |
|---|---|
| שטח | 89.6 מ"ר |
| מס' חדרים | 9.3 |
| מס' מקומות | 10 |

חדר מדרגות מס' H187

| | |
|---|---|
| שטח | 17.6 מ"ר |
| מס' חדרים | 1.4 |
| מס' מקומות | 13 |

חדר מדרגות מס' H188

| | |
|---|---|
| שטח | 1.8 מ"ר |
| מס' חדרים | 27.9 |
| מס' מקומות | 1 |

חדר מדרגות מס' H189

| | |
|---|---|
| שטח | 2.9 מ"ר |
| מס' חדרים | 27.9 |
| מס' מקומות | 1 |

חדר מדרגות מס' H190

| | |
|---|---|
| שטח | 88.6 מ"ר |
| מס' חדרים | 9.3 |
| מס' מקומות | 10 |

חדר מדרגות מס' H191

| | |
|---|---|
| שטח | 95.3 מ"ר |
| מס' חדרים | 9.3 |
| מס' מקומות | 11 |

חדר מדרגות מס' H192

| | |
|---|---|
| שטח | 137.3 מ"ר |
| מס' חדרים | 9.3 |
| מס' מקומות | 15 |

חדר מדרגות מס' H193

| | |
|---|---|
| שטח | 64.1 מ"ר |
| מס' חדרים | 1.4 |
| מס' מקומות | 46 |

חדר מדרגות מס' H194

| | |
|---|---|
| שטח | 89.6 מ"ר |
| מס' חדרים | 9.3 |
| מס' מקומות | 10 |

חדר מדרגות מס' H195

| | |
|---|---|
| שטח | 17.6 מ"ר |
| מס' חדרים | 1.4 |
| מס' מקומות | 13 |

חדר מדרגות מס' H196

| | |
|---|---|
| שטח | 1.8 מ"ר |
| מס' חדרים | 27.9 |
| מס' מקומות | 1 |

חדר מדרגות מס' H197

| | |
|---|---|
| שטח | 2.9 מ"ר |
| מס' חדרים | 27.9 |
| מס' מקומות | 1 |

חדר מדרגות מס' H198

| | |
|---|---|
| שטח | 88.6 מ"ר |
| מס' חדרים | 9.3 |
| מס' מקומות | 10 |

חדר מדרגות מס' H199

| | |
|---|---|
| שטח | 95.3 מ"ר |
| מס' חדרים | 9.3 |
| מס' מקומות | 11 |

חדר מדרגות מס' H200

| | |
|---|---|
| שטח | 137.3 מ"ר |
| מס' חדרים | 9.3 |
| מס' מקומות | 15 |

חדר מדרגות מס' H201

| | |
|---|---|
| שטח | 64.1 מ"ר |
| מס' חדרים | 1.4 |
| מס' מקומות | 46 |

חדר מדרגות מס' H202

| | |
|---|---|
| שטח | 89.6 מ"ר |
| מס' חדרים | 9.3 |
| מס' מקומות | 10 |

חדר מדרגות מס' H203

| | |
|---|---|
| שטח | 17.6 מ"ר |
| מס' חדרים | 1.4 |
| מס' מקומות | 13 |

חדר מדרגות מס' H204

| | |
|---|---|
| שטח | 1.8 מ"ר |
| מס' חדרים | 27.9 |
| מס' מקומות | 1 |

חדר מדרגות מס' H205

| | |
|---|---|
| שטח | 2.9 מ"ר |
| מס' חדרים | 27.9 |
| מס' מקומות | 1 |

חדר מדרגות מס' H206

| | |
|---|---|
| שטח | 88.6 מ"ר |
| מס' חדרים | 9.3 |
| מס' מקומות | 10 |

חדר מדרגות מס' H207

| | |
|---|---|
| שטח | 95.3 מ"ר |
| מס' חדרים | 9.3 |
| מס' מקומות | 11 |

חדר מדרגות מס' H208

| | |
|---|---|
| שטח | 137.3 מ"ר |
| מס' חדרים | 9.3 |
| מס' מקומות | 15 |

חדר מדרגות מס' H209

| | |
|---|---|
| שטח | 64.1 מ"ר |
| מס' חדרים | 1.4 |
| מס' מקומות | 46 |

חדר מדרגות מס' H210

| | |
|---|---|
| שטח | 89.6 מ"ר |
| מס' חדרים | 9.3 |
| מס' מקומות | 10 |

חדר מדרגות מס' H211

| | |
|---|---|
| שטח | 17.6 מ"ר |
| מס' חדרים | 1.4 |
| מס' מקומות | 13 |

חדר מדרגות מס' H212

| | |
|---|---|
| שטח | 1.8 מ"ר |
| מס' חדרים | 27.9 |
| מס' מקומות | 1 |

חדר מדרגות מס' H213

| | |
|---|---|
| שטח | 2.9 מ"ר |
| מס' חדרים | 27.9 |
| מס' מקומות | 1 |

חדר מדרגות מס' H214

| | |
|---|---|
| שטח | 88.6 מ"ר |
| מס' חדרים | 9.3 |
| מס' מקומות | 10 |

חדר מדרגות מס' H215

| | |
|---|---|
| שטח | 95.3 מ"ר |
| מס' חדרים | 9.3 |
| מס' מקומות | 11 |

חדר מדרגות מס' H216

| | |
|---|---|
| שטח | 137.3 מ"ר |
| מס' חדרים | 9.3 |
| מס' מקומות | 15 |

חדר מדרגות מס' H217

| | |
|---|---|
| שטח | 64.1 מ"ר |
| מס' חדרים | 1.4 |
| מס' מקומות | 46 |

חדר מדרגות מס' H218

| | |
|---|---|
| שטח | 89.6 מ"ר |
| מס' חדרים | 9.3 |
| מס' מקומות | 10 |

חדר מדרגות מס' H219

| | |
|---|---|
| שטח | 17.6 מ"ר |
| מס' חדרים | 1.4 |
| מס' מקומות | 13 |

חדר מדרגות מס' H220

| | |
|---|---|
| שטח | 1.8 מ"ר |
| מס' חדרים | 27.9 |
| מס' מקומות | 1 |

חדר מדרגות מס' H221

| | |
|---|---|
| שטח | 2.9 מ"ר |
| מס' חדרים | 27.9 |
| מס' מקומות | 1 |

חדר מדרגות מס' H222

| | |
|---|---|
| שטח | 88.6 מ"ר |
| מס' חדרים | 9.3 |
| מס' מקומות | 10 |

חדר מדרגות מס' H223

| | |
|---|---|
| שטח | 95.3 מ"ר |
| מס' חדרים | 9.3 |
| מס' מקומות | 11 |

חדר מדרגות מס' H224

| | |
|---|---|
| שטח | 137.3 מ"ר |
| מס' חדרים | 9.3 |
| מס' מקומות | 15 |

חדר מדרגות מס' H225

| | |

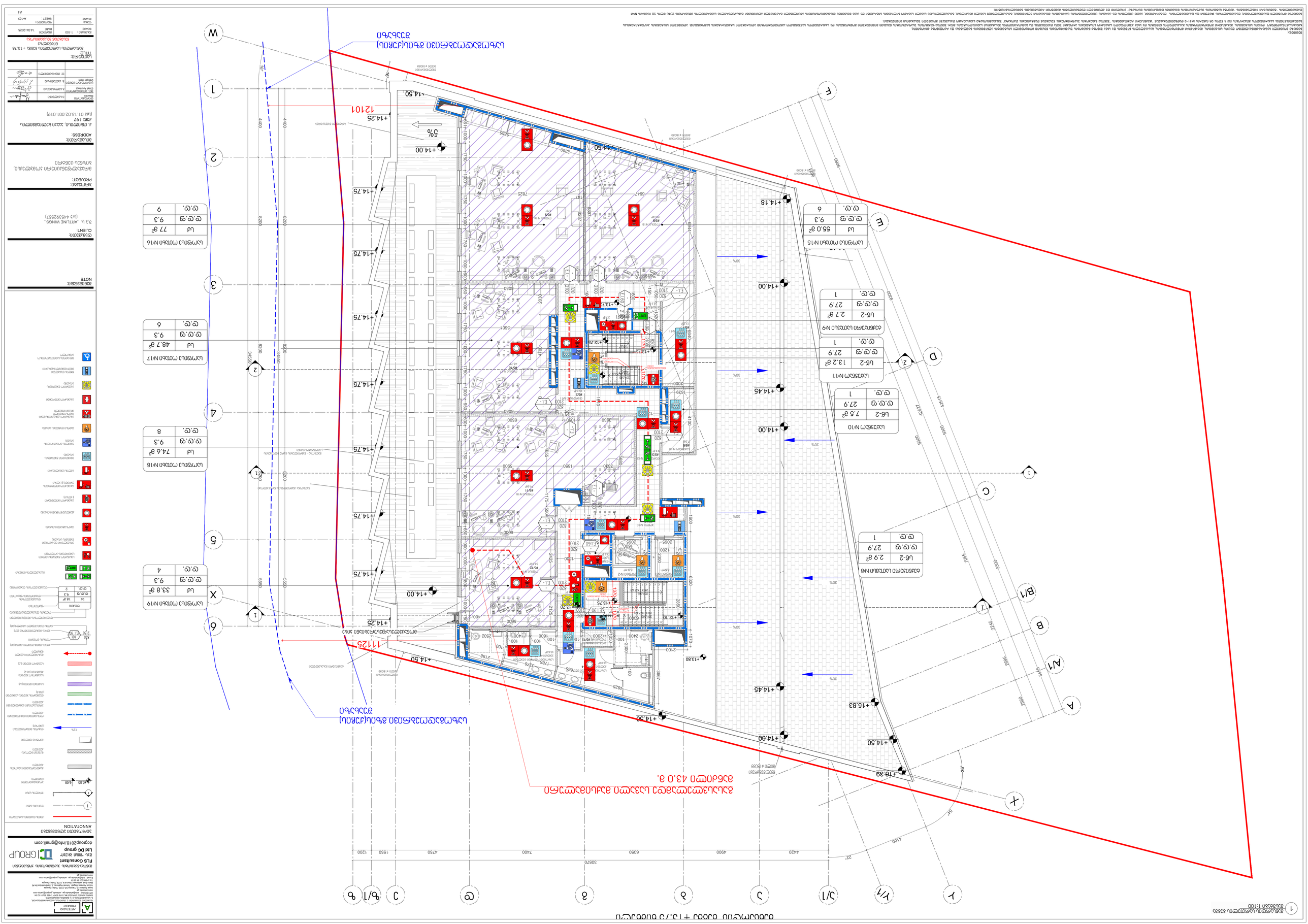
+14.00
+14.50
+14.75
+14.45
+14.18
+15.83
+16.39
+13.80
+12.75
+13.75
+14.25
+14.60
+14.80
+13.30
+12.10
+13.37
+12.25
+13.12
+13.75
+13.25
+13.37
+13.75
+13.75
+13.75

1 სახურავის გეგმა
მასშტაბი 1:100

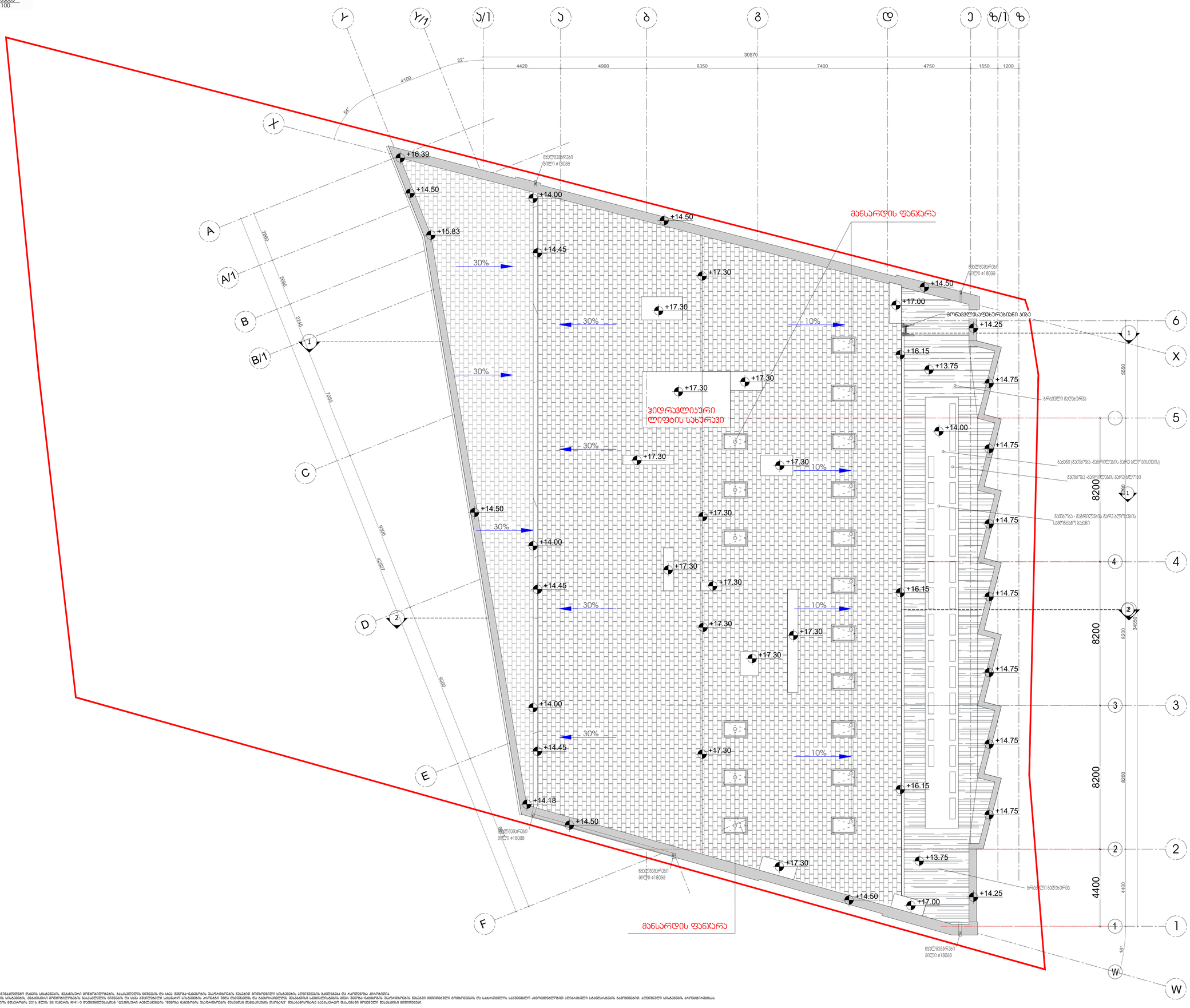



ARTSTUDIO PROJECT
შპს არტსტუდიო პროექტი
ს. ს. ან. 405397544
ქ.თბილისი, ვაკის რაიონი, ალ. ყაზბეგის გამზირი №4, ბ.ც. 2
ტელ: (+995 32) 91 52 54
ელ-ფოსტა: artstudio_project@yahoo.com
www.artstudio.ge
Legal Address: G. Tabidze 3/5, D105, Tbilisi, Georgia
Office address: Al. Kazbegi ave. №4, b.c. 2, Vake district, Tbilisi
Mono Park settlement, Block # 4, D175, Tbilisi, Georgia
Tel: (+995 32) 91 52 54
E-mail: artstudio_project@yahoo.com
www.artstudio.ge


მომხმარებლის ინტერფეისი
**FLS Consultant**
შპს "დიდი ბიჯი"
**Ltd DC group**
dcgroup2018.info@gmail.com

ანოტაციის ტიპები
ANNOTATION

- მთავარი ფასადის ხაზი/ელი
- ღერძის ხაზი
- ზომების ხაზი
- ±0.00 / 6.00 ურანიანი/ნიშნული ნიშნულები
- მასშტაბურად/ტიპიური ასახული ელემენტი
- მასშტაბის პირობის ელემენტი
- პირობის ფრაგმენტი
- 12% დახრის მიმართულების ისარი

შენიშვნები:
NOTE

დამკვეთი:
CLIENT:
შ.პ.ს. „ARTLINE WINGS„
(ს/კ 445392557)

პროექტი:
PROJEQT:
მრავალფუნქციური კომპლექსი, ბიზნეს ცენტრი

მისამართი:
ADDRESS:
ქ. თბილისი, ვაკის ბულვარების ქუჩა 197
(ს/კ 01.13.02.001.019)

| | | |
|---|---|---|
| პროექტის ხელმძღვანელი | ს.ცაგარეიშვილი | |
| მთ. არქიტექტორი Chief Architect | ს.ცაგარეიშვილი | |
| პროექტის ჯგუფი Design team | მ. ჯალიაშვილი | |
| | თ. თეფნაძე | |

სტადია:
TITLE:
სახურავის გეგმა
ნებადართული მშენებლობა

| | | |
|---|---|---|
| მასშტაბი: SCALE: | 1:100 | თარიღი DATE 14.04.2025 |
| ფაზა: PHASE: | | ფურცელი: SHEET: A-103 |
| | | A1 |

მშენებლობის ადგილის გეოლოგიური პირობების, ფუძის ნიადაგების, მათ შორის ფიზიკურ-მექანიკური თვისებების, ფიზიკურად მოქმედი გეოლოგიური პროცესების, ასევე ადგილის ჰიდროგეოლოგიური პირობების შესახებ საჭირო ინფორმაციის მოპოვება, ანალიზი და დასკვნების გამოტანა ევალება ინჟინერ-კონსტრუქტორს.
საძირკვლის ქვეშ ფუძის ნიადაგის ფიზიკურ-მექანიკური მახასიათებლების ნორმატიული და საანგარიშო წინაღობის განსაზღვრა ევალება ინჟინერ-კონსტრუქტორს.
ინჟინერ-კონსტრუქტორის პროექტის ნაწილი უნდა შეიცავდეს ინფორმაციას ფუძის ნიადაგების ფიზიკურ-მექანიკური თვისებების, ფუძის ნიადაგების ნორმატიული და საანგარიშო წინაღობის, ასევე ადგილის ჰიდროგეოლოგიური პირობების შესახებ.
ნებადართული მშენებლობის ფარგლებში ინჟინერ-კონსტრუქტორის პროექტის ნაწილი უნდა შეიცავდეს ინფორმაციას ფუძის ნიადაგების ფიზიკურ-მექანიკური თვისებების, ფუძის ნიადაგების ნორმატიული და საანგარიშო წინაღობის, ასევე ადგილის ჰიდროგეოლოგიური პირობების შესახებ.
ნებადართული მშენებლობის ფარგლებში ინჟინერ-კონსტრუქტორის პროექტის ნაწილი უნდა შეიცავდეს ინფორმაციას ფუძის ნიადაგების ფიზიკურ-მექანიკური თვისებების, ფუძის ნიადაგების ნორმატიული და საანგარიშო წინაღობის, ასევე ადგილის ჰიდროგეოლოგიური პირობების შესახებ.

ნებადართული მშენებლობის ფარგლებში ინჟინერ-კონსტრუქტორის პროექტის ნაწილი უნდა შეიცავდეს ინფორმაციას ფუძის ნიადაგების ფიზიკურ-მექანიკური თვისებების, ფუძის ნიადაგების ნორმატიული და საანგარიშო წინაღობის, ასევე ადგილის ჰიდროგეოლოგიური პირობების შესახებ.

1 ჭრილი 2-2
მასშტაბი 1:100

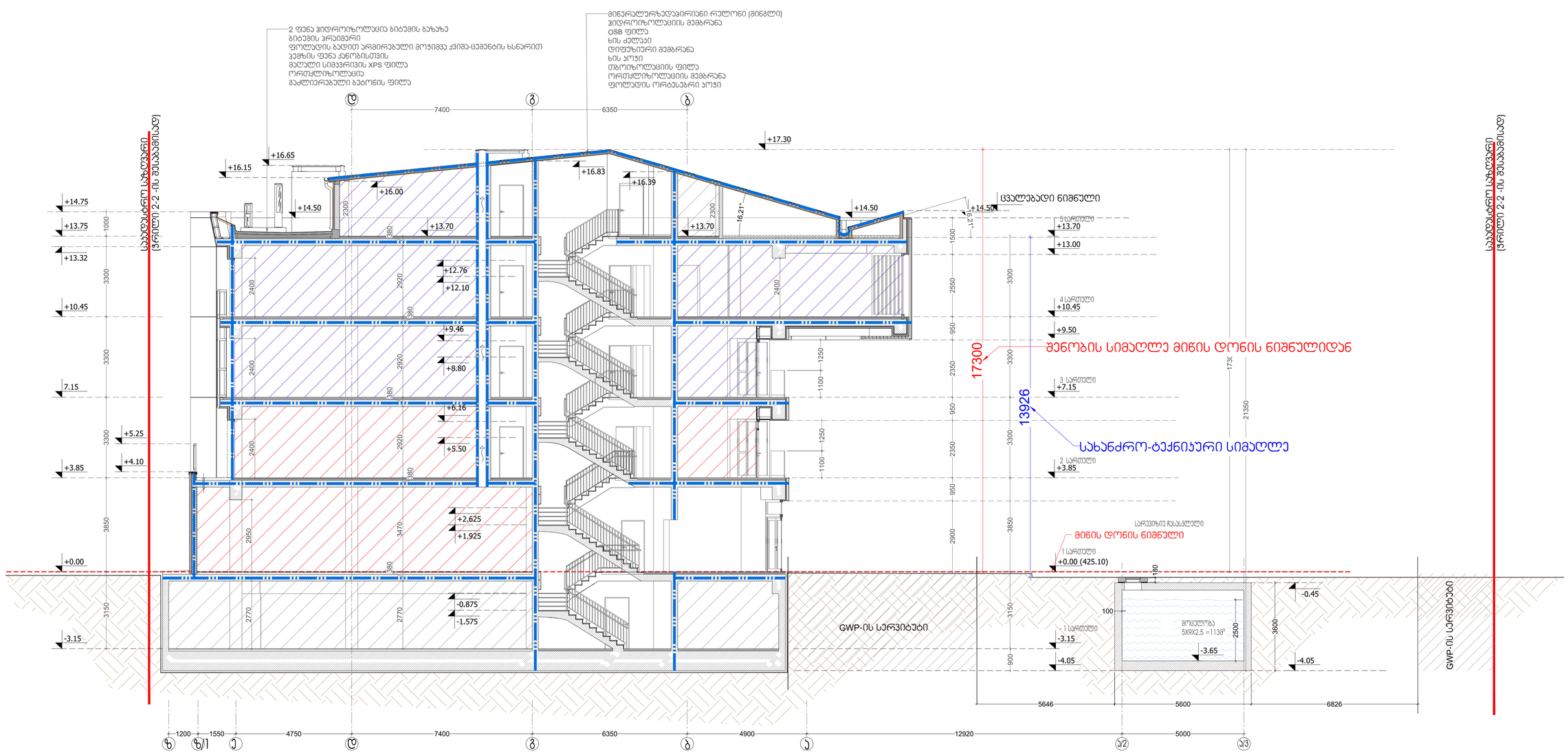


შენიშვნა:
ნებისმიერ მოცდენილ ზედაპირებზე ტაიტის ასაწებებლად, მავანისაგან მოწყობილობების, ბასკეტებისა და სხვა მუნიც-ნაგებობის შესაფარის წესებით მოხდენილი სისტემის ანტიფილის გაწყობასება და ჩაშენებულია კონტრაქტი.
ნებისმიერნიველობები ტაიტის სისტემის, მავანისაგან მოწყობილობების, ბასკეტებისა და სხვა ელექტრული სისტემების კონტრაქტი უნდა შეესაბამებოდეს ეროვნული ნორმების და წესების მოთხოვნებს.
ნებისმიერნიველობა სანიაღვრე მოსაწორება 2016 წლის 28 ივნისის №41-ე დადგენილებასთან შესაბამისად "ქალაქ თბილისში ნაგებობათა მშენებლობის ნებართვის გაცემის, მშენებლობის ვადების შეჩერების, შეწყვეტის, ნაგებობათა ექსპლუატაციაში მიღების, ექსპლუატაციის შეწყვეტის, ნაგებობათა დემონტაჟის, მშენებლობის სანებართვო პირობების დარღვევის, ნაგებობის თვითნებური მშენებლობის, ნაგებობათა სანებართვო პირობების დარღვევის, ნაგებობათა

1 მიწისქვეშა სართულის გეგმა
მასშტაბი 1:100

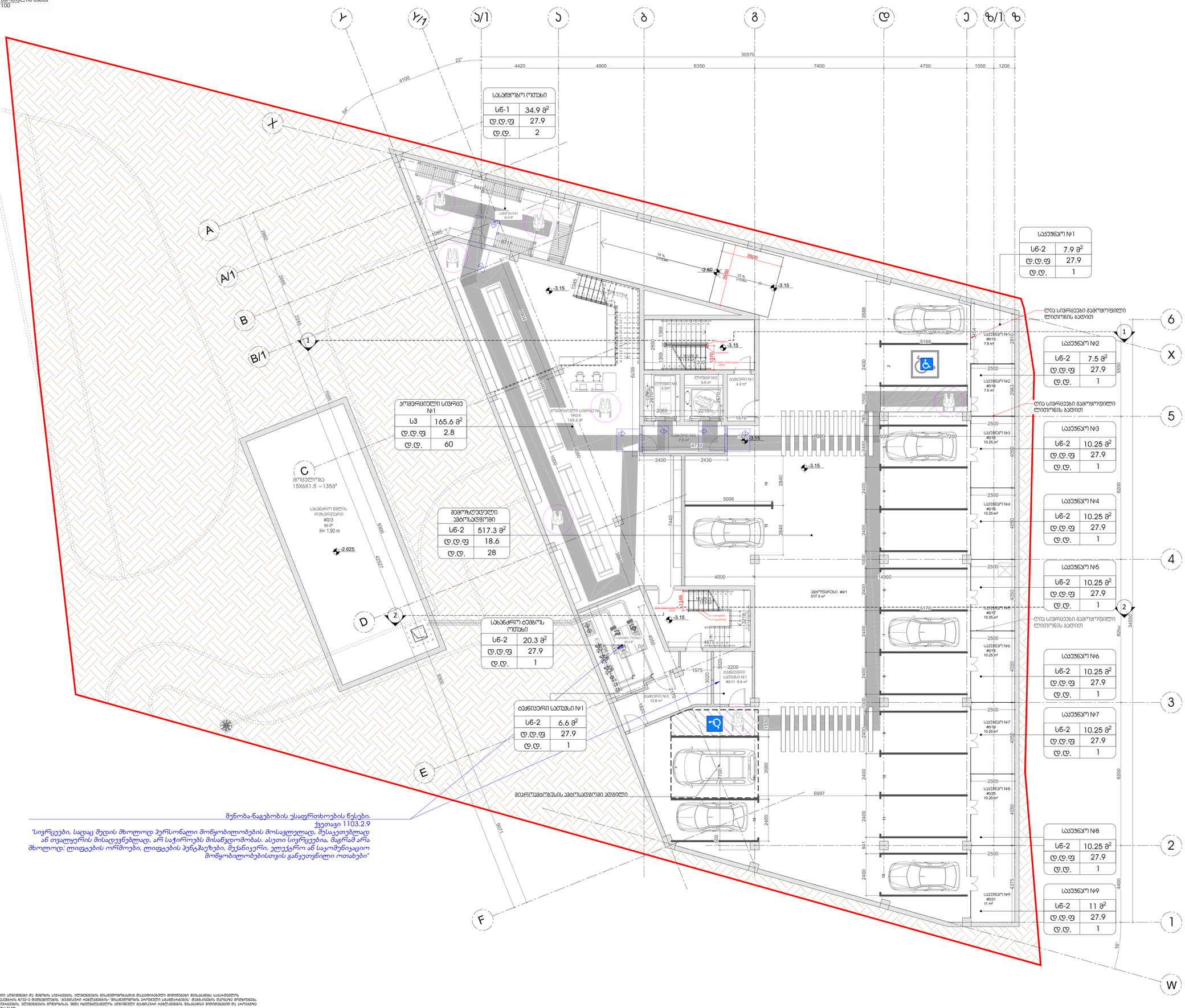
სასაწყობო ოთახი
სწ-1 34.9 მ²
დ.დ.ფ 27.9
დ.დ. 2
საუჯნაო №1
სწ-2 7.9 მ²
დ.დ.ფ 27.9
დ.დ. 1
საუჯნაო №2
სწ-2 7.5 მ²
დ.დ.ფ 27.9
დ.დ. 1
საუჯნაო №3
სწ-2 10.25 მ²
დ.დ.ფ 27.9
დ.დ. 1
საუჯნაო №4
სწ-2 10.25 მ²
დ.დ.ფ 27.9
დ.დ. 1
საუჯნაო №5
სწ-2 10.25 მ²
დ.დ.ფ 27.9
დ.დ. 1
საუჯნაო №6
სწ-2 10.25 მ²
დ.დ.ფ 27.9
დ.დ. 1
საუჯნაო №7
სწ-2 10.25 მ²
დ.დ.ფ 27.9
დ.დ. 1
საუჯნაო №8
სწ-2 10.25 მ²
დ.დ.ფ 27.9
დ.დ. 1
საუჯნაო №9
სწ-2 11 მ²
დ.დ.ფ 27.9
დ.დ. 1
ღია სივრცეები გამოყოფილი ლითონის ბადით
აპარტამენტების სივრცე №1
№1-4
165.6 მ²
სუ3 165.6 მ²
დ.დ.ფ 2.8
დ.დ. 60
შენობის ზღუდეს ავტოსადგომი
სუ3 517.3 მ²
დ.დ.ფ 18.6
დ.დ. 28
სახანძრო ჭურჭლის რეზერვუარი
#0/3
90 მ³
H= 1.90 m
სახანძრო ტუმბოს ოთახი
სწ-2 20.3 მ²
დ.დ.ფ 27.9
დ.დ. 1
ტექნიკური სათავსი №1
სწ-2 6.6 მ²
დ.დ.ფ 27.9
დ.დ. 1
მიწისქვეშა ავტოსადგომი ჯდგილი
ლიფტი №1
ლიფტი №2
ბაგირები №1
4.2 მ²
ბაგირები №2
7.5 მ²
ბაგირები №3
12.8 მ²
ბაგირების სათავსი №1
#0/11 6.6 მ²
ავტოსადგომი №1
#0/1
517.3 მ²
სველი წერტილი
სველი წერტილი
სველი წერტილი

1 მიწისპირა სართულის გეგმა
მასშტაბი 1:100

| ოპერაციული სივრცე №4 | |
|---|---|
| სპ | 29.8 მ² |
| დ.დ.ფ | 2.8 |
| დ.დ. | 11 |

| ოპერაციული სივრცე №5 | |
|---|---|
| სპ | 42.6 მ² |
| დ.დ.ფ | 2.8 |
| დ.დ. | 16 |

| სასწრაფოს დ/ი ოთახი | |
|---|---|
| სპ | 20.4 მ² |
| დ.დ.ფ | 9.3 |
| დ.დ. | 2 |

| მიმღები(რეცეფცია) | |
|---|---|
| სპ | 14.1 მ² |
| დ.დ.ფ | 9.3 |
| დ.დ. | 2 |

| ოპერაციული სივრცე №2 | |
|---|---|
| სპ | 236.4 მ² |
| დ.დ.ფ | 2.8 |
| დ.დ. | 85 |

სარევიზიო ჩასასვლელი ლუკი

| ოპერაციული სივრცე №3 | |
|---|---|
| სპ | 112.1 მ² |
| დ.დ.ფ | 2.8 |
| დ.დ. | 40 |

| მოსაცდელი სივრცე | |
|---|---|
| თ3-3 | 104 მ² |
| დ.დ.ფ | 1.4 |
| დ.დ. | 75 |

საზოგადოებრივი გზის(ქუჩის) შუახაზი

შენიშვნა:

თანახმად წესების 1602.1.1 ქვეთავისა 1602.1 ცხრილის გამოყენებისას მიღებული წილადი რიცხვები მომდევნო მთელ რიცხვებამდე უნდა დამრგვალდეს. რომლებიმე დაჯგუფებლობასთან დაკავშირებული გამოთვლებისთვის, ასეთი წილადი რიცხვები თითოეული დაჯგუფებლობისთვის ჯერ უნდა დაჯამდეს და შემდეგ მომდევნო მთელ რიცხვებამდე დამრგვალდეს.

პროექტის მახასიათებლები:
-3.15 ნიშნულზე მდებარე ოპერციულ სივრცე №1-ს (სპ ჯგუფის დაჯგუფებლობა) და +/-0.00 ნიშნულზე მდებარე სპ, სქ და თვ-3 ჯგუფის დაჯგუფებლობებს ემსახურება +/-0.00 ნიშნულზე "გ-ღ" და "X-ბ" ღერძებს შორის მდებარე საზოგადოებრივი და თანამშრომლებისთვის განკუთვნილი 4 ტუალეტის ნაკუთვრო შემდეგი პრინციპით:
სპ ჯგუფი - 60+82+11+40+16=209 დამჯაგებული
სქ ჯგუფი - 4 დამჯაგებული
თვ-3 ჯგუფი 75 დამჯაგებული
თანახმად წესების 1602.1 ცხრილისა უნიტაზების რაოდენობა:
სპ ჯგუფი - 209/500=0.42
სქ ჯგუფი - 4/25 =0.16
თვ-3 ჯგუფი - 37/65=0.57 და 38/125 =0.30
ჯამურად: 0.42+0.16+0.30 = 0.88 = 1

თანახმად წესების 1602.3.2 ქვეთავისა გადახურული და ღია მოლის შენობების გარდა ყველა სხვა დაჯგუფებლობაში აუცილებელი სახოგადოებრივი და თანამშრომლებისთვის განკუთვნილი ტუალეტები, არაუმეტეს, ერთი სართულით ზემოთ ან ქვემოთ უნდა იყოს იმ სივრცეიდან, რომელშიც ტუალეტის ოთახები აუცილებელია. ასეთ ტუალეტებთან მისასვლელი ბილიკის სიგრძე 150 მ-ს არ უნდა აღემატებოდეს.
თანახმად წესების 1602.2 ქვეთავისა წყალსადენის ფიქსირებული მოწყობილობების აუცილებლობის შემთხვევაში, თითოეული სქესისთვის ცალ-ცალკე მოწყობილობები უნდა იყოს უზრუნველყოფილი.
გამონაკლისი:
3. ცალ-ცალკე მოწყობილობები აუცილებელი არ არის სავაჭრო დაჯგუფებლობებში, რომელთა დაჯგუფებულობის დატვირთვა, არაუმეტეს, 50 ან 50-ზე ნაკლებია.

ოპერციულ სივრცე №1-ს, ისევე როგორც ოპერციულ სივრცე №2, №3, №4 და №5-ს ესმახურება +/-0.00 ნიშნულზე "გ-ღ" და "X-ბ" ღერძებს შორის მდებარე საზოგადოებრივი და თანამშრომლებისთვის განკუთვნილი 4 ტუალეტის ნაკუთვრო მათ შორის 2 მმგ პირებისთვის მისაწვდომი. ტუალეტებთან მიდგომა შესაძლებელია 150 მ-ზე ნაკლები სიგრძის მისასვლელი ბილიკით.

ARTSTUDIO PROJECT


შპს არტსტუდიო პროექტი. ს. მცხეთის ა(ა)იპ ილია ჭავჭავაძის ქუჩა №197
ს. სამთავრო/ქალაქი ც. მცხეთის მუნიციპალიტეტი, 0200, საქართველო
Legal Address: 0, Tabidze 3/5, 0105, Tbilisi, Georgia
Mtskheta Office: Ilia Chavchavadze Street №197, Samtavro/Mtskheta Municipality, 0200, Georgia
Mzia Park settlement, Block # 4, 0179, Tbilisi, Georgia
Tel: (+995) 32) 91 52 54
e-mail: info@artstudio.ge , artstudio_project@yahoo.com
www.artstudio.ge


მომხმარებლებისა და ტექნიკური პერსონალი
**FLS Consultant**
შპს "დჩს ჯგუფი"
**Ltd DC group**
dcgroup2018.info@gmail.com

პირობითი აღნიშვნები
ANNOTATION

| | |
|---|---|
| | მოსაწყობი სანელსაზე 1200 მმ |
| | მოსაწყობი სანელსაზე 1200 მმ |

მოსაწყობი სანელსაზე

ნებისმიერი ტიპის ბეტონის ფილა

ნებისმიერი ტიპის ბეტონის ფილა

ნებისმიერი ტიპის ბეტონის ფილა

1 მე-2 სართულის გეგმა
მასშტაბი 1:100

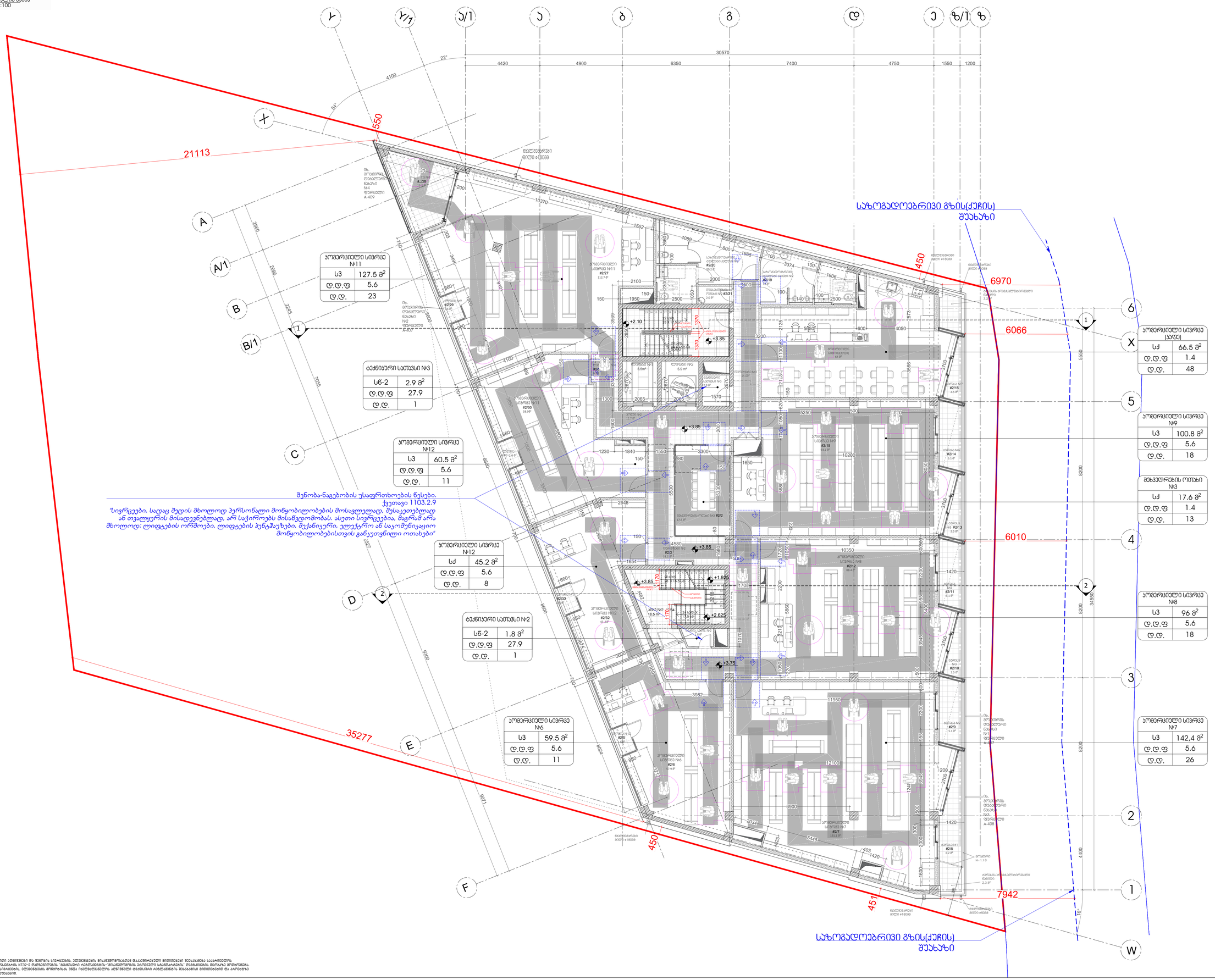
საზოგადოებრივი გზის(ქუჩის) შუახაზი
საზოგადოებრივი გზის(ქუჩის) შუახაზი
30570
4420
4900
6350
7400
4750
1550
1200
21113
35277
6970
6066
6010
7942
8200
5550
8200
8200
4400
34590
9300
9071
8600
8600
8600
9600
9600
7056
2860
2685
2245
4100
4547
6024
7942
6970
6066
6010
5550
8200
8200
8200
4400
34590
9300
9071
8600
8600
8600
9600
9600
7056
2860
2685
2245
4100
4547
6024
7942
450
451
550
22°
54°
A
A/1
B
B/1
C
D
E
F
X
X/1
Ა/1
Ა
ბ
გ
დ
ე
ზ/1
ზ
1
2
3
4
5
6
W
ოპ. მრავალფუნქციური ნაგებობა №1 ფუნქციური ზონა A-409
ოპ. მრავალფუნქციური ნაგებობა №2 ფუნქციური ზონა A-407
ოპ. მრავალფუნქციური ნაგებობა №3 ფუნქციური ზონა A-408
ოპ. მრავალფუნქციური ნაგებობა №4 ფუნქციური ზონა A-409
ოპერაციული სივრცე №11
სძ 127.5 მ²
დ.დ.ფ 5.6
დ.დ. 23
ბაქნიანი სათუნუკი №3
სნ-2 2.9 მ²
დ.დ.ფ 27.9
დ.დ. 1
ოპერაციული სივრცე №12
სძ 60.5 მ²
დ.დ.ფ 5.6
დ.დ. 11
შენობა-ნაგებობის უსაფრთხოების წესები.
ქვეთავი 1103.2.9
"სივრცეები, სადაც შედის მხოლოდ პერსონალი მოწყობილობების მოსავლელად, შესაკეთებლად ან თვალყურის მისადევნებლად, არ საჭიროებს მისაწვდომობას. ასეთი სივრცეებია, მაგრამ არა მხოლოდ: ლიფტების ორმოები, ლიფტების პენტჰაუზები, მექანიკური, ელექტრო ან საკომუნიკაციო მოწყობილობებისთვის განკუთვნილი ოთახები"
ოპერაციული სივრცე №12
სძ 45.2 მ²
დ.დ.ფ 5.6
დ.დ. 8
ბაქნიანი სათუნუკი №2
სნ-2 1.8 მ²
დ.დ.ფ 27.9
დ.დ. 1
ოპერაციული სივრცე №6
სძ 59.5 მ²
დ.დ.ფ 5.6
დ.დ. 11
ოპერაციული სივრცე (ასფე)
სძ 66.5 მ²
დ.დ.ფ 1.4
დ.დ. 48
ოპერაციული სივრცე №9
სძ 100.8 მ²
დ.დ.ფ 5.6
დ.დ. 18
შესვლერების ოთახი №3
სძ 17.6 მ²
დ.დ.ფ 1.4
დ.დ. 13
ოპერაციული სივრცე №8
სძ 96 მ²
დ.დ.ფ 5.6
დ.დ. 18
ოპერაციული სივრცე №7
სძ 142,4 მ²
დ.დ.ფ 5.6
დ.დ. 26
ოპერაციული სივრცე №11
სძ 127.5 მ²
დ.დ.ფ 5.6
დ.დ. 23
სველი წერტილი №1
სველი წერტილი №2
სველი წერტილი №3
სველი წერტილი №4
სველი წერტილი №5
სველი წერტილი №6
სველი წერტილი №7
სველი წერტილი №8
სველი წერტილი №9
სველი წერტილი №10
სველი წერტილი №11
სველი წერტილი №12
შესვლერების ოთახი №1
შესვლერების ოთახი №2
შესვლერების ოთახი №3
შესვლერების ოთახი №4
ოპერაციული სივრცე №1
ოპერაციული სივრცე №2
ოპერაციული სივრცე №3
ოპერაციული სივრცე №4
ოპერაციული სივრცე №5
ოპერაციული სივრცე №6
ოპერაციული სივრცე №7
ოპერაციული სივრცე №8
ოპერაციული სივრცე №9
ოპერაციული სივრცე №10
ოპერაციული სივრცე №11
ოპერაციული სივრცე №12
ბაქნიანი სათუნუკი №1
ბაქნიანი სათუნუკი №2
ბაქნიანი სათუნუკი №3
ბაქნიანი სათუნუკი №4
ბაქნიანი სათუნუკი №5
ბაქნიანი სათუნუკი №6
ბაქნიანი სათუნუკი №7
ბაქნიანი სათუნუკი №8
ბაქნიანი სათუნუკი №9
ბაქნიანი სათუნუკი №10
ბაქნიანი სათუნუკი №11
ბაქნიანი სათუნუკი №12
+2.10
+3.85
+1.925
+2.625
+3.75
+8.85
ნაწილობრივ ორსართულიანი სივრცე
ნაწილობრივ ორსართულიანი სივრცე
ნაწილობრივ ორსართულიანი სივრცე

1 მე-3 სართულის გეგმა
მასშტაბი 1:100

| საოფისე ოთახი №5 | |
|---|---|
| ს/ძ | 127.0 მ² |
| დ.დ.ფ | 9.3 |
| დ.დ. | 14 |

| ტექნიკური სათავსი №5 | |
|---|---|
| ს/ნ-2 | 2.9 მ² |
| დ.დ.ფ | 27.9 |
| დ.დ. | 1 |

| საოფისე ოთახი №6 | |
|---|---|
| ს/ძ | 60.2 მ² |
| დ.დ.ფ | 9.3 |
| დ.დ. | 7 |

| საოფისე ოთახი №7 | |
|---|---|
| ს/ძ | 45.0 მ² |
| დ.დ.ფ | 9.3 |
| დ.დ. | 5 |

| ტექნიკური სათავსი №4 | |
|---|---|
| ს/ნ-2 | 1.8 მ² |
| დ.დ.ფ | 27.9 |
| დ.დ. | 1 |

| საოფისე ოთახი №1 | |
|---|---|
| ს/ძ | 59.5 მ² |
| დ.დ.ფ | 9.3 |
| დ.დ. | 7 |

| საერთო სივრცე (ასფე) | |
|---|---|
| ს/ძ | 63.1 მ² |
| დ.დ.ფ | 1.4 |
| დ.დ. | 45 |

| საოფისე ოთახი №4 | |
|---|---|
| ს/ძ | 95.2 მ² |
| დ.დ.ფ | 9.3 |
| დ.დ. | 11 |

| შეკვეთრების ოთახი №4 | |
|---|---|
| ს/ძ | 17.6 მ² |
| დ.დ.ფ | 1.4 |
| დ.დ. | 13 |

| საოფისე ოთახი №3 | |
|---|---|
| ს/ძ | 90 მ² |
| დ.დ.ფ | 9.3 |
| დ.დ. | 10 |

| საოფისე ოთახი №2 | |
|---|---|
| ს/ძ | 133.2 მ² |
| დ.დ.ფ | 9.3 |
| დ.დ. | 15 |

შენობა-ნაგებობის უსაფრთხოების წესები.
ქვეთავი 1103.2.9
*"სივრცეები, სადაც შედის მხოლოდ პერსონალი მოწყობილობების მოსავლელად, შესაკეთებლად ან თვალყურის მისადევნებლად, არ საჭიროებს მისაწვდომობას. ასეთი სივრცეებია, მაგრამ არა მხოლოდ: ლიფტების ორმოები, ლიფტების პენტჰაუზები, მექანიკური, ელექტრო ან საკომუნიკაციო მოწყობილობებისთვის განკუთვნილი ოთახები"*

საზოგადოებრივი გზის(ქუჩის) შუახაზი
6973
6103
5773
7943


ARTSTUDIO PROJECT
შპს არტსტუდიო პროექტი, საიდენტიფიკაციო კოდი: 405165041
ს. ხაშმის მუნიციპალიტეტი, ქ. წალენჯიხა, ქუჩა ,,ნინო ჭილაია" №4, 3179
Legal Address: G. Takaishvili 35, 0105, Tbilisi, Georgia
Mtkvari Park settlement, Block # 4, 3179, Tbilisi, Georgia
Tel: (+995 32) 91 52 54
www.artstudio.ge



მშენებლობაზე პასუხისმგებელი პირები
**FLS Consultant**
შპს "დიზი ჰოლი"
**Ltd DC group**
dcgroup2018.info@gmail.com


ანოტაციები
ANNOTATION

შენიშვნები:
NOTE

დამკვეთი:
CLIENT:
შ.პ.ს. „ARTLINE WINGS„
(ს/კ 445392557)

პროექტის:
PROJECT:
მრავალფუნქციური კომპლექსის, ბიზნეს ცენტრი

მისამართი:
ADDRESS:
ქ. თბილისი, ასპაზი გალიტვინის ქუჩა 197
(ს/კ 01.13.02.001.019)

| | | |
|---|---|---|
| დირექტორი Director | ი.ასათიანი | |
| მთ. არქიტექტორი Chief Architect | ჩ.ასლანიშვილი | |
| პროექტის ჯგუფი Design team | ჯ. ასლანიშვილი | |
| | ლ. ლომსაძე | |
| | ლ. ლომსაძე | |

ნახაზის:
TITLE:
სართულის გეგმა +7.15 ნიშნულზე
მონაცემთაბაზა

| | | |
|---|---|---|
| მასშტაბი: SCALE: | 1:100 | თარიღი DATE: 14.04.2025 |
| ეტაპი: PHASE: | | ფურცელი: SHEET: A-103 |
| | | A1 |

შენიშვნა:
გეგმაზე მოცემული ინფორმაცია ანონიმური და შენობის სიმაღლეზე, ელემენტების მოსანდომოებასთან დაკავშირებული მითითებები შეესაბამება საკანონმდებლო მოთხოვნების 2020 წლის 4 დეკემბრის №732-ე დადგენილების "ბენეფიციარ ჯგუფებისთვის" მოსაწყობი სივრცეების ხანდისაბების" შესახებ მოთხოვნებს. შემოწმებულია შენობის სიმაღლეზე, ელემენტების მოდულარობა ზემო ინდივიდუალური ანონიმური ბენეფიციარ ჯგუფებისთვის შესაბამისი მითითებები და პარამეტრები შენობინის საინჟინრო ფუნქციები.

1 მე-4 სართულის გეგმა
მასშტაბი 1:100

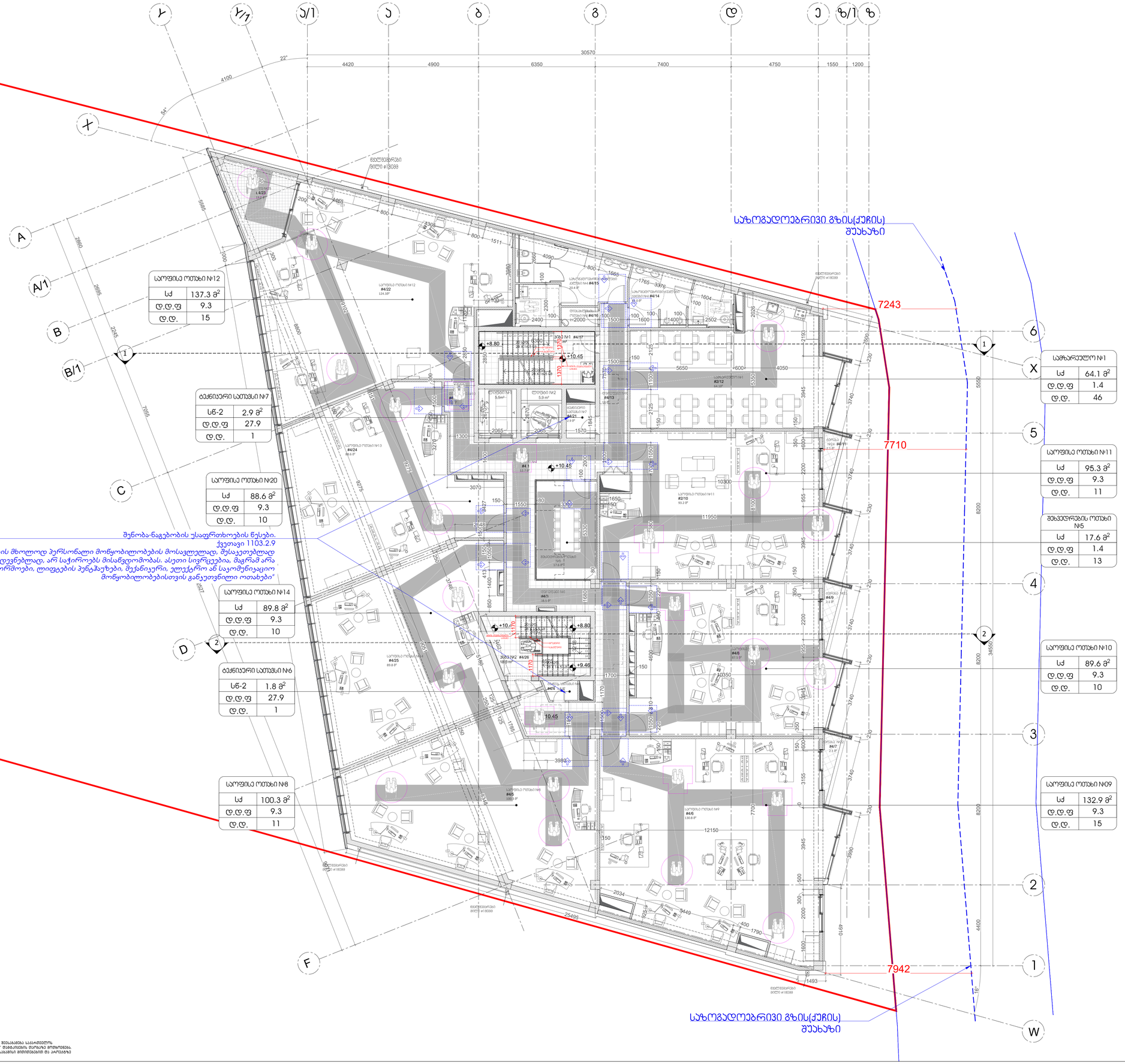
30570
4420
4900
6350
7400
4750
1550
1200
22°
4100
541
5585
2880
2695
2245
7056
9100
9800
9475
9275
8567
2648
25495
7243
7710
7942
საზოგადოებრივი გზის(ქუჩის) შუახაზი
საზოგადოებრივი გზის(ქუჩის) შუახაზი
ნაწილობრივი ჭერის ქვედა ნიშნული +10.45
ნაწილობრივი ჭერის ქვედა ნიშნული +8.80
ნაწილობრივი ჭერის ქვედა ნიშნული +9.46
ნაწილობრივი ჭერის ქვედა ნიშნული +10.45

1 მანსარდის სართულის გეგმა
მასშტაბი 1:100

მანსარდის იატაკის დონე +13.75 ზომებია

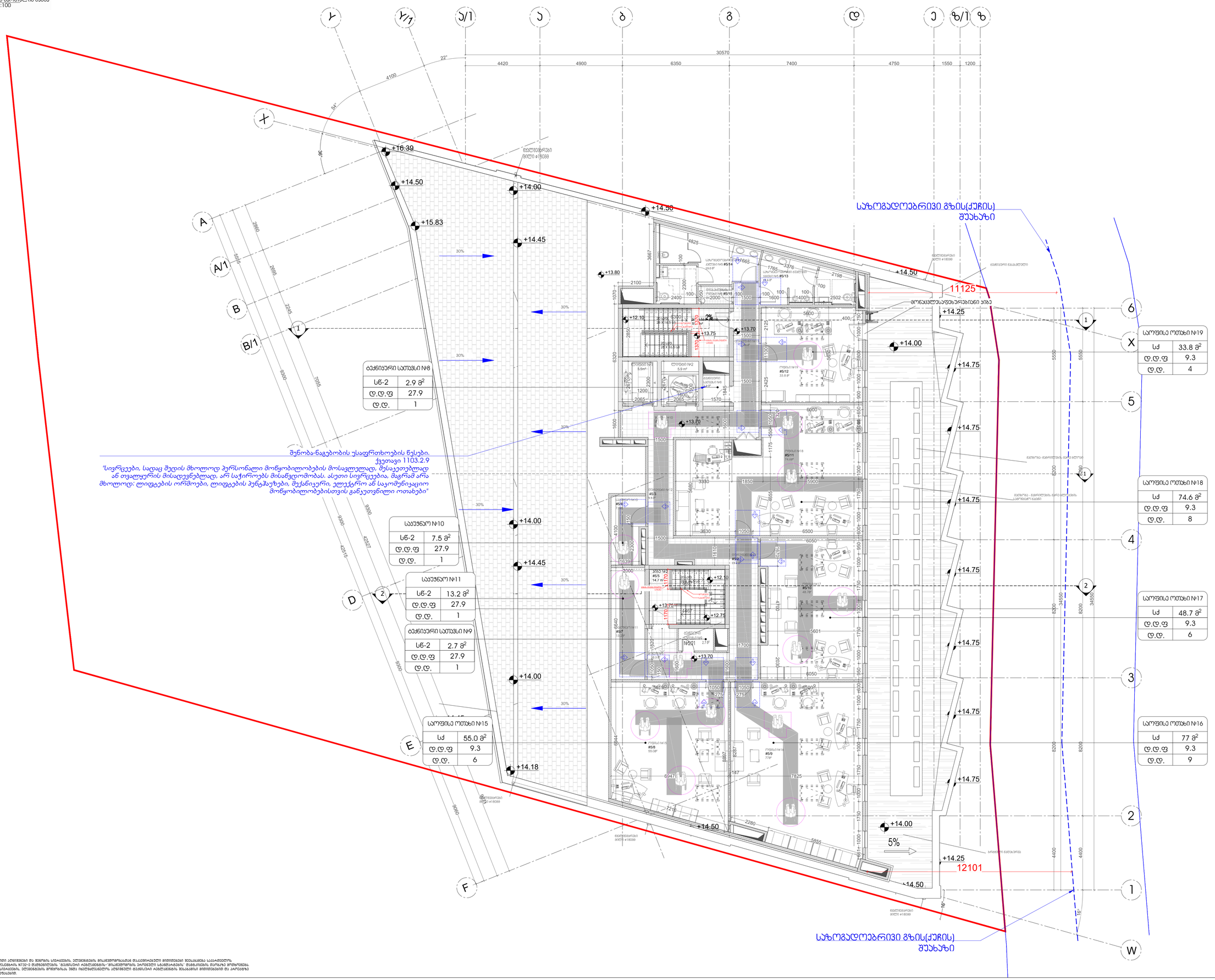
30570
4420
4900
6350
7400
4750
1550
1200
22°
4100
54°
36°
+16.39
+14.50
+15.83
+14.00
+14.45
+14.30
+13.80
+12.10
+13.70
+13.75
+13.70
+14.00
+14.45
+14.00
+14.18
+14.50
+14.50
+14.25
+14.00
+14.75
+14.75
+14.75
+14.75
+14.75
+14.75
+14.00
+14.25
+14.50
30%
5%
2%
11125
12101
საზოგადოებრივი გზის(ქუჩის) შუახაზი
მონაცვლეობადხერხებიანი იატაკი
ბეტონის მასალებული
ბეტონის ფილა h180მმ
ბეტონის ფილა h180მმ
ბეტონის ფილა h180მმ

1 ტუალეტის ნაკვეთურების გეგმა
მასშტაბი 1:25

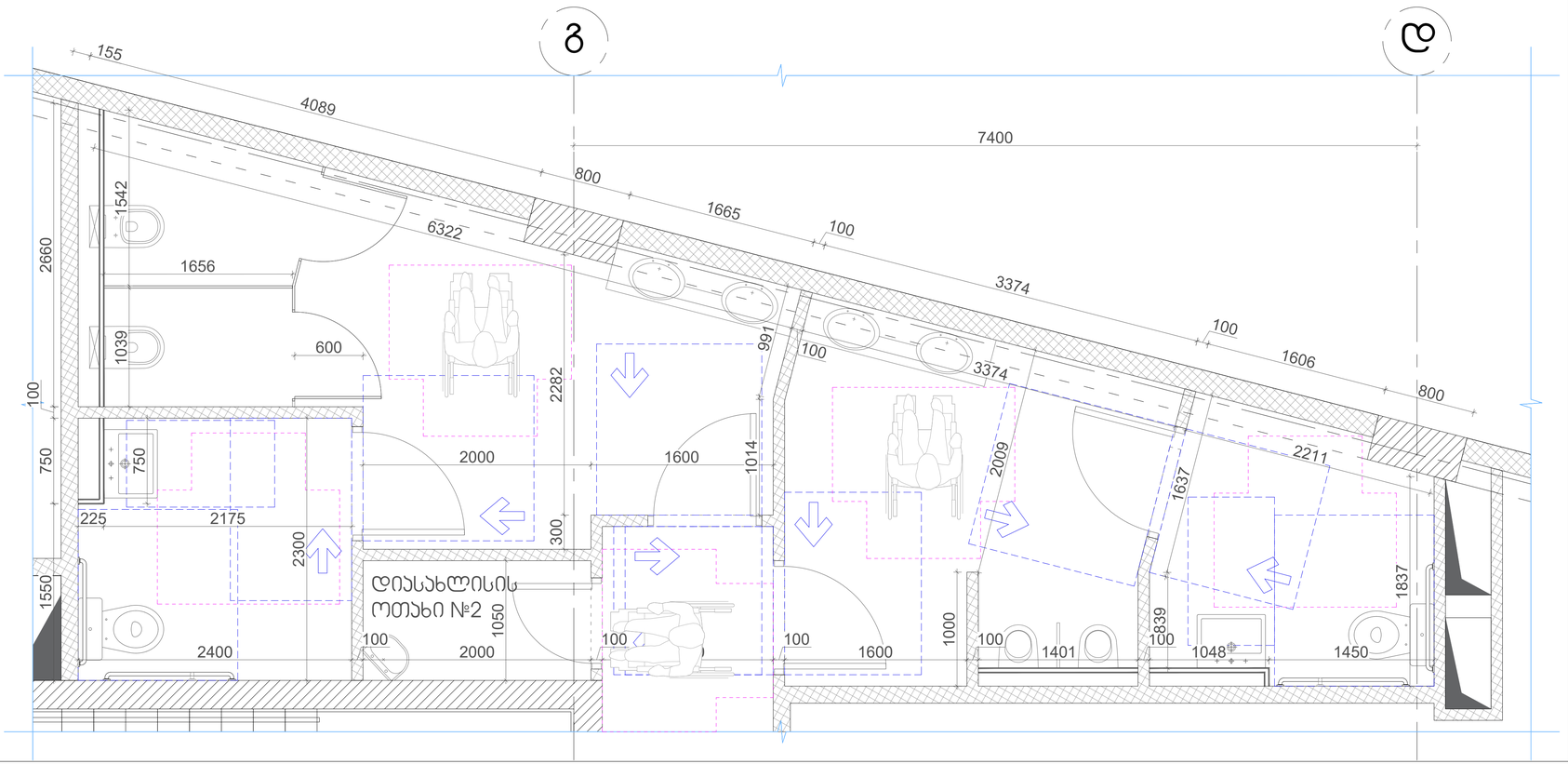


2 უნიტაზის განთავსების დეტალები
მასშტაბი 1:20

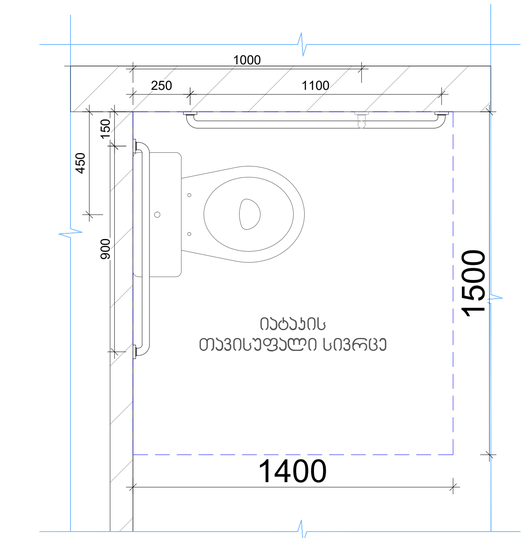


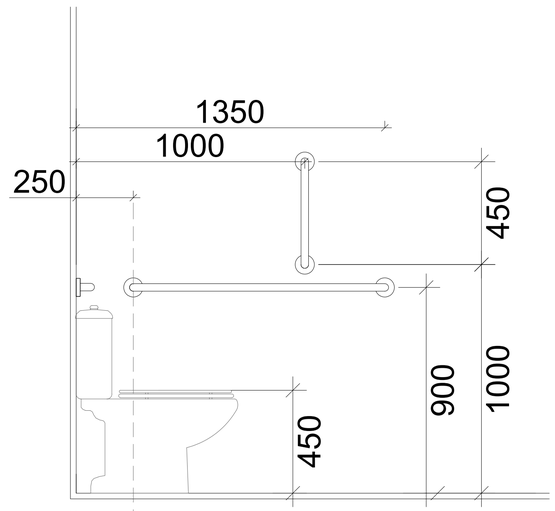


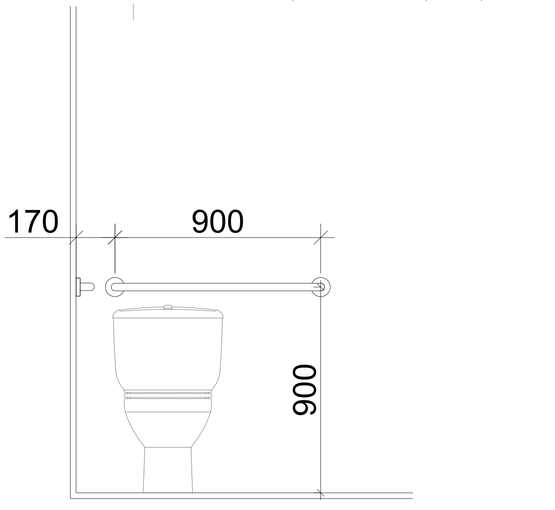


3 ხელსაბანის მოწყობის დეტალები
მასშტაბი 1:20

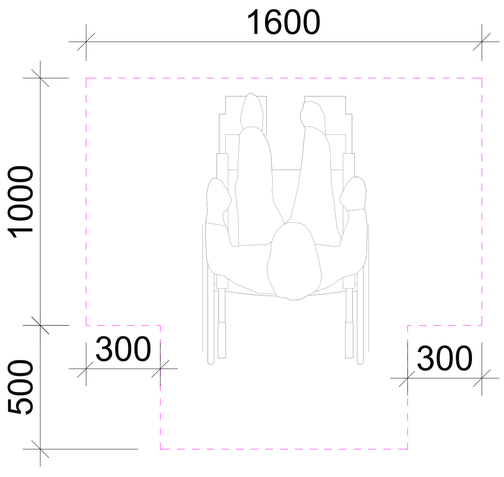


ხელსაბანის მდებარეობა

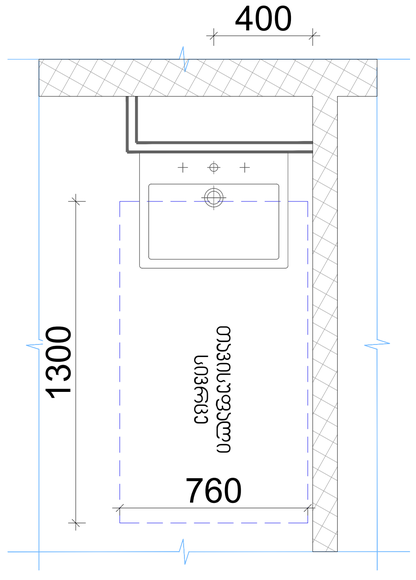


თავისუფალი სივრცე ფეხის ფალანგისთვის

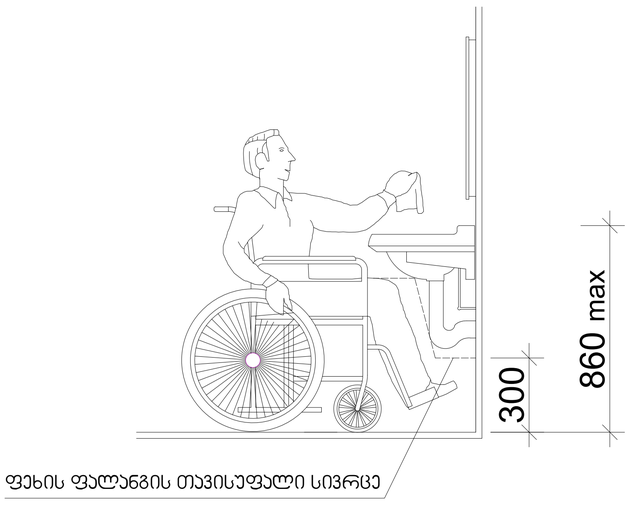



ARTSTUDIO PROJECT



მშენებლობაზე პასუხისმგებელი პირის ვინაობა
FLS Consultant
მპს "ფლს კონსალტინგ"
Ltd DC group
dcgroup2018.info@gmail.com


პირობითი აღნიშვნები
ANNOTATION

შენიშვნები:
NOTE

დამკვეთი:
CLIENT:

შ.პ.ს. „ARTLINE WINGS„
(ს/კ 445392557)

პროექტის:
PROJECT:

მრავალფუნქციური კომპლექსის,
ბურნეს ცენტრი

მისამართი:
ADDRESS:

ქ. თბილისი, ვაკის გალერეების ქუჩა 197
(ს/კ 01.13.02.001.019)

| | | |
|---|---|---|
| დირექტორი Director | ნ.ცაბაძე | |
| მთ. არქიტექტორი Chief Architect | ბ.ცქიტიშვილი | |
| პროექტების ჯგუფი Design team | ბ. ჯალაღონია | |
| | დ. ტაბაზნიშვილი | |

სათაური:
TITLE:

ტუალეტის ნაკვეთურები
მასშტაბები

| | | |
|---|---|---|
| მასშტაბი : SCALE: | 1:100 | თარიღი DATE: 14.01.2025 |
| ფაზა: PHASE: | | ფურცელი : SHEET: A-103 |

A1

1 გასასვლელის ნიშნები
მასშტაბი 1:7.5

## ნიშანი ამობურცული სიმბოლოებით გარეთ გამავალ ყველა კართან

## გასასვლელის განათებული ნიშანი

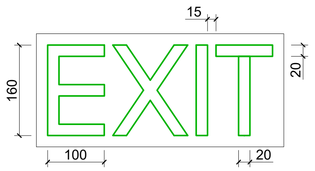


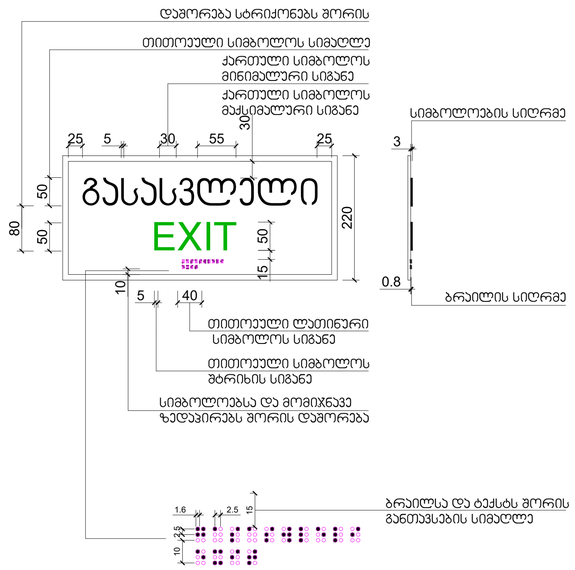


2 გასასვლელის ნიშნების განთავსება
მასშტაბი 1:10

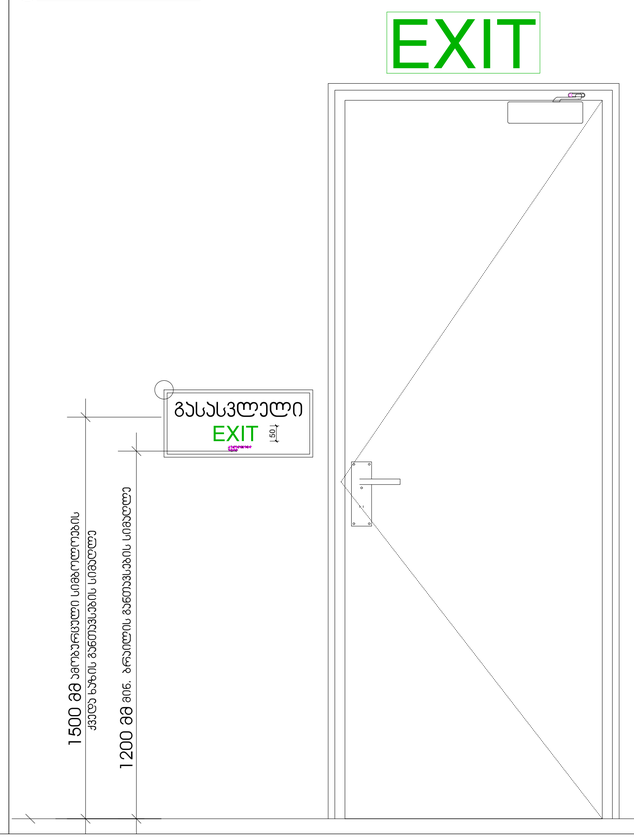


3 ლოგოების ნიშნების განთავსება
მასშტაბი 1:10

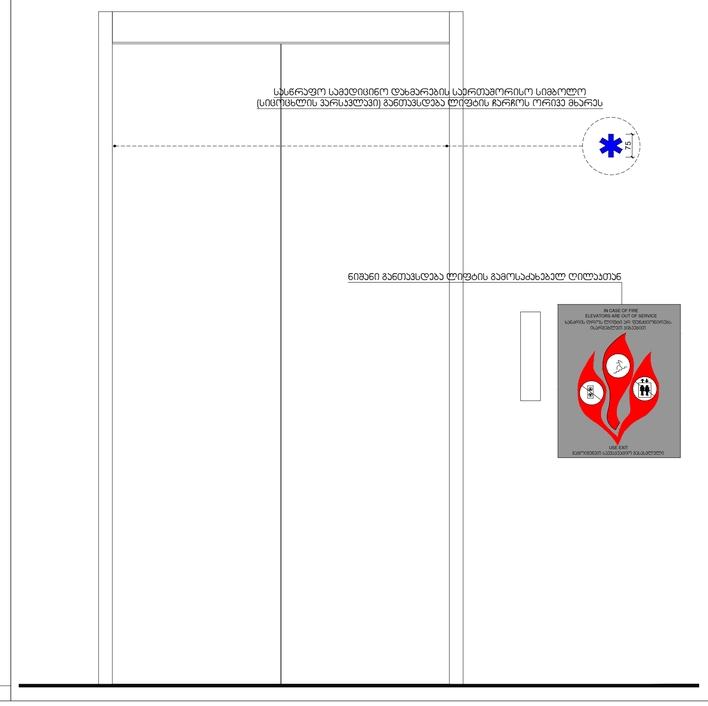



ARTSTUDIO PROJECT


ბიბლიოგრაფიული აღწერა: ბიბლიოგრაფია, ანბანის მიხედვით დალაგებული. ნაშრომის ბოლოს ან თავის ბოლოს მოთავსებული ლიტერატურის ჩამონათვალი, რომელიც შეიცავს ავტორების გვარებს, ნაშრომების სათაურებს, გამოცემის ადგილსა და წელს.


მემორანდუმის შესრულების ფორმა
**FLS Consultant**
შპს "იზის ჰიპერ"
**Ltd DC group**
dcgroup2018.info@gmail.com


პირობითი აღნიშვნები
ANNOTATION

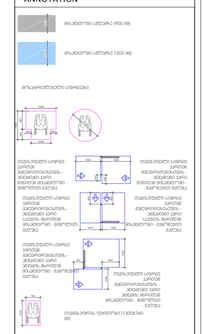

შენიშვნები:
NOTE

დამკვეთი:
CLIENT:
შ.პ.ს. „ARTLINE WINGS„
(ს/კ 445392557)

პროექტი:
PROJECT:
მრავალფუნქციური კომპლექსის, ბრიჯის ცენტრი

მისამართი:
ADDRESS:
ქ. თბილისი, ჯაფარ გელიანოვის ქუჩა 197
(ს/კ 01.13.02.001.019)

| | | |
|---|---|---|
| დირექტორი Director | ნ.ცაბაძე | |
| მთ. არქიტექტორი Chief Architect | ნ.ცაბაძე | |
| პროექტის ჯგუფი Design team | ზ. ჯანიაშვილი | |
| | თ. თედორაძე | |

სათაური:
TITLE:
მისანვდომობის დეტალები

მასშტაბი : SCALE: 1:100
თარიღი DATE: 14.01.2025
ფაზა: PHASE:
ფურცელი : SHEET: A-103
A1

4 ტუალეტების ნიშნები
მასშტაბი 1:5

ნიშნები პიქტოგრამებით, ამობურცული ნიშნებით და ბრაილით განთავსება
მისანვდომ ტუალეტებთან კარის მომიჯნავედ

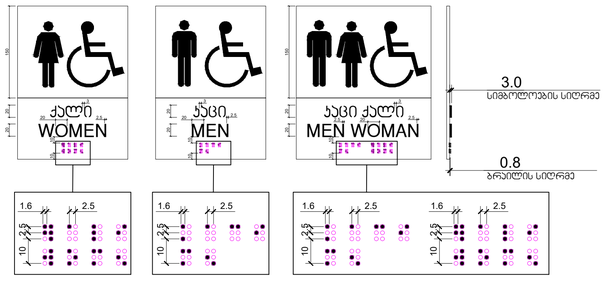


4 კარის ფურცლების გასასვლელი და ზოგიერთის დეტალები
მასშტაბი 1:50

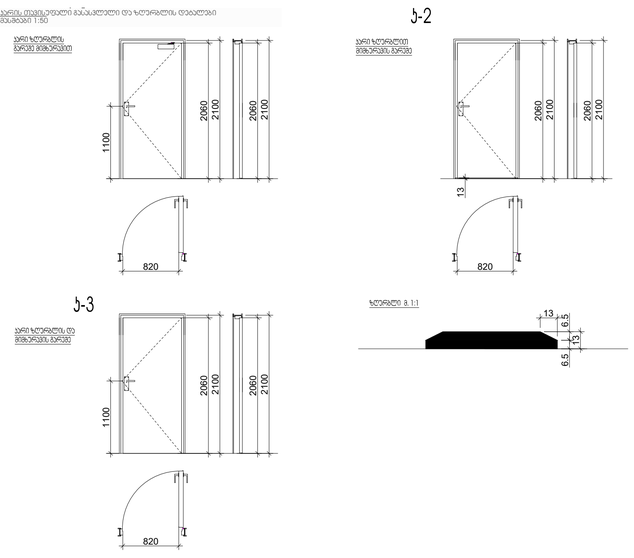


5 გზა-ჯიხის და ავტოსადგომების ნიშნები
მასშტაბი 1:10

ნიშანი განთავსება გზა-ჯიხის სახურავებზე პარის მომიჯნავედ

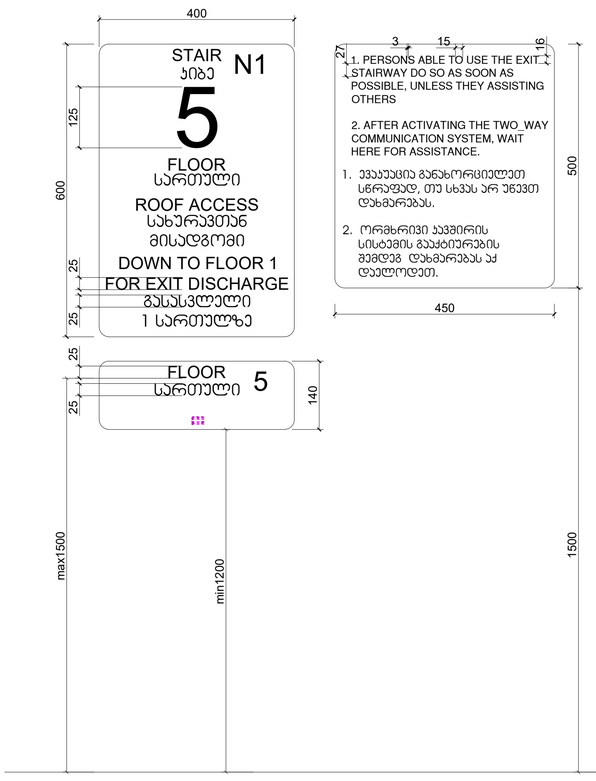


ნიშანი განთავსება გზა-ჯიხის სახურავებზე პარის მომიჯნავედ




ნიშანი განთავსება ბარე მისაწვდომ ავტოსადგომთან

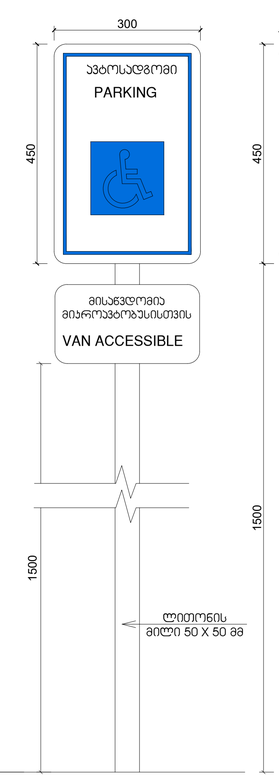


ნიშანი განთავსება შიგნა მისაწვდომ ავტოსადგომთან

