შ. პ. ს. “ ჯი ენ პი “

მრავალბინიანი საცხოვრებელი სახლი
(ბლოკი "B")

ქ.თბილისი, "დელისი-3"-ის საცხოვრებელი რაიონის მიმდებარედ, ინტენსიფიკაციის გზის სამხრეთით, (ნაკვეთი №1/124)

კონსტრუქციული ნაწილი

თბილისი 2025

A2 1:100

შ. პ. ს. “ ჯი ენ პი “

მრავალბინიანი საცხოვრებელი სახლი
(ბლოკი "B")

ქ.თბილისი, "დელისი-3"-ის საცხოვრებელი რაიონის მიმდებარედ, ინტენსიფიკაციის გზის სამხრეთით, (ნაკვეთი №1/124)

კონსტრუქციული ნაწილი

დირექტორი: ო. ქვრივიშვილი
Director: O. QvriviSvili

თბილისი 2025

A2 1:100

№	Перечень элементов	Позиция на плане
	Фундаменты	
001	Фундаментная плита ФП1	
002	Фундаментная балка ФБ1	
003	Фундаментная балка ФБ2	
	Цоколь	
101	Отмостка бетонная	
102	Цоколь из декоративного кирпича	
103	Вентилируемый фасад с облицовкой из керамогранита	
104	Ветрозащитная мембрана ВЗ-1; ВЗ-2;	
105	Ветрозащитная мембрана ВЗ-3; ВЗ-4	
106	Ветрозащитная мембрана ВЗ-5; ВЗ-6	
107	Ветрозащитная мембрана ВЗ-7; ВЗ-8	
108	**Цоколь из пенополистирола ЭППС20**	
109	**Цоколь из минеральной ламельной ваты** (двухслойный)	
110	**Цоколь из минеральной ламельной ваты** (четырехслойный)	
111	**Фундаментные** вентиляционные **цоколя**	
112	**Цоколь из бетона**	
113	**Цоколь из бетона**, **отделанный** под **штукатурку**	
	Монолитные работы **по** бетонированию **цоколя**	
201	**Фундаментные** вентиляционные **цоколя** −3,400 ГОСТ 26633-2015	
202	**Фундаментные** вентиляционные **цоколя** −0,100 ГОСТ 26633-2015	
203	**Фундаментные** вентиляционные **цоколя** +3,700 ГОСТ 26633-2015	
204	**Фундаментные** вентиляционные **цоколя** +6,700 ГОСТ 26633-2015	
205	**Фундаментные** вентиляционные **цоколя** +10,000 ГОСТ 26633-2015	
206	**Фундаментные** вентиляционные **цоколя** +13,300 ГОСТ 26633-2015	
207	**Фундаментные** вентиляционные **цоколя** +16,600 ГОСТ 26633-2015	
208	**Фундаментные** вентиляционные **цоколя** +19,900 ГОСТ 26633-2015	
209	**Фундаментные** вентиляционные **цоколя** 24,200 ГОСТ 26633-2015	
210	**Фундаментные** вентиляционные **цоколя** +26,750 ГОСТ 26633-2015	
	Отмостка бетонная	
301	Ж/б ЭМЕМЕНТ ЗАКЛАДНОЙ **цоколя** ▽−0,100÷+3,700 ГОСТ 26633-2015	
302	Ж/б ЭМЕМЕНТ ЗАКЛАДНОЙ **цоколя** ▽−0,100÷+3,700 ГОСТ 26633-2015	
303	Ж/б ЭМЕМЕНТ ЗАКЛАДНОЙ **цоколя** ▽−0,100÷+3,700 ГОСТ 26633-2015	
304	**Цоколь** из **декоративного** кирпича **цоколя**	
305	**Фундаментные** вентиляционные **цоколя** ▽−0,100÷+3,700 ГОСТ 26633-2015	
306	**Цоколь из минеральной ламельной ваты** (двухслойный)	
307	Ж/б ЭМЕМЕНТ ЗАКЛАДНОЙ **цоколя** ▽+6,700...+16,600 ГОСТ 26633-2015	
308	Ж/б ЭМЕМЕНТ ЗАКЛАДНОЙ **цоколя** ▽+6,700...+16,600 ГОСТ 26633-2015	
309	Ж/б ЭМЕМЕНТ ЗАКЛАДНОЙ **цоколя** ▽+6,700...+16,600 ГОСТ 26633-2015	
310	**Цоколь** из декоративного кирпича **цоколя**	
311	Ж/б ЭМЕМЕНТ ЗАКЛАДНОЙ **цоколя** ▽+6,700...+16,600 ГОСТ 26633-2015	
	Цоколь из **фундаментных** вентиляционных **цоколя**	
312	Ж/б ЭМЕМЕНТ ЗАКЛАДНОЙ **цоколя** ▽+6,700...+16,600 ГОСТ 26633-2015	
	Цоколь из бетона	
313	Ж/б ЭМЕМЕНТ ЗАКЛАДНОЙ **цоколя** ▽+19,900 ГОСТ 26633-2015	
314	Ж/б ЭМЕМЕНТ ЗАКЛАДНОЙ **цоколя** ▽+19,900 ГОСТ 26633-2015	
315	Ж/б ЭМЕМЕНТ ЗАКЛАДНОЙ **цоколя** ▽+19,900 ГОСТ 26633-2015	
316	**Цоколь** из декоративного кирпича **цоколя**	
317	Ж/б ЭМЕМЕНТ ЗАКЛАДНОЙ **цоколя** ▽+19,900 ГОСТ 26633-2015	
318	**Цоколь** из **фундаментных** вентиляционных **цоколя**	
319	Ж/б ЭМЕМЕНТ ЗАКЛАДНОЙ **цоколя** ▽+24,200 ГОСТ 26633-2015	
320	**Цоколь** из декоративного кирпича **цоколя**	
321	Ж/б ЭМЕМЕНТ ЗАКЛАДНОЙ **цоколя** ▽+24,200 ГОСТ 26633-2015	
322	Ж/б ЭМЕМЕНТ ЗАКЛАДНОЙ **цоколя** ▽+24,200 ГОСТ 26633-2015	
323	Ж/б ЭМЕМЕНТ ЗАКЛАДНОЙ **цоколя** ▽+24,200 ГОСТ 26633-2015	
324	Ж/б ЭМЕМЕНТ ЗАКЛАДНОЙ **цоколя** ▽+24,200 ГОСТ 26633-2015	
325	Ж/б ЭМЕМЕНТ ЗАКЛАДНОЙ **цоколя** ▽+26,750÷+26,600 ГОСТ 26633-2015	
326	Ж/б ЭМЕМЕНТ ЗАКЛАДНОЙ **цоколя** ▽+26,750÷+26,600 ГОСТ 26633-2015	
327	**Цоколь** из **декоративного** кирпича **цоколя** ▽−0,100÷+3,700	
328	**Цоколь** из **декоративного** кирпича **цоколя** +6,700...+16,600	
329	**Цоколь** из **декоративного** кирпича **цоколя** +19,900	
330	**Цоколь** из **декоративного** кирпича **цоколя** +24,200	
331	**Цоколь** из **декоративного** кирпича **цоколя** +26,750÷+26,600	
332	**Цоколь** из **фундаментных** вентиляционных **цоколя** −0,100÷+3,700	
333	**Цоколь** из **фундаментных** вентиляционных **цоколя** +6,700...+16,600	
334	**Цоколь** из **фундаментных** вентиляционных **цоколя** +19,900	
335	**Цоколь** из **фундаментных** вентиляционных **цоколя** +24,200	
336	**Цоколь** из **фундаментных** вентиляционных **цоколя** +26,750÷+26,600	
	Цоколь	
401	ЭМЕМЕНТ ЗАКЛАДНОЙ **цоколя** ВЗ-1; ВЗ-2	
402	ЭМЕМЕНТ ЗАКЛАДНОЙ **цоколя** ВЗ-3; ВЗ-4	
403	ЭМЕМЕНТ ЗАКЛАДНОЙ **цоколя** ВЗ-5; ВЗ-6	
404	ЭМЕМЕНТ ЗАКЛАДНОЙ **цоколя** ВЗ-7; ВЗ-8	
405	ЭМЕМЕНТ ЗАКЛАДНОЙ **цоколя** ВЗ-9; ВЗ-10	
406	ЭМЕМЕНТ ЗАКЛАДНОЙ **цоколя** ВЗ-11; ВЗ-12	
	ЭЛЕМЕНТ ЗАКЛАДНОЙ ЛПВЗ	
501	ЭМЕМЕНТ ЗАКЛАДНОЙ ЛПВЗ Л-1; Л-2	
502	ЭМЕМЕНТ ЗАКЛАДНОЙ ЛПВЗ Л-3	
503	ЭМЕМЕНТ ЗАКЛАДНОЙ ЛПВЗ Л-4; Л-5	
504	ЭМЕМЕНТ ЗАКЛАДНОЙ ЛПВЗ Л-6; Л-7	
505	ЭМЕМЕНТ ЗАКЛАДНОЙ ЛПВЗ Л-8; Л-9	
506	ЭМЕМЕНТ ЗАКЛАДНОЙ ЛПВЗ Л-10; Л-11; Л-12	
507	ЭМЕМЕНТ ЗАКЛАДНОЙ ЛПВЗ Л-13; Л-14; Л-15; Л-16	
508	ЭМЕМЕНТ ЗАКЛАДНОЙ ЛПВЗ Л-14*; Л-17	
509	ЭМЕМЕНТ ЗАКЛАДНОЙ ЛПВЗ Л-18; Л-19; Л-20	
	Фундаментные вентиляционные **цоколя**	
601	ЭМЕМЕНТ ЗАКЛАДНОЙ ДЛЯ ВЗ ▽−3,400÷▽+0,100	
602	ДЛЯ ВЗ Л-1; **цоколя**	
603	ЭЛЕМЕНТ В-1 ЗАКЛАДНАЯ **цоколя** ▽+10,000 ЭЛЕМ. ЗАКЛ. В-1 ЗАКЛАДНАЯ **цоколя**	
604	ЭЛЕМЕНТ В-1 ЗАКЛАДНАЯ **цоколя** ▽+24,200 ЭЛЕМ. **цоколя** ЗАКЛАДНАЯ	
605	ЭЛЕМЕНТ В-2 ЗАКЛАДНАЯ **цоколя** ▽−3,400 ЭЛЕМ. ЗАКЛАДНАЯ В-2 ЗАКЛАДНАЯ **цоколя** ▽−0,100 ЭЛЕМ. ЗАКЛАДНАЯ В-2 ЗАКЛАДНАЯ **цоколя** ▽+10,000 ЭЛЕМ.	
606	ЭЛЕМЕНТ В-2 ЗАКЛАДНАЯ **цоколя** ▽+9,500 ЭЛЕМ. ЗАКЛАДНАЯ **цоколя** ▽+23,700 ЭЛЕМ. **цоколя** ЗАКЛАДНАЯ	
607	ЭЛЕМЕНТ ВЕНТ-1 ЗАКЛАДНАЯ **цоколя** ▽−3,400 ЭЛЕМ. ЭЛЕМЕНТ ВЕНТ-1 ЗАКЛАДНАЯ **цоколя** ▽−0,100 ЭЛЕМ. ЭЛЕМЕНТ ВЕНТ-1 ЗАКЛАДНАЯ **цоколя** ▽+10,000 ЭЛЕМ.	
608	ЭЛЕМЕНТ ВЕНТ-2 ЗАКЛАДНАЯ **цоколя** ▽−3,400 ЭЛЕМ. ЭЛЕМЕНТ ВЕНТ-2 ЗАКЛАДНАЯ **цоколя** ▽−0,100 ЭЛЕМ. ЭЛЕМЕНТ ВЕНТ-2 ЗАКЛАДНАЯ **цоколя** ▽+10,000 ЭЛЕМ.	
609	ЭЛЕМЕНТ В-3 ЗАКЛАДНАЯ **цоколя** ▽−3,400 ЭЛЕМ. ЭЛЕМЕНТ В-3 ЗАКЛАДНАЯ **цоколя** ▽+3,700 ЭЛЕМ. ▽+6,700 ЭЛЕМ.	
610	ЭЛЕМЕНТ В-3 ЗАКЛАДНАЯ **цоколя** ▽+10,000 ЭЛЕМ. ▽+24,200 ЭЛЕМ. ЭЛЕМЕНТ В-3 ЗАКЛАДНАЯ **цоколя** ▽+26,750 ЭЛЕМ.	
611	**Цоколь**ЭЛЕМЕНТ	

Ведомость элементов

Поз.	Обозначение	Наименование	Кол.	Примечание
1	ГОСТ 26633-2015	Бетон тяжелый В25, F200, W6	24,5 м³	
2	ГОСТ 5781-2019	Арматура А500С, Ø12 мм	1 860 кг	
3	ГОСТ 5781-2019	Арматура А500С, Ø16 мм	2 140 кг	
4	ГОСТ 5781-2019	Арматура А500С, Ø20 мм	1 320 кг	
5	ГОСТ 5781-2019	Арматура А500С, Ø25 мм	980 кг	
6	ГОСТ 5781-2019	Арматура А500С, Ø32 мм	760 кг	
7	ГОСТ 5781-2019	Арматура А500С, Ø40 мм	540 кг	
8	ГОСТ 5781-2019	Арматура А500С, Ø50 мм	410 кг	
9	ГОСТ 5781-2019	Арматура А500С, Ø63 мм	320 кг	
10	ГОСТ 5781-2019	Арматура А500С, Ø80 мм	210 кг	
11	ГОСТ 5781-2019	Арматура А500С, Ø90 мм	180 кг	
12	ГОСТ 5781-2019	Арматура А500С, Ø100 мм	150 кг	
13	ГОСТ 5781-2019	Арматура А500С, Ø110 мм	120 кг	
14	ГОСТ 5781-2019	Арматура А500С, Ø125 мм	95 кг	
15	ГОСТ 5781-2019	Арматура А500С, Ø140 мм	70 кг	
16	ГОСТ 5781-2019	Арматура А500С, Ø160 мм	50 кг	
17	ГОСТ 5781-2019	Арматура А500С, Ø180 мм	35 кг	
18	ГОСТ 5781-2019	Арматура А500С, Ø200 мм	25 кг	
19	ГОСТ 5781-2019	Арматура А500С, Ø220 мм	18 кг	
20	ГОСТ 5781-2019	Арматура А500С, Ø250 мм	12 кг	
21	ГОСТ 5781-2019	Арматура А500С, Ø280 мм	8 кг	
22	ГОСТ 5781-2019	Арматура А500С, Ø320 мм	5 кг	
23	ГОСТ 5781-2019	Арматура А500С, Ø360 мм	3 кг	
24	ГОСТ 5781-2019	Арматура А500С, Ø400 мм	2 кг	
25	ГОСТ 5781-2019	Арматура А500С, Ø450 мм	1 кг	
26	ГОСТ 5781-2019	Арматура А500С, Ø500 мм	1 кг	
27	ГОСТ 5781-2019	Арматура А500С, Ø560 мм	1 кг	
28	ГОСТ 5781-2019	Арматура А500С, Ø630 мм	1 кг	
29	ГОСТ 5781-2019	Арматура А500С, Ø710 мм	1 кг	
30	ГОСТ 5781-2019	Арматура А500С, Ø800 мм	1 кг	
31	ГОСТ 5781-2019	Арматура А500С, Ø900 мм	1 кг	
32	ГОСТ 5781-2019	Арматура А500С, Ø1000 мм	1 кг	
33	ГОСТ 5781-2019	Арматура А500С, Ø1120 мм	1 кг	
34	ГОСТ 5781-2019	Арматура А500С, Ø1250 мм	1 кг	
35	ГОСТ 5781-2019	Арматура А500С, Ø1400 мм	1 кг	
36	ГОСТ 5781-2019	Арматура А500С, Ø1600 мм	1 кг	
37	ГОСТ 5781-2019	Арматура А500С, Ø1800 мм	1 кг	
38	ГОСТ 5781-2019	Арматура А500С, Ø2000 мм	1 кг	
39	ГОСТ 5781-2019	Арматура А500С, Ø2240 мм	1 кг	
40	ГОСТ 5781-2019	Арматура А500С, Ø2500 мм	1 кг	
41	ГОСТ 5781-2019	Арматура А500С, Ø2800 мм	1 кг	
42	ГОСТ 5781-2019	Арматура А500С, Ø3150 мм	1 кг	
43	ГОСТ 5781-2019	Арматура А500С, Ø3550 мм	1 кг	
44	ГОСТ 5781-2019	Арматура А500С, Ø4000 мм	1 кг	
45	ГОСТ 5781-2019	Арматура А500С, Ø4500 мм	1 кг	
46	ГОСТ 5781-2019	Арматура А500С, Ø5000 мм	1 кг	
47	ГОСТ 5781-2019	Арматура А500С, Ø5600 мм	1 кг	
48	ГОСТ 5781-2019	Арматура А500С, Ø6300 мм	1 кг	
49	ГОСТ 5781-2019	Арматура А500С, Ø7100 мм	1 кг	
50	ГОСТ 5781-2019	Арматура А500С, Ø8000 мм	1 кг	
51	ГОСТ 5781-2019	Арматура А500С, Ø9000 мм	1 кг	
52	ГОСТ 5781-2019	Арматура А500С, Ø10000 мм	1 кг	
53	ГОСТ 5781-2019	Арматура А500С, Ø11200 мм	1 кг	
54	ГОСТ 5781-2019	Арматура А500С, Ø12500 мм	1 кг	
55	ГОСТ 5781-2019	Арматура А500С, Ø14000 мм	1 кг	
56	ГОСТ 5781-2019	Арматура А500С, Ø16000 мм	1 кг	
57	ГОСТ 5781-2019	Арматура А500С, Ø18000 мм	1 кг	
58	ГОСТ 5781-2019	Арматура А500С, Ø20000 мм	1 кг	
59	ГОСТ 5781-2019	Арматура А500С, Ø22400 мм	1 кг	
60	ГОСТ 5781-2019	Арматура А500С, Ø25000 мм	1 кг	
61	ГОСТ 5781-2019	Арматура А500С, Ø28000 мм	1 кг	
62	ГОСТ 5781-2019	Арматура А500С, Ø31500 мм	1 кг	
63	ГОСТ 5781-2019	Арматура А500С, Ø35500 мм	1 кг	
64	ГОСТ 5781-2019	Арматура А500С, Ø40000 мм	1 кг	
65	ГОСТ 5781-2019	Арматура А500С, Ø45000 мм	1 кг	
66	ГОСТ 5781-2019	Арматура А500С, Ø50000 мм	1 кг	
67	ГОСТ 5781-2019	Арматура А500С, Ø56000 мм	1 кг	
68	ГОСТ 5781-2019	Арматура А500С, Ø63000 мм	1 кг	
69	ГОСТ 5781-2019	Арматура А500С, Ø71000 мм	1 кг	
70	ГОСТ 5781-2019	Арматура А500С, Ø80000 мм	1 кг	
71	ГОСТ 5781-2019	Арматура А500С, Ø90000 мм	1 кг	
72	ГОСТ 5781-2019	Арматура А500С, Ø100000 мм	1 кг	
73	ГОСТ 5781-2019	Арматура А500С, Ø112000 мм	1 кг	
74	ГОСТ 5781-2019	Арматура А500С, Ø125000 мм	1 кг	
75	ГОСТ 5781-2019	Арматура А500С, Ø140000 мм	1 кг	
76	ГОСТ 5781-2019	Арматура А500С, Ø160000 мм	1 кг	
77	ГОСТ 5781-2019	Арматура А500С, Ø180000 мм	1 кг	
78	ГОСТ 5781-2019	Арматура А500С, Ø200000 мм	1 кг	
79	ГОСТ 5781-2019	Арматура А500С, Ø224000 мм	1 кг	
80	ГОСТ 5781-2019	Арматура А500С, Ø250000 мм	1 кг	
81	ГОСТ 5781-2019	Арматура А500С, Ø280000 мм	1 кг	
82	ГОСТ 5781-2019	Арматура А500С, Ø315000 мм	1 кг	
83	ГОСТ 5781-2019	Арматура А500С, Ø355000 мм	1 кг	
84	ГОСТ 5781-2019	Арматура А500С, Ø400000 мм	1 кг	
85	ГОСТ 5781-2019	Арматура А500С, Ø450000 мм	1 кг	
86	ГОСТ 5781-2019	Арматура А500С, Ø500000 мм	1 кг	
87	ГОСТ 5781-2019	Арматура А500С, Ø560000 мм	1 кг	
88	ГОСТ 5781-2019	Арматура А500С, Ø630000 мм	1 кг	
89	ГОСТ 5781-2019	Арматура А500С, Ø710000 мм	1 кг	
90	ГОСТ 5781-2019	Арматура А500С, Ø800000 мм	1 кг	
91	ГОСТ 5781-2019	Арматура А500С, Ø900000 мм	1 кг	
92	ГОСТ 5781-2019	Арматура А500С, Ø1000000 мм	1 кг	
93	ГОСТ 5781-2019	Арматура А500С, Ø1120000 мм	1 кг	
94	ГОСТ 5781-2019	Арматура А500С, Ø1250000 мм	1 кг	
95	ГОСТ 5781-2019	Арматура А500С, Ø1400000 мм	1 кг	
96	ГОСТ 5781-2019	Арматура А500С, Ø1600000 мм	1 кг	
97	ГОСТ 5781-2019	Арматура А500С, Ø1800000 мм	1 кг	
98	ГОСТ 5781-2019	Арматура А500С, Ø2000000 мм	1 кг	
99	ГОСТ 5781-2019	Арматура А500С, Ø2240000 мм	1 кг	
100	ГОСТ 5781-2019	Арматура А500С, Ø2500000 мм	1 кг	
101	ГОСТ 5781-2019	Арматура А500С, Ø2800000 мм	1 кг	
102	ГОСТ 5781-2019	Арматура А500С, Ø3150000 мм	1 кг	
103	ГОСТ 5781-2019	Арматура А500С, Ø3550000 мм	1 кг	
104	ГОСТ 5781-2019	Арматура А500С, Ø4000000 мм	1 кг	
105	ГОСТ 5781-2019	Арматура А500С, Ø4500000 мм	1 кг	
106	ГОСТ 5781-2019	Арматура А500С, Ø5000000 мм	1 кг	
107	ГОСТ 5781-2019	Арматура А500С, Ø5600000 мм	1 кг	
108	ГОСТ 5781-2019	Арматура А500С, Ø6300000 мм	1 кг	
109	ГОСТ 5781-2019	Арматура А500С, Ø7100000 мм	1 кг	
110	ГОСТ 5781-2019	Арматура А500С, Ø8000000 мм	1 кг	
111	ГОСТ 5781-2019	Арматура А500С, Ø9000000 мм	1 кг	
112	ГОСТ 5781-2019	Арматура А500С, Ø10000000 мм	1 кг	
113	ГОСТ 5781-2019	Арматура А500С, Ø11200000 мм	1 кг	
114	ГОСТ 5781-2019	Арматура А500С, Ø12500000 мм	1 кг	
115	ГОСТ 5781-2019	Арматура А500С, Ø14000000 мм	1 кг	
116	ГОСТ 5781-2019	Арматура А500С, Ø16000000 мм	1 кг	
117	ГОСТ 5781-2019	Арматура А500С, Ø18000000 мм	1 кг	
118	ГОСТ 5781-2019	Арматура А500С, Ø20000000 мм	1 кг	
119	ГОСТ 5781-2019	Арматура А500С, Ø22400000 мм	1 кг	
120	ГОСТ 5781-2019	Арматура А500С, Ø25000000 мм	1 кг	
121	ГОСТ 5781-2019	Арматура А500С, Ø28000000 мм	1 кг	
122	ГОСТ 5781-2019	Арматура А500С, Ø31500000 мм	1 кг	
123	ГОСТ 5781-2019	Арматура А500С, Ø35500000 мм	1 кг	
124	ГОСТ 5781-2019	Арматура А500С, Ø40000000 мм	1 кг	
125	ГОСТ 5781-2019	Арматура А500С, Ø45000000 мм	1 кг	
126	ГОСТ 5781-2019	Арматура А500С, Ø50000000 мм	1 кг	
127	ГОСТ 5781-2019	Арматура А500С, Ø56000000 мм	1 кг	
128	ГОСТ 5781-2019	Арматура А500С, Ø63000000 мм	1 кг	
129	ГОСТ 5781-2019	Арматура А500С, Ø71000000 мм	1 кг	
130	ГОСТ 5781-2019	Арматура А500С, Ø80000000 мм	1 кг	
131	ГОСТ 5781-2019	Арматура А500С, Ø90000000 мм	1 кг	
132	ГОСТ 5781-2019	Арматура А500С, Ø100000000 мм	1 кг	
133	ГОСТ 5781-2019	Арматура А500С, Ø112000000 мм	1 кг	
134	ГОСТ 5781-2019	Арматура А500С, Ø125000000 мм	1 кг	
135	ГОСТ 5781-2019	Арматура А500С, Ø140000000 мм	1 кг	
136	ГОСТ 5781-2019	Арматура А500С, Ø160000000 мм	1 кг	
137	ГОСТ 5781-2019	Арматура А500С, Ø180000000 мм	1 кг	
138	ГОСТ 5781-2019	Арматура А500С, Ø200000000 мм	1 кг	
139	ГОСТ 5781-2019	Арматура А500С, Ø224000000 мм	1 кг	
140	ГОСТ 5781-2019	Арматура А500С, Ø250000000 мм	1 кг	
141	ГОСТ 5781-2019	Арматура А500С, Ø280000000 мм	1 кг	
142	ГОСТ 5781-2019	Арматура А500С, Ø315000000 мм	1 кг	
143	ГОСТ 5781-2019	Арматура А500С, Ø355000000 мм	1 кг	
144	ГОСТ 5781-2019	Арматура А500С, Ø400000000 мм	1 кг	
145	ГОСТ 5781-2019	Арматура А500С, Ø450000000 мм	1 кг	
146	ГОСТ 5781-2019	Арматура А500С, Ø500000000 мм	1 кг	
147	ГОСТ 5781-2019	Арматура А500С, Ø560000000 мм	1 кг	
148	ГОСТ 5781-2019	Арматура А500С, Ø630000000 мм	1 кг	
149	ГОСТ 5781-2019	Арматура А500С, Ø710000000 мм	1 кг	
150	ГОСТ 5781-2019	Арматура А500С, Ø800000000 мм	1 кг	
151	ГОСТ 5781-2019	Арматура А500С, Ø900000000 мм	1 кг	
152	ГОСТ 5781-2019	Арматура А500С, Ø1000000000 мм	1 кг	
153	ГОСТ 5781-2019	Арматура А500С, Ø1120000000 мм	1 кг	
154	ГОСТ 5781-2019	Арматура А500С, Ø1250000000 мм	1 кг	
155	ГОСТ 5781-2019	Арматура А500С, Ø1400000000 мм	1 кг	
156	ГОСТ 5781-2019	Арматура А500С, Ø1600000000 мм	1 кг	
157	ГОСТ 5781-2019	Арматура А500С, Ø1800000000 мм	1 кг	
158	ГОСТ 5781-2019	Арматура А500С, Ø2000000000 мм	1 кг	
159	ГОСТ 5781-2019	Арматура А500С, Ø2240000000 мм	1 кг	
160	ГОСТ 5781-2019	Арматура А500С, Ø2500000000 мм	1 кг	
161	ГОСТ 5781-2019	Арматура А500С, Ø2800000000 мм	1 кг	
162	ГОСТ 5781-2019	Арматура А500С, Ø3150000000 мм	1 кг	
163	ГОСТ 5781-2019	Арматура А500С, Ø3550000000 мм	1 кг	
164	ГОСТ 5781-2019	Арматура А500С, Ø4000000000 мм	1 кг	
165	ГОСТ 5781-2019	Арматура А500С, Ø4500000000 мм	1 кг	
166	ГОСТ 5781-2019	Арматура А500С, Ø5000000000 мм	1 кг	
167	ГОСТ 5781-2019	Арматура А500С, Ø5600000000 мм	1 кг	
168	ГОСТ 5781-2019	Арматура А500С, Ø6300000000 мм	1 кг	
169	ГОСТ 5781-2019	Арматура А500С, Ø7100000000 мм	1 кг	
170	ГОСТ 5781-2019	Арматура А500С, Ø8000000000 мм	1 кг	
171	ГОСТ 5781-2019	Арматура А500С, Ø9000000000 мм	1 кг	
172	ГОСТ 5781-2019	Арматура А500С, Ø10000000000 мм	1 кг	
173	ГОСТ 5781-2019	Арматура А500С, Ø11200000000 мм	1 кг	
174	ГОСТ 5781-2019	Арматура А500С, Ø12500000000 мм	1 кг	
175	ГОСТ 5781-2019	Арматура А500С, Ø14000000000 мм	1 кг	
176	ГОСТ 5781-2019	Арматура А500С, Ø16000000000 мм	1 кг	
177	ГОСТ 5781-2019	Арматура А500С, Ø18000000000 мм	1 кг	
178	ГОСТ 5781-2019	Арматура А500С, Ø20000000000 мм	1 кг	
179	ГОСТ 5781-2019	Арматура А500С, Ø22400000000 мм	1 кг	
180	ГОСТ 5781-2019	Арматура А500С, Ø25000000000 мм	1 кг	
181	ГОСТ 5781-2019	Арматура А500С, Ø28000000000 мм	1 кг	
182	ГОСТ 5781-2019	Арматура А500С, Ø31500000000 мм	1 кг	
183	ГОСТ 5781-2019	Арматура А500С, Ø35500000000 мм	1 кг	
184	ГОСТ 5781-2019	Арматура А500С, Ø40000000000 мм	1 кг	
185	ГОСТ 5781-2019	Арматура А500С, Ø45000000000 мм	1 кг	
186	ГОСТ 5781-2019	Арматура А500С, Ø50000000000 мм	1 кг	
187	ГОСТ 5781-2019	Арматура А500С, Ø56000000000 мм	1 кг	
188	ГОСТ 5781-2019	Арматура А500С, Ø63000000000 мм	1 кг	
189	ГОСТ 5781-2019	Арматура А500С, Ø71000000000 мм	1 кг	
190	ГОСТ 5781-2019	Арматура А500С, Ø80000000000 мм	1 кг	
191	ГОСТ 5781-2019	Арматура А500С, Ø90000000000 мм	1 кг	
192	ГОСТ 5781-2019	Арматура А500С, Ø100000000000 мм	1 кг	
193	ГОСТ 5781-2019	Арматура А500С, Ø112000000000 мм	1 кг	
194	ГОСТ 5781-2019	Арматура А500С, Ø125000000000 мм	1 кг	
195	ГОСТ 5781-2019	Арматура А500С, Ø140000000000 мм	1 кг	
196	ГОСТ 5781-2019	Арматура А500С, Ø160000000000 мм	1 кг	
197	ГОСТ 5781-2019	Арматура А500С, Ø180000000000 мм	1 кг	
198	ГОСТ 5781-2019	Арматура А500С, Ø200000000000 мм	1 кг	
199	ГОСТ 5781-2019	Арматура А500С, Ø224000000000 мм	1 кг	
200	ГОСТ 5781-2019	Арматура А500С, Ø250000000000 мм	1 кг	
201	ГОСТ 5781-2019	Арматура А500С, Ø280000000000 мм	1 кг	
202	ГОСТ 5781-2019	Арматура А500С, Ø315000000000 мм	1 кг	
203	ГОСТ 5781-2019	Арматура А500С, Ø355000000000 мм	1 кг	
204	ГОСТ 5781-2019	Арматура А500С, Ø400000000000 мм	1 кг	
205	ГОСТ 5781-2019	Арматура А500С, Ø450000000000 мм	1 кг	
206	ГОСТ 5781-2019	Арматура А500С, Ø500000000000 мм	1 кг	
207	ГОСТ 5781-2019	Арматура А500С, Ø560000000000 мм	1 кг	
208	ГОСТ 5781-2019	Арматура А500С, Ø630000000000 мм	1 кг	
209	ГОСТ 5781-2019	Арматура А500С, Ø710000000000 мм	1 кг	
210	ГОСТ 5781-2019	Арматура А500С, Ø800000000000 мм	1 кг	
211	ГОСТ 5781-2019	Арматура А500С, Ø900000000000 мм	1 кг	
212	ГОСТ 5781-2019	Арматура А500С, Ø1000000000000 мм	1 кг	
213	ГОСТ 5781-2019	Арматура А500С, Ø1120000000000 мм	1 кг	
214	ГОСТ 5781-2019	Арматура А500С, Ø1250000000000 мм	1 кг	
215	ГОСТ 5781-2019	Арматура А500С, Ø1400000000000 мм	1 кг	
216	ГОСТ 5781-2019	Арматура А500С, Ø1600000000000 мм	1 кг	
217	ГОСТ 5781-2019	Арматура А500С, Ø1800000000000 мм	1 кг	
218	ГОСТ 5781-2019	Арматура А500С, Ø2000000000000 мм	1 кг	
219	ГОСТ 5781-2019	Арматура А500С, Ø2240000000000 мм	1 кг	
220	ГОСТ 5781-2019	Арматура А500С, Ø2500000000000 мм	1 кг	
221	ГОСТ 5781-2019	Арматура А500С, Ø2800000000000 мм	1 кг	
222	ГОСТ 5781-2019	Арматура А500С, Ø3150000000000 мм	1 кг	
223	ГОСТ 5781-2019	Арматура А500С, Ø3550000000000 мм	1 кг	
224	ГОСТ 5781-2019	Арматура А500С, Ø4000000000000 мм	1 кг	
225	ГОСТ 5781-2019	Арматура А500С, Ø4500000000000 мм	1 кг	
226	ГОСТ 5781-2019	Арматура А500С, Ø5000000000000 мм	1 кг	
227	ГОСТ 5781-2019	Арматура А500С, Ø5600000000000 мм	1 кг	
228	ГОСТ 5781-2019	Арматура А500С, Ø6300000000000 мм	1 кг	
229	ГОСТ 5781-2019	Арматура А500С, Ø7100000000000 мм	1 кг	
230	ГОСТ 5781-2019	Арматура А500С, Ø8000000000000 мм	1 кг	
231	ГОСТ 5781-2019	Арматура А500С, Ø9000000000000 мм	1 кг	
232	ГОСТ 5781-2019	Арматура А500С, Ø10000000000000 мм	1 кг	
233	ГОСТ 5781-2019	Арматура А500С, Ø11200000000000 мм	1 кг	
234	ГОСТ 5781-2019	Арматура А500С, Ø12500000000000 мм	1 кг	
235	ГОСТ 5781-2019	Арматура А500С, Ø14000000000000 мм	1 кг	
236	ГОСТ 5781-2019	Арматура А500С, Ø16000000000000 мм	1 кг	
237	ГОСТ 5781-2019	Арматура А500С, Ø18000000000000 мм	1 кг	
238	ГОСТ 5781-2019	Арматура А500С, Ø20000000000000 мм	1 кг	
239	ГОСТ 5781-2019	Арматура А500С, Ø22400000000000 мм	1 кг	
240

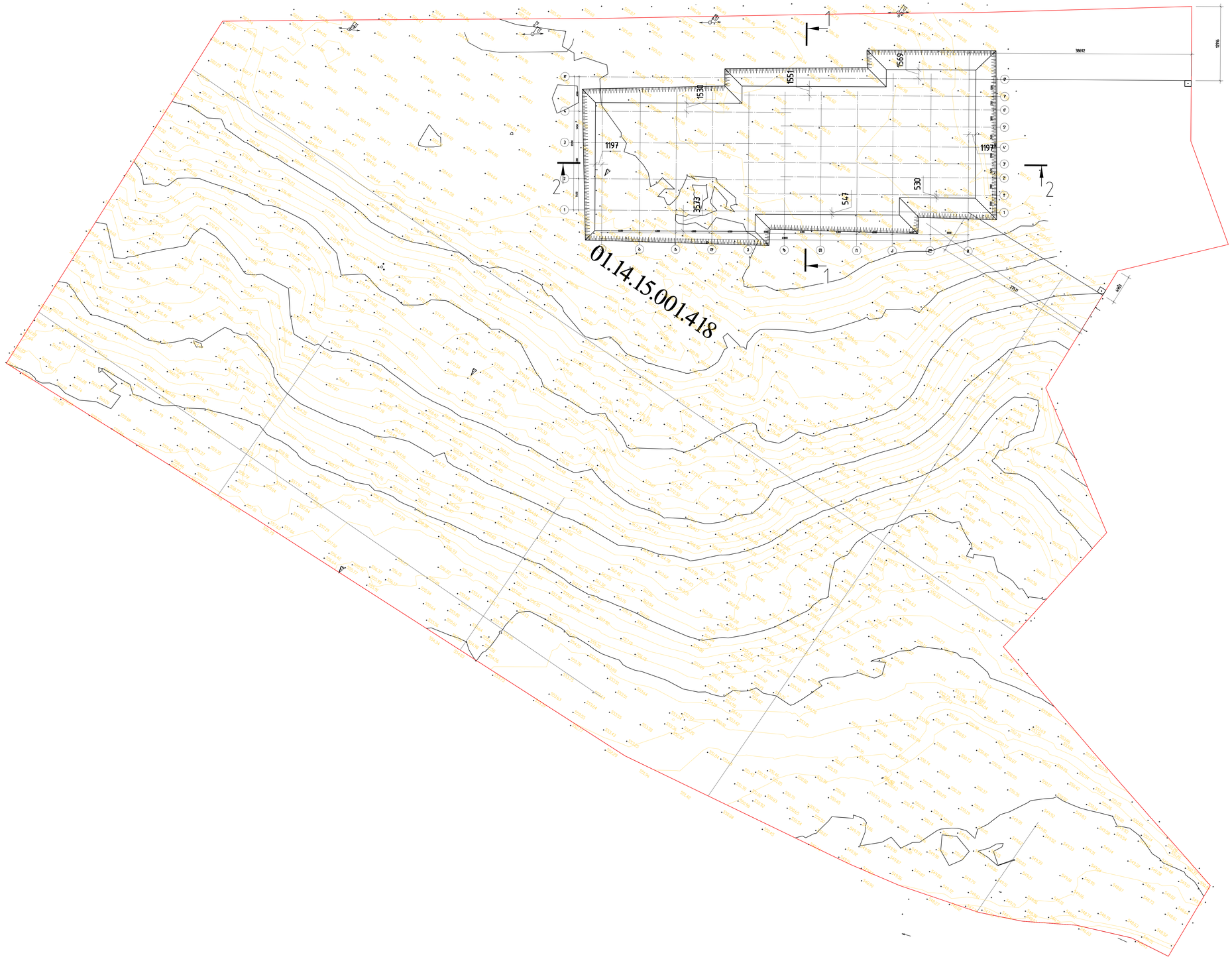
01.14.15.001.418
1569
1551
1530
1197
1197
530
547
3573
38692
1211
1211
1211

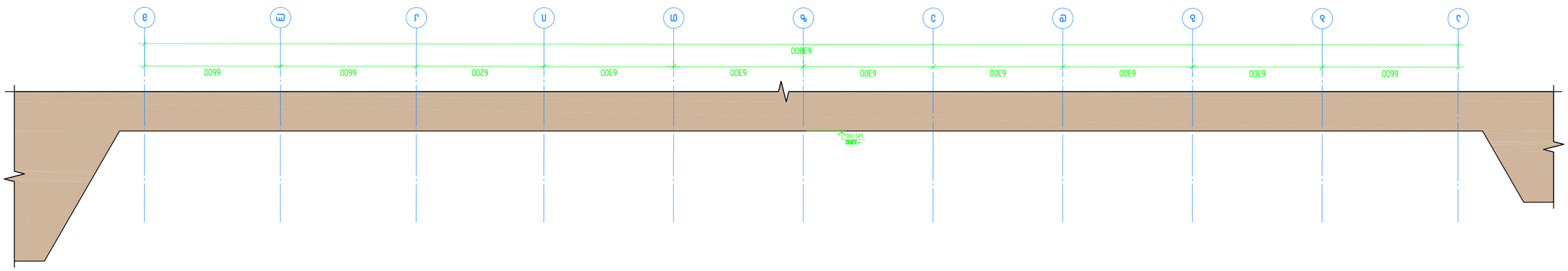

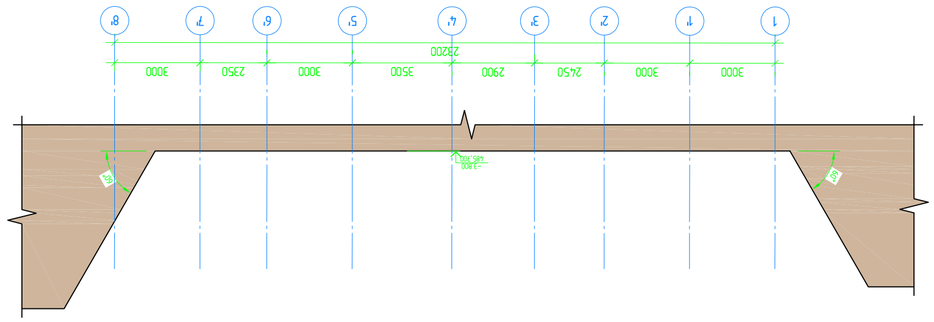

ж.ж.ж.ж.ж	ж.ж.ж.ж	ж.ж.ж.ж	ж.ж.ж.ж
ж.ж.ж.ж.ж	ж.ж.ж.ж	ж.ж.ж.ж	ж.ж.ж.ж
ж.ж.ж.ж.ж	ж.ж.ж.ж	ж.ж.ж.ж	ж.ж.ж.ж
ж.ж.ж.ж.ж	ж.ж.ж.ж	ж.ж.ж.ж	ж.ж.ж.ж
ж.ж.ж.ж.ж	ж.ж.ж.ж	ж.ж.ж.ж	ж.ж.ж.ж
ж.ж.ж.ж.ж	ж.ж.ж.ж	ж.ж.ж.ж	ж.ж.ж.ж
ж.ж.ж.ж.ж	ж.ж.ж.ж	ж.ж.ж.ж	ж.ж.ж.ж
ж.ж.ж.ж.ж	ж.ж.ж.ж	ж.ж.ж.ж	ж.ж.ж.ж
ж.ж.ж.ж.ж	ж.ж.ж.ж	ж.ж.ж.ж	ж.ж.ж.ж
ж.ж.ж.ж.ж	ж.ж.ж.ж	ж.ж.ж.ж	ж.ж.ж.ж

ж.ж.ж.ж.ж ж.ж.ж.ж.ж ж.ж.ж.ж.ж

ж.ж.ж.ж.ж ж.ж.ж.ж.ж ж.ж.ж.ж.ж

ж.ж.ж.ж.ж ж.ж.ж.ж.ж ж.ж.ж.ж.ж

ж.ж.ж.ж.ж	ж.ж.ж.ж	ж.ж.ж.ж	ж.ж.ж.ж	ж.ж.ж
1:150	A2	R1	ж-102	

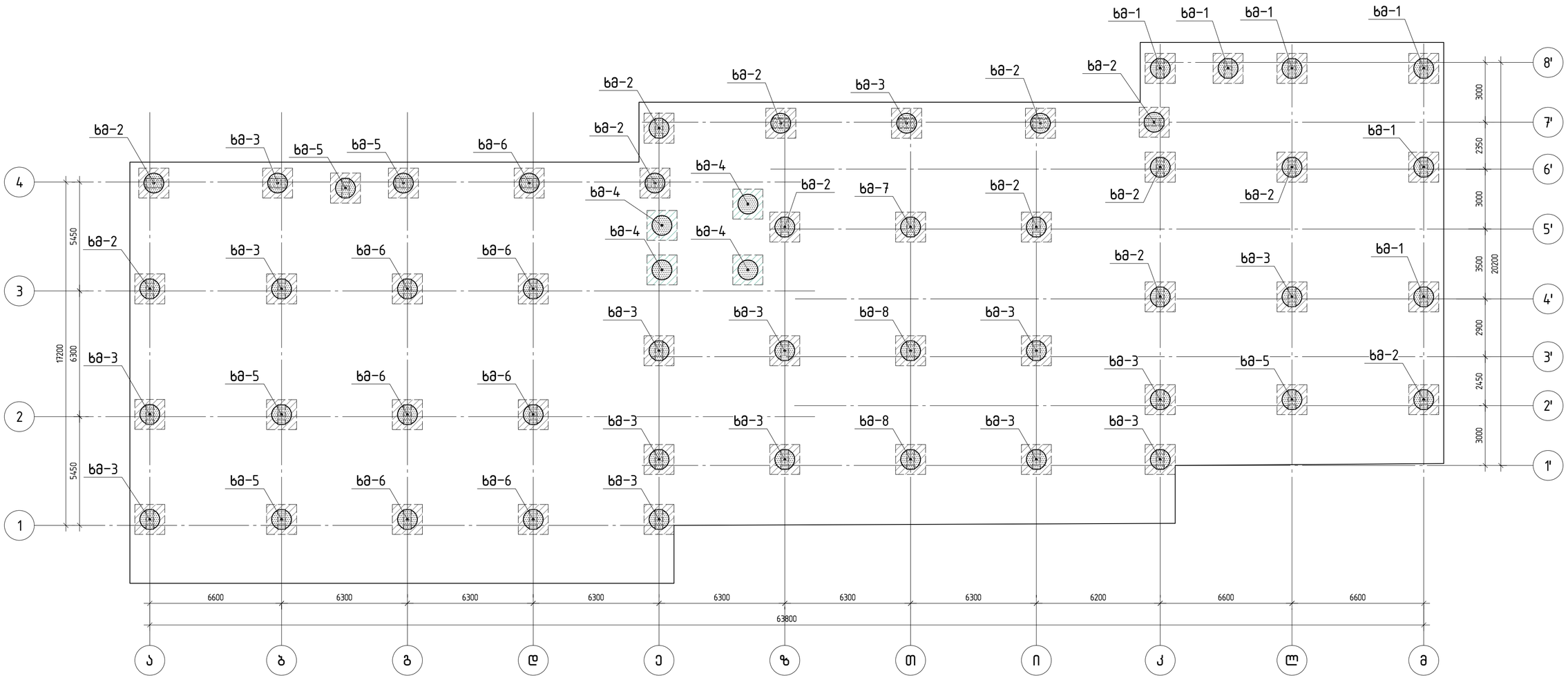

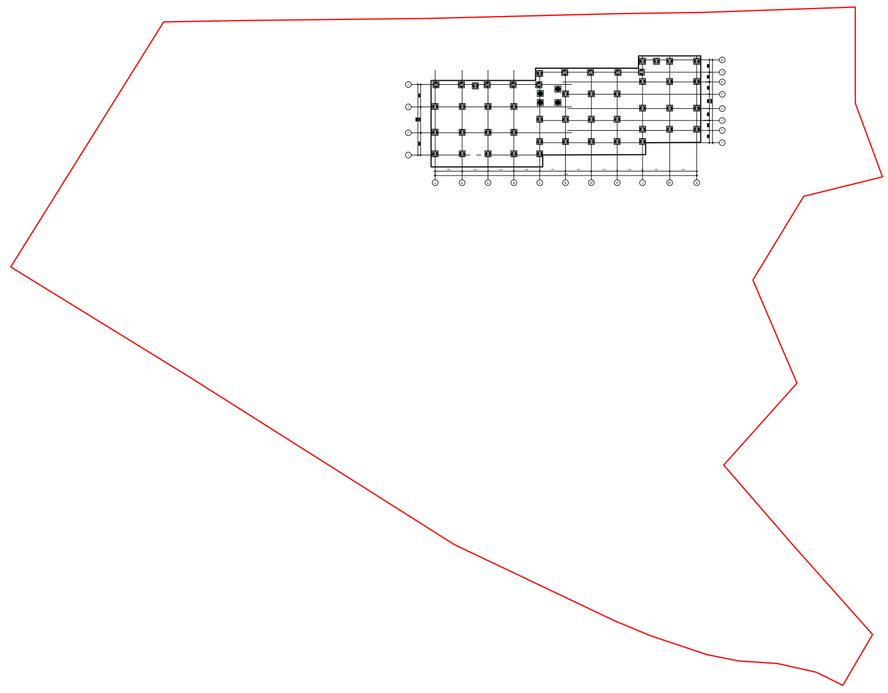

ბმ-1	6
ბმ-2	13
ბმ-3	15
ბმ-4	4
ბმ-5	5
ბმ-6	7
ბმ-7	1
ბმ-8	2

A2 1:150

კონსტრუქტორი

შ.პ.ს "ჯი ეს აი"

ალ. ყაზბეგის გამზ. 14ბ
0160, თბილისი, საქართველო
+995599150088
Gipn.ltd@gmail.com

პროექტის დასახელება:

მრავალბინიანი საცხოვრებელი სახლი (ბლოკი "B")
ქ.თბილისი, "ლელისი-3"-ის საცხოვრებელი რაიონის მიმდებარედ, ინტენსიფიკაციის გზის სამხრეთით, (ნაკვეთი №1124)

ნახაზის დასახელება:

მონოლითური ჩიმინჯების განლაგების სქემა

დახაზა	შეამოწმა	დაამტკიცა
გ.გ.	ო.ქ.	ო.ქ.

მასშტაბი	ფორმატი	თარიღი	რევიზია	ნახ.№
1:150	A2		R1	ჯ- 103

მონოლითური ხიმინჯი ხმ-1

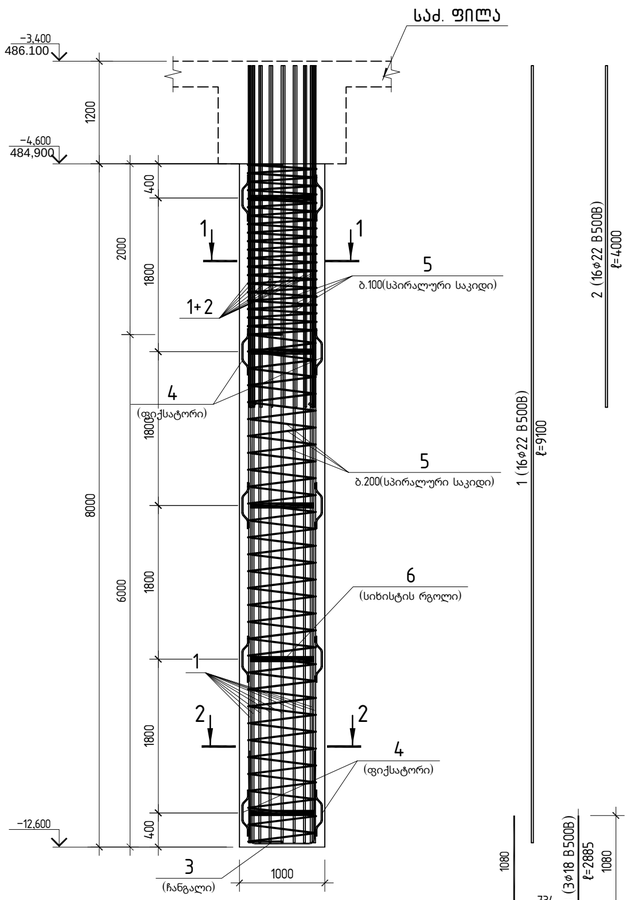

მონოლითური ხიმინჯი ხმ-2

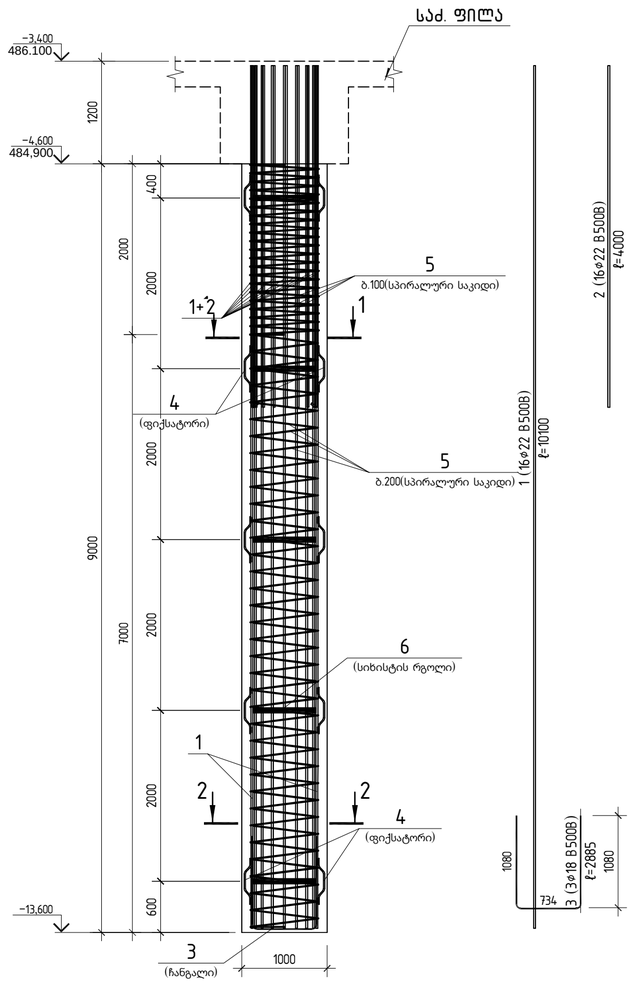

1-1

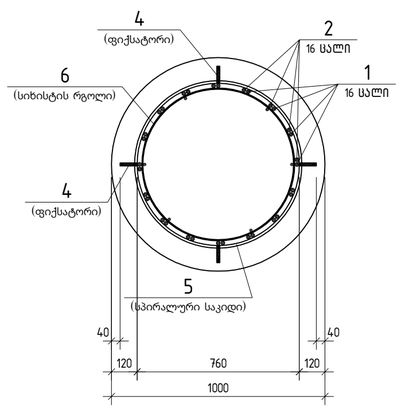

2-2

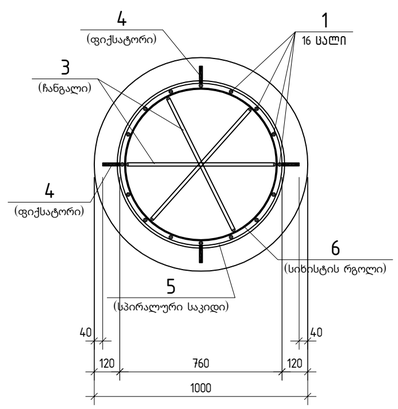

პოზ.	აღნიშვნა	დასახელება	რაოდ.	მასა,ერთ. კგ	შენიშვნა
		მონოლითური ხიმინჯი ხმ-1			
		დეტალები			
		⌀22 B500B			
1		L=9100	18	27.15	488.7
2		L=4000	18	11.94	214.9
		⌀18 A500C			
3		L=2885	3	5.76	17.3
		⌀14 A500C			
4		L=585	20	0.71	14.2
		⌀12 B500B			
5		L=135416	-	120,52	120,60
		-60X5			
6		L=2250	5	5.91	29.53
		მასალები			
		B30 კლასის ბეტონი		25.13	მ³
		მონოლითური ხიმინჯი ხმ-2			
		დეტალები			
		⌀22 B500B			
1		L=10100	18	30.14	542.5
2		L=4000	18	11.94	214.9
		⌀18 A500C			
3		L=2885	3	5.76	17.3
		⌀14 A500C			
4		L=585	20	0.71	14.2
		⌀12 B500B			
5		L=148876	-	132,50	132,50
		-60X5			
6		L=2250	5	5.91	29.53
		მასალები			
		B30 კლასის ბეტონი		28.27	მ³

კონსტრუქტორი

შ.პ.ს "ჯი ენ პი"

ალ. ყაზბეგის გამზ. 14ბ
0160, თბილისი, საქართველო
+995599150088
Gipn.ltd@gmail.com

პროექტის დასახელება:

მრავალბინიანი საცხოვრებელი სახლი (ბლოკი "A'')
ქ.თბილისი, "დელისი-3"-ის საცხოვრებელი რაიონის მიმდებარედ, ინტენსიფიკაციის გზის სამხრეთით, (ნაკვეთი №1/124)

ნახაზის დასახელება:

მონოლითური ხიმინჯები ხმ-1; ხმ-2

დახაზა	შეამოწმა	დაადასტურა
გ.გ.	ო.ძ.	ო.ძ.

მასშტაბი	ფორმატი	თარიღი	რევიზია	ნახ.№
1:50	A2		R1	ჯ- 104

A2 1:50

მონოლითური ხიმინჯი ხმ-3

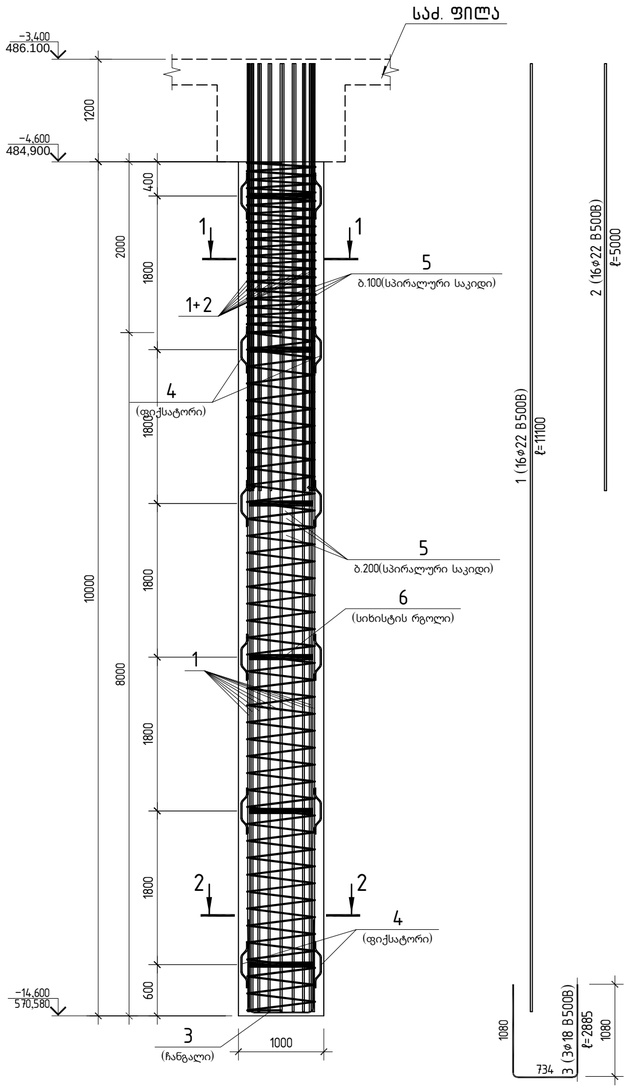

მონოლითური ხიმინჯი ხმ-4

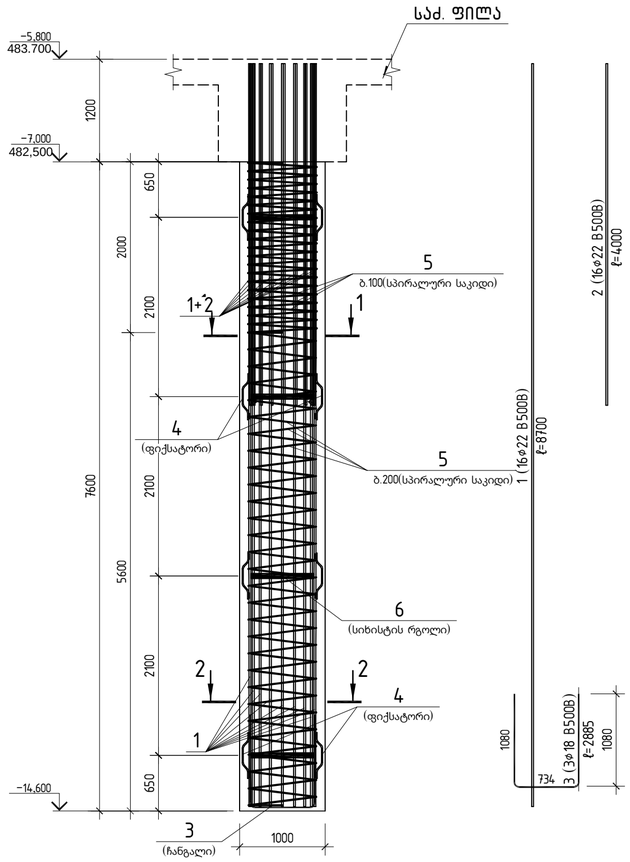

პოზ.	ა ღ წ ი შ ვ ნ ა	დ ა ს ა ხ ე ლ ე ბ ა	რაოდ.	მასა,ერთ. კგ	შენიშვნა
		მონოლითური ხიმინჯი ხმ-4			
		დეტალები			
		⌀22 B500B			
1		L=8700	18	25.96	467.3
2		L=4000	18	11.94	214.9
		⌀18 A500C			
3		L=2885	3	5.76	17.3
		⌀14 A500C			
4		L=585	16	0.71	11.4
		⌀12 B500B			
5		L=130112	-	115,80	115,80
		-60X5			
6		L=2250	4	5.91	23.63
		მასალები			
		B30 კლასის ბეტონი		23.88	მ³

1-1

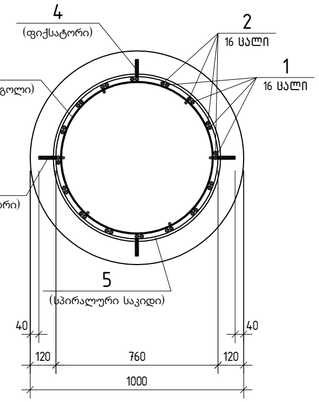

2-2

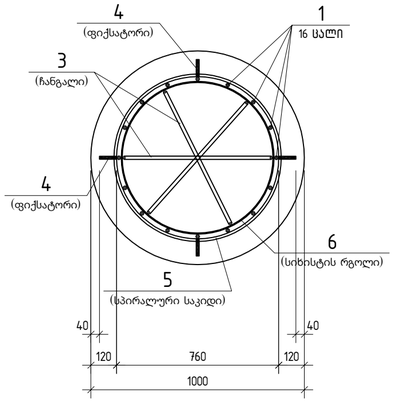

პოზ.	ა ღ წ ი შ ვ ნ ა	დ ა ს ა ხ ე ლ ე ბ ა	რაოდ.	მასა,ერთ. კგ	შენიშვნა
		მონოლითური ხიმინჯი ხმ-3			
		დეტალები			
		⌀22 B500B			
1		L=11100	18	33.12	596.2
2		L=5000	18	14.92	268.6
		⌀18 A500C			
3		L=2885	3	5.76	17.3
		⌀14 A500C			
4		L=585	24	0.71	17.0

პოზ.	ა ღ წ ი შ ვ ნ ა	დ ა ს ა ხ ე ლ ე ბ ა	რაოდ.	მასა,ერთ. კგ	შენიშვნა
		⌀12 B500B			
5		L=162360	-	144,50	144,50
		-60X5			
6		L=2250	6	5.91	35.44
		მასალები			
		B30 კლასის ბეტონი		31.42	მ³

კონსტრუქტორი

შ.პ.ს "ჯი ენ აი"

ალ. ყაზბეგის გამზ. №.9
0160, თბილისი, საქართველო
+995599150088
Gipn.ltd@gmail.com

პროექტის დასახელება:

მრავალბინიანი საცხოვრებელი სახლი (ბლოკი "A'')
ქ.თბილისი, "დელისი-3"-ის საცხოვრებელი რაიონის მიმდებარედ, ინტენსიფიკაციის გზის სამხრეთით, (ნაკვეთი №1/124)

ნახაზის დასახელება:

მონოლითური ხიმინჯები ხმ-3; ხმ-4

დახაზა	შეამოწმა	დაადასტურა
მმ.	ო.ქ.	ო.ქ.

მასშტაბი	ფორმატი	თარიღი	რევიზია	ნახ.№
1:50	A2		R1	ჯ- 105

A2 1:50

მონოლითური ხიმინჯი ხმ-5

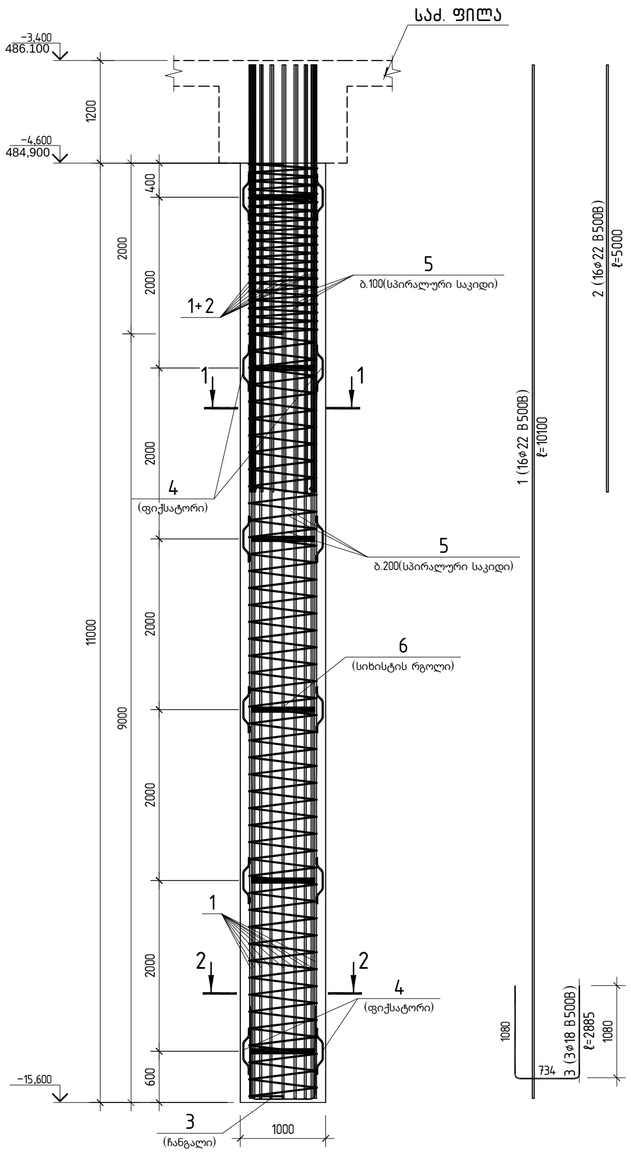

მონოლითური ხიმინჯი ხმ-6

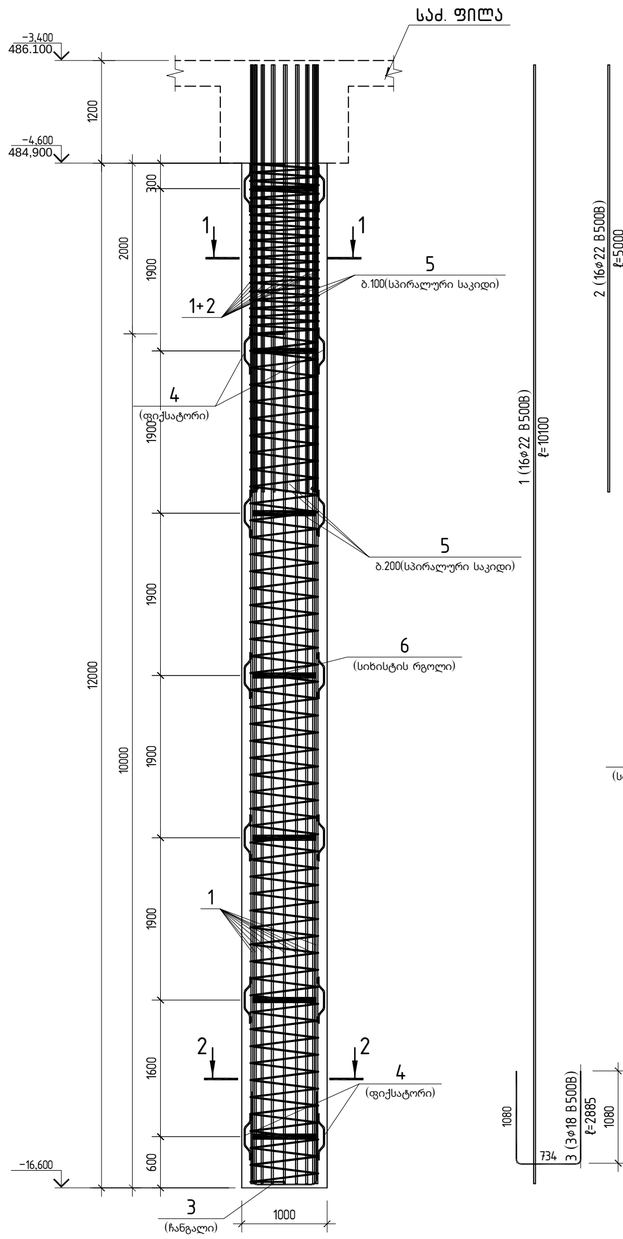

1-1

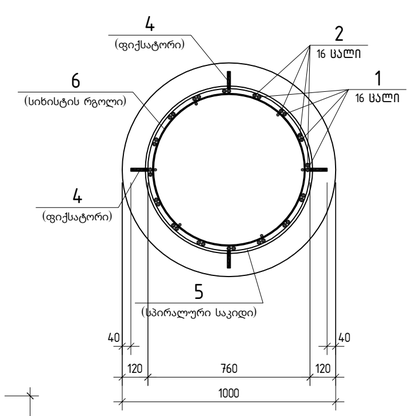

2-2

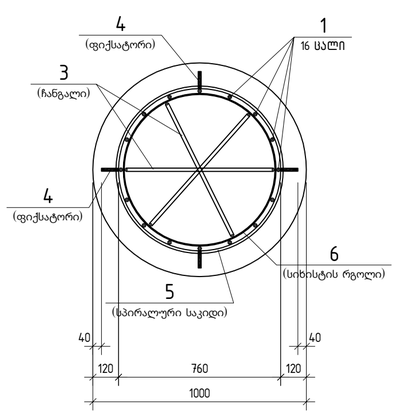

პოზ.	აღნიშვნა	დასახელება	რაოდ.	მასა,ერთ. კგ	შენიშვნა
		მონოლითური ხიმინჯი ხმ-6			
		დეტალები			
		ф22 B500B			
1		L=13100	18	39.09	703.6
2		L=5000	18	14.92	268.6
		ф18 A500C			
3		L=2885	3	5.76	17.3
		ф14 A500C			
4		L=585	28	0.71	19.9
		ф12 B500B			
5		L=175730	-	156,40	156,40
		-60X5			
6		L=2250	7	5.91	41.34
		მასალები			1207
		B30 კლასის ბეტონი		37.70	მ³
					32

პოზ.	აღნიშვნა	დასახელება	რაოდ.	მასა,ერთ. კგ	შენიშვნა
		მონოლითური ხიმინჯი ხმ-5			
		დეტალები			
		ф22 B500B			
1		L=12100	18	36.11	650.0
2		L=5000	18	14.92	268.6
		ф18 A500C			
3		L=2885	3	5.76	17.3
		ф14 A500C			
4		L=585	24	0.71	17.0
		ф12 B500B			
5		L=135416	-	120,52	120,52
		-60X5			
6		L=2250	6	5.91	35.44
		მასალები			1157
		B30 კლასის ბეტონი		34.56	მ³
					32

A2 1:50

კონსტრუქტორი

შ.პ.ს "ჯი ენ აი"

ალ. ყაზბეგის გამზ. 14ბ
0160, თბილისი, საქართველო
+995599150088
Gipn.ltd@gmail.com

პროექტის დასახელება:

მრავალბინიანი საცხოვრებელი სახლი (ბლოკი "A")
ქ.თბილისი, "დელისი-3"-ის საცხოვრებელი რაიონის მიმდებარედ, ინტენსიფიკაციის ზზის სამხრეთით, (ნაკვეთი №1124)

ნახაზის დასახელება:

მონოლითური ხიმინჯები ხმ-5 ხმ-6

დახაზა	შეამოწმა	დაადასტურა
გ.გ.	ო.ქ.	ო.ქ.

მასშტაბი	ფორმატი	თარიღი	რევიზია	ნახ.№
1:50	A2		R1	ქ- 106

მონოლითური ხიმინჯი ხმ-7

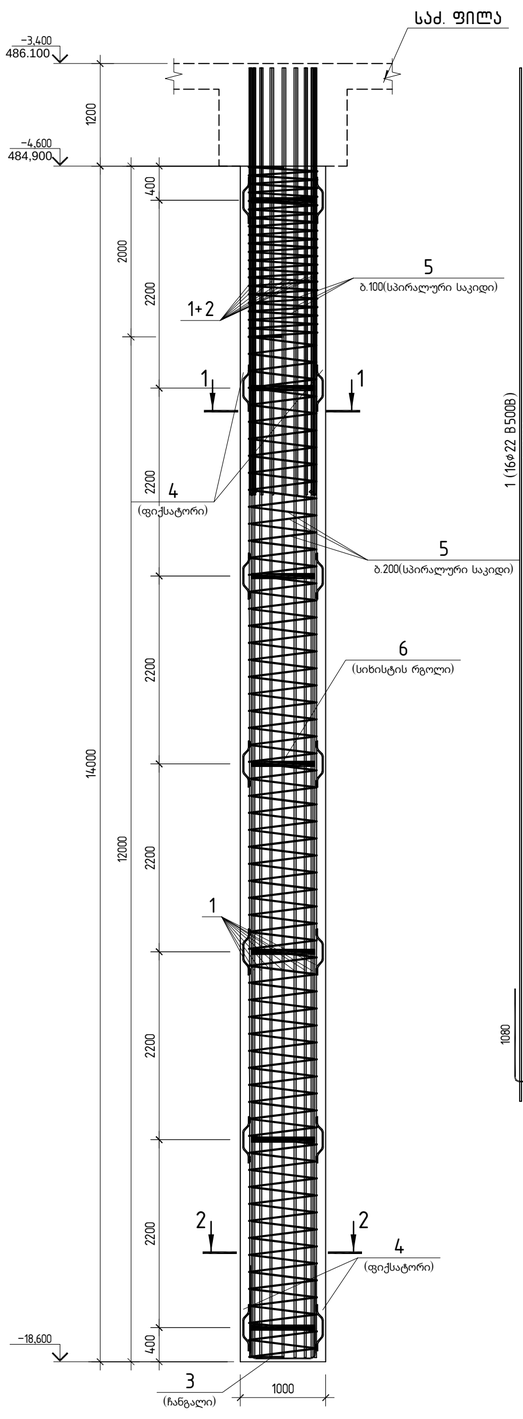

მონოლითური ხიმინჯი ხმ-8

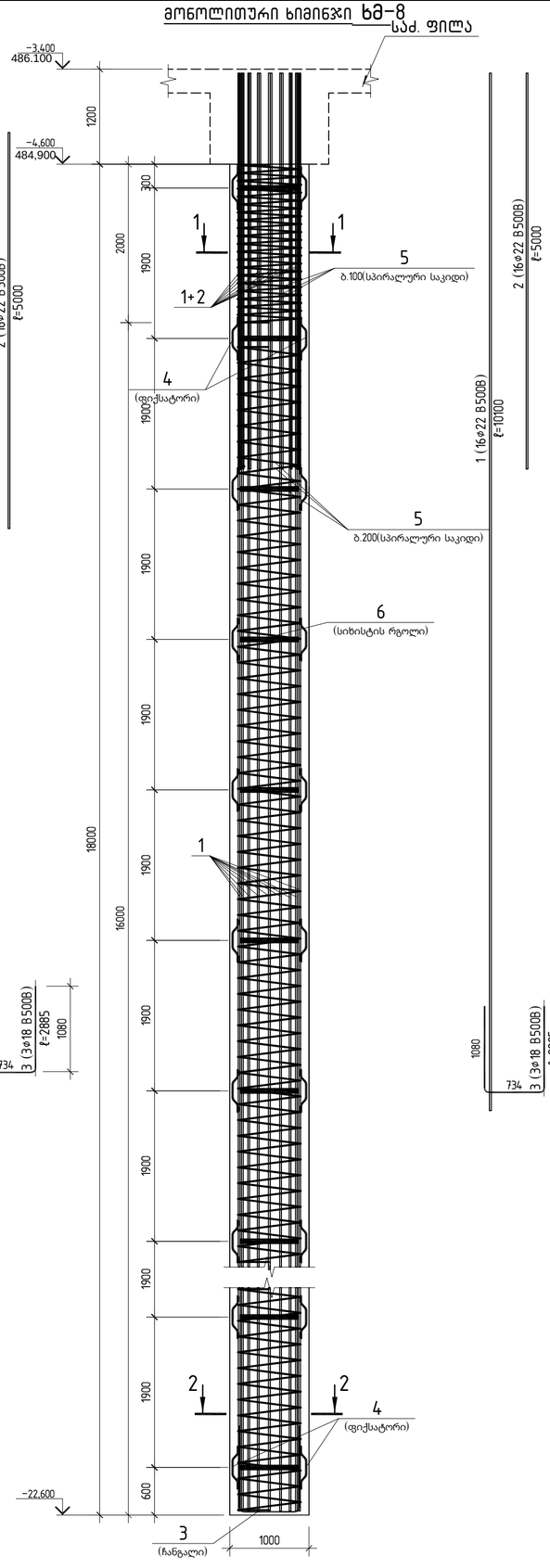

1-1

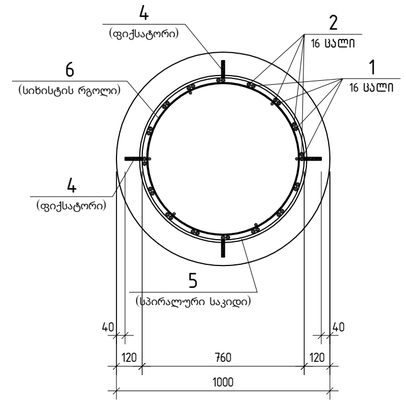

2-2

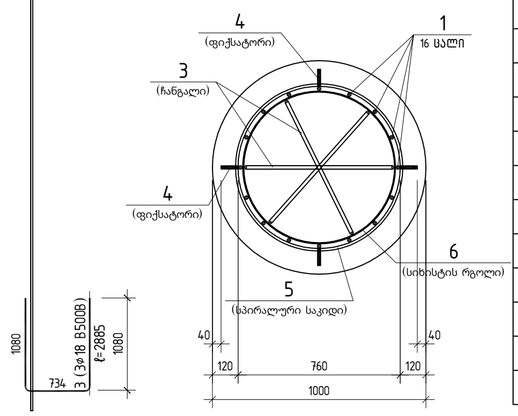

პოზ.	აღნიშვნა	დასახელება	რაოდ.	მასა,ერთ. კგ	შენიშვნა
		მონოლითური ხიმინჯი ხმ-7			
		დეტალები			
		ф22 B500B			
1		L=15100	18	45.06	811.1
2		L=5000	18	14.92	268.6
		ф18 A500C			
3		L=2885	3	5.76	17.3
		ф14 A500C			
4		L=585	28	0.71	19.9
		ф12 B500B			
5		L=216067	-	192,30	192,30
		-60X5			
6		L=2250	7	5.91	41.34
		მასალები			
		B30 კლასის ბეტონი		43.98	მ³
		მონოლითური ხიმინჯი ხმ-8			
		დეტალები			
		ф22 B500B			
1		L=19100	18	56.99	1025.8
2		L=5000	18	14.92	268.6
		ф18 A500C			
3		L=2885	3	5.76	17.3
		ф14 A500C			
4		L=585	40	0.71	28.4
		ф12 B500B			
5		L=269775	-	240,10	240,10
		-60X5			
6		L=2250	8	5.91	47.25
		მასალები			
		B30 კლასის ბეტონი		56.55	მ³

კონსტრუქტორი

შ.პ.ს "ჯი ეს აი"

ალ. ყაზბეგის გამზ. 14.ბ
0160, თბილისი, საქართველო
+995599150088
Gipn.ltd@gmail.com

პროექტის დასახელება:

მრავალბინიანი საცხოვრებელი სახლი (ბლოკი "A")
ქ.თბილისი, "დელისი-3"-ის საცხოვრებელი რაიონის მიმდებარედ, ინტენსიფიკაციის გზის სამხრეთით, (ნაკვეთი №1'124)

ნახაზის დასახელება:

მონოლითური ხიმინჯები ხმ-7; ხმ-8

დახაზა	შეამოწმა	დაადასტურა
ა.ა.	ო.ქ.	ო.ქ.

მასშტაბი	ფორმატი	თარიღი	რევიზია	ნახ.№
1:50	A2		R1	ქ- 107

A2 1:50

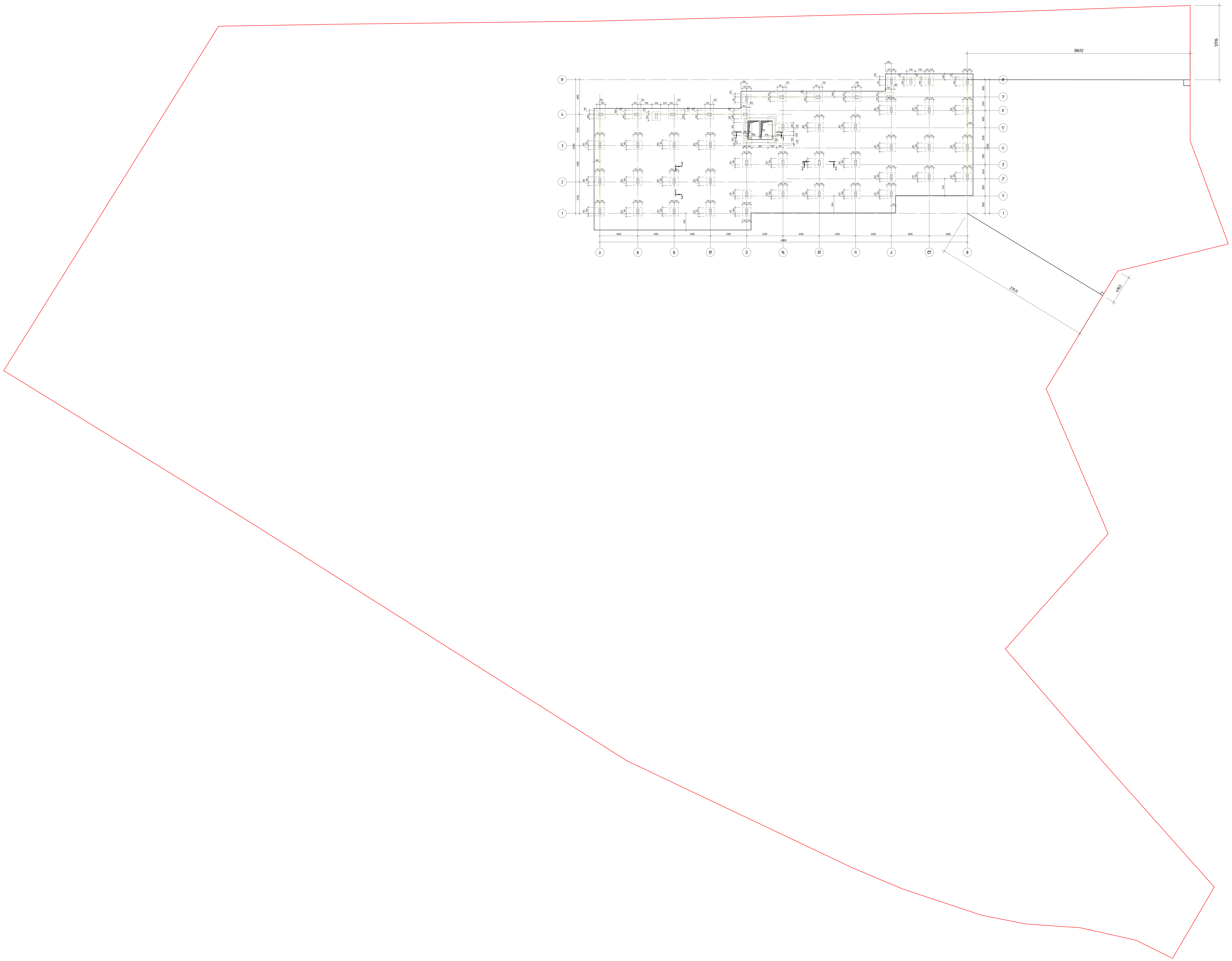

A0 1:250

კონსტრუქტორი

შ.პ.ს "ჯი ენ პი"

ალ. ყაზბეგის გამზ. 14.ბ
0160, თბილისი, საქართველო
+995599150088
Gipn.ltd@gmail.com

პროექტის დასახელება:

მრავალბინიანი საცხოვრებელი სახლი (ბლოკი "B")
ქ.თბილისი, "დელისი-3"-ის საცხოვრებელი რაიონის მიმდებარედ,
ინტენსიფიკაციის გზის სამხრეთით, (ნაკვეთი №1/124)

ნახაზის დასახელება:

საძირკვლის გეომეტრიული ზომები

დახაზა	შეამოწმა	დაადასტურა
მ.მ.	ო.ქ.	ო.ქ.

მასშტაბი	ფორმატი	თარიღი	რევიზია	ნახ.№
1:250	A0		R1	კ- 108

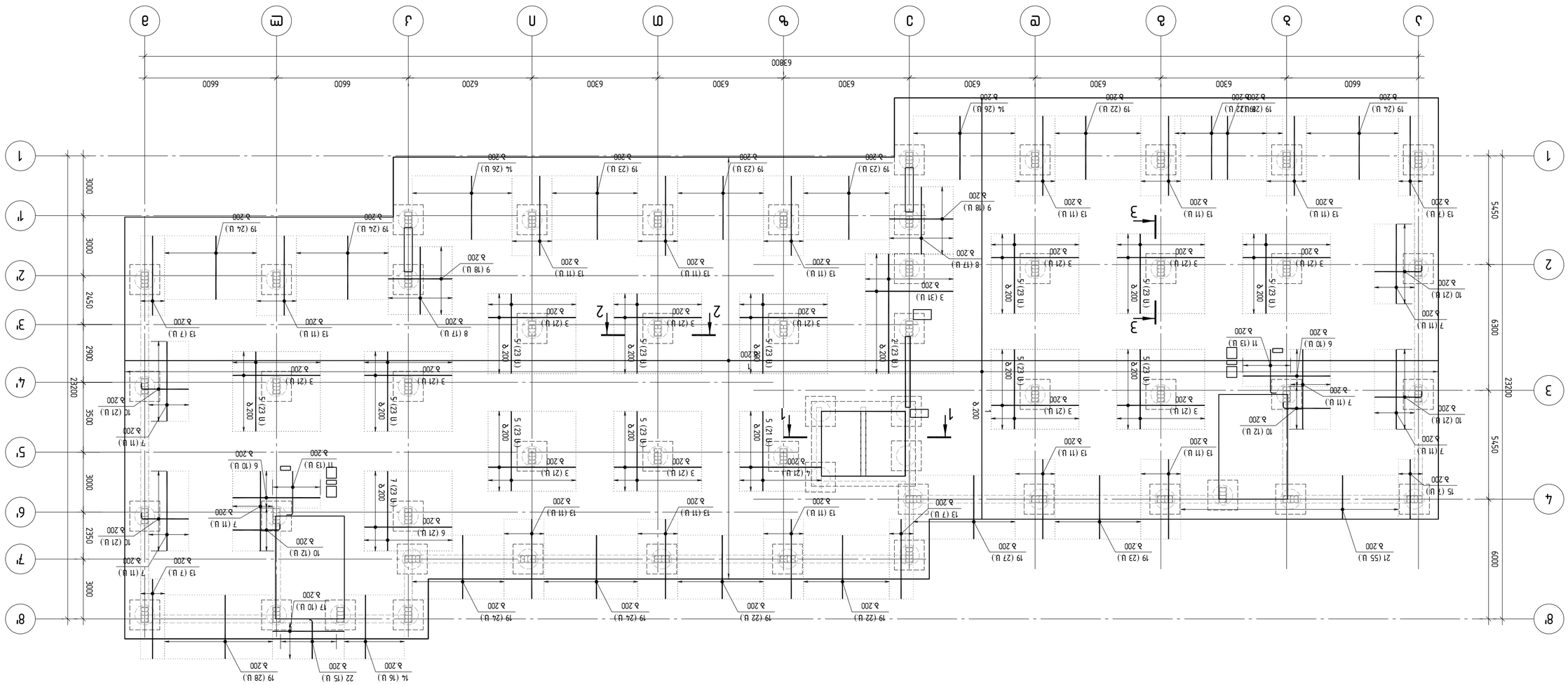

Разработал	Проверил	Н.контр.	Лист
В.В.	М.Д.		М.Д.
ГИП	Утвердил	Дата	
Д.А.			

Масштаб	Формат	Лист	Листов
1:150	А2	R1	Д- 109

ООО "ЭЗ "Зил 36 Зил"
ИНН 7723503848, КПП 772301001
г.Москва, ул.Восточная д.4 стр.2
+79559915008 8
Eliptil1@mail.com

Дополнительный комплект рабочих чертежей (взамен "В1") 3 этажный, "Г"-образный в плане, с мансардой, с техническим подпольем и техническим этажом, (без бассейна и котельной) по осям 1-8/А-Г, 1'-8'/А'-Г'

Блок №1 (без бассейна и котельной) (2 секции)

Схема расположения плит перекрытия 1 этажа

A2 1:150

Разраб.	Иванов	Лит.	Масса
Пров.	Петрова	Стадия	Лист
Н. контр.	Сидоров	Р	1
ГИП	Кузнецов	Листов 1	

ООО «Проектстрой»
г. Москва, ул. Ленина, д. 1

Железобетонный монолитный каркас 6-этажного жилого дома. Монтажная схема перекрытия 3-го этажа. Сечения 1–1, 2–2, 3–3. Бетон В25, арматура А500С, А240.

Монтажная схема перекрытия 3-го этажа
(Вариант 1)

Масштаб 1:150

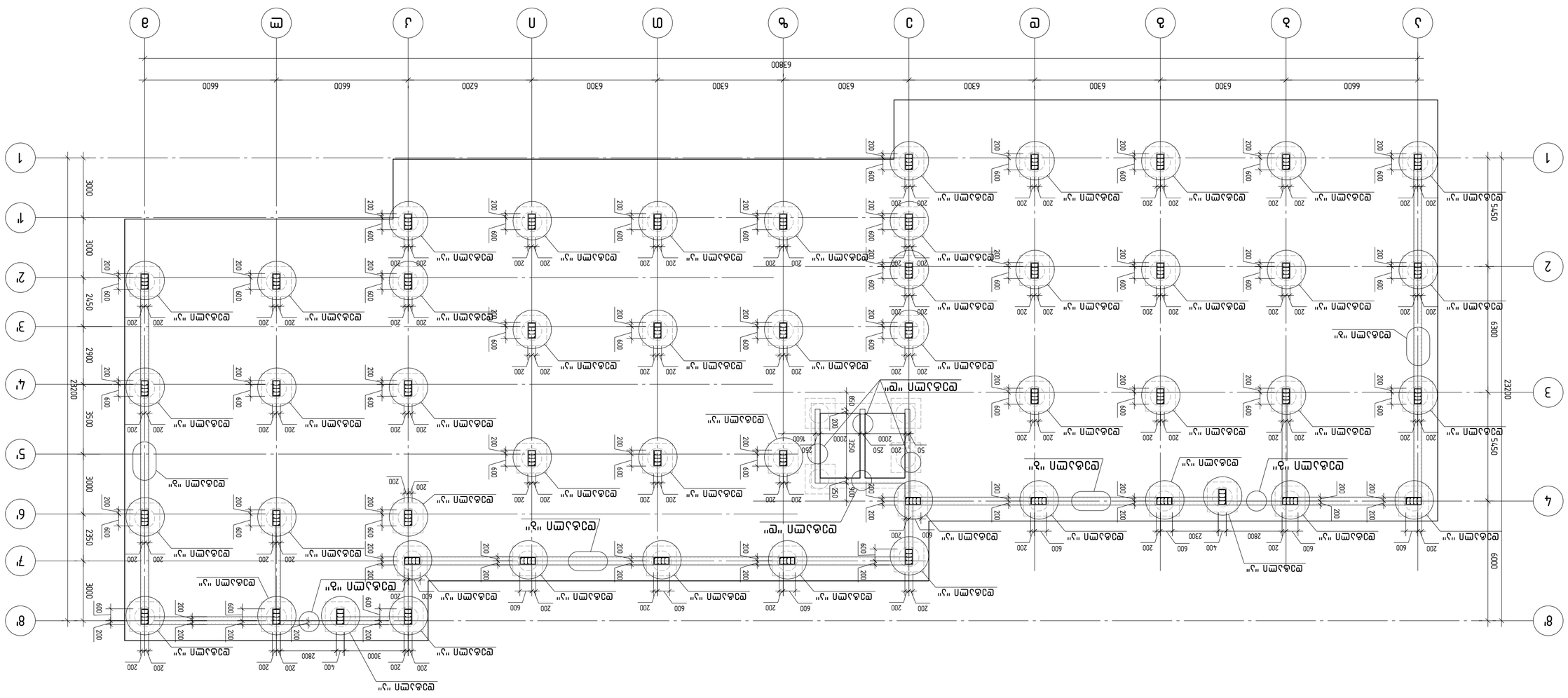

Изм. Кол.уч. Лист № док. Подп. Дата			
Разраб.	Ващенко		
Пров.	Ващенко		
Н.контр.	Ващенко		
Утв.	Ващенко		

Монтажный план колонн

Стадия	Лист	Листов
Р	1	1

ООО "Завод ЖБИ №3"
г. Ростов-на-Дону

Копировал
Формат А2

1:150

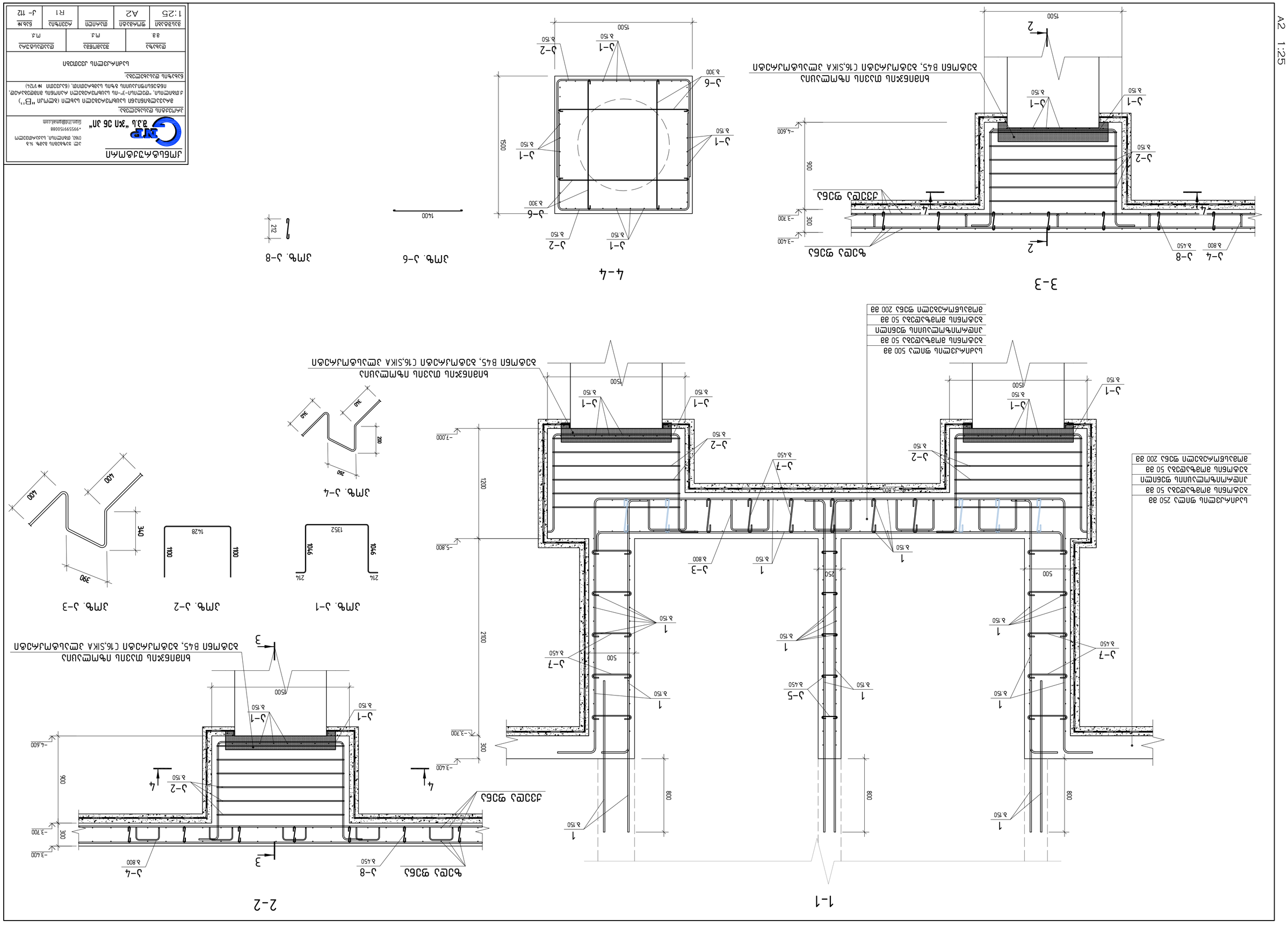
1-1
2-2
3-3
4-4
А2 1:25
Бетон В45, бетон F150 W6 на сульфатостойком цементе
Бетон В45, бетон F150 W6 на сульфатостойком цементе
Бетон В45, бетон F150 W6 на сульфатостойком цементе

Эле.		Кол.	Длина, см	Общая длина, м
	Ригель Р1			
1	ø16 А500С L=32855.89 м		1.58	51912.30
	ø18 А500С			
2	L=6000	23	11.99	275.7
3	L=4400	283	8.79	2487.9
4	L=4100	21	8.19	172.0
5	L=4000	297	7.99	2373.6
	ø16 А500С			
6	L=4400	41	6.94	284.7
7	L=4000	89	6.31	561.8
8	L=3400	34	5.37	182.4
9	L=3200	36	5.05	181.8
10	L=2625	108	4.14	447.4
11	L=2450	26	3.87	100.5
	ø14 А500С			
12	L=4400	177	5.32	940.8
13	L=4000	481	4.83	2324.2
14	L=3200	68	3.87	262.9
15	L=3000	7	3.62	25.4
	ø12 А500С			
16	L=4000	261	3.55	927.1
17	L=3600	10	3.20	32.0
18	L=3500	411	3.11	1277.4
19	L=3200	383	2.84	1088.3
20	L=2500	21	2.22	46.6
21	L=2200	55	1.95	107.4
22	L=2055	15	1.82	27.4
	ø10 А500С			
23	L=4000	14	2.46	34.5
24	L=2500	21	1.54	32.3
	ø8 А500С			
25	L=2400	198	0.95	187.7
26	L=2000	234	0.79	184.9
	ø14 В500В			
J-1	L=3900	860	4.72	4058.34
J-2	L=3620	516	4.38	2260.18
	ø12 В500В			
J-3	L=1880	25	1.67	4.183
J-4	L=1340	1550	1.19	1848.53
	ø8 В500В			
J-5	L=270	35	0.11	3.73
J-6	L=1510	516	0.60	307.77
J-7	L=560	210	0.22	46.45
J-8	L=340	4900	0.13	658.07
	ø25 В500В			
Б-1	L=3000	880	11.55	10164.00
	ø16 В500В			
Б-2	L=1500	1372	2.37	3251.64
Б-3				
	ø8 В500В			
Б-4	L=2260	120	0.89	107.12
	Балки			692.22
	Всего по ГОСТ 34028-2016		557.21	кг

А2 1:25

- 5–5; 6–6 по 7–7 должно быть замоноличено бетоном класса не ниже В30 с мелким заполнителем.
- Бетонирование ригелей Р1 производить после замоноличивания стыков Б-1 по Б-2 и Б-3 по Б-4.

Экспликация

Поз.	Обозначение	Наименование	Кол.	Масса ед., кг	Примечание
		Сборные железобетонные изделия			
1	ГОСТ 34028-2016	Ригель Р1	1	5912.30	
2	ГОСТ 34028-2016	Балка Б-1	1	1848.53	
3	ГОСТ 34028-2016	Балка Б-2	1	1251.64	
4	ГОСТ 34028-2016	Балка Б-3	1	1016.40	
5	ГОСТ 34028-2016	Балка Б-4	1	658.07	
		Материалы			
6	ГОСТ 34028-2016	Бетон тяжелый В30	1	557.21	м³

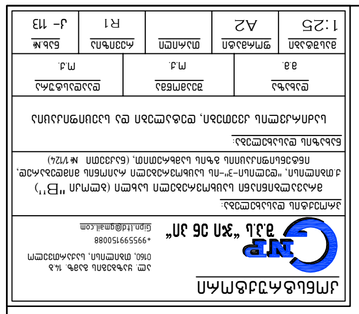

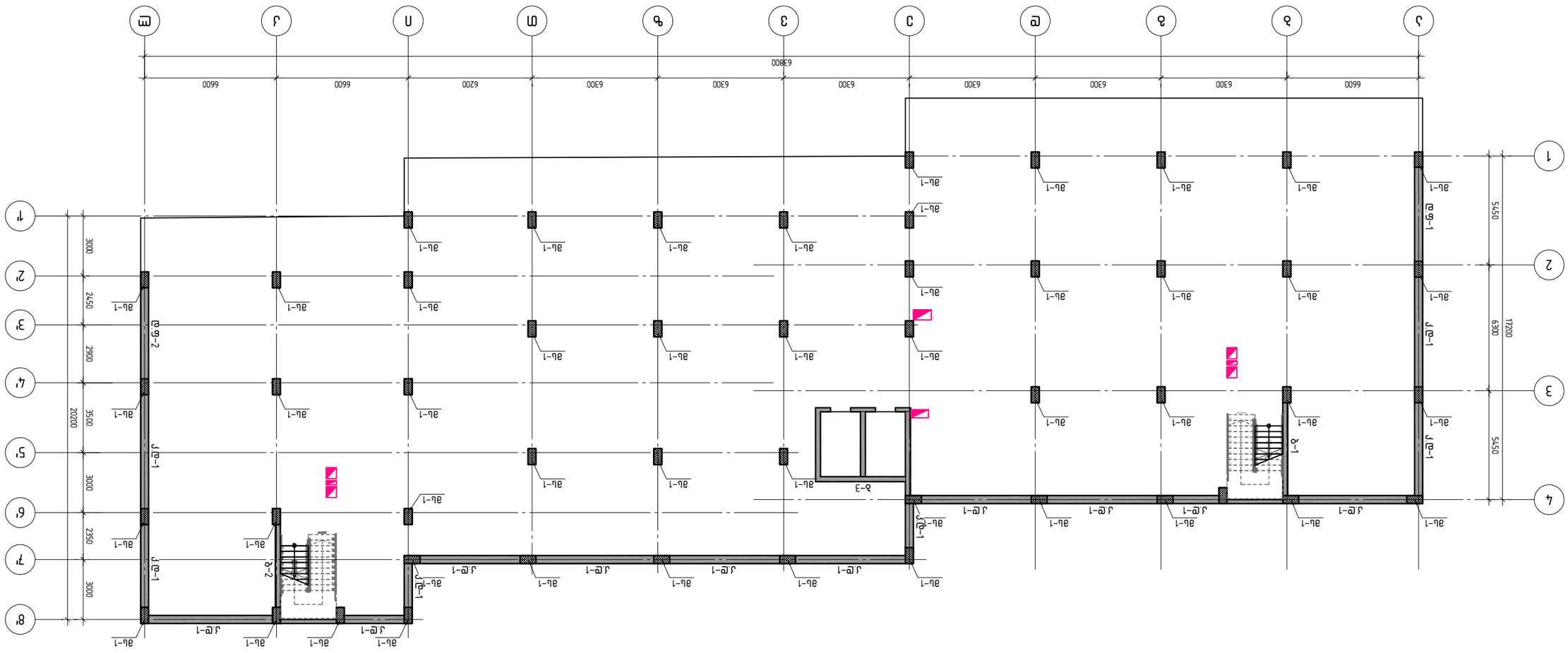

Этажи лифтовых шахт в осях Б-Ж/1-4
-3,400 (отм.0,000=абс.)

Изм.	Кол.уч.	Лист	№док.	Подп.	Дата
ГИП					
Разраб.					
Н.контр.					

Стадия	Лист	Листов
Р	4	

ООО «ЛИТ-Проект»
г.Москва, ул.Ленинская Слобода, д.19, стр.1
+74959991500

Этажи лифтовых шахт в осях Б-Ж/1-4
-3,400 (отм.0,000=абс.)

Инв.№подл.	Подп. и дата	Взам.инв.№

1:150	А2		Л1

Копирование и использование чертежей без разрешения автора запрещено.

მზიდი კონსტრუქციების განლაგების სქემა
-0.100 ნიშნულზე.

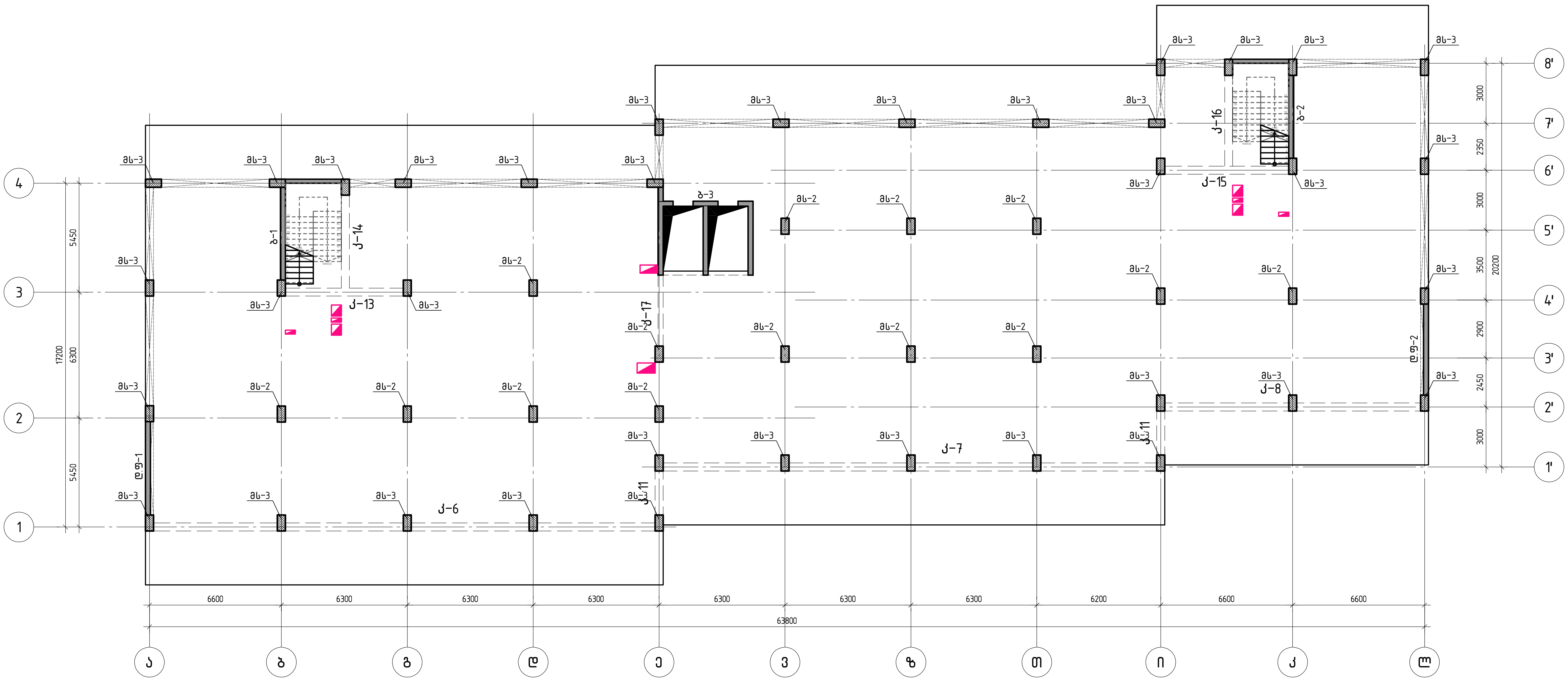

A2 1:150

კონსტრუქტორი

შ.პ.ს "ჯი ენ პი"

ალ. ყაზბეგის გამზ. 14ბ
0160, თბილისი, საქართველო
+995599150088
Gipn.ltd@gmail.com

პროექტის დასახელება:

მრავალბინიანი საცხოვრებელი სახლი (ბლოკი "G")
ქ.თბილისი, "დელისი-3"-ის საცხოვრებელი რაიონის მიმდებარედ, ინტენსიფიკაციის გზის სამხრეთით, (ნაკვეთი №1/124)

ნახაზის დასახელება:

მზიდი კონსტრუქციების განლაგების სქემა
-0.100 ნიშნულზე.

დახაზა	შეამოწმა	დაადასტურა
მ.მ.	ო.ქ.	ო.ქ.

მასშტაბი	ფორმატი	თარიღი	რევიზია	ნახ.№
1:150	A2		R2	202

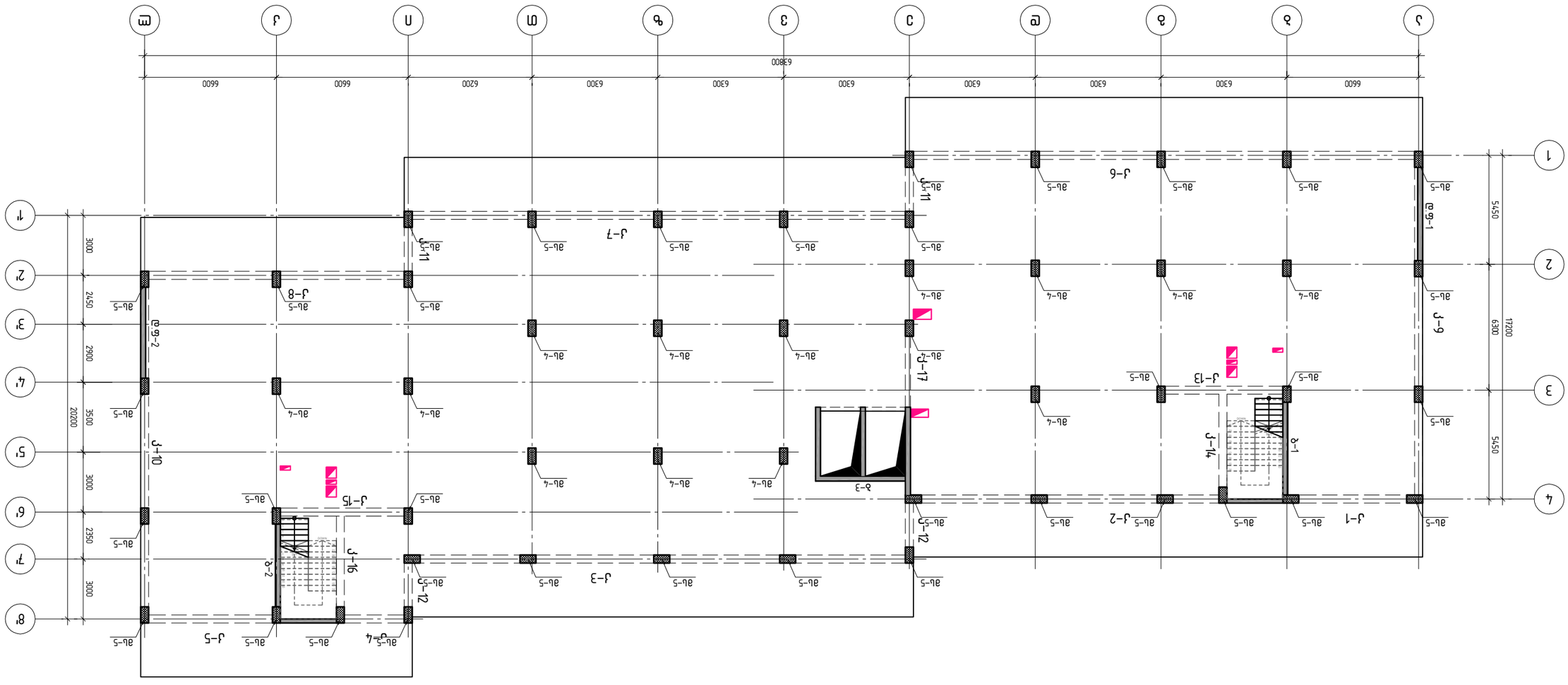

A2 1:150

ажлын дизайн зураг

+3.700 өндөрцөгөө.

Төсөл	Ай.Эй.Ар
Ай.Эй.Ар "Зүн Зэ Дэ" ХХК	Ай.Эй.Ар
Хянасан	Ай.Эй.Ар
Зураг	Ай.Эй.Ар
Зөвлөх	Ай.Эй.Ар
Масштаб	1:150
Хуудасны хэмжээ	A2
Хувилбар	R2
Хуудасны дугаар	203

ХХК "Зүн Зэ Дэ" Ай.Эй.Ар
Хэл хоорондын зай 4.2м
Улаанбаатар хот, Сүхбаатар дүүрэг
+99559915008
ujargal@gmail.com

Барилгын ерөнхий ажлын гүйцэтгэгч компанийн ажлын дизайн зураг. Ажлын дизайн зураг нь барилгын ерөнхий ажлын гүйцэтгэгч компанийн ажлын дизайн зураг. (БЗД-2024) Ж-1/24

Барилгын ерөнхий ажлын гүйцэтгэгч компанийн ажлын дизайн зураг

Ажлын дизайн зураг нь "Төсөлчин-3"-ны цэцэрлэгийн барилгын ажлын дизайн зураг. Ажлын дизайн зураг нь барилгын ерөнхий ажлын гүйцэтгэгч компанийн ажлын дизайн зураг. (БЗД-2024) Ж-1/24

Ерөнхий	Ай.Эй.Ар	Ай.Эй.Ар	Ай.Эй.Ар
Ай.Эй.Ар

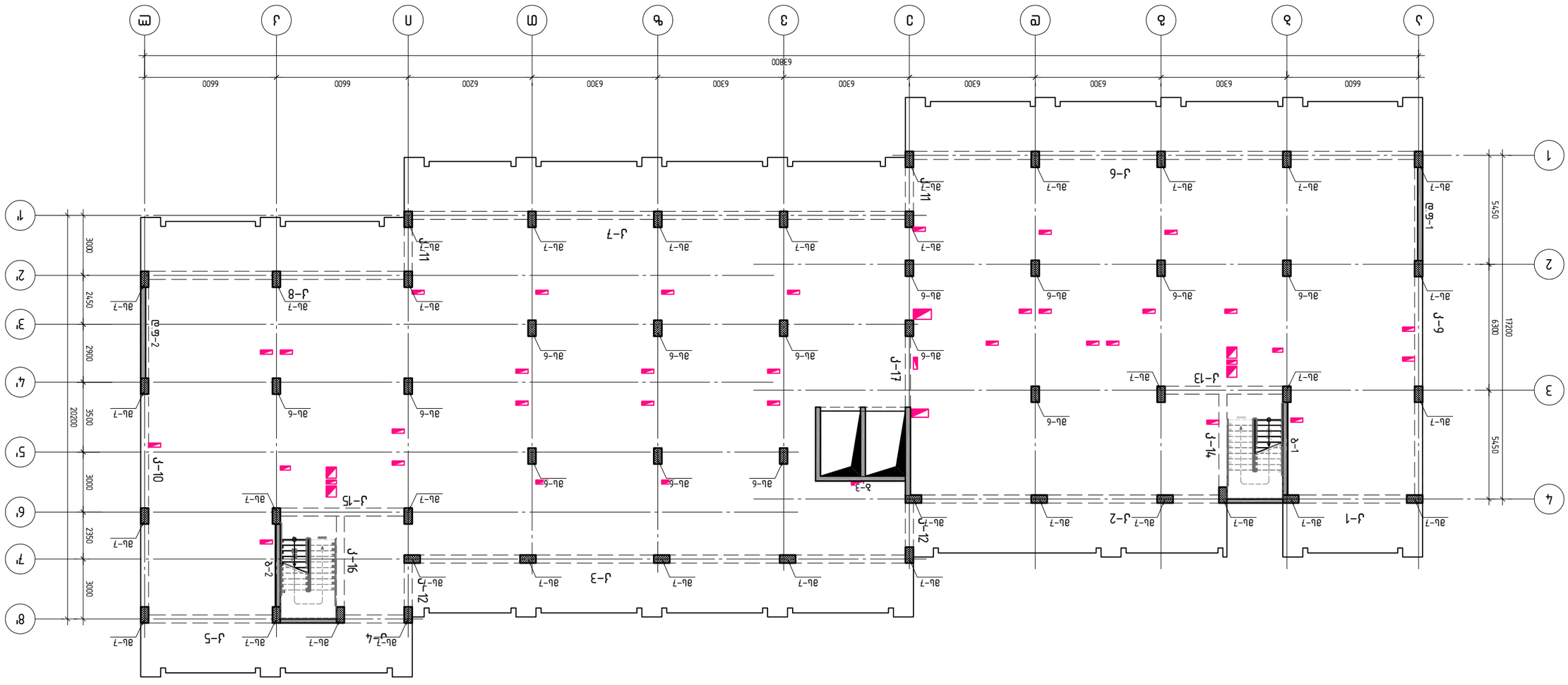

Ажлын зураг барилгын архитектурын хэсгийн цэвэр шал +6.700 бэлэн болсныг харуулав.

А2 1:150

Барилгын нэр				
Ажлын нэр				
Гүйцэтгэгч				
Зохиогч				
Хянасан				
Зөвшөөрсөн				
Ажлын зураг				
Масштаб	1:150	А2		
Огноо		R2		
Хуудасны дугаар				

ЖТР ХХК
Улаанбаатар хот, Сүхбаатар дүүрэг, 8-р хороо, Энхтайваны өргөн чөлөө, 23 тоот
+99559915008
info@jtr.mn

Барилгын нэр: Монгол Улсын Ерөнхийлөгчийн Тамгын газрын шинэ барилгын ажлын зураг
Ажлын нэр: Архитектурын ажлын зураг
Гүйцэтгэгч: Ж.Тэмүүлэн
Зохиогч: Ж.Тэмүүлэн
Хянасан: Ж.Тэмүүлэн
Зөвшөөрсөн: Ж.Тэмүүлэн
Ажлын зураг: Ж.Тэмүүлэн
Масштаб: 1:150 | А2 | Огноо: | R2 | Хуудасны дугаар: 204

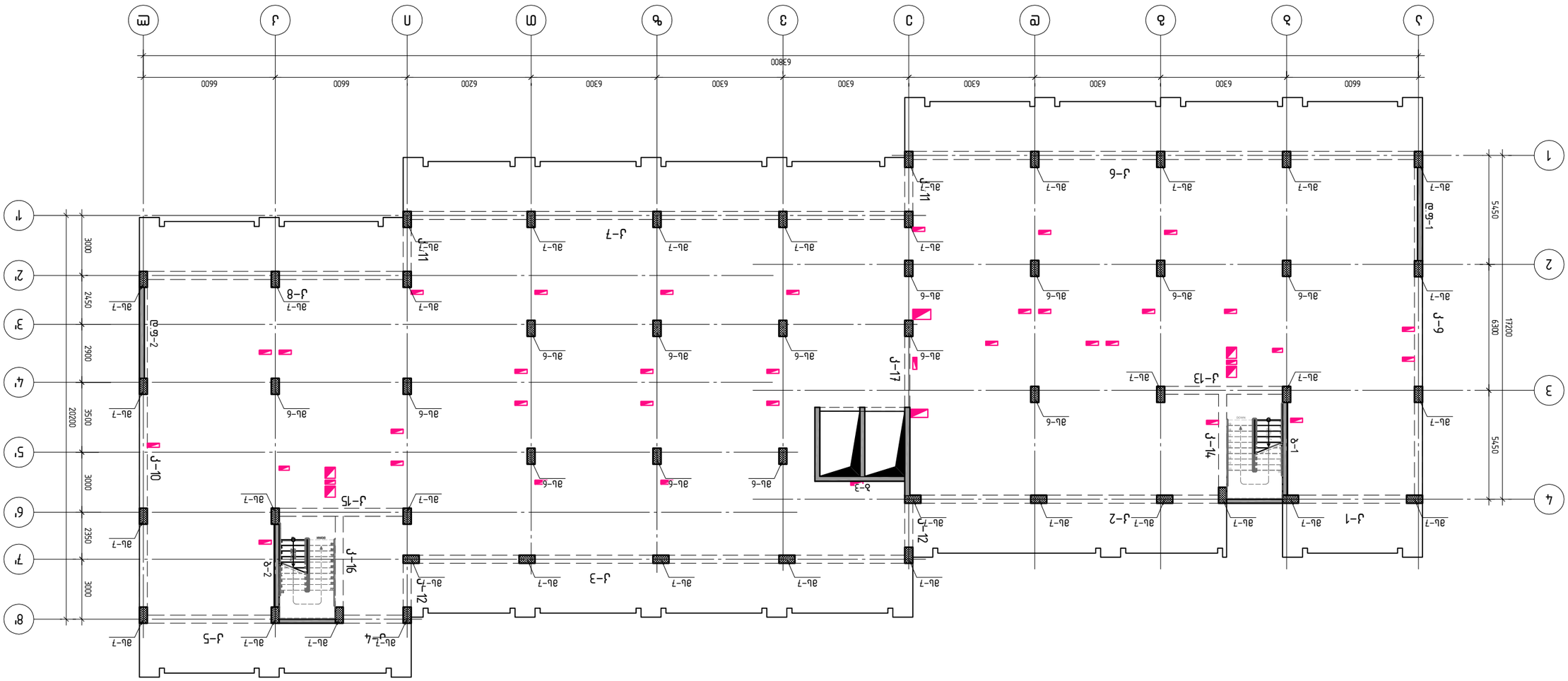

Этажи 2-3 жилого дома с встроенными помещениями и подземной автостоянкой
+10.000 Блок-секция 1

Изм.	Кол.уч.	Лист	№ док.	Подп.
ГИП			Этажи 2-3 жилого дома с встроенными помещениями и подземной автостоянкой	
Разраб.				Стадия: Лист: Листов:
Н.контр.				Р 1
				ООО "ЖР"

А2 1:150

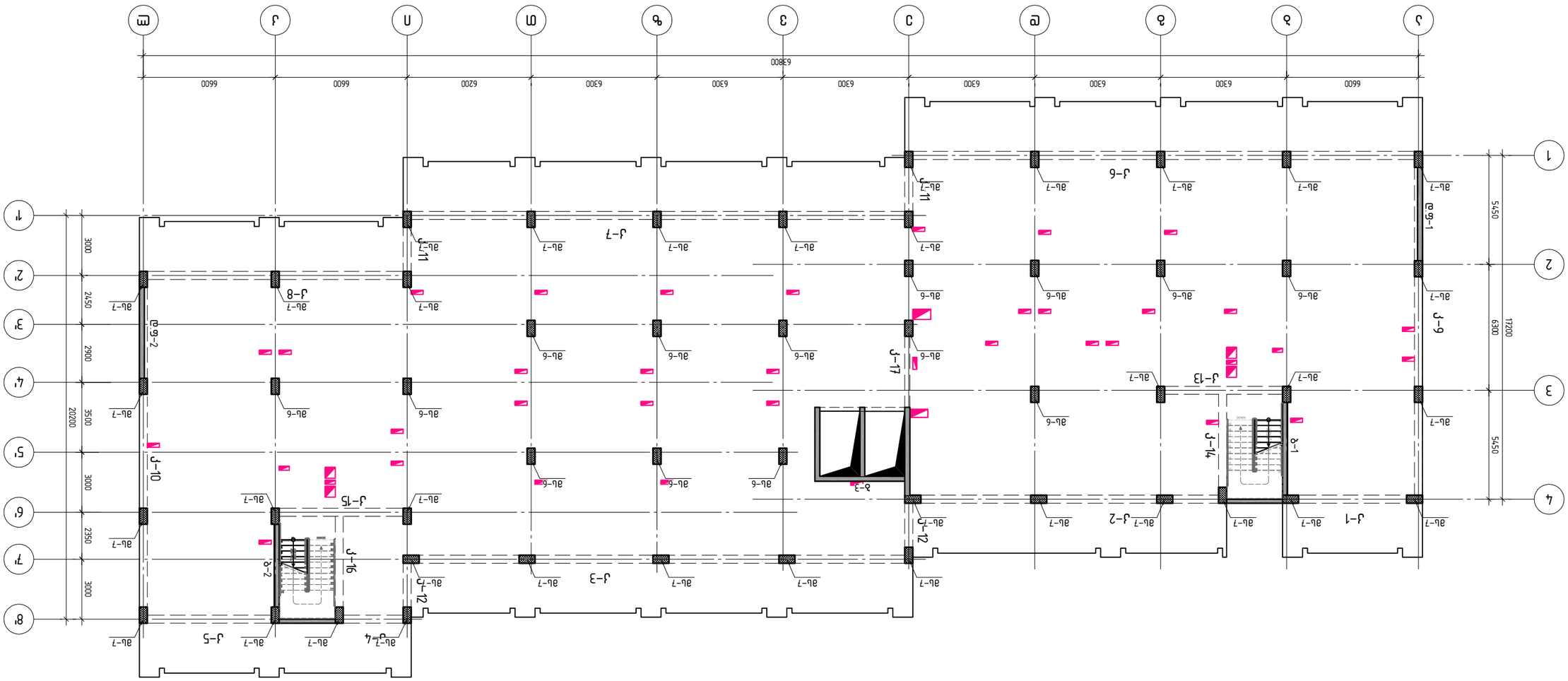

A2 1:150

Изм.	Кол.уч.	Лист	№ док.	Подп.
ГИП				
Разраб.				
Н.контр.				

Ж-1 Ж-2 Ж-3 Ж-4 Ж-5 Ж-6 Ж-7 Ж-8 Ж-9 Ж-10 Ж-11 Ж-12 Ж-13 Ж-14 Ж-15 Ж-16 Ж-17 Ж-18 Ж-19 Ж-20 Ж-21 Ж-22 Ж-23 Ж-24 Ж-25 Ж-26 Ж-27 Ж-28 Ж-29 Ж-30 Ж-31 Ж-32 Ж-33 Ж-34 Ж-35 Ж-36 Ж-37 Ж-38 Ж-39 Ж-40 Ж-41 Ж-42 Ж-43 Ж-44 Ж-45 Ж-46 Ж-47 Ж-48 Ж-49 Ж-50 Ж-51 Ж-52 Ж-53 Ж-54 Ж-55 Ж-56 Ж-57 Ж-58 Ж-59 Ж-60 Ж-61 Ж-62 Ж-63 Ж-64 Ж-65 Ж-66 Ж-67 Ж-68 Ж-69 Ж-70 Ж-71 Ж-72 Ж-73 Ж-74 Ж-75 Ж-76 Ж-77 Ж-78 Ж-79 Ж-80 Ж-81 Ж-82 Ж-83 Ж-84 Ж-85 Ж-86 Ж-87 Ж-88 Ж-89 Ж-90 Ж-91 Ж-92 Ж-93 Ж-94 Ж-95 Ж-96 Ж-97 Ж-98 Ж-99 Ж-100 Ж-101 Ж-102 Ж-103 Ж-104 Ж-105 Ж-106 Ж-107 Ж-108 Ж-109 Ж-110 Ж-111 Ж-112 Ж-113 Ж-114 Ж-115 Ж-116 Ж-117 Ж-118 Ж-119 Ж-120 Ж-121 Ж-122 Ж-123 Ж-124 Ж-125 Ж-126 Ж-127 Ж-128 Ж-129 Ж-130 Ж-131 Ж-132 Ж-133 Ж-134 Ж-135 Ж-136 Ж-137 Ж-138 Ж-139 Ж-140 Ж-141 Ж-142 Ж-143 Ж-144 Ж-145 Ж-146 Ж-147 Ж-148 Ж-149 Ж-150 Ж-151 Ж-152 Ж-153 Ж-154 Ж-155 Ж-156 Ж-157 Ж-158 Ж-159 Ж-160 Ж-161 Ж-162 Ж-163 Ж-164 Ж-165 Ж-166 Ж-167 Ж-168 Ж-169 Ж-170 Ж-171 Ж-172 Ж-173 Ж-174 Ж-175 Ж-176 Ж-177 Ж-178 Ж-179 Ж-180 Ж-181 Ж-182 Ж-183 Ж-184 Ж-185 Ж-186 Ж-187 Ж-188 Ж-189 Ж-190 Ж-191 Ж-192 Ж-193 Ж-194 Ж-195 Ж-196 Ж-197 Ж-198 Ж-199 Ж-200 Ж-201 Ж-202 Ж-203 Ж-204 Ж-205 Ж-206 Ж-207 Ж-208 Ж-209 Ж-210 Ж-211 Ж-212 Ж-213 Ж-214 Ж-215 Ж-216 Ж-217 Ж-218 Ж-219 Ж-220 Ж-221 Ж-222 Ж-223 Ж-224 Ж-225 Ж-226 Ж-227 Ж-228 Ж-229 Ж-230 Ж-231 Ж-232 Ж-233 Ж-234 Ж-235 Ж-236 Ж-237 Ж-238 Ж-239 Ж-240 Ж-241 Ж-242 Ж-243 Ж-244 Ж-245 Ж-246 Ж-247 Ж-248 Ж-249 Ж-250 Ж-251 Ж-252 Ж-253 Ж-254 Ж-255 Ж-256 Ж-257 Ж-258 Ж-259 Ж-260 Ж-261 Ж-262 Ж-263 Ж-264 Ж-265 Ж-266 Ж-267 Ж-268 Ж-269 Ж-270 Ж-271 Ж-272 Ж-273 Ж-274 Ж-275 Ж-276 Ж-277 Ж-278 Ж-279 Ж-280 Ж-281 Ж-282 Ж-283 Ж-284 Ж-285 Ж-286 Ж-287 Ж-288 Ж-289 Ж-290 Ж-291 Ж-292 Ж-293 Ж-294 Ж-295 Ж-296 Ж-297 Ж-298 Ж-299 Ж-300 Ж-301 Ж-302 Ж-303 Ж-304 Ж-305 Ж-306 Ж-307 Ж-308 Ж-309 Ж-310 Ж-311 Ж-312 Ж-313 Ж-314 Ж-315 Ж-316 Ж-317 Ж-318 Ж-319 Ж-320 Ж-321 Ж-322 Ж-323 Ж-324 Ж-325 Ж-326 Ж-327 Ж-328 Ж-329 Ж-330 Ж-331 Ж-332 Ж-333 Ж-334 Ж-335 Ж-336 Ж-337 Ж-338 Ж-339 Ж-340 Ж-341 Ж-342 Ж-343 Ж-344 Ж-345 Ж-346 Ж-347 Ж-348 Ж-349 Ж-350 Ж-351 Ж-352 Ж-353 Ж-354 Ж-355 Ж-356 Ж-357 Ж-358 Ж-359 Ж-360 Ж-361 Ж-362 Ж-363 Ж-364 Ж-365 Ж-366 Ж-367 Ж-368 Ж-369 Ж-370 Ж-371 Ж-372 Ж-373 Ж-374 Ж-375 Ж-376 Ж-377 Ж-378 Ж-379 Ж-380 Ж-381 Ж-382 Ж-383 Ж-384 Ж-385 Ж-386 Ж-387 Ж-388 Ж-389 Ж-390 Ж-391 Ж-392 Ж-393 Ж-394 Ж-395 Ж-396 Ж-397 Ж-398 Ж-399 Ж-400 Ж-401 Ж-402 Ж-403 Ж-404 Ж-405 Ж-406 Ж-407 Ж-408 Ж-409 Ж-410 Ж-411 Ж-412 Ж-413 Ж-414 Ж-415 Ж-416 Ж-417 Ж-418 Ж-419 Ж-420 Ж-421 Ж-422 Ж-423 Ж-424 Ж-425 Ж-426 Ж-427 Ж-428 Ж-429 Ж-430 Ж-431 Ж-432 Ж-433 Ж-434 Ж-435 Ж-436 Ж-437 Ж-438 Ж-439 Ж-440 Ж-441 Ж-442 Ж-443 Ж-444 Ж-445 Ж-446 Ж-447 Ж-448 Ж-449 Ж-450 Ж-451 Ж-452 Ж-453 Ж-454 Ж-455 Ж-456 Ж-457 Ж-458 Ж-459 Ж-460 Ж-461 Ж-462 Ж-463 Ж-464 Ж-465 Ж-466 Ж-467 Ж-468 Ж-469 Ж-470 Ж-471 Ж-472 Ж-473 Ж-474 Ж-475 Ж-476 Ж-477 Ж-478 Ж-479 Ж-480 Ж-481 Ж-482 Ж-483 Ж-484 Ж-485 Ж-486 Ж-487 Ж-488 Ж-489 Ж-490 Ж-491 Ж-492 Ж-493 Ж-494 Ж-495 Ж-496 Ж-497 Ж-498 Ж-499 Ж-500 Ж-501 Ж-502 Ж-503 Ж-504 Ж-505 Ж-506 Ж-507 Ж-508 Ж-509 Ж-510 Ж-511 Ж-512 Ж-513 Ж-514 Ж-515 Ж-516 Ж-517 Ж-518 Ж-519 Ж-520 Ж-521 Ж-522 Ж-523 Ж-524 Ж-525 Ж-526 Ж-527 Ж-528 Ж-529 Ж-530 Ж-531 Ж-532 Ж-533 Ж-534 Ж-535 Ж-536 Ж-537 Ж-538 Ж-539 Ж-540 Ж-541 Ж-542 Ж-543 Ж-544 Ж-545 Ж-546 Ж-547 Ж-548 Ж-549 Ж-550 Ж-551 Ж-552 Ж-553 Ж-554 Ж-555 Ж-556 Ж-557 Ж-558 Ж-559 Ж-560 Ж-561 Ж-562 Ж-563 Ж-564 Ж-565 Ж-566 Ж-567 Ж-568 Ж-569 Ж-570 Ж-571 Ж-572 Ж-573 Ж-574 Ж-575 Ж-576 Ж-577 Ж-578 Ж-579 Ж-580 Ж-581 Ж-582 Ж-583 Ж-584 Ж-585 Ж-586 Ж-587 Ж-588 Ж-589 Ж-590 Ж-591 Ж-592 Ж-593 Ж-594 Ж-595 Ж-596 Ж-597 Ж-598 Ж-599 Ж-600 Ж-601 Ж-602 Ж-603 Ж-604 Ж-605 Ж-606 Ж-607 Ж-608 Ж-609 Ж-610 Ж-611 Ж-612 Ж-613 Ж-614 Ж-615 Ж-616 Ж-617 Ж-618 Ж-619 Ж-620 Ж-621 Ж-622 Ж-623 Ж-624 Ж-625 Ж-626 Ж-627 Ж-628 Ж-629 Ж-630 Ж-631 Ж-632 Ж-633 Ж-634 Ж-635 Ж-636 Ж-637 Ж-638 Ж-639 Ж-640 Ж-641 Ж-642 Ж-643 Ж-644 Ж-645 Ж-646 Ж-647 Ж-648 Ж-649 Ж-650 Ж-651 Ж-652 Ж-653 Ж-654 Ж-655 Ж-656 Ж-657 Ж-658 Ж-659 Ж-660 Ж-661 Ж-662 Ж-663 Ж-664 Ж-665 Ж-666 Ж-667 Ж-668 Ж-669 Ж-670 Ж-671 Ж-672 Ж-673 Ж-674 Ж-675 Ж-676 Ж-677 Ж-678 Ж-679 Ж-680 Ж-681 Ж-682 Ж-683 Ж-684 Ж-685 Ж-686 Ж-687 Ж-688 Ж-689 Ж-690 Ж-691 Ж-692 Ж-693 Ж-694 Ж-695 Ж-696 Ж-697 Ж-698 Ж-699 Ж-700 Ж-701 Ж-702 Ж-703 Ж-704 Ж-705 Ж-706 Ж-707 Ж-708 Ж-709 Ж-710 Ж-711 Ж-712 Ж-713 Ж-714 Ж-715 Ж-716 Ж-717 Ж-718 Ж-719 Ж-720 Ж-721 Ж-722 Ж-723 Ж-724 Ж-725 Ж-726 Ж-727 Ж-728 Ж-729 Ж-730 Ж-731 Ж-732 Ж-733 Ж-734 Ж-735 Ж-736 Ж-737 Ж-738 Ж-739 Ж-740 Ж-741 Ж-742 Ж-743 Ж-744 Ж-745 Ж-746 Ж-747 Ж-748 Ж-749 Ж-750 Ж-751 Ж-752 Ж-753 Ж-754 Ж-755 Ж-756 Ж-757 Ж-758 Ж-759 Ж-760 Ж-761 Ж-762 Ж-763 Ж-764 Ж-765 Ж-766 Ж-767 Ж-768 Ж-769 Ж-770 Ж-771 Ж-772 Ж-773 Ж-774 Ж-775 Ж-776 Ж-777 Ж-778 Ж-779 Ж-780 Ж-781 Ж-782 Ж-783 Ж-784 Ж-785 Ж-786 Ж-787 Ж-788 Ж-789 Ж-790 Ж-791 Ж-792 Ж-793 Ж-794 Ж-795 Ж-796 Ж-797 Ж-798 Ж-799 Ж-800 Ж-801 Ж-802 Ж-803 Ж-804 Ж-805 Ж-806 Ж-807 Ж-808 Ж-809 Ж-810 Ж-811 Ж-812 Ж-813 Ж-814 Ж-815 Ж-816 Ж-817 Ж-818 Ж-819 Ж-820 Ж-821 Ж-822 Ж-823 Ж-824 Ж-825 Ж-826 Ж-827 Ж-828 Ж-829 Ж-830 Ж-831 Ж-832 Ж-833 Ж-834 Ж-835 Ж-836 Ж-837 Ж-838 Ж-839 Ж-840 Ж-841 Ж-842 Ж-843 Ж-844 Ж-845 Ж-846 Ж-847 Ж-848 Ж-849 Ж-850 Ж-851 Ж-852 Ж-853 Ж-854 Ж-855 Ж-856 Ж-857 Ж-858 Ж-859 Ж-860 Ж-861 Ж-862 Ж-863 Ж-864 Ж-865 Ж-866 Ж-867 Ж-868 Ж-869 Ж-870 Ж-871 Ж-872 Ж-873 Ж-874 Ж-875 Ж-876 Ж-877 Ж-878 Ж-879 Ж-880 Ж-881 Ж-882 Ж-883 Ж-884 Ж-885 Ж-886 Ж-887 Ж-888 Ж-889 Ж-890 Ж-891 Ж-892 Ж-893 Ж-894 Ж-895 Ж-896 Ж-897 Ж-898 Ж-899 Ж-900 Ж-901 Ж-902 Ж-903 Ж-904 Ж-905 Ж-906 Ж-907 Ж-908 Ж-909 Ж-910 Ж-911 Ж-912 Ж-913 Ж-914 Ж-915 Ж-916 Ж-917 Ж-918 Ж-919 Ж-920 Ж-921 Ж-922 Ж-923 Ж-924 Ж-925 Ж-926 Ж-927 Ж-928 Ж-929 Ж-930 Ж-931 Ж-932 Ж-933 Ж-934 Ж-935 Ж-936 Ж-937 Ж-938 Ж-939 Ж-940 Ж-941 Ж-942 Ж-943 Ж-944 Ж-945 Ж-946 Ж-947 Ж-948 Ж-949 Ж-950 Ж-951 Ж-952 Ж-953 Ж-954 Ж-955 Ж-956 Ж-957 Ж-958 Ж-959 Ж-960 Ж-961 Ж-962 Ж-963 Ж-964 Ж-965 Ж-966 Ж-967 Ж-968 Ж-969 Ж-970 Ж-971 Ж-972 Ж-973 Ж-974 Ж-975 Ж-976 Ж-977 Ж-978 Ж-979 Ж-980 Ж-981 Ж-982 Ж-983 Ж-984 Ж-985 Ж-986 Ж-987 Ж-988 Ж-989 Ж-990 Ж-991 Ж-992 Ж-993 Ж-994 Ж-995 Ж-996 Ж-997 Ж-998 Ж-999 Ж-1000

ажлын ЗУРАГЛАЛЫН ДАВХАРГЫН ЗАСВАРЫН ЦЭСЛЭЛ
+13.300 БАЙРШЛЫН.

Өөрчлөлт оруулсан				
Хэмжээ		Масштаб		
8.8		М.1:50		
Гүйцэтгэсэн		Хянасан		
М.Ч.		Ц.Ганбаяр		
Зөвшөөрсөн		Огноо		
Б.Ганбаяр		2026.04.06		

ЗӨВ ШУУРХАЙ ХӨГЖЛИЙН ЯАМ

ЗӨВ ШУУРХАЙ ХӨГЖЛИЙН ЯАМ
0140, Сүхбаатар дүүрэг, 1-р хороо, Их тойруу 17
+99559915008
info@mrdi.mn

MRDI

Б.Ц.Б. "ЭРХ ЗӨ ЗИ"

Барилгын төслийн бүрэлдэхүүн хэсгийн нэр (Ажлын нэр) /Г1/
Ажлын нэр. "Төв сүмийн 7-р нь Цэцэрлэгийн барилгын ашиглалтын явцад
гарсан гэмтэл, доголдлыг арилгах засварын ажлын зураг. (Барилгын ажлын нэр)

Барилгын дугаарлалт, хаягжилт

Барилгын төслийн бүрэлдэхүүн хэсгийн нэр (Ажлын нэр) /Г1/

Ажлын нэр		Ажлын нэр		
Ажлын нэр		Ажлын нэр		
Ажлын нэр		Ажлын нэр		

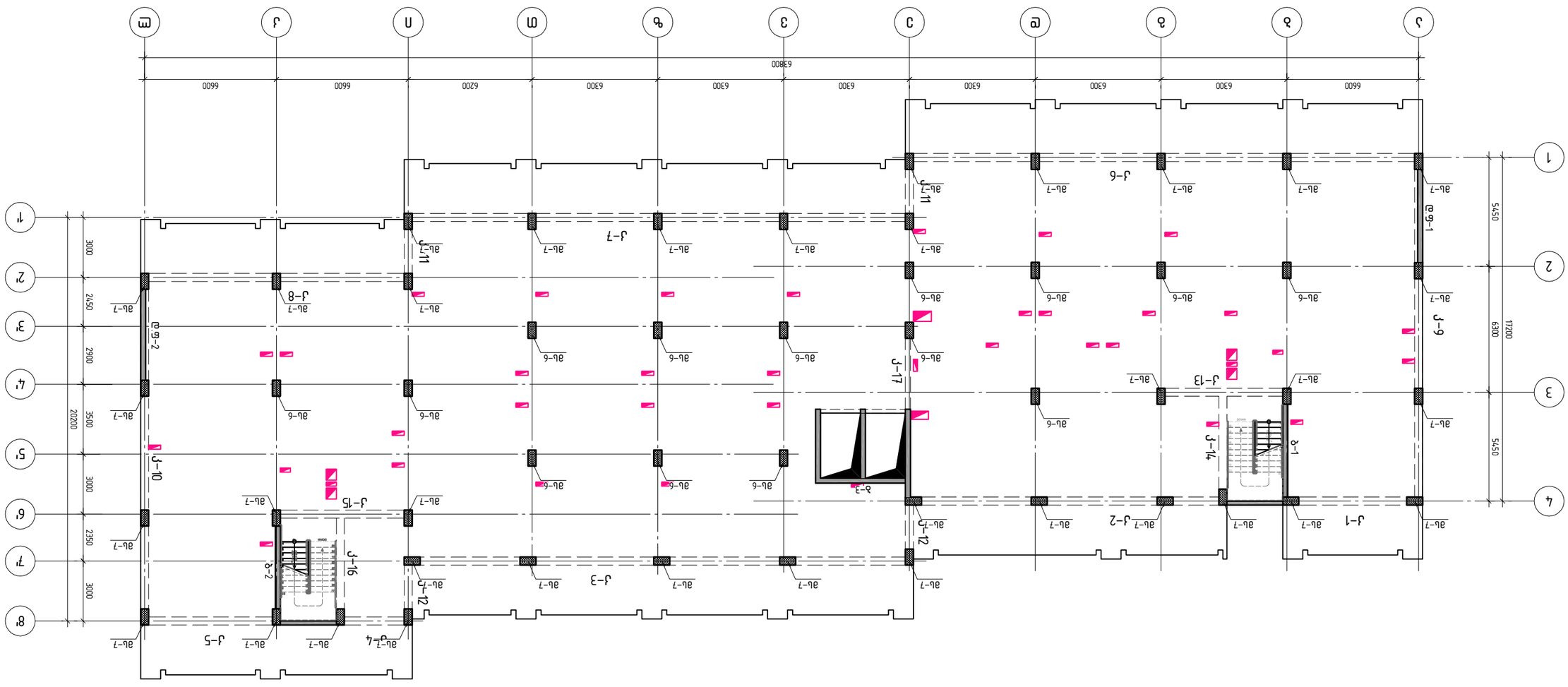
А
Б
В
Г
Д
Е
Ж
З
И
К
Л
М
1
2
3
4
5
6
7
8
1'
2'
3'
4'
5'
6'
7'
8'
6300
6600
6200
3000
2450
2900
3500
2350
20200
5450
17200
Ал-7
Ал-6
Ал-7
Ал-6
Ал-7
Ал-6

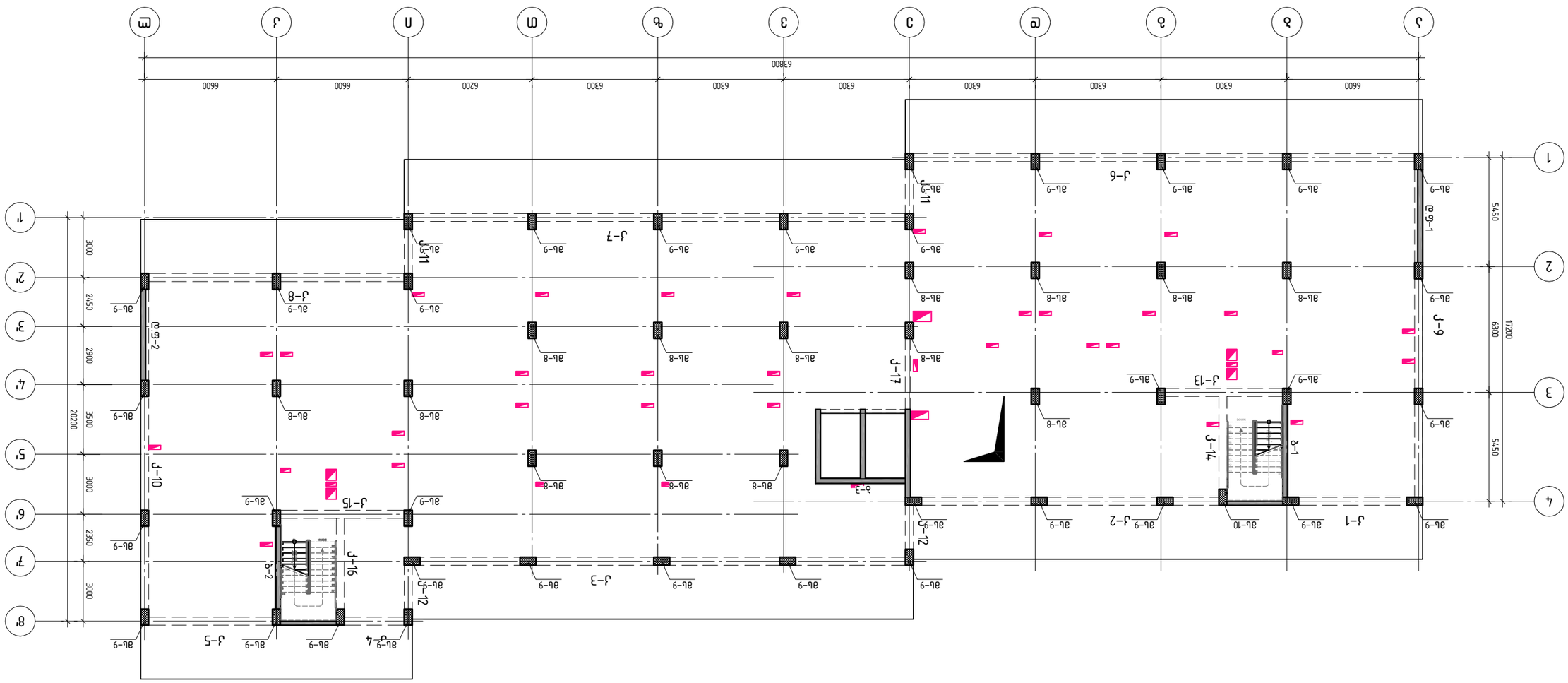

A2 1:150

ЗАЩИТА ДЛЯ ЗАЩИТНЫХ ЗАЗЕМЛЕНИЙ ЦЕЛЕВОГО НАЗНАЧЕНИЯ
+19.900 БЛЯБЛЯБЛЯ.

ГИП	Ж.Ж. "ЖЖ ЗБ ЖЖ"			
Разработал				
Проверил				
Н.контр.				
Утвердил				

ЖЖ ЖЖЖЖЖЖЖ ЖЖЖЖЖЖЖЖЖ
0760, ЖЖЖЖЖЖ, ЖЖЖЖЖЖЖЖЖЖЖ
+9995991500 88
ЖЖЖЖЖЖЖЖЖЖ

ЖЖЖЖЖЖЖЖЖЖЖ

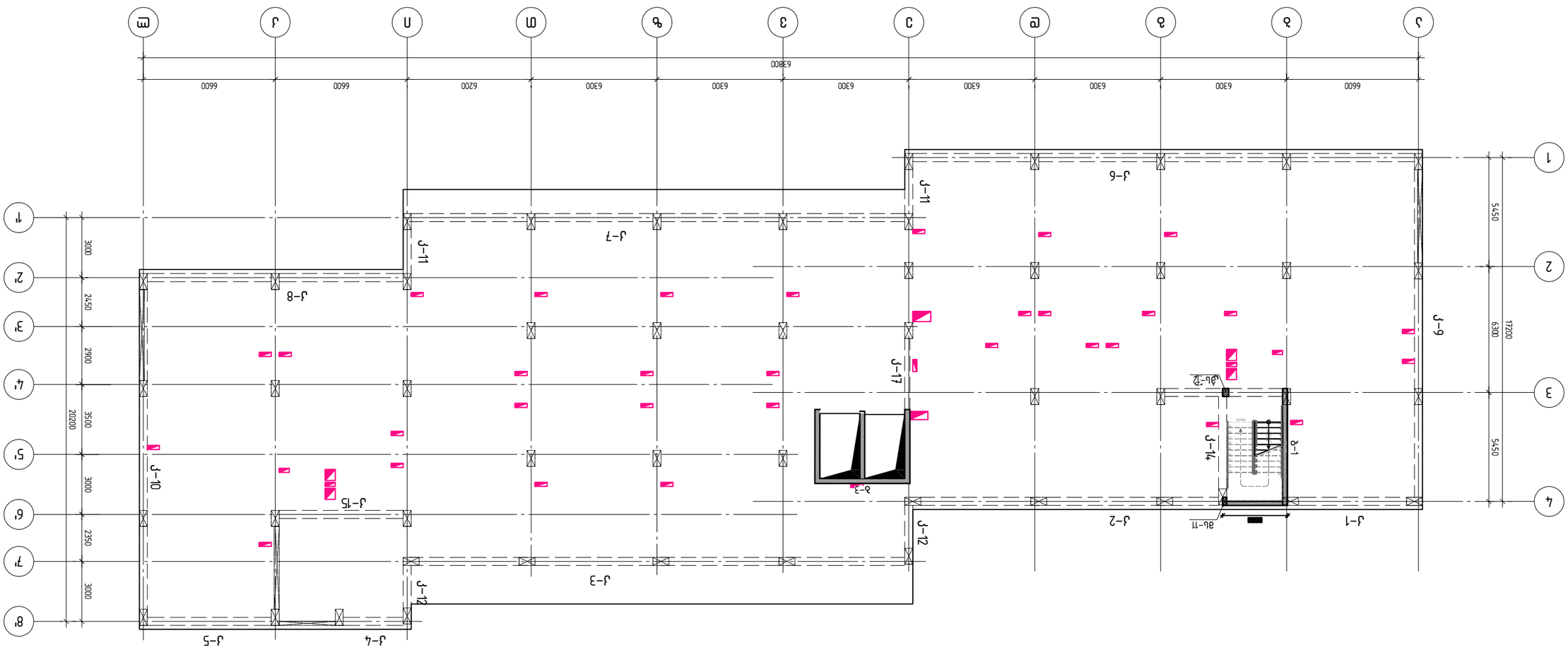

А2 1:150

ЛМБЫЬЖЗДЬЖМЛ

ЗАО "ЖТР"
ул. ЦЫЭЮЯЮЯЮ ЮЭЯ д. ЫЭЯЮЯЮЯЮЯЮЯ
+99559991500 88
ЫЭЯЮЯЮЯЮЯЮЯ@ЫЭЯЮЯЮЯЮЯЮЯ.ЮЯЮ

Ыэяюяюяю

A2 1:150

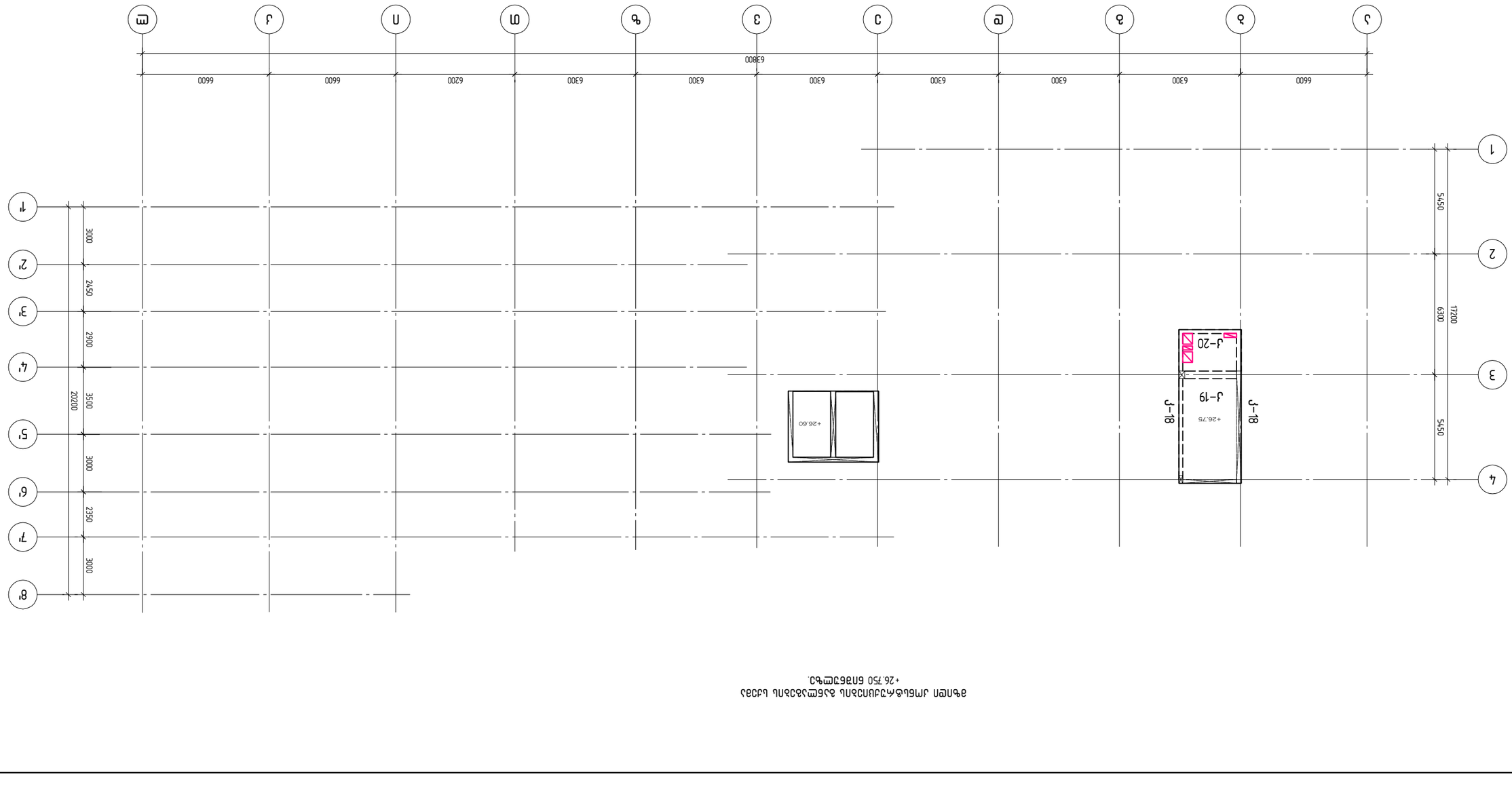

Этажи для отображения в 3D: 2-й этаж, 3-й этаж, 4-й этаж, 5-й этаж, 6-й этаж, 7-й этаж, 8-й этаж, +26.750 Балкон.

Стадия	Лист
Р	10
Масштаб	Формат
1:150	A2
Кол. листов	Лист №
210	6.4

Гип	
Н.контр.	
ГАП	

Изм.	Кол.уч.	Лист	№ док.
Разраб.		Дата	

Этажи для отображения в 3D: 2-й этаж, 3-й этаж, 4-й этаж, 5-й этаж, 6-й этаж, 7-й этаж, 8-й этаж, +26.750 Балкон.

ЗАО "ЭТАЖ 36 ДЕВЕЛОПМЕНТ"
Адрес: 109428, г. Москва, Рязанский проспект, вл. 24, стр. 1
Тел.: +7 (495) 995-99-15, e-mail: info@etazh36.com

Жилой комплекс "Сказочный лес". Многоэтажный жилой дом с подземной автостоянкой. Корпус 1.
Этажи для отображения в 3D: 2-й этаж, 3-й этаж, 4-й этаж, 5-й этаж, 6-й этаж, 7-й этаж, 8-й этаж, +26.750 Балкон.

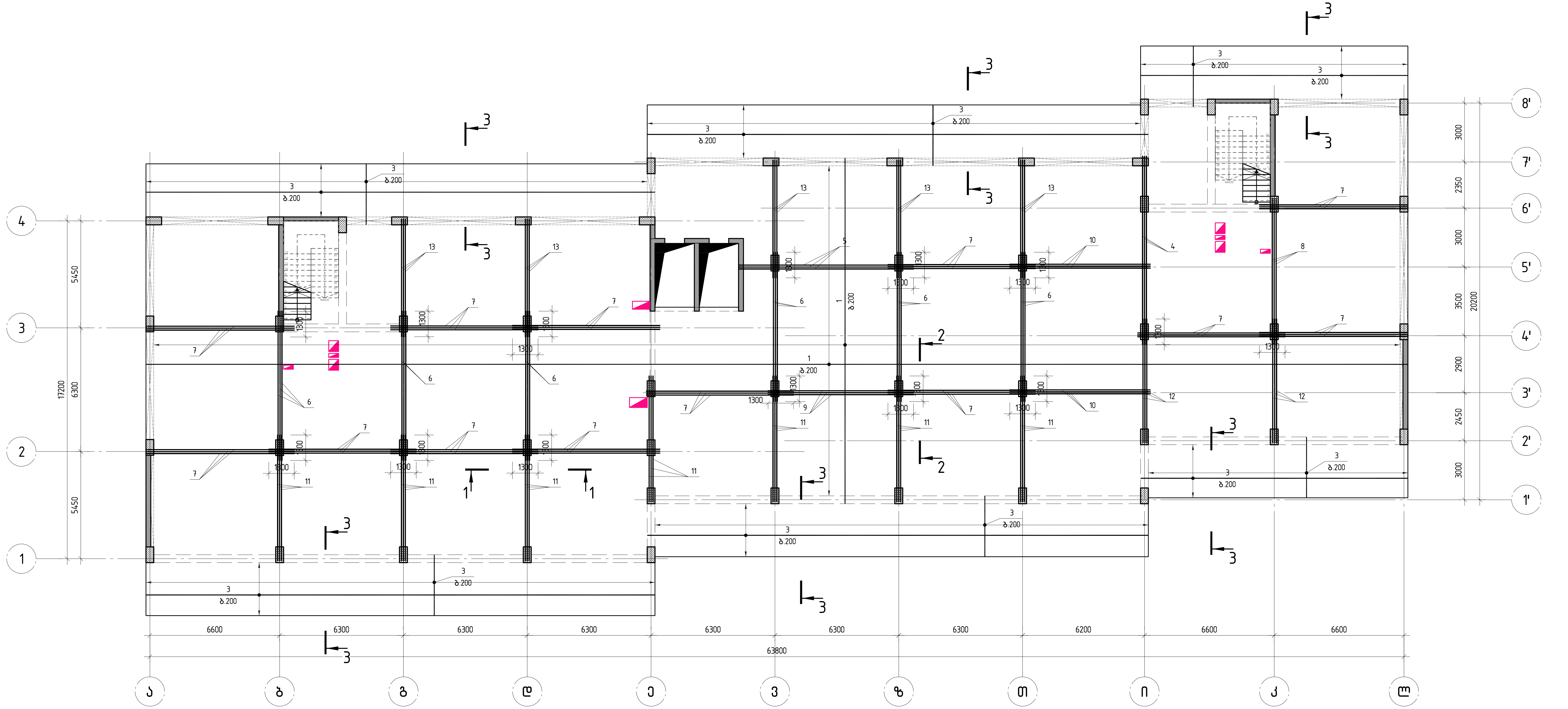

შენიშვნა:
ფილის არმირებისას იხ.ხვრელების გაძლიერება ფურც. კ–332; კ–336

კონსტრუქტორი

შ.პ.ს "ჯი ენ პი"

ალ. ყაზბეგის გამზ. 14.ბ
0160, თბილისი, საქართველო
+995599150088
Gipn.ltd@gmail.com

პროექტის დასახელება:
მრავალბინიანი საცხოვრებელი სახლი (ბლოკი "B")
ქ.თბილისი, "დელისი-3"-ის საცხოვრებელი რაიონის მიმდებარედ, ინტენსიფიკაციის ზონის სამხრეთით, (ნაკვეთი №1/124)

ნახაზის დასახელება:
რ/ბ მონოლითური ფილა -0.100;+3.700 ნიშნულზე.
ქვედა ძირითადი არმატურის განლაგების სქემა

დახაზა	შეამოწმა	დაადასტურა
თ.ბ.	ო.ქ.	ო.ქ.

მასშტაბი	ფორმატი	თარიღი	რევიზია	ნახ.№
1:150	A2		R2	კ- 301

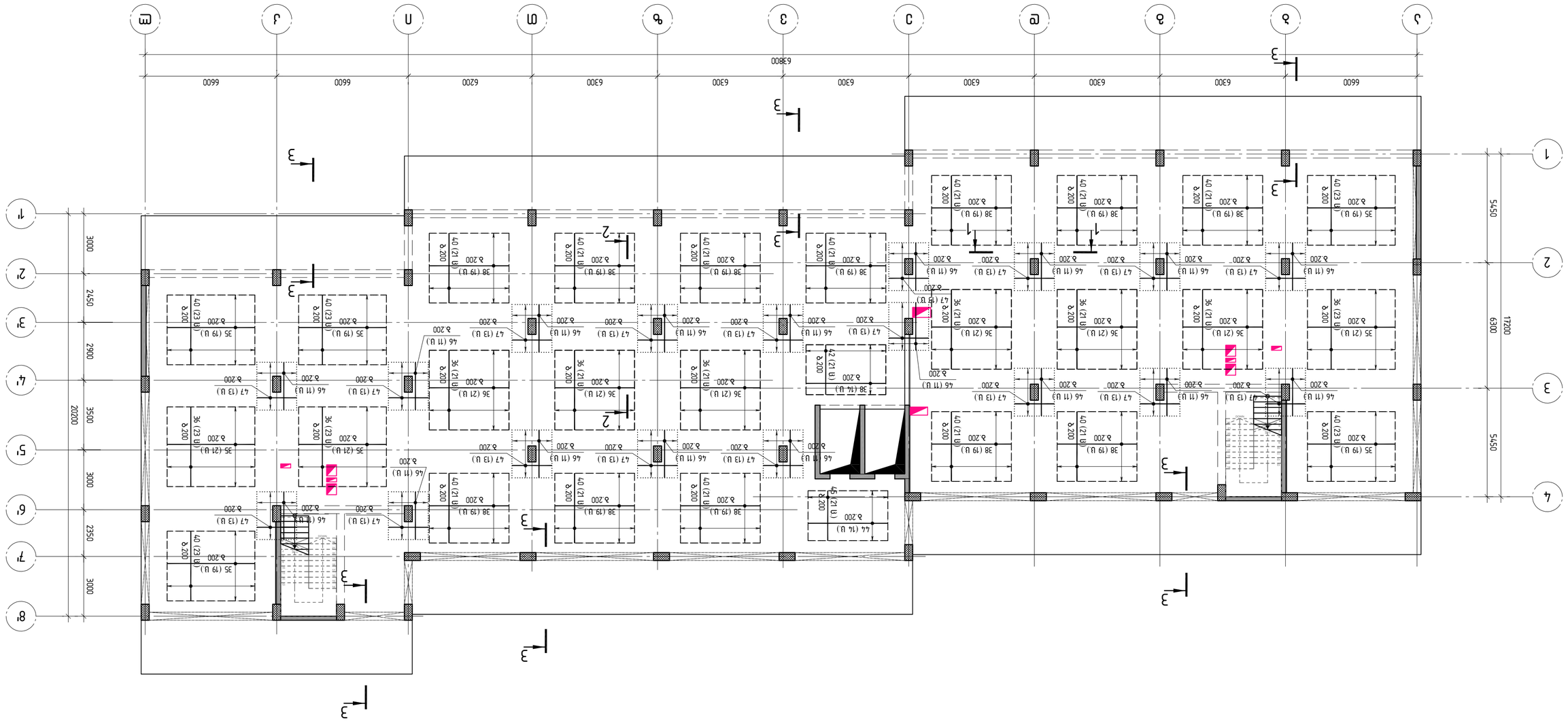

ЗАТВЕРДЖЕНО:
Головний інженер проекту ТОВ "ВІП-ІНЖИНІРИНГ"
Ігор ІВАНЕНКО

Архітектурні рішення. Плани 1-го поверху. Фрагмент 1

Стадія	Аркуш	Аркушів	
Р	1	1	

ТОВ "ВІП-ІНЖИНІРИНГ"
вул. Івана Франка, 45, м. Львів, 79000
+380 32 240 00 00
info@vip-ing.ua

Код ЄДРПОУ 12345678

Примірник № 1

Інв. № підл. | Підпис і дата | Взам. інв. №

Інв. № дубл. | Підпис і дата

Зм.	Кіл. уч.	Арк.	№ док.	Підпис	Дата
Розроб.					
Перевір.					
Н. контр.					
ГІП					

Житловий комплекс "Затишний" по вул. Сонячній, 12 у м. Львів

Архітектурні рішення. Плани 1-го поверху. Фрагмент 1

Масштаб 1:50 | Формат А2 | Аркуш 1 | Аркушів 1

Забележка:
Размерите да се проверят на място преди изпълнение. Ч-332; Ч-336

Изпълнителен проект			
Възложител			
Проектант			
Част	Конструктивна	Фаза	ПУП
Обект	Жилищна сграда с 3 подземни етажа, 1 партерен етаж, 6 надземни етажа и 1 ет. с ограничена височина, с 2 броя самостоятелни входа, с 2 броя обслужващи асансьора, с 2 броя стълбищни клетки, с 2 броя обслужващи стълбища, с 2 броя технически помещения, с 2 броя ВЕИ инсталации, с 2 броя ВЕИ инсталации, с 2 броя ВЕИ инсталации

Заглавие:
Армировка плиты перекрытия на отм. -0.100; +3.700. Фрагмент 2. Ж-332; Ж-336

Изм.	Кол.уч.	Лист	№ док.
Разраб.			Дата
Пров.			
Н.контр.			
ГИП			

ЗАО "ЭП ЭС ЭП"
г.Москва, ул.Кедрова, д.14, стр.1
+74955991500 88
Epn.ltd@gmail.com

Армирование плиты перекрытия на отм. -0.100; +3.700. Фрагмент 2

Стадия	Лист	Листов
Р		

1:150	А2		Б-304

Копировал
Формат А4

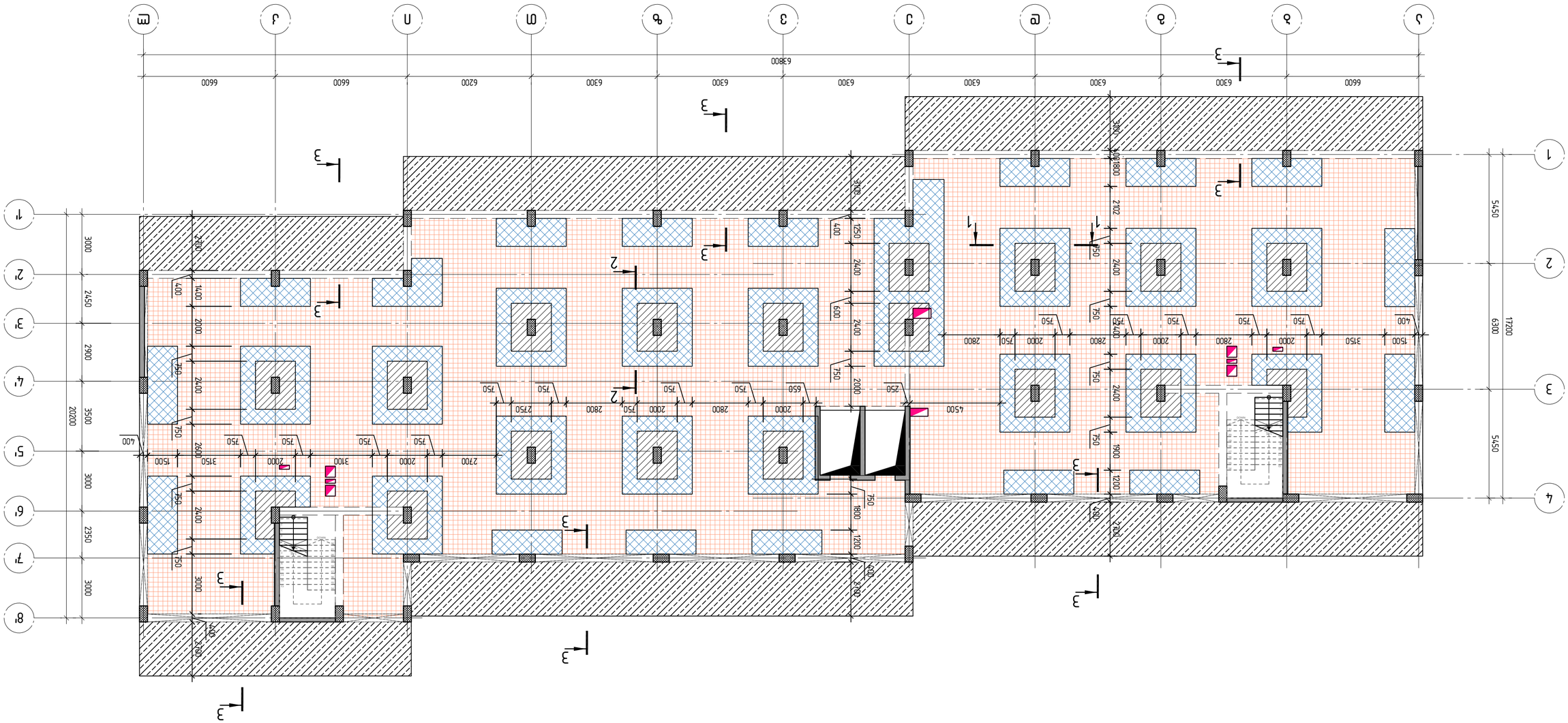
1
2
3
4
А
Б
В
Г
Д
Е
Ж
З
И
К
Л
1'
2'
3'
4'
5'
6'
7'
8'
6600
6300
6300
6300
6300
6200
6300
6600
6600
63800
17200
6300
5450
5450
20200
3000
2450
2900
3500
3000
2350
3000
2800
1400
2100
2400
2400
2400
2600
2600
3000
2400
2400
2400

Эле.		Длина, мм	Кол-во, шт.	Масса 1 эл., кг	Общая масса, кг
	Сборная железобетонная плита ПГ1-27.15-АтVт				
	Бетон тяжелый класса				
		В30			
	Арматурные изделия				
		А500			
1		11233.5	1	1357.0	1357.0
2		12949.3	1	1976.7	1976.7
3		5775.2	1	2281.2	2281.2
		А240			
4		9600	3	28.65	85.9
5		8900	3	26.56	79.7
6		7600	18	22.68	408.2

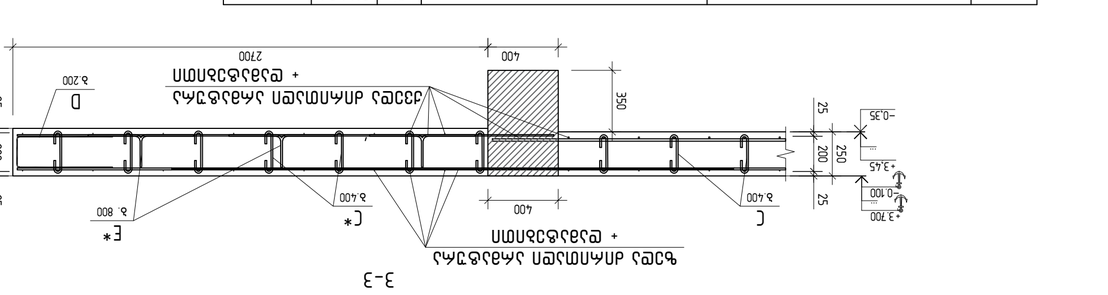

Эле.		Длина, мм	Кол-во, шт.	Масса 1 эл., кг	Общая масса, кг
7		7500	39	22.38	872.8
8		7450	3	22.23	66.7
9		7400	3	22.08	66.2
10		7150	6	21.34	128.0
11		6400	24	19.10	458.4
12		6300	6	18.80	112.8
13		6000	15	17.90	268.5
14		4800	3	14.32	43.0
15		4000	93	11.94	1110.4
16		3850	3	11.49	34.5
17		3600	15	10.74	161.1
18		3000	6	8.95	53.7
19		2800	6	8.36	50.2
20		2710	3	8.09	24.3
21		2500	3	7.46	22.4
22		2350	15	7.01	105.1
23		2150	3	6.42	19.3
24		2000	3	5.97	17.9
		В30			
25		6000	23	11.99	275.7
26		4400	283	8.79	2487.9
27		4100	21	8.19	172.0
28		4000	297	7.99	2373.6
		А500			
29		4400	41	6.94	284.7
30		4000	89	6.31	561.8
31		3400	34	5.37	182.4
32		3200	36	5.05	181.8
33		2625	108	4.14	447.4
34		2450	26	3.87	100.5
		А500			
35		4400	158	5.32	839.8
36		4000	488	4.83	2358.0
37		3200	68	3.87	262.9
		А500			
38		4000	242	3.55	859.6
39		3600	20	3.20	63.9
40		3500	367	3.11	1140.6
41		3200	423	2.84	1202.0
42		2500	21	2.22	46.6
43		2055	30	1.82	54.7
		А500			
44		4000	14	2.46	34.5
45		2500	21	1.54	32.3
		А500			
46		2400	198	0.95	187.7
47		2000	234	0.79	184.9
		Закладные детали			
		В30		344.19	м³

Эле.		Длина, мм	Кол-во, шт.	Масса 1 эл., кг	Общая масса, кг
А		830	1412	1	723.10
В		925	1168	1	666.61
С		385	1787 5	0.24	4246.03
С*		405	2169	0.24	515.18
D		1290	756	0.93	699.69
		ø12 В500В			
Е		1500	1560	1.33	2077.50
Е*		1600	542	1.33	722.19
1		ø14 В500В L=11233.5 м		1.21	1357.0.1
2		ø10 В500В L=12949.3 м		0.62	7976.7
3		ø8 В500В L=5775.2 м		0.40	2281.2
		ø22 В500В			
4		L=9600	3	28.65	85.9
5		L=8900	3	26.56	79.7
6		L=7600	18	22.68	408.2

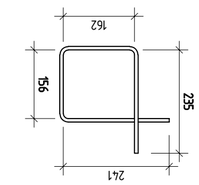

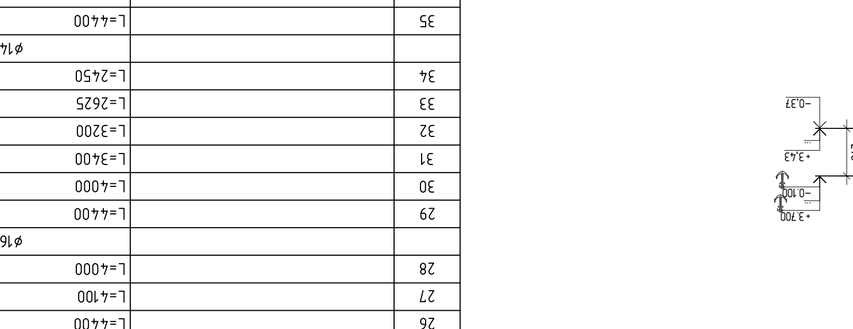

Разработал			Стадия
Проверил			Лист
Н. контр.			Листов
ГИП			

ООО «Завод ЖБИ №3»
г. Москва, ул. Заводская, 1
+7 (495) 123-45-67

Железобетонная плита ПГ1-27.15-АтVт

Спецификация элементов

Схема	Размеры	Масса	Примечание
	1:25	А2	Лист 306

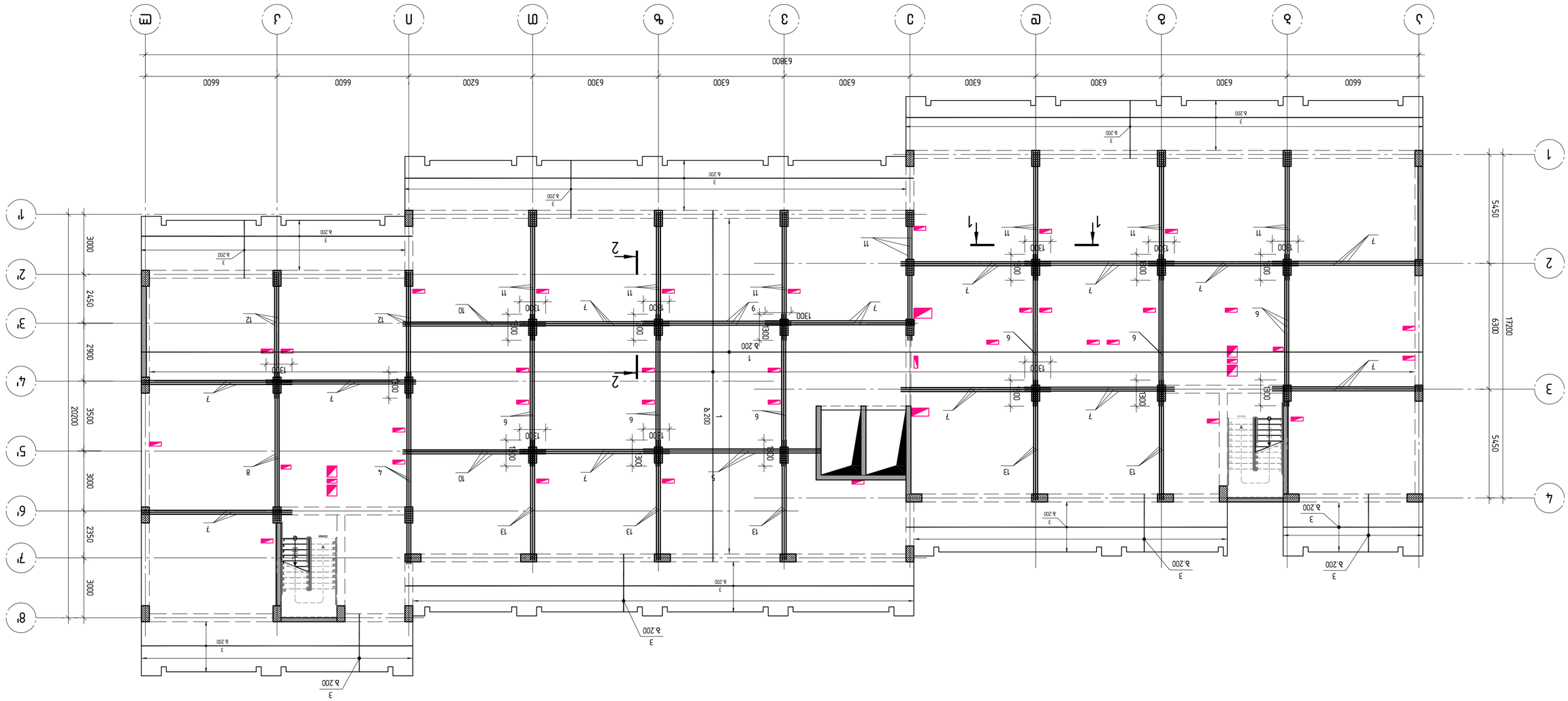

ДИЗАЙНПРОЕКТ

ТОВ "ЗАЙ ЗБ ЗЛ"

вул. Кульпарківська, 226 "Б", офіс 1160, Львів, 79060

+3955991500 88

Gipn.ltd@gmail.com

Замовник: Львівська міська рада

Назва об'єкта: Реконструкція з добудовою частини будинку під розміщення центру надання адміністративних послуг, вул. Городоцька, 86 у м. Львові (Львівська міська територіальна громада)

Стадія: Робоча документація

Назва креслення: Генеральний план. Схема планувальної організації земельної ділянки. Благоустрій території. Вертикальне планування. Інженерні мережі. Експлікація елементів благоустрою. Експлікація малих архітектурних форм. Експлікація покриттів. Експлікація зелених насаджень. Експлікація будівель та споруд. Ситуаційна схема розташування об'єкта. Техніко-економічні показники.

Гол. арх. проекту	Кульчицький		
Керівник проекту	Кульчицький		
Розробив	Кульчицький		
Перевірив	Кульчицький		
Н. контроль	Кульчицький		
ГІП	Кульчицький		

Стадія	Аркуш	Аркушів
Р	1	1

ДИЗАЙНПРОЕКТ ТОВ "ЗАЙ ЗБ ЗЛ"

Інв. № 307

Изм. Кол.уч. Лист № док. Подп. Дата

ЗЗ „Зил 36 Ап"
ул. Кедър №1
0160, София-Лозенец, бул. Черни връх
+359599150088
Eliprint@gmail.com

Етап: Работен проект

Обект: Жилищна сграда с 3 подземни нива, партерен етап, 7 надземни етажа и 2 ет. тераси, „Ж.к. Лозенец – 3", ул. Лъчезар Станчев № 9, УПИ XXIV-1, кв. 92, м. Лозенец, (бул. Черни връх № 9), гр. София

Възложител: Ив. Ив. Ив.

Ж.к. „Лозенец – 3", ул. Лъчезар Станчев № 9, УПИ XXIV-1, кв. 92, м. Лозенец, (бул. Черни връх № 9), гр. София

Ръководител:	Проектант:	Чертал:
арх.	инж.	инж.

Мащаб	Формат	Ревизия	Лист №
1:150	A2	R2	Л- 308

Заглавие:
Разпределителен план на 1-ви етаж. Л-332, Л-336

Узел 1

Узел 2

Узел 3

Узел 4

Узел 5

Узел 6

Узел 7

Узел 8

ЗАО "ЭЛЕКТРОПРОЕКТ"
г. Минск, ул. Кульман, 1, корп. 1, пом. 1Н
Тел.: +375 (17) 213 28 48
E-mail: mail@electroproekt.by

Изм. Кол.уч. Лист № док. Подп. Дата

Стадия | Лист | Листов

Р | 1 | 1

Разработал

Проверил

Н. контр.

ГИП

Схема расположения элементов перекрытия на отм. +3.300

Копировал

Формат А2

Инв. № подл. | Подп. и дата | Взам. инв. №

Инв. № подл. | Подп. и дата | Взам. инв. №

Изм. Кол.уч. Лист № док. Подп. Дата

Стадия | Лист | Листов

Р | 1 | 1

Разработал

Проверил

Н. контр.

ГИП

Схема расположения элементов перекрытия на отм. +3.300

Копировал

Формат А2

Инв. № подл. | Подп. и дата | Взам. инв. №

Инв. № подл. | Подп. и дата | Взам. инв. №

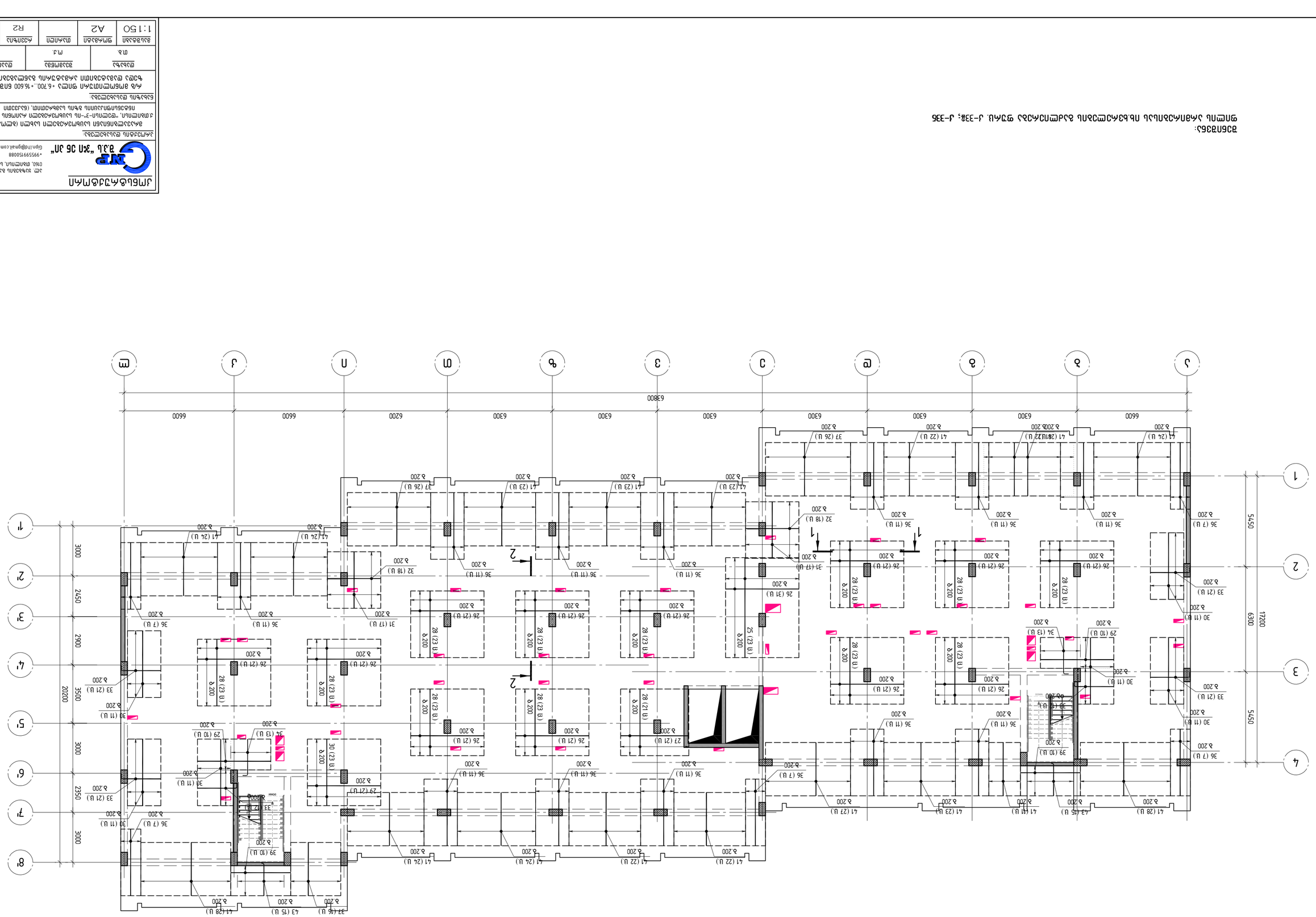

Заглавие:
Планировка 1-го этажа. Отм. 3,300; 6,300; 9,600; 12,900; 16,200. Узлы 1–3. Лист 1-336

Изм.	Кол.уч.	Лист	№ док.	Подп.
ГИП				
Разраб.				
Пров.				
Н.контр.				

ЗАО "ЭЛИТ"
Адрес: г. Москва, ул. Ленинская слобода, 19, стр. 1
Тел.: +7 (495) 995-99-15
E-mail: info@elit.ru

Стадия: Р | Лист: 1 | Листов: 1

Формат А2

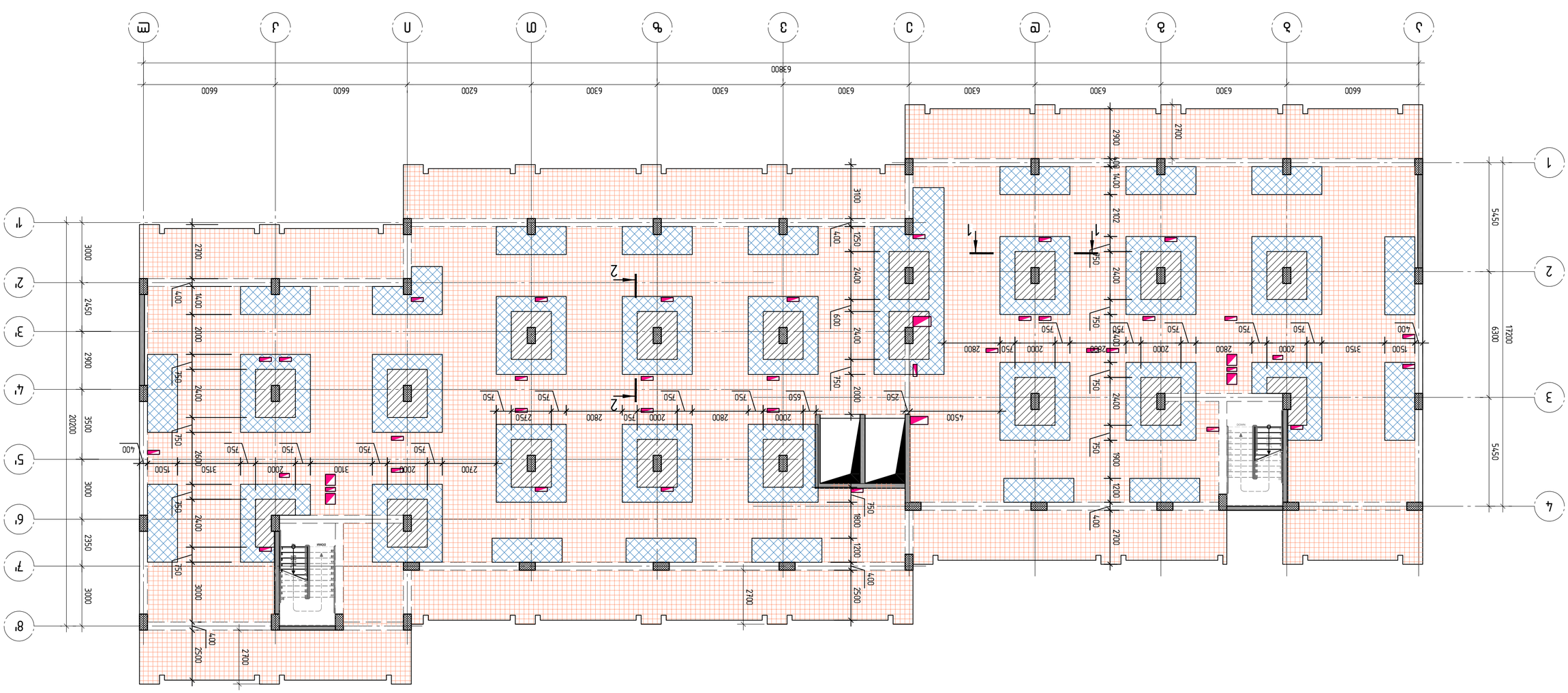

Экспликация:
Фундаменты ленточные бетонные сборные. Ж-338; Ж-336

- Бетон (тяж. С) В25 F200 + фундаментная (зим. Е) д. 800
- Бетон (тяж. С) В25 F100 + фундаментная (зим. Е) д. 800
- Бетон (тяж. С) В25 F400 + фундаментная (зим. Е) д. 800

Изм.	Кол.уч.	Лист	№ док.	Подп.	Дата
Гип			Ильин		
Нач.отд.			Ильин		
Н.контр.			Ильин		
ГИП			Ильин		

ООО "ЭЛЕКТРОСТРОЙ"
г. Москва, ул. Ленина, д.1, оф.101
+79555991500 88
Elprn1@gmail.com

Жилой дом "Б") (Жилой дом №7)
Фундаментная плита
Монтажная схема фундаментной плиты
Ж-336

Стадия	Лист	Листов
Р	1	1

Масштаб 1:150	Формат А2		Ж-336
Копировал	Формат А3		

Эл.	Наименование	Кол.	Масса ед., кг	Масса общ., кг
1	ø14 B500B L=11165.1 м	1.21	13487.5	
2	ø10 B500B L=12721.1 м	0.62	7836.2	
3	ø8 B500B L=5291.1 м	0.40	2090.0	
	Отдельные стержни			
	ø22 B500B			
4	L=9600	3	28.65	85.9
5	L=8900	3	26.56	79.7
6	L=7600	18	22.68	408.2
7	L=7500	39	22.38	872.8
8	L=7450	3	22.23	66.7
9	L=7400	3	22.08	66.2
10	L=7150	6	21.34	128.0
11	L=6400	24	19.10	458.4
12	L=6300	6	18.80	112.8
13	L=6000	15	17.90	268.5
14	L=4800	3	14.32	43.0
15	L=4000	93	11.94	1110.4
16	L=3850	3	11.49	34.5
17	L=3600	15	10.74	161.1

Эл. А

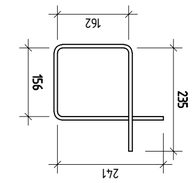

Эл. В

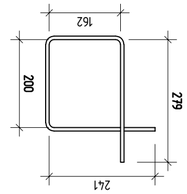

Эл. С

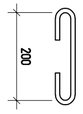

Эл. D

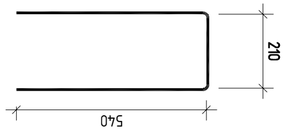

Эл. Е

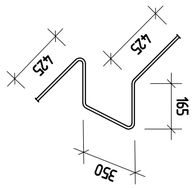

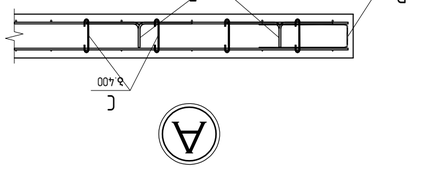

Эл.	Наименование	Кол.	Масса ед., кг	Масса общ., кг
	Сборочная единица			
	Отдельные стержни			
18	L=3000	3	8.95	26.8
19	L=2800	6	8.36	50.2
20	L=2710	3	8.09	24.3
21	L=2500	3	7.46	22.4
22	L=2350	15	7.01	105.1
23	L=2150	3	6.42	19.3
24	L=2000	3	5.97	17.9
	ø18 B500B			
25	L=6000	23	11.99	275.7
26	L=4400	283	8.79	2487.9
27	L=4100	21	8.19	172.0
28	L=4000	297	7.99	2373.6
	ø16 B500B			
29	L=4400	41	6.94	284.7
30	L=4000	89	6.31	561.8
31	L=3400	34	5.37	182.4
32	L=3200	36	5.05	181.8
33	L=2625	108	4.14	447.4
34	L=2450	26	3.87	100.5
	ø14 B500B			
35	L=4400	158	5.32	839.8
36	L=4000	488	4.83	2358.0
37	L=3200	68	3.87	262.9
	ø12 B500B			
38	L=4000	242	3.55	859.6
39	L=3600	20	3.20	63.9
40	L=3500	367	3.11	1140.6
41	L=3200	422	2.84	1199.2
42	L=2500	21	2.22	46.6
43	L=2055	30	1.82	54.7
	ø10 B500B			
44	L=4000	14	2.46	34.5
45	L=2500	21	1.54	32.3
	ø8 B500B			
46	L=2400	198	0.95	187.7
47	L=2000	234	0.79	184.9
	Отдельные стержни			
	B30 Ustalla dobetona		329.00	3

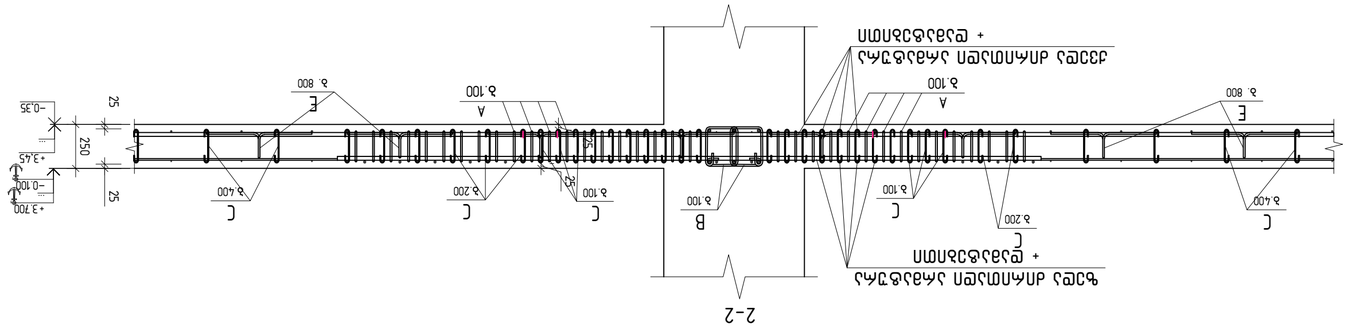

Эл.	Наименование	Кол.	Масса ед., кг	Масса общ., кг
	Сборочная единица			
	Арматурный каркас 6700...16600			
	Отдельные стержни			
	ø10 B500B			
A	L=830	1412	1	723.10
B	L=925	1168	1	666.61
C	L=385	1983	2	0.24	4710.87
D	L=1290	769	0.93	711.72
	ø12 B500B			
E	L=1500	2056	1.33	2738.93

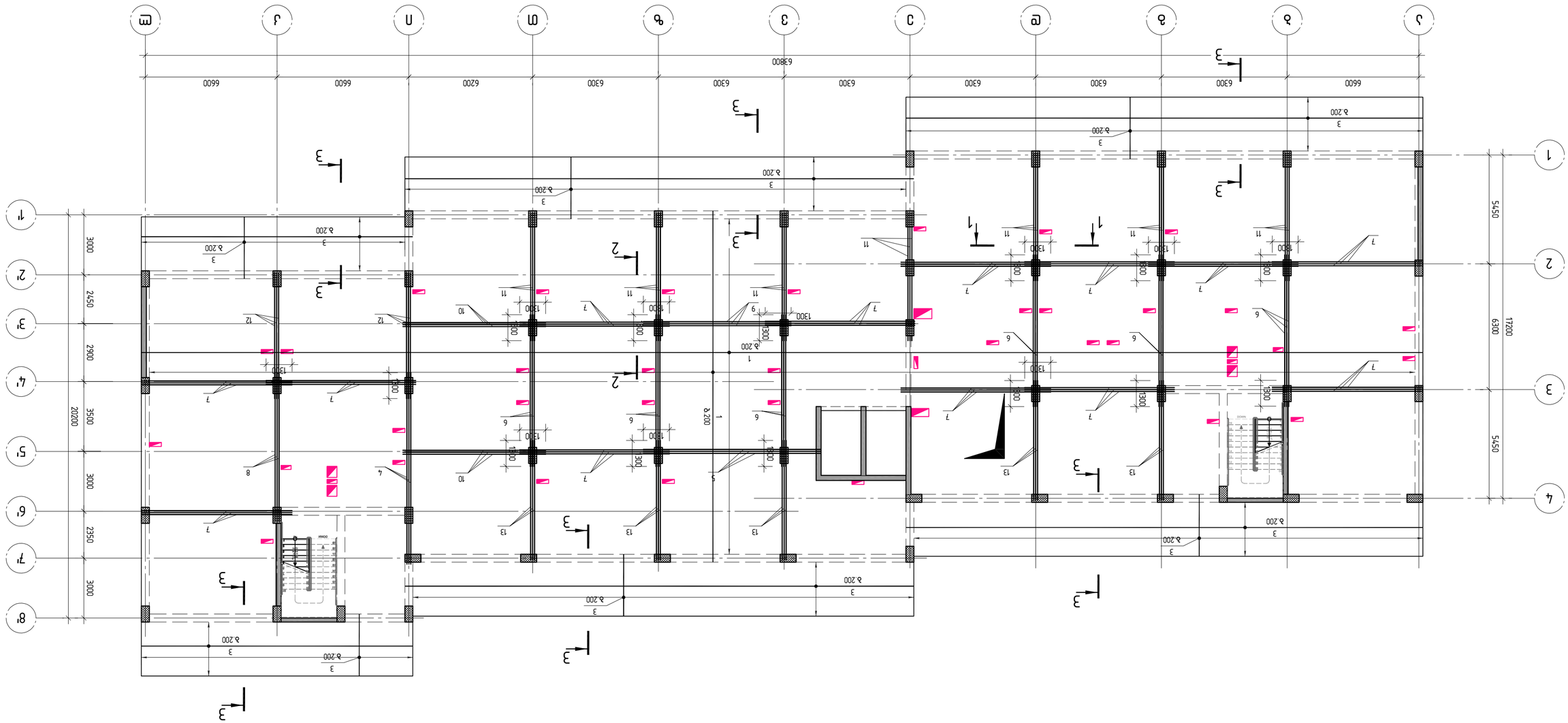

ДИЗАЙНСТУДИО ИНТЕРЬЕРА

ЗАО "ЭЛЕГАНТ ДИЗАЙН"

Адрес: 0160, Армения, г. Ереван, ул. Баграмяна 26, оф. 14

+37491 500088

elegant@gmail.com

Заказчик: Семья Акопян

Объект: Жилой дом в г. Ереван, ул. Баграмяна 26, оф. 14

Стадия: Р (рабочий проект)

Наименование чертежа: План 1-го этажа. План 2-го этажа. План 3-го этажа. План кровли. План фундамента.

Инв. № подл. | Подпись и дата | Взам. инв. №

Изм.	Кол.уч.	Лист	№ док.	Подпись	Дата
Разраб.					
Пров.					
Т.контр.					
Н.контр.					
ГИП					

Стадия	Лист	Листов
Р	2	313

Масштаб	Формат	Копировал
1:150	A2	

Заказ №

Взам. инв. № | Подпись и дата | Инв. № подл.

Перепечатка, копирование, использование в любой форме без разрешения ЗАО "Элегант Дизайн" запрещено. Авторские права защищены законом.

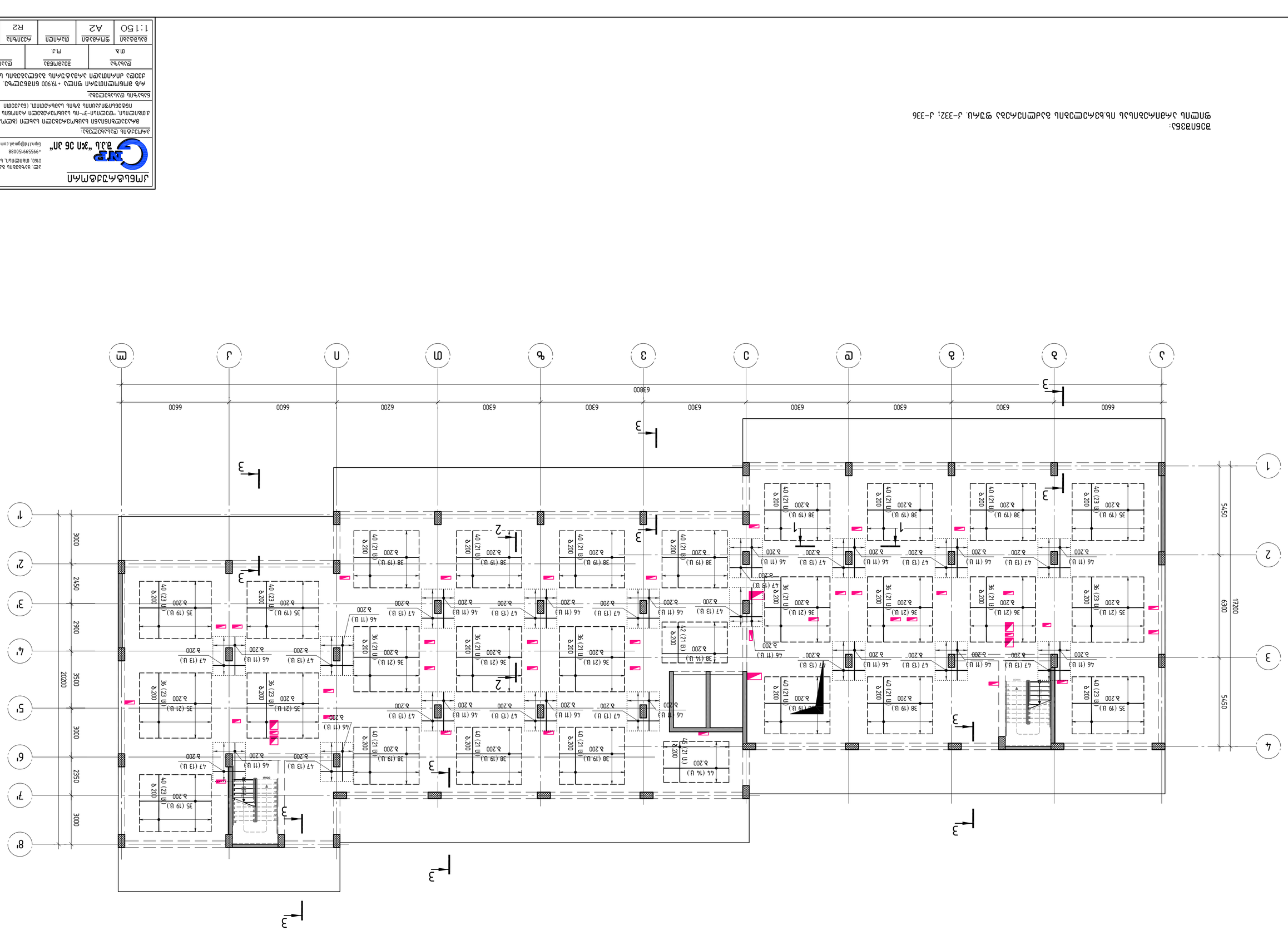

ЗАГАЛЬНІ ВКАЗІВКИ ПО ВИКОНАННЮ АРМУВАННЯ ЗБІРНИХ ЗАЛІЗОБЕТОННИХ КОНСТРУКЦІЙ. Д-332; Д-336

ЗАГАЛЬНІ ВКАЗІВКИ

1. Арматурні та закладні вироби виготовляти згідно з робочими кресленнями КМ.
2. Зварювання виконувати згідно з ГОСТ 14098-91 "Соединения сварные арматуры и закладных изделий железобетонных конструкций. Типы, конструкция и размеры".
3. Марки сталей для арматурних виробів приймати згідно з ГОСТ 23279-85 "Сетки арматурные сварные для железобетонных конструкций и изделий. Общие технические условия".
4. Захисний шар бетону для арматури приймати згідно з ГОСТ 21.501-93 "Правила выполнения рабочей документации архитектурных и конструктивных решений".
5. Для виготовлення арматурних виробів застосовувати сталь класу А-III, А-II, А-I згідно з ГОСТ 5781-82 "Сталь горячекатаная для армирования железобетонных конструкций. Технические условия".
6. Для виготовлення закладних виробів застосовувати сталь класу С245 згідно з ГОСТ 27772-88 "Прокат для стальных конструкций. Общие технические условия".
7. Для виготовлення арматурних виробів застосовувати сталь класу А-III, А-II, А-I згідно з ГОСТ 5781-82 "Сталь горячекатаная для армирования железобетонных конструкций. Технические условия".
8. Для виготовлення закладних виробів застосовувати сталь класу С245 згідно з ГОСТ 27772-88 "Прокат для стальных конструкций. Общие технические условия".

Розробив		Літера	Аркушів
Перевірив			
Н.контр.			
Затвердив			

ТОВ "ЗЖБК "Зоря"
вул. Заводська, буд. 1, м. Зоря, 01001
+380 44 123 45 67
info@zorya-zhbk.ua

Арматурні та закладні вироби. Загальні вказівки

Стадія: Р | Аркуш: 1 | Аркушів: 1

Формат А2

Інв. № підл. | Підпис і дата | Взам. інв. №

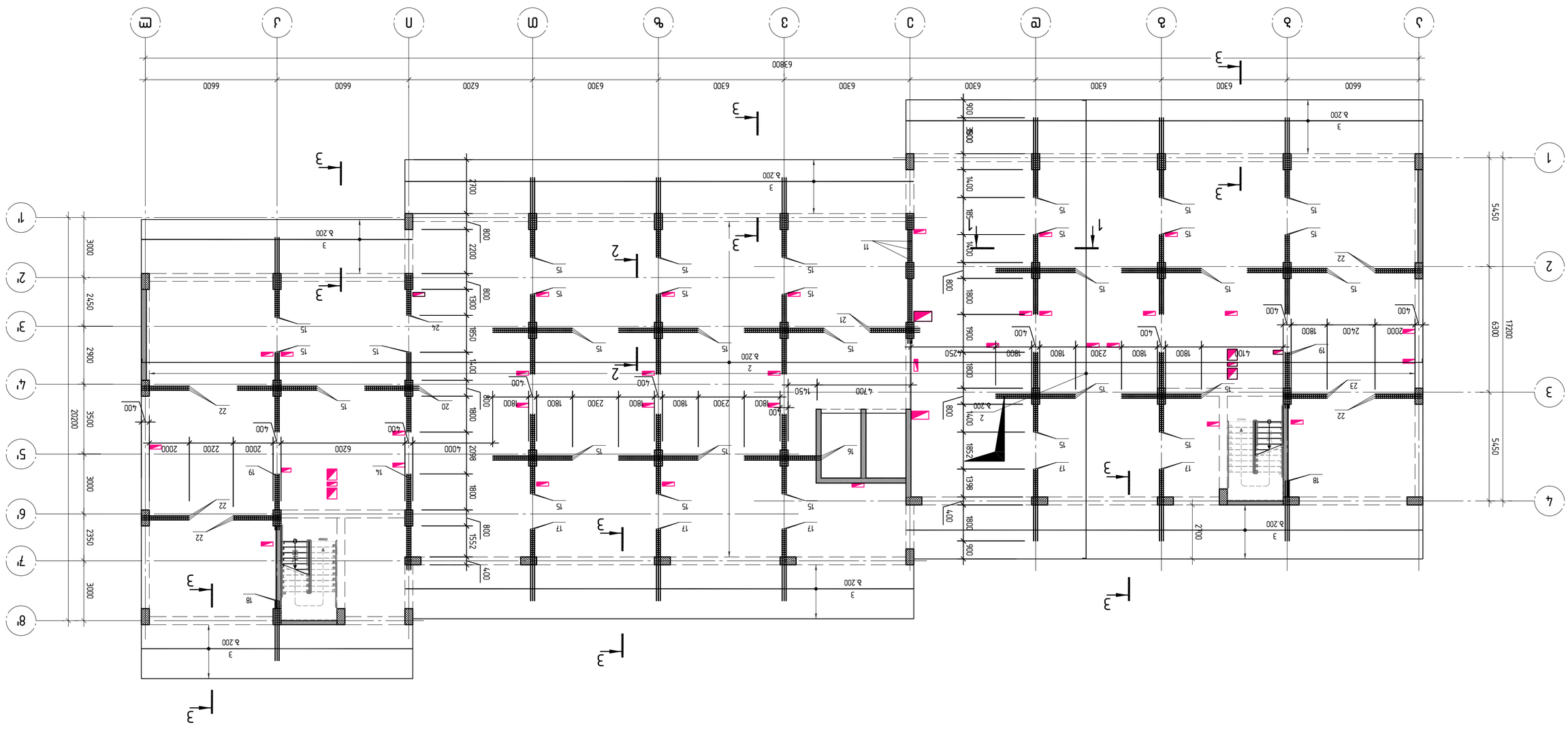

ЗАГАЛЬНІ ВКАЗІВКИ

1. Всі розміри в мм, якщо не вказано інше.
2. Бетон фундаментної плити — клас С25/30, W8, F150.
3. Арматура — сталь А500С, А240С.
4. Захисний шар бетону — 40 мм.
5. Перед бетонуванням поверхню ґрунту ущільнити.
6. Гідроізоляція — обмазувальна, 2 шари.
7. Обсипання пазух — після досягнення бетоном 70% міцності.
8. Відмітка підлоги 1-го поверху — 0,000 (+198,50 абс.).
9. Фундаменти під колони — стаканного типу.
10. Фундаменти під стіни — стрічкові, монолітні.
11. Вимощення — бетонне, шириною 1,0 м.
12. Відмостка — з ухилом 3% від будівлі.
13. Деформаційні шви — через 30 м.
14. Температура укладання бетону — не нижче +5 °С.
15. Бетонування взимку — з підігрівом.
16. Контроль якості — згідно з ДБН А.3.1-5:2016.
17. Вибірка ґрунту — до проектної відмітки.
18. Зворотна засипка — пошарово, з ущільненням.
19. Дренаж — пластикова труба Ø110 мм.
20. Колодязі дренажні — через 50 м.
21. Вимоги техніки безпеки — згідно з ДБН А.3.2-2:2009.
22. Охорона праці — згідно з ДБН А.3.2-2:2009.
23. Пожежна безпека — згідно з ДБН В.1.1-7:2016.
24. Екологічна безпека — згідно з ДБН А.2.2-1:2021.

1:150	А2		Б.Б.№
Б.Б.Ф.Б.Ю.	Ф.М.А.Б.Ю.	М.А.М.П.	Ф.Ш.Т.Ю.Л.
Б.Б.Ф.Б.Ю.	Ф.М.А.Б.Ю.	М.А.М.П.	Ф.Ш.Т.Ю.Л.
Ф.Ы.Ь.Ы.Ъ.	Ъ.Ы.Ъ.	Ф.Ы.Ь.	Ф.Ы.Ъ.Ш.Ъ.Ъ.Ы.Ъ.

ЗАТВЕРДЖЕНО
Головний інженер проекту
Ф.Ы.Ъ.Ш.Ъ.Ъ.Ы.Ъ.

ДЖЕРЕЛО ТЕПЛА "ЗИМА 26 ЗІМ"
Т.З.Д.
вул. Б.Ъ.Ъ.Ъ.Ы.Ъ. Б.Ъ.Ф. №
0160, Ф.Ы.П.Ы.Ы., Ъ.Ъ.Ъ.Ы.Ш.Ъ.Ъ.Ы.
+99559915008
Gipn.ltd@gmail.com

Ъ.Ы.Ъ.Ш.Ъ.Ъ.Ы.Ъ. Ф.Ъ.Ъ.Ъ.Ы.Ъ.Ъ.Ы.Ъ.

ВИКОНАВЧІ ГЕОДЕЗИЧНІ ЗНІМАННЯ ДЛЯ ВИСОТНОЇ ПРИВ'ЯЗКИ ТА ПЕРЕНЕСЕННЯ ПРОЕКТНИХ ВІДМІТОК НА МІСЦЕВІСТЬ
(Ъ.Ъ.Ш.Ъ.Ъ.Ы.Ъ. №172)

Ъ.Ы.Ъ.Ш.Ъ.Ъ.Ы.Ъ. Ф.Ъ.Ъ.Ъ.Ы.Ъ.Ъ.Ы.Ъ.

Ъ.Ъ.Ъ.Ы.Ъ. Ф.Ъ.Ъ.Ъ.Ы.Ъ.Ъ.Ы.Ъ.

Ф.Ъ.Ъ.Ъ.Ы.Ъ. Ъ.Ъ.Ъ.Ъ.Ы

Заглавие:
Фундаменти за монолитна стоманобетонова сградна рамка. Ф-338; Ф-336

Възложител		Етапност	Ел.мрежа
Обект		Вид	Мащаб
Адрес		Фаза	Формат
Част		Дата	Лист

Ф-336

1:150	А2		Ел.№

ЗЗ "ЗЛ ЗА ЗА"
Gipn.ltd@gmail.com
+359599150088

Ф-338

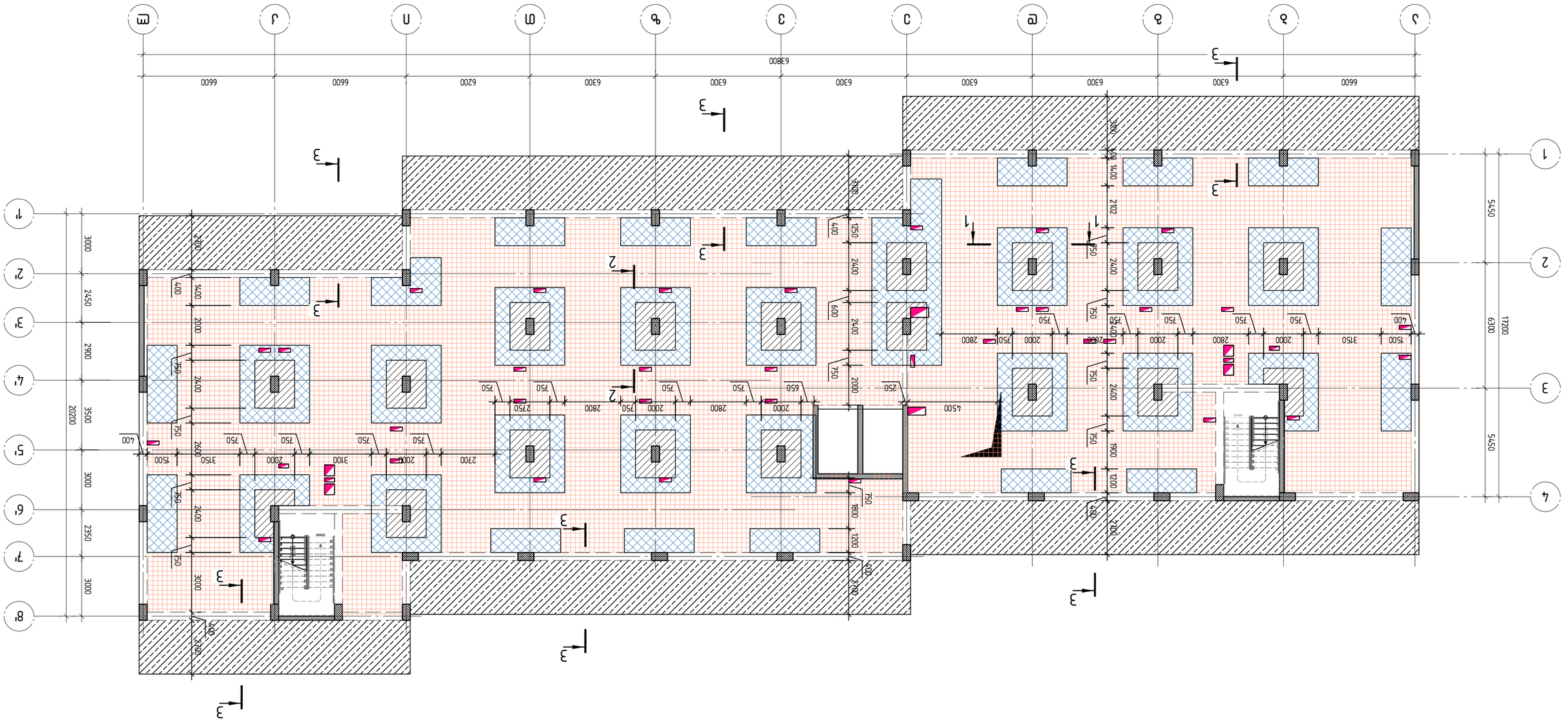
DOWN
DOWN
6600
6300
6300
6300
6300
6200
6300
6600
63800
5450
6300
5450
17200
3000
2450
2900
3500
3000
2350
3000
20200
1400
2100
2400
2400
2400

Эл№		Шифр	Эл.ед.изм	Общая масса
	Ферма металлическая ФМ-1 +19.900 для бетона			
	Верхний пояс			
	ø10 B500B			
А	L=830	1412	1	723.10
В	L=925	1168	1	666.61
С	L=385	1787 5	0.24	4246.03
С*	L=405	2169	0.24	515.18
D	L=1290	756	0.93	699.69
	ø12 B500B			
Е	L=1500	1560	1.33	2077.50
Е*	L=1600	542	1.33	722.19
1	ø14 B500B L=11165.1 м		1.21	13487.5
2	ø10 B500B L=12894.3 м		0.62	7942.9
3	ø8 B500B L=5775.2 м		0.40	2281.2
	ø22 B500B			
4	L=9600	3	28.65	85.9
5	L=8900	3	26.56	79.7
6	L=7600	18	22.68	408.2
7	L=7500	39	22.38	872.8

Эпюра арматуры

Эпюра бетона

Эпюра арматуры

Эпюра бетона

Эпюра арматуры

Эпюра бетона

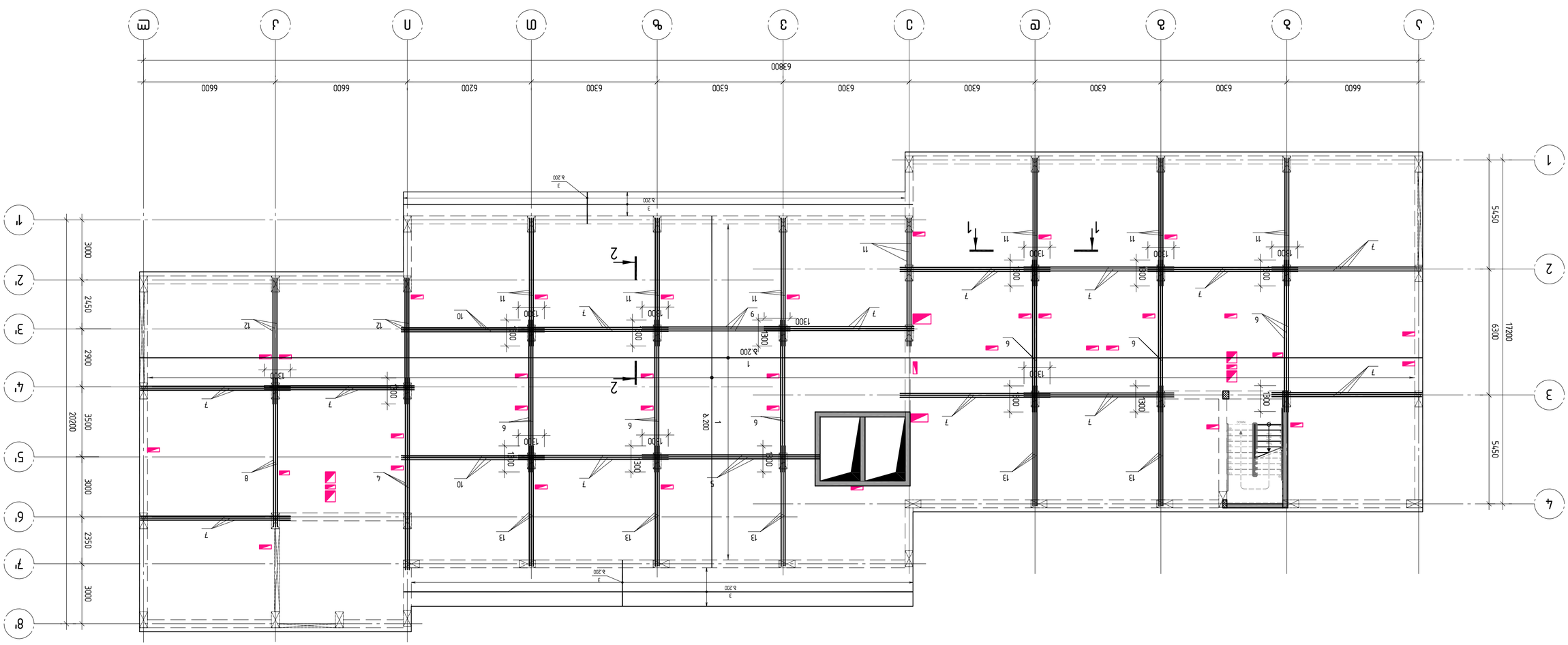

Задание:

Разработать архитектурно-планировочное решение здания. Ч-332; Ч-336

ЛИЦЕНЗИОННЫЙ ДОГОВОР

ЗАО "ЭЛИТ 36 ЛЕТ"

Elit.ltd@gmail.com

+99559915008

Заключен договор на использование проектной документации (далее "Проект") между авторами и заказчиком. Авторы передают заказчику право использования проектной документации, а заказчик обязуется оплатить авторам вознаграждение в размере и порядке, предусмотренном настоящим договором.

Авторы гарантируют, что являются законными правообладателями проектной документации и имеют право передавать права на ее использование заказчику.

Разработал	Гл.Ар.	Ахмедов
Проверил	Гл.Ар.	Ахмедов
Н.контр.		
ГИП		

Стадия	Лист	Листов	
Р2			Ч-319
А2			1:150

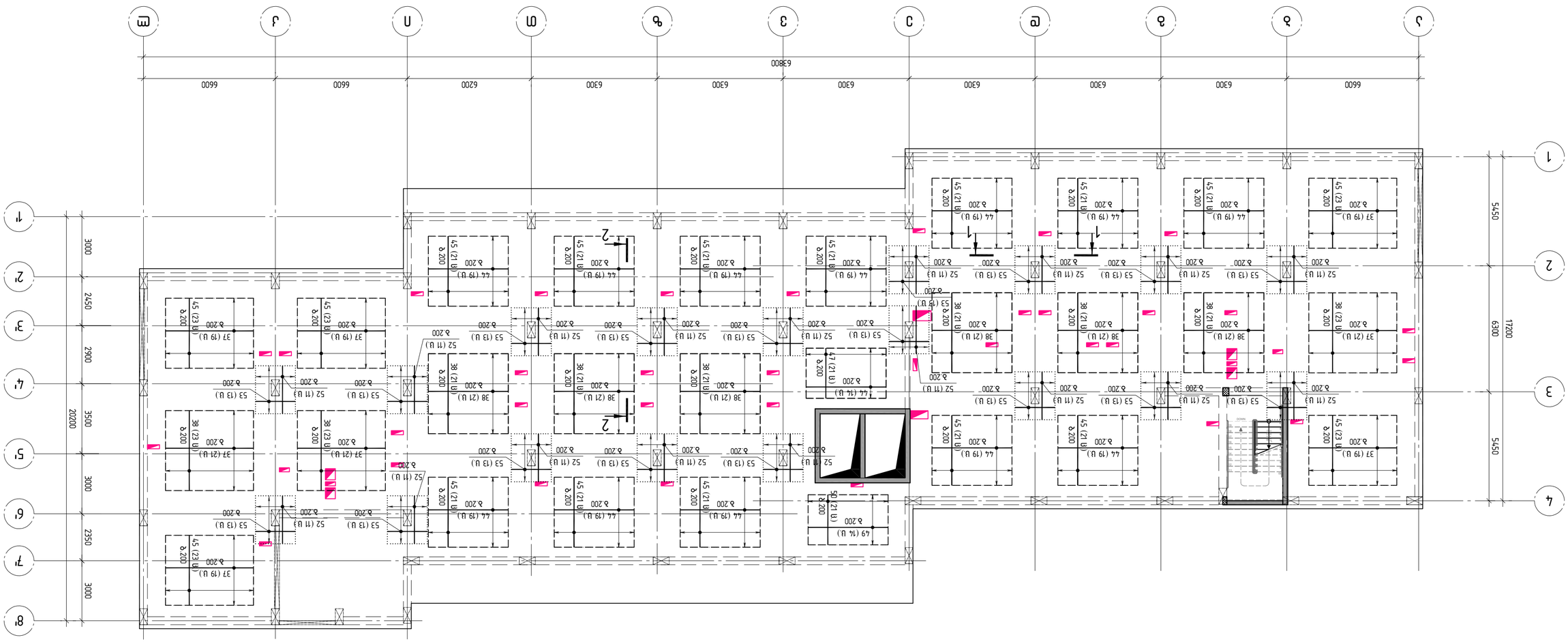

ЗАТВЕРДЖЕНО:
Головний архітектор проекту
Ірина ЛЕВЧЕНКО
«26» 05 2025 р.

Житловий комплекс з вбудованими приміщеннями громадського призначення, паркінгом та об'єктами соціальної інфраструктури (вул. Ентузіастів, 1-3, 1-5, 1-7, 1-9 у м. Ірпінь Київської області)

Будівництво житлового комплексу з вбудованими приміщеннями громадського призначення, паркінгом та об'єктами соціальної інфраструктури по вул. Ентузіастів, 1-3, 1-5, 1-7, 1-9 у м. Ірпінь Київської області

Стадія: Робоча документація

Розробив	Перевірив	Н.контр.
Ірина ЛЕВЧЕНКО	Ірина ЛЕВЧЕНКО	Ірина ЛЕВЧЕНКО

Генеральний план. Схема розташування елементів благоустрою

Стадія	Аркуш	Аркушів
Р	2	

Масштаб	Формат	Копіював	Інв.№
1:150	А2		

ТОВ "ЗЕЛЕНБУД"
вул. Івана Мазепи, 15, м. Ірпінь, Київська обл., 08200
+380 (67) 123-45-67
info@zelenbud.ua

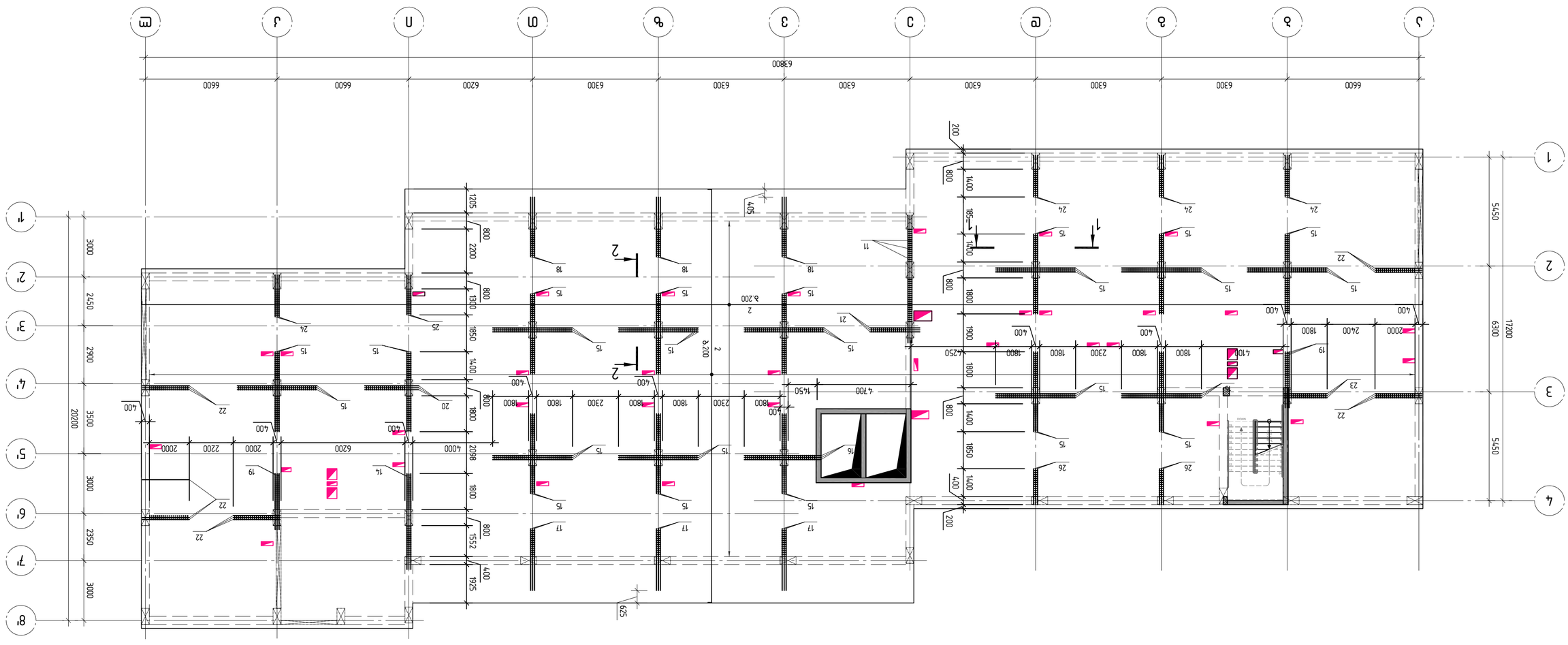
1
2
3
4
5
6
7
8
А
Б
В
Г
Д
Е
Ж
З
И
К
Л
М
1
2
3
4
5
6
7
8
Л
К
И
З
Ж
Е
Д
Г
В
Б
А
6600
6300
6300
6300
6300
6300
6200
6300
6600
6600
63800
3000
2450
2900
3500
3000
2350
3000
20200
5450
6300
5450
17200
200
800
1400
185
1400
800
1800
1900
1800
1400
1850
1400
200
4250
4700
4450
2 200
8 200
625
1205
800
2200
800
1340
1850
1400
800
1800
2098
1800
800
1552
400
1925
4000
6200
2000
2200
2000
2300
1800
1800
2300
1800
1800
2300
1800
1800
2000
2400
1800
400
400
400

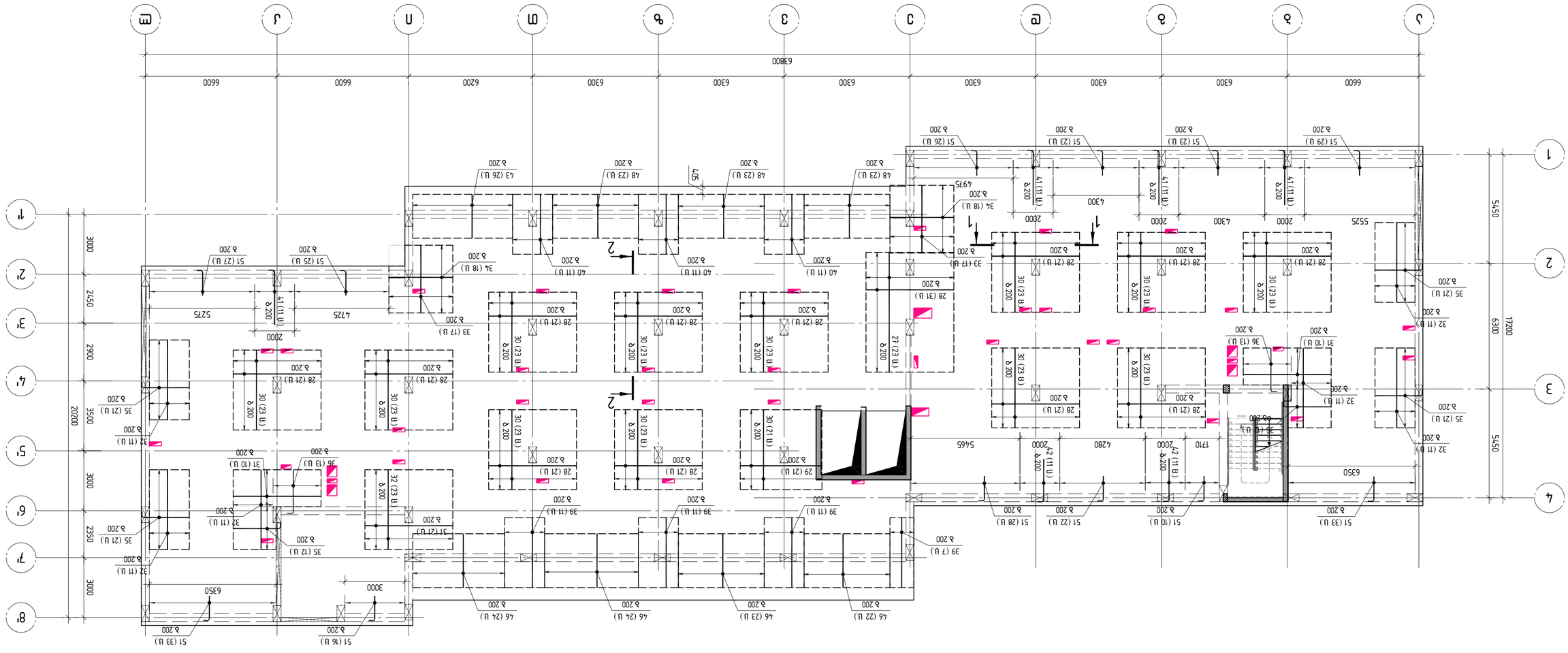

ЈМБЦЊЊЈЋЊЈМАН

ДОО „ЗЗП ЗБ ЗЛ"

Бул. Ивайло бр. 44, ет. 3, офис 12
0760, Ивайловград, Република България
+359599150088
Eipn1fd@gmail.com

Ивайловград, Република България

ЗАЛАЗЊЕЊЕ ЦЕНТРАЛНА ВОДНОМЕРНА ШАХТА ЗА ПОЖАРНИ НУЖДИ С ОБЩИНСКИ ПЪТ ПРЕЗ ПОЗЕМЛЕНИ ВОДОПРОВОДИ ОТ ПЪТ III-37 ДО ЗАЛЕЗЛИВО, (БЛИЗО ДО ЖП ГАРА) ПЛОЩАДКА ЗА ПАРКИРАНЕ НА ЛЕКИ АВТОМОБИЛИ

Ид. № ПЛАН ЗА ОРГАНИЗАЦИЯ НА ДВИЖЕНИЕТО ПО ВРЕМЕ НА СТРОИТЕЛСТВО

Инвеститор	Проектант	Изпълнител
Ив.Ив.	М.Д.	Ив.Ив.
Ръководител	Проектант	Ръководител
Ив.Ив.	М.Д.	Ив.Ив.

Мащаб	Формат	Дата	Чертеж №
1:150	А2	R2	Д- 322

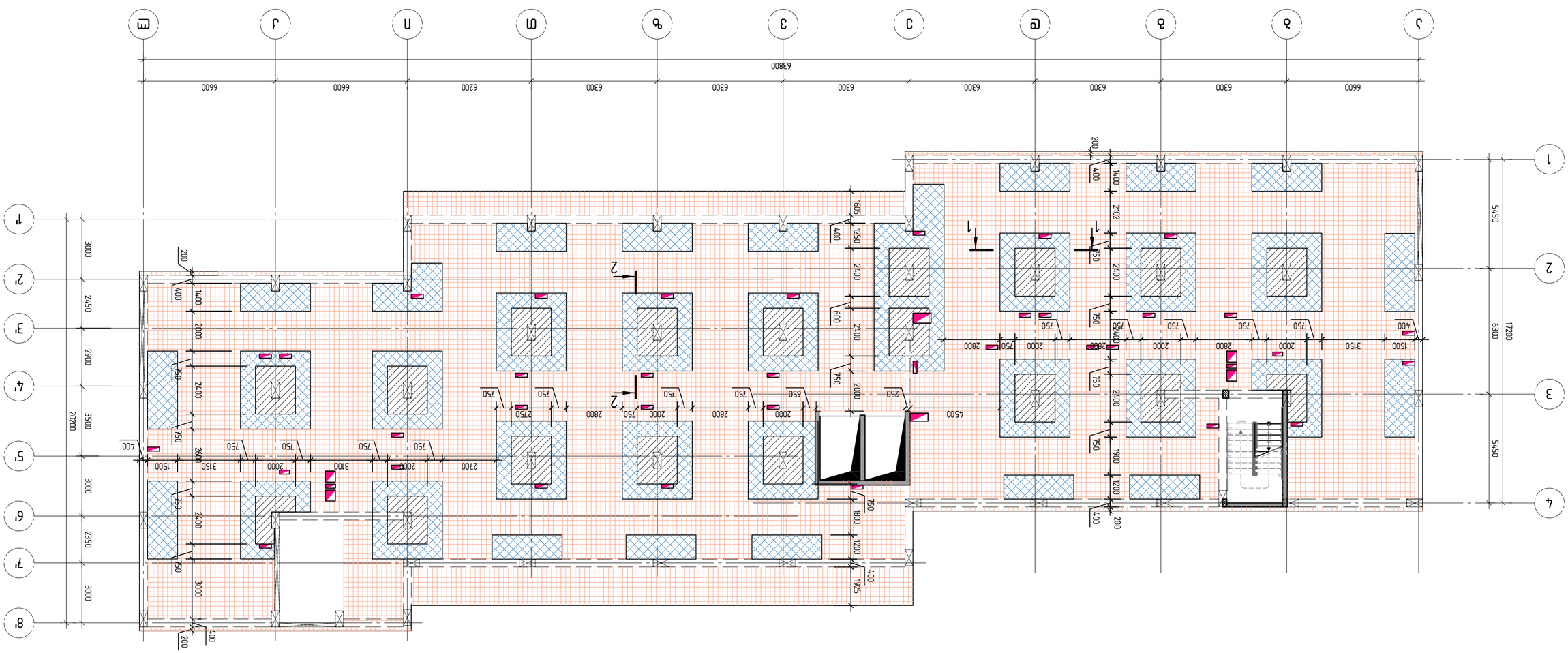
1
2
3
4
5
6
7
8
А
Б
В
Г
Д
Е
Ж
З
К
Л
М
Н
1
2
DOWN
6600
6300
6300
6300
6300
6300
6200
6300
6600
6600
63800
17200
6300
5450
5450
20220
3000
2450
2900
3500
3000
2350
3000
1400
2100
2400
2400
2400
2400
2400
2400
2400
2400
2400
2400
2400
2102
1400
1605
400
1250
600
750
2080
250
1800
1200
1925
400
200
1400
400
200
2000
2800
2000
2800
2000
2800
2000
2800
2000
3150
1500
4500
2750
2700
3100
650
750
750
750

Элемент		Марка стали	Класс арматуры	Длина одного стержня, мм	Количество стержней, шт.	Масса одного стержня, кг	Общая масса, кг
1				L=3100	9	9.25	83.3
2				L=3000	9	8.95	80.5
3				L=2810	6	8.36	50.2
4				L=2710	3	8.09	24.3
5				L=2500	3	7.46	22.4
6				L=2350	15	7.01	105.1
7				L=2150	3	6.42	19.3
8				L=2100	12	6.27	75.2
9				L=2000	3	5.97	17.9
10				L=1800	6	5.37	32.2
				ø18 B500B			
11				L=6000	23	11.99	275.7
12				L=4400	283	8.79	2487.9
13				L=4100	21	8.19	172.0
14				L=4000	297	7.99	2373.6
				ø16 B500B			
15				L=4400	41	6.94	284.7
16				L=4000	89	6.31	561.8
17				L=3400	34	5.37	182.4
18				L=3200	36	5.05	181.8
19				L=2625	108	4.14	447.4
20				L=2450	26	3.87	100.5
				ø14 B500B			
21				L=4400	158	5.32	839.8
22				L=4000	321	4.83	1551.1
23				L=3500	40	4.23	169.1
24				L=3000	33	3.62	119.6
25				L=3000	44	3.62	159.5
26				L=2400	22	2.90	63.8
27				L=2200	26	2.66	69.1
				ø12 B500B			
28				L=4000	242	3.55	859.6
29				L=3500	367	3.11	1140.6
30				L=2700	93	2.40	223.0
31				L=2500	21	2.22	46.6
32				L=2200	69	1.95	134.8
				ø10 B500B			
33				L=4000	14	2.46	34.5
34				L=2500	21	1.54	32.3
35				L=1500	295	0.92	272.6
				ø8 B500B			
36				L=2400	198	0.95	187.7
37				L=2000	234	0.79	184.9
				Вязальная проволока		273.25	кг
							т

Элемент		Марка стали	Класс арматуры	Длина одного стержня, мм	Количество стержней, шт.	Масса одного стержня, кг	Общая масса, кг
А				L=830	1412	1	723.10
Б				L=925	1168	1	666.61
В				L=385	1844	0.24	4381.28
Г				L=1290	663	0.93	613.88
				ø12 B500B			
Д				L=1500	1708	1.33	2274.81
1				ø14 B500B L=11240.4 м		1.21	13578.4
2				ø10 B500B L=11667.8 м		0.62	7187.3
3				ø8 B500B L=936.4 м		0.40	369.9
				ø22 B500B			
4				L=9600	3	28.65	85.9
5				L=8900	3	26.56	79.7
6				L=7600	18	22.68	408.2
7				L=7500	39	22.38	872.8
8				L=7450	3	22.23	66.7
9				L=7400	3	22.08	66.2
10				L=7150	6	21.34	128.0
11				L=6400	24	19.10	458.4
12				L=6300	6	18.80	112.8
13				L=6000	15	17.90	268.5
14				L=4800	3	14.32	43.0
15				L=4000	72	11.94	859.7
16				L=3850	3	11.49	34.5

Узел А
Узел Б
Узел В
Узел Г
Узел Д
Узел 1
Узел 2
Узел 3
Узел 4
Узел 5
Узел 6
Узел 7
Узел 8
Узел 9
Узел 10
Узел 11
Узел 12
Узел 13
Узел 14
Узел 15
Узел 16

Узел 17
Узел 18
Узел 19
Узел 20
Узел 21
Узел 22
Узел 23
Узел 24
Узел 25
Узел 26
Узел 27
Узел 28
Узел 29
Узел 30
Узел 31
Узел 32
Узел 33
Узел 34
Узел 35
Узел 36
Узел 37
Узел 38
Узел 39
Узел 40
Узел 41
Узел 42
Узел 43
Узел 44
Узел 45
Узел 46
Узел 47
Узел 48
Узел 49
Узел 50
Узел 51
Узел 52
Узел 53

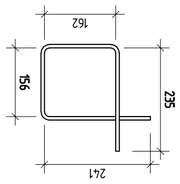

Эле. А

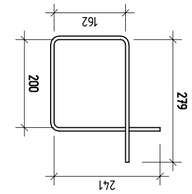

Эле. В

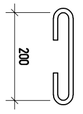

Эле. С

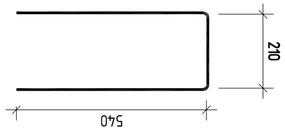

Эле. D

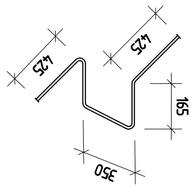

Эле. Е

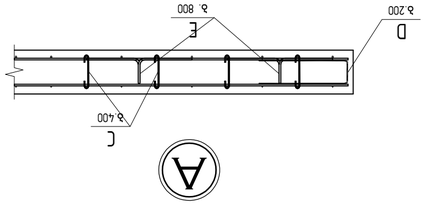

Узел А

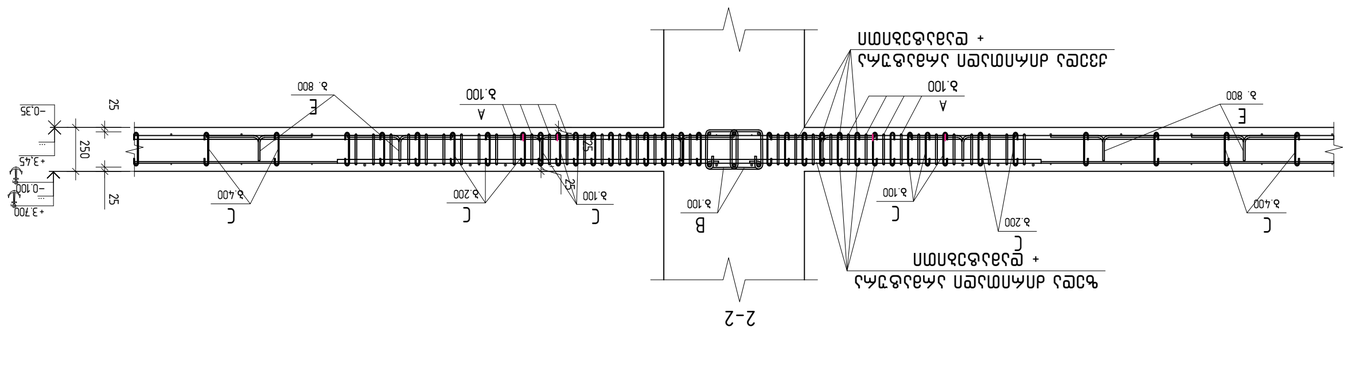

Сетка для армирования дна ванны + фундамента

Сетка для армирования дна ванны + фундамента

Узел 1-1

Узел 2-2

Элемент		Марка стали	Класс арматуры	Длина одного стержня, мм	Количество стержней, шт.	Масса одного стержня, кг	Общая масса, кг
				Арматурная сетка для дна ванны +24.200 (основная)			
				ø10 B500B			
				L=3850	3	11.49	34.5
				L=4000	72	11.94	859.7
				L=4800	3	14.32	43.0
				L=6000	15	17.90	268.5
				L=6300	6	18.80	112.8
				L=6400	24	19.10	458.4
				L=7150	6	21.34	128.0
				L=7400	3	22.08	66.2
				L=7450	3	22.23	66.7
				L=7500	39	22.38	872.8
				L=7600	18	22.68	408.2
				L=8900	3	26.56	79.7
				L=9600	3	28.65	85.9
				ø22 B500B			
				ø8 B500B L=936.4 м		0.40	369.9
				ø10 B500B L=11667.8 м		0.62	7187.3
				ø14 B500B L=11240.4 м		1.21	13578.4
				L=1500	1708	1.33	2274.81
				ø12 B500B			
				L=1290	663	0.93	613.88
				L=385	1844	0.24	4381.28
				L=925	1168	1	666.61
				L=830	1412	1	723.10

ООО «ЭнергоСтройСервис»
Санкт-Петербург, ул. Заводская, д. 14
+79991234567
info@ess-project.ru

Арматурная сетка для дна ванны +24.200 (основная)

Спецификация арматурных изделий

Поз.	Эскиз	Ø, мм	Длина, мм	Кол-во, шт.	Масса 1 шт., кг	Масса, кг
1		10	2400	18	1.48	26.64
2		10	1200	12	0.74	8.88
3		12	2400	9	2.13	19.17
4		12	1200	6	1.07	6.42
5		8	2400	24	0.95	22.80
6		8	1200	12	0.47	5.64
7		10	2400	4	1.48	5.92
8		10	1200	2	0.74	1.48
9		12	2400	2	2.13	4.26
10		12	1200	2	1.07	2.14
11		8	2400	6	0.95	5.70
12		8	1200	4	0.47	1.88

Итого: 12 позиций, 138.96 кг

Примечания:
1. Материал — сталь А500С по ГОСТ Р 52544-2006.
2. Защитный слой бетона — 25 мм.
3. Допуск на длину стержней ±10 мм.
4. Сварные соединения выполнять ручной дуговой сваркой.
5. Масса указана ориентировочно, с учётом нахлёстов.

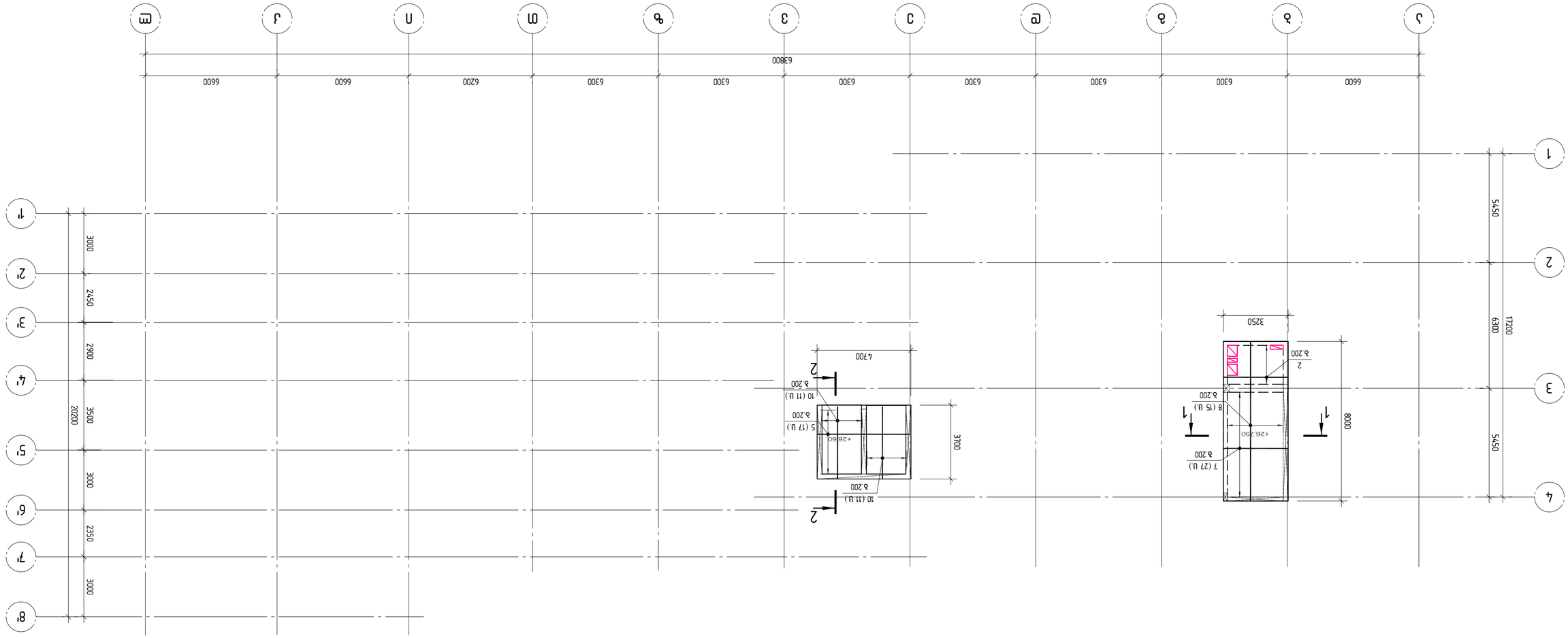

ЛИЦЕНЗИОННЫЙ ПЛАН

ЗАО "ЭЛЕКТРОСЕТЬСТРОЙ"
г.Ереван, ул. Комитаса 49/2
+37410 54 54 54
info@electrosetstroy.am

Заказчик: Министерство энергетики и природных ресурсов Республики Армения

Объект: Строительство подстанции 220/110/20 кВ "Ереван-Восточная" с заходами ВЛ 220 кВ Ереван-Восточная – Ереван-Северная, ВЛ 220 кВ Ереван-Восточная – Ереван-Западная, ВЛ 110 кВ Ереван-Восточная – Ереван-Северная, ВЛ 110 кВ Ереван-Восточная – Ереван-Западная, ВЛ 110 кВ Ереван-Восточная – Ереван-Центральная, ВЛ 110 кВ Ереван-Восточная – Ереван-Промышленная, ВЛ 110 кВ Ереван-Восточная – Ереван-Тепловая, ВЛ 110 кВ Ереван-Восточная – Ереван-Ново-Тепловая, ВЛ 110 кВ Ереван-Восточная – Ереван-Ново-Промышленная, ВЛ 110 кВ Ереван-Восточная – Ереван-Ново-Центральная, ВЛ 110 кВ Ереван-Восточная – Ереван-Ново-Северная, ВЛ 110 кВ Ереван-Восточная – Ереван-Ново-Западная, ВЛ 110 кВ Ереван-Восточная – Ереван-Ново-Восточная, ВЛ 110 кВ Ереван-Восточная – Ереван-Ново-Южная, ВЛ 110 кВ Ереван-Восточная – Ереван-Ново-Центральная, ВЛ 110 кВ Ереван-Восточная – Ереван-Ново-Северная, ВЛ 110 кВ Ереван-Восточная – Ереван-Ново-Западная, ВЛ 110 кВ Ереван-Восточная – Ереван-Ново-Восточная, ВЛ 110 кВ Ереван-Восточная – Ереван-Ново-Южная

Разработал	
Проверил	
Н.контр.	
ГИП	

Стадия: Р1 | Лист: | Листов: 1

1:150 | А2 | | Р2 | Ð–325

Инв.№ | Взам.инв.№ | Подпись и дата | Инв.№ подл.

Подпись и дата: 25.03.2026

Копировал: Ф-332; Ð–336

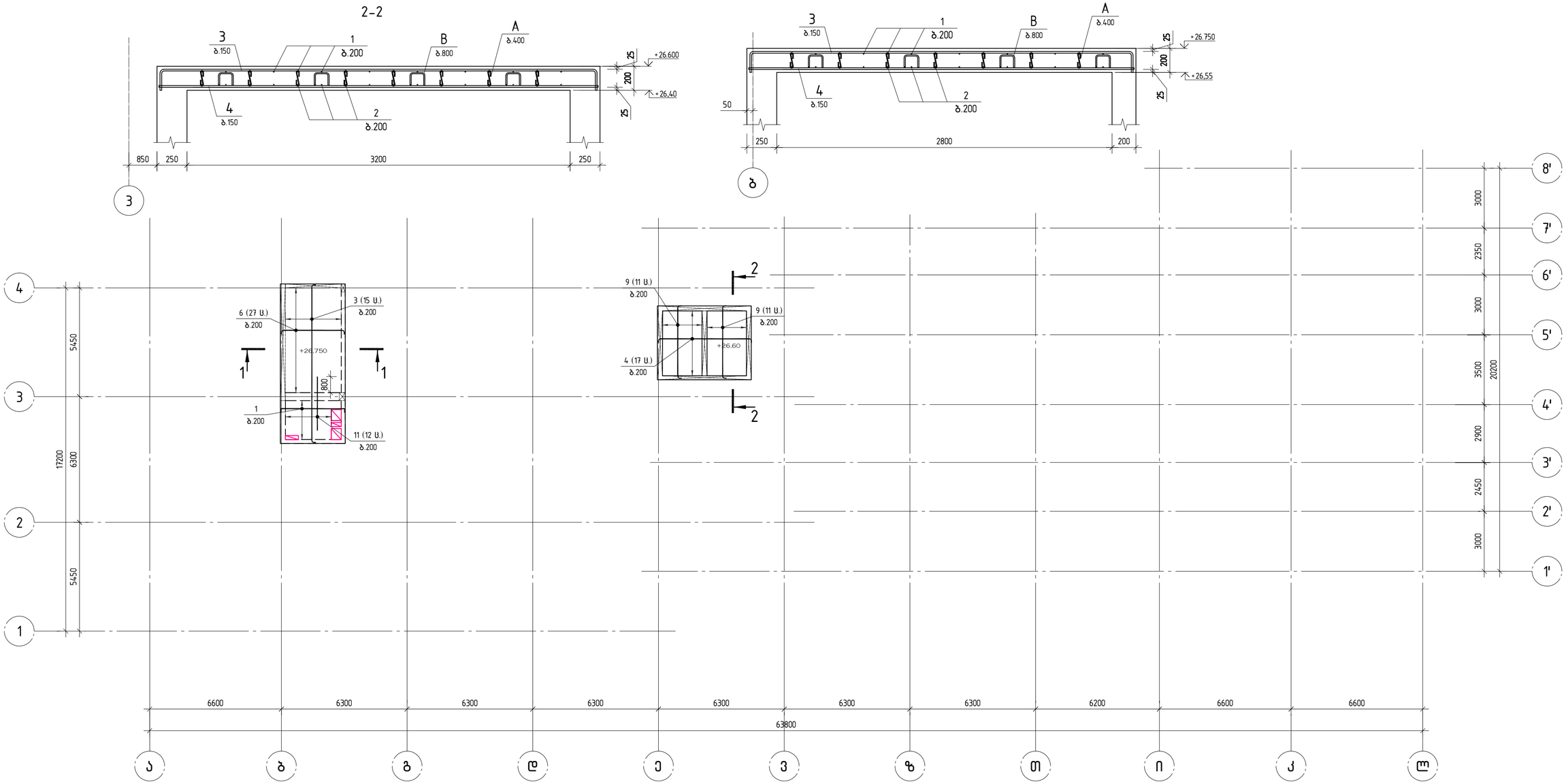

პოზ.		დასახელება	რაოდ.	მასა,ერთ. კგ	შენიშვნა
		მონოლითური ფილა +26.750;+26.600 ნიშნულზე			
		დეტალები			
1		∅12 B500B L=29.2 მ		0.89	26.0
2		∅8 B500B L=29.2 მ		0.40	11.5
		∅12 B500B			
3		L=8210	15	7.29	109.4
4		L=4960	17	4.40	74.9
5		L=4650	17	4.13	70.2
6		L=3460	27	3.07	83.0
7		L=3200	27	2.84	76.7
		∅8 B500B			
8		L=7950	15	3.14	47.1
9		L=3930	22	1.55	34.2
10		L=3630	22	1.43	31.5
11		L=2700	12	1.07	12.8

		∅8 B500B			
A		L=350	201	0.22	43.67
		∅12 B500B			
B		L=1500	50	1.26	63.58
		მასალები			
		B30 კლასის ბეტონი		6.44	მ³

კონსტრუქტორი

შ.პ.ს "ჯი ენ პი"

ალ. ყაზბეგის გამზ. 14ა
0160, თბილისი, საქართველო
+995599150088
Gipn.ltd@gmail.com

პროექტის დასახელება:

მრავალბინიანი საცხოვრებელი სახლი (ბლოკი "B")
ქ.თბილისი, "დელისი-3"-ის საცხოვრებელი რაიონის მიმდებარედ, ინტენსიფიკაციის გზის სამხრეთით, (ნაკვეთი №9124)

ნახაზის დასახელება:

რკწ მონოლითური ფილა +26.750;+26.600 ნიშნულზე. ქვედა ძირითადი არმატურის განლაგების სქემა

დახაზა	შეამოწმა	დაამტკიცა
თ.ბ.	ო.ქ.	ო.ქ.

მასშტაბი	ფორმატი	თარიღი	რევიზია	ნახ.№
1:150	A2		R2	ჯ- 326

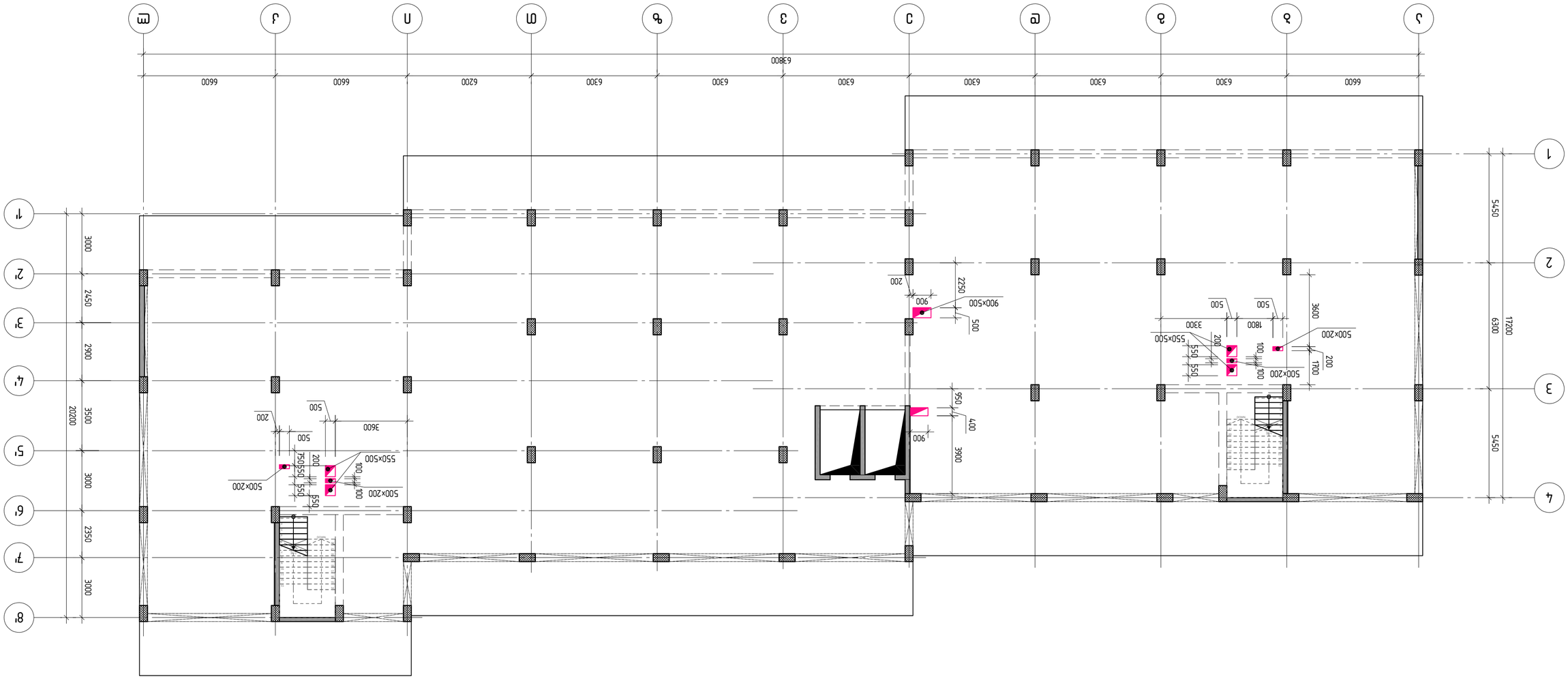

Дата выдачи	Формат	Масштаб	Лист №
15.04.2026	А2	1:150	Л- 327
Изм.	Кол.уч.	Лист	№ док.	Подп.	Дата
Гип	Гончаренко		
Н.контр.	Гончаренко		

Разработка планировочных решений и архитектурных чертежей

ООО "ЭЛЕКТРОСТРОЙ"
г. Москва, ул. Ленинская слобода, 19, стр. 1
+7 (495) 123-45-67

Планировка 1-го этажа

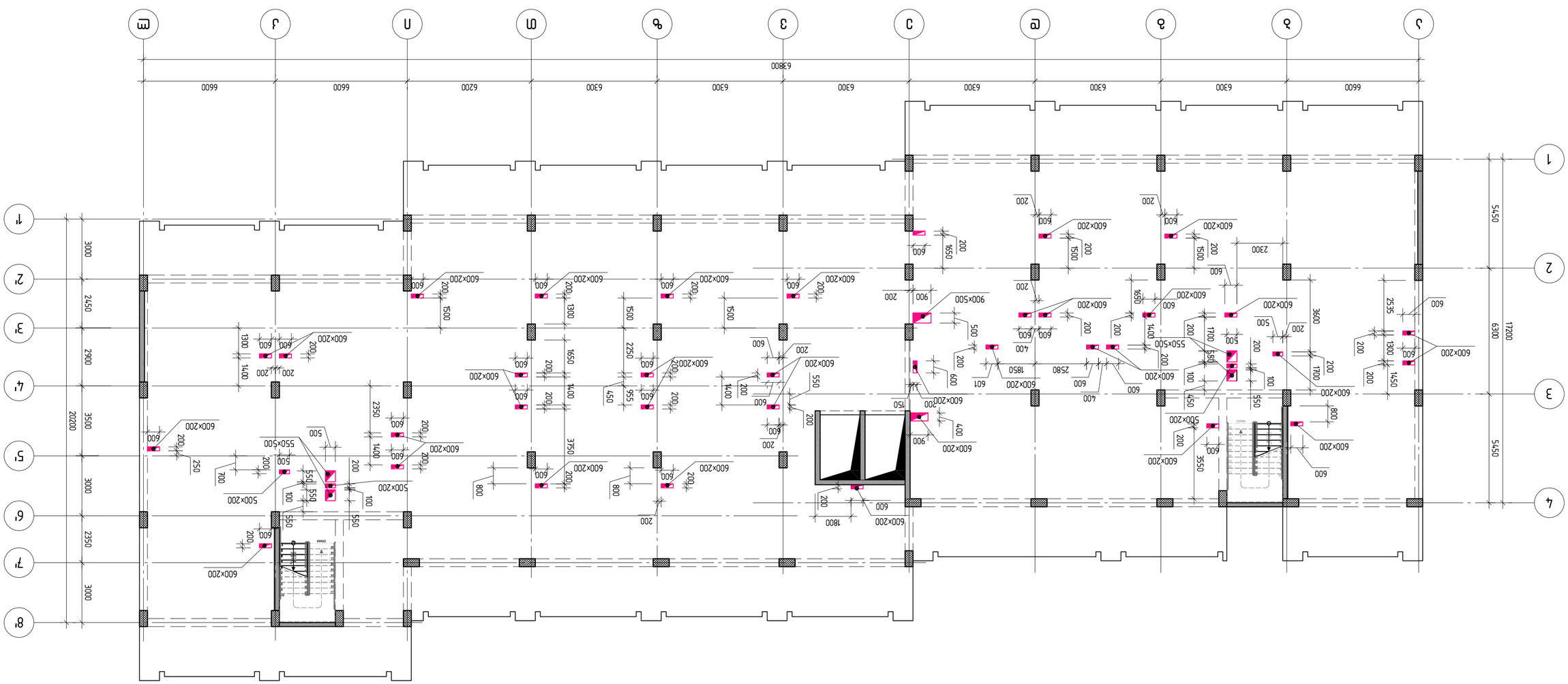

Разраб.			Стадия	Лист	Листов
Н.контр.					
ГИП					

ООО "ЭЛЕКТРОСТРОЙ"
г. Москва, ул. Ленина, 15
+7 (495) 123-45-67
info@elektrostroy.ru

Электроснабжение и электрооборудование 4-этажного административного здания с подземной автостоянкой на 120 машиномест по адресу: г. Москва, ул. Ленина, д. 15, корп. 2

План 1-го этажа. Оси 1'–8', А–М

Масштаб	Формат	Изм.	Кол.уч.	Подпись	Дата
1:150	А2				

Лист 328

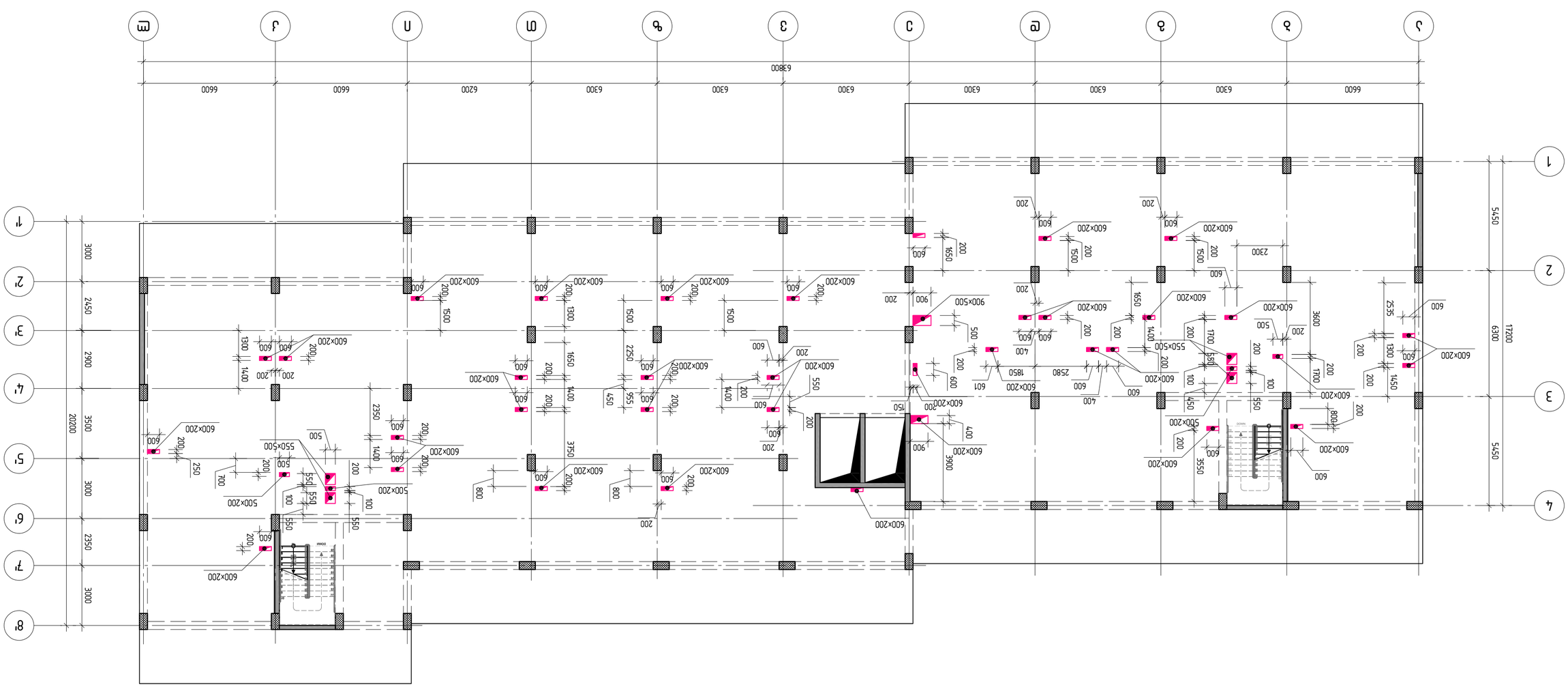

Разраб.			Дом 36 этажей	
Пров.				
Н.контр.				
ГИП				

ООО "Проектная компания "Строительные технологии"
г. Москва, ул. Ленинская слобода, 19, стр. 1
+7 (495) 123-45-67
info@example.com

Согласовано

Инв. № подл. | Подпись и дата | Взам. инв. №

Изм. | Кол.уч. | Лист | № док. | Подпись | Дата

Стадия | Лист | Листов
Р | 1 | 1

Монтажный план плиты перекрытия 1-го этажа

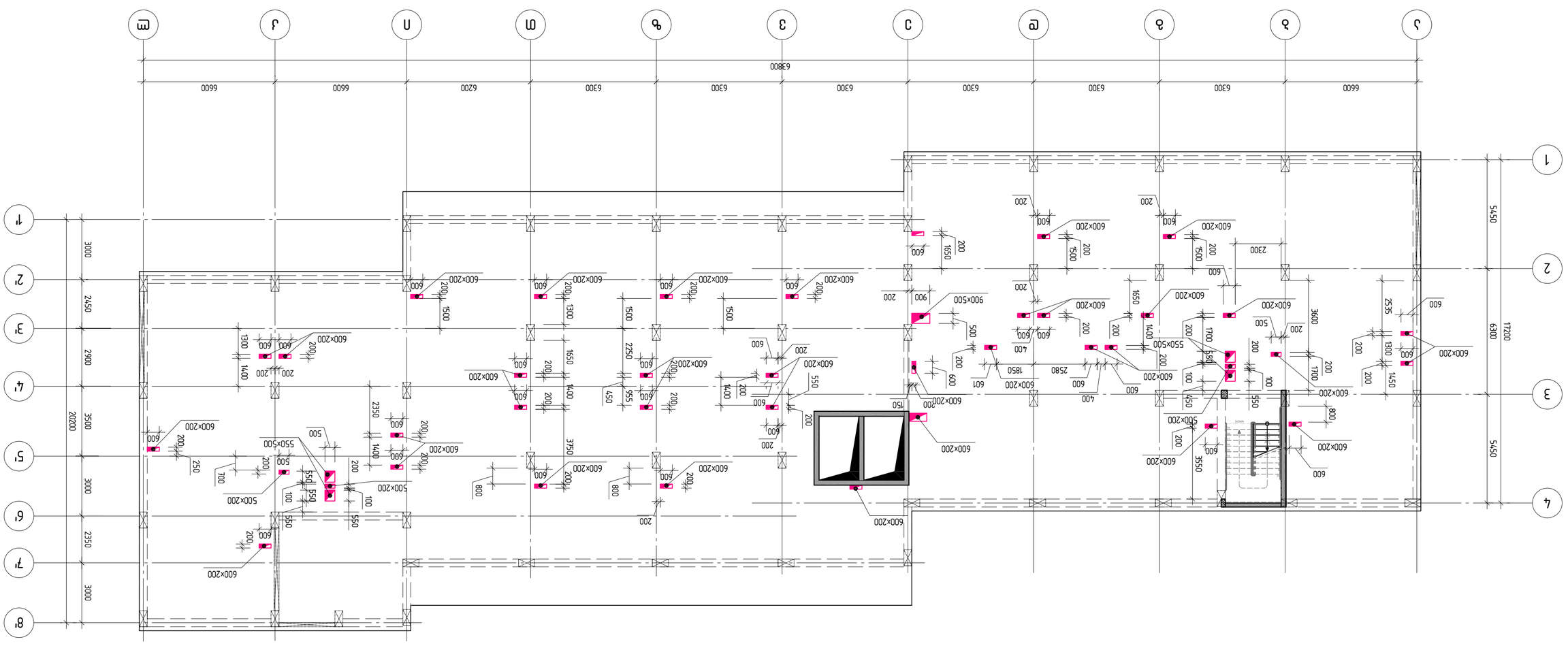

Дата	Масштаб	Формат	Лист
1:150	А2		Л– 330
Изм.	Кол.уч.	№ док.	Подп.

ГИП		
Разраб.		
Н.контр.		

ООО «ЭЛ ЭС ЭЛ» г.Электросталь, ул. Ленина, д.1, оф.1
+79999999999
Email: info@example.com

Жилой дом (Жилой дом №1) по адресу: Московская область, г.о. Электросталь, г. Электросталь, ул. Ленина, д.1, оф.1

Схема расположения элементов перекрытия на отм. +24.200

Копировал

Формат А2

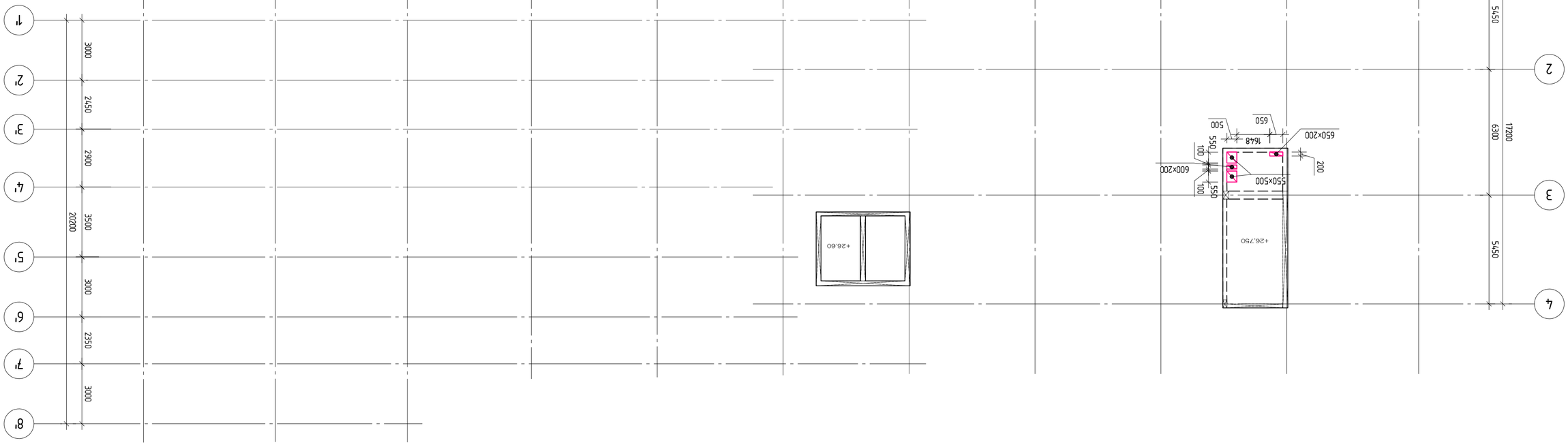

Дата	Дата	Дата	Дата
Инв.№ подл.	Подп. и дата	Взам.инв.№	Инв.№ дубл.

Изм.	Кол.уч.	Лист

Разраб.		
Пров.		
Т.контр.		
Н.контр.		
ГИП		

Стадия	Лист	Листов
Р	1	1

ООО "ЭЛЕКТРОСТРОЙ"
г. Москва, ул. Ленина, 1, стр. 1
Тел.: +7 (495) 123-45-67
e-mail: info@elektrostroy.ru

План расположения оборудования
Масштаб 1:100

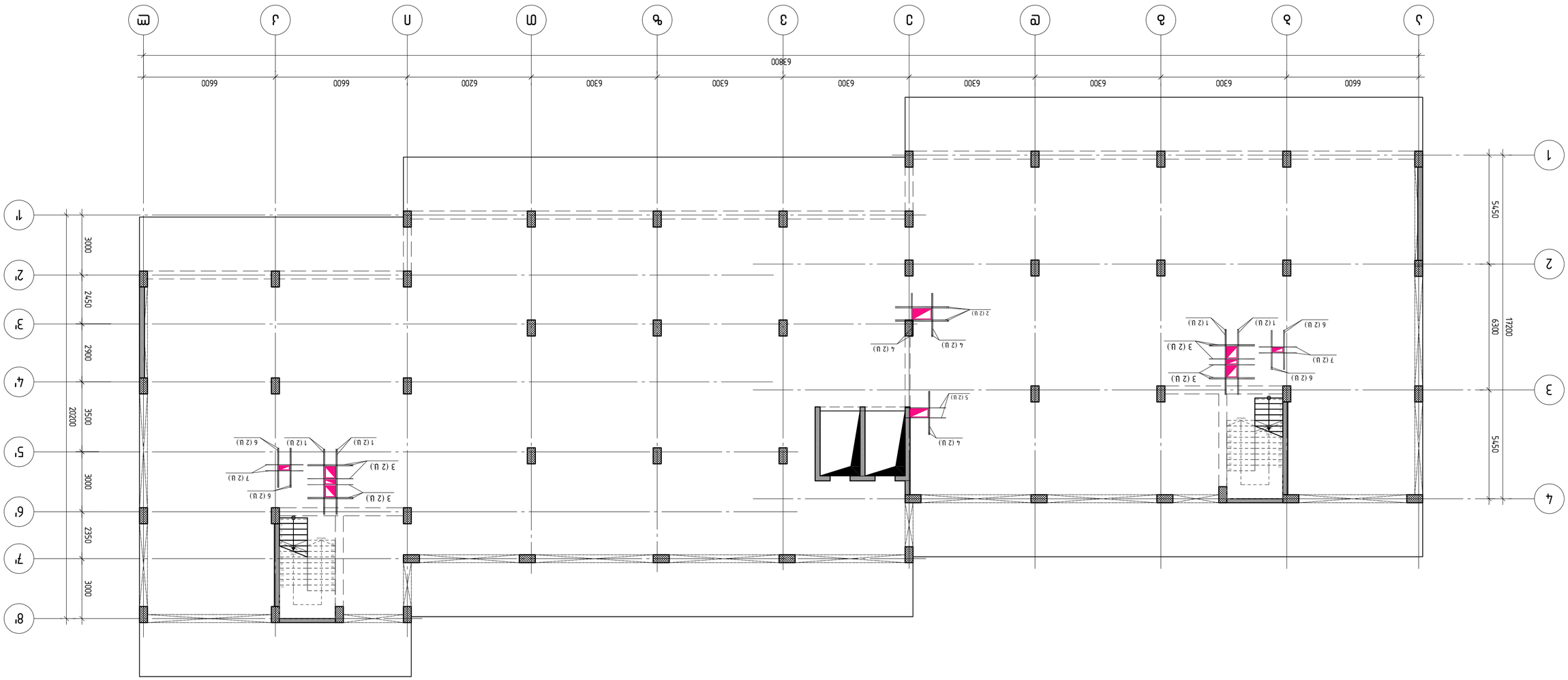

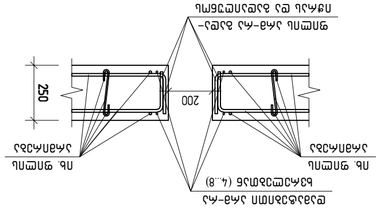

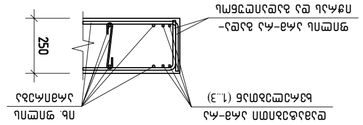

Поз.	Эскиз	Ø, мм	Длина, м	Кол., шт.	Масса 1 м, кг	Масса, кг
		Ø10 А500С				
1	L=3300		3.30	16	6.59	105.4
2	L=2700		2.70	8	5.39	43.1
3	L=2300		2.30	24	4.60	110.4
4	L=2200		2.20	12	4.40	52.8
5	L=2035		2.035	4	4.07	16.3
6	L=2000		2.00	16	4.00	64.0
	Ø14 В500В					
7	L=1900		1.90	8	2.30	18.4
						410

		Ø10 А500С				
1	L=3300		3.30	16	6.59	105.4
2	L=2700		2.70	8	5.39	43.1
3	L=2300		2.30	24	4.60	110.4
4	L=2200		2.20	12	4.40	52.8
5	L=2035		2.035	4	4.07	16.3
6	L=2000		2.00	16	4.00	64.0
	Ø14 В500В					
7	L=1900		1.90	8	2.30	18.4
						410

ООО «ПРОЕКТ ЗДАНИЯ»
Адрес: г. Москва, ул. Ленина, д. 15, оф. 201
Тел.: +7 (495) 123-45-67
E-mail: info@proekt-zdaniya.ru

Жилой дом с подземной автостоянкой
Корпус 1 (секции 1–3), корпус 2 (секции 4–5)
Монолитный железобетонный каркас, ограждающие стены из газобетонных блоков

Схема расположения вертикальных связей А4–А5
Отметки –0,100; +3,700; +6,600; +9,500; +12,400; +15,300; +18,200; +21,100

Стадия	Лист	Листов
Р	14	32

Масштаб	Формат	Инв. № подл.
1:150	А2	Взам. инв. №

Эле.		Ед. изм.	Общ. кол.	Масса ед., кг
		Фундамент		
		Фундаментная плита из тяжелого бетона класса В25 F150 W6 +6.700...+16.600		
		Ø18 B500B		
1		L=3600	32	7.19	230.1
2		L=3500	4	6.99	28.0
3		L=3300	16	6.59	105.4
4		L=2700	8	5.39	43.1
5		L=2300	24	4.60	110.4
6		L=2200	12	4.40	52.8
7		L=2035	4	4.07	16.3
8		L=2000	184	4.00	736.0
9		L=1325	8	2.65	21.2
		Ø14 B500B			
10		L=3000	12	3.62	43.4
11		L=2000	86	2.42	208.1
12		L=1900	8	2.30	18.4
13		L=1680	24	2.03	48.7
					1662

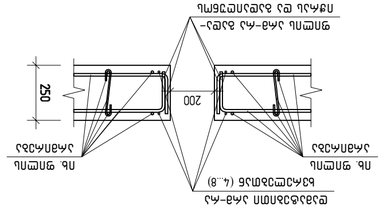

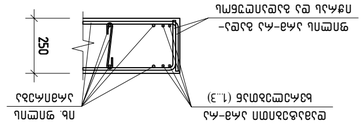

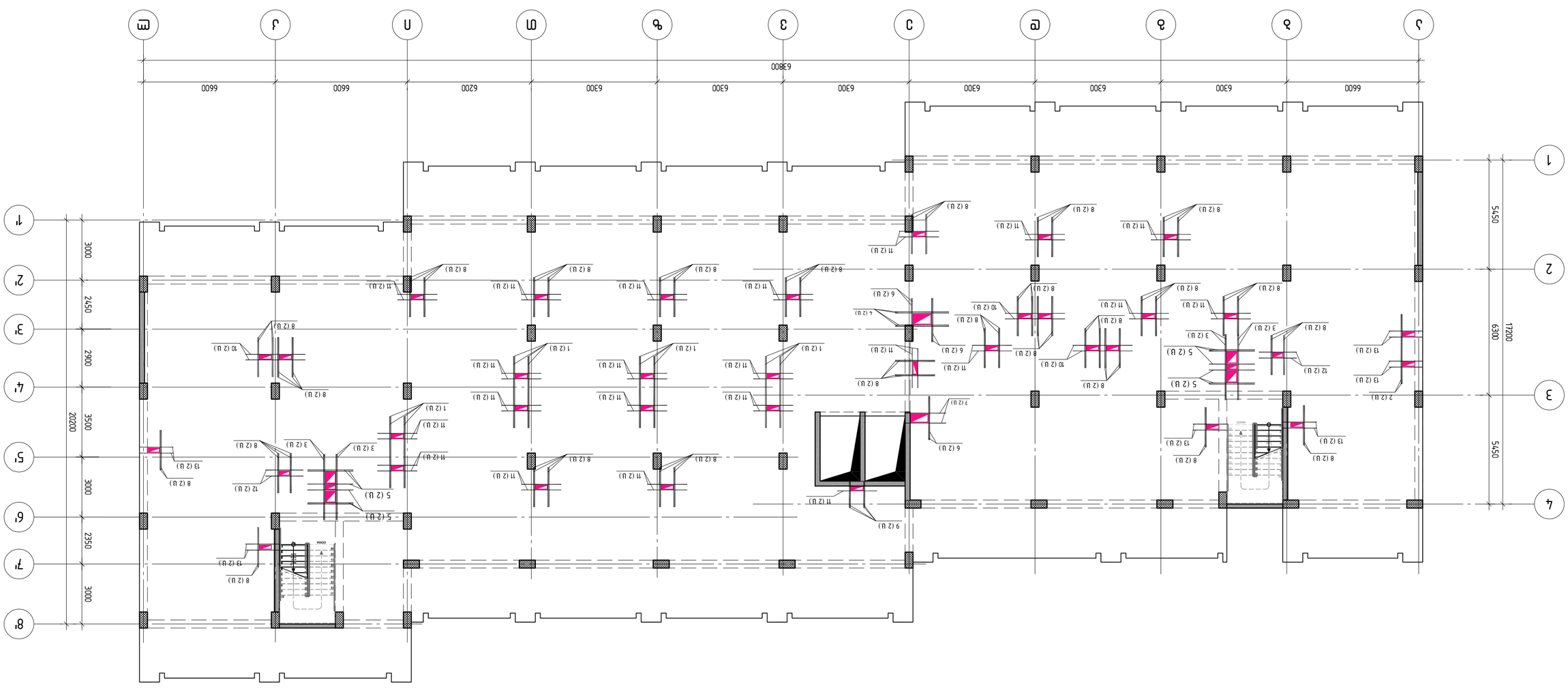

Разраб.	Иванов		Гипстроительный завод "Гипсолит"
Пров.	Петрова		
Н. контр.	Сидоров		Фундаментная плита. Схема армирования. Спецификация
ГИП	Гипсолитов		
Стадия	Лист	Листов	
Р	1	1	
Масштаб 1:150	Формат А2	Изм. Кол. Лист № док. Подп. Дата	Инв. № подл.

Поз.	Обозначение	Наименование	Кол.	Масса ед., кг	Примечание
		Сборные элементы			
		Железобетонная балка перекрытия 1-го этажа L=19,900			
		ø18 B500B			
1		L=3600	32	7.19	230.1
2		L=3500	4	6.99	28.0
3		L=3300	16	6.59	105.4
4		L=2700	8	5.39	43.1
5		L=2300	24	4.60	110.4
6		L=2200	12	4.40	52.8
7		L=2035	4	4.07	16.3
8		L=2000	184	4.00	736.0
9		L=1325	8	2.65	21.2
		ø14 B500B			
10		L=3000	12	3.62	43.4
11		L=2000	86	2.42	208.1
12		L=1900	8	2.30	18.4
13		L=1680	24	2.03	48.7
					1662

Сборная железобетонная балка 1-го этажа L=19,900

Вид А

Вид Б

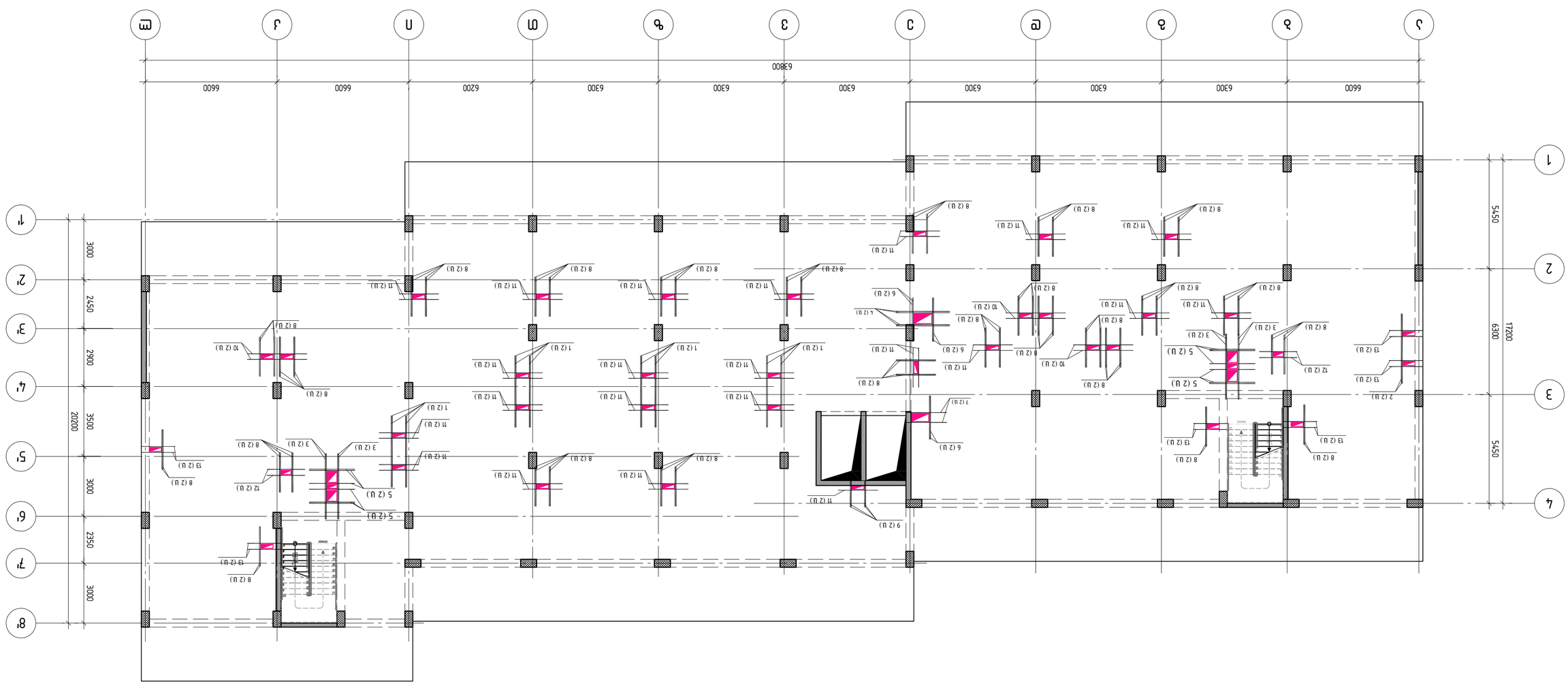

Изм.	Кол.уч.	Лист	№ док.	Подпись	Дата
Разраб.					
Пров.					
Н.контр.					
ГИП					

Сборная железобетонная балка 1-го этажа L=19,900

Стадия	Лист	Листов
Р		

ООО "Проектно-строительная компания "ВЕКТОР"
г.Новосибирск, ул.Ленина, 1, оф.1

Инв.№ подл.	Подпись и дата	Взам.инв.№

Копировал	Формат
	А2

1:150

Поз.		Ед. изм.	Общ. дл. м	Общ. масса кг
	Стержни			
	Стержни арматурные горячекатаные периодического профиля класса А500С ø18			
1	L=3600	32	7.19	230.1
2	L=3500	4	6.99	28.0
3	L=3300	16	6.59	105.4
4	L=2700	8	5.39	43.1
5	L=2300	24	4.60	110.4
6	L=2200	12	4.40	52.8
7	L=2035	4	4.07	16.3
8	L=2000	184	4.00	736.0
9	L=1325	8	2.65	21.2
	ø14 В500В			
10	L=3000	12	3.62	43.4
11	L=2000	86	2.42	208.1
12	L=1900	8	2.30	18.4
13	L=1680	24	2.03	48.7
				1662

Ед. изм. мм. Масштаб 1:150 Лист 335

ЖИЛОЙ ДОМ

Ул. Набережная, 36 "Б"
г. Заозерск, Мурманская область, 184830

Заказчик: ООО "Строительная компания "Заозерск"

Стадия: Р Раздел: АР

Ген. директор: Иванов А.С.

Гип: Петрова Е.М.

Нач. отд.: Сидоров К.Н.

Н. контр.: Кузнецова Т.Р.

Разраб.: Морозов Д.А.

Изм. Кол.уч. Лист № док. Подп. Дата

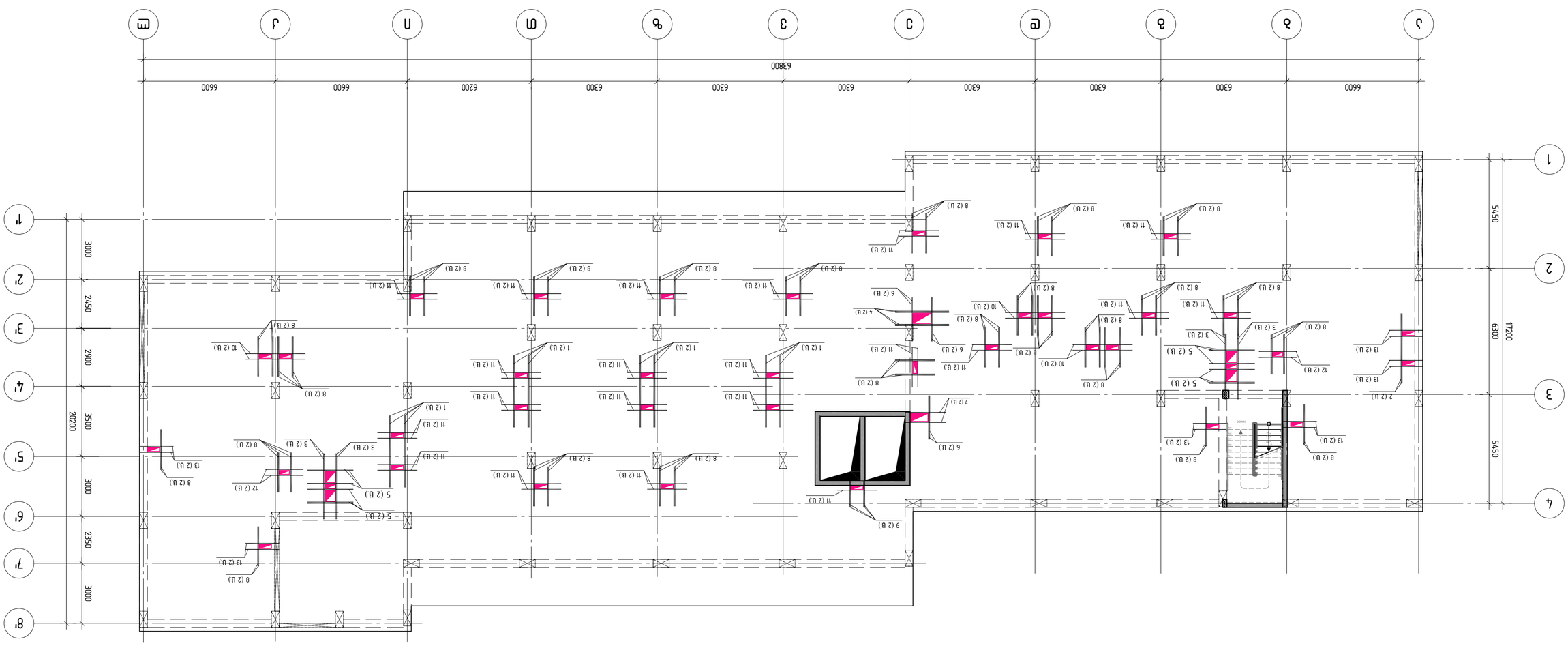

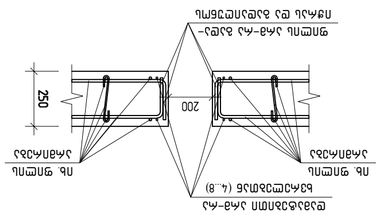

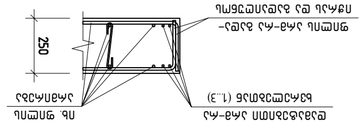

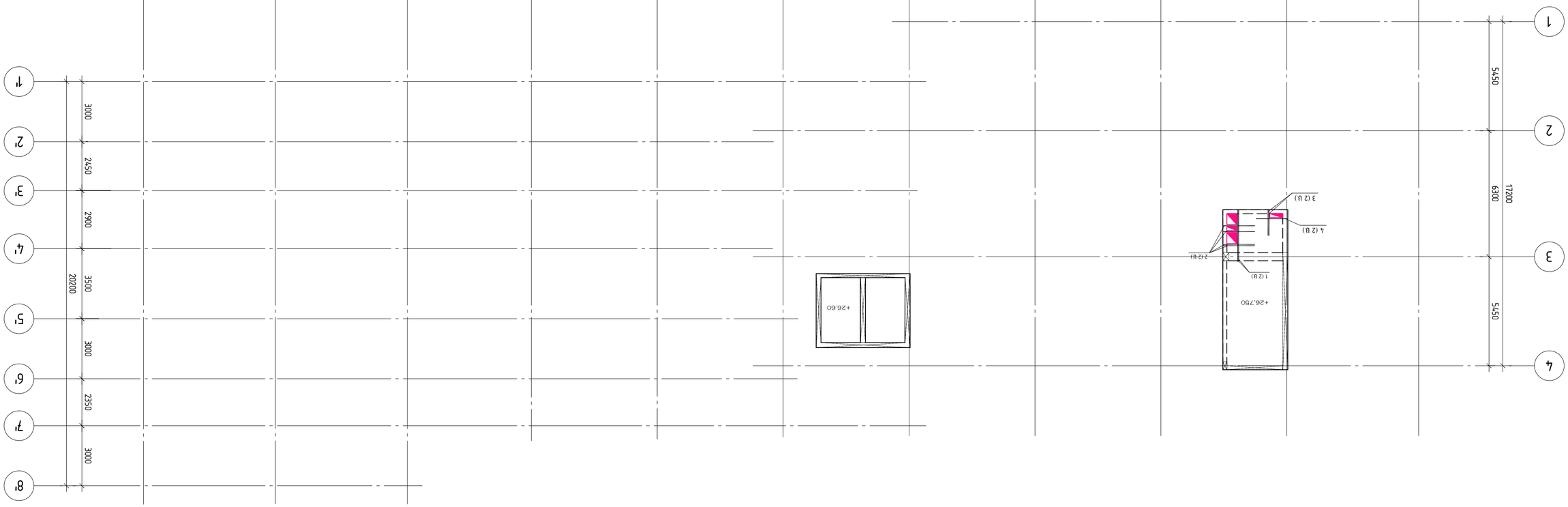

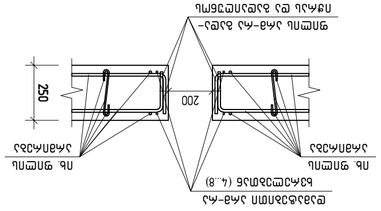

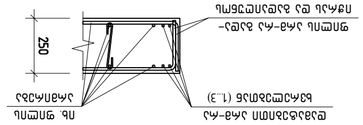

Поз.	Эскиз	Кол.	Масса 1 ед. изд., кг	Примечание
	Ø12 А-А3 ℓ=1575	8	3.15	25.2
	Ø18 В500В ℓ=2575	4	5.14	20.6
	Ø14 В500В ℓ=1575	2	1.90	3.8
				60

	Ø12 А-А3 ℓ=1275	4	2.55	10.2
	Ø14 В500В ℓ=1575	2	1.90	3.8
				60

1	Ø18 В500В ℓ=2575	4	5.14	20.6
2	Ø12 А-А3 ℓ=1575	8	3.15	25.2
3	Ø12 А-А3 ℓ=1275	4	2.55	10.2
	Ø14 В500В			
4	L=1575	2	1.90	3.8
				60

	Ø12 А-А3 ℓ=1275	4	2.55	10.2
	Ø14 В500В ℓ=1575	2	1.90	3.8
				60

	Ø12 А-А3 ℓ=1575	8	3.15	25.2
	Ø18 В500В ℓ=2575	4	5.14	20.6

ամբաշտարան ա/ճ ԱԼ-1

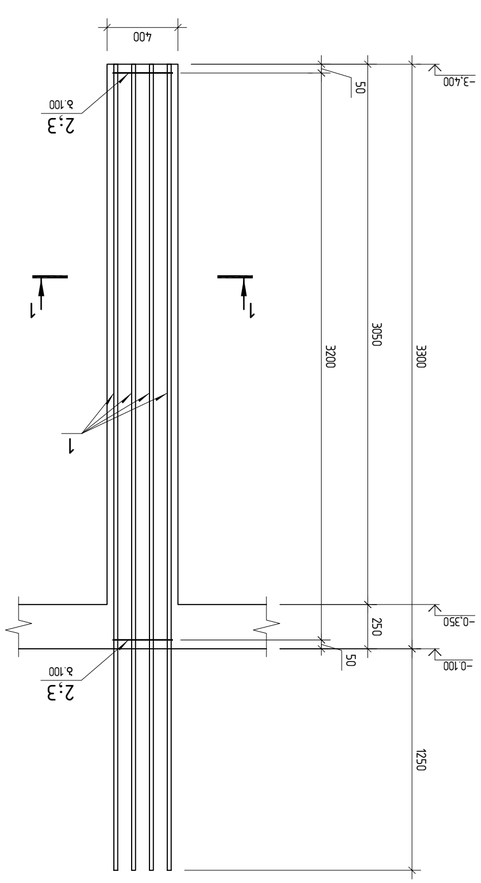

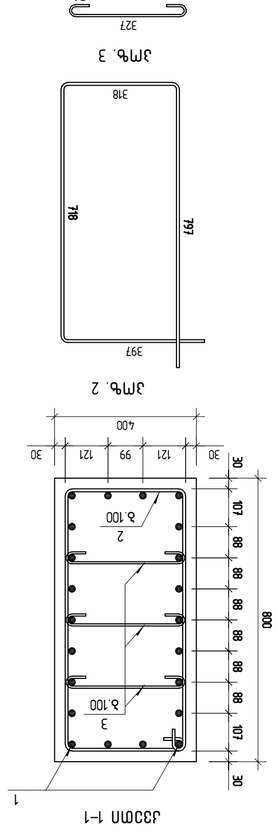

Յ/հ	Ա ե ն ա յ ա ծ ք ա յ	Ա ե լ ւ ա ծ ք ա յ	միավոր	ձուլակոթ
		ամբաշտարան ա/ճ ԱԼ-1		
		բետոնապատ		
1	Ø 25	B500B ℓ= 4550	22	17.53 կգ
2	Ø 8	B500B ℓ= 2235	32	0.88 կգ
3	Ø 8	B500B ℓ= 460	96	0.18 կգ
		ձուլակոթան		
		B 30 խտությամբ ծանրաբետոն		1.1 մ³

ամբաշտարան ա/ճ ԱԼ-2

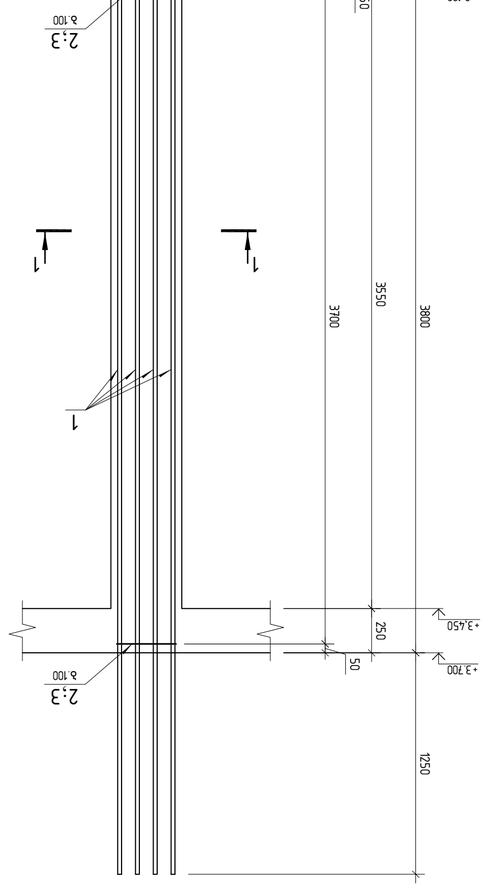

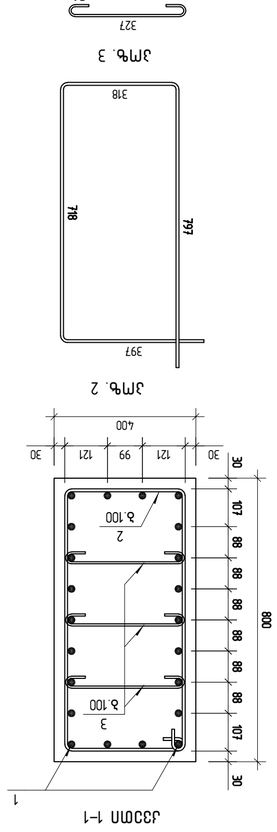

Յ/հ	Ա ե ն ա յ ա ծ ք ա յ	Ա ե լ ւ ա ծ ք ա յ	միավոր	ձուլակոթ
		ամբաշտարան ա/ճ ԱԼ-2		
		բետոնապատ		
1	Ø 25	B500B ℓ= 5050	22	19.46 կգ
2	Ø 8	B500B ℓ= 2235	37	0.88 կգ
3	Ø 8	B500B ℓ= 460	111	0.18 կգ
		ձուլակոթան		
		B 30 խտությամբ ծանրաբետոն		1.2 մ³

ՀՄԱՍՏԱՍՏՈՂ ՃԱՐՏԱՐԱՊԵՏ

ՀՁ "ՆՐ Ճ.Ա.Ձ."

ք. Երևան, Ա.Ձ.Ծ. 14

0140, Ռ.Հ., ք. Երևան, Ա.Ձ.Ծ. 14

+37491500088

Gipn.ltd@gmail.com

ամբաշտարան ա/ճ ԱԼ-1; ԱԼ-2

ՏԱՐԱԾՔԱՅԻՆ ԲԵՏՈՆԱՊԱՏ ՀԻՄՔԵՐԻ ԱՇԽԱՏԱՆՔԱՅԻՆ ՆԱԽԱԳԾԵՐ

ՀԱՄԱՁԱՅՆԱԳՐՎԱԾ ՀԱՏԱԿԱՑՈՒՄՆԵՐՈՎ ԱՇԽԱՏԱՆՔԱՅԻՆ ՆԱԽԱԳԾԵՐ

ՀԱՄԱՁԱՅՆԱԳՐՎԱԾ ՀԱՏԱԿԱՑՈՒՄՆԵՐՈՎ ԱՇԽԱՏԱՆՔԱՅԻՆ ՆԱԽԱԳԾԵՐ

ԲԵՏՈՆԻ ՀԱՏԿՈՒԹՅՈՒՆՆԵՐ		ՀԱՄԱՁԱՅՆԱԳՐՎԱԾ ՀԱՏԱԿԱՑՈՒՄՆԵՐ
ՄԳ	ՊՄԱՏՈՒՆ	ՀՀՇՄ
Մ.Ց.	Ա2	R1
1:25	ՊՄԱՏՈՒՆ	Ա-401

Эмбл.	Элемент	Тоо	Ширина	Длина
	Фундамент ФЛ-3			
	Верхняя арматура			
1	Ø 25 В500В	22	19.46	4280.11
2	Ø 8 В500В	37	0.88	32.63
3	Ø 8 В500В	111	0.18	20.15
	Вязальная			
	Всего по элементу		12 кг	

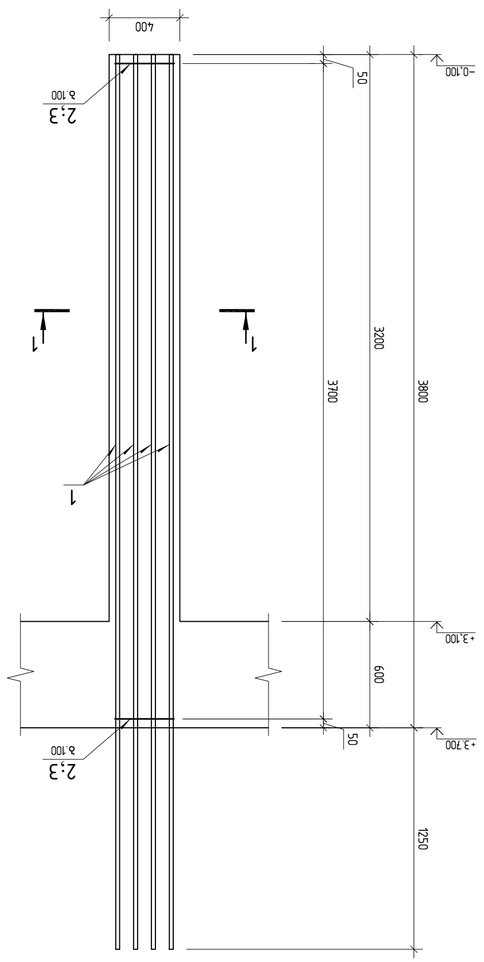

Фундамент ФЛ-3 вариант армирования

Эмбл.	Элемент	Тоо	Ширина	Длина
	Фундамент ФЛ-4			
	Верхняя арматура			
1	Ø 25 В500В	22	16.38	360.29
2	Ø 8 В500В	29	0.88	25.57
3	Ø 8 В500В	87	0.18	15.79
	Вязальная			
	Всего по элементу		10 кг	

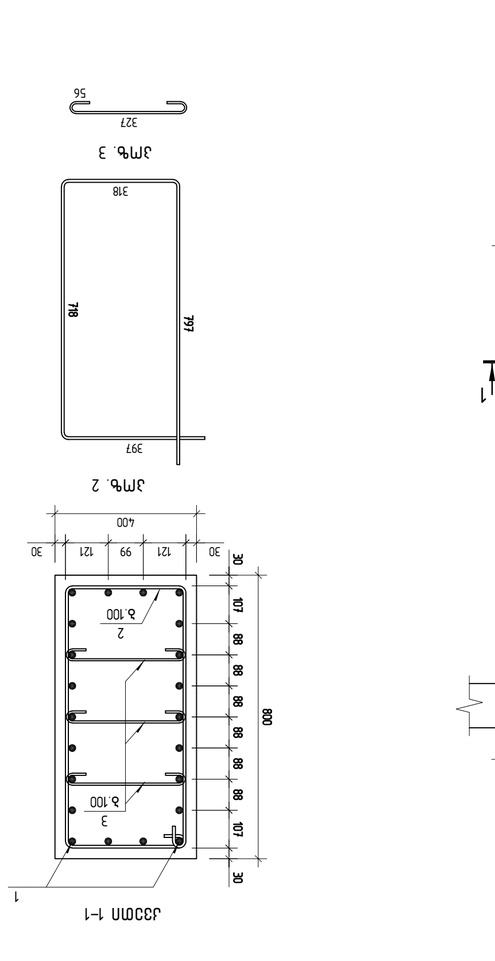

Фундамент ФЛ-4 вариант армирования

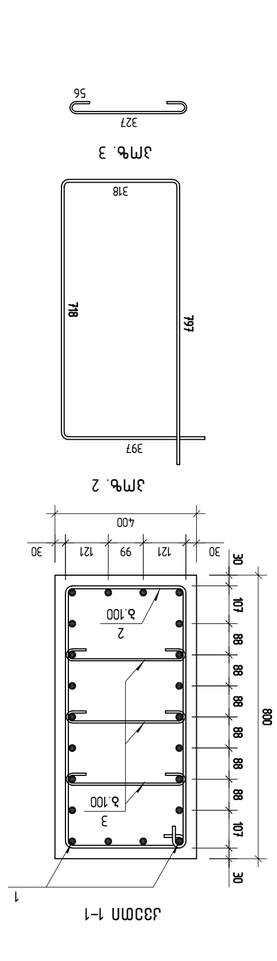

Эмбл.	Элемент	Тоо	Ширина	Длина
1	Ø 25 В500В	22	16.38	360.29
2	Ø 8 В500В	29	0.88	25.57
3	Ø 8 В500В	87	0.18	15.79
	Вязальная			
	Всего по элементу		10 кг	

Фундамент ФЛ-4 вариант армирования

ООО "ЭТАЛОН ПРОЕКТ"
г. Новосибирск, ул. Ленина, 1
+79539915008
tipn1td@gmail.com

Фундамент ФЛ-3; ФЛ-4

Стадия	Лист	Листов
Р	1	1

Гип	
Нач. отд.	
Н. контр.	
Разраб.	

Спецификация элементов ФЛ-3; ФЛ-4

Ведомость ссылочных и прилагаемых документов

Ведомость рабочих чертежей основного комплекта

Общие данные

Фундамент ФЛ-3 вариант армирования

Фундамент ФЛ-4 вариант армирования

Разрез 1-1

Ведомость расхода стали

Марка	Поз.	Обозначение	Наименование	Кол.	Масса ед., кг	Примечание
ФЛ-3	1		Ø25 В500В L=5050	22	19.46	
	2		Ø8 В500В L=2235	37	0.88	
	3		Ø8 В500В L=460	111	0.18	
ФЛ-4	1		Ø25 В500В L=4250	22	16.38	
	2		Ø8 В500В L=2235	29	0.88	
	3		Ø8 В500В L=460	87	0.18	

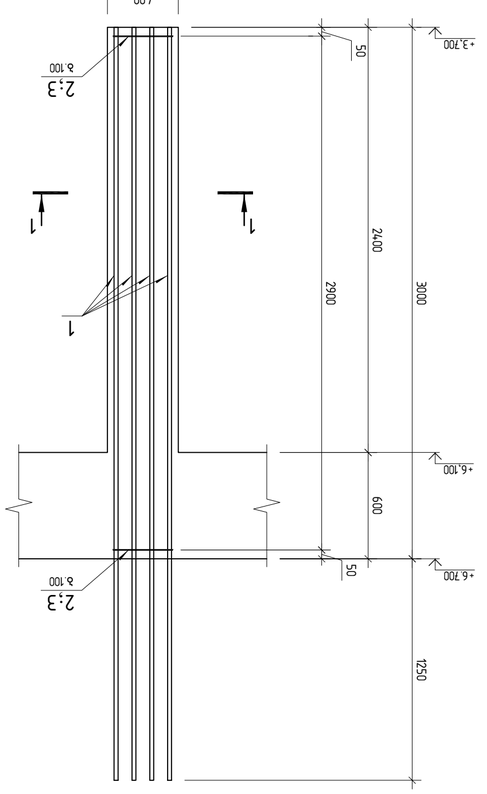

ам6мпт03ан ш33ан ал–5

Јмђ.	ѕ м 6 п з з 6 ѕ	ѕ ѵ ц ѕ ђ э м э ѕ з	ѕ|ѕ|ѵ|ѓ	ѕ|ѕ|ѵ|ѓ
		ам6мпт03ан ш33ан ал–5		
		ѳ2ѳѕмѳ2ѳан		
1	⌀ 25	B500B	ℓ= 4250	22	16.38	цѓ
2	⌀ 8	B500B	ℓ= 2235	29	0.88	цѓ
3	⌀ 8	B500B	ℓ= 460	87	0.18	цѓ
		ѳ2ѕѵѳ2ѳан				
		B 30 ѵмѳѕѵпа ѳ3ѳмѳ6п		10	ѳ³	

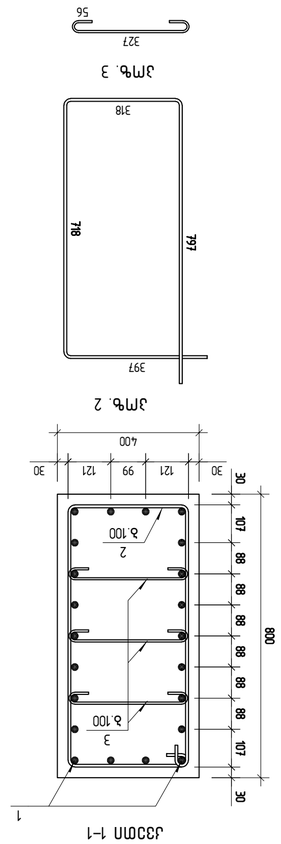

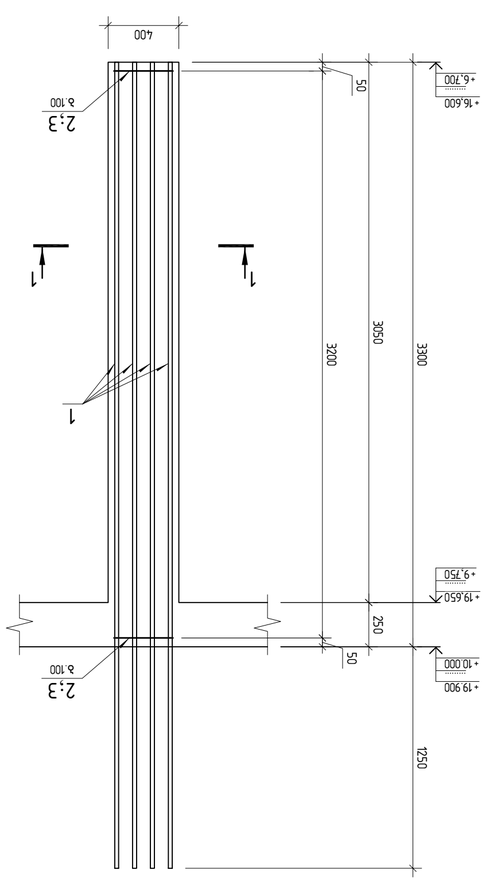

ам6мпт03ан ш33ан ал–6

Јмђ.	ѕ м 6 п з з 6 ѕ	ѕ ѵ ц ѕ ђ э м э ѕ з	ѕ|ѕ|ѵ|ѓ	ѕ|ѕ|ѵ|ѓ
		ам6мпт03ан ш33ан ал–6		
		ѳ2ѳѕмѳ2ѳан		
1	⌀ 25	B500B	ℓ= 4550	22	17.53	цѓ
2	⌀ 8	B500B	ℓ= 2235	32	0.88	цѓ
3	⌀ 8	B500B	ℓ= 460	96	0.18	цѓ
		ѳ2ѕѵѳ2ѳан				
		B 30 ѵмѳѕѵпа ѳ3ѳмѳ6п		1.1	ѳ³	

ЈМбЫЬЫЂЈЂЂМЛМ

"ЗЛ.Ц. "ЗЛ ЭБ ЈЛ"

Ј.ц. ЗЛЧЬЫЛЛЬ Ч.Ь ЬЫЧ.

0160, ѳмлѳмлѳпл, Ь.Ь.Ьѵ.ЛѳЗѵ.ЛѳЗѳмѳ

+99559915008

Gipn.11d@gmail.com

ам6мпт03ан ш33ан ал–5; ал–6

ѳѵ.Ьѵ.Ь.	ѳ2ѵ.ЬѵЬ.ЛѳЗѵ.ѳмѳ.
ѳѵ.Ьѵ.Ь.	ѳ2ѵ.ЬѵЬ.ЛѳЗѵ.ѳмѳ.
ѳ3ѵ.ЬѵЬ.ЛѳЗѵ.ѳмѳ.	ѳ2ѵ.ЬѵЬ.ЛѳЗѵ.ѳмѳ.

ѳ3ѵ.ЬѵЬ.ЛѳЗѵ.ѳмѳ.	ѳ2ѵ.ЬѵЬ.ЛѳЗѵ.ѳмѳ.	ѳ3ѵ.ЬѵЬ.ЛѳЗѵ.ѳмѳ.	ѳ3ѵ.ЬѵЬ.ЛѳЗѵ.ѳмѳ.
1:25	A2	R1	Ј–403

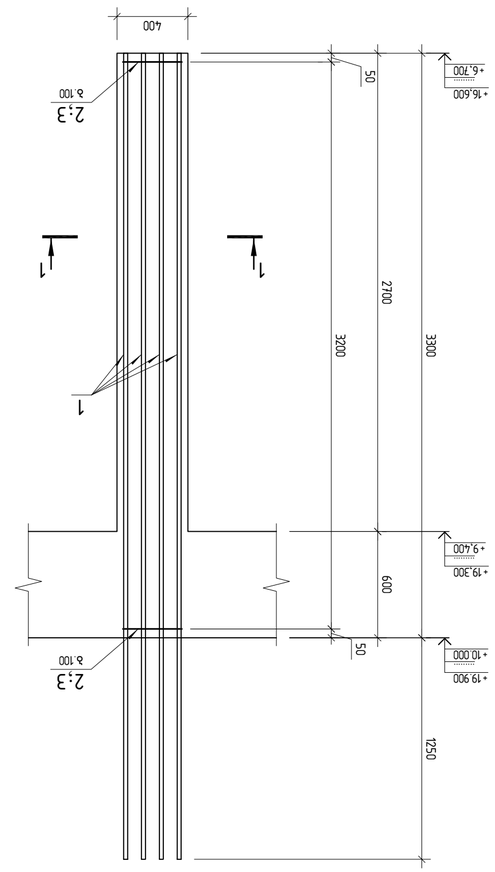

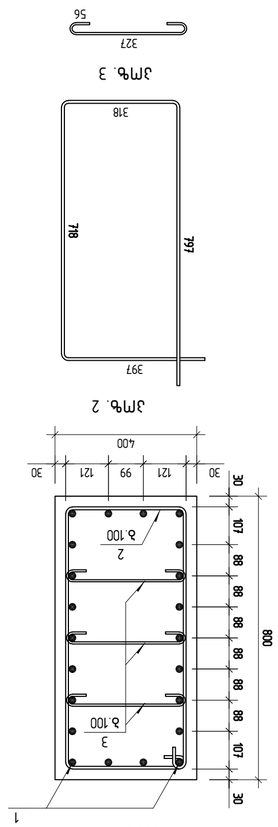

Ведомость выборки арматуры балки БЛ-7

Поз.	Эскиз	Ø, мм	Марка стали	Длина, мм	Кол-во, шт.	Масса, кг
	Балка БЛ-7					
	Верхняя часть					
1		25	В500В	4550	22	17.53
2		8	В500В	2235	32	0.88
3		8	В500В	460	96	0.18
	Средняя часть					
			В30 Ј=1.1 а³			

Ведомость выборки арматуры балки БЛ-8

Поз.	Эскиз	Ø, мм	Марка стали	Длина, мм	Кол-во, шт.	Масса, кг
	Балка БЛ-8					
	Верхняя часть					
1		25	В500В	4530	22	17.46
2		8	В500В	2235	42	0.88
3		8	В500В	460	125	0.18
	Средняя часть					
			В30 Ј=1.4 а³			

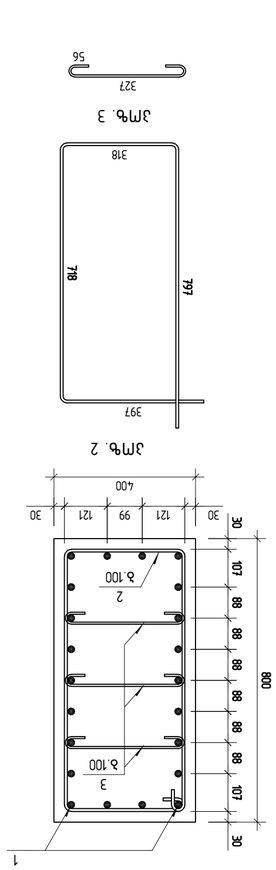

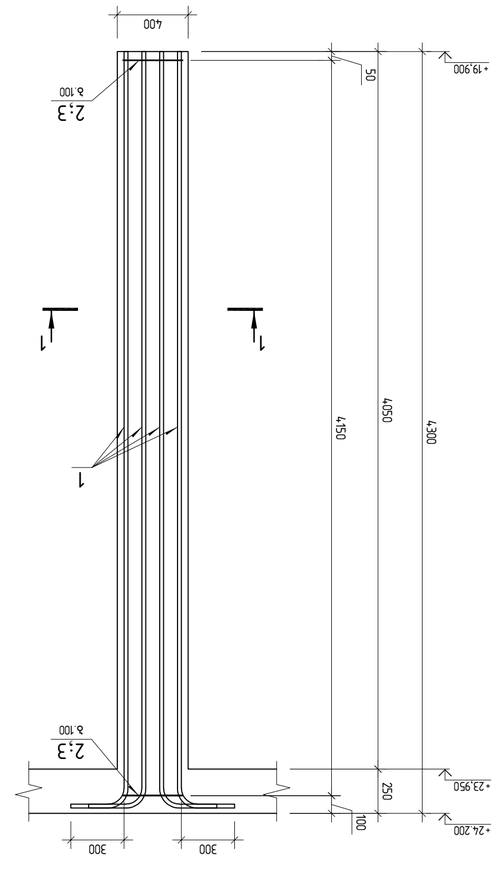

ЈМбЊЊЊ

ЗМФ.	Ø Ъ Ь Ъ Ъ Ф Ъ Ъ	ЗЪЬПЗЗЬЪ	ЗЩЧЧ.
	ЗМФМЪПЗЧЛП ЬЗЗЬП ЯЬ-9		
	ЁЗЬЪЧЪЗЬЛ		
1	Ø 25 B500B ℓ= 4530	17.46	Ъд
2	Ø 8 B500B ℓ= 2235	0.88	Ъд
3	Ø 8 B500B ℓ= 460	0.18	Ъд
	ЯЪЬЧЪЗЬЛ		
	B 30 ЧЪЗЬЛЬ ЬЗЬФМЁЛ	т4	т³

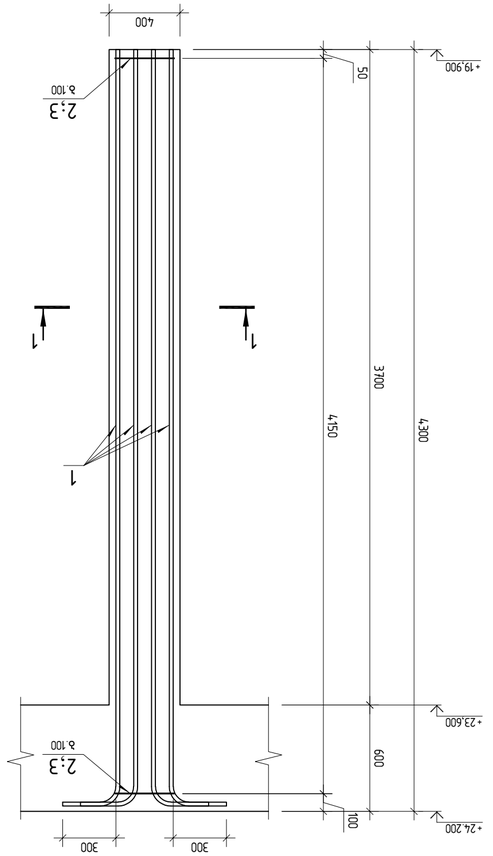

ЗМФМЪПЗЧЛП ЬЗЗЬП ЯЬ-9

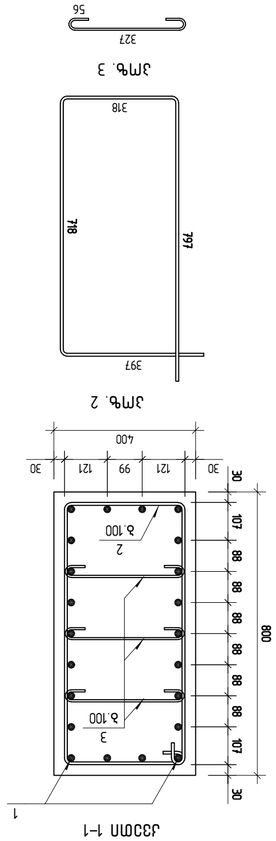

ЗМФ.	Ø Ъ Ь Ъ Ъ Ф Ъ Ъ	ЗЪЬПЗЗЬЪ	ЗЩЧЧ.
	ЗМФМЪПЗЧЛП ЬЗЗЬП ЯЬ-10		
	ЁЗЬЪЧЪЗЬЛ		
1	Ø 25 B500B ℓ= 4530	17.46	Ъд
2	Ø 8 B500B ℓ= 2235	0.88	Ъд
3	Ø 8 B500B ℓ= 460	0.18	Ъд
4	Ø 25 B500B ℓ= 5300	20.42	Ъд
5	Ø 18 B500B ℓ= 2000	4.00	Ъд
	ЁЗЬЪЧЪЗЬЛ		
	B 30 ЧЪЗЬЛЬ ЬЗЬФМЁЛ	т4	т³

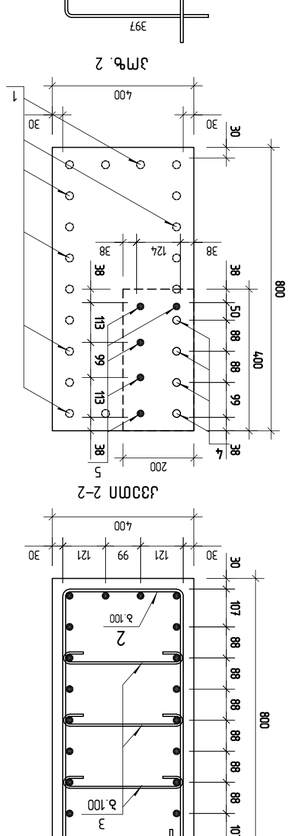
ЗМФ. 3
327
56
ЗМФ. 2
318
718
797
397
ЗЪЬПЗЗЬЛ 2–2
1
4.00
30
30
30
38
38
38

Зиҷ.	Ҽ ә б п ә з б ұ	ө ұ ӏ ұ ұ ҕ ә ө ұ ұ	ашұҥу	ҙә6п3ә36ұ
		ӓмӧмөпөҙӓп ԓ33ӕп ӓь–11		
		ө2ӕұөө2ӓп		
1		⌀ 25 B500B ℓ= 2780	8	10.71 ҹӕ
2		⌀ 8 B500B ℓ= 1035	24	0.41 ҹӕ
		ӓ3ұұөө2ӓп		
		B30 ҹө2ұұпӏ ӕ3ӕмб8п		0.2 ә³

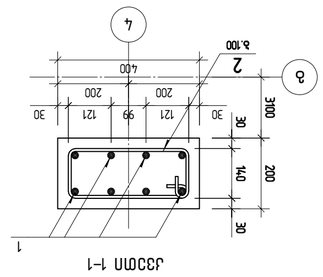

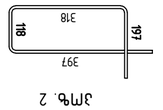

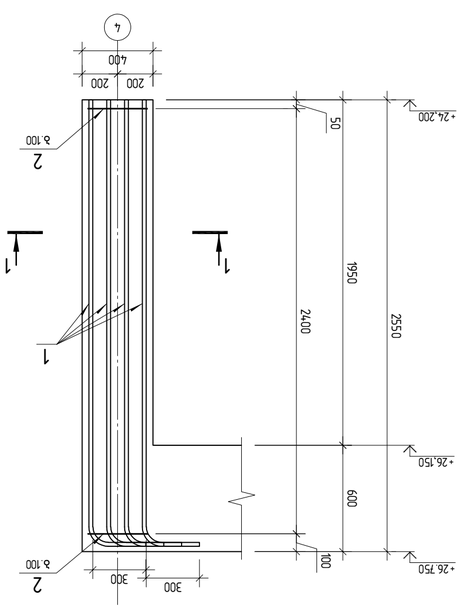

ӓмӧмөпөҙӓп ԓ33ӕп ӓь–11

Зиҷ.	Ҽ ә б п ә з б ұ	ө ұ ӏ ұ ұ ҕ ә ө ұ ұ	ашұҥу	ҙә6п3ә36ұ
		ӓмӧмөпөҙӓп ԓ33ӕп ӓь–12		
		ө2ӕұөө2ӓп		
1		⌀ 25 B500B ℓ= 2780	10	10.71 ҹӕ
2		⌀ 8 B500B ℓ= 1235	24	0.49 ҹӕ
		ӓ3ұұөө2ӓп		
		B30 ҹө2ұұпӏ ӕ3ӕмб8п		0.3 ә³

ӓмӧмөпөҙӓп ԓ33ӕп ӓь–12

ҙ.ұ. "ҙп ӡб ұп"
ұ.ӕ. ҳұҷӕ3ӓпӏ ӕ3ӕҷ ҳ4
0760. ӧмпөмпӏп, ӕ3ұ3ӎмпӧ3ө3ө
+995599150088
Gipn11d@gmail.com

ӓмӧӕөӕҷ3ӕӕпӏ ҽ3ұ3ӕӕ3ө3ө

ӓ4ӓ33ө3ӕ6ӓ3ӕпӏ ӕ3ұӧ4ӓ3ӕ3ө3ө (ӕ3ө3ұп "B")
ӡ4ӧ3ӕпӧпӏп, "ө3ө3пӏп–3"–пӏ ӕ3ұӧ4ӓ3ӕ3ө3ө ӓ3пө3ӕпӏ ӓпө3ӕ3ӓ4ӕ.
пӏ6ӕ3ӕпӧ3ӧпӏ3ұ3пӏ ӕ3ӕҷ4ӓпӏ ӕ.ӧ3ұ3ӓпӏ. (ӕ3ұ3ӎпӧ3ө3ө ӓ.ӧ/24)

ҽ3ұ4ҷ4ӕ ҽ3ұ3ӕ3ө3ө3ұ.

ӓмӧмөпөҙӓп ԓ33ӕп ӓь–11; ӓь–12

ҽ3ұ4ҷ4	ӡ3ӕ3ӕ6ӓ	ҽ3ұ3ӕ3ө3ө3ұ
ш.ӕ	ӎ.ӕ	ӎ.ӕ
ӕ3ӕ4ӕ3ӕп	ӎ3ӕмӕ3ӕп	ӓ3ӕ3ӕпө3п	ӓ3ӕмӕ3ӕп	ӓ3ӕ4ӕ3ӕп
1:25	A2	ӎпӧмӕпө3п	R1	J–406

Поз.	Эскиз	Обозначение	Наименование	Кол.	Масса ед., кг	Примечание
			Железобетонные конструкции			
1			Фундамент ФМ-1	4	2328	
2			Фундамент ФМ-2	4	2328	
3			Колонна К-1	4	1780	
4			Ригель Р-1	2	1650	
			Стальные изделия			
5			Закладная деталь ЗД-1	8	12.4	
6			Анкерный болт М24	16	3.2	
			Материалы			
			Бетон тяжёлый В25		1.70	м³
			Арматура класса А500С		0.65	кг
			Сталь закладных деталей		7850	кг/м³

ЗМФ.	Э Ф Б П З Б Э	Ф Э Ь Э Ф Э Ф З Э	йЬЧУ.	ЗЭБПЗЭБЭ	112
		ЗМБФМФПОЭЖП ЭМЗП Э–3	7		
		ЮЭФЬЭФЭЗП			
1		Ø 22 A500c ℓ= 12000	4	35.81	Ць 143
2		Ø 22 A500c ℓ= 12000	8	35.81	Ць 286
3		Ø 22 A500c ℓ= 4750	4	14.17	Ць 57
4		Ø 22 A500c ℓ= 8150	4	24.32	Ць 97
5		Ø 22 A500c ℓ= 8520	4	25.42	Ць 102
1а		Ø 8 A240 ℓ= 1650	360	0.65	Ць 234
		ВЬЬЧЭЗП			
		В25 ЭФЭЬПЬ ЬЭФМ6П		6.12	$а^3$

A2 1:50

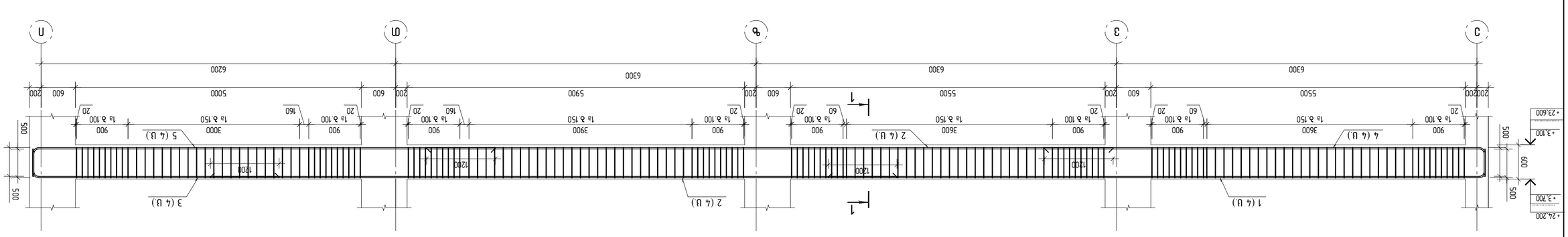

ЗМФБМФПОЭЖП ЭМЗП Э–3 (7 U.)

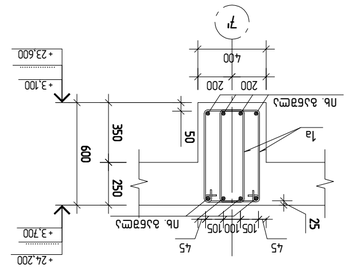

ЗЧЛФП 1–1

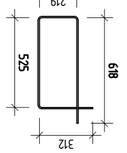

ЗМФ. 1а

ЮЬЬЧЭЗП	ЭЧЬЬЧЭЗП	ЭЬЬЭЧЭЗП	ЭЬЬЭЧЭЗП	ЭЬЬЭЧЭЗП	ЭЬЬЭЧЭЗП
1:50	A2		R1	J– 502	

ЗМБФМФПОЭЖП ЬЭЧЭЗП Э–3

ЭЬЬЭЧЭЗП ЮЬЬЧЭЗП

ЭЬЬЭЧЭЗП ЭЧ

Эл№	Эскиз	Обозначение элемента	Кол.	Масса ед., кг	Примечание
		Ригель 1 (Р-1)			
		Арматурные изделия			
1		Ø 22 А500с ℓ= 4600	4	13.73	55
2		Ø 22 А500с ℓ= 4600	4	13.73	55
1а		Ø 8 А240 ℓ= 7650	56	0.65	36
		Закладные детали			
		Вл25 Ст3сп5 630мм		0.90	3

Эл№	Эскиз	Обозначение элемента	Кол.	Масса ед., кг	Примечание
		Ригель 1 (Р-1)			
		Арматурные изделия			
1		Ø 22 А500с ℓ= 4600	4	13.73	55
2		Ø 22 А500с ℓ= 4600	4	13.73	55
1а		Ø 8 А240 ℓ= 7650	56	0.65	36
		Закладные детали			
		Вл25 Ст3сп5 630мм		1.68	3

Эл№	Эскиз	Обозначение элемента	Кол.	Масса ед., кг	Примечание
		Ригель 1 (Р-1)			
		Арматурные изделия			
1		Ø 22 А500с ℓ= 7800	4	23.28	93
2		Ø 22 А500с ℓ= 7800	4	23.28	93
1а		Ø 8 А240 ℓ= 7650	100	0.65	65
		Закладные детали			
		Вл25 Ст3сп5 630мм		1.68	3

Эл№	Эскиз	Обозначение элемента	Кол.	Масса ед., кг	Примечание
		Ригель 1 (Р-1)			
		Арматурные изделия			
1		Ø 22 А500с ℓ= 7800	4	23.28	93
2		Ø 22 А500с ℓ= 7800	4	23.28	93
1а		Ø 8 А240 ℓ= 7650	100	0.65	65
		Закладные детали			
		Вл25 Ст3сп5 630мм		1.68	3

		Ригель 1 (Р-1)			
		Арматурные изделия			
1		Ø 22 А500с ℓ= 4600	4	13.73	55
2		Ø 22 А500с ℓ= 4600	4	13.73	55
1а		Ø 8 А240 ℓ= 7650	56	0.65	36
		Закладные детали			
		Вл25 Ст3сп5 630мм		0.90	3

Эл№	Эскиз	Обозначение элемента	Кол.	Масса ед., кг	Примечание
		Ригель 1 (Р-1)			
		Арматурные изделия			
1		Ø 22 А500с ℓ= 7800	4	23.28	93
2		Ø 22 А500с ℓ= 7800	4	23.28	93
1а		Ø 8 А240 ℓ= 7650	100	0.65	65
		Закладные детали			
		Вл25 Ст3сп5 630мм		1.68	3

| Эл№ | Эскиз | Обозначение элемента | Кол. | Масса ед., кг | Примечание

Эле.	Эскиз	Диам.	Марка стали	Длина, мм	Кол.	Масса, кг
			Фундаментная балка Ф-6		8	
			Ненапрягаемая			
1		Ø22	А500с	12000	4	143
2		Ø22	А500с	12000	8	286
3		Ø22	А500с	5070	4	61
4		Ø22	А500с	8500	4	101
5		Ø22	А500с	8570	4	102
1а		Ø8	А240	1650	360	234
			Закладная деталь			
			Прокат толщиной 10 мм			

Эле.	Эскиз	Диам.	Марка стали	Длина, мм	Кол.	Масса, кг
			Фундаментная балка Ф-7		8	
			Ненапрягаемая			
1		Ø22	А500с	12000	4	143
2		Ø22	А500с	12000	8	286
3		Ø22	А500с	4670	4	56
4		Ø22	А500с	8200	4	98
5		Ø22	А500с	8470	4	101
1а		Ø8	А240	1650	360	234
			Закладная деталь			
			Прокат толщиной 10 мм			

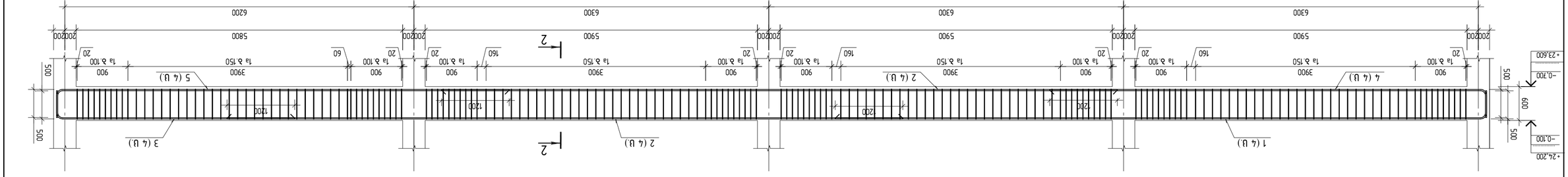

Разработал	Иванов
Проверил	Петрова
Н. контр.	Сидоров
ГИП	Кузнецов

ООО «Завод ЖБИ №3»
Адрес: г. Красногорск, ул. Заводская, 14
Тел.: +7 (495) 562-30-15

Стадия	Лист	Листов
Р	1	1

Фундаментная балка Ф-6; Ф-7

Материал	Масса, кг	Примечание
Бетон В25	3.6	
Сталь А500с	0.412	
Сталь А240	0.018	

Инв. № подл. | Подпись и дата | Взам. инв. №

Изм.	Кол. уч.	Лист	№ док.	Подпись	Дата

Копировал | Формат А2

Масштаб 1:50

| | | |

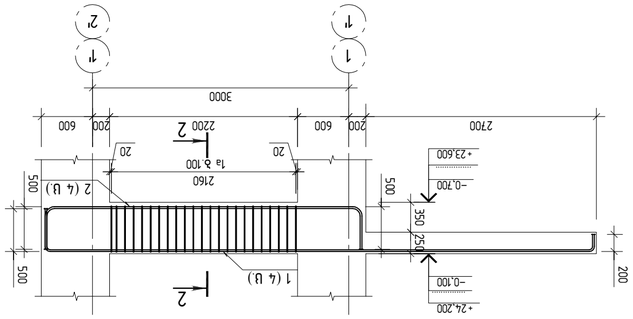

Армирование ригеля Д-11 (16 U.)

Поз.	Эскиз	Диам.	Класс		Длина, мм	Кол.	Масса, кг	
			Арматурные изделия			16		
1		Ø 22	A500c	ℓ=	7050	4	21.04	84
2		Ø 22	A500c	ℓ=	6400	4	19.10	76
1a		Ø 8	A240	ℓ=	1650	44	0.65	29
			Бетон В25				0.53	3,3

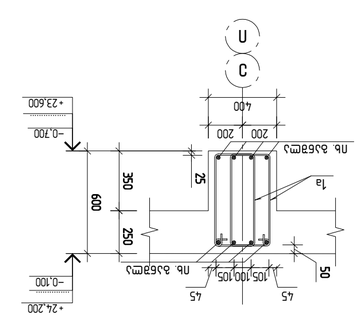

Сечение 2-2

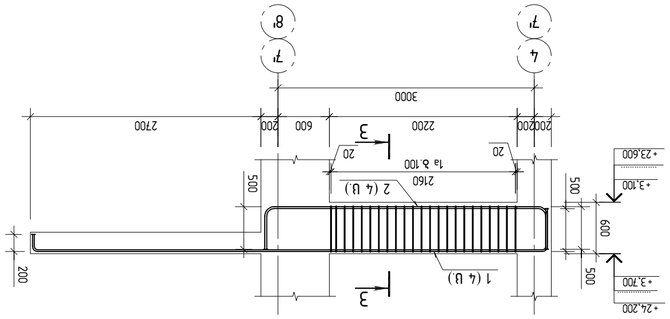

Армирование ригеля Д-12 (14 U.)

Поз.	Эскиз	Диам.	Класс		Длина, мм	Кол.	Масса, кг	
			Арматурные изделия			14		
1		Ø 22	A500c	ℓ=	6650	4	19.84	79
2		Ø 22	A500c	ℓ=	4200	4	12.53	50
1a		Ø 8	A240	ℓ=	1650	44	0.65	29
			Бетон В25				0.53	3,3

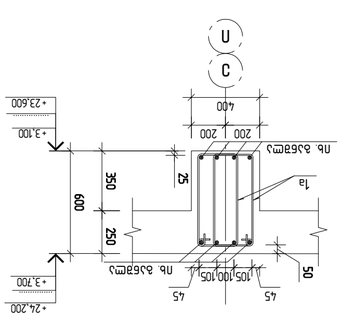

Сечение 3-3

Поз.	Эскиз	Диам.	Класс		Длина, мм	Кол.	Масса, кг	
			Арматурные изделия			303		
1		Ø 22	A500c	ℓ=	7050	4	21.04	84
2		Ø 22	A500c	ℓ=	6400	4	19.10	76
1a		Ø 8	A240	ℓ=	1650	44	0.65	29
			Бетон В25				0.53	3,3

Поз.	Эскиз	Диам.	Класс		Длина, мм	Кол.	Масса, кг	
			Арматурные изделия			244		
1		Ø 22	A500c	ℓ=	6650	4	19.84	79
2		Ø 22	A500c	ℓ=	4200	4	12.53	50
1a		Ø 8	A240	ℓ=	1650	44	0.65	29
			Бетон В25				0.53	3,3

Сечение 3-3

Поз.	Эскиз	Диам.	Класс		Длина, мм	Кол.	Масса, кг	
			Арматурные изделия			157		
1		Ø 22	A500c	ℓ=	7650	4	22.83	91
2		Ø 22	A500c	ℓ=	12000	4	35.81	143
3		Ø 22	A500c	ℓ=	6000	4	17.90	72
4		Ø 22	A500c	ℓ=	7600	4	22.68	91
5		Ø 22	A500c	ℓ=	12000	4	35.81	143
1a		Ø 8	A240	ℓ=	1650	240	0.65	156
			Бетон В25				3.45	3,3

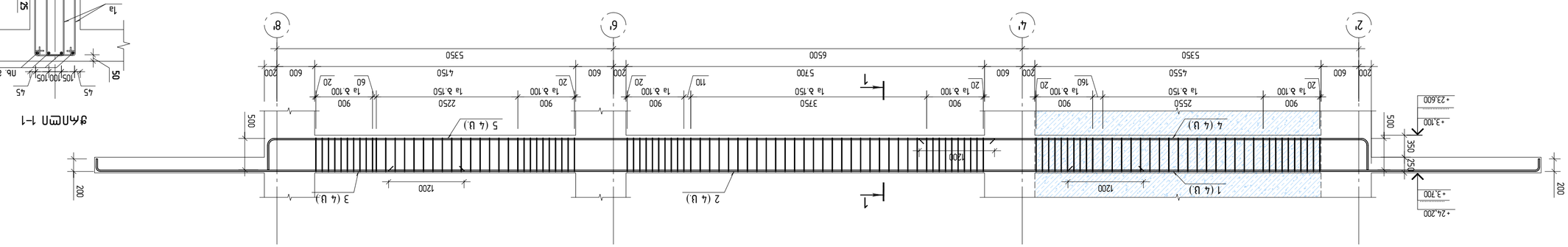

Армирование ригеля Д-10 (7 U.)

Сечение 1-1

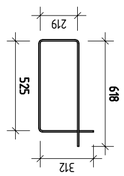

Эскиз 1a

Поз.	Эскиз	Диам.	Класс		Длина, мм	Кол.	Масса, кг	
			Арматурные изделия			157		
1		Ø 22	A500c	ℓ=	7650	4	22.83	91
2		Ø 22	A500c	ℓ=	12000	4	35.81	143
3		Ø 22	A500c	ℓ=	6000	4	17.90	72
4		Ø 22	A500c	ℓ=	7600	4	22.68	91
5		Ø 22	A500c	ℓ=	12000	4	35.81	143
1a		Ø 8	A240	ℓ=	1650	240	0.65	156
			Бетон В25				3.45	3,3

ЗАО "Завод №3 ЖБИ"
ул. Кирпичная, 14, г. Подольск, Московская обл., 142100
Тел.: (4967) 63-21-45, 63-21-46
Гл. инженер Сидоров А.Н.

Ригель 6-пролетный неразрезный
Схема армирования
Стадия: Р | Лист 3 | Листов 5

Изм.	Кол.уч.	Лист	№ док.	Подпись	Дата
Разраб.	Кузнецов				
Пров.	Морозова				
Н.контр.	Белов				
ГИП	Сидоров				

Копировал: Белова
Формат А2
1:50

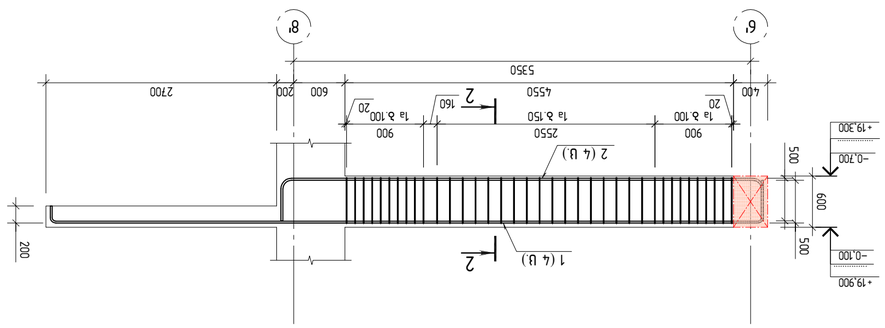

ЭЛЕМЕНТ ФУНДАМЕНТНОЙ ПЛИТЫ Ф-16 (7 Ш.)

Поз.	Эскиз	Ø, мм	Класс	Длина, мм	Кол-во	Масса 1 ед., кг	Масса, кг
	ЭЛЕМЕНТ ФУНДАМЕНТНОЙ ПЛИТЫ Ф-16				**7**		
	ОБОЗНАЧЕНИЯ						
1		Ø 22	A500c	ℓ= 8960	4	26.74	107
2		Ø 22	A500c	ℓ= 6500	4	19.40	78
1а		Ø 8	A240	ℓ= 1650	80	0.65	52
				Закладные детали			
				Бетон тяжелый класса В25		1.00	1.00 м³

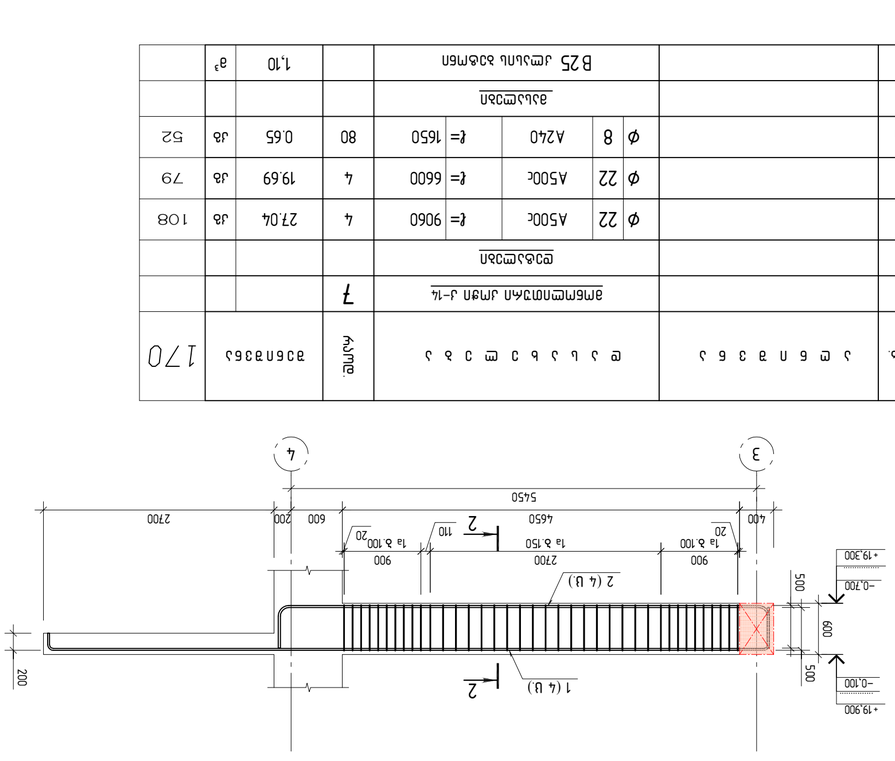

ЭЛЕМЕНТ ФУНДАМЕНТНОЙ ПЛИТЫ Ф-14 (7 Ш.)

Поз.	Эскиз	Ø, мм	Класс	Длина, мм	Кол-во	Масса 1 ед., кг	Масса, кг
	ЭЛЕМЕНТ ФУНДАМЕНТНОЙ ПЛИТЫ Ф-14				**7**		
	ОБОЗНАЧЕНИЯ						
1		Ø 22	A500c	ℓ= 9060	4	27.04	108
2		Ø 22	A500c	ℓ= 6600	4	19.69	79
1а		Ø 8	A240	ℓ= 1650	80	0.65	52
				Закладные детали			
				Бетон тяжелый класса В25		1.10	1.10 м³

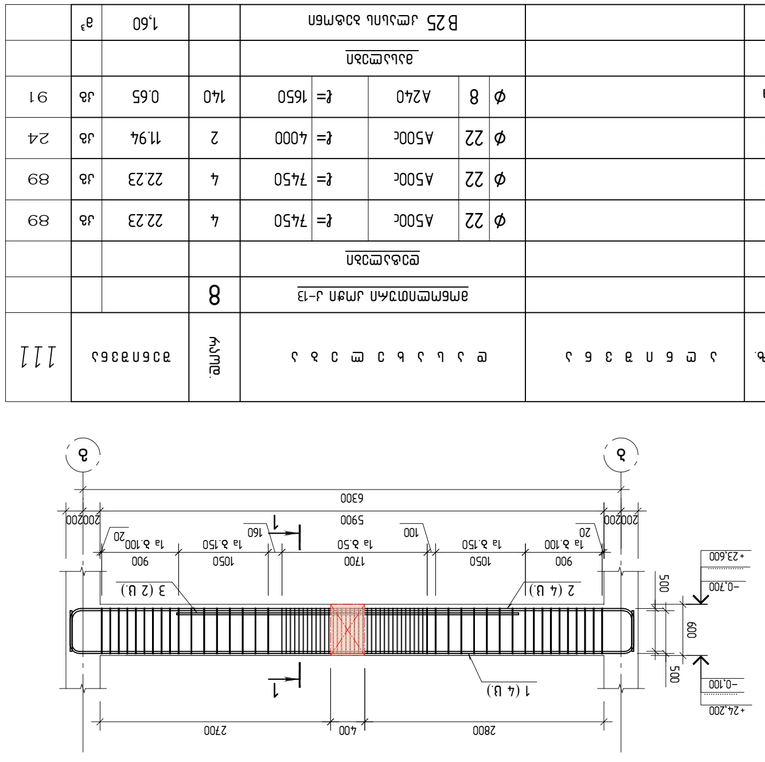

ЭЛЕМЕНТ ФУНДАМЕНТНОЙ ПЛИТЫ Ф-15 (8 Ш.)

Поз.	Эскиз	Ø, мм	Класс	Длина, мм	Кол-во	Масса 1 ед., кг	Масса, кг
	ЭЛЕМЕНТ ФУНДАМЕНТНОЙ ПЛИТЫ Ф-15				**8**		
	ОБОЗНАЧЕНИЯ						
1		Ø 22	A500c	ℓ= 7750	4	23.13	93
2		Ø 22	A500c	ℓ= 7750	4	23.13	93
3		Ø 22	A500c	ℓ= 4000	2	11.94	24
1а		Ø 8	A240	ℓ= 1650	140	0.65	91
				Закладные детали			
				Бетон тяжелый класса В25		1.70	1.70

ЛИЦЕНЗИОННЫЙ ДОГОВОР

ЗАО "Завод №36 ЖБИ"
Адрес: 115432, г. Москва, ул. Промышленная, д.12
Тел.: +7 (495) 123-45-67
E-mail: info@zhbi36.ru

Лицензиар: ЗАО "Завод №36 ЖБИ"

Лицензиат: ООО "СтройМонтаж-Инвест"
Адрес: 119034, г. Москва, Пречистенская наб., д. 9/12

Предмет договора: Лицензиар предоставляет Лицензиату право использования типового проекта железобетонных конструкций для строительства объекта: "Многоэтажный жилой комплекс "Солнечный", корпус 3".

Срок действия лицензии: с 01.04.2024 по 31.12.2026.

Территория действия: Российская Федерация.

Вознаграждение: 1 500 000 (один миллион пятьсот тысяч) рублей, НДС не облагается.

Подписи сторон:
Лицензиар: _____ / Иванов А.С. /
Лицензиат: _____ / Петрова Е.В. /

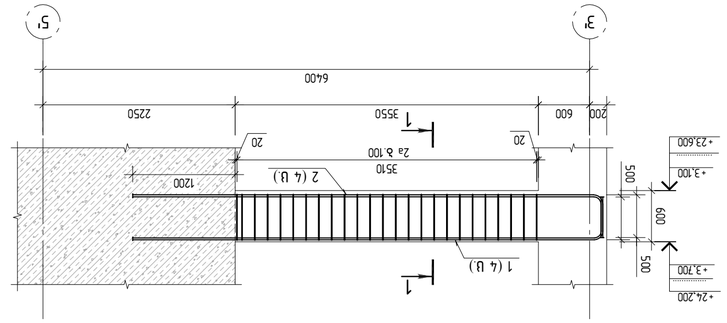

Фрагмент 1-1 (8 U)

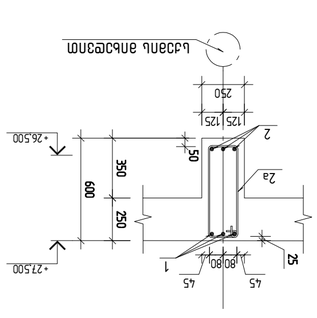

Фрагмент 2-2

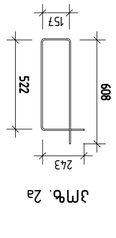

Эпюра 2a

Арматурные изделия для монолитных железобетонных конструкций. Технические условия.

Общество с ограниченной ответственностью "Строительная компания "Монолит-Сервис". Юридический адрес: 119034, г. Москва, Пречистенская наб., д. 9/12, стр. 1. Тел.: (495) 201-45-67. E-mail: info@monolit-service.ru. ИНН 7704512389, КПП 770401001.

Арматурные изделия для монолитных железобетонных конструкций. Технические условия.

Эпюра	Элемент	Класс	Ø, мм	Длина, мм	Кол-во	Масса, кг
1	Стержень продольный	A500C	16	6000	3	9,47
2	Стержень продольный	A500C	16	6000	3	9,47
2a	Стержень продольный	A240	8	1530	92	0,60
1a	Стержень продольный	A240	8	1650	80	0,65
1	Стержень продольный	A500C	22	6650	4	19,84
2	Стержень продольный	A500C	22	6600	4	19,69
3	Хомут	A240	8	1200	24	0,47
4	Шпилька	A240	8	1200	12	0,47
5	Сетка	A500C	12	2400×1200	2	21,30
6	Закладная деталь	Ст3пс	10	300×200	4	4,71
7	Анкер	Ст3пс	12	150	16	0,33
8	Монтажная петля	Ст3пс	14	450	4	1,56

Эпюра 1a

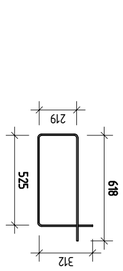

Фрагмент 2-2

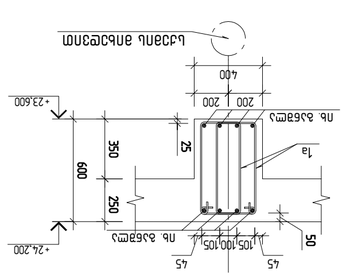

Фрагмент 1-1

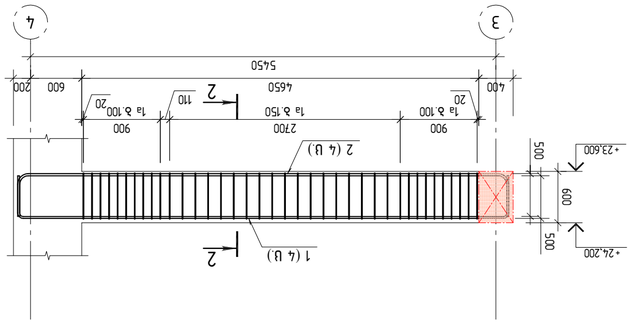

Фрагмент 1-1 (8 U)

Эпюра	Элемент	Класс	Ø, мм	Длина, мм	Кол-во	Масса, кг
1	Стержень продольный	A500C	22	6650	4	19,84
2	Стержень продольный	A500C	22	6600	4	19,69
1a	Стержень продольный	A240	8	1650	80	0,65
2a	Стержень продольный	A240	8	1530	92	0,60
3	Хомут	A240	8	1200	24	0,47
4	Шпилька	A240	8	1200	12	0,47
5	Сетка	A500C	12	2400×1200	2	21,30
6	Закладная деталь	Ст3пс	10	300×200	4	4,71
7	Анкер	Ст3пс	12	150	16	0,33
8	Монтажная петля	Ст3пс	14	450	4	1,56

Эпюра 1a

Фрагмент 2-2

Фрагмент 1-1

Фрагмент 1-1 (8 U)

Эпюра	Элемент	Класс	Ø, мм	Длина, мм	Кол-во	Масса, кг
1	Стержень продольный	A500C	16	6000	3	9,47
2	Стержень продольный	A500C	16	6000	3	9,47
2a	Стержень продольный	A240	8	1530	92	0,60
1a	Стержень продольный	A240	8	1650	80	0,65
1	Стержень продольный	A500C	22	6650	4	19,84
2	Стержень продольный	A500C	22	6600	4	19,69

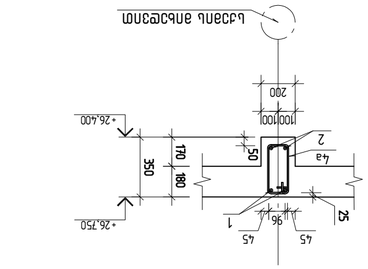
Ø16 А500с ℓ=3550
Ø8 А240 ℓ=1330
Ø16 А500с ℓ=8570
Ø8 А240 ℓ=930
Ø16 А500с ℓ=3550
Ø8 А240 ℓ=1330
Ø16 А500с ℓ=3550
Ø8 А240 ℓ=930
Ø16 А500с ℓ=8570
Ø8 А240 ℓ=1330
Ø16 А500с ℓ=3550
Ø8 А240 ℓ=930
Ø16 А500с ℓ=8570
Ø8 А240 ℓ=1330
Ø16 А500с ℓ=3550

ბირთვი ბ-1 არმირების სქემა
▽-3.400 დან ▽+10.000 მდე

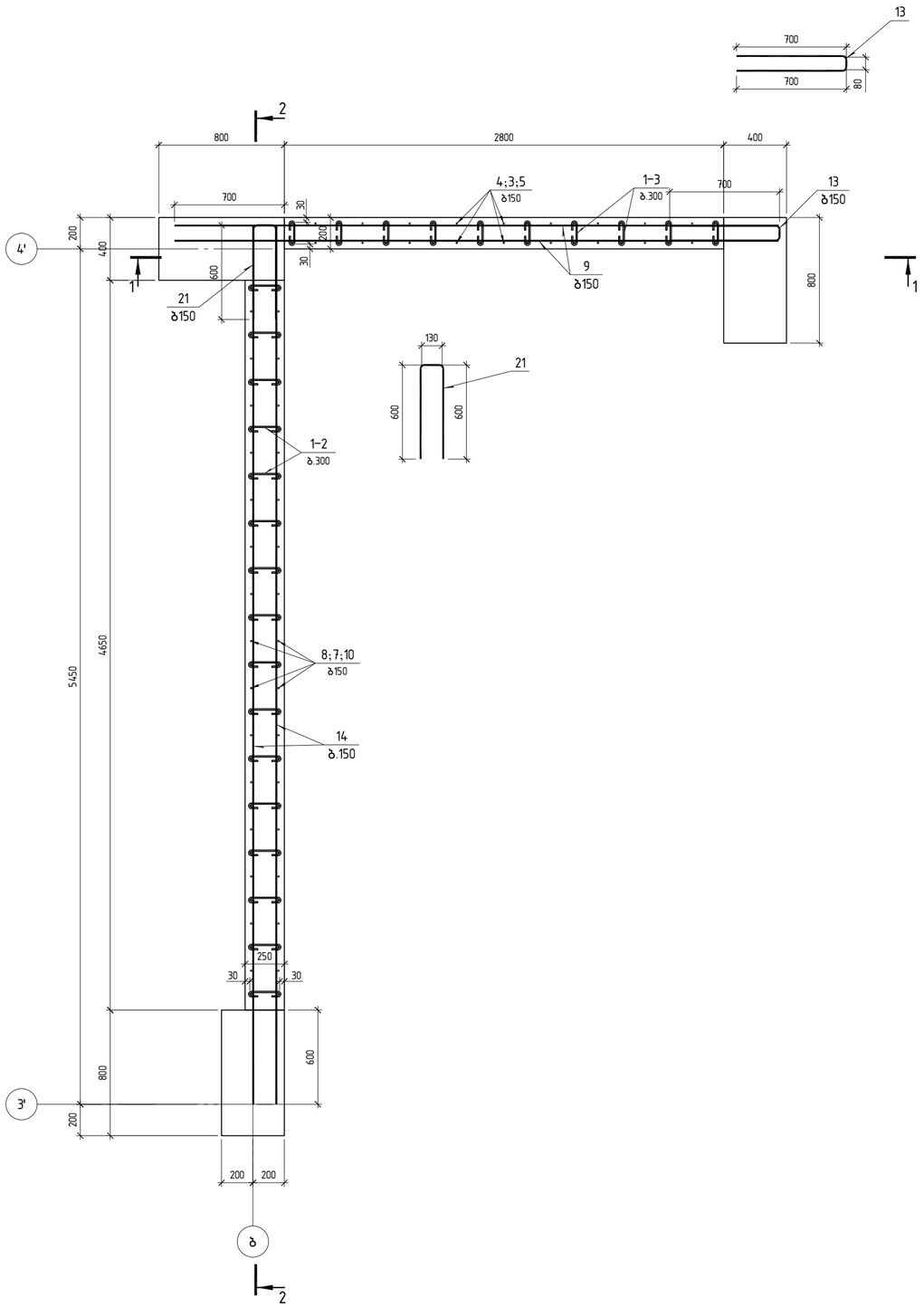

ბირთვი ბ-1 არმირების სქემა
▽+10.000 დან ▽+24.200 მდე

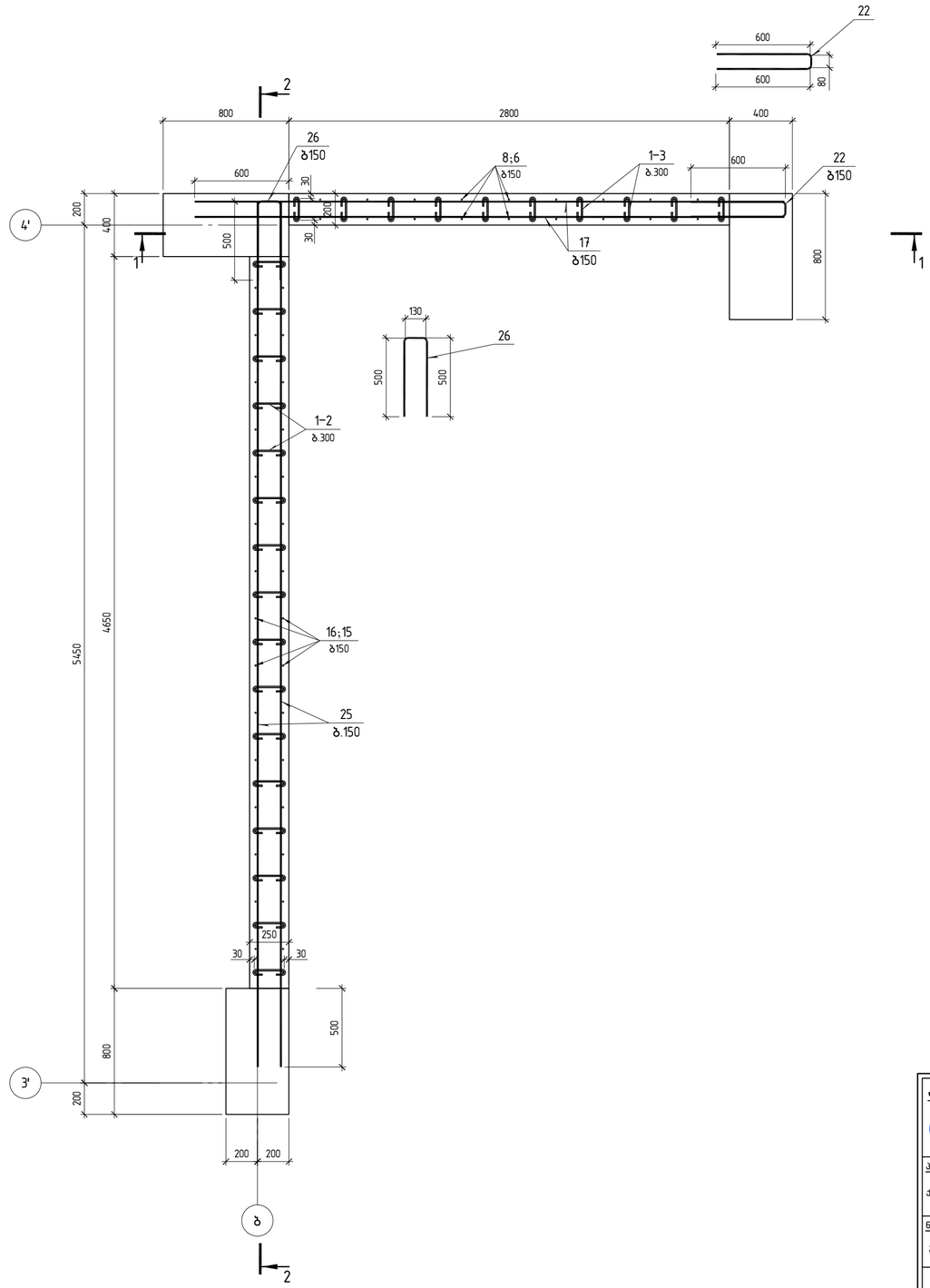

A2 1:25

კონსტრუქტორი

შ.პ.ს "ჯი ენ პი"

ალ. ყაზბეგის გამზ. 14ბ
0160, თბილისი, საქართველო
+995599150088
Gipn.ltd@gmail.com

პროექტის დასახელება:
მრავალბინიანი საცხოვრებელი სახლი (ბლოკი "B")
ქ.თბილისი, "ფელისი-3"-ის საცხოვრებელი რაიონის მიმდებარედ, ინტენსიფიკაციის ზზის სამხრეთით, (ნაკვეთი №1124)

ნახაზის დასახელება:
ბირთვი ბ-1 არმირების სქემა ▽-3.400 დან ▽+10.000 მდე;
ბირთვი ბ-1 არმირების სქემა ▽+10.000 დან ▽+24.200 მდე;
სპეციფიკაცია

დახაზა	შეამოწმა	დაამტკიცა
ნ.ჩ.	ო.ქ.	ო.ქ.

მასშტაბი	ფორმატი	თარიღი	რევიზია	ნახ.№
1:25	A2			603

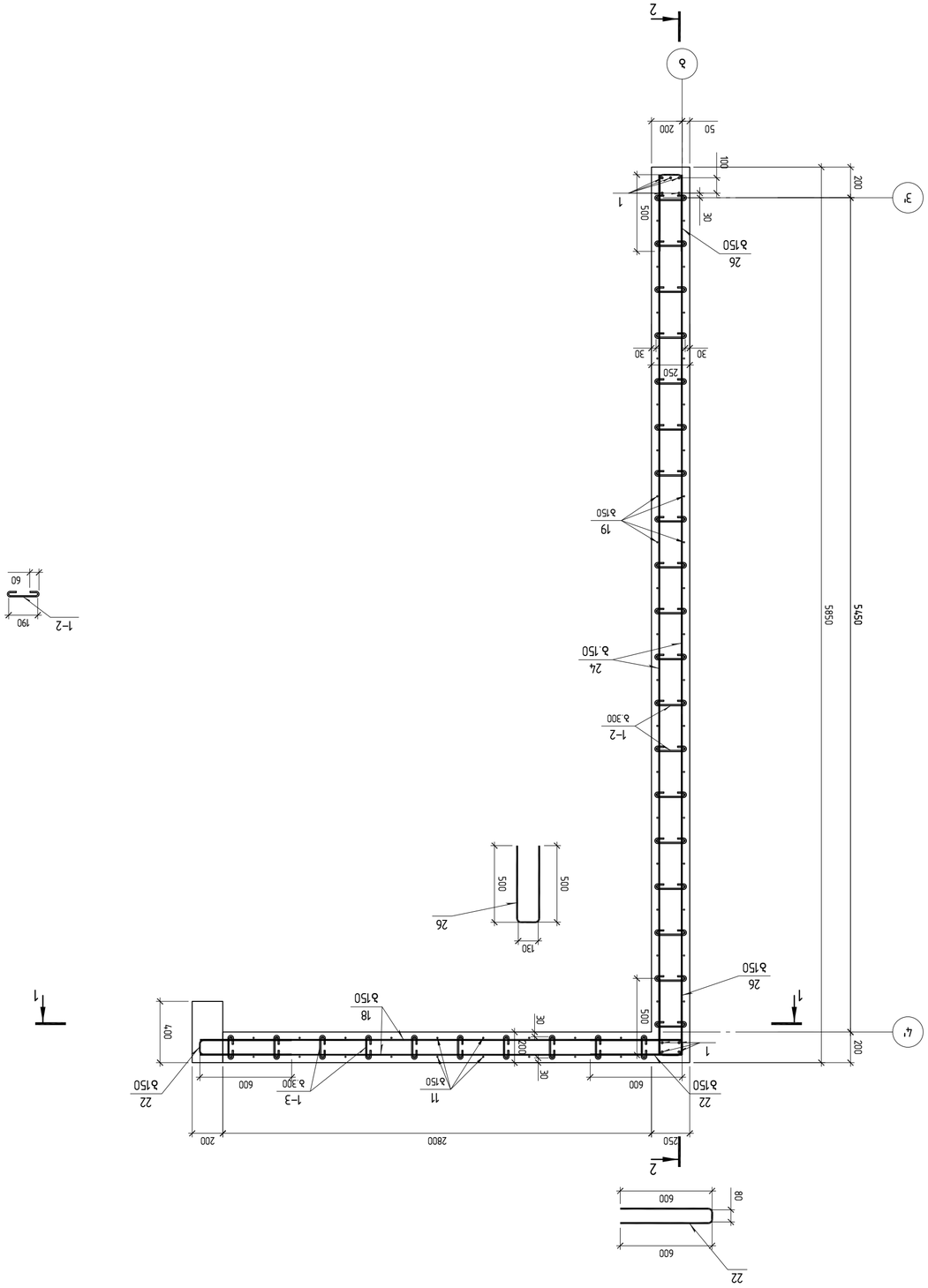

Балка Б-1 монолитная железобетонная
▽+24.200 ось Б ▽+26.750 ось В-Г

Поз.	Эскиз	Ø, мм	Марка стали	Длина, мм	Кол.	Масса 1 шт., кг	Масса, кг
		Балка Б-1					
		Верхняя арматура					
1		Ø 18	B500B	ℓ= 2500	9	4.99	44.95
2		Ø 18	B500B	ℓ= 1800	9	3.60	32.36
3		Ø 16	B500B	ℓ= 4600	40	7.26	290.41
4		Ø 16	B500B	ℓ= 4100	80	6.47	517.69
5		Ø 16	B500B	ℓ= 3800	40	6.00	239.91
6		Ø 14	B500B	ℓ= 5000	40	6.04	241.68
7		Ø 14	B500B	ℓ= 4500	64	5.44	348.02
8		Ø 14	B500B	ℓ= 4000	248	4.83	1198.75
9		Ø 14	B500B	ℓ= 3850	172	4.65	800.21
10		Ø 14	B500B	ℓ= 3700	64	4.47	286.15
11		Ø 14	B500B	ℓ= 2500	40	3.02	120.84
12		Ø 14	B500B	ℓ= 1520	21	1.84	38.57
13		Ø 14	B500B	ℓ= 1475	86	1.78	153.29
14		Ø 12	B500B	ℓ= 5600	172	4.97	855.14
15		Ø 12	B500B	ℓ= 4900	64	4.35	278.42
16		Ø 12	B500B	ℓ= 3900	192	3.46	664.79
17		Ø 12	B500B	ℓ= 3750	182	3.33	605.93
18		Ø 12	B500B	ℓ= 3750	32	2.80	89.49
19		Ø 12	B500B	ℓ= 2500	74	2.22	164.25
20		Ø 12	B500B	ℓ= 1370	40	1.22	48.65
21		Ø 12	B500B	ℓ= 1325	86	1.18	101.17
22		Ø 12	B500B	ℓ= 1275	123	1.13	139.23
23		Ø 12	B500B	ℓ= 1200	14	1.07	14.92
24		Ø 10	B500B	ℓ= 5750	32	3.55	113.44
25		Ø 10	B500B	ℓ= 5500	182	3.39	617.15
26		Ø 10	B500B	ℓ= 1125	123	0.69	85.31
1–2		Ø 8	B500B	ℓ= 350	**1466**	0.14	202.46
1–3		Ø 8	B500B	ℓ= 300	868	0.12	102.75
		Балка					
		Бетон тяжелый класса					
		B30			49	м³	8995.94

ЛИТ
ООО "Литературный институт"
г. Москва, ул. Тверская, д. 25, стр. 3
+79555991500 88
Lipinf@gmail.com

Заказчик: Государственное бюджетное образовательное учреждение высшего образования "Литературный институт имени А.М. Горького". Министерство культуры Российской Федерации (ГБОУ ВО "Литературный институт имени А.М. Горького" Минкультуры России)

Объект: Реконструкция здания Литературного института имени А.М. Горького по адресу: г. Москва, ул. Тверская, д. 25, стр. 3 (1 этап, 1 очередь). (Блок 2). № УГЭ)

Балка Б-1 монолитная железобетонная ▽+24.200 ось Б-В ▽+26.750

Гл. конструктор	Н. контр.	Масштаб
Гл. инженер	Гл. архитектор	Стадия
Нач. отдела	Разработал	Лист 604
1:25	А2	Листов

ЗАО "Завод ЖБИ №3"
г. Ростов-на-Дону, ул. Вавилова, 69
+79955991500 88
Gipn1fd@gmail.com

Монолитная железобетонная плита (Поз.1) Вариант 1 (Вид сверху, Разрез 1-1, Разрез 2-2, Разрез 3-3, Разрез 4-4, Спецификация, Ведомость расхода стали, Ведомость деталей, Ведомость материалов, Примечания, Экспликация)

Монолитная железобетонная плита (Поз.1). Вариант 1 (Вид сверху, Разрез 1-1, Разрез 2-2, Разрез 3-3, Разрез 4-4, Спецификация, Ведомость расхода стали, Ведомость деталей, Ведомость материалов, Примечания, Экспликация). Инв.№ 17424

Плита монолитная железобетонная Поз.1 Вариант 1 Вид сверху Разрез 1-1 Разрез 2-2 Разрез 3-3 Разрез 4-4 Спецификация Ведомость расхода стали Ведомость деталей Ведомость материалов Примечания Экспликация

Изм.	Кол.уч.	Лист	№док.	Подп.	Дата
Разраб.					
Пров.					
Н.контр.					
ГИП					

Стадия	Лист	Листов
Р	1	1

1:25	А2		1
Масштаб	Формат	Копировал	Кол.

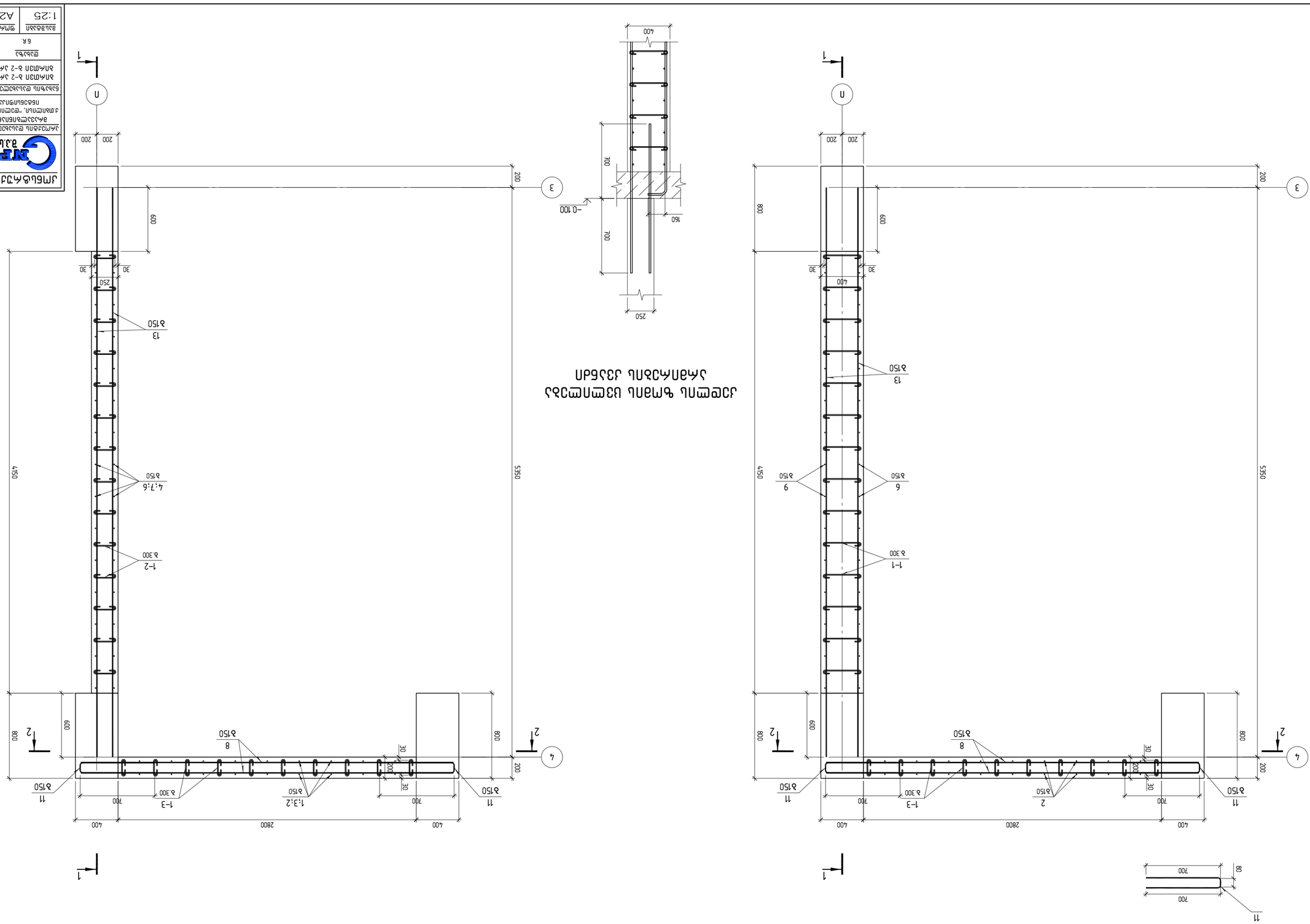
Монолитная железобетонная плита (Поз.1). Вариант 1 (Вид сверху, Разрез 1-1, Разрез 2-2, Разрез 3-3, Разрез 4-4, Спецификация, Ведомость расхода стали, Ведомость деталей, Ведомость материалов, Примечания, Экспликация)
Плита монолитная железобетонная Поз.1 Вариант 1 Вид сверху Разрез 1-1 Разрез 2-2 Разрез 3-3 Разрез 4-4 Спецификация Ведомость расхода стали Ведомость деталей Ведомость материалов Примечания Экспликация

ბაქანის ჯ–2 კედლის არმატურული ნაკეთობა
▽+9.500 ღია ▽+23.700 ბეტ

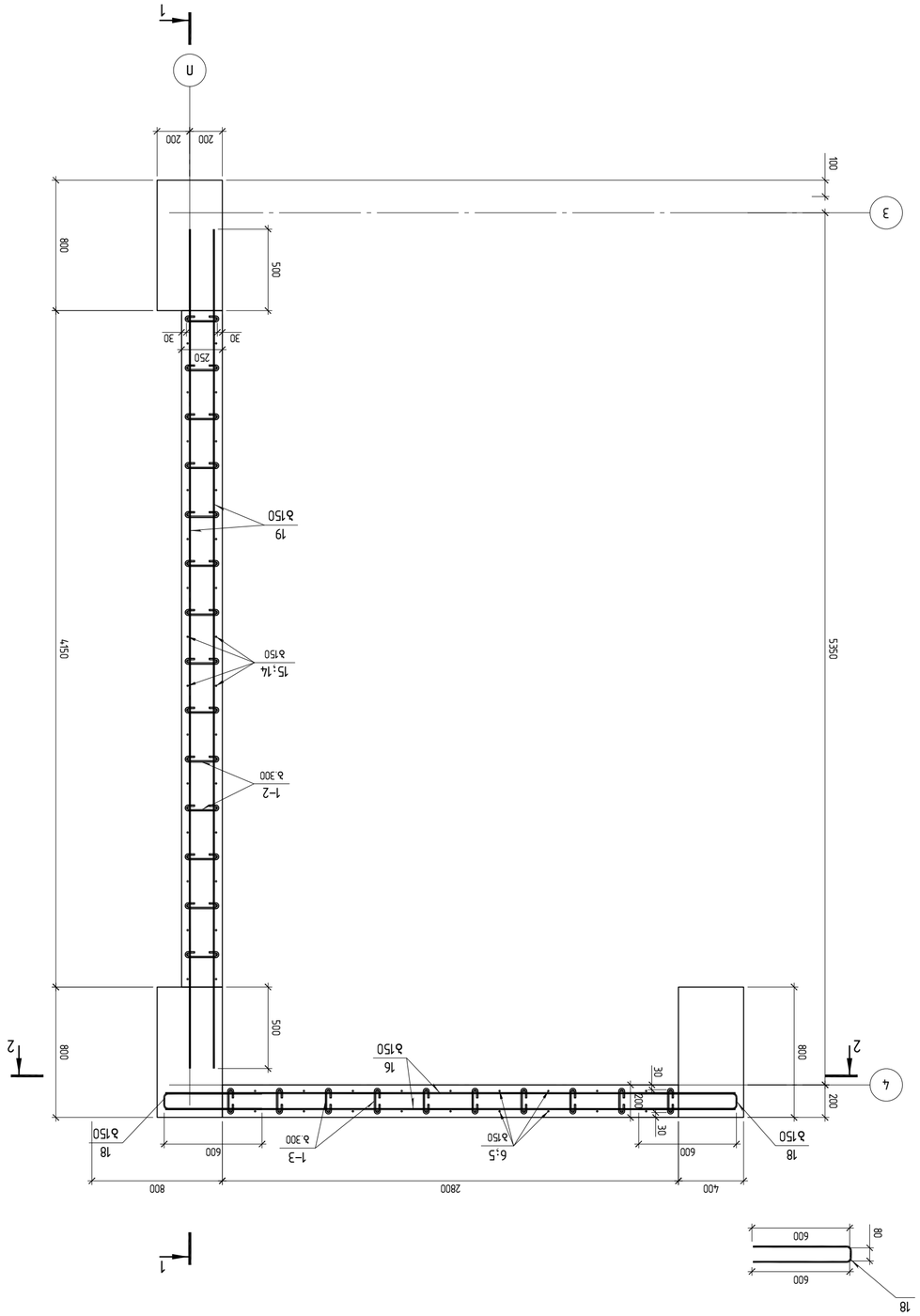

ჯმგ	კ ე ნ ი ზ ე ბ ი	ღ ე ლ ე ბ ი ს ე ი ზ ი	ფასი	ზანგისძბა
		ბაქანის ჯ–2		
		ღეროები		
1		ø 16 B500B ℓ= 4600	40	7.26 კგ
2		ø 16 B500B ℓ= 4100	80	6.47 კგ
3		ø 16 B500B ℓ= 3800	40	6.00 კგ
4		ø 14 B500B ℓ= 4500	58	5.44 კგ
5		ø 14 B500B ℓ= 4200	40	5.08 კგ
6		ø 14 B500B ℓ= 4000	207	4.83 კგ
7		ø 14 B500B ℓ= 3700	58	4.47 კგ
8		ø 14 B500B ℓ= 3500	172	4.23 კგ
9		ø 14 B500B ℓ= 3410	29	4.12 კგ
10		ø 14 B500B ℓ= 1520	20	1.84 კგ
11		ø 14 B500B ℓ= 1475	172	1.78 კგ
12		ø 14 B500B ℓ= 1400	29	1.69 კგ
13		ø 12 B500B ℓ= 5350	172	4.75 კგ
14		ø 12 B500B ℓ= 4200	58	3.73 კგ
15		ø 12 B500B ℓ= 3900	174	3.46 კგ
16		ø 12 B500B ℓ= 3500	182	3.11 კგ
17		ø 12 B500B ℓ= 1370	29	1.22 კგ
18		ø 12 B500B ℓ= 1275	182	1.13 კგ
19		ø 10 B500B ℓ= 5150	182	3.18 კგ
1–1		ø 8 B500B ℓ= 500	141	0.20 კგ
1–2		ø 8 B500B ℓ= 350	1040	0.14 კგ
1–3		ø 8 B500B ℓ= 300	797	0.12 კგ
		ბაქანი		
		B30 კლასის ბეტონი		43.00 მ³

შპს „ჯი ეი სი ჯი"
ქ. ბათუმი, ა.კაზანდარის ქ.№
+995599150088
gipnirf@gmail.com

ჯმნისქვეშა ნაგებობის ბაქნის ჯ–2 ნაკეთობის არმატურის ფასთა უწყისი

ნახაზის (ფურცლის) №Г1)
ბაქანის ჯ–2 არმატურის ნაკეთობის ფასთა უწყისი (ნახაზი №Г1/4)

ნაკეთობის დასახელება, ზომა, ტიპი, მარკა

ბაქანის ჯ–2 ჯერ ▽+9.500 დან ▽+23.700 დონე;
სისქით 80სმ

ღირებულება		
ერთეულზე	ზომის ერთეული	სულ
6 ₾.	მ.ჯ.	მ.ჯ.

ზომა	ფორმატი	ფურცლების რაოდენობა	ნახაზის მასშტაბი
1:25	A2		606

A2 1:25

Фундамент ФЛ6.12.30-АIII

Разработано в программном комплексе "ЛИРА-САПР 2013" (версия 15.03.01)
Лицензия № 17274

Заказчик: ООО "Строительная компания "Альфа-Строй"
Объект: Многоэтажный жилой дом по ул. Ленина в г. Ростов-на-Дону
Стадия: Рабочая документация

Материалы: Бетон тяжелый В30 (М400) F200 W6 γ=2.400 т/м³
Арматура: Ø≥12 А-III (Rs=365 МПа); Ø<12 А-I (Rs=225 МПа)
Защитный слой: 30 мм (подошва), 25 мм (стены)
Нормативная нагрузка на основание: 0.250 МПа
Расчетное сопротивление грунта: 0.300 МПа

Масса фундамента: 6.8 т
Объем бетона: 2.72 м³
Площадь опалубки: 18.4 м²
Количество стержней: 607
Масса арматуры: 0.612 т
Коэффициент армирования: 0.225
Класс бетонной смеси: В30 П4 F200 W6
Марка по морозостойкости: F200
Марка по водонепроницаемости: W6
Срок службы: 50 лет
Гарантийный срок: 5 лет
Примечания: 1. Все размеры даны в мм, если не указано иное. 2. Отклонения размеров ±10 мм. 3. Бетонирование вести непрерывно. 4. Уход за бетоном — влажное твердение 14 сут. 5. Обратную засыпку производить после достижения 70% прочности. 6. Гидроизоляция боковых поверхностей — обмазочная битумная 2 слоя. 7. Антикоррозийная защита закладных деталей — грунтовка ГФ-021 + краска БТ-177. 8. Сварные швы — по ГОСТ 14098-2014. 9. Допуск по толщине защитного слоя ±5 мм. 10. Фундамент рассчитан на сейсмичность 6 баллов. 11. Основание — суглинок тугопластичный, ИГЭ-2. 12. Уровень подземных вод ниже подошвы фундамента. 13. Фундамент устанавливать на спланированную поверхность. 14. Не допускается замена арматуры без согласования с проектировщиком. 15. Все работы выполнять в соответствии с СП 63.13330.2018.

Поз.	Обозначение	Наименование	Кол.	Масса ед., кг	Примечание
		Сборные единицы			
1	ГОСТ 13015-2012	Бетон тяжелый В30 П4 F200 W6	2.72	2400	м³
2	ГОСТ 34028-2016	Арматура А-III Ø12	0.612	1000	кг
3	ГОСТ 34028-2016	Арматура А-I Ø6	0.045	1000	кг
4	ГОСТ 34028-2016	Арматура А-III Ø14	0.567	1000	кг
5	ГОСТ 34028-2016	Арматура А-III Ø16	0.000	1000	кг
6	ГОСТ 34028-2016	Арматура А-III Ø20	0.000	1000	кг
7	ГОСТ 34028-2016	Арматура А-III Ø25	0.000	1000	кг
8	ГОСТ 34028-2016	Арматура А-III Ø32	0.000	1000	кг
9	ГОСТ 34028-2016	Арматура А-III Ø40	0.000	1000	кг
10	ГОСТ 34028-2016	Арматура А-III Ø50	0.000	1000	кг
11	ГОСТ 34028-2016	Арматура А-III Ø63	0.000	1000	кг
12	ГОСТ 34028-2016	Арматура А-III Ø80	0.000	1000	кг
13	ГОСТ 34028-2016	Арматура А-III Ø100	0.000	1000	кг
14	ГОСТ 34028-2016	Арматура А-III Ø120	0.000	1000	кг
15	ГОСТ 34028-2016	Арматура А-III Ø160	0.000	1000	кг
16	ГОСТ 34028-2016	Арматура А-III Ø200	0.000	1000	кг
17	ГОСТ 34028-2016	Арматура А-III Ø250	0.000	1000	кг
18	ГОСТ 34028-2016	Арматура А-III Ø320	0.000	1000	кг
19	ГОСТ 34028-2016	Арматура А-III Ø400	0.000	1000	кг
20	ГОСТ 34028-2016	Арматура А-III Ø500	0.000	1000	кг
21	ГОСТ 34028-2016	Арматура А-III Ø630	0.000	1000	кг
22	ГОСТ 34028-2016	Арматура А-III Ø800	0.000	1000	кг
23	ГОСТ 34028-2016	Арматура А-III Ø1000	0.000	1000	кг
24	ГОСТ 34028-2016	Арматура А-III Ø1200	0.000	1000	кг
25	ГОСТ 34028-2016	Арматура А-III Ø1600	0.000	1000	кг
26	ГОСТ 34028-2016	Арматура А-III Ø2000	0.000	1000	кг
27	ГОСТ 34028-2016	Арматура А-III Ø2500	0.000	1000	кг
28	ГОСТ 34028-2016	Арматура А-III Ø3200	0.000	1000	кг
29	ГОСТ 34028-2016	Арматура А-III Ø4000	0.000	1000	кг
30	ГОСТ 34028-2016	Арматура А-III Ø5000	0.000	1000	кг
31	ГОСТ 34028-2016	Арматура А-III Ø6300	0.000	1000	кг
32	ГОСТ 34028-2016	Арматура А-III Ø8000	0.000	1000	кг
33	ГОСТ 34028-2016	Арматура А-III Ø10000	0.000	1000	кг
34	ГОСТ 34028-2016	Арматура А-III Ø12500	0.000	1000	кг
35	ГОСТ 34028-2016	Арматура А-III Ø16000	0.000	1000	кг
36	ГОСТ 34028-2016	Арматура А-III Ø20000	0.000	1000	кг
37	ГОСТ 34028-2016	Арматура А-III Ø25000	0.000	1000	кг
38	ГОСТ 34028-2016	Арматура А-III Ø31500	0.000	1000	кг
39	ГОСТ 34028-2016	Арматура А-III Ø40000	0.000	1000	кг
40	ГОСТ 34028-2016	Арматура А-III Ø50000	0.000	1000	кг
41	ГОСТ 34028-2016	Арматура А-III Ø63000	0.000	1000	кг
42	ГОСТ 34028-2016	Арматура А-III Ø80000	0.000	1000	кг
43	ГОСТ 34028-2016	Арматура А-III Ø100000	0.000	1000	кг
44	ГОСТ 34028-2016	Арматура А-III Ø120000	0.000	1000	кг
45	ГОСТ 34028-2016	Арматура А-III Ø160000	0.000	1000	кг
46	ГОСТ 34028-2016	Арматура А-III Ø200000	0.000	1000	кг
47	ГОСТ 34028-2016	Арматура А-III Ø250000	0.000	1000	кг
48	ГОСТ 34028-2016	Арматура А-III Ø320000	0.000	1000	кг
49	ГОСТ 34028-2016	Арматура А-III Ø400000	0.000	1000	кг
50	ГОСТ 34028-2016	Арматура А-III Ø500000	0.000	1000	кг
51	ГОСТ 34028-2016	Арматура А-III Ø630000	0.000	1000	кг
52	ГОСТ 34028-2016	Арматура А-III Ø800000	0.000	1000	кг
53	ГОСТ 34028-2016	Арматура А-III Ø1000000	0.000	1000	кг
54	ГОСТ 34028-2016	Арматура А-III Ø1200000	0.000	1000	кг
55	ГОСТ 34028-2016	Арматура А-III Ø1600000	0.000	1000	кг
56	ГОСТ 34028-2016	Арматура А-III Ø2000000	0.000	1000	кг
57	ГОСТ 34028-2016	Арматура А-III Ø2500000	0.000	1000	кг
58	ГОСТ 34028-2016	Арматура А-III Ø3200000	0.000	1000	кг
59	ГОСТ 34028-2016	Арматура А-III Ø4000000	0.000	1000	кг
60	ГОСТ 34028-2016	Арматура А-III Ø5000000	0.000	1000	кг
61	ГОСТ 34028-2016	Арматура А-III Ø6300000	0.000	1000	кг
62	ГОСТ 34028-2016	Арматура А-III Ø8000000	0.000	1000	кг
63	ГОСТ 34028-2016	Арматура А-III Ø10000000	0.000	1000	кг
64	ГОСТ 34028-2016	Арматура А-III Ø12500000	0.000	1000	кг
65	ГОСТ 34028-2016	Арматура А-III Ø16000000	0.000	1000	кг
66	ГОСТ 34028-2016	Арматура А-III Ø20000000	0.000	1000	кг
67	ГОСТ 34028-2016	Арматура А-III Ø25000000	0.000	1000	кг
68	ГОСТ 34028-2016	Арматура А-III Ø31500000	0.000	1000	кг
69	ГОСТ 34028-2016	Арматура А-III Ø40000000	0.000	1000	кг
70	ГОСТ 34028-2016	Арматура А-III Ø50000000	0.000	1000	кг
71	ГОСТ 34028-2016	Арматура А-III Ø63000000	0.000	1000	кг
72	ГОСТ 34028-2016	Арматура А-III Ø80000000	0.000	1000	кг
73	ГОСТ 34028-2016	Арматура А-III Ø100000000	0.000	1000	кг
74	ГОСТ 34028-2016	Арматура А-III Ø120000000	0.000	1000	кг
75	ГОСТ 34028-2016	Арматура А-III Ø160000000	0.000	1000	кг
76	ГОСТ 34028-2016	Арматура А-III Ø200000000	0.000	1000	кг
77	ГОСТ 34028-2016	Арматура А-III Ø250000000	0.000	1000	кг
78	ГОСТ 34028-2016	Арматура А-III Ø320000000	0.000	1000	кг
79	ГОСТ 34028-2016	Арматура А-III Ø400000000	0.000	1000	кг
80	ГОСТ 34028-2016	Арматура А-III Ø500000000	0.000	1000	кг
81	ГОСТ 34028-2016	Арматура А-III Ø630000000	0.000	1000	кг
82	ГОСТ 34028-2016	Арматура А-III Ø800000000	0.000	1000	кг
83	ГОСТ 34028-2016	Арматура А-III Ø1000000000	0.000	1000	кг
84	ГОСТ 34028-2016	Арматура А-III Ø1200000000	0.000	1000	кг
85	ГОСТ 34028-2016	Арматура А-III Ø1600000000	0.000	1000	кг
86	ГОСТ 34028-2016	Арматура А-III Ø2000000000	0.000	1000	кг
87	ГОСТ 34028-2016	Арматура А-III Ø2500000000	0.000	1000	кг
88	ГОСТ 34028-2016	Арматура А-III Ø3200000000	0.000	1000	кг
89	ГОСТ 34028-2016	Арматура А-III Ø4000000000	0.000	1000	кг
90	ГОСТ 34028-2016	Арматура А-III Ø5000000000	0.000	1000	кг
91	ГОСТ 34028-2016	Арматура А-III Ø6300000000	0.000	1000	кг
92	ГОСТ 34028-2016	Арматура А-III Ø8000000000	0.000	1000	кг
93	ГОСТ 34028-2016	Арматура А-III Ø10000000000	0.000	1000	кг
94	ГОСТ 34028-2016	Арматура А-III Ø12500000000	0.000	1000	кг
95	ГОСТ 34028-2016	Арматура А-III Ø16000000000	0.000	1000	кг
96	ГОСТ 34028-2016	Арматура А-III Ø20000000000	0.000	1000	кг
97	ГОСТ 34028-2016	Арматура А-III Ø25000000000	0.000	1000	кг
98	ГОСТ 34028-2016	Арматура А-III Ø31500000000	0.000	1000	кг
99	ГОСТ 34028-2016	Арматура А-III Ø40000000000	0.000	1000	кг
100	ГОСТ 34028-2016	Арматура А-III Ø50000000000	0.000	1000	кг
101	ГОСТ 34028-2016	Арматура А-III Ø63000000000	0.000	1000	кг
102	ГОСТ 34028-2016	Арматура А-III Ø80000000000	0.000	1000	кг
103	ГОСТ 34028-2016	Арматура А-III Ø100000000000	0.000	1000	кг
104	ГОСТ 34028-2016	Арматура А-III Ø120000000000	0.000	1000	кг
105	ГОСТ 34028-2016	Арматура А-III Ø160000000000	0.000	1000	кг
106	ГОСТ 34028-2016	Арматура А-III Ø200000000000	0.000	1000	кг
107	ГОСТ 34028-2016	Арматура А-III Ø250000000000	0.000	1000	кг
108	ГОСТ 34028-2016	Арматура А-III Ø320000000000	0.000	1000	кг
109	ГОСТ 34028-2016	Арматура А-III Ø400000000000	0.000	1000	кг
110	ГОСТ 34028-2016	Арматура А-III Ø500000000000	0.000	1000	кг
111	ГОСТ 34028-2016	Арматура А-III Ø630000000000	0.000	1000	кг
112	ГОСТ 34028-2016	Арматура А-III Ø800000000000	0.000	1000	кг
113	ГОСТ 34028-2016	Арматура А-III Ø1000000000000	0.000	1000	кг
114	ГОСТ 34028-2016	Арматура А-III Ø1200000000000	0.000	1000	кг
115	ГОСТ 34028-2016	Арматура А-III Ø1600000000000	0.000	1000	кг
116	ГОСТ 34028-2016	Арматура А-III Ø2000000000000	0.000	1000	кг
117	ГОСТ 34028-2016	Арматура А-III Ø2500000000000	0.000	1000	кг
118	ГОСТ 34028-2016	Арматура А-III Ø3200000000000	0.000	1000	кг
119	ГОСТ 34028-2016	Арматура А-III Ø4000000000000	0.000	1000	кг
120	ГОСТ 34028-2016	Арматура А-III Ø5000000000000	0.000	1000	кг
121	ГОСТ 34028-2016	Арматура А-III Ø6300000000000	0.000	1000	кг
122	ГОСТ 34028-2016	Арматура А-III Ø8000000000000	0.000	1000	кг
123	ГОСТ 34028-2016	Арматура А-III Ø10000000000000	0.000	1000	кг
124	ГОСТ 34028-2016	Арматура А-III Ø12500000000000	0.000	1000	кг
125	ГОСТ 34028-2016	Арматура А-III Ø16000000000000	0.000	1000	кг
126	ГОСТ 34028-2016	Арматура А-III Ø20000000000000	0.000	1000	кг
127	ГОСТ 34028-2016	Арматура А-III Ø25000000000000	0.000	1000	кг
128	ГОСТ 34028-2016	Арматура А-III Ø31500000000000	0.000	1000	кг
129	ГОСТ 34028-2016	Арматура А-III Ø40000000000000	0.000	1000	кг
130	ГОСТ 34028-2016	Арматура А-III Ø50000000000000	0.000	1000	кг
131	ГОСТ 34028-2016	Арматура А-III Ø63000000000000	0.000	1000	кг
132	ГОСТ 34028-2016	Арматура А-III Ø80000000000000	0.000	1000	кг
133	ГОСТ 34028-2016	Арматура А-III Ø100000000000000	0.000	1000	кг
134	ГОСТ 34028-2016	Арматура А-III Ø120000000000000	0.000	1000	кг
135	ГОСТ 34028-2016	Арматура А-III Ø160000000000000	0.000	1000	кг
136	ГОСТ 34028-2016	Арматура А-III Ø200000000000000	0.000	1000	кг
137	ГОСТ 34028-2016	Арматура А-III Ø250000000000000	0.000	1000	кг
138	ГОСТ 34028-2016	Арматура А-III Ø320000000000000	0.000	1000	кг
139	ГОСТ 34028-2016	Арматура А-III Ø400000000000000	0.000	1000	кг
140	ГОСТ 34028-2016	Арматура А-III Ø500000000000000	0.000	1000	кг
141	ГОСТ 34028-2016	Арматура А-III Ø630000000000000	0.000	1000	кг
142	ГОСТ 34028-2016	Арматура А-III Ø800000000000000	0.000	1000	кг
143	ГОСТ 34028-2016	Арматура А-III Ø1000000000000000	0.000	1000	кг
144	ГОСТ 34028-2016	Арматура А-III Ø1200000000000000	0.000	1000	кг
145	ГОСТ 34028-2016	Арматура А-III Ø1600000000000000	0.000	1000	кг
146	ГОСТ 34028-2016	Арматура А-III Ø2000000000000000	0.000	1000	кг
147	ГОСТ 34028-2016	Арматура А-III Ø2500000000000000	0.000	1000	кг
148	ГОСТ 34028-2016	Арматура А-III Ø3200000000000000	0.000	1000	кг
149	ГОСТ 34028-2016	Арматура А-III Ø4000000000000000	0.000	1000	кг
150	ГОСТ 34028-2016	Арматура А-III Ø5000000000000000	0.000	1000	кг
151	ГОСТ 34028-2016	Арматура А-III Ø6300000000000000	0.000	1000	кг
152	ГОСТ 34028-2016	Арматура А-III Ø8000000000000000	0.000	1000	кг
153	ГОСТ 34028-2016	Арматура А-III Ø10000000000000000	0.000	1000	кг
154	ГОСТ 34028-2016	Арматура А-III Ø12500000000000000	0.000	1000	кг
155	ГОСТ 34028-2016	Арматура А-III Ø16000000000000000	0.000	1000	кг
156	ГОСТ 34028-2016	Арматура А-III Ø20000000000000000	0.000	1000	кг
157	ГОСТ 34028-2016	Арматура А-III Ø25000000000000000	0.000	1000	кг
158	ГОСТ 34028-2016	Арматура А-III Ø31500000000000000	0.000	1000	кг
159	ГОСТ 34028-2016	Арматура А-III Ø40000000000000000	0.000	1000	кг
160	ГОСТ 34028-2016	Арматура А-III Ø50000000000000000	0.000	1000	кг
161	ГОСТ 34028-2016	Арматура А-III Ø63000000000000000	0.000	1000	кг
162	ГОСТ 34028-2016	Арматура А-III Ø80000000000000000	0.000	1000	кг
163	ГОСТ 34028-2016	Арматура А-III Ø100000000000000000	0.000	1000	кг
164	ГОСТ 34028-2016	Арматура А-III Ø120000000000000000	0.000	1000	кг
165	ГОСТ 34028-2016	Арматура А-III Ø160000000000000000	0.000	1000	кг
166	ГОСТ 34028-2016	Арматура А-III Ø200000000000000000	0.000	1000	кг
167	ГОСТ 34028-2016	Арматура А-III Ø250000000000000000	0.000	1000	кг
168	ГОСТ 34028-2016	Арматура А-III Ø320000000000000000	0.000	1000	кг
169	ГОСТ 34028-2016	Арматура А-III Ø400000000000000000	0.000	1000	кг
170	ГОСТ 34028-2016	Арматура А-III Ø500000000000000000	0.000	1000	кг
171	ГОСТ 34028-2016	Арматура А-III Ø630000000000000000	0.000	1000	кг
172	ГОСТ 34028-2016	Арматура А-III Ø800000000000000000	0.000	1000	кг
173	ГОСТ 34028-2016	Арматура А-III Ø1000000000000000000	0.000	1000	кг
174	ГОСТ 34028-2016	Арматура А-III Ø1200000000000000000	0.000	1000	кг
175	ГОСТ 34028-2016	Арматура А-III Ø1600000000000000000	0.000	1000	кг
176	ГОСТ 34028-2016	Арматура А-III Ø2000000000000000000	0.000	1000	кг
177	ГОСТ 34028-2016	Арматура А-III Ø2500000000000000000	0.000	1000	кг
178	ГОСТ 34028-2016	Арматура А-III Ø3200000000000000000	0.000	1000	кг
179	ГОСТ 34028-2016	Арматура А-III Ø4000000000000000000	0.000	1000	кг
180	ГОСТ 34028-2016	Арматура А-III Ø5000000000000000000	0.000	1000	кг
181	ГОСТ 34028-2016	Арматура А-III Ø6300000000000000000	0.000	1000	кг
182	ГОСТ 34028-2016	Арматура А-III Ø8000000000000000000	0.000	1000	кг
183	ГОСТ 34028-2016	Арматура А-III Ø10000000000000000000	0.000	1000	кг
184	ГОСТ 34028-2016	Арматура А-III Ø12500000000000000000	0.000	1000	кг
185	ГОСТ 34028-2016	Арматура А-III Ø16000000000000000000	0.000	1000	кг
186	ГОСТ 34028-2016	Арматура А-III Ø20000000000000000000	0.000	1000	кг
187	ГОСТ 34028-2016	Арматура А-III Ø25000000000000000000	0.000	1000	кг
188	ГОСТ 34028-2016	Арматура А-III Ø31500000000000000000	0.000	1000	кг
189	ГОСТ 34028-2016	Арматура А-III Ø40000000000000000000	0.000	1000	кг
190	ГОСТ 34028-2016	Арматура А-III Ø50000000000000000000	0.000	1000	кг
191	ГОСТ 34028-2016	Арматура А-III Ø63000000000000000000	0.000	1000	кг
192	ГОСТ 34028-2016	Арматура А-III Ø80000000000000000000	0.000	1000	кг
193	ГОСТ 34028-2016	Арматура А-III Ø100000000000000000000	0.000	1000	кг
194	ГОСТ 34028-2016	Арматура А-III Ø120000000000000000000	0.000	1000	кг
195	ГОСТ 34028-2016	Арматура А-III Ø160000000000000000000	0.000	1000	кг
196	ГОСТ 34028-2016	Арматура А-III Ø200000000000000000000	0.000	1000	кг
197	ГОСТ 34028-2016	Арматура А-III Ø250000000000000000000	0.000	1000	кг
198	ГОСТ 34028-2016	Арматура А-III Ø320000000000000000000	0.000	1000	кг
199	ГОСТ 34028-2016	Арматура А-III Ø400000000000000000000	0.000	1000	кг
200	ГОСТ 34028-2016	Арматура А-III Ø500000000000000000000	0.000	1000	кг
201	ГОСТ 34028-2016	Арматура А-III Ø630000000000000000000	0.000	1000	кг
202	ГОСТ 34028-2016	Арматура А-III Ø800000000000000000000	0.000	1000	кг
203	ГОСТ 34028-2016	Арматура А-III Ø1000000000000000000000	0.000	1000	кг
204	ГОСТ 34028-2016	Арматура А-III Ø1200000000000000000000	0.000	1000	кг
205	ГОСТ 34028-2016	Арматура А-III Ø1600000000000000000000	0.000	1000	кг
206	ГОСТ 34028-2016	Арматура А-III Ø2000000000000000000000	0.000	1000	кг
207	ГОСТ 34028-2016	Арматура А-III Ø2500000000000000000000	0.000	1000	кг
208	ГОСТ 34028-2016	Арматура А-III Ø3200000000000000000000	0.000	1000	кг
209	ГОСТ 34028-2016	Арматура А-III Ø4000000000000000000000	0.000	1000	кг
210	ГОСТ 34028-2016	Арматура А-III Ø5000000000000000000000	0.000	1000	кг
211	ГОСТ 34028-2016	Арматура А-III Ø6300000000000000000000	0.000	1000	кг
212	ГОСТ 34028-2016	Арматура А-III Ø8000000000000000000000	0.000	1000	кг
213	ГОСТ 34028-2016	Арматура А-III Ø10000000000000000000000	0.000	1000	кг
214	ГОСТ 34028-2016	Арматура А-III Ø12500000000000000000000	0.000	1000	кг
215	ГОСТ 34028-2016	Арматура А-III Ø16000000000000000000000	0.000	1000	кг
216	ГОСТ 34028-2016	Арматура А-III Ø20000000000000000000000	0.000	1000	кг
217	ГОСТ 34028-2016	Арматура А-III Ø25000000000000000000000	0.000	1000	кг
218	ГОСТ 34028-2016	Арматура А-III Ø31500000000000000000000	0.000	1000	кг
219	ГОСТ 34028-2016	Арматура А-III Ø40000000000000000000000	0.000	1000	кг
220	ГОСТ 34028-2016	Арматура А-III Ø50000000000000000000000	0.000	1000	кг
221	ГОСТ 34028-2016	Арматура А-III Ø63000000000000000000000	0.000	1000	кг
222	ГОСТ 34028-2016	Арматура А-III Ø80000000000000000000000	0.000	1000	кг
223	ГОСТ 34028-2016	Арматура А-III Ø100000000000000000000000	0.000	1000	кг
224	ГОСТ 34028-2016	Арматура А-III Ø120000000000000000000000	0.000	1000	кг
225	ГОСТ 34028-2016	Арматура А-III Ø160000000000000000000000	0.000	1000	кг
226	ГОСТ 34028-2016	Арматура А-III Ø200000000000000000000000	0.000	1000	кг
227	ГОСТ 34028-2016	Арматура А-III Ø250000000000000000000000	0.000	1000	кг
228	ГОСТ 34028-2016	Арматура А-III Ø320000000000000000000000	0.000	1000	кг
229	ГОСТ 34028-2016	Арматура А-III Ø400000000000000000000000	0.000	1000	кг
230	ГОСТ 34028-2016	Арматура А-III Ø500000000000000000000000	0.000	1000	кг
231	ГОСТ 34028-2016	Арматура А-III Ø630000000000000000000000	0.000	1000	кг
232	ГОСТ 34028-2016	Арматура А-III Ø800000000000000000000000	0.000	1000	кг
233	ГОСТ 34028-2016	Арматура А-III Ø1000000000000000000000000	0.000	1000	кг
234	ГОСТ 34028-2016	Арматура А-III Ø1200000000000000000000000	0.000	1000	кг
235	ГОСТ 34028-2016	Арматура А-III Ø1600000000000000000000000	0.000	1000	кг
236	ГОСТ 34028-2016	Арматура А-III Ø2000000000000000000000000	0.000	1000	кг
237	ГОСТ 34028-2016	Арматура А-III Ø2500000000000000000000000	0.000	1000	кг
238	ГОСТ 34028-2016	Арматура А-III Ø3200000000000000000000000	0.000	1000	кг
239	ГОСТ 34028-2016	Арматура А-III Ø4000000000000000000000000	0.000	1000	кг
240	ГОСТ 34028-2016	Арматура А-III Ø5000000000000000000000000	0.000	1000	кг
241	ГОСТ 34028-2016	Арматура А-III Ø6300000000000000000000000	0.000	1000	кг
242	ГОСТ 34028-2016	Арматура А-III Ø8000000000000000000000000	0.000	1000	кг
243	ГОСТ 34028-2016	Арматура А-III Ø10000000000000000000000000	0.000	1000	кг
244	ГОСТ 34028-2016	Арматура А-III Ø12500000000000000000000000	0.000	1000	кг
245	ГОСТ 34028-2016	Арматура А-III Ø16000000000000000000000000	0.000	1000	кг
246	ГОСТ 34028-2016	Арматура А-III Ø20000000000000000000000000	0.000	1000	кг
247	ГОСТ 34028-2016	Арматура А-III Ø25000000000000000000000000	0.000	1000	кг
248	ГОСТ 34028-2016	Арматура А-III Ø31500000000000000000000000	0.000	1000	кг
249	ГОСТ 34028-2016	Арматура А-III Ø40000000000000000000000000	0.000	1000	кг
250	ГОСТ 34028-2016	Арматура А-III Ø50000000000000000000000000	0.000	1000	кг
251	ГОСТ 34028-2016	Арматура А-III Ø63000000000000000000000000	0.000	1000	кг
252	ГОСТ 34028-2016	Арматура А-III Ø80000000000000000000000000	0.000	1000	кг
253	ГОСТ 34028-2016	Арматура А-III Ø100000000000000000000000000	0.000	1000	кг
254	ГОСТ 34028-2016	Арматура А-III Ø120000000000000000000000000	0.000	1000	кг
255	ГОСТ 34028-2016	Арматура А-III Ø160000000000000000000000000	0.000	1000	кг
256	ГОСТ 34028-2016	Арматура А-III Ø200000000000000000000000000	0.000	1000	кг
257	ГОСТ 34028-2016	Арматура А-III Ø250000000000000000000000000	0.000	1000	кг
258	ГОСТ 34028-2016	Арматура А-III Ø320000000000000000000000000	0.000	1000	кг
259	ГОСТ 34028-2016	Арматура А-III Ø400000000000000000000000000	0.000	1000	кг
260	ГОСТ 34028-2016	Арматура А-III Ø500000000000000000000000000	0.000	1000	кг
261	ГОСТ 34028-2016	Арматура А-III Ø630000000000000000000000000	0.000	1000	кг
262	ГОСТ 34028-2016	Арматура А-III Ø800000000000000000000000000	0.000	1000	кг
263	ГОСТ 34028-2016	Арматура А-III Ø1000000000000000000000000000	0.000	1000	кг
264	ГОСТ 34028-2016	Арматура А-III Ø1200000000000000000000000000	0.000	1000	кг
265	ГОСТ 34028-2016	Арматура А-III Ø1600000000000000000000000000	0.000	1000	кг
266	ГОСТ 34028-2016	Арматура А-III Ø2000000000000000000000000000	0.000	1000	кг
267	ГОСТ 34028-2016	Арматура А-III Ø2500000000000000000000000000	0.000	1000	кг
268	ГОСТ 34028-2016	Арматура А-III Ø3200000000000000000000000000	0.000	1000	кг
269	ГОСТ 34028-2016	Арматура А-III Ø4000000000000000000000000000	0.000	1000	кг
270	ГОСТ 34028-2016	Арматура А-III Ø5000000000000000000000000000	0.000	1000	кг
271	ГОСТ 34028-2016	Арматура А-III Ø6300000000000000000000000000	0.000	1000	кг
272	ГОСТ 34028-2016	Арматура А-III Ø8000000000000000000000000000	0.000	1000	кг
273	ГОСТ 34028-2016	Арматура А-III Ø10000000000000000000000000000	0.000	1000	кг
274	ГОСТ 34028-2016	Арматура А-III Ø12500000000000000000000000000	0.000	1000	кг
275	ГОСТ 34028-2016	Арматура А-III Ø16000000000000000000000000000	0.000	1000	кг
276	ГОСТ 34028-2016	Арматура А-III Ø20000000000000000000000000000	0.000	1000	кг
277	ГОСТ 34028-2016	Арматура А-III Ø25000000000000000000000000000	0.000	1000	кг
278	ГОСТ 34028-2016	Арматура А-III Ø31500000000000000000000000000	0.000	1000	кг
279	ГОСТ 34028-2016	Арматура А-III Ø40000000000000000000000000000	0.000	1000	кг
280	ГОСТ 34028-2016	Арматура А-III Ø50000000000000000000000000000	0.000	1000	кг
281	ГОСТ 34028-2016	Арматура А-III Ø63000000000000000000000000000	0.000	1000	кг
282	ГОСТ 34028-2016	Арматура А-III Ø80000000000000000000000000000	0.000	1000	кг
283	ГОСТ 34028-2016	Арматура А-III Ø100000000000000000000000000000	0.000	1000	кг
284	ГОСТ 34028-2016	Арматура А-III Ø120000000000000000000000000000	0.000	1000	кг
285	ГОСТ 34028-2016	Арматура А-III Ø160000000000000000000000000000	0.000	1000	кг
286	ГОСТ 34028-2016	Арматура А-III Ø200000000000000000000000000000	0.000	1000	кг
287	ГОСТ 34028-2016	Арматура А-III Ø250000000000000000000000000000	0.000	1000	кг
288	ГОСТ 34028-2016	Арматура А-III Ø320000000000000000000000000000	0.000	1000	кг
289	ГОСТ 34028-2016	Арматура А-III Ø400000000000000000000000000000	0.000	1000	кг
290	ГОСТ 34028-2016	Арматура А-III Ø500000000000000000000000000000	0.000	1000	кг
291	ГОСТ 34028-2016	Арматура А-III Ø630000000000000000000000000000	0.000	1000	кг
292	ГОСТ 34028-2016	Арматура А-III Ø800000000000000000000

ЗАО "Завод ЖБИ №3"
г. Днепр, ул. Рабочая, 45
+995599150088
dnipr1fd@gmail.com

Монолитная железобетонная плита (балка) "В1") размерами 5,35х8,0х0,6 м (объем 25,68 м³) с ребрами 0,8х0,6 м, с отверстиями диаметром 0,4 м, с вырезами 0,7х0,7 м и 0,7х0,1 м

Рабочий проект разработан в соответствии с ДБН В.2.6-98:2009 "Конструкции бетонные и железобетонные. Основные положения проектирования" (с изм. №1)

Бетон тяжелый класса В25 (М350) F150 W8 на сульфатостойком цементе, плотность 2400 кг/м³

Арматура: продольная класса А500С, поперечная класса А240С

Защитный слой бетона 30 мм

Общий вес изделия 64,2 т

Поз.	Обозначение	Наименование	Кол.	Масса ед., кг	Примечание
		Сборочные единицы			
1		Плита ПБ-1	1	64200	
		Детали			
2		Петля монтажная Ø20 А-III	4	12,5	
3		Стержень анкерный Ø16 А-III	2	3,2	
		Материалы			
		Бетон тяжелый В25 (М350) F150 W8		25,68 м³	
		Сталь арматурная А500С, А240С		6,8 т	

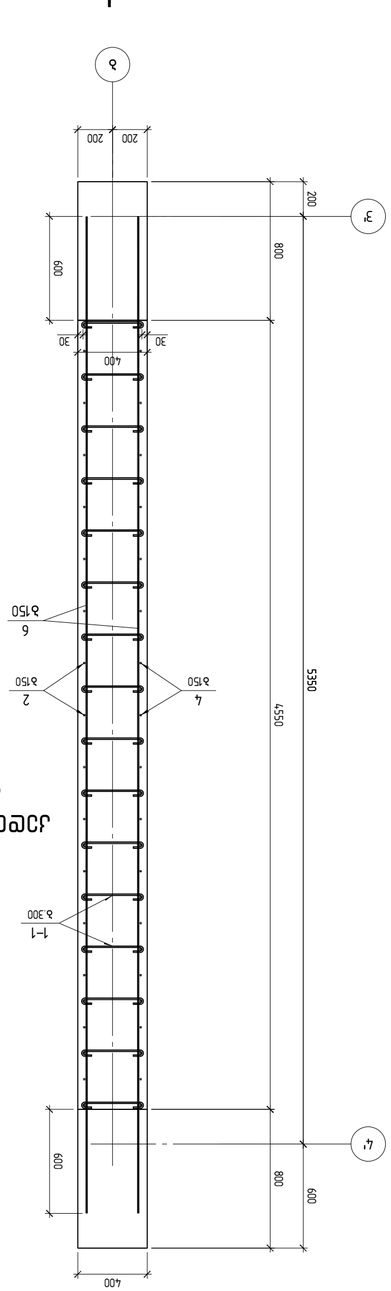
Ж
Ж
Ж

ბირთვი ბ-3 არმირების სქემა
▽-3.400 დან ▽+3.700 მდე

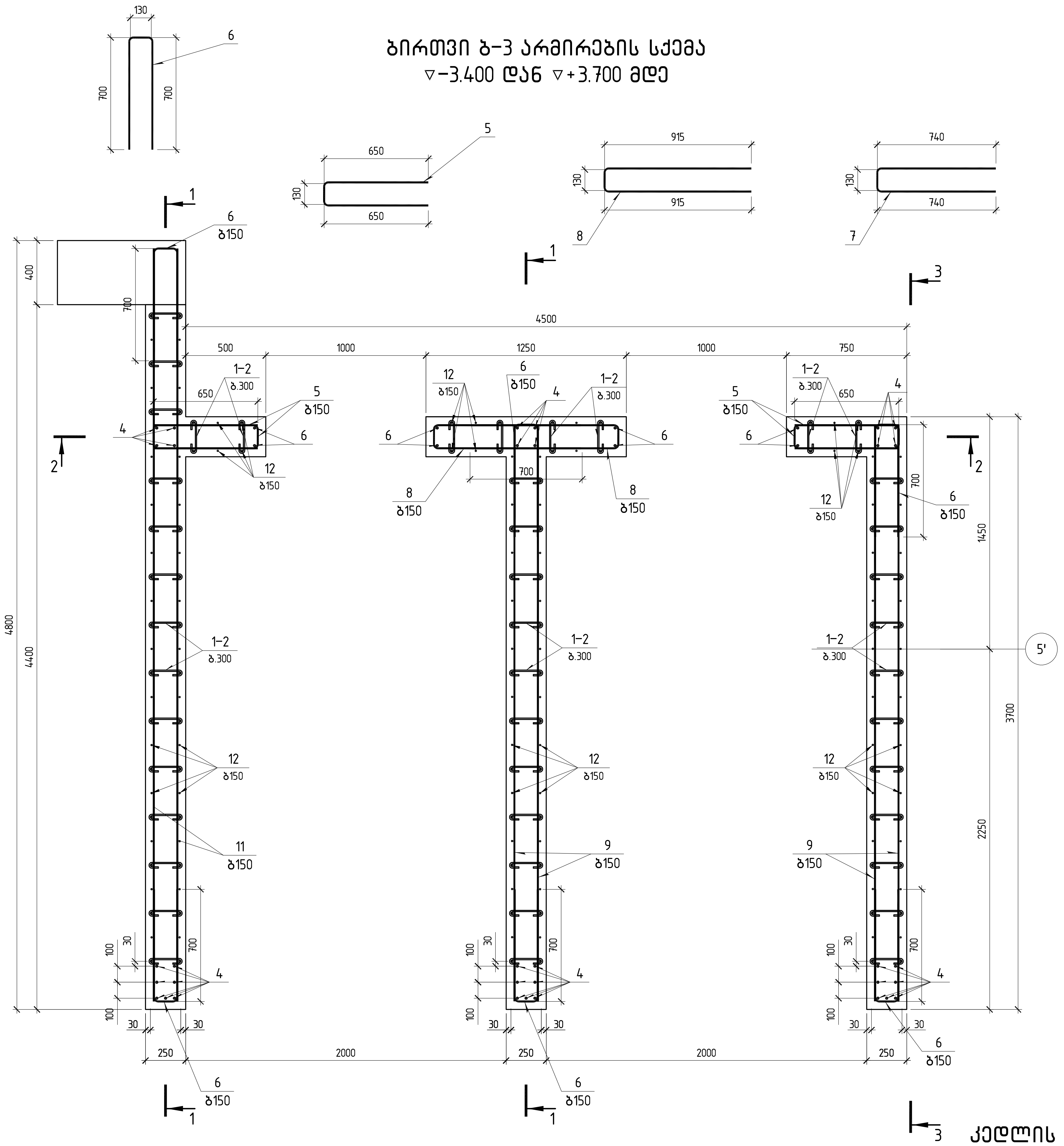

ბირთვი ბ-3 არმირების სქემა
▽+3.700 დან ▽+6.700 მდე

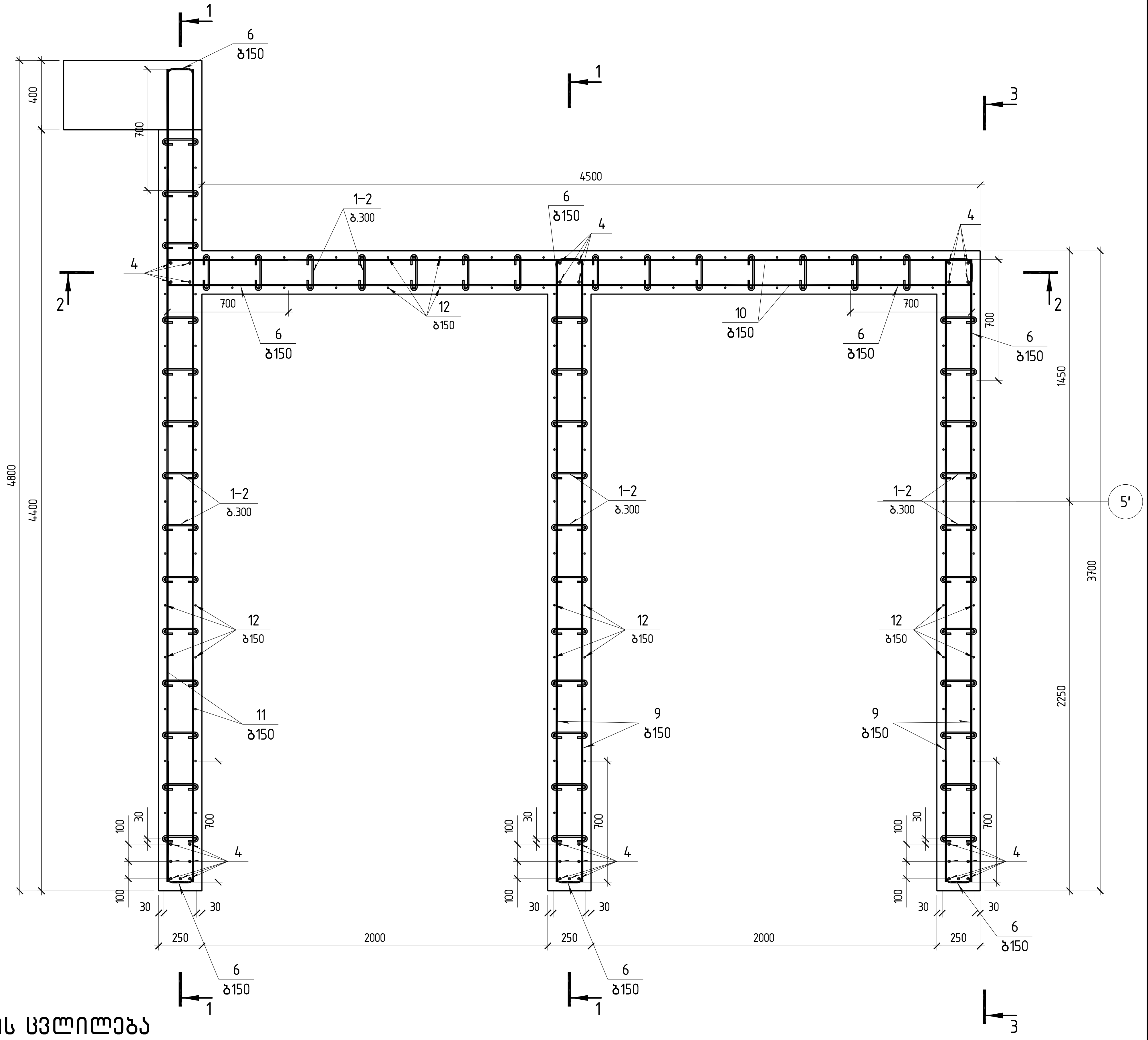

კედლის ზომის ცვლილება
არმირების კვანძი

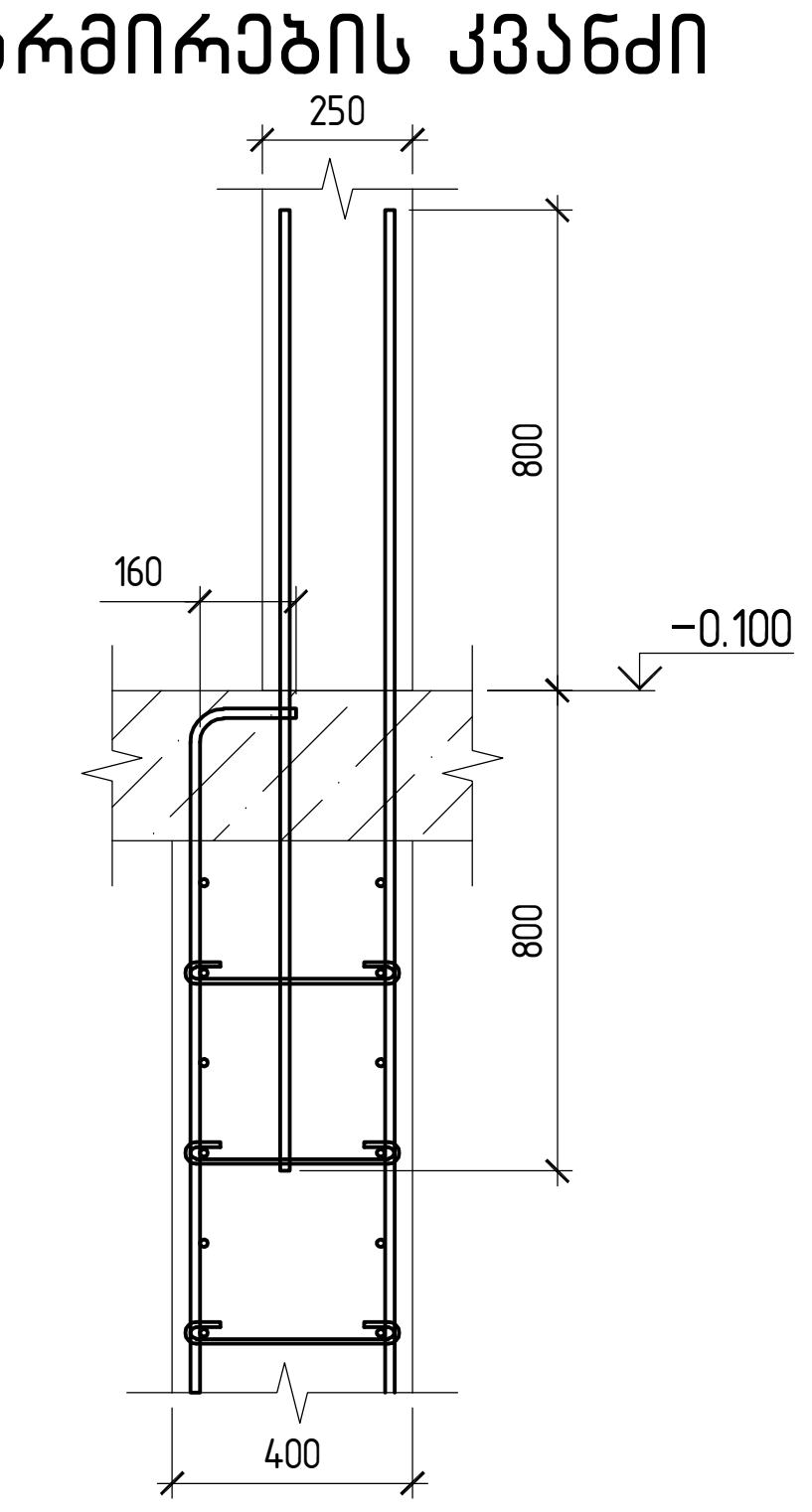

A2 1:25

კონსტრუქტორი

შ.პ.ს "ჯი ენ პი"

ალ. ყაზბეგის გამზ. 14.ბ
0160, თბილისი, საქართველო
+995599150088
Gipn.ltd@gmail.com

პროექტის დასახელება:
მრავალბინიანი საცხოვრებელი სახლი (ბლოკი "B")
ქ.თბილისი, "დელისი-3"-ის საცხოვრებელი რაიონის მიმდებარედ, ინტენსიფიკაციის გზის სამხრეთით, (ნაკვეთი №1/124)

ნახაზის დასახელება:
ბირთვი ბ-3 არმირების სქემა ▽-3.400 დან ▽+3.700 მდე;
ბირთვი ბ-3 არმირების სქემა ▽+3.700 დან ▽+6.700 მდე

დახაზა	შეამოწმა	დაადასტურა
ნ.ჩ.	ო.ქ.	ო.ქ.

მასშტაბი	ფორმატი	თარიღი	რევიზია	ნახ.№
1:25	A2			609

ბირთვი ბ-3 არმირების სქემა
▽+10.000 დან ▽+24.200 მდე

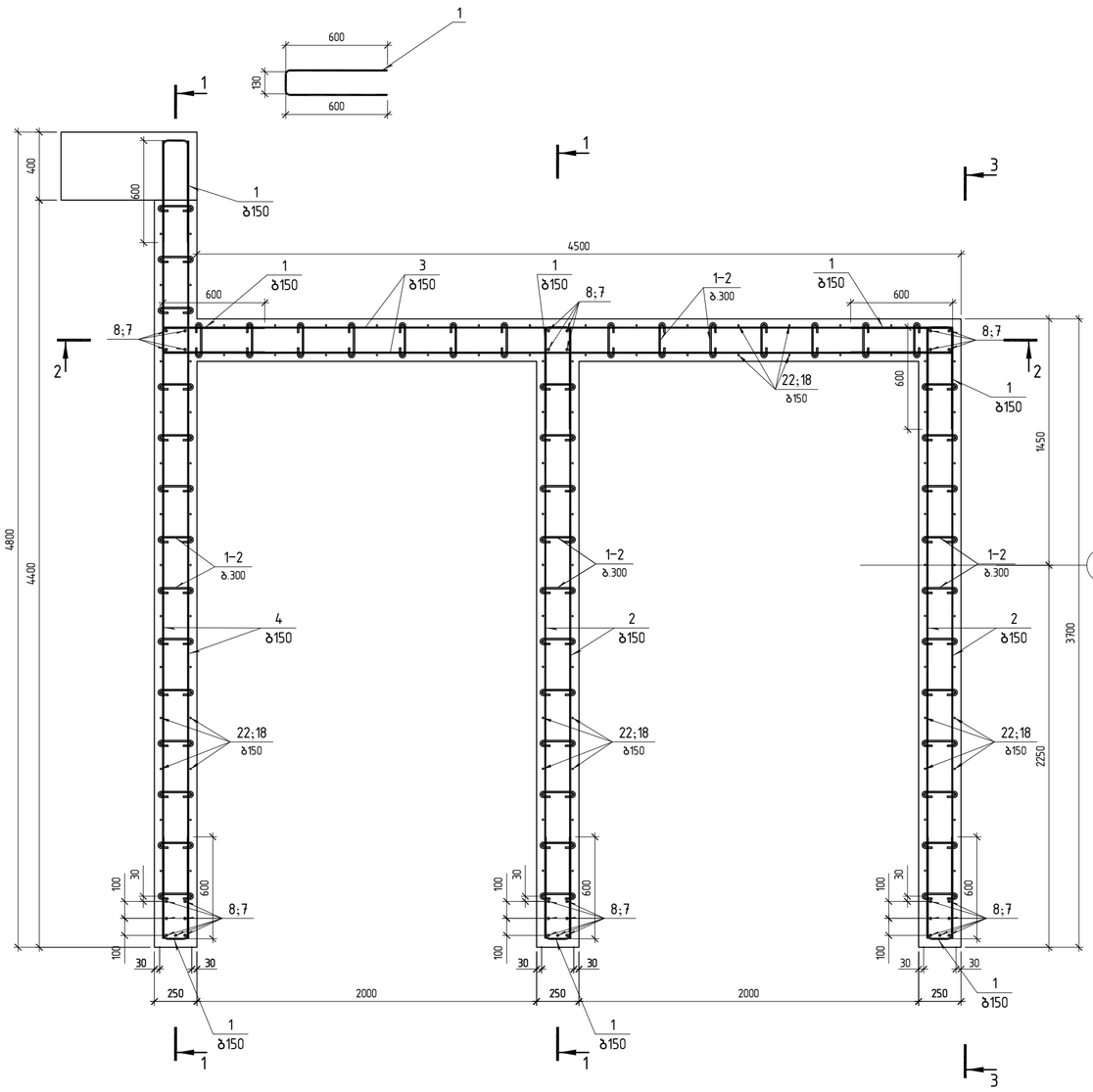

ბირთვი ბ-3 არმირების სქემა
▽+24.200 დან ▽+26.750 მდე

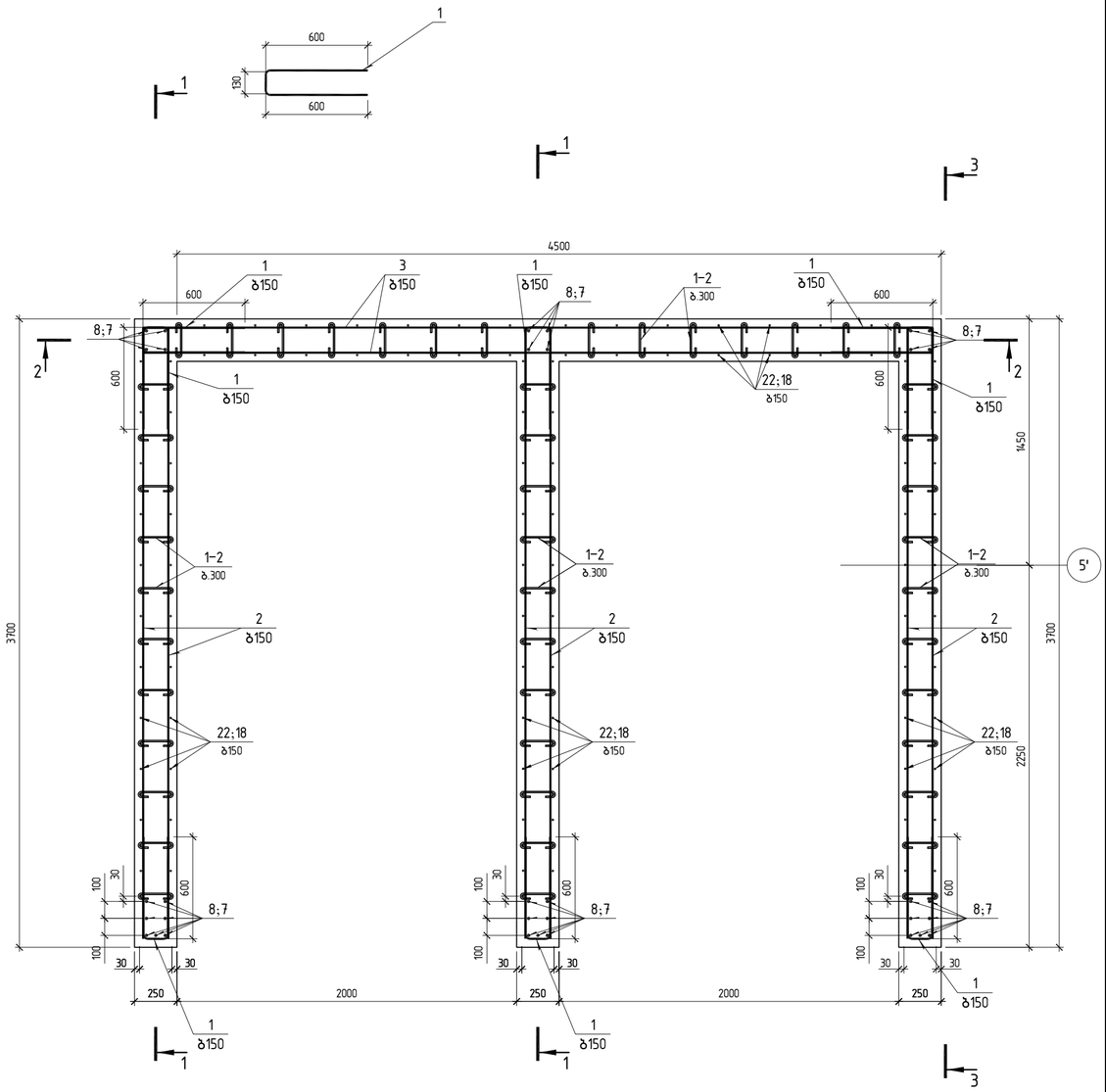

A2 1:25

კონსტრუქტორი

შ.პ.ს "ჯი ენ პი"

ალ. ყაზბეგის გამზ. 14ბ
0160, თბილისი, საქართველო
+995599150088
Gipn.ltd@gmail.com

პროექტის დასახელება:
მრავალბინიანი საცხოვრებელი სახლი (ბლოკი "B")
ქ.თბილისი, "დელისი-3"-ის საცხოვრებელი რაიონის მიმდებარედ, ინტენსიფიკაციის ზზის სამხრეთით, (ნაკვეთი №1124)

ნახაზის დასახელება:
ბირთვი ბ-3 არმირების სქემა ▽+10.000 დან ▽+24.200 მდე ;
ბირთვი ბ-3 არმირების სქემა ▽+24.200 დან ▽+26.750 მდე

დახაზა	შეამოწმა	დაამტკიცა
ნ.ჩ.	ო.ქ.	ო.ქ.

მასშტაბი	ფორმატი	თარიღი	რევიზია	ნახ.№
1:25	A2			610

1		Ø 20	B500B	ℓ= 4800	36	11.84	кг
2		Ø 20	B500B	ℓ= 4650	2	11.47	кг
3		Ø 20	B500B	ℓ= 4300	52	10.60	кг
4		Ø 20	B500B	ℓ= 4000	26	9.86	кг
5		Ø 20	B500B	ℓ= 3910	2	9.64	кг
6		Ø 20	B500B	ℓ= 3200	8	7.89	кг
7		Ø 18	B500B	ℓ= 5400	26	10.79	кг
8		Ø 18	B500B	ℓ= 4200	78	8.39	кг
9		Ø 16	B500B	ℓ= 4600	152	7.26	кг
10		Ø 16	B500B	ℓ= 4100	416	6.47	кг
11		Ø 16	B500B	ℓ= 3910	32	6.17	кг
12		Ø 16	B500B	ℓ= 3800	184	6.00	кг
13		Ø 16	B500B	ℓ= 2370	32	3.74	кг
14		Ø 16	B500B	ℓ= 1600	32	2.53	кг
15		Ø 16	B500B	ℓ= 1570	16	2.48	кг
16		Ø 16	B500B	ℓ= 1550	32	2.45	кг
17		Ø 14	B500B	ℓ= 5700	172	6.89	кг
18		Ø 14	B500B	ℓ= 5400	182	6.53	кг
19		Ø 14	B500B	ℓ= 4800	20	5.80	кг
20		Ø 14	B500B	ℓ= 4650	94	5.62	кг
21		Ø 14	B500B	ℓ= 4250	26	5.14	кг
22		Ø 14	B500B	ℓ= 4000	624	4.83	кг
23		Ø 14	B500B	ℓ= 3600	344	4.35	кг
24		Ø 14	B500B	ℓ= 1955	64	2.36	кг
25		Ø 14	B500B	ℓ= 1800	12	2.18	кг
26		Ø 14	B500B	ℓ= 1675	25	2.02	кг
27		Ø 14	B500B	ℓ= 1605	32	1.94	кг
28		Ø 14	B500B	ℓ= 1525	519	1.84	кг
29		Ø 14	B500B	ℓ= 1470	124	1.78	кг
30		Ø 14	B500B	ℓ= 1425	96	1.72	кг
31		Ø 12	B500B	ℓ= 5600	182	4.97	кг
32		Ø 12	B500B	ℓ= 4650	196	4.13	кг
33		Ø 12	B500B	ℓ= 3600	406	3.20	кг
34		Ø 12	B500B	ℓ= 1325	693	1.18	кг
1–1		Ø 8	B500B	ℓ= 500	174	0.20	кг
1–2		Ø 8	B500B	ℓ= 350	**4163**	0.14	кг
			Всего			107	т

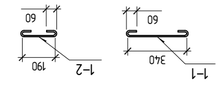

Изм.	Кол.уч.	Лист	№ док.	Подп.	Дата
Разраб.					
Пров.					
Н.контр.					
ГИП					

Армирование 3-3

Спецификация

1		Ø 20	B500B	ℓ= 4800	36	11.84	кг
2		Ø 20	B500B	ℓ= 4650	2	11.47	кг
3		Ø 20	B500B	ℓ= 4300	52	10.60	кг
4		Ø 20	B500B	ℓ= 4000	26	9.86	кг
5		Ø 20	B500B	ℓ= 3910	2	9.64	кг
6		Ø 20	B500B	ℓ= 3200	8	7.89	кг
7		Ø 18	B500B	ℓ= 5400	26	10.79	кг
8		Ø 18	B500B	ℓ= 4200	78	8.39	кг
9		Ø 16	B500B	ℓ= 4600	152	7.26	кг
10		Ø 16	B500B	ℓ= 4100	416	6.47	кг
11		Ø 16	B500B	ℓ= 3910	32	6.17	кг
12		Ø 16	B500B	ℓ= 3800	184	6.00	кг
13		Ø 16	B500B	ℓ= 2370	32	3.74	кг
14		Ø 16	B500B	ℓ= 1600	32	2.53	кг
15		Ø 16	B500B	ℓ= 1570	16	2.48	кг
16		Ø 16	B500B	ℓ= 1550	32	2.45	кг
17		Ø 14	B500B	ℓ= 5700	172	6.89	кг
18		Ø 14	B500B	ℓ= 5400	182	6.53	кг
19		Ø 14	B500B	ℓ= 4800	20	5.80	кг
20		Ø 14	B500B	ℓ= 4650	94	5.62	кг
21		Ø 14	B500B	ℓ= 4250	26	5.14	кг
22		Ø 14	B500B	ℓ= 4000	624	4.83	кг
23		Ø 14	B500B	ℓ= 3600	344	4.35	кг
24		Ø 14	B500B	ℓ= 1955	64	2.36	кг
25		Ø 14	B500B	ℓ= 1800	12	2.18	кг
26		Ø 14	B500B	ℓ= 1675	25	2.02	кг
27		Ø 14	B500B	ℓ= 1605	32	1.94	кг
28		Ø 14	B500B	ℓ= 1525	519	1.84	кг
29		Ø 14	B500B	ℓ= 1470	124	1.78	кг
30		Ø 14	B500B	ℓ= 1425	96	1.72	кг
31		Ø 12	B500B	ℓ= 5600	182	4.97	кг
32		Ø 12	B500B	ℓ= 4650	196	4.13	кг
33		Ø 12	B500B	ℓ= 3600	406	3.20	кг
34		Ø 12	B500B	ℓ= 1325	693	1.18	кг
1–1		Ø 8	B500B	ℓ= 500	174	0.20	кг
1–2		Ø 8	B500B	ℓ= 350	**4163**	0.14	кг
			Всего			107	т

ЛИЦЕНЗИОННЫЙ ДОГОВОР
ИП "Зиннатуллин Ильдар Ильгизович"
г. Набережные Челны, ул. Ш.Усманова, 15
+79172222222
ilgizovich@mail.ru

Данный чертеж является объектом авторского права (статья 1259 ГК РФ) и принадлежит его автору. Использование данного чертежа (полностью или частично, в том числе копирование и распространение) допускается только с письменного разрешения автора. (Статья 1270 ГК РФ)

Выполнено по заказу:

Согласовано:

Дата	Подпись	Ф.И.О.
01.01.2026		Иванов И.И.

Стадия	Лист	Листов
Р	1	1

ООО "Строительная компания "Надежда"

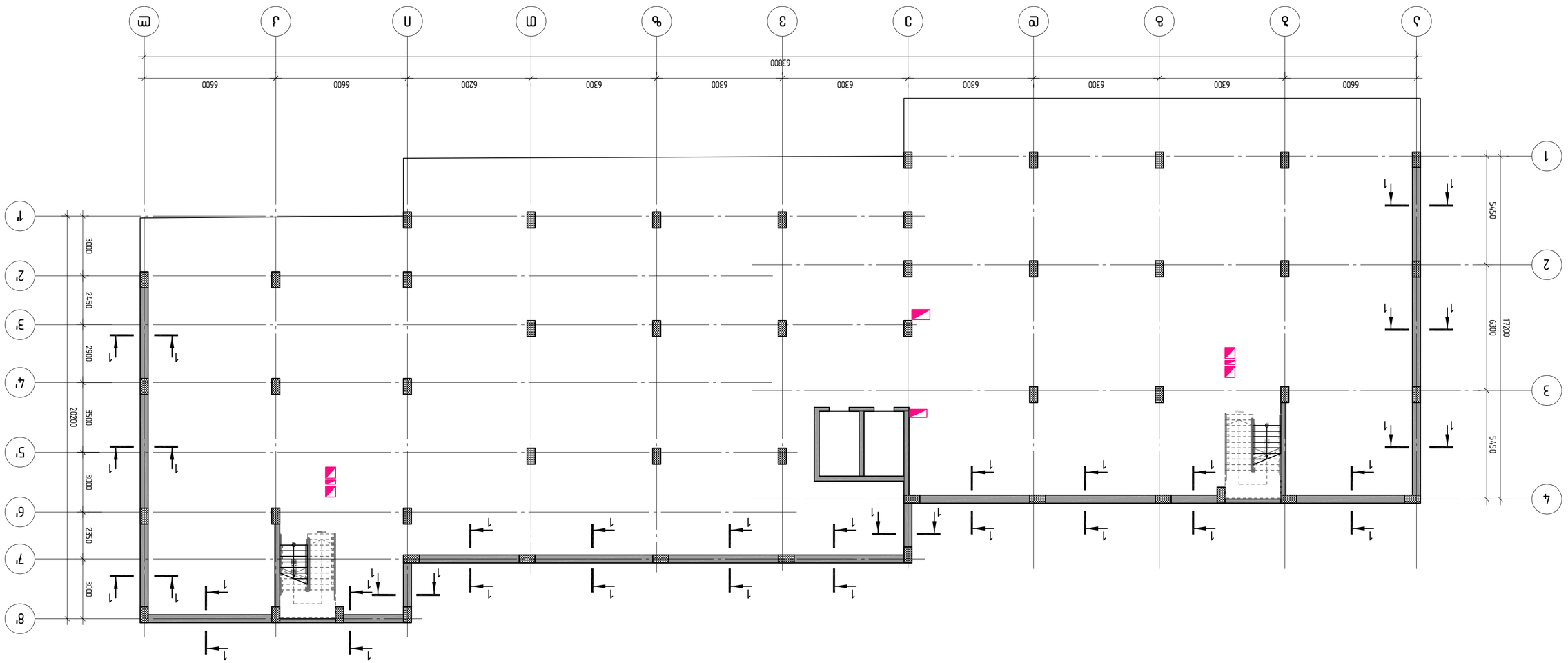
1
2
3
4
5
6
7
8
А
Б
В
Г
Д
Е
Ж
З
И
К
Л
М
Н
П
Р
С
Т
У
Ф
Х
Ц
Ч
Ш
Щ
Э
Ю
Я
1
2
3
4
5
6
7
8
А
Б
В
Г
Д
Е
Ж
З
И
К
Л
М
Н
П
Р
С
Т
У
Ф
Х
Ц
Ч
Ш
Щ
Э
Ю
Я
63800
6600
6300
6300
6300
6300
6300
6200
6300
6600
6600
17200
5450
6300
5450
20200
3000
2900
3500
3000
2350
3000
2450
3000
1-1
1-1
1-1

კვეთი 1–1

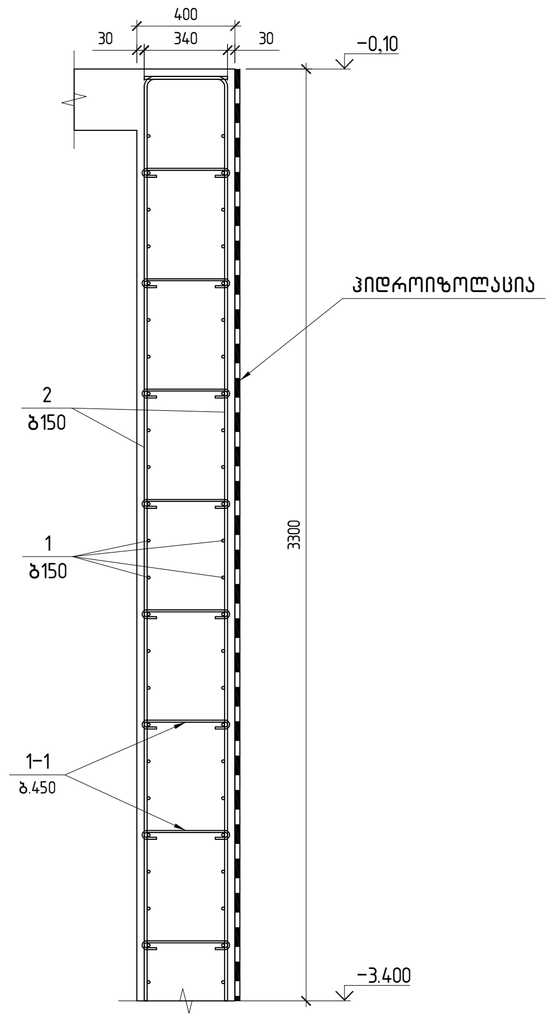

შენიშვნა

ϕ12 არმატურის ზედდება 600მმ

პოზ.	ა ღ ნ ი შ ვ ნ ა	დ ა ს ა ხ ე ლ ე ბ ა			რაოდ.	შენიშვნა	
		მონოლითური კედელი					
		დეტალები					
1	დაიჭრას ადგილზე	ϕ 12	B500B	ℓ= 3456000	1	3068.28	კგ
2		ϕ 14	B500B	ℓ= 4080	872	4.94	კგ
1–1		ϕ 8	B500B	ℓ= 500	1143	0.20	კგ
		მასალები					
		B30 კლასის ბეტონი				92.60	მ³

82

A3 1:25

კონსტრუქტორი

შ.პ.ს "ჯი ენ პი"

ალ. ყაზბეგის გამზ. 14ბ
0160, თბილისი, საქართველო
+995599150088
Gipn.ltd@gmail.com

პროექტის დასახელება:
მრავალბინიანი საცხოვრებელი სახლი (ბლოკი "A")
ქ.თბილისი, "დელისი–3"–ის საცხოვრებელი რაიონის მიმდებარედ, ინტენსიფიკაციის გზის სამხრეთით, (ნაკვეთი №1/124)

ნახაზის დასახელება:
კვეთი1–1; სპეციფიკაცია

დახაზა	შეამოწმა	დაადასტურა
ნ.ჩ.	ო.ქ.	ო.ქ.

მასშტაბი	ფორმატი	თარიღი	რევიზია	ნახ.№
1:25	A3			602

მონოლითური კიბე კბ-1

▽-3.400-დან ▽-0.100-მდე

გეომეტრიული სქემა

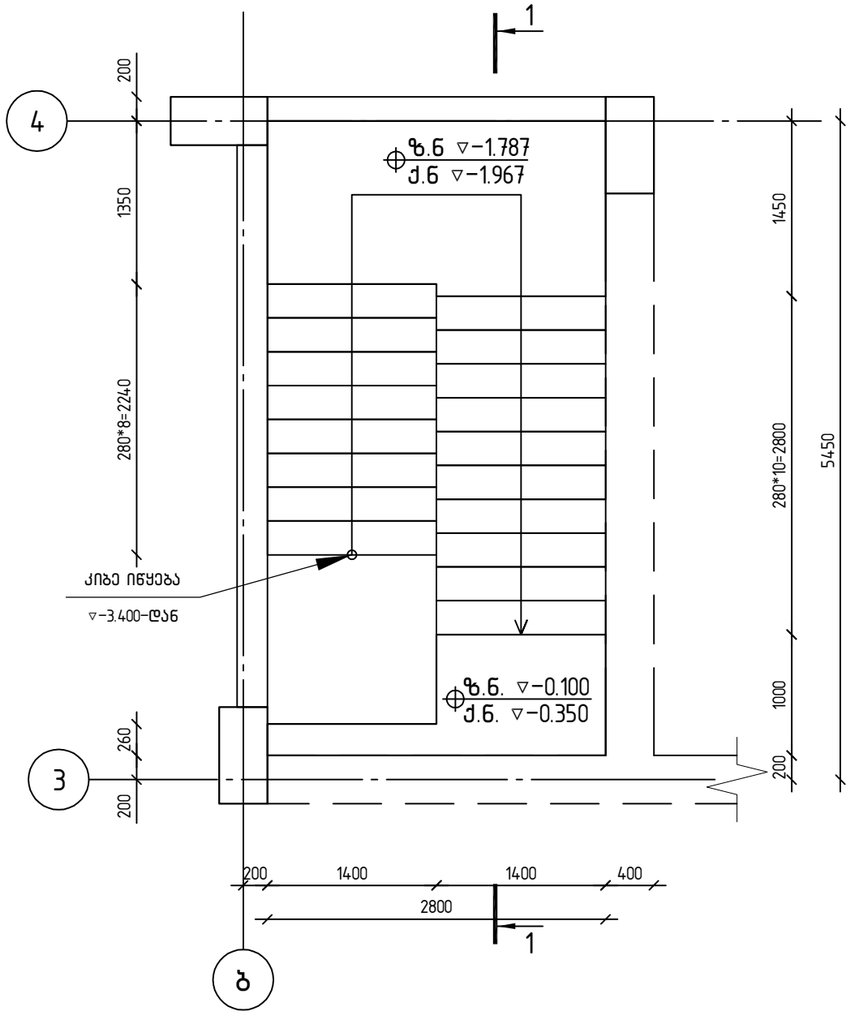

არმირების სქემა

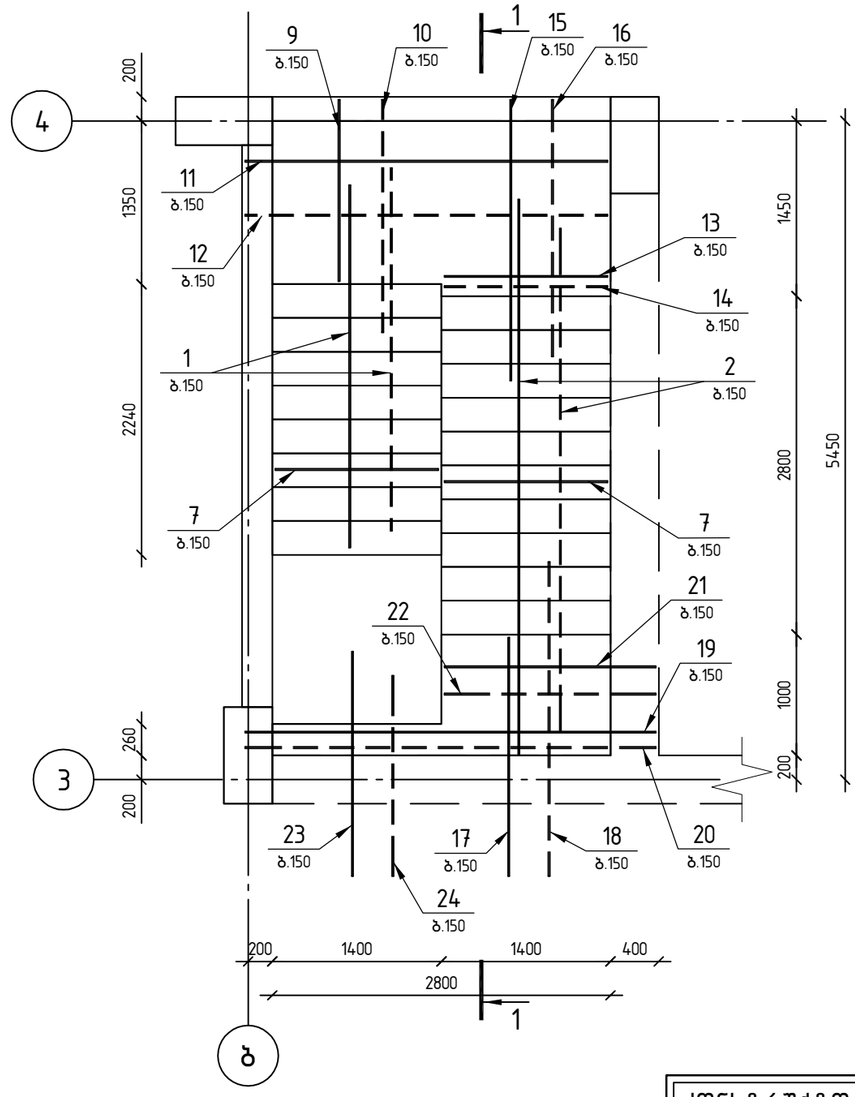

კონსტრუქტორი

შ.პ.ს "ჯი ენ პი"

ალ. ყაზბეგის გამზ. 14ბ
0160, თბილისი, საქართველო

+995599150088
Gipn.ltd@gmail.com

პროექტის დასახელება:

მრავალბინიანი საცხოვრებელი სახლი (ბლოკი "B")
ქ.თბილისი, "დელისი-3"-ის საცხოვრებელი რაიონის მიმდებარედ, ინტენსიფიკაციის გზის სამხრეთით, (ნაკვეთი №1/124)

ნახაზის დასახელება:

მონოლითური კიბე კბ-1
▽-3.400-დან ▽-0.100-მდე

დახაზა	შეამოწმა	დაადასტურა
ნ.მ.	ო.ქ.	ო.ქ.

მასშტაბი	ფორმატი	თარიღი	რევიზია	ნახ.№
1:50	A3			701

მონოლითური კიბე კბ-1

▽-0.100-დან ▽+3.700-მდე

გეომეტრიული სქემა

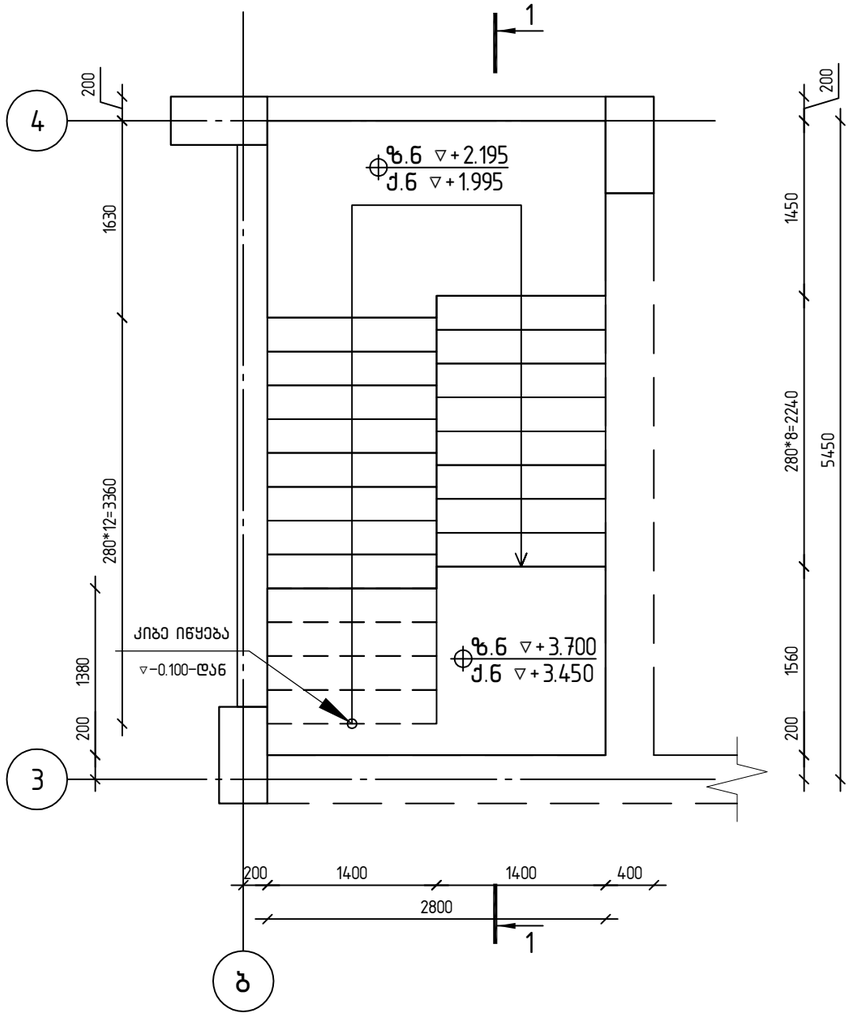

არმირების სქემა

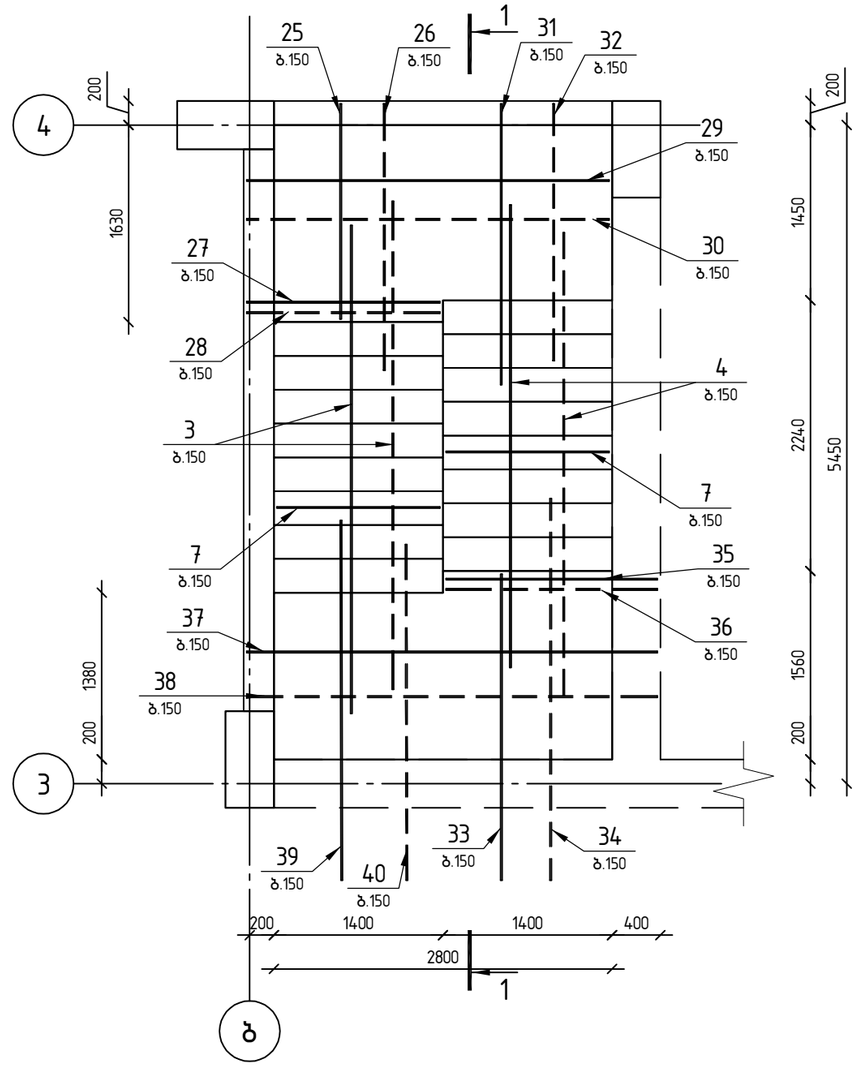

კონსტრუქტორი

შ.პ.ს "ჯი ენ პი"

ალ. ყაზბეგის გამზ. 14ბ
0160, თბილისი, საქართველო

+995599150088
Gipn.ltd@gmail.com

პროექტის დასახელება:

მრავალბინიანი საცხოვრებელი სახლი (ბლოკი "B")
ქ.თბილისი, "დელისი-3"-ის საცხოვრებელი რაიონის მიმდებარედ, ინტენსიფიკაციის გზის სამხრეთით, (ნაკვეთი №1/124)

ნახაზის დასახელება:

მონოლითური კიბე კბ-1
▽-0.100-დან ▽+3.700-მდე

დახაზა	შეამოწმა	დაადასტურა
ნ.მ.	ო.ქ.	ო.ქ.

მასშტაბი	ფორმატი	თარიღი	რევიზია	ნახ.№
1:50	A3			702

მონოლითური კიბე კბ-1

▽+3.700-დან ▽+6.700-მდე

გეომეტრიული სქემა

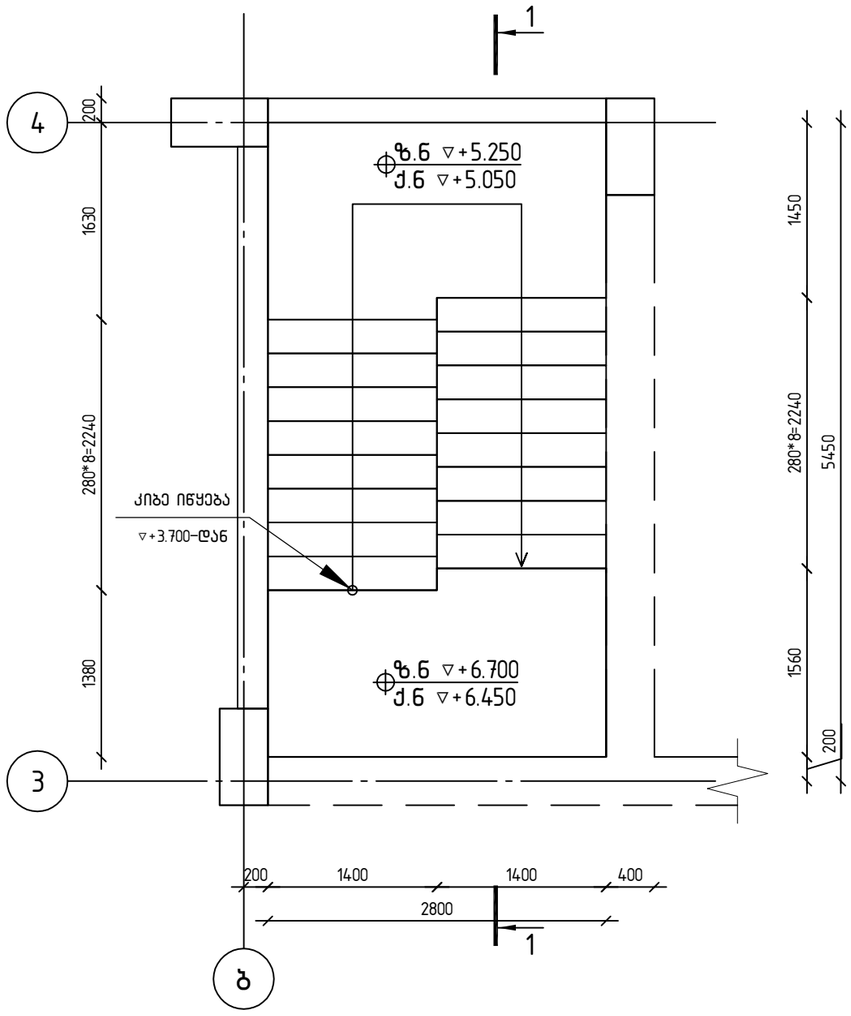

არმირების სქემა

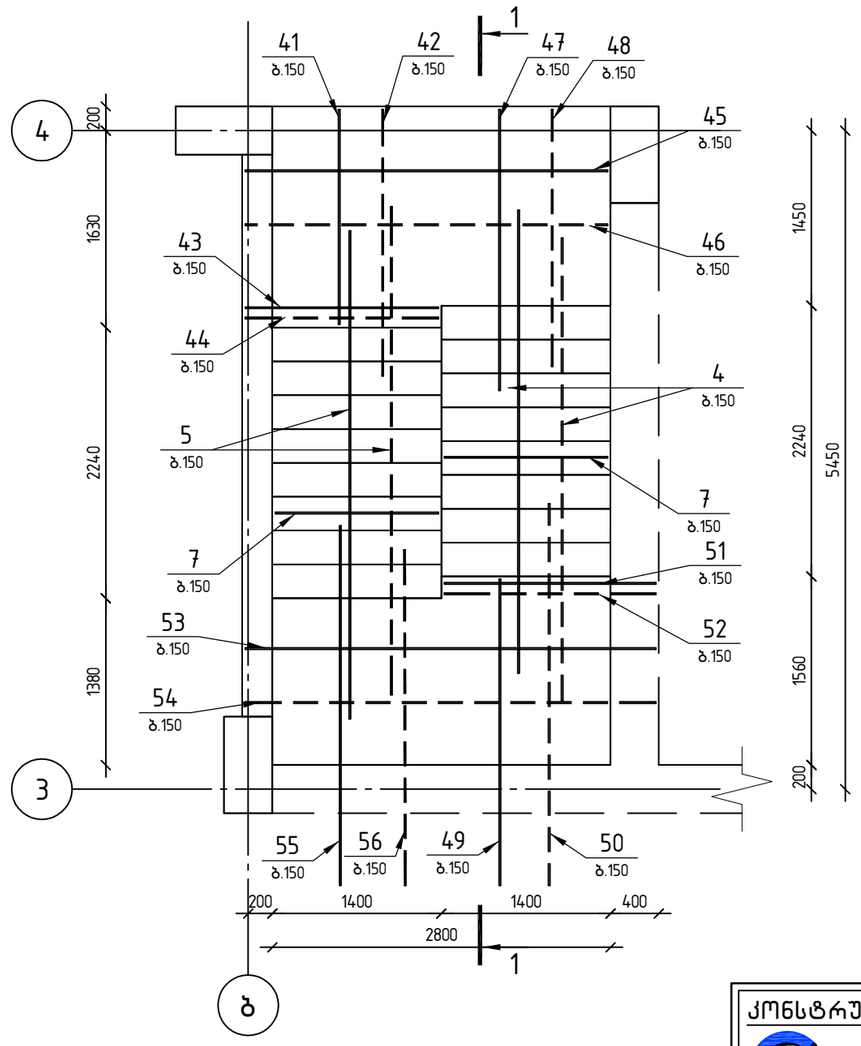

კონსტრუქტორი

შ.პ.ს "ჯი ენ პი"

ალ. ყაზბეგის გამზ. 14ბ
0160, თბილისი, საქართველო
+995599150088
Gipn.ltd@gmail.com

პროექტის დასახელება:

მრავალბინიანი საცხოვრებელი სახლი (ბლოკი "B")
ქ.თბილისი, "დელისი-3"-ის საცხოვრებელი რაიონის მიმდებარედ, ინტენსიფიკაციის ზზის სამხრეთით, (ნაკვეთი №1/124)

ნახაზის დასახელება:

მონოლითური კიბე კბ-1
▽+3.700-დან ▽+6.700-მდე

დახაზა	შეამოწმა	დაადასტურა
ნ.მ.	ო.ქ.	ო.ქ.

მასშტაბი	ფორმატი	თარიღი	რევიზია	ნახ.№
1:50	A3			703

მონოლითური კიბე კბ-1

▽+6.700-დან ▽+19.900-მდე

გეომეტრიული სქემა

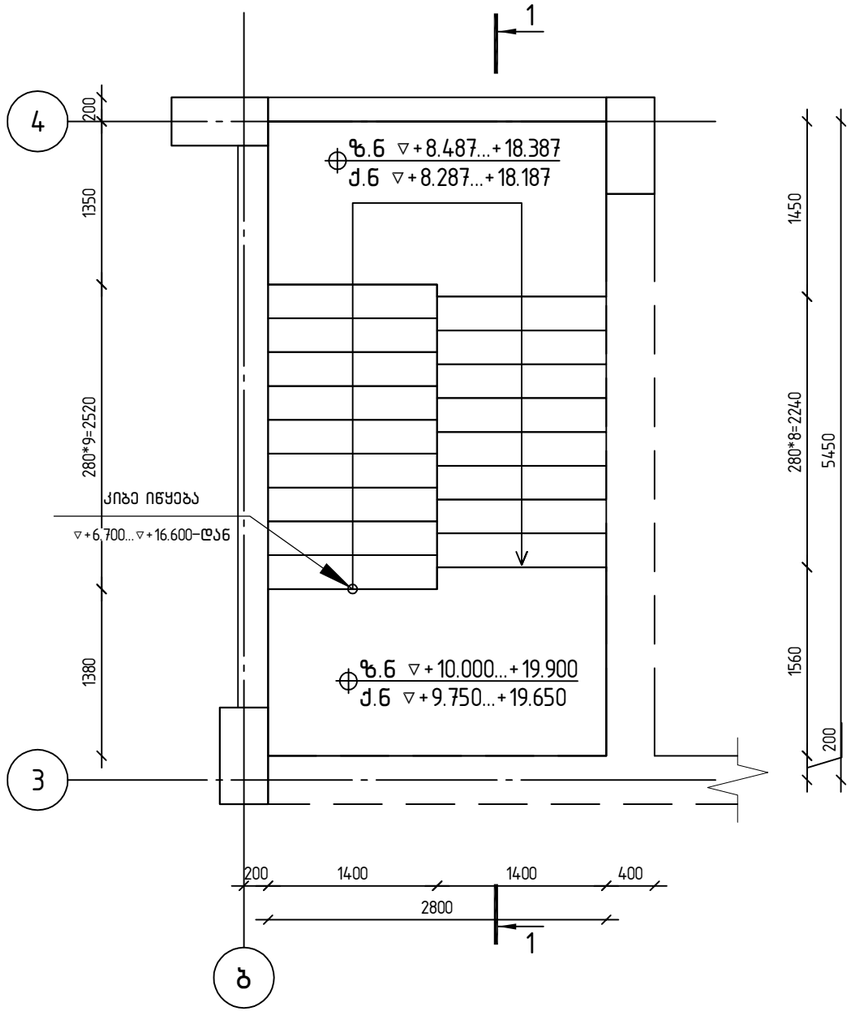

არმირების სქემა

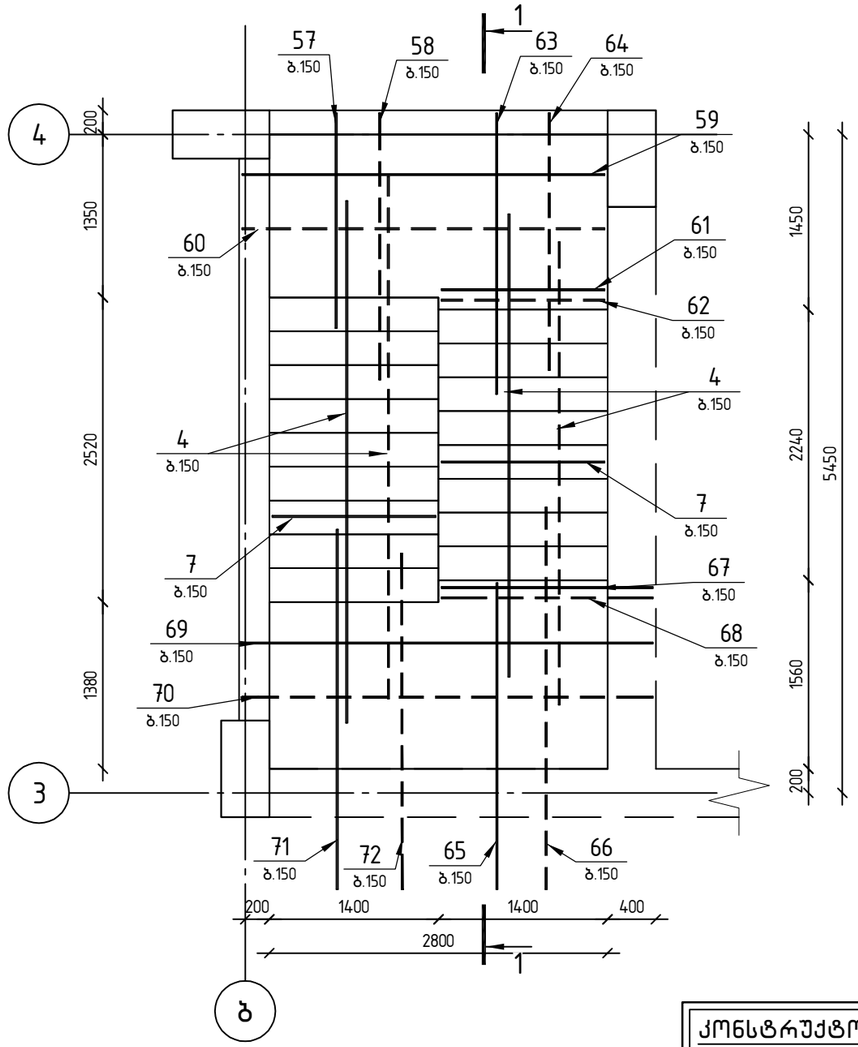

კონსტრუქტორი

შ.პ.ს "ჯი ენ პი"

ალ. ყაზბეგის გამზ. 14ბ
0160, თბილისი, საქართველო

+995599150088
Gipn.ltd@gmail.com

პროექტის დასახელება:

მრავალბინიანი საცხოვრებელი სახლი (ბლოკი "B'')
ქ.თბილისი, "დელისი-3"-ის საცხოვრებელი რაიონის მიმდებარედ, ინტენსიფიკაციის გზის სამხრეთით, (ნაკვეთი №1/124)

ნახაზის დასახელება:

მონოლითური კიბე კბ-1
▽+6.700-დან ▽+19.900-მდე

დახაზა	შეამოწმა	დაადასტურა
ნ.მ.	ო.ქ.	ო.ქ.

მასშტაბი	ფორმატი	თარიღი	რევიზია	ნახ.№
1:50	A3			704

მონოლითური კიბე კბ-1

▽+19.900-დან ▽+24.200-მდე

გეომეტრიული სქემა

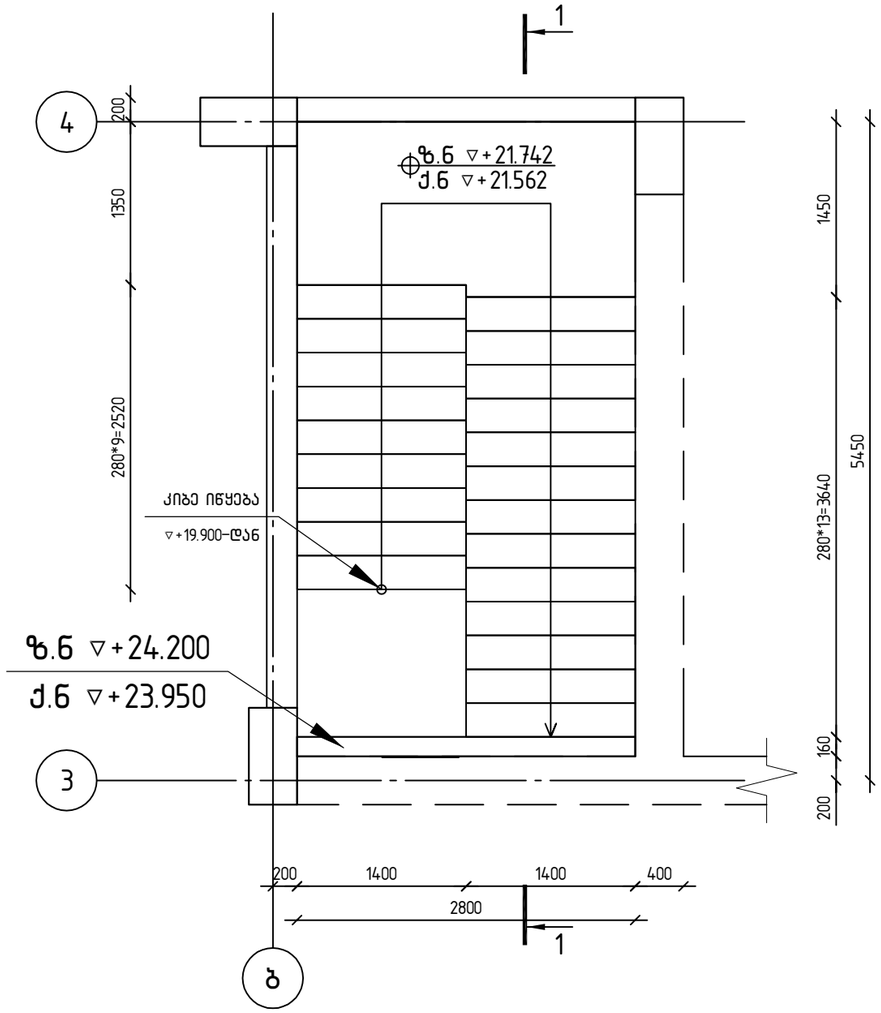

არმირების სქემა

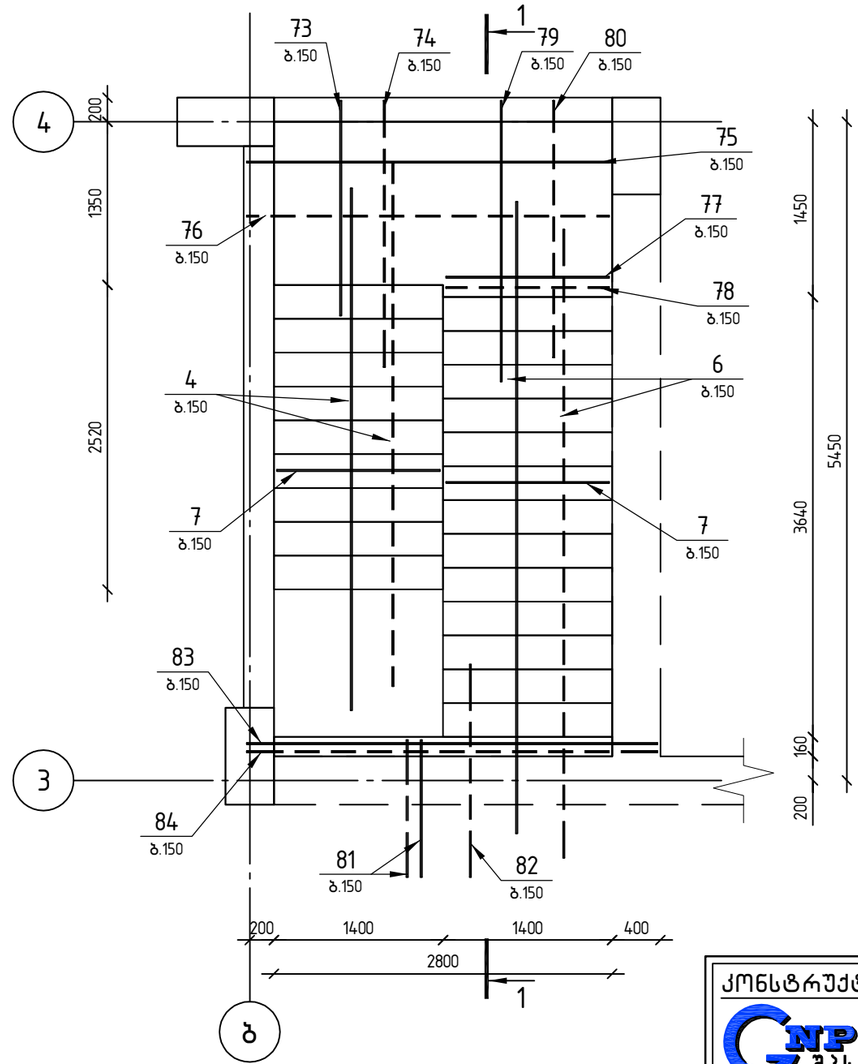

კონსტრუქტორი

შ.პ.ს "ჯი ენ პი"

ალ. ყაზბეგის გამზ. 14ბ
0160, თბილისი, საქართველო
+995599150088
Gipn.ltd@gmail.com

პროექტის დასახელება:

მრავალბინიანი საცხოვრებელი სახლი (ბლოკი "B'')
ქ.თბილისი, "დელისი-3"-ის საცხოვრებელი რაიონის მიმდებარედ, ინტენსიფიკაციის გზის სამხრეთით, (ნაკვეთი №1/124)

ნახაზის დასახელება:

მონოლითური კიბე კბ-1
▽+19.900-დან ▽+24.200-მდე

დახაზა	შეამოწმა	დაადასტურა
ნ.მ.	ო.ქ.	ო.ქ.

მასშტაბი	ფორმატი	თარიღი	რევიზია	ნახ.№
1:50	A3			705

მონოლითური კიბე კბ-1

კვეთი 1-1

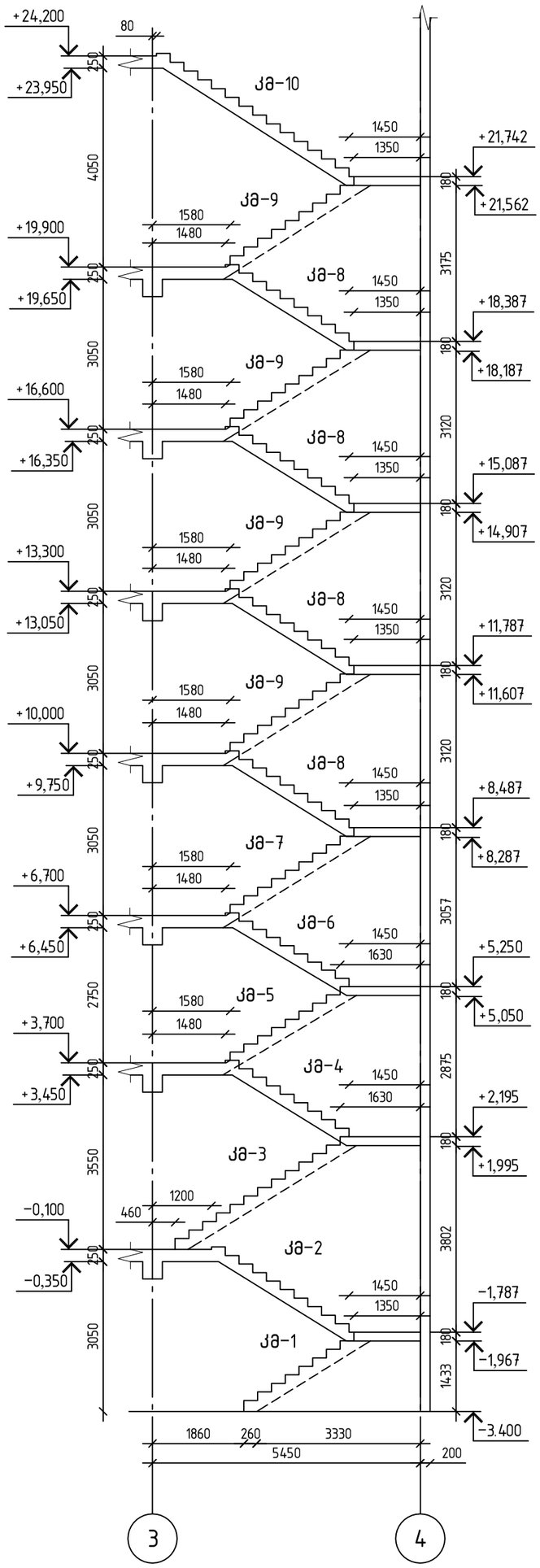

კონსტრუქტორი		
შ.პ.ს "ჯი ენ პი"	ალ. ყაზბეგის გამზ. 14ბ 0160, თბილისი, საქართველო +995599150088 Gipn.ltd@gmail.com	
პროექტის დასახელება: მრავალბინიანი საცხოვრებელი სახლი (ბლოკი "B'') ქ.თბილისი, "დელისი-3"-ის საცხოვრებელი რაიონის მიმდებარედ, ინტენსიფიკაციის გზის სამხრეთით, (ნაკვეთი №1/124)		
ნახაზის დასახელება: მონოლითური კიბე კბ-1-ის კვეთი 1-1		
დახაზა: ნ.მ.	შეამოწმა: ო.ქ.	დაადასტურა: ო.ქ.
მასშტაბი: 1:100	ფორმატი: A3	თარიღი:
რევიზია:	ნახ.№: 706	

კიბის მარში კმ-1

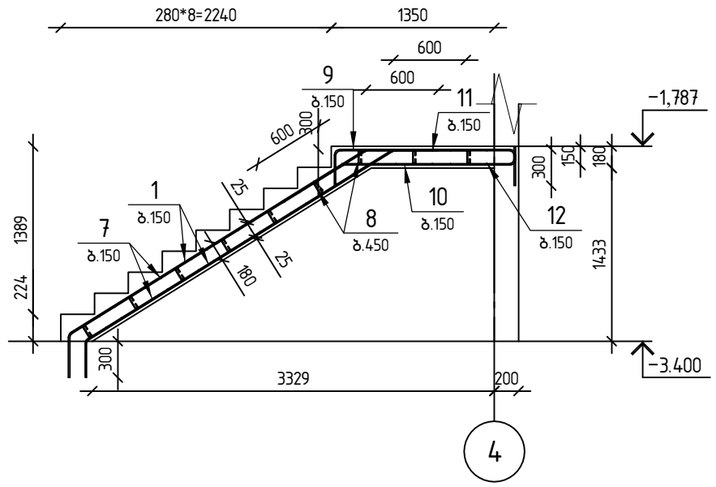

კიბის მარში კმ-2

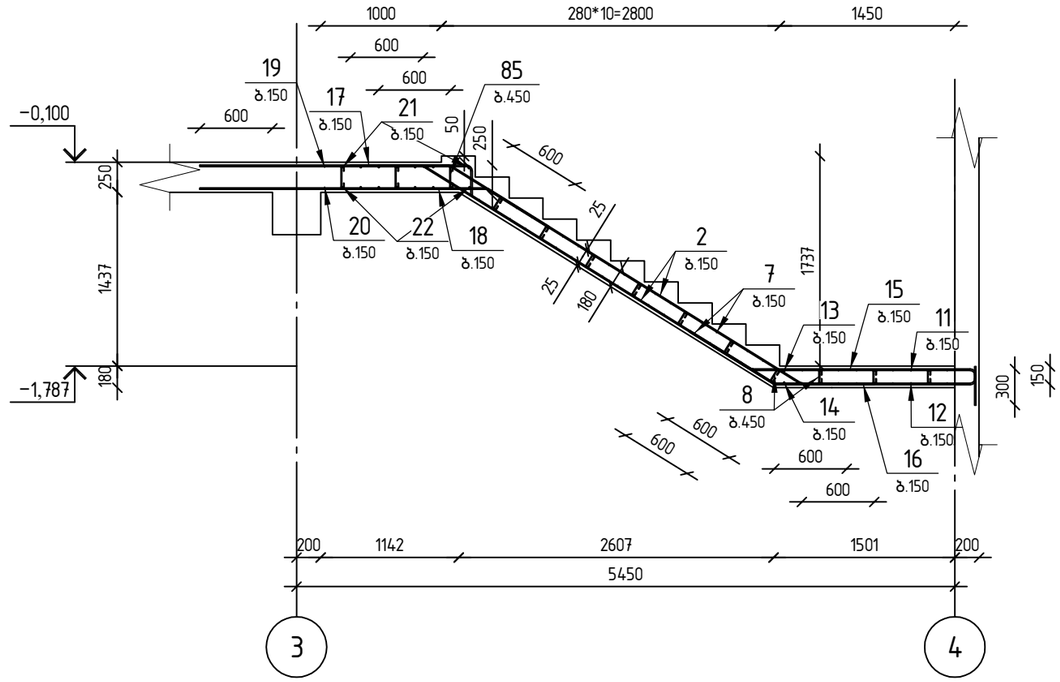

კიბის მარში კმ-3

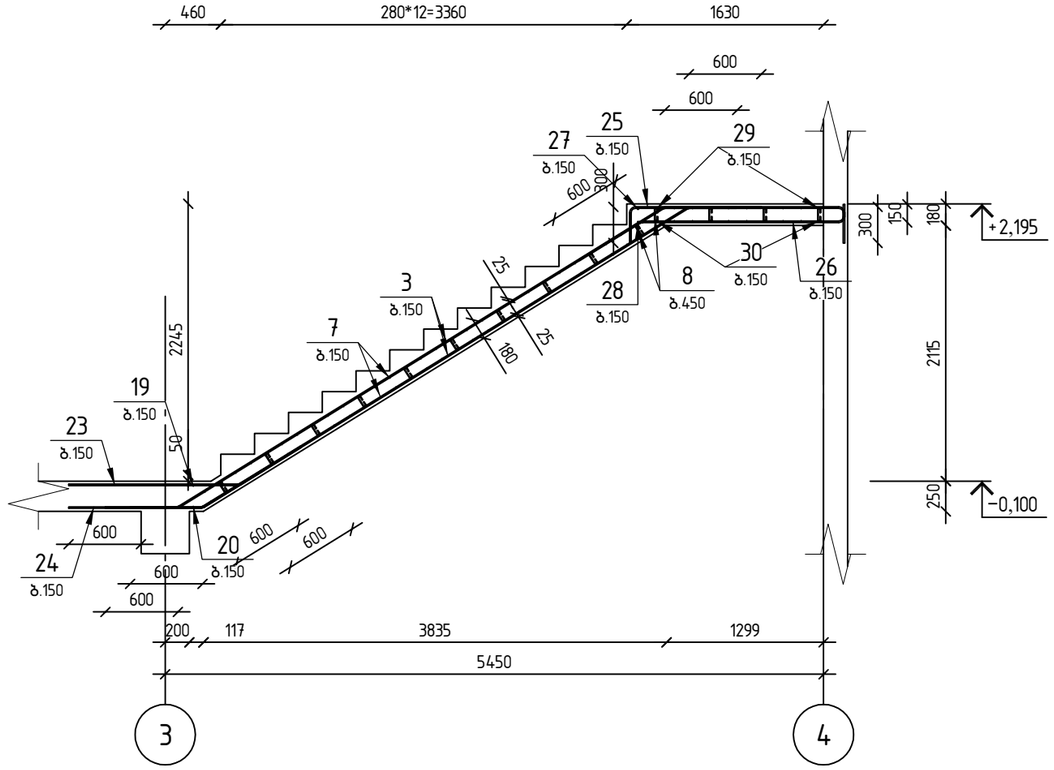

კონსტრუქტორი

შ.პ.ს "ჯი ენ პი"

ალ. ყაზბეგის გამზ. 14ბ
0160, თბილისი, საქართველო

+995599150088
Gipn.ltd@gmail.com

პროექტის დასახელება:

მრავალბინიანი საცხოვრებელი სახლი (ბლოკი "B")
ქ.თბილისი, "დელისი-3"-ის საცხოვრებელი რაიონის მიმდებარედ, ინტენსიფიკაციის გზის სამხრეთით, (ნაკვეთი №1/124)

ნახაზის დასახელება:

მონოლითური კიბე კბ-1-ის
მარში კმ-1; კმ-2; კმ-3

დახაზა	შეამოწმა	დაადასტურა
ნ.მ.	ო.ქ.	ო.ქ.

მასშტაბი	ფორმატი	თარიღი	რევიზია	ნახ.№
1:50	A3			707

კიბის მარში კმ-4

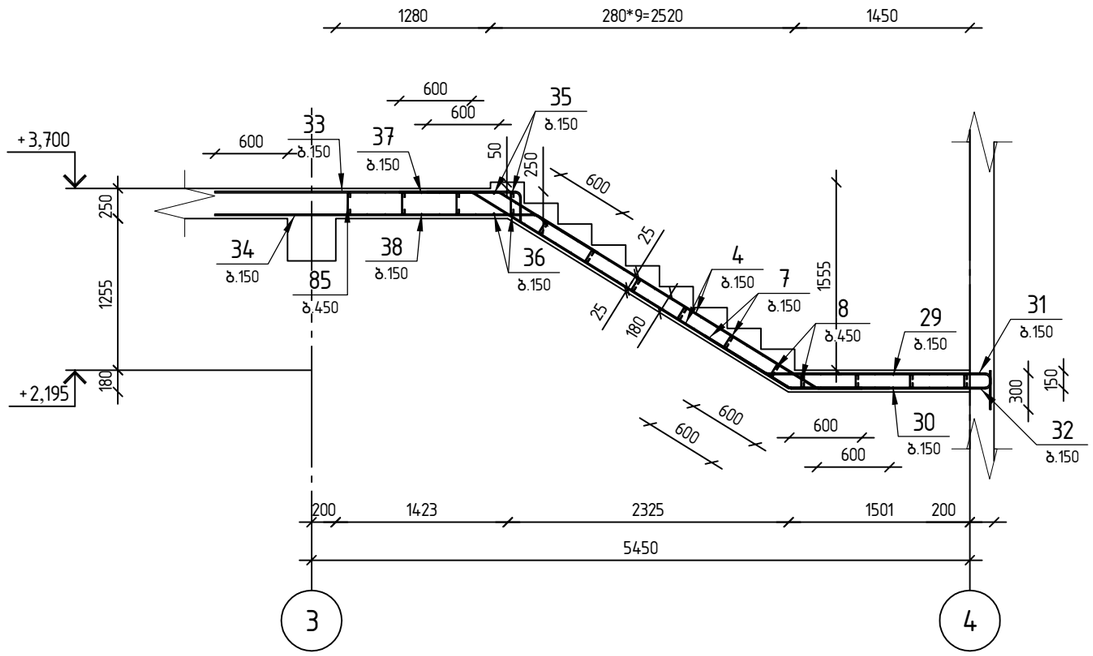

კიბის მარში კმ-5

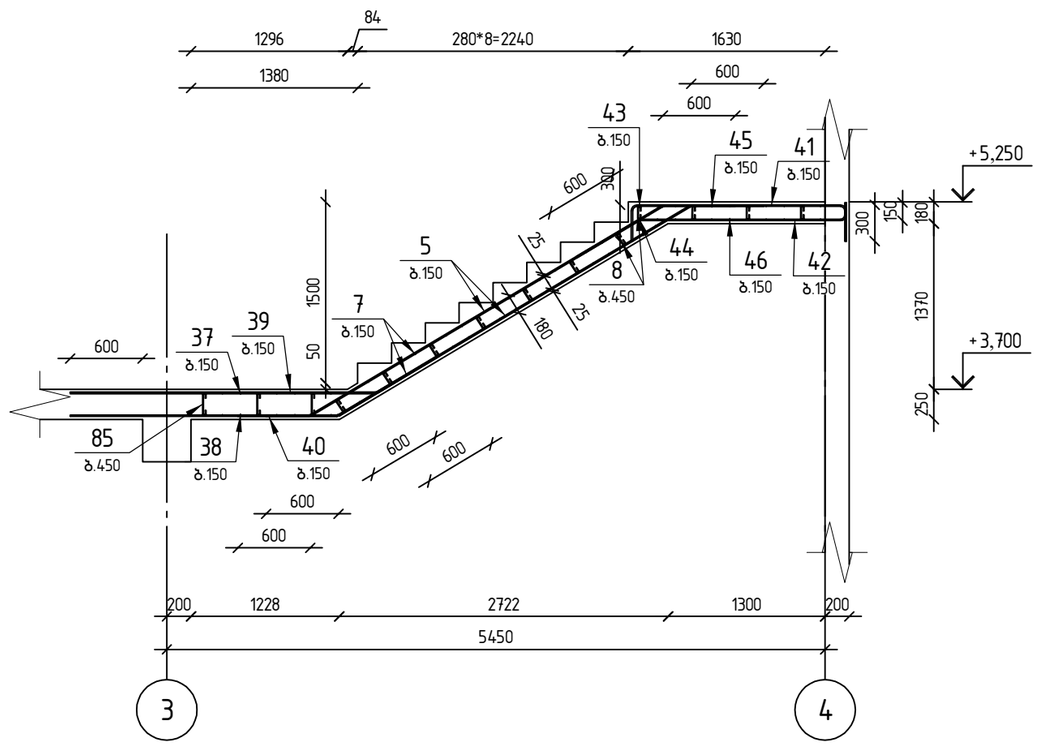

კიბის მარში კმ-6

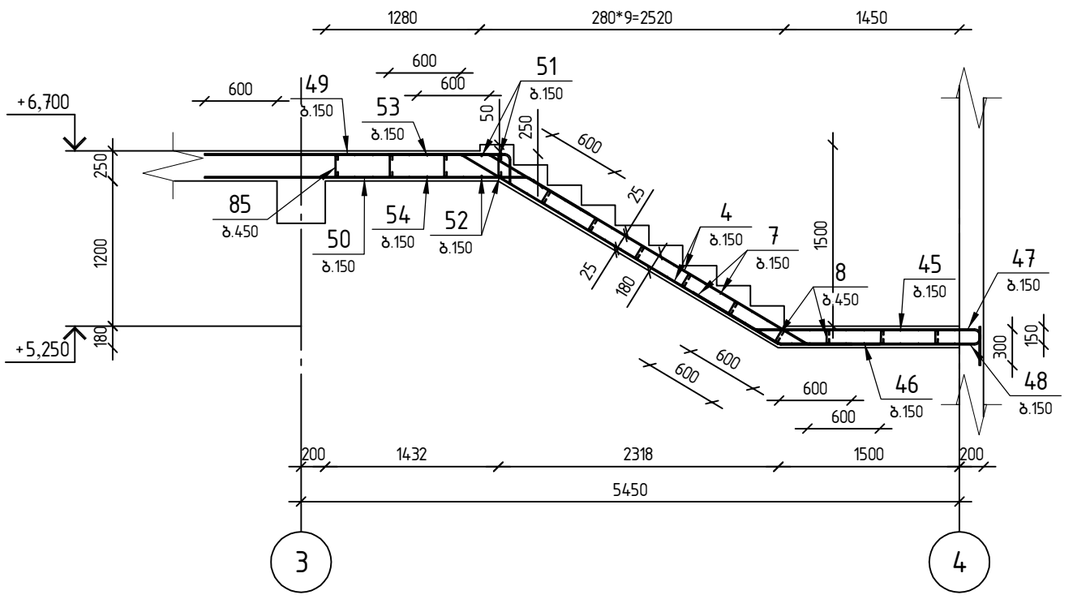

კონსტრუქტორი	
შ.პ.ს "ჯი ენ პი"	ალ. ყაზბეგის გამზ. 14ბ 0160, თბილისი, საქართველო +995599150088 Gipn.ltd@gmail.com
პროექტის დასახელება:	მრავალბინიანი საცხოვრებელი სახლი (ბლოკი "B") ქ.თბილისი, "დელისი-3"-ის საცხოვრებელი რაიონის მიმდებარედ, ინტენსიფიკაციის გზის სამხრეთით, (ნაკვეთი №1/124)
ნახაზის დასახელება:	მონოლითური კიბე კბ-1-ის მარში კმ-4; კმ-5; კმ-6

დახაზა	შეამოწმა	დაადასტურა
ნ.მ.	ო.ქ.	ო.ქ.

მასშტაბი	ფორმატი	თარიღი	რევიზია	ნახ.№
1:50	A3			708

კიბის მარში კმ-7

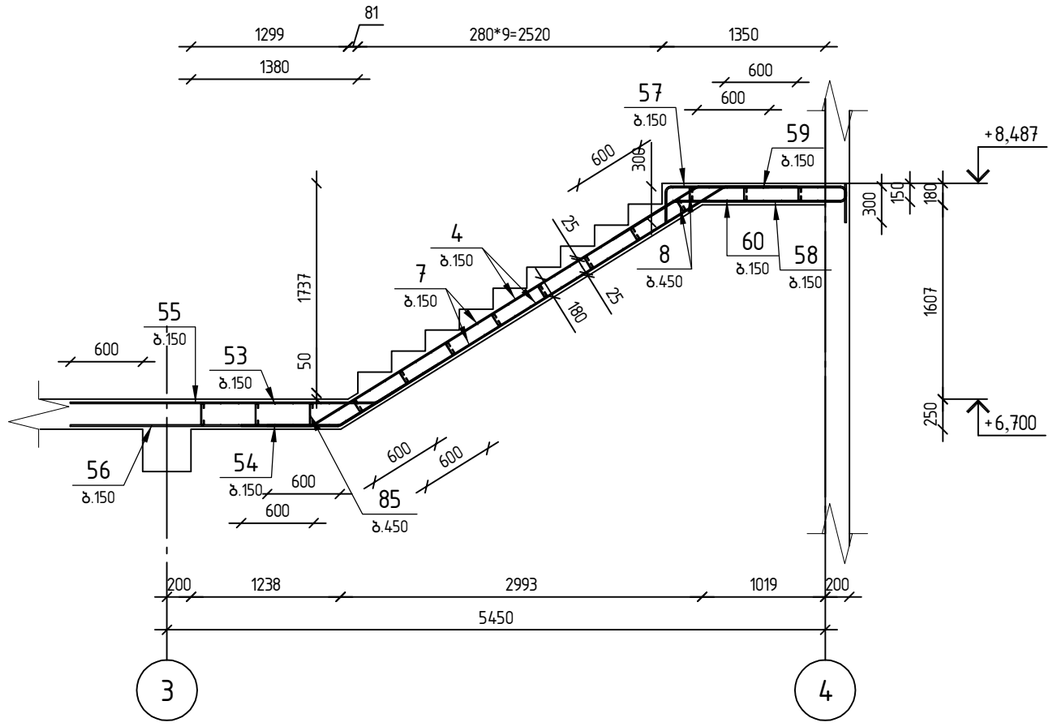

კიბის მარში კმ-8

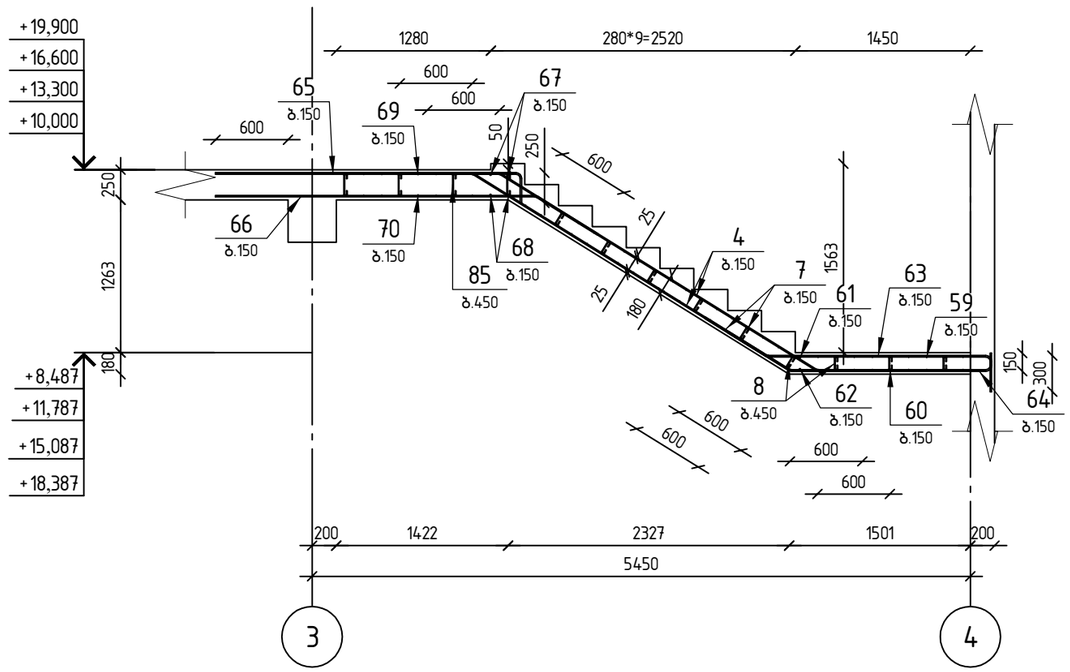

კიბის მარში კმ-9

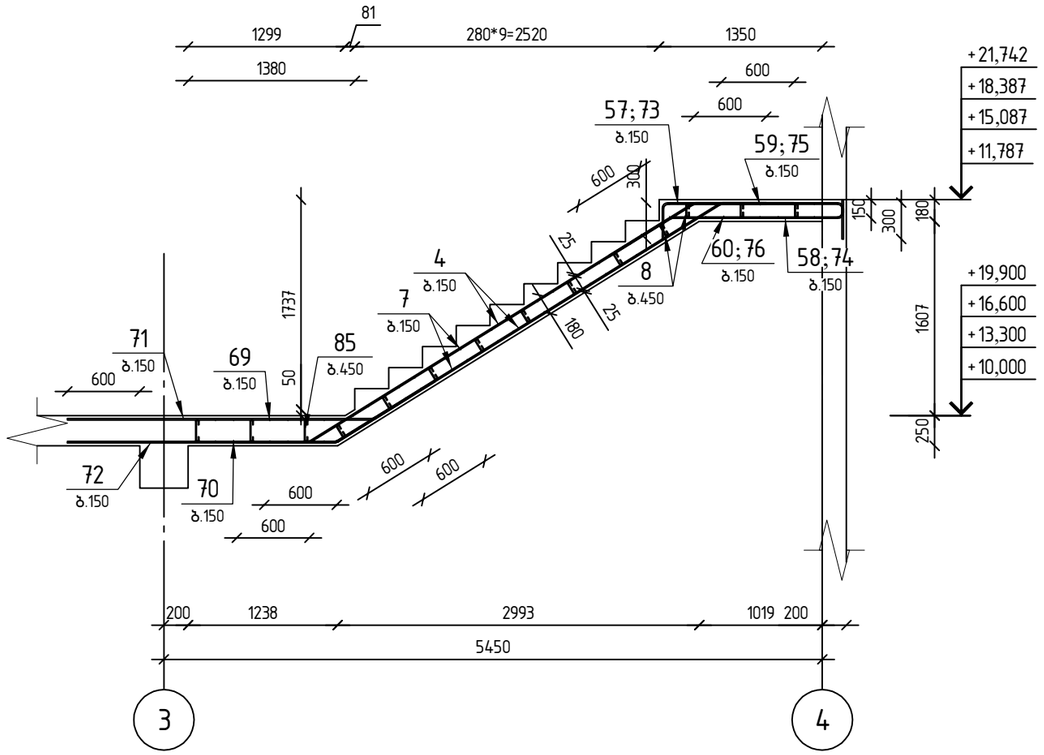

კონსტრუქტორი

შ.პ.ს "ჯი ენ პი"

ალ. ყაზბეგის გამზ. 14ბ
0160, თბილისი, საქართველო

+995599150088
Gipn.ltd@gmail.com

პროექტის დასახელება:

მრავალბინიანი საცხოვრებელი სახლი (ბლოკი "B")
ქ.თბილისი, "დელისი-3"-ის საცხოვრებელი რაიონის მიმდებარედ, ინტენსიფიკაციის გზის სამხრეთით, (ნაკვეთი №1/124)

ნახაზის დასახელება:

მონოლითური კიბე კბ-1-ის
მარში კმ-7; კმ-8; კმ-9

დახაზა	შეამოწმა	დაადასტურა
ნ.მ.	ო.ქ.	ო.ქ.

მასშტაბი	ფორმატი	თარიღი	რევიზია	ნახ.№
1:50	A3			709

კიბის მარში კმ-10

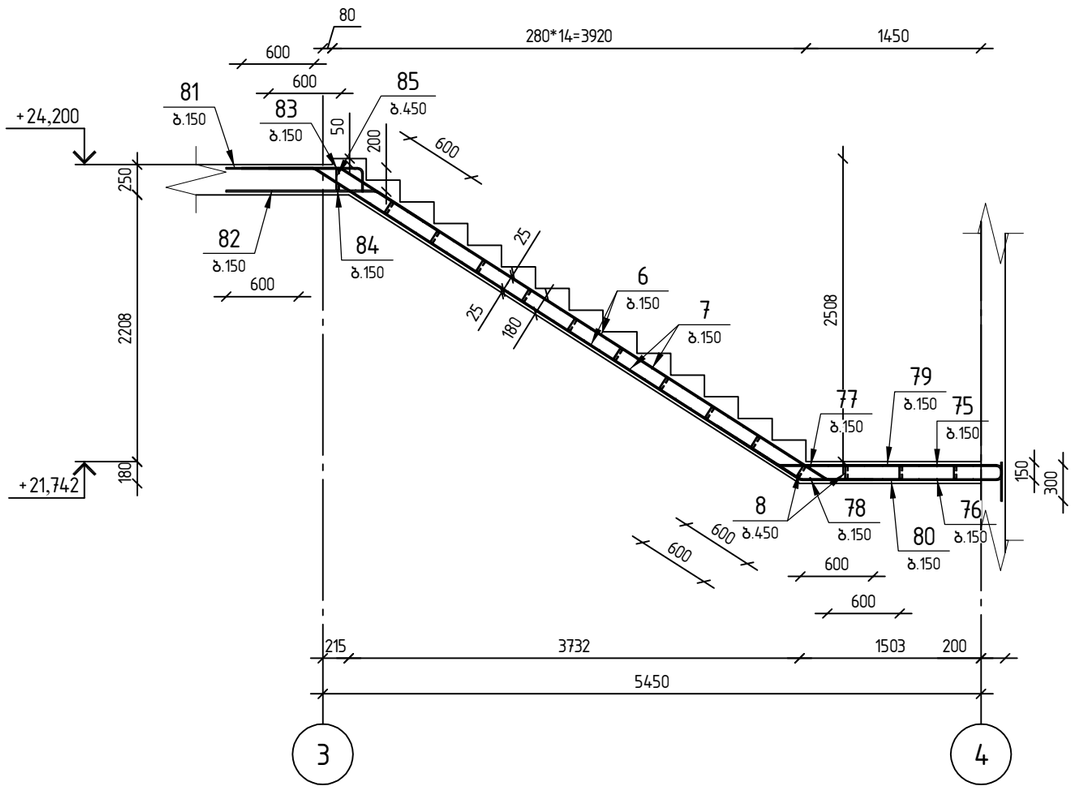

პოზ.1 ⌀12
ℓ=3900

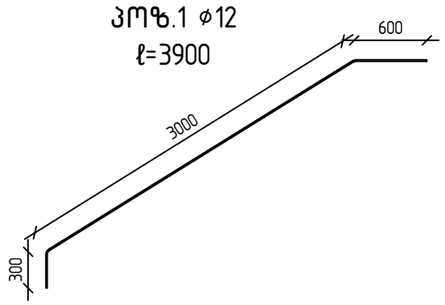

პოზ.2 ⌀12
ℓ=4620

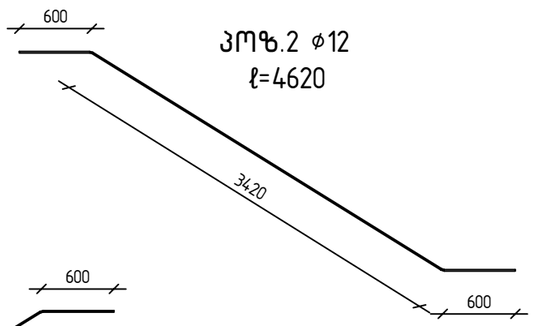

პოზ.3 ⌀12
ℓ=5930

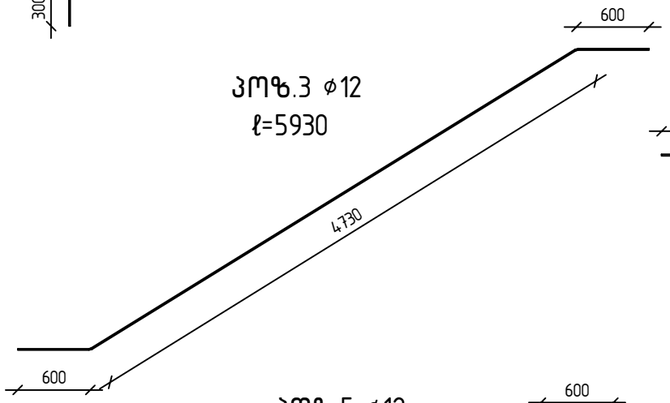

პოზ.4 ⌀12
ℓ=4290

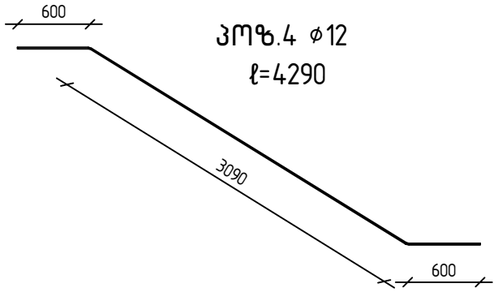

პოზ.5 ⌀12
ℓ=4600

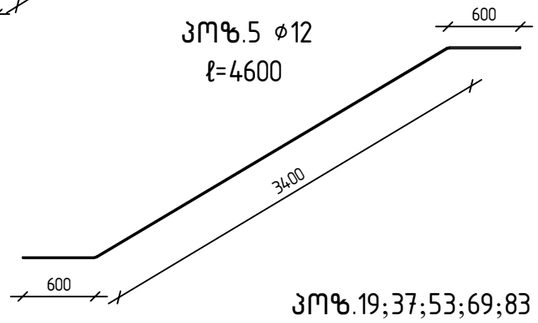

პოზ.11;29;45;59;75 ⌀10
ℓ=3540

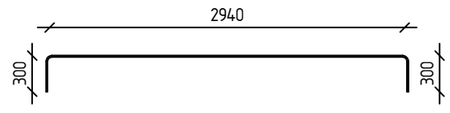

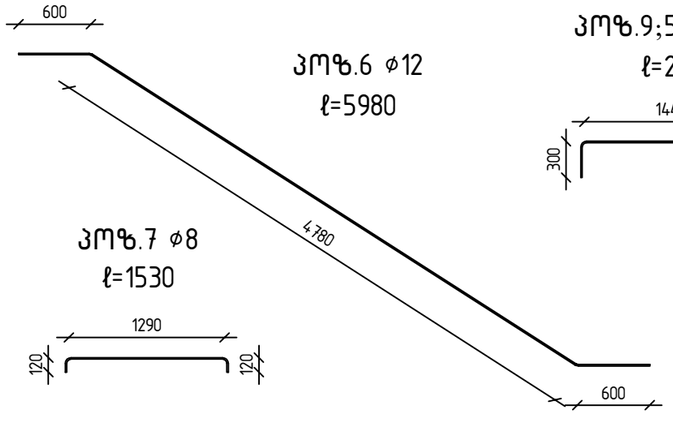

პოზ.6 ⌀12
ℓ=5980

პოზ.9;57;73 ⌀12
ℓ=2040

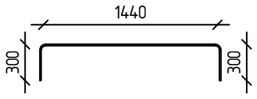

პოზ.20;38;54;70;84 ⌀12
ℓ=3640

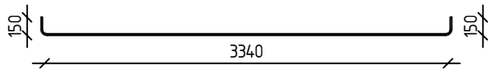

პოზ.19;37;53;69;83 ⌀10
ℓ=3940

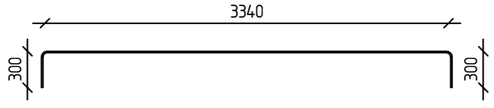

პოზ.7 ⌀8
ℓ=1530

პოზ.13;61;77 ⌀10
ℓ=1590

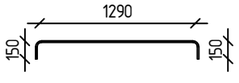

პოზ.14;62;78 ⌀10
ℓ=1590

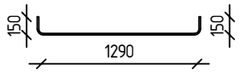

პოზ.12;30;46;60;76 ⌀10
ℓ=3240

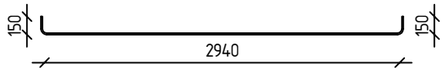

პოზ.8 ⌀8
ℓ=190

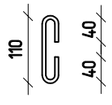

პოზ.85 ⌀8
ℓ=260

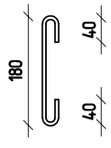

პოზ.10;58;74 ⌀12
ℓ=2150

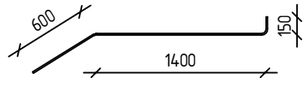

პოზ.21;35;51;67 ⌀10
ℓ=2140

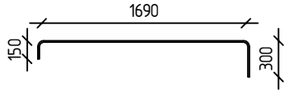

პოზ.22;36;52;68 ⌀12
ℓ=1990

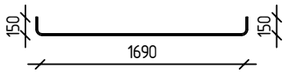

კონსტრუქტორი

შ.პ.ს "ჯი ენ პი"

ალ. ყაზბეგის გამზ. 14ბ
0160, თბილისი, საქართველო

+995599150088
Gipn.ltd@gmail.com

პროექტის დასახელება:

მრავალბინიანი საცხოვრებელი სახლი (ბლოკი "B")
ქ.თბილისი, "დელისი-3"-ის საცხოვრებელი რაიონის მიმდებარედ, ინტენსიფიკაციის გზის სამხრეთით, (ნაკვეთი №1/124)

ნახაზის დასახელება:

მონოლითური კიბე კბ-1-ის
მარში კმ-10 და პოზიციები

დახაზა	შეამოწმა	დაადასტურა
ნ.მ.	ო.ქ.	ო.ქ.

მასშტაბი	ფორმატი	თარიღი	რევიზია	ნახ.№
1:50	A3			710

პოზ.15;31;47;63;79 ⌀12
ℓ=2730

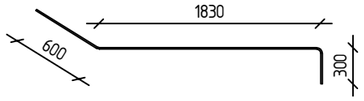

პოზ.16;32;48;64;80 ⌀12
ℓ=2390

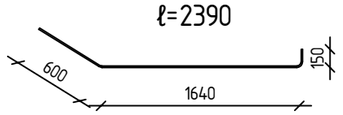

პოზ.17 ⌀12
ℓ=2480

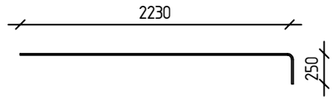

პოზ.18 ⌀12
ℓ=2980

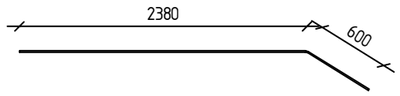

პოზ.23 ⌀12
ℓ=2020

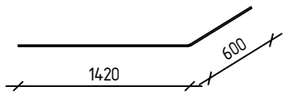

პოზ.24 ⌀12
ℓ=1700

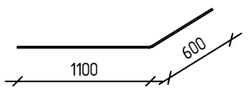

პოზ.25;41 ⌀12
ℓ=2320

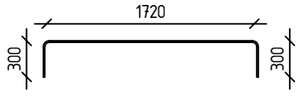

პოზ.26;42 ⌀12
ℓ=2400

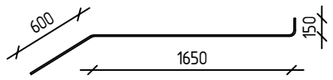

პოზ.27;43 ⌀10
ℓ=1900

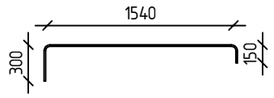

პოზ.28;44 ⌀12
ℓ=1840

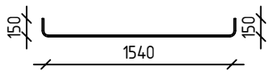

პოზ.33;49;65 ⌀12
ℓ=2760

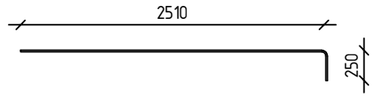

პოზ.34;50;66 ⌀12
ℓ=3260

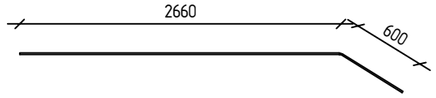

პოზ.39;55;71 ⌀12
ℓ=3140

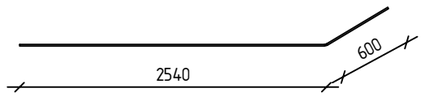

პოზ.40;56;72 ⌀12
ℓ=2820

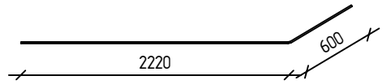

პოზ.81 ⌀12
ℓ=1310

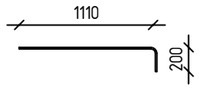

პოზ.82 ⌀12
ℓ=1850

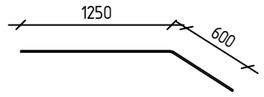

პოზ.	ა ღ ნ ი შ ვ ნ ა	დ ა ს ა ხ ე ლ ე ბ ა	რაოდ.	შენიშვნა
		მონოლითური კიბე კბ-1		
		დეტალები		
1		⌀ 12 B500B ℓ= 3900	18	3.46 კგ
2		⌀ 12 B500B ℓ= 4620	18	4.10 კგ
3		⌀ 12 B500B ℓ= 5930	18	5.26 კგ
4		⌀ 12 B500B ℓ= 4290	198	3.81 კგ
5		⌀ 12 B500B ℓ= 4600	18	4.08 კგ
6		⌀ 12 B500B ℓ= 5980	18	5.31 კგ
7		⌀ 8 B500B ℓ= 1530	678	0.60 კგ
8		⌀ 8 B500B ℓ= 190	555	0.07 კგ
9		⌀ 12 B500B ℓ= 2040	9	1.81 კგ
10		⌀ 12 B500B ℓ= 2150	9	1.91 კგ
11		⌀ 10 B500B ℓ= 3540	9	2.18 კგ
12		⌀ 10 B500B ℓ= 3240	9	2.00 კგ
13		⌀ 10 B500B ℓ= 1590	1	0.98 კგ
14		⌀ 10 B500B ℓ= 1590	1	0.98 კგ
15		⌀ 12 B500B ℓ= 2730	9	2.42 კგ
16		⌀ 12 B500B ℓ= 2390	9	2.12 კგ
17		⌀ 12 B500B ℓ= 2480	9	2.20 კგ
18		⌀ 12 B500B ℓ= 2980	9	2.65 კგ
19		⌀ 10 B500B ℓ= 3940	1	2.43 კგ
20		⌀ 12 B500B ℓ= 3640	1	3.23 კგ
21		⌀ 10 B500B ℓ= 2140	8	1.32 კგ
22		⌀ 12 B500B ℓ= 1990	8	1.77 კგ
23		⌀ 12 B500B ℓ= 2020	9	1.79 კგ

კონსტრუქტორი
შ.პ.ს "ჯი ენ პი"
ალ. ყაზბეგის გამზ. 14ბ
0160, თბილისი, საქართველო
+995599150088
Gipn.ltd@gmail.com

პროექტის დასახელება:
მრავალბინიანი საცხოვრებელი სახლი (ბლოკი "B")
ქ.თბილისი, "დელისი-3"-ის საცხოვრებელი რაიონის მიმდებარედ, ინტენსიფიკაციის გზის სამხრეთით, (ნაკვეთი №1/124)

ნახაზის დასახელება:
მონოლითური კიბე კბ-1-ის პოზიციები

დახაზა	შეამოწმა	დაადასტურა
ნ.მ.	ო.ქ.	ო.ქ.

მასშტაბი	ფორმატი	თარიღი	რევიზია	ნახ.№
1:50	A3			711

Зм№	Элементы заделки	Марка стали и класс арматуры	Длина, мм	Количество, шт.	Масса, кг
24		Ø 12 B500B	ℓ= 1700	9	1.51 кв
25		Ø 12 B500B	ℓ= 2320	9	2.06 кв
26		Ø 12 B500B	ℓ= 2400	9	2.13 кв
27		Ø 10 B500B	ℓ= 1900	1	1.17 кв
28		Ø 12 B500B	ℓ= 1840	1	1.63 кв
29		Ø 10 B500B	ℓ= 3540	10	2.18 кв
30		Ø 10 B500B	ℓ= 3240	10	2.00 кв
31		Ø 12 B500B	ℓ= 2730	9	2.42 кв
32		Ø 12 B500B	ℓ= 2390	9	2.12 кв
33		Ø 12 B500B	ℓ= 2760	9	2.45 кв
34		Ø 12 B500B	ℓ= 3260	9	2.89 кв
35		Ø 10 B500B	ℓ= 2140	2	1.32 кв
36		Ø 12 B500B	ℓ= 1990	2	1.77 кв
37		Ø 10 B500B	ℓ= 3940	8	2.43 кв
38		Ø 12 B500B	ℓ= 3640	8	3.23 кв
39		Ø 12 B500B	ℓ= 3140	9	2.79 кв
40		Ø 12 B500B	ℓ= 2820	9	2.50 кв
41		Ø 12 B500B	ℓ= 2320	9	2.06 кв
42		Ø 12 B500B	ℓ= 2400	9	2.13 кв
43		Ø 10 B500B	ℓ= 1990	1	1.23 кв
44		Ø 12 B500B	ℓ= 1840	1	1.63 кв
45		Ø 10 B500B	ℓ= 3540	10	2.18 кв
46		Ø 10 B500B	ℓ= 3240	10	2.00 кв
47		Ø 12 B500B	ℓ= 2730	9	2.42 кв
48		Ø 12 B500B	ℓ= 2390	9	2.12 кв
49		Ø 12 B500B	ℓ= 2760	9	2.45 кв
50		Ø 12 B500B	ℓ= 3260	9	2.89 кв
51		Ø 10 B500B	ℓ= 2140	2	1.32 кв
52		Ø 12 B500B	ℓ= 1990	2	1.77 кв
53		Ø 10 B500B	ℓ= 3940	8	2.43 кв
54		Ø 12 B500B	ℓ= 3640	8	3.23 кв
55		Ø 12 B500B	ℓ= 3140	9	2.79 кв
56		Ø 12 B500B	ℓ= 2820	9	2.50 кв
57		Ø 12 B500B	ℓ= 2040	45	1.81 кв
58		Ø 12 B500B	ℓ= 2150	45	1.91 кв
59		Ø 10 B500B	ℓ= 3540	45	2.18 кв
60		Ø 10 B500B	ℓ= 3240	45	2.00 кв
61		Ø 10 B500B	ℓ= 1590	4	0.98 кв

Зм№	Элементы заделки	Марка стали и класс арматуры	Длина, мм	Количество, шт.	Масса, кг
62		Ø 10 B500B	ℓ= 1590	4	0.98 кв
63		Ø 12 B500B	ℓ= 2730	36	2.42 кв
64		Ø 12 B500B	ℓ= 2390	36	2.12 кв
65		Ø 12 B500B	ℓ= 2760	36	2.45 кв
66		Ø 12 B500B	ℓ= 3260	36	2.89 кв
67		Ø 10 B500B	ℓ= 2140	8	1.32 кв
68		Ø 12 B500B	ℓ= 1990	8	1.77 кв
69		Ø 10 B500B	ℓ= 3940	32	2.43 кв
70		Ø 12 B500B	ℓ= 3640	32	3.23 кв
71		Ø 12 B500B	ℓ= 3140	36	2.79 кв
72		Ø 12 B500B	ℓ= 2820	36	2.50 кв
73		Ø 12 B500B	ℓ= 1640	36	1.46 кв
74		Ø 12 B500B	ℓ= 1750	36	1.55 кв
75		Ø 10 B500B	ℓ= 3540	36	2.18 кв
76		Ø 10 B500B	ℓ= 3240	36	2.00 кв
77		Ø 10 B500B	ℓ= 1590	1	0.98 кв
78		Ø 10 B500B	ℓ= 1590	1	0.98 кв
79		Ø 12 B500B	ℓ= 2730	9	2.42 кв
80		Ø 12 B500B	ℓ= 2390	9	2.12 кв
81		Ø 12 B500B	ℓ= 1310	27	1.16 кв
82		Ø 12 B500B	ℓ= 1850	9	1.64 кв
83		Ø 10 B500B	ℓ= 3940	2	2.43 кв
84		Ø 12 B500B	ℓ= 3640	2	3.23 кв
85		Ø 8 B500B	ℓ= 260	159	0.10 кв
	Элементы				
		В 30 Дисциплина бетонирования			30.14 м³

ЛЮБЫЕ ИЗМЕНЕНИЯ ВНОСИТЬ ТОЛЬКО ПО ПИСЬМЕННОМУ РАЗРЕШЕНИЮ АВТОРА ПРОЕКТА

ООО "ПТР" "Ж/Д ЗАВОД №3"
Адрес: Республика Беларусь, г. Минск, ул. Кульман 3, 220160
+995599150088
Gipn.ltd@gmail.com

Заказчик: Республика Беларусь (Белорусская железная дорога "РЖД"), г.Минск, "Центральная-3"-ая ул., 8, Минский район, Логойский район, Минская область, Республика Беларусь, №1/124)

Объект: Реконструкция ж/д пути №2 с устройством перрона

Стадия | Лист | Листов
Р | 1 | 1

Ведомость элементов заделки

Гип. | Н.контр. | ГИП

მონოლითური კიბე კბ-1

▽-3.400-დან ▽-0.100-მდე

გეომეტრიული სქემა

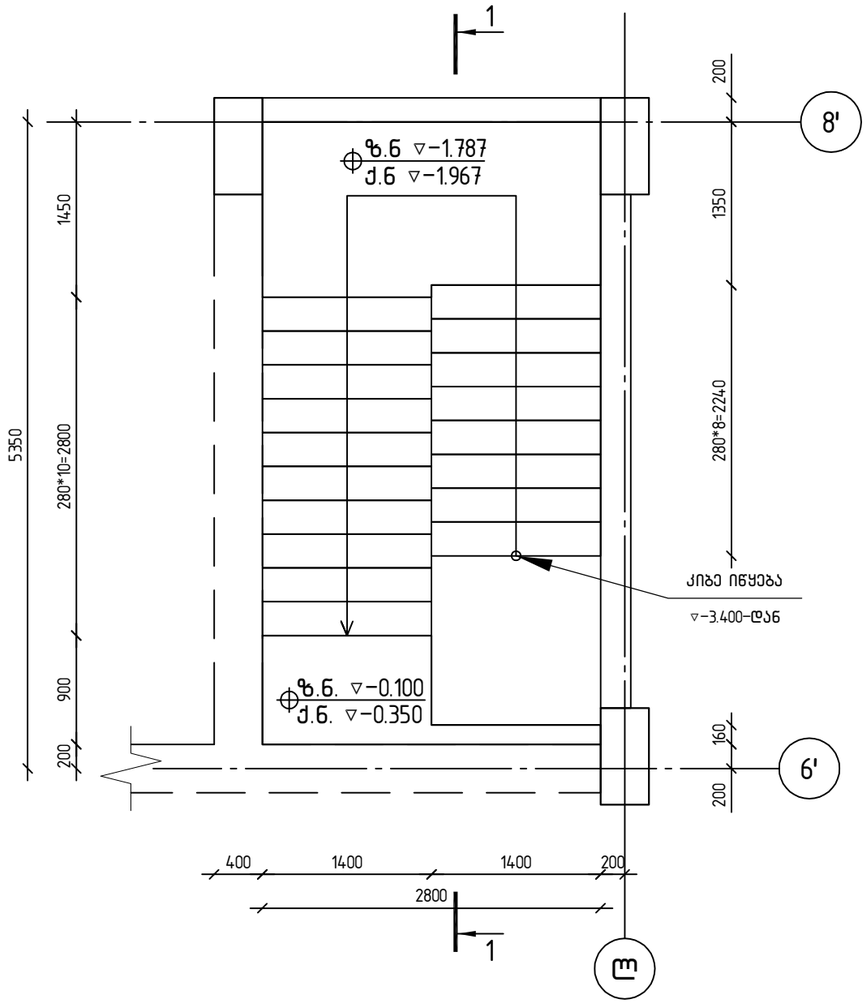

არმირების სქემა

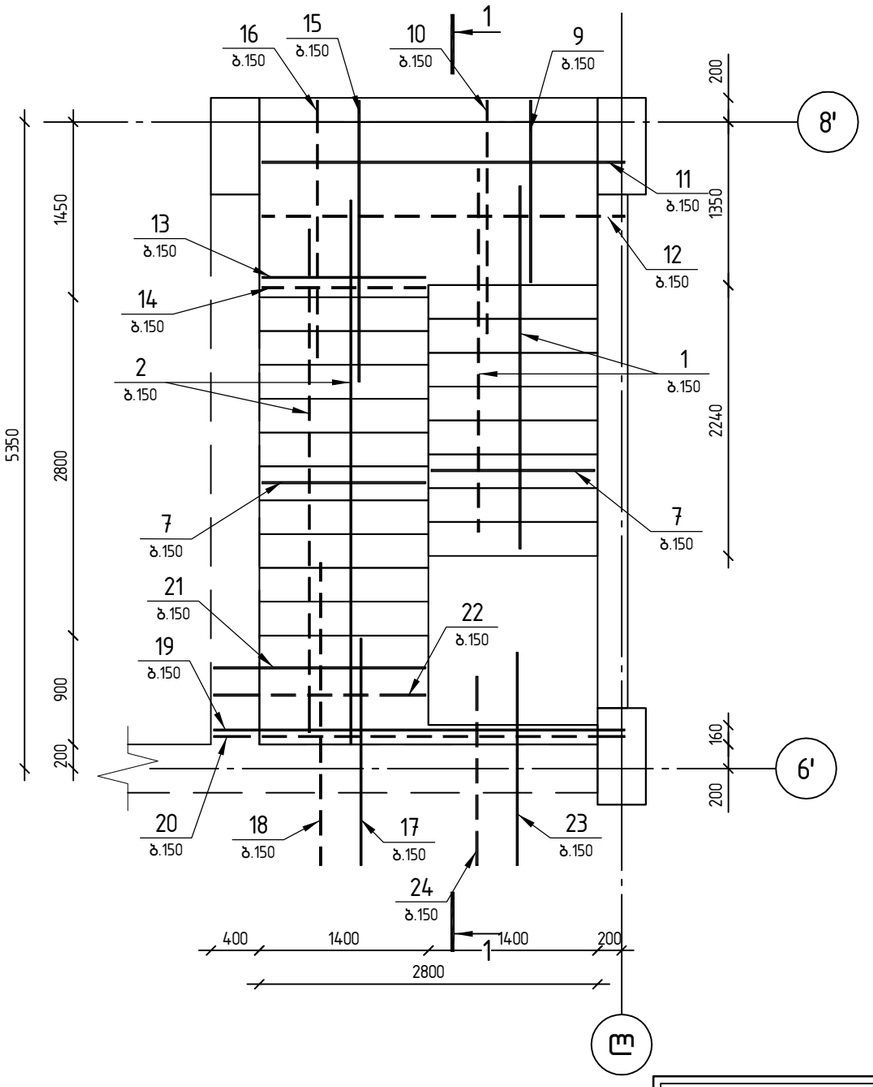

კონსტრუქტორი

შ.პ.ს "ჯი ენ პი"

ალ. ყაზბეგის გამზ. 14ბ
0160, თბილისი, საქართველო

+995599150088
Gipn.ltd@gmail.com

პროექტის დასახელება:

მრავალბინიანი საცხოვრებელი სახლი (ბლოკი "B")
ქ.თბილისი, "დელისი-3"-ის საცხოვრებელი რაიონის მიმდებარედ, ინტენსიფიკაციის გზის სამხრეთით, (ნაკვეთი №1/124)

ნახაზის დასახელება:

მონოლითური კიბე კბ-2
▽-3.400-დან ▽-0.100-მდე

დახაზა	შეამოწმა	დაადასტურა
ნ.მ.	ო.ქ.	ო.ქ.

მასშტაბი	ფორმატი	თარიღი	რევიზია	ნახ.№
1:50	A3			713

მონოლითური კიბე კბ-1

▽-0.100-დან ▽+3.700-მდე

გეომეტრიული სქემა

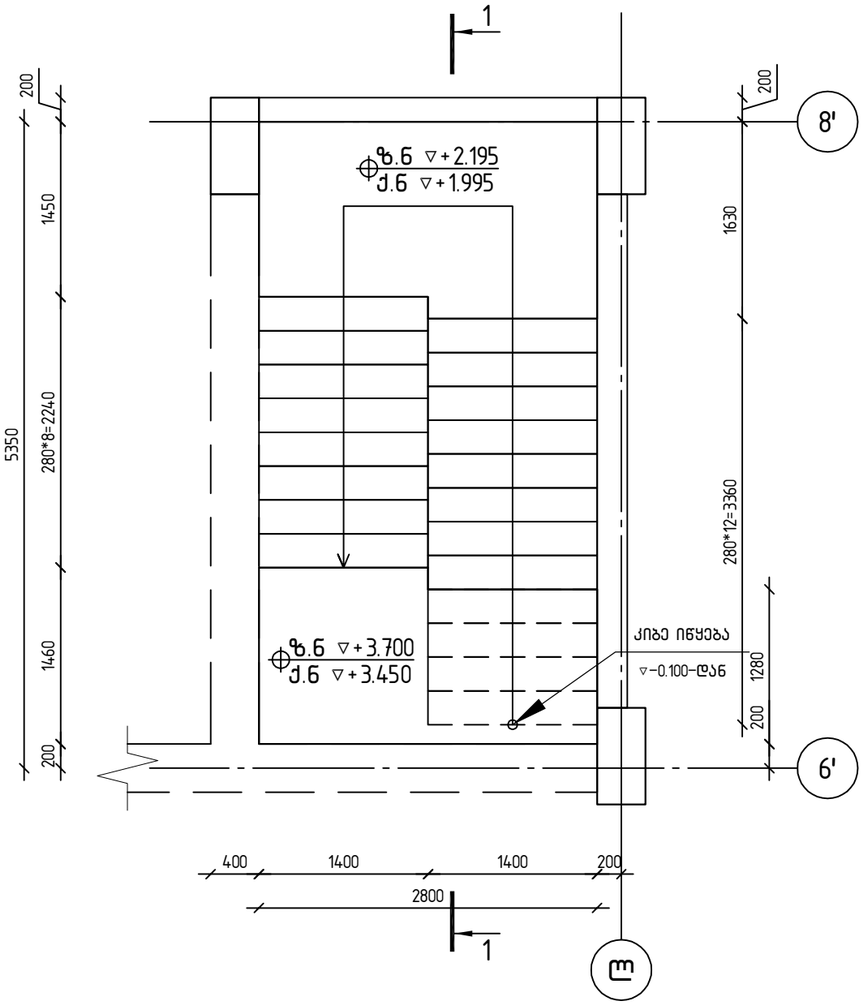

არმირების სქემა

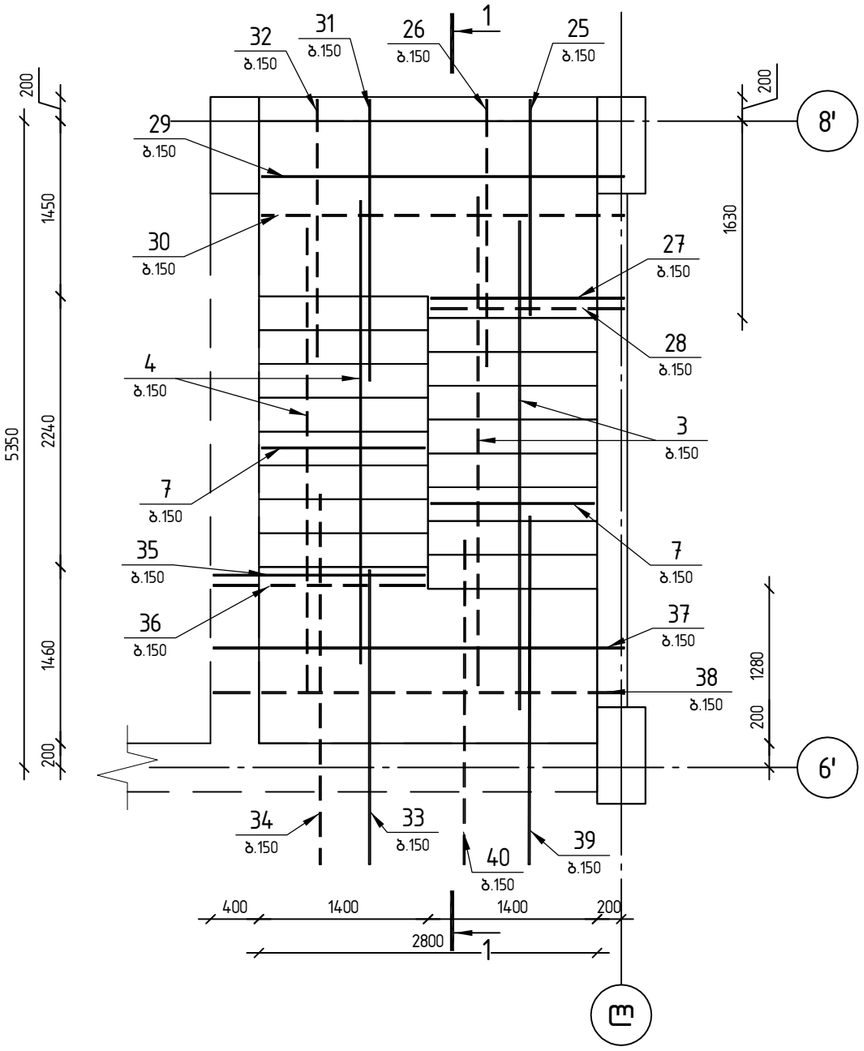

კონსტრუქტორი

შ.პ.ს "ჯი ენ პი"

ალ. ყაზბეგის გამზ. 14ბ
0160, თბილისი, საქართველო
+995599150088
Gipn.ltd@gmail.com

პროექტის დასახელება:

მრავალბინიანი საცხოვრებელი სახლი (ბლოკი "B")
ქ.თბილისი, "დელისი-3"-ის საცხოვრებელი რაიონის მიმდებარედ, ინტენსიფიკაციის გზის სამხრეთით, (ნაკვეთი №1/124)

ნახაზის დასახელება:

მონოლითური კიბე კბ-2
▽-0.100-დან ▽+3.700-მდე

დახაზა	შეამოწმა	დაადასტურა
ნ.მ.	ო.ქ.	ო.ქ.

მასშტაბი	ფორმატი	თარიღი	რევიზია	ნახ.№
1:50	A3			7/14

მონოლითური კიბე კბ-1

▽+3.700-დან ▽+6.700-მდე

გეომეტრიული სქემა

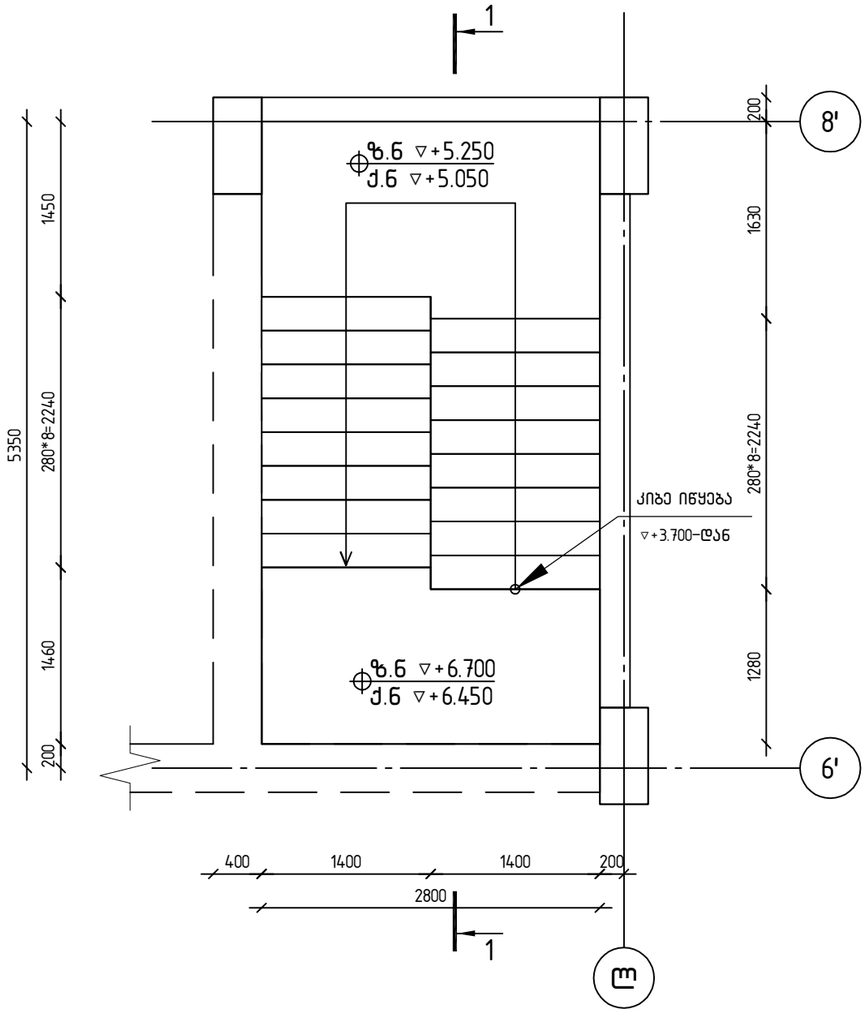

არმირების სქემა

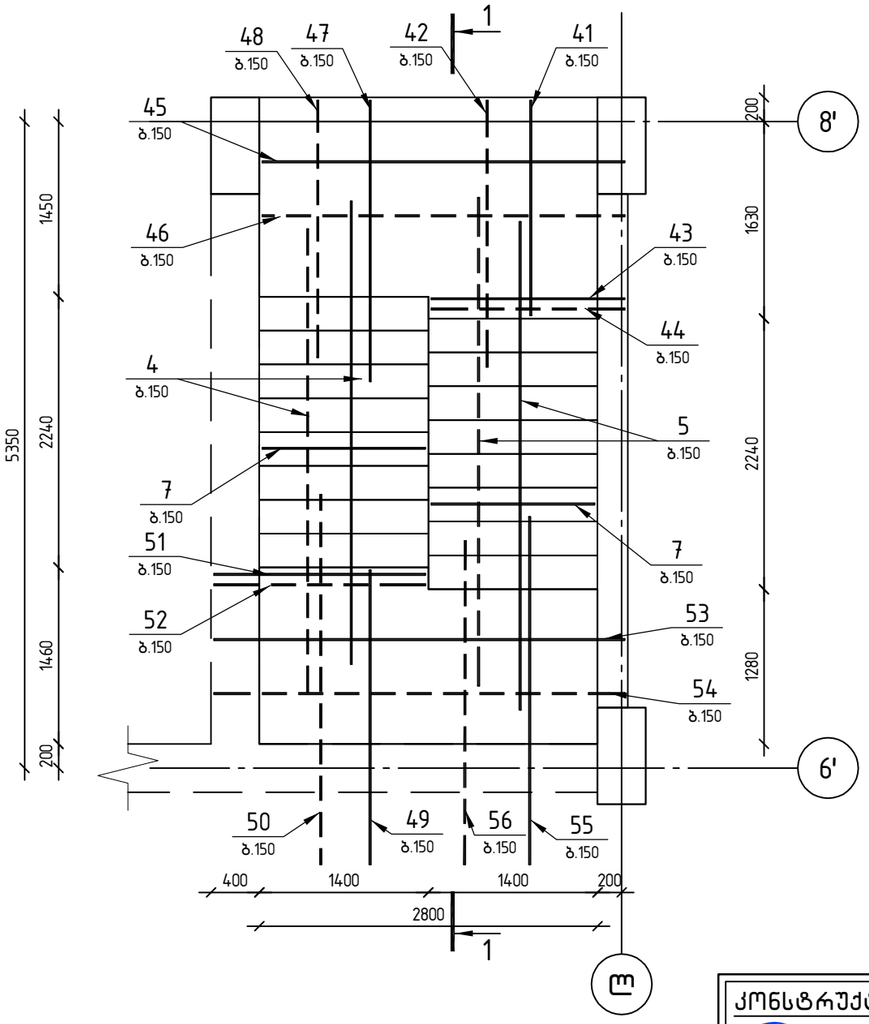

კონსტრუქტორი

შ.პ.ს "ჯი ენ პი"

ალ. ყაზბეგის გამზ. 14ბ
0160, თბილისი, საქართველო
+995599150088
Gipn.ltd@gmail.com

პროექტის დასახელება:

მრავალბინიანი საცხოვრებელი სახლი (ბლოკი "B'')
ქ.თბილისი, "დელისი-3"-ის საცხოვრებელი რაიონის მიმდებარედ, ინტენსიფიკაციის ზზის სამხრეთით, (ნაკვეთი №1/124)

ნახაზის დასახელება:

მონოლითური კიბე კბ-2
▽+3.700-დან ▽+6.700-მდე

დახაზა	შეამოწმა	დაადასტურა
ნ.მ.	ო.ქ.	ო.ქ.

მასშტაბი	ფორმატი	თარიღი	რევიზია	ნახ.№
1:50	A3			715

მონოლითური კიბე კბ-1

▽+6.700-დან ▽+16.600-მდე

გეომეტრიული სქემა

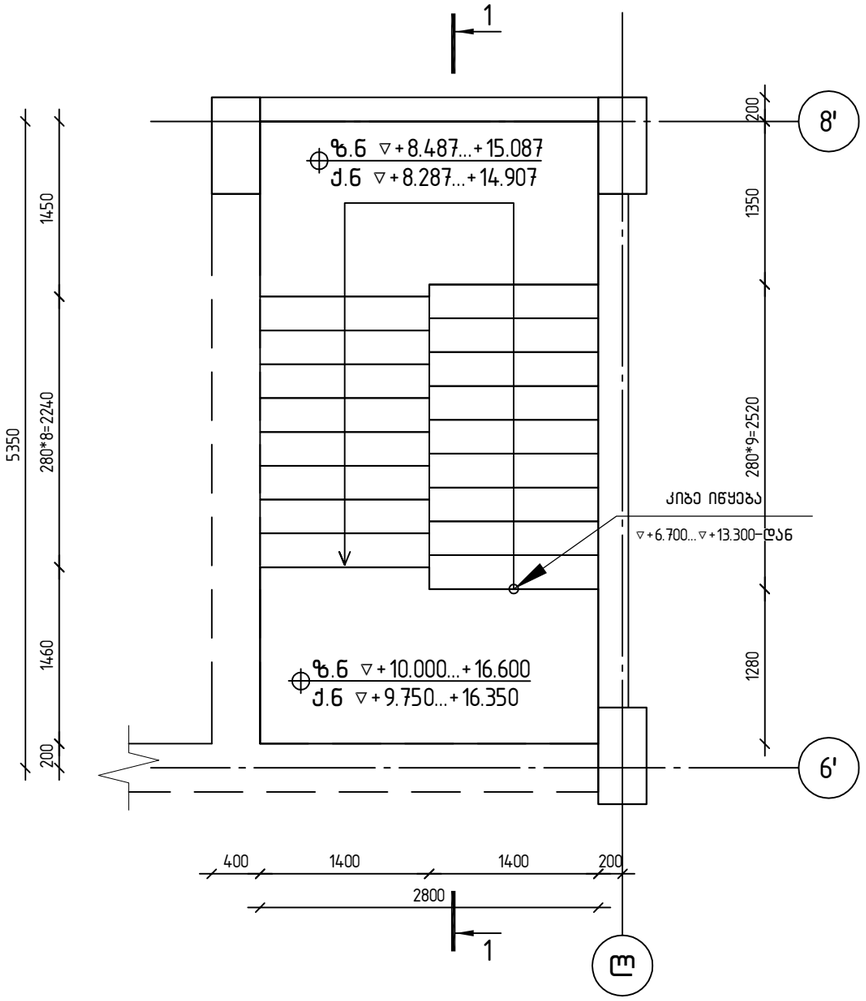

არმირების სქემა

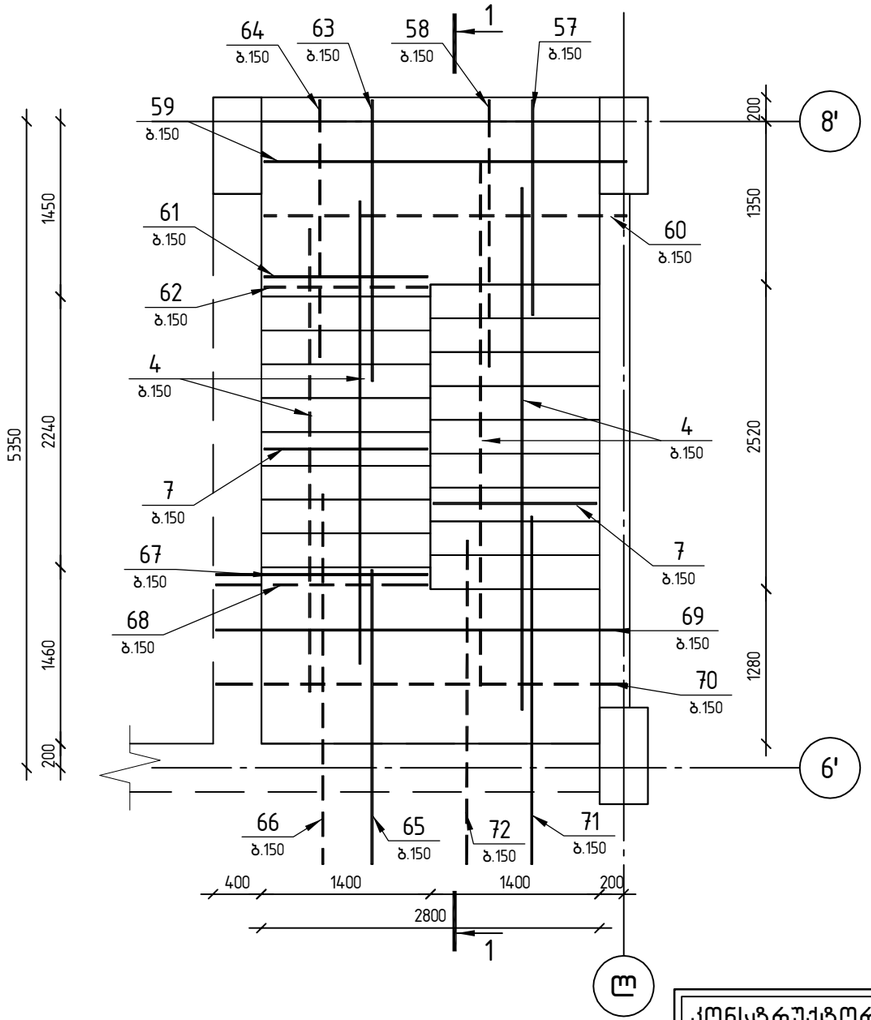

კონსტრუქტორი

შ.პ.ს "ჯი ენ პი"

ალ. ყაზბეგის გამზ. 14ბ
0160, თბილისი, საქართველო
+995599150088
Gipn.ltd@gmail.com

პროექტის დასახელება:

მრავალბინიანი საცხოვრებელი სახლი (ბლოკი "B'')
ქ.თბილისი, "დელისი-3"-ის საცხოვრებელი რაიონის მიმდებარედ, ინტენსიფიკაციის გზის სამხრეთით, (ნაკვეთი №1/124)

ნახაზის დასახელება:

მონოლითური კიბე კბ-2
▽+6.700-დან ▽+19.900-მდე

დახაზა	შეამოწმა	დაადასტურა
ნ.მ.	ო.ქ.	ო.ქ.

მასშტაბი	ფორმატი	თარიღი	რევიზია	ნახ.№
1:50	A3			716

მონოლითური კიბე კბ-1

▽+16.600-დან ▽+19.900-მდე

გეომეტრიული სქემა

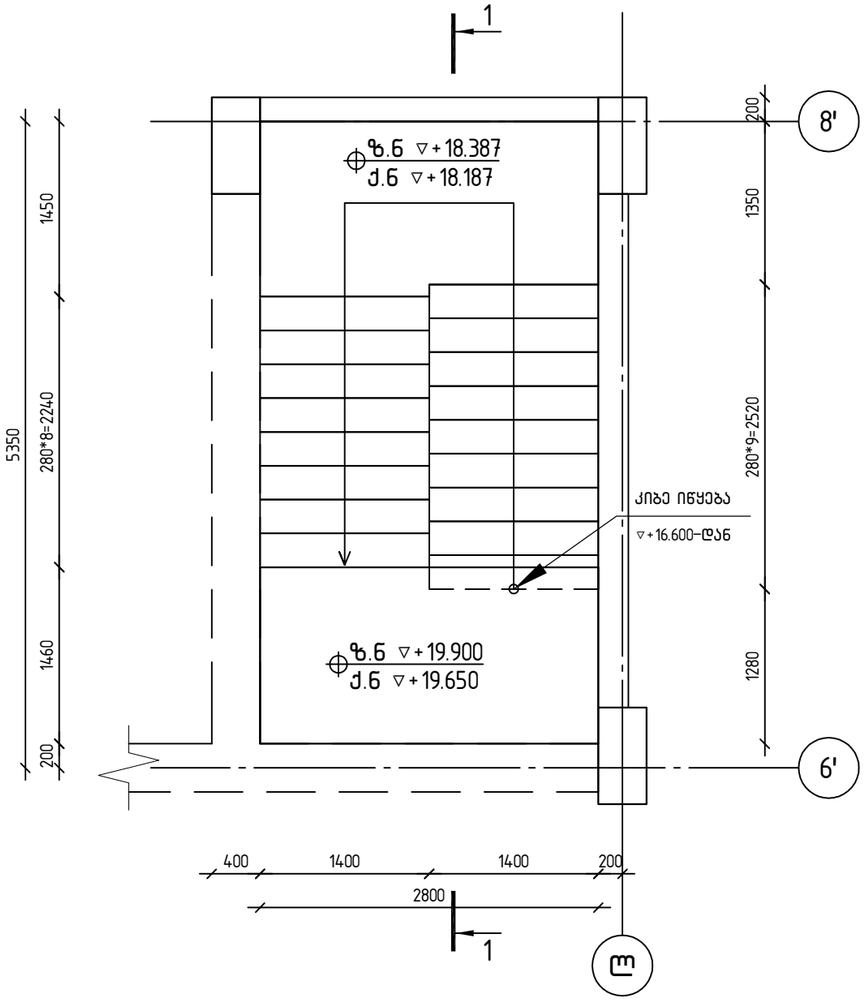

არმირების სქემა

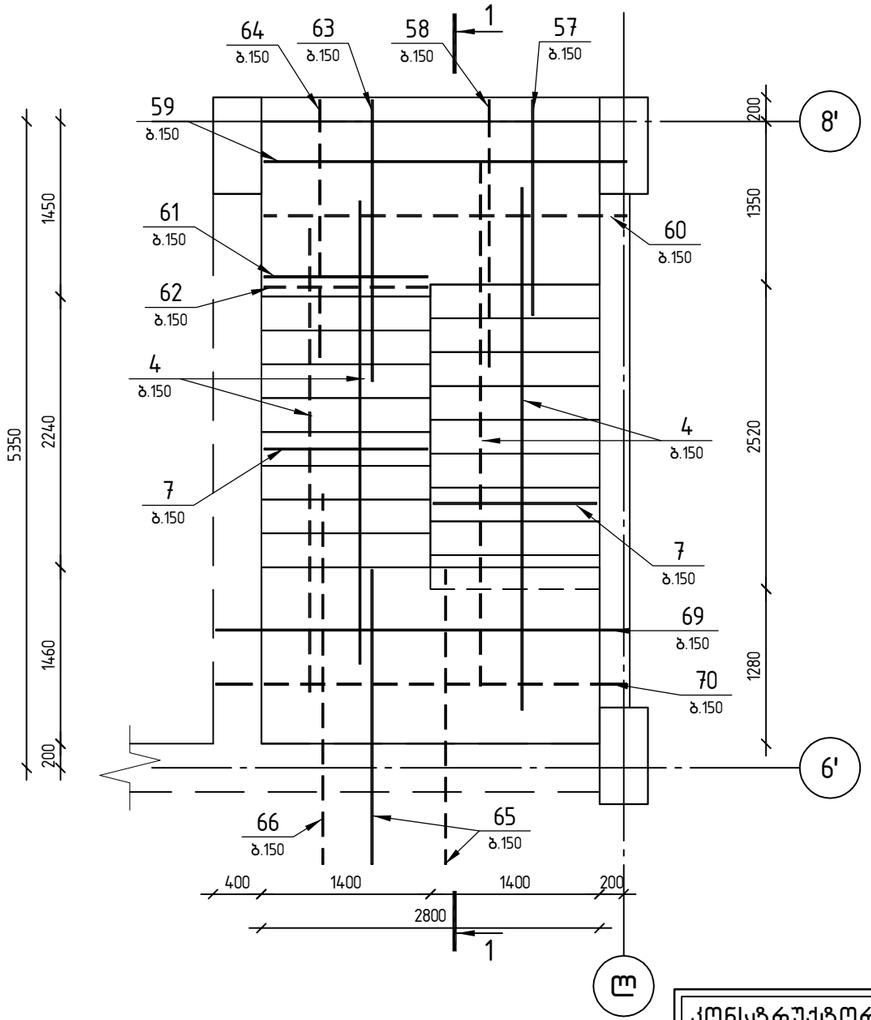

კონსტრუქტორი

შ.პ.ს "ჯი ენ პი"

ალ. ყაზბეგის გამზ. 14ბ
0160, თბილისი, საქართველო
+995599150088
Gipn.ltd@gmail.com

პროექტის დასახელება:

მრავალბინიანი საცხოვრებელი სახლი (ბლოკი "B'')
ქ.თბილისი, "დელისი-3"-ის საცხოვრებელი რაიონის მიმდებარედ, ინტენსიფიკაციის გზის სამხრეთით, (ნაკვეთი №1/124)

ნახაზის დასახელება:

მონოლითური კიბე კბ-2
▽+6.700-დან ▽+19.900-მდე

დახაზა	შეამოწმა	დაადასტურა
ნ.მ.	ო.ქ.	ო.ქ.

მასშტაბი	ფორმატი	თარიღი	რევიზია	ნახ.№
1:50	A3			717

მონოლითური კიბე კბ-1

კვეთი 1-1

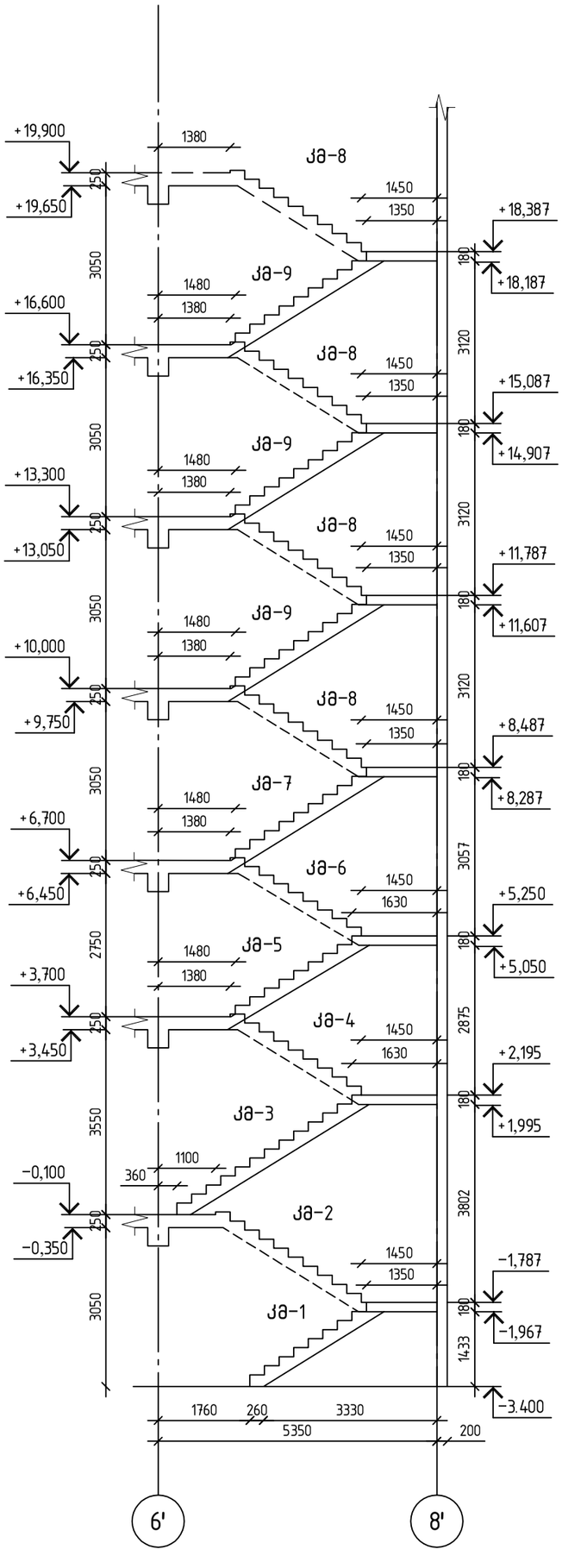

კონსტრუქტორი				
GNP შ.პ.ს "ჯი ენ პი"	ალ. ყაზბეგის გამზ. 14ბ 0160, თბილისი, საქართველო +995599150088 Gipn.ltd@gmail.com			
პროექტის დასახელება: მრავალბინიანი საცხოვრებელი სახლი (ბლოკი "B'') ქ.თბილისი, "დელისი-3"-ის საცხოვრებელი რაიონის მიმდებარედ, ინტენსიფიკაციის გზის სამხრეთით, (ნაკვეთი №1/124)				
ნახაზის დასახელება: მონოლითური კიბე კბ-2-ის კვეთი 1-1				
დახაზა: ნ.მ.	შეამოწმა: ო.ქ.	დაადასტურა: ო.ქ.		
მასშტაბი: 1:100	ფორმატი: A3	თარიღი:	რევიზია:	ნახ.№: 718

კიბის მარში კმ-1

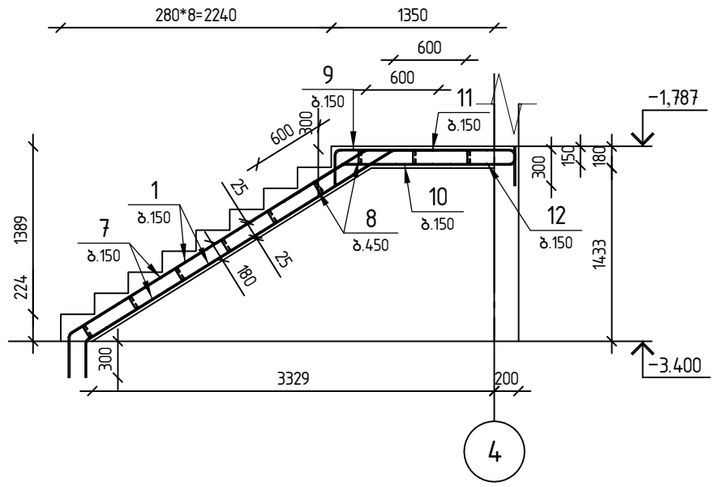

კიბის მარში კმ-2

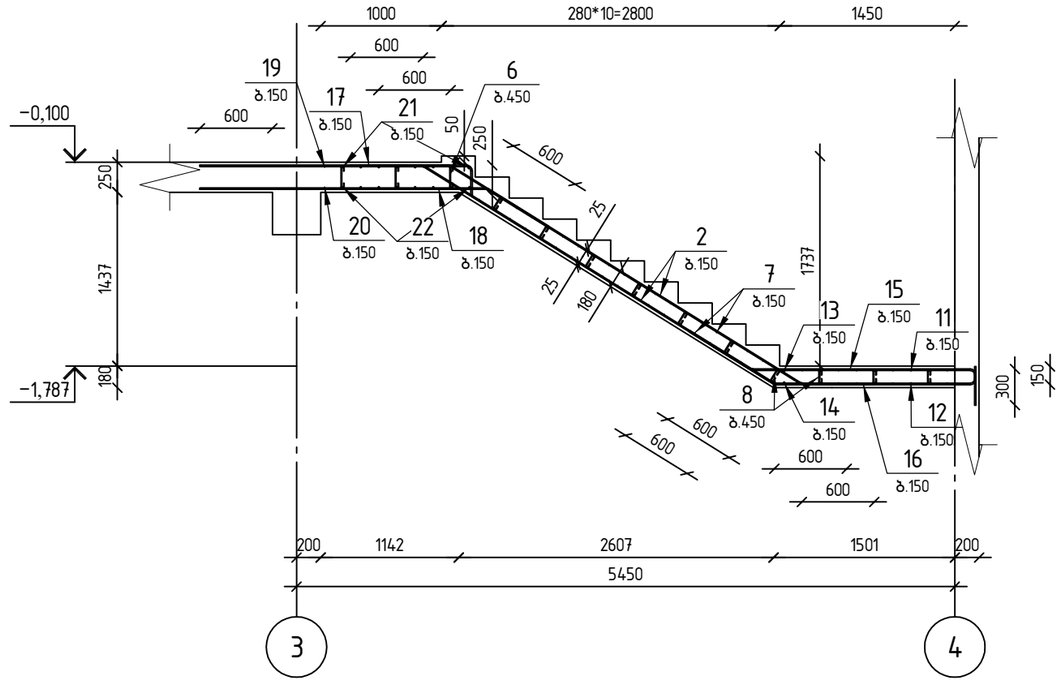

კიბის მარში კმ-3

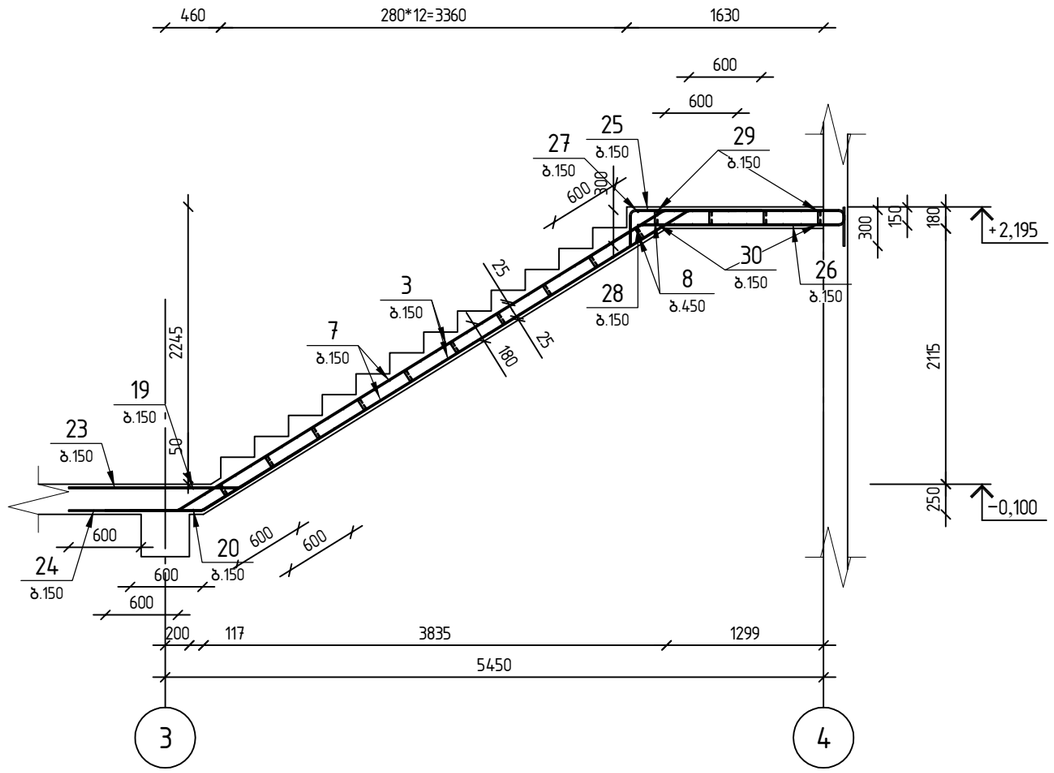

კონსტრუქტორი				
შ.პ.ს "ჯი ენ პი"	ალ. ყაზბეგის გამზ. 14ბ 0160, თბილისი, საქართველო +995599150088 Gipn.ltd@gmail.com			
პროექტის დასახელება: მრავალბინიანი საცხოვრებელი სახლი (ბლოკი "B'') ქ.თბილისი, "დელისი-3"-ის საცხოვრებელი რაიონის მიმდებარედ, ინტენსიფიკაციის გზის სამხრეთით, (ნაკვეთი №1/124)				
ნახაზის დასახელება: მონოლითური კიბე კბ-2-ის მარში კმ-1; კმ-2; კმ-3				
დახაზა: ნ.მ.	შეამოწმა: ო.ქ.	დაადასტურა: ო.ქ.		
მასშტაბი: 1:50	ფორმატი: A3	თარიღი:	რევიზია:	ნახ.№: 719

კიბის მარში კმ-4

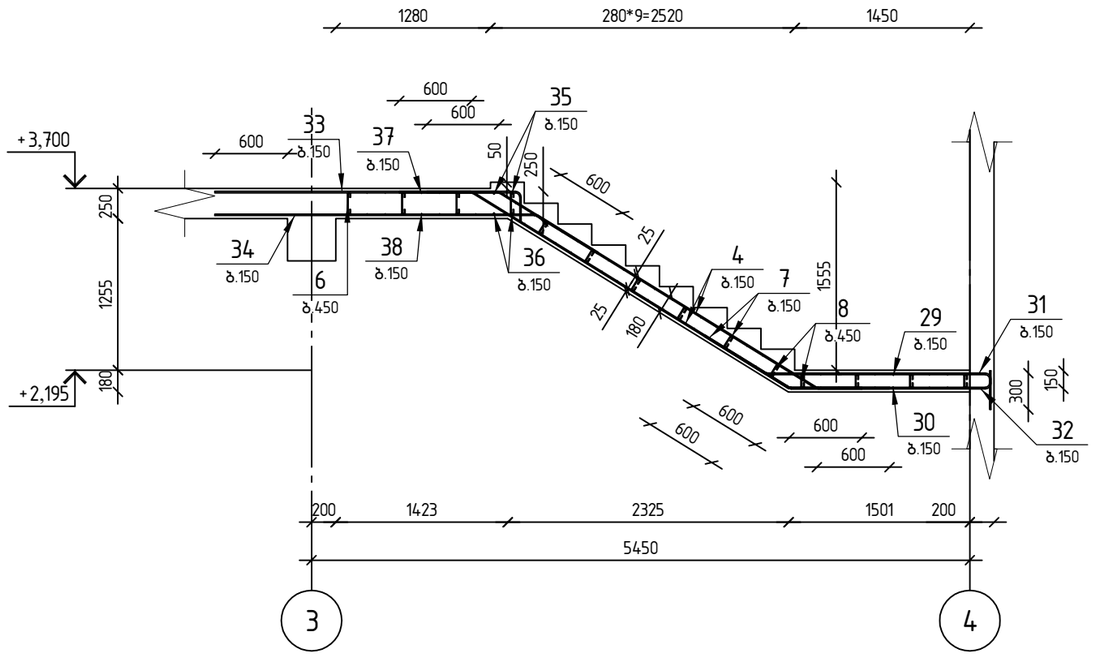

კიბის მარში კმ-5

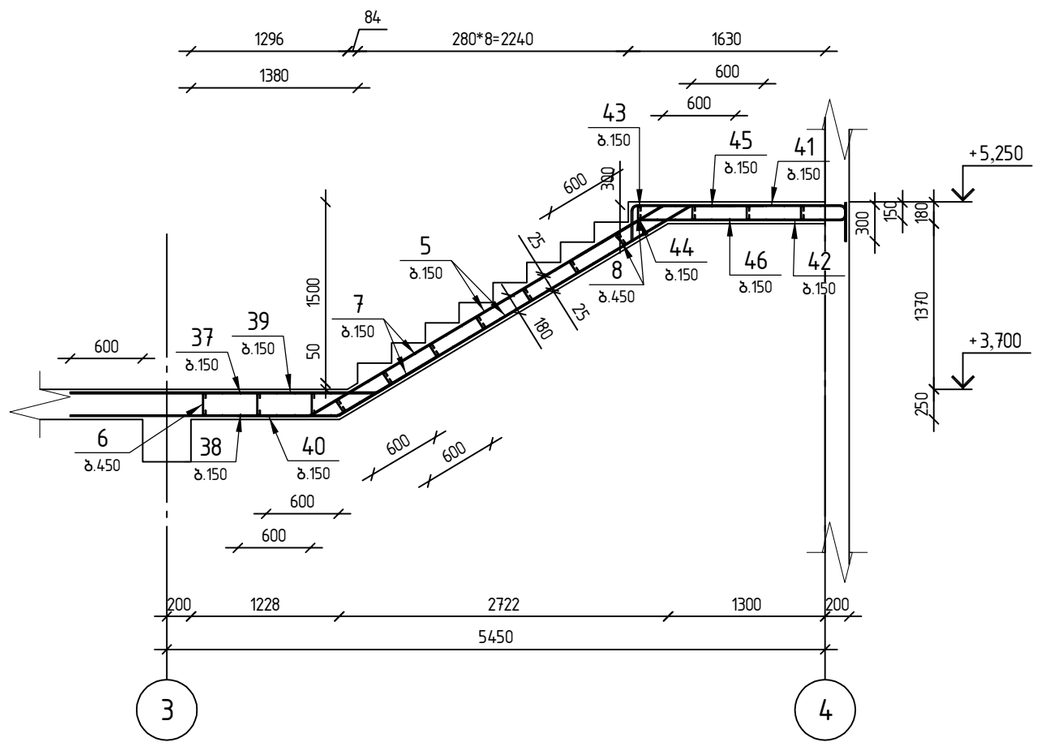

კიბის მარში კმ-6

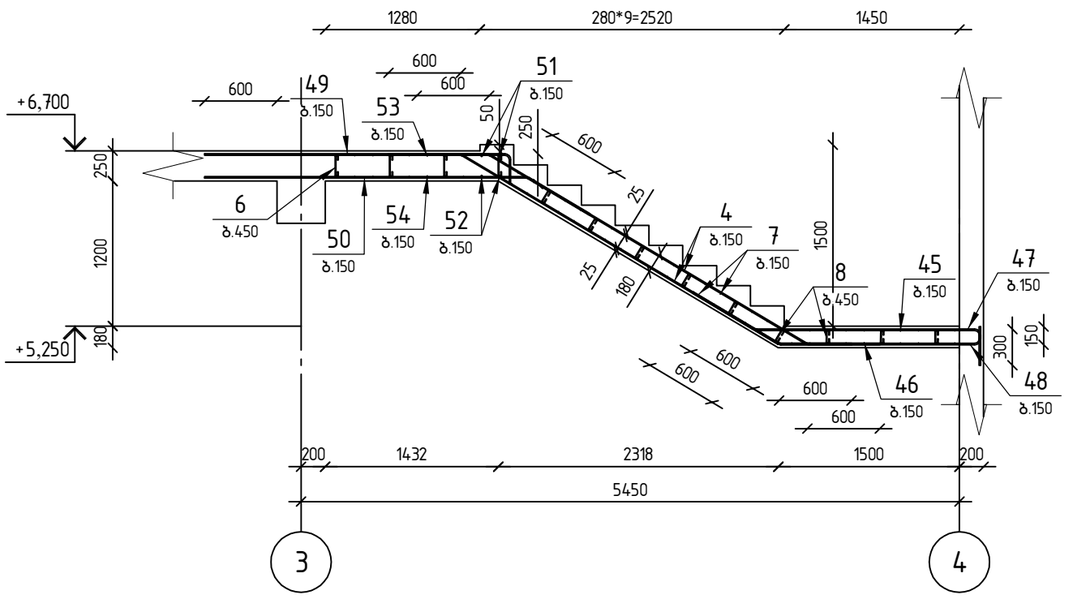

კონსტრუქტორი				
შ.პ.ს "ჯი ენ პი"	ალ. ყაზბეგის გამზ. 14ბ 0160, თბილისი, საქართველო +995599150088 Gipn.ltd@gmail.com			
პროექტის დასახელება: მრავალბინიანი საცხოვრებელი სახლი (ბლოკი "B") ქ.თბილისი, "დელისი-3"-ის საცხოვრებელი რაიონის მიმდებარედ, ინტენსიფიკაციის გზის სამხრეთით, (ნაკვეთი №1/124)				
ნახაზის დასახელება: მონოლითური კიბე კბ-2-ის მარში კმ-4; კმ-5; კმ-6				
დახაზა: ნ.მ.	შეამოწმა: ო.ქ.	დაადასტურა: ო.ქ.		
მასშტაბი: 1:50	ფორმატი: A3	თარიღი	რევიზია	ნახ.№: 720

კიბის მარში კმ-7

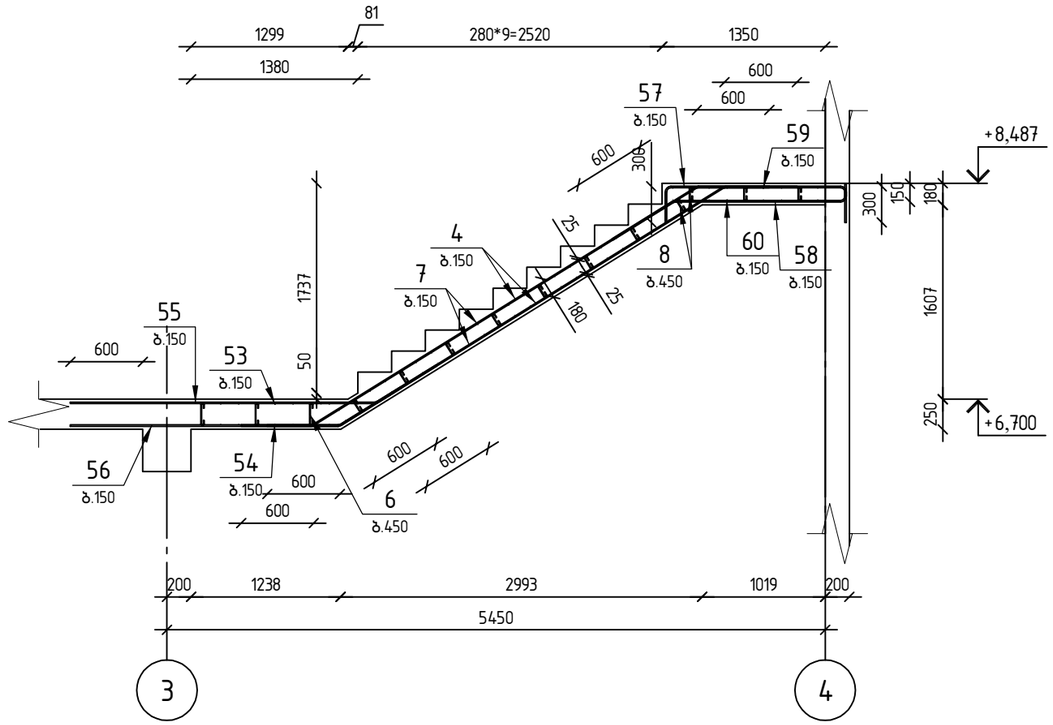

კიბის მარში კმ-8

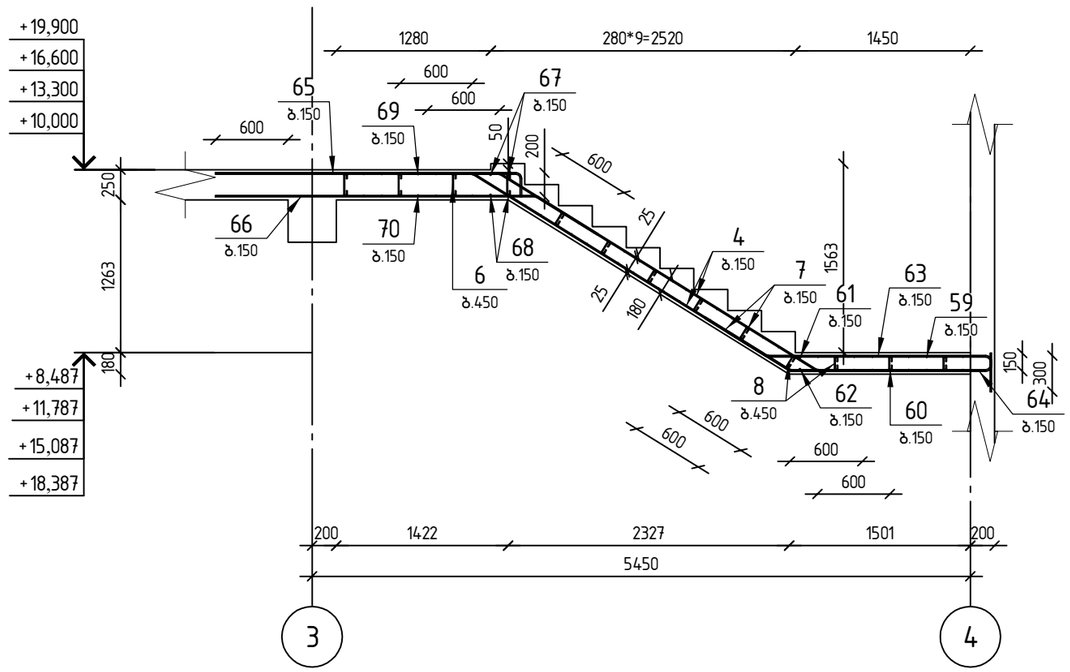

კიბის მარში კმ-9

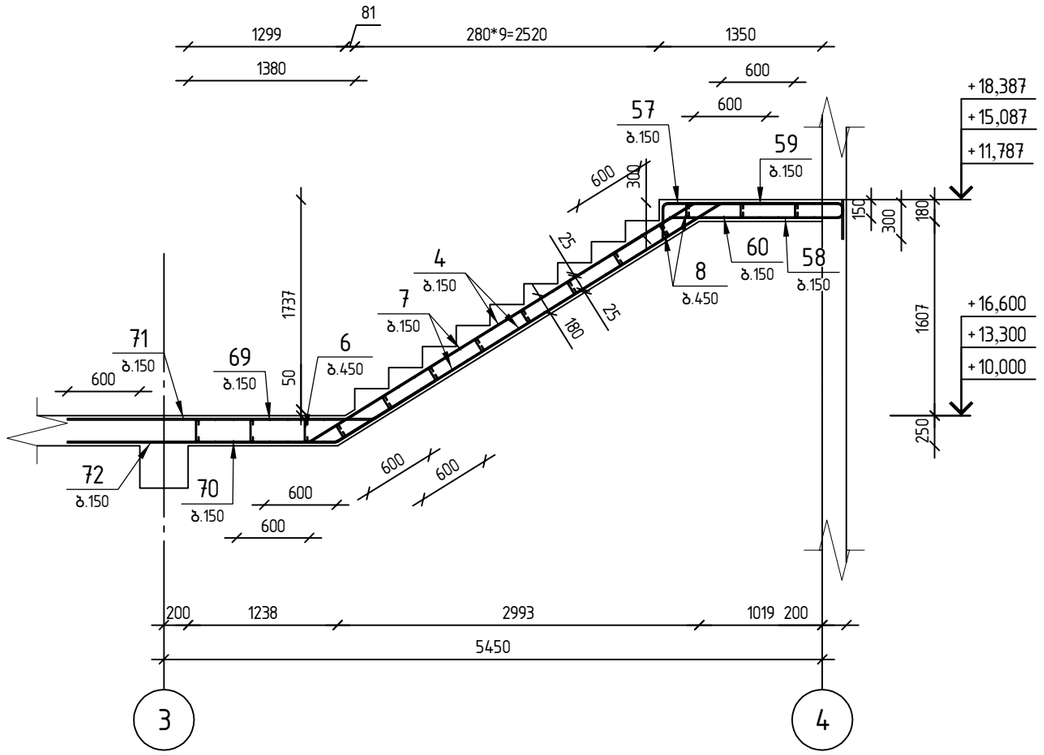

კონსტრუქტორი

შ.პ.ს "ჯი ენ პი"

ალ. ყაზბეგის გამზ. 14ბ
0160, თბილისი, საქართველო

+995599150088
Gipn.ltd@gmail.com

პროექტის დასახელება:

მრავალბინიანი საცხოვრებელი სახლი (ბლოკი "B")
ქ.თბილისი, "დელისი-3"-ის საცხოვრებელი რაიონის მიმდებარედ, ინტენსიფიკაციის ზზის სამხრეთით, (ნაკვეთი №1/124)

ნახაზის დასახელება:

მონოლითური კიბე კბ-2-ის
მარში კმ-7; კმ-8; კმ-9

დახაზა	შეამოწმა	დაადასტურა
ნ.მ.	ო.ქ.	ო.ქ.

მასშტაბი	ფორმატი	თარიღი	რევიზია	ნახ.№
1:50	A3			721

პოზ.1 ⌀12
ℓ=3900

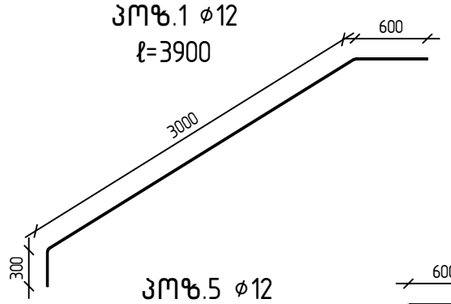

პოზ.2 ⌀12
ℓ=4620

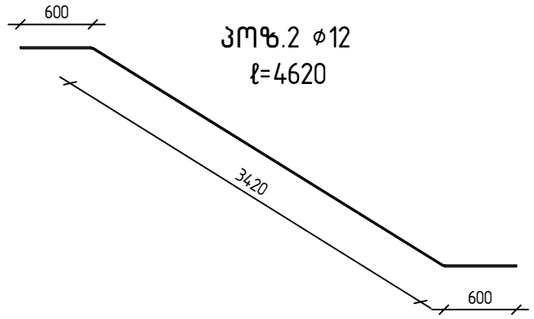

პოზ.3 ⌀12
ℓ=5930

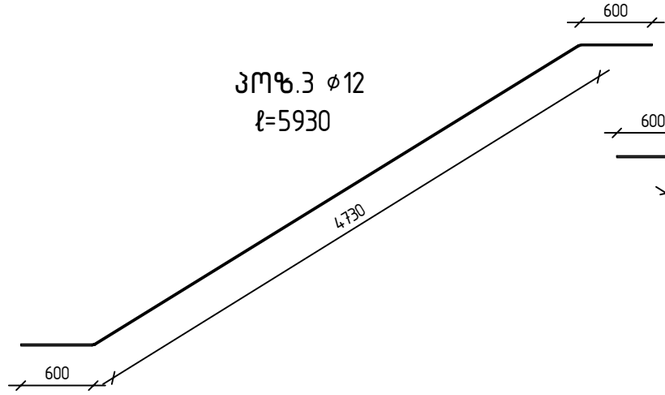

პოზ.4 ⌀12
ℓ=4290

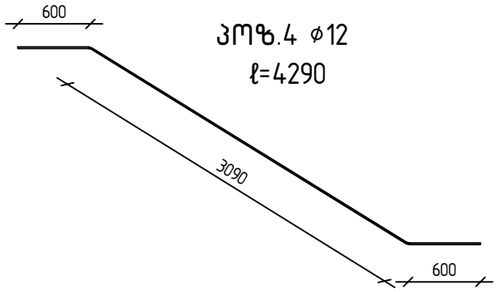

პოზ.5 ⌀12
ℓ=4600

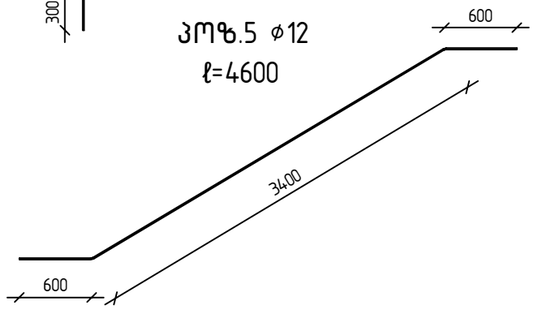

პოზ.8 ⌀8
ℓ=190

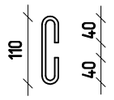

პოზ.6 ⌀8
ℓ=260

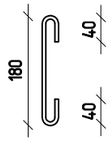

პოზ.7 ⌀8
ℓ=1530

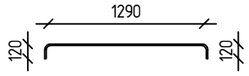

პოზ.9;57 ⌀12
ℓ=2040

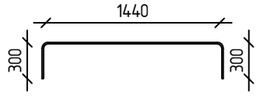

პოზ.10;58 ⌀12
ℓ=2150

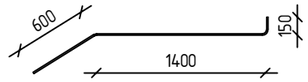

პოზ.11;29;45;59 ⌀10
ℓ=3540

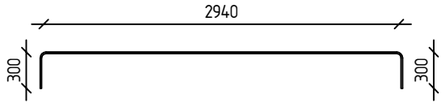

პოზ.12;30;46;60 ⌀10
ℓ=3240

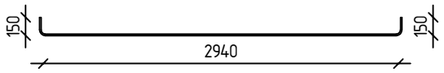

პოზ.13;61 ⌀10
ℓ=1590

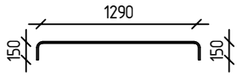

პოზ.14;62 ⌀10
ℓ=1590

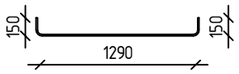

პოზ.15;31;47;63 ⌀12
ℓ=2730

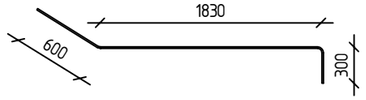

პოზ.16;32;48;64 ⌀12
ℓ=2390

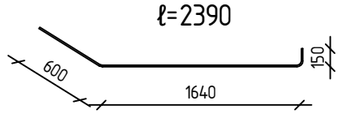

პოზ.17 ⌀12
ℓ=2480

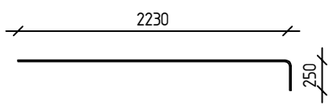

პოზ.18 ⌀12
ℓ=2980

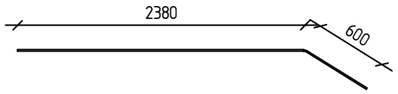

პოზ.19;37;53;69 ⌀10
ℓ=3940

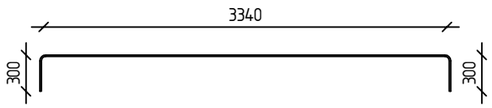

პოზ.20;38;54;70 ⌀12
ℓ=3640

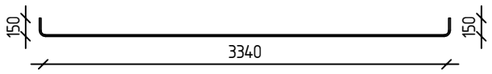

პოზ.25;41 ⌀12
ℓ=2320

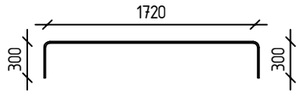

პოზ.21;35;51;67 ⌀10
ℓ=2140

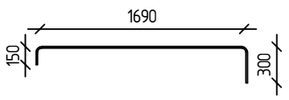

პოზ.22;36;52;68 ⌀12
ℓ=1990

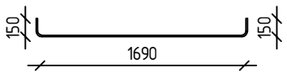

პოზ.23 ⌀12
ℓ=2020

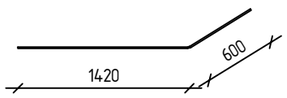

პოზ.24 ⌀12
ℓ=1700

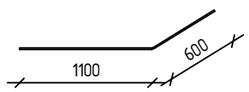

პოზ.26;42 ⌀12
ℓ=2400

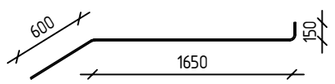

კონსტრუქტორი

შ.პ.ს "ჯი ენ პი"

ალ. ყაზბეგის გამზ. 14ბ
0160, თბილისი, საქართველო
+995599150088
Gipn.ltd@gmail.com

პროექტის დასახელება:
მრავალბინიანი საცხოვრებელი სახლი (ბლოკი "B")
ქ.თბილისი, "დელისი-3"-ის საცხოვრებელი რაიონის მიმდებარედ, ინტენსიფიკაციის ზზის სამხრეთით, (ნაკვეთი №1/124)

ნახაზის დასახელება:
მონოლითური კიბე კბ-2-ის მარში კმ-10 და პოზიციები

დახაზა	შეამოწმა	დაადასტურა
ნ.მ.	ო.ქ.	ო.ქ.

მასშტაბი	ფორმატი	თარიღი	რევიზია	ნახ.№
1:50	A3			722

Зм№	Элемент	Вид и класс арматуры	Количество	Масса, кг
	Элемент Эм-1			
	Сборочный			
1		⌀ 12 В500В ℓ= 3900	18	3.46
2		⌀ 12 В500В ℓ= 4620	18	4.10
3		⌀ 12 В500В ℓ= 5930	18	5.26
4		⌀ 12 В500В ℓ= 4290	180	3.81
5		⌀ 12 В500В ℓ= 4600	18	4.08
6		⌀ 8 В500В ℓ= 260	207	0.10
7		⌀ 8 В500В ℓ= 1530	618	0.60
8		⌀ 8 В500В ℓ= 190	555	0.07
9		⌀ 12 В500В ℓ= 2040	9	1.81
10		⌀ 12 В500В ℓ= 2150	9	1.91
11		⌀ 10 В500В ℓ= 3540	9	2.18
12		⌀ 10 В500В ℓ= 3240	9	2.00
13		⌀ 10 В500В ℓ= 1590	1	0.98
14		⌀ 10 В500В ℓ= 1590	1	0.98
15		⌀ 12 В500В ℓ= 2730	9	2.42
16		⌀ 12 В500В ℓ= 2390	9	2.12
17		⌀ 12 В500В ℓ= 2480	9	2.20
18		⌀ 12 В500В ℓ= 2980	9	2.65
19		⌀ 10 В500В ℓ= 3940	1	2.43
20		⌀ 12 В500В ℓ= 3640	1	3.23
21		⌀ 10 В500В ℓ= 2140	8	1.32
22		⌀ 12 В500В ℓ= 1990	8	1.77
23		⌀ 12 В500В ℓ= 2020	9	1.79
24		⌀ 12 В500В ℓ= 1700	9	1.51
25		⌀ 12 В500В ℓ= 2320	9	2.06
26		⌀ 12 В500В ℓ= 2400	9	2.13
27		⌀ 10 В500В ℓ= 1900	1	1.17
28		⌀ 12 В500В ℓ= 1840	1	1.63
29		⌀ 10 В500В ℓ= 3540	10	2.18
30		⌀ 10 В500В ℓ= 3240	10	2.00
31		⌀ 12 В500В ℓ= 2730	9	2.42
32		⌀ 12 В500В ℓ= 2390	9	2.12
33		⌀ 12 В500В ℓ= 2760	9	2.45
34		⌀ 12 В500В ℓ= 3260	9	2.89
35		⌀ 10 В500В ℓ= 2140	2	1.32
36		⌀ 12 В500В ℓ= 1990	2	1.77

ℓ=3260

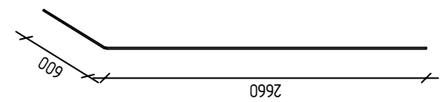

Зм№.39;55;71 ⌀12

ℓ=3140

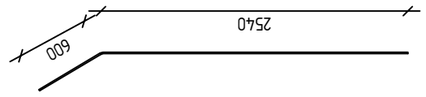

Зм№.40;56;72 ⌀12

ℓ=2820

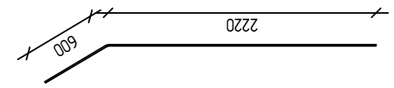

Зм№.65 ⌀12

ℓ=2710



Зм№.27;43 ⌀10

ℓ=1900

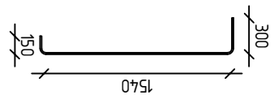

Зм№.28;44 ⌀12

ℓ=1840

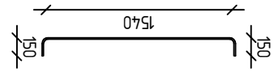

Зм№.33;49 ⌀12

ℓ=2760

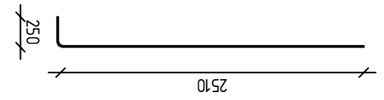

Зм№.34;50;66 ⌀12

ℓ=3260

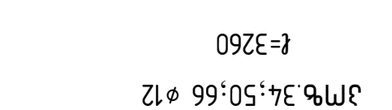

Зм№.27;43 ⌀10

ℓ=1900

Зм№.39;55;71 ⌀12

ℓ=3140

Зм№.40;56;72 ⌀12

ℓ=2820

Зм№.28;44 ⌀12

ℓ=1840

Зм№.33;49 ⌀12

ℓ=2760

Зм№.34;50;66 ⌀12

ℓ=3260

Зм№.65 ⌀12

ℓ=2710

Разработ.	Ибрагимов		Дата	
Н.контр.	Ибрагимов			
ГИП	Ибрагимов			

Здание 2-этажное 2-секционное

Здание 2-этажное 2-секционное

Спецификация элементов Эм-1

Стадия	Лист	Листов
Р	36	

ООО "ЭТАЛОН"
г. Ростов-на-Дону, ул. Ленина, 1
+7 (863) 123-45-67
info@etalon.ru

Разработ.	Ибрагимов		Дата	
Н.контр.	Ибрагимов			
ГИП	Ибрагимов			

Здание 2-этажное 2-секционное

Спецификация элементов Эм-1

Стадия	Лист	Листов
Р	36	

ООО "ЭТАЛОН"
г. Ростов-на-Дону, ул. Ленина, 1
+7 (863) 123-45-67
info@etalon.ru

		<u>ялыьэтэлэ</u>		
		В 30 .тсэьлпь ьэфсмбап		27.36 м³

ЗМФ.	эдлэтэлэ	ФорматБлок	Кол.	Масса
37		Ø 10 B500B ℓ= 3940	8	2.43 кф
38		Ø 12 B500B ℓ= 3640	8	3.23 кф
39		Ø 12 B500B ℓ= 3140	9	2.79 кф
40		Ø 12 B500B ℓ= 2820	9	2.50 кф
41		Ø 12 B500B ℓ= 2320	9	2.06 кф
42		Ø 12 B500B ℓ= 2400	9	2.13 кф
43		Ø 10 B500B ℓ= 1990	1	1.23 кф
44		Ø 12 B500B ℓ= 1840	1	1.63 кф
45		Ø 10 B500B ℓ= 3540	10	2.18 кф
46		Ø 10 B500B ℓ= 3240	10	2.00 кф
47		Ø 12 B500B ℓ= 2730	9	2.42 кф
48		Ø 12 B500B ℓ= 2390	9	2.12 кф
49		Ø 12 B500B ℓ= 2760	9	2.45 кф
50		Ø 12 B500B ℓ= 3260	9	2.89 кф
51		Ø 10 B500B ℓ= 2140	2	1.32 кф
52		Ø 12 B500B ℓ= 1990	2	1.77 кф
53		Ø 10 B500B ℓ= 3940	8	2.43 кф
54		Ø 12 B500B ℓ= 3640	8	3.23 кф
55		Ø 12 B500B ℓ= 3140	9	2.79 кф
56		Ø 12 B500B ℓ= 2820	9	2.50 кф
57		Ø 12 B500B ℓ= 2040	36	1.81 кф
58		Ø 12 B500B ℓ= 2150	36	1.91 кф
59		Ø 10 B500B ℓ= 3540	36	2.18 кф
60		Ø 10 B500B ℓ= 3240	36	2.00 кф
61		Ø 10 B500B ℓ= 1590	4	0.98 кф
62		Ø 10 B500B ℓ= 1590	4	0.98 кф
63		Ø 12 B500B ℓ= 2730	36	2.42 кф
64		Ø 12 B500B ℓ= 2390	36	2.12 кф
65		Ø 12 B500B ℓ= 2760	54	2.45 кф
66		Ø 12 B500B ℓ= 3260	36	2.89 кф
67		Ø 10 B500B ℓ= 2140	8	1.32 кф
68		Ø 12 B500B ℓ= 1990	8	1.77 кф
69		Ø 10 B500B ℓ= 3940	24	2.43 кф
70		Ø 12 B500B ℓ= 3640	24	3.23 кф
71		Ø 12 B500B ℓ= 3140	27	2.79 кф
72		Ø 12 B500B ℓ= 2820	27	2.50 кф

ЛМБЫЬФЖЪЭДФМЖЛ

ЗАО "ЭЗП ЭБ ЭЛ"

ЭЛ.Ъ. "ЭЗП ЭБ ЭЛ"

ЭЖ. ЪЭЖЬЭЗЛЬ ЬЭФЬ. ⅛ Э
0160, ФЭЛПЖЛЬЛ, ЬЭЭЬЖЛФЭЖМ

+995599150088

Gipn.1fd@gmail.com

ЭЖЛЭЪЭЖЛЬ ЬЭЛЬЬФЭЛЭЖЛЭЖЛЭЖЛ ЬЭЛЬЖЛФЭЖЛ ЛЭЛМЬЛЭЛ ЭЛФЭЖЭЛЬЭЖ "В11")
Э.ФЭЛПЖЛЬЛ, "ЧЭЖЛЬЛ–Э"–ЛЬ ЬЭЛЬЬФЭЛЭЖЛЭЖЛЭЖЛ ЛЭЛМЬЛЭЛ ЭЛФЭЖЭЛЬЭЖ,
ЛЬФЭЖЬЬЛЛЭЛЭЛЛЛЬЛЬ ЭЬЛЬ ЬЭЛЬЛЭЛЛЛЛ. (ЬЭЭЭЛЛЛ № 1/124)

ЪЭЬЭЭЬЛЬ ЧЭЬЭЖЭЖЛЭЖЭЭЭЭЭ:

ЭЖЬЖЭЖЛЛЭЛЭЛЭ

ელემენტის მარკა	რაოდენობა	არმატურის ნაკეთობები																ლითონის ნაკეთობები										საერთო ხარჯი; კგ	ბეტონის ხარჯი; მ³
		არმატურის კლასი																											
		B500B																											
		Ø6	Ø8	Ø10	ჯამი	Ø8	Ø10	Ø12	Ø14	Ø16	Ø18	Ø20	Ø22	Ø25	Ø28	Ø32	ჯამი	სულ									სულ		
მონოლითური კიბე																													
კბ-1	1		451.0		451		183.0	1816.0									1,999	2,450										2,450	30.14
კბ-2	1		436.0		436		183.0	1635.0									1,818	2,254										2,254	27.36
			887		887		366	3,451									3,817	4,704										4,704	58

კონსტრუქტორი

შ.პ.ს "ჯი ენ პი"
ალ. ყაზბეგის გამზ. 14ბ
0160, თბილისი, საქართველო
+995599150088
Gipn.ltd@gmail.com

პროექტის დასახელება:

მრავალბინიანი საცხოვრებელი სახლი (ბლოკი "B")
ქ.თბილისი, "დელისი-3"-ის საცხოვრებელი რაიონის მიმდებარედ,
ინტენსიფიკაციის გზის სამხრეთით, (ნაკვეთი №1/124)

ნახაზის დასახელება:

მონოლითური კიბე კბ-2-ის
მასალათა ხარჯის უწყისი

დახაზა	შეამოწმა	დაადასტურა
ნ.მ.	ო.ქ.	ო.ქ.

მასშტაბი	ფორმატი	თარიღი	რევიზია	ნახ.№
1:50	A3			725

ETABS®

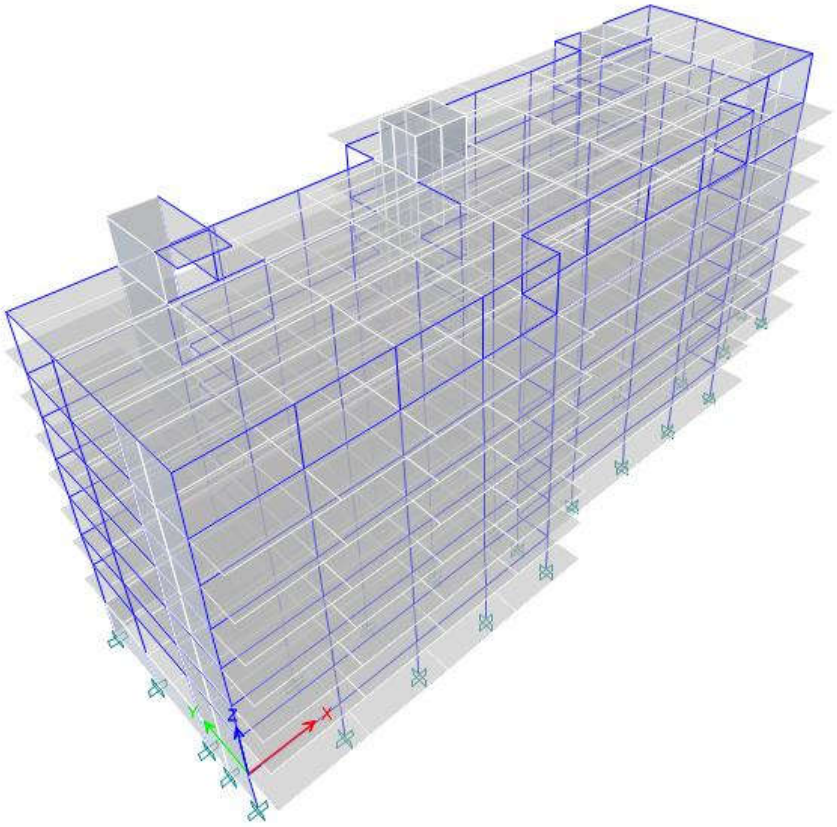

შეასრულა: შპს “ჯი ენ პი”

მთავარი კონსტრუქტორი : ო.ქვრივიშვილი

Multi-apartment Residential Building Block “B”

Model File: lisi, Revision 0

21.11.2025

Table of Contents

1. Structure Data 4
   - 1.1 Story Data 4
   - 1.2 Grid Data 4
   - 1.3 Point Coordinates 4
   - 1.6 Mass 5
2. Properties 6
   - 2.1 Materials 6
   - 2.2 Frame Sections 6
   - 2.3 Shell Sections 6
   - 2.4 Reinforcement Sizes 7
3. Loads 7
   - 3.1 Load Patterns 7
   - 3.2 Functions 7
     - 3.2.1 Response Spectrum Functions 7
   - 3.3 Load Cases 8
   - 3.4 Load Combinations 11
4. Analysis Results 13
   - 4.1 Structure Results 13
   - 4.2 Story Results 15
   - 4.3 Modal Results 51
5. Design Data 53
   - 5.1 Concrete Frame Design 53

List of Tables

Table 1.1 Story Definitions 4
Table 1.2 Grid Definitions - General 4
Table 1.3 Grid Definitions - Grid Lines 4
Table 1.10 Mass Source Definition 4
Table 1.11 Mass Summary by Story 5
Table 1.12 Mass Summary by Group 6
Table 2.1 Material Properties - General 6
Table 2.2 Frame Section Property Definitions - Summary 6
Table 2.3 Area Section Property Definitions - Summary 7
Table 2.4 Reinforcing Bar Sizes 7
Table 3.1 Load Pattern Definitions 7
Table 3.2 Functions - Response Spectrum - Eurocode8-2004 8
Table 3.3 Load Case Definitions - Summary 8
Table 3.4 Load Combination Definitions 10
Table 4.2 Story Drifts 11
Table 4.3 Story Max Over Avg Drifts 16
Table 4.4 Story Forces 32
Table 4.5 Modal Periods And Frequencies 52
Table 4.6 Modal Participating Mass Ratios 52
Table 4.7 Modal Load Participation Ratios 52

1 Structure Data

This chapter provides model geometry information, including items such as story levels, point coordinates, and element connectivity.

1.1 Story Data

Table 1.1 - Story Definitions

Tower	Name	Height m	Master Story	Similar To	Splice Story	Splice Height m	Color
T1	+26.750	2,55	Yes	None	No		Cyan
T1	+24.20	4,3	Yes	None	No		Cyan
T1	+19.90	3,3	No	+24.20	No		Magenta
T1	+16.60	3,3	No	+24.20	No		Yellow
T1	+13.30	3,3	No	+24.20	No		Gray8Dark
T1	+10.00	3,3	No	+24.20	No		Blue
T1	+6.70	3	No	+24.20	No		Green
T1	+3.70	3,8	No	+24.20	No		Cyan
T1	-0.10	3,3	No	+24.20	No		Red

1.2 Grid Data

Table 1.2 - Grid Definitions - General

Tower	Name	Type	Ux m	Uy m	Rz deg	Story Range	User Top Story	User Bottom Story	Bubble Size m	Color
T1	G1	Cartesian	0	0	0	Default			1,25	Gray6

Table 1.3 - Grid Definitions - Grid Lines

Name	Grid Line Type	ID	Ordinate m	Angle deg	X1 m	Y1 m	X2 m	Y2 m	Bubble Location	Visible
G1	X (Cartesian)	A	0						End	Yes
G1	X (Cartesian)	B	6,6						End	Yes
G1	X (Cartesian)	G	12,9						End	Yes
G1	X (Cartesian)	D	19,2						End	Yes
G1	X (Cartesian)	E	25,5						End	Yes
G1	X (Cartesian)	V	31,8						End	Yes
G1	X (Cartesian)	Z	38,1						End	Yes
G1	X (Cartesian)	T	44,4						End	Yes
G1	X (Cartesian)	I	50,6						End	Yes
G1	X (Cartesian)	K	57,2						End	Yes
G1	X (Cartesian)	L	63,8						End	Yes
G1	Y (Cartesian)	1	0						Start	Yes
G1	Y (Cartesian)	1'	3						Start	Yes
G1	Y (Cartesian)	2	5,45						Start	Yes
G1	Y (Cartesian)	2'	6						Start	Yes
G1	Y (Cartesian)	3'	8,45						Start	Yes
G1	Y (Cartesian)	3	11,75						Start	Yes
G1	Y (Cartesian)	5'	14,85						Start	Yes
G1	Y (Cartesian)	4	17,2						Start	Yes
G1	Y (Cartesian)	6'	17,85						Start	Yes
G1	Y (Cartesian)	7'	20,2						Start	Yes
G1	Y (Cartesian)	8'	23,2						Start	Yes

1.6 Mass

Table 1.10 - Mass Source Definition

Name	Is Default	Include Lateral Mass?	Include Vertical Mass?	Lump Mass?	Source Self Mass?	Source Added Mass?	Source Load Patterns?	Move Mass Centroid?	Load Pattern	Multiplier
MsSrc1	Yes	Yes	No	Yes	No	No	Yes	No	Dead	1
MsSrc1									Live	0,24

Table 1.11 - Mass Summary by Story

Story	UX tonf-s2/m	UY tonf-s2/m	UZ tonf-s2/m
+26.750	6,83885	6,83885	0
+24.20	140,55575	140,55575	0
+19.90	179,47585	179,47585	0
+16.60	175,03688	175,03688	0
+13.30	175,03688	175,03688	0
+10.00	175,03688	175,03688	0
+6.70	174,01392	174,01392	0
+3.70	176,74794	176,74794	0
-0.10	187,88102	187,88102	0
Base	26,5773	26,5773	0

Table 1.12 - Mass Summary by Group

Group	Self Mass tonf-s2/m	Self Weight tonf	Mass X tonf-s2/m	Mass Y tonf-s2/m	Mass Z tonf-s2/m
All	0	10107,35229	1417,20128	1417,20128	0

2 Properties

This chapter provides property information for materials, frame sections, shell sections, and links.

2.1 Materials

Table 2.1 - Material Properties - General

Material	Type	SymType	Grade	Color	Notes
A500	Rebar	Uniaxial	A500	Yellow	
B30	Concrete	Isotropic	B30	Gray8Dark	
B500	Rebar	Uniaxial	B500	Blue	

2.2 Frame Sections

Table 2.2 - Frame Section Property Definitions - Summary (Part 1 of 3)

Name	Material	Shape	Color	Area m2	J m4	I33 m4	I22 m4	I23 m4	IMajor m4	IMinor m4
B20-35	B30	Concrete Rectangular	Yellow	0,07	0,0006	0,000715	0,000233			
B20-60	B30	Concrete Rectangular	8388863	0,12	0,001264	0,0036	0,0004			
B25-60	B30	Concrete Rectangular	16512	0,15	0,002307	0,0045	0,000781			
B40-60	B30	Concrete Rectangular	16722731	0,24	0,007512	0,0072	0,0032			
C20-40	B30	Concrete Rectangular	Blue	0,08	0,000732	0,001067	0,000267			
C30-40	B30	Concrete Rectangular	12615935	0,12	0,001944	0,0009	0,0016			
C40-80	B30	Concrete Rectangular	Red	0,32	0,011719	0,017067	0,004267			

Table 2.2 - Frame Section Property Definitions - Summary (Part 2 of 3)

Name	MajorAngle deg	As2 m2	As3 m2	S33Pos m3	S33Neg m3	S22Pos m3	S22Neg m3	Z33 m3	Z22 m3	R33 m	R22 m
B20-35		0,0583	0,0583	0,004083	0,004083	0,002333	0,002333	0,006125	0,0035	0,10104	0,05774
B20-60		0,1	0,1	0,012	0,012	0,004	0,004	0,018	0,006	0,17321	0,05774
B25-60		0,125	0,125	0,015	0,015	0,00625	0,00625	0,0225	0,009375	0,17321	0,07217
B40-60		0,2	0,2	0,024	0,024	0,016	0,016	0,036	0,024	0,17321	0,11547
C20-40		0,0667	0,0667	0,005333	0,005333	0,002667	0,002667	0,008	0,004	0,11547	0,05774
C30-40		0,1	0,1	0,006	0,006	0,008	0,008	0,009	0,012	0,0866	0,11547
C40-80		0,2667	0,2667	0,042667	0,042667	0,021333	0,021333	0,064	0,032	0,23094	0,11547

Table 2.2 - Frame Section Property Definitions - Summary (Part 3 of 3)

Name	Cw m6	Fillet Radius m	CG Offset 3 m	CG Offset 2 m	PNA Offset 3 m	PNA Offset 2 m	SC Offset 3 m	SC Offset 2 m	Area Modifier	As2 Modifier	As3 Modifier
B20-35			0	0	0	0			1	1	1
B20-60			0	0	0	0			1	1	1
B25-60			0	0	0	0			1	1	1
B40-60			0	0	0	0			1	1	1
C20-40			0	0	0	0			1	1	1
C30-40			0	0	0	0			1	1	1
C40-80			0	0	0	0			1	1	1

Table 2.2 - Frame Section Property Definitions - Summary (Part 4 of 4)

Name	J Modifier	I33 Modifier	I22 Modifier	Mass Modifier	Weight Modifier
B20-35	0,01	0,5	0,5	1	1
B20-60	0,01	0,5	0,5	1	1
B25-60	0,01	0,5	0,5	1	1
B40-60	0,01	0,5	0,5	1	1
C20-40	0,01	0,5	0,5	1	1
C30-40	0,01	0,5	0,5	1	1
C40-80	0,01	0,5	0,5	1	1

2.3 Shell Sections

Table 2.3 - Area Section Property Definitions - Summary

Name	Type	Element Type	Material	Total Thickness m	Deck Material	Deck Depth m
S20	Slab	Shell-Thin	B30	0,2		
S25	Slab	Shell-Thin	B30	0,25		
S27	Slab	Shell-Thin	B30	0,27		
W20	Wall	Shell-Thin	B30	0,2		
W25	Wall	Shell-Thin	B30	0,25		
W40	Wall	Shell-Thin	B30	0,4		

2.4 Reinforcement Sizes

Table 2.4 - Reinforcing Bar Sizes

Name	Diameter m	Area m2
18	0,018	0,0003

3 Loads

This chapter provides loading information as applied to the model.

3.1 Load Patterns

Table 3.1 - Load Pattern Definitions

Name	Is Auto Load	Type	Self Weight Multiplier	Auto Load
Dead	No	Dead	1	
E-x	No	Seismic	0	None
E-y	No	Seismic	0	None
Live	No	Live	0	

3.2 Functions

3.2.1 Response Spectrum Functions

Table 3.2 - Functions - Response Spectrum - Eurocode8-2004 (Part 1 of 2)

Name	Period sec	Value	Country	Direction	Ag	Spectrum Type	Ground Type	S	Tb sec	Tc sec	Td sec
E	0	0,113333	CEN Default	Horizontal	0,17	1	A	1	0,15	0,4	2
E	0,05	0,11188									
E	0,1	0,110427									
E	0,15	0,108974									
E	0,4	0,108974									
E	0,667	0,065385									
E	0,933	0,046703									
E	1,2	0,036325									
E	1,467	0,034									
E	1,733	0,034									
E	2	0,034									
E	3,333	0,034									
E	4,667	0,034									
E	6	0,034									
E	7,333	0,034									
E	8,667	0,034									
E	10	0,034									

Table 3.2 - Functions - Response Spectrum - Eurocode8-2004 (Part 2 of 2)

Name	Beta	q	Damping Ratio
E	0,2	3,9	0,05
E			
E			
E			
E			
E			
E			
E			
E			
E			
E			
E			
E			
E			
E			
E			
E			
E			

3.3 Load Cases

Table 3.3 - Load Case Definitions - Summary

Name	Type
Dead	Linear Static
Live	Linear Static
Modal	Modal - Eigen
E-x	Response Spectrum
E-y	Response Spectrum

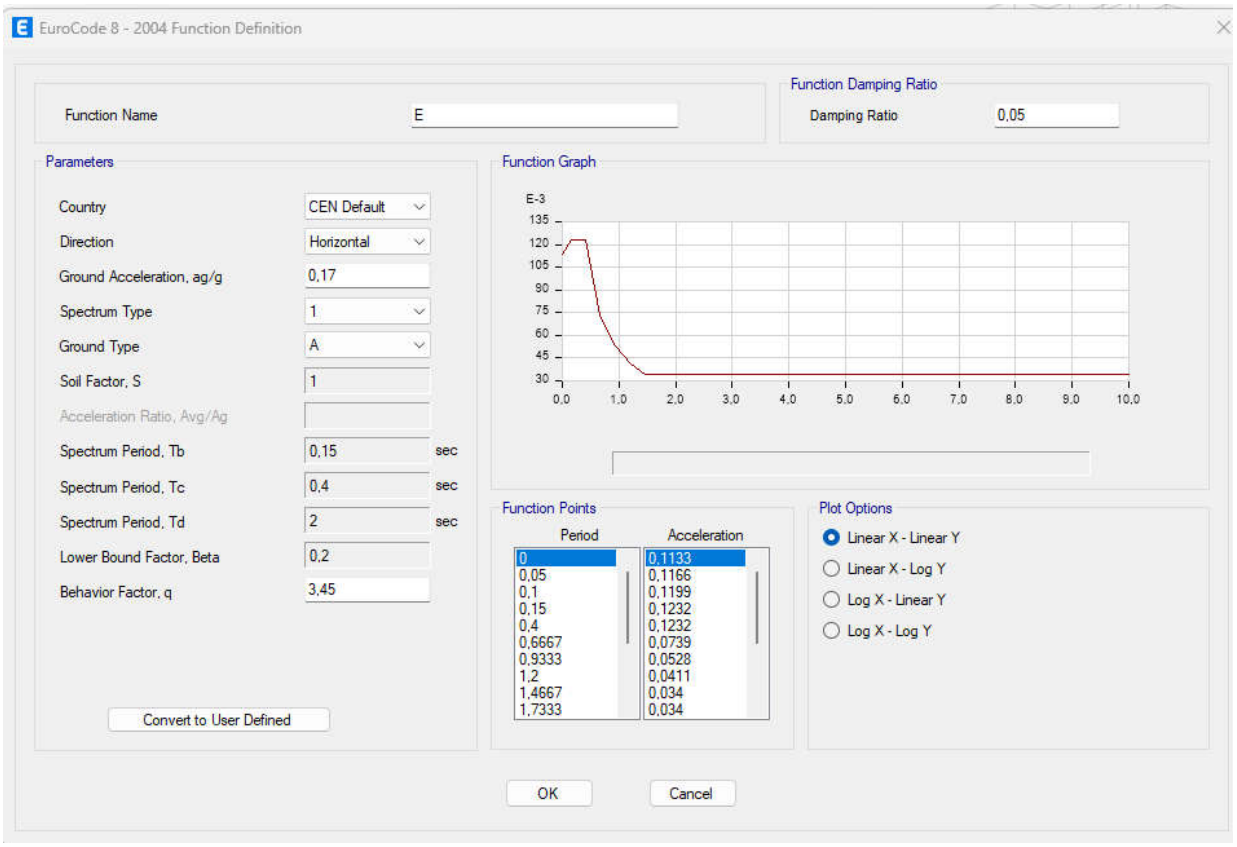

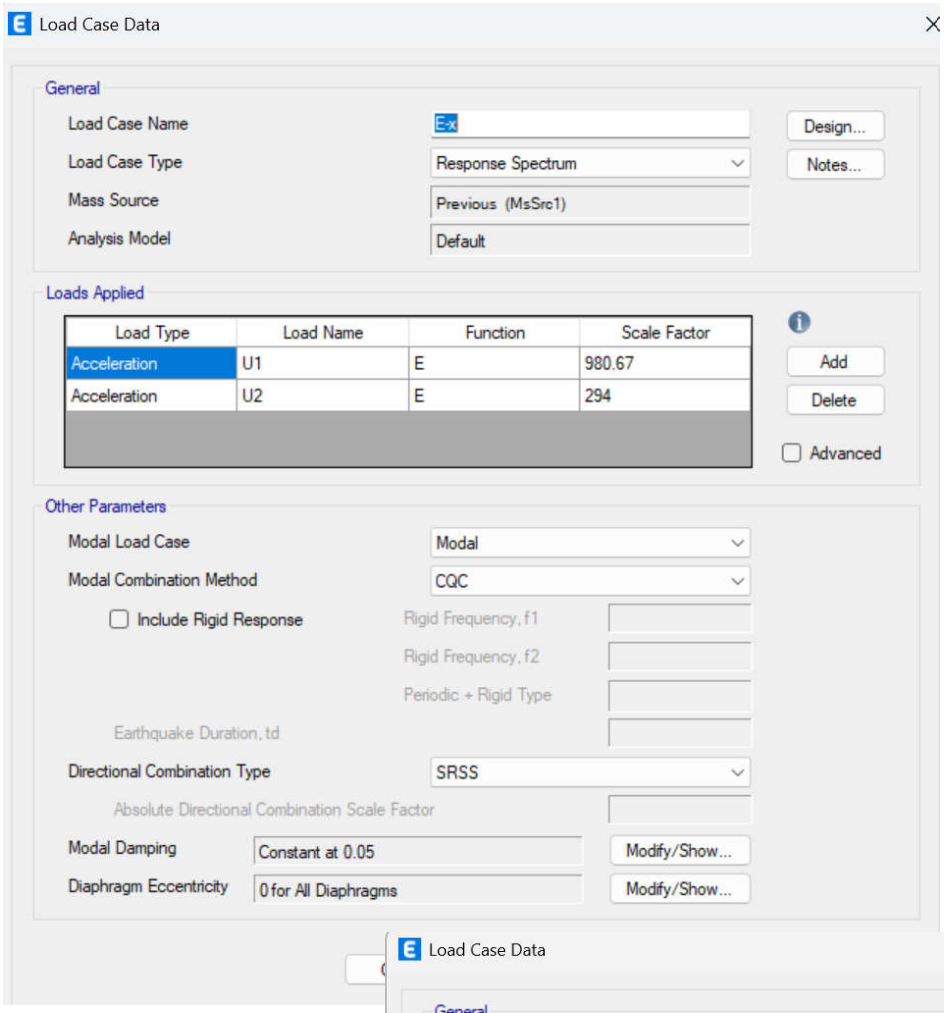
Load Case Data
General
Load Case Name
E-x
Design...
Load Case Type
Response Spectrum
Notes...
Mass Source
Previous (MsSrc1)
Analysis Model
Default
Loads Applied
Load Type
Load Name
Function
Scale Factor
Acceleration
U1
E
980.67
Acceleration
U2
E
294
Add
Delete
Advanced
Other Parameters
Modal Load Case
Modal
Modal Combination Method
CQC
Include Rigid Response
Rigid Frequency, f1
Rigid Frequency, f2
Periodic + Rigid Type
Earthquake Duration, td
Directional Combination Type
SRSS
Absolute Directional Combination Scale Factor
Modal Damping
Constant at 0.05
Modify/Show...
Diaphragm Eccentricity
0 for All Diaphragms
Modify/Show...

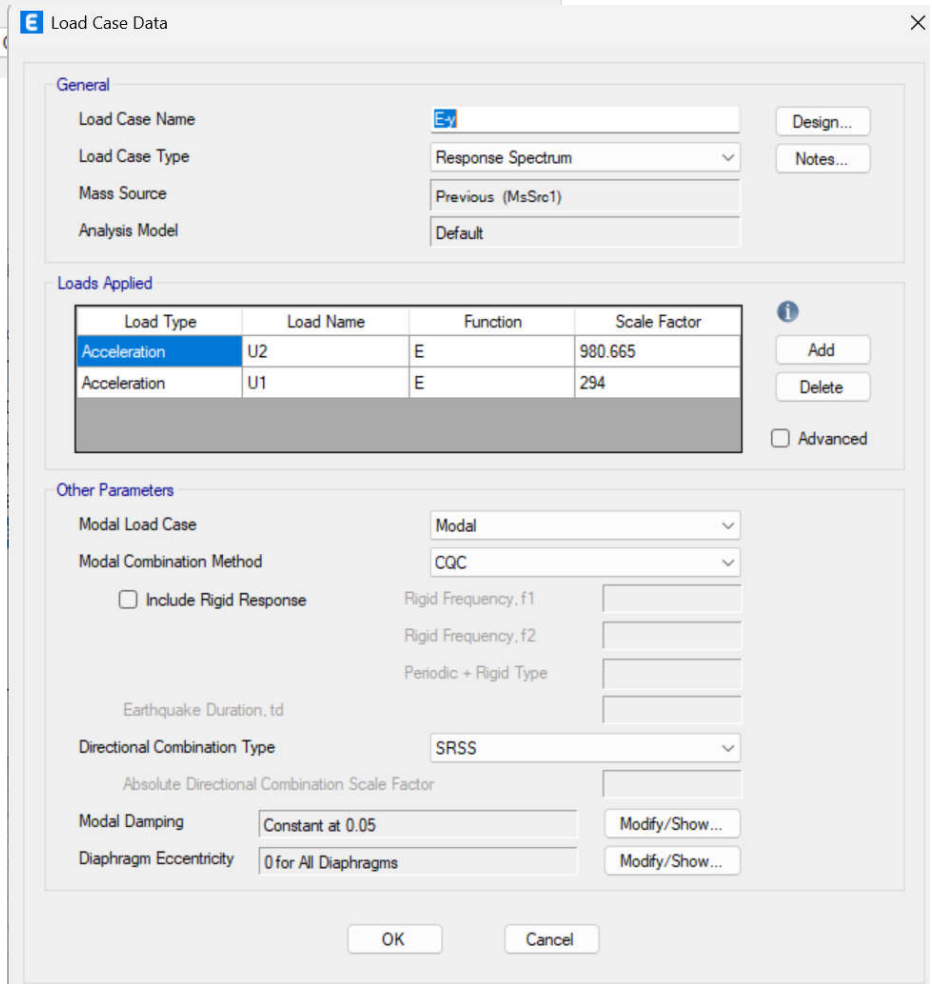
Load Case Data
General
Load Case Name
E-y
Design...
Load Case Type
Response Spectrum
Notes...
Mass Source
Previous (MsSrc1)
Analysis Model
Default
Loads Applied
Load Type
Load Name
Function
Scale Factor
Acceleration
U2
E
980.665
Acceleration
U1
E
294
Add
Delete
Advanced
Other Parameters
Modal Load Case
Modal
Modal Combination Method
CQC
Include Rigid Response
Rigid Frequency, f1
Rigid Frequency, f2
Periodic + Rigid Type
Earthquake Duration, td
Directional Combination Type
SRSS
Absolute Directional Combination Scale Factor
Modal Damping
Constant at 0.05
Modify/Show...
Diaphragm Eccentricity
0 for All Diaphragms
Modify/Show...
OK
Cancel

3.4 Load Combinations

Table 3.4 - Load Combination Definitions

Name	Type	Is Auto	Load Name	Mode	SF	Notes
DConS1	Linear Add	Yes	Dead		1,35	Dead [Strength]
DConS2	Linear Add	Yes	Dead		1,35	Dead + Live [Strength]
DConS2			Live		1,5	
DConS3	Linear Add	Yes	Dead		1	Dead + Live + Response Spectrum [Strength]
DConS3			Live		0,3	
DConS3			E-x		1	
DConS4	Linear Add	Yes	Dead		1	Dead + Live + Response Spectrum [Strength]
DConS4			Live		0,3	
DConS4			E-y		1	
DConS5	Linear Add	Yes	Dead		1	Dead + Response Spectrum [Strength]
DConS5			E-x		1	
DConS6	Linear Add	Yes	Dead		1	Dead + Response Spectrum [Strength]
DConS6			E-y		1	
DConS7	Linear Add	Yes	Dead		1	Dead (min) + Response Spectrum [Strength]
DConS7			E-x		1	
DConS8	Linear Add	Yes	Dead		1	Dead (min) + Response Spectrum [Strength]
DConS8			E-y		1	
DSlbS1	Linear Add	Yes	Dead		1,35	Dead [Strength]
DSlbS2	Linear Add	Yes	Dead		1,35	Dead + Live [Strength]
DSlbS2			Live		1,5	
DSlbS3	Linear Add	Yes	Dead		1	Dead + Live + Response Spectrum [Strength]
DSlbS3			Live		0,3	
DSlbS3			E-x		1	
DSlbS4	Linear Add	Yes	Dead		1	Dead + Live + Response Spectrum [Strength]
DSlbS4			Live		0,3	
DSlbS4			E-y		1	
DSlbS5	Linear Add	Yes	Dead		1	Dead + Response Spectrum [Strength]
DSlbS5			E-x		1	
DSlbS6	Linear Add	Yes	Dead		1	Dead + Response Spectrum [Strength]
DSlbS6			E-y		1	
DSlbS7	Linear Add	Yes	Dead		1	Dead (min) + Response Spectrum [Strength]
DSlbS7			E-x		1	
DSlbS8	Linear Add	Yes	Dead		1	Dead (min) + Response Spectrum [Strength]
DSlbS8			E-y		1	
DStlD1	Linear Add	Yes	Dead		1	Dead [Deflections]
DStlD2	Linear Add	Yes	Dead		1	Dead + Live [Deflections]
DStlD2			Live		1	
DStlS1	Linear Add	Yes	Dead		1,35	Dead [Strength]
DStlS2	Linear Add	Yes	Dead		1,35	Dead + Live [Strength]
DStlS2			Live		1,5	
DStlS3	Linear Add	Yes	Dead		1	Dead + Live + Response Spectrum [Strength]
DStlS3			Live		0,3	
DStlS3			E-x		1	
DStlS4	Linear Add	Yes	Dead		1	Dead + Live + Response Spectrum [Strength]
DStlS4			Live		0,3	
DStlS4			E-y		1	
DStlS5	Linear Add	Yes	Dead		1	Dead + Response Spectrum [Strength]
DStlS5			E-x		1	
DStlS6	Linear Add	Yes	Dead		1	Dead + Response Spectrum [Strength]
DStlS6			E-y		1	
DStlS7	Linear Add	Yes	Dead		1	Dead (min) + Response Spectrum [Strength]
DStlS7			E-x		1	
DStlS8	Linear Add	Yes	Dead		1	Dead (min) + Response Spectrum [Strength]
DStlS8			E-y		1	
DWalS1	Linear Add	Yes	Dead		1,35	Dead [Strength]
DWalS2	Linear Add	Yes	Dead		1,35	Dead + Live [Strength]

Name	Type	Is Auto	Load Name	Mode	SF	Notes
DWalS2			Live		1,5	
DWalS3	Linear Add	Yes	Dead		1	Dead + Live + Response Spectrum [Strength]
DWalS3			Live		0,3	
DWalS3			E-x		1	
DWalS4	Linear Add	Yes	Dead		1	Dead + Live + Response Spectrum [Strength]
DWalS4			Live		0,3	
DWalS4			E-y		1	
DWalS5	Linear Add	Yes	Dead		1	Dead + Response Spectrum [Strength]
DWalS5			E-x		1	
DWalS6	Linear Add	Yes	Dead		1	Dead + Response Spectrum [Strength]
DWalS6			E-y		1	
DWalS7	Linear Add	Yes	Dead		1	Dead (min) + Response Spectrum [Strength]
DWalS7			E-x		1	
DWalS8	Linear Add	Yes	Dead		1	Dead (min) + Response Spectrum [Strength]
DWalS8			E-y		1	

4 Analysis Results

This chapter provides analysis results.

4.1 Structure Results

Table 4.1 - Base Reactions (Part 1 of 2)

Output Case	Case Type	Step Type	Step Number	Step Label	FX tonf	FY tonf	FZ tonf	MX tonf-m	MY tonf-m
Dead	LinStatic				0	0	13233,2262	148750,3555	-422637,8148
Live	LinStatic				0	0	2770,0191	30101,4872	-88966,3524
E-x	LinRespSpec	Max			511,5192	216,5743	0	3881,2263	8730,6117
E-y	LinRespSpec	Max			174,9881	665,4492	0	12001,7464	2998,6207
DSIbS1	Combination				0	0	17864,8554	200812,9799	-570561,05
DSIbS2	Combination				0	0	22019,8841	245965,2107	-704010,5786
DSIbS3	Combination	Max			511,5192	216,5743	14064,232	161662,028	-440597,1088
DSIbS3	Combination	Min			-511,5192	-216,5743	14064,232	153899,5753	-458058,3323
DSIbS4	Combination	Max			174,9881	665,4492	14064,232	169782,548	-446329,0998
DSIbS4	Combination	Min			-174,9881	-665,4492	14064,232	145779,0553	-452326,3412
DSIbS5	Combination	Max			511,5192	216,5743	13233,2262	152631,5818	-413907,2031
DSIbS5	Combination	Min			-511,5192	-216,5743	13233,2262	144869,1292	-431368,4265
DSIbS6	Combination	Max			174,9881	665,4492	13233,2262	160752,1019	-419639,1941
DSIbS6	Combination	Min			-174,9881	-665,4492	13233,2262	136748,6091	-425636,4355
DSIbS7	Combination	Max			511,5192	216,5743	13233,2262	152631,5818	-413907,2031
DSIbS7	Combination	Min			-511,5192	-216,5743	13233,2262	144869,1292	-431368,4265
DSIbS8	Combination	Max			174,9881	665,4492	13233,2262	160752,1019	-419639,1941
DSIbS8	Combination	Min			-174,9881	-665,4492	13233,2262	136748,6091	-425636,4355
DStlS1	Combination				0	0	17864,8554	200812,9799	-570561,05
DStlS2	Combination				0	0	22019,8841	245965,2107	-704010,5786
DStlS3	Combination	Max			511,5192	216,5743	14064,232	161662,028	-440597,1088
DStlS3	Combination	Min			-511,5192	-216,5743	14064,232	153899,5753	-458058,3323
DStlS4	Combination	Max			174,9881	665,4492	14064,232	169782,548	-446329,0998
DStlS4	Combination	Min			-174,9881	-665,4492	14064,232	145779,0553	-452326,3412
DStlS5	Combination	Max			511,5192	216,5743	13233,2262	152631,5818	-413907,2031
DStlS5	Combination	Min			-511,5192	-216,5743	13233,2262	144869,1292	-431368,4265
DStlS6	Combination	Max			174,9881	665,4492	13233,2262	160752,1019	-419639,1941
DStlS6	Combination	Min			-174,9881	-665,4492	13233,2262	136748,6091	-425636,4355
DStlS7	Combination	Max			511,5192	216,5743	13233,2262	152631,5818	-413907,2031
DStlS7	Combination	Min			-511,5192	-216,5743	13233,2262	144869,1292	-431368,4265
DStlS8	Combination	Max			174,9881	665,4492	13233,2262	160752,1019	-419639,1941
DStlS8	Combination	Min			-174,9881	-665,4492	13233,2262	136748,6091	-425636,4355
DStlD1	Combination				0	0	13233,2262	148750,3555	-422637,8148
DStlD2	Combination				0	0	16003,2454	178851,8427	-511604,1672
DWalS1	Combination				0	0	17864,8554	200812,9799	-570561,05
DWalS2	Combination				0	0	22019,8841	245965,2107	-704010,5786
DWalS3	Combination	Max			511,5192	216,5743	14064,232	161662,028	-440597,1088
DWalS3	Combination	Min			-511,5192	-216,5743	14064,232	153899,5753	-458058,3323
DWalS4	Combination	Max			174,9881	665,4492	14064,232	169782,548	-446329,0998
DWalS4	Combination	Min			-174,9881	-665,4492	14064,232	145779,0553	-452326,3412
DWalS5	Combination	Max			511,5192	216,5743	13233,2262	152631,5818	-413907,2031
DWalS5	Combination	Min			-511,5192	-216,5743	13233,2262	144869,1292	-431368,4265
DWalS6	Combination	Max			174,9881	665,4492	13233,2262	160752,1019	-419639,1941
DWalS6	Combination	Min			-174,9881	-665,4492	13233,2262	136748,6091	-425636,4355
DWalS7	Combination	Max			511,5192	216,5743	13233,2262	152631,5818	-413907,2031
DWalS7	Combination	Min			-511,5192	-216,5743	13233,2262	144869,1292	-431368,4265
DWalS8	Combination	Max			174,9881	665,4492	13233,2262	160752,1019	-419639,1941
DWalS8	Combination	Min			-174,9881	-665,4492	13233,2262	136748,6091	-425636,4355
DConS1	Combination				0	0	17864,8554	200812,9799	-570561,05
DConS2	Combination				0	0	22019,8841	245965,2107	-704010,5786
DConS3	Combination	Max			511,5192	216,5743	14064,232	161662,028	-440597,1088
DConS3	Combination	Min			-511,5192	-216,5743	14064,232	153899,5753	-458058,3323
DConS4	Combination	Max			174,9881	665,4492	14064,232	169782,548	-446329,0998

Output Case	Case Type	Step Type	Step Number	Step Label	FX tonf	FY tonf	FZ tonf	MX tonf-m	MY tonf-m
DConS4	Combination	Min			-174,9881	-665,4492	14064,232	145779,0553	-452326,3412
DConS5	Combination	Max			511,5192	216,5743	13233,2262	152631,5818	-413907,2031
DConS5	Combination	Min			-511,5192	-216,5743	13233,2262	144869,1292	-431368,4265
DConS6	Combination	Max			174,9881	665,4492	13233,2262	160752,1019	-419639,1941
DConS6	Combination	Min			-174,9881	-665,4492	13233,2262	136748,6091	-425636,4355
DConS7	Combination	Max			511,5192	216,5743	13233,2262	152631,5818	-413907,2031
DConS7	Combination	Min			-511,5192	-216,5743	13233,2262	144869,1292	-431368,4265
DConS8	Combination	Max			174,9881	665,4492	13233,2262	160752,1019	-419639,1941
DConS8	Combination	Min			-174,9881	-665,4492	13233,2262	136748,6091	-425636,4355

Table 4.1 - Base Reactions (Part 2 of 2)

MZ tonf-m	X m	Y m	Z m
0	0	0	-3,4
0	0	0	-3,4
8475,6109	0	0	-3,4
21878,172	0	0	-3,4
0	0	0	-3,4
0	0	0	-3,4
8475,6109	0	0	-3,4
-8475,6109	0	0	-3,4
21878,172	0	0	-3,4
-21878,172	0	0	-3,4
8475,6109	0	0	-3,4
-8475,6109	0	0	-3,4
21878,172	0	0	-3,4
-21878,172	0	0	-3,4
8475,6109	0	0	-3,4
-8475,6109	0	0	-3,4
21878,172	0	0	-3,4
-21878,172	0	0	-3,4
0	0	0	-3,4
0	0	0	-3,4
8475,6109	0	0	-3,4
-8475,6109	0	0	-3,4
21878,172	0	0	-3,4
-21878,172	0	0	-3,4
8475,6109	0	0	-3,4
-8475,6109	0	0	-3,4
21878,172	0	0	-3,4
-21878,172	0	0	-3,4
8475,6109	0	0	-3,4
-8475,6109	0	0	-3,4
21878,172	0	0	-3,4
-21878,172	0	0	-3,4
0	0	0	-3,4
0	0	0	-3,4
0	0	0	-3,4
0	0	0	-3,4
8475,6109	0	0	-3,4
-8475,6109	0	0	-3,4
21878,172	0	0	-3,4
-21878,172	0	0	-3,4
8475,6109	0	0	-3,4
-8475,6109	0	0	-3,4
21878,172	0	0	-3,4
-21878,172	0	0	-3,4
8475,6109	0	0	-3,4
-8475,6109	0	0	-3,4

MZ tonf-m	X m	Y m	Z m
21878,172	0	0	-3,4
-21878,172	0	0	-3,4
0	0	0	-3,4
0	0	0	-3,4
8475,6109	0	0	-3,4
-8475,6109	0	0	-3,4
21878,172	0	0	-3,4
-21878,172	0	0	-3,4
8475,6109	0	0	-3,4
-8475,6109	0	0	-3,4
21878,172	0	0	-3,4
-21878,172	0	0	-3,4
8475,6109	0	0	-3,4
-8475,6109	0	0	-3,4
21878,172	0	0	-3,4
-21878,172	0	0	-3,4

4.2 Story Results

Table 4.2 - Story Drifts

Story	Output Case	Case Type	Step Type	Step Number	Step Label	Direction	Drift	Label	X m	Y m	Z m
+26.750	Dead	LinStatic				X	0,000185	137	9,8	11,75	27,5
+26.750	Dead	LinStatic				Y	0,0002	8	6,6	17,2	27,5
+26.750	Live	LinStatic				X	2,6E-05	137	9,8	11,75	27,5
+26.750	Live	LinStatic				Y	3,6E-05	8	6,6	17,2	27,5
+26.750	E-x	LinRespSpec	Max			X	0,001259	137	9,8	11,75	27,5
+26.750	E-x	LinRespSpec	Max			Y	0,000594	137	9,8	11,75	27,5
+26.750	E-y	LinRespSpec	Max			X	0,000547	137	9,8	11,75	27,5
+26.750	E-y	LinRespSpec	Max			Y	0,000772	137	9,8	11,75	27,5
+26.750	DSlbS1	Combination				X	0,00025	137	9,8	11,75	27,5
+26.750	DSlbS1	Combination				Y	0,000271	8	6,6	17,2	27,5
+26.750	DSlbS2	Combination				X	0,000289	137	9,8	11,75	27,5
+26.750	DSlbS2	Combination				Y	0,000324	8	6,6	17,2	27,5
+26.750	DSlbS3	Combination	Max			X	0,001452	137	9,8	11,75	27,5
+26.750	DSlbS3	Combination	Max			Y	0,000455	137	9,8	11,75	27,5
+26.750	DSlbS3	Combination	Min			X	0,001066	137	9,8	11,75	27,5
+26.750	DSlbS3	Combination	Min			Y	0,000735	52	9,8	17,2	27,5
+26.750	DSlbS4	Combination	Max			X	0,00074	137	9,8	11,75	27,5
+26.750	DSlbS4	Combination	Max			Y	0,000632	137	9,8	11,75	27,5
+26.750	DSlbS4	Combination	Min			X	0,000354	137	9,8	11,75	27,5
+26.750	DSlbS4	Combination	Min			Y	0,000912	52	9,8	17,2	27,5
+26.750	DSlbS5	Combination	Max			X	0,001444	137	9,8	11,75	27,5
+26.750	DSlbS5	Combination	Max			Y	0,000463	137	9,8	11,75	27,5
+26.750	DSlbS5	Combination	Min			X	0,001074	137	9,8	11,75	27,5
+26.750	DSlbS5	Combination	Min			Y	0,000726	52	9,8	17,2	27,5
+26.750	DSlbS6	Combination	Max			X	0,000732	137	9,8	11,75	27,5
+26.750	DSlbS6	Combination	Max			Y	0,000641	137	9,8	11,75	27,5
+26.750	DSlbS6	Combination	Min			X	0,000362	137	9,8	11,75	27,5
+26.750	DSlbS6	Combination	Min			Y	0,000904	52	9,8	17,2	27,5
+26.750	DSlbS7	Combination	Max			X	0,001444	137	9,8	11,75	27,5
+26.750	DSlbS7	Combination	Max			Y	0,000463	137	9,8	11,75	27,5
+26.750	DSlbS7	Combination	Min			X	0,001074	137	9,8	11,75	27,5
+26.750	DSlbS7	Combination	Min			Y	0,000726	52	9,8	17,2	27,5
+26.750	DSlbS8	Combination	Max			X	0,000732	137	9,8	11,75	27,5
+26.750	DSlbS8	Combination	Max			Y	0,000641	137	9,8	11,75	27,5
+26.750	DSlbS8	Combination	Min			X	0,000362	137	9,8	11,75	27,5
+26.750	DSlbS8	Combination	Min			Y	0,000904	52	9,8	17,2	27,5
+26.750	DStlS1	Combination				X	0,00025	137	9,8	11,75	27,5

Story	Output Case	Case Type	Step Type	Step Number	Step Label	Direction	Drift	Label	X m	Y m	Z m
+26.750	DStlS1	Combination				Y	0,000271	8	6,6	17,2	27,5
+26.750	DStlS2	Combination				X	0,000289	137	9,8	11,75	27,5
+26.750	DStlS2	Combination				Y	0,000324	8	6,6	17,2	27,5
+26.750	DStlS3	Combination	Max			X	0,001452	137	9,8	11,75	27,5
+26.750	DStlS3	Combination	Max			Y	0,000455	137	9,8	11,75	27,5
+26.750	DStlS3	Combination	Min			X	0,001066	137	9,8	11,75	27,5
+26.750	DStlS3	Combination	Min			Y	0,000735	52	9,8	17,2	27,5
+26.750	DStlS4	Combination	Max			X	0,00074	137	9,8	11,75	27,5
+26.750	DStlS4	Combination	Max			Y	0,000632	137	9,8	11,75	27,5
+26.750	DStlS4	Combination	Min			X	0,000354	137	9,8	11,75	27,5
+26.750	DStlS4	Combination	Min			Y	0,000912	52	9,8	17,2	27,5
+26.750	DStlS5	Combination	Max			X	0,001444	137	9,8	11,75	27,5
+26.750	DStlS5	Combination	Max			Y	0,000463	137	9,8	11,75	27,5
+26.750	DStlS5	Combination	Min			X	0,001074	137	9,8	11,75	27,5
+26.750	DStlS5	Combination	Min			Y	0,000726	52	9,8	17,2	27,5
+26.750	DStlS6	Combination	Max			X	0,000732	137	9,8	11,75	27,5
+26.750	DStlS6	Combination	Max			Y	0,000641	137	9,8	11,75	27,5
+26.750	DStlS6	Combination	Min			X	0,000362	137	9,8	11,75	27,5
+26.750	DStlS6	Combination	Min			Y	0,000904	52	9,8	17,2	27,5
+26.750	DStlS7	Combination	Max			X	0,001444	137	9,8	11,75	27,5
+26.750	DStlS7	Combination	Max			Y	0,000463	137	9,8	11,75	27,5
+26.750	DStlS7	Combination	Min			X	0,001074	137	9,8	11,75	27,5
+26.750	DStlS7	Combination	Min			Y	0,000726	52	9,8	17,2	27,5
+26.750	DStlS8	Combination	Max			X	0,000732	137	9,8	11,75	27,5
+26.750	DStlS8	Combination	Max			Y	0,000641	137	9,8	11,75	27,5
+26.750	DStlS8	Combination	Min			X	0,000362	137	9,8	11,75	27,5
+26.750	DStlS8	Combination	Min			Y	0,000904	52	9,8	17,2	27,5
+26.750	DStlD1	Combination				X	0,000185	137	9,8	11,75	27,5
+26.750	DStlD1	Combination				Y	0,0002	8	6,6	17,2	27,5
+26.750	DStlD2	Combination				X	0,000211	137	9,8	11,75	27,5
+26.750	DStlD2	Combination				Y	0,000236	8	6,6	17,2	27,5
+26.750	DWalS1	Combination				X	0,00025	137	9,8	11,75	27,5
+26.750	DWalS1	Combination				Y	0,000271	8	6,6	17,2	27,5
+26.750	DWalS2	Combination				X	0,000289	137	9,8	11,75	27,5
+26.750	DWalS2	Combination				Y	0,000324	8	6,6	17,2	27,5
+26.750	DWalS3	Combination	Max			X	0,001452	137	9,8	11,75	27,5
+26.750	DWalS3	Combination	Max			Y	0,000455	137	9,8	11,75	27,5
+26.750	DWalS3	Combination	Min			X	0,001066	137	9,8	11,75	27,5
+26.750	DWalS3	Combination	Min			Y	0,000735	52	9,8	17,2	27,5
+26.750	DWalS4	Combination	Max			X	0,00074	137	9,8	11,75	27,5
+26.750	DWalS4	Combination	Max			Y	0,000632	137	9,8	11,75	27,5
+26.750	DWalS4	Combination	Min			X	0,000354	137	9,8	11,75	27,5
+26.750	DWalS4	Combination	Min			Y	0,000912	52	9,8	17,2	27,5
+26.750	DWalS5	Combination	Max			X	0,001444	137	9,8	11,75	27,5
+26.750	DWalS5	Combination	Max			Y	0,000463	137	9,8	11,75	27,5
+26.750	DWalS5	Combination	Min			X	0,001074	137	9,8	11,75	27,5
+26.750	DWalS5	Combination	Min			Y	0,000726	52	9,8	17,2	27,5
+26.750	DWalS6	Combination	Max			X	0,000732	137	9,8	11,75	27,5
+26.750	DWalS6	Combination	Max			Y	0,000641	137	9,8	11,75	27,5
+26.750	DWalS6	Combination	Min			X	0,000362	137	9,8	11,75	27,5
+26.750	DWalS6	Combination	Min			Y	0,000904	52	9,8	17,2	27,5
+26.750	DWalS7	Combination	Max			X	0,001444	137	9,8	11,75	27,5
+26.750	DWalS7	Combination	Max			Y	0,000463	137	9,8	11,75	27,5
+26.750	DWalS7	Combination	Min			X	0,001074	137	9,8	11,75	27,5
+26.750	DWalS7	Combination	Min			Y	0,000726	52	9,8	17,2	27,5
+26.750	DWalS8	Combination	Max			X	0,000732	137	9,8	11,75	27,5
+26.750	DWalS8	Combination	Max			Y	0,000641	137	9,8	11,75	27,5
+26.750	DWalS8	Combination	Min			X	0,000362	137	9,8	11,75	27,5
+26.750	DWalS8	Combination	Min			Y	0,000904	52	9,8	17,2	27,5
+26.750	DConS1	Combination				X	0,00025	137	9,8	11,75	27,5

Story	Output Case	Case Type	Step Type	Step Number	Step Label	Direction	Drift	Label	X m	Y m	Z m
+26.750	DConS1	Combination				Y	0,000271	8	6,6	17,2	27,5
+26.750	DConS2	Combination				X	0,000289	137	9,8	11,75	27,5
+26.750	DConS2	Combination				Y	0,000324	8	6,6	17,2	27,5
+26.750	DConS3	Combination	Max			X	0,001452	137	9,8	11,75	27,5
+26.750	DConS3	Combination	Max			Y	0,000455	137	9,8	11,75	27,5
+26.750	DConS3	Combination	Min			X	0,001066	137	9,8	11,75	27,5
+26.750	DConS3	Combination	Min			Y	0,000735	52	9,8	17,2	27,5
+26.750	DConS4	Combination	Max			X	0,00074	137	9,8	11,75	27,5
+26.750	DConS4	Combination	Max			Y	0,000632	137	9,8	11,75	27,5
+26.750	DConS4	Combination	Min			X	0,000354	137	9,8	11,75	27,5
+26.750	DConS4	Combination	Min			Y	0,000912	52	9,8	17,2	27,5
+26.750	DConS5	Combination	Max			X	0,001444	137	9,8	11,75	27,5
+26.750	DConS5	Combination	Max			Y	0,000463	137	9,8	11,75	27,5
+26.750	DConS5	Combination	Min			X	0,001074	137	9,8	11,75	27,5
+26.750	DConS5	Combination	Min			Y	0,000726	52	9,8	17,2	27,5
+26.750	DConS6	Combination	Max			X	0,000732	137	9,8	11,75	27,5
+26.750	DConS6	Combination	Max			Y	0,000641	137	9,8	11,75	27,5
+26.750	DConS6	Combination	Min			X	0,000362	137	9,8	11,75	27,5
+26.750	DConS6	Combination	Min			Y	0,000904	52	9,8	17,2	27,5
+26.750	DConS7	Combination	Max			X	0,001444	137	9,8	11,75	27,5
+26.750	DConS7	Combination	Max			Y	0,000463	137	9,8	11,75	27,5
+26.750	DConS7	Combination	Min			X	0,001074	137	9,8	11,75	27,5
+26.750	DConS7	Combination	Min			Y	0,000726	52	9,8	17,2	27,5
+26.750	DConS8	Combination	Max			X	0,000732	137	9,8	11,75	27,5
+26.750	DConS8	Combination	Max			Y	0,000641	137	9,8	11,75	27,5
+26.750	DConS8	Combination	Min			X	0,000362	137	9,8	11,75	27,5
+26.750	DConS8	Combination	Min			Y	0,000904	52	9,8	17,2	27,5
+24.20	Dead	LinStatic				Y	0,000171	8	6,6	17,2	24,2
+24.20	Live	LinStatic				Y	3E-05	8	6,6	17,2	24,2
+24.20	E-x	LinRespSpec	Max			X	0,000816	9	12,9	0	24,2
+24.20	E-x	LinRespSpec	Max			Y	0,000444	28	63,8	6	24,2
+24.20	E-y	LinRespSpec	Max			X	0,000266	13	19,2	0	24,2
+24.20	E-y	LinRespSpec	Max			Y	0,000666	20	25,5	17,2	24,2
+24.20	DSlbS1	Combination				Y	0,000231	8	6,6	17,2	24,2
+24.20	DSlbS2	Combination				Y	0,000277	8	6,6	17,2	24,2
+24.20	DSlbS3	Combination	Max			X	0,000828	9	12,9	0	24,2
+24.20	DSlbS3	Combination	Max			Y	0,000329	28	63,8	6	24,2
+24.20	DSlbS3	Combination	Min			X	0,000804	17	25,5	0	24,2
+24.20	DSlbS3	Combination	Min			Y	0,000564	49	63,8	23,2	24,2
+24.20	DSlbS4	Combination	Max			X	0,00028	1	0	0	24,2
+24.20	DSlbS4	Combination	Max			Y	0,000515	28	63,8	6	24,2
+24.20	DSlbS4	Combination	Min			X	0,000255	17	25,5	0	24,2
+24.20	DSlbS4	Combination	Min			Y	0,000829	20	25,5	17,2	24,2
+24.20	DSlbS5	Combination	Max			X	0,000828	9	12,9	0	24,2
+24.20	DSlbS5	Combination	Max			Y	0,000333	28	63,8	6	24,2
+24.20	DSlbS5	Combination	Min			X	0,000805	17	25,5	0	24,2
+24.20	DSlbS5	Combination	Min			Y	0,000559	49	63,8	23,2	24,2
+24.20	DSlbS6	Combination	Max			X	0,000279	1	0	0	24,2
+24.20	DSlbS6	Combination	Max			Y	0,00052	28	63,8	6	24,2
+24.20	DSlbS6	Combination	Min			X	0,000255	17	25,5	0	24,2
+24.20	DSlbS6	Combination	Min			Y	0,000822	20	25,5	17,2	24,2
+24.20	DSlbS7	Combination	Max			X	0,000828	9	12,9	0	24,2
+24.20	DSlbS7	Combination	Max			Y	0,000333	28	63,8	6	24,2
+24.20	DSlbS7	Combination	Min			X	0,000805	17	25,5	0	24,2
+24.20	DSlbS7	Combination	Min			Y	0,000559	49	63,8	23,2	24,2
+24.20	DSlbS8	Combination	Max			X	0,000279	1	0	0	24,2
+24.20	DSlbS8	Combination	Max			Y	0,00052	28	63,8	6	24,2
+24.20	DSlbS8	Combination	Min			X	0,000255	17	25,5	0	24,2
+24.20	DSlbS8	Combination	Min			Y	0,000822	20	25,5	17,2	24,2
+24.20	DStlS1	Combination				Y	0,000231	8	6,6	17,2	24,2

Story	Output Case	Case Type	Step Type	Step Number	Step Label	Direction	Drift	Label	X m	Y m	Z m
+24.20	DStlS2	Combination				Y	0,000277	8	6,6	17,2	24,2
+24.20	DStlS3	Combination	Max			X	0,000828	9	12,9	0	24,2
+24.20	DStlS3	Combination	Max			Y	0,000329	28	63,8	6	24,2
+24.20	DStlS3	Combination	Min			X	0,000804	17	25,5	0	24,2
+24.20	DStlS3	Combination	Min			Y	0,000564	49	63,8	23,2	24,2
+24.20	DStlS4	Combination	Max			X	0,00028	1	0	0	24,2
+24.20	DStlS4	Combination	Max			Y	0,000515	28	63,8	6	24,2
+24.20	DStlS4	Combination	Min			X	0,000255	17	25,5	0	24,2
+24.20	DStlS4	Combination	Min			Y	0,000829	20	25,5	17,2	24,2
+24.20	DStlS5	Combination	Max			X	0,000828	9	12,9	0	24,2
+24.20	DStlS5	Combination	Max			Y	0,000333	28	63,8	6	24,2
+24.20	DStlS5	Combination	Min			X	0,000805	17	25,5	0	24,2
+24.20	DStlS5	Combination	Min			Y	0,000559	49	63,8	23,2	24,2
+24.20	DStlS6	Combination	Max			X	0,000279	1	0	0	24,2
+24.20	DStlS6	Combination	Max			Y	0,00052	28	63,8	6	24,2
+24.20	DStlS6	Combination	Min			X	0,000255	17	25,5	0	24,2
+24.20	DStlS6	Combination	Min			Y	0,000822	20	25,5	17,2	24,2
+24.20	DStlS7	Combination	Max			X	0,000828	9	12,9	0	24,2
+24.20	DStlS7	Combination	Max			Y	0,000333	28	63,8	6	24,2
+24.20	DStlS7	Combination	Min			X	0,000805	17	25,5	0	24,2
+24.20	DStlS7	Combination	Min			Y	0,000559	49	63,8	23,2	24,2
+24.20	DStlS8	Combination	Max			X	0,000279	1	0	0	24,2
+24.20	DStlS8	Combination	Max			Y	0,00052	28	63,8	6	24,2
+24.20	DStlS8	Combination	Min			X	0,000255	17	25,5	0	24,2
+24.20	DStlS8	Combination	Min			Y	0,000822	20	25,5	17,2	24,2
+24.20	DStlD1	Combination				Y	0,000171	8	6,6	17,2	24,2
+24.20	DStlD2	Combination				Y	0,000202	8	6,6	17,2	24,2
+24.20	DWalS1	Combination				Y	0,000231	8	6,6	17,2	24,2
+24.20	DWalS2	Combination				Y	0,000277	8	6,6	17,2	24,2
+24.20	DWalS3	Combination	Max			X	0,000828	9	12,9	0	24,2
+24.20	DWalS3	Combination	Max			Y	0,000329	28	63,8	6	24,2
+24.20	DWalS3	Combination	Min			X	0,000804	17	25,5	0	24,2
+24.20	DWalS3	Combination	Min			Y	0,000564	49	63,8	23,2	24,2
+24.20	DWalS4	Combination	Max			X	0,00028	1	0	0	24,2
+24.20	DWalS4	Combination	Max			Y	0,000515	28	63,8	6	24,2
+24.20	DWalS4	Combination	Min			X	0,000255	17	25,5	0	24,2
+24.20	DWalS4	Combination	Min			Y	0,000829	20	25,5	17,2	24,2
+24.20	DWalS5	Combination	Max			X	0,000828	9	12,9	0	24,2
+24.20	DWalS5	Combination	Max			Y	0,000333	28	63,8	6	24,2
+24.20	DWalS5	Combination	Min			X	0,000805	17	25,5	0	24,2
+24.20	DWalS5	Combination	Min			Y	0,000559	49	63,8	23,2	24,2
+24.20	DWalS6	Combination	Max			X	0,000279	1	0	0	24,2
+24.20	DWalS6	Combination	Max			Y	0,00052	28	63,8	6	24,2
+24.20	DWalS6	Combination	Min			X	0,000255	17	25,5	0	24,2
+24.20	DWalS6	Combination	Min			Y	0,000822	20	25,5	17,2	24,2
+24.20	DWalS7	Combination	Max			X	0,000828	9	12,9	0	24,2
+24.20	DWalS7	Combination	Max			Y	0,000333	28	63,8	6	24,2
+24.20	DWalS7	Combination	Min			X	0,000805	17	25,5	0	24,2
+24.20	DWalS7	Combination	Min			Y	0,000559	49	63,8	23,2	24,2
+24.20	DWalS8	Combination	Max			X	0,000279	1	0	0	24,2
+24.20	DWalS8	Combination	Max			Y	0,00052	28	63,8	6	24,2
+24.20	DWalS8	Combination	Min			X	0,000255	17	25,5	0	24,2
+24.20	DWalS8	Combination	Min			Y	0,000822	20	25,5	17,2	24,2
+24.20	DConS1	Combination				Y	0,000231	8	6,6	17,2	24,2
+24.20	DConS2	Combination				Y	0,000277	8	6,6	17,2	24,2
+24.20	DConS3	Combination	Max			X	0,000828	9	12,9	0	24,2
+24.20	DConS3	Combination	Max			Y	0,000329	28	63,8	6	24,2
+24.20	DConS3	Combination	Min			X	0,000804	17	25,5	0	24,2
+24.20	DConS3	Combination	Min			Y	0,000564	49	63,8	23,2	24,2
+24.20	DConS4	Combination	Max			X	0,00028	1	0	0	24,2

Story	Output Case	Case Type	Step Type	Step Number	Step Label	Direction	Drift	Label	X m	Y m	Z m
+24.20	DConS4	Combination	Max			Y	0,000515	28	63,8	6	24,2
+24.20	DConS4	Combination	Min			X	0,000255	17	25,5	0	24,2
+24.20	DConS4	Combination	Min			Y	0,000829	20	25,5	17,2	24,2
+24.20	DConS5	Combination	Max			X	0,000828	9	12,9	0	24,2
+24.20	DConS5	Combination	Max			Y	0,000333	28	63,8	6	24,2
+24.20	DConS5	Combination	Min			X	0,000805	17	25,5	0	24,2
+24.20	DConS5	Combination	Min			Y	0,000559	49	63,8	23,2	24,2
+24.20	DConS6	Combination	Max			X	0,000279	1	0	0	24,2
+24.20	DConS6	Combination	Max			Y	0,00052	28	63,8	6	24,2
+24.20	DConS6	Combination	Min			X	0,000255	17	25,5	0	24,2
+24.20	DConS6	Combination	Min			Y	0,000822	20	25,5	17,2	24,2
+24.20	DConS7	Combination	Max			X	0,000828	9	12,9	0	24,2
+24.20	DConS7	Combination	Max			Y	0,000333	28	63,8	6	24,2
+24.20	DConS7	Combination	Min			X	0,000805	17	25,5	0	24,2
+24.20	DConS7	Combination	Min			Y	0,000559	49	63,8	23,2	24,2
+24.20	DConS8	Combination	Max			X	0,000279	1	0	0	24,2
+24.20	DConS8	Combination	Max			Y	0,00052	28	63,8	6	24,2
+24.20	DConS8	Combination	Min			X	0,000255	17	25,5	0	24,2
+24.20	DConS8	Combination	Min			Y	0,000822	20	25,5	17,2	24,2
+19.90	Dead	LinStatic				Y	0,000157	5	6,6	0	19,9
+19.90	Live	LinStatic				Y	3E-05	5	6,6	0	19,9
+19.90	E-x	LinRespSpec	Max			X	0,000908	113	0	-3	19,9
+19.90	E-x	LinRespSpec	Max			Y	0,00046	49	63,8	23,2	19,9
+19.90	E-y	LinRespSpec	Max			X	0,000296	113	0	-3	19,9
+19.90	E-y	LinRespSpec	Max			Y	0,000686	22	31,8	3	19,9
+19.90	DSlbS1	Combination				Y	0,000212	5	6,6	0	19,9
+19.90	DSlbS2	Combination				Y	0,000257	5	6,6	0	19,9
+19.90	DSlbS3	Combination	Max			X	0,00092	113	0	-3	19,9
+19.90	DSlbS3	Combination	Max			Y	0,000346	49	63,8	23,2	19,9
+19.90	DSlbS3	Combination	Min			X	0,000896	113	0	-3	19,9
+19.90	DSlbS3	Combination	Min			Y	0,000576	36	63,8	11,35	19,9
+19.90	DSlbS4	Combination	Max			X	0,000308	113	0	-3	19,9
+19.90	DSlbS4	Combination	Max			Y	0,000547	45	44,4	20,2	19,9
+19.90	DSlbS4	Combination	Min			X	0,000284	113	0	-3	19,9
+19.90	DSlbS4	Combination	Min			Y	0,000838	13	19,2	0	19,9
+19.90	DSlbS5	Combination	Max			X	0,000919	113	0	-3	19,9
+19.90	DSlbS5	Combination	Max			Y	0,00035	49	63,8	23,2	19,9
+19.90	DSlbS5	Combination	Min			X	0,000897	113	0	-3	19,9
+19.90	DSlbS5	Combination	Min			Y	0,000572	42	63,8	17,85	19,9
+19.90	DSlbS6	Combination	Max			X	0,000307	113	0	-3	19,9
+19.90	DSlbS6	Combination	Max			Y	0,000552	45	44,4	20,2	19,9
+19.90	DSlbS6	Combination	Min			X	0,000285	113	0	-3	19,9
+19.90	DSlbS6	Combination	Min			Y	0,00083	22	31,8	3	19,9
+19.90	DSlbS7	Combination	Max			X	0,000919	113	0	-3	19,9
+19.90	DSlbS7	Combination	Max			Y	0,00035	49	63,8	23,2	19,9
+19.90	DSlbS7	Combination	Min			X	0,000897	113	0	-3	19,9
+19.90	DSlbS7	Combination	Min			Y	0,000572	42	63,8	17,85	19,9
+19.90	DSlbS8	Combination	Max			X	0,000307	113	0	-3	19,9
+19.90	DSlbS8	Combination	Max			Y	0,000552	45	44,4	20,2	19,9
+19.90	DSlbS8	Combination	Min			X	0,000285	113	0	-3	19,9
+19.90	DSlbS8	Combination	Min			Y	0,00083	22	31,8	3	19,9
+19.90	DStlS1	Combination				Y	0,000212	5	6,6	0	19,9
+19.90	DStlS2	Combination				Y	0,000257	5	6,6	0	19,9
+19.90	DStlS3	Combination	Max			X	0,00092	113	0	-3	19,9
+19.90	DStlS3	Combination	Max			Y	0,000346	49	63,8	23,2	19,9
+19.90	DStlS3	Combination	Min			X	0,000896	113	0	-3	19,9
+19.90	DStlS3	Combination	Min			Y	0,000576	36	63,8	11,35	19,9
+19.90	DStlS4	Combination	Max			X	0,000308	113	0	-3	19,9
+19.90	DStlS4	Combination	Max			Y	0,000547	45	44,4	20,2	19,9
+19.90	DStlS4	Combination	Min			X	0,000284	113	0	-3	19,9

Story	Output Case	Case Type	Step Type	Step Number	Step Label	Direction	Drift	Label	X m	Y m	Z m
+19.90	DStlS4	Combination	Min			Y	0,000838	13	19,2	0	19,9
+19.90	DStlS5	Combination	Max			X	0,000919	113	0	-3	19,9
+19.90	DStlS5	Combination	Max			Y	0,00035	49	63,8	23,2	19,9
+19.90	DStlS5	Combination	Min			X	0,000897	113	0	-3	19,9
+19.90	DStlS5	Combination	Min			Y	0,000572	42	63,8	17,85	19,9
+19.90	DStlS6	Combination	Max			X	0,000307	113	0	-3	19,9
+19.90	DStlS6	Combination	Max			Y	0,000552	45	44,4	20,2	19,9
+19.90	DStlS6	Combination	Min			X	0,000285	113	0	-3	19,9
+19.90	DStlS6	Combination	Min			Y	0,00083	22	31,8	3	19,9
+19.90	DStlS7	Combination	Max			X	0,000919	113	0	-3	19,9
+19.90	DStlS7	Combination	Max			Y	0,00035	49	63,8	23,2	19,9
+19.90	DStlS7	Combination	Min			X	0,000897	113	0	-3	19,9
+19.90	DStlS7	Combination	Min			Y	0,000572	42	63,8	17,85	19,9
+19.90	DStlS8	Combination	Max			X	0,000307	113	0	-3	19,9
+19.90	DStlS8	Combination	Max			Y	0,000552	45	44,4	20,2	19,9
+19.90	DStlS8	Combination	Min			X	0,000285	113	0	-3	19,9
+19.90	DStlS8	Combination	Min			Y	0,00083	22	31,8	3	19,9
+19.90	DStlD1	Combination				Y	0,000157	5	6,6	0	19,9
+19.90	DStlD2	Combination				Y	0,000187	5	6,6	0	19,9
+19.90	DWalS1	Combination				Y	0,000212	5	6,6	0	19,9
+19.90	DWalS2	Combination				Y	0,000257	5	6,6	0	19,9
+19.90	DWalS3	Combination	Max			X	0,00092	113	0	-3	19,9
+19.90	DWalS3	Combination	Max			Y	0,000346	49	63,8	23,2	19,9
+19.90	DWalS3	Combination	Min			X	0,000896	113	0	-3	19,9
+19.90	DWalS3	Combination	Min			Y	0,000576	36	63,8	11,35	19,9
+19.90	DWalS4	Combination	Max			X	0,000308	113	0	-3	19,9
+19.90	DWalS4	Combination	Max			Y	0,000547	45	44,4	20,2	19,9
+19.90	DWalS4	Combination	Min			X	0,000284	113	0	-3	19,9
+19.90	DWalS4	Combination	Min			Y	0,000838	13	19,2	0	19,9
+19.90	DWalS5	Combination	Max			X	0,000919	113	0	-3	19,9
+19.90	DWalS5	Combination	Max			Y	0,00035	49	63,8	23,2	19,9
+19.90	DWalS5	Combination	Min			X	0,000897	113	0	-3	19,9
+19.90	DWalS5	Combination	Min			Y	0,000572	42	63,8	17,85	19,9
+19.90	DWalS6	Combination	Max			X	0,000307	113	0	-3	19,9
+19.90	DWalS6	Combination	Max			Y	0,000552	45	44,4	20,2	19,9
+19.90	DWalS6	Combination	Min			X	0,000285	113	0	-3	19,9
+19.90	DWalS6	Combination	Min			Y	0,00083	22	31,8	3	19,9
+19.90	DWalS7	Combination	Max			X	0,000919	113	0	-3	19,9
+19.90	DWalS7	Combination	Max			Y	0,00035	49	63,8	23,2	19,9
+19.90	DWalS7	Combination	Min			X	0,000897	113	0	-3	19,9
+19.90	DWalS7	Combination	Min			Y	0,000572	42	63,8	17,85	19,9
+19.90	DWalS8	Combination	Max			X	0,000307	113	0	-3	19,9
+19.90	DWalS8	Combination	Max			Y	0,000552	45	44,4	20,2	19,9
+19.90	DWalS8	Combination	Min			X	0,000285	113	0	-3	19,9
+19.90	DWalS8	Combination	Min			Y	0,00083	22	31,8	3	19,9
+19.90	DConS1	Combination				Y	0,000212	5	6,6	0	19,9
+19.90	DConS2	Combination				Y	0,000257	5	6,6	0	19,9
+19.90	DConS3	Combination	Max			X	0,00092	113	0	-3	19,9
+19.90	DConS3	Combination	Max			Y	0,000346	49	63,8	23,2	19,9
+19.90	DConS3	Combination	Min			X	0,000896	113	0	-3	19,9
+19.90	DConS3	Combination	Min			Y	0,000576	36	63,8	11,35	19,9
+19.90	DConS4	Combination	Max			X	0,000308	113	0	-3	19,9
+19.90	DConS4	Combination	Max			Y	0,000547	45	44,4	20,2	19,9
+19.90	DConS4	Combination	Min			X	0,000284	113	0	-3	19,9
+19.90	DConS4	Combination	Min			Y	0,000838	13	19,2	0	19,9
+19.90	DConS5	Combination	Max			X	0,000919	113	0	-3	19,9
+19.90	DConS5	Combination	Max			Y	0,00035	49	63,8	23,2	19,9
+19.90	DConS5	Combination	Min			X	0,000897	113	0	-3	19,9
+19.90	DConS5	Combination	Min			Y	0,000572	42	63,8	17,85	19,9
+19.90	DConS6	Combination	Max			X	0,000307	113	0	-3	19,9

Story	Output Case	Case Type	Step Type	Step Number	Step Label	Direction	Drift	Label	X m	Y m	Z m
+19.90	DConS6	Combination	Max			Y	0,000552	45	44,4	20,2	19,9
+19.90	DConS6	Combination	Min			X	0,000285	113	0	-3	19,9
+19.90	DConS6	Combination	Min			Y	0,00083	22	31,8	3	19,9
+19.90	DConS7	Combination	Max			X	0,000919	113	0	-3	19,9
+19.90	DConS7	Combination	Max			Y	0,00035	49	63,8	23,2	19,9
+19.90	DConS7	Combination	Min			X	0,000897	113	0	-3	19,9
+19.90	DConS7	Combination	Min			Y	0,000572	42	63,8	17,85	19,9
+19.90	DConS8	Combination	Max			X	0,000307	113	0	-3	19,9
+19.90	DConS8	Combination	Max			Y	0,000552	45	44,4	20,2	19,9
+19.90	DConS8	Combination	Min			X	0,000285	113	0	-3	19,9
+19.90	DConS8	Combination	Min			Y	0,00083	22	31,8	3	19,9
+16.60	Dead	LinStatic				Y	0,000146	2	0	5,45	16,6
+16.60	Live	LinStatic				Y	2,8E-05	2	0	5,45	16,6
+16.60	E-x	LinRespSpec	Max			X	0,000948	113	0	-3	16,6
+16.60	E-x	LinRespSpec	Max			Y	0,000465	49	63,8	23,2	16,6
+16.60	E-y	LinRespSpec	Max			X	0,000308	113	0	-3	16,6
+16.60	E-y	LinRespSpec	Max			Y	0,000685	22	31,8	3	16,6
+16.60	DSlbS1	Combination				Y	0,000197	2	0	5,45	16,6
+16.60	DSlbS2	Combination				Y	0,000239	2	0	5,45	16,6
+16.60	DSlbS3	Combination	Max			X	0,000963	113	0	-3	16,6
+16.60	DSlbS3	Combination	Max			Y	0,000354	127	63,8	26,2	16,6
+16.60	DSlbS3	Combination	Min			X	0,000934	113	0	-3	16,6
+16.60	DSlbS3	Combination	Min			Y	0,000576	49	63,8	23,2	16,6
+16.60	DSlbS4	Combination	Max			X	0,000322	113	0	-3	16,6
+16.60	DSlbS4	Combination	Max			Y	0,000557	24	44,4	3	16,6
+16.60	DSlbS4	Combination	Min			X	0,000293	113	0	-3	16,6
+16.60	DSlbS4	Combination	Min			Y	0,000829	52	9,8	17,2	16,6
+16.60	DSlbS5	Combination	Max			X	0,000962	113	0	-3	16,6
+16.60	DSlbS5	Combination	Max			Y	0,000358	127	63,8	26,2	16,6
+16.60	DSlbS5	Combination	Min			X	0,000935	113	0	-3	16,6
+16.60	DSlbS5	Combination	Min			Y	0,000572	49	63,8	23,2	16,6
+16.60	DSlbS6	Combination	Max			X	0,000321	113	0	-3	16,6
+16.60	DSlbS6	Combination	Max			Y	0,000563	23	38,1	3	16,6
+16.60	DSlbS6	Combination	Min			X	0,000294	113	0	-3	16,6
+16.60	DSlbS6	Combination	Min			Y	0,000821	52	9,8	17,2	16,6
+16.60	DSlbS7	Combination	Max			X	0,000962	113	0	-3	16,6
+16.60	DSlbS7	Combination	Max			Y	0,000358	127	63,8	26,2	16,6
+16.60	DSlbS7	Combination	Min			X	0,000935	113	0	-3	16,6
+16.60	DSlbS7	Combination	Min			Y	0,000572	49	63,8	23,2	16,6
+16.60	DSlbS8	Combination	Max			X	0,000321	113	0	-3	16,6
+16.60	DSlbS8	Combination	Max			Y	0,000563	23	38,1	3	16,6
+16.60	DSlbS8	Combination	Min			X	0,000294	113	0	-3	16,6
+16.60	DSlbS8	Combination	Min			Y	0,000821	52	9,8	17,2	16,6
+16.60	DStlS1	Combination				Y	0,000197	2	0	5,45	16,6
+16.60	DStlS2	Combination				Y	0,000239	2	0	5,45	16,6
+16.60	DStlS3	Combination	Max			X	0,000963	113	0	-3	16,6
+16.60	DStlS3	Combination	Max			Y	0,000354	127	63,8	26,2	16,6
+16.60	DStlS3	Combination	Min			X	0,000934	113	0	-3	16,6
+16.60	DStlS3	Combination	Min			Y	0,000576	49	63,8	23,2	16,6
+16.60	DStlS4	Combination	Max			X	0,000322	113	0	-3	16,6
+16.60	DStlS4	Combination	Max			Y	0,000557	24	44,4	3	16,6
+16.60	DStlS4	Combination	Min			X	0,000293	113	0	-3	16,6
+16.60	DStlS4	Combination	Min			Y	0,000829	52	9,8	17,2	16,6
+16.60	DStlS5	Combination	Max			X	0,000962	113	0	-3	16,6
+16.60	DStlS5	Combination	Max			Y	0,000358	127	63,8	26,2	16,6
+16.60	DStlS5	Combination	Min			X	0,000935	113	0	-3	16,6
+16.60	DStlS5	Combination	Min			Y	0,000572	49	63,8	23,2	16,6
+16.60	DStlS6	Combination	Max			X	0,000321	113	0	-3	16,6
+16.60	DStlS6	Combination	Max			Y	0,000563	23	38,1	3	16,6
+16.60	DStlS6	Combination	Min			X	0,000294	113	0	-3	16,6

Story	Output Case	Case Type	Step Type	Step Number	Step Label	Direction	Drift	Label	X m	Y m	Z m
+16.60	DStlS6	Combination	Min			Y	0,000821	52	9,8	17,2	16,6
+16.60	DStlS7	Combination	Max			X	0,000962	113	0	-3	16,6
+16.60	DStlS7	Combination	Max			Y	0,000358	127	63,8	26,2	16,6
+16.60	DStlS7	Combination	Min			X	0,000935	113	0	-3	16,6
+16.60	DStlS7	Combination	Min			Y	0,000572	49	63,8	23,2	16,6
+16.60	DStlS8	Combination	Max			X	0,000321	113	0	-3	16,6
+16.60	DStlS8	Combination	Max			Y	0,000563	23	38,1	3	16,6
+16.60	DStlS8	Combination	Min			X	0,000294	113	0	-3	16,6
+16.60	DStlS8	Combination	Min			Y	0,000821	52	9,8	17,2	16,6
+16.60	DStlD1	Combination				Y	0,000146	2	0	5,45	16,6
+16.60	DStlD2	Combination				Y	0,000174	2	0	5,45	16,6
+16.60	DWalS1	Combination				Y	0,000197	2	0	5,45	16,6
+16.60	DWalS2	Combination				Y	0,000239	2	0	5,45	16,6
+16.60	DWalS3	Combination	Max			X	0,000963	113	0	-3	16,6
+16.60	DWalS3	Combination	Max			Y	0,000354	127	63,8	26,2	16,6
+16.60	DWalS3	Combination	Min			X	0,000934	113	0	-3	16,6
+16.60	DWalS3	Combination	Min			Y	0,000576	49	63,8	23,2	16,6
+16.60	DWalS4	Combination	Max			X	0,000322	113	0	-3	16,6
+16.60	DWalS4	Combination	Max			Y	0,000557	24	44,4	3	16,6
+16.60	DWalS4	Combination	Min			X	0,000293	113	0	-3	16,6
+16.60	DWalS4	Combination	Min			Y	0,000829	52	9,8	17,2	16,6
+16.60	DWalS5	Combination	Max			X	0,000962	113	0	-3	16,6
+16.60	DWalS5	Combination	Max			Y	0,000358	127	63,8	26,2	16,6
+16.60	DWalS5	Combination	Min			X	0,000935	113	0	-3	16,6
+16.60	DWalS5	Combination	Min			Y	0,000572	49	63,8	23,2	16,6
+16.60	DWalS6	Combination	Max			X	0,000321	113	0	-3	16,6
+16.60	DWalS6	Combination	Max			Y	0,000563	23	38,1	3	16,6
+16.60	DWalS6	Combination	Min			X	0,000294	113	0	-3	16,6
+16.60	DWalS6	Combination	Min			Y	0,000821	52	9,8	17,2	16,6
+16.60	DWalS7	Combination	Max			X	0,000962	113	0	-3	16,6
+16.60	DWalS7	Combination	Max			Y	0,000358	127	63,8	26,2	16,6
+16.60	DWalS7	Combination	Min			X	0,000935	113	0	-3	16,6
+16.60	DWalS7	Combination	Min			Y	0,000572	49	63,8	23,2	16,6
+16.60	DWalS8	Combination	Max			X	0,000321	113	0	-3	16,6
+16.60	DWalS8	Combination	Max			Y	0,000563	23	38,1	3	16,6
+16.60	DWalS8	Combination	Min			X	0,000294	113	0	-3	16,6
+16.60	DWalS8	Combination	Min			Y	0,000821	52	9,8	17,2	16,6
+16.60	DConS1	Combination				Y	0,000197	2	0	5,45	16,6
+16.60	DConS2	Combination				Y	0,000239	2	0	5,45	16,6
+16.60	DConS3	Combination	Max			X	0,000963	113	0	-3	16,6
+16.60	DConS3	Combination	Max			Y	0,000354	127	63,8	26,2	16,6
+16.60	DConS3	Combination	Min			X	0,000934	113	0	-3	16,6
+16.60	DConS3	Combination	Min			Y	0,000576	49	63,8	23,2	16,6
+16.60	DConS4	Combination	Max			X	0,000322	113	0	-3	16,6
+16.60	DConS4	Combination	Max			Y	0,000557	24	44,4	3	16,6
+16.60	DConS4	Combination	Min			X	0,000293	113	0	-3	16,6
+16.60	DConS4	Combination	Min			Y	0,000829	52	9,8	17,2	16,6
+16.60	DConS5	Combination	Max			X	0,000962	113	0	-3	16,6
+16.60	DConS5	Combination	Max			Y	0,000358	127	63,8	26,2	16,6
+16.60	DConS5	Combination	Min			X	0,000935	113	0	-3	16,6
+16.60	DConS5	Combination	Min			Y	0,000572	49	63,8	23,2	16,6
+16.60	DConS6	Combination	Max			X	0,000321	113	0	-3	16,6
+16.60	DConS6	Combination	Max			Y	0,000563	23	38,1	3	16,6
+16.60	DConS6	Combination	Min			X	0,000294	113	0	-3	16,6
+16.60	DConS6	Combination	Min			Y	0,000821	52	9,8	17,2	16,6
+16.60	DConS7	Combination	Max			X	0,000962	113	0	-3	16,6
+16.60	DConS7	Combination	Max			Y	0,000358	127	63,8	26,2	16,6
+16.60	DConS7	Combination	Min			X	0,000935	113	0	-3	16,6
+16.60	DConS7	Combination	Min			Y	0,000572	49	63,8	23,2	16,6
+16.60	DConS8	Combination	Max			X	0,000321	113	0	-3	16,6

Story	Output Case	Case Type	Step Type	Step Number	Step Label	Direction	Drift	Label	X m	Y m	Z m
+16.60	DConS8	Combination	Max			Y	0,000563	23	38,1	3	16,6
+16.60	DConS8	Combination	Min			X	0,000294	113	0	-3	16,6
+16.60	DConS8	Combination	Min			Y	0,000821	52	9,8	17,2	16,6
+13.30	Dead	LinStatic				Y	0,000134	2	0	5,45	13,3
+13.30	Live	LinStatic				Y	2,6E-05	2	0	5,45	13,3
+13.30	E-x	LinRespSpec	Max			X	0,000947	113	0	-3	13,3
+13.30	E-x	LinRespSpec	Max			Y	0,000451	49	63,8	23,2	13,3
+13.30	E-y	LinRespSpec	Max			X	0,000306	113	0	-3	13,3
+13.30	E-y	LinRespSpec	Max			Y	0,00066	22	31,8	3	13,3
+13.30	DSlbS1	Combination				Y	0,000181	2	0	5,45	13,3
+13.30	DSlbS2	Combination				Y	0,000219	2	0	5,45	13,3
+13.30	DSlbS3	Combination	Max			X	0,00096	113	0	-3	13,3
+13.30	DSlbS3	Combination	Max			Y	0,000349	49	63,8	23,2	13,3
+13.30	DSlbS3	Combination	Min			X	0,000934	113	0	-3	13,3
+13.30	DSlbS3	Combination	Min			Y	0,000552	49	63,8	23,2	13,3
+13.30	DSlbS4	Combination	Max			X	0,000319	113	0	-3	13,3
+13.30	DSlbS4	Combination	Max			Y	0,000543	31	38,1	8,45	13,3
+13.30	DSlbS4	Combination	Min			X	0,000293	113	0	-3	13,3
+13.30	DSlbS4	Combination	Min			Y	0,000785	52	9,8	17,2	13,3
+13.30	DSlbS5	Combination	Max			X	0,000959	113	0	-3	13,3
+13.30	DSlbS5	Combination	Max			Y	0,000353	49	63,8	23,2	13,3
+13.30	DSlbS5	Combination	Min			X	0,000934	113	0	-3	13,3
+13.30	DSlbS5	Combination	Min			Y	0,000548	49	63,8	23,2	13,3
+13.30	DSlbS6	Combination	Max			X	0,000318	113	0	-3	13,3
+13.30	DSlbS6	Combination	Max			Y	0,000548	31	38,1	8,45	13,3
+13.30	DSlbS6	Combination	Min			X	0,000293	113	0	-3	13,3
+13.30	DSlbS6	Combination	Min			Y	0,000779	52	9,8	17,2	13,3
+13.30	DSlbS7	Combination	Max			X	0,000959	113	0	-3	13,3
+13.30	DSlbS7	Combination	Max			Y	0,000353	49	63,8	23,2	13,3
+13.30	DSlbS7	Combination	Min			X	0,000934	113	0	-3	13,3
+13.30	DSlbS7	Combination	Min			Y	0,000548	49	63,8	23,2	13,3
+13.30	DSlbS8	Combination	Max			X	0,000318	113	0	-3	13,3
+13.30	DSlbS8	Combination	Max			Y	0,000548	31	38,1	8,45	13,3
+13.30	DSlbS8	Combination	Min			X	0,000293	113	0	-3	13,3
+13.30	DSlbS8	Combination	Min			Y	0,000779	52	9,8	17,2	13,3
+13.30	DStlS1	Combination				Y	0,000181	2	0	5,45	13,3
+13.30	DStlS2	Combination				Y	0,000219	2	0	5,45	13,3
+13.30	DStlS3	Combination	Max			X	0,00096	113	0	-3	13,3
+13.30	DStlS3	Combination	Max			Y	0,000349	49	63,8	23,2	13,3
+13.30	DStlS3	Combination	Min			X	0,000934	113	0	-3	13,3
+13.30	DStlS3	Combination	Min			Y	0,000552	49	63,8	23,2	13,3
+13.30	DStlS4	Combination	Max			X	0,000319	113	0	-3	13,3
+13.30	DStlS4	Combination	Max			Y	0,000543	31	38,1	8,45	13,3
+13.30	DStlS4	Combination	Min			X	0,000293	113	0	-3	13,3
+13.30	DStlS4	Combination	Min			Y	0,000785	52	9,8	17,2	13,3
+13.30	DStlS5	Combination	Max			X	0,000959	113	0	-3	13,3
+13.30	DStlS5	Combination	Max			Y	0,000353	49	63,8	23,2	13,3
+13.30	DStlS5	Combination	Min			X	0,000934	113	0	-3	13,3
+13.30	DStlS5	Combination	Min			Y	0,000548	49	63,8	23,2	13,3
+13.30	DStlS6	Combination	Max			X	0,000318	113	0	-3	13,3
+13.30	DStlS6	Combination	Max			Y	0,000548	31	38,1	8,45	13,3
+13.30	DStlS6	Combination	Min			X	0,000293	113	0	-3	13,3
+13.30	DStlS6	Combination	Min			Y	0,000779	52	9,8	17,2	13,3
+13.30	DStlS7	Combination	Max			X	0,000959	113	0	-3	13,3
+13.30	DStlS7	Combination	Max			Y	0,000353	49	63,8	23,2	13,3
+13.30	DStlS7	Combination	Min			X	0,000934	113	0	-3	13,3
+13.30	DStlS7	Combination	Min			Y	0,000548	49	63,8	23,2	13,3
+13.30	DStlS8	Combination	Max			X	0,000318	113	0	-3	13,3
+13.30	DStlS8	Combination	Max			Y	0,000548	31	38,1	8,45	13,3
+13.30	DStlS8	Combination	Min			X	0,000293	113	0	-3	13,3

Story	Output Case	Case Type	Step Type	Step Number	Step Label	Direction	Drift	Label	X m	Y m	Z m
+13.30	DStlS8	Combination	Min			Y	0,000779	52	9,8	17,2	13,3
+13.30	DStlD1	Combination				Y	0,000134	2	0	5,45	13,3
+13.30	DStlD2	Combination				Y	0,00016	2	0	5,45	13,3
+13.30	DWalS1	Combination				Y	0,000181	2	0	5,45	13,3
+13.30	DWalS2	Combination				Y	0,000219	2	0	5,45	13,3
+13.30	DWalS3	Combination	Max			X	0,00096	113	0	-3	13,3
+13.30	DWalS3	Combination	Max			Y	0,000349	49	63,8	23,2	13,3
+13.30	DWalS3	Combination	Min			X	0,000934	113	0	-3	13,3
+13.30	DWalS3	Combination	Min			Y	0,000552	49	63,8	23,2	13,3
+13.30	DWalS4	Combination	Max			X	0,000319	113	0	-3	13,3
+13.30	DWalS4	Combination	Max			Y	0,000543	31	38,1	8,45	13,3
+13.30	DWalS4	Combination	Min			X	0,000293	113	0	-3	13,3
+13.30	DWalS4	Combination	Min			Y	0,000785	52	9,8	17,2	13,3
+13.30	DWalS5	Combination	Max			X	0,000959	113	0	-3	13,3
+13.30	DWalS5	Combination	Max			Y	0,000353	49	63,8	23,2	13,3
+13.30	DWalS5	Combination	Min			X	0,000934	113	0	-3	13,3
+13.30	DWalS5	Combination	Min			Y	0,000548	49	63,8	23,2	13,3
+13.30	DWalS6	Combination	Max			X	0,000318	113	0	-3	13,3
+13.30	DWalS6	Combination	Max			Y	0,000548	31	38,1	8,45	13,3
+13.30	DWalS6	Combination	Min			X	0,000293	113	0	-3	13,3
+13.30	DWalS6	Combination	Min			Y	0,000779	52	9,8	17,2	13,3
+13.30	DWalS7	Combination	Max			X	0,000959	113	0	-3	13,3
+13.30	DWalS7	Combination	Max			Y	0,000353	49	63,8	23,2	13,3
+13.30	DWalS7	Combination	Min			X	0,000934	113	0	-3	13,3
+13.30	DWalS7	Combination	Min			Y	0,000548	49	63,8	23,2	13,3
+13.30	DWalS8	Combination	Max			X	0,000318	113	0	-3	13,3
+13.30	DWalS8	Combination	Max			Y	0,000548	31	38,1	8,45	13,3
+13.30	DWalS8	Combination	Min			X	0,000293	113	0	-3	13,3
+13.30	DWalS8	Combination	Min			Y	0,000779	52	9,8	17,2	13,3
+13.30	DConS1	Combination				Y	0,000181	2	0	5,45	13,3
+13.30	DConS2	Combination				Y	0,000219	2	0	5,45	13,3
+13.30	DConS3	Combination	Max			X	0,00096	113	0	-3	13,3
+13.30	DConS3	Combination	Max			Y	0,000349	49	63,8	23,2	13,3
+13.30	DConS3	Combination	Min			X	0,000934	113	0	-3	13,3
+13.30	DConS3	Combination	Min			Y	0,000552	49	63,8	23,2	13,3
+13.30	DConS4	Combination	Max			X	0,000319	113	0	-3	13,3
+13.30	DConS4	Combination	Max			Y	0,000543	31	38,1	8,45	13,3
+13.30	DConS4	Combination	Min			X	0,000293	113	0	-3	13,3
+13.30	DConS4	Combination	Min			Y	0,000785	52	9,8	17,2	13,3
+13.30	DConS5	Combination	Max			X	0,000959	113	0	-3	13,3
+13.30	DConS5	Combination	Max			Y	0,000353	49	63,8	23,2	13,3
+13.30	DConS5	Combination	Min			X	0,000934	113	0	-3	13,3
+13.30	DConS5	Combination	Min			Y	0,000548	49	63,8	23,2	13,3
+13.30	DConS6	Combination	Max			X	0,000318	113	0	-3	13,3
+13.30	DConS6	Combination	Max			Y	0,000548	31	38,1	8,45	13,3
+13.30	DConS6	Combination	Min			X	0,000293	113	0	-3	13,3
+13.30	DConS6	Combination	Min			Y	0,000779	52	9,8	17,2	13,3
+13.30	DConS7	Combination	Max			X	0,000959	113	0	-3	13,3
+13.30	DConS7	Combination	Max			Y	0,000353	49	63,8	23,2	13,3
+13.30	DConS7	Combination	Min			X	0,000934	113	0	-3	13,3
+13.30	DConS7	Combination	Min			Y	0,000548	49	63,8	23,2	13,3
+13.30	DConS8	Combination	Max			X	0,000318	113	0	-3	13,3
+13.30	DConS8	Combination	Max			Y	0,000548	31	38,1	8,45	13,3
+13.30	DConS8	Combination	Min			X	0,000293	113	0	-3	13,3
+13.30	DConS8	Combination	Min			Y	0,000779	52	9,8	17,2	13,3
+10.00	Dead	LinStatic				Y	0,000117	2	0	5,45	10
+10.00	Live	LinStatic				Y	2,3E-05	52	9,8	17,2	10
+10.00	E-x	LinRespSpec	Max			X	0,000906	113	0	-3	10
+10.00	E-x	LinRespSpec	Max			Y	0,000413	127	63,8	26,2	10
+10.00	E-y	LinRespSpec	Max			X	0,000292	113	0	-3	10

Story	Output Case	Case Type	Step Type	Step Number	Step Label	Direction	Drift	Label	X m	Y m	Z m
+10.00	E-y	LinRespSpec	Max			Y	0,000608	78	25,5	14,85	10
+10.00	DSIbS1	Combination				Y	0,000158	2	0	5,45	10
+10.00	DSIbS2	Combination				Y	0,000192	2	0	5,45	10
+10.00	DSIbS3	Combination	Max			X	0,000916	113	0	-3	10
+10.00	DSIbS3	Combination	Max			Y	0,000325	127	63,8	26,2	10
+10.00	DSIbS3	Combination	Min			X	0,000897	113	0	-3	10
+10.00	DSIbS3	Combination	Min			Y	0,000502	49	63,8	23,2	10
+10.00	DSIbS4	Combination	Max			X	0,000302	113	0	-3	10
+10.00	DSIbS4	Combination	Max			Y	0,000503	23	38,1	3	10
+10.00	DSIbS4	Combination	Min			X	0,000283	113	0	-3	10
+10.00	DSIbS4	Combination	Min			Y	0,00072	52	9,8	17,2	10
+10.00	DSIbS5	Combination	Max			X	0,000916	113	0	-3	10
+10.00	DSIbS5	Combination	Max			Y	0,000328	127	63,8	26,2	10
+10.00	DSIbS5	Combination	Min			X	0,000897	113	0	-3	10
+10.00	DSIbS5	Combination	Min			Y	0,000499	49	63,8	23,2	10
+10.00	DSIbS6	Combination	Max			X	0,000302	113	0	-3	10
+10.00	DSIbS6	Combination	Max			Y	0,000507	23	38,1	3	10
+10.00	DSIbS6	Combination	Min			X	0,000283	113	0	-3	10
+10.00	DSIbS6	Combination	Min			Y	0,000713	52	9,8	17,2	10
+10.00	DSIbS7	Combination	Max			X	0,000916	113	0	-3	10
+10.00	DSIbS7	Combination	Max			Y	0,000328	127	63,8	26,2	10
+10.00	DSIbS7	Combination	Min			X	0,000897	113	0	-3	10
+10.00	DSIbS7	Combination	Min			Y	0,000499	49	63,8	23,2	10
+10.00	DSIbS8	Combination	Max			X	0,000302	113	0	-3	10
+10.00	DSIbS8	Combination	Max			Y	0,000507	23	38,1	3	10
+10.00	DSIbS8	Combination	Min			X	0,000283	113	0	-3	10
+10.00	DSIbS8	Combination	Min			Y	0,000713	52	9,8	17,2	10
+10.00	DStlS1	Combination				Y	0,000158	2	0	5,45	10
+10.00	DStlS2	Combination				Y	0,000192	2	0	5,45	10
+10.00	DStlS3	Combination	Max			X	0,000916	113	0	-3	10
+10.00	DStlS3	Combination	Max			Y	0,000325	127	63,8	26,2	10
+10.00	DStlS3	Combination	Min			X	0,000897	113	0	-3	10
+10.00	DStlS3	Combination	Min			Y	0,000502	49	63,8	23,2	10
+10.00	DStlS4	Combination	Max			X	0,000302	113	0	-3	10
+10.00	DStlS4	Combination	Max			Y	0,000503	23	38,1	3	10
+10.00	DStlS4	Combination	Min			X	0,000283	113	0	-3	10
+10.00	DStlS4	Combination	Min			Y	0,00072	52	9,8	17,2	10
+10.00	DStlS5	Combination	Max			X	0,000916	113	0	-3	10
+10.00	DStlS5	Combination	Max			Y	0,000328	127	63,8	26,2	10
+10.00	DStlS5	Combination	Min			X	0,000897	113	0	-3	10
+10.00	DStlS5	Combination	Min			Y	0,000499	49	63,8	23,2	10
+10.00	DStlS6	Combination	Max			X	0,000302	113	0	-3	10
+10.00	DStlS6	Combination	Max			Y	0,000507	23	38,1	3	10
+10.00	DStlS6	Combination	Min			X	0,000283	113	0	-3	10
+10.00	DStlS6	Combination	Min			Y	0,000713	52	9,8	17,2	10
+10.00	DStlS7	Combination	Max			X	0,000916	113	0	-3	10
+10.00	DStlS7	Combination	Max			Y	0,000328	127	63,8	26,2	10
+10.00	DStlS7	Combination	Min			X	0,000897	113	0	-3	10
+10.00	DStlS7	Combination	Min			Y	0,000499	49	63,8	23,2	10
+10.00	DStlS8	Combination	Max			X	0,000302	113	0	-3	10
+10.00	DStlS8	Combination	Max			Y	0,000507	23	38,1	3	10
+10.00	DStlS8	Combination	Min			X	0,000283	113	0	-3	10
+10.00	DStlS8	Combination	Min			Y	0,000713	52	9,8	17,2	10
+10.00	DStlD1	Combination				Y	0,000117	2	0	5,45	10
+10.00	DStlD2	Combination				Y	0,00014	2	0	5,45	10
+10.00	DWalS1	Combination				Y	0,000158	2	0	5,45	10
+10.00	DWalS2	Combination				Y	0,000192	2	0	5,45	10
+10.00	DWalS3	Combination	Max			X	0,000916	113	0	-3	10
+10.00	DWalS3	Combination	Max			Y	0,000325	127	63,8	26,2	10
+10.00	DWalS3	Combination	Min			X	0,000897	113	0	-3	10

Story	Output Case	Case Type	Step Type	Step Number	Step Label	Direction	Drift	Label	X m	Y m	Z m
+10.00	DWalS3	Combination	Min			Y	0,000502	49	63,8	23,2	10
+10.00	DWalS4	Combination	Max			X	0,000302	113	0	-3	10
+10.00	DWalS4	Combination	Max			Y	0,000503	23	38,1	3	10
+10.00	DWalS4	Combination	Min			X	0,000283	113	0	-3	10
+10.00	DWalS4	Combination	Min			Y	0,00072	52	9,8	17,2	10
+10.00	DWalS5	Combination	Max			X	0,000916	113	0	-3	10
+10.00	DWalS5	Combination	Max			Y	0,000328	127	63,8	26,2	10
+10.00	DWalS5	Combination	Min			X	0,000897	113	0	-3	10
+10.00	DWalS5	Combination	Min			Y	0,000499	49	63,8	23,2	10
+10.00	DWalS6	Combination	Max			X	0,000302	113	0	-3	10
+10.00	DWalS6	Combination	Max			Y	0,000507	23	38,1	3	10
+10.00	DWalS6	Combination	Min			X	0,000283	113	0	-3	10
+10.00	DWalS6	Combination	Min			Y	0,000713	52	9,8	17,2	10
+10.00	DWalS7	Combination	Max			X	0,000916	113	0	-3	10
+10.00	DWalS7	Combination	Max			Y	0,000328	127	63,8	26,2	10
+10.00	DWalS7	Combination	Min			X	0,000897	113	0	-3	10
+10.00	DWalS7	Combination	Min			Y	0,000499	49	63,8	23,2	10
+10.00	DWalS8	Combination	Max			X	0,000302	113	0	-3	10
+10.00	DWalS8	Combination	Max			Y	0,000507	23	38,1	3	10
+10.00	DWalS8	Combination	Min			X	0,000283	113	0	-3	10
+10.00	DWalS8	Combination	Min			Y	0,000713	52	9,8	17,2	10
+10.00	DConS1	Combination				Y	0,000158	2	0	5,45	10
+10.00	DConS2	Combination				Y	0,000192	2	0	5,45	10
+10.00	DConS3	Combination	Max			X	0,000916	113	0	-3	10
+10.00	DConS3	Combination	Max			Y	0,000325	127	63,8	26,2	10
+10.00	DConS3	Combination	Min			X	0,000897	113	0	-3	10
+10.00	DConS3	Combination	Min			Y	0,000502	49	63,8	23,2	10
+10.00	DConS4	Combination	Max			X	0,000302	113	0	-3	10
+10.00	DConS4	Combination	Max			Y	0,000503	23	38,1	3	10
+10.00	DConS4	Combination	Min			X	0,000283	113	0	-3	10
+10.00	DConS4	Combination	Min			Y	0,00072	52	9,8	17,2	10
+10.00	DConS5	Combination	Max			X	0,000916	113	0	-3	10
+10.00	DConS5	Combination	Max			Y	0,000328	127	63,8	26,2	10
+10.00	DConS5	Combination	Min			X	0,000897	113	0	-3	10
+10.00	DConS5	Combination	Min			Y	0,000499	49	63,8	23,2	10
+10.00	DConS6	Combination	Max			X	0,000302	113	0	-3	10
+10.00	DConS6	Combination	Max			Y	0,000507	23	38,1	3	10
+10.00	DConS6	Combination	Min			X	0,000283	113	0	-3	10
+10.00	DConS6	Combination	Min			Y	0,000713	52	9,8	17,2	10
+10.00	DConS7	Combination	Max			X	0,000916	113	0	-3	10
+10.00	DConS7	Combination	Max			Y	0,000328	127	63,8	26,2	10
+10.00	DConS7	Combination	Min			X	0,000897	113	0	-3	10
+10.00	DConS7	Combination	Min			Y	0,000499	49	63,8	23,2	10
+10.00	DConS8	Combination	Max			X	0,000302	113	0	-3	10
+10.00	DConS8	Combination	Max			Y	0,000507	23	38,1	3	10
+10.00	DConS8	Combination	Min			X	0,000283	113	0	-3	10
+10.00	DConS8	Combination	Min			Y	0,000713	52	9,8	17,2	10
+6.70	Dead	LinStatic				Y	0,000105	124	0	20,2	6,7
+6.70	Live	LinStatic				Y	1,9E-05	124	0	20,2	6,7
+6.70	E-x	LinRespSpec	Max			X	0,000795	113	0	-3	6,7
+6.70	E-x	LinRespSpec	Max			Y	0,000355	49	63,8	23,2	6,7
+6.70	E-y	LinRespSpec	Max			X	0,000256	113	0	-3	6,7
+6.70	E-y	LinRespSpec	Max			Y	0,000525	152	25,5	16,175	6,7
+6.70	DSlbS1	Combination				Y	0,000142	124	0	20,2	6,7
+6.70	DSlbS2	Combination				Y	0,000171	124	0	20,2	6,7
+6.70	DSlbS3	Combination	Max			X	0,000812	113	0	-3	6,7
+6.70	DSlbS3	Combination	Max			Y	0,000277	108	63,8	8,45	6,7
+6.70	DSlbS3	Combination	Min			X	0,000778	113	0	-3	6,7
+6.70	DSlbS3	Combination	Min			Y	0,000433	49	63,8	23,2	6,7
+6.70	DSlbS4	Combination	Max			X	0,000274	113	0	-3	6,7

Story	Output Case	Case Type	Step Type	Step Number	Step Label	Direction	Drift	Label	X m	Y m	Z m
+6.70	DSlbS4	Combination	Max			Y	0,000435	78	25,5	14,85	6,7
+6.70	DSlbS4	Combination	Min			X	0,000243	142	63,8	3	6,7
+6.70	DSlbS4	Combination	Min			Y	0,000615	152	25,5	16,175	6,7
+6.70	DSlbS5	Combination	Max			X	0,000811	113	0	-3	6,7
+6.70	DSlbS5	Combination	Max			Y	0,00028	108	63,8	8,45	6,7
+6.70	DSlbS5	Combination	Min			X	0,000778	113	0	-3	6,7
+6.70	DSlbS5	Combination	Min			Y	0,00043	49	63,8	23,2	6,7
+6.70	DSlbS6	Combination	Max			X	0,000273	113	0	-3	6,7
+6.70	DSlbS6	Combination	Max			Y	0,00044	78	25,5	14,85	6,7
+6.70	DSlbS6	Combination	Min			X	0,000243	142	63,8	3	6,7
+6.70	DSlbS6	Combination	Min			Y	0,000611	152	25,5	16,175	6,7
+6.70	DSlbS7	Combination	Max			X	0,000811	113	0	-3	6,7
+6.70	DSlbS7	Combination	Max			Y	0,00028	108	63,8	8,45	6,7
+6.70	DSlbS7	Combination	Min			X	0,000778	113	0	-3	6,7
+6.70	DSlbS7	Combination	Min			Y	0,00043	49	63,8	23,2	6,7
+6.70	DSlbS8	Combination	Max			X	0,000273	113	0	-3	6,7
+6.70	DSlbS8	Combination	Max			Y	0,00044	78	25,5	14,85	6,7
+6.70	DSlbS8	Combination	Min			X	0,000243	142	63,8	3	6,7
+6.70	DSlbS8	Combination	Min			Y	0,000611	152	25,5	16,175	6,7
+6.70	DStlS1	Combination				Y	0,000142	124	0	20,2	6,7
+6.70	DStlS2	Combination				Y	0,000171	124	0	20,2	6,7
+6.70	DStlS3	Combination	Max			X	0,000812	113	0	-3	6,7
+6.70	DStlS3	Combination	Max			Y	0,000277	108	63,8	8,45	6,7
+6.70	DStlS3	Combination	Min			X	0,000778	113	0	-3	6,7
+6.70	DStlS3	Combination	Min			Y	0,000433	49	63,8	23,2	6,7
+6.70	DStlS4	Combination	Max			X	0,000274	113	0	-3	6,7
+6.70	DStlS4	Combination	Max			Y	0,000435	78	25,5	14,85	6,7
+6.70	DStlS4	Combination	Min			X	0,000243	142	63,8	3	6,7
+6.70	DStlS4	Combination	Min			Y	0,000615	152	25,5	16,175	6,7
+6.70	DStlS5	Combination	Max			X	0,000811	113	0	-3	6,7
+6.70	DStlS5	Combination	Max			Y	0,00028	108	63,8	8,45	6,7
+6.70	DStlS5	Combination	Min			X	0,000778	113	0	-3	6,7
+6.70	DStlS5	Combination	Min			Y	0,00043	49	63,8	23,2	6,7
+6.70	DStlS6	Combination	Max			X	0,000273	113	0	-3	6,7
+6.70	DStlS6	Combination	Max			Y	0,00044	78	25,5	14,85	6,7
+6.70	DStlS6	Combination	Min			X	0,000243	142	63,8	3	6,7
+6.70	DStlS6	Combination	Min			Y	0,000611	152	25,5	16,175	6,7
+6.70	DStlS7	Combination	Max			X	0,000811	113	0	-3	6,7
+6.70	DStlS7	Combination	Max			Y	0,00028	108	63,8	8,45	6,7
+6.70	DStlS7	Combination	Min			X	0,000778	113	0	-3	6,7
+6.70	DStlS7	Combination	Min			Y	0,00043	49	63,8	23,2	6,7
+6.70	DStlS8	Combination	Max			X	0,000273	113	0	-3	6,7
+6.70	DStlS8	Combination	Max			Y	0,00044	78	25,5	14,85	6,7
+6.70	DStlS8	Combination	Min			X	0,000243	142	63,8	3	6,7
+6.70	DStlS8	Combination	Min			Y	0,000611	152	25,5	16,175	6,7
+6.70	DStlD1	Combination				Y	0,000105	124	0	20,2	6,7
+6.70	DStlD2	Combination				Y	0,000124	124	0	20,2	6,7
+6.70	DWalS1	Combination				Y	0,000142	124	0	20,2	6,7
+6.70	DWalS2	Combination				Y	0,000171	124	0	20,2	6,7
+6.70	DWalS3	Combination	Max			X	0,000812	113	0	-3	6,7
+6.70	DWalS3	Combination	Max			Y	0,000277	108	63,8	8,45	6,7
+6.70	DWalS3	Combination	Min			X	0,000778	113	0	-3	6,7
+6.70	DWalS3	Combination	Min			Y	0,000433	49	63,8	23,2	6,7
+6.70	DWalS4	Combination	Max			X	0,000274	113	0	-3	6,7
+6.70	DWalS4	Combination	Max			Y	0,000435	78	25,5	14,85	6,7
+6.70	DWalS4	Combination	Min			X	0,000243	142	63,8	3	6,7
+6.70	DWalS4	Combination	Min			Y	0,000615	152	25,5	16,175	6,7
+6.70	DWalS5	Combination	Max			X	0,000811	113	0	-3	6,7
+6.70	DWalS5	Combination	Max			Y	0,00028	108	63,8	8,45	6,7
+6.70	DWalS5	Combination	Min			X	0,000778	113	0	-3	6,7

Story	Output Case	Case Type	Step Type	Step Number	Step Label	Direction	Drift	Label	X m	Y m	Z m
+6.70	DWalS5	Combination	Min			Y	0,00043	49	63,8	23,2	6,7
+6.70	DWalS6	Combination	Max			X	0,000273	113	0	-3	6,7
+6.70	DWalS6	Combination	Max			Y	0,00044	78	25,5	14,85	6,7
+6.70	DWalS6	Combination	Min			X	0,000243	142	63,8	3	6,7
+6.70	DWalS6	Combination	Min			Y	0,000611	152	25,5	16,175	6,7
+6.70	DWalS7	Combination	Max			X	0,000811	113	0	-3	6,7
+6.70	DWalS7	Combination	Max			Y	0,00028	108	63,8	8,45	6,7
+6.70	DWalS7	Combination	Min			X	0,000778	113	0	-3	6,7
+6.70	DWalS7	Combination	Min			Y	0,00043	49	63,8	23,2	6,7
+6.70	DWalS8	Combination	Max			X	0,000273	113	0	-3	6,7
+6.70	DWalS8	Combination	Max			Y	0,00044	78	25,5	14,85	6,7
+6.70	DWalS8	Combination	Min			X	0,000243	142	63,8	3	6,7
+6.70	DWalS8	Combination	Min			Y	0,000611	152	25,5	16,175	6,7
+6.70	DConS1	Combination				Y	0,000142	124	0	20,2	6,7
+6.70	DConS2	Combination				Y	0,000171	124	0	20,2	6,7
+6.70	DConS3	Combination	Max			X	0,000812	113	0	-3	6,7
+6.70	DConS3	Combination	Max			Y	0,000277	108	63,8	8,45	6,7
+6.70	DConS3	Combination	Min			X	0,000778	113	0	-3	6,7
+6.70	DConS3	Combination	Min			Y	0,000433	49	63,8	23,2	6,7
+6.70	DConS4	Combination	Max			X	0,000274	113	0	-3	6,7
+6.70	DConS4	Combination	Max			Y	0,000435	78	25,5	14,85	6,7
+6.70	DConS4	Combination	Min			X	0,000243	142	63,8	3	6,7
+6.70	DConS4	Combination	Min			Y	0,000615	152	25,5	16,175	6,7
+6.70	DConS5	Combination	Max			X	0,000811	113	0	-3	6,7
+6.70	DConS5	Combination	Max			Y	0,00028	108	63,8	8,45	6,7
+6.70	DConS5	Combination	Min			X	0,000778	113	0	-3	6,7
+6.70	DConS5	Combination	Min			Y	0,00043	49	63,8	23,2	6,7
+6.70	DConS6	Combination	Max			X	0,000273	113	0	-3	6,7
+6.70	DConS6	Combination	Max			Y	0,00044	78	25,5	14,85	6,7
+6.70	DConS6	Combination	Min			X	0,000243	142	63,8	3	6,7
+6.70	DConS6	Combination	Min			Y	0,000611	152	25,5	16,175	6,7
+6.70	DConS7	Combination	Max			X	0,000811	113	0	-3	6,7
+6.70	DConS7	Combination	Max			Y	0,00028	108	63,8	8,45	6,7
+6.70	DConS7	Combination	Min			X	0,000778	113	0	-3	6,7
+6.70	DConS7	Combination	Min			Y	0,00043	49	63,8	23,2	6,7
+6.70	DConS8	Combination	Max			X	0,000273	113	0	-3	6,7
+6.70	DConS8	Combination	Max			Y	0,00044	78	25,5	14,85	6,7
+6.70	DConS8	Combination	Min			X	0,000243	142	63,8	3	6,7
+6.70	DConS8	Combination	Min			Y	0,000611	152	25,5	16,175	6,7
+3.70	Dead	LinStatic				Y	8,5E-05	4	0	17,2	3,7
+3.70	Live	LinStatic				Y	1,6E-05	4	0	17,2	3,7
+3.70	E-x	LinRespSpec	Max			X	0,000635	113	0	-3	3,7
+3.70	E-x	LinRespSpec	Max			Y	0,000295	42	63,8	17,85	3,7
+3.70	E-y	LinRespSpec	Max			X	0,000205	113	0	-3	3,7
+3.70	E-y	LinRespSpec	Max			Y	0,000414	3	0	11,75	3,7
+3.70	DSlbS1	Combination				Y	0,000114	4	0	17,2	3,7
+3.70	DSlbS2	Combination				Y	0,000139	4	0	17,2	3,7
+3.70	DSlbS3	Combination	Max			X	0,000634	113	0	-3	3,7
+3.70	DSlbS3	Combination	Max			Y	0,00023	42	63,8	17,85	3,7
+3.70	DSlbS3	Combination	Min			X	0,000635	113	0	-3	3,7
+3.70	DSlbS3	Combination	Min			Y	0,000359	42	63,8	17,85	3,7
+3.70	DSlbS4	Combination	Max			X	0,00022	142	63,8	3	3,7
+3.70	DSlbS4	Combination	Max			Y	0,000346	42	63,8	17,85	3,7
+3.70	DSlbS4	Combination	Min			X	0,000206	113	0	-3	3,7
+3.70	DSlbS4	Combination	Min			Y	0,000501	4	0	17,2	3,7
+3.70	DSlbS5	Combination	Max			X	0,000635	113	0	-3	3,7
+3.70	DSlbS5	Combination	Max			Y	0,000233	42	63,8	17,85	3,7
+3.70	DSlbS5	Combination	Min			X	0,000635	113	0	-3	3,7
+3.70	DSlbS5	Combination	Min			Y	0,000357	42	63,8	17,85	3,7
+3.70	DSlbS6	Combination	Max			X	0,000219	142	63,8	3	3,7

Story	Output Case	Case Type	Step Type	Step Number	Step Label	Direction	Drift	Label	X m	Y m	Z m
+3.70	DSlbS6	Combination	Max			Y	0,000348	42	63,8	17,85	3,7
+3.70	DSlbS6	Combination	Min			X	0,000205	113	0	-3	3,7
+3.70	DSlbS6	Combination	Min			Y	0,000496	4	0	17,2	3,7
+3.70	DSlbS7	Combination	Max			X	0,000635	113	0	-3	3,7
+3.70	DSlbS7	Combination	Max			Y	0,000233	42	63,8	17,85	3,7
+3.70	DSlbS7	Combination	Min			X	0,000635	113	0	-3	3,7
+3.70	DSlbS7	Combination	Min			Y	0,000357	42	63,8	17,85	3,7
+3.70	DSlbS8	Combination	Max			X	0,000219	142	63,8	3	3,7
+3.70	DSlbS8	Combination	Max			Y	0,000348	42	63,8	17,85	3,7
+3.70	DSlbS8	Combination	Min			X	0,000205	113	0	-3	3,7
+3.70	DSlbS8	Combination	Min			Y	0,000496	4	0	17,2	3,7
+3.70	DStlS1	Combination				Y	0,000114	4	0	17,2	3,7
+3.70	DStlS2	Combination				Y	0,000139	4	0	17,2	3,7
+3.70	DStlS3	Combination	Max			X	0,000634	113	0	-3	3,7
+3.70	DStlS3	Combination	Max			Y	0,00023	42	63,8	17,85	3,7
+3.70	DStlS3	Combination	Min			X	0,000635	113	0	-3	3,7
+3.70	DStlS3	Combination	Min			Y	0,000359	42	63,8	17,85	3,7
+3.70	DStlS4	Combination	Max			X	0,00022	142	63,8	3	3,7
+3.70	DStlS4	Combination	Max			Y	0,000346	42	63,8	17,85	3,7
+3.70	DStlS4	Combination	Min			X	0,000206	113	0	-3	3,7
+3.70	DStlS4	Combination	Min			Y	0,000501	4	0	17,2	3,7
+3.70	DStlS5	Combination	Max			X	0,000635	113	0	-3	3,7
+3.70	DStlS5	Combination	Max			Y	0,000233	42	63,8	17,85	3,7
+3.70	DStlS5	Combination	Min			X	0,000635	113	0	-3	3,7
+3.70	DStlS5	Combination	Min			Y	0,000357	42	63,8	17,85	3,7
+3.70	DStlS6	Combination	Max			X	0,000219	142	63,8	3	3,7
+3.70	DStlS6	Combination	Max			Y	0,000348	42	63,8	17,85	3,7
+3.70	DStlS6	Combination	Min			X	0,000205	113	0	-3	3,7
+3.70	DStlS6	Combination	Min			Y	0,000496	4	0	17,2	3,7
+3.70	DStlS7	Combination	Max			X	0,000635	113	0	-3	3,7
+3.70	DStlS7	Combination	Max			Y	0,000233	42	63,8	17,85	3,7
+3.70	DStlS7	Combination	Min			X	0,000635	113	0	-3	3,7
+3.70	DStlS7	Combination	Min			Y	0,000357	42	63,8	17,85	3,7
+3.70	DStlS8	Combination	Max			X	0,000219	142	63,8	3	3,7
+3.70	DStlS8	Combination	Max			Y	0,000348	42	63,8	17,85	3,7
+3.70	DStlS8	Combination	Min			X	0,000205	113	0	-3	3,7
+3.70	DStlS8	Combination	Min			Y	0,000496	4	0	17,2	3,7
+3.70	DStlD1	Combination				Y	8,5E-05	4	0	17,2	3,7
+3.70	DStlD2	Combination				Y	0,000101	4	0	17,2	3,7
+3.70	DWalS1	Combination				Y	0,000114	4	0	17,2	3,7
+3.70	DWalS2	Combination				Y	0,000139	4	0	17,2	3,7
+3.70	DWalS3	Combination	Max			X	0,000634	113	0	-3	3,7
+3.70	DWalS3	Combination	Max			Y	0,00023	42	63,8	17,85	3,7
+3.70	DWalS3	Combination	Min			X	0,000635	113	0	-3	3,7
+3.70	DWalS3	Combination	Min			Y	0,000359	42	63,8	17,85	3,7
+3.70	DWalS4	Combination	Max			X	0,00022	142	63,8	3	3,7
+3.70	DWalS4	Combination	Max			Y	0,000346	42	63,8	17,85	3,7
+3.70	DWalS4	Combination	Min			X	0,000206	113	0	-3	3,7
+3.70	DWalS4	Combination	Min			Y	0,000501	4	0	17,2	3,7
+3.70	DWalS5	Combination	Max			X	0,000635	113	0	-3	3,7
+3.70	DWalS5	Combination	Max			Y	0,000233	42	63,8	17,85	3,7
+3.70	DWalS5	Combination	Min			X	0,000635	113	0	-3	3,7
+3.70	DWalS5	Combination	Min			Y	0,000357	42	63,8	17,85	3,7
+3.70	DWalS6	Combination	Max			X	0,000219	142	63,8	3	3,7
+3.70	DWalS6	Combination	Max			Y	0,000348	42	63,8	17,85	3,7
+3.70	DWalS6	Combination	Min			X	0,000205	113	0	-3	3,7
+3.70	DWalS6	Combination	Min			Y	0,000496	4	0	17,2	3,7
+3.70	DWalS7	Combination	Max			X	0,000635	113	0	-3	3,7
+3.70	DWalS7	Combination	Max			Y	0,000233	42	63,8	17,85	3,7
+3.70	DWalS7	Combination	Min			X	0,000635	113	0	-3	3,7

Story	Output Case	Case Type	Step Type	Step Number	Step Label	Direction	Drift	Label	X m	Y m	Z m
+3.70	DWalS7	Combination	Min			Y	0,000357	42	63,8	17,85	3,7
+3.70	DWalS8	Combination	Max			X	0,000219	142	63,8	3	3,7
+3.70	DWalS8	Combination	Max			Y	0,000348	42	63,8	17,85	3,7
+3.70	DWalS8	Combination	Min			X	0,000205	113	0	-3	3,7
+3.70	DWalS8	Combination	Min			Y	0,000496	4	0	17,2	3,7
+3.70	DConS1	Combination				Y	0,000114	4	0	17,2	3,7
+3.70	DConS2	Combination				Y	0,000139	4	0	17,2	3,7
+3.70	DConS3	Combination	Max			X	0,000634	113	0	-3	3,7
+3.70	DConS3	Combination	Max			Y	0,00023	42	63,8	17,85	3,7
+3.70	DConS3	Combination	Min			X	0,000635	113	0	-3	3,7
+3.70	DConS3	Combination	Min			Y	0,000359	42	63,8	17,85	3,7
+3.70	DConS4	Combination	Max			X	0,00022	142	63,8	3	3,7
+3.70	DConS4	Combination	Max			Y	0,000346	42	63,8	17,85	3,7
+3.70	DConS4	Combination	Min			X	0,000206	113	0	-3	3,7
+3.70	DConS4	Combination	Min			Y	0,000501	4	0	17,2	3,7
+3.70	DConS5	Combination	Max			X	0,000635	113	0	-3	3,7
+3.70	DConS5	Combination	Max			Y	0,000233	42	63,8	17,85	3,7
+3.70	DConS5	Combination	Min			X	0,000635	113	0	-3	3,7
+3.70	DConS5	Combination	Min			Y	0,000357	42	63,8	17,85	3,7
+3.70	DConS6	Combination	Max			X	0,000219	142	63,8	3	3,7
+3.70	DConS6	Combination	Max			Y	0,000348	42	63,8	17,85	3,7
+3.70	DConS6	Combination	Min			X	0,000205	113	0	-3	3,7
+3.70	DConS6	Combination	Min			Y	0,000496	4	0	17,2	3,7
+3.70	DConS7	Combination	Max			X	0,000635	113	0	-3	3,7
+3.70	DConS7	Combination	Max			Y	0,000233	42	63,8	17,85	3,7
+3.70	DConS7	Combination	Min			X	0,000635	113	0	-3	3,7
+3.70	DConS7	Combination	Min			Y	0,000357	42	63,8	17,85	3,7
+3.70	DConS8	Combination	Max			X	0,000219	142	63,8	3	3,7
+3.70	DConS8	Combination	Max			Y	0,000348	42	63,8	17,85	3,7
+3.70	DConS8	Combination	Min			X	0,000205	113	0	-3	3,7
+3.70	DConS8	Combination	Min			Y	0,000496	4	0	17,2	3,7
-0.10	Dead	LinStatic				Y	3,7E-05	1	0	0	-0,1
-0.10	Live	LinStatic				X	2E-06	42	63,8	17,85	-0,1
-0.10	Live	LinStatic				Y	6E-06	1	0	0	-0,1
-0.10	E-x	LinRespSpec	Max			X	0,000102	148	30	16,175	-0,1
-0.10	E-x	LinRespSpec	Max			Y	7,5E-05	28	63,8	6	-0,1
-0.10	E-y	LinRespSpec	Max			X	4,2E-05	33	0	3	-0,1
-0.10	E-y	LinRespSpec	Max			Y	0,000143	149	30	12,6	-0,1
-0.10	DSlbS1	Combination				Y	4,9E-05	1	0	0	-0,1
-0.10	DSlbS2	Combination				Y	5,8E-05	1	0	0	-0,1
-0.10	DSlbS3	Combination	Max			X	0,000111	148	30	16,175	-0,1
-0.10	DSlbS3	Combination	Max			Y	6,4E-05	48	57,2	23,2	-0,1
-0.10	DSlbS3	Combination	Min			X	9,6E-05	150	27,75	16,175	-0,1
-0.10	DSlbS3	Combination	Min			Y	0,000109	28	63,8	6	-0,1
-0.10	DSlbS4	Combination	Max			X	4,6E-05	1	0	0	-0,1
-0.10	DSlbS4	Combination	Max			Y	0,000124	148	30	16,175	-0,1
-0.10	DSlbS4	Combination	Min			X	4,4E-05	36	63,8	11,35	-0,1
-0.10	DSlbS4	Combination	Min			Y	0,000173	151	27,75	12,6	-0,1
-0.10	DSlbS5	Combination	Max			X	0,000111	148	30	16,175	-0,1
-0.10	DSlbS5	Combination	Max			Y	6,4E-05	48	57,2	23,2	-0,1
-0.10	DSlbS5	Combination	Min			X	9,6E-05	150	27,75	16,175	-0,1
-0.10	DSlbS5	Combination	Min			Y	0,000107	28	63,8	6	-0,1
-0.10	DSlbS6	Combination	Max			X	4,6E-05	1	0	0	-0,1
-0.10	DSlbS6	Combination	Max			Y	0,000124	148	30	16,175	-0,1
-0.10	DSlbS6	Combination	Min			X	4,4E-05	36	63,8	11,35	-0,1
-0.10	DSlbS6	Combination	Min			Y	0,000172	151	27,75	12,6	-0,1
-0.10	DSlbS7	Combination	Max			X	0,000111	148	30	16,175	-0,1
-0.10	DSlbS7	Combination	Max			Y	6,4E-05	48	57,2	23,2	-0,1
-0.10	DSlbS7	Combination	Min			X	9,6E-05	150	27,75	16,175	-0,1
-0.10	DSlbS7	Combination	Min			Y	0,000107	28	63,8	6	-0,1

Story	Output Case	Case Type	Step Type	Step Number	Step Label	Direction	Drift	Label	X m	Y m	Z m
-0.10	DSlbS8	Combination	Max			X	4,6E-05	1	0	0	-0,1
-0.10	DSlbS8	Combination	Max			Y	0,000124	148	30	16,175	-0,1
-0.10	DSlbS8	Combination	Min			X	4,4E-05	36	63,8	11,35	-0,1
-0.10	DSlbS8	Combination	Min			Y	0,000172	151	27,75	12,6	-0,1
-0.10	DStlS1	Combination				Y	4,9E-05	1	0	0	-0,1
-0.10	DStlS2	Combination				Y	5,8E-05	1	0	0	-0,1
-0.10	DStlS3	Combination	Max			X	0,000111	148	30	16,175	-0,1
-0.10	DStlS3	Combination	Max			Y	6,4E-05	48	57,2	23,2	-0,1
-0.10	DStlS3	Combination	Min			X	9,6E-05	150	27,75	16,175	-0,1
-0.10	DStlS3	Combination	Min			Y	0,000109	28	63,8	6	-0,1
-0.10	DStlS4	Combination	Max			X	4,6E-05	1	0	0	-0,1
-0.10	DStlS4	Combination	Max			Y	0,000124	148	30	16,175	-0,1
-0.10	DStlS4	Combination	Min			X	4,4E-05	36	63,8	11,35	-0,1
-0.10	DStlS4	Combination	Min			Y	0,000173	151	27,75	12,6	-0,1
-0.10	DStlS5	Combination	Max			X	0,000111	148	30	16,175	-0,1
-0.10	DStlS5	Combination	Max			Y	6,4E-05	48	57,2	23,2	-0,1
-0.10	DStlS5	Combination	Min			X	9,6E-05	150	27,75	16,175	-0,1
-0.10	DStlS5	Combination	Min			Y	0,000107	28	63,8	6	-0,1
-0.10	DStlS6	Combination	Max			X	4,6E-05	1	0	0	-0,1
-0.10	DStlS6	Combination	Max			Y	0,000124	148	30	16,175	-0,1
-0.10	DStlS6	Combination	Min			X	4,4E-05	36	63,8	11,35	-0,1
-0.10	DStlS6	Combination	Min			Y	0,000172	151	27,75	12,6	-0,1
-0.10	DStlS7	Combination	Max			X	0,000111	148	30	16,175	-0,1
-0.10	DStlS7	Combination	Max			Y	6,4E-05	48	57,2	23,2	-0,1
-0.10	DStlS7	Combination	Min			X	9,6E-05	150	27,75	16,175	-0,1
-0.10	DStlS7	Combination	Min			Y	0,000107	28	63,8	6	-0,1
-0.10	DStlS8	Combination	Max			X	4,6E-05	1	0	0	-0,1
-0.10	DStlS8	Combination	Max			Y	0,000124	148	30	16,175	-0,1
-0.10	DStlS8	Combination	Min			X	4,4E-05	36	63,8	11,35	-0,1
-0.10	DStlS8	Combination	Min			Y	0,000172	151	27,75	12,6	-0,1
-0.10	DStlD1	Combination				Y	3,7E-05	1	0	0	-0,1
-0.10	DStlD2	Combination				Y	4,2E-05	1	0	0	-0,1
-0.10	DWalS1	Combination				Y	4,9E-05	1	0	0	-0,1
-0.10	DWalS2	Combination				Y	5,8E-05	1	0	0	-0,1
-0.10	DWalS3	Combination	Max			X	0,000111	148	30	16,175	-0,1
-0.10	DWalS3	Combination	Max			Y	6,4E-05	48	57,2	23,2	-0,1
-0.10	DWalS3	Combination	Min			X	9,6E-05	150	27,75	16,175	-0,1
-0.10	DWalS3	Combination	Min			Y	0,000109	28	63,8	6	-0,1
-0.10	DWalS4	Combination	Max			X	4,6E-05	1	0	0	-0,1
-0.10	DWalS4	Combination	Max			Y	0,000124	148	30	16,175	-0,1
-0.10	DWalS4	Combination	Min			X	4,4E-05	36	63,8	11,35	-0,1
-0.10	DWalS4	Combination	Min			Y	0,000173	151	27,75	12,6	-0,1
-0.10	DWalS5	Combination	Max			X	0,000111	148	30	16,175	-0,1
-0.10	DWalS5	Combination	Max			Y	6,4E-05	48	57,2	23,2	-0,1
-0.10	DWalS5	Combination	Min			X	9,6E-05	150	27,75	16,175	-0,1
-0.10	DWalS5	Combination	Min			Y	0,000107	28	63,8	6	-0,1
-0.10	DWalS6	Combination	Max			X	4,6E-05	1	0	0	-0,1
-0.10	DWalS6	Combination	Max			Y	0,000124	148	30	16,175	-0,1
-0.10	DWalS6	Combination	Min			X	4,4E-05	36	63,8	11,35	-0,1
-0.10	DWalS6	Combination	Min			Y	0,000172	151	27,75	12,6	-0,1
-0.10	DWalS7	Combination	Max			X	0,000111	148	30	16,175	-0,1
-0.10	DWalS7	Combination	Max			Y	6,4E-05	48	57,2	23,2	-0,1
-0.10	DWalS7	Combination	Min			X	9,6E-05	150	27,75	16,175	-0,1
-0.10	DWalS7	Combination	Min			Y	0,000107	28	63,8	6	-0,1
-0.10	DWalS8	Combination	Max			X	4,6E-05	1	0	0	-0,1
-0.10	DWalS8	Combination	Max			Y	0,000124	148	30	16,175	-0,1
-0.10	DWalS8	Combination	Min			X	4,4E-05	36	63,8	11,35	-0,1
-0.10	DWalS8	Combination	Min			Y	0,000172	151	27,75	12,6	-0,1
-0.10	DConS1	Combination				Y	4,9E-05	1	0	0	-0,1
-0.10	DConS2	Combination				Y	5,8E-05	1	0	0	-0,1

Story	Output Case	Case Type	Step Type	Step Number	Step Label	Direction	Drift	Label	X m	Y m	Z m
-0.10	DConS3	Combination	Max			X	0,000111	148	30	16,175	-0,1
-0.10	DConS3	Combination	Max			Y	6,4E-05	48	57,2	23,2	-0,1
-0.10	DConS3	Combination	Min			X	9,6E-05	150	27,75	16,175	-0,1
-0.10	DConS3	Combination	Min			Y	0,000109	28	63,8	6	-0,1
-0.10	DConS4	Combination	Max			X	4,6E-05	1	0	0	-0,1
-0.10	DConS4	Combination	Max			Y	0,000124	148	30	16,175	-0,1
-0.10	DConS4	Combination	Min			X	4,4E-05	36	63,8	11,35	-0,1
-0.10	DConS4	Combination	Min			Y	0,000173	151	27,75	12,6	-0,1
-0.10	DConS5	Combination	Max			X	0,000111	148	30	16,175	-0,1
-0.10	DConS5	Combination	Max			Y	6,4E-05	48	57,2	23,2	-0,1
-0.10	DConS5	Combination	Min			X	9,6E-05	150	27,75	16,175	-0,1
-0.10	DConS5	Combination	Min			Y	0,000107	28	63,8	6	-0,1
-0.10	DConS6	Combination	Max			X	4,6E-05	1	0	0	-0,1
-0.10	DConS6	Combination	Max			Y	0,000124	148	30	16,175	-0,1
-0.10	DConS6	Combination	Min			X	4,4E-05	36	63,8	11,35	-0,1
-0.10	DConS6	Combination	Min			Y	0,000172	151	27,75	12,6	-0,1
-0.10	DConS7	Combination	Max			X	0,000111	148	30	16,175	-0,1
-0.10	DConS7	Combination	Max			Y	6,4E-05	48	57,2	23,2	-0,1
-0.10	DConS7	Combination	Min			X	9,6E-05	150	27,75	16,175	-0,1
-0.10	DConS7	Combination	Min			Y	0,000107	28	63,8	6	-0,1
-0.10	DConS8	Combination	Max			X	4,6E-05	1	0	0	-0,1
-0.10	DConS8	Combination	Max			Y	0,000124	148	30	16,175	-0,1
-0.10	DConS8	Combination	Min			X	4,4E-05	36	63,8	11,35	-0,1
-0.10	DConS8	Combination	Min			Y	0,000172	151	27,75	12,6	-0,1

Table 4.3 - Story Forces (Part 1 of 2)

Story	Location	Output Case	Case Type	Step Type	Step Number	Step Label	P tonf	VX tonf	VY tonf	T tonf-m
+26.750	Top	Dead	LinStatic				35,6745	0	0	0
+26.750	Bottom	Dead	LinStatic				94,548	0	0	0
+26.750	Top	Live	LinStatic				8,1455	0	0	0
+26.750	Bottom	Live	LinStatic				8,1455	0	0	0
+26.750	Top	E-x	LinRespSpec	Max			0	10,4642	4,5254	147,6089
+26.750	Bottom	E-x	LinRespSpec	Max			0	10,4642	4,5254	147,6089
+26.750	Top	E-y	LinRespSpec	Max			0	4,4359	11,1835	257,1937
+26.750	Bottom	E-y	LinRespSpec	Max			0	4,4359	11,1835	257,1937
+26.750	Top	DSIbS1	Combination				48,1606	0	0	0
+26.750	Bottom	DSIbS1	Combination				127,6398	0	0	0
+26.750	Top	DSIbS2	Combination				60,3788	0	0	0
+26.750	Bottom	DSIbS2	Combination				139,8581	0	0	0
+26.750	Top	DSIbS3	Combination	Max			38,1181	10,4642	4,5254	147,6089
+26.750	Bottom	DSIbS3	Combination	Max			96,9917	10,4642	4,5254	147,6089
+26.750	Top	DSIbS3	Combination	Min			38,1181	-10,4642	-4,5254	-147,6089
+26.750	Bottom	DSIbS3	Combination	Min			96,9917	-10,4642	-4,5254	-147,6089
+26.750	Top	DSIbS4	Combination	Max			38,1181	4,4359	11,1835	257,1937
+26.750	Bottom	DSIbS4	Combination	Max			96,9917	4,4359	11,1835	257,1937
+26.750	Top	DSIbS4	Combination	Min			38,1181	-4,4359	-11,1835	-257,1937
+26.750	Bottom	DSIbS4	Combination	Min			96,9917	-4,4359	-11,1835	-257,1937
+26.750	Top	DSIbS5	Combination	Max			35,6745	10,4642	4,5254	147,6089
+26.750	Bottom	DSIbS5	Combination	Max			94,548	10,4642	4,5254	147,6089
+26.750	Top	DSIbS5	Combination	Min			35,6745	-10,4642	-4,5254	-147,6089
+26.750	Bottom	DSIbS5	Combination	Min			94,548	-10,4642	-4,5254	-147,6089
+26.750	Top	DSIbS6	Combination	Max			35,6745	4,4359	11,1835	257,1937
+26.750	Bottom	DSIbS6	Combination	Max			94,548	4,4359	11,1835	257,1937
+26.750	Top	DSIbS6	Combination	Min			35,6745	-4,4359	-11,1835	-257,1937
+26.750	Bottom	DSIbS6	Combination	Min			94,548	-4,4359	-11,1835	-257,1937
+26.750	Top	DSIbS7	Combination	Max			35,6745	10,4642	4,5254	147,6089
+26.750	Bottom	DSIbS7	Combination	Max			94,548	10,4642	4,5254	147,6089
+26.750	Top	DSIbS7	Combination	Min			35,6745	-10,4642	-4,5254	-147,6089
+26.750	Bottom	DSIbS7	Combination	Min			94,548	-10,4642	-4,5254	-147,6089

Story	Location	Output Case	Case Type	Step Type	Step Number	Step Label	P tonf	VX tonf	VY tonf	T tonf-m
+26.750	Top	DSIbS8	Combination	Max			35,6745	4,4359	11,1835	257,1937
+26.750	Bottom	DSIbS8	Combination	Max			94,548	4,4359	11,1835	257,1937
+26.750	Top	DSIbS8	Combination	Min			35,6745	-4,4359	-11,1835	-257,1937
+26.750	Bottom	DSIbS8	Combination	Min			94,548	-4,4359	-11,1835	-257,1937
+26.750	Top	DStlS1	Combination				48,1606	0	0	0
+26.750	Bottom	DStlS1	Combination				127,6398	0	0	0
+26.750	Top	DStlS2	Combination				60,3788	0	0	0
+26.750	Bottom	DStlS2	Combination				139,8581	0	0	0
+26.750	Top	DStlS3	Combination	Max			38,1181	10,4642	4,5254	147,6089
+26.750	Bottom	DStlS3	Combination	Max			96,9917	10,4642	4,5254	147,6089
+26.750	Top	DStlS3	Combination	Min			38,1181	-10,4642	-4,5254	-147,6089
+26.750	Bottom	DStlS3	Combination	Min			96,9917	-10,4642	-4,5254	-147,6089
+26.750	Top	DStlS4	Combination	Max			38,1181	4,4359	11,1835	257,1937
+26.750	Bottom	DStlS4	Combination	Max			96,9917	4,4359	11,1835	257,1937
+26.750	Top	DStlS4	Combination	Min			38,1181	-4,4359	-11,1835	-257,1937
+26.750	Bottom	DStlS4	Combination	Min			96,9917	-4,4359	-11,1835	-257,1937
+26.750	Top	DStlS5	Combination	Max			35,6745	10,4642	4,5254	147,6089
+26.750	Bottom	DStlS5	Combination	Max			94,548	10,4642	4,5254	147,6089
+26.750	Top	DStlS5	Combination	Min			35,6745	-10,4642	-4,5254	-147,6089
+26.750	Bottom	DStlS5	Combination	Min			94,548	-10,4642	-4,5254	-147,6089
+26.750	Top	DStlS6	Combination	Max			35,6745	4,4359	11,1835	257,1937
+26.750	Bottom	DStlS6	Combination	Max			94,548	4,4359	11,1835	257,1937
+26.750	Top	DStlS6	Combination	Min			35,6745	-4,4359	-11,1835	-257,1937
+26.750	Bottom	DStlS6	Combination	Min			94,548	-4,4359	-11,1835	-257,1937
+26.750	Top	DStlS7	Combination	Max			35,6745	10,4642	4,5254	147,6089
+26.750	Bottom	DStlS7	Combination	Max			94,548	10,4642	4,5254	147,6089
+26.750	Top	DStlS7	Combination	Min			35,6745	-10,4642	-4,5254	-147,6089
+26.750	Bottom	DStlS7	Combination	Min			94,548	-10,4642	-4,5254	-147,6089
+26.750	Top	DStlS8	Combination	Max			35,6745	4,4359	11,1835	257,1937
+26.750	Bottom	DStlS8	Combination	Max			94,548	4,4359	11,1835	257,1937
+26.750	Top	DStlS8	Combination	Min			35,6745	-4,4359	-11,1835	-257,1937
+26.750	Bottom	DStlS8	Combination	Min			94,548	-4,4359	-11,1835	-257,1937
+26.750	Top	DStlD1	Combination				35,6745	0	0	0
+26.750	Bottom	DStlD1	Combination				94,548	0	0	0
+26.750	Top	DStlD2	Combination				43,82	0	0	0
+26.750	Bottom	DStlD2	Combination				102,6935	0	0	0
+26.750	Top	DWalS1	Combination				48,1606	0	0	0
+26.750	Bottom	DWalS1	Combination				127,6398	0	0	0
+26.750	Top	DWalS2	Combination				60,3788	0	0	0
+26.750	Bottom	DWalS2	Combination				139,8581	0	0	0
+26.750	Top	DWalS3	Combination	Max			38,1181	10,4642	4,5254	147,6089
+26.750	Bottom	DWalS3	Combination	Max			96,9917	10,4642	4,5254	147,6089
+26.750	Top	DWalS3	Combination	Min			38,1181	-10,4642	-4,5254	-147,6089
+26.750	Bottom	DWalS3	Combination	Min			96,9917	-10,4642	-4,5254	-147,6089
+26.750	Top	DWalS4	Combination	Max			38,1181	4,4359	11,1835	257,1937
+26.750	Bottom	DWalS4	Combination	Max			96,9917	4,4359	11,1835	257,1937
+26.750	Top	DWalS4	Combination	Min			38,1181	-4,4359	-11,1835	-257,1937
+26.750	Bottom	DWalS4	Combination	Min			96,9917	-4,4359	-11,1835	-257,1937
+26.750	Top	DWalS5	Combination	Max			35,6745	10,4642	4,5254	147,6089
+26.750	Bottom	DWalS5	Combination	Max			94,548	10,4642	4,5254	147,6089
+26.750	Top	DWalS5	Combination	Min			35,6745	-10,4642	-4,5254	-147,6089
+26.750	Bottom	DWalS5	Combination	Min			94,548	-10,4642	-4,5254	-147,6089
+26.750	Top	DWalS6	Combination	Max			35,6745	4,4359	11,1835	257,1937
+26.750	Bottom	DWalS6	Combination	Max			94,548	4,4359	11,1835	257,1937
+26.750	Top	DWalS6	Combination	Min			35,6745	-4,4359	-11,1835	-257,1937
+26.750	Bottom	DWalS6	Combination	Min			94,548	-4,4359	-11,1835	-257,1937
+26.750	Top	DWalS7	Combination	Max			35,6745	10,4642	4,5254	147,6089
+26.750	Bottom	DWalS7	Combination	Max			94,548	10,4642	4,5254	147,6089
+26.750	Top	DWalS7	Combination	Min			35,6745	-10,4642	-4,5254	-147,6089
+26.750	Bottom	DWalS7	Combination	Min			94,548	-10,4642	-4,5254	-147,6089

Story	Location	Output Case	Case Type	Step Type	Step Number	Step Label	P tonf	VX tonf	VY tonf	T tonf-m
+26.750	Top	DWalS8	Combination	Max			35,6745	4,4359	11,1835	257,1937
+26.750	Bottom	DWalS8	Combination	Max			94,548	4,4359	11,1835	257,1937
+26.750	Top	DWalS8	Combination	Min			35,6745	-4,4359	-11,1835	-257,1937
+26.750	Bottom	DWalS8	Combination	Min			94,548	-4,4359	-11,1835	-257,1937
+26.750	Top	DConS1	Combination				48,1606	0	0	0
+26.750	Bottom	DConS1	Combination				127,6398	0	0	0
+26.750	Top	DConS2	Combination				60,3788	0	0	0
+26.750	Bottom	DConS2	Combination				139,8581	0	0	0
+26.750	Top	DConS3	Combination	Max			38,1181	10,4642	4,5254	147,6089
+26.750	Bottom	DConS3	Combination	Max			96,9917	10,4642	4,5254	147,6089
+26.750	Top	DConS3	Combination	Min			38,1181	-10,4642	-4,5254	-147,6089
+26.750	Bottom	DConS3	Combination	Min			96,9917	-10,4642	-4,5254	-147,6089
+26.750	Top	DConS4	Combination	Max			38,1181	4,4359	11,1835	257,1937
+26.750	Bottom	DConS4	Combination	Max			96,9917	4,4359	11,1835	257,1937
+26.750	Top	DConS4	Combination	Min			38,1181	-4,4359	-11,1835	-257,1937
+26.750	Bottom	DConS4	Combination	Min			96,9917	-4,4359	-11,1835	-257,1937
+26.750	Top	DConS5	Combination	Max			35,6745	10,4642	4,5254	147,6089
+26.750	Bottom	DConS5	Combination	Max			94,548	10,4642	4,5254	147,6089
+26.750	Top	DConS5	Combination	Min			35,6745	-10,4642	-4,5254	-147,6089
+26.750	Bottom	DConS5	Combination	Min			94,548	-10,4642	-4,5254	-147,6089
+26.750	Top	DConS6	Combination	Max			35,6745	4,4359	11,1835	257,1937
+26.750	Bottom	DConS6	Combination	Max			94,548	4,4359	11,1835	257,1937
+26.750	Top	DConS6	Combination	Min			35,6745	-4,4359	-11,1835	-257,1937
+26.750	Bottom	DConS6	Combination	Min			94,548	-4,4359	-11,1835	-257,1937
+26.750	Top	DConS7	Combination	Max			35,6745	10,4642	4,5254	147,6089
+26.750	Bottom	DConS7	Combination	Max			94,548	10,4642	4,5254	147,6089
+26.750	Top	DConS7	Combination	Min			35,6745	-10,4642	-4,5254	-147,6089
+26.750	Bottom	DConS7	Combination	Min			94,548	-10,4642	-4,5254	-147,6089
+26.750	Top	DConS8	Combination	Max			35,6745	4,4359	11,1835	257,1937
+26.750	Bottom	DConS8	Combination	Max			94,548	4,4359	11,1835	257,1937
+26.750	Top	DConS8	Combination	Min			35,6745	-4,4359	-11,1835	-257,1937
+26.750	Bottom	DConS8	Combination	Min			94,548	-4,4359	-11,1835	-257,1937
+24.20	Top	Dead	LinStatic				1242,1336	0	0	0
+24.20	Bottom	Dead	LinStatic				1529,7137	0	0	0
+24.20	Top	Live	LinStatic				248,0352	0	0	0
+24.20	Bottom	Live	LinStatic				248,0352	0	0	0
+24.20	Top	E-x	LinRespSpec	Max			0	153,4461	61,8622	2297,5254
+24.20	Bottom	E-x	LinRespSpec	Max			0	153,4461	61,8622	2297,5254
+24.20	Top	E-y	LinRespSpec	Max			0	53,2731	187,3663	6218,5675
+24.20	Bottom	E-y	LinRespSpec	Max			0	53,2731	187,3663	6218,5675
+24.20	Top	DSlbS1	Combination				1676,8803	0	0	0
+24.20	Bottom	DSlbS1	Combination				2065,1134	0	0	0
+24.20	Top	DSlbS2	Combination				2048,9331	0	0	0
+24.20	Bottom	DSlbS2	Combination				2437,1662	0	0	0
+24.20	Top	DSlbS3	Combination	Max			1316,5441	153,4461	61,8622	2297,5254
+24.20	Bottom	DSlbS3	Combination	Max			1604,1242	153,4461	61,8622	2297,5254
+24.20	Top	DSlbS3	Combination	Min			1316,5441	-153,4461	-61,8622	-2297,5254
+24.20	Bottom	DSlbS3	Combination	Min			1604,1242	-153,4461	-61,8622	-2297,5254
+24.20	Top	DSlbS4	Combination	Max			1316,5441	53,2731	187,3663	6218,5675
+24.20	Bottom	DSlbS4	Combination	Max			1604,1242	53,2731	187,3663	6218,5675
+24.20	Top	DSlbS4	Combination	Min			1316,5441	-53,2731	-187,3663	-6218,5675
+24.20	Bottom	DSlbS4	Combination	Min			1604,1242	-53,2731	-187,3663	-6218,5675
+24.20	Top	DSlbS5	Combination	Max			1242,1336	153,4461	61,8622	2297,5254
+24.20	Bottom	DSlbS5	Combination	Max			1529,7137	153,4461	61,8622	2297,5254
+24.20	Top	DSlbS5	Combination	Min			1242,1336	-153,4461	-61,8622	-2297,5254
+24.20	Bottom	DSlbS5	Combination	Min			1529,7137	-153,4461	-61,8622	-2297,5254
+24.20	Top	DSlbS6	Combination	Max			1242,1336	53,2731	187,3663	6218,5675
+24.20	Bottom	DSlbS6	Combination	Max			1529,7137	53,2731	187,3663	6218,5675
+24.20	Top	DSlbS6	Combination	Min			1242,1336	-53,2731	-187,3663	-6218,5675
+24.20	Bottom	DSlbS6	Combination	Min			1529,7137	-53,2731	-187,3663	-6218,5675

Story	Location	Output Case	Case Type	Step Type	Step Number	Step Label	P tonf	VX tonf	VY tonf	T tonf-m
+24.20	Top	DSIbS7	Combination	Max			1242,1336	153,4461	61,8622	2297,5254
+24.20	Bottom	DSIbS7	Combination	Max			1529,7137	153,4461	61,8622	2297,5254
+24.20	Top	DSIbS7	Combination	Min			1242,1336	-153,4461	-61,8622	-2297,5254
+24.20	Bottom	DSIbS7	Combination	Min			1529,7137	-153,4461	-61,8622	-2297,5254
+24.20	Top	DSIbS8	Combination	Max			1242,1336	53,2731	187,3663	6218,5675
+24.20	Bottom	DSIbS8	Combination	Max			1529,7137	53,2731	187,3663	6218,5675
+24.20	Top	DSIbS8	Combination	Min			1242,1336	-53,2731	-187,3663	-6218,5675
+24.20	Bottom	DSIbS8	Combination	Min			1529,7137	-53,2731	-187,3663	-6218,5675
+24.20	Top	DStlS1	Combination				1676,8803	0	0	0
+24.20	Bottom	DStlS1	Combination				2065,1134	0	0	0
+24.20	Top	DStlS2	Combination				2048,9331	0	0	0
+24.20	Bottom	DStlS2	Combination				2437,1662	0	0	0
+24.20	Top	DStlS3	Combination	Max			1316,5441	153,4461	61,8622	2297,5254
+24.20	Bottom	DStlS3	Combination	Max			1604,1242	153,4461	61,8622	2297,5254
+24.20	Top	DStlS3	Combination	Min			1316,5441	-153,4461	-61,8622	-2297,5254
+24.20	Bottom	DStlS3	Combination	Min			1604,1242	-153,4461	-61,8622	-2297,5254
+24.20	Top	DStlS4	Combination	Max			1316,5441	53,2731	187,3663	6218,5675
+24.20	Bottom	DStlS4	Combination	Max			1604,1242	53,2731	187,3663	6218,5675
+24.20	Top	DStlS4	Combination	Min			1316,5441	-53,2731	-187,3663	-6218,5675
+24.20	Bottom	DStlS4	Combination	Min			1604,1242	-53,2731	-187,3663	-6218,5675
+24.20	Top	DStlS5	Combination	Max			1242,1336	153,4461	61,8622	2297,5254
+24.20	Bottom	DStlS5	Combination	Max			1529,7137	153,4461	61,8622	2297,5254
+24.20	Top	DStlS5	Combination	Min			1242,1336	-153,4461	-61,8622	-2297,5254
+24.20	Bottom	DStlS5	Combination	Min			1529,7137	-153,4461	-61,8622	-2297,5254
+24.20	Top	DStlS6	Combination	Max			1242,1336	53,2731	187,3663	6218,5675
+24.20	Bottom	DStlS6	Combination	Max			1529,7137	53,2731	187,3663	6218,5675
+24.20	Top	DStlS6	Combination	Min			1242,1336	-53,2731	-187,3663	-6218,5675
+24.20	Bottom	DStlS6	Combination	Min			1529,7137	-53,2731	-187,3663	-6218,5675
+24.20	Top	DStlS7	Combination	Max			1242,1336	153,4461	61,8622	2297,5254
+24.20	Bottom	DStlS7	Combination	Max			1529,7137	153,4461	61,8622	2297,5254
+24.20	Top	DStlS7	Combination	Min			1242,1336	-153,4461	-61,8622	-2297,5254
+24.20	Bottom	DStlS7	Combination	Min			1529,7137	-153,4461	-61,8622	-2297,5254
+24.20	Top	DStlS8	Combination	Max			1242,1336	53,2731	187,3663	6218,5675
+24.20	Bottom	DStlS8	Combination	Max			1529,7137	53,2731	187,3663	6218,5675
+24.20	Top	DStlS8	Combination	Min			1242,1336	-53,2731	-187,3663	-6218,5675
+24.20	Bottom	DStlS8	Combination	Min			1529,7137	-53,2731	-187,3663	-6218,5675
+24.20	Top	DStlD1	Combination				1242,1336	0	0	0
+24.20	Bottom	DStlD1	Combination				1529,7137	0	0	0
+24.20	Top	DStlD2	Combination				1490,1688	0	0	0
+24.20	Bottom	DStlD2	Combination				1777,7489	0	0	0
+24.20	Top	DWalS1	Combination				1676,8803	0	0	0
+24.20	Bottom	DWalS1	Combination				2065,1134	0	0	0
+24.20	Top	DWalS2	Combination				2048,9331	0	0	0
+24.20	Bottom	DWalS2	Combination				2437,1662	0	0	0
+24.20	Top	DWalS3	Combination	Max			1316,5441	153,4461	61,8622	2297,5254
+24.20	Bottom	DWalS3	Combination	Max			1604,1242	153,4461	61,8622	2297,5254
+24.20	Top	DWalS3	Combination	Min			1316,5441	-153,4461	-61,8622	-2297,5254
+24.20	Bottom	DWalS3	Combination	Min			1604,1242	-153,4461	-61,8622	-2297,5254
+24.20	Top	DWalS4	Combination	Max			1316,5441	53,2731	187,3663	6218,5675
+24.20	Bottom	DWalS4	Combination	Max			1604,1242	53,2731	187,3663	6218,5675
+24.20	Top	DWalS4	Combination	Min			1316,5441	-53,2731	-187,3663	-6218,5675
+24.20	Bottom	DWalS4	Combination	Min			1604,1242	-53,2731	-187,3663	-6218,5675
+24.20	Top	DWalS5	Combination	Max			1242,1336	153,4461	61,8622	2297,5254
+24.20	Bottom	DWalS5	Combination	Max			1529,7137	153,4461	61,8622	2297,5254
+24.20	Top	DWalS5	Combination	Min			1242,1336	-153,4461	-61,8622	-2297,5254
+24.20	Bottom	DWalS5	Combination	Min			1529,7137	-153,4461	-61,8622	-2297,5254
+24.20	Top	DWalS6	Combination	Max			1242,1336	53,2731	187,3663	6218,5675
+24.20	Bottom	DWalS6	Combination	Max			1529,7137	53,2731	187,3663	6218,5675
+24.20	Top	DWalS6	Combination	Min			1242,1336	-53,2731	-187,3663	-6218,5675
+24.20	Bottom	DWalS6	Combination	Min			1529,7137	-53,2731	-187,3663	-6218,5675

Story	Location	Output Case	Case Type	Step Type	Step Number	Step Label	P tonf	VX tonf	VY tonf	T tonf-m
+24.20	Top	DWalS7	Combination	Max			1242,1336	153,4461	61,8622	2297,5254
+24.20	Bottom	DWalS7	Combination	Max			1529,7137	153,4461	61,8622	2297,5254
+24.20	Top	DWalS7	Combination	Min			1242,1336	-153,4461	-61,8622	-2297,5254
+24.20	Bottom	DWalS7	Combination	Min			1529,7137	-153,4461	-61,8622	-2297,5254
+24.20	Top	DWalS8	Combination	Max			1242,1336	53,2731	187,3663	6218,5675
+24.20	Bottom	DWalS8	Combination	Max			1529,7137	53,2731	187,3663	6218,5675
+24.20	Top	DWalS8	Combination	Min			1242,1336	-53,2731	-187,3663	-6218,5675
+24.20	Bottom	DWalS8	Combination	Min			1529,7137	-53,2731	-187,3663	-6218,5675
+24.20	Top	DConS1	Combination				1676,8803	0	0	0
+24.20	Bottom	DConS1	Combination				2065,1134	0	0	0
+24.20	Top	DConS2	Combination				2048,9331	0	0	0
+24.20	Bottom	DConS2	Combination				2437,1662	0	0	0
+24.20	Top	DConS3	Combination	Max			1316,5441	153,4461	61,8622	2297,5254
+24.20	Bottom	DConS3	Combination	Max			1604,1242	153,4461	61,8622	2297,5254
+24.20	Top	DConS3	Combination	Min			1316,5441	-153,4461	-61,8622	-2297,5254
+24.20	Bottom	DConS3	Combination	Min			1604,1242	-153,4461	-61,8622	-2297,5254
+24.20	Top	DConS4	Combination	Max			1316,5441	53,2731	187,3663	6218,5675
+24.20	Bottom	DConS4	Combination	Max			1604,1242	53,2731	187,3663	6218,5675
+24.20	Top	DConS4	Combination	Min			1316,5441	-53,2731	-187,3663	-6218,5675
+24.20	Bottom	DConS4	Combination	Min			1604,1242	-53,2731	-187,3663	-6218,5675
+24.20	Top	DConS5	Combination	Max			1242,1336	153,4461	61,8622	2297,5254
+24.20	Bottom	DConS5	Combination	Max			1529,7137	153,4461	61,8622	2297,5254
+24.20	Top	DConS5	Combination	Min			1242,1336	-153,4461	-61,8622	-2297,5254
+24.20	Bottom	DConS5	Combination	Min			1529,7137	-153,4461	-61,8622	-2297,5254
+24.20	Top	DConS6	Combination	Max			1242,1336	53,2731	187,3663	6218,5675
+24.20	Bottom	DConS6	Combination	Max			1529,7137	53,2731	187,3663	6218,5675
+24.20	Top	DConS6	Combination	Min			1242,1336	-53,2731	-187,3663	-6218,5675
+24.20	Bottom	DConS6	Combination	Min			1529,7137	-53,2731	-187,3663	-6218,5675
+24.20	Top	DConS7	Combination	Max			1242,1336	153,4461	61,8622	2297,5254
+24.20	Bottom	DConS7	Combination	Max			1529,7137	153,4461	61,8622	2297,5254
+24.20	Top	DConS7	Combination	Min			1242,1336	-153,4461	-61,8622	-2297,5254
+24.20	Bottom	DConS7	Combination	Min			1529,7137	-153,4461	-61,8622	-2297,5254
+24.20	Top	DConS8	Combination	Max			1242,1336	53,2731	187,3663	6218,5675
+24.20	Bottom	DConS8	Combination	Max			1529,7137	53,2731	187,3663	6218,5675
+24.20	Top	DConS8	Combination	Min			1242,1336	-53,2731	-187,3663	-6218,5675
+24.20	Bottom	DConS8	Combination	Min			1529,7137	-53,2731	-187,3663	-6218,5675
+19.90	Top	Dead	LinStatic				2948,6401	0	0	0
+19.90	Bottom	Dead	LinStatic				3169,3411	0	0	0
+19.90	Top	Live	LinStatic				610,5129	0	0	0
+19.90	Bottom	Live	LinStatic				610,5129	0	0	0
+19.90	Top	E-x	LinRespSpec	Max			0	245,2751	102,7949	3967,3806
+19.90	Bottom	E-x	LinRespSpec	Max			0	245,2751	102,7949	3967,3806
+19.90	Top	E-y	LinRespSpec	Max			0	84,4721	314,1208	10332,2911
+19.90	Bottom	E-y	LinRespSpec	Max			0	84,4721	314,1208	10332,2911
+19.90	Top	DSlbS1	Combination				3980,6642	0	0	0
+19.90	Bottom	DSlbS1	Combination				4278,6105	0	0	0
+19.90	Top	DSlbS2	Combination				4896,4335	0	0	0
+19.90	Bottom	DSlbS2	Combination				5194,3799	0	0	0
+19.90	Top	DSlbS3	Combination	Max			3131,794	245,2751	102,7949	3967,3806
+19.90	Bottom	DSlbS3	Combination	Max			3352,495	245,2751	102,7949	3967,3806
+19.90	Top	DSlbS3	Combination	Min			3131,794	-245,2751	-102,7949	-3967,3806
+19.90	Bottom	DSlbS3	Combination	Min			3352,495	-245,2751	-102,7949	-3967,3806
+19.90	Top	DSlbS4	Combination	Max			3131,794	84,4721	314,1208	10332,2911
+19.90	Bottom	DSlbS4	Combination	Max			3352,495	84,4721	314,1208	10332,2911
+19.90	Top	DSlbS4	Combination	Min			3131,794	-84,4721	-314,1208	-10332,2911
+19.90	Bottom	DSlbS4	Combination	Min			3352,495	-84,4721	-314,1208	-10332,2911
+19.90	Top	DSlbS5	Combination	Max			2948,6401	245,2751	102,7949	3967,3806
+19.90	Bottom	DSlbS5	Combination	Max			3169,3411	245,2751	102,7949	3967,3806
+19.90	Top	DSlbS5	Combination	Min			2948,6401	-245,2751	-102,7949	-3967,3806
+19.90	Bottom	DSlbS5	Combination	Min			3169,3411	-245,2751	-102,7949	-3967,3806

Story	Location	Output Case	Case Type	Step Type	Step Number	Step Label	P tonf	VX tonf	VY tonf	T tonf-m
+19.90	Top	DSIbS6	Combination	Max			2948,6401	84,4721	314,1208	10332,2911
+19.90	Bottom	DSIbS6	Combination	Max			3169,3411	84,4721	314,1208	10332,2911
+19.90	Top	DSIbS6	Combination	Min			2948,6401	-84,4721	-314,1208	-10332,2911
+19.90	Bottom	DSIbS6	Combination	Min			3169,3411	-84,4721	-314,1208	-10332,2911
+19.90	Top	DSIbS7	Combination	Max			2948,6401	245,2751	102,7949	3967,3806
+19.90	Bottom	DSIbS7	Combination	Max			3169,3411	245,2751	102,7949	3967,3806
+19.90	Top	DSIbS7	Combination	Min			2948,6401	-245,2751	-102,7949	-3967,3806
+19.90	Bottom	DSIbS7	Combination	Min			3169,3411	-245,2751	-102,7949	-3967,3806
+19.90	Top	DSIbS8	Combination	Max			2948,6401	84,4721	314,1208	10332,2911
+19.90	Bottom	DSIbS8	Combination	Max			3169,3411	84,4721	314,1208	10332,2911
+19.90	Top	DSIbS8	Combination	Min			2948,6401	-84,4721	-314,1208	-10332,2911
+19.90	Bottom	DSIbS8	Combination	Min			3169,3411	-84,4721	-314,1208	-10332,2911
+19.90	Top	DStlS1	Combination				3980,6642	0	0	0
+19.90	Bottom	DStlS1	Combination				4278,6105	0	0	0
+19.90	Top	DStlS2	Combination				4896,4335	0	0	0
+19.90	Bottom	DStlS2	Combination				5194,3799	0	0	0
+19.90	Top	DStlS3	Combination	Max			3131,794	245,2751	102,7949	3967,3806
+19.90	Bottom	DStlS3	Combination	Max			3352,495	245,2751	102,7949	3967,3806
+19.90	Top	DStlS3	Combination	Min			3131,794	-245,2751	-102,7949	-3967,3806
+19.90	Bottom	DStlS3	Combination	Min			3352,495	-245,2751	-102,7949	-3967,3806
+19.90	Top	DStlS4	Combination	Max			3131,794	84,4721	314,1208	10332,2911
+19.90	Bottom	DStlS4	Combination	Max			3352,495	84,4721	314,1208	10332,2911
+19.90	Top	DStlS4	Combination	Min			3131,794	-84,4721	-314,1208	-10332,2911
+19.90	Bottom	DStlS4	Combination	Min			3352,495	-84,4721	-314,1208	-10332,2911
+19.90	Top	DStlS5	Combination	Max			2948,6401	245,2751	102,7949	3967,3806
+19.90	Bottom	DStlS5	Combination	Max			3169,3411	245,2751	102,7949	3967,3806
+19.90	Top	DStlS5	Combination	Min			2948,6401	-245,2751	-102,7949	-3967,3806
+19.90	Bottom	DStlS5	Combination	Min			3169,3411	-245,2751	-102,7949	-3967,3806
+19.90	Top	DStlS6	Combination	Max			2948,6401	84,4721	314,1208	10332,2911
+19.90	Bottom	DStlS6	Combination	Max			3169,3411	84,4721	314,1208	10332,2911
+19.90	Top	DStlS6	Combination	Min			2948,6401	-84,4721	-314,1208	-10332,2911
+19.90	Bottom	DStlS6	Combination	Min			3169,3411	-84,4721	-314,1208	-10332,2911
+19.90	Top	DStlS7	Combination	Max			2948,6401	245,2751	102,7949	3967,3806
+19.90	Bottom	DStlS7	Combination	Max			3169,3411	245,2751	102,7949	3967,3806
+19.90	Top	DStlS7	Combination	Min			2948,6401	-245,2751	-102,7949	-3967,3806
+19.90	Bottom	DStlS7	Combination	Min			3169,3411	-245,2751	-102,7949	-3967,3806
+19.90	Top	DStlS8	Combination	Max			2948,6401	84,4721	314,1208	10332,2911
+19.90	Bottom	DStlS8	Combination	Max			3169,3411	84,4721	314,1208	10332,2911
+19.90	Top	DStlS8	Combination	Min			2948,6401	-84,4721	-314,1208	-10332,2911
+19.90	Bottom	DStlS8	Combination	Min			3169,3411	-84,4721	-314,1208	-10332,2911
+19.90	Top	DStlD1	Combination				2948,6401	0	0	0
+19.90	Bottom	DStlD1	Combination				3169,3411	0	0	0
+19.90	Top	DStlD2	Combination				3559,153	0	0	0
+19.90	Bottom	DStlD2	Combination				3779,854	0	0	0
+19.90	Top	DWalS1	Combination				3980,6642	0	0	0
+19.90	Bottom	DWalS1	Combination				4278,6105	0	0	0
+19.90	Top	DWalS2	Combination				4896,4335	0	0	0
+19.90	Bottom	DWalS2	Combination				5194,3799	0	0	0
+19.90	Top	DWalS3	Combination	Max			3131,794	245,2751	102,7949	3967,3806
+19.90	Bottom	DWalS3	Combination	Max			3352,495	245,2751	102,7949	3967,3806
+19.90	Top	DWalS3	Combination	Min			3131,794	-245,2751	-102,7949	-3967,3806
+19.90	Bottom	DWalS3	Combination	Min			3352,495	-245,2751	-102,7949	-3967,3806
+19.90	Top	DWalS4	Combination	Max			3131,794	84,4721	314,1208	10332,2911
+19.90	Bottom	DWalS4	Combination	Max			3352,495	84,4721	314,1208	10332,2911
+19.90	Top	DWalS4	Combination	Min			3131,794	-84,4721	-314,1208	-10332,2911
+19.90	Bottom	DWalS4	Combination	Min			3352,495	-84,4721	-314,1208	-10332,2911
+19.90	Top	DWalS5	Combination	Max			2948,6401	245,2751	102,7949	3967,3806
+19.90	Bottom	DWalS5	Combination	Max			3169,3411	245,2751	102,7949	3967,3806
+19.90	Top	DWalS5	Combination	Min			2948,6401	-245,2751	-102,7949	-3967,3806
+19.90	Bottom	DWalS5	Combination	Min			3169,3411	-245,2751	-102,7949	-3967,3806

Story	Location	Output Case	Case Type	Step Type	Step Number	Step Label	P tonf	VX tonf	VY tonf	T tonf-m
+19.90	Top	DWalS6	Combination	Max			2948,6401	84,4721	314,1208	10332,2911
+19.90	Bottom	DWalS6	Combination	Max			3169,3411	84,4721	314,1208	10332,2911
+19.90	Top	DWalS6	Combination	Min			2948,6401	-84,4721	-314,1208	-10332,2911
+19.90	Bottom	DWalS6	Combination	Min			3169,3411	-84,4721	-314,1208	-10332,2911
+19.90	Top	DWalS7	Combination	Max			2948,6401	245,2751	102,7949	3967,3806
+19.90	Bottom	DWalS7	Combination	Max			3169,3411	245,2751	102,7949	3967,3806
+19.90	Top	DWalS7	Combination	Min			2948,6401	-245,2751	-102,7949	-3967,3806
+19.90	Bottom	DWalS7	Combination	Min			3169,3411	-245,2751	-102,7949	-3967,3806
+19.90	Top	DWalS8	Combination	Max			2948,6401	84,4721	314,1208	10332,2911
+19.90	Bottom	DWalS8	Combination	Max			3169,3411	84,4721	314,1208	10332,2911
+19.90	Top	DWalS8	Combination	Min			2948,6401	-84,4721	-314,1208	-10332,2911
+19.90	Bottom	DWalS8	Combination	Min			3169,3411	-84,4721	-314,1208	-10332,2911
+19.90	Top	DConS1	Combination				3980,6642	0	0	0
+19.90	Bottom	DConS1	Combination				4278,6105	0	0	0
+19.90	Top	DConS2	Combination				4896,4335	0	0	0
+19.90	Bottom	DConS2	Combination				5194,3799	0	0	0
+19.90	Top	DConS3	Combination	Max			3131,794	245,2751	102,7949	3967,3806
+19.90	Bottom	DConS3	Combination	Max			3352,495	245,2751	102,7949	3967,3806
+19.90	Top	DConS3	Combination	Min			3131,794	-245,2751	-102,7949	-3967,3806
+19.90	Bottom	DConS3	Combination	Min			3352,495	-245,2751	-102,7949	-3967,3806
+19.90	Top	DConS4	Combination	Max			3131,794	84,4721	314,1208	10332,2911
+19.90	Bottom	DConS4	Combination	Max			3352,495	84,4721	314,1208	10332,2911
+19.90	Top	DConS4	Combination	Min			3131,794	-84,4721	-314,1208	-10332,2911
+19.90	Bottom	DConS4	Combination	Min			3352,495	-84,4721	-314,1208	-10332,2911
+19.90	Top	DConS5	Combination	Max			2948,6401	245,2751	102,7949	3967,3806
+19.90	Bottom	DConS5	Combination	Max			3169,3411	245,2751	102,7949	3967,3806
+19.90	Top	DConS5	Combination	Min			2948,6401	-245,2751	-102,7949	-3967,3806
+19.90	Bottom	DConS5	Combination	Min			3169,3411	-245,2751	-102,7949	-3967,3806
+19.90	Top	DConS6	Combination	Max			2948,6401	84,4721	314,1208	10332,2911
+19.90	Bottom	DConS6	Combination	Max			3169,3411	84,4721	314,1208	10332,2911
+19.90	Top	DConS6	Combination	Min			2948,6401	-84,4721	-314,1208	-10332,2911
+19.90	Bottom	DConS6	Combination	Min			3169,3411	-84,4721	-314,1208	-10332,2911
+19.90	Top	DConS7	Combination	Max			2948,6401	245,2751	102,7949	3967,3806
+19.90	Bottom	DConS7	Combination	Max			3169,3411	245,2751	102,7949	3967,3806
+19.90	Top	DConS7	Combination	Min			2948,6401	-245,2751	-102,7949	-3967,3806
+19.90	Bottom	DConS7	Combination	Min			3169,3411	-245,2751	-102,7949	-3967,3806
+19.90	Top	DConS8	Combination	Max			2948,6401	84,4721	314,1208	10332,2911
+19.90	Bottom	DConS8	Combination	Max			3169,3411	84,4721	314,1208	10332,2911
+19.90	Top	DConS8	Combination	Min			2948,6401	-84,4721	-314,1208	-10332,2911
+19.90	Bottom	DConS8	Combination	Min			3169,3411	-84,4721	-314,1208	-10332,2911
+16.60	Top	Dead	LinStatic				4579,0974	0	0	0
+16.60	Bottom	Dead	LinStatic				4799,7984	0	0	0
+16.60	Top	Live	LinStatic				969,1506	0	0	0
+16.60	Bottom	Live	LinStatic				969,1506	0	0	0
+16.60	Top	E-x	LinRespSpec	Max			0	300,909	130,0722	5141,7047
+16.60	Bottom	E-x	LinRespSpec	Max			0	300,909	130,0722	5141,7047
+16.60	Top	E-y	LinRespSpec	Max			0	103,4009	400,8248	13171,4681
+16.60	Bottom	E-y	LinRespSpec	Max			0	103,4009	400,8248	13171,4681
+16.60	Top	DSlbS1	Combination				6181,7815	0	0	0
+16.60	Bottom	DSlbS1	Combination				6479,7278	0	0	0
+16.60	Top	DSlbS2	Combination				7635,5074	0	0	0
+16.60	Bottom	DSlbS2	Combination				7933,4537	0	0	0
+16.60	Top	DSlbS3	Combination	Max			4869,8426	300,909	130,0722	5141,7047
+16.60	Bottom	DSlbS3	Combination	Max			5090,5435	300,909	130,0722	5141,7047
+16.60	Top	DSlbS3	Combination	Min			4869,8426	-300,909	-130,0722	-5141,7047
+16.60	Bottom	DSlbS3	Combination	Min			5090,5435	-300,909	-130,0722	-5141,7047
+16.60	Top	DSlbS4	Combination	Max			4869,8426	103,4009	400,8248	13171,4681
+16.60	Bottom	DSlbS4	Combination	Max			5090,5435	103,4009	400,8248	13171,4681
+16.60	Top	DSlbS4	Combination	Min			4869,8426	-103,4009	-400,8248	-13171,4681
+16.60	Bottom	DSlbS4	Combination	Min			5090,5435	-103,4009	-400,8248	-13171,4681

Story	Location	Output Case	Case Type	Step Type	Step Number	Step Label	P tonf	VX tonf	VY tonf	T tonf-m
+16.60	Top	DSIbS5	Combination	Max			4579,0974	300,909	130,0722	5141,7047
+16.60	Bottom	DSIbS5	Combination	Max			4799,7984	300,909	130,0722	5141,7047
+16.60	Top	DSIbS5	Combination	Min			4579,0974	-300,909	-130,0722	-5141,7047
+16.60	Bottom	DSIbS5	Combination	Min			4799,7984	-300,909	-130,0722	-5141,7047
+16.60	Top	DSIbS6	Combination	Max			4579,0974	103,4009	400,8248	13171,4681
+16.60	Bottom	DSIbS6	Combination	Max			4799,7984	103,4009	400,8248	13171,4681
+16.60	Top	DSIbS6	Combination	Min			4579,0974	-103,4009	-400,8248	-13171,4681
+16.60	Bottom	DSIbS6	Combination	Min			4799,7984	-103,4009	-400,8248	-13171,4681
+16.60	Top	DSIbS7	Combination	Max			4579,0974	300,909	130,0722	5141,7047
+16.60	Bottom	DSIbS7	Combination	Max			4799,7984	300,909	130,0722	5141,7047
+16.60	Top	DSIbS7	Combination	Min			4579,0974	-300,909	-130,0722	-5141,7047
+16.60	Bottom	DSIbS7	Combination	Min			4799,7984	-300,909	-130,0722	-5141,7047
+16.60	Top	DSIbS8	Combination	Max			4579,0974	103,4009	400,8248	13171,4681
+16.60	Bottom	DSIbS8	Combination	Max			4799,7984	103,4009	400,8248	13171,4681
+16.60	Top	DSIbS8	Combination	Min			4579,0974	-103,4009	-400,8248	-13171,4681
+16.60	Bottom	DSIbS8	Combination	Min			4799,7984	-103,4009	-400,8248	-13171,4681
+16.60	Top	DStlS1	Combination				6181,7815	0	0	0
+16.60	Bottom	DStlS1	Combination				6479,7278	0	0	0
+16.60	Top	DStlS2	Combination				7635,5074	0	0	0
+16.60	Bottom	DStlS2	Combination				7933,4537	0	0	0
+16.60	Top	DStlS3	Combination	Max			4869,8426	300,909	130,0722	5141,7047
+16.60	Bottom	DStlS3	Combination	Max			5090,5435	300,909	130,0722	5141,7047
+16.60	Top	DStlS3	Combination	Min			4869,8426	-300,909	-130,0722	-5141,7047
+16.60	Bottom	DStlS3	Combination	Min			5090,5435	-300,909	-130,0722	-5141,7047
+16.60	Top	DStlS4	Combination	Max			4869,8426	103,4009	400,8248	13171,4681
+16.60	Bottom	DStlS4	Combination	Max			5090,5435	103,4009	400,8248	13171,4681
+16.60	Top	DStlS4	Combination	Min			4869,8426	-103,4009	-400,8248	-13171,4681
+16.60	Bottom	DStlS4	Combination	Min			5090,5435	-103,4009	-400,8248	-13171,4681
+16.60	Top	DStlS5	Combination	Max			4579,0974	300,909	130,0722	5141,7047
+16.60	Bottom	DStlS5	Combination	Max			4799,7984	300,909	130,0722	5141,7047
+16.60	Top	DStlS5	Combination	Min			4579,0974	-300,909	-130,0722	-5141,7047
+16.60	Bottom	DStlS5	Combination	Min			4799,7984	-300,909	-130,0722	-5141,7047
+16.60	Top	DStlS6	Combination	Max			4579,0974	103,4009	400,8248	13171,4681
+16.60	Bottom	DStlS6	Combination	Max			4799,7984	103,4009	400,8248	13171,4681
+16.60	Top	DStlS6	Combination	Min			4579,0974	-103,4009	-400,8248	-13171,4681
+16.60	Bottom	DStlS6	Combination	Min			4799,7984	-103,4009	-400,8248	-13171,4681
+16.60	Top	DStlS7	Combination	Max			4579,0974	300,909	130,0722	5141,7047
+16.60	Bottom	DStlS7	Combination	Max			4799,7984	300,909	130,0722	5141,7047
+16.60	Top	DStlS7	Combination	Min			4579,0974	-300,909	-130,0722	-5141,7047
+16.60	Bottom	DStlS7	Combination	Min			4799,7984	-300,909	-130,0722	-5141,7047
+16.60	Top	DStlS8	Combination	Max			4579,0974	103,4009	400,8248	13171,4681
+16.60	Bottom	DStlS8	Combination	Max			4799,7984	103,4009	400,8248	13171,4681
+16.60	Top	DStlS8	Combination	Min			4579,0974	-103,4009	-400,8248	-13171,4681
+16.60	Bottom	DStlS8	Combination	Min			4799,7984	-103,4009	-400,8248	-13171,4681
+16.60	Top	DStlD1	Combination				4579,0974	0	0	0
+16.60	Bottom	DStlD1	Combination				4799,7984	0	0	0
+16.60	Top	DStlD2	Combination				5548,248	0	0	0
+16.60	Bottom	DStlD2	Combination				5768,949	0	0	0
+16.60	Top	DWalS1	Combination				6181,7815	0	0	0
+16.60	Bottom	DWalS1	Combination				6479,7278	0	0	0
+16.60	Top	DWalS2	Combination				7635,5074	0	0	0
+16.60	Bottom	DWalS2	Combination				7933,4537	0	0	0
+16.60	Top	DWalS3	Combination	Max			4869,8426	300,909	130,0722	5141,7047
+16.60	Bottom	DWalS3	Combination	Max			5090,5435	300,909	130,0722	5141,7047
+16.60	Top	DWalS3	Combination	Min			4869,8426	-300,909	-130,0722	-5141,7047
+16.60	Bottom	DWalS3	Combination	Min			5090,5435	-300,909	-130,0722	-5141,7047
+16.60	Top	DWalS4	Combination	Max			4869,8426	103,4009	400,8248	13171,4681
+16.60	Bottom	DWalS4	Combination	Max			5090,5435	103,4009	400,8248	13171,4681
+16.60	Top	DWalS4	Combination	Min			4869,8426	-103,4009	-400,8248	-13171,4681
+16.60	Bottom	DWalS4	Combination	Min			5090,5435	-103,4009	-400,8248	-13171,4681

Story	Location	Output Case	Case Type	Step Type	Step Number	Step Label	P tonf	VX tonf	VY tonf	T tonf-m
+16.60	Top	DWalS5	Combination	Max			4579,0974	300,909	130,0722	5141,7047
+16.60	Bottom	DWalS5	Combination	Max			4799,7984	300,909	130,0722	5141,7047
+16.60	Top	DWalS5	Combination	Min			4579,0974	-300,909	-130,0722	-5141,7047
+16.60	Bottom	DWalS5	Combination	Min			4799,7984	-300,909	-130,0722	-5141,7047
+16.60	Top	DWalS6	Combination	Max			4579,0974	103,4009	400,8248	13171,4681
+16.60	Bottom	DWalS6	Combination	Max			4799,7984	103,4009	400,8248	13171,4681
+16.60	Top	DWalS6	Combination	Min			4579,0974	-103,4009	-400,8248	-13171,4681
+16.60	Bottom	DWalS6	Combination	Min			4799,7984	-103,4009	-400,8248	-13171,4681
+16.60	Top	DWalS7	Combination	Max			4579,0974	300,909	130,0722	5141,7047
+16.60	Bottom	DWalS7	Combination	Max			4799,7984	300,909	130,0722	5141,7047
+16.60	Top	DWalS7	Combination	Min			4579,0974	-300,909	-130,0722	-5141,7047
+16.60	Bottom	DWalS7	Combination	Min			4799,7984	-300,909	-130,0722	-5141,7047
+16.60	Top	DWalS8	Combination	Max			4579,0974	103,4009	400,8248	13171,4681
+16.60	Bottom	DWalS8	Combination	Max			4799,7984	103,4009	400,8248	13171,4681
+16.60	Top	DWalS8	Combination	Min			4579,0974	-103,4009	-400,8248	-13171,4681
+16.60	Bottom	DWalS8	Combination	Min			4799,7984	-103,4009	-400,8248	-13171,4681
+16.60	Top	DConS1	Combination				6181,7815	0	0	0
+16.60	Bottom	DConS1	Combination				6479,7278	0	0	0
+16.60	Top	DConS2	Combination				7635,5074	0	0	0
+16.60	Bottom	DConS2	Combination				7933,4537	0	0	0
+16.60	Top	DConS3	Combination	Max			4869,8426	300,909	130,0722	5141,7047
+16.60	Bottom	DConS3	Combination	Max			5090,5435	300,909	130,0722	5141,7047
+16.60	Top	DConS3	Combination	Min			4869,8426	-300,909	-130,0722	-5141,7047
+16.60	Bottom	DConS3	Combination	Min			5090,5435	-300,909	-130,0722	-5141,7047
+16.60	Top	DConS4	Combination	Max			4869,8426	103,4009	400,8248	13171,4681
+16.60	Bottom	DConS4	Combination	Max			5090,5435	103,4009	400,8248	13171,4681
+16.60	Top	DConS4	Combination	Min			4869,8426	-103,4009	-400,8248	-13171,4681
+16.60	Bottom	DConS4	Combination	Min			5090,5435	-103,4009	-400,8248	-13171,4681
+16.60	Top	DConS5	Combination	Max			4579,0974	300,909	130,0722	5141,7047
+16.60	Bottom	DConS5	Combination	Max			4799,7984	300,909	130,0722	5141,7047
+16.60	Top	DConS5	Combination	Min			4579,0974	-300,909	-130,0722	-5141,7047
+16.60	Bottom	DConS5	Combination	Min			4799,7984	-300,909	-130,0722	-5141,7047
+16.60	Top	DConS6	Combination	Max			4579,0974	103,4009	400,8248	13171,4681
+16.60	Bottom	DConS6	Combination	Max			4799,7984	103,4009	400,8248	13171,4681
+16.60	Top	DConS6	Combination	Min			4579,0974	-103,4009	-400,8248	-13171,4681
+16.60	Bottom	DConS6	Combination	Min			4799,7984	-103,4009	-400,8248	-13171,4681
+16.60	Top	DConS7	Combination	Max			4579,0974	300,909	130,0722	5141,7047
+16.60	Bottom	DConS7	Combination	Max			4799,7984	300,909	130,0722	5141,7047
+16.60	Top	DConS7	Combination	Min			4579,0974	-300,909	-130,0722	-5141,7047
+16.60	Bottom	DConS7	Combination	Min			4799,7984	-300,909	-130,0722	-5141,7047
+16.60	Top	DConS8	Combination	Max			4579,0974	103,4009	400,8248	13171,4681
+16.60	Bottom	DConS8	Combination	Max			4799,7984	103,4009	400,8248	13171,4681
+16.60	Top	DConS8	Combination	Min			4579,0974	-103,4009	-400,8248	-13171,4681
+16.60	Bottom	DConS8	Combination	Min			4799,7984	-103,4009	-400,8248	-13171,4681
+13.30	Top	Dead	LinStatic				6209,5546	0	0	0
+13.30	Bottom	Dead	LinStatic				6430,2556	0	0	0
+13.30	Top	Live	LinStatic				1327,7883	0	0	0
+13.30	Bottom	Live	LinStatic				1327,7883	0	0	0
+13.30	Top	E-x	LinRespSpec	Max			0	346,5818	152,5767	6075,5467
+13.30	Bottom	E-x	LinRespSpec	Max			0	346,5818	152,5767	6075,5467
+13.30	Top	E-y	LinRespSpec	Max			0	119,0604	471,7544	15499,8042
+13.30	Bottom	E-y	LinRespSpec	Max			0	119,0604	471,7544	15499,8042
+13.30	Top	DSlbS1	Combination				8382,8988	0	0	0
+13.30	Bottom	DSlbS1	Combination				8680,8451	0	0	0
+13.30	Top	DSlbS2	Combination				10374,5812	0	0	0
+13.30	Bottom	DSlbS2	Combination				10672,5275	0	0	0
+13.30	Top	DSlbS3	Combination	Max			6607,8911	346,5818	152,5767	6075,5467
+13.30	Bottom	DSlbS3	Combination	Max			6828,5921	346,5818	152,5767	6075,5467
+13.30	Top	DSlbS3	Combination	Min			6607,8911	-346,5818	-152,5767	-6075,5467
+13.30	Bottom	DSlbS3	Combination	Min			6828,5921	-346,5818	-152,5767	-6075,5467

Story	Location	Output Case	Case Type	Step Type	Step Number	Step Label	P tonf	VX tonf	VY tonf	T tonf-m
+13.30	Top	DSlbS4	Combination	Max			6607,8911	119,0604	471,7544	15499,8042
+13.30	Bottom	DSlbS4	Combination	Max			6828,5921	119,0604	471,7544	15499,8042
+13.30	Top	DSlbS4	Combination	Min			6607,8911	-119,0604	-471,7544	-15499,8042
+13.30	Bottom	DSlbS4	Combination	Min			6828,5921	-119,0604	-471,7544	-15499,8042
+13.30	Top	DSlbS5	Combination	Max			6209,5546	346,5818	152,5767	6075,5467
+13.30	Bottom	DSlbS5	Combination	Max			6430,2556	346,5818	152,5767	6075,5467
+13.30	Top	DSlbS5	Combination	Min			6209,5546	-346,5818	-152,5767	-6075,5467
+13.30	Bottom	DSlbS5	Combination	Min			6430,2556	-346,5818	-152,5767	-6075,5467
+13.30	Top	DSlbS6	Combination	Max			6209,5546	119,0604	471,7544	15499,8042
+13.30	Bottom	DSlbS6	Combination	Max			6430,2556	119,0604	471,7544	15499,8042
+13.30	Top	DSlbS6	Combination	Min			6209,5546	-119,0604	-471,7544	-15499,8042
+13.30	Bottom	DSlbS6	Combination	Min			6430,2556	-119,0604	-471,7544	-15499,8042
+13.30	Top	DSlbS7	Combination	Max			6209,5546	346,5818	152,5767	6075,5467
+13.30	Bottom	DSlbS7	Combination	Max			6430,2556	346,5818	152,5767	6075,5467
+13.30	Top	DSlbS7	Combination	Min			6209,5546	-346,5818	-152,5767	-6075,5467
+13.30	Bottom	DSlbS7	Combination	Min			6430,2556	-346,5818	-152,5767	-6075,5467
+13.30	Top	DSlbS8	Combination	Max			6209,5546	119,0604	471,7544	15499,8042
+13.30	Bottom	DSlbS8	Combination	Max			6430,2556	119,0604	471,7544	15499,8042
+13.30	Top	DSlbS8	Combination	Min			6209,5546	-119,0604	-471,7544	-15499,8042
+13.30	Bottom	DSlbS8	Combination	Min			6430,2556	-119,0604	-471,7544	-15499,8042
+13.30	Top	DStlS1	Combination				8382,8988	0	0	0
+13.30	Bottom	DStlS1	Combination				8680,8451	0	0	0
+13.30	Top	DStlS2	Combination				10374,5812	0	0	0
+13.30	Bottom	DStlS2	Combination				10672,5275	0	0	0
+13.30	Top	DStlS3	Combination	Max			6607,8911	346,5818	152,5767	6075,5467
+13.30	Bottom	DStlS3	Combination	Max			6828,5921	346,5818	152,5767	6075,5467
+13.30	Top	DStlS3	Combination	Min			6607,8911	-346,5818	-152,5767	-6075,5467
+13.30	Bottom	DStlS3	Combination	Min			6828,5921	-346,5818	-152,5767	-6075,5467
+13.30	Top	DStlS4	Combination	Max			6607,8911	119,0604	471,7544	15499,8042
+13.30	Bottom	DStlS4	Combination	Max			6828,5921	119,0604	471,7544	15499,8042
+13.30	Top	DStlS4	Combination	Min			6607,8911	-119,0604	-471,7544	-15499,8042
+13.30	Bottom	DStlS4	Combination	Min			6828,5921	-119,0604	-471,7544	-15499,8042
+13.30	Top	DStlS5	Combination	Max			6209,5546	346,5818	152,5767	6075,5467
+13.30	Bottom	DStlS5	Combination	Max			6430,2556	346,5818	152,5767	6075,5467
+13.30	Top	DStlS5	Combination	Min			6209,5546	-346,5818	-152,5767	-6075,5467
+13.30	Bottom	DStlS5	Combination	Min			6430,2556	-346,5818	-152,5767	-6075,5467
+13.30	Top	DStlS6	Combination	Max			6209,5546	119,0604	471,7544	15499,8042
+13.30	Bottom	DStlS6	Combination	Max			6430,2556	119,0604	471,7544	15499,8042
+13.30	Top	DStlS6	Combination	Min			6209,5546	-119,0604	-471,7544	-15499,8042
+13.30	Bottom	DStlS6	Combination	Min			6430,2556	-119,0604	-471,7544	-15499,8042
+13.30	Top	DStlS7	Combination	Max			6209,5546	346,5818	152,5767	6075,5467
+13.30	Bottom	DStlS7	Combination	Max			6430,2556	346,5818	152,5767	6075,5467
+13.30	Top	DStlS7	Combination	Min			6209,5546	-346,5818	-152,5767	-6075,5467
+13.30	Bottom	DStlS7	Combination	Min			6430,2556	-346,5818	-152,5767	-6075,5467
+13.30	Top	DStlS8	Combination	Max			6209,5546	119,0604	471,7544	15499,8042
+13.30	Bottom	DStlS8	Combination	Max			6430,2556	119,0604	471,7544	15499,8042
+13.30	Top	DStlS8	Combination	Min			6209,5546	-119,0604	-471,7544	-15499,8042
+13.30	Bottom	DStlS8	Combination	Min			6430,2556	-119,0604	-471,7544	-15499,8042
+13.30	Top	DStlD1	Combination				6209,5546	0	0	0
+13.30	Bottom	DStlD1	Combination				6430,2556	0	0	0
+13.30	Top	DStlD2	Combination				7537,3429	0	0	0
+13.30	Bottom	DStlD2	Combination				7758,0439	0	0	0
+13.30	Top	DWalS1	Combination				8382,8988	0	0	0
+13.30	Bottom	DWalS1	Combination				8680,8451	0	0	0
+13.30	Top	DWalS2	Combination				10374,5812	0	0	0
+13.30	Bottom	DWalS2	Combination				10672,5275	0	0	0
+13.30	Top	DWalS3	Combination	Max			6607,8911	346,5818	152,5767	6075,5467
+13.30	Bottom	DWalS3	Combination	Max			6828,5921	346,5818	152,5767	6075,5467
+13.30	Top	DWalS3	Combination	Min			6607,8911	-346,5818	-152,5767	-6075,5467
+13.30	Bottom	DWalS3	Combination	Min			6828,5921	-346,5818	-152,5767	-6075,5467

Story	Location	Output Case	Case Type	Step Type	Step Number	Step Label	P tonf	VX tonf	VY tonf	T tonf-m
+13.30	Top	DWalS4	Combination	Max			6607,8911	119,0604	471,7544	15499,8042
+13.30	Bottom	DWalS4	Combination	Max			6828,5921	119,0604	471,7544	15499,8042
+13.30	Top	DWalS4	Combination	Min			6607,8911	-119,0604	-471,7544	-15499,8042
+13.30	Bottom	DWalS4	Combination	Min			6828,5921	-119,0604	-471,7544	-15499,8042
+13.30	Top	DWalS5	Combination	Max			6209,5546	346,5818	152,5767	6075,5467
+13.30	Bottom	DWalS5	Combination	Max			6430,2556	346,5818	152,5767	6075,5467
+13.30	Top	DWalS5	Combination	Min			6209,5546	-346,5818	-152,5767	-6075,5467
+13.30	Bottom	DWalS5	Combination	Min			6430,2556	-346,5818	-152,5767	-6075,5467
+13.30	Top	DWalS6	Combination	Max			6209,5546	119,0604	471,7544	15499,8042
+13.30	Bottom	DWalS6	Combination	Max			6430,2556	119,0604	471,7544	15499,8042
+13.30	Top	DWalS6	Combination	Min			6209,5546	-119,0604	-471,7544	-15499,8042
+13.30	Bottom	DWalS6	Combination	Min			6430,2556	-119,0604	-471,7544	-15499,8042
+13.30	Top	DWalS7	Combination	Max			6209,5546	346,5818	152,5767	6075,5467
+13.30	Bottom	DWalS7	Combination	Max			6430,2556	346,5818	152,5767	6075,5467
+13.30	Top	DWalS7	Combination	Min			6209,5546	-346,5818	-152,5767	-6075,5467
+13.30	Bottom	DWalS7	Combination	Min			6430,2556	-346,5818	-152,5767	-6075,5467
+13.30	Top	DWalS8	Combination	Max			6209,5546	119,0604	471,7544	15499,8042
+13.30	Bottom	DWalS8	Combination	Max			6430,2556	119,0604	471,7544	15499,8042
+13.30	Top	DWalS8	Combination	Min			6209,5546	-119,0604	-471,7544	-15499,8042
+13.30	Bottom	DWalS8	Combination	Min			6430,2556	-119,0604	-471,7544	-15499,8042
+13.30	Top	DConS1	Combination				8382,8988	0	0	0
+13.30	Bottom	DConS1	Combination				8680,8451	0	0	0
+13.30	Top	DConS2	Combination				10374,5812	0	0	0
+13.30	Bottom	DConS2	Combination				10672,5275	0	0	0
+13.30	Top	DConS3	Combination	Max			6607,8911	346,5818	152,5767	6075,5467
+13.30	Bottom	DConS3	Combination	Max			6828,5921	346,5818	152,5767	6075,5467
+13.30	Top	DConS3	Combination	Min			6607,8911	-346,5818	-152,5767	-6075,5467
+13.30	Bottom	DConS3	Combination	Min			6828,5921	-346,5818	-152,5767	-6075,5467
+13.30	Top	DConS4	Combination	Max			6607,8911	119,0604	471,7544	15499,8042
+13.30	Bottom	DConS4	Combination	Max			6828,5921	119,0604	471,7544	15499,8042
+13.30	Top	DConS4	Combination	Min			6607,8911	-119,0604	-471,7544	-15499,8042
+13.30	Bottom	DConS4	Combination	Min			6828,5921	-119,0604	-471,7544	-15499,8042
+13.30	Top	DConS5	Combination	Max			6209,5546	346,5818	152,5767	6075,5467
+13.30	Bottom	DConS5	Combination	Max			6430,2556	346,5818	152,5767	6075,5467
+13.30	Top	DConS5	Combination	Min			6209,5546	-346,5818	-152,5767	-6075,5467
+13.30	Bottom	DConS5	Combination	Min			6430,2556	-346,5818	-152,5767	-6075,5467
+13.30	Top	DConS6	Combination	Max			6209,5546	119,0604	471,7544	15499,8042
+13.30	Bottom	DConS6	Combination	Max			6430,2556	119,0604	471,7544	15499,8042
+13.30	Top	DConS6	Combination	Min			6209,5546	-119,0604	-471,7544	-15499,8042
+13.30	Bottom	DConS6	Combination	Min			6430,2556	-119,0604	-471,7544	-15499,8042
+13.30	Top	DConS7	Combination	Max			6209,5546	346,5818	152,5767	6075,5467
+13.30	Bottom	DConS7	Combination	Max			6430,2556	346,5818	152,5767	6075,5467
+13.30	Top	DConS7	Combination	Min			6209,5546	-346,5818	-152,5767	-6075,5467
+13.30	Bottom	DConS7	Combination	Min			6430,2556	-346,5818	-152,5767	-6075,5467
+13.30	Top	DConS8	Combination	Max			6209,5546	119,0604	471,7544	15499,8042
+13.30	Bottom	DConS8	Combination	Max			6430,2556	119,0604	471,7544	15499,8042
+13.30	Top	DConS8	Combination	Min			6209,5546	-119,0604	-471,7544	-15499,8042
+13.30	Bottom	DConS8	Combination	Min			6430,2556	-119,0604	-471,7544	-15499,8042
+10.00	Top	Dead	LinStatic				7840,0119	0	0	0
+10.00	Bottom	Dead	LinStatic				8060,7129	0	0	0
+10.00	Top	Live	LinStatic				1686,426	0	0	0
+10.00	Bottom	Live	LinStatic				1686,426	0	0	0
+10.00	Top	E-x	LinRespSpec	Max			0	396,2013	174,0339	6898,253
+10.00	Bottom	E-x	LinRespSpec	Max			0	396,2013	174,0339	6898,253
+10.00	Top	E-y	LinRespSpec	Max			0	136,0556	537,2012	17640,6904
+10.00	Bottom	E-y	LinRespSpec	Max			0	136,0556	537,2012	17640,6904
+10.00	Top	DSlbS1	Combination				10584,016	0	0	0
+10.00	Bottom	DSlbS1	Combination				10881,9624	0	0	0
+10.00	Top	DSlbS2	Combination				13113,6551	0	0	0
+10.00	Bottom	DSlbS2	Combination				13411,6014	0	0	0

Story	Location	Output Case	Case Type	Step Type	Step Number	Step Label	P tonf	VX tonf	VY tonf	T tonf-m
+10.00	Top	DSIbS3	Combination	Max			8345,9397	396,2013	174,0339	6898,253
+10.00	Bottom	DSIbS3	Combination	Max			8566,6407	396,2013	174,0339	6898,253
+10.00	Top	DSIbS3	Combination	Min			8345,9397	-396,2013	-174,0339	-6898,253
+10.00	Bottom	DSIbS3	Combination	Min			8566,6407	-396,2013	-174,0339	-6898,253
+10.00	Top	DSIbS4	Combination	Max			8345,9397	136,0556	537,2012	17640,6904
+10.00	Bottom	DSIbS4	Combination	Max			8566,6407	136,0556	537,2012	17640,6904
+10.00	Top	DSIbS4	Combination	Min			8345,9397	-136,0556	-537,2012	-17640,6904
+10.00	Bottom	DSIbS4	Combination	Min			8566,6407	-136,0556	-537,2012	-17640,6904
+10.00	Top	DSIbS5	Combination	Max			7840,0119	396,2013	174,0339	6898,253
+10.00	Bottom	DSIbS5	Combination	Max			8060,7129	396,2013	174,0339	6898,253
+10.00	Top	DSIbS5	Combination	Min			7840,0119	-396,2013	-174,0339	-6898,253
+10.00	Bottom	DSIbS5	Combination	Min			8060,7129	-396,2013	-174,0339	-6898,253
+10.00	Top	DSIbS6	Combination	Max			7840,0119	136,0556	537,2012	17640,6904
+10.00	Bottom	DSIbS6	Combination	Max			8060,7129	136,0556	537,2012	17640,6904
+10.00	Top	DSIbS6	Combination	Min			7840,0119	-136,0556	-537,2012	-17640,6904
+10.00	Bottom	DSIbS6	Combination	Min			8060,7129	-136,0556	-537,2012	-17640,6904
+10.00	Top	DSIbS7	Combination	Max			7840,0119	396,2013	174,0339	6898,253
+10.00	Bottom	DSIbS7	Combination	Max			8060,7129	396,2013	174,0339	6898,253
+10.00	Top	DSIbS7	Combination	Min			7840,0119	-396,2013	-174,0339	-6898,253
+10.00	Bottom	DSIbS7	Combination	Min			8060,7129	-396,2013	-174,0339	-6898,253
+10.00	Top	DSIbS8	Combination	Max			7840,0119	136,0556	537,2012	17640,6904
+10.00	Bottom	DSIbS8	Combination	Max			8060,7129	136,0556	537,2012	17640,6904
+10.00	Top	DSIbS8	Combination	Min			7840,0119	-136,0556	-537,2012	-17640,6904
+10.00	Bottom	DSIbS8	Combination	Min			8060,7129	-136,0556	-537,2012	-17640,6904
+10.00	Top	DStIS1	Combination				10584,016	0	0	0
+10.00	Bottom	DStIS1	Combination				10881,9624	0	0	0
+10.00	Top	DStIS2	Combination				13113,6551	0	0	0
+10.00	Bottom	DStIS2	Combination				13411,6014	0	0	0
+10.00	Top	DStIS3	Combination	Max			8345,9397	396,2013	174,0339	6898,253
+10.00	Bottom	DStIS3	Combination	Max			8566,6407	396,2013	174,0339	6898,253
+10.00	Top	DStIS3	Combination	Min			8345,9397	-396,2013	-174,0339	-6898,253
+10.00	Bottom	DStIS3	Combination	Min			8566,6407	-396,2013	-174,0339	-6898,253
+10.00	Top	DStIS4	Combination	Max			8345,9397	136,0556	537,2012	17640,6904
+10.00	Bottom	DStIS4	Combination	Max			8566,6407	136,0556	537,2012	17640,6904
+10.00	Top	DStIS4	Combination	Min			8345,9397	-136,0556	-537,2012	-17640,6904
+10.00	Bottom	DStIS4	Combination	Min			8566,6407	-136,0556	-537,2012	-17640,6904
+10.00	Top	DStIS5	Combination	Max			7840,0119	396,2013	174,0339	6898,253
+10.00	Bottom	DStIS5	Combination	Max			8060,7129	396,2013	174,0339	6898,253
+10.00	Top	DStIS5	Combination	Min			7840,0119	-396,2013	-174,0339	-6898,253
+10.00	Bottom	DStIS5	Combination	Min			8060,7129	-396,2013	-174,0339	-6898,253
+10.00	Top	DStIS6	Combination	Max			7840,0119	136,0556	537,2012	17640,6904
+10.00	Bottom	DStIS6	Combination	Max			8060,7129	136,0556	537,2012	17640,6904
+10.00	Top	DStIS6	Combination	Min			7840,0119	-136,0556	-537,2012	-17640,6904
+10.00	Bottom	DStIS6	Combination	Min			8060,7129	-136,0556	-537,2012	-17640,6904
+10.00	Top	DStIS7	Combination	Max			7840,0119	396,2013	174,0339	6898,253
+10.00	Bottom	DStIS7	Combination	Max			8060,7129	396,2013	174,0339	6898,253
+10.00	Top	DStIS7	Combination	Min			7840,0119	-396,2013	-174,0339	-6898,253
+10.00	Bottom	DStIS7	Combination	Min			8060,7129	-396,2013	-174,0339	-6898,253
+10.00	Top	DStIS8	Combination	Max			7840,0119	136,0556	537,2012	17640,6904
+10.00	Bottom	DStIS8	Combination	Max			8060,7129	136,0556	537,2012	17640,6904
+10.00	Top	DStIS8	Combination	Min			7840,0119	-136,0556	-537,2012	-17640,6904
+10.00	Bottom	DStIS8	Combination	Min			8060,7129	-136,0556	-537,2012	-17640,6904
+10.00	Top	DStID1	Combination				7840,0119	0	0	0
+10.00	Bottom	DStID1	Combination				8060,7129	0	0	0
+10.00	Top	DStID2	Combination				9526,4379	0	0	0
+10.00	Bottom	DStID2	Combination				9747,1389	0	0	0
+10.00	Top	DWaIS1	Combination				10584,016	0	0	0
+10.00	Bottom	DWaIS1	Combination				10881,9624	0	0	0
+10.00	Top	DWaIS2	Combination				13113,6551	0	0	0
+10.00	Bottom	DWaIS2	Combination				13411,6014	0	0	0

Story	Location	Output Case	Case Type	Step Type	Step Number	Step Label	P tonf	VX tonf	VY tonf	T tonf-m
+10.00	Top	DWalS3	Combination	Max			8345,9397	396,2013	174,0339	6898,253
+10.00	Bottom	DWalS3	Combination	Max			8566,6407	396,2013	174,0339	6898,253
+10.00	Top	DWalS3	Combination	Min			8345,9397	-396,2013	-174,0339	-6898,253
+10.00	Bottom	DWalS3	Combination	Min			8566,6407	-396,2013	-174,0339	-6898,253
+10.00	Top	DWalS4	Combination	Max			8345,9397	136,0556	537,2012	17640,6904
+10.00	Bottom	DWalS4	Combination	Max			8566,6407	136,0556	537,2012	17640,6904
+10.00	Top	DWalS4	Combination	Min			8345,9397	-136,0556	-537,2012	-17640,6904
+10.00	Bottom	DWalS4	Combination	Min			8566,6407	-136,0556	-537,2012	-17640,6904
+10.00	Top	DWalS5	Combination	Max			7840,0119	396,2013	174,0339	6898,253
+10.00	Bottom	DWalS5	Combination	Max			8060,7129	396,2013	174,0339	6898,253
+10.00	Top	DWalS5	Combination	Min			7840,0119	-396,2013	-174,0339	-6898,253
+10.00	Bottom	DWalS5	Combination	Min			8060,7129	-396,2013	-174,0339	-6898,253
+10.00	Top	DWalS6	Combination	Max			7840,0119	136,0556	537,2012	17640,6904
+10.00	Bottom	DWalS6	Combination	Max			8060,7129	136,0556	537,2012	17640,6904
+10.00	Top	DWalS6	Combination	Min			7840,0119	-136,0556	-537,2012	-17640,6904
+10.00	Bottom	DWalS6	Combination	Min			8060,7129	-136,0556	-537,2012	-17640,6904
+10.00	Top	DWalS7	Combination	Max			7840,0119	396,2013	174,0339	6898,253
+10.00	Bottom	DWalS7	Combination	Max			8060,7129	396,2013	174,0339	6898,253
+10.00	Top	DWalS7	Combination	Min			7840,0119	-396,2013	-174,0339	-6898,253
+10.00	Bottom	DWalS7	Combination	Min			8060,7129	-396,2013	-174,0339	-6898,253
+10.00	Top	DWalS8	Combination	Max			7840,0119	136,0556	537,2012	17640,6904
+10.00	Bottom	DWalS8	Combination	Max			8060,7129	136,0556	537,2012	17640,6904
+10.00	Top	DWalS8	Combination	Min			7840,0119	-136,0556	-537,2012	-17640,6904
+10.00	Bottom	DWalS8	Combination	Min			8060,7129	-136,0556	-537,2012	-17640,6904
+10.00	Top	DConS1	Combination				10584,016	0	0	0
+10.00	Bottom	DConS1	Combination				10881,9624	0	0	0
+10.00	Top	DConS2	Combination				13113,6551	0	0	0
+10.00	Bottom	DConS2	Combination				13411,6014	0	0	0
+10.00	Top	DConS3	Combination	Max			8345,9397	396,2013	174,0339	6898,253
+10.00	Bottom	DConS3	Combination	Max			8566,6407	396,2013	174,0339	6898,253
+10.00	Top	DConS3	Combination	Min			8345,9397	-396,2013	-174,0339	-6898,253
+10.00	Bottom	DConS3	Combination	Min			8566,6407	-396,2013	-174,0339	-6898,253
+10.00	Top	DConS4	Combination	Max			8345,9397	136,0556	537,2012	17640,6904
+10.00	Bottom	DConS4	Combination	Max			8566,6407	136,0556	537,2012	17640,6904
+10.00	Top	DConS4	Combination	Min			8345,9397	-136,0556	-537,2012	-17640,6904
+10.00	Bottom	DConS4	Combination	Min			8566,6407	-136,0556	-537,2012	-17640,6904
+10.00	Top	DConS5	Combination	Max			7840,0119	396,2013	174,0339	6898,253
+10.00	Bottom	DConS5	Combination	Max			8060,7129	396,2013	174,0339	6898,253
+10.00	Top	DConS5	Combination	Min			7840,0119	-396,2013	-174,0339	-6898,253
+10.00	Bottom	DConS5	Combination	Min			8060,7129	-396,2013	-174,0339	-6898,253
+10.00	Top	DConS6	Combination	Max			7840,0119	136,0556	537,2012	17640,6904
+10.00	Bottom	DConS6	Combination	Max			8060,7129	136,0556	537,2012	17640,6904
+10.00	Top	DConS6	Combination	Min			7840,0119	-136,0556	-537,2012	-17640,6904
+10.00	Bottom	DConS6	Combination	Min			8060,7129	-136,0556	-537,2012	-17640,6904
+10.00	Top	DConS7	Combination	Max			7840,0119	396,2013	174,0339	6898,253
+10.00	Bottom	DConS7	Combination	Max			8060,7129	396,2013	174,0339	6898,253
+10.00	Top	DConS7	Combination	Min			7840,0119	-396,2013	-174,0339	-6898,253
+10.00	Bottom	DConS7	Combination	Min			8060,7129	-396,2013	-174,0339	-6898,253
+10.00	Top	DConS8	Combination	Max			7840,0119	136,0556	537,2012	17640,6904
+10.00	Bottom	DConS8	Combination	Max			8060,7129	136,0556	537,2012	17640,6904
+10.00	Top	DConS8	Combination	Min			7840,0119	-136,0556	-537,2012	-17640,6904
+10.00	Bottom	DConS8	Combination	Min			8060,7129	-136,0556	-537,2012	-17640,6904
+6.70	Top	Dead	LinStatic				9470,4691	0	0	0
+6.70	Bottom	Dead	LinStatic				9671,1064	0	0	0
+6.70	Top	Live	LinStatic				2045,0637	0	0	0
+6.70	Bottom	Live	LinStatic				2045,0637	0	0	0
+6.70	Top	E-x	LinRespSpec	Max			0	448,5238	194,0938	7644,7058
+6.70	Bottom	E-x	LinRespSpec	Max			0	448,5238	194,0938	7644,7058
+6.70	Top	E-y	LinRespSpec	Max			0	154,1683	597,1855	19621,4482
+6.70	Bottom	E-y	LinRespSpec	Max			0	154,1683	597,1855	19621,4482

Story	Location	Output Case	Case Type	Step Type	Step Number	Step Label	P tonf	VX tonf	VY tonf	T tonf-m
+6.70	Top	DSIbS1	Combination				12785,1333	0	0	0
+6.70	Bottom	DSIbS1	Combination				13055,9936	0	0	0
+6.70	Top	DSIbS2	Combination				15852,7289	0	0	0
+6.70	Bottom	DSIbS2	Combination				16123,5892	0	0	0
+6.70	Top	DSIbS3	Combination	Max			10083,9883	448,5238	194,0938	7644,7058
+6.70	Bottom	DSIbS3	Combination	Max			10284,6255	448,5238	194,0938	7644,7058
+6.70	Top	DSIbS3	Combination	Min			10083,9883	-448,5238	-194,0938	-7644,7058
+6.70	Bottom	DSIbS3	Combination	Min			10284,6255	-448,5238	-194,0938	-7644,7058
+6.70	Top	DSIbS4	Combination	Max			10083,9883	154,1683	597,1855	19621,4482
+6.70	Bottom	DSIbS4	Combination	Max			10284,6255	154,1683	597,1855	19621,4482
+6.70	Top	DSIbS4	Combination	Min			10083,9883	-154,1683	-597,1855	-19621,4482
+6.70	Bottom	DSIbS4	Combination	Min			10284,6255	-154,1683	-597,1855	-19621,4482
+6.70	Top	DSIbS5	Combination	Max			9470,4691	448,5238	194,0938	7644,7058
+6.70	Bottom	DSIbS5	Combination	Max			9671,1064	448,5238	194,0938	7644,7058
+6.70	Top	DSIbS5	Combination	Min			9470,4691	-448,5238	-194,0938	-7644,7058
+6.70	Bottom	DSIbS5	Combination	Min			9671,1064	-448,5238	-194,0938	-7644,7058
+6.70	Top	DSIbS6	Combination	Max			9470,4691	154,1683	597,1855	19621,4482
+6.70	Bottom	DSIbS6	Combination	Max			9671,1064	154,1683	597,1855	19621,4482
+6.70	Top	DSIbS6	Combination	Min			9470,4691	-154,1683	-597,1855	-19621,4482
+6.70	Bottom	DSIbS6	Combination	Min			9671,1064	-154,1683	-597,1855	-19621,4482
+6.70	Top	DSIbS7	Combination	Max			9470,4691	448,5238	194,0938	7644,7058
+6.70	Bottom	DSIbS7	Combination	Max			9671,1064	448,5238	194,0938	7644,7058
+6.70	Top	DSIbS7	Combination	Min			9470,4691	-448,5238	-194,0938	-7644,7058
+6.70	Bottom	DSIbS7	Combination	Min			9671,1064	-448,5238	-194,0938	-7644,7058
+6.70	Top	DSIbS8	Combination	Max			9470,4691	154,1683	597,1855	19621,4482
+6.70	Bottom	DSIbS8	Combination	Max			9671,1064	154,1683	597,1855	19621,4482
+6.70	Top	DSIbS8	Combination	Min			9470,4691	-154,1683	-597,1855	-19621,4482
+6.70	Bottom	DSIbS8	Combination	Min			9671,1064	-154,1683	-597,1855	-19621,4482
+6.70	Top	DStlS1	Combination				12785,1333	0	0	0
+6.70	Bottom	DStlS1	Combination				13055,9936	0	0	0
+6.70	Top	DStlS2	Combination				15852,7289	0	0	0
+6.70	Bottom	DStlS2	Combination				16123,5892	0	0	0
+6.70	Top	DStlS3	Combination	Max			10083,9883	448,5238	194,0938	7644,7058
+6.70	Bottom	DStlS3	Combination	Max			10284,6255	448,5238	194,0938	7644,7058
+6.70	Top	DStlS3	Combination	Min			10083,9883	-448,5238	-194,0938	-7644,7058
+6.70	Bottom	DStlS3	Combination	Min			10284,6255	-448,5238	-194,0938	-7644,7058
+6.70	Top	DStlS4	Combination	Max			10083,9883	154,1683	597,1855	19621,4482
+6.70	Bottom	DStlS4	Combination	Max			10284,6255	154,1683	597,1855	19621,4482
+6.70	Top	DStlS4	Combination	Min			10083,9883	-154,1683	-597,1855	-19621,4482
+6.70	Bottom	DStlS4	Combination	Min			10284,6255	-154,1683	-597,1855	-19621,4482
+6.70	Top	DStlS5	Combination	Max			9470,4691	448,5238	194,0938	7644,7058
+6.70	Bottom	DStlS5	Combination	Max			9671,1064	448,5238	194,0938	7644,7058
+6.70	Top	DStlS5	Combination	Min			9470,4691	-448,5238	-194,0938	-7644,7058
+6.70	Bottom	DStlS5	Combination	Min			9671,1064	-448,5238	-194,0938	-7644,7058
+6.70	Top	DStlS6	Combination	Max			9470,4691	154,1683	597,1855	19621,4482
+6.70	Bottom	DStlS6	Combination	Max			9671,1064	154,1683	597,1855	19621,4482
+6.70	Top	DStlS6	Combination	Min			9470,4691	-154,1683	-597,1855	-19621,4482
+6.70	Bottom	DStlS6	Combination	Min			9671,1064	-154,1683	-597,1855	-19621,4482
+6.70	Top	DStlS7	Combination	Max			9470,4691	448,5238	194,0938	7644,7058
+6.70	Bottom	DStlS7	Combination	Max			9671,1064	448,5238	194,0938	7644,7058
+6.70	Top	DStlS7	Combination	Min			9470,4691	-448,5238	-194,0938	-7644,7058
+6.70	Bottom	DStlS7	Combination	Min			9671,1064	-448,5238	-194,0938	-7644,7058
+6.70	Top	DStlS8	Combination	Max			9470,4691	154,1683	597,1855	19621,4482
+6.70	Bottom	DStlS8	Combination	Max			9671,1064	154,1683	597,1855	19621,4482
+6.70	Top	DStlS8	Combination	Min			9470,4691	-154,1683	-597,1855	-19621,4482
+6.70	Bottom	DStlS8	Combination	Min			9671,1064	-154,1683	-597,1855	-19621,4482
+6.70	Top	DStlD1	Combination				9470,4691	0	0	0
+6.70	Bottom	DStlD1	Combination				9671,1064	0	0	0
+6.70	Top	DStlD2	Combination				11515,5328	0	0	0
+6.70	Bottom	DStlD2	Combination				11716,1701	0	0	0

Story	Location	Output Case	Case Type	Step Type	Step Number	Step Label	P tonf	VX tonf	VY tonf	T tonf-m
+6.70	Top	DWalS1	Combination				12785,1333	0	0	0
+6.70	Bottom	DWalS1	Combination				13055,9936	0	0	0
+6.70	Top	DWalS2	Combination				15852,7289	0	0	0
+6.70	Bottom	DWalS2	Combination				16123,5892	0	0	0
+6.70	Top	DWalS3	Combination	Max			10083,9883	448,5238	194,0938	7644,7058
+6.70	Bottom	DWalS3	Combination	Max			10284,6255	448,5238	194,0938	7644,7058
+6.70	Top	DWalS3	Combination	Min			10083,9883	-448,5238	-194,0938	-7644,7058
+6.70	Bottom	DWalS3	Combination	Min			10284,6255	-448,5238	-194,0938	-7644,7058
+6.70	Top	DWalS4	Combination	Max			10083,9883	154,1683	597,1855	19621,4482
+6.70	Bottom	DWalS4	Combination	Max			10284,6255	154,1683	597,1855	19621,4482
+6.70	Top	DWalS4	Combination	Min			10083,9883	-154,1683	-597,1855	-19621,4482
+6.70	Bottom	DWalS4	Combination	Min			10284,6255	-154,1683	-597,1855	-19621,4482
+6.70	Top	DWalS5	Combination	Max			9470,4691	448,5238	194,0938	7644,7058
+6.70	Bottom	DWalS5	Combination	Max			9671,1064	448,5238	194,0938	7644,7058
+6.70	Top	DWalS5	Combination	Min			9470,4691	-448,5238	-194,0938	-7644,7058
+6.70	Bottom	DWalS5	Combination	Min			9671,1064	-448,5238	-194,0938	-7644,7058
+6.70	Top	DWalS6	Combination	Max			9470,4691	154,1683	597,1855	19621,4482
+6.70	Bottom	DWalS6	Combination	Max			9671,1064	154,1683	597,1855	19621,4482
+6.70	Top	DWalS6	Combination	Min			9470,4691	-154,1683	-597,1855	-19621,4482
+6.70	Bottom	DWalS6	Combination	Min			9671,1064	-154,1683	-597,1855	-19621,4482
+6.70	Top	DWalS7	Combination	Max			9470,4691	448,5238	194,0938	7644,7058
+6.70	Bottom	DWalS7	Combination	Max			9671,1064	448,5238	194,0938	7644,7058
+6.70	Top	DWalS7	Combination	Min			9470,4691	-448,5238	-194,0938	-7644,7058
+6.70	Bottom	DWalS7	Combination	Min			9671,1064	-448,5238	-194,0938	-7644,7058
+6.70	Top	DWalS8	Combination	Max			9470,4691	154,1683	597,1855	19621,4482
+6.70	Bottom	DWalS8	Combination	Max			9671,1064	154,1683	597,1855	19621,4482
+6.70	Top	DWalS8	Combination	Min			9470,4691	-154,1683	-597,1855	-19621,4482
+6.70	Bottom	DWalS8	Combination	Min			9671,1064	-154,1683	-597,1855	-19621,4482
+6.70	Top	DConS1	Combination				12785,1333	0	0	0
+6.70	Bottom	DConS1	Combination				13055,9936	0	0	0
+6.70	Top	DConS2	Combination				15852,7289	0	0	0
+6.70	Bottom	DConS2	Combination				16123,5892	0	0	0
+6.70	Top	DConS3	Combination	Max			10083,9883	448,5238	194,0938	7644,7058
+6.70	Bottom	DConS3	Combination	Max			10284,6255	448,5238	194,0938	7644,7058
+6.70	Top	DConS3	Combination	Min			10083,9883	-448,5238	-194,0938	-7644,7058
+6.70	Bottom	DConS3	Combination	Min			10284,6255	-448,5238	-194,0938	-7644,7058
+6.70	Top	DConS4	Combination	Max			10083,9883	154,1683	597,1855	19621,4482
+6.70	Bottom	DConS4	Combination	Max			10284,6255	154,1683	597,1855	19621,4482
+6.70	Top	DConS4	Combination	Min			10083,9883	-154,1683	-597,1855	-19621,4482
+6.70	Bottom	DConS4	Combination	Min			10284,6255	-154,1683	-597,1855	-19621,4482
+6.70	Top	DConS5	Combination	Max			9470,4691	448,5238	194,0938	7644,7058
+6.70	Bottom	DConS5	Combination	Max			9671,1064	448,5238	194,0938	7644,7058
+6.70	Top	DConS5	Combination	Min			9470,4691	-448,5238	-194,0938	-7644,7058
+6.70	Bottom	DConS5	Combination	Min			9671,1064	-448,5238	-194,0938	-7644,7058
+6.70	Top	DConS6	Combination	Max			9470,4691	154,1683	597,1855	19621,4482
+6.70	Bottom	DConS6	Combination	Max			9671,1064	154,1683	597,1855	19621,4482
+6.70	Top	DConS6	Combination	Min			9470,4691	-154,1683	-597,1855	-19621,4482
+6.70	Bottom	DConS6	Combination	Min			9671,1064	-154,1683	-597,1855	-19621,4482
+6.70	Top	DConS7	Combination	Max			9470,4691	448,5238	194,0938	7644,7058
+6.70	Bottom	DConS7	Combination	Max			9671,1064	448,5238	194,0938	7644,7058
+6.70	Top	DConS7	Combination	Min			9470,4691	-448,5238	-194,0938	-7644,7058
+6.70	Bottom	DConS7	Combination	Min			9671,1064	-448,5238	-194,0938	-7644,7058
+6.70	Top	DConS8	Combination	Max			9470,4691	154,1683	597,1855	19621,4482
+6.70	Bottom	DConS8	Combination	Max			9671,1064	154,1683	597,1855	19621,4482
+6.70	Top	DConS8	Combination	Min			9470,4691	-154,1683	-597,1855	-19621,4482
+6.70	Bottom	DConS8	Combination	Min			9671,1064	-154,1683	-597,1855	-19621,4482
+3.70	Top	Dead	LinStatic				11090,0329	0	0	0
+3.70	Bottom	Dead	LinStatic				11344,1734	0	0	0
+3.70	Top	Live	LinStatic				2407,5414	0	0	0
+3.70	Bottom	Live	LinStatic				2407,5414	0	0	0

Story	Location	Output Case	Case Type	Step Type	Step Number	Step Label	P tonf	VX tonf	VY tonf	T tonf-m
+3.70	Top	E-x	LinRespSpec	Max			0	494,0911	210,4975	8266,538
+3.70	Bottom	E-x	LinRespSpec	Max			0	494,0911	210,4975	8266,538
+3.70	Top	E-y	LinRespSpec	Max			0	169,8563	646,345	21258,7319
+3.70	Bottom	E-y	LinRespSpec	Max			0	169,8563	646,345	21258,7319
+3.70	Top	DSIbS1	Combination				14971,5444	0	0	0
+3.70	Bottom	DSIbS1	Combination				15314,6341	0	0	0
+3.70	Top	DSIbS2	Combination				18582,8565	0	0	0
+3.70	Bottom	DSIbS2	Combination				18925,9462	0	0	0
+3.70	Top	DSIbS3	Combination	Max			11812,2953	494,0911	210,4975	8266,538
+3.70	Bottom	DSIbS3	Combination	Max			12066,4358	494,0911	210,4975	8266,538
+3.70	Top	DSIbS3	Combination	Min			11812,2953	-494,0911	-210,4975	-8266,538
+3.70	Bottom	DSIbS3	Combination	Min			12066,4358	-494,0911	-210,4975	-8266,538
+3.70	Top	DSIbS4	Combination	Max			11812,2953	169,8563	646,345	21258,7319
+3.70	Bottom	DSIbS4	Combination	Max			12066,4358	169,8563	646,345	21258,7319
+3.70	Top	DSIbS4	Combination	Min			11812,2953	-169,8563	-646,345	-21258,7319
+3.70	Bottom	DSIbS4	Combination	Min			12066,4358	-169,8563	-646,345	-21258,7319
+3.70	Top	DSIbS5	Combination	Max			11090,0329	494,0911	210,4975	8266,538
+3.70	Bottom	DSIbS5	Combination	Max			11344,1734	494,0911	210,4975	8266,538
+3.70	Top	DSIbS5	Combination	Min			11090,0329	-494,0911	-210,4975	-8266,538
+3.70	Bottom	DSIbS5	Combination	Min			11344,1734	-494,0911	-210,4975	-8266,538
+3.70	Top	DSIbS6	Combination	Max			11090,0329	169,8563	646,345	21258,7319
+3.70	Bottom	DSIbS6	Combination	Max			11344,1734	169,8563	646,345	21258,7319
+3.70	Top	DSIbS6	Combination	Min			11090,0329	-169,8563	-646,345	-21258,7319
+3.70	Bottom	DSIbS6	Combination	Min			11344,1734	-169,8563	-646,345	-21258,7319
+3.70	Top	DSIbS7	Combination	Max			11090,0329	494,0911	210,4975	8266,538
+3.70	Bottom	DSIbS7	Combination	Max			11344,1734	494,0911	210,4975	8266,538
+3.70	Top	DSIbS7	Combination	Min			11090,0329	-494,0911	-210,4975	-8266,538
+3.70	Bottom	DSIbS7	Combination	Min			11344,1734	-494,0911	-210,4975	-8266,538
+3.70	Top	DSIbS8	Combination	Max			11090,0329	169,8563	646,345	21258,7319
+3.70	Bottom	DSIbS8	Combination	Max			11344,1734	169,8563	646,345	21258,7319
+3.70	Top	DSIbS8	Combination	Min			11090,0329	-169,8563	-646,345	-21258,7319
+3.70	Bottom	DSIbS8	Combination	Min			11344,1734	-169,8563	-646,345	-21258,7319
+3.70	Top	DStlS1	Combination				14971,5444	0	0	0
+3.70	Bottom	DStlS1	Combination				15314,6341	0	0	0
+3.70	Top	DStlS2	Combination				18582,8565	0	0	0
+3.70	Bottom	DStlS2	Combination				18925,9462	0	0	0
+3.70	Top	DStlS3	Combination	Max			11812,2953	494,0911	210,4975	8266,538
+3.70	Bottom	DStlS3	Combination	Max			12066,4358	494,0911	210,4975	8266,538
+3.70	Top	DStlS3	Combination	Min			11812,2953	-494,0911	-210,4975	-8266,538
+3.70	Bottom	DStlS3	Combination	Min			12066,4358	-494,0911	-210,4975	-8266,538
+3.70	Top	DStlS4	Combination	Max			11812,2953	169,8563	646,345	21258,7319
+3.70	Bottom	DStlS4	Combination	Max			12066,4358	169,8563	646,345	21258,7319
+3.70	Top	DStlS4	Combination	Min			11812,2953	-169,8563	-646,345	-21258,7319
+3.70	Bottom	DStlS4	Combination	Min			12066,4358	-169,8563	-646,345	-21258,7319
+3.70	Top	DStlS5	Combination	Max			11090,0329	494,0911	210,4975	8266,538
+3.70	Bottom	DStlS5	Combination	Max			11344,1734	494,0911	210,4975	8266,538
+3.70	Top	DStlS5	Combination	Min			11090,0329	-494,0911	-210,4975	-8266,538
+3.70	Bottom	DStlS5	Combination	Min			11344,1734	-494,0911	-210,4975	-8266,538
+3.70	Top	DStlS6	Combination	Max			11090,0329	169,8563	646,345	21258,7319
+3.70	Bottom	DStlS6	Combination	Max			11344,1734	169,8563	646,345	21258,7319
+3.70	Top	DStlS6	Combination	Min			11090,0329	-169,8563	-646,345	-21258,7319
+3.70	Bottom	DStlS6	Combination	Min			11344,1734	-169,8563	-646,345	-21258,7319
+3.70	Top	DStlS7	Combination	Max			11090,0329	494,0911	210,4975	8266,538
+3.70	Bottom	DStlS7	Combination	Max			11344,1734	494,0911	210,4975	8266,538
+3.70	Top	DStlS7	Combination	Min			11090,0329	-494,0911	-210,4975	-8266,538
+3.70	Bottom	DStlS7	Combination	Min			11344,1734	-494,0911	-210,4975	-8266,538
+3.70	Top	DStlS8	Combination	Max			11090,0329	169,8563	646,345	21258,7319
+3.70	Bottom	DStlS8	Combination	Max			11344,1734	169,8563	646,345	21258,7319
+3.70	Top	DStlS8	Combination	Min			11090,0329	-169,8563	-646,345	-21258,7319
+3.70	Bottom	DStlS8	Combination	Min			11344,1734	-169,8563	-646,345	-21258,7319

Story	Location	Output Case	Case Type	Step Type	Step Number	Step Label	P tonf	VX tonf	VY tonf	T tonf-m
+3.70	Top	DStlD1	Combination				11090,0329	0	0	0
+3.70	Bottom	DStlD1	Combination				11344,1734	0	0	0
+3.70	Top	DStlD2	Combination				13497,5743	0	0	0
+3.70	Bottom	DStlD2	Combination				13751,7148	0	0	0
+3.70	Top	DWalS1	Combination				14971,5444	0	0	0
+3.70	Bottom	DWalS1	Combination				15314,6341	0	0	0
+3.70	Top	DWalS2	Combination				18582,8565	0	0	0
+3.70	Bottom	DWalS2	Combination				18925,9462	0	0	0
+3.70	Top	DWalS3	Combination	Max			11812,2953	494,0911	210,4975	8266,538
+3.70	Bottom	DWalS3	Combination	Max			12066,4358	494,0911	210,4975	8266,538
+3.70	Top	DWalS3	Combination	Min			11812,2953	-494,0911	-210,4975	-8266,538
+3.70	Bottom	DWalS3	Combination	Min			12066,4358	-494,0911	-210,4975	-8266,538
+3.70	Top	DWalS4	Combination	Max			11812,2953	169,8563	646,345	21258,7319
+3.70	Bottom	DWalS4	Combination	Max			12066,4358	169,8563	646,345	21258,7319
+3.70	Top	DWalS4	Combination	Min			11812,2953	-169,8563	-646,345	-21258,7319
+3.70	Bottom	DWalS4	Combination	Min			12066,4358	-169,8563	-646,345	-21258,7319
+3.70	Top	DWalS5	Combination	Max			11090,0329	494,0911	210,4975	8266,538
+3.70	Bottom	DWalS5	Combination	Max			11344,1734	494,0911	210,4975	8266,538
+3.70	Top	DWalS5	Combination	Min			11090,0329	-494,0911	-210,4975	-8266,538
+3.70	Bottom	DWalS5	Combination	Min			11344,1734	-494,0911	-210,4975	-8266,538
+3.70	Top	DWalS6	Combination	Max			11090,0329	169,8563	646,345	21258,7319
+3.70	Bottom	DWalS6	Combination	Max			11344,1734	169,8563	646,345	21258,7319
+3.70	Top	DWalS6	Combination	Min			11090,0329	-169,8563	-646,345	-21258,7319
+3.70	Bottom	DWalS6	Combination	Min			11344,1734	-169,8563	-646,345	-21258,7319
+3.70	Top	DWalS7	Combination	Max			11090,0329	494,0911	210,4975	8266,538
+3.70	Bottom	DWalS7	Combination	Max			11344,1734	494,0911	210,4975	8266,538
+3.70	Top	DWalS7	Combination	Min			11090,0329	-494,0911	-210,4975	-8266,538
+3.70	Bottom	DWalS7	Combination	Min			11344,1734	-494,0911	-210,4975	-8266,538
+3.70	Top	DWalS8	Combination	Max			11090,0329	169,8563	646,345	21258,7319
+3.70	Bottom	DWalS8	Combination	Max			11344,1734	169,8563	646,345	21258,7319
+3.70	Top	DWalS8	Combination	Min			11090,0329	-169,8563	-646,345	-21258,7319
+3.70	Bottom	DWalS8	Combination	Min			11344,1734	-169,8563	-646,345	-21258,7319
+3.70	Top	DConS1	Combination				14971,5444	0	0	0
+3.70	Bottom	DConS1	Combination				15314,6341	0	0	0
+3.70	Top	DConS2	Combination				18582,8565	0	0	0
+3.70	Bottom	DConS2	Combination				18925,9462	0	0	0
+3.70	Top	DConS3	Combination	Max			11812,2953	494,0911	210,4975	8266,538
+3.70	Bottom	DConS3	Combination	Max			12066,4358	494,0911	210,4975	8266,538
+3.70	Top	DConS3	Combination	Min			11812,2953	-494,0911	-210,4975	-8266,538
+3.70	Bottom	DConS3	Combination	Min			12066,4358	-494,0911	-210,4975	-8266,538
+3.70	Top	DConS4	Combination	Max			11812,2953	169,8563	646,345	21258,7319
+3.70	Bottom	DConS4	Combination	Max			12066,4358	169,8563	646,345	21258,7319
+3.70	Top	DConS4	Combination	Min			11812,2953	-169,8563	-646,345	-21258,7319
+3.70	Bottom	DConS4	Combination	Min			12066,4358	-169,8563	-646,345	-21258,7319
+3.70	Top	DConS5	Combination	Max			11090,0329	494,0911	210,4975	8266,538
+3.70	Bottom	DConS5	Combination	Max			11344,1734	494,0911	210,4975	8266,538
+3.70	Top	DConS5	Combination	Min			11090,0329	-494,0911	-210,4975	-8266,538
+3.70	Bottom	DConS5	Combination	Min			11344,1734	-494,0911	-210,4975	-8266,538
+3.70	Top	DConS6	Combination	Max			11090,0329	169,8563	646,345	21258,7319
+3.70	Bottom	DConS6	Combination	Max			11344,1734	169,8563	646,345	21258,7319
+3.70	Top	DConS6	Combination	Min			11090,0329	-169,8563	-646,345	-21258,7319
+3.70	Bottom	DConS6	Combination	Min			11344,1734	-169,8563	-646,345	-21258,7319
+3.70	Top	DConS7	Combination	Max			11090,0329	494,0911	210,4975	8266,538
+3.70	Bottom	DConS7	Combination	Max			11344,1734	494,0911	210,4975	8266,538
+3.70	Top	DConS7	Combination	Min			11090,0329	-494,0911	-210,4975	-8266,538
+3.70	Bottom	DConS7	Combination	Min			11344,1734	-494,0911	-210,4975	-8266,538
+3.70	Top	DConS8	Combination	Max			11090,0329	169,8563	646,345	21258,7319
+3.70	Bottom	DConS8	Combination	Max			11344,1734	169,8563	646,345	21258,7319
+3.70	Top	DConS8	Combination	Min			11090,0329	-169,8563	-646,345	-21258,7319
+3.70	Bottom	DConS8	Combination	Min			11344,1734	-169,8563	-646,345	-21258,7319

Story	Location	Output Case	Case Type	Step Type	Step Number	Step Label	P tonf	VX tonf	VY tonf	T tonf-m
-0.10	Top	Dead	LinStatic				12711,9576	0	0	0
-0.10	Bottom	Dead	LinStatic				13233,2262	0	0	0
-0.10	Top	Live	LinStatic				2770,0191	0	0	0
-0.10	Bottom	Live	LinStatic				2770,0191	0	0	0
-0.10	Top	E-x	LinRespSpec	Max			0	511,5192	216,5743	8475,6109
-0.10	Bottom	E-x	LinRespSpec	Max			0	511,5192	216,5743	8475,6109
-0.10	Top	E-y	LinRespSpec	Max			0	174,9881	665,4492	21878,172
-0.10	Bottom	E-y	LinRespSpec	Max			0	174,9881	665,4492	21878,172
-0.10	Top	DSIbS1	Combination				17161,1428	0	0	0
-0.10	Bottom	DSIbS1	Combination				17864,8554	0	0	0
-0.10	Top	DSIbS2	Combination				21316,1715	0	0	0
-0.10	Bottom	DSIbS2	Combination				22019,8841	0	0	0
-0.10	Top	DSIbS3	Combination	Max			13542,9634	511,5192	216,5743	8475,6109
-0.10	Bottom	DSIbS3	Combination	Max			14064,232	511,5192	216,5743	8475,6109
-0.10	Top	DSIbS3	Combination	Min			13542,9634	-511,5192	-216,5743	-8475,6109
-0.10	Bottom	DSIbS3	Combination	Min			14064,232	-511,5192	-216,5743	-8475,6109
-0.10	Top	DSIbS4	Combination	Max			13542,9634	174,9881	665,4492	21878,172
-0.10	Bottom	DSIbS4	Combination	Max			14064,232	174,9881	665,4492	21878,172
-0.10	Top	DSIbS4	Combination	Min			13542,9634	-174,9881	-665,4492	-21878,172
-0.10	Bottom	DSIbS4	Combination	Min			14064,232	-174,9881	-665,4492	-21878,172
-0.10	Top	DSIbS5	Combination	Max			12711,9576	511,5192	216,5743	8475,6109
-0.10	Bottom	DSIbS5	Combination	Max			13233,2262	511,5192	216,5743	8475,6109
-0.10	Top	DSIbS5	Combination	Min			12711,9576	-511,5192	-216,5743	-8475,6109
-0.10	Bottom	DSIbS5	Combination	Min			13233,2262	-511,5192	-216,5743	-8475,6109
-0.10	Top	DSIbS6	Combination	Max			12711,9576	174,9881	665,4492	21878,172
-0.10	Bottom	DSIbS6	Combination	Max			13233,2262	174,9881	665,4492	21878,172
-0.10	Top	DSIbS6	Combination	Min			12711,9576	-174,9881	-665,4492	-21878,172
-0.10	Bottom	DSIbS6	Combination	Min			13233,2262	-174,9881	-665,4492	-21878,172
-0.10	Top	DSIbS7	Combination	Max			12711,9576	511,5192	216,5743	8475,6109
-0.10	Bottom	DSIbS7	Combination	Max			13233,2262	511,5192	216,5743	8475,6109
-0.10	Top	DSIbS7	Combination	Min			12711,9576	-511,5192	-216,5743	-8475,6109
-0.10	Bottom	DSIbS7	Combination	Min			13233,2262	-511,5192	-216,5743	-8475,6109
-0.10	Top	DSIbS8	Combination	Max			12711,9576	174,9881	665,4492	21878,172
-0.10	Bottom	DSIbS8	Combination	Max			13233,2262	174,9881	665,4492	21878,172
-0.10	Top	DSIbS8	Combination	Min			12711,9576	-174,9881	-665,4492	-21878,172
-0.10	Bottom	DSIbS8	Combination	Min			13233,2262	-174,9881	-665,4492	-21878,172
-0.10	Top	DStlS1	Combination				17161,1428	0	0	0
-0.10	Bottom	DStlS1	Combination				17864,8554	0	0	0
-0.10	Top	DStlS2	Combination				21316,1715	0	0	0
-0.10	Bottom	DStlS2	Combination				22019,8841	0	0	0
-0.10	Top	DStlS3	Combination	Max			13542,9634	511,5192	216,5743	8475,6109
-0.10	Bottom	DStlS3	Combination	Max			14064,232	511,5192	216,5743	8475,6109
-0.10	Top	DStlS3	Combination	Min			13542,9634	-511,5192	-216,5743	-8475,6109
-0.10	Bottom	DStlS3	Combination	Min			14064,232	-511,5192	-216,5743	-8475,6109
-0.10	Top	DStlS4	Combination	Max			13542,9634	174,9881	665,4492	21878,172
-0.10	Bottom	DStlS4	Combination	Max			14064,232	174,9881	665,4492	21878,172
-0.10	Top	DStlS4	Combination	Min			13542,9634	-174,9881	-665,4492	-21878,172
-0.10	Bottom	DStlS4	Combination	Min			14064,232	-174,9881	-665,4492	-21878,172
-0.10	Top	DStlS5	Combination	Max			12711,9576	511,5192	216,5743	8475,6109
-0.10	Bottom	DStlS5	Combination	Max			13233,2262	511,5192	216,5743	8475,6109
-0.10	Top	DStlS5	Combination	Min			12711,9576	-511,5192	-216,5743	-8475,6109
-0.10	Bottom	DStlS5	Combination	Min			13233,2262	-511,5192	-216,5743	-8475,6109
-0.10	Top	DStlS6	Combination	Max			12711,9576	174,9881	665,4492	21878,172
-0.10	Bottom	DStlS6	Combination	Max			13233,2262	174,9881	665,4492	21878,172
-0.10	Top	DStlS6	Combination	Min			12711,9576	-174,9881	-665,4492	-21878,172
-0.10	Bottom	DStlS6	Combination	Min			13233,2262	-174,9881	-665,4492	-21878,172
-0.10	Top	DStlS7	Combination	Max			12711,9576	511,5192	216,5743	8475,6109
-0.10	Bottom	DStlS7	Combination	Max			13233,2262	511,5192	216,5743	8475,6109
-0.10	Top	DStlS7	Combination	Min			12711,9576	-511,5192	-216,5743	-8475,6109
-0.10	Bottom	DStlS7	Combination	Min			13233,2262	-511,5192	-216,5743	-8475,6109

Story	Location	Output Case	Case Type	Step Type	Step Number	Step Label	P tonf	VX tonf	VY tonf	T tonf-m
-0.10	Top	DStlS8	Combination	Max			12711,9576	174,9881	665,4492	21878,172
-0.10	Bottom	DStlS8	Combination	Max			13233,2262	174,9881	665,4492	21878,172
-0.10	Top	DStlS8	Combination	Min			12711,9576	-174,9881	-665,4492	-21878,172
-0.10	Bottom	DStlS8	Combination	Min			13233,2262	-174,9881	-665,4492	-21878,172
-0.10	Top	DStlD1	Combination				12711,9576	0	0	0
-0.10	Bottom	DStlD1	Combination				13233,2262	0	0	0
-0.10	Top	DStlD2	Combination				15481,9767	0	0	0
-0.10	Bottom	DStlD2	Combination				16003,2454	0	0	0
-0.10	Top	DWalS1	Combination				17161,1428	0	0	0
-0.10	Bottom	DWalS1	Combination				17864,8554	0	0	0
-0.10	Top	DWalS2	Combination				21316,1715	0	0	0
-0.10	Bottom	DWalS2	Combination				22019,8841	0	0	0
-0.10	Top	DWalS3	Combination	Max			13542,9634	511,5192	216,5743	8475,6109
-0.10	Bottom	DWalS3	Combination	Max			14064,232	511,5192	216,5743	8475,6109
-0.10	Top	DWalS3	Combination	Min			13542,9634	-511,5192	-216,5743	-8475,6109
-0.10	Bottom	DWalS3	Combination	Min			14064,232	-511,5192	-216,5743	-8475,6109
-0.10	Top	DWalS4	Combination	Max			13542,9634	174,9881	665,4492	21878,172
-0.10	Bottom	DWalS4	Combination	Max			14064,232	174,9881	665,4492	21878,172
-0.10	Top	DWalS4	Combination	Min			13542,9634	-174,9881	-665,4492	-21878,172
-0.10	Bottom	DWalS4	Combination	Min			14064,232	-174,9881	-665,4492	-21878,172
-0.10	Top	DWalS5	Combination	Max			12711,9576	511,5192	216,5743	8475,6109
-0.10	Bottom	DWalS5	Combination	Max			13233,2262	511,5192	216,5743	8475,6109
-0.10	Top	DWalS5	Combination	Min			12711,9576	-511,5192	-216,5743	-8475,6109
-0.10	Bottom	DWalS5	Combination	Min			13233,2262	-511,5192	-216,5743	-8475,6109
-0.10	Top	DWalS6	Combination	Max			12711,9576	174,9881	665,4492	21878,172
-0.10	Bottom	DWalS6	Combination	Max			13233,2262	174,9881	665,4492	21878,172
-0.10	Top	DWalS6	Combination	Min			12711,9576	-174,9881	-665,4492	-21878,172
-0.10	Bottom	DWalS6	Combination	Min			13233,2262	-174,9881	-665,4492	-21878,172
-0.10	Top	DWalS7	Combination	Max			12711,9576	511,5192	216,5743	8475,6109
-0.10	Bottom	DWalS7	Combination	Max			13233,2262	511,5192	216,5743	8475,6109
-0.10	Top	DWalS7	Combination	Min			12711,9576	-511,5192	-216,5743	-8475,6109
-0.10	Bottom	DWalS7	Combination	Min			13233,2262	-511,5192	-216,5743	-8475,6109
-0.10	Top	DWalS8	Combination	Max			12711,9576	174,9881	665,4492	21878,172
-0.10	Bottom	DWalS8	Combination	Max			13233,2262	174,9881	665,4492	21878,172
-0.10	Top	DWalS8	Combination	Min			12711,9576	-174,9881	-665,4492	-21878,172
-0.10	Bottom	DWalS8	Combination	Min			13233,2262	-174,9881	-665,4492	-21878,172
-0.10	Top	DConS1	Combination				17161,1428	0	0	0
-0.10	Bottom	DConS1	Combination				17864,8554	0	0	0
-0.10	Top	DConS2	Combination				21316,1715	0	0	0
-0.10	Bottom	DConS2	Combination				22019,8841	0	0	0
-0.10	Top	DConS3	Combination	Max			13542,9634	511,5192	216,5743	8475,6109
-0.10	Bottom	DConS3	Combination	Max			14064,232	511,5192	216,5743	8475,6109
-0.10	Top	DConS3	Combination	Min			13542,9634	-511,5192	-216,5743	-8475,6109
-0.10	Bottom	DConS3	Combination	Min			14064,232	-511,5192	-216,5743	-8475,6109
-0.10	Top	DConS4	Combination	Max			13542,9634	174,9881	665,4492	21878,172
-0.10	Bottom	DConS4	Combination	Max			14064,232	174,9881	665,4492	21878,172
-0.10	Top	DConS4	Combination	Min			13542,9634	-174,9881	-665,4492	-21878,172
-0.10	Bottom	DConS4	Combination	Min			14064,232	-174,9881	-665,4492	-21878,172
-0.10	Top	DConS5	Combination	Max			12711,9576	511,5192	216,5743	8475,6109
-0.10	Bottom	DConS5	Combination	Max			13233,2262	511,5192	216,5743	8475,6109
-0.10	Top	DConS5	Combination	Min			12711,9576	-511,5192	-216,5743	-8475,6109
-0.10	Bottom	DConS5	Combination	Min			13233,2262	-511,5192	-216,5743	-8475,6109
-0.10	Top	DConS6	Combination	Max			12711,9576	174,9881	665,4492	21878,172
-0.10	Bottom	DConS6	Combination	Max			13233,2262	174,9881	665,4492	21878,172
-0.10	Top	DConS6	Combination	Min			12711,9576	-174,9881	-665,4492	-21878,172
-0.10	Bottom	DConS6	Combination	Min			13233,2262	-174,9881	-665,4492	-21878,172
-0.10	Top	DConS7	Combination	Max			12711,9576	511,5192	216,5743	8475,6109
-0.10	Bottom	DConS7	Combination	Max			13233,2262	511,5192	216,5743	8475,6109
-0.10	Top	DConS7	Combination	Min			12711,9576	-511,5192	-216,5743	-8475,6109
-0.10	Bottom	DConS7	Combination	Min			13233,2262	-511,5192	-216,5743	-8475,6109

Story	Location	Output Case	Case Type	Step Type	Step Number	Step Label	P tonf	VX tonf	VY tonf	T tonf-m
-0.10	Top	DConS8	Combination	Max			12711,9576	174,9881	665,4492	21878,172
-0.10	Bottom	DConS8	Combination	Max			13233,2262	174,9881	665,4492	21878,172
-0.10	Top	DConS8	Combination	Min			12711,9576	-174,9881	-665,4492	-21878,172
-0.10	Bottom	DConS8	Combination	Min			13233,2262	-174,9881	-665,4492	-21878,172

4.3 Modal Results

Table 4.5 - Modal Periods And Frequencies

Case	Mode	Period sec	Frequency cyc/sec	CircFreq rad/sec	Eigenvalue rad2/sec2
Modal	1	1,021	0,98	6,1546	37,8792
Modal	2	0,776	1,289	8,0988	65,5913
Modal	3	0,578	1,73	10,8683	118,121
Modal	4	0,296	3,379	21,23	450,7113
Modal	5	0,234	4,274	26,8519	721,0225
Modal	6	0,215	4,643	29,1703	850,909
Modal	7	0,161	6,21	39,0211	1522,6489
Modal	8	0,149	6,71	42,1588	1777,3622
Modal	9	0,128	7,824	49,162	2416,9013
Modal	10	0,121	8,252	51,847	2688,1148
Modal	11	0,119	8,415	52,8724	2795,4882
Modal	12	0,098	10,181	63,9719	4092,3998
Modal	13	0,094	10,639	66,8486	4468,7381
Modal	14	0,089	11,187	70,2914	4940,8748
Modal	15	0,088	11,376	71,4792	5109,2792
Modal	16	0,086	11,677	73,3666	5382,6616
Modal	17	0,079	12,704	79,82	6371,235
Modal	18	0,074	13,441	84,4526	7132,2464
Modal	19	0,072	13,83	86,8993	7551,4889
Modal	20	0,071	14,025	88,1203	7765,1938
Modal	21	0,068	14,813	93,0732	8662,6265
Modal	22	0,067	14,964	94,0191	8839,5901
Modal	23	0,065	15,312	96,2092	9256,2174
Modal	24	0,065	15,404	96,7877	9367,8581
Modal	25	0,064	15,511	97,4612	9498,6814
Modal	26	0,063	15,97	100,3448	10069,0747
Modal	27	0,062	16,178	101,6502	10332,7579
Modal	28	0,06	16,785	105,4643	11122,7117
Modal	29	0,059	16,94	106,4392	11329,3109
Modal	30	0,058	17,209	108,1264	11691,3155

Table 4.6 - Modal Participating Mass Ratios (Part 1 of 2)

Case	Mode	Period sec	UX	UY	UZ	SumUX	SumUY	SumUZ	RX	RY	RZ
Modal	1	1,021	0,6346	0,0074	0	0,6346	0,0074	0	0,0036	0,3381	0,0325
Modal	2	0,776	0,0071	0,6566	0	0,6416	0,664	0	0,3639	0,004	0,0001
Modal	3	0,578	0,0329	4,11E-05	0	0,6745	0,664	0	0,0001	0,0169	0,6205
Modal	4	0,296	0,141	0,0022	0	0,8155	0,6662	0	0,0038	0,2619	0,0061
Modal	5	0,234	0,003	0,0011	0	0,8185	0,6673	0	0,0013	0,0055	0,0029
Modal	6	0,215	0,0024	0,1703	0	0,821	0,8376	0	0,2674	0,0038	1,447E-06
Modal	7	0,161	0,0407	0,0006	0	0,8617	0,8383	0	0,0011	0,0633	0,001
Modal	8	0,149	0,0044	1,977E-05	0	0,8661	0,8383	0	2,962E-05	0,0079	0,1784
Modal	9	0,128	0,0001	0,003	0	0,8661	0,8413	0	0,0113	4,438E-05	6,699E-06
Modal	10	0,121	0,0005	0,0467	0	0,8666	0,888	0	0,0829	0,0009	0
Modal	11	0,119	0,0147	0,0002	0	0,8813	0,8882	0	0,0003	0,0316	0,0009
Modal	12	0,098	0,0083	1,17E-05	0	0,8896	0,8882	0	1,757E-05	0,0173	0,0004
Modal	13	0,094	0,0001	0,007	0	0,8896	0,8952	0	0,0087	0,0001	0,0003
Modal	14	0,089	0,0001	0,017	0	0,8897	0,9122	0	0,0403	0,0001	0,0048

Case	Mode	Period sec	UX	UY	UZ	SumUX	SumUY	SumUZ	RX	RY	RZ
Modal	15	0,088	0,0002	0,0035	0	0,8899	0,9157	0	0,0078	0,0004	0,0309
Modal	16	0,086	0,0085	2,162E-06	0	0,8985	0,9157	0	5,551E-06	0,0191	0,0003
Modal	17	0,079	0,009	0	0	0,9075	0,9157	0	0	0,0203	0,0011
Modal	18	0,074	0,0004	0,012	0	0,9079	0,9278	0	0,0301	0,001	0,0013
Modal	19	0,072	0,0418	0,0013	0	0,9497	0,9291	0	0,0031	0,0963	0,0135
Modal	20	0,071	0,0128	0,0025	0	0,9625	0,9316	0	0,0059	0,0292	0,0036
Modal	21	0,068	3E-05	0	0	0,9625	0,9316	0	1,413E-05	0,0001	0,0001
Modal	22	0,067	2,871E-05	0,0012	0	0,9626	0,9327	0	0,0032	2,063E-05	0,0002
Modal	23	0,065	0,0006	0,0071	0	0,9632	0,9399	0	0,0202	0,0014	0,0005
Modal	24	0,065	0	0,0004	0	0,9632	0,9403	0	0,0011	0	0,0003
Modal	25	0,064	0,0002	0,0068	0	0,9634	0,9471	0	0,0151	0,0005	0,0022
Modal	26	0,063	0,001	0,0002	0	0,9644	0,9473	0	0,0007	0,0019	0,006
Modal	27	0,062	0,0001	0,0052	0	0,9645	0,9525	0	0,012	0,0003	0,0009
Modal	28	0,06	0,0003	0,0045	0	0,9648	0,957	0	0,0126	0,0007	0,0005
Modal	29	0,059	0,0001	0,0011	0	0,9649	0,9581	0	0,003	0,0002	0,0024
Modal	30	0,058	0	0,004	0	0,9649	0,9621	0	0,0081	7,915E-07	1,824E-05

Table 4.6 - Modal Participating Mass Ratios (Part 2 of 2)

Case	Mode	SumRX	SumRY	SumRZ
Modal	1	0,0036	0,3381	0,0325
Modal	2	0,3675	0,342	0,0327
Modal	3	0,3676	0,3589	0,6532
Modal	4	0,3715	0,6208	0,6593
Modal	5	0,3728	0,6263	0,6622
Modal	6	0,6401	0,6301	0,6622
Modal	7	0,6412	0,6934	0,6632
Modal	8	0,6413	0,7013	0,8417
Modal	9	0,6525	0,7013	0,8417
Modal	10	0,7354	0,7022	0,8417
Modal	11	0,7357	0,7338	0,8425
Modal	12	0,7358	0,7511	0,8429
Modal	13	0,7445	0,7512	0,8432
Modal	14	0,7847	0,7513	0,848
Modal	15	0,7926	0,7517	0,8789
Modal	16	0,7926	0,7708	0,8792
Modal	17	0,7926	0,7911	0,8803
Modal	18	0,8227	0,7922	0,8816
Modal	19	0,8257	0,8885	0,8952
Modal	20	0,8316	0,9178	0,8988
Modal	21	0,8316	0,9178	0,8988
Modal	22	0,8348	0,9178	0,899
Modal	23	0,855	0,9193	0,8995
Modal	24	0,8561	0,9193	0,8998
Modal	25	0,8712	0,9197	0,902
Modal	26	0,8718	0,9216	0,908
Modal	27	0,8839	0,9219	0,9089
Modal	28	0,8965	0,9227	0,9093
Modal	29	0,8995	0,9229	0,9117
Modal	30	0,9076	0,9229	0,9117

Table 4.7 - Modal Load Participation Ratios

Case	ItemType	Item	Static %	Dynamic %
Modal	Acceleration	UX	100	96,49
Modal	Acceleration	UY	99,99	96,21
Modal	Acceleration	UZ	0	0

5 Design Data

This chapter provides design data and results.

5.1 Concrete Frame Design

Table 5.1 - Concrete Frame Design Preferences - Eurocode 2-2004

Item	Value
Country	CEN Default
Combination Equation	Eq. 6.10
Reliability Class	Class 2
Second Order Method	Nominal Stiffness
Multi-Response Design	Step-by-Step - All
# Interaction Curves	24
# Interaction Points	11
Minimum Eccentricity?	Yes
Design for BCCR?	Yes
Ignore Beneficial Pu for Beam Design?	Yes
$Theta_0$	0,005
Gamma (Steel)	1,15
Gamma (Concrete)	1,5
Gamma (Concrete Modulus)	1,2
AlphaCC (Compression)	1
AlphaCT (Tension)	1
AlphaCC (Lightweight Compression)	0,85
AlphaCT (Lightweight Tension)	0,85
Pattern Live Load Factor	0,75
Utlization Factor Limit	1

Table 5.2 - Concrete Column PMM Envelope - Eurocode 2-2004

Story	Label	UniqueName	Section	Location	P tonf	M Major tonf-m	M Minor tonf-m	PMM Combo	PMM Ratio or Rebar %
+26.750	C52	680	C20-40	Top	2,3717	1,6609	-0,0474	DConS8	1 %
+26.750	C52	680	C20-40	Bottom	2,9118	-2,1585	-0,0582	DConS8	1 %
+26.750	C33	681	C30-40	Top	5,8127	0,834	-1,9829	DConS8	1 %
+26.750	C33	681	C30-40	Bottom	6,623	-1,7838	3,383	DConS8	1 %
+24.20	C1	592	C40-80	Top	2,8781	0,475	-5,2095	DConS8	1 %
+24.20	C1	592	C40-80	Bottom	5,8391	-0,4735	7,0537	DConS8	1 %
+24.20	C2	593	C40-80	Top	7,0898	1,4334	-5,3172	DConS8	1 %
+24.20	C2	593	C40-80	Bottom	10,0508	-1,7428	4,6281	DConS8	1 %
+24.20	C3	594	C40-80	Top	17,6352	10,6166	-4,715	DConS8	1 %
+24.20	C3	594	C40-80	Bottom	20,5962	-9,6325	4,1454	DConS8	1 %
+24.20	C4	606	C40-80	Top	6,561	6,448	-3,3249	DConS8	1 %
+24.20	C4	606	C40-80	Bottom	9,522	-9,1545	-2,9211	DConS8	1 %
+24.20	C5	595	C40-80	Top	16,07	5,9239	-2,2051	DConS8	1 %
+24.20	C5	595	C40-80	Bottom	21,8811	1,8458	2,6081	DConS8	1 %
+24.20	C6	596	C40-80	Top	37,7355	7,3374	1,3267	DConS8	1 %
+24.20	C6	596	C40-80	Bottom	41,1767	-5,9067	0,8235	DConS8	1 %
+24.20	C7	597	C40-80	Top	38,0944	-1,1336	-1,3725	DConS8	1 %
+24.20	C7	597	C40-80	Bottom	41,0555	1,3731	-1,4507	DConS8	1 %
+24.20	C8	607	C40-80	Top	-0,6604	-1,1712	-0,2103	DConS8	1 %
+24.20	C8	607	C40-80	Bottom	15,1607	1,9886	0,3032	DConS8	1 %
+24.20	C9	598	C40-80	Top	17,6192	6,1238	1,5319	DConS8	1 %
+24.20	C9	598	C40-80	Bottom	21,465	1,791	-1,9128	DConS8	1 %
+24.20	C10	599	C40-80	Top	36,5527	6,4469	-1,3938	DConS8	1 %
+24.20	C10	599	C40-80	Bottom	39,9938	-5,4361	0,7999	DConS8	1 %
+24.20	C11	600	C40-80	Top	40,2758	-4,2381	4,1513	DConS8	1 %

Story	Label	UniqueName	Section	Location	P tonf	M Major tonf-m	M Minor tonf-m	PMM Combo	PMM Ratio or Rebar %
+24.20	C11	600	C40-80	Bottom	43,2368	4,3776	-3,8364	DConS8	1 %
+24.20	C12	608	C40-80	Top	7,1476	10,1508	-3,7022	DConS8	1 %
+24.20	C12	608	C40-80	Bottom	10,1086	-12,2174	-1,1409	DConS8	1 %
+24.20	C13	601	C40-80	Top	16,3877	5,7146	2,0187	DConS8	1 %
+24.20	C13	601	C40-80	Bottom	20,9993	2,1382	-2,4799	DConS8	1 %
+24.20	C14	602	C40-80	Top	34,6405	6,2051	2,3658	DConS8	1 %
+24.20	C14	602	C40-80	Bottom	38,0817	-4,8481	-1,8589	DConS8	1 %
+24.20	C15	603	C40-80	Top	35,4926	-4,4868	2,2051	DConS8	1 %
+24.20	C15	603	C40-80	Bottom	38,9337	3,5551	-1,6846	DConS8	1 %
+24.20	C16	609	C40-80	Top	14,2179	-5,1964	-4,1305	DConS8	1 %
+24.20	C16	609	C40-80	Bottom	17,1789	5,8588	1,4455	DConS8	1 %
+24.20	C17	604	C40-80	Top	4,3547	5,3524	4,2201	DConS8	1 %
+24.20	C17	604	C40-80	Bottom	7,3157	-4,8645	-5,5419	DConS8	1 %
+24.20	C18	605	C40-80	Top	17,3378	7,5593	1,3229	DConS8	1 %
+24.20	C18	605	C40-80	Bottom	21,9095	-5,0664	-1,0463	DConS8	1 %
+24.20	C20	610	C40-80	Top	-2,2133	-5,936	0,3775	DConS8	1 %
+24.20	C20	610	C40-80	Bottom	0,7477	7,3952	-0,6128	DConS8	1 %
+24.20	C19	611	C40-80	Top	0,7426	13,3841	-5,5335	DConS8	1 %
+24.20	C19	611	C40-80	Bottom	3,7036	-13,7677	5,9979	DConS8	1 %
+24.20	C21	612	C40-80	Top	18,9178	-5,7471	-2,9195	DConS8	1 %
+24.20	C21	612	C40-80	Bottom	21,8788	-5,725	3,8491	DConS8	1 %
+24.20	C22	613	C40-80	Top	25,8867	5,28	-2,7268	DConS8	1 %
+24.20	C22	613	C40-80	Bottom	28,8477	1,9749	3,4119	DConS8	1 %
+24.20	C23	614	C40-80	Top	27,6221	5,5368	1,7281	DConS8	1 %
+24.20	C23	614	C40-80	Bottom	30,5831	2,3816	-2,0683	DConS8	1 %
+24.20	C24	615	C40-80	Top	27,6522	5,1302	1,9859	DConS8	1 %
+24.20	C24	615	C40-80	Bottom	30,6132	3,0779	-2,6035	DConS8	1 %
+24.20	C25	616	C40-80	Top	8,2407	5,3413	5,5605	DConS8	1 %
+24.20	C25	616	C40-80	Bottom	11,2017	-5,2298	-6,0884	DConS8	1 %
+24.20	C26	617	C40-80	Top	20,6271	9,8773	-2,4168	DConS8	1 %
+24.20	C26	617	C40-80	Bottom	23,5881	-9,3886	3,9778	DConS8	1 %
+24.20	C27	618	C40-80	Top	15,8509	5,4661	1,8089	DConS8	1 %
+24.20	C27	618	C40-80	Bottom	20,9185	1,3077	-2,1154	DConS8	1 %
+24.20	C28	619	C40-80	Top	2,4255	0,4269	5,047	DConS8	1 %
+24.20	C28	619	C40-80	Bottom	5,3865	-0,4347	-6,884	DConS8	1 %
+24.20	C29	620	C40-80	Top	14,494	12,6175	1,6029	DConS8	1 %
+24.20	C29	620	C40-80	Bottom	17,455	-11,7435	-1,6097	DConS8	1 %
+24.20	C30	621	C40-80	Top	26,4937	-6,1775	-3,9289	DConS8	1 %
+24.20	C30	621	C40-80	Bottom	35,0574	-3,5013	2,9995	DConS8	1 %
+24.20	C31	622	C40-80	Top	36,2628	6,227	-1,5343	DConS8	1 %
+24.20	C31	622	C40-80	Bottom	39,704	-4,5441	1,2976	DConS8	1 %
+24.20	C32	623	C40-80	Top	35,3635	6,4067	1,509	DConS8	1 %
+24.20	C32	623	C40-80	Bottom	38,8046	-4,6606	-1,2788	DConS8	1 %
+24.20	C34	624	C40-80	Top	35,6857	7,9272	-1,3975	DConS8	1 %
+24.20	C34	624	C40-80	Bottom	39,1269	-5,7036	0,7825	DConS8	1 %
+24.20	C35	625	C40-80	Top	38,5476	7,6819	1,4096	DConS8	1 %
+24.20	C35	625	C40-80	Bottom	41,9888	-5,5759	-1,2543	DConS8	1 %
+24.20	C36	626	C40-80	Top	6,9589	1,3192	5,4684	DConS8	1 %
+24.20	C36	626	C40-80	Bottom	9,9199	-1,584	-4,7485	DConS8	1 %
+24.20	C37	627	C40-80	Top	13,371	-1,4032	-5,8243	DConS8	1 %
+24.20	C37	627	C40-80	Bottom	16,8122	1,0089	4,36	DConS8	1 %
+24.20	C38	628	C40-80	Top	34,0607	-6,0112	1,3763	DConS8	1 %
+24.20	C38	628	C40-80	Bottom	37,5018	4,1874	-1,1079	DConS8	1 %
+24.20	C39	629	C40-80	Top	33,7099	-5,5829	1,1436	DConS8	1 %
+24.20	C39	629	C40-80	Bottom	37,1511	4,1638	-0,743	DConS8	1 %
+24.20	C40	630	C40-80	Top	23,5068	-9,0465	-3,6082	DConS8	1 %
+24.20	C40	630	C40-80	Bottom	26,4678	7,4596	4,0447	DConS8	1 %

Story	Label	UniqueName	Section	Location	P tonf	M Major tonf-m	M Minor tonf-m	PMM Combo	PMM Ratio or Rebar %
+24.20	C41	631	C40-80	Top	30,7355	-0,8605	2,0772	DConS8	1 %
+24.20	C41	631	C40-80	Bottom	33,6965	1,3598	-1,4579	DConS8	1 %
+24.20	C42	632	C40-80	Top	18,2606	9,2844	5,0959	DConS8	1 %
+24.20	C42	632	C40-80	Bottom	21,2216	-8,5079	-4,5718	DConS8	1 %
+24.20	C43	633	C40-80	Top	27,2492	4,4597	4,5307	DConS8	1 %
+24.20	C43	633	C40-80	Bottom	30,2102	-4,8565	-6,0404	DConS8	1 %
+24.20	C44	634	C40-80	Top	32,6083	-2,6068	2,3593	DConS8	1 %
+24.20	C44	634	C40-80	Bottom	35,5693	2,586	-4,1008	DConS8	1 %
+24.20	C45	635	C40-80	Top	30,3568	-4,7004	-1,8534	DConS8	1 %
+24.20	C45	635	C40-80	Bottom	33,3178	4,9369	-3,1512	DConS8	1 %
+24.20	C46	636	C40-80	Top	19,2473	-7,0363	-2,7286	DConS8	1 %
+24.20	C46	636	C40-80	Bottom	22,2084	7,3259	3,4524	DConS8	1 %
+24.20	C47	637	C40-80	Top	1,8475	-4,897	-2,0165	DConS8	1 %
+24.20	C47	637	C40-80	Bottom	4,8085	3,8151	2,3696	DConS8	1 %
+24.20	C48	638	C40-80	Top	-0,5561	-1,1708	-0,4103	DConS8	1 %
+24.20	C48	638	C40-80	Bottom	13,5979	-0,7603	0,7284	DConS8	1 %
+24.20	C49	639	C40-80	Top	6,6307	-5,8771	4,1447	DConS8	1 %
+24.20	C49	639	C40-80	Bottom	9,5918	-3,5541	-6,4272	DConS8	1 %
+24.20	C50	640	C40-80	Top	1,6328	-3,1563	-0,2091	DConS8	1 %
+24.20	C50	640	C40-80	Bottom	15,2361	-2,0868	0,3047	DConS8	1 %
+24.20	C52	641	C40-80	Top	8,1634	-5,8988	-0,2988	DConS8	1 %
+24.20	C52	641	C40-80	Bottom	23,1226	-2,1149	0,4625	DConS8	1 %
+19.90	C1	505	C40-80	Top	13,616	-0,7053	-5,7018	DConS8	1 %
+19.90	C1	505	C40-80	Bottom	15,7768	1,1642	8,4663	DConS8	1 %
+19.90	C2	506	C40-80	Top	33,6888	1,7821	-2,3319	DConS8	1 %
+19.90	C2	506	C40-80	Bottom	11,1558	-3,1248	3,8409	DConS8	1 %
+19.90	C3	507	C40-80	Top	41,0764	-5,2952	-2,2015	DConS8	1 %
+19.90	C3	507	C40-80	Bottom	43,2371	-8,6761	3,6042	DConS8	1 %
+19.90	C4	519	C40-80	Top	38,0313	7,6143	3,248	DConS8	1 %
+19.90	C4	519	C40-80	Bottom	27,9417	-11,1412	-4,6008	DConS8	1 %
+19.90	C5	508	C40-80	Top	64,5873	-4,9872	-2,2446	DConS8	1 %
+19.90	C5	508	C40-80	Bottom	66,748	5,209	3,2243	DConS8	1 %
+19.90	C6	509	C40-80	Top	73,4682	6,0172	-1,4694	DConS8	1 %
+19.90	C6	509	C40-80	Bottom	76,1091	-6,0561	1,5222	DConS8	1 %
+19.90	C7	510	C40-80	Top	68,1107	-1,8163	1,4974	DConS8	1 %
+19.90	C7	510	C40-80	Bottom	70,2714	2,2337	-1,8302	DConS8	1 %
+19.90	C8	520	C40-80	Top	41,1215	-2,153	0,8224	DConS8	1 %
+19.90	C8	520	C40-80	Bottom	43,2822	3,7413	-0,8656	DConS8	1 %
+19.90	C9	511	C40-80	Top	62,1451	-4,9712	1,8311	DConS8	1 %
+19.90	C9	511	C40-80	Bottom	64,3058	5,141	-2,5753	DConS8	1 %
+19.90	C10	512	C40-80	Top	72,0982	5,7145	-1,442	DConS8	1 %
+19.90	C10	512	C40-80	Bottom	74,7391	-5,707	-1,4948	DConS8	1 %
+19.90	C11	513	C40-80	Top	76,8717	-3,1648	2,2701	DConS8	1 %
+19.90	C11	513	C40-80	Bottom	79,0325	4,4891	-3,521	DConS8	1 %
+19.90	C12	521	C40-80	Top	47,243	8,8427	3,1839	DConS8	1 %
+19.90	C12	521	C40-80	Bottom	33,7576	-13,0291	-3,9097	DConS8	1 %
+19.90	C13	514	C40-80	Top	61,6916	-5,2285	2,2172	DConS8	1 %
+19.90	C13	514	C40-80	Bottom	63,8524	5,5592	-3,1745	DConS8	1 %
+19.90	C14	515	C40-80	Top	69,123	5,0241	1,9711	DConS8	1 %
+19.90	C14	515	C40-80	Bottom	71,7639	-5,0383	-1,9692	DConS8	1 %
+19.90	C15	516	C40-80	Top	71,3602	-4,954	1,4272	DConS8	1 %
+19.90	C15	516	C40-80	Bottom	74,0011	4,5445	1,48	DConS8	1 %
+19.90	C16	522	C40-80	Top	59,037	-4,1884	3,5742	DConS8	1 %
+19.90	C16	522	C40-80	Bottom	61,1977	6,2529	-4,3691	DConS8	1 %
+19.90	C17	517	C40-80	Top	43,1347	-3,6015	4,6287	DConS8	1 %
+19.90	C17	517	C40-80	Bottom	28,9934	5,0046	-6,6989	DConS8	1 %
+19.90	C18	518	C40-80	Top	39,3297	4,417	1,1679	DConS8	1 %

Story	Label	UniqueName	Section	Location	P tonf	M Major tonf-m	M Minor tonf-m	PMM Combo	PMM Ratio or Rebar %
+19.90	C18	518	C40-80	Bottom	41,9706	-4,7402	-1,1627	DConS8	1 %
+19.90	C20	523	C40-80	Top	-0,3139	-5,7231	0,5621	DConS8	1 %
+19.90	C20	523	C40-80	Bottom	1,8469	8,3527	-1,1049	DConS8	1 %
+19.90	C19	524	C40-80	Top	9,2875	8,2274	-3,8701	DConS8	1 %
+19.90	C19	524	C40-80	Bottom	11,4482	-13,2889	6,0061	DConS8	1 %
+19.90	C21	525	C40-80	Top	42,8194	3,8641	-3,2675	DConS8	1 %
+19.90	C21	525	C40-80	Bottom	44,9802	-6,118	4,7664	DConS8	1 %
+19.90	C22	526	C40-80	Top	66,4014	-3,9436	-2,9443	DConS8	1 %
+19.90	C22	526	C40-80	Bottom	68,5621	4,3338	4,2469	DConS8	1 %
+19.90	C23	527	C40-80	Top	71,4717	-4,7395	1,9092	DConS8	1 %
+19.90	C23	527	C40-80	Bottom	73,6324	5,2	-2,6781	DConS8	1 %
+19.90	C24	528	C40-80	Top	70,4503	-5,4138	2,4469	DConS8	1 %
+19.90	C24	528	C40-80	Bottom	72,611	6,1541	-3,4375	DConS8	1 %
+19.90	C25	529	C40-80	Top	47,0657	3,6544	4,2978	DConS8	1 %
+19.90	C25	529	C40-80	Bottom	49,2264	-5,6807	-6,5082	DConS8	1 %
+19.90	C26	530	C40-80	Top	54,4681	5,7735	-3,8986	DConS8	1 %
+19.90	C26	530	C40-80	Bottom	56,6288	-9,2667	5,5505	DConS8	1 %
+19.90	C27	531	C40-80	Top	62,0662	-4,4187	-2,0213	DConS8	1 %
+19.90	C27	531	C40-80	Bottom	64,2269	4,5585	2,8796	DConS8	1 %
+19.90	C28	532	C40-80	Top	12,9961	-0,7648	5,6232	DConS8	1 %
+19.90	C28	532	C40-80	Bottom	15,1568	1,2957	-8,3584	DConS8	1 %
+19.90	C29	533	C40-80	Top	54,3677	6,749	1,0874	DConS8	1 %
+19.90	C29	533	C40-80	Bottom	56,5284	-10,7311	-1,7946	DConS8	1 %
+19.90	C30	534	C40-80	Top	64,3732	3,6856	-2,8828	DConS8	1 %
+19.90	C30	534	C40-80	Bottom	67,0141	-3,7852	2,9384	DConS8	1 %
+19.90	C31	535	C40-80	Top	73,0689	5,5884	-1,4614	DConS8	1 %
+19.90	C31	535	C40-80	Bottom	75,7098	-5,6287	1,5142	DConS8	1 %
+19.90	C32	536	C40-80	Top	71,2208	5,7852	-1,4244	DConS8	1 %
+19.90	C32	536	C40-80	Bottom	73,8617	-5,755	1,4772	DConS8	1 %
+19.90	C34	537	C40-80	Top	74,1218	5,7231	-1,4824	DConS8	1 %
+19.90	C34	537	C40-80	Bottom	76,7627	-5,8817	1,5353	DConS8	1 %
+19.90	C35	538	C40-80	Top	76,1582	6,3841	-1,5232	DConS8	1 %
+19.90	C35	538	C40-80	Bottom	78,7991	-6,3743	1,576	DConS8	1 %
+19.90	C36	539	C40-80	Top	34,705	1,6275	2,4082	DConS8	1 %
+19.90	C36	539	C40-80	Bottom	12,0841	-2,8376	-3,943	DConS8	1 %
+19.90	C37	540	C40-80	Top	46,3077	-1,7709	-4,1647	DConS8	1 %
+19.90	C37	540	C40-80	Bottom	48,9486	1,4762	4,2609	DConS8	1 %
+19.90	C38	541	C40-80	Top	69,8079	-5,1234	-1,3962	DConS8	1 %
+19.90	C38	541	C40-80	Bottom	72,4488	4,9035	1,449	DConS8	1 %
+19.90	C39	542	C40-80	Top	69,9583	-4,6647	-1,3992	DConS8	1 %
+19.90	C39	542	C40-80	Bottom	72,5992	4,4615	1,452	DConS8	1 %
+19.90	C40	543	C40-80	Top	59,6982	-4,1384	-2,966	DConS8	1 %
+19.90	C40	543	C40-80	Bottom	61,8589	6,7186	4,4472	DConS8	1 %
+19.90	C41	544	C40-80	Top	62,9971	-2,1176	-1,2599	DConS8	1 %
+19.90	C41	544	C40-80	Bottom	65,1578	2,8723	1,3032	DConS8	1 %
+19.90	C42	545	C40-80	Top	40,1081	-5,7796	2,4388	DConS8	1 %
+19.90	C42	545	C40-80	Bottom	42,2689	8,6968	-3,9984	DConS8	1 %
+19.90	C43	546	C40-80	Top	74,0822	3,2054	5,0619	DConS8	1 %
+19.90	C43	546	C40-80	Bottom	76,243	-4,7876	-7,2663	DConS8	1 %
+19.90	C44	547	C40-80	Top	75,8676	-2,0242	4,1984	DConS8	1 %
+19.90	C44	547	C40-80	Bottom	78,0283	2,9172	-5,7317	DConS8	1 %
+19.90	C45	548	C40-80	Top	70,1097	-3,5304	3,3262	DConS8	1 %
+19.90	C45	548	C40-80	Bottom	72,2704	5,2082	-4,5173	DConS8	1 %
+19.90	C46	549	C40-80	Top	42,6014	-4,8847	-3,0125	DConS8	1 %
+19.90	C46	549	C40-80	Bottom	44,7621	7,3597	4,387	DConS8	1 %
+19.90	C47	550	C40-80	Top	33,302	3,2289	-1,947	DConS8	1 %
+19.90	C47	550	C40-80	Bottom	35,4627	-4,6575	2,8857	DConS8	1 %

Story	Label	UniqueName	Section	Location	P tonf	M Major tonf-m	M Minor tonf-m	PMM Combo	PMM Ratio or Rebar %
+19.90	C48	551	C40-80	Top	39,1611	1,4976	-0,7832	DConS8	1 %
+19.90	C48	551	C40-80	Bottom	41,3219	-2,0223	1,3019	DConS8	1 %
+19.90	C49	552	C40-80	Top	25,2631	3,9557	5,7457	DConS8	1 %
+19.90	C49	552	C40-80	Bottom	27,4238	-5,2322	-8,4083	DConS8	1 %
+19.90	C50	553	C40-80	Top	39,5736	4,3957	-0,7915	DConS8	1 %
+19.90	C50	553	C40-80	Bottom	41,7344	-5,1942	0,8347	DConS8	1 %
+19.90	C52	554	C40-80	Top	46,7815	4,2707	-0,9356	DConS8	1 %
+19.90	C52	554	C40-80	Bottom	48,9422	-1,6967	0,9788	DConS8	1 %
+16.60	C1	21	C40-80	Top	76,4511	2,0387	-5,6965	DConS8	1 %
+16.60	C1	21	C40-80	Bottom	18,471	1,8256	8,2344	DConS8	1 %
+16.60	C2	53	C40-80	Top	57,8279	2,0774	-2,9606	DConS8	1 %
+16.60	C2	53	C40-80	Bottom	6,3599	-3,9368	3,9256	DConS8	1 %
+16.60	C3	54	C40-80	Top	61,0732	5,6734	-2,6844	DConS8	1 %
+16.60	C3	54	C40-80	Bottom	63,2339	-9,0664	3,8839	DConS8	1 %
+16.60	C4	153	C40-80	Top	64,75	7,2364	3,1701	DConS8	1 %
+16.60	C4	153	C40-80	Bottom	66,9107	-11,2734	-4,8643	DConS8	1 %
+16.60	C5	123	C40-80	Top	109,2882	-2,9144	-2,5385	DConS8	1 %
+16.60	C5	123	C40-80	Bottom	111,4489	4,9063	3,5114	DConS8	1 %
+16.60	C6	143	C40-80	Top	108,6764	6,2966	-2,1735	DConS8	1 %
+16.60	C6	143	C40-80	Bottom	111,3173	-6,639	2,2263	DConS8	1 %
+16.60	C7	144	C40-80	Top	105,8235	-2,822	-2,1165	DConS8	1 %
+16.60	C7	144	C40-80	Bottom	107,9842	3,5887	2,1597	DConS8	1 %
+16.60	C8	154	C40-80	Top	65,8919	-2,7656	-1,3178	DConS8	1 %
+16.60	C8	154	C40-80	Bottom	68,0526	4,206	-1,3611	DConS8	1 %
+16.60	C9	145	C40-80	Top	104,873	-3,6281	-2,0975	DConS8	1 %
+16.60	C9	145	C40-80	Bottom	107,0337	4,8734	-2,9536	DConS8	1 %
+16.60	C10	146	C40-80	Top	107,2082	5,8933	2,1442	DConS8	1 %
+16.60	C10	146	C40-80	Bottom	109,8491	-6,2614	2,197	DConS8	1 %
+16.60	C11	147	C40-80	Top	113,1005	-3,0695	2,8466	DConS8	1 %
+16.60	C11	147	C40-80	Bottom	115,2613	4,7093	-4,0259	DConS8	1 %
+16.60	C12	155	C40-80	Top	80,561	8,3135	2,6313	DConS8	1 %
+16.60	C12	155	C40-80	Bottom	82,7218	-12,8681	-4,1004	DConS8	1 %
+16.60	C13	148	C40-80	Top	104,4008	-3,1801	2,5046	DConS8	1 %
+16.60	C13	148	C40-80	Bottom	106,5615	5,2716	-3,4998	DConS8	1 %
+16.60	C14	149	C40-80	Top	102,986	5,6753	2,0597	DConS8	1 %
+16.60	C14	149	C40-80	Bottom	105,6269	-6,0942	2,1125	DConS8	1 %
+16.60	C15	150	C40-80	Top	106,5881	-5,012	2,1318	DConS8	1 %
+16.60	C15	150	C40-80	Bottom	109,229	5,0403	2,1846	DConS8	1 %
+16.60	C16	156	C40-80	Top	99,95	-4,0134	2,7532	DConS8	1 %
+16.60	C16	156	C40-80	Bottom	102,1107	6,1865	-4,2636	DConS8	1 %
+16.60	C17	151	C40-80	Top	75,3362	-3,3577	4,6054	DConS8	1 %
+16.60	C17	151	C40-80	Bottom	77,4969	5,4081	-6,9401	DConS8	1 %
+16.60	C18	152	C40-80	Top	59,34	5,0975	1,1868	DConS8	1 %
+16.60	C18	152	C40-80	Bottom	61,9809	-5,4456	1,2396	DConS8	1 %
+16.60	C20	262	C40-80	Top	71,9829	-5,7137	1,4397	DConS8	1 %
+16.60	C20	262	C40-80	Bottom	74,1436	8,6567	-1,4829	DConS8	1 %
+16.60	C19	263	C40-80	Top	85,8482	8,3341	-4,3974	DConS8	1 %
+16.60	C19	263	C40-80	Bottom	19,2815	-13,457	6,0624	DConS8	1 %
+16.60	C21	264	C40-80	Top	65,1873	-4,0675	-3,2648	DConS8	1 %
+16.60	C21	264	C40-80	Bottom	67,348	6,3845	4,8589	DConS8	1 %
+16.60	C22	265	C40-80	Top	106,0919	-2,8291	-3,144	DConS8	1 %
+16.60	C22	265	C40-80	Bottom	108,2526	4,2345	4,4854	DConS8	1 %
+16.60	C23	266	C40-80	Top	114,347	-3,8456	-2,2869	DConS8	1 %
+16.60	C23	266	C40-80	Bottom	116,5077	5,0289	-3,0559	DConS8	1 %
+16.60	C24	267	C40-80	Top	112,4567	-3,6242	2,6346	DConS8	1 %
+16.60	C24	267	C40-80	Bottom	114,6174	5,9516	-3,6836	DConS8	1 %
+16.60	C25	268	C40-80	Top	79,6496	3,3783	4,4908	DConS8	1 %

Story	Label	UniqueName	Section	Location	P tonf	M Major tonf-m	M Minor tonf-m	PMM Combo	PMM Ratio or Rebar %
+16.60	C25	268	C40-80	Bottom	81,8103	-5,7788	-6,7096	DConS8	1 %
+16.60	C26	269	C40-80	Top	84,9163	5,7448	-3,7899	DConS8	1 %
+16.60	C26	269	C40-80	Bottom	87,077	-9,4076	5,6348	DConS8	1 %
+16.60	C27	270	C40-80	Top	105,1443	-2,8038	-2,3303	DConS8	1 %
+16.60	C27	270	C40-80	Bottom	107,305	4,3055	3,2793	DConS8	1 %
+16.60	C28	271	C40-80	Top	73,5513	-1,9614	5,5958	DConS8	1 %
+16.60	C28	271	C40-80	Bottom	17,4307	1,9802	-8,1076	DConS8	1 %
+16.60	C29	272	C40-80	Top	82,6174	7,389	1,6523	DConS8	1 %
+16.60	C29	272	C40-80	Bottom	84,7781	-11,6171	-1,6956	DConS8	1 %
+16.60	C30	273	C40-80	Top	96,4591	3,4768	-3,3049	DConS8	1 %
+16.60	C30	273	C40-80	Bottom	99,1	-3,9151	3,2717	DConS8	1 %
+16.60	C31	274	C40-80	Top	109,2175	5,4954	-2,1844	DConS8	1 %
+16.60	C31	274	C40-80	Bottom	111,8584	-5,9847	2,2372	DConS8	1 %
+16.60	C32	275	C40-80	Top	106,4101	5,6395	-2,1282	DConS8	1 %
+16.60	C32	275	C40-80	Bottom	109,051	-6,1079	2,181	DConS8	1 %
+16.60	C34	276	C40-80	Top	111,8248	6,0625	2,2365	DConS8	1 %
+16.60	C34	276	C40-80	Bottom	114,4657	-6,4041	2,2893	DConS8	1 %
+16.60	C35	277	C40-80	Top	113,2318	6,546	-2,2646	DConS8	1 %
+16.60	C35	277	C40-80	Bottom	115,8727	-6,8831	2,3175	DConS8	1 %
+16.60	C36	278	C40-80	Top	59,2241	1,8781	3,0452	DConS8	1 %
+16.60	C36	278	C40-80	Bottom	61,3849	-3,5461	-4,4201	DConS8	1 %
+16.60	C37	279	C40-80	Top	70,2575	1,8735	-4,5897	DConS8	1 %
+16.60	C37	279	C40-80	Bottom	72,8984	-1,944	4,5406	DConS8	1 %
+16.60	C38	280	C40-80	Top	104,9006	-5,4672	-2,098	DConS8	1 %
+16.60	C38	280	C40-80	Bottom	107,5416	5,51	2,1508	DConS8	1 %
+16.60	C39	281	C40-80	Top	105,473	-5,0277	-2,1095	DConS8	1 %
+16.60	C39	281	C40-80	Bottom	108,1139	5,0674	2,1623	DConS8	1 %
+16.60	C40	282	C40-80	Top	90,3332	-4,6437	-3,2358	DConS8	1 %
+16.60	C40	282	C40-80	Bottom	92,4939	7,0956	4,7421	DConS8	1 %
+16.60	C41	283	C40-80	Top	99,8628	-2,663	-1,9973	DConS8	1 %
+16.60	C41	283	C40-80	Bottom	102,0235	3,7088	2,0405	DConS8	1 %
+16.60	C42	284	C40-80	Top	60,3225	-5,6359	2,9473	DConS8	1 %
+16.60	C42	284	C40-80	Bottom	62,4833	8,9189	-4,3035	DConS8	1 %
+16.60	C43	285	C40-80	Top	115,6086	3,2091	4,8343	DConS8	1 %
+16.60	C43	285	C40-80	Bottom	117,7693	-4,8189	-7,3094	DConS8	1 %
+16.60	C44	286	C40-80	Top	118,2133	-3,1524	3,808	DConS8	1 %
+16.60	C44	286	C40-80	Bottom	120,374	3,21	-5,7492	DConS8	1 %
+16.60	C45	287	C40-80	Top	109,0977	-3,4698	3,0686	DConS8	1 %
+16.60	C45	287	C40-80	Bottom	111,2585	5,2641	-4,6125	DConS8	1 %
+16.60	C46	288	C40-80	Top	64,5498	-4,8412	-3,0061	DConS8	1 %
+16.60	C46	288	C40-80	Bottom	66,7105	7,4077	4,4997	DConS8	1 %
+16.60	C47	289	C40-80	Top	57,173	2,7767	-2,0958	DConS8	1 %
+16.60	C47	289	C40-80	Bottom	59,3338	-5,0045	3,0868	DConS8	1 %
+16.60	C48	290	C40-80	Top	64,8892	-1,7304	-1,2978	DConS8	1 %
+16.60	C48	290	C40-80	Bottom	67,0499	-2,728	1,5858	DConS8	1 %
+16.60	C49	291	C40-80	Top	61,9002	3,0537	5,5198	DConS8	1 %
+16.60	C49	291	C40-80	Bottom	64,061	-5,3001	-8,5055	DConS8	1 %
+16.60	C50	292	C40-80	Top	66,719	3,0418	-1,3344	DConS8	1 %
+16.60	C50	292	C40-80	Bottom	68,8798	-5,2272	-1,3776	DConS8	1 %
+16.60	C52	293	C40-80	Top	69,2009	-2,8874	-1,384	DConS8	1 %
+16.60	C52	293	C40-80	Bottom	71,3616	3,1048	1,4272	DConS8	1 %
+13.30	C1	331	C40-80	Top	117,6987	-3,1386	-5,9146	DConS8	1 %
+13.30	C1	331	C40-80	Bottom	119,8594	3,1963	8,7911	DConS8	1 %
+13.30	C2	332	C40-80	Top	88,9265	-2,3714	-3,0258	DConS8	1 %
+13.30	C2	332	C40-80	Bottom	-5,1145	-4,5594	3,7871	DConS8	1 %
+13.30	C3	333	C40-80	Top	81,1138	4,9759	-2,7347	DConS8	1 %
+13.30	C3	333	C40-80	Bottom	83,2746	-8,6571	4,0165	DConS8	1 %

Story	Label	UniqueName	Section	Location	P tonf	M Major tonf-m	M Minor tonf-m	PMM Combo	PMM Ratio or Rebar %
+13.30	C4	345	C40-80	Top	91,5137	7,2574	3,253	DConS8	1 %
+13.30	C4	345	C40-80	Bottom	93,6744	-11,473	-4,9802	DConS8	1 %
+13.30	C5	334	C40-80	Top	154,0945	-4,1923	-3,0819	DConS8	1 %
+13.30	C5	334	C40-80	Bottom	156,2552	5,2656	-3,8099	DConS8	1 %
+13.30	C6	335	C40-80	Top	143,9751	6,2121	2,8795	DConS8	1 %
+13.30	C6	335	C40-80	Bottom	146,616	-7,0933	2,9323	DConS8	1 %
+13.30	C7	336	C40-80	Top	149,8278	-3,9954	-2,9966	DConS8	1 %
+13.30	C7	336	C40-80	Bottom	151,9886	4,3989	-3,0398	DConS8	1 %
+13.30	C8	346	C40-80	Top	93,3402	-3,0787	-1,8668	DConS8	1 %
+13.30	C8	346	C40-80	Bottom	95,501	4,6046	1,91	DConS8	1 %
+13.30	C9	337	C40-80	Top	147,5061	-4,1514	-2,9501	DConS8	1 %
+13.30	C9	337	C40-80	Bottom	149,6669	6,2262	2,9933	DConS8	1 %
+13.30	C10	338	C40-80	Top	142,3152	5,8317	-2,8463	DConS8	1 %
+13.30	C10	338	C40-80	Bottom	144,9561	-6,6728	-2,8991	DConS8	1 %
+13.30	C11	339	C40-80	Top	149,4091	-3,9842	3,0666	DConS8	1 %
+13.30	C11	339	C40-80	Bottom	151,5698	4,9727	-4,3152	DConS8	1 %
+13.30	C12	347	C40-80	Top	114,08	8,1181	2,9292	DConS8	1 %
+13.30	C12	347	C40-80	Bottom	116,2407	-12,5318	-4,4307	DConS8	1 %
+13.30	C13	340	C40-80	Top	147,2066	-4,439	2,9441	DConS8	1 %
+13.30	C13	340	C40-80	Bottom	149,3673	5,6103	-3,6756	DConS8	1 %
+13.30	C14	341	C40-80	Top	136,8983	5,6946	2,738	DConS8	1 %
+13.30	C14	341	C40-80	Bottom	139,5392	-6,5102	-2,7908	DConS8	1 %
+13.30	C15	342	C40-80	Top	141,839	-5,2033	-2,8368	DConS8	1 %
+13.30	C15	342	C40-80	Bottom	144,4799	5,5789	2,8896	DConS8	1 %
+13.30	C16	348	C40-80	Top	141,1164	-3,863	3,1584	DConS8	1 %
+13.30	C16	348	C40-80	Bottom	143,2771	6,0228	-4,6483	DConS8	1 %
+13.30	C17	343	C40-80	Top	107,3814	-3,3619	4,7761	DConS8	1 %
+13.30	C17	343	C40-80	Bottom	109,5422	5,7136	-7,0962	DConS8	1 %
+13.30	C18	344	C40-80	Top	79,2372	4,8332	1,5847	DConS8	1 %
+13.30	C18	344	C40-80	Bottom	81,8781	-5,6201	1,6376	DConS8	1 %
+13.30	C20	349	C40-80	Top	97,2251	-5,7972	1,9445	DConS8	1 %
+13.30	C20	349	C40-80	Bottom	99,3858	8,7179	1,9877	DConS8	1 %
+13.30	C19	350	C40-80	Top	119,9838	7,9023	-4,5606	DConS8	1 %
+13.30	C19	350	C40-80	Bottom	122,1446	-13,2022	6,6976	DConS8	1 %
+13.30	C21	351	C40-80	Top	87,7197	-3,9095	-3,3875	DConS8	1 %
+13.30	C21	351	C40-80	Bottom	89,8804	6,5809	4,9723	DConS8	1 %
+13.30	C22	352	C40-80	Top	145,9188	-3,8912	-3,3401	DConS8	1 %
+13.30	C22	352	C40-80	Bottom	148,0795	4,4911	4,6436	DConS8	1 %
+13.30	C23	353	C40-80	Top	157,1602	-4,3069	-3,1432	DConS8	1 %
+13.30	C23	353	C40-80	Bottom	159,321	6,3776	3,1864	DConS8	1 %
+13.30	C24	354	C40-80	Top	154,549	-4,8561	-3,091	DConS8	1 %
+13.30	C24	354	C40-80	Bottom	156,7098	6,2446	-3,8514	DConS8	1 %
+13.30	C25	355	C40-80	Top	111,9899	3,1509	4,6236	DConS8	1 %
+13.30	C25	355	C40-80	Bottom	114,1506	-5,8333	-6,8302	DConS8	1 %
+13.30	C26	356	C40-80	Top	115,5989	5,3988	-3,9907	DConS8	1 %
+13.30	C26	356	C40-80	Bottom	117,7597	-9,3551	5,8217	DConS8	1 %
+13.30	C27	357	C40-80	Top	148,4171	-3,9578	-2,9683	DConS8	1 %
+13.30	C27	357	C40-80	Bottom	150,5779	4,6713	3,6479	DConS8	1 %
+13.30	C28	358	C40-80	Top	112,1983	2,992	5,7999	DConS8	1 %
+13.30	C28	358	C40-80	Bottom	114,359	3,0496	-8,6247	DConS8	1 %
+13.30	C29	359	C40-80	Top	110,9993	7,1428	2,22	DConS8	1 %
+13.30	C29	359	C40-80	Bottom	113,16	-11,7158	-2,2632	DConS8	1 %
+13.30	C30	360	C40-80	Top	128,5596	-3,4283	-3,4724	DConS8	1 %
+13.30	C30	360	C40-80	Bottom	131,2005	-4,0892	3,4941	DConS8	1 %
+13.30	C31	361	C40-80	Top	145,379	5,6705	-2,9076	DConS8	1 %
+13.30	C31	361	C40-80	Bottom	148,0199	-6,4733	-2,9604	DConS8	1 %
+13.30	C32	362	C40-80	Top	141,5659	5,7718	2,8313	DConS8	1 %

Story	Label	UniqueName	Section	Location	P tonf	M Major tonf-m	M Minor tonf-m	PMM Combo	PMM Ratio or Rebar %
+13.30	C32	362	C40-80	Bottom	144,2069	-6,5619	2,8841	DConS8	1 %
+13.30	C34	363	C40-80	Top	149,6046	6,0038	2,9921	DConS8	1 %
+13.30	C34	363	C40-80	Bottom	152,2455	-6,7925	3,0449	DConS8	1 %
+13.30	C35	364	C40-80	Top	150,4404	6,5594	3,0088	DConS8	1 %
+13.30	C35	364	C40-80	Bottom	153,0813	-7,3606	3,0616	DConS8	1 %
+13.30	C36	365	C40-80	Top	90,6351	-2,4169	3,0899	DConS8	1 %
+13.30	C36	365	C40-80	Bottom	92,7959	-4,143	-4,5278	DConS8	1 %
+13.30	C37	366	C40-80	Top	94,4167	2,5178	-4,6615	DConS8	1 %
+13.30	C37	366	C40-80	Bottom	97,0576	2,5882	4,6713	DConS8	1 %
+13.30	C38	367	C40-80	Top	139,9756	-5,5787	-2,7995	DConS8	1 %
+13.30	C38	367	C40-80	Bottom	142,6165	6,0247	2,8523	DConS8	1 %
+13.30	C39	368	C40-80	Top	140,9343	-5,1108	-2,8187	DConS8	1 %
+13.30	C39	368	C40-80	Bottom	143,5752	5,5537	2,8715	DConS8	1 %
+13.30	C40	369	C40-80	Top	121,0023	-4,2966	-3,4608	DConS8	1 %
+13.30	C40	369	C40-80	Bottom	123,163	7,1523	5,0119	DConS8	1 %
+13.30	C41	370	C40-80	Top	143,4649	-3,8257	-2,8693	DConS8	1 %
+13.30	C41	370	C40-80	Bottom	145,6256	4,5332	2,9125	DConS8	1 %
+13.30	C42	371	C40-80	Top	80,67	-5,4292	2,9845	DConS8	1 %
+13.30	C42	371	C40-80	Bottom	82,8307	8,9889	-4,4302	DConS8	1 %
+13.30	C43	372	C40-80	Top	157,4201	-4,1979	5,0565	DConS8	1 %
+13.30	C43	372	C40-80	Bottom	159,5808	-4,6091	-7,5307	DConS8	1 %
+13.30	C44	373	C40-80	Top	160,5743	-4,282	4,1099	DConS8	1 %
+13.30	C44	373	C40-80	Bottom	162,735	4,3396	-6,0587	DConS8	1 %
+13.30	C45	374	C40-80	Top	148,2628	-3,9537	3,3461	DConS8	1 %
+13.30	C45	374	C40-80	Bottom	150,4235	5,0992	-4,9269	DConS8	1 %
+13.30	C46	375	C40-80	Top	86,4846	-4,7012	-3,0708	DConS8	1 %
+13.30	C46	375	C40-80	Bottom	88,6453	7,2992	4,5612	DConS8	1 %
+13.30	C47	376	C40-80	Top	80,9268	2,7249	-2,2595	DConS8	1 %
+13.30	C47	376	C40-80	Bottom	83,0875	-5,3176	3,2624	DConS8	1 %
+13.30	C48	377	C40-80	Top	92,4906	-2,4664	-1,8498	DConS8	1 %
+13.30	C48	377	C40-80	Bottom	94,6514	-4,0376	1,893	DConS8	1 %
+13.30	C49	378	C40-80	Top	87,0847	2,8987	5,7901	DConS8	1 %
+13.30	C49	378	C40-80	Bottom	89,2454	-5,4709	-8,8058	DConS8	1 %
+13.30	C50	379	C40-80	Top	95,5786	3,4465	-1,9116	DConS8	1 %
+13.30	C50	379	C40-80	Bottom	97,7393	-5,7898	1,9548	DConS8	1 %
+13.30	C52	380	C40-80	Top	92,2093	-2,4589	-1,8442	DConS8	1 %
+13.30	C52	380	C40-80	Bottom	94,37	3,0964	1,8874	DConS8	1 %
+10.00	C1	418	C40-80	Top	165,0692	-4,4018	-6,0272	DConS8	1 %
+10.00	C1	418	C40-80	Bottom	167,23	4,4595	8,6329	DConS8	1 %
+10.00	C2	419	C40-80	Top	-25,0419	1,9919	-2,3744	DConS8	1 %
+10.00	C2	419	C40-80	Bottom	-22,8811	-5,1758	3,5552	DConS8	1 %
+10.00	C3	420	C40-80	Top	101,1825	-4,4954	-2,8546	DConS8	1 %
+10.00	C3	420	C40-80	Bottom	103,3433	8,0992	4,0592	DConS8	1 %
+10.00	C4	432	C40-80	Top	118,1805	7,1807	3,1778	DConS8	1 %
+10.00	C4	432	C40-80	Bottom	120,3412	-11,2224	-4,8388	DConS8	1 %
+10.00	C5	421	C40-80	Top	198,9339	-5,3049	-3,9787	DConS8	1 %
+10.00	C5	421	C40-80	Bottom	201,0946	6,7311	4,0219	DConS8	1 %
+10.00	C6	422	C40-80	Top	179,4477	5,9863	-3,589	DConS8	1 %
+10.00	C6	422	C40-80	Bottom	182,0886	-7,3656	3,6418	DConS8	1 %
+10.00	C7	423	C40-80	Top	199,7474	-5,3266	-3,9949	DConS8	1 %
+10.00	C7	423	C40-80	Bottom	201,9082	5,3842	-4,0382	DConS8	1 %
+10.00	C8	433	C40-80	Top	124,4368	-3,4078	-2,4887	DConS8	1 %
+10.00	C8	433	C40-80	Bottom	126,5975	5,1476	2,532	DConS8	1 %
+10.00	C9	424	C40-80	Top	189,9597	-5,0656	-3,7992	DConS8	1 %
+10.00	C9	424	C40-80	Bottom	192,1205	6,5821	-3,8424	DConS8	1 %
+10.00	C10	425	C40-80	Top	177,3679	5,653	3,5474	DConS8	1 %
+10.00	C10	425	C40-80	Bottom	180,0088	-6,9781	-3,6002	DConS8	1 %

Story	Label	UniqueName	Section	Location	P tonf	M Major tonf-m	M Minor tonf-m	PMM Combo	PMM Ratio or Rebar %
+10.00	C11	426	C40-80	Top	185,7984	-4,9546	-3,716	DConS8	1 %
+10.00	C11	426	C40-80	Bottom	187,9592	-5,0122	-4,5461	DConS8	1 %
+10.00	C12	434	C40-80	Top	147,8216	8,5654	2,9564	DConS8	1 %
+10.00	C12	434	C40-80	Bottom	149,9823	-11,4404	-4,596	DConS8	1 %
+10.00	C13	427	C40-80	Top	190,0853	-5,0689	-3,8017	DConS8	1 %
+10.00	C13	427	C40-80	Bottom	192,246	6,9703	3,8449	DConS8	1 %
+10.00	C14	428	C40-80	Top	170,8615	5,5391	-3,4172	DConS8	1 %
+10.00	C14	428	C40-80	Bottom	173,5024	-6,8322	3,47	DConS8	1 %
+10.00	C15	429	C40-80	Top	177,1188	-5,1337	-3,5424	DConS8	1 %
+10.00	C15	429	C40-80	Bottom	179,7597	5,913	3,5952	DConS8	1 %
+10.00	C16	435	C40-80	Top	182,5073	-4,8669	3,6501	DConS8	1 %
+10.00	C16	435	C40-80	Bottom	184,668	5,489	-4,765	DConS8	1 %
+10.00	C17	430	C40-80	Top	139,1092	-3,7096	4,8531	DConS8	1 %
+10.00	C17	430	C40-80	Bottom	141,27	5,7435	-7,0217	DConS8	1 %
+10.00	C18	431	C40-80	Top	98,9439	4,4402	-1,9789	DConS8	1 %
+10.00	C18	431	C40-80	Bottom	101,5848	-5,7146	2,0317	DConS8	1 %
+10.00	C20	436	C40-80	Top	126,845	-5,6893	-2,5369	DConS8	1 %
+10.00	C20	436	C40-80	Bottom	129,0057	8,389	2,5801	DConS8	1 %
+10.00	C19	437	C40-80	Top	154,0508	7,1308	-4,6603	DConS8	1 %
+10.00	C19	437	C40-80	Bottom	156,2116	-12,2914	6,6038	DConS8	1 %
+10.00	C21	438	C40-80	Top	110,2092	-3,602	-3,4175	DConS8	1 %
+10.00	C21	438	C40-80	Bottom	112,37	6,4567	4,923	DConS8	1 %
+10.00	C22	439	C40-80	Top	185,8998	-4,9573	-3,718	DConS8	1 %
+10.00	C22	439	C40-80	Bottom	188,0605	5,0149	4,6145	DConS8	1 %
+10.00	C23	440	C40-80	Top	199,834	-5,3289	-3,9967	DConS8	1 %
+10.00	C23	440	C40-80	Bottom	201,9948	6,7356	4,0399	DConS8	1 %
+10.00	C24	441	C40-80	Top	196,7135	-5,2457	-3,9343	DConS8	1 %
+10.00	C24	441	C40-80	Bottom	198,8743	7,6322	3,9775	DConS8	1 %
+10.00	C25	442	C40-80	Top	143,8114	-3,835	4,7074	DConS8	1 %
+10.00	C25	442	C40-80	Bottom	145,9722	-5,6699	-6,7841	DConS8	1 %
+10.00	C26	443	C40-80	Top	146,2913	4,8562	-4,0615	DConS8	1 %
+10.00	C26	443	C40-80	Bottom	148,452	-8,9105	5,772	DConS8	1 %
+10.00	C27	444	C40-80	Top	191,8688	-5,1165	-3,8374	DConS8	1 %
+10.00	C27	444	C40-80	Bottom	194,0295	6,1453	3,8806	DConS8	1 %
+10.00	C28	445	C40-80	Top	156,9077	-4,1842	5,9148	DConS8	1 %
+10.00	C28	445	C40-80	Bottom	159,0684	4,2418	-8,4622	DConS8	1 %
+10.00	C29	446	C40-80	Top	139,3633	6,7493	2,7873	DConS8	1 %
+10.00	C29	446	C40-80	Bottom	141,524	-11,3084	-2,8305	DConS8	1 %
+10.00	C30	447	C40-80	Top	160,6283	-4,2834	-3,5942	DConS8	1 %
+10.00	C30	447	C40-80	Bottom	163,2692	-5,4747	3,2654	DConS8	1 %
+10.00	C31	448	C40-80	Top	181,5503	5,5489	-3,631	DConS8	1 %
+10.00	C31	448	C40-80	Bottom	184,1912	-6,8031	-3,6838	DConS8	1 %
+10.00	C32	449	C40-80	Top	176,6706	5,6152	-3,5334	DConS8	1 %
+10.00	C32	449	C40-80	Bottom	179,3115	-6,8651	-3,5862	DConS8	1 %
+10.00	C34	450	C40-80	Top	187,4815	5,8165	-3,7496	DConS8	1 %
+10.00	C34	450	C40-80	Bottom	190,1224	-7,0856	3,8024	DConS8	1 %
+10.00	C35	451	C40-80	Top	187,8695	6,3571	-3,7574	DConS8	1 %
+10.00	C35	451	C40-80	Bottom	190,5104	-7,6327	-3,8102	DConS8	1 %
+10.00	C36	452	C40-80	Top	128,9965	-3,4399	3,2893	DConS8	1 %
+10.00	C36	452	C40-80	Bottom	-13,9823	-4,7653	-3,6813	DConS8	1 %
+10.00	C37	453	C40-80	Top	118,7058	-3,1655	-4,6574	DConS8	1 %
+10.00	C37	453	C40-80	Bottom	121,3467	3,2359	4,6164	DConS8	1 %
+10.00	C38	454	C40-80	Top	175,0442	-5,5887	-3,5009	DConS8	1 %
+10.00	C38	454	C40-80	Bottom	177,6851	6,35	3,5537	DConS8	1 %
+10.00	C39	455	C40-80	Top	176,3322	-5,1146	-3,5266	DConS8	1 %
+10.00	C39	455	C40-80	Bottom	178,9731	5,9014	3,5795	DConS8	1 %
+10.00	C40	456	C40-80	Top	151,6635	-4,0444	-3,65	DConS8	1 %

Story	Label	UniqueName	Section	Location	P tonf	M Major tonf-m	M Minor tonf-m	PMM Combo	PMM Ratio or Rebar %
+10.00	C40	456	C40-80	Bottom	153,8243	7,0058	5,1431	DConS8	1 %
+10.00	C41	457	C40-80	Top	193,0028	-5,1467	-3,8601	DConS8	1 %
+10.00	C41	457	C40-80	Bottom	195,1636	5,3481	3,9033	DConS8	1 %
+10.00	C42	458	C40-80	Top	101,1315	-4,9103	3,1029	DConS8	1 %
+10.00	C42	458	C40-80	Bottom	103,2922	8,6412	-4,4422	DConS8	1 %
+10.00	C43	459	C40-80	Top	199,4981	-5,3199	5,0717	DConS8	1 %
+10.00	C43	459	C40-80	Bottom	201,6588	5,3776	-7,3179	DConS8	1 %
+10.00	C44	460	C40-80	Top	202,8777	-5,4101	4,1927	DConS8	1 %
+10.00	C44	460	C40-80	Bottom	205,0384	5,4677	-6,028	DConS8	1 %
+10.00	C45	461	C40-80	Top	187,62	-5,0032	3,7524	DConS8	1 %
+10.00	C45	461	C40-80	Bottom	189,7807	5,0608	-4,9951	DConS8	1 %
+10.00	C46	462	C40-80	Top	108,2356	-4,4602	-2,9727	DConS8	1 %
+10.00	C46	462	C40-80	Bottom	110,3963	6,9563	-4,5768	DConS8	1 %
+10.00	C47	463	C40-80	Top	104,2242	-2,7793	-2,3489	DConS8	1 %
+10.00	C47	463	C40-80	Bottom	106,3849	-5,6931	3,2835	DConS8	1 %
+10.00	C48	464	C40-80	Top	123,5751	-3,2953	-2,4715	DConS8	1 %
+10.00	C48	464	C40-80	Bottom	125,7359	-4,878	2,5147	DConS8	1 %
+10.00	C49	465	C40-80	Top	112,1506	-2,9907	5,9242	DConS8	1 %
+10.00	C49	465	C40-80	Bottom	114,3113	-5,5174	-8,7106	DConS8	1 %
+10.00	C50	466	C40-80	Top	125,8185	3,5974	2,5164	DConS8	1 %
+10.00	C50	466	C40-80	Bottom	127,9793	-6,2604	-2,5596	DConS8	1 %
+10.00	C52	467	C40-80	Top	116,095	-3,0959	-2,3219	DConS8	1 %
+10.00	C52	467	C40-80	Bottom	118,2558	4,0613	2,3651	DConS8	1 %
+6.70	C1	175	C40-80	Top	218,4055	-5,8241	-5,8523	DConS8	1 %
+6.70	C1	175	C40-80	Bottom	220,3261	5,8754	9,0579	DConS8	1 %
+6.70	C2	176	C40-80	Top	-46,8984	1,8993	-2,1723	DConS8	1 %
+6.70	C2	176	C40-80	Bottom	-44,9777	-5,7899	3,9017	DConS8	1 %
+6.70	C3	177	C40-80	Top	121,2543	-3,5582	-2,7773	DConS8	1 %
+6.70	C3	177	C40-80	Bottom	123,175	6,3685	4,3739	DConS8	1 %
+6.70	C4	189	C40-80	Top	144,6262	7,668	2,8925	DConS8	1 %
+6.70	C4	189	C40-80	Bottom	146,5468	-12,172	-4,4491	DConS8	1 %
+6.70	C5	178	C40-80	Top	243,6613	-6,4976	-4,8732	DConS8	1 %
+6.70	C5	178	C40-80	Bottom	245,582	6,9565	4,9116	DConS8	1 %
+6.70	C6	179	C40-80	Top	215,0903	-5,7357	-4,3018	DConS8	1 %
+6.70	C6	179	C40-80	Bottom	217,4912	-7,5608	4,3498	DConS8	1 %
+6.70	C7	180	C40-80	Top	252,2019	-6,7254	-5,044	DConS8	1 %
+6.70	C7	180	C40-80	Bottom	254,1226	-6,7766	5,0825	DConS8	1 %
+6.70	C8	190	C40-80	Top	159,0264	-4,2407	-3,1805	DConS8	1 %
+6.70	C8	190	C40-80	Bottom	160,9471	5,4891	3,2189	DConS8	1 %
+6.70	C9	181	C40-80	Top	232,2027	-6,1921	-4,6441	DConS8	1 %
+6.70	C9	181	C40-80	Bottom	234,1234	6,8417	4,6825	DConS8	1 %
+6.70	C10	182	C40-80	Top	212,3257	5,662	-4,2465	DConS8	1 %
+6.70	C10	182	C40-80	Bottom	214,7266	-7,1804	4,2945	DConS8	1 %
+6.70	C11	183	C40-80	Top	222,2861	-5,9276	-4,4457	DConS8	1 %
+6.70	C11	183	C40-80	Bottom	224,2067	-5,9788	-4,7903	DConS8	1 %
+6.70	C12	191	C40-80	Top	181,8044	7,6057	3,6361	DConS8	1 %
+6.70	C12	191	C40-80	Bottom	183,7251	-11,3434	-4,8008	DConS8	1 %
+6.70	C13	184	C40-80	Top	232,9877	-6,213	-4,6598	DConS8	1 %
+6.70	C13	184	C40-80	Bottom	234,9084	7,3214	4,6982	DConS8	1 %
+6.70	C14	185	C40-80	Top	204,8476	-5,4626	4,097	DConS8	1 %
+6.70	C14	185	C40-80	Bottom	207,2484	-7,0976	4,145	DConS8	1 %
+6.70	C15	186	C40-80	Top	212,3829	-5,6635	-4,2477	DConS8	1 %
+6.70	C15	186	C40-80	Bottom	214,7838	6,3063	-4,2957	DConS8	1 %
+6.70	C16	192	C40-80	Top	224,0709	-5,9752	4,4814	DConS8	1 %
+6.70	C16	192	C40-80	Bottom	225,9916	6,0264	-5,0985	DConS8	1 %
+6.70	C17	187	C40-80	Top	170,3276	-4,5421	4,7374	DConS8	1 %
+6.70	C17	187	C40-80	Bottom	172,2483	5,7967	-7,3898	DConS8	1 %

Story	Label	UniqueName	Section	Location	P tonf	M Major tonf-m	M Minor tonf-m	PMM Combo	PMM Ratio or Rebar %
+6.70	C18	188	C40-80	Top	118,3567	3,7159	-2,3671	DConS8	1 %
+6.70	C18	188	C40-80	Bottom	120,7575	-5,7693	-2,4151	DConS8	1 %
+6.70	C20	193	C40-80	Top	164,8281	-5,2836	-3,2966	DConS8	1 %
+6.70	C20	193	C40-80	Bottom	166,7487	8,5019	3,335	DConS8	1 %
+6.70	C19	194	C40-80	Top	187,4537	5,6577	-4,5983	DConS8	1 %
+6.70	C19	194	C40-80	Bottom	189,3744	-10,5106	7,3364	DConS8	1 %
+6.70	C21	195	C40-80	Top	132,4469	-3,5319	-3,2662	DConS8	1 %
+6.70	C21	195	C40-80	Bottom	134,3676	6,4147	5,0342	DConS8	1 %
+6.70	C22	196	C40-80	Top	226,0547	-6,0281	-4,5211	DConS8	1 %
+6.70	C22	196	C40-80	Bottom	227,9753	6,1518	4,5595	DConS8	1 %
+6.70	C23	197	C40-80	Top	242,2967	-6,4612	-4,8459	DConS8	1 %
+6.70	C23	197	C40-80	Bottom	244,2173	7,0053	4,8843	DConS8	1 %
+6.70	C24	198	C40-80	Top	238,8989	-6,3706	-4,778	DConS8	1 %
+6.70	C24	198	C40-80	Bottom	240,8196	7,8547	4,8164	DConS8	1 %
+6.70	C25	199	C40-80	Top	174,8522	-4,6627	4,5421	DConS8	1 %
+6.70	C25	199	C40-80	Bottom	176,7728	-5,2366	-7,0149	DConS8	1 %
+6.70	C26	200	C40-80	Top	176,759	-4,7136	-3,9836	DConS8	1 %
+6.70	C26	200	C40-80	Bottom	178,6797	-8,5625	6,0597	DConS8	1 %
+6.70	C27	201	C40-80	Top	235,4026	-6,2774	-4,7081	DConS8	1 %
+6.70	C27	201	C40-80	Bottom	237,3232	6,3286	-4,7465	DConS8	1 %
+6.70	C28	202	C40-80	Top	208,2557	-5,5535	5,7703	DConS8	1 %
+6.70	C28	202	C40-80	Bottom	-18,0135	4,7223	-7,6607	DConS8	1 %
+6.70	C29	203	C40-80	Top	167,4827	5,6583	3,3497	DConS8	1 %
+6.70	C29	203	C40-80	Bottom	169,4034	-11,3883	-3,3881	DConS8	1 %
+6.70	C30	204	C40-80	Top	192,5794	-5,1355	-3,8516	DConS8	1 %
+6.70	C30	204	C40-80	Bottom	194,9802	-5,7069	3,8996	DConS8	1 %
+6.70	C31	205	C40-80	Top	217,6915	-5,8051	-4,3538	DConS8	1 %
+6.70	C31	205	C40-80	Bottom	220,0923	-6,9335	4,4018	DConS8	1 %
+6.70	C32	206	C40-80	Top	211,6863	-5,645	-4,2337	DConS8	1 %
+6.70	C32	206	C40-80	Bottom	214,0871	-6,7784	4,2817	DConS8	1 %
+6.70	C34	207	C40-80	Top	225,4739	-6,0126	-4,5095	DConS8	1 %
+6.70	C34	207	C40-80	Bottom	227,8748	-6,7828	-4,5575	DConS8	1 %
+6.70	C35	208	C40-80	Top	225,5267	-6,014	-4,5105	DConS8	1 %
+6.70	C35	208	C40-80	Bottom	227,9275	-7,6557	4,5585	DConS8	1 %
+6.70	C36	209	C40-80	Top	-35,8066	1,8229	2,1944	DConS8	1 %
+6.70	C36	209	C40-80	Bottom	-33,886	-5,3801	-3,9399	DConS8	1 %
+6.70	C37	210	C40-80	Top	142,941	-3,8118	-4,6224	DConS8	1 %
+6.70	C37	210	C40-80	Bottom	145,3418	3,8758	4,7061	DConS8	1 %
+6.70	C38	211	C40-80	Top	210,1227	-5,6033	-4,2025	DConS8	1 %
+6.70	C38	211	C40-80	Bottom	212,5235	6,79	-4,2505	DConS8	1 %
+6.70	C39	212	C40-80	Top	211,6625	-5,6443	-4,2333	DConS8	1 %
+6.70	C39	212	C40-80	Bottom	214,0633	6,0924	4,2813	DConS8	1 %
+6.70	C40	213	C40-80	Top	182,2957	-4,8612	-3,6952	DConS8	1 %
+6.70	C40	213	C40-80	Bottom	184,2164	6,7993	5,4976	DConS8	1 %
+6.70	C41	214	C40-80	Top	245,7232	-6,5526	-4,9145	DConS8	1 %
+6.70	C41	214	C40-80	Bottom	247,6439	6,6038	4,9529	DConS8	1 %
+6.70	C42	215	C40-80	Top	121,7026	-4,017	3,0069	DConS8	1 %
+6.70	C42	215	C40-80	Bottom	123,6233	7,3048	-4,8128	DConS8	1 %
+6.70	C43	216	C40-80	Top	241,7359	-6,4463	4,8347	DConS8	1 %
+6.70	C43	216	C40-80	Bottom	243,6566	-6,4975	-7,8028	DConS8	1 %
+6.70	C44	217	C40-80	Top	245,0678	-6,5351	4,9014	DConS8	1 %
+6.70	C44	217	C40-80	Bottom	246,9885	-6,5864	-6,4883	DConS8	1 %
+6.70	C45	218	C40-80	Top	227,1727	-6,0579	4,5435	DConS8	1 %
+6.70	C45	218	C40-80	Bottom	229,0934	6,1092	-5,2798	DConS8	1 %
+6.70	C46	219	C40-80	Top	129,6126	-4,6962	2,5923	DConS8	1 %
+6.70	C46	219	C40-80	Bottom	131,5332	6,8807	-4,7458	DConS8	1 %
+6.70	C47	220	C40-80	Top	126,7261	-3,3794	-2,5345	DConS8	1 %

Story	Label	UniqueName	Section	Location	P tonf	M Major tonf-m	M Minor tonf-m	PMM Combo	PMM Ratio or Rebar %
+6.70	C47	220	C40-80	Bottom	128,6468	-4,339	3,3584	DConS8	1 %
+6.70	C48	221	C40-80	Top	158,6909	4,2318	-3,1738	DConS8	1 %
+6.70	C48	221	C40-80	Bottom	160,6116	-5,7714	3,2122	DConS8	1 %
+6.70	C49	222	C40-80	Top	137,0247	-3,654	5,9524	DConS8	1 %
+6.70	C49	222	C40-80	Bottom	138,9453	3,7052	-10,1066	DConS8	1 %
+6.70	C50	223	C40-80	Top	156,4022	4,1707	-3,128	DConS8	1 %
+6.70	C50	223	C40-80	Bottom	158,3228	-6,3075	3,1665	DConS8	1 %
+6.70	C52	224	C40-80	Top	139,6358	-3,7236	-2,7927	DConS8	1 %
+6.70	C52	224	C40-80	Bottom	141,5565	-5,8797	2,8311	DConS8	1 %
+3.70	C1	72	C40-80	Top	273,7858	-7,301	-6,4147	DConS8	1 %
+3.70	C1	72	C40-80	Bottom	276,3467	7,3692	8,5207	DConS8	1 %
+3.70	C2	73	C40-80	Top	-89,8501	2,3164	-2,0983	DConS8	1 %
+3.70	C2	73	C40-80	Bottom	-87,2892	-9,3412	3,6449	DConS8	1 %
+3.70	C3	74	C40-80	Top	141,1924	-3,9072	-3,2281	DConS8	1 %
+3.70	C3	74	C40-80	Bottom	143,7533	-13,6061	4,9994	DConS8	1 %
+3.70	C4	86	C40-80	Top	170,0122	7,5915	-3,4002	DConS8	1 %
+3.70	C4	86	C40-80	Bottom	172,573	-9,3721	-5,5161	DConS8	1 %
+3.70	C5	75	C40-80	Top	288,2053	-7,6855	-5,7641	DConS8	1 %
+3.70	C5	75	C40-80	Bottom	290,7662	9,0546	5,8153	DConS8	1 %
+3.70	C6	76	C40-80	Top	250,7984	-6,688	-5,016	DConS8	1 %
+3.70	C6	76	C40-80	Bottom	253,8394	-9,1682	-5,0768	DConS8	1 %
+3.70	C7	77	C40-80	Top	308,7257	8,2327	-6,1745	DConS8	1 %
+3.70	C7	77	C40-80	Bottom	311,2865	-8,301	-6,2257	DConS8	1 %
+3.70	C8	87	C40-80	Top	206,2321	-5,4995	-4,1246	DConS8	1 %
+3.70	C8	87	C40-80	Bottom	208,7929	6,0473	4,1759	DConS8	1 %
+3.70	C9	78	C40-80	Top	273,8906	-7,3038	-5,4778	DConS8	1 %
+3.70	C9	78	C40-80	Bottom	276,4515	8,4747	5,529	DConS8	1 %
+3.70	C10	79	C40-80	Top	246,9063	6,5842	-4,9381	DConS8	1 %
+3.70	C10	79	C40-80	Bottom	249,9474	-8,8	4,9989	DConS8	1 %
+3.70	C11	80	C40-80	Top	258,3876	-6,8903	-5,1678	DConS8	1 %
+3.70	C11	80	C40-80	Bottom	260,9484	7,3949	-5,219	DConS8	1 %
+3.70	C12	88	C40-80	Top	215,4832	7,1646	4,3097	DConS8	1 %
+3.70	C12	88	C40-80	Bottom	218,0441	-9,5407	-4,3609	DConS8	1 %
+3.70	C13	81	C40-80	Top	275,7463	-7,3532	-5,5149	DConS8	1 %
+3.70	C13	81	C40-80	Bottom	278,3072	8,7291	5,5661	DConS8	1 %
+3.70	C14	82	C40-80	Top	238,5935	-6,3625	-4,7719	DConS8	1 %
+3.70	C14	82	C40-80	Bottom	241,6346	-8,4591	-4,8327	DConS8	1 %
+3.70	C15	83	C40-80	Top	247,3968	-6,5972	-4,9479	DConS8	1 %
+3.70	C15	83	C40-80	Bottom	250,4378	7,3403	5,0088	DConS8	1 %
+3.70	C16	89	C40-80	Top	265,7102	-7,0856	-5,3142	DConS8	1 %
+3.70	C16	89	C40-80	Bottom	268,271	8,1062	-5,3654	DConS8	1 %
+3.70	C17	84	C40-80	Top	200,2768	-5,3407	4,9881	DConS8	1 %
+3.70	C17	84	C40-80	Bottom	202,8377	-5,409	-7,1674	DConS8	1 %
+3.70	C18	85	C40-80	Top	137,1531	3,6574	-2,7431	DConS8	1 %
+3.70	C18	85	C40-80	Bottom	140,1942	-6,0608	2,8039	DConS8	1 %
+3.70	C20	90	C40-80	Top	235,8094	-6,2883	-4,7162	DConS8	1 %
+3.70	C20	90	C40-80	Bottom	238,3703	8,8889	4,7674	DConS8	1 %
+3.70	C19	91	C40-80	Top	219,2466	6,5257	-4,3849	DConS8	1 %
+3.70	C19	91	C40-80	Bottom	221,8075	-15,2838	4,4362	DConS8	1 %
+3.70	C21	92	C40-80	Top	153,6696	-4,0979	-3,4212	DConS8	1 %
+3.70	C21	92	C40-80	Bottom	156,2305	-5,2508	4,8423	DConS8	1 %
+3.70	C22	93	C40-80	Top	266,1955	-7,0985	-5,3239	DConS8	1 %
+3.70	C22	93	C40-80	Bottom	268,7564	7,189	5,3751	DConS8	1 %
+3.70	C23	94	C40-80	Top	284,2816	-7,5808	-5,6856	DConS8	1 %
+3.70	C23	94	C40-80	Bottom	286,8425	8,4504	5,7368	DConS8	1 %
+3.70	C24	95	C40-80	Top	280,9339	-7,4916	-5,6187	DConS8	1 %
+3.70	C24	95	C40-80	Bottom	283,4947	9,6776	5,6699	DConS8	1 %

Story	Label	UniqueName	Section	Location	P tonf	M Major tonf-m	M Minor tonf-m	PMM Combo	PMM Ratio or Rebar %
+3.70	C25	96	C40-80	Top	204,5145	-5,4537	4,8858	DConS8	1 %
+3.70	C25	96	C40-80	Bottom	207,0754	-5,6633	-6,9392	DConS8	1 %
+3.70	C26	97	C40-80	Top	206,4302	-5,5048	-4,2147	DConS8	1 %
+3.70	C26	97	C40-80	Bottom	208,991	-8,4905	5,8739	DConS8	1 %
+3.70	C27	98	C40-80	Top	279,001	-7,44	-5,58	DConS8	1 %
+3.70	C27	98	C40-80	Bottom	281,5619	8,7297	5,6312	DConS8	1 %
+3.70	C28	99	C40-80	Top	261,9633	-6,9857	6,2948	DConS8	1 %
+3.70	C28	99	C40-80	Bottom	-42,1717	4,3763	-6,2879	DConS8	1 %
+3.70	C29	100	C40-80	Top	194,7298	-5,1928	3,8946	DConS8	1 %
+3.70	C29	100	C40-80	Bottom	197,2907	-9,9453	-3,9458	DConS8	1 %
+3.70	C30	101	C40-80	Top	224,0953	-5,9759	-4,4819	DConS8	1 %
+3.70	C30	101	C40-80	Bottom	227,1364	-6,6087	4,5427	DConS8	1 %
+3.70	C31	102	C40-80	Top	253,5527	-6,7614	-5,0711	DConS8	1 %
+3.70	C31	102	C40-80	Bottom	256,5938	-8,7855	5,1319	DConS8	1 %
+3.70	C32	103	C40-80	Top	246,3384	-6,569	-4,9268	DConS8	1 %
+3.70	C32	103	C40-80	Bottom	249,3795	-9,0983	4,9876	DConS8	1 %
+3.70	C34	104	C40-80	Top	263,3361	7,0223	-5,2667	DConS8	1 %
+3.70	C34	104	C40-80	Bottom	266,3771	-9,4921	5,3275	DConS8	1 %
+3.70	C35	105	C40-80	Top	263,2769	-7,0207	-5,2655	DConS8	1 %
+3.70	C35	105	C40-80	Bottom	266,3179	-9,8416	-5,3264	DConS8	1 %
+3.70	C36	106	C40-80	Top	-75,0539	2,1954	2,1396	DConS8	1 %
+3.70	C36	106	C40-80	Bottom	-72,493	-8,8618	-3,6436	DConS8	1 %
+3.70	C37	107	C40-80	Top	166,6997	-4,4453	-4,3695	DConS8	1 %
+3.70	C37	107	C40-80	Bottom	169,7408	4,5264	4,7687	DConS8	1 %
+3.70	C38	108	C40-80	Top	244,8803	-6,5301	-4,8976	DConS8	1 %
+3.70	C38	108	C40-80	Bottom	247,9214	7,8058	4,9584	DConS8	1 %
+3.70	C39	109	C40-80	Top	246,6309	-6,5768	-4,9326	DConS8	1 %
+3.70	C39	109	C40-80	Bottom	249,6719	7,6975	4,9934	DConS8	1 %
+3.70	C40	110	C40-80	Top	212,5062	-5,6668	-4,2501	DConS8	1 %
+3.70	C40	110	C40-80	Bottom	215,0671	8,07	6,1473	DConS8	1 %
+3.70	C41	111	C40-80	Top	303,9276	-8,1047	-6,0786	DConS8	1 %
+3.70	C41	111	C40-80	Bottom	306,4885	-8,173	6,1298	DConS8	1 %
+3.70	C42	112	C40-80	Top	142,2815	-4,2238	3,4251	DConS8	1 %
+3.70	C42	112	C40-80	Bottom	144,8424	-12,9787	-5,0685	DConS8	1 %
+3.70	C43	113	C40-80	Top	284,1797	7,5781	5,6836	DConS8	1 %
+3.70	C43	113	C40-80	Bottom	286,7406	7,6464	-6,6569	DConS8	1 %
+3.70	C44	114	C40-80	Top	286,9039	-7,6508	5,7381	DConS8	1 %
+3.70	C44	114	C40-80	Bottom	289,4648	7,7191	-5,8423	DConS8	1 %
+3.70	C45	115	C40-80	Top	266,8018	-7,1147	5,336	DConS8	1 %
+3.70	C45	115	C40-80	Bottom	269,3627	7,896	5,3873	DConS8	1 %
+3.70	C46	116	C40-80	Top	150,4595	-4,882	-3,0092	DConS8	1 %
+3.70	C46	116	C40-80	Bottom	153,0203	6,7013	-4,9523	DConS8	1 %
+3.70	C47	117	C40-80	Top	148,0999	-3,9493	-2,962	DConS8	1 %
+3.70	C47	117	C40-80	Bottom	150,6608	-12,5596	3,0132	DConS8	1 %
+3.70	C48	118	C40-80	Top	203,8247	5,4353	-4,0765	DConS8	1 %
+3.70	C48	118	C40-80	Bottom	206,3856	-7,0255	4,1277	DConS8	1 %
+3.70	C49	119	C40-80	Top	161,1808	-4,2982	5,6304	DConS8	1 %
+3.70	C49	119	C40-80	Bottom	163,7417	-11,8656	-5,5521	DConS8	1 %
+3.70	C50	120	C40-80	Top	186,345	4,9692	-3,7269	DConS8	1 %
+3.70	C50	120	C40-80	Bottom	188,9059	-9,7332	3,7781	DConS8	1 %
+3.70	C52	121	C40-80	Top	165,9166	4,4244	-3,3183	DConS8	1 %
+3.70	C52	121	C40-80	Bottom	168,4775	-7,8364	3,3695	DConS8	1 %
-0.10	C1	1	C40-80	Top	270,0096	-7,2003	-5,4002	DConS8	1 %
-0.10	C1	1	C40-80	Bottom	272,1703	-7,2579	5,4434	DConS8	1 %
-0.10	C2	2	C40-80	Top	-47,0127	-0,5239	-2,0675	DConS8	1 %
-0.10	C2	2	C40-80	Bottom	-44,3718	-2,2258	1,1875	DConS8	1 %
-0.10	C3	3	C40-80	Top	42,0864	-1,1439	-2,4774	DConS8	1 %

Story	Label	UniqueName	Section	Location	P tonf	M Major tonf-m	M Minor tonf-m	PMM Combo	PMM Ratio or Rebar %
-0.10	C3	3	C40-80	Bottom	44,7273	-1,1927	1,4781	DConS8	1 %
-0.10	C4	4	C40-80	Top	31,9292	2,2842	0,6386	DConS8	1 %
-0.10	C4	4	C40-80	Bottom	34,5701	-1,33	0,6914	DConS8	1 %
-0.10	C5	5	C40-80	Top	563,8006	-15,0347	11,276	DConS2	1,3 %
-0.10	C5	5	C40-80	Bottom	566,7176	15,1125	-11,3344	DConS2	1,32 %
-0.10	C6	6	C40-80	Top	285,4693	-7,6125	-5,7094	DConS8	1 %
-0.10	C6	6	C40-80	Bottom	288,1102	-7,6829	5,7622	DConS8	1 %
-0.10	C7	7	C40-80	Top	351,4882	9,373	-7,0298	DConS8	1 %
-0.10	C7	7	C40-80	Bottom	353,649	9,4306	-7,073	DConS8	1 %
-0.10	C8	8	C40-80	Top	135,96	-3,6256	-2,7192	DConS8	1 %
-0.10	C8	8	C40-80	Bottom	138,6009	3,696	2,772	DConS8	1 %
-0.10	C9	9	C40-80	Top	549,1661	-14,6444	-10,9833	DConS2	1,16 %
-0.10	C9	9	C40-80	Bottom	552,0831	14,7222	-11,0417	DConS2	1,18 %
-0.10	C10	10	C40-80	Top	282,1173	-7,5231	-5,6423	DConS8	1 %
-0.10	C10	10	C40-80	Bottom	284,7582	-7,5936	5,6952	DConS8	1 %
-0.10	C11	11	C40-80	Top	295,7638	-7,887	5,9153	DConS8	1 %
-0.10	C11	11	C40-80	Bottom	297,9245	7,9447	-5,9585	DConS8	1 %
-0.10	C12	12	C40-80	Top	62,7558	-1,6735	1,4884	DConS8	1 %
-0.10	C12	12	C40-80	Bottom	65,3967	-1,7439	-1,862	DConS8	1 %
-0.10	C13	13	C40-80	Top	551,0215	-14,6939	-11,0204	DConS2	1,17 %
-0.10	C13	13	C40-80	Bottom	553,9385	14,7717	11,0788	DConS2	1,2 %
-0.10	C14	14	C40-80	Top	272,9018	-7,2774	-5,458	DConS8	1 %
-0.10	C14	14	C40-80	Bottom	275,5427	-7,3478	5,5109	DConS8	1 %
-0.10	C15	15	C40-80	Top	283,222	-7,5526	-5,6644	DConS8	1 %
-0.10	C15	15	C40-80	Bottom	285,8629	-7,623	-5,7173	DConS8	1 %
-0.10	C16	16	C40-80	Top	66,6541	1,7774	1,3331	DConS8	1 %
-0.10	C16	16	C40-80	Bottom	69,295	1,8479	-1,7292	DConS8	1 %
-0.10	C17	17	C40-80	Top	228,6078	-6,0962	4,5722	DConS8	1 %
-0.10	C17	17	C40-80	Bottom	230,7686	6,1538	-4,6154	DConS8	1 %
-0.10	C18	18	C40-80	Top	155,9166	4,1578	-3,1183	DConS8	1 %
-0.10	C18	18	C40-80	Bottom	158,5575	-4,846	3,1711	DConS8	1 %
-0.10	C20	19	C40-80	Top	94,8496	-2,5293	-1,897	DConS8	1 %
-0.10	C20	19	C40-80	Bottom	97,4905	2,5997	-1,9498	DConS8	1 %
-0.10	C19	20	C40-80	Top	73,364	4,1057	-1,4673	DConS8	1 %
-0.10	C19	20	C40-80	Bottom	76,0049	-4,6186	1,5201	DConS8	1 %
-0.10	C21	23	C40-80	Top	173,83	-4,6355	-3,4766	DConS8	1 %
-0.10	C21	23	C40-80	Bottom	175,9908	-4,7911	3,5198	DConS8	1 %
-0.10	C22	24	C40-80	Top	534,5304	-14,2541	10,6906	DConS2	1,01 %
-0.10	C22	24	C40-80	Bottom	537,4474	-14,3319	10,7489	DConS2	1,04 %
-0.10	C23	25	C40-80	Top	565,6831	-15,0849	-11,3137	DConS2	1,31 %
-0.10	C23	25	C40-80	Bottom	568,6001	15,1627	11,372	DConS2	1,34 %
-0.10	C24	26	C40-80	Top	557,8399	-14,8757	-11,1568	DConS2	1,24 %
-0.10	C24	26	C40-80	Bottom	560,7569	14,9535	11,2151	DConS2	1,27 %
-0.10	C25	27	C40-80	Top	231,61	-6,1763	4,6322	DConS8	1 %
-0.10	C25	27	C40-80	Bottom	233,7708	6,2339	-4,6754	DConS8	1 %
-0.10	C26	28	C40-80	Top	235,0199	6,2672	-4,7004	DConS8	1 %
-0.10	C26	28	C40-80	Bottom	237,1806	-6,3248	4,7436	DConS8	1 %
-0.10	C27	29	C40-80	Top	550,2282	-14,6728	-11,0046	DConS2	1,17 %
-0.10	C27	29	C40-80	Bottom	553,1452	-14,7505	11,0629	DConS2	1,19 %
-0.10	C28	30	C40-80	Top	261,1118	6,963	5,2222	DConS8	1 %
-0.10	C28	30	C40-80	Bottom	263,2725	7,0206	-5,2655	DConS8	1 %
-0.10	C29	31	C40-80	Top	221,1819	-5,8982	4,4236	DConS8	1 %
-0.10	C29	31	C40-80	Bottom	223,3427	-6,3332	-4,4669	DConS8	1 %
-0.10	C30	32	C40-80	Top	255,7908	-6,8211	-5,1158	DConS8	1 %
-0.10	C30	32	C40-80	Bottom	258,4317	-6,8915	-5,1686	DConS8	1 %
-0.10	C31	33	C40-80	Top	289,9211	-7,7312	-5,7984	DConS8	1 %
-0.10	C31	33	C40-80	Bottom	292,562	-7,8017	5,8512	DConS8	1 %

Story	Label	UniqueName	Section	Location	P tonf	M Major tonf-m	M Minor tonf-m	PMM Combo	PMM Ratio or Rebar %
-0.10	C32	34	C40-80	Top	281,3457	-7,5026	-5,6269	DConS8	1 %
-0.10	C32	34	C40-80	Bottom	283,9866	-7,573	-5,6797	DConS8	1 %
-0.10	C34	36	C40-80	Top	302,3775	8,0634	-6,0475	DConS8	1 %
-0.10	C34	36	C40-80	Bottom	305,0184	8,1338	6,1004	DConS8	1 %
-0.10	C35	37	C40-80	Top	300,0575	8,0015	-6,0012	DConS8	1 %
-0.10	C35	37	C40-80	Bottom	302,6985	-8,072	6,054	DConS8	1 %
-0.10	C36	38	C40-80	Top	-40,7636	-0,4182	2,0236	DConS8	1 %
-0.10	C36	38	C40-80	Bottom	-38,1227	-2,0876	-1,1766	DConS8	1 %
-0.10	C37	39	C40-80	Top	191,061	-5,095	-3,8212	DConS8	1 %
-0.10	C37	39	C40-80	Bottom	193,7019	-5,1654	3,874	DConS8	1 %
-0.10	C38	40	C40-80	Top	281,3638	-7,503	-5,6273	DConS8	1 %
-0.10	C38	40	C40-80	Bottom	284,0047	7,5735	-5,6801	DConS8	1 %
-0.10	C39	41	C40-80	Top	282,4973	-7,5333	-5,6499	DConS8	1 %
-0.10	C39	41	C40-80	Bottom	285,1382	-7,6037	-5,7028	DConS8	1 %
-0.10	C40	42	C40-80	Top	242,6957	-7,1875	-4,8539	DConS8	1 %
-0.10	C40	42	C40-80	Bottom	244,8565	6,5295	4,8971	DConS8	1 %
-0.10	C41	43	C40-80	Top	349,085	-9,3089	6,9817	DConS8	1 %
-0.10	C41	43	C40-80	Bottom	351,2457	9,3666	7,0249	DConS8	1 %
-0.10	C42	44	C40-80	Top	44,4179	-1,2197	2,4507	DConS8	1 %
-0.10	C42	44	C40-80	Bottom	47,0588	-1,2549	-1,4966	DConS8	1 %
-0.10	C43	45	C40-80	Top	65,9554	1,7588	2,0149	DConS8	1 %
-0.10	C43	45	C40-80	Bottom	68,5963	1,8292	-2,1174	DConS8	1 %
-0.10	C44	46	C40-80	Top	64,8077	1,7282	1,3489	DConS8	1 %
-0.10	C44	46	C40-80	Bottom	67,4486	-1,7986	-1,8025	DConS8	1 %
-0.10	C45	47	C40-80	Top	66,2622	-1,767	1,3252	DConS8	1 %
-0.10	C45	47	C40-80	Bottom	68,9031	1,8374	-1,5963	DConS8	1 %
-0.10	C46	48	C40-80	Top	53,3386	-1,4224	-1,0668	DConS8	1 %
-0.10	C46	48	C40-80	Bottom	55,9795	1,4928	-1,2181	DConS8	1 %
-0.10	C47	49	C40-80	Top	64,0942	-1,7092	-1,2819	DConS8	1 %
-0.10	C47	49	C40-80	Bottom	66,7351	-2,9051	1,3347	DConS8	1 %
-0.10	C48	50	C40-80	Top	135,3462	-3,6092	-2,7069	DConS8	1 %
-0.10	C48	50	C40-80	Bottom	137,9871	3,9864	2,7597	DConS8	1 %
-0.10	C49	51	C40-80	Top	28,5428	0,7611	0,8267	DConS8	1 %
-0.10	C49	51	C40-80	Bottom	31,1837	-1,1334	-0,6237	DConS8	1 %
-0.10	C50	22	C40-80	Top	121,2847	4,3232	2,4257	DConS8	1 %
-0.10	C50	22	C40-80	Bottom	123,4454	-3,2919	2,4689	DConS8	1 %
-0.10	C52	52	C40-80	Top	110,5106	3,2206	-2,2102	DConS8	1 %
-0.10	C52	52	C40-80	Bottom	112,6713	-3,9216	2,2534	DConS8	1 %

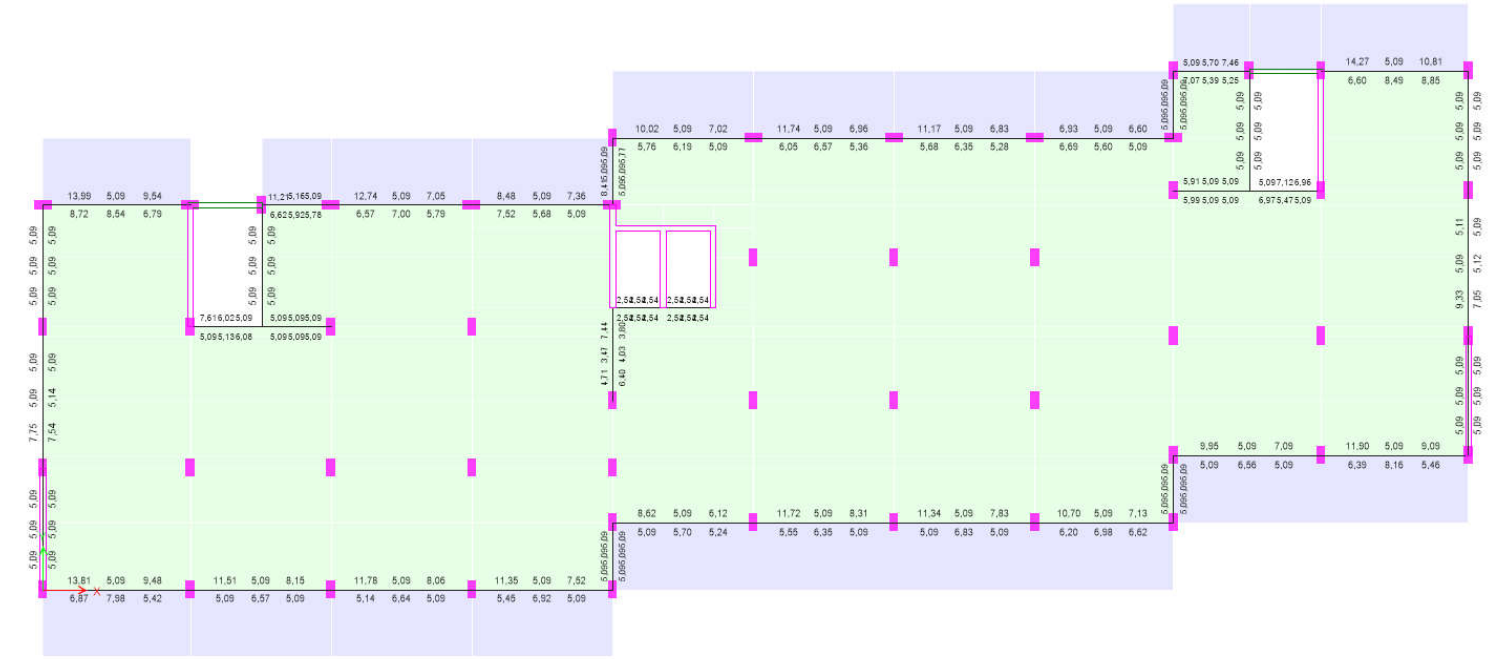

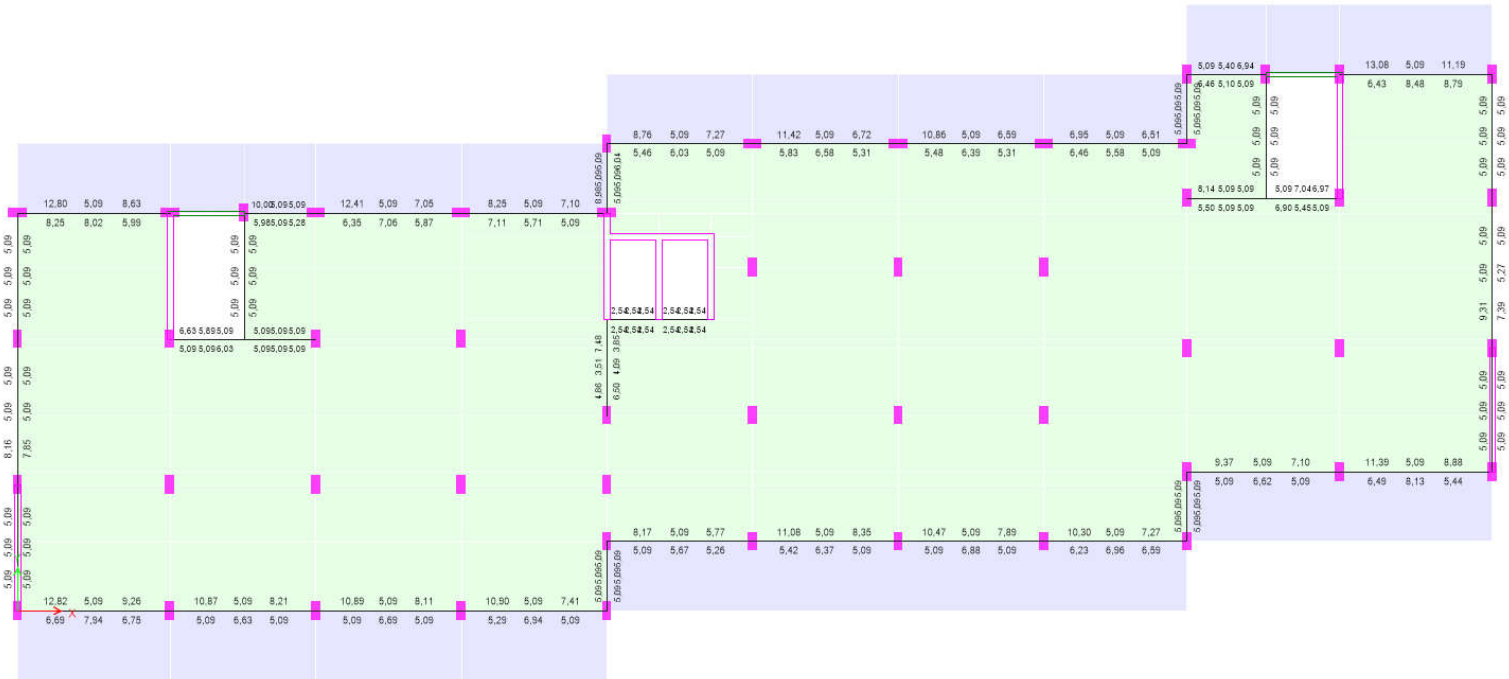

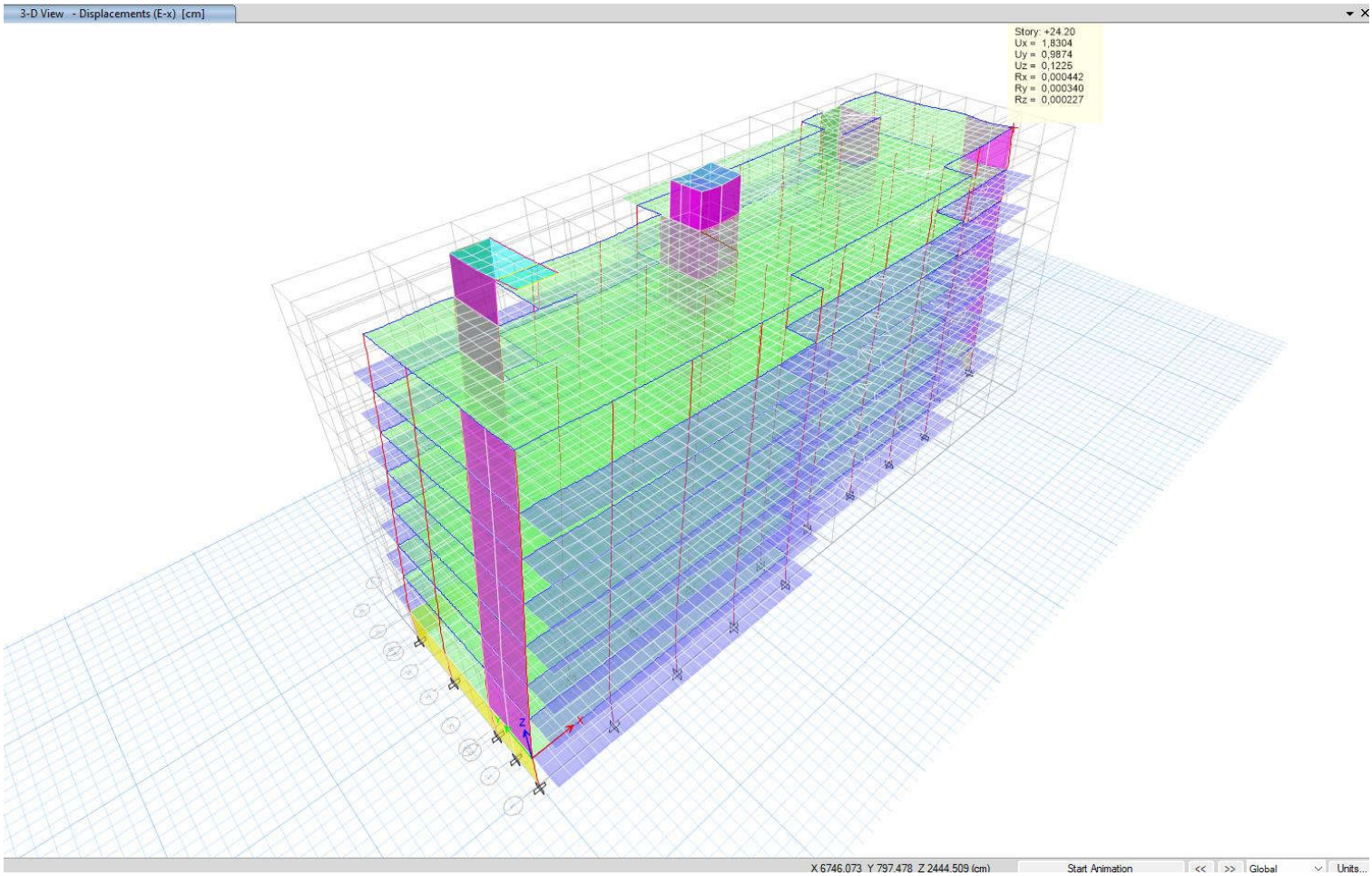
3-D View - Displacements (E-x) [cm]
Story: +24.20
Ux = 1,8304
Uy = 0,9874
Uz = 0,1225
Rx = 0,000442
Ry = 0,000340
Rz = 0,000227
X 6746.073 Y 797.478 Z 2444.509 (cm)
Start Animation
Global
Units...

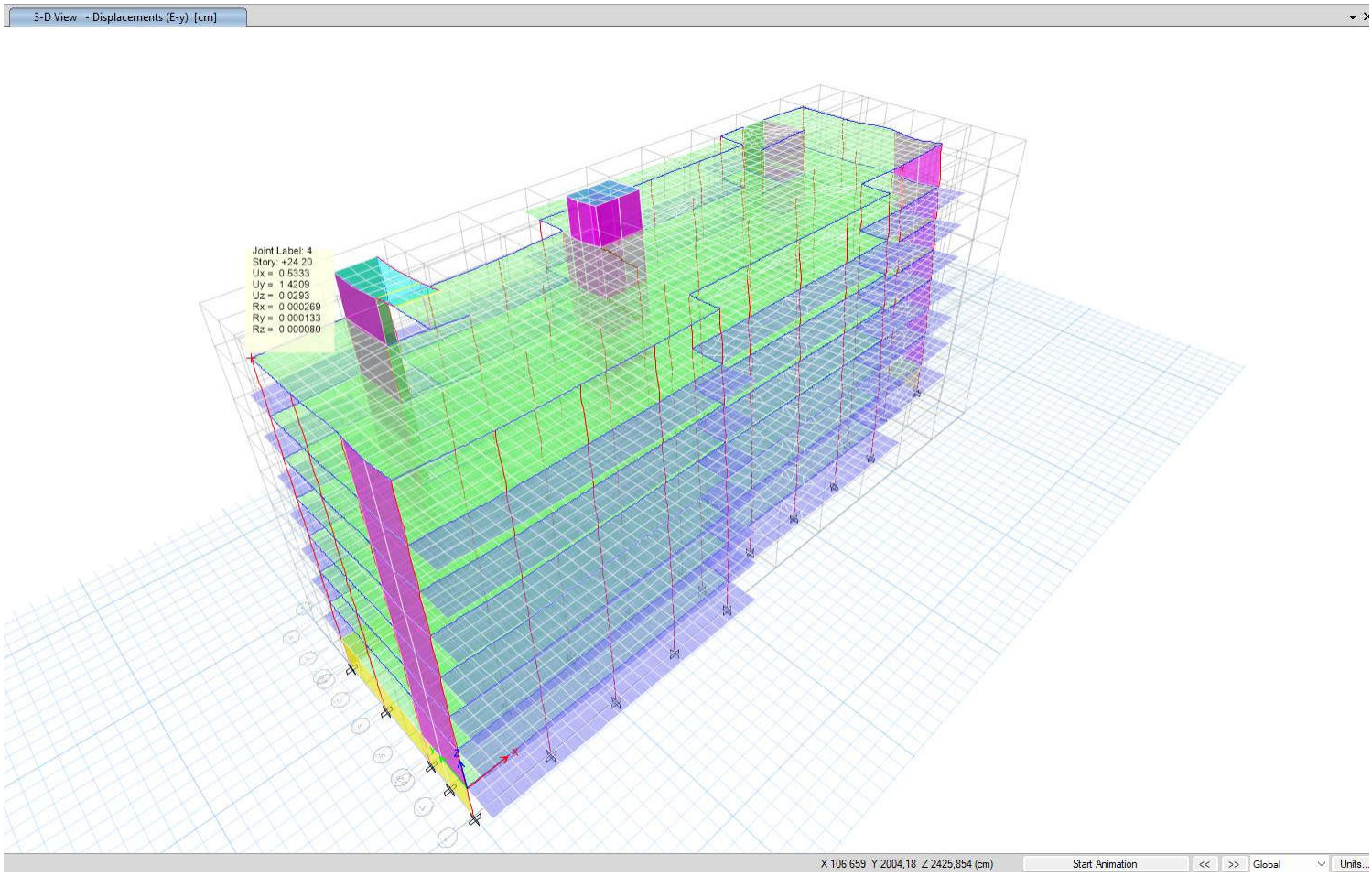
3-D View - Displacements (E-y) [cm]
Joint Label: 4
Story: +24.20
Ux = 0,5333
Uy = 1,4209
Uz = 0,0293
Rx = 0,000269
Ry = 0,000133
Rz = 0,000080
X 106,659 Y 2004,18 Z 2425,854 (cm)
Start Animation
Global
Units...

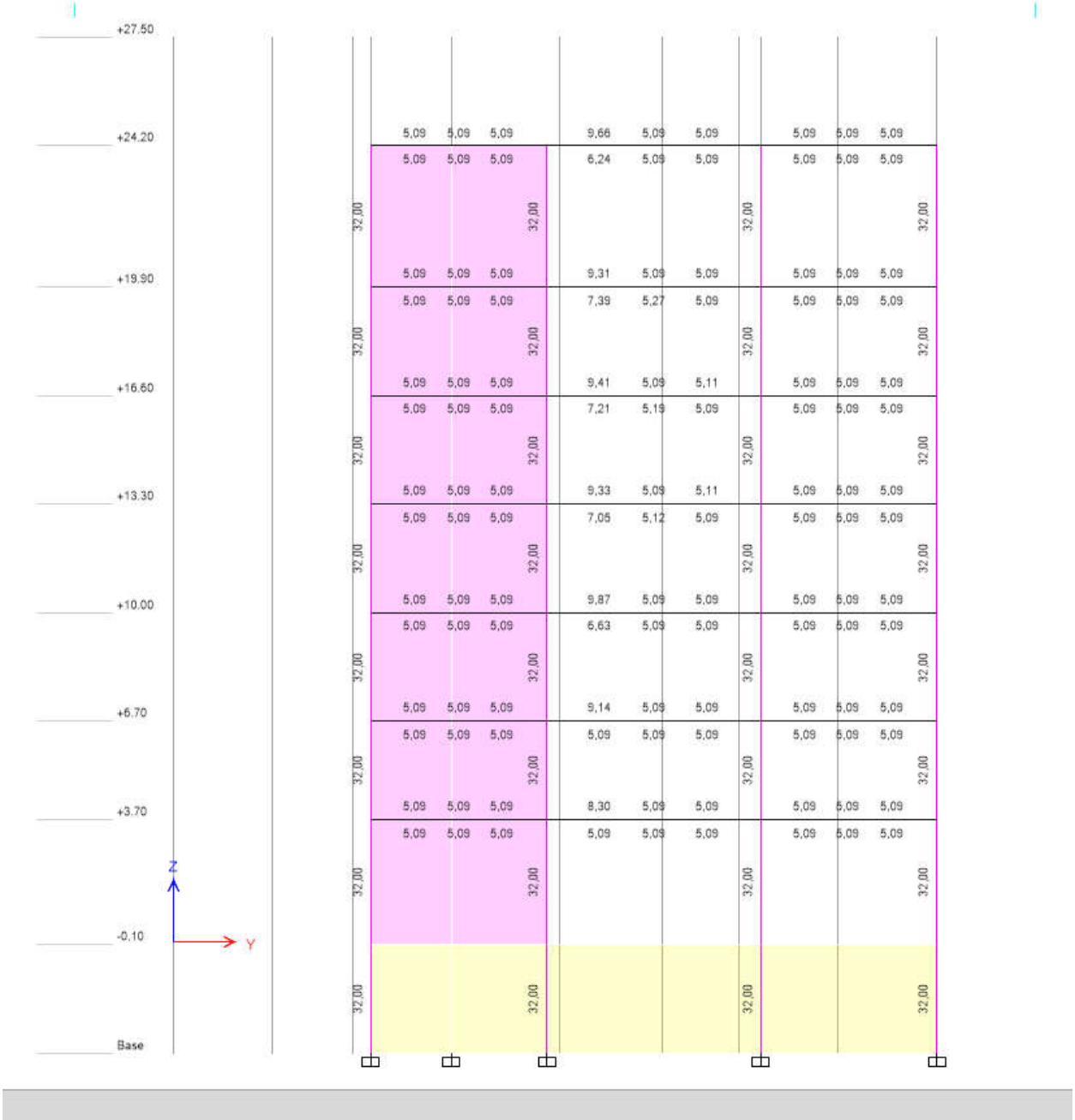
+27.50
+24.20
+19.90
+16.60
+13.30
+10.00
+6.70
+3.70
-0.10
Base
Z
Y
5,09
9,66
6,24
9,31
7,39
5,27
9,41
5,11
7,21
5,19
9,33
7,05
5,12
9,87
6,63
9,14
8,30
32,00

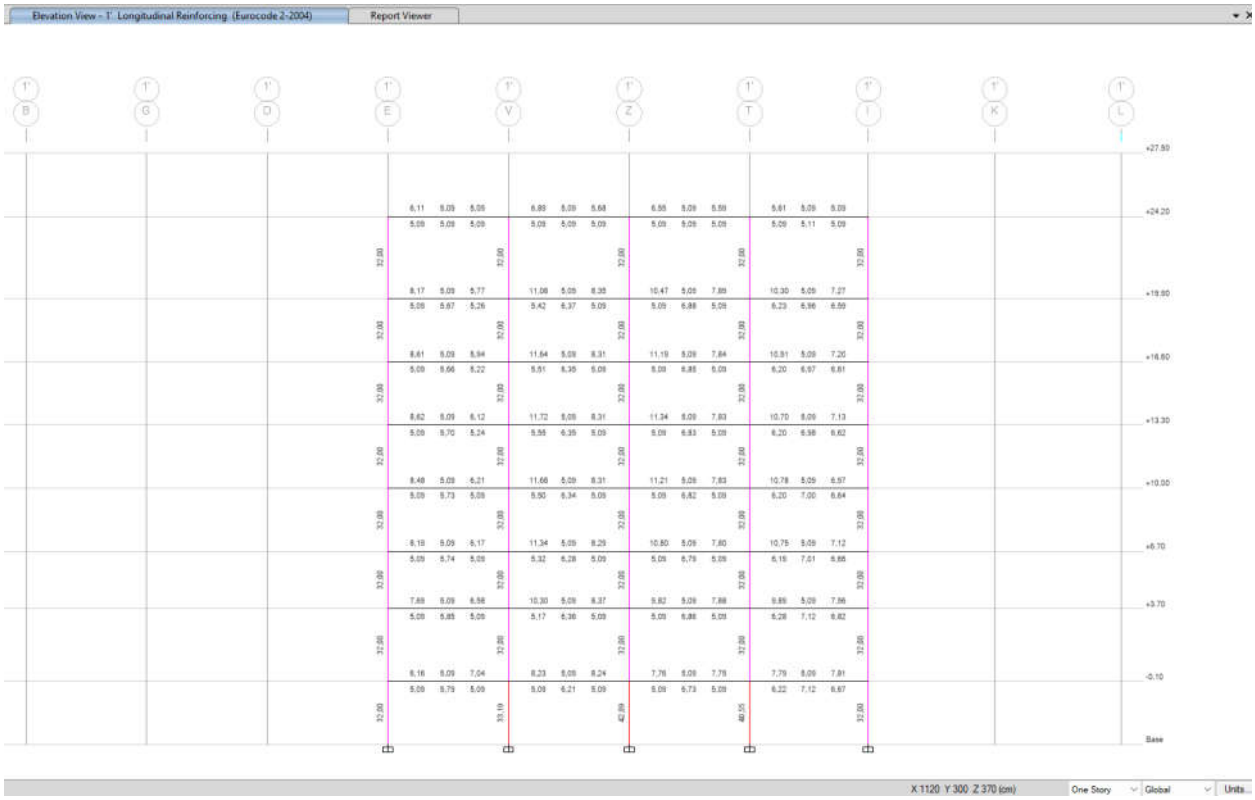
Elevation View - 1' Longitudinal Reinforcing (Eurocode 2-2004)
Report Viewer
X 1120 Y 300 Z 370 (cm)
One Story
Global
Units...

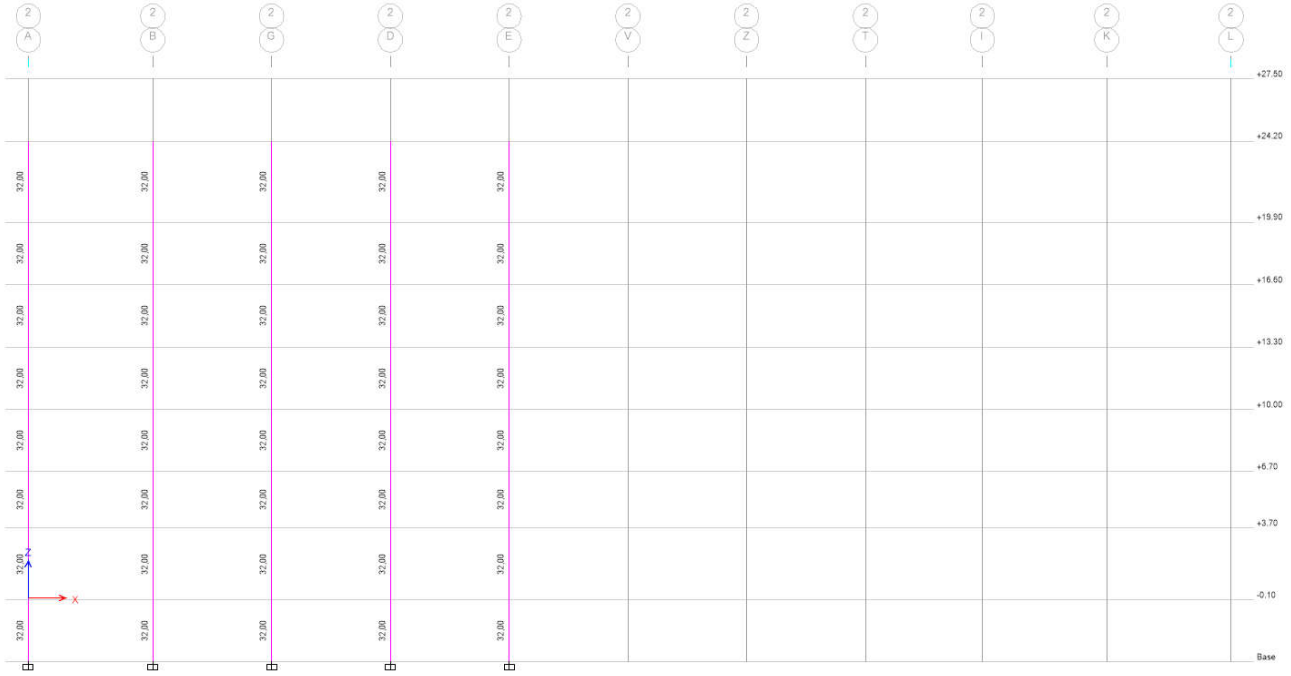

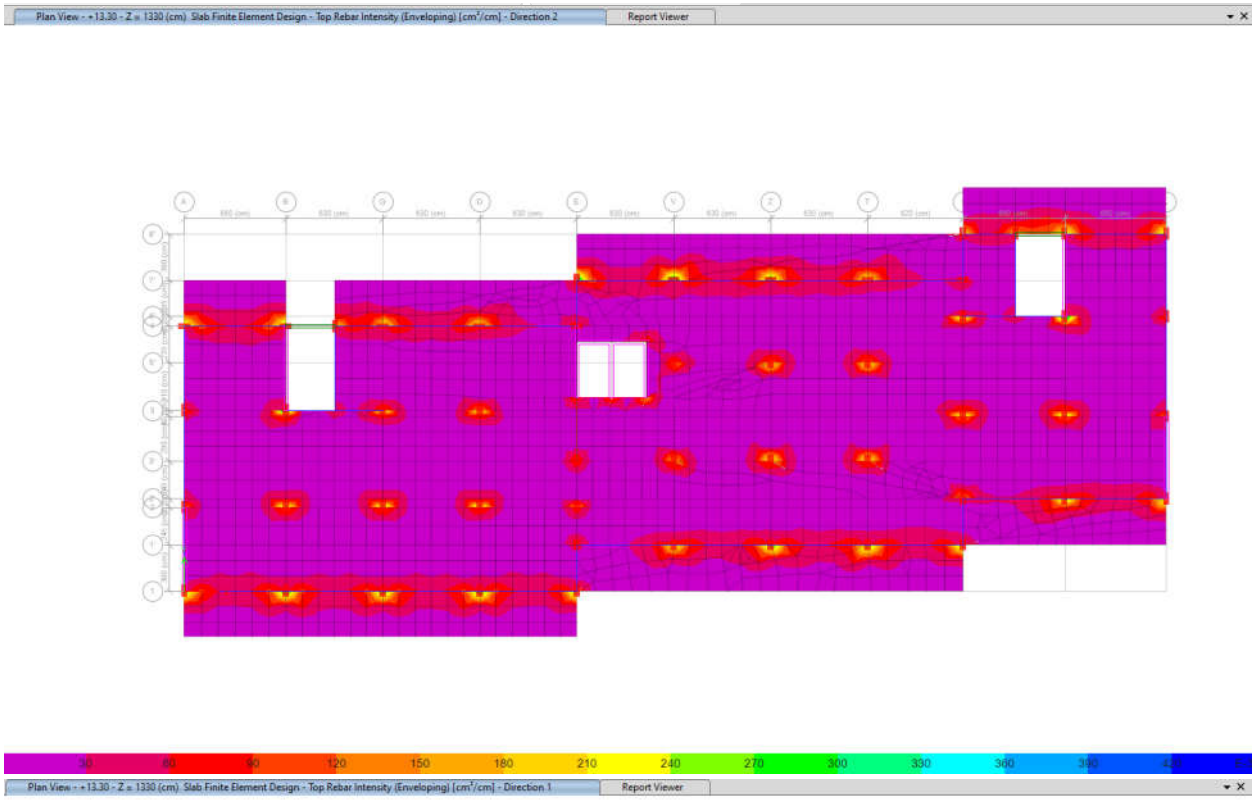
Plan View - +13.30 - Z = 1330 (cm) Slab Finite Element Design - Top Rebar Intensity (Enveloping) [cm²/cm] - Direction 2
Report Viewer
30 60 90 120 150 180 210 240 270 300 330 360 390 420

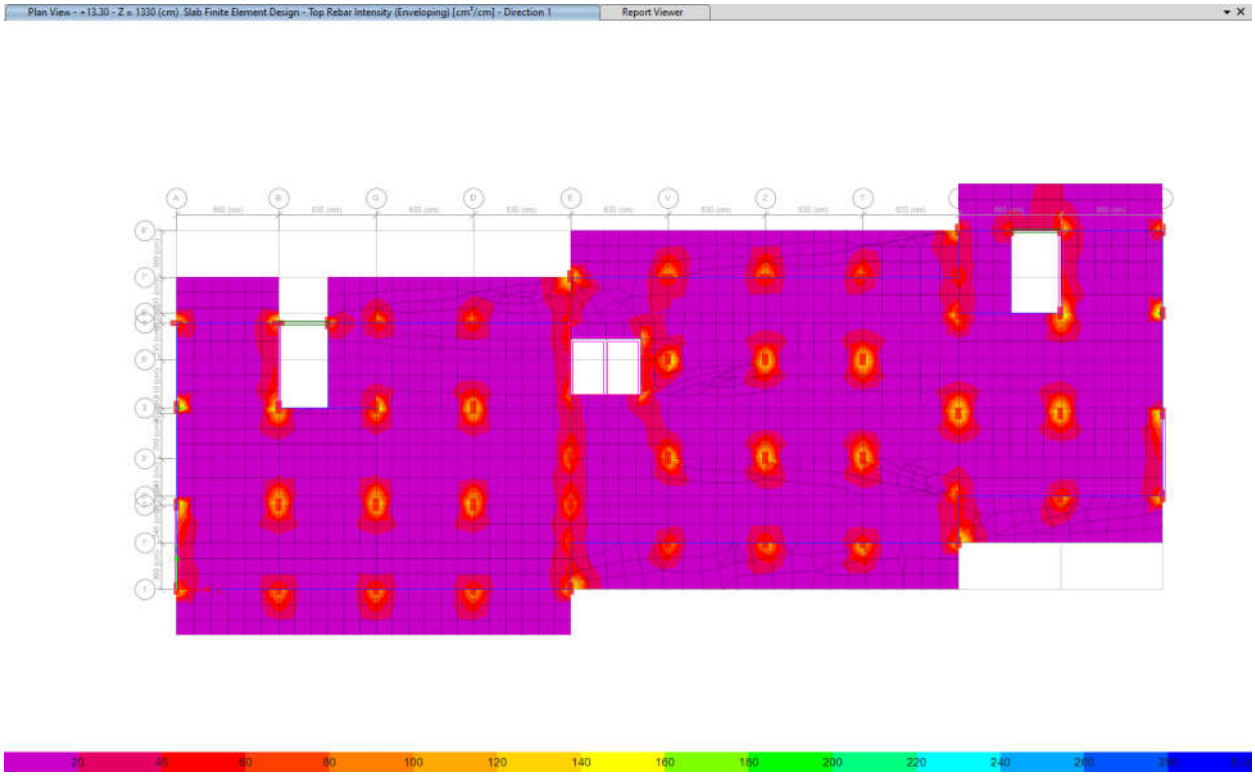
Plan View - +13.30 - Z = 1330 (cm) Slab Finite Element Design - Top Rebar Intensity (Enveloping) [cm²/cm] - Direction 1
Report Viewer
20 40 60 80 100 120 140 160 180 200 220 240 260 280

Plan View - +13.30 - Z = 1330 (cm) Slab Finite Element Design - Bottom Rebar Intensity (Enveloping) [cm²/cm] - Direction 1 | Report Viewer

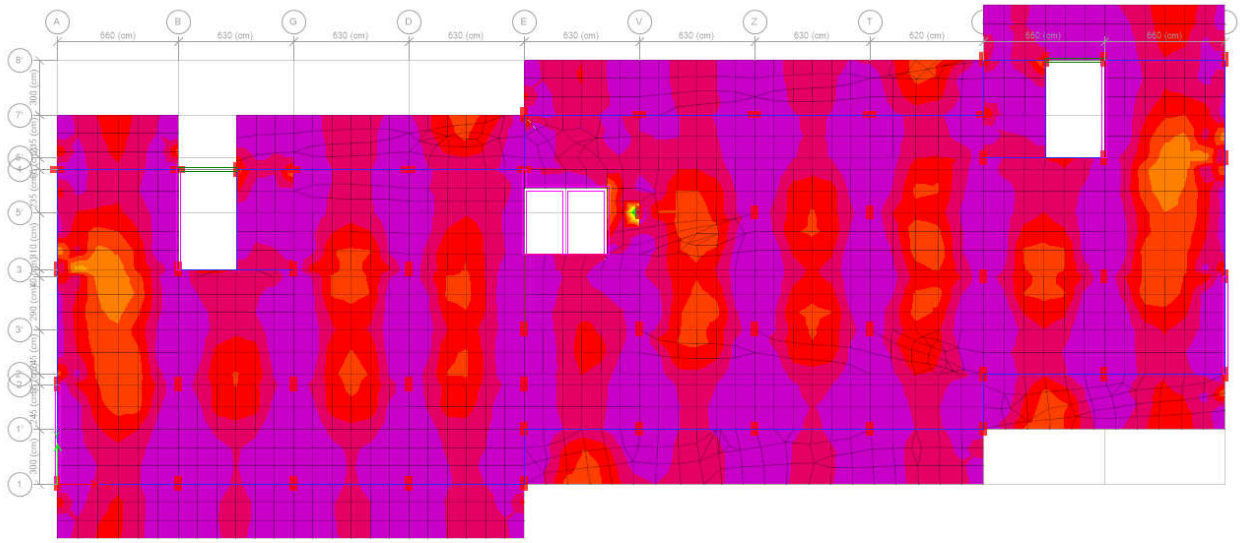



Plan View - +13.30 - Z = 1330 (cm) Slab Finite Element Design - Bottom Rebar Intensity (Enveloping) [cm²/cm] - Direction 2 | Report Viewer

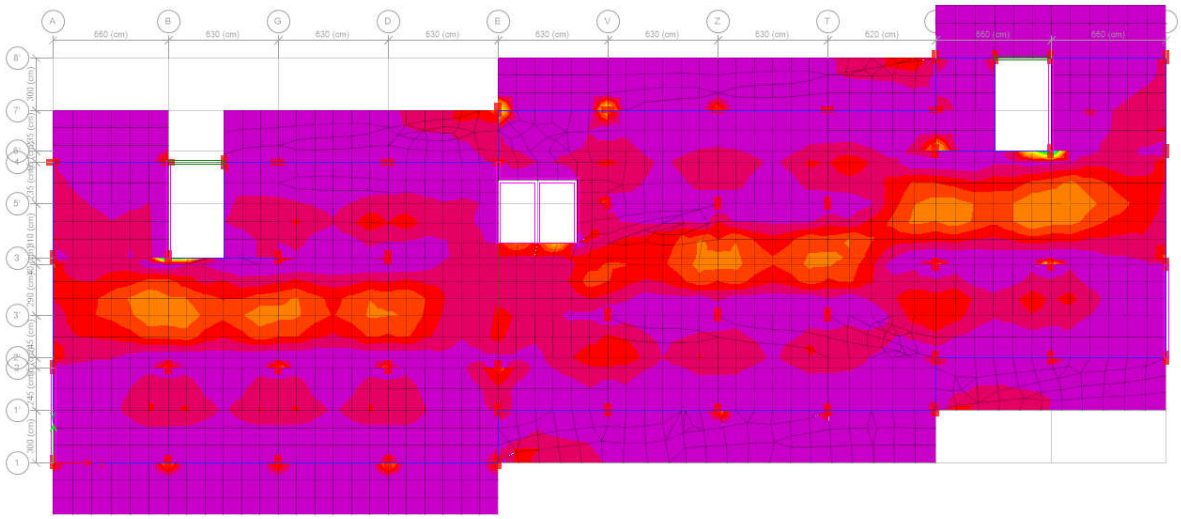



შ.პ.ს. “დიდგორი-2011” “Didgori-2011” Ltd
საქართველო, ქ. თბილისი, სოფელი დიღომი, ს/კ 404901111. ტელ.: 551147980
Village Dighomi, Tbilisi, Georgia, I/d: 404901111. Tel.: 551147980

ქ. თბილისი, “დელისი-3”-ის საცხოვრებელირაიონის მიმდებარედ ინტენსიფიკაციის გზის სამხრეთი (ნაკვეთი №1/124) მრავალბინიანი საცხოვრებელი სახლის კონსტრუქციული პროექტი (B ბლოკი)

საექსპერტო შეფასება

დირექტორი ნ. სილაგაძე

თბილისი 2026 წელი

ქ. თბილისი, “დელისი-3”-ის საცხოვრებელირაიონის მიმდებარედ ინტენსიფიკაციის გზის სამხრეთი (ნაკვეთი №1/124) მრავალბინიანი საცხოვრებელი სახლის კონსტრუქციული პროექტი

საექსპერტო შეფასება

ექსპერტიზის მიზანი: პროექტის კონსტრუქციული ნაწილის შესაბამისობა საქართველოს რესპუბლიკაში მოქმედ სამშენებლო ნორმებთან და სტანდარტებთან.

საექსპერტოდ წარმოდგენილი მასალები:

1. არქიტექტურული-სამშენებლო ნაწილი;
2. სამშენებლო მოედნის საინჟინრო-გეოლოგიური გამოკვლევა;
3. პროექტის კონსტრუქციული ნაწილი;
4. შენობის კონსტრუქციული ანგარიში შესრულებული კომპლექსური პროგრამა -ის გამოყენებით;

ყველა მასალა წარმოდგენილია ელექტრონულად.

გაფრთხილება

გაცნობილი ვარ ექსპერტის უფლება-მოვალეობებს, რაც გათვალის-წინებულია საქართველოს სამოქალაქო საპროცესო კოდექსის 168-ე და საქართველოს სისხლის სამართლის საპროცესო კოდექსის 51-ე და 52-ე მუხლებით.

ამასთან, ცრუ ჩვენების, ყალბი დასკვნის სისხლის სამართლის პასუხისმგებლობის შესახებ გაცნობილი ვარ საქართველოს სისხლის სამართლის კოდექსის 370-ე მუხლს.

ექსპერტი შემსრულებელი:

ინჟინერ-მშენებელი, კონსტრუქტორი ზაურ სილაგაძე, სპეციალობით მუშაობის უწყვეტი სტაჟი 45 წელი.

კვლევითი ნაწილი

საპროექტო შენობა ათ მალიანია ასიმეტრიული ფორმის გაბარიტული ზომებით (ღერძებში) 63.8X20.20 მ. საპროექტო შენობა რვა სართულიანია ერთი დამატებითი ტექნიკური სართულით. საერთო სიმაღლით 30.40 მ.

სართულის სიმაღლეებია:

1. I მიწისქვეშა სართული – 3.30 მ;

2. პირველი (მიწისზედა) სართული – 3.80 მ:
3. II სართული - 3.00 მ.
4. ტიპიური სართული (III-VI) -3.30 მ.
5. VII სართული – 4.30 მ.
6. ტექ. სართული – 2.55 მ.

საინჟინრო-გეოლოგიური გამოკვლევის თანახმად ტერიტორიაზე გავრცელებულია ქვიშაქვა რომლის საანგარიშო მაჩვენებლებია:

- სიმკვრივე 2.37 გ/სმ^3;
- შიგა ხახუნის კუთხე 25^0;
- დეფორმაციის მოდული 4000 ტძ/მ^2;
- პუასონის კოეფიციენტი – 0.27

სეისმური დარაიონების რუკის მიხედვით სამშენებლო მოედანი მიეკუთვნება 8 ბალიან სეისმოაქტივობის ზონას MSK64 შკალის მიხედვით, უგანზომილებო კოეფიციენტი $_0$=0.17.

კონსტრუქციული ანგარიში შესრულებულია კომპლექსური პროგრამა ETABS-ის გამოყენებით.

კონსტრუქციული ელემენტები მიღებულია

საძირკველი – ფილის ტიპის სისქით 0.3 მ. ბეტონი 30, არმატურა 500 და 240 ;

საძირკველი – ხიმინჯები დიამეტრით 1.0 მ. ბეტონი 30, არმატურა 500 და 240 ;

საძირკველი – როსტვერკი გაბარიტული ზომებით 150X150X120 მ. ბეტონი 30, არმატურა 500 და 240 ;

კოლონები – მონოლითური რკინაბეტონი განიკვეთით 40X80; 20X40 და 30X40 სმ. და ბეტონი 25, არმატურა 500 ;

მონოლითური რ/ბ კედელი – მონოლითური რკინაბეტონი სისქით 20; 25 და 40 სმ. ბეტონი 30, არმატურა 500 ;

რიგელები – მონოლითური რკინაბეტონი განიკვეთით 60X40; 25X60; 25X50; 40X35 და 20X35სმ. და ბეტონი 30, არმატურა 500 ;

გადახურვის ფილები – მონოლითური რკინაბეტონი სისქით 25; 27 და 20 სმ. ბეტონი 30, არმატურა 500 და 500 ;

კიბეები – ფორმის მონოლითური რკინაბეტონი სისქით 18 სმ. ბეტონი 30, არმატურა 500 ;

მუშა ნახაზები დამუშავებულია დეტალურად. მოიცავს 113 სტანდარტულ (3) ფურცელს, საყალიბე ნახაზებს, არმირების სქემებს, კვანძებს, მასალის სპეციფიკაციებს და კვანძებს.

მასალების ჯამური სპეციფიკაციები დამუშავებულია კონსტრუქციული ელემენტების სახეობების მიხედვით.

დასკვნა

პროექტის კონსტრუქციული ნაწილი დამუშავებულია არქიტექტურულ ნაწილთან და კონსტრუქციულ ანგარიშთან სრულ შესაბამისობაში. წარმოდგენილი დოკუმენტაციის ანალიზის საფუძველზე ექსპერტი დადებით შეფასებას აძლევს წარმოდგენილ პროექტს და რეკომენდაციას უწევს დასამტკიცებლად და განსახორციელებლად.

კონსტრუქტორი ზ. სილაგაძე

გამოყენებული ლიტერატურა

1. პნ 01.01-09 სეისმომედეგი მშენებლობა;
2. პნ 02.01-08 შენობებისა და ნაგებობების ფუძეები;
3. პნ 03.01-09 ბეტონისა და რკინაბეტონის კონსტრუქციები.

დიპლომი

Г-I № 182323

ეს დიპლომი მიეცა სილაგაძე
ზაური აპოლონის ძეს
მასზე, რომ იგი 1971 წელს შევიდა
ვ.ი. ლენინის სახ. საქართველოს
პოლიტექნიკურ ინსტიტუტში
და 1976წელს დაამთავრა
ალნიშნული ინსტიტუტის
სრული კურსი სპეციალობით
სამრეწველო და სამოქალაქო
მშენებლობა
სახელმწიფო საგამოცდო კომისიის 1976 წ.
„22“ ივნისის გადაწყვეტილებით
ზ.ა. სილაგაძეს მიენიჭა
ინჟინერ-მშენებლის კვალიფიკაცია.

სახელმწიფო საგამოცდო კომისიის თავმჯდომარე
რექტორი
მდივანი

ქალაქი თბილისი 1980წ. „17“ IV

სარეგისტრაციო № 4993-Сгр

Грузинский яз.

ДИПЛОМ

Г-I № 182323

Настоящий диплом выдан Силагадзе
Заури Аполлоновичу
в том, что он в 1971 году поступил
в Грузинский политехнический
ин-т им. В.И. Ленина
и в 1976 году окончил полный курс
названного института
по специальности
Промышленное и гражданское
строительство

Решением Государственной экзаменационной
комиссии от „22“ июня 1976 г.
Силагадзе З.А.
присвоена квалификация
инженера-строителя

Председатель Государственной
экзаменационной комиссии
Ректор
Секретарь

м. п.

Город Тбилиси „17“ IV 1980 г.

Регистрационный № 4993-Сгр.

Московская типография Гознака. 1976.

Georgia

IDENTITY CARD

მოქალაქის პირადობის მოწმობა

საქართველო

GEO



სახელი / FIRST NAME

ზაური

ZAUR

გვარი / LAST NAME

სილაგაძე

SILAGADZE

მოქ. / CIT | სქესი / SEX | პირადი No / PERSONAL No

GEO | მმ / M | 01003008527

დაბადების თარიღი / DATE OF BIRTH

20.01.1951

მოქმედების ვადა / DATE OF EXPIRY

14.05.2029

ხელმოწერა / SIGNATURE

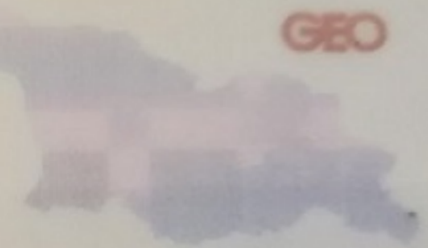

გარების No / CARD No

18IE40012

დაბადების ადგილი / PLACE OF BIRTH

წყალტუბო

TSKALTUBO

გაცემის თარიღი / DATE OF ISSUE

14.05.2019

გამცემი ორგანო / ISSUING AUTHORITY

იუსტიციის სამინისტრო

MINISTRY OF JUSTICE

დამკვეთი: სრს; დამამზადებელი: MB-IDS 2018

სფს-ს რეგისტრაციის No 26-3184





IDGE018IE40012401003008527<<<<
5101201M2905143GE0<<<<<<<<<<<8
SILAGADZE<<ZAUR<<<<<<<<<<<<<<

ზაურ სილაგაძე
(საპროექტო სამუშაოების გამოცდილება)

ქ. თბილისი, ვაკე-საბურთალოს რაიონი, სოფ. დიდგორი: (995 51)-14 79 80

დაბადების თარიღი: 2 იანვარი, 1951
ოჯახური მდგომარეობა: დაოჯახებული

განათლება:

1971 – 1976 ***საქართველოს პოლიტექნიკური ინსტიტუტი.***
სამშენებლო ფაკულტეტი
ინჟინერ-მშენებლის სპეციალობა

სამუშაო გამოცდილება:

2/08/1976 – 15/02/1992 ***თბილისის ზონალური სამეცნიერო კვლევითი და საპროექტო ინსტიტუტი "თბილზნიეპი"***
ინჟინერ კონსტრუქტორი
უფროსი ინჟინერი
ჯგუფის ხელმძღვანელი
პროექტის მთავარი ინჟინერი
პროექტის მთავარი კონსტრუქტორი

15/09/1989 – 15/01/1990 ***მივლინება კამბოჯის სახალხო რესპუბლიკაში, საპროექტო და სამშენებლო სამუშაოები***

10/11/1999 – 24/03/2004 ***შპს "არქგეიზი"-ს მთავარი ინჟინერი***

- კოსტავას ქ. 47-ში აშენებული 16 სართულიანი საცხოვრებელი სახლისა და სასტუმრო ვარაზის მთავარი კონსტრუქტორი და მშენებელი.
- ხორავას ქ. 4-ში 9 სართულიანი საცხოვრებელი სახლის მთავარი კონსტრუქტორი და მშენებელი.

07/06/2005 – 12/05/2006 ***შპს "გიკსი"-ს მთავარი ინჟინერი***

- სააქციო საზოგადოება "ცოდნის" შენობაზე 1 სართულის დაშენების მთავარი კონსტრუქტორი და მშენებელი.

10/07/2007 – 01/06/2010 ***შპს "გასნიკკომპანი"-ს მთავარი ინჟინერი***

- საცხოვრებელი სახლი დოლიძის ქუჩა №46-ში და ბალანჩივაძის ქუჩა №41-ში მთავარი კონსტრუქტორი და მშენებელი.

02/01/2007 – 16/07/2010 *შპს "პროექტი 21"*

- სასჯელაღსრულებისა და პრობაციის სამინისტროს დაკვეთით რუსთავის №6, გეგუთის №8 და ქსნის №7 სასჯელაღსრულების დაწესებულების პროექტების მთავარი კონსტრუქტორი.

1/06/2009 – 2011 წ. *შპს "გონი 2009"*
მთავარი ინჟინერი
შ.პ.ს. „გუნსან ტრაფიქ ელექტრიკ ვე ინშაათ მუჰენდისლიკ სანაი თიჯარეთ ლიმიტედ შირქეთი"-ს ქვეკონტრაქტორი

- იმერეთის რეგიონში შიდასახელმწიფოებრივი მნიშვნელობის საავტომობილო გზებზე დასახლებული პუნქტების გადასახვევებთან ინდივიდუალური პროექტირების საინფორმაციო-საგზაო ნიშნების მოწყობის სამუშაოები.

- კახეთის რეგიონში შიდასახელმწიფოებრივი მნიშვნელობის საავტომობილო გზებზე დასახლებული პუნქტების გადასახვევებთან ინდივიდუალური პროექტირების საინფორმაციო-საგზაო ნიშნების მოწყობის სამუშაოები.

2010-2013 წლები *შპს "ერდო"*
მიწვეული სპეციალისტი კონტრაქტით,
ლაითურის სასჯელაღსრულების პროექტების მთავარი კონსტრუქტორი (მიმდინარეობს მშენებლობა)
დოკუმენტაცია გრიფით საიდუმლო.

2011 წლიდან დღემდე *შპს "დიდგორი-2011"*
დამფუძნებელი და მთავარი კონსტრუქტორი
მრავალსართულიანი საცხოვრებელი სახლების მთავარი კონსტრუქტორი

2014 წელი *მძლეოსნობის ოლიმპიური კომპლექსის მთავარი კონსტრუქტორი*

2014 წლიდან დღემდე *შპს "ბინექს"*
მთავარი კონსტრუქტორი
მრავალსართულიანი საცხოვრებელი სახლების მთავარი კონსტრუქტორი

კომპიუტერი და ენები:

- კომპიუტერული უნარ-ჩვევები: MONOMAKH , (მომხმარებლის დონეზე)
- ენები: ქართული, რუსული (სრულყოფილად).