ფორმატი PAPER SIZE	ხელშეკრ.№ CONTRACT №	პროექტის № PROJECT №	ფაილის სახელი FILE NAME
A-1			gengegma. dwg

პირობითი აღნიშვნები LEGEND

+503.300 საპროექტო ნიშნული

505.780 არსებული ნიშნული

ჭრილის ხაზი

ღერძის ხაზი

ნიშული ხაზი

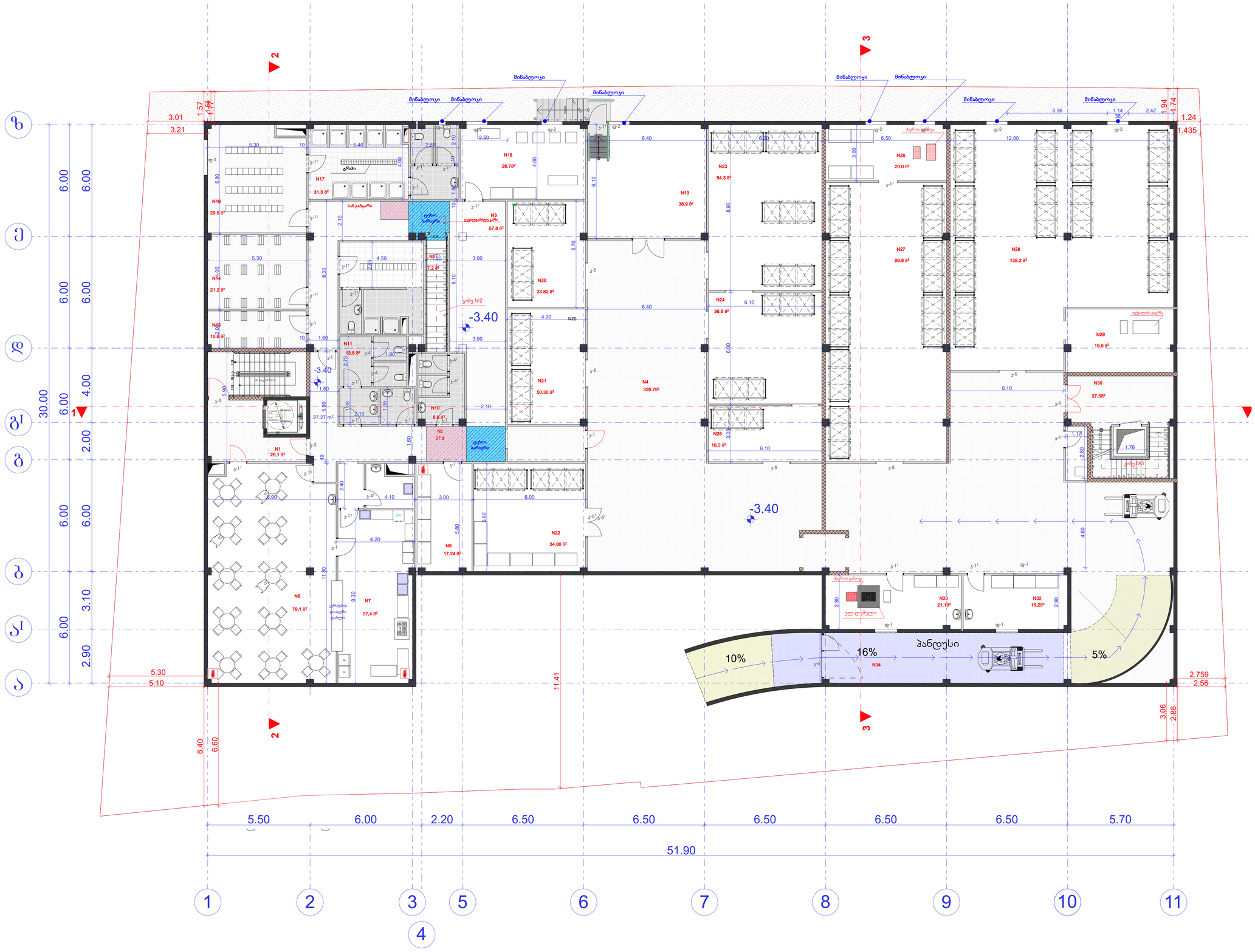

ბაზების ექსპლიკაცია -3,40 ნიშნულზე

1. კიბის შრომი №1 **26,1 მ²**
2. კრებდარი №1 **27.1**
3. კრებდარი №2 **57.8 მ2**
4. კრებდარი №3 (სარდაფის სანიტარული ბლოკი) **326.7მ2**
5. კიბის შრომი №2 (კიბე№2) **7.2 მ2**
6. სასადილე/საკმებლებლარაკეთე დარბაზი. **79,1 მ2**
7. საშხაპეებელი **37,4 მ2**
8. დაბრკოლებების ოთახი **8.7**
9. სარეზერვო სველუბლებელი საშუალებები. **17.24 მ2**
10. მაშხაპეების WC **8.8 მ2**
11. ძალების WC **13.8 მ2**
12. ინსტალიდების WC **3.7 მ2**
13. მაშხაპეების გარდებრივი (გარე ტანსაცმლის). **10.6 მ2**
14. ძალების გაფრენები (გარე ტანსაცმლის). **21.2 მ2**
15. მაშხაპეების გასახდელი/საშხაპე/WC (სამუშაო ტანსაცმელი). **21.8 მ2**
16. ძალების გასახდელი (სამუშაო ტანსაცმელი). **29.5 მ2**
17. ძალების საშხაპე/WC **31.0 მ2**
18. სანიტარული ტანსაცმლის სარეცხსაო-საწყობი. **26.7მ2**
19. სახანძრო ავზების და ტუმბოების ოთახი **26.7მ2**
20. მცირე ნგრევებლის (სააქციო ნგრევებლის საწყობი) **23.82 მ2**
21. მცირე ნგრევებლის (სააქციო ნგრევებლის საწყობი) **50.30 მ2**
22. სასაწყობე ფართი (მოკრძალებელი, ტვირთი, მოსართი). **34.80 მ2**
23. არასანიტარული ნგრევებლის საწყობი. **54.3 მ2**
24. კარაქის საწყობი/მაცივარი (-2; -8). **3**
25. კარაქის დასაბრძანებელი საწყობი/მაცივარი (+2; +8). **18.3 მ2**
26. შპრის შრომა. **20.0 მ2**
27. შპრის საწყობი. **99.8 მ2**
28. შცხელის საწყობი. **138.2 მ2**
29. შცხელის გარეთ. **19.0 მ2**
30. კიბის შრომი№3 (კიბე№3) **27.5მ2**
31. დაბრკოლ სათავსო **3.4მ2**
32. დაბრკოლ სათავსო. **16.2მ2**

შენიშვნები NOTES

1. ნახაზზე ზომები მოყვანილია მილიმეტრებში;
2. ნახაზზე მითითებული ფენებისელოზისა მათანამედები უნდა იყოს პროექტის ავტორებთან;
3. ფენილების პროექტირებით ავტომატურად უკეთება ნიმუ პროექტის;

ექსპლიკაცია EQSPLIKATION

სიტუაციური სქემა KEY PLAN

დამკვეთი CLIENT: **შპს "ლოგდი" ID 6ი10ერი 404497914**

პროექტი PROJECT: **სააწყობდანო, მელნაგი-სპეციალი , ოფისი და მათი ფუნქციონირების უზრუნველმყოფი ტექნიკური ფენილები**

მისამართი ADRESS: სააღმოსავლეთო, ქ.ტბილისი,პროექტი ნებისმიერების ტერიტორია სს. კოდი(ი 01.72.14.014/888)

თანამდებობა	გვარი	ხელმოწერა
შესრულა:	ა. ტატიშვილი	
შემოწმა:		
დამტკიცა:		

პროექტის შეთანხმება , მშენებლობის ნებართვა

მასშტაბი SCALE	1:100	თარიღი DATE OF ISSUE

ნახაზი DRWG. სარდაფის მე2მა-3.40 ნიშნულზე

სტადია STAGE	ინდექსი INDEX	ფურც. PAGES

ფორმატი PAPER SIZE	ხელშეკრულების № CONTRACT №	პროექტის № PROJECT №	ფაილის სახელი FILE NAME
A-1			gengegma. dwg

ჰორიზონტის ჯვრისთვის LEGEND

+503.300 საპროექტო ნიშნული

505.780 არსებული ნიშნული

ჭრილის ხაზი

ღერძის ხაზი

ნიშული ხაზი

გეგმის ძირითადი დონე ±0.00 ნიშნულზე

35. ტამბური №1 12.7მ²
36. კიბის უჯრედი №4 (კიბე№1) 12.70მ2
37. კონიდორი №4 26.8მ2
38. მეზღუდის ქვითების საწყობი 35.7მ2
39. ტექნატორი 9.3მ2
40. შესვლების ოთახი 8.2მ2
41. სერვერი 5.1 მ2
42. IT ოთახი 5.5 მ2
43. მაღაზია 32.3მ2
44. მაღაზიის სანაცვლო 6.2 მ2
45. დამლაგებლის ოთახი 3.7 მ2
46. დისტრიბუტორის საპრეზიდენტო, 8.8 მ2
47. დისტრიბუტორის WC 2.6 მ2
48. ქალების WC 15.8მ2
49. ინვალიდების WC 3.8მ2
50. ტექნილოგი 13.2მ2
51. კონიდორი №5 39.0 მ2
52. ტორტების მოსათავსი სივრცე 296.0მ2
53. სამაცივრე ოთახი (-2; +8 C°) 13.2მ2
54. სამაცივრე ოთახი (-5; +6 C°) 22.6მ2
55. სამაცივრე ოთახი (-2; -18 C°) 25.4მ2
56. ზარმაციის მექანიკოსი. 13.9 მ2
57. ბორჯომა და წასანამი სმითნის ოთახი 20.1 მ2
58. საცალო ნაცხვრების სივრცე 73.2 მ2
59. კრემის მოსახარშე სივრცე 66.7 მ2
60. სამაცივრე ოთახი მოხარშული კრემის -5; +8 C°). 13.2 მ2
61. სამაცივრე ოთახი (+2; +6 C°) 12.3 მ2
62. პისკვიტის საშრობი კამერა. 13.3 მ2
63. პისკვიტის შესვრეტის საცხობი სივრცე. 80.9 მ2
64. კონიდორი №6 22.6 მ2
65. შესასვლელი/გასასვლი 2.5 მ2
66. ტამბური №2 4.3 მ2
67. პუშერული ზონა №1 3.6 მ2
68. საშინაო პისკვიტის საცხობი სივრცე
69. ჯაფხარე სართავით +0.75 ნიშნულზე 20.
70. პურის დასაშოკლებელი სივრცე. 71.3მ2
71. ელ შკაფების ოთახი 17.7 მ2
72. სამაცივრე ოთახი კვლების. -5; +8 C°)
73. მოლიტიბილიტის რეცხვის ოთახი 8.0 მ
74. დამლაგებლის ოთახი 5.7 მ2
75. კვლების გასაცვლის ოთახი.
76. ხილის რეცხვის ოთახი 19.0 მ2
77. პუშერული ზონა №2 12.3 მ2
78. ტამბური №3 6.3მ2
79. პუშერული ზონა№2 12.6 მ2
80. სამაცივრე ოთახი ხილის -2; -18 C°) 6.
81. სამაცივრე ოთახი 20.9 მ2 (ხილ.ტორტის -2; -18 C°).
82. დასარუნავებელი ქვითების სათავსო. 24.1 მ
83. სამაცივრე ოთახი 37.3 მ2 (ფხა კორელაციისთვის -2; +8 C°).
84. სამაცივრე ოთახის ტამბური №4 2.8 მ

შენიშვნები NOTES

1. ნახაზზე ზომები მოყვანილია მილიმეტრებში;
2. ნახაზზე მითითებული ფერადოვანი ფრაგმენტები მეთანამშრომლის ნახაზებიდან აღებულია მხოლოდ ინფორმაციის ხასიათისათვის;
3. ფერადოვანი კორექციებისთვის პასუხისმგებელია პროექტის ავტორი;

ექსპლიკაცია EQSPLIKATION

სიტუაციური სქემა KEY PLAN

დამკვეთი CLIENT
შპს "ლონდონ"
ID ნომერი 404497914

პროექტი PROJECT
საკონდიტრო, ბეთლემის ქუჩა-ლორი , ოფისი და მათი შენაკვთნილობის ინფრასტრუქტურის შესახებ ფერადოვანი

მისამართი ADRESS
საქართველო, ქ.თბილისი,ავლაბრის ველის რეგისტრაციის ტერიტორია სს. კორპ(01.72.14.014/888)

თანამდებობა	გვარი	ხელმოწერა
შეასრულა:	ბ. ბაბიციშვილი	
შეამოწმა:		
შეამტკიცა:		

პროექტის შეთანხმება , მშენებლობის ნებართვა

მასშტაბი SCALE	1:100	თარიღი DATE OF ISSUE

ნახაზი DRWG. სართულის გეგმა ±0.00/444.50 ნიშნულზე

სტადია STAGE	ინდექსი INDEX	ფურც. PAGES

±0.00/444.50
+0.00 /444.05
-0.45
-1.30 /443.20
-0.70 /442.80
-0.30 /444.20
-0.05 /444.45
-0.10 /444.40
-0.10 /444.40
-0.40 /444.10
-0.35 /444.15
-0.20 /444.30
-0.15 /444.35
-0.65
+0.00 /444.50
+0.00/444.50
+0,00
±0.00
+0.90
+0.75
+0.00
10%
პანდუსი 16%
ბოლოკანი ნაგვის ურნებისათვის
ბლოკის ღობის კონტური მიყვება წითელ ხაზს
გასაგორებელი ქიშპარი 5მ
რეგულირების ხაზი
სველი ბარიერი
სველი ბარიერი
თან-მყვარის შენელი
თან-მყვარის შენელი
სველი ბარიერი
სველი ბარიერი
სველი ბარიერ





გადახურვის საფარის აერატორი

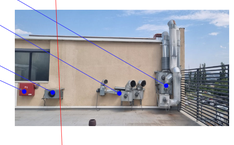

ფორმატი PAPER SIZE	ხელშეკრულების № CONTRACT №	პროექტის № PROJECT №	ფაილის სახელი FILE NAME
A-1			gengegma. dwg

ლეგენდა	LEGEND
+503.300	სპარალელო ნიშნული
505.780	არსებული ნიშნული
	ჭრილის ხაზი
	ღერძის ხაზი
	ნიშნული ხაზი

გეგმის ფიქსირებულია +3.50 ნიშნულზე

85. კიბის უჯრედი №5 (კიბე №1) -12.90მ²
86. კორიდორი №7 -31.60მ²

(ბინა)

87. შეხვედრების ოთახი -53.18მ²
88. სამზარეულო -10.00მ²
89. მაგრ კიბე -19.10მ²
90. დამხმარე სათავსო -5.30მ²
91. WC/სამბაჟე -10.78მ²
92.სასტუმრო -25.48²
93. დზანძერების ოთახი -18.98²
94. დზანძერების ოთახი -25.88²
95. ათვანი (სახანძრო ოთახის) -4.28²
96. ათვანი (ლიფისის) -3.08²
97. ათვანი (ლიფისის) -3.08²
98. ტერასა - 488.98²
(აბრეშატების ბანალაგების ადგილი)

(ოფისი)

99. ბუღალტერი - 7.68²
100. WC - 10.68²
101. ბუღალტრის დამხმარე - 8.68²
102. ლაბორატორია - 15.18²
103. დირექტორის მოსაცდელი - 20.48²
104. მისაღები ოთახი - 44.68²
105. შიდა ათვანი ავზების დასადგმად - 6.68²
106. დირექტორის მოსახვედრელი ოთახი/სპარალელური ნიშა - 10.48²
107. დირექტორის WC - 5.48²
108. ათვანი (ლიფისის) - 4.28²
109. ათვანი (ლიფისის) - 4.28²

შენიშვნები	NOTES
1. ნახაზზე ზომები მოცემულია მეტრებში;	
2. ნახაზზე ყველა ცვლილება მშენებლობისა მეთანხმებული უნდა იქნას პროექტის ავტორებთან;	
3. ფურცლის პროექტირებით ავტომატურად ჯამდება ნიშ ვარიანტი;	

ექსპლიკაცია	EQSPLIKATION

სიტუაციური სქემა	KEY PLAN

დამკვეთი CLIENT	შპს "ლონდი" ID 6ი1მერი 404497914

პროექტი PROJECT, სავაჭრო-ბიზნეს,გალერეა , ოფისი და გასტრონომიული დანიშნულების ზონრივი ფუნქციონირების ობიექტი

მისამართი ADRESS საქართველო, ქ.თბილისი,ვაკე-საბურთალოს რაიონი სააგ. კოდი 01.72.14.014/888)

თანამდებობა	გვარი	ხელმოწერა
შეასრულა:	თამაზიშვილი	
შეამოწმა:		
დაამტკიცა:		

პროექტის მეთანხმება , მშენებლობის ნებართვა

მასშტაბი SCALE	1:100	თარიღი DATE OF ISSUE

ნახაზის DRWG. სართულის გეგმა+3.50 ნიშნულზე

სტადია STAGE	ინდექსი INDEX	ფურც. PAGES
საპროექტო დოკუმენტი		

საპროექტო გეგმა

ფორმატი PAPER SIZE	ხელშეკრულების № CONTRACT №	პროექტის № PROJECT №	ფაილის სახელი FILE NAME
A-1			gengegma. dwg

ჰორიზონტი აღნიშვნები — LEGEND

+503.300 საპროექტო ნიშნული
505.780 არსებული ნიშნული
ჭრილის ხაზი
ღერძის ხაზი
ნიშული ხაზი

წყალშემკრები მილი
წყალშემკრები მილი
წყალშემკრები მილი
წვიმის საწრეტი მილი
+8.15
+7.20
+7.00
+3.60
+3.50
წვიმის შემკრები ღარი
საქვაბე
სატრანსფორმატორო
40.86
14.06
16.35
9.23
7.65
2.07
465.00 მ2
51.90
5.50 5.50 2.20 6.50 6.50 6.50 6.50 6.50 5.70
50
30.00
6.00 6.00 6.00 3.10 2.90
N1 N2 N3 N4 N5 N6
N108 N109 N110 N111 N112 N113 N114 N115 N116 N117 N118 N119
5.08 m² 7.02 m² 5.70 m² 25.56 m² 16.16 m² 36.40 m² 11.55 m² 18.49 m² 2.70 m² 3.41 m² 14.74 m² 32.22 m² 9.22 m² 4.37 m² 32.60 მ² 7.98 m² 6.51 m² 4.65 m² 36.22 m² 19.80 m² 4.44 m² 16.53 m² 3.93 m² 3.68 m² 2.20 m² 1.00 3.00 m² 2.85 m² 2.76 m²



დაემატა ეს გამწოვი აგრეგატები

გეგმის ძმსალიკაცია +7.00ნიშნულზე

108. wc- 29.76 მ2
109. საოფისე ფართი-90.75მ2
110. დამხმარე ოთახი-10.14მ2
111. საოფისე ფართი -72.62მ2
112. ჰოლი -50.71მ2
113.სამზარეულო-20,77მ2
114. კიბის უჯრედი-3.41მ2
115. ტამბური -14.74 მ²
116. დამხმარე ოთახი -4.65მ²
117. აივანი-21.53 მ2
118. ტერასა -32.60 მ2
119. კიბე-7.98 მ2

შენიშვნები	NOTES
1. ნახაზზე ზომები მოცემულია მმ-ში;	
2. ნახაზის ყველა ცვლილება მშენებლობისას მეთანხმებული უნდა იქნას პროექტის ავტორებთან;	
3. ფერადის კორპუსებისთვის უპირობოდ ქარდება წინა ვარიანტი;	
ექსპლიკაცია	EQSPLIKATION
სიტუაციური სქემა	KEY PLAN

დამკვეთი CLIENT: შპს "ირნდი" ID ნომერი 404497914

პროექტი PROJECT: საცხოვრებელი, მაღაზია,სპორტი , ოფისი და მათი ფუნქციონირების უზრუნველსაყოფი დამხმარე ფართები

მისამართი ADRESS: საქართველო, ქ.თბილისი,პრომენადის ქუჩა №1 ბინათა კომპლექსი ს/კ პროექტი 01.72.14.014/888

თანამდებობა	გვარი	ხელმოწერა
შესრულება:	თ.ხუციშვილი	
შეამოწმა:		
დაამტკიცა:		

პროექტის შეთანხმება , მშენებლობის ნებართვა

მასშტაბი SCALE	ა 1:100	თარიღი DATE OF ISSUE

ნახაზი DRWG. გეგმა +7.00 ნიშნულზე(საპროექტო დამენება)

სტადია STAGE	ინდექსი INDEX	ფურც. PAGES
საპროექტო ნებართვა		

ფორმატი PAPER SIZE	ხელშეკრულების № CONTRACT №	პროექტის № PROJECT №	ფაილის სახელი FILE NAME
A-1			gengegma. dwg

პირობითი აღნიშვნები	LEGEND
+503.300	საპროექტო ნიშნული
505.780	არსებული ნიშნული
	ჭრილის ხაზი
	ღერძის ხაზი
	ნიშნული ხაზი

წვიმის საწრეტი მილი

წყალშემკრები მილი

წყალშემკრები მილი

წყალშემკრები მილი

წვიმის საწრეტი მილი

+8.15

+10,50

+10,50

+7.20

+11,30

+10.50

+3.60

+10.50

+3.50

42.02 მ²

N1

N2

N3

N4

N5

N6

წვიმის შემკრები ღარი

საქვაბე

სატრანსფორმატორო

წვიმის შემკრები ღარი

40.95

11.00

30

30

16.35

7.65

10

2.07

9.23

4.51

3.06

2.72

2.50

1.94

1.68

1.18

1.435

2.91

3.21

1.51

1.77

5.01

5.31

6.31

6.31

30.00

6.00

6.00

6.00

3.10

2.90

5.50

5.50

2.20

6.50

6.50

6.50

6.50

6.50

5.70

50

51.90

1

2

3

4

5

6

7

8

9

10

11

A

B

ზ

ე

დ

გ1

გ

ბ

ა1

ა

1:2

შენიშვნები	NOTES

1. ნახაზზე ზომები მოყვანილია მმ-ებში;
2. ნახაზზე ყველა ცვლილება მშენებლობისას შეთანხმებული უნდა იქნეს პროექტის ავტორებთან;
3. ფერდების პორიზონტებით ათვისებისას უსდრველ წინა პარიტანი;

ექსპლიკაცია	EQSPLIKATION

სიბრტყითი სქემა	KEY PLAN

დამკვეთი CLIENT	შპს "პორდი" ID ნომერი 404497914

პროექტი PROJECT: საკონდიციონერო, მულტისპლიტი , ოფისი და მაღაზიის ფუნქციონირების უზრუნველსაყოფი დამხმარე ფარიანები

მისამართი ADRESS	საქართველო, ქ.თბილისი,საბურთალოს ნაწილი,ვაკის ტერიტორია სკ. პოლი (01.72.14.014/888)

თანამდებობა	გვარი	ხელმოწერა
შეასრულა:	თ.ჯაფარიძე	
შეამოწმა:		
დაამტკიცა:		

პროექტის შეთანხმება , მშენებლობის ნებართვა

მასშტაბი SCALE	1:100	თარიღი DATE OF ISSUE	
ნახაზის DRWG.	სანერვის გეგმა		
სტადია STAGE		ინდექსი INDEX	ფურც. PAGES

შენობა-ნაგებობის უსაფრთხოების წესებთან შესაბამისობის ანალიზი

გამოყენებული წესები - **„შენობა-ნაგებობის უსაფრთხოების წესები“ (304.1)**

ჩამოთვალეთ შენობის დაკავებულებები და აღწერეთ თითოეული გამოყენება
1. საქმიანი ჯგუფი - სქ (საოფისე ფართები +7.00 ნიშნულზე)

კონსტრუქციის ტიპი:	
განსაზღვრეთ კონსტრუქციის არსებული შენობისთვის: მაგალითი: II-A, II-B, V-A, V-B	
განსაზღვრეთ კონსტრუქციის ტიპი ახალი შენობისთვის: მაგალითი: II-A, II-B, V-A, V-B	**II-B**
შერეული კონსტრუქციის შემთხვევაში მიუთითეთ ტიპები, რომელიც გამოყენებული იქნება, განსაზღვრეთ ტიპები და მათი მდებარეობა:	

სიმაღლის შეზღუდვები ცხრილი 503 -ის მიხედვით		
დაკავებულობები	**დასაშვები სართულიანობა**	**შემოთავაზებული სართულიანობა**
1. საქმიანი ჯგუფი -სქ	**4**	**1 სართული**
	დასაშვები სიმაღლე	**შემოთავაზებული სიმაღლე**
შენობის საერთო სიმაღლე =	**16.8**	**11.5**
მიწის ზემოთ სართულის რაოდენობა =		**3**

ფართობის შეზღუდვები ცხრილი 503 -ის მიხედვით			
დაკავებულობები		**დასაშვები ფართობი კვ.მ.**	**შემოთავაზებული ფართობი კვ.მ.**
1. საქმიანი ჯგუფი - სქ	+7.00	**2140**	**330.5**
შემოთავაზებული ფართობების ჯამი =		**330.5**	
სართულების რაოდენობა =		**მიწის დონის ზედა მე-3**	
შენობის საერთო ფართობი =		**330.5**	

508.4(დაკავებულობის აუცილებელი გამიჯვნა და საათები)
არ საჭიროებს

გარე კედლის ცეცხლმედეგობისა და ღიობისადმი მოთხოვნები ცხრილების 602-ის და 705.8 -ის მიხედვით									
	ხანძარსაწინააღმდეგო მანძილი (მეტრი)	**ცეცხლმედეგობის ხარისხი** (საათი)		**კედლის ღიობების ფართობი** (კედლის %)					
		მოთხოვნილი	**გათვალისწინებული**	**დასაშვები**			**გათვალისწინებული**		
				დაუცველი, საშხეფების გარეშე	**დაუცველი, საშხეფებით**	**დაცული**	**დაუცველი, საშხეფების გარეშე**	**დაუცველი, საშხეფებით**	**დაცული**
1-3 ღერძებში +7.00 ნიშნულზე	3 ≤ X < 9	0	0	შეუზღუდავი	შეუზღუდავი	შეუზღუდავი	აკმაყოფილებს	აკმაყოფილებს	აკმაყოფილებს
3-1 ღერძებში ±0.00 ნიშნულზე	1,5 ≤ X < 3	1	1	დაუშვებელია	დაუშვებელია	დაუშვებელია	აკმაყოფილებს	აკმაყოფილებს	აკმაყოფილებს
ა-ზ ღერძებში ±0.00 ნიშნულზე	X ≥ 9	0	0	შეუზღუდავი	შეუზღუდავი	შეუზღუდავი	აკმაყოფილებს	აკმაყოფილებს	აკმაყოფილებს
ზ-ა ღერძებში ±0.00 ნიშნულზე	საზოგადოებრივი სივრცე (გზის შუახაზამდე 3 ≤ X < 9)	0	0	შეუზღუდავი	შეუზღუდავი	შეუზღუდავი	აკმაყოფილებს	აკმაყოფილებს	აკმაყოფილებს

ხანძრისაგან დაცვის სისტემებისადმი მოთხოვნები								
დაკავებულობები/სივრცეები/გასასვლელი საშუალებები	**ავტოსაშხეფი სისტემა**	**ალტერნატიული ავტომატური ცეცხლსაქრობი სისტემა**	**სახანძრო განგაშისა და ცეცხლაღმოჩენი სისტემები**	**სახანძრო მილდგარების სისტემები**	**კვამლის საკონტროლო სისტემები**	**ხელის ცეცხლმაქრები**	**საავარიო განგაშის სისტემები**	**ხანძრის მართვის ცენტრი**
საქმიანი ჯგუფი - სქ	**-**	**-**	**საგანგებო ხმოვანი განგაშის სისტემა კვამლის ავტომატური აღმომჩენი**	**-**	**მექანიკური განიავება**	**კი**	**კი**	**არა**
სახანძრო-სამაშველო სამსახურის მიერ გამოსაყენებელი მისაერთებლები				**კი** (ფასადზე)				
სახანძრო ტუმბოები და წყლის რეზერვუარი				**-**				

თითოეული სართულიდან და სივრციდან გასასვლელი საშუალება									
სართულები	**დაკავებულობა და დაკავებულობის დატვირთვის ჯამური მაჩვენებელი**	**მოთხოვნილი გასასვლელების/გასასვლელთან მისადგომის რაოდენობა**	**გათვალისწინებული გასასვლელების/გასასვლელთან მისადგომის რაოდენობა და ტიპი**	**გასასვლელი საშუალებების სიგანე** (მეტრი)					
				გზა-კიბეები		**დერაფანი,**		**გასასვლელის გზა-კარი**	
				მოთხოვნილი	**გათვალისწინებული**	**მოთხოვნილი**	**გათვალისწინებული**	**მოთხოვნილი**	**გათვალისწინებული** (თავისუფალი)
+7.00 ნიშნულზე	საქმიანი ჯგუფი - სქ **დ.დ. 36**	**2**	**2**	**2**	**2**	**1,5**	**1,5**	**0,82**	**1,00**

განიავების მოთხოვნები		
დაკავებულობები/სივრცეები/გასასვლელი საშუალებები	**ბუნებრივი განიავება**	**ხელოვნური განიავება**
საქმიანი ჯგუფი სქ	არა	კი

წყალსადენი სისტემის ფიქსირებული მოწყობილობების რაოდენობა ცხრილი 1602.1-ის მიხედვით													
სართულები	**დაკავებულობა და დაკავებულობის დატვირთვის ჯამური მაჩვენებელი**	**ფიქსირებული მოწყობილობები** (ცალი)											
		უნიტაზი		**ტუალეტის ხელსაბანები**		**აბაზანა/შხაპი**		**სასმელი წყლის ფანტანი**		**სამომსახურეო ნიჟარა**		**სხვა** სამზარეულოს ნიჟარა სარეცხი მანწანის მისაერთებელი	
		მოთხოვნილი	გათვალის წინებული	მოთხოვნილი	გათვალის წინებული	მოთხოვნილი	გათვალის წინებული	მოთხოვნილი	გათვალის წინებული	მოთხოვნილი	გათვალის წინებული	მოთხოვნილი	გათვალის წინებული
+7.00 ნიშნულზე	საქმიანი ჯგუფი **დ.დ.36**	**2**	**4**	**2**	**4**	**-**	**-**	**1**	**1**	**1**	**1**	**-**	**-**

Fire extinguisher	ბქ‍ეტ‍ი ცეცხლსაქრობი
Fire hose	ხორტკნილი (ხრტკნ)
Emergency Voice/Alarm Communication System	ხანძარსაწინააღმდეგო ხმოვანი/სასიგნალო საკომუნიკაციო სისტემა
Fire Department Communication System	ხანძარსაწინააღმდეგო საკომუნიკაციო სისტემა
Two-Way Communication System	ორმხრივი საკომუნიკაციო სისტემა
Automatic Smoke Detector	ავტომატური კვამლგამოვლინების სენსორი
Smoke Alarm	კვამლსიგნალიზაციის ავტონომიური სენსორი
Sprinkler System	სპრინკლერული სისტემა
Alternative Automatic Fire-Extinguishing System	ალტერნატიული ავტომატური ცეცხლსაწინააღმდეგო სისტემა
Visual Fire Alarm	ხილული ხანძარსაწინააღმდეგო ხმოვანი სიგნალიზაცია
Manual Fire Alarm	ხელით ამოქმედებადი ხანძარსაწინააღმდეგო სიგნალიზაცია
Occupant Notification System	ადამიანების გაფრთხილების სისტემა
Fire Department Connector	ხანძარსაწინააღმდეგო მოწყობილობის შესაერთებელი
Fire Hydrant	ხანძარსაწინააღმდეგო ჰიდრანტი
Water dispenser	წყლის ფონტანი
ხანძარსაწინააღმდეგო სისტემის მართვის პანელი	
ავტომატური ხანძრის დეტექტორი	
ხანძარსაწინააღმდეგო ინსტრუმენტების კარადა	
ხანძრის ავარიული ღილაკი	

ხანძრის ავარიული ევაკუაციის მიმართულება	
ხანძრის ავარიული ევაკუაციის მიმართულება	
ხანძრის ავარიული ევაკუაციის მიმართულება	
ხანძრის ავარიული ევაკუაციის მიმართულება	

ხანძარსაწინააღმდეგო ინვენტარის ტიპი	ფერადი აღნიშვნა	RGB(57,57,56)	1131	0.05 მმ	40	0
ხანძარსაწინააღმდეგო ინვენტარი (წყლის)		RGB(136,135,134)	∞	1131	0.05 მმ	40	0
სახანძრო ჰიდრანტი		RGB(255,255,0)	1131	0.05 მმ	40	0
სახანძრო ინვენტარი (ხის)		RGB(255,0,0)	1131	0.05 მმ	40	0
სახანძრო ინვენტარი (ლითონის)		RGB(0,0,255)	1131	0.05 მმ	40	0
ხანძრის ავტომატური სიგნალიზაციის ხელსაწყო		RGB(94.8.56)	1131	0.05 მმ	40	0
სახანძრო ავტომატური წყალდენის სისტემა (ნაკადი)		RGB(160.32.240)	1131	0.05 მმ	40	0
სახანძრო ავტომატური სისტემა (ხის)		RGB(245.99.20)	1131	0.05 მმ	40	0
სახანძრო ავტომატური სისტემა (ლითონის)		RGB(72.12.187)	1131	0.05 მმ	40	0
ტუმბოები (ტუმბ)		RGB(34.139.34)	1131	0.05 მმ	40	0

ხანძარსაწინააღმდეგო ინვენტარის ტიპი	ფერადი აღნიშვნა	RGB(57,57,56)	1131	0.05 მმ	40	0
ხანძარსაწინააღმდეგო ინვენტარი (წყლის)		RGB(136,135,134)	∞	1131	0.05 მმ	40	0
სახანძრო ჰიდრანტი		RGB(255,255,0)	1131	0.05 მმ	40	0
სახანძრო ინვენტარი (ხის)		RGB(255,0,0)	1131	0.05 მმ	40	0
სახანძრო ინვენტარი (ლითონის)		RGB(0,0,255)	1131	0.05 მმ	40	0
ხანძრის ავტომატური სიგნალიზაციის ხელსაწყო (ნაკადი)		RGB(94.8.56)	1131	0.05 მმ	40	0
სახანძრო ავტომატური წყალდენის სისტემა (ხის)		RGB(160.32.240)	1131	0.05 მმ	40	0
სახანძრო ავტომატური სისტემა (ლითონის)		RGB(245.99.20)	1131	0.05 მმ	40	0
ტუმბოები (ტუმბ)		RGB(72.12.187)	1131	0.05 მმ	40	0
ტუმბოები (ტუმბ)		RGB(34.139.34)	1131	0.05 მმ	40	0

ხანძარსაწინააღმდეგო ინვენტარის ტიპი	ფერადი აღნიშვნა	RGB(57,57,56)	1131	0.05 მმ	40	0
ხანძარსაწინააღმდეგო ინვენტარი (წყლის)		RGB(136,135,134)	∞	1131	0.05 მმ	40	0
სახანძრო ჰიდრანტი		RGB(255,255,0)	1131	0.05 მმ	40	0
სახანძრო ინვენტარი (ხის)		RGB(255,0,0)	1131	0.05 მმ	40	0
სახანძრო ინვენტარი (ლითონის)		RGB(0,0,255)	1131	0.05 მმ	40	0
ხანძრის ავტომატური სიგნალიზაციის ხელსაწყო (ნაკადი)		RGB(94.8.56)	1131	0.05 მმ	40	0
სახანძრო ავტომატური წყალდენის სისტემა (ხის)		RGB(160.32.240)	1131	0.05 მმ	40	0
სახანძრო ავტომატური სისტემა (ლითონის)		RGB(245.99.20)	1131	0.05 მმ	40	0
ტუმბოები (ტუმბ)		RGB(72.12.187)	1131	0.05 მმ	40	0
ტუმბოები (ტუმბ)		RGB(34.139.34)	1131	0.05 მმ	40	0

ხანძარსაწინააღმდეგო ინვენტარის ტიპი

ფერადი აღნიშვნა

RGB(57,57,56)

1131

0.05 მმ

40

0

ხანძარსაწინააღმდეგო ინვენტარი (წყლის)

RGB(136,135,134)

∞

1131

0.05 მმ

40

0

სახანძრო ჰიდრანტი

RGB(255,255,0)

1131

0.05 მმ

40

0

სახანძრო ინვენტარი (ხის)

RGB(255,0,0)

1131

0.05 მმ

40

0

სახანძრო ინვენტარი (ლითონის)

RGB(0,0,255)

1131

0.05 მმ

40

0

ხანძრის ავტომატური სიგნალიზაციის ხელსაწყო (ნაკადი)

RGB(94.8.56)

1131

0.05 მმ

40

0

სახანძრო ავტომატური წყალდენის სისტემა (ხის)

RGB(160.32.240)

1131

0.05 მმ

40

0

სახანძრო ავტომატური სისტემა (ლითონის)

RGB(245.99.20)

1131

0.05 მმ

40

0

ტუმბოები (ტუმბ)

RGB(72.12.187)

1131

0.05 მმ

40

0

ტუმბოები (ტუმბ)

RGB(34.139.34)

1131

0.05 მმ

40

0

სანაპირო ზოლის ტექნიკური აღჭურვილობა

ხანძრის ავარიული ევაკუაციის მიმართულება

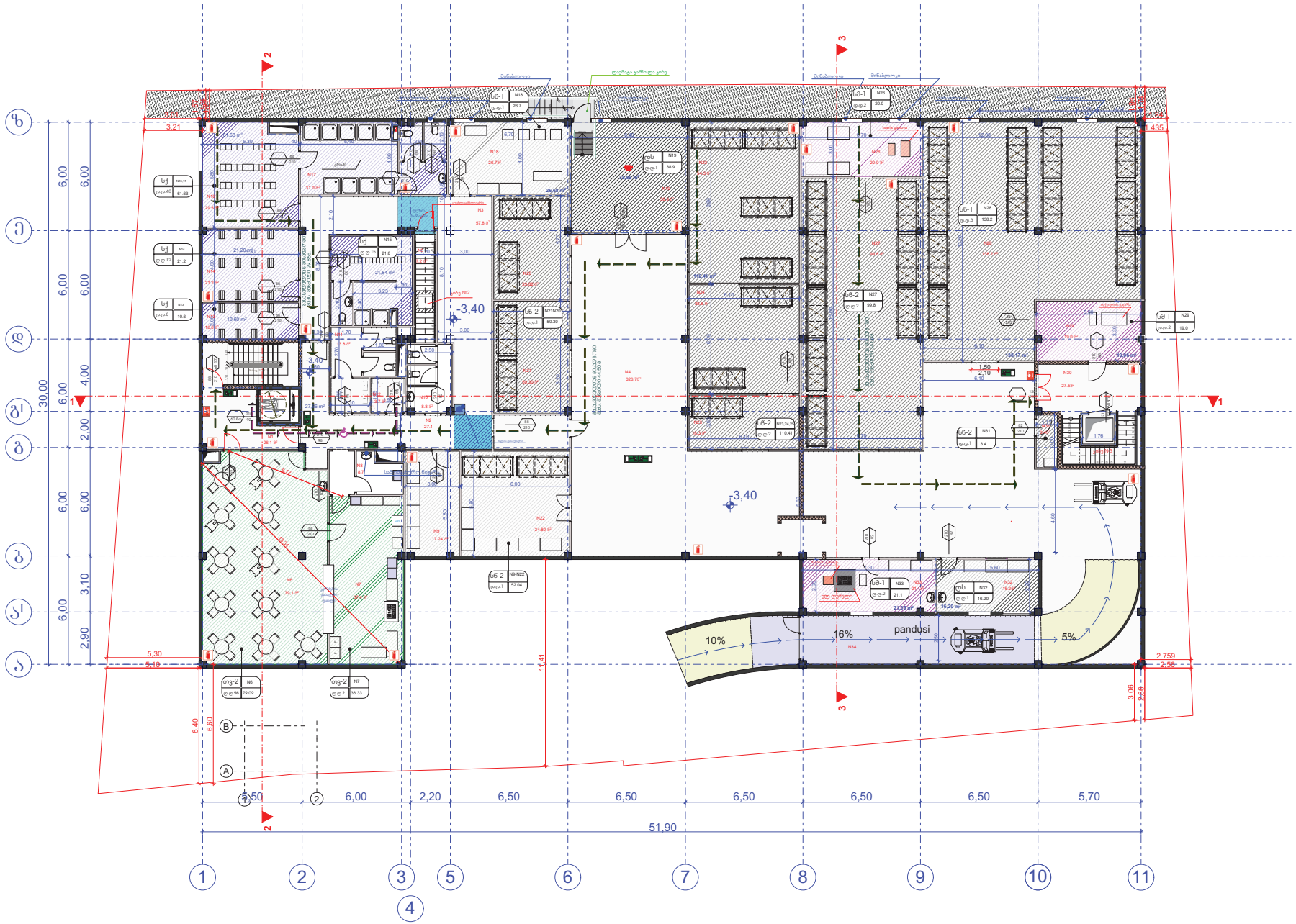

ფორმატი PAPER SIZE	ხელშეკრულება CONTRACT №	პროექტის № PROJECT №	ფაილის სახელი FILE NAME
A-2			ganqagma. dwg

LEGEND

+503.300 საპროექტო ნიშნული
505.780 არსებული ნიშნული
ჭრილების ხაზი
ღერძების ხაზი
ნიშნული ხაზი

ფასადის ძირითადი ასპექტი -3.40 ნიშნულიდან

1. კიბის უჯრედი N1 26.1 მ²
2. პრომენადის N1 27.1
3. პრომენადის N2 57.8 მ2
4. პრომენადის N3 (საფრენაზის საპირფარეშო) 326.7მ2
5. კიბის უჯრედი N2 (კიბისქვ) 7.2 მ2
6. სასადგომე/საავტომობილო ფარდახი. 79.1 მ2
7. სპორტდარბაზი 37.4 მ2
8. დაბრკოლებების ოთახი 8.7
9. სარეზერვო სარეზერვუარების საშენარნობა. 17.24 მ2
10. მაშინისტების WC 8.8 მ2
11. მაშინის WC 13.8 მ2
12. ობიექტის WC 3.7 მ2
13. მაშინისტების გაფრენების (მაიორ ტანსაცმელზე). 10.8 მ2
14. მაშინის გაფრენების (მაიორ ტანსაცმელზე). 21.2 მ2
15. მაშინისტების მანსარეების/მაშინაკის/WC (საავტომ ტანსაცმელზე). 21.8 მ2
16. მაშინის მანსარეები (საავტომ ტანსაცმელზე). 29.5 მ2
17. მაშინის საშინაკე/WC 21.6 მ2
18. სანიტარიების ტანსაცმელზე საბრძნებო-საარეშიო. 26.7მ2
19. სანაფარე პარკების და ტანსაცმის ოთახი 26.7მ2
20. ,,ჩანი ჯერჯერების (საავტომ ჯერჯერებზე, საარეშიო) 23.82 მ2
21.ჩანი ჯერჯერების (საავტომ ჯერჯერებზე, საარეშიო) 52.32 მ2
22. სანაუარეზე შენობი (ელექტრომომ.ჯიხი, მოგზები, ტრანზიტი). 34.80 მ2
23. არანორმირებული ჯერჯერების საარეშიო. 54.3 მ2
24. ტარიფის საარეშიო/მაიორის (-2; -8). 36
25. ტარიფის დანარჩენი ნაწილი საარეშიო/მაიორის (+2; +8). 18.3 მ2
26. შიშის. ჩაშენ. 20.0 მ2
27. შიშის საარეშიო. 59.8 მ2
28. შენობის საარეშიო. 138.2 მ2
29. შენობის ტანის. 19.0 მ2
30. კიბის უჯრედის (კიბისქვ) 27.5მ2
31. დაბრკოლე სიმაღლე 3.4მ2
32. დაბრკოლე სიმაღლე. 16.2მ2
33. ნიშნულის შენობანი და ფრანჩაიზი 21.1მ2 ოთახი.
34. პანდუსი

NOTES

1. ნახაზის ყოველი მოცემულება ზუსტადაა;
2. ნახაზის ყველა ელემენტი ფიქსირებულია ფირმისგან ზედა ნიშნულის ცვლილებას;
3. ფასადის კონსტრუქციის ცვლილებისთვის ვალდებულია ნიშნულის;

ექსპლიკაცია

EQSPLIKATION

საორიენტაციო სქემა

KEY PLAN

დამკვეთი CLIENT	შპს "ტრანზიტ ჯი.ეი.", კახეთის მთავრობის №1-60, ქ.წნორის 0800, ქ. პრ.4; ს/კ 12. ტელ: (+995) 5 55 643 030
პროექტი PROJECT	საავიაციო ბაზა, ფასადის ნახაზები , ტიპიური და მეტი ფასადის ნაწილი ზედა ნიშნულის ცვლილებით
მისამართი ADRESS	საქართველო, კახეთის მხარე, ლაგოდეხის მუნიციპალიტეტი, სოფელი ალა, ს/კ კოდი 01.72.14.014.888

თანამდებობა	გვარი	ხელმოწერა
შემსრულებელი:		
შემმოწმებელი:		
დამამტკიცებელი:		

პროექტის მთავარი არქიტექტორის ნებართვა პროექტის პროექტირებაზე

მასშტაბი SCALE	1:100	თარიღი DATE OF ISSUE

ნახაზის DRWG. საართველოს ბაზის-3.40 ნიშნულზე

სტადია STAGE	ინდექსი INDEX	ფურც. PAGES	

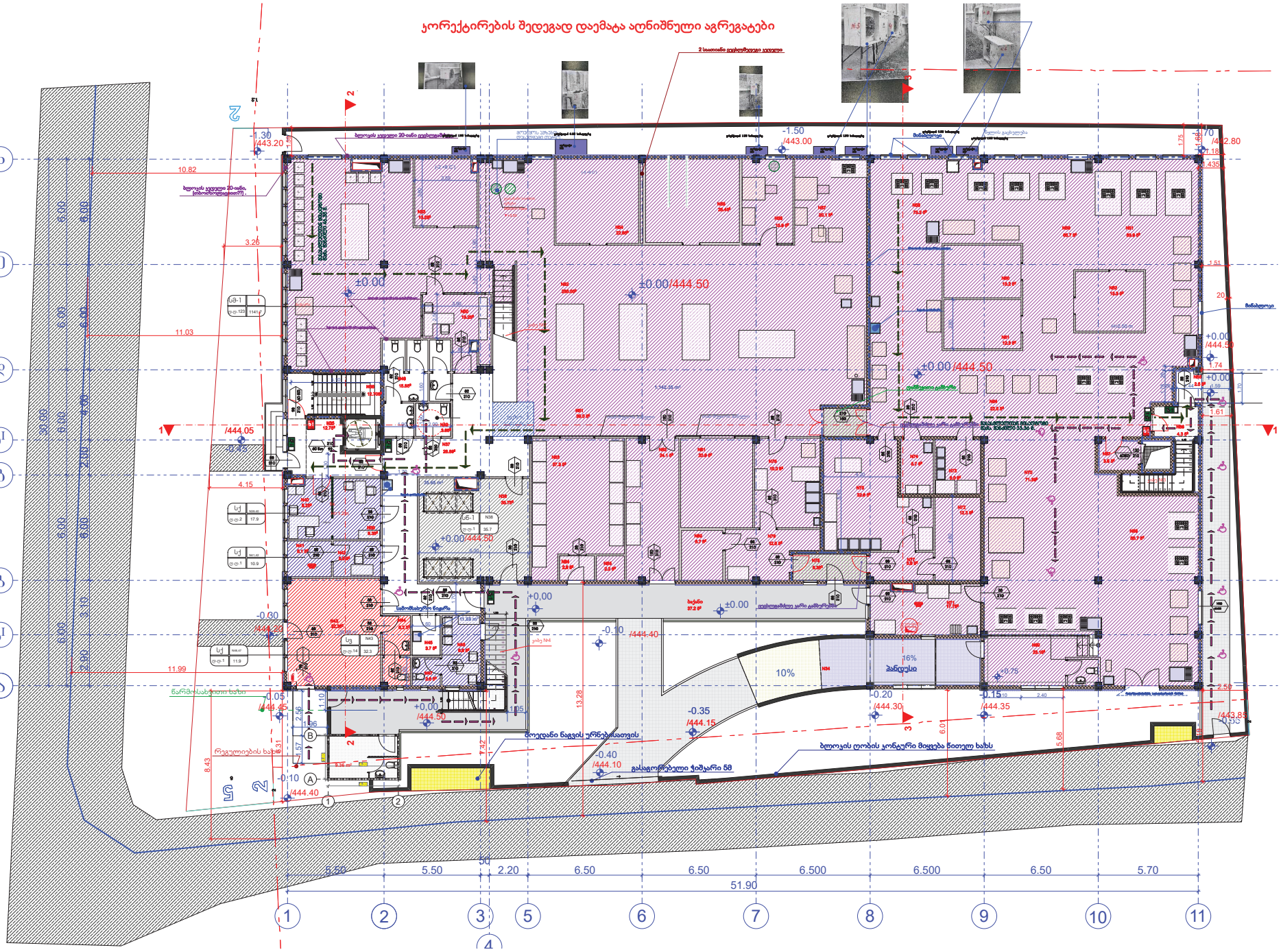
კორექტირების შედეგად დაემატა აღნიშნული აგრეგატები
2 საათიანი ელემენტით ასაღები
ზღუდის კედელი 20-იანი, (ბეტონისფილებიანი)
ზღუდის კედელი 20-იანი, (ბეტონისფილებით)
ბეტონის ზღუდე 20-იანი
ბეტონის ზღუდე 20-იანი
ბეტონის ზღუდე 20-იანი







დაემატება ის აგრეგატები რაც სურათზეა ალნიშნული

დაემატება ეს გამწოვი აგრეგატები

საგენერატორო გაყმებულია ალტერნატიული ყვების გამო

0.00 /444.50

+3.50

+3.50

+3.50

+2.50

+503.300 სამრეპაჟო ნიშნული

505.780 არსებული ნიშნული

ზრდილის ხაზი

ღერძის ხაზი

ნიშნული ხაზი

გვერდის ექსპლიკაცია +3.50 ნიშნულზე

85. ქიმის ჭურჭელი №5 (ქიმა №1) -12.90$^{მ^2}$
86. კერიოლეი №7 -31.60$^{მ^2}$

(ბინა)

87. შემხედრების ოთახი -53.18$^{მ^2}$
88. სამზარეულო -10.00$^{მ^2}$
89. ბარ ქიმა -19.10$^{მ^2}$
90. დამხმარე სამოსის -5.30$^{მ^2}$
91. WC/სამზარეულო -10.78$^{მ^2}$
92.საძინებელ -25.46$^{მ^2}$
93. მოსაცდელების ოთახი -18.96$^{მ^2}$
94. მოსაცდელების ოთახი -25.86$^{მ^2}$
95. ანბანი (სასტუმრო ოთახის) -4.28$^{მ^2}$
96. ანბანი (ოფისის) -3.06$^{მ^2}$
97. ანბანი (ოფისის) -3.06$^{მ^2}$
98. ტერასა - 488.96$^{მ^2}$
(აბარემატების ბანალების ადგილი)

(ოფისი)

99. ბუღალტერი - 7.68$^{მ^2}$
100. WC - 10.68$^{მ^2}$
101. ბუღალტრის დამხმარე - 8.68$^{მ^2}$
102. ლაბორატორია - 15.18$^{მ^2}$
103. მორქმევრის მოსადელ - 20.49$^{მ^2}$
104. მისაღები ოთახი - 44.68$^{მ^2}$
105. შიდა ანბანი აეროზის დასაღებად - 6
106. მორქმევრის მოსახვედრელი ოთახიზანაღრებისა ნიშა - 10.48$^{მ^2}$
107. მორქმევრის WC - 5.48$^{მ^2}$
108. ანბანი (ოფისის) - 4.26$^{მ^2}$
109. ანბანი (ოფისის) - 4.58$^{მ^2}$

NOTES

EQSPLIKATION

KEY PLAN

CLIENT

PROJECT

ADRESS

ავტორი

შემოწმება

დამტკიცება

SCALE 1:100

DATE OF ISSUE

DRWG. სართულის გეგმა +3.50 ნიშნულზე

STAGE

INDEX

PAGES

საპროექტო გეგმა

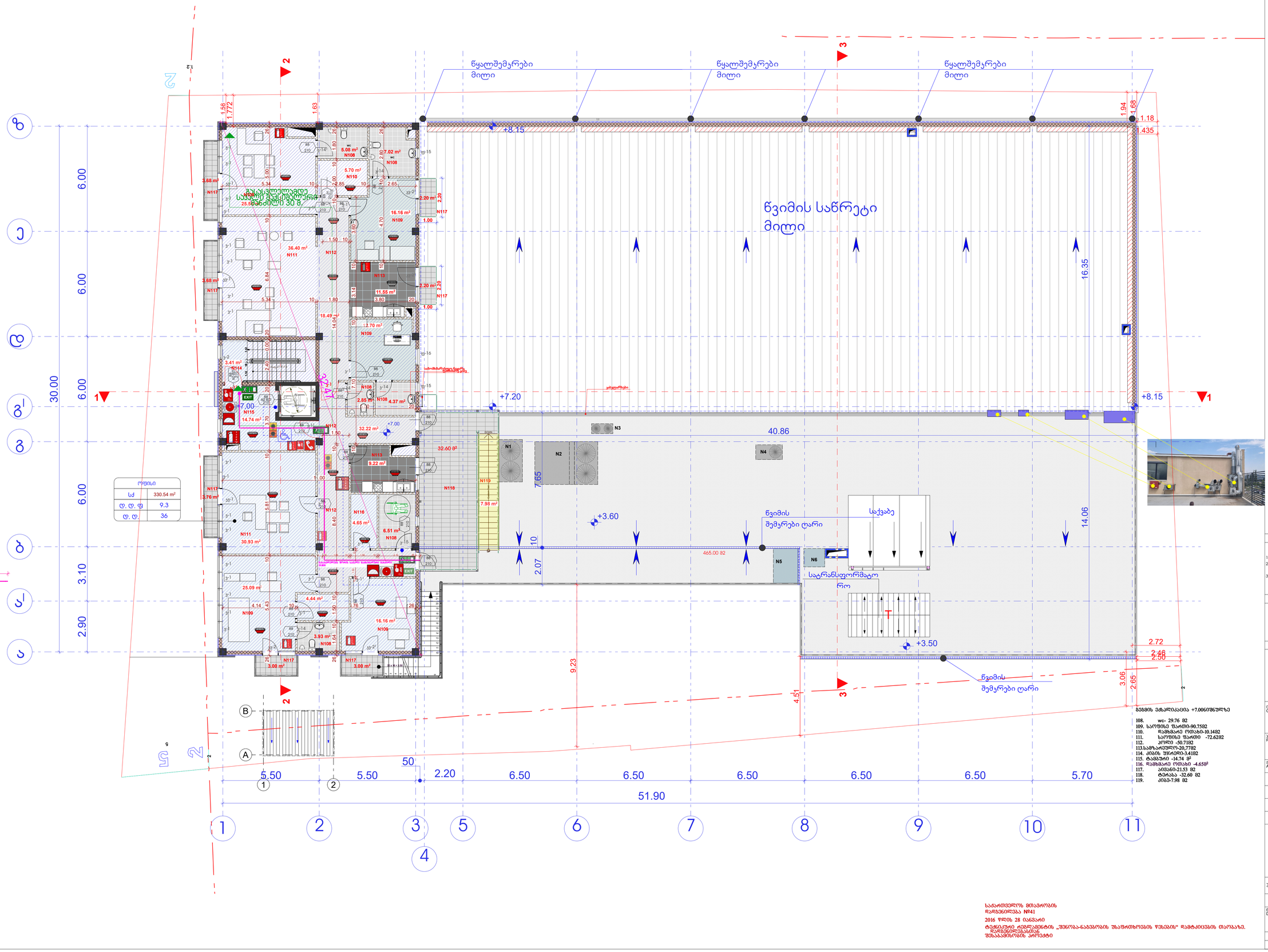

ლეგენდა

+503.300 საპროექტო ნიშნული

505.780 არსებული ნიშნული

ჭრილის ხაზი

ღერძის ხაზი

ნიშნული ხაზი

შენიშვნები

1. ნახაზზე ზომები მოყვანილია მმ-ში;
2. ნახაზზე ყველა ცვლილება მშენებლობისას შეთანხმებული უნდა იქნეს პროექტის ავტორებთან;
3. ფერადში პროექტირებით აბარიდან უკვე ნაგები ნაწილი;

ექსპლიკაცია

სიტუაციური სქემა

KEY PLAN

დამკვეთი CLIENT: შპს "კონდი" ID ნომერი 404497914

პროექტი PROJECT: სპორტდარბაზი, მაღაზია,სპაცხრილი , ოფისი და მათი ფუნქციონირების უზრუნველსაყოფი დამხმარე ფარილები"

მისამართი ADRESS: საქართველო, ქ.თბილისი,კახეთის ავტომაგისტრალის ნაკვეთი ს.ა. ჯორჯიაშვილის ქუჩა 1, ნაკვეთი 01.72.14.014(888)

თანამდებობა	გვარი	ხელმოწერა
მეპასუხე:	ა. ჯაბიაშვილი	
მეკმოწყე:		
დაამტკიცა:		

პროექტის მეთვალყურეობა , მშენებლობის ნებართვა

მასშტაბი SCALE	1:100	თარიღი DATE OF ISSUE
ნახაზი DRWG.	გეგმა +7.00 ნიშნულზე	

სტადია STAGE	ინდექსი INDEX	ფურც. PAGES
სამშენებლო ნებართვა		

გეგმის ექსპლიკაცია +7.00ნიშნულზე

108.	wc-	29.76 მ2
109.	საუზმის ზარი0-90.7592	
110.	დამხმარე ოთახი0-10.1492	
111.	საუზმის ზარი0	-72.6282
112.	კორე	-50.7182
113.	საველაპარეული-20,7782	
114.	კიბის შურაკი0-3.4182	
115.	ტამბური0	-14.74 მ²
116.	დამხმარე ოთახი0	-4.65მ²
117.	კიბა60-21.53	მ2
118.	ტერასა	-32.60 მ2
119.	კიბა0-7.98	მ2

საქართველოს მთავრობის დადგენილება №941

2016 წლის 28 იანვარი

ტექნიკურ რეგლამენტის „შენობა-ნაგებობის უსაფრთხოების წესების“ დამტკიცების თაობაზე. დადგენილებასთან შესაბამისობის პორტფატი

ფორმატი PAPER SIZE	ხელშეკრულების № CONTRACT №	პროექტის № PROJECT №	ფაილის სახელი FILE NAME
A-1			gengegma. dwg

პირობითი აღნიშვნები	LEGEND
+503.300	საპროექტო ნიშნული
505.780	არსებული ნიშნული
	ჭრილის ხაზი
	ღერძის ხაზი
	ნიშნული ხაზი

წვიმის საწრეტი მილი

წყალშემკრები მილი

წყალშემკრები მილი

წყალშემკრები მილი

წვიმის საწრეტი მილი

+8.15

+10,50

+10,50

+7.20

+11,30

+10.50

+3.60

+10.50

+3.50

+8.15

42.02 მ²

N1

N2

N3

N4

N5

N6

წვიმის შემკრები ღარი

საქვაბე

სატრანსფორმატორო

წვიმის შემკრები ღარი

40.95

11.00

30

30

16.35

7.65

10

2.07

9.23

4.51

3.06

2.72

2.50

1.94

1.68

1.18

1.435

1.51

1.77

2.91

3.21

5.01

5.31

6.31

6.31

30.00

6.00

6.00

6.00

3.10

2.90

5.50

5.50

2.20

6.50

6.50

6.50

6.50

6.50

5.70

50

51.90

1

2

3

4

5

6

7

8

9

10

11

A

B

ზ

ე

დ

გ1

გ

ბ

ა

1:2

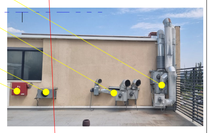

შენიშვნები NOTES

1. ნახაზზე ზომები მოყვანილია მმ-ებში;
2. ნახაზზე ყველა ცვლილება მშენებლობისას შეთანხმებული უნდა იქნეს პროექტის ავტორებთან;
3. ფერდების პორტალებით აწყობამდე აკრძალულ იქნა ვარონკის;

ექსპლიკაცია EQSPLIKATION

სიბრტყითი სქემა KEY PLAN

დამკვეთი CLIENT: შპს "პორდი" ID ნომერი 404497914

პროექტი PROJECT: საკონდიციონერო, მაღაზია-სახლობა , ოფისი და მათი ფუნქციონირების უზრუნველსაყოფი დამხმარე ფართები

მისამართი ADRESS: საქართველო, ქ.თბილისი,საბურთალოს ნაწილი(ვაკის ტერიტორია სკ. კოდი (01.72.14.014/888)

თანამდებობა	გვარი	ხელმოწერა
შეასრულა:	თ.ჯაფარიძე	
შეამოწმა:		
დაამტკიცა:		

პროექტის შეთანხმება , მშენებლობის ნებართვა

მასშტაბი SCALE	1:100	თარიღი DATE OF ISSUE	
ნახაზის DRWG.	სანერვიწის გეგმა		
სტადია STAGE		ინდექსი INDEX	ფურც. PAGES

საპროექტო გეგმა

ფორმატის PAPER SIZE	ხელშეკრულების № CONTRACT №	პროექტის № PROJECT №	ფაილის სახელი FILE NAME
A-1			gengegma. dwg

პირობითი აღნიშვნები — **LEGEND**

+503.300 საპროექტო ნიშნული
505.780 არსებული ნიშნული
ჭრილის ხაზი
ღერძის ხაზი
ნიშნული ხაზი

წყალშემკრები მილი
წყალშემკრები მილი
წყალშემკრები მილი
წვიმის საწრეტი მილი
წვიმის შემკრები ღარი
საქვაბე
სატრანსფორმატორო
წვიმის შემკრები ღარი
+8.15
+7.20
+7.00
+3.60
+3.50
+8.15
40.86
465.00 მ2
16.35
14.06
9.23
7.65
2.07
1.94
1.68
1.18
1.435
2.72
2.46
2.50
3.06
2.65
6.00
6.00
6.00
3.10
2.90
30.00
5.50
5.50
2.20
6.50
6.50
6.50
6.50
6.50
5.70
51.90
50
N1
N2
N3
N4
N5
N6
N108
N109
N110
N111
N112
N113
N114
N115
N116
N117
N118
N119
5.08 m²
7.02 m²
5.70 m²
25.56 m²
36.40 m²
18.69 m²
12.70 m²
3.41 m²
14.74 m²
2.85 m²
4.37 m²
9.22 m²
32.60 მ²
7.98 m²
4.63 m²
4.51 m²
30.93 m²
25.09 m²
4.44 m²
16.16 m²
3.93 m²
3.68 m²
2.20 m²
1.00
3.00 m²

გეგმის ნიშნულებია +7.00მეტრზე

108. ფარ- 29.76 მ2
109. საერთაშ ფართი0-90.75მ2
110. ფარმაცარ ოთახის0-10.14მ2
111. საერთაშ ფართი -72.62მ2
112. კორი -50.71მ2
113.პარმაცარტერი0-20.77მ2
114. კიბის შიგნითი0-3.41მ2
115. ტამბური -14.74 მ2
116. ფარმაცარ ოთახი0 -4.65მ2
117. კიბის0-21.53 მ2
118. ტერასა -32.60 მ2
119. კიბე0-7.98 მ2

შენიშვნები	**NOTES**

1. ნახაზზე ზომები მოცემულია მმ-ში;
2. ნახაზზე ყველა ცვლილება შეთანხმებულ იქნას მთავარ ინჟინერთან;
3. ფურცლის ორივე მხარეზე;

ექსპლიკაცია	**EQSPLIKATION**

საორიენტაციო სქემა	**KEY PLAN**

დამკვეთი CLIENT	შპს "ჯონდო" ID ნომერი 404497914
პროექტი PROJECT,	საცოფთებარო, მულტიფუნქციური , ოფისი და მეთი ფუნქციონირების ზონებისაგან შემდგარი შენობა ფერიეთში
მისამართი ADRESS	საქართველო, ქ.ფოთის მუნიციპალიტეტი, სოფელ ფერიეთის სა. ჯოლი 01.72.14.014/888)

თანამდებობა	გვარი	ხელმოწერა
შეასრულა:	თ.ბადრიშვილი	
შეამოწმა:		
დაამტკიცა:		

პროექტის შეთანხმება , მშენებლობის ნებართვა

მასშტაბი SCALE	1:100	თარიღი DATE OF ISSUE	

ნახაზის DRWG. გეგმა +7.00 ნიშნულზე მშმ პირთა მისაწვდომობა

სტადია STAGE	ინდექსი INDEX	ფურც. PAGES
პასპორტი		

ბორდიურის პანდუსი მ.1:25

გარე ტერიტორიის მოწყობის დროს გათვალისწინებული
იქნას ბორდიულის პანდუსების სწორად მოწყობის ნორმები.

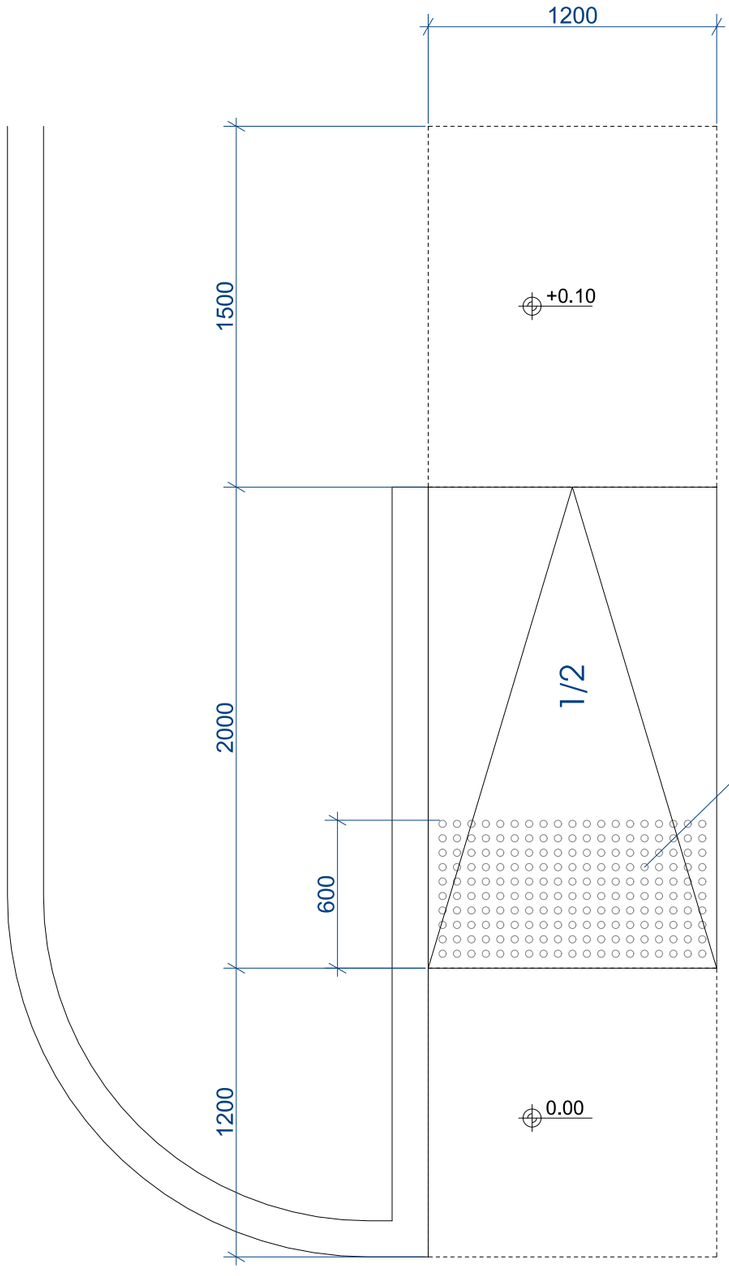

ამოცნობადი გამაფრთხილებელის დეტალიზაცია

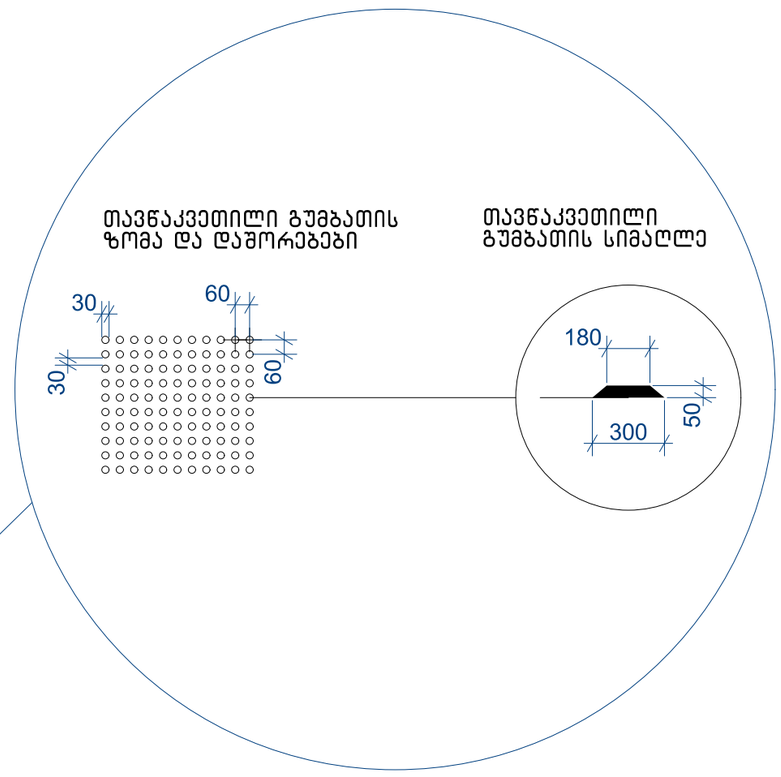

შენიშვნები:

- პანდუსების და ბაქნების ზედაპირი იქნება მდგრადი, მყარი და არასრიალა.
- პანდუსების სახელურები არ იტრიალებს მათი ბუდეების საზღვრებში.
- სახელურები და ნებისმიერი კედელი ან მათ მომიჯნავედ მდებარე სხვა ზედაპირი არ შეიცავს ბასრ ან უხეშ ელემენტებს.
- შენობის გარეთ მდებარე პანდუსები ისე დაგეგმარდება, რომ სავალ ზედაპირზე წყალი არ დაგროვდება.
- პანდუსის და ბაქნების განივი კვეთის დახრა არ აღემატება 1/48-ს. ამოცნობადი გამაფრთხილებლების ზედაპირები ვიზუალურად უნდა განსხვავდებოდეს მომიჯნავე ზედაპირებისგან და უნდა იყოს ღია ფერზე მუქი ან მუქ ფერზე ღია.
- გამაფრთხილებლებს უნდა ჰქონდეს თავწაკვეთილი გუმბათის ფორმა და უნდა შეესაბამებოდეს შემდეგ მოთხოვნებს:
- თავწაკვეთილი გუმბათები კვადრატული ბადის სახით უნდა იყოს დალაგებული.
- თავწაკვეთილი გუმთათების ფუძის დიამეტრი უნდა იყოს,არაუმცირეს 23 მმ და, არაუმეტეს, 36 მმ, ხოლო წვეროს დიამეტრი ფუძი დიამეტრის, არაუმცირეს 50% და,არაუმეტეს, 65%.
- თავწაკვეთილი გუმბათების სიმაღლე უნდა იყოს 5,0 მმ.
- თავწაკვეთილი გუმბათების ცენტრიდან ცენტრამდე დაშორება უნდა იყოს, არაუმცირეს, 40 მმ და, არაუმეტეს, 60 მმ, ხოლო ფუძიდან ფუძემდე დაშორება, არაუმცირეს, 16,5 მმ დაფაზე ყველაზე ახლოს მდებარე გუმბათებს შორის გაზომვისას.
- თავწაკვეთილი გუმბათები კვადრატული ბადის სახით უნდა იყოს დალაგებული.

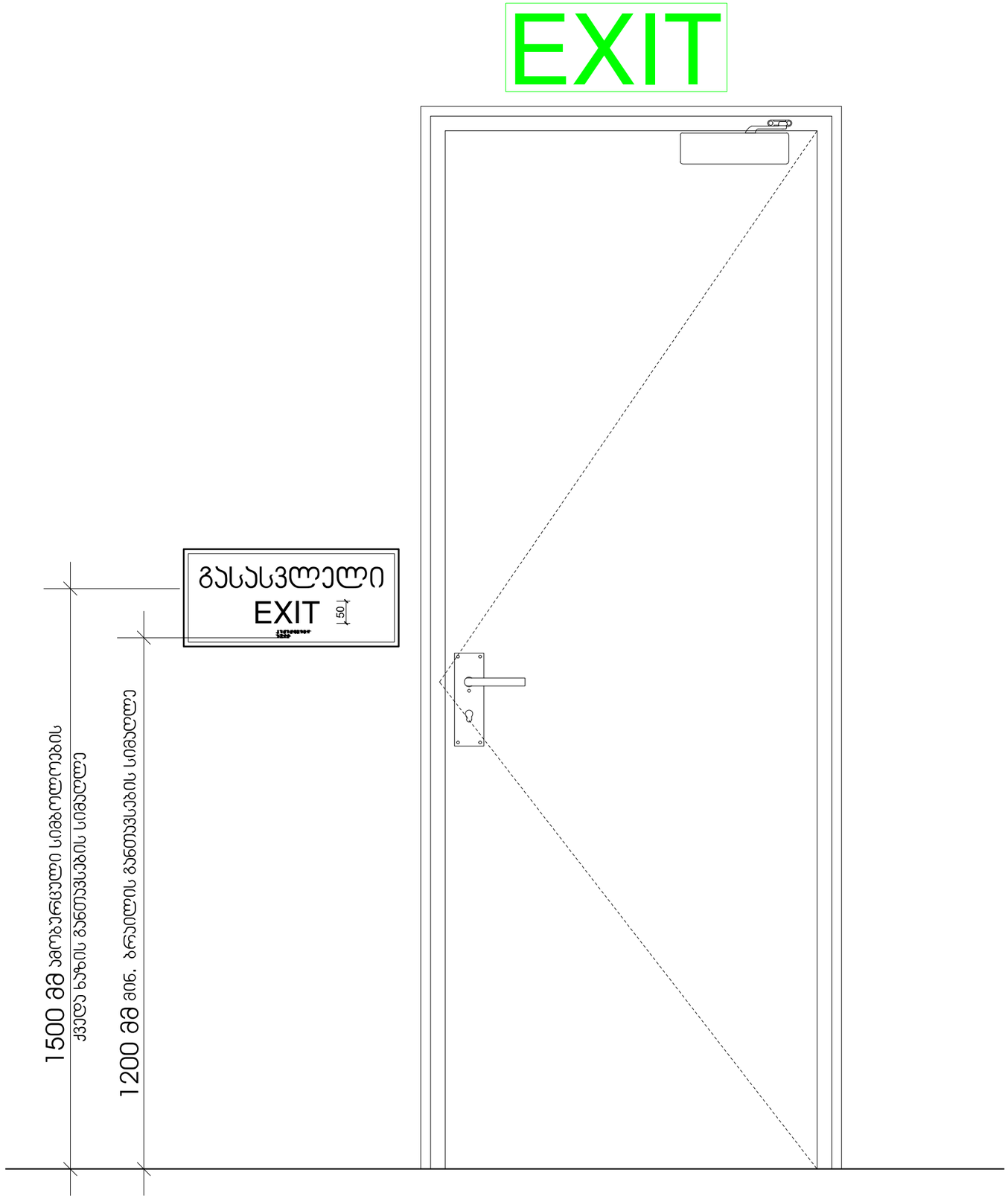
EXIT
გასასვლელი
EXIT
150
1500 მმ ამოზარდული სიმაღლეების ქვედა ხაზის განთავსების სიმაღლე
1200 მმ მინ. ბრაილის განთავსების სიმაღლე

იატაკის ზედაპირში გამავალი ღიობები
დონის შვეული ცვლილება და მათი დეტალიზაცია

სურ.302.2
დონის შვეული ცვლილება



სურ.303.2
ხალიჩა იატაკის ზედაპირებზე

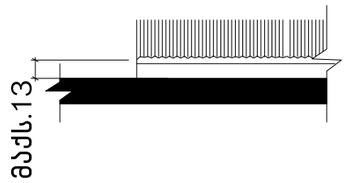

სურ.302.3
იატაკის ზედაპირში გამავალი ღიობები

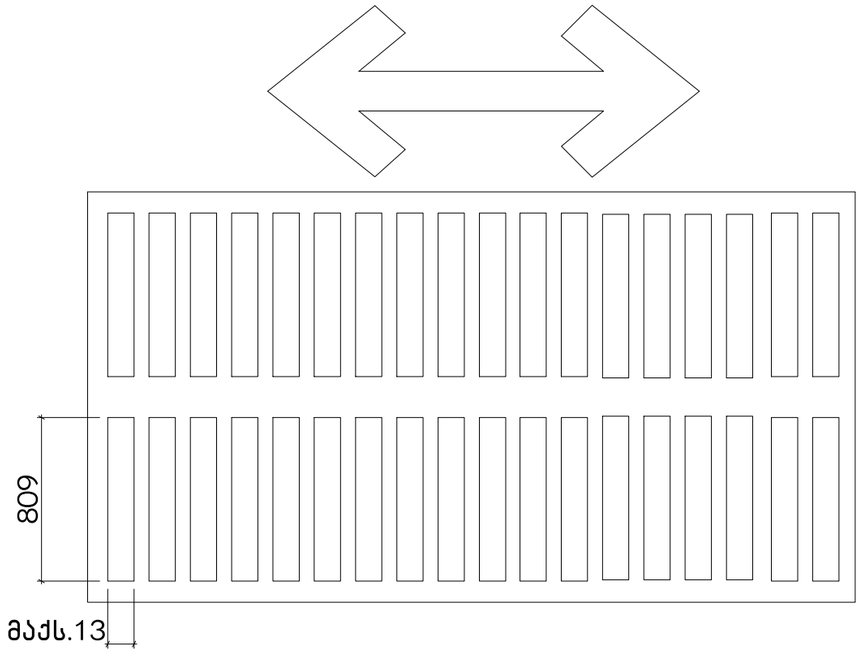

შენიშვნა:
. ხალიჩა იატაკის ზედაპირებზე
302.3 ღიობები. იატაკის ზედაპირებში გამავალი ღიობები ისეთი ზომის უნდა იყოს, რომ მათში არ გაეტიოს 13 მმ დიამეტრის სფერო, გარდა 407.4.3, 408.4.3, 409.4.3, 410.4, და 805.10 ქვეთავებში დაშვებული შემთხვევებისა. წაგრძელებული ღიობები ისე უნდა განთავსდეს, რომ გრძელი მხარე ძირითადი სავალი მიმართულების პერპენდიკულარული იყოს.

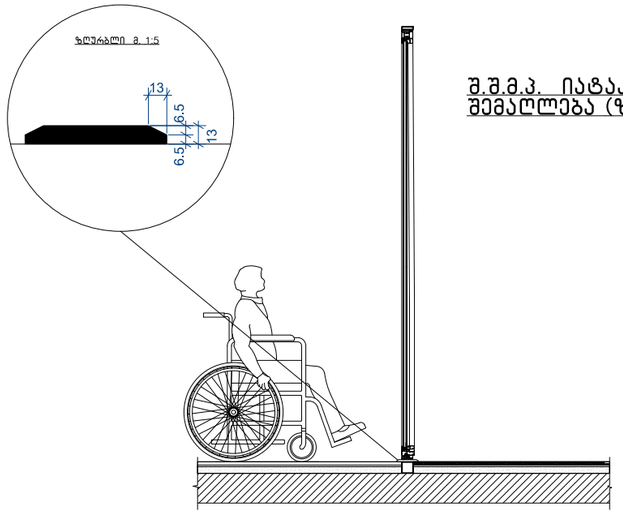

შ.შ.მ.პ. იატაკის შვეული შემაღლებაა (ზღურბლი)

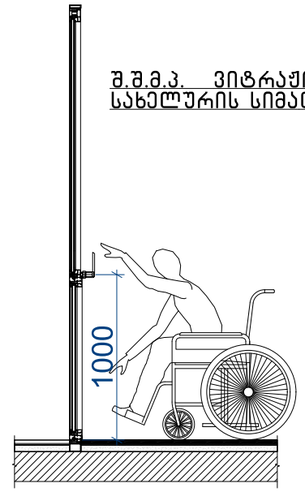

შ.შ.მ.პ. ვიტრაჟის სახელურის სიმაღლე

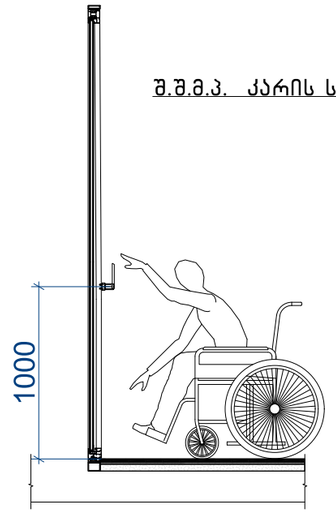

შ.შ.მ.პ. კარის სახელურის სიმაღლე

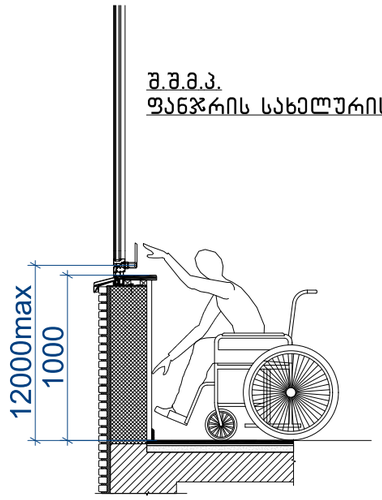

შ.შ.მ.პ.
ფანჯრის სახელურის სიმაღლე

შენიშვნა:

- იტაკის ზედაპირები მოეწყობა ისე, რომ იქნება მდგრადი, მყარი და არასრიალა 302 ქვეთავის შესაბამისად
- იატაკის ზედაპიზე დონის შეცვა უნდა მოხდეს 303-ე ქვეთავის შესაბამისად.
- როდესაც ელემენტის ქვემოთ არსებული სივრცე მიჩნეულია ელემენტთან მდებარე იატაკის თავისუფალი სივრცის, ელემენტთან არსებული თავისუფალი სივრცის ან მოსატრიალებელი სივრცის ნაწილად, სივრცე უნდა შეესაბამებოდეს 306-ე ქვეთავს. ელემენტის ქვემოთ დასაშვებია დამატებითი სივრცე მუხლის სიმაღლემდე და ფეხის ფალანგისთვის.
- მიწვდომის დიაპაზონი უნდა შეესაბამებოდეს 308-ე ქვეთავს.

ნიშანი ამობურცული სიმბოლოებით და ბრაილით გზა-ჯიბის შესასვლელთან და გარეთ გამავალ ყველა კართან

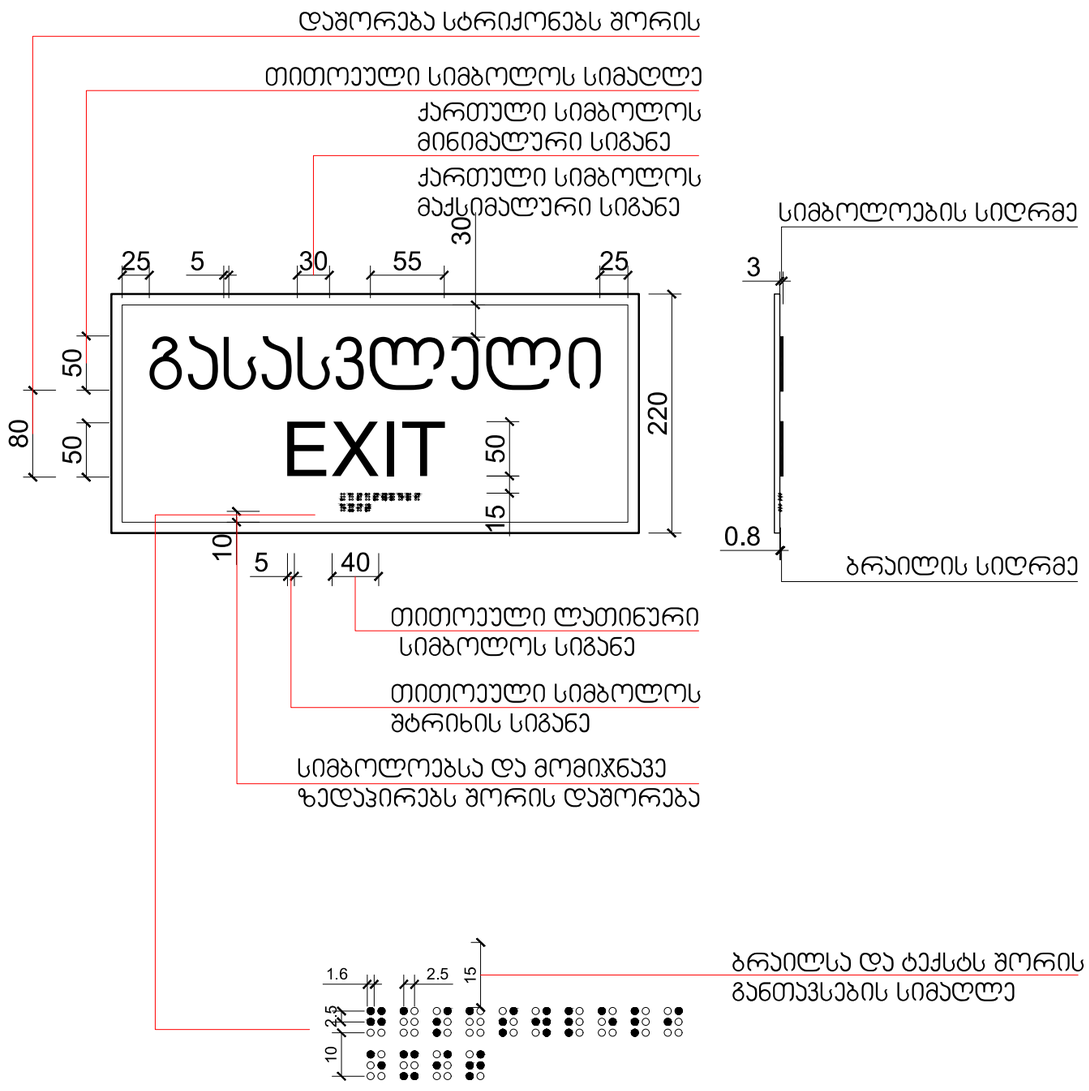

გასასვლელის განათებული ნიშანი

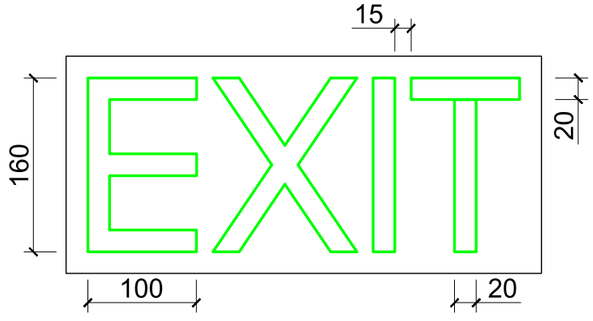

ცხრილი 407.4.7.1.3 - სამართავი ღილაკის ამოცნობა

სამართავი ღილაკის ტიპი	ამობურცული ნიშანი	ბრაილის შეტყობინება	თანაფარდობა (გახსნილი რკალები აღნიშნავს გამოუყენებელ წერტილებს ბრაილის თითოეულ უჯრაში)
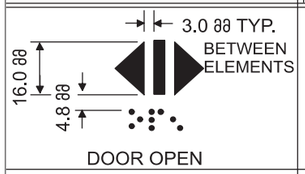 DOOR OPEN		 op“en”	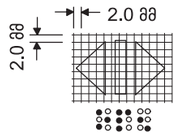
 REAR/SIDE DOOR OPEN		 op“en”	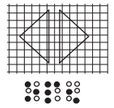
 DOOR CLOSE		 close	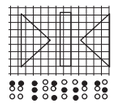
 REAR/SIDE DOOR CLOSE		 close	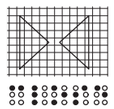
 MAIN		 ma“in”	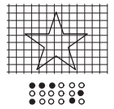
 ALARM		 al“ar”m	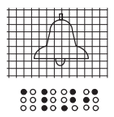
 PHONE		 ph“one”	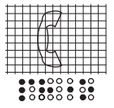
 EMERGENCY STOP (WHEN PROVIDED) X on face of octagon is not required to be tactile		 “st”op	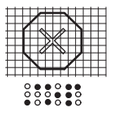

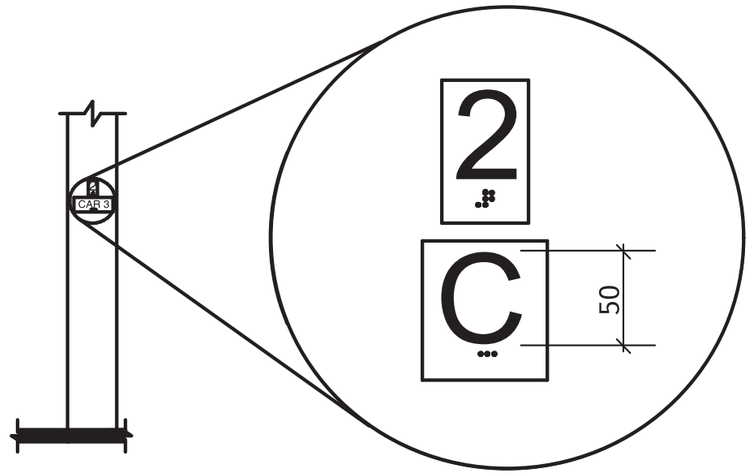

სურ. 407.2.3.2
სართულის მიმთითებელ ეკრანიანი ლიფტების აღმნიშვნელები

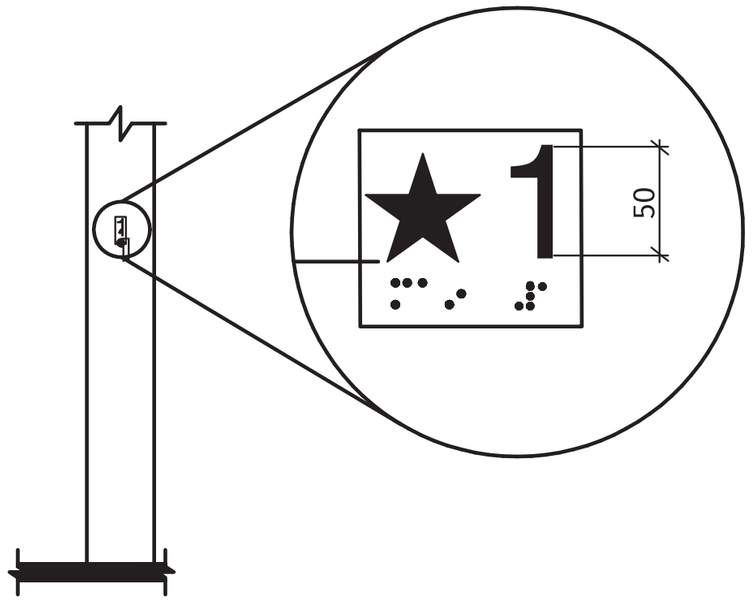

სურ. 407.2.3.1
სართულის აღნიშვნა

შენიშვნები:
შენობაში გამოყენებულია 407-ე ქვეთავის შესაბამისი ლიფტი.
*ლიფტი შესაბამისობაში იქნება ASME A17.1/CSA B44 სტანდარტთან
*ლიფტის გამოსაძახებელი ღილაკები და კლავიშები შესაბამისობაში იქნება 407.2.1 ქვეთავთან
*ფოიეს სიგნალები შესაბამისობაში იქნება 407.2.2 ქვეთავთან
*ლიფტის შახტებთან განთავსებული ნიშნები შესაბამისობაში იქნება 407.2.3 ქვეთავთან
*ლიფტის კაბინის ბალანსირება შესაბამისობაში იქნება 407.4.4 -ე ქვეთავთან
*ლიფტის კაბინის განათება შესაბამისობაში იქნება 407.4.5-ე ქვეთავთან
*ლიფტის კაბინის სამართავები შესაბამისობაში იქნება 407.4.6-ე ქვეთავთან მართვის პანელები ანთავსდება გვერდითა კედლის ცენტრში
*კაბინის სამართავების აღნიშვნები და მითითებები შესაბამისობაში იქნება 407.4.7 -ე ქვეთავთან
*კაბინაში მოეწყობა 407.4.10-ე ქვეთავის შესაბამისი საავარიო სიგნალიზაციის მექანიზმები.

საპროექტო ლიფტი და მისი გაბარიტული ზომები მ1:50

ჭრილი 1-1

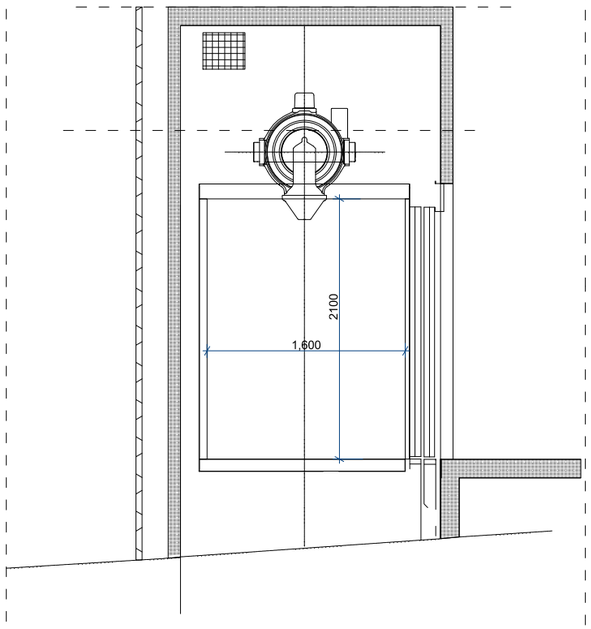

ლიფტის ღილული სიგნალების სიმაღლე
სურ.407.2.2.2(ა)

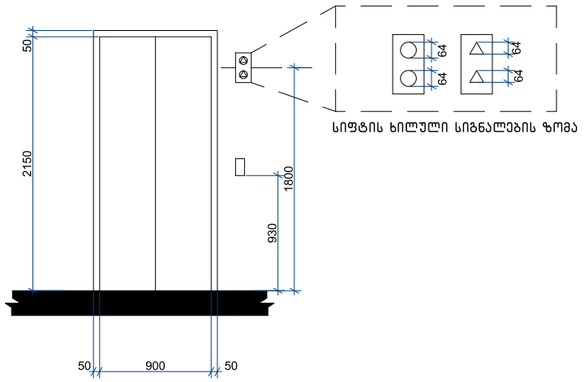

გეგმა მისაწვდომი სვლაგეზი სურ.407.4.1.(გ)
ლიფტის კაბინის გაბარიტები 1.600X1.438

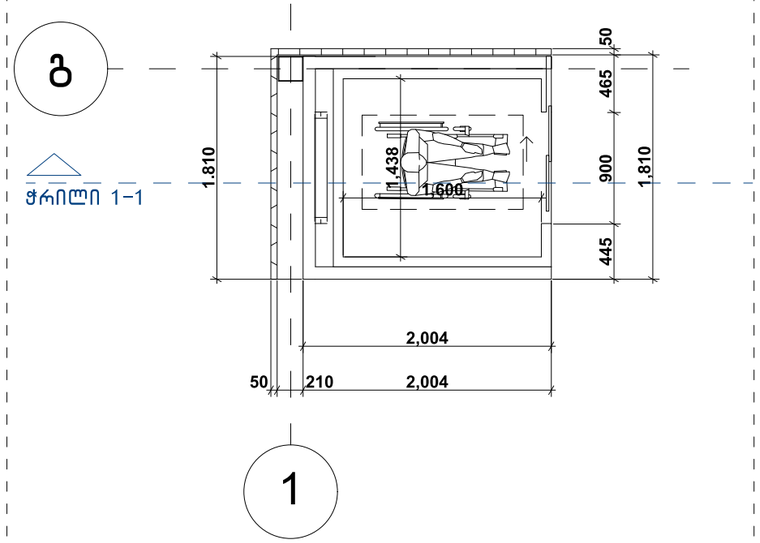

ბრაილის ზომები სურ.703.4.3
ბრაილის გაზომვა

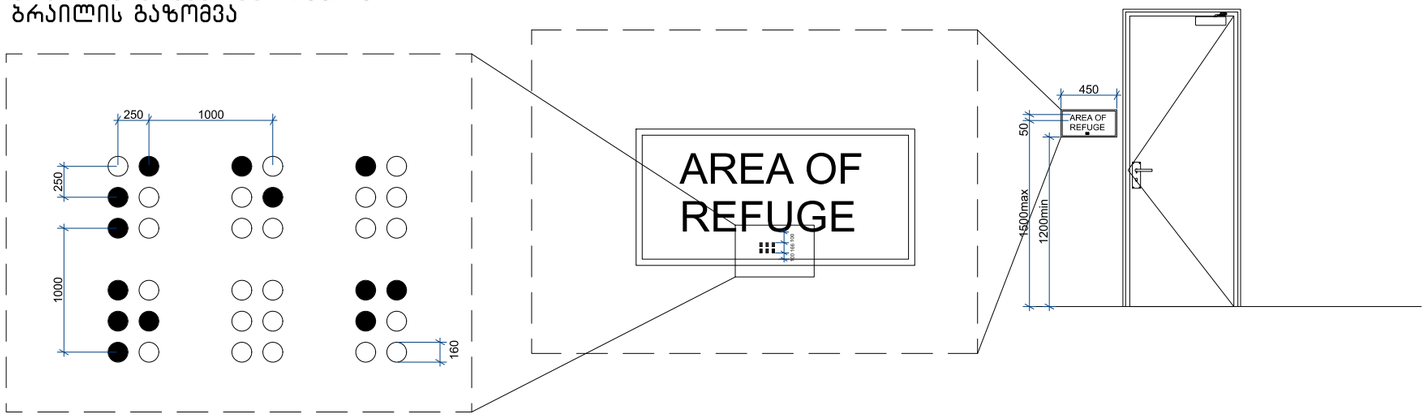

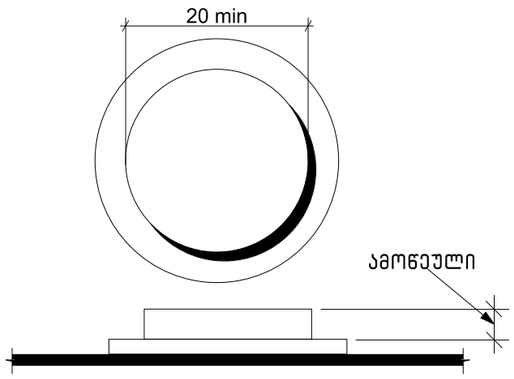

სურ 407.4.6.2
კაბინი სამართავი ღილაკი

შეიშვნა : შენობაში გამოყენებულია 407-ე ქვეთავის შესაბამისი ლიფტი.

*ლიფტი შესაბამისობაში იქნება ASME A17.1/CSA B44 სტანდარტთან
*ლიფტის გამოსაძახებელი ღილაკები და კლავიშები შესაბამისობაში იქნება 407.2.1 ქვეთავთან
*ფოიეს სიგნალები შესაბამისობაში იქნება 407.2.2 ქვეთავთან
*ლიფტის შახტებთან განთავსებული ნიშნები შესაბამისობაში იქნება 407.2.3 ქვეთავთან
*ლიფტის კაბინის ბალანსირება შესაბამისობაში იქნება 407.4.4 -ე ქვეთავთან
*ლიფტის კაბინის განათება შესაბამისობაში იქნება 407.4.5-ე ქვეთავთან
*ლიფტის კაბინის სამართავები შესაბამისობაში იქნება 407.4.6-ე ქვეთავთანმართვის პანელები ანთავსდება გვერდითა კედლის ცენტრში
*კაბინის სამართავების აღნიშვნები და მითითებები შესაბამისობაში იქნება 407.4.7 -ე ქვეთავთან
*კაბინაში მოეწყობა 407.4.10-ე ქვეთავის შესაბამისი საავარიო სიგნალიზაციის მექანიზმები.

მისაწდომი ტუალეტის დეტალიზაცია მ.1:50

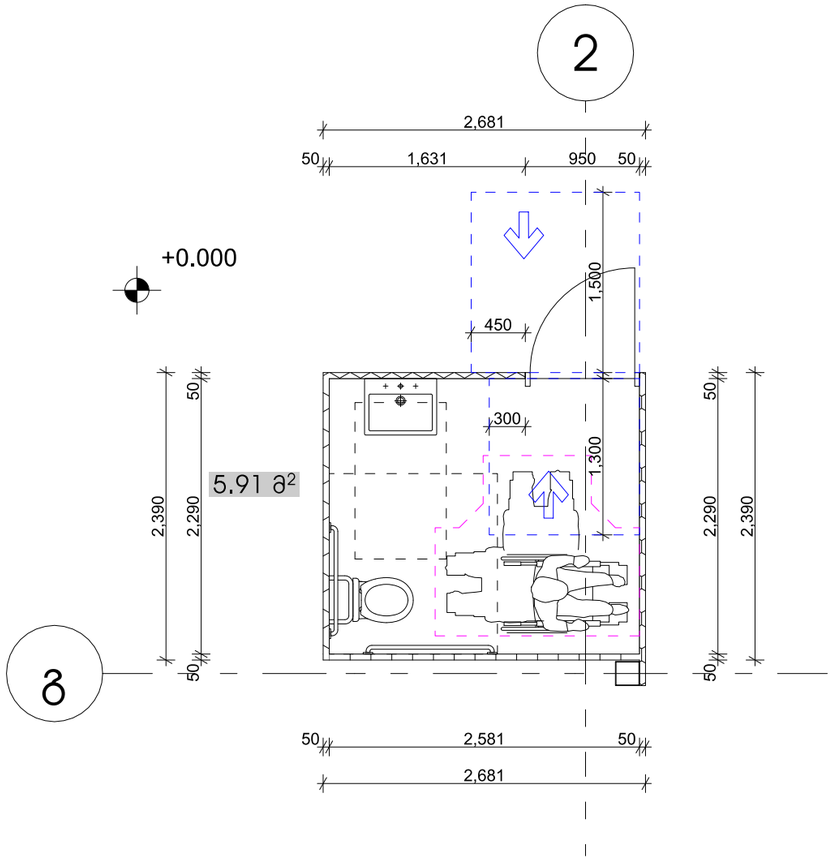

უნიტაზის და ხელმოსაჭიდი ძელების მდებარეობა

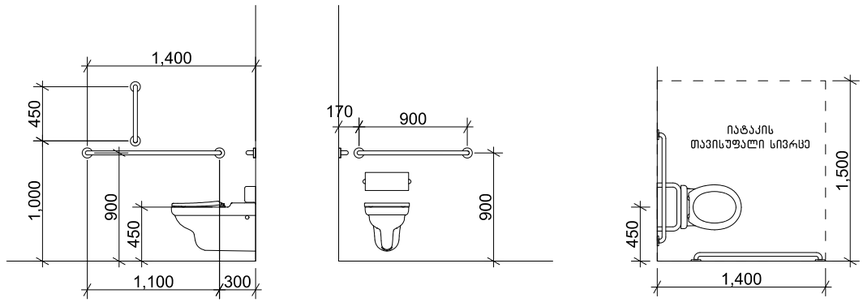

T ფორმის მოსატრიალებელი სივრცე შენობაში გამოყენებული ბლოკები

ვარიანტი 1

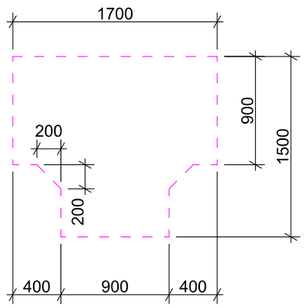

ხელსაბანის მდებარეობა

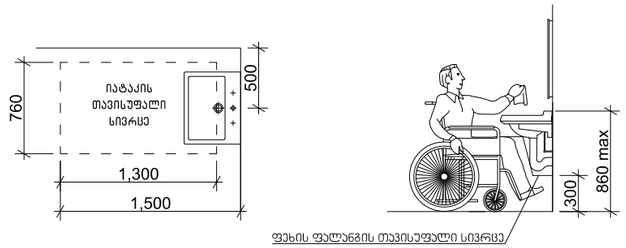

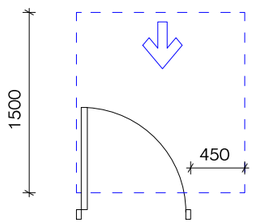

თავისუფალი სივრცე კართან მანევრირებისთვის – ანჯამიანი კარი წინიდან მისაწვდომი – გამოწევით გაღება

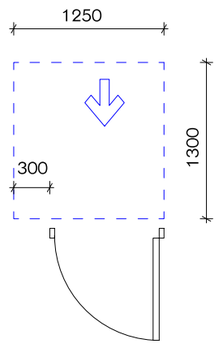

თავისუფალი სივრცე კართან მანევრირებისთვის – ანჯამიანი კარი წინიდან მისაწვდომი – მიწოლით გაღება

საპროექტო შენობაში გამოყენებული თავისუფალი სივრცეები კართან მანევრირებისთვის მ1:50

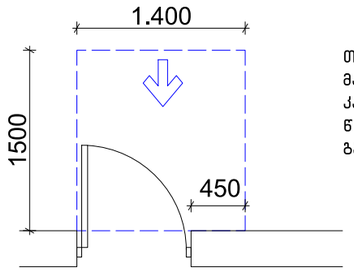

თავისუფალი სივრცე კართან მანევრირებისთვის – ანჯამიანი კარი
წინიდან მისაწვდომი – გამოწევით გაღება

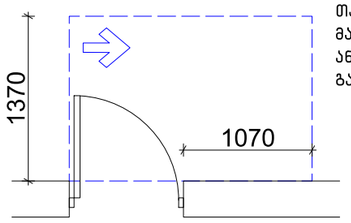

თავისუფალი სივრცე კართან მანევრირებისთვის – ანჯამიანი კარი
ანჯამის მხრიდან მისაწვდომი – გამოწევით გაღება

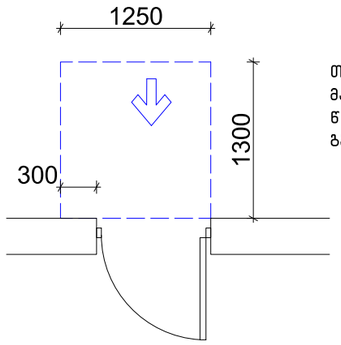

თავისუფალი სივრცე კართან მანევრირებისთვის – ანჯამიანი კარი
წინიდან მისაწვდომი – მიწოლით გაღება

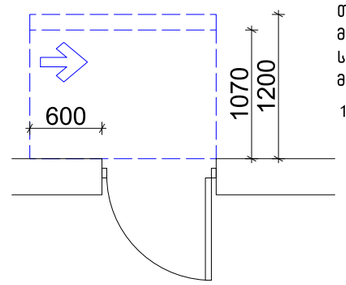

თავისუფალი სივრცე კართან მანევრირებისთვის – ანჯამიანი კარი
საკეტის მხრიდან მისაწვდომი – მიწოლით გაღება

120 მინ. თუ მოწყობილია მიმხურავი

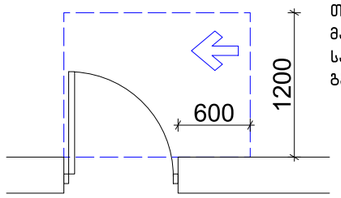

თავისუფალი სივრცე კართან მანევრირებისთვის – ანჯამიანი კარი
საკეტის მხრიდან მისაწვდომი – გამოწევით გაღება

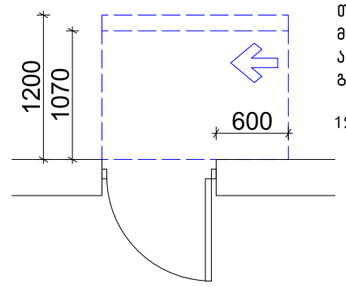

თავისუფალი სივრცე კართან მანევრირებისთვის – ანჯამიანი კარი
ანჯამის მხრიდან მისაწვდომი – მიწოლით გაღება

120 მინ. თუ მოწყობილია მიმხურავი

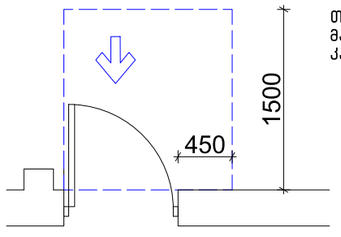

თავისუფალი სივრცე კართან მანევრირებისთვის–ნიშებში მოწყობილი კარი და ჭიშკარი–გამოწევით გაღება

იატაკის თავისუფალი სივრცე

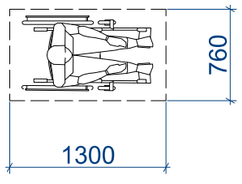

მოსატრიალებელი სივრცეები
ვარიანტი 4

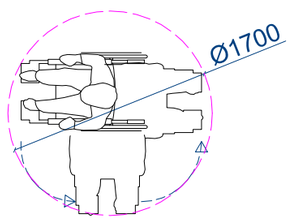

შენობაში გამოყენებული ბლოკები

ვარიანტი 1

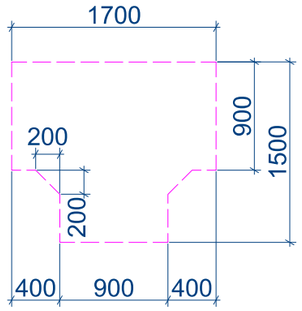

ვარიანტი 2

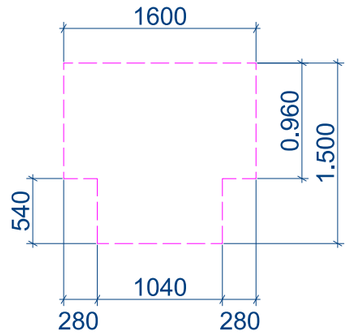

ვარიანტი 3

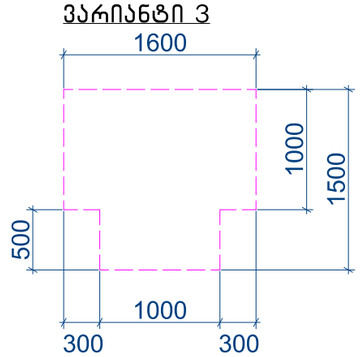

მისაწვდომი ნიშნები მ. 1:50

ნიშანი, ამობურცული ნიშნებით და ბრაილით განთავსდება მისაწვდომ ტუალეტებთან კარის მომიჯნავედ.

