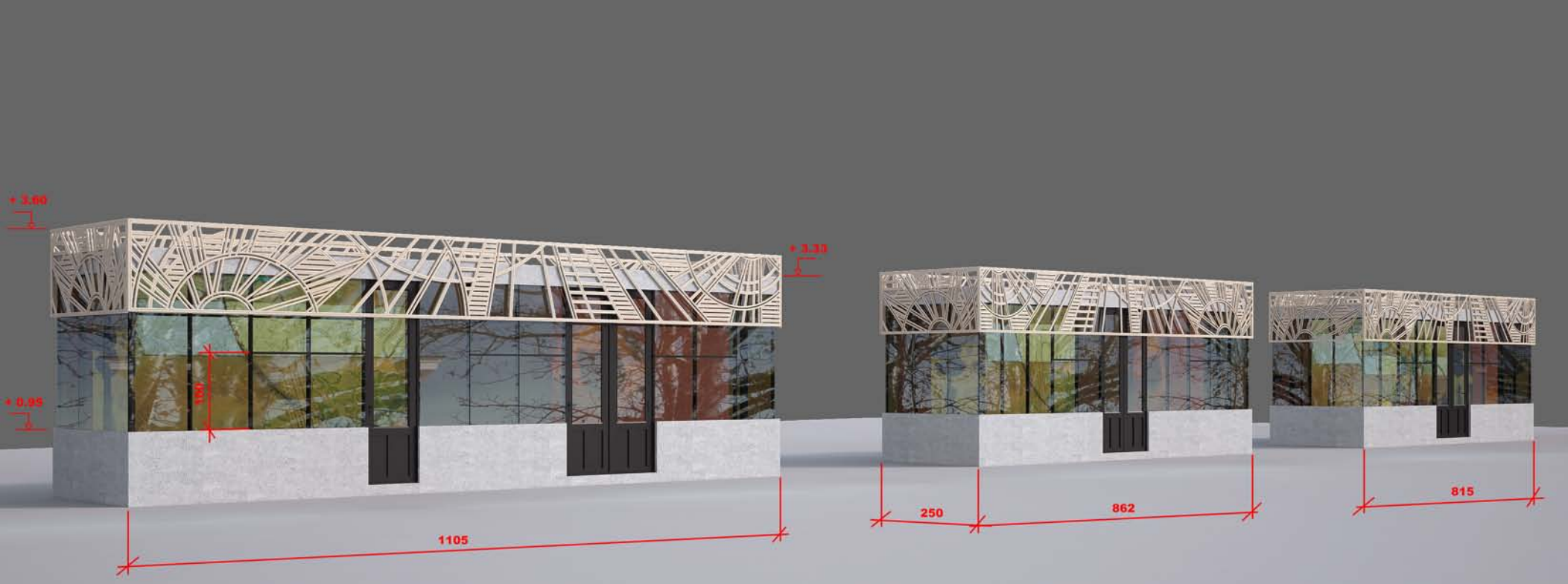
+ 3.00
+ 3.33
+ 0.95
1105
250
862
815


№84
TAXI
SAK-549
GHG-531


815
862
1105
3.18
0.95


815
862
1105
+ 3.18
+ 0.95

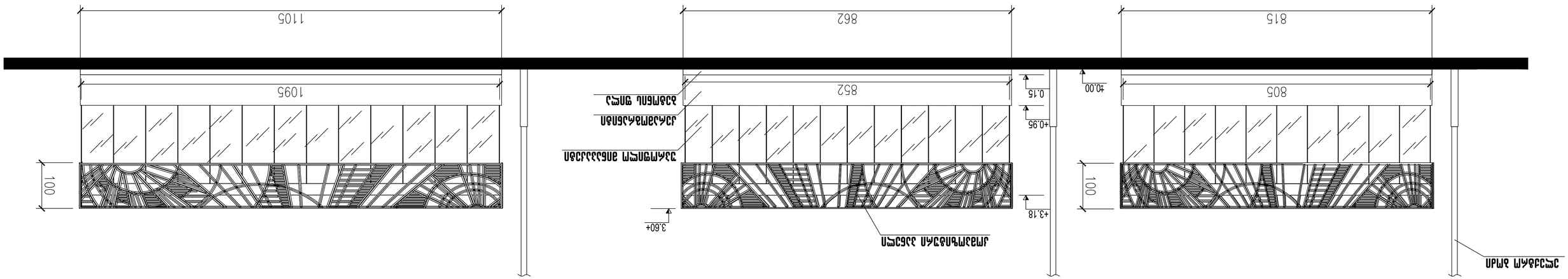

פרטי חלונות חלקיים

ფასადი ტროტუარის მხრიდან

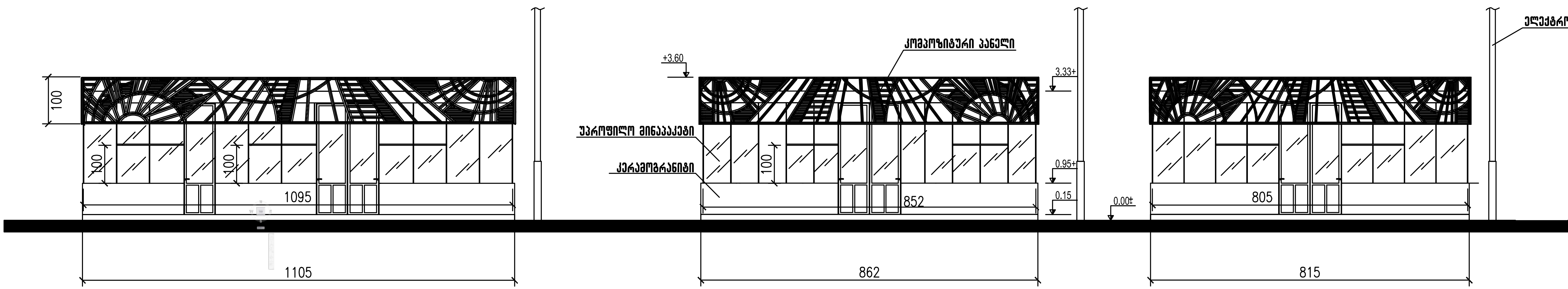

ტროტუარის მხარე

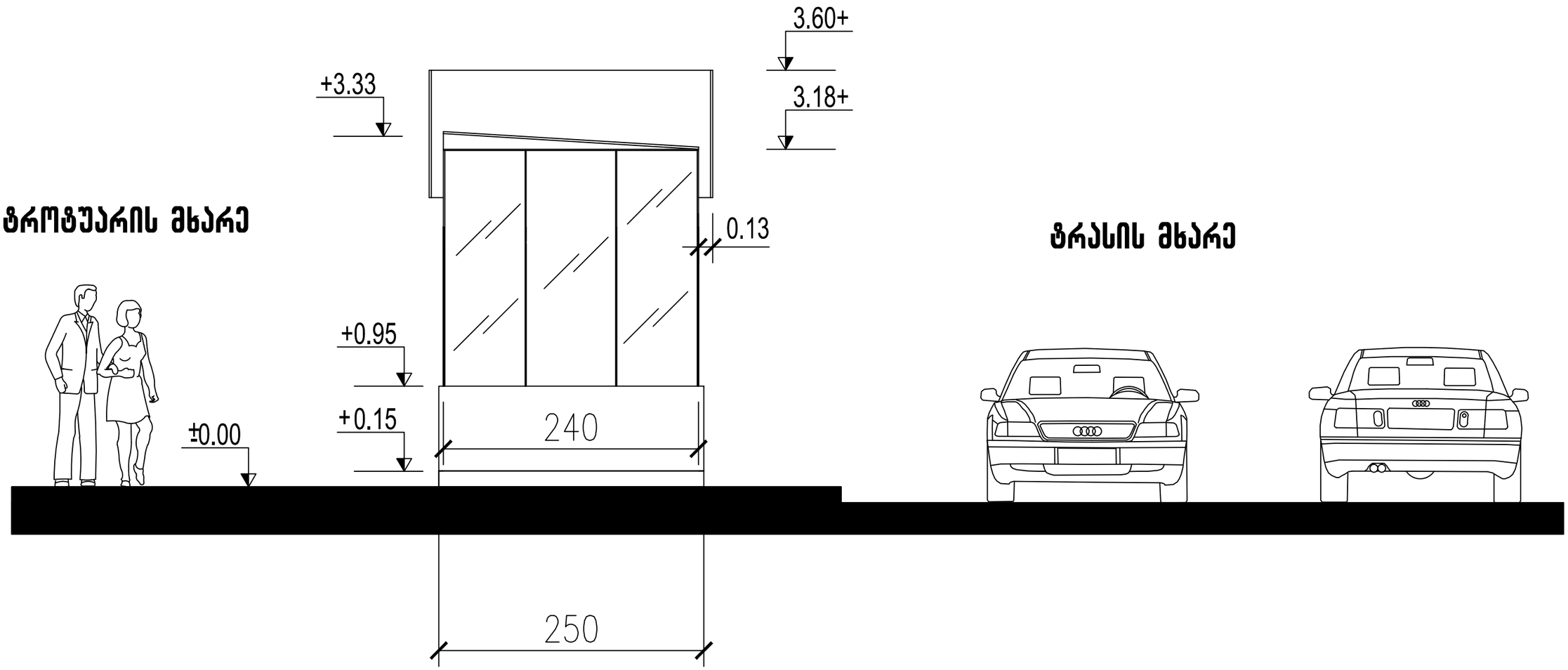

ტრასის მხარე

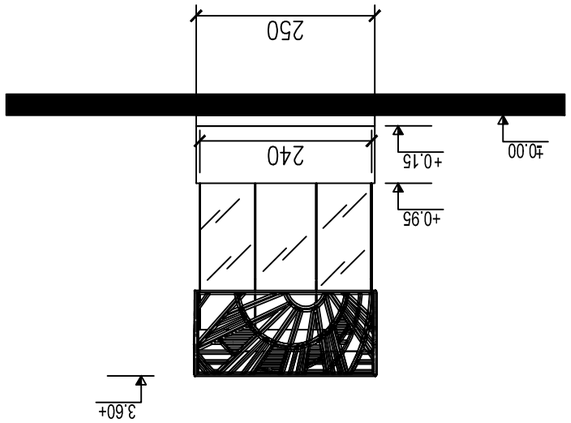

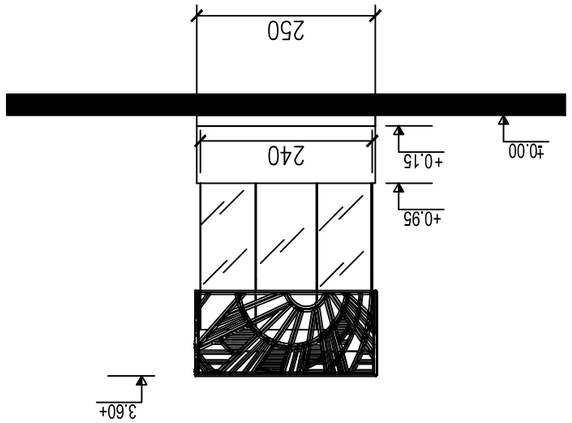

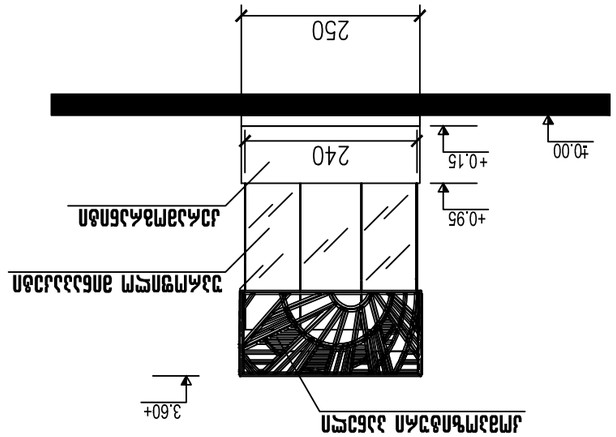
250
240
+0.15
±0.00
+0.95
3.60+
ΩΩΩ