შენობა-ნაგებობის უსაფრთხოების წესებთან შესაბამისობის პროექტი

და

მისაწვდომობის ეროვნულ სტანდარტებთან შესაბამისობის პროექტი

სამეცნიერო-საკონსულტაციო შენობა

ს.კ.: 01.72.14.013.979



პროექტი შედგენილია საქართველოს მთავრობის 2016 წლის 28 იანვრის №41 დადგენილების "ტექნიკური რეგლამენტის - შენობა-ნაგებობის უსაფრთხოების წესების " დამტკიცების თაობაზე
და საქართველოს მთავრობის 2020 წლის 4 დეკემბრის №732 დადგენილების "ტექნიკური რეგლამენტის - მისაწვდომობის ეროვნული სტანდარტების " დამტკიცების თაობაზე, მოთხოვნების
შესაბამისად.

საფუძველი:
საქართველოს მთავრობის 2019 წლის 31 მაისის №255 დადგენილება "მშენებლობის ნებართვის გაცემის და შენობა-ნაგებობის ექსპლუატაციაში მიღების წესისა და პირობების შესახებ"
21-ე მუხლის, მე-2 და მე-5 პუნქტით განსაზღვრული საექსპერტო შეფასებისთვის აუცილებელი სანებართვო დოკუმენტაციის შემადგენელი პროექტები

GROUP

თბილისი
2026

შენობა-ნაგებობის უსაფრთხოების წესებთან შესაბამისობის ანალიზი

სამეცნიერო-საკონსულტაციო შენობა
ქალაქი თბილისი, ირინა ენუქიძის ქ. N3; N5ბ
ს/კ: 01.72.14.013.079

29 მაისი, 2026 წელი

შენობა-ნაგებობის უსაფრთხოების წესებთან შესაბამისობის ანალიზი წარმოადგენს არქიტექტურული პროექტის საქართველოს მთავრობის 2016 წლის 28 იანვრის №41 დადგენილებასთან ტექნიკურ რეგლამენტის–"შენობა-ნაგებობის უსაფრთხოების წესების“ დამტკიცების თაობაზე“ შესაბამისობის შეფასებას.

შენიშვნა:

შეფასების დროს გამოყენებულია საქართველოს მთავრობის 2016 წლის 28 იანვრის №41 დადგენილების ტექნიკურ რეგლამენტის–"შენობა-ნაგებობის უსაფრთხოების წესების“ დამტკიცების თაობაზე“ 2022 წლის რედაქტირებული ვერსია.

გამოყენებული წესები - **„შენობა-ნაგებობის უსაფრთხოების წესები“**

ჩამოთვალეთ შენობის დაკავებულებები და აღწერეთ თითოეული გამოყენება
საქმიანი ჯგუფი **სქ** (ინდივიდუალური შეხვედრების ოთახები +/-0.00 ნიშნულზე, საერთო-სამუშაო სივრცე და ინდივიდუალური შეხვედრების ოთახები +3.30 ნიშნულზე)

კონსტრუქციის ტიპი:	
განსაზღვრეთ კონსტრუქციის არსებული შენობისთვის: მაგალითი: II-A, II-B, V-A, V-B	
განსაზღვრეთ კონსტრუქციის ტიპი ახალი შენობისთვის: მაგალითი: II-A, II-B, V-A, V-B	**II-B**
შერეული კონსტრუქციის შემთხვევაში მიუთითეთ ტიპები, რომელიც გამოყენებული იქნება, განსაზღვრეთ ტიპები და მათი მდებარეობა:	

სიმაღლის შეზღუდვები ცხრილი 503 -ის მიხედვით		
დაკავებულობები	**დასაშვები სართულიანობა**	**შემოთავაზებული სართულიანობა**
საქმიანი ჯგუფი **სქ**	3	**2**
	დასაშვები სიმაღლე	**შემოთავაზებული სიმაღლე**
შენობის სიმაღლე =	**16.8 მეტრი**	**7.21 მეტრი** **(მიწის დონის ნიშნული -0.60=429.45 მეტრი)**
მიწის დონის ზემოთ სართულ(ებ)ის რაოდენობა =	**2**	

ფართობის შეზღუდვები ცხრილი 503 -ის მიხედვით		
დაკავებულობები	**დასაშვები ფართობი (სართულზე)**	**შემოთავაზებული ფართობი (სართულზე)**
საქმიანი ჯგუფი **სქ**	2140 კვ.მ	**139.17 კვ.მ**
შემოთავაზებული ფართობების ჯამი =	**139.17კვ.მ**	
სართულების რაოდენობა =	**2**	
შენობის საერთო ფართობი =	**232.84 კვ.მ**	

გარე კედლის ცეცხლმედეგობისა და ღიობისადმი მოთხოვნები ცხრილების 602-ის და 705.8 -ის მიხედვით									
გარე კედელი	**ხანძარსაწინააღმდეგო მანძილი** (მეტრი)	**ცეცხლმედეგობის ხარისხი** (საათი)		**კედლის ღიობების ფართობი** (კედლის %)					
		მოთხოვნილი	**გათვალისწინებული**	**დასაშვები**			**გათვალისწინებული**		
				დაცული	**დაუცველი საშხეფებით**	**დაუცველი**	**დაცული**	**დაუცველი საშხეფებით**	**დაუცველი**
1-6 ღერძებში	51.3	0	0	შეუზღუდავია	შეუზღუდავია	შეუზღუდავია	-		არ იზღუდება
6-1 ღერძებში	35.1	0	0	შეუზღუდავია	შეუზღუდავია	შეუზღუდავია	-		არ იზღუდება
ა-დ ღერძებში	20.5	0	0	შეუზღუდავია	შეუზღუდავია	შეუზღუდავია	-		არ იზღუდება
დ-ა ღერძებში	3.0	0	0	შეუზღუდავია	შეუზღუდავია	შეუზღუდავია	-		არ იზღუდება

ხანძრისაგან დაცვის სისტემებისადმი მოთხოვნები							
დაკავებულობები/სივრცეები/გასასვლელი საშუალებები	**ავტოსაშხეფი სისტემა**	**ალტერნატიული ავტომატური ცეცხლსაქრობი სისტემები**	**სახანძრო განგაშისა, კვამლაღმომჩენი და ცეცხლაღმომჩენი სისტემები**	**სახანძრო მილდგარების სისტემები**	**კვამლის საკონტროლო სისტემები**	**ხელის ცეცხლმაქრები**	**საავარიო განგაშის სისტემები**
საქმიანი ჯგუფი **სქ**	**კი**	**არა**	**კი**	**კი**	**-**	**კი**	**-**
კიბის უჯრედი	-	-	**-**	**-**	**-**	**-**	**-**
ლიფტები	-	-	**-**	**-**	**-**	**-**	**-**
დერეფანი	**-**	-	**კი**	**კი**	**-**	**კი**	**-**
სახანძრო-სამაშველო სამსახურის მიერ გამოსაყენებელი მისაერთებლები				**არა**			
სახანძრო ტუმბოები და წყლის რეზერვუარი				**განთავსებულია საპროექტო ტერიტორიაზე**			

განიავებისადმი მოთხოვნები		
დაკავებულობები/სივრცეები/გასასვლელი საშუალებები	**ბუნებრივი განიავება**	**მექანიკური განიავება**
საქმიანი ჯგუფი **სქ**	**კი**	**კი**
კიბის უჯრედი	**კი**	**-**
ლიფტები	**-**	**-**
დერეფანი	**კი**	**-**

თითოეული სართულიდან გასასვლელი საშუალება									
სართულები	დაკავებულობა და დაკავებულობის დატვირთვის ჯამური მაჩვენებელი	მოთხოვნილი გასასვლელების/გასასვლელთან მისადგომის რაოდენობა	გათვალისწინებული გასასვლელები/გასასვლელთან მისადგომის რაოდენობა და ტიპი	გასასვლელი საშუალებების სიგანე(მეტრი)					
				გზა-კიბეები		დერაფანი,		გასასვლელის გზა-კარი	
				მოთხოვნილი	გათვალისწინებული	მოთხოვნილი	გათვალისწინებული	მოთხოვნილი	გათვალისწინებული
მიწისპირა სართული +/-0.00 ნიშნული	**სქ დ.დ=17**	**1**	**1** შენობიდან გამოსასვლელი გზა-კარი	**-**	**-**	**მინ. 0.90**	**მინ. 1.50**	**0.82** (თითო)	**0.82** (თითო)
მე-2 სართული +3.30 ნიშნული	**სქ დ.დ=15**	**1**	**1** შიგა გასასვლელთან მისადგომის გზა-კიბე	**0.90**	**1.10**	**მინ. 0.90**	**მინ. 1.50**	**0.82** (თითო)	**0.82** (თითო)

წყალსადენი სისტემის ფიქსირებული მოწყობილობების რაოდენობა ცხრილი 1602.1-ის მიხედვით													
სართულები	დაკავებულობა და დაკავებულობის დატვირთვის ჯამური მაჩვენებელი	ფიქსირებული მოწყობილობები(ცალი)											
		უნიტაზი		ტუალეტის ხელსაბანები		აბაზანა/შხაპი		სასმელი წყლის ფანტანი		სამომსახურეო ნიჟარა		სამზარეულოს ნიჟარა	
		მოთხოვნილი	გათვალისწინებული	მოთხოვნილი	გათვალისწინებული	მოთხოვნილი	გათვალისწინებული	მოთხოვნილი	გათვალისწინებული	მოთხოვნილი	გათვალისწინებული	მოთხოვნილი	გათვალისწინებული
მიწისპირა სართული +/-0.00 ნიშნული	**სქ დ.დ=32**	2	3	2	3	-	-	1	1	1	1	-	-
მე-2 სართული +3.30 ნიშნული													

1 გენგეგმა
მასშტაბი 1:200

მიმდებარე სანაპირო ზოლის 1200 მ

მიმდებარე ტერიტორია

ქვაფენილი

-3-

ქვაფენილი

-3-

ქვაფენილი

-3-

აუზი

აუზი

33675

45000

20518

14660

10.323

20628

სახანძრო ჰიდრანტი

საპროექტო შენობა ნაგებობა

არსებული შენობა

ნიშნული 0.00 = 430.05

შენიშვნა:
ბეგმაზე მოცემული ხანძარსაწინააღმდეგო დასცის სისტემების, მექანიკური მოწყობილობების, გასასვლელის ნიშნების და სხვა შენობა-ნაგებობის უსაფრთხოების წესებში მოთხოვნილი ღონისძიებების განლაგება და რაოდენობა პირობითია.
ხანძარსაწინააღმდეგო დასცის სისტემების, მექანიკური მოწყობილობების გასასვლელის ნიშნების და სხვა აუცილებელი სახანძრო სისტემების პროექტი უნდა დამუშავდეს და განხორციელდეს შესაბამისი სპეციალისტების მიერ შენობა-ნაგებობის უსაფრთხოების წესებში მითითებული მოთხოვნების და საქართველოს სამშენებლო კანონმდებლობით ატიპირებული სტანდარტების გამოყენებით. აღნიშნული სისტემების პროექტირებისას გამოვლინდეს საქართველოს მთავრობის 2016 წლის 28 იანვრის №41-ე დადგენილებასთან "ტექნიკური რეგლამენტის "შენობა ნაგებობის უსაფრთხოების წესებთან დამტკიცების თაობაზე" შესაბამისობაზე საექსპერტო დასკვნაში მოცემული შესაბამისი მითითებები.

ბეგმებზე მოცემული დაკავებულობები, დაკავებულობის ჯგუფები და დაკავებულობის დატვირთვები, ასევე კედლების და კარების ცხაურმედების ხარისხების შესაბამისი აღნიშვნები, გასასვლელამდე სავალი მანძილები, გასასვლელისკენ სავალი საერთო ბილიკების სიგრძეები და სხვა წესებთან შესაბამისობისთვის აუცილებელი პარამეტრული აღნიშვნები განსაზღვრულია საქართველოს მთავრობის 2016 წლის 28 იანვრის №41 დადგენილების "ტექნიკური რეგლამენტის "შენობა ნაგებობის უსაფრთხოების წესებთან დამტკიცების თაობაზე" მიხედვით და აღნიშნული დადგენილების შემდგომი რედაქციების გათვალისწინებით.

ნიუ ქორნერი
NEW CORNER

მშენობა-ნაგებობის უსაფრთხოების პროფესიონალი
FLS Consultant
შპს "დიდი ბიჯები"
Ltd DC group
dcgroup2018.info@gmail.com

თბილისი 2026წ.
ფორმატი A-3
დაკვეთა

პირობითი აღნიშვნები:

- მიწის ნაკვეთის საზღვარი
- ღერძის ხაზი
- ჯრილის ხაზი
- პროექტირებული ნიშნული
- შენობა-ნაგებობის ფილის ჯვრედი
- დახრის მიმართულება (ქანობი)
- ბეტონის დახრის მიმართულება (ქვევით ჯვრედი)
- საძირკვლის ზედაპირი (სძ)
- მეტ-ნაკლები სავალი მონაკვეთი
- პარის უსაფრთხოების სინათლე (მუ)
- ოთახის ნომერი
- პარის უსიჩქარეობა (მუ)
- პარის უსაფრთხოების სანათლე (მუ)
- დაკავებულობის ჯგუფის/ფუნქციური
- ოთახის დასახელება/დანიშნულება
- ფართობი
- დაკავებულობის ტიპობრივის ფაქტორი
- დაკავებულობის დატვირთვა
- მასშტაბის ნიშნები
- სახანძრო განგების ხელით ამრთველის პოლიციი
- ვიზუალური და ხმოვანი განგების სისტემა
- უპროცაზეთი სისტემა
- ავტომატური სპრინკლერული სისტემა
- სახანძრო მილსადენის პარკი III კლასი
- მექანიკური ვენტილაციის სისტემა
- სახანძრო ჰიდრანტი
- საევაკუაციო განათების სისტემა
- ცხლის დაკლევის ავტომატიკის ცენტრალი

თანამდებობა	გვარი	ხელმოწერა
დირექტორი	გიგლა გელენიძე	
არქიტექტორი		
დაამუშავა		
მასშტაბი:	1:200	
სტადია:	ფურცელი	ფურცლები

პროექტის ნაწილი: არქიტექტურა

ფურცლის დასახელება:
გენგეგმა
წესებთან შესაბამისობა

მისამართი:
გრიგოლ რობაქიძის სახელობის უნივერსიტეტი
ირინა ენუქიძის ქუჩა №3, №5ბ

პროექტის დასახელება:
სამეცნიერო-საკონსულტაციო შენობა

1 მიწისპირა სართულის გეგმა
მასშტაბი 1:100

შეხვედრების ოთახი	
სძ	20 მ²
დ.დ.ფ	1.4
დ.დ.	15

ინდივიდუალური შეხვედრების ოთახი	
სძ	7.79 მ²
დ.დ.ფ	9.3
დ.დ.	1

ინდივიდუალური შეხვედრების ოთახი	
სძ	6.33 მ²
დ.დ.ფ	9.3
დ.დ.	1

გასასვლელამდე სავალი მაქსიმალური მანძილი 18.6 მ.

±0.00=430.05

-0.60

L=10000 6.0%

ნიშ ჟორნერი
NEW CORNER

შპს ნიუ ჟორნერი
FLS Consultant
შპს "დიდი ბაქანი"
Ltd DC group
dcgroup2018.info@gmail.com

თბილისი 2026წ. | ფორმატი A-3
დაკვეთა

პირობითი აღნიშვნები:

- მიწის ნაკვეთის საზღვარი
- ღერძის ხაზი
- ჭრილის ხაზი
- ±0.00 6.00 პროექტირებული ნიშნული
- რეზინირებული ფილის ჯდომელი
- 12% დახრის მიმართულება (ქანობი)
- L=7000 პანდუსის დახრის მიმართულება (პანდუსის ზემოთ)
- სამშენებლო ზღუდე (სძ)
- მასშტაბური სავალი მანძილი
- პარის მუავისუფალი სიგანე (მმ)
- ოთახის ნომერი
- პარის ცეცხლმედეგობა (წთ)
- პარის მუავისუფალი სიმაღლე (მმ)
- დაკავებულობის ზღვრულობები
- ოთახის დასახელება/დანიშნულება
- ფუნქცია
- სძ 18 მ²
- დ.დ.ფ 9.3
- დ.დ. 2
- ფართობი
- დაკავებულობის ტიპობრივის ფაქტორი
- დაკავებულობის ზღვრული
- გასასვლელის ნიშნები
- სახანძრო განგაშის ხელით ამომრთველი ღილაკი
- ჰიდრანტი ან სახანძრო განგაშის სისტემა
- უსაფრთხოების სისტემა
- ავტომატური სისტემა
- სახანძრო ჰიდრანტი
- სახანძრო ცილინდრის პარალელი ღილაკი
- შენიშვნები ავტომატიზაციისთვის
- სახანძრო სიგნალიზაციის სისტემა
- ცხელ ფასკუნვა მულტიფუნქციონალური

აბსოლიტური ნიშნული
0.00 = 430.05

მისამართი:
გრიგოლ რობაქიძის სახელობის უნივერსიტეტი
ირინა ენუქიძის ქუჩა №3, №5ბ

პროექტის დასახელება:
სამეცნიერო-საკონსულტაციო შენობა

პროექტის ნაწილი: არქიტექტურა

ფურცლის დასახელება:
სართულის გეგმა +/-0.00 ნიშნულზე
წესებთან შესაბამისობა

თანამდებობა	გვარი	ხელმოწერა
დირექტორი	გიგლა გელენიძე	
არქიტექტორი		
დაიმუშავა		
მასშტაბი:	1:100	
სტადია:	ფურცელი	ფურცლები

შენიშვნა:
გეგმაზე მოცემული ხანძარსაწინააღმდეგო დაცვის სისტემების, მექანიკური მოწყობილობების, გასასვლელის ნიშნების და სხვა შენობა-ნაგებობის უსაფრთხოების წესებით მოთხოვნილი სისტემების აღნიშვნების განლაგება და რაოდენობა პირობითია.
ხანძარსაწინააღმდეგო დაცვის სისტემების, მექანიკური მოწყობილობების გასასვლელის ნიშნების და სხვა აუცილებელი სახანძრო სისტემების პროექტი უნდა დამუშავდეს და განხორციელდეს შესაბამისი სპეციალისტების მიერ შენობა-ნაგებობის უსაფრთხოების წესებში მითითებული მოთხოვნების და საქართველოს სამშენებლო კანონმდებლობით ატიპირებული სტანდარტების გამოყენებით. აღნიშნული სისტემების პროექტირებისას გათვალისწინდეს საქართველოს მთავრობის 2016 წლის 28 იანვრის №41-ე დადგენილებასთან "ტექნიკური რეგლამენტის "შენობა ნაგებობის უსაფრთხოების წესებთან დამტკიცების თაობაზე" შესაბამისობაზე საექსპერტო დასკვნაში მოცემული შესაბამისი მითითებები.

გეგმებზე მოცემული დაკავებულობები, დაკავებულობის ჯგუფები და დაკავებულობის დატვირთვები, ასევე კიბლების და კარების სეცხლმედეგობის ხარისხების შესაბამისი აღნიშვნები, გასასვლელამდე სავალი მანძილები, გასასვლელისკენ სავალი საერთო ბილიკების სიგრძეები და სხვა წესებთან შესაბამისობისთვის უშუალებელი გრაფიკული აღნიშვნები, ნაწილობრივია საქართველოს მთავრობის 2016 წლის 28 იანვრის №41 დადგენილების "ტექნიკური რეგლამენტის "შენობა ნაგებობის უსაფრთხოების წესებთან დამტკიცების თაობაზე" მიხედვით და აღნიშნული დადგენილების შემდგომი რედაქციების გათვალისწინებით.

1 მე-2 სართულის გეგმა
მასშტაბი 1:100

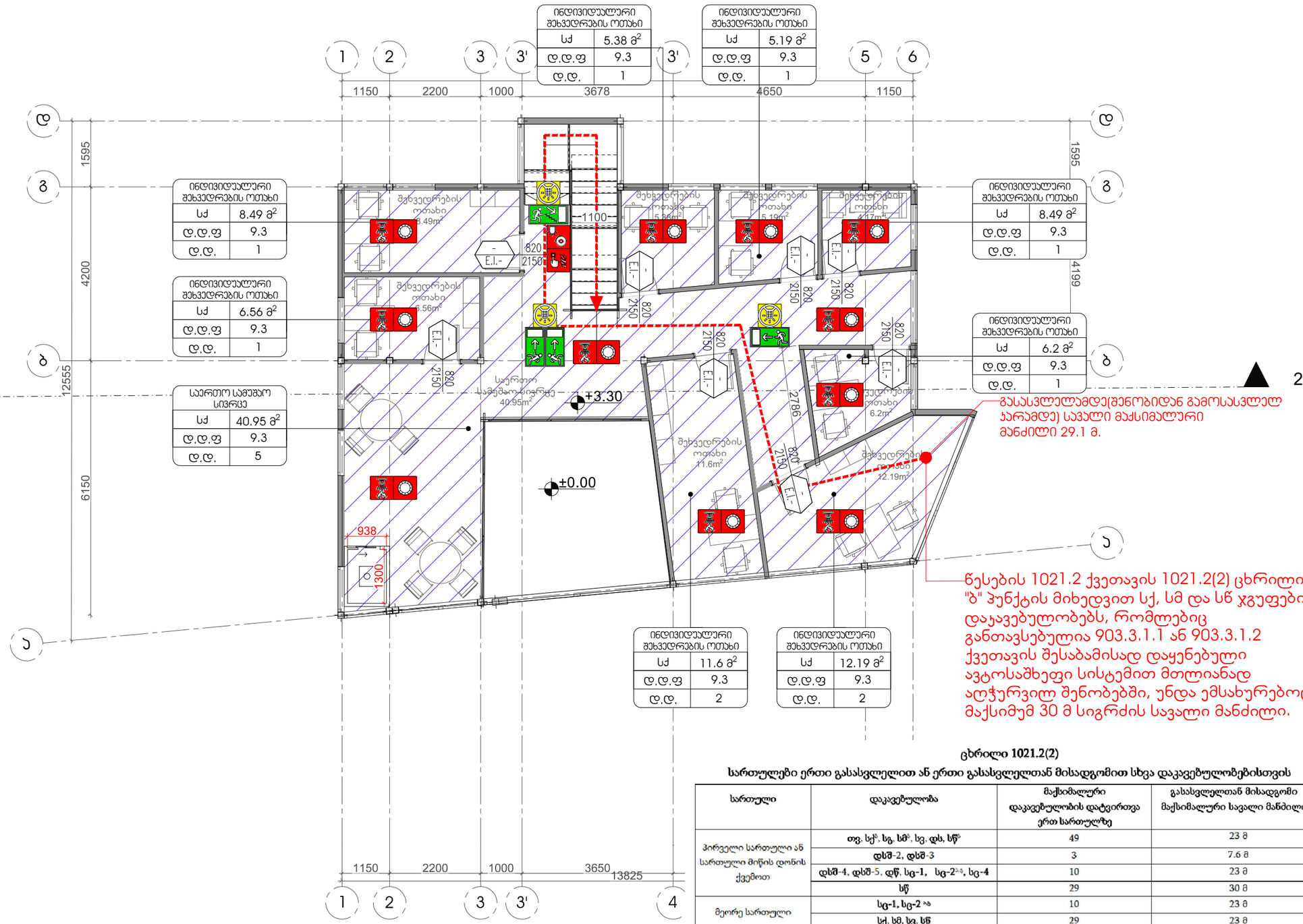

წესების 1021.2 ქვეთავის 1021.2(2) ცხრილის "ბ" პუნქტის მიხედვით სქ, სმ და სწ ჯგუფების დაჯავებულობებს, რომლებიც განთავსებულია 903.3.1.1 ან 903.3.1.2 ქვეთავის შესაბამისად დაყენებული ავტოსაშხეფი სისტემით მთლიანად აღჭურვილ შენობებში, უნდა ემსახურებოდეს მაქსიმუმ 30 მ სიგრძის სავალი მანძილი.

ცხრილი 1021.2(2)

სართულები ერთი გასასვლელით ან ერთი გასასვლელთან მისადგომით სხვა დაკავებულობებისთვის

სართული	დაკავებულობა	მაქსიმალური დაკავებულობის დატვირთვა ერთ სართულზე	გასასვლელთან მისადგომი მაქსიმალური სავალი მანძილი
პირველი სართული ან სართული მიწის დონის ქვემოთ	თვ, სქ[ბ], სგ, სმ[ბ], სვ, დს, სწ[ბ]	49	23 მ
	დსშ-2, დსშ-3	3	7.6 მ
	დსშ-4, დსშ-5, დწ, სც-1, სც-2[ა,ბ], სც-4	10	23 მ
	სწ	29	30 მ
მეორე სართული	სც-1, სც-2 [ა,ბ]	10	23 მ
	სქ, სმ, სვ, სწ	29	23 მ
მესამე სართული ან სართულები მის ზემოთ	დაუშვებელია	არ ეხება	არ ეხება

ა. შენობები, რომლებიც კლასიფიცირებულია, როგორც სც-2 ჯგუფის და სადაც მოწყობილია საავარიო გასაქცევი და თავდასაწევი ღიობები 1029-ე ქვეთავის შესაბამისად.

ბ. სქ, სმ და სწ ჯგუფების დაკავებულობებს, რომლებიც განთავსებულია 903.3.1.1 ან 903.3.1.2 ქვეთავის შესაბამისად დაყენებული ავტოსაშხეფი სისტემით მთლიანად აღჭურვილ შენობებში, უნდა ემსახურებოდეს მაქსიმუმ 30 მ სიგრძის სავალი მანძილი.

შენიშვნა:
გეგმაზე მოცემული ხანძარსაწინააღმდეგო დაცვის სისტემების, მექანიკური მოწყობილობების, გასასვლელის ნიშნების და სხვა შენობა-ნაგებობის უსაფრთხოების წესებით მოთხოვნილი სისტემების აღნიშვნები გაწალებება და რაოდენობა პირობითია.
ხანძარსაწინააღმდეგო დაცვის სისტემების, მექანიკური მოწყობილობების გასასვლელის ნიშნების და სხვა აუცილებელი სახანძრო სისტემების პროექტი უნდა დამუშავდეს და გაბარისიელდეს შესაბამისი სპეციალისტების მიერ შენობა-ნაგებობის უსაფრთხოების წესებში მითითებული მოთხოვნების და საქართველოს სამშენებლო კანონმდებლობით ატიპირებული სტანდარტების გამოყენებით. აღნიშნული სისტემების პროექტირებისას გათვალისწინდეს საქართველოს მთავრობის 2016 წლის 28 იანვრის №41-ე დადგენილებასთან "ტექნიკური რეგლამენტის "შენობა ნაგებობის უსაფრთხოების წესებთან დამტკიცების თაობაზე" შესაბამისობაზე საექსპერტო დასკვნაში მოცემული შესაბამისი მითითებები.

გეგმებზე მოცემული დაკავებულობები, დაკავებულობის ჯგუფები და დაკავებულობის დატვირთვები, ასევე კედლების და კარების სეხხმედეგობის ხარისხების შესაბამისი აღნიშვნები, გასასვლელამდე სავალი მანძილები, გასასვლელისკენ სავალი საერთო ბილიკების სიგრძეები და სხვა წესებთან შესაბამისობისთვის აუცილებელი გრაფიკული აღნიშვნები განსაზღვრულია საქართველოს მთავრობის 2016 წლის 28 იანვრის №41 დადგენილებაში "ტექნიკური რეგლამენტის "შენობა ნაგებობის უსაფრთხოების წესებთან დამტკიცების თაობაზე" მიხედვით და აღნიშნული დადგენილების შემდგომი რედაქციების გათვალისწინებით.

ნიუ ჭორვილი
NEW CORNER

შენობა-ნაგებობის უსაფრთხოების პროექტანტი
FLS Consultant
შპს "დიდი ბიჭები"
Ltd DC group
dcgroup2018.info@gmail.com

თბილისი 2026წ.
დაკვეთა
ფორმატი A-3

პირობითი აღნიშვნები:

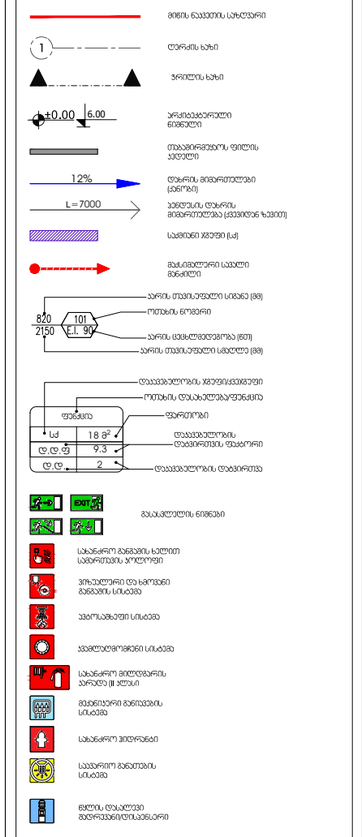

აბსოლიტური ნიშნული
0.00 = 430.05

მისამართი:
გრიგოლ რობაქიძის სახელობის უნივერსიტეტი
ირინა ენუქიძის ქუჩა №3, №5ბ

პროექტის დასახელება:
სამეცნიერო-საკონსულტაციო შენობა

პროექტის ნაწილი: არქიტექტურა

ფურცლის დასახელება:
სართულის გეგმა +3.30 ნიშნულზე
წესებთან შესაბამისობა

თანამდებობა	გვარი	ხელმოწერა
დირექტორი	გიგლა გელენიძე	
არქიტექტორი		
დაამუშავა		
მასშტაბი:	1:100	
სტადია:	ფურცელი	ფურცლები

1 ჭრილი 2-2
მასშტაბი 1:100

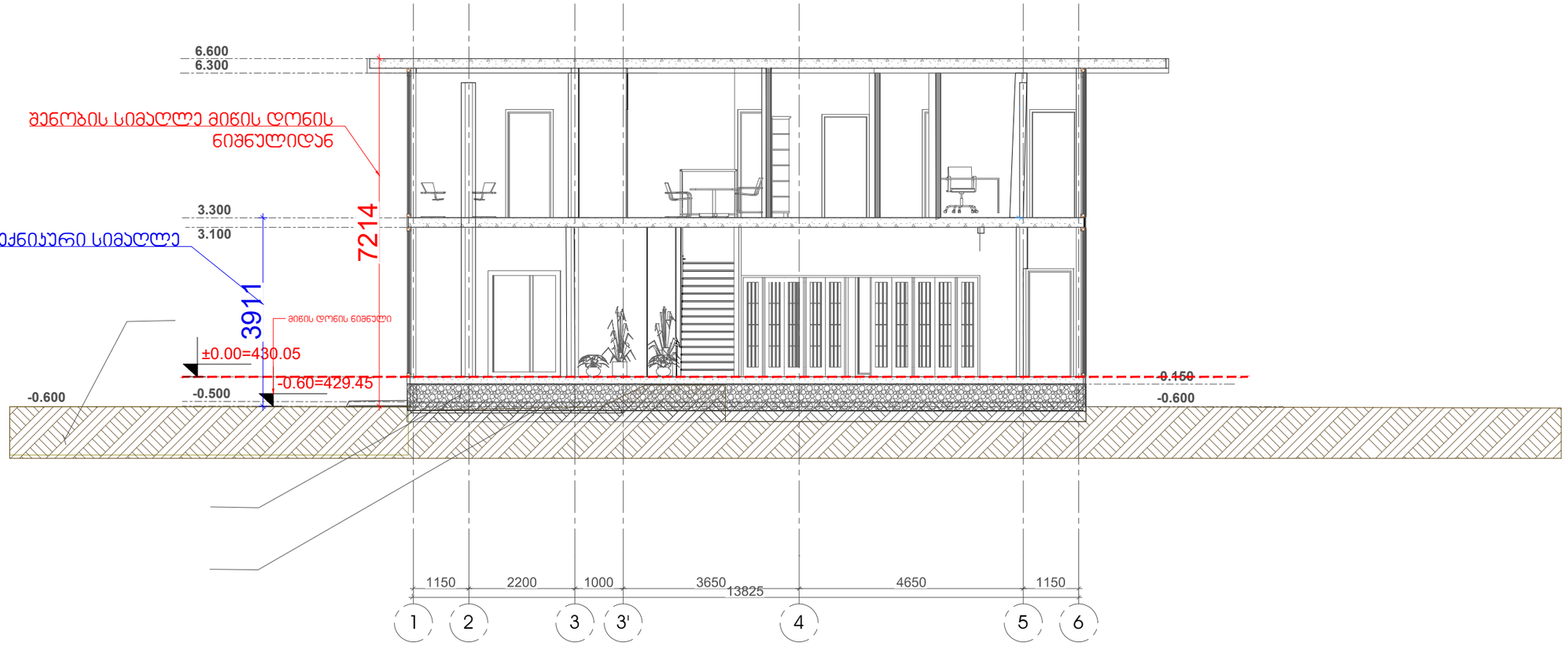

შენიშვნა:
ბეგმაზე მოცემული ხანძარსაწინააღმდეგო დაცვის სისტემების, მექანიკური მოწყობილობების, გასასვლელის ნიშნების და სხვა შენობა-ნაგებობის უსაფრთხოების წესებით მოთხოვნილი სისტემების აღნიშვნების გაწერა და რაოდენობა პირობითია.
ხანძარსაწინააღმდეგო დაცვის სისტემების, მექანიკური მოწყობილობების გასასვლელის ნიშნების და სხვა აუცილებელი სახანძრო სისტემების პროექტი უნდა დამუშავდეს და განხორციელდეს შესაბამისი სპეციალისტების მიერ შენობა-ნაგებობის უსაფრთხოების წესებში მითითებული მოთხოვნების და საქართველოს სამშენებლო კანონმდებლობით ატიპარებული სტანდარტების გამოყენებით. აღნიშნული სისტემების პროექტირებისას გათვალისწინდეს საქართველოს მთავრობის 2016 წლის 28 იანვრის №41-ე დადგენილებასთან "ტექნიკური რეგლამენტის "შენობა ნაგებობის უსაფრთხოების წესებთან დამტკიცების თაობაზე" შესაბამისობაზე საექსპერტო დასკვნაში მოცემული შესაბამისი მითითებები.

ბეგმებზე მოცემული დაკავებულობები, დაკავებულობის ჯგუფები და დაკავებულობის დატვირთვები, ასევე კედლების და კარების სეხხლმედებობის ხარისხების შესაბამისი აღნიშვნები, გასასვლელამდე სავალი მანძილები, გასასვლელისკენ სავალი საერთო ბილიკების სიგრძეები და სხვა წესებთან შესაბამისობისთვის აუცილებელი გრაფიკული აღნიშვნები განსაზღვრულია საქართველოს მთავრობის 2016 წლის 28 იანვრის №41 დადგენილების "ტექნიკური რეგლამენტის "შენობა ნაგებობის უსაფრთხოების წესებთან დამტკიცების თაობაზე" მიხედვით და აღნიშნული დადგენილების შემდგომი რედაქციების გათვალისწინებით.

შენობა-ნაგებობის უსაფრთხოების პროფესიონალები
FLS Consultant
შპს "დიდი ბიჭვი"
Ltd DC group
dcgroup2018.info@gmail.com

თბილისი 2026წ.
დაკვეთა
ფორმატი A-3

პირობითი აღნიშვნები:

- მიწის ნაკვეთის საზღვარი
- ღერძის ხაზი
- ჭრილის ხაზი
- ±0.00 / 6.00 — პროექტირებული ნიშნული
- თბომპორებადობის ფილის კიდეები
- 12% — დახრის მიმართულება (ქანობი)
- L=7000 — პანდუსის დახრის მიმართულება (ქვევიდან ზევით)
- სამშენებლო ზღუდე (ld)
- მეხამრიდარული სავალი მანძილი
- 820 / 2150 / 101 / ∠ 90 — კარის ღიობის ნომერი; კარის ღიობის ზომა (მმ); კარის მუხისუფალი სიგანე (მმ)
- დაკავებულობის ზღვრულ-ნებადართული ოთახის დასახელება და ფართობი
- ფართობი
- დაკავებულობის რაოდენობის ნორმატივი
- დაკავებულობის ტიპი
- ld — 18 მ²; დ.დ.ფ — 9.3; დ.დ — 2
- EXIT — გასასვლელის ნიშანი
- სახანძრო განგაშის ხელით ამთრთველი ხელსაწყო
- ჰიდრანტი და სახანძრო მანქანის სისტემა
- უპორტაბელო სისტემა
- ავტომატური სისტემა
- სახანძრო მილსადენის არანაკლებ III კლასის
- მექანიკური ვენტილაციის სისტემა
- სახანძრო მილსადენი
- საკვამური მანათობის სისტემა
- წყლის დაწნევის მართვისვენტილატორი

აბსოლიტური ნიშნული
0.00 = 430.05

მისამართი:
გრიგოლ რობაქიძის სახელობის უნივერსიტეტი
ირინა ენუქიძის ქუჩა №3, №5ბ

პროექტის დასახელება:
სამეცნიერო-საკონსულტაციო შენობა

პროექტის ნაწილი: არქიტექტურა

ფურცლის დასახელება:
ჭრილი 2-2
წესებთან შესაბამისობა

თანამდებობა	გვარი	ხელმოწერა
დირექტორი	გიგლა გელენიძე	
არქიტექტორი		
დაამუშავა		
მასშტაბი:	1:100	
სტადია:	ფურცელი	ფურცლები

1 მიწისპირა სართულის გეგმა
მასშტაბი 1:100

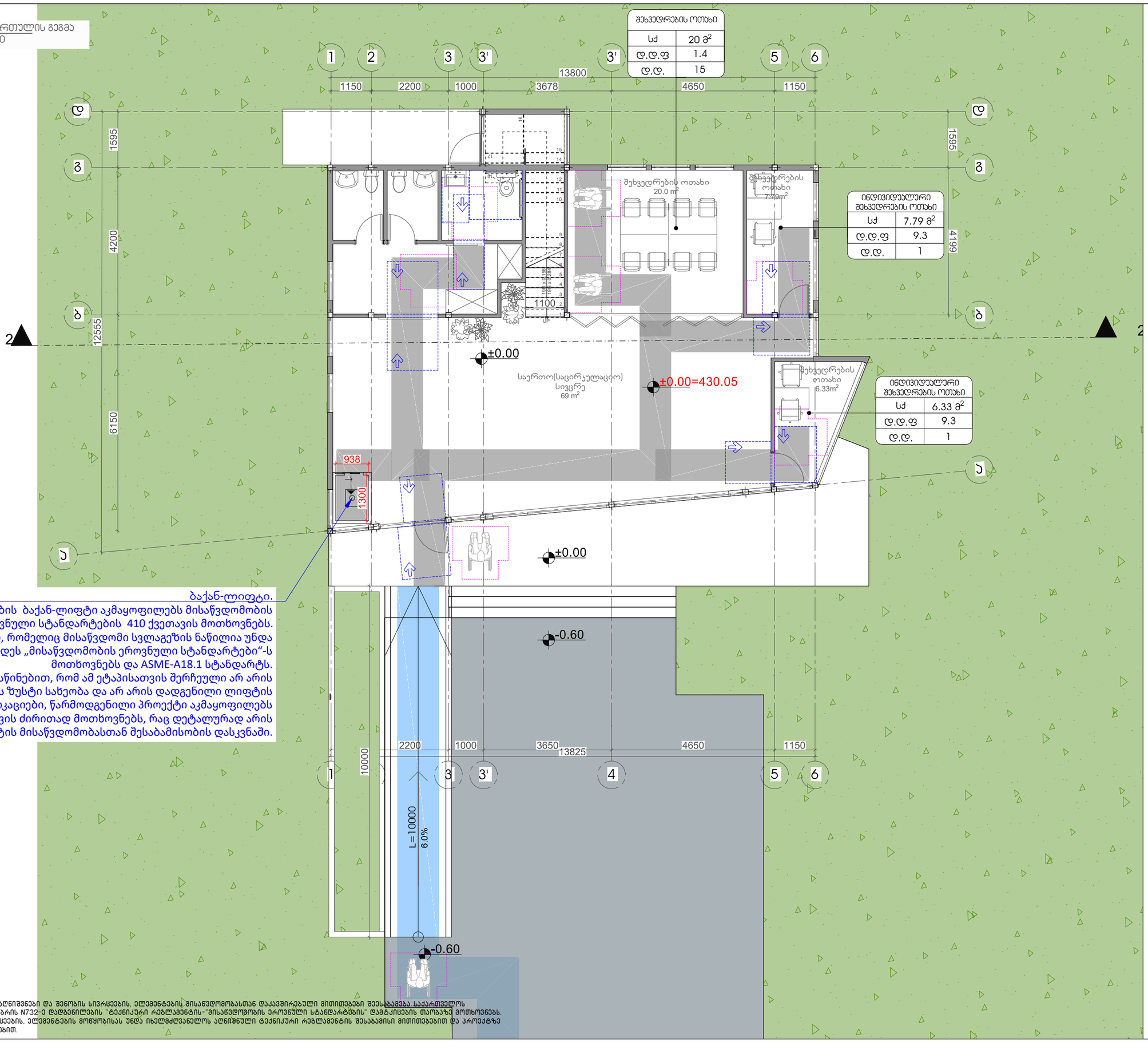

ბაქან-ლიფტი.

საპროექტო შენობის ბაქან-ლიფტი აკმაყოფილებს მისაწვდომობის ეროვნული სტანდარტების 410 ქვეთავის მოთხოვნებს.
ბაქან-ლიფტი, რომელიც მისაწვდომი სვლაგეზის ნაწილია უნდა შეესაბამებოდეს „მისაწვდომობის ეროვნული სტანდარტები“-ს მოთხოვნებს და ASME-A18.1 სტანდარტს.
იმის გათვალისწინებით, რომ ამ ეტაპისათვის შერჩეული არ არის ბაქან-ლიფტის ზუსტი სახეობა და არ არის დადგენილი ლიფტის ზუსტი სპეციფიკაციები, წარმოდგენილი პროექტი აკმაყოფილებს 410 ქვეთავის ძირითად მოთხოვნებს, რაც დეტალურად არის აღწერილი პროექტის მისაწვდომობასთან შესაბამისობის დასკვნაში.

შენიშვნა:
გეგმაზე მოცემული პირობითი აღნიშვნები და შენობის სივრცების, ელემენტების მისაწვდომობასთან დაკავშირებული მითითებები შეესაბამება საქართველოს მთავრობის 2020 წლის 4 დეკემბრის N732-ე დადგენილების "ტექნიკური რეგლამენტის-"მისაწვდომობის ეროვნული სტანდარტების" დამტკიცების თაობაზე მოთხოვნებს. შემსრულებელმა შენობის სივრცეების, ელემენტების მოწყობისას უნდა იხელმძღვანელოს აღნიშნული ტექნიკური რეგლამენტის შესაბამისი მითითებებით და პროექტზე შედგენილი საექსპერტო შეფასებით.

ნიუ ჭორვილი
NEW CORNER
შენობა-ნაგებობის უსაფრთხოების ჯონსულტანტი
FLS Consultant
შპს "დიდი ბიჭვი"
Ltd DC group
dcgroup2018.info@gmail.com

თბილისი 2026წ. | ფორმატი A-3
დაკეთა

პირობითი აღნიშვნები:

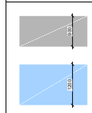

მოსაბარიერებელი სივრცეები

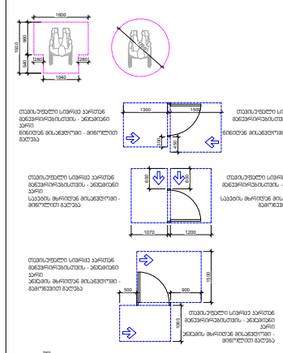

მუსაჯარის ფარეშარი (1300X760 მმ)

შენიშვნა:
იატაკის ზედაპირები უნდა მოეწყოს ისე, რომ ისრის მდგრადი, მყარი და არსრიალე.
ბ.ნ მმ-ზე მეტიანი, მკრთალ კონტრასტს, 13 მმ-ზე მეტიანი ტოლის ცვლილება უნდა დეშიპარის, კონტრასტს 1:2 (5%) თანდაყრილობით

აბსოლიტური ნიშნული
0.00 = 430.05

მისამართი:
გრიგოლ რობაქიძის სახელობის უნივერსიტეტი
ირინა ენუქიძის ქუჩა №3, №5ბ

პროექტის დასახელება:
სამეცნიერო-საკონსულტაციო შენობა

პროექტის ნაწილი: არქიტექტურა

ფურცლის დასახელება:
სართულის გეგმა +/-0.00 ნიშნულზე
მისაწვდომობა

თანამდებობა	გვარი	ხელმოწერა
დირექტორი	გიგლა გელენიძე	
არქიტექტორი		
დაამუშავა		
მასშტაბი:	1:100	
სტადია:	ფურცელი	ფურცლები

1 მე-2 სართულის გეგმა
მასშტაბი 1:100

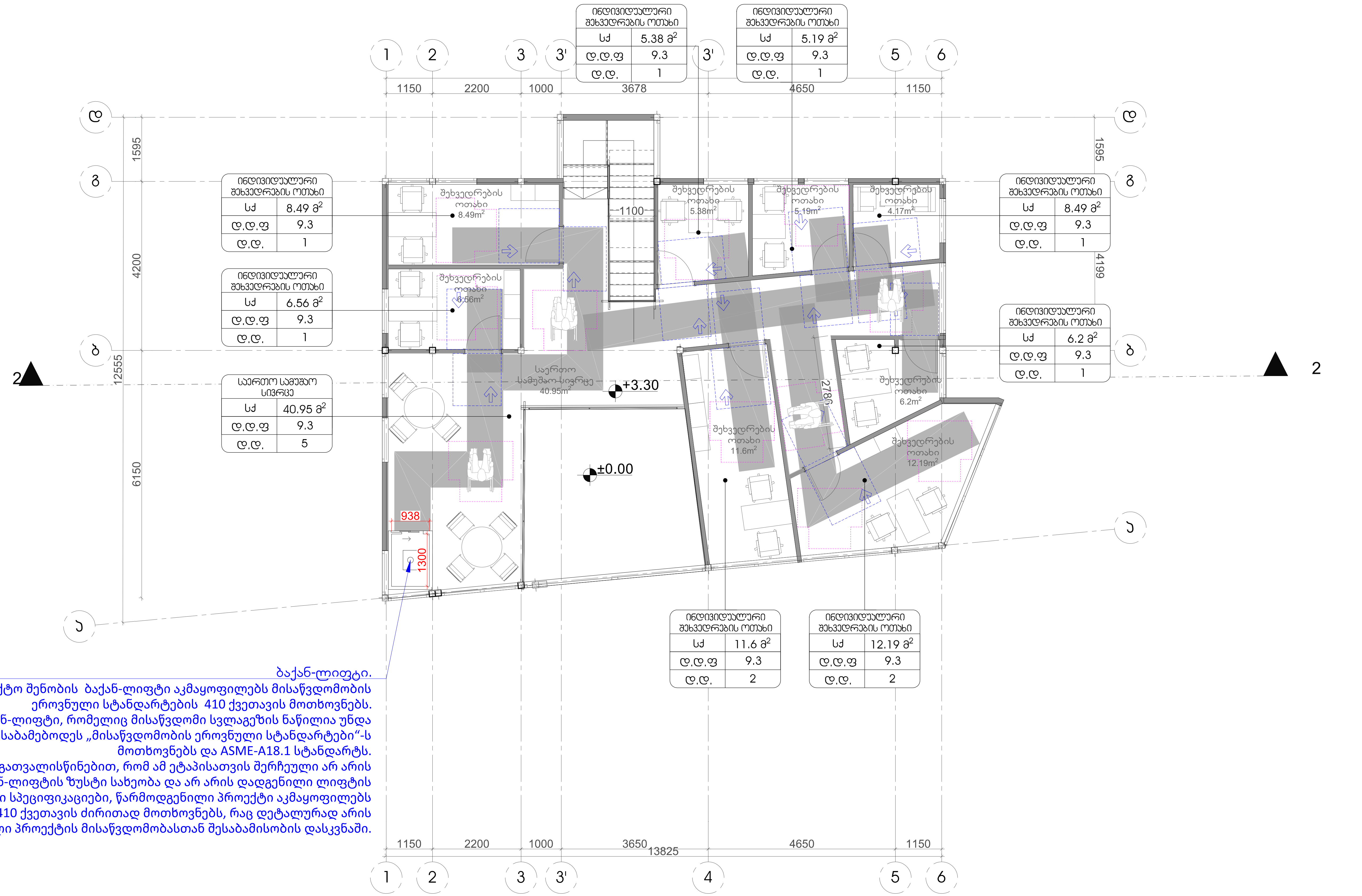

ბაქან-ლიფტი.
საპროექტო შენობის ბაქან-ლიფტი აკმაყოფილებს მისაწვდომობის ეროვნული სტანდარტების 410 ქვეთავის მოთხოვნებს.
ბაქან-ლიფტი, რომელიც მისაწვდომი სვლაგზის ნაწილია უნდა შეესაბამებოდეს „მისაწვდომობის ეროვნული სტანდარტები“-ს მოთხოვნებს და ASME-A18.1 სტანდარტს.
იმის გათვალისწინებით, რომ ამ ეტაპისათვის შერჩეული არ არის ბაქან-ლიფტის ზუსტი სახეობა და არ არის დადგენილი ლიფტის ზუსტი სპეციფიკაციები, წარმოდგენილი პროექტი აკმაყოფილებს 410 ქვეთავის ძირითად მოთხოვნებს, რაც დეტალურად არის აღწერილი პროექტის მისაწვდომობასთან შესაბამისობის დასკვნაში.

შენიშვნა:
გეგმაზე მოცემული პირობითი აღნიშვნები და შენობის სივრცეების, ელემენტების მისაწვდომობასთან დაკავშირებული მითითებები შეესაბამება საქართველოს მთავრობის 2020 წლის 4 დეკემბრის N732-ე დადგენილების "ტექნიკური რეგლამენტის–"მისაწვდომობის ეროვნული სტანდარტების" დამტკიცების თაობაზე მოთხოვნებს.
შემსრულებელმა შენობის სივრცეების, ელემენტების მოწყობისას უნდა იხელმძღვანელოს აღნიშნული ტექნიკური რეგლამენტის შესაბამისი მითითებებით და პროექტზე შედგენილი საექსპერტო შეფასებით.

ნიუ ქორნერი
NEW CORNER

შენობა-ნაგებობის უსაფრთხოების კონსულტანტი
FLS Consultant
შპს "დისი ჯგუფი"
Ltd DC group
dcgroup2018.info@gmail.com

თბილისი 2026წ.	ფორმატი A-3
დაკვეთა	

პირობითი აღნიშვნები:

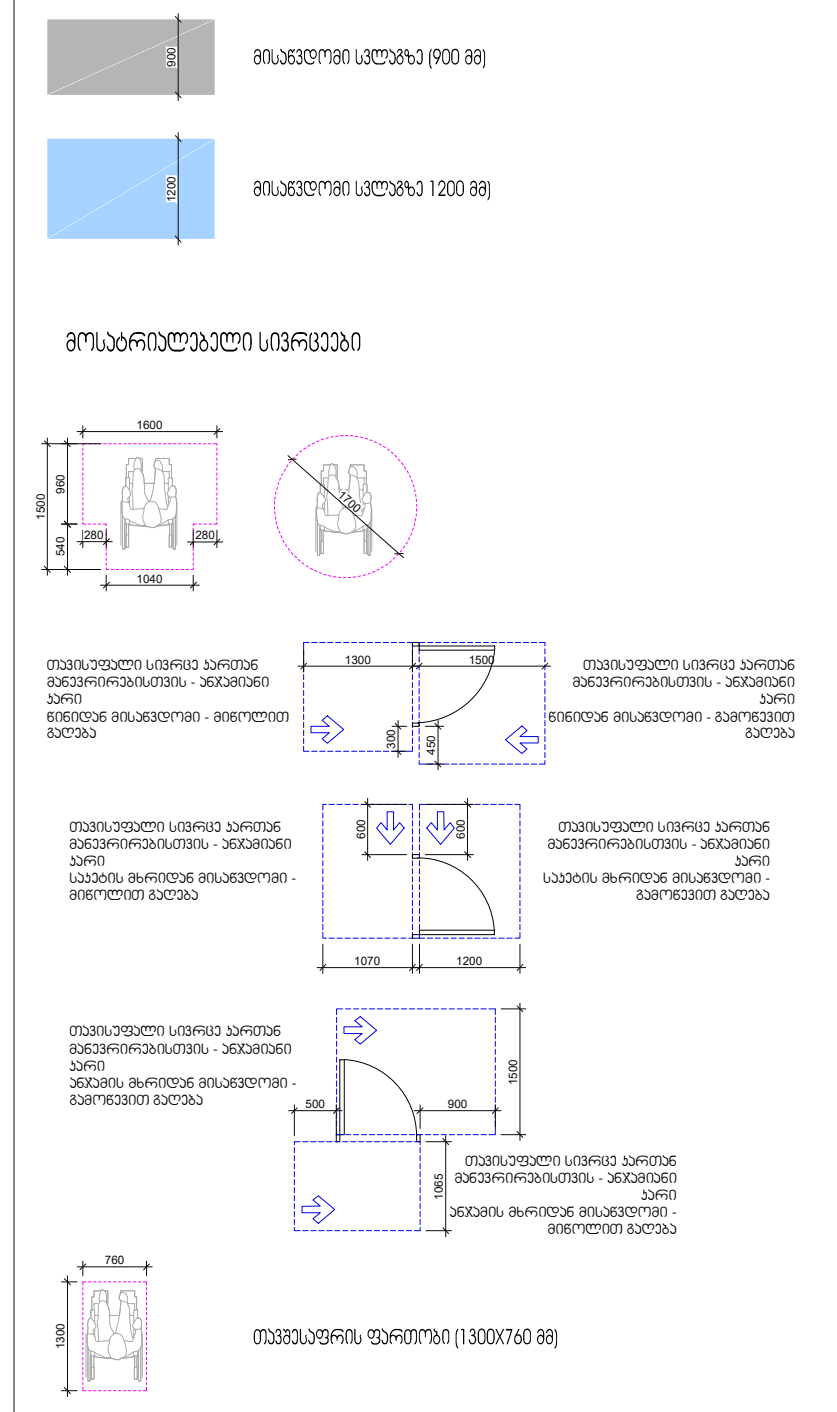

აბსოლუტური ნიშნული
0.00 = 430.05

მისამართი:
გრიგოლ რობაქიძის სახელობის უნივერსიტეტი
ირინა ენუქიძის ქუჩა №3, №5ბ

პროექტის დასახელება:
სამეცნიერო-საკონსულტაციოა შენობა

პროექტის ნაწილი: არქიტექტურა

ფურცლის დასახელება:
სართულის გეგმა +3.30 ნიშნულზე
მისაწვდომობა

თანამდებობა	გვარი	ხელმოწერა
დირექტორი	გიგლა გელენიძე	
არქიტექტორი		
დაამუშავა		
მასშტაბი:	1:100	
სტადია:	ფურცელი	ფურცლები

1 ტუალეტის ნაკვეთურების გეგმა და დეტალები
მასშტაბი 1:30

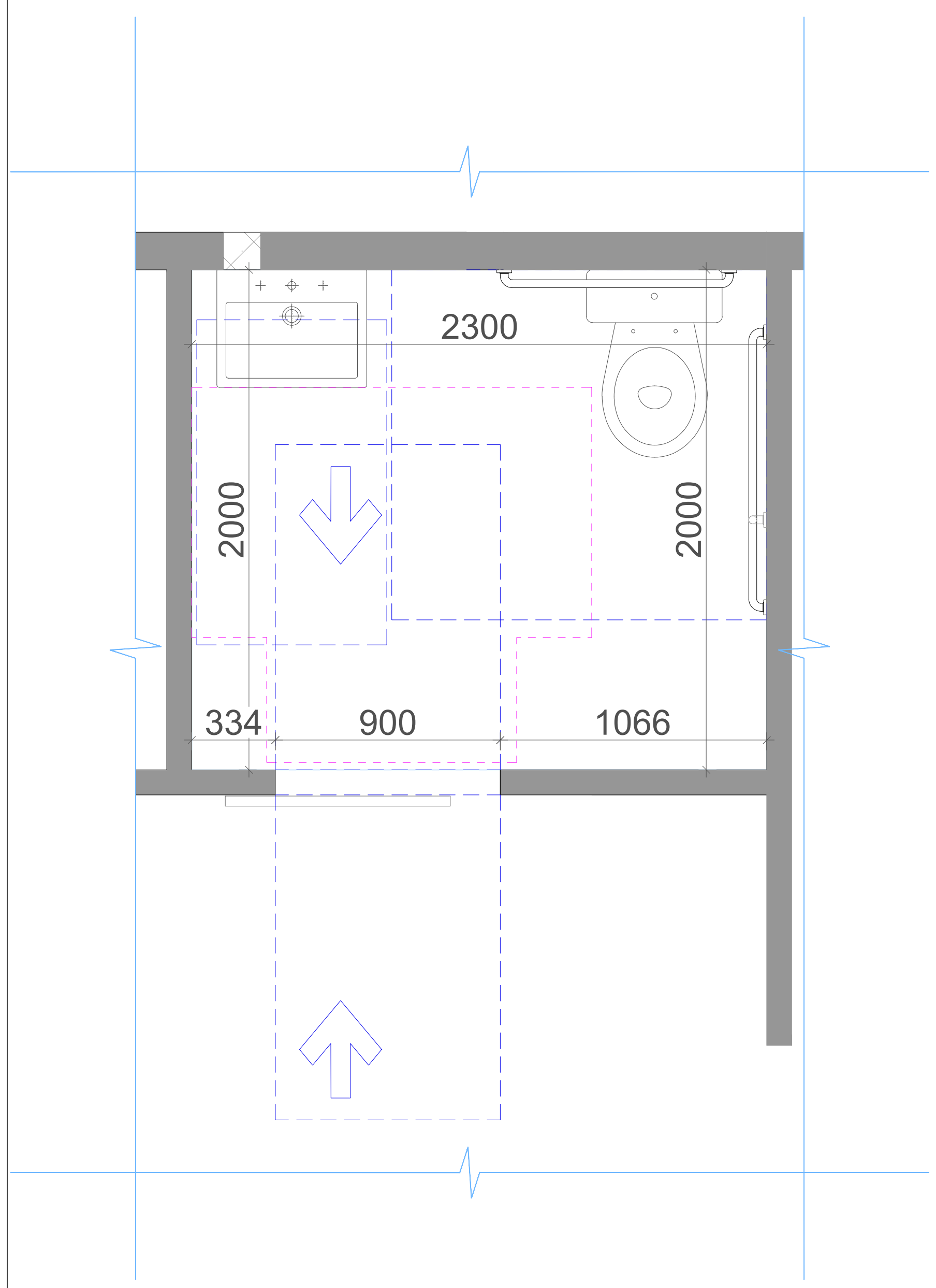

უნიტაზის და ხელმოსაჭიდი ძელების მდებარეობა

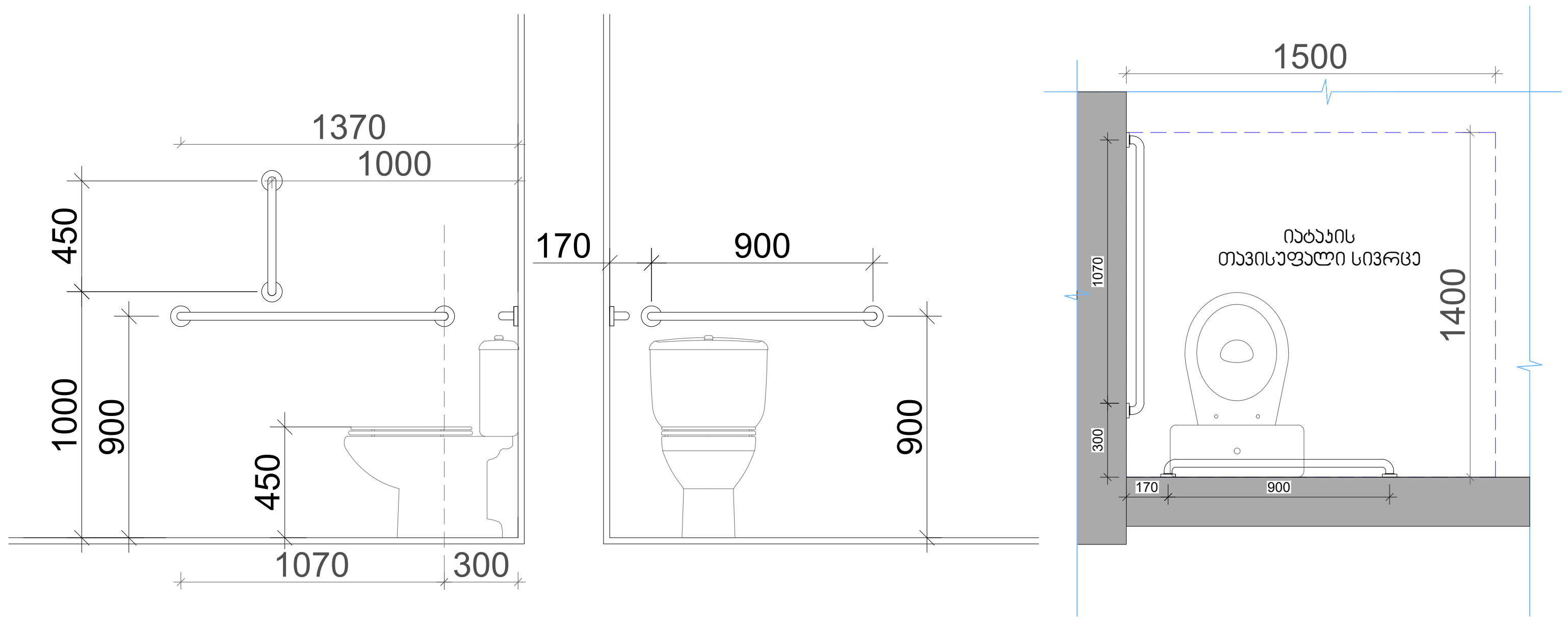

ხელსაბანის მდებარეობა

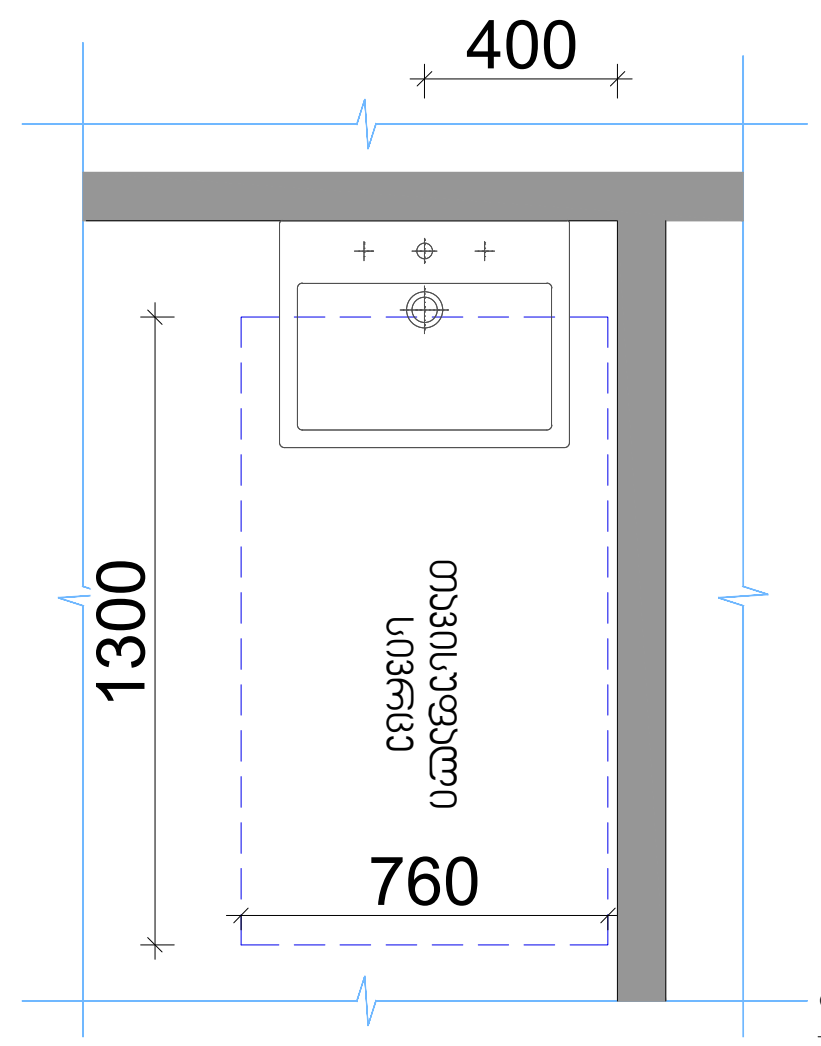

თავისუფალი სივრცე ფეხის ფალანგისთვის

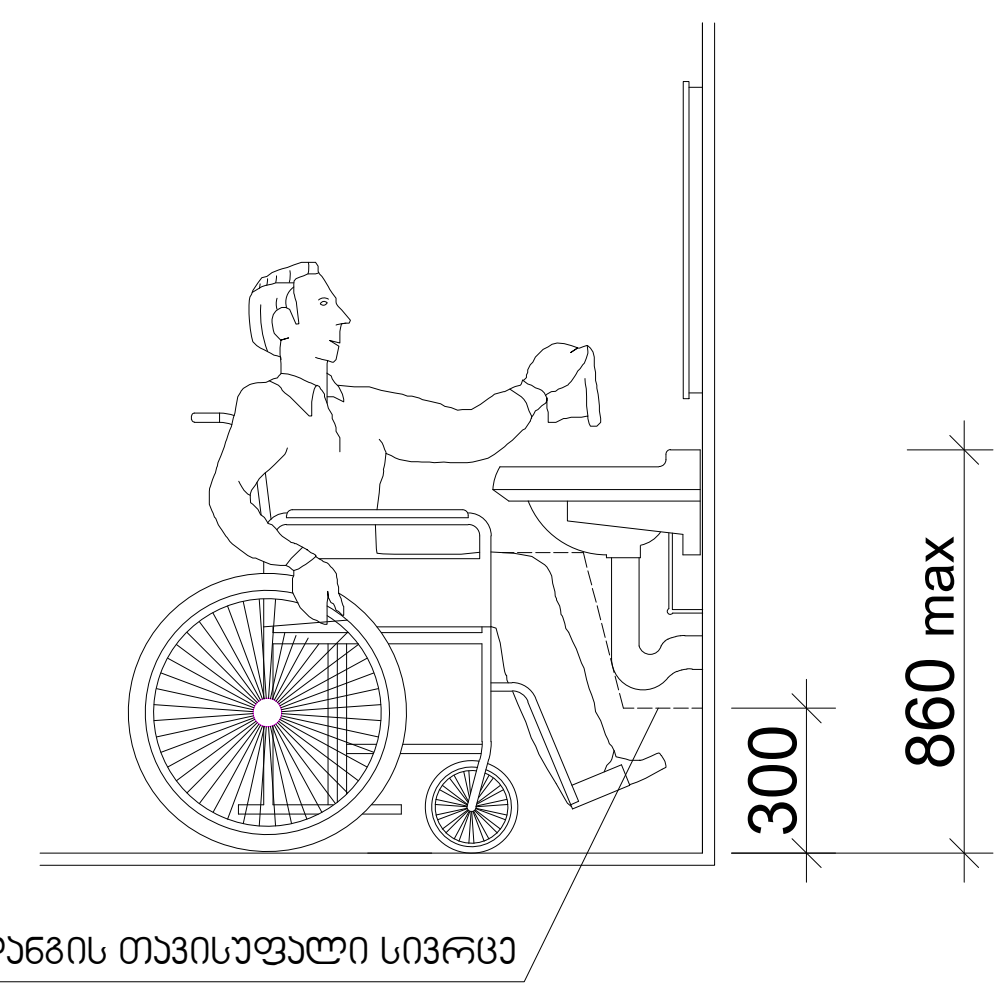

მოსატრიალებელი სივრცე

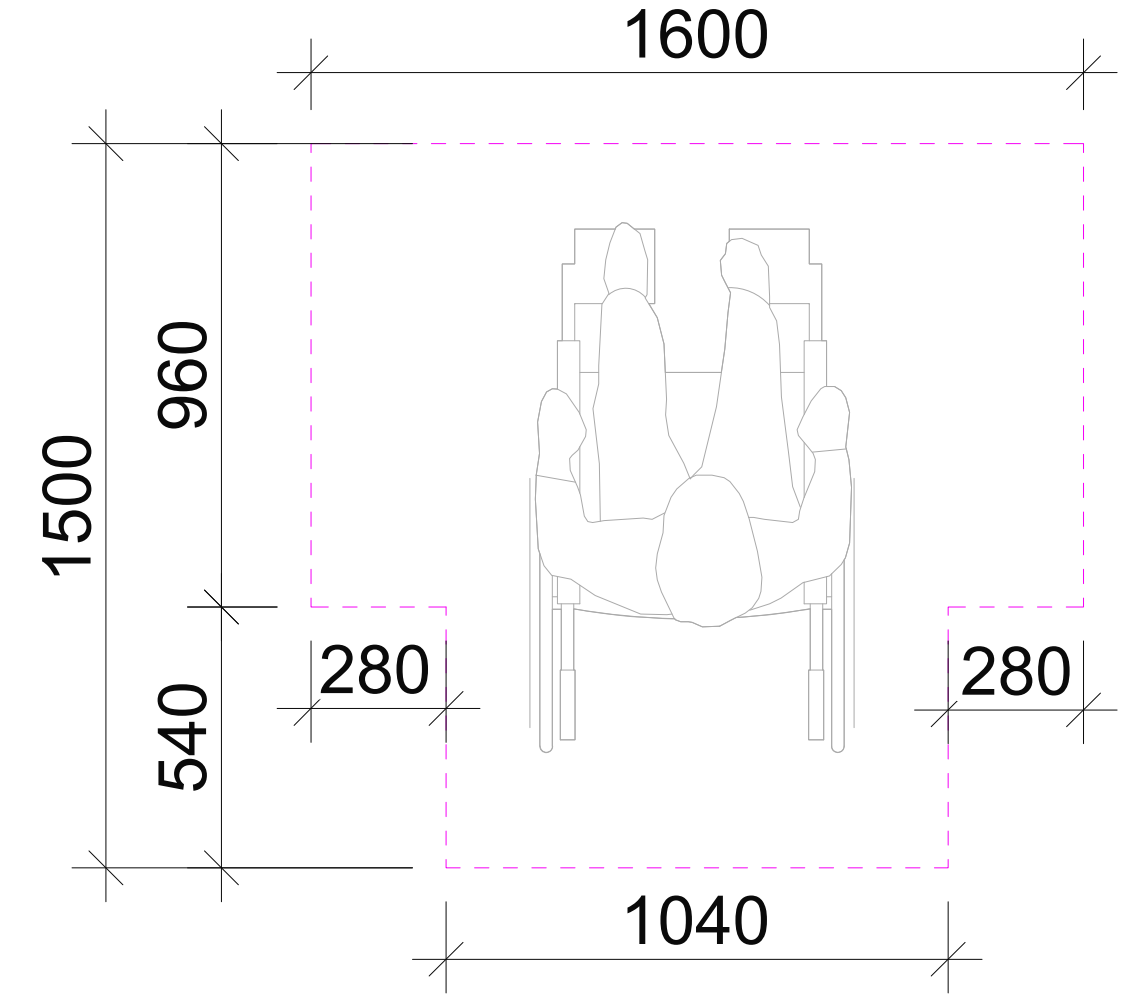

შენიშვნა:
გეგმაზე მოცემული პირობითი აღნიშვნები და შენობის სივრცეების, ელემენტების მისაწვდომობასთან დაკავშირებული მითითებები შეესაბამება საქართველოს მთავრობის 2020 წლის 4 დეკემბრის N732-ე დადგენილების "ტექნიკური რეგლამენტის-"მისაწვდომობის ეროვნული სტანდარტების" დამტკიცების თაობაზე მოთხოვნებს.
შემსრულებელმა შენობის სივრცეების, ელემენტების მოწყობისას უნდა იხელმძღვანელოს აღნიშნული ტექნიკური რეგლამენტის შესაბამისი მითითებებით და პროექტზე შედგენილი საექსპერტო შეფასებით.

ნიუ ქორნერი
NEW CORNER

შენობა-ნაგებობის უსაფრთხოების კონსულტანტი
FLS Consultant
შპს "დისი გრუპი"
Ltd DC group
dcgroup2018.info@gmail.com

თბილისი 2026წ.	ფორმატი A-3
დაკვეთა	

პირობითი აღნიშვნები:

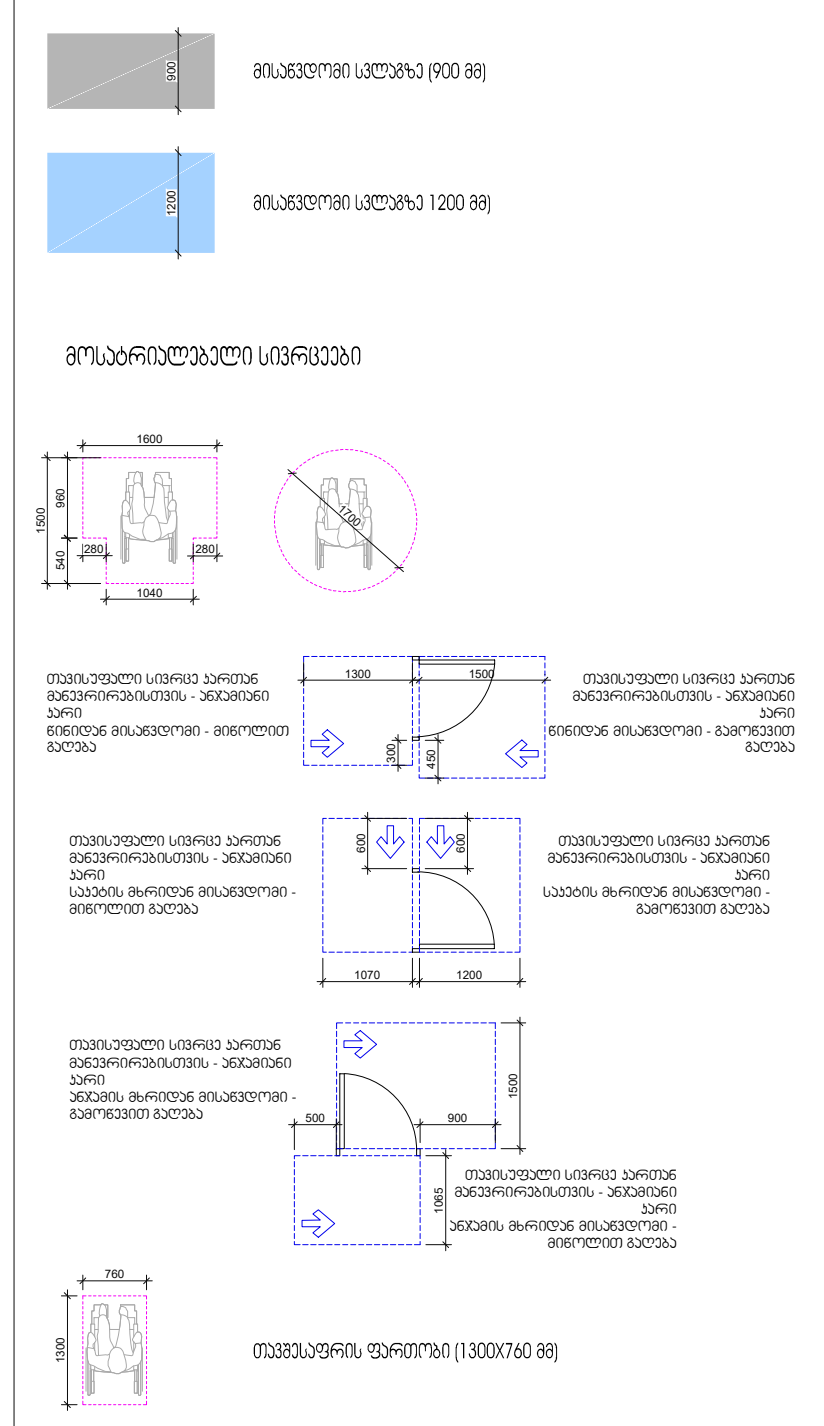

აბსოლიტური ნიშნული
0.00 = 430.05

მისამართი:
გრიგოლ რობაქიძის სახელობის უნივერსიტეტი
ირინა ენუქიძის ქუჩა №3, №5ბ

პროექტის დასახელება:
სამეცნიერო-საკონსულტაციოა შენობა

პროექტის ნაწილი: არქიტექტურა

ფურცლის დასახელება:
ტუალეტის ნაკვეთური
მისაწვდომობა

თანამდებობა	გვარი	ხელმოწერა
დირექტორი	გიგლა გელენიძე	
არქიტექტორი		
დაამუშავა		
მასშტაბი:	1:30	
სტადია:	ფურცელი	ფურცლები

1 გასასვლელის ნიშნები
მასშტაბი 1:10

ნიშანი ამობურცული სიმბოლოებით
გარეთ გამავალ ყველა კართან

გასასვლელის განათებული ნიშანი

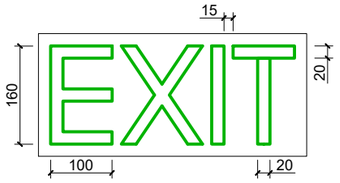

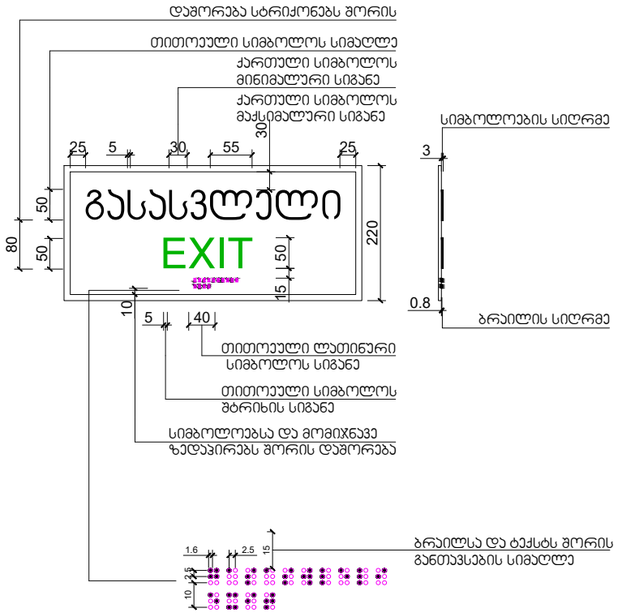

2 გასასვლელის ნიშნების განთავსება
მასშტაბი 1:25

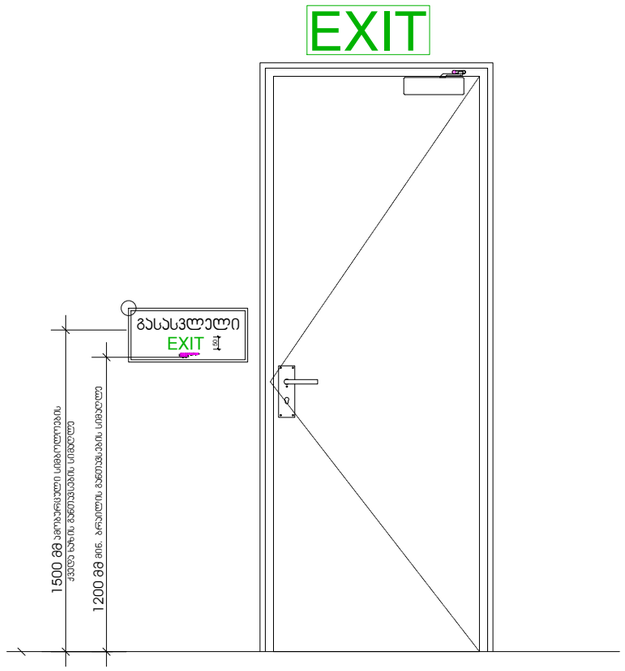

3 ტუალეტის ნიშნები
მასშტაბი 1:5

ნიშანი პიქტოგრამებით, ამობურცული ნიშნებით და ბრაილით
გაითვალისწინება
მისაწვდომ ტუალეტებთან ჯარის მომიჯნავედ

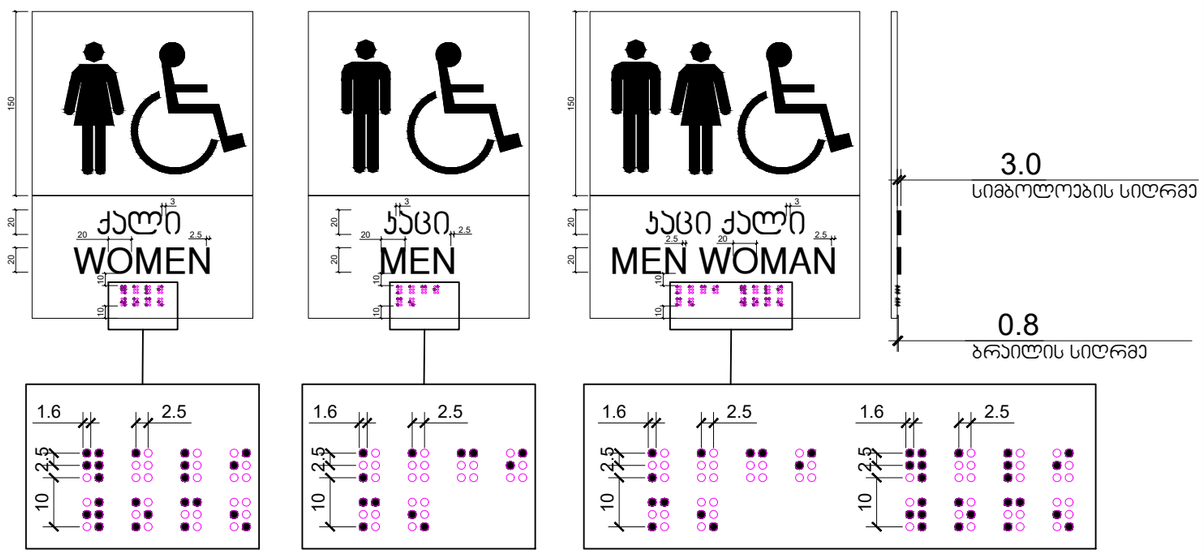

5 ჯარის თავისუფალი გასასვლელი და ზღურბლის დეტალები
მასშტაბი 1:25

ჯარი ზღურბლით
მიმხვრპის გარეშე

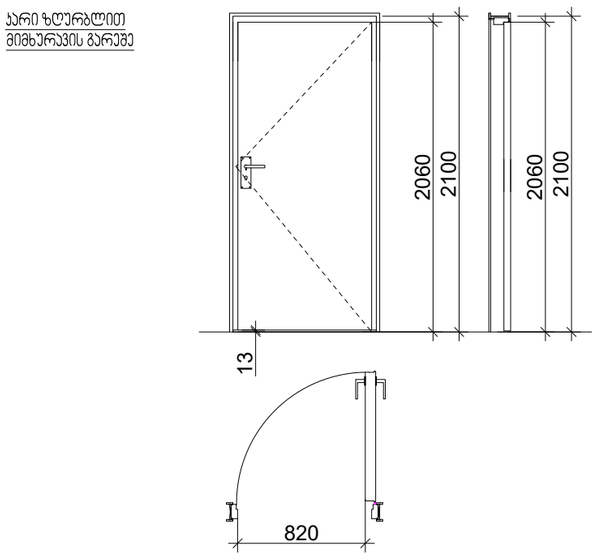

ზღურბლი მ. 1:1



ნიუ ქორნერი
NEW CORNER

შენობა-ნაგებობის უსაფრთხოების კონსულტანტი
FLS Consultant
შპს "დიდი ბიჯები"
Ltd DC group
dcgroup2018.info@gmail.com

თბილისი 2026წ.
დაკვეთა

ფორმატი A-3

პირობითი აღნიშვნები:



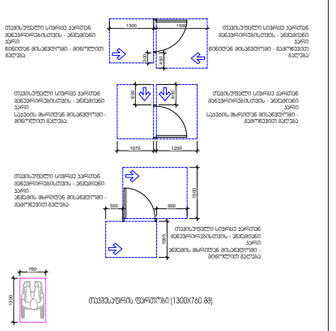

შენიშვნა:

იმპაკის ზედაპირები უნდა მოეწყოს ისე, რომ იყოს მდგრადი, მჭერი და არასრიალა.
ბ.ნ მმ-ზე მეტლი, მკრთალ კონტრასტს, 13 მმ-ზე მეტლი ღრონის ცვლილება უნდა დაშიპარის, კონტრასტს 1:2 (5%) მინიმუმ

აბსოლიტური ნიშნული
0.00 = 430.05

მისამართი:
გრიგოლ რობაქიძის სახელობის უნივერსიტეტი
ირინა ენუქიძის ქუჩა №3, №5ბ

პროექტის დასახელება:
სამეცნიერო-საკონსულტაციოა შენობა

პროექტის ნაწილი: არქიტექტურა

ფურცლის დასახელება:
მისაწვდომობის დეტალები

თანამდებობა	გვარი	ხელმოწერა
დირექტორი	გიგლა გელენიძე	
არქიტექტორი		
დაამუშავა		
მასშტაბი:	1:30	
სტადია:	ფურცელი	ფურცლები