შ.პ.ს. “კონსტუდიო”

ს ა ე ქ ს პ ე რ ტ ო დ ა ს კ ვ ნ ა

ქ. თბილისი, გამზირი სარაჯიშვილი №2,
(ს.კ.01.11.04.026.110), მრავალბინიანი საცხოვრებელი
სახლი, ბლოკი №5 შენობების პროექტის

კონსტრუქციულ ნაწილზე

თბილისი 2026

წინა პირობები:

ჩვენს მიერ დასადგენია პროექტის კოსტრუქციული ნაწილის ნახაზების და გაანგარიშებების ხარისხი, როგორც სამშენებლო საქმიანობის განხორციელების მიზნით, ასევე შენობის მზიდი კონსტრუქციული ელემენტების მდგრადობის და მედეგობის გრძელვადიანი ექსპლუატაციის პერსპექტივით.

დამკვეთის მიერ წარმოდგენილი საპროექტო მასალები:

1. შპს "თბილინვესტპროექტი"-ს მიერ 2024 წელს შესრულებული საინჟინრო-გეოლოგიური კვლევის შედეგები.

2. "DVASTUDIO"-ს მიერ შესრულებული არქიტექტურული ნაწილის პროექტის ვექტორული dwg ფაილები.

3. "მონომახ-საპრ 2013" პროგრამული კომპლექსების გამოყენებით მოდელირებული შენობების გაანგარიშების ელექტრონული chg ფაილები.

4. შპს "ბლოქსი სარაჯიშვილზე"-ს მიერ შესრულებული პროექტის კონსტრუქციული ნაწილი - pdf ფაილები.

საერთო:

მოცემული საპროექტო ობიექტი შედგება სამი კონსტრუქციულად დამოუკიდებელი ნაწილისგან: სამდონიანი შენობა-აუზი; ბლოკი 5-1, 27 სართულიანი + ორი მიწისქვეშა (ავტოსადგომი) სართული; ბლოკი 5-2 27 სართულიანი + ორი მიწისქვეშა (ავტოსადგომი) სართული, რომელსაც გააჩნია კონსტრუქციულად დამოუკიდებელი სამდონიანი მიშენება. სამშენებლო უბნისათვის ქარის წნევის ნორმატიული მნიშვნელობა W_0=0.85 კპა; თოვლის საფარის წონა - 0.50 კპა.

მაღლივი შენობების საძირკვლების ფუძედ მიღებულია კლდოვანი ქანი - არგილიტი ქვიშაქვის თხელი შუაშრეებით (სგე V): ერთღერძა კუმშვაზე სიმტკიცის (წყალში) ნორმატიული მნიშვნელობით Rc=6,8მპა. საძირკვლები – 1,5 და 1,2 მ დიამეტრის ბურღვით-ნატენი ხიმინჯები, რომლებიც არანაკლებ 2,0 მ სიღრმით დაანკერებულია ზემოაღნიშნულ გრუნტში. ხიმინჯები შეკრულია 1.3 მ სისქის მონოლითური რკინაბეტონის მთლიანი ფილით ("დაბალი როსტვერკი").

დაბალსართულიანი შენობებისათვის საძირკვლების ფუძედ მიღებულია ხრეში ქვიშით (სგე II): $\varphi=35^0$, =40მპა. საძირკვლები – მონოლითური რკინაბეტონის მთლიანი ფილა, რომლის ქვეშ დასაფუძნებელ გრუნტებამდე უნდა მოეწყოს დატკეპნილი მდინარის ბალასტი დეფორმაციის მოდულით არანაკლებ 30 მპა.

მაღლივი შენობები კონსტრუქციული თვალსაზრისით გადაწყვეტილია

მონოლითური რკინაბეტონის კასრკასულ-კავშირებიანი სისტემით, სადაც კავშირების ფუნქციას (ჰორიზონტალური მდგრადობა) ასრულებენ 25 სმ სისქის დიაფრაგმები. დიაფრაგმები ძირითადად განლაგებულნი არიან კიბე-ლიფტების პერიმეტრზე. კარკასულ-კავშირებიანი სივრცული სისტემის მდგრადობას დიაფრაგმებთან ერთობლივად უზრუნველყოფენ კოჭები განიკვეთით 500X600h, 250X600h, 180 მმ სისქის გადახურვების ფილები და სვეტები განიკვეთით: 500X1300, 500X1100, 500X900, 500X700, 500X500, 300X300.

დაბალსართულიანი შენობები კონსტრუქციულად წარმოდგენილია მონოლითური რკინაბეტონის სვეტებით 500X500 და 300X300; კოჭებით 500X600h, 500X900h, და 300X1000h; 180 და 250 მმ სისქის გადახურვების ფილებით; კედლებით სისქით 250, 300 და 500 მმ.

მზიდი კონსტრუქციებისთვის ბეტონის კლასი მიღებულია 25 და B30; სამშენებლო არმატურის საპროექტო კლასებია – AIII და AI. მთავრობის მიერ დადგენილი რეგულაციით მშენებელი ვალდებულია აღნიშნული, ეროვნული ნორმებით განსაზღვრული არმატურა ჩაანაცვლოს B500 კლასის არმატურით.

ფუძე-საძირკვლების და კარკასულ-კავშირებიანი სისტემების სივრცული მოდელირება და გაანგარიშება განხორციელებულია "მონომახ-საპრ 2013" პროგრამული კომპლექსის გამოყენებით 8 ბალიან მიწისძვრაზე.

ნახაზების სახით წარმოდგენილი მზიდი კონსტრუქციული ელემენტების განიკვეთები და არმირება ასახავს და შეესაბამება საანგარიშო მოდელებში მიღებული დაძაბულ-დეფორმირებული მდგომარეობის და ზღვრული ძალოვანი ფაქტორების შედეგებს. როგორც გაანგარიშებები, ასევე მხაზველობითი ნაწილი აკმაყოფილებს ქვეყანაში მოქმედი სამშენებლო ნორმების და წესების მოთხოვნებს.

<u>დასკვნა:</u>

პროექტის კონსტრუქციულ ნაწილს ეძლევა დადებითი შეფასება და რეკომენდაცია შემდგომი გამოყენებისათვის.

ექსპერტი, ინჟინერ-კონსტრუქტორი, ედიშერ

შპს "კონსტუდიო"-ს დირექტორი, ტმდ წოწერია

თბილისი 22-07-2026

შ.პ.ს. "ბლოქსი
სარაჯიშვილზე"
ს/ნ:405682596

ქ.თბილისი, გამზირი სარაჯიშვილი №2, (ს.კ. 01.11.04.026.110), მრავალბინიანი საცხოვრებელი სახლი, ბლოკი №5

კონსტრუქციული ნაწილი

ალბომი II

თბილისი 2026 წ.

განმარტებითი ბარათი - საერთო შენიშვნები

1. წარმოდგენილი პროექტის კონსტრუქციული ნაწილი შესრულებულია საინჟინრო-გეოლოგიური კვლევის, პროექტის არქიტექტურული ნაწილის და ქვეყანაში მოქმედი ნორმატიული დოკუმენტების საფუძველზე.
2. სამშენებლო უბნისთვის თოვლის საფარის წონა - 0.50 კპა; ქარის წნევის ნორმატიული მნიშვნელობა W_0 = 0.85 კპა; საანგარიშო სეისმურობა - 8 ბალი, სეისმურობის უგანზომილებო კოეფიციენტი A = 0,17.
3. მოცემული საპროექტო ობიექტი შედგება სამი კონსტრუქციულად დამოუკიდებელი ნაწილისგან: სამდონიანი შენობა-აუზი; ბლოკი N5-1, 27 სართულიანი + ორი მიწისქვეშა (ავტოსადგომი) სართული; ბლოკი N5-2 27 სართულიანი + ორი მიწისქვეშა (ავტოსადგომი) სართული, რომელსაც გააჩნია კონსტრუქციულად დამოუკიდებელი სამდონიანი მიშენება.
4. შპს "თბილინვესტპროექტი"-ს მიერ მიერ 2024 წელს შესრულებული საინჟინრო-გეოლოგიური კვლევის საფუძველზე მაღლივი შენობის საძირკვლების ფუძედ მიღებულია კლდოვანი ქანი - არგილიტი ქვიშაქვის თხელი შუააშრეებით (სგე V): ერთღერძა კუმშვაზე სიმტკიცის (წყალში) ნორმატიული მნიშვნელობით Rc=6,8მპა. საძირკვლები – 1,5 და 1,2 მ დიამეტრის ბურღვით-ნატენი ხიმინჯები, რომლებიც არანაკლებ 2,0 მ სიღრმით დაანკერებულია ზემოაღნიშნულ გრუნტში. ხიმინჯები შეკრულია 1.3 მ სისქის მონოლითური რკინაბეტონის მთლიანი ფილით ("დაბალი როსტვერკი").
5. დაბალსართულიანი შენობებისათვის საძირკვლების ფუძედ მიღებულია ხრეში ქვიშით (სგე II): $\varphi=35^0$, E=40მპა. საძირკვლები – მონოლითური რკინაბეტონის მთლიანი ფილა, რომლის ქვეშ დასაფუძნებელ გრუნტებამდე უნდა მოეწყოს დატკეპნილი მდინარის ბალასტი დეფორმაციის მოდულით არანაკლებ 30 მპა.
6. სამშენებლო ქვაბულის დამუშავება და ექსკავაცია მოეწყოს მშენებლობის ორგანიზაციის (მოპ) ან/და მშენებლობის წარმოების (მწპ) პროექტების მიხედვით, შესაბამისი ნორმების და უსაფრთხოების დაცვით.
7. შენობების მზიდ კონსტრუქციულ სისტემას წარმოადგენენ მონოლითური რკინაბეტონის სვეტები, დიაფრაგმა-კედლები, კოჭები და გადახურვის ფილები.
8. რკინაბეტონის კინსტრუქციებში გამოყენებულია AIII და AI კლასის არმატურა (ეროვნული ნორმები). ბეტონის კლასი – B25, B30. მშენებლობის მწარმოებელი ვალდებულია აღბილზე გამოიყენოს არმატურა კლასით B500 (მთავრობის დადგენილება), რაც ერთმნიშვნელოვნად მისაღებია.
9. მიწისქვეშა კონსტრუქციაში გამოყენებულ იქნას სულფატმედეგ ცემენტზე დამზადებული ბეტონი.
10. შენობების მზიდი სივრცითი კონსტრუქციული სისტემა და ფუძე-საძირკვლები გაანგარიშებულია "მონომახ-საპრ 2013" პროგრამული კომპლექსის გამოყენებით.
11. სართულშუა გადახურვების გარე კონტურის დეტალური მიბმები, აგრეთვე, მცირე ზომის ტექნოლოგიური ხვრელების (დამატებითი არმირების გარეშე) განლაგება იხ. მუშა პროექტის არქიტექტურულ ნაწილში.
12. კარკასის შევსების არამზიდი კედლები და ტიხრები მოეწყოს მცირე ზომის ბლოკებით, სიმკვრივით <= 1.0 ტ/მ3. მათი შეერთება კარკასის მზიდ ელემენტებთან განხორციელდეს "სოფლმშენსახპროექტი"-ს მიერ დამუშავებული სტანდარტებით.

თანამდებობა	გვარი	ხელმოწერა	ქ.თბილისი, ბამზირი სარაჯიშვილი №2, (ს.კ. 01.11.04.026.110), მრავალბინიანი საცხოვრებელი სახლი, ბლოკი №5	შ.პ.ს. "ზლოკნი სარაჯიშვილზე" ს/ნ:405682596
მთ.არქიტექტ.	დ.ვაშაკიძე		კონსტრუქციული ნაწილი	
			თავფურცელი	
კონსტრუქტ.	ლ.ჯაიანი			
შემოწმება	ა.არჩილია		სტადია მ / ფურც. კ-0 / ფ-ბი / დაკვ.№	

ბლოკი **N**5-1

რკინაბეტონის ხარჯი

ელემენტების ჯგუფი	ბეტონი მ³	არმატურა, ტ სახსტანდარტი 5781-82*							ნაგლი-ნი, ტ	ჯამი
		∅28AIII	∅25AIII	∅22AIII	∅ 16III	∅12AIII	∅ 8AI	∅ 6AI	c255	ტ
საძირკვლები	4011	9.68	149.33	105.8	9.24	–	13.47	–	8.29	**295.81**
გადახურვის ფილები	5285.6	–	0.16	–	0.16	642.69	–	–	–	**643.01**
პანდუსები	67	–	–	–	–	8	–	–	–	**8**
კოჭები	1575.5	192.14	37.17	0.46	9.43	–	56.74	–	–	**295.94**
კიბეები	161	–	–	–	–	16.87	–	–	–	**16.87**
სვეტები	1329	35.02	84.54	36.52	–	–	60.87	–	0.69	**217.64**
კედლები	1511	3.04	4.46	6.42	44.27	106.98	–	4.56	–	**169.73**
სულ	13940	**239.88**	**275.66**	**149.2**	**63.1**	**774.54**	**131.08**	**4.56**	**8.98**	1647

ნახაზების სია (დასაწყისი)

დასახელება	ნახაზი
ხიმინჯების სამონტაჟო გეგმა	კ-1
ხიმინჯი ხმ-1	კ-2
ხიმინჯი ხმ-2	კ-3
ხიმინჯი ხმ-3	კ-4
ხიმინჯების სპეციფიკაცია	კ-5
საძირკვლის ფილა სფ-1, ნიშნულზე -6.30, საყალიბო ნახაზი	კ-6
სფ-1, ქვედა ზონის არმირება	კ-7
სფ-1, ზედა ზონის არმირება	კ-8
სფ-1, არმირების დეტალები	კ-9
არმატურული ნაშვერების გეგმა სფ-1-დან	კ-10
კვანძები კვ-1, კვ-2 ; ჭრილები ა–ა, ბ–ბ	კ-11
გადახურვის ფილა გფ-1, ნიშნულზე -3.30, საყალიბო ნახაზი	კ-12
გფ-1, ქვედა ზონის არმირება	კ-13
გფ-1, ზედა ზონის არმირება	კ-14
გადახურვის ფილა გფ-2, ნიშნულზე -0.30, საყალიბო ნახაზი	კ-15
გფ-2, ქვედა ზონის არმირება	კ-16
გფ-2, ზედა ზონის არმირება	კ-17
გადახურვის ფილა გფ-3, ნიშნულზე 3.85, საყალიბო ნახაზი	კ-18
გფ-3, ქვედა ზონის არმირება	კ-19
გფ-3, ზედა ზონის არმირება	კ-20
გადახურვის ფილა გფ-4, ნიშნულებზე 7.05-:-16.65, საყალიბო ნახაზი	კ-21
გფ-4, ქვედა ზონის არმირება	კ-22
გფ-4, ზედა ზონის არმირება	კ-23
გადახურვის ფილა გფ-5, ნიშნულებზე 19.85-:-32.65, საყალიბო ნახაზი	კ-24
გფ-5, ქვედა ზონის არმირება	კ-25
გფ-5, ზედა ზონის არმირება	კ-26
გადახურვის ფილა გფ-6, ნიშნულებზე 35.85-:-48.65, საყალიბო ნახაზი	კ-27
გფ-6, ქვედა ზონის არმირება	კ-28
გფ-6, ზედა ზონის არმირება	კ-29
გადახურვის ფილა გფ-7, ნიშნულებზე 51.85-:-64.65, საყალიბო ნახაზი	კ-30
გფ-7, ქვედა ზონის არმირება	კ-31
გფ-7, ზედა ზონის არმირება	კ-32
გადახურვის ფილა გფ-8, ნიშნულებზე 67.85-:-74.25, საყალიბო ნახაზი	კ-33
გფ-8, ქვედა ზონის არმირება	კ-34
გფ-8, ზედა ზონის არმირება	კ-35

დასახელება	ნახაზი
გადახურვის ფილა გფ-9, ნიშნულზე 77.45, საყალიბო ნახაზი	კ-36
გფ-9, ქვედა ზონის არმირება	კ-37
გფ-9, ზედა ზონის არმირება	კ-38
გადახურვის ფილა გფ-10, ნიშნულზე 80.65, საყალიბო ნახაზი	კ-39
გფ-10, ქვედა ზონის არმირება	კ-40
გფ-10, ზედა ზონის არმირება	კ-41
გადახურვის ფილა გფ-11, ნიშნულებზე 83.15, 85.05, საყალიბო ნახაზი	კ-42
გფ-11, ქვედა ზონის არმირება	კ-43
გფ-11, ზედა ზონის არმირება	კ-44
გადახურვის ფილების არმირების დეტალები	კ-45
ფრაგმენტი ფრ-1, სპეციფიკაცია	კ-46
სპეციფიკაცია	კ-47
პანდუსი	კ-48
ტიპიური მონოლითური კოჭი ტმკ-1	კ-49
ტიპიური მონოლითური კოჭი ტმკ-2	კ-50
ტიპიური მონოლითური კოჭი ტმკ-3	კ-51
კიბე-1 ის გეგმები	კ-52
კიბე-1 ის ტიპიური მარშის გეგმა, სპეციფიკაცია	კ-53
ჭრილები 1–1 ; 2–2	კ-54
ჭრილები 3–3 ; 4–4	კ-55
ჭრილები 5–5 ; 6–6	კ-56
ჭრილები 7–7 ; 8–8	კ-57
კიბე-2 ის გეგმები	კ-58
კიბე-2 ის ტიპიური მარშის გეგმა, სპეციფიკაცია	კ-59
ჭრილები 1–1 ; 2–2	კ-60
ჭრილები 3–3 ; 4–4	კ-61
ჭრილები 5–5 ; 6–6	კ-62
ჭრილები 7–7 ; 8–8	კ-63
მონოლითური სვეტების და დიაფრაგმების გეგმა, -6.30 ნიშნულიდან -3.30 ნიშნულამდე	კ-64
მონოლითური სვეტების და დიაფრაგმების გეგმა, -3.30 ნიშნულიდან -0.30 ნიშნულამდე	კ-65
მონოლითური სვეტი მს-1	კ-66
მონოლითური სვეტი მს-2	კ-67
მონოლითური სვეტი მს-3	კ-68
მონოლითური სვეტების და დიაფრაგმების გეგმა, -0.30 ნიშნულიდან 3.85 ნიშნულამდე	კ-69
მონოლითური სვეტების და დიაფრაგმების გეგმა, 3.85 ნიშნულიდან 7.05 ნიშნულამდე	კ-70
მონოლითური სვეტი მს-1	კ-71
მონოლითური სვეტი მს-2	კ-72

ნახაზების სია (გაგრძელება)

დასახელება	ნახაზი
მონოლითური სვეტი მს-3	კ-73
მონოლითური სვეტი მს-4	კ-74
მონოლითური სვეტების და დიაფრაგმების გეგმა, 7.05 ნიშნულიდან 13.45 ნიშნულამდე	კ-75
მონოლითური სვეტი მს-1	კ-76
მონოლითური სვეტი მს-2	კ-77
მონოლითური სვეტების და დიაფრაგმების გეგმა, 13.45 ნიშნულიდან 16.65 ნიშნულამდე	კ-78
მონოლითური სვეტი მს-1	კ-79
მონოლითური სვეტი მს-2	კ-80
მონოლითური სვეტების და დიაფრაგმების გეგმა, 16.65 ნიშნულიდან 23.05 ნიშნულამდე	კ-81
მონოლითური სვეტი მს-1	კ-82
მონოლითური სვეტი მს-2	კ-83
მონოლითური სვეტების და დიაფრაგმების გეგმა, 23.05 ნიშნულიდან 29.45 ნიშნულამდე	კ-84
მონოლითური სვეტი მს-1	კ-85
მონოლითური სვეტი მს-2	კ-86
მონოლითური სვეტების და დიაფრაგმების გეგმა, 29.45 ნიშნულიდან 32.65 ნიშნულამდე	კ-87
მონოლითური სვეტი მს-1	კ-88
მონოლითური სვეტი მს-2	კ-89
მონოლითური სვეტების და დიაფრაგმების გეგმა, 32.65 ნიშნულიდან 39.05 ნიშნულამდე	კ-90
მონოლითური სვეტი მს-1	კ-91
მონოლითური სვეტი მს-2	კ-92
მონოლითური სვეტების და დიაფრაგმების გეგმა, 39.05 ნიშნულიდან 45.45 ნიშნულამდე	კ-93
მონოლითური სვეტი მს-1	კ-94
მონოლითური სვეტი მს-2	კ-95
მონოლითური სვეტების და დიაფრაგმების გეგმა, 45.45 ნიშნულიდან 48.65 ნიშნულამდე	კ-96
მონოლითური სვეტი მს-1	კ-97
მონოლითური სვეტი მს-2	კ-98
მონოლითური სვეტების და დიაფრაგმების გეგმა, 48.65 ნიშნულიდან 55.05 ნიშნულამდე	კ-99
მონოლითური სვეტი მს-1	კ-100
მონოლითური სვეტი მს-2	კ-101
მონოლითური სვეტების და დიაფრაგმების გეგმა, 55.05 ნიშნულიდან 61.45 ნიშნულამდე	კ-102
მონოლითური სვეტი მს-1	კ-103
მონოლითური სვეტი მს-2	კ-104
მონოლითური სვეტების და დიაფრაგმების გეგმა, 61.45 ნიშნულიდან 64.65 ნიშნულამდე	კ-105
მონოლითური სვეტი მს-1	კ-106
მონოლითური სვეტი მს-2	კ-107
მონოლითური სვეტი მს-3	კ-108
მონოლითური სვეტების და დიაფრაგმების გეგმა, 64.65 ნიშნულიდან 71.05 ნიშნულამდე	კ-109

დასახელება	ნახაზი
მონოლითური სვეტი მს-1	კ-110
მონოლითური სვეტი მს-2	კ-111
მონოლითური სვეტების და დიაფრაგმების გეგმა, 71.05 ნიშნულიდან 77.45 ნიშნულამდე	კ-112
მონოლითური სვეტი მს-1	კ-113
მონოლითური სვეტი მს-2	კ-114
მონოლითური სვეტების და დიაფრაგმების გეგმა, 77.45 ნიშნულიდან 80.65 ნიშნულამდე	კ-115
მონოლითური სვეტის და დიაფრაგმების გეგმა 80.65 ნიშნულზე	კ-116
მონოლითური სვეტი მს-1	კ-117
მონოლითური სვეტი მს-2	კ-118
მონოლითური დიაფრაგმა დფრ-1	კ-119
მონოლითური დიაფრაგმა დფრ-2	კ-120
მონოლითური დიაფრაგმა დფრ-3	კ-121
მონოლითური დიაფრაგმა დფრ-4	კ-122
მონოლითური დიაფრაგმა დფრ-5	კ-123
მონოლითური დიაფრაგმა დფრ-6	კ-124
მონოლითური დიაფრაგმა დფრ-7	კ-125
მონოლითური დიაფრაგმა დფრ-8	კ-126
მონოლითური დიაფრაგმა დფრ-9	კ-127
მონოლითური დიაფრაგმა დფრ-10	კ-128
მონოლითური კედლების არმირება, ჭრილი ა-ა	კ-129
მონოლითური კედლების არმირება, ჭრილი ბ-ბ, გ-გ, დ-დ	კ-130
მონოლითური დიაფრაგმების არმირების დეტალები	კ-131
მონოლითური დიაფრაგმების არმირების დეტალები	კ-132
მონოლითური დიაფრაგმების არმირების დეტალები	კ-133
მონოლითური დიაფრაგმების არმირების დეტალები	კ-134
მონოლითური დიაფრაგმების არმირების დეტალები	კ-135
დიაფრაგმების სპეციფიკაცია	კ-136
დიაფრაგმების სპეციფიკაცია	კ-137
მასალების ამოკრება (დასაწყისი)	კ-138
მასალების ამოკრება (დასასრული)	კ-139

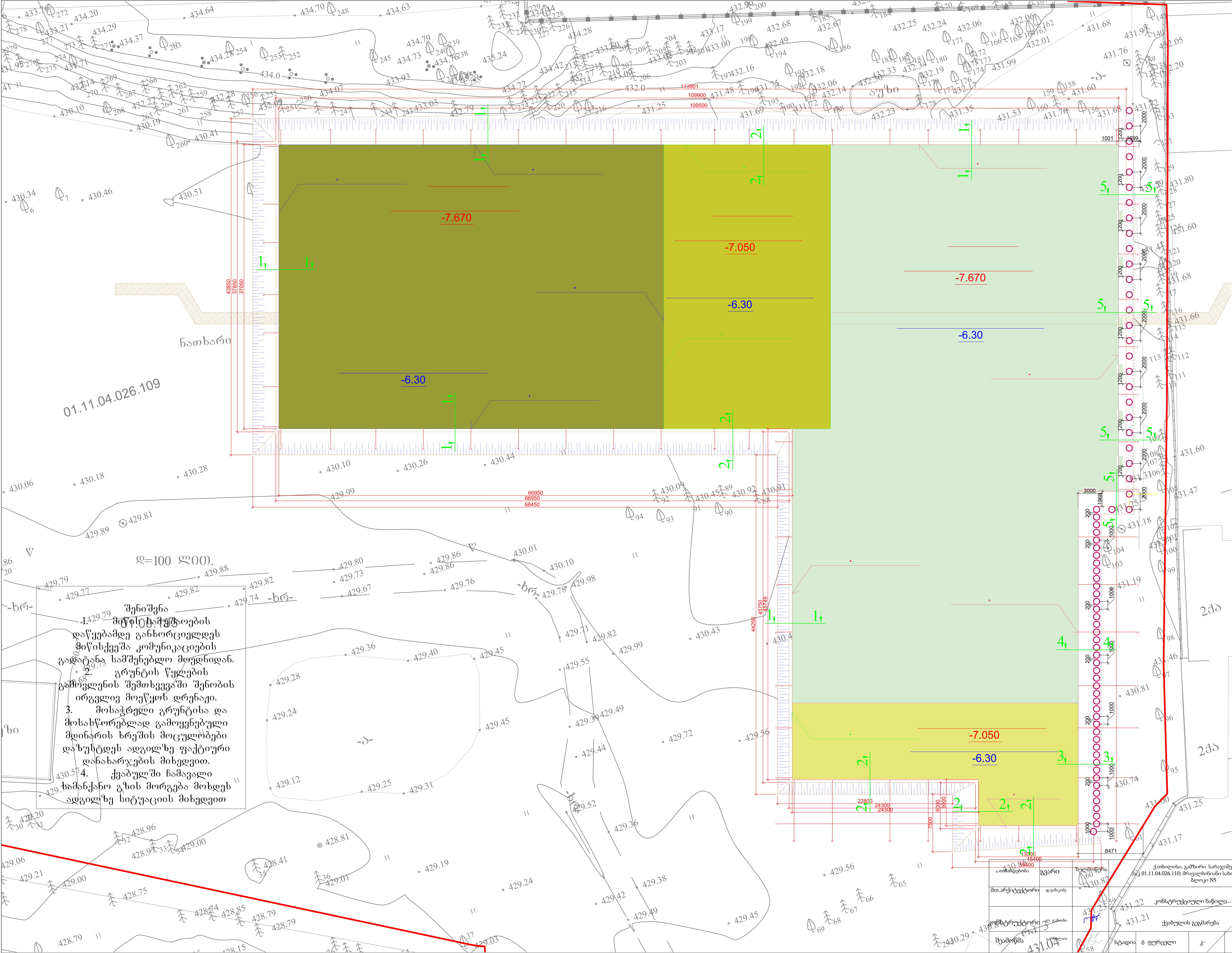

შენიშვნა

1. მიწის სამუშაოების დაწყებამდე განხორციელდეს მიწისქვეშა კომუნიკაციების გადატანა სამშენებლო მოედნიდან.
2. გრუნტის წყლების გამოვლენის შემთხვევაში შენობის ირგვლივ მოეწყოს დრენაჟი.
3. მოსაჭრელი გრუნტისა და მოსახწორებლად გამოყენებული მდინარის ხრეშის მოცულობები დაზუსტდეს ადგილზე ფაქტიური დანახარჯების მიხედვით.
4. ქვაბულში ჩამავალი სამანქანო გზის მორგება მოხდეს ადგილზე სიტუაციის მიხედვით

თანამდებობა	გვარი	ხელმოწერა	ქ.თბილისი, გამზირი სარაჯიშვილი N2 , (ს/კ 01.11.04.026.110) მრავალბინიანი საცხოვრებელი სახლი, ბლოკი N5			
მთ.არქიტექტორი	დ.ვაშაკიძე		კონსტრუქციული ნაწილი			
კონსტრუქტორი	ლ. ჯანიანი		ქვაბულის გეგმარება			
შეამოწმა	ა.არჩილაია		სტადია	მ ფურცელი	კ-	დაკვN

შპს. ზოქსი სარაჯიშვილი
ს/ნ:405682596

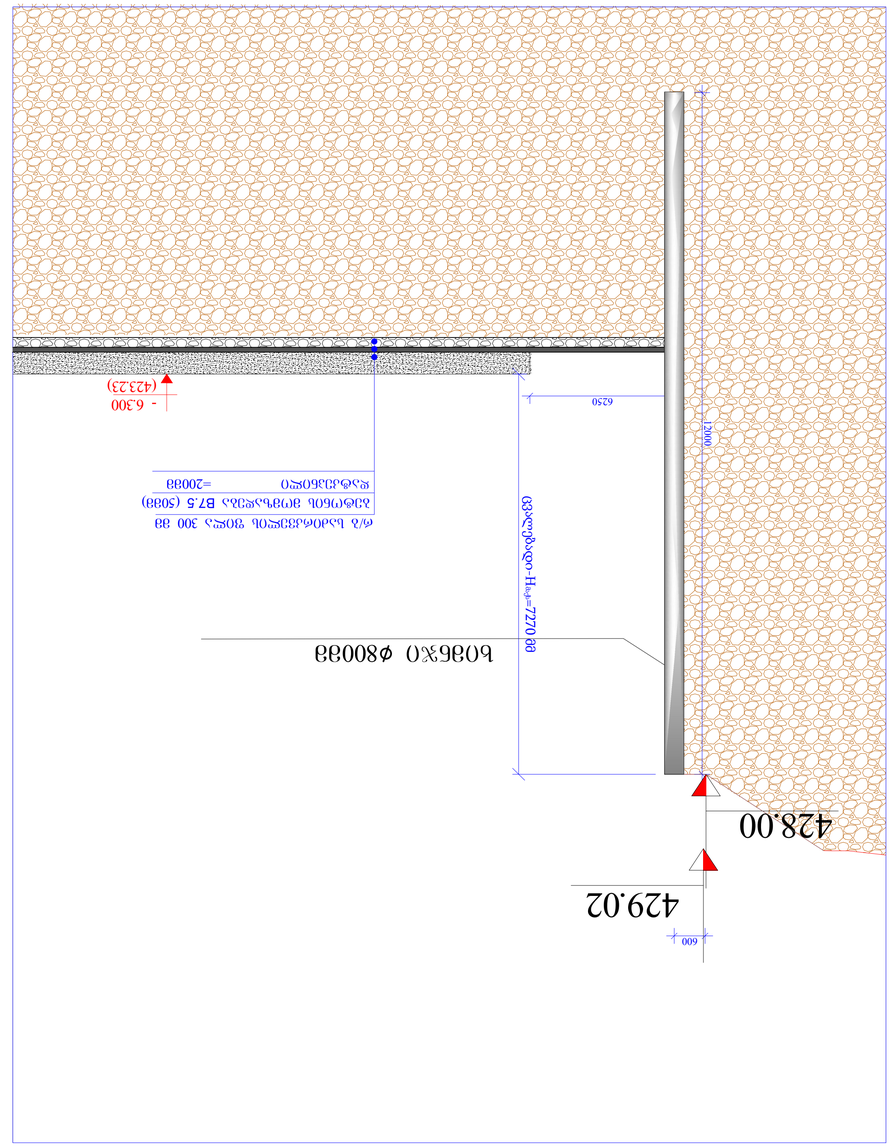

ჭრილი 1-1
3.1:100

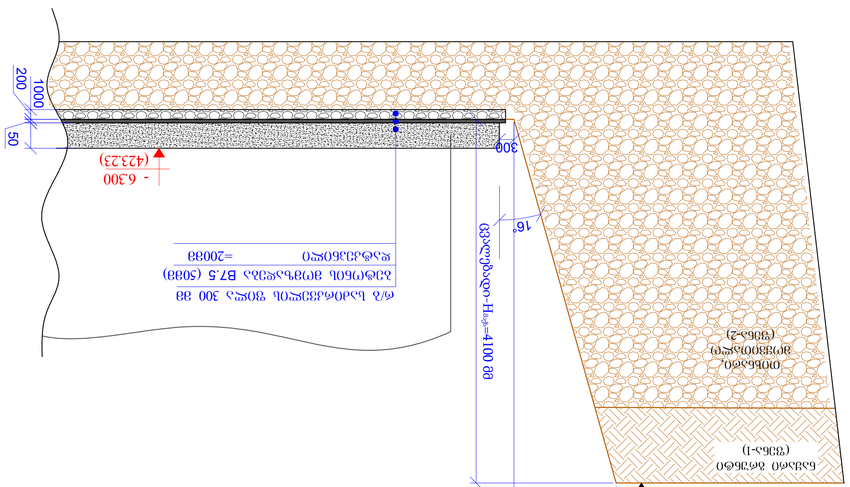

ჭრილი 2-2
3.1:100

ჭრილი 3-3

ჭრილი 4-4

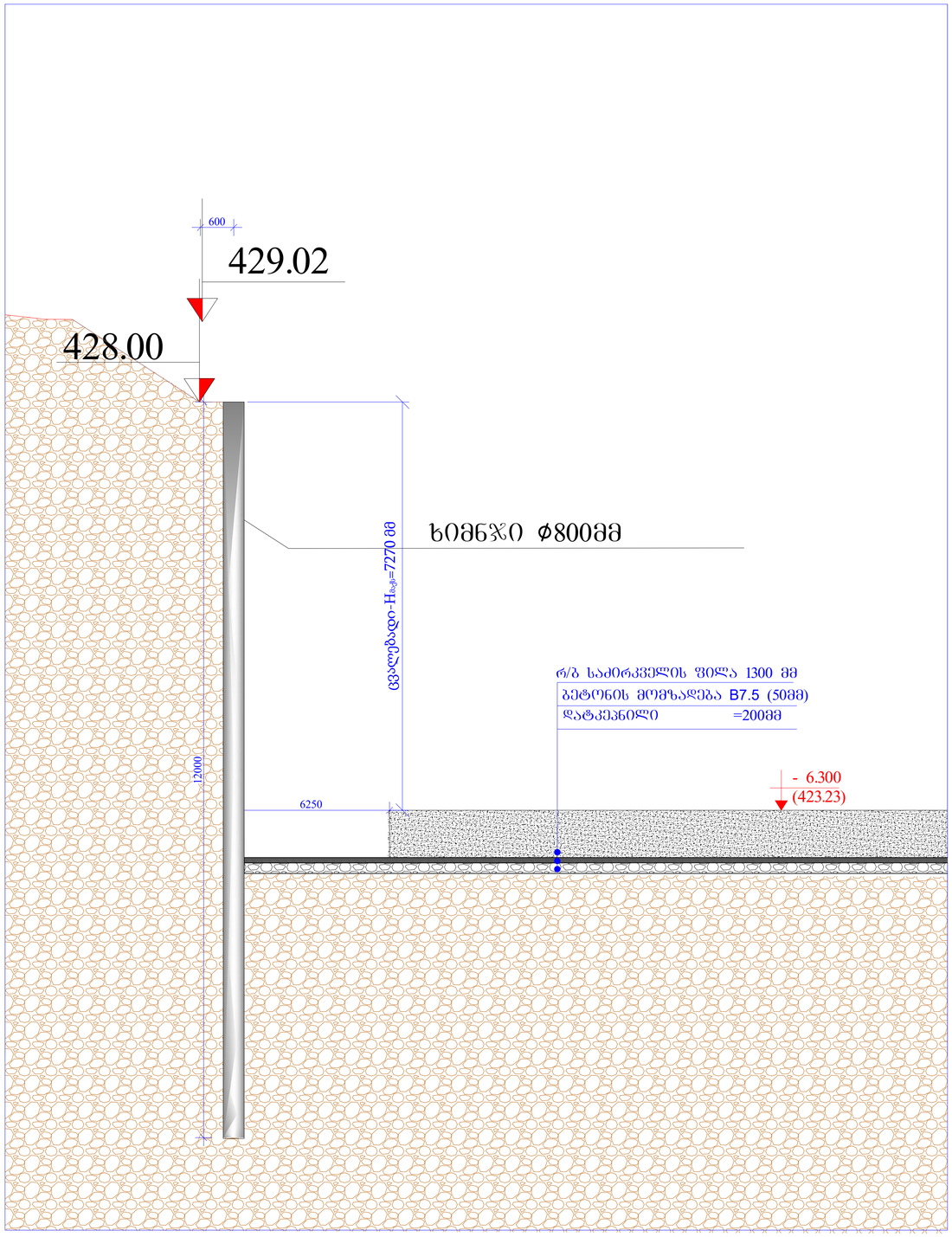

ჭრილი 5-5

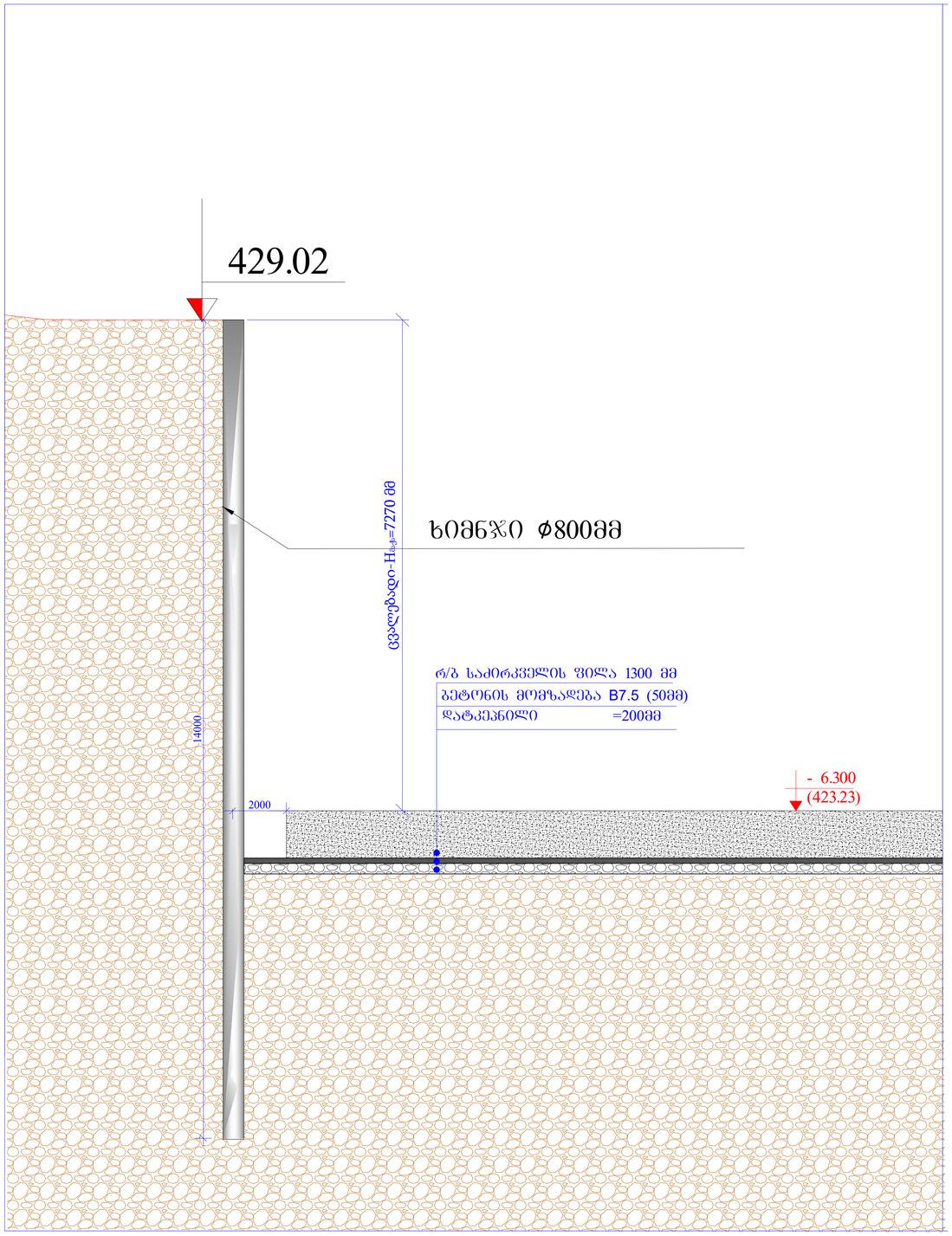

თანამდებობა	გვარი	ხელმოწერა	ქ.თბილისი, გამზირი სარაჯიშვილი N2 , (ს/კ 01.11.04.026.110) მრავალბინიანი სახოვრებელი სახლი, ბლოკი N5				
მთ.არქიტექტორი	დვალაძე		კონსტრუქციული ნაწილი				
კონსტრუქტორი	ლ. ჯანიანი		ქვაბულის გეგმარება				
შემოწმა	ა.არწილაძე		სტადია	მ ფურცელი	ჯ-	დაკვN	შპს. ბოქლი სარაჯიშვილზე ს/ნ.405682596

ჭრილი 1-1

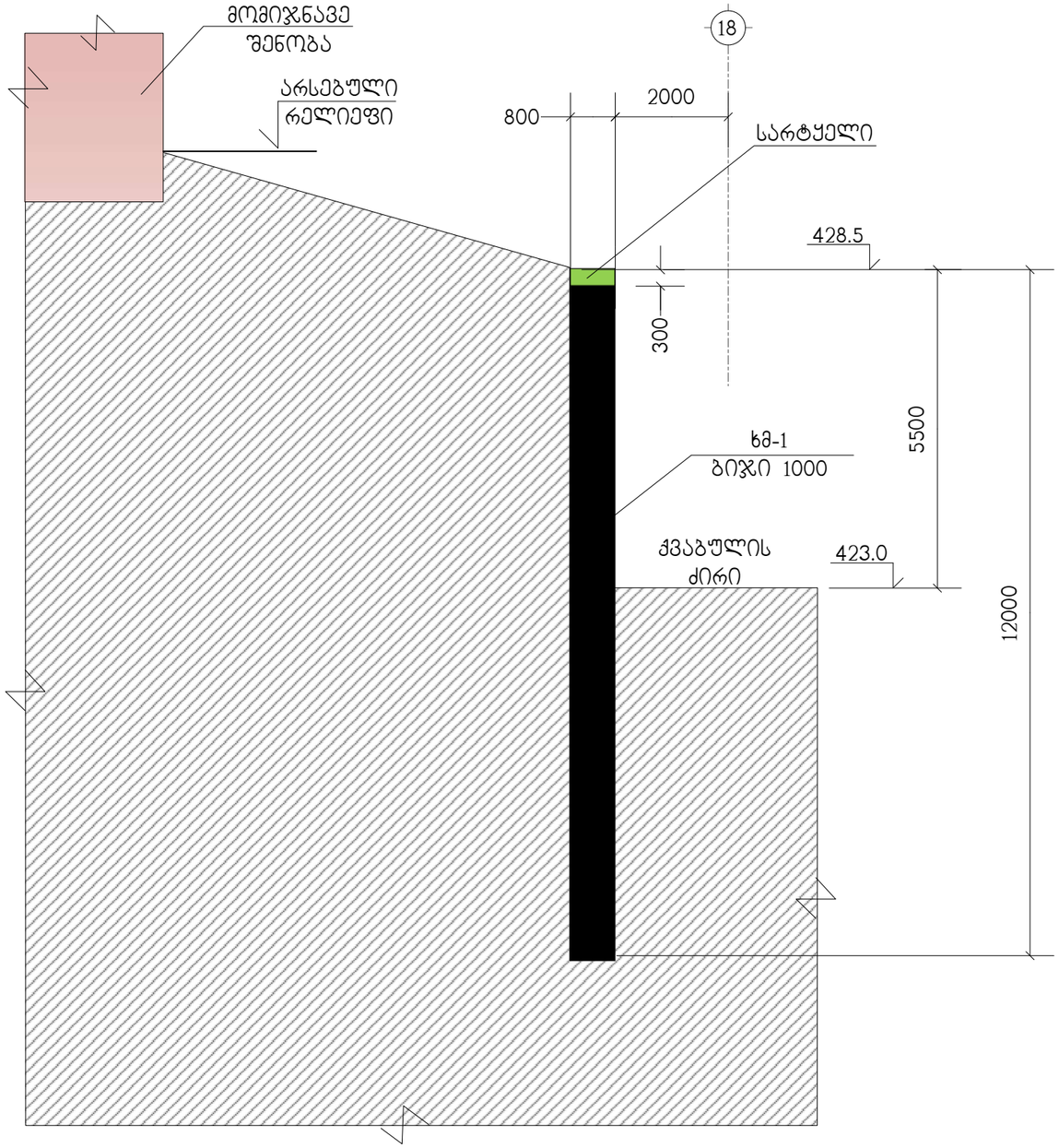

ჭრილი 2-2

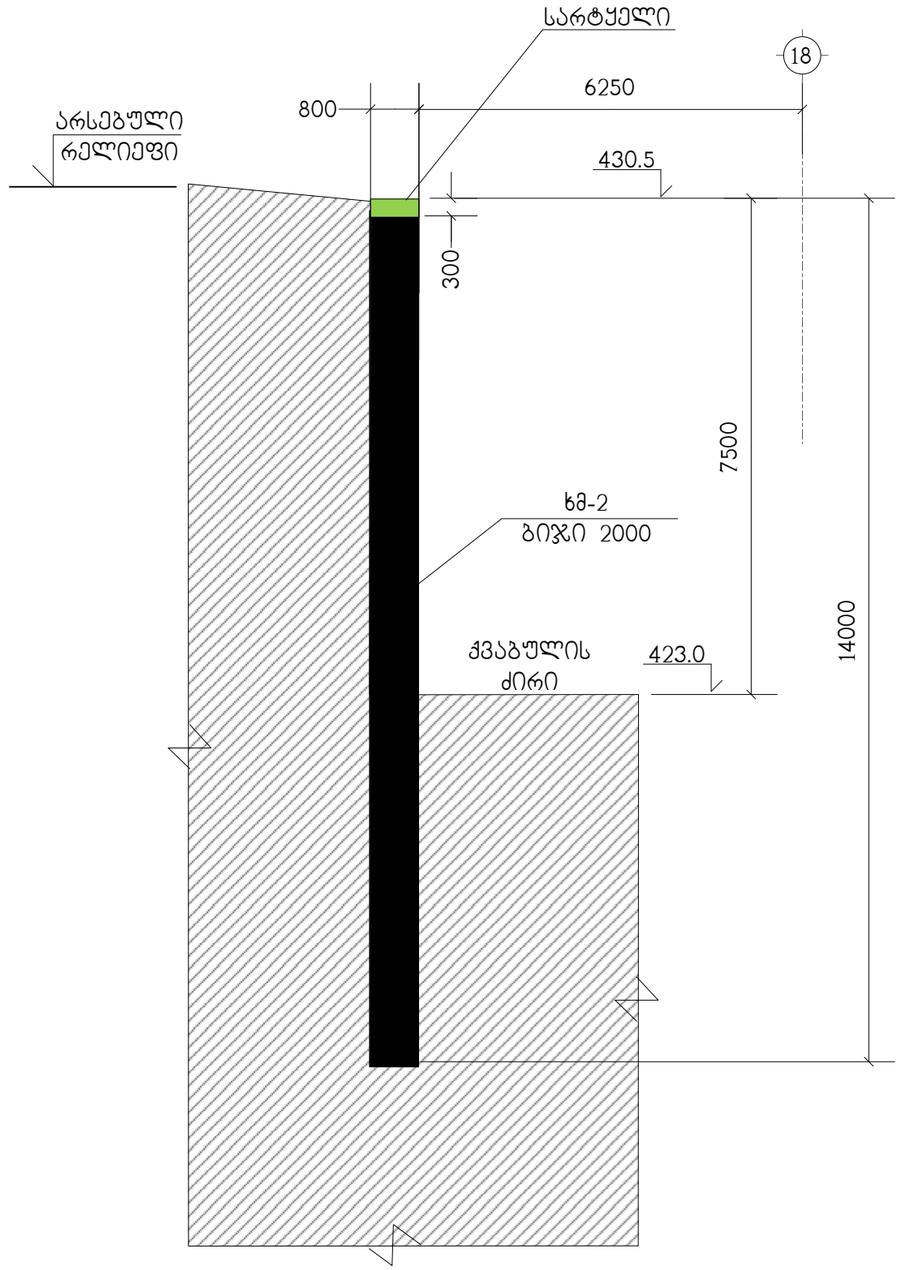

კონსტრუქტორი ე. წოწერია

ხიმინჯი ხმ-1, ხმ-2

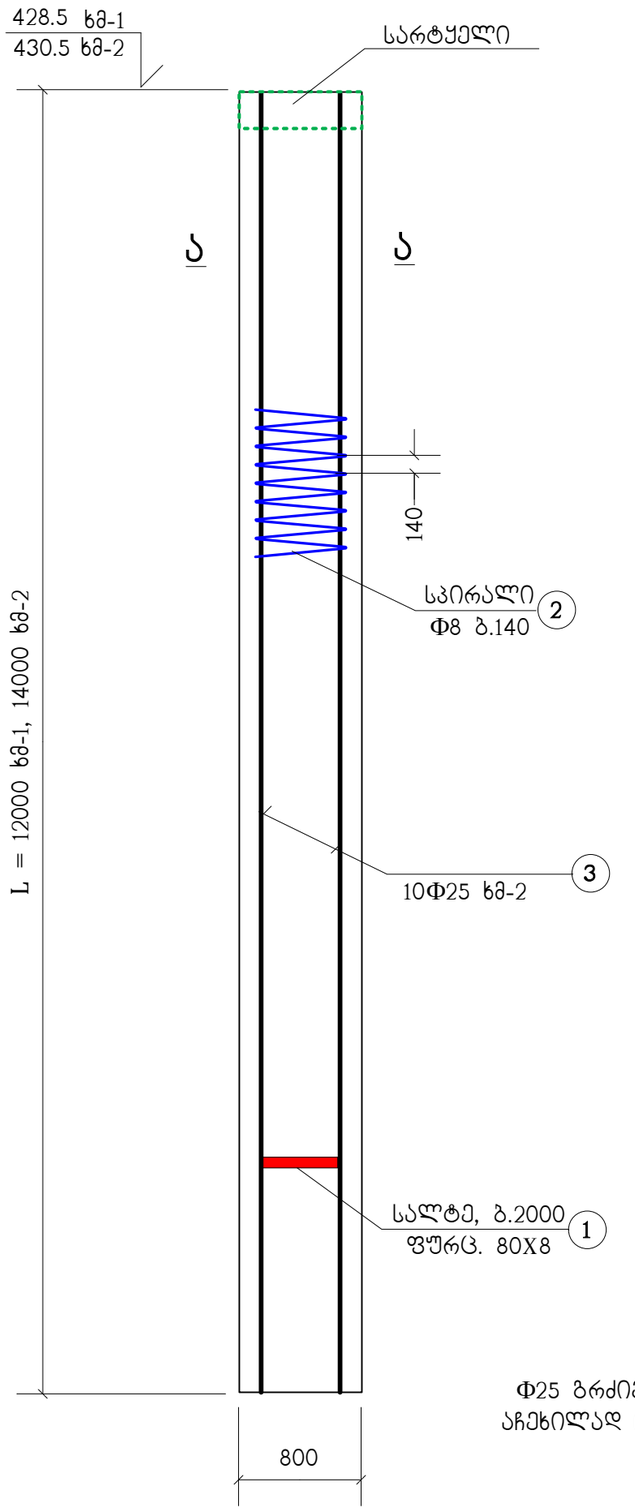

პოზიცია	აღნიშვნა	დასახელება	რაოდ. ც.	
		ხმ-1	1	
1	სალტე C255	ფურცელი 80X8 L=1830	6	9.2 კგ
2	დაიჭრას ადგილზე	Φ8 A240 L=164 გრძ.მ	–	64.9 კგ
3		Φ20 B500b L=12000	10	29.9 კგ
		ბეტონი B25		6.1 მ^3
		ხმ-2	1	
1	სალტე C255	ფურცელი 80X8 L=1830	7	9.2 კგ
2	დაიჭრას ადგილზე	Φ8 A240 L=179 გრძ.მ	–	70.8 კგ
3		Φ25 B500b L=12000+3000	10	57.8 კგ
		ბეტონი B25		7.2 მ^3
4	1 გრძივი მეტრი	**სარტყელი**		
5	დაიჭრას ადგილზე	Φ20 B500b L=4000	–	9.9 კგ
		Φ8 A240 L=2200	5	0.88 კგ
		ბეტონი B25		0.25 მ^3

ჭრილი ა-ა

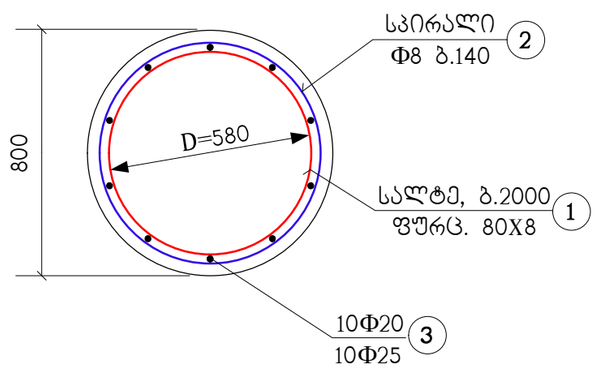

სარტყელი

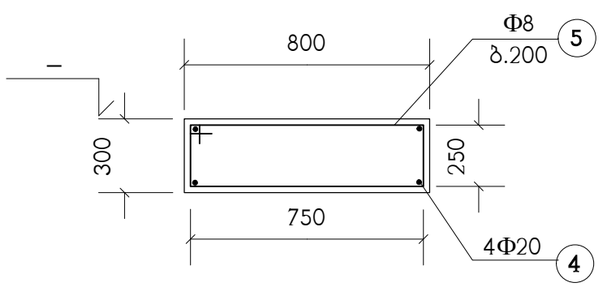

Φ25 გრძივი არმირების გადაბმა მოხდეს
აჩეხილად (ზევით, ქვევით), სიგრძით 1.0 მ

კონსტრუქტორი ე. წოწერია

ხიმინჯების სამონტაჟო გეგმა

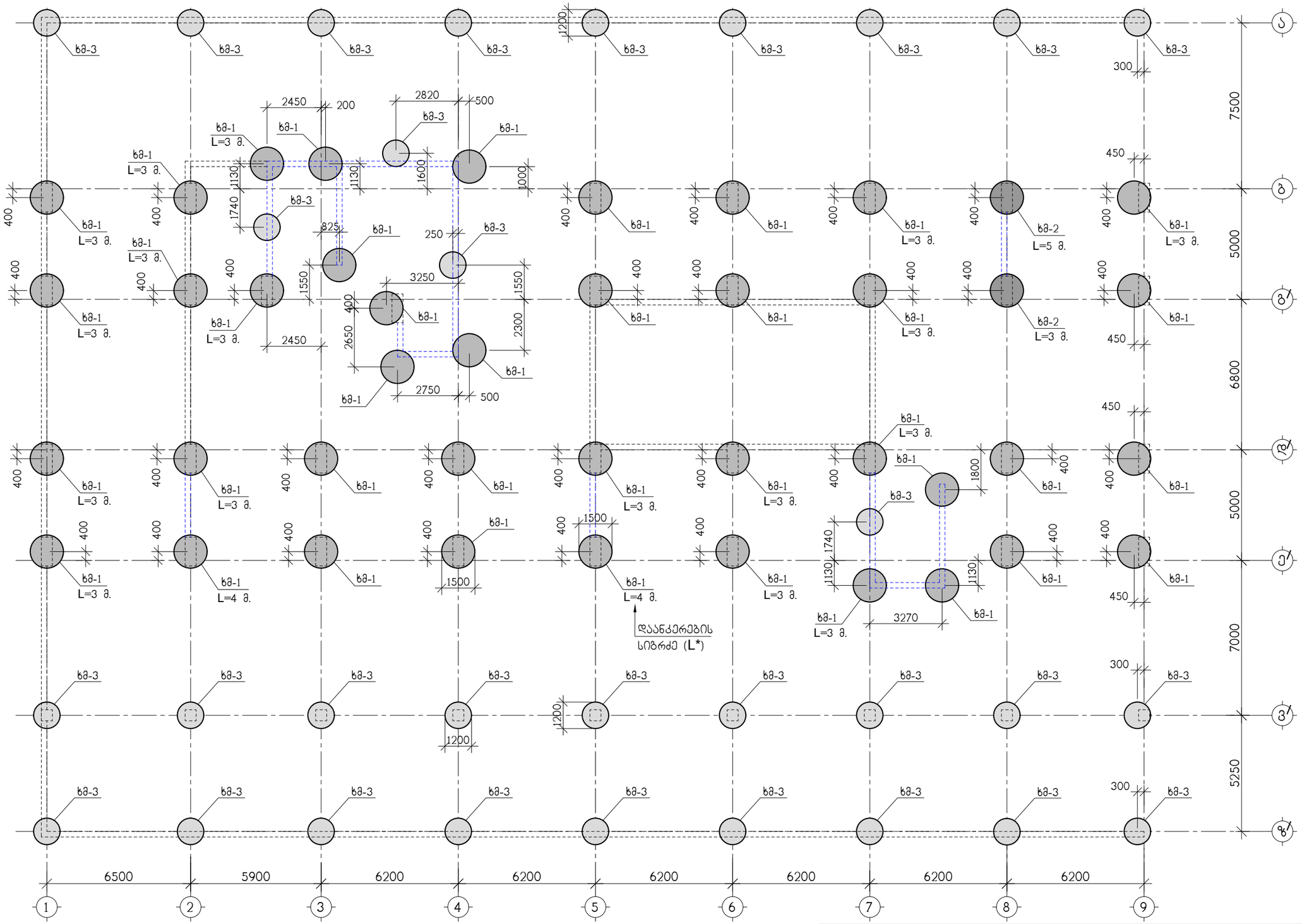

გეგმაზე სადაც არ არის მითითებული დაანკერების სიგრძე მიღებულ იქნეს 2 მ.

თანამდებობა	გვარი	ხელმოწერა	ქ. თბილისი, გამზირი სარაჯიშვილი ქ.№2 ს.კ(01.11.04.026.110), მრავალბინიანი საცხოვრებელი სახლი ბლოკი №5-1				
არქიტექტორი	დ.ვაშაკიძე		კონსტრუქციული ნაწილი				
კონსტრუქტ.	ა.არჩილია		ხიმინჯების სამონტაჟო გეგმა				
შეამოწმა	ლ.ჯაიანი		სტადია მ	ფურც. ქ-1	ფ-ბი	დაკვ. №	შ.პ.ს. "ზლოქსი სარაჯიშვილზე" ს/კ 405682596

ხიმინჯი ხმ-1

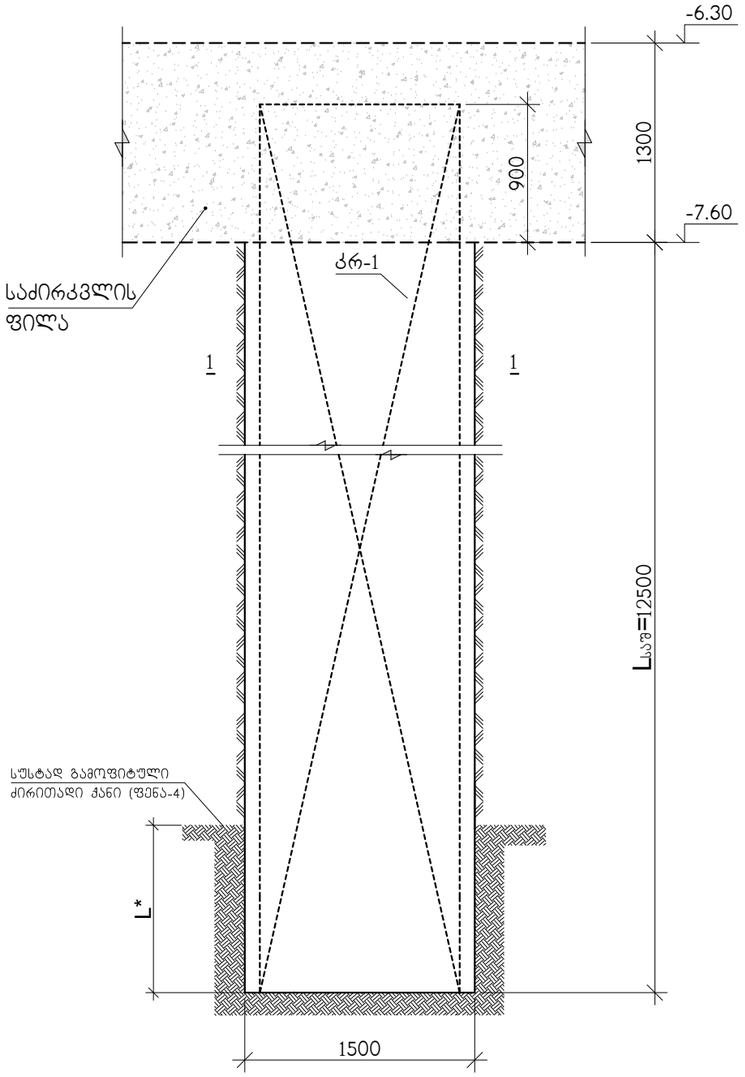

* ხიმინჯის დაანკერების სიგრძე იხილეთ გეგმაზე კ-1 ნახ. გეგმაზე სადაც არ არის მითითებული დაანკერების სიგრძე მიღებულ იქნეს 2 მ.

კარკასი კრ-1

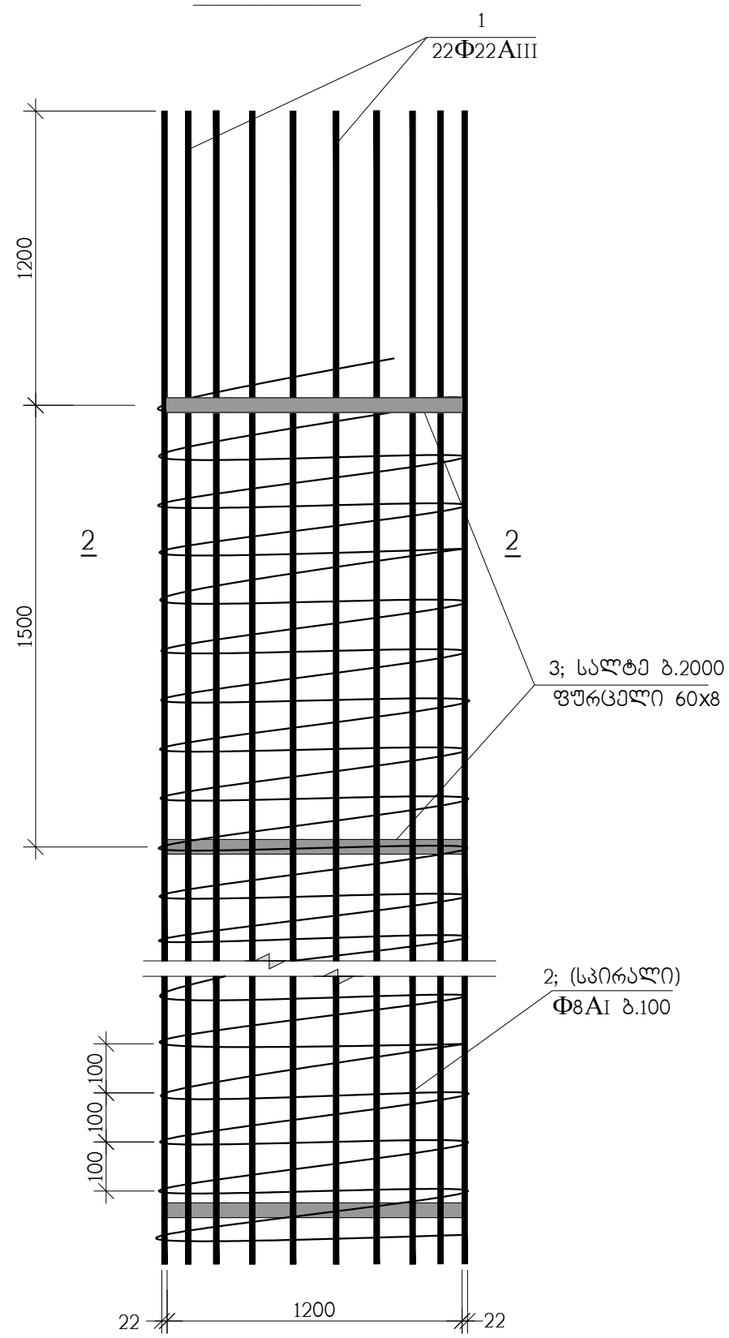

2–2

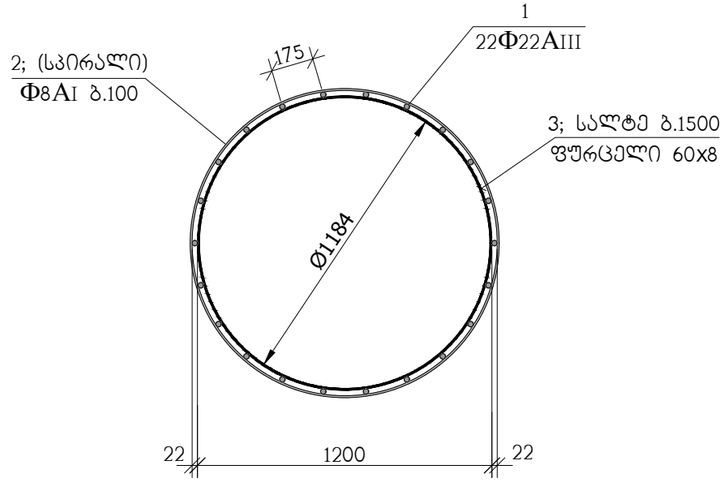

1–1

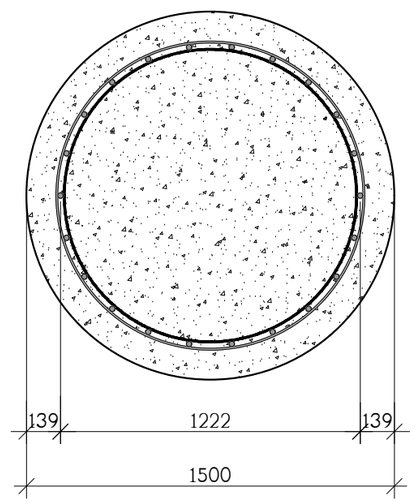

სპეციფიკაცია იხ. კ-5 ნახაზზე

პოზ. "1" არმატურის გადაბმა განხორციელდეს შედუღების და "აჩეხვის" გარეშე. პირაპირების სიგრძე-1300 მმ.

თანამდებობა	გვარი	ხელმოწერა	ქ. თბილისი, გამზირი სარაჯიშვილი ქ.№2 ს.კ(01.11.04.026.110), მრავალბინიანი საცხოვრებელი სახლი ბლოკი №5-1				შ.პ.ს. "ზლოქსი სარაჯიშვილზე" ს/კ 405682596
არქიტექტორი	დ.ვაშაკიძე		კონსტრუქციული ნაწილი				
კონსტრუქტ.	ა.არჩილია		ხიმინჯი ხმ-1				
შეამოწმა	ლ.ჯაიანი		სტადია მ	ფურც. კ-2	ფ-ბი	დაკვ. №	

ხიმინჯი ხმ-2

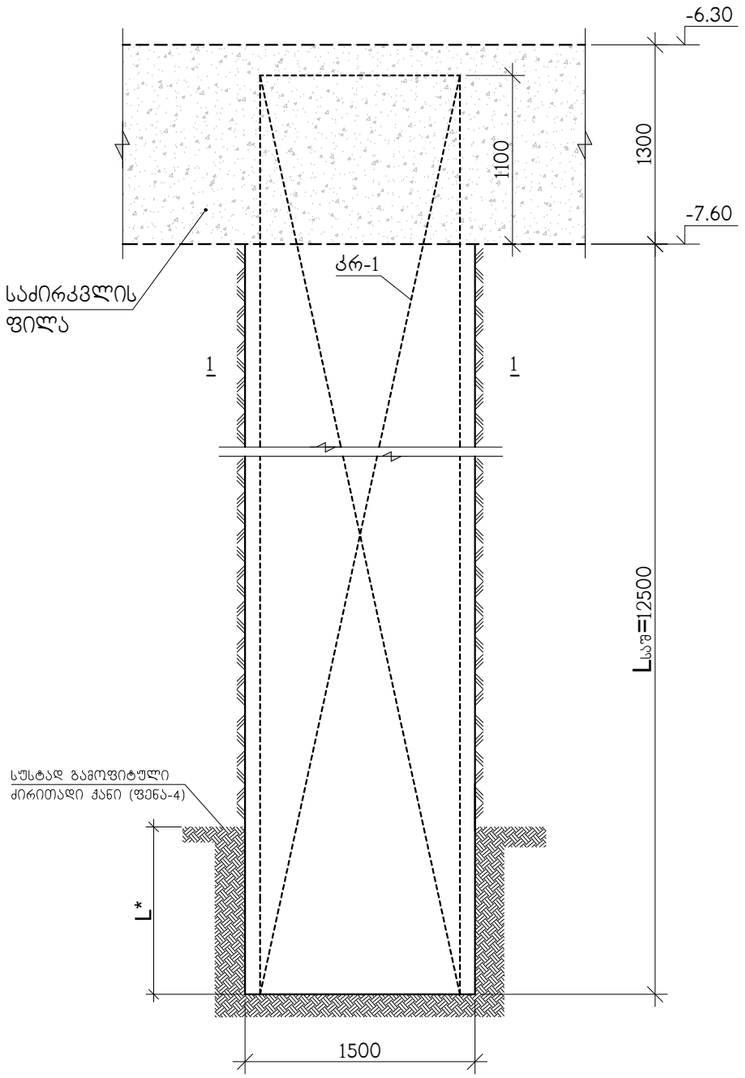

* ხიმინჯის დაანკერების სიგრძე იხილეთ გეგმაზე კ-1 ნახ. გეგმაზე სადაც არ არის მითითებული დაანკერების სიგრძე მიღებულ იქნეს 2 მ.

კარკასი კრ-1

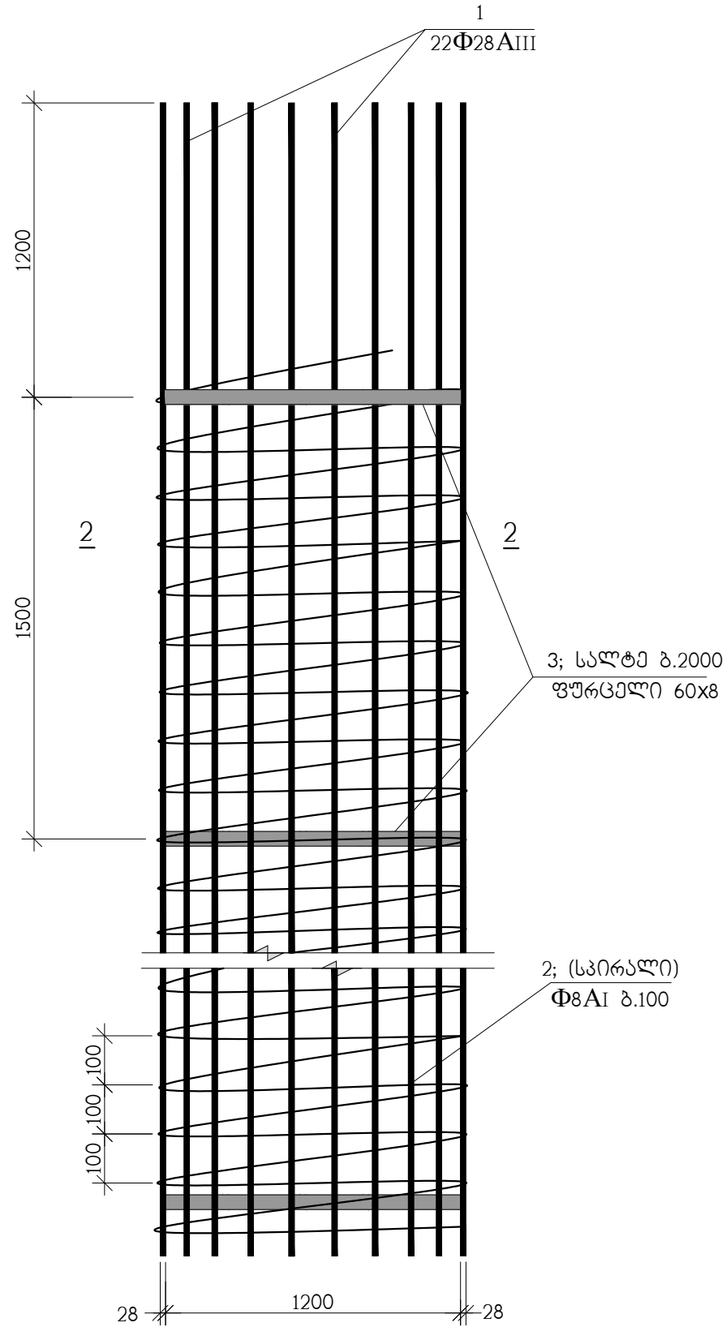

2–2

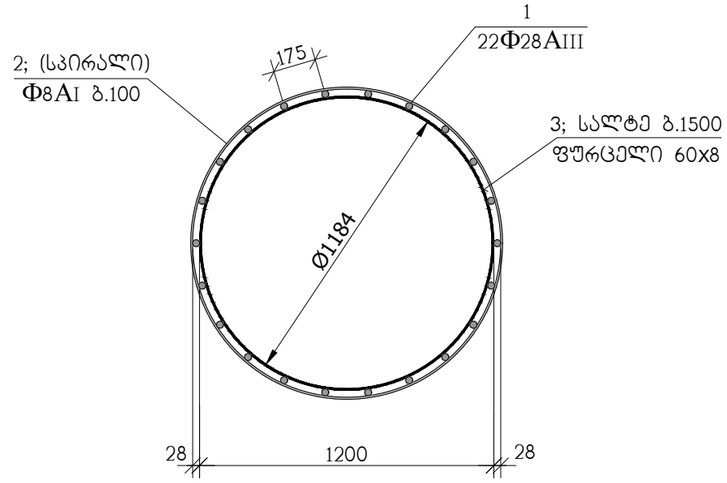

1–1

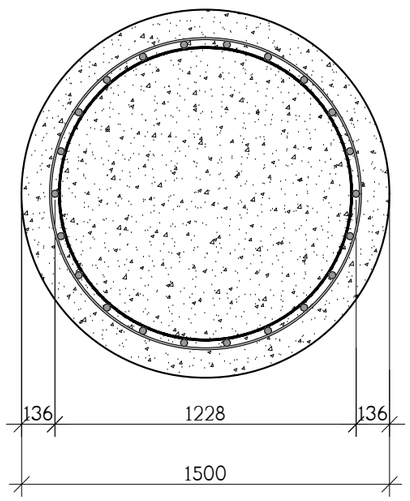

პოზ. "1" არმატურის გადაბმა განხორციელდეს შედუღების და "აჩეხვის" გარეშე. პირაპირების სიგრძე-1700 მმ.

თანამდებობა	გვარი	ხელმოწერა	ქ. თბილისი, გამზირი სარაჯიშვილი ქ.№2 ს.კ(01.11.04.026.110), მრავალბინიანი საცხოვრებელი სახლი ბლოკი №5-1				შ.პ.ს. "ზლოქსი სარაჯიშვილზე" ს/კ 405682596
არქიტექტორი	დ.ვაშაკიძე		კონსტრუქციული ნაწილი				
კონსტრუქტ.	ა.არჩილია		ხიმინჯი ხმ-2				
შემოწმა	ლ.ჯაიანი		სტადია მ	ფურც. კ-3	ფ-ბი	დაკვ. №	

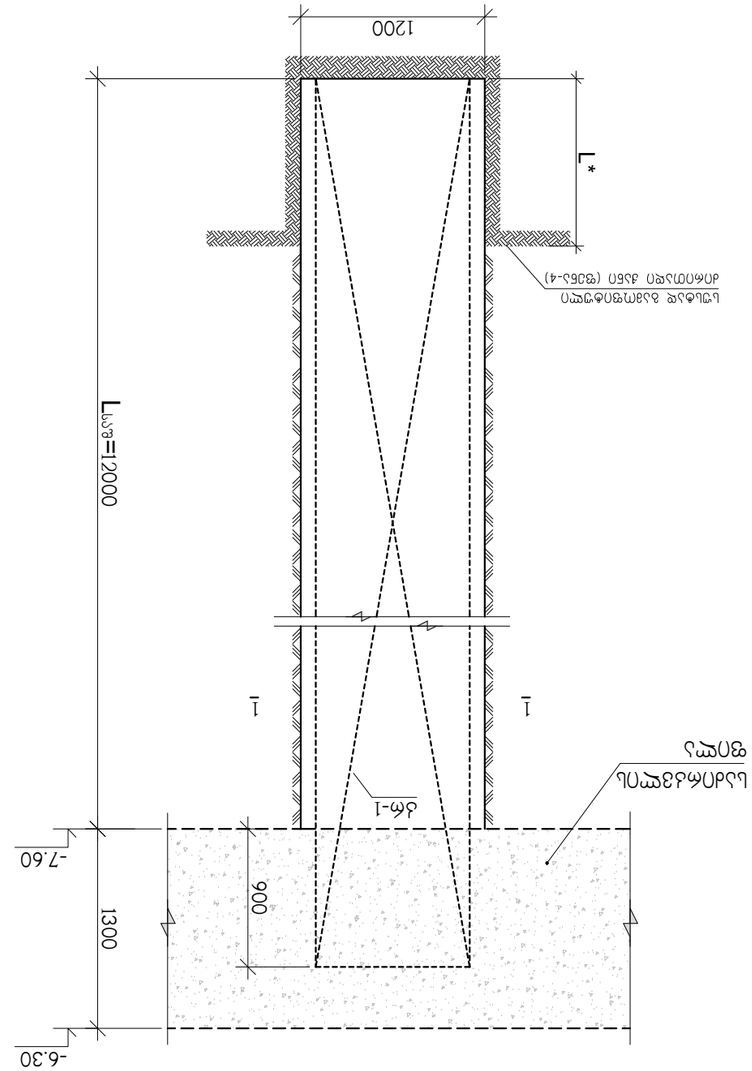

Колодец К8-3

* Колодец изготавливается на глубину заложения трубопровода от 2 до 8 м.

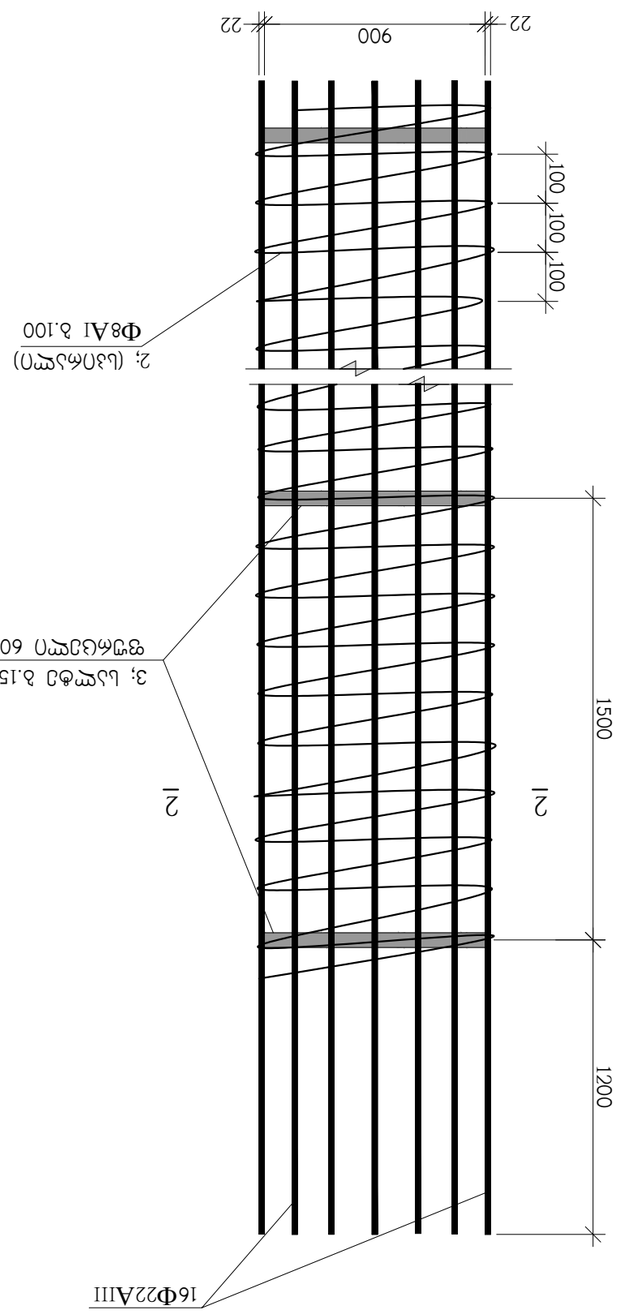

Узел 1-1

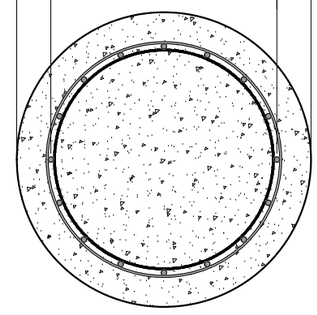

1–1

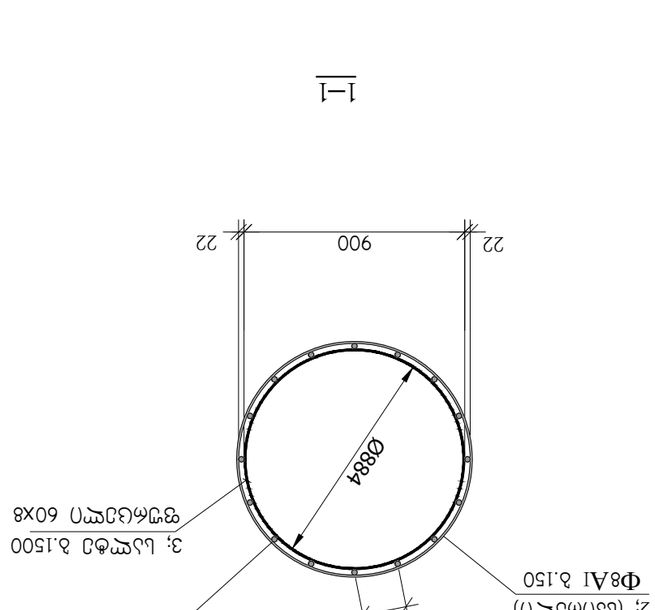

2–2

Армирование стенки колодца принято по расчету на нагрузку от автомобиля А11 и НК-80 при высоте насыпи 2 м.

Изм.	Кол. уч.	Лист	№ док.	Подп.	Дата
Разработал		Бондарь			03.26
Проверил		Ефимов			03.26
Н. контр.		Ефимов			03.26
ГИП		Ефимов			03.26

3. 010701ПЗ, ВЗ8ЧЛЕЛ ЦЭЛЧЭЖЛ"ЭЗЛЛЭЧ
ВЧЭЛЧЭЖЛЭЗЛЧЭЖЛЭЗЛЧЭЖЛЭЗ

პოზ.	აღნიშვნა	დასახელება	რაოდ. ც.	ერთ-ეული
		ხმ-1	40	
1		Ф22AIII სახსტ. 5781-828* L=325 ბრძ.მ	–	970 კგ.
2		Ф8AI სახსტ. 5781-828* L=520 ბრძ.მ	–	210 კგ.
3		სალტე, ფურც. 60x8 L=3750	9	14.13 კგ.
		B 25 კლასის ბეტონი		22 მ^3

პოზ.	აღნიშვნა	დასახელება	რაოდ. ც.	ერთ-ეული
		ხმ-2	2	
1		Ф28AIII სახსტ. 5781-828* L=340 ბრძ.მ	–	1650 კგ.
2		Ф8AI სახსტ. 5781-828* L=520 ბრძ.მ	–	210 კგ.
3		სალტე, ფურც. 60x8 L=3750	9	14.13 კგ.
		B 25 კლასის ბეტონი		22 მ^3

პოზ.	აღნიშვნა	დასახელება	რაოდ. ც.	ერთ-ეული
		ხმ-3	31	
1		Ф22AIII სახსტ. 5781-828* L=230 ბრძ.მ	–	690 კგ.
2		Ф8AI სახსტ. 5781-828* L=370 ბრძ.მ	–	150 კგ.
3		სალტე, ფურც. 60x8 L=2800	9	10.55 კგ.
		B 25 კლასის ბეტონი		13.5 მ^3

თანამდებობა	გვარი	ხელმოწერა	ქ. თბილისი, ბამზირი სარაჯიშვილი ქ.№2 ს.კ(01.11.04.026.110), მრავალბინიანი საცხოვრებელი სახლი ბლოკი №5-1				შ.პ.ს. "ზლოჭკი სარაჯიშვილზე" ს/კ 405682596
არქიტექტორი	დ.ვაშაკიძე		კონსტრუქციული ნაწილი				
კონსტრუქტ.	ა.არჩილია		ხიმინჯების სპეციფიკაცია				
შემამოწმა	ლ.ჯაიანი		სტადია მ	ფურც. კ-5	ფ-ბი	დაკვ. №	

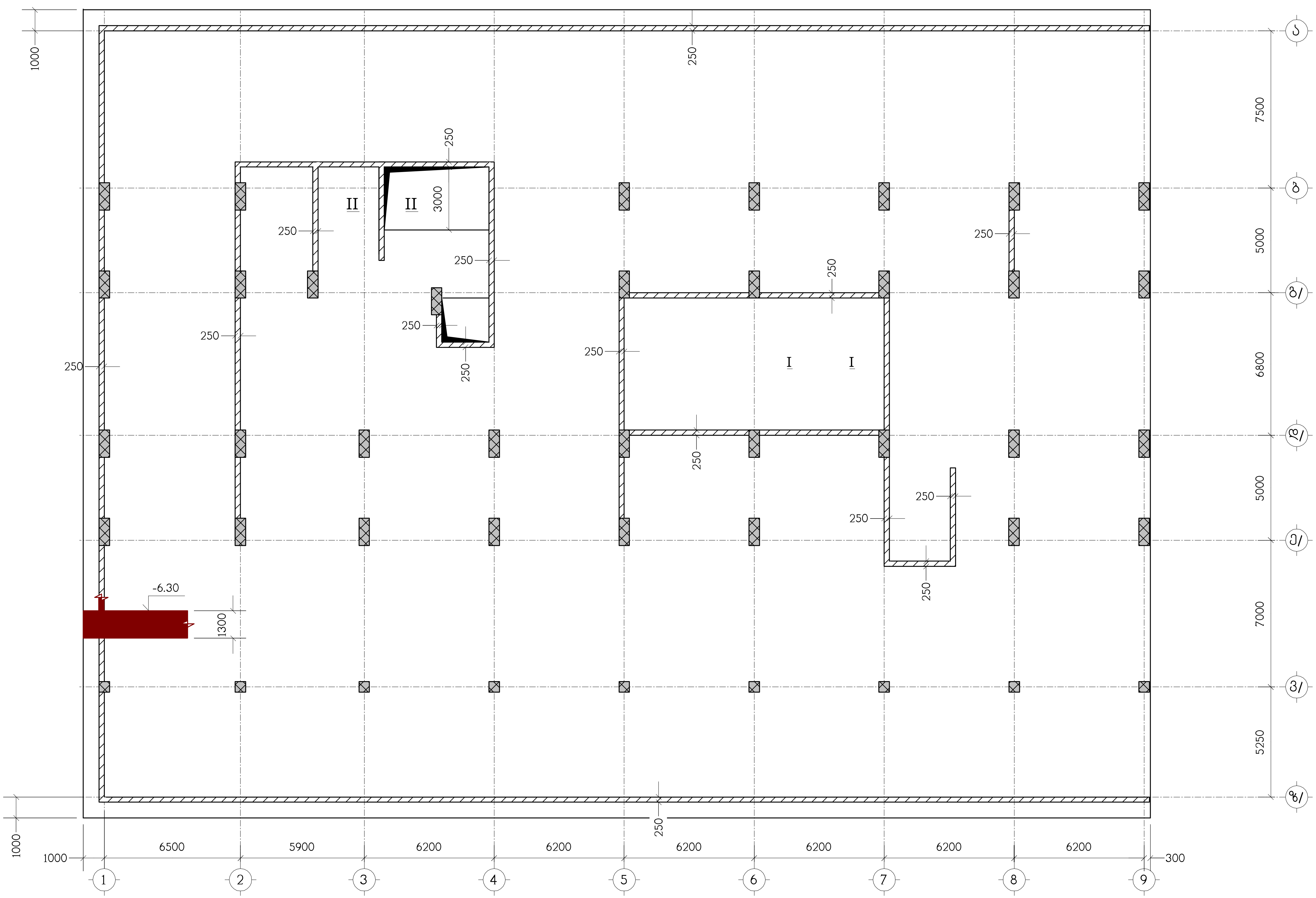

ნახაზი განიხილეთ კ-9 ნახაზთან ერთად

თანამდებობა	გვარი	ხელმოწერა	ქ.თბილისი, გამზირი სარაჯიშვილი №2, (ს.კ. 01.11.04.026.110), მრავალბინიანი საცხოვრებელი სახლი, ბლოკი №5-1			
მთ.არქიტექტ.	დ.ვაშაკიძე		კონსტრუქციული ნაწილი			
			საძირკვლის ფილა სფ-1, ნიშნულზე -6.30, საყალიბო ნახაზი			
კონსტრუქტ.	ლ.ჯაიანი					
შეამოწმა	ა.არჩილია		სტადია მ	ფურც. კ-6	ფ-ბი	დაკვ.№

შ.პ.ს. "ზღოქსი სარაჯიშვილზე" ს/ნ:405682596

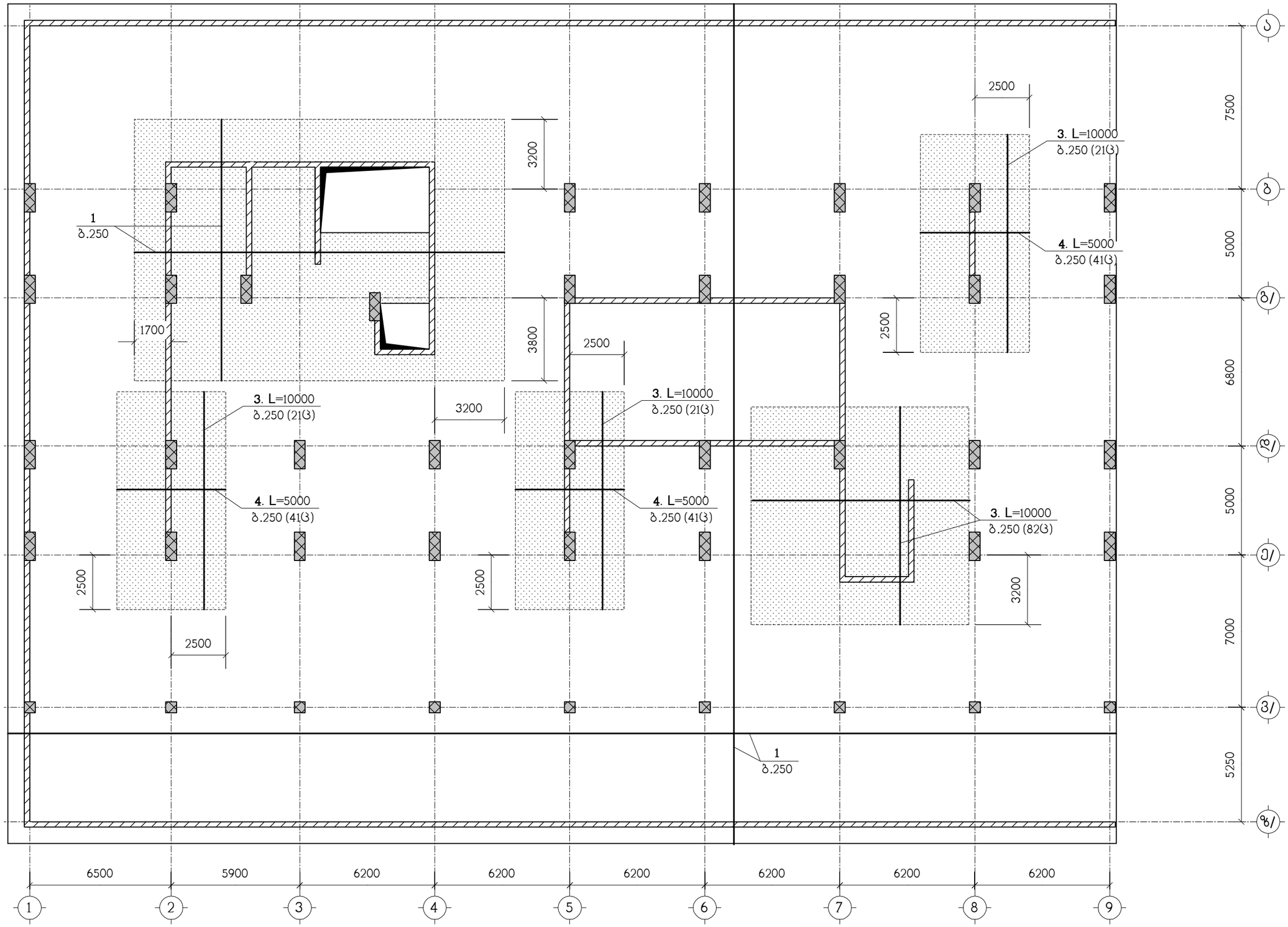

ნახაზი განიხილეთ კ-9 ნახაზთან ერთად
სპეციფიკაცია იხილეთ ნახ. კ-9
– დამატებითი არმირების ზონა

მონიშნულ დამატებითი არმირების ზონებში, აბრეთვე
სვეტების ცენტრიდან 1.5 მეტრის რადიუსში პოზიცია "2"
განივი არმირება მოეწყოს ბიჯით 250/250

თანამდებობა	გვარი	ხელმოწერა	ქ.თბილისი, ბამზირი სარაჯიშვილი №2, (ს.კ. 01.11.04.026.110), მრავალბინიანი საცხოვრებელი სახლი, ბლოკი №5-1		
მთ.არქიტექტ.	დ.ვაშაკიძე		კონსტრუქციული ნაწილი		
კონსტრუქტ.	ლ.ჯაიანი		სფ-1, ქვედა ზონის არმირება		
შემამოწმა	ა.არჩილია		სტადია მ	ფურც. კ-7	ფ-ბი / დაკვ.№

შ.პ.ს. "ელექტრო სარაჯიშვილზე" ს/კ:405682596

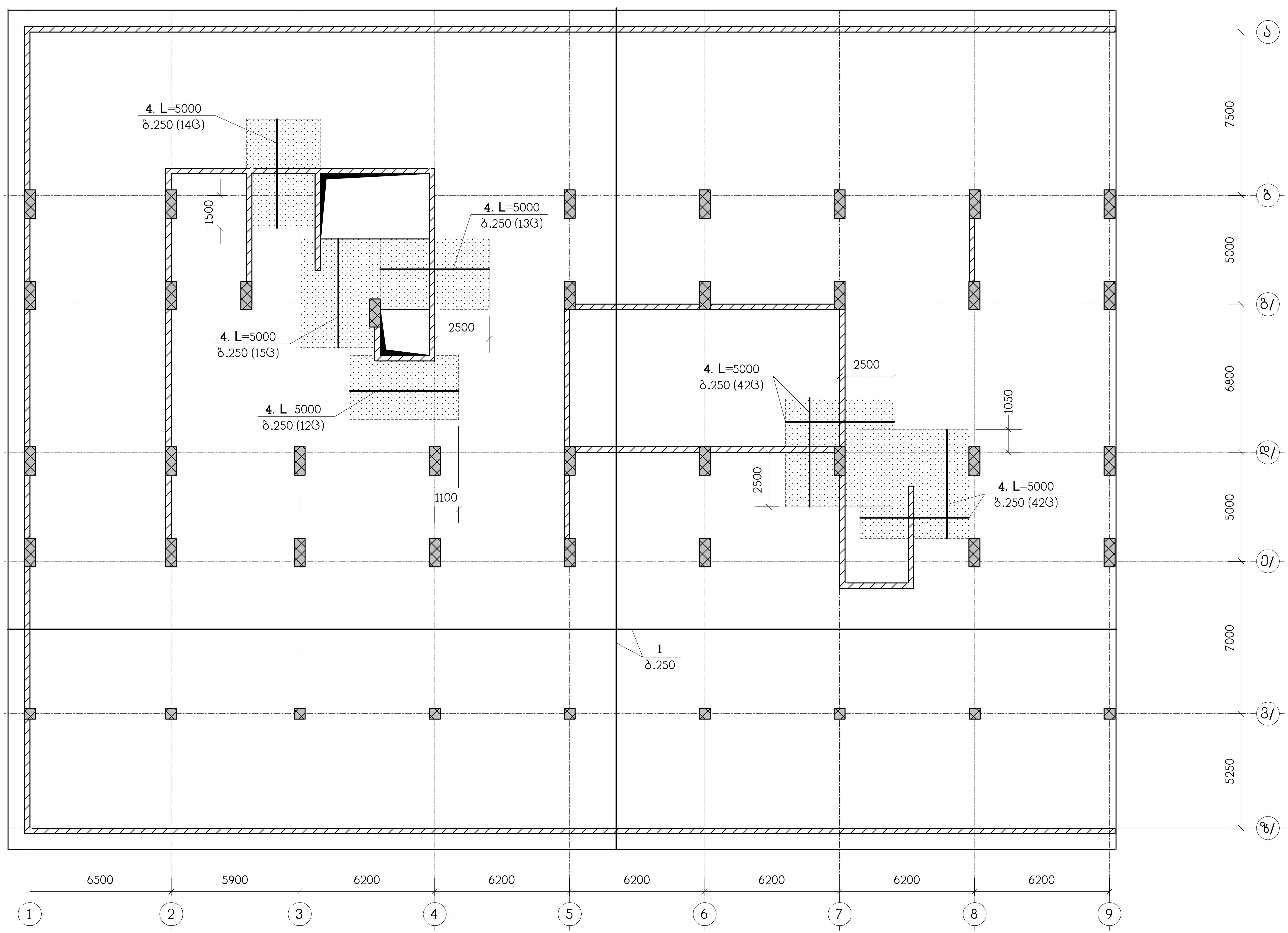

ნახაზი განიხილეთ კ-9 ნახაზთან ერთად

სპეციფიკაცია იხილეთ ნახ. კ-9

— დამატებითი არმირების ზონა

თანამდებობა	გვარი	ხელმოწერა	ქ.თბილისი, გამზირი სარაჯიშვილი №2, (ს.კ. 01.11.04.026.110), მრავალბინიანი საცხოვრებელი სახლი, ბლოკი №5-1			
მთ.არქიტექტ.	დ.ვაშაკიძე		კონსტრუქციული ნაწილი			
კონსტრუქტ.	ლ.ჯაიანი		სფ-1, ზედა ზონის არმირება			
შეამოწმა	ა.არჩილია		სტადია მ	ფურც. კ-8	ფ-ბი	დაკვ.№

შ.პ.ს. "ზლოქსი სარაჯიშვილზე"
ს/ნ:405682596

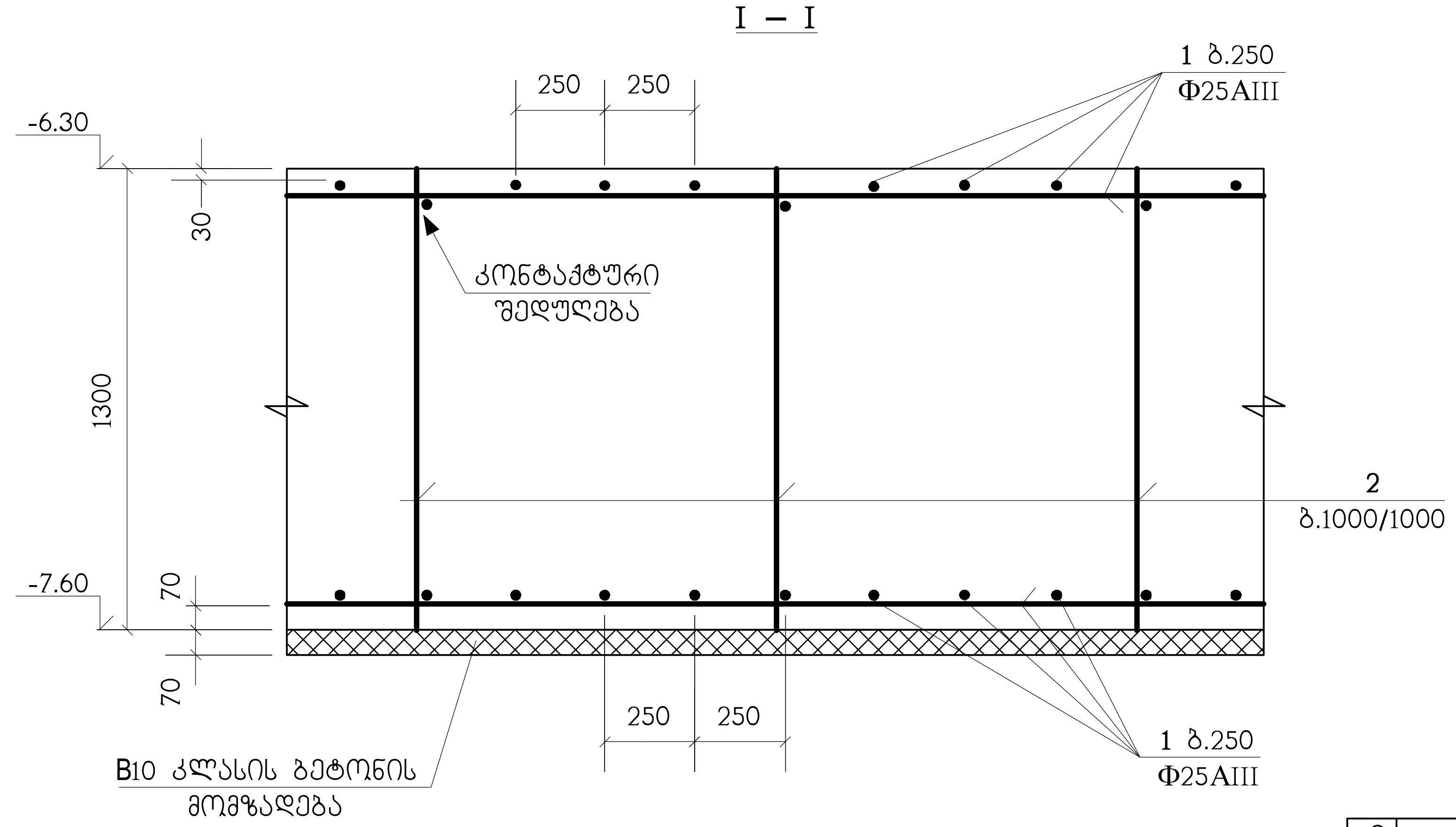

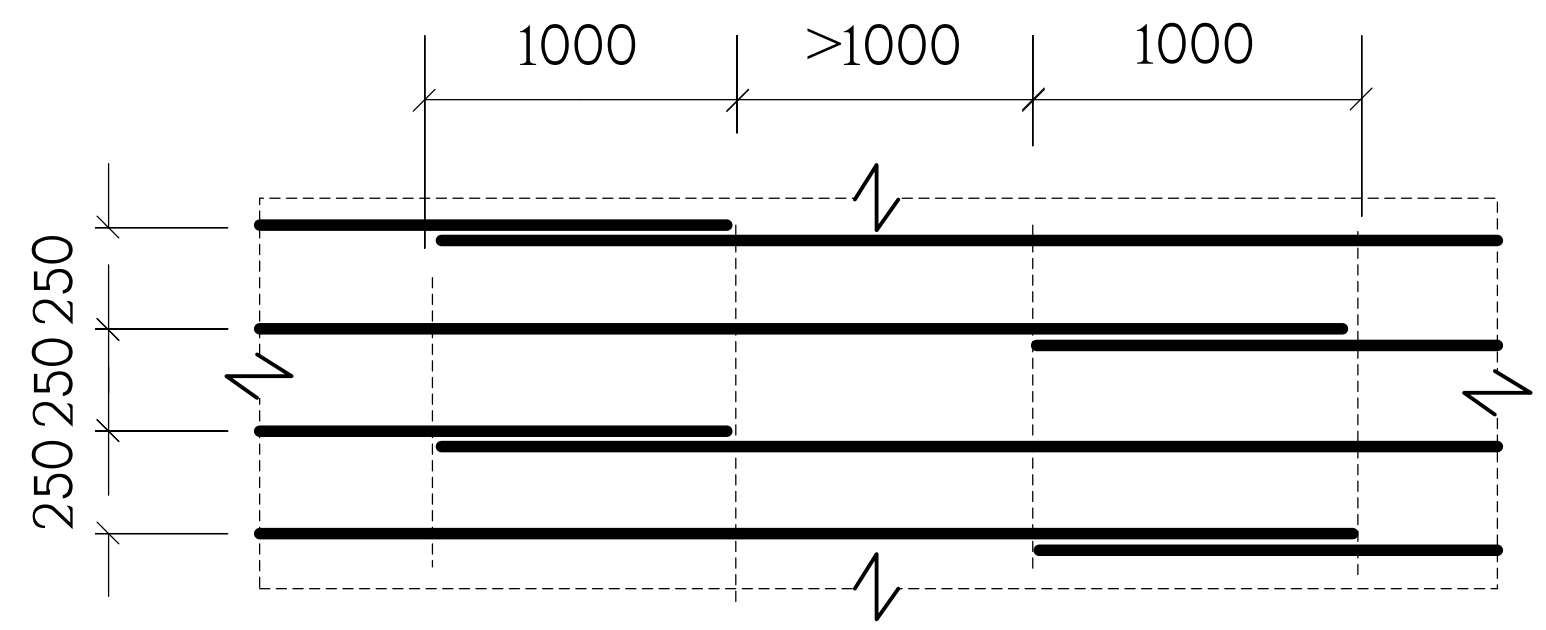

არმატურული პოზიცია "1" წარმოდგენილია როგორც ძირითადი;
პოზიციები "3" და "4" როგორც - დამატებითი.
ხოლო არმატურული პოზიცია "2" როგორც სამონტაჟო და განივი

ნახაზზე კ-2 მონიშნულ დამატებითი არმირების ზონებში, აგრეთვე სვეტების ცენტრიდან 1.5 მეტრის რადიუსში პოზიცია **"2" განივი** არმირება მოეწყოს ბიჯით 250/250

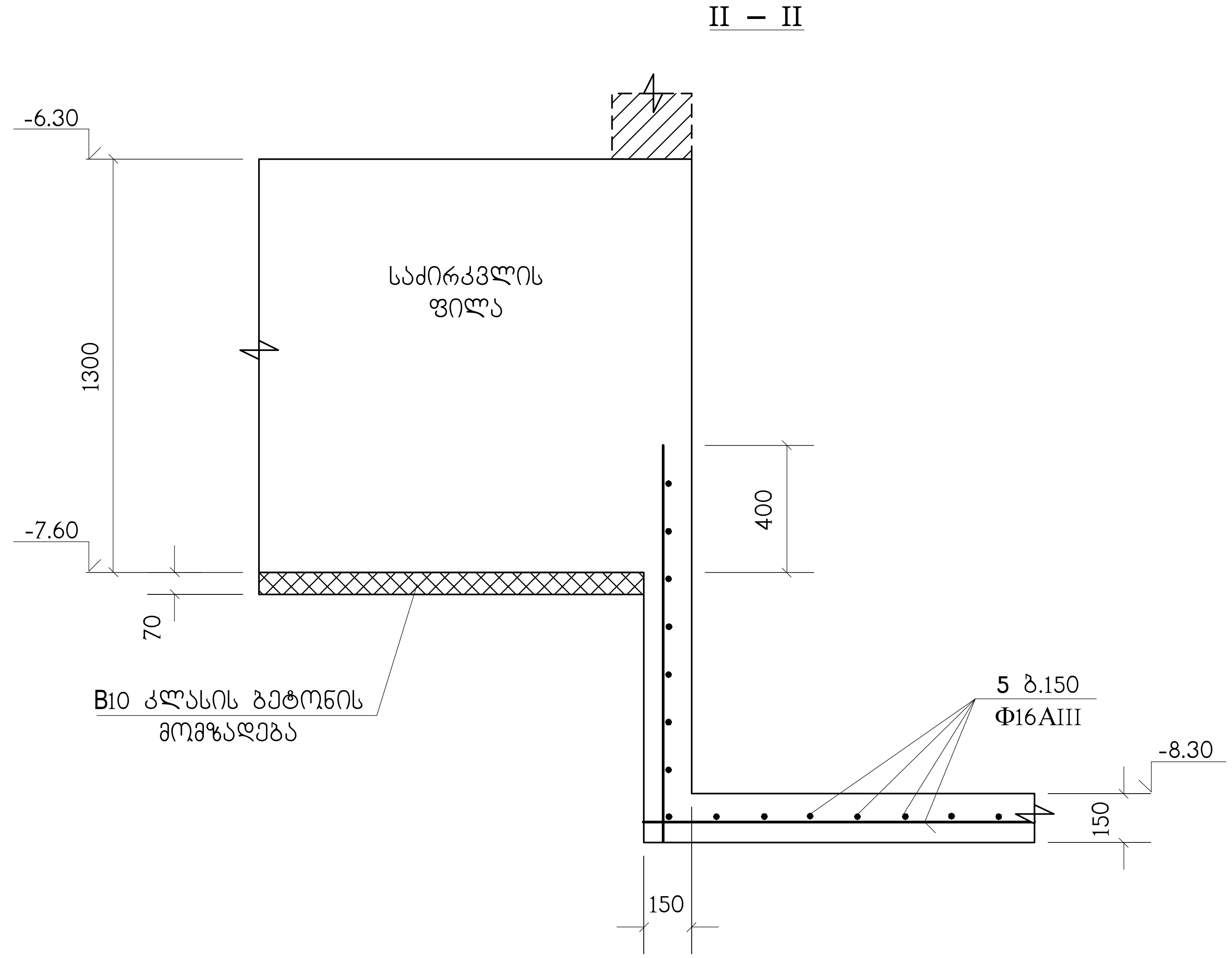

პოზიცია	აღნიშვნა	დასახელება	რაოდ. ც.	შენიშვნა
		სფ-1		
1	დაიჭრას ადგილზე	Φ25AIII სახსტ. 5781-82* L=35.75 კმ.	—	137744 კგ
2		Φ22AIII სახსტ. 5781-82* L=1280	11940	3.82 კგ.
3		Φ25AIII სახსტ. 5781-82* L=10000	145	38.53 კგ.
4		Φ25AIII სახსტ. 5781-82* L=5000	261	19.26 კგ.
5	დაიჭრას ადგილზე	Φ16AIII სახსტ. 5781-82* L=0.42 კმ.	—	662 კგ.
6		Φ28AIII სახსტ. 5781-82* L=3000	264	14.5 კგ.
7		Φ28AIII სახსტ. 5781-82* L=2000	264	9.67 კგ.
8		Φ16AIII სახსტ. 5781-82* L=1700	3200	2.68 კგ.
9		Φ25AIII სახსტ. 5781-82* L=3000	36	11.56 კგ.
10		Φ25AIII სახსტ. 5781-82* L=2000	72	7.7 კგ.
		B25 კლასის ბეტონი		2532 $მ^3$
		B10 კლასის ბეტონი		136 $მ^3$

თანამდებობა	გვარი	ხელმოწერა	ქ.თბილისი, გამზირი სარაჯიშვილი №2, (ს.კ. 01.11.04.026.110), მრავალბინიანი საცხოვრებელი სახლი, ბლოკი №5-1
მთ.არქიტექტ.	დ.ვაშაკიძე		კონსტრუქციული ნაწილი
კონსტრუქტ.	ლ.ჯაიანი		სფ-1, არმირების დეტალები
შემოწმება	ა.არჩილია		სტადია მ · ფურც. კ-9 · ფ-ბი · დაკვ.№

შ.პ.ს. "ზღუდე სარაჯიშვილზე"
ს/ნ:405682596

ՊՈՒՆԿՑԻՈՆԱԼ	ՏԱՐԱԾՔ	ՇՀՆՎԱԾ Է	Ա.ՄԱՆՈՒԿՅԱՆ ԱՇԽԱՏԱՆՔԱՅԻՆ №2, ԲԱԶՄԱԲՆԱԿԱՐԱՆ ՇԵՆՔԵՐԻ ԵՎ ԿԱՌՈՒՑՎԱԾՔՆԵՐԻ (և.Ա. 01.11.04.026.110), ՅԵՐԵՎԱՆ ՔԱՂԱՔԱՅԻՆ ՀԱՍԱՐԱԿՈՒԹՅԱՆ ՏԱՐԱԾՔԱՅԻՆ ԿԵՆՏՐՈՆ №5-1	
ՀԱՄԱՀԵՂԻՆԱԿ.	ԳԼԽԱՎՈՐ ՃԱՐՏԱՊԵՏ	ՀԱՍԱՐԱԿԱՅԻՆ ԵՎ ՏՆՏԵՍԱԿԱՆ ՇԵՆՔԵՐԻ ԿԱՌՈՒՑՎԱԾՔԱՅԻՆ ՄԱՍ		
ԱՄԵԼԱՔԱՆԳՅԱՆ.	ԳԱՍՊԱՐՅԱՆ	ԲԱԶՄԱԲՆԱԿԱՐԱՆ ՇԵՆՔԵՐԻ ԵՎ ՏՆՏԵՍԱԿԱՆ ՇԵՆՔԵՐԻ ԿԱՌՈՒՑՎԱԾՔՆԵՐԻ ԲԱՐՁՐԱՑՎԱԾՔԱՅԻՆ ՄԱՍ		
ՀԱՅԿԱԿ ՄԱՐՏԻՐՈՍՅԱՆ	ՀՀ, ԱՐԱՐԱԾՈՏՆԻ ՄԱՐԶ, ԱՇՏԱՐԱԿ ՔԱՂԱՔ, ՀԱՍԱՐԱԿԱՅԻՆ ԿԵՆՏՐՈՆ, ՀՈՒՆԻՍԻ ՓՈՂՈՑ, ՀՀ-ԱՇՏԱՐԱԿ-10-ՀՀ-1			
ՀԱՇՎԱՌՈՒ	ՀՀ-10	ՓՈՂՈՑ. Հ-10	8	ԼՈՒՍԱՆԿԱՐ

ՀԱՅԱՍՏԱՆԻ ՀԱՆՐԱՊԵՏՈՒԹՅԱՆ ՔԱՂԱՔԱՇԻՆՈՒԹՅԱՆ, ՏՆՏԵՍՈՒԹՅԱՆ ԵՎ ՏԱՐԱԾՔԱՅԻՆ ԿԱՌԱՎԱՐՄԱՆ ՊԵՏԱԿԱՆ ԿՈՄԻՏԵ
"ՔԱՂՊԼԱՆ" ՊԵՏԱԿԱՆ ՈՉ ԱՌԵՎՏՐԱՅԻՆ ԿԱԶՄԱԿԵՐՊՈՒԹՅՈՒՆ
ՀՀ, ք. Երևան, 0115
+374 (10) 58 25 69

კმ-1
(33 ც.)

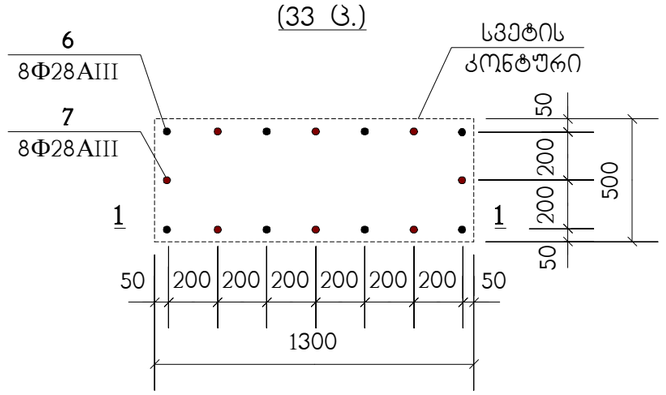

კმ-2
(9 ც.)

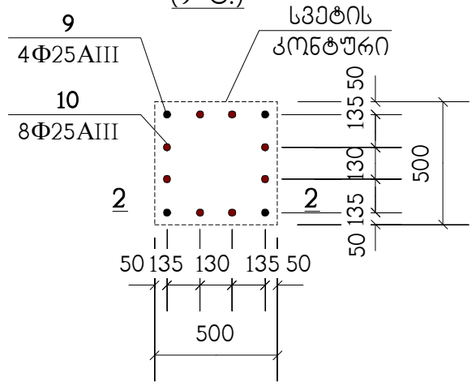

ა – ა

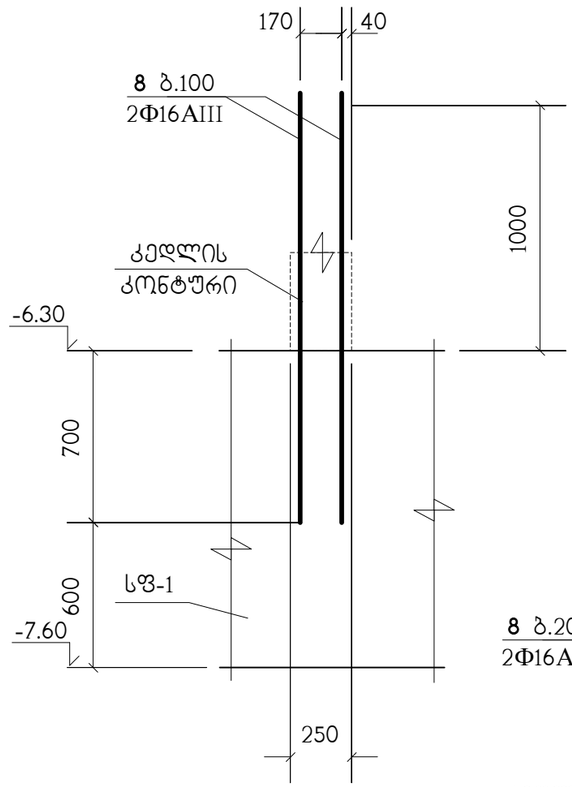

1 – 1

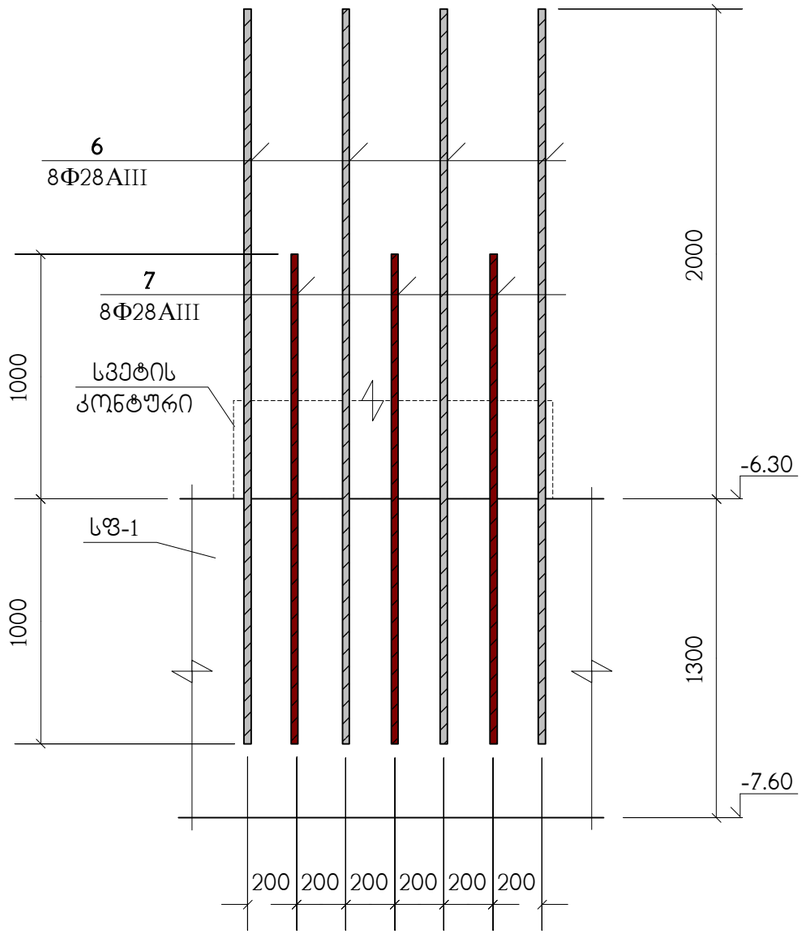

2 – 2

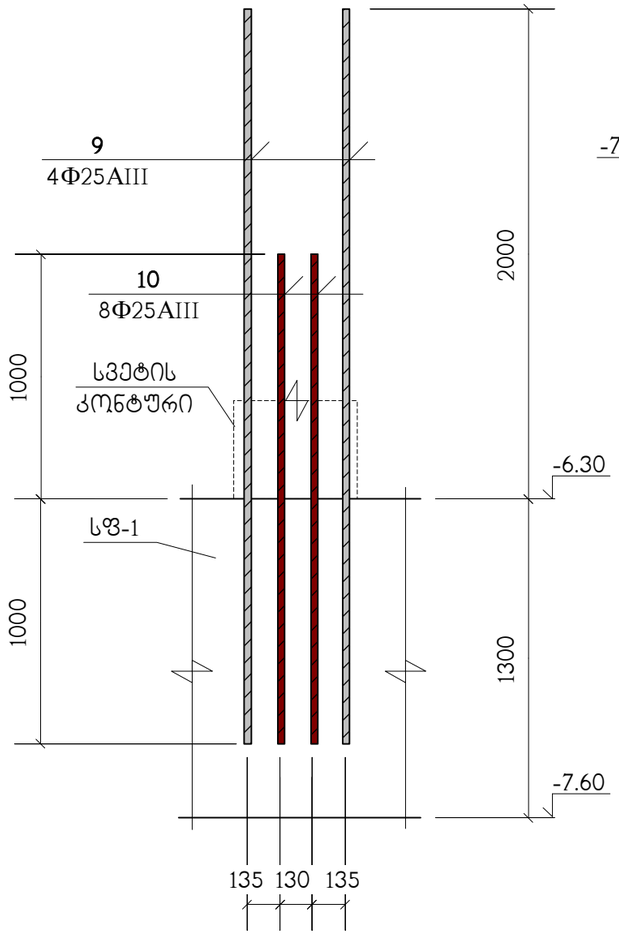

ბ – ბ

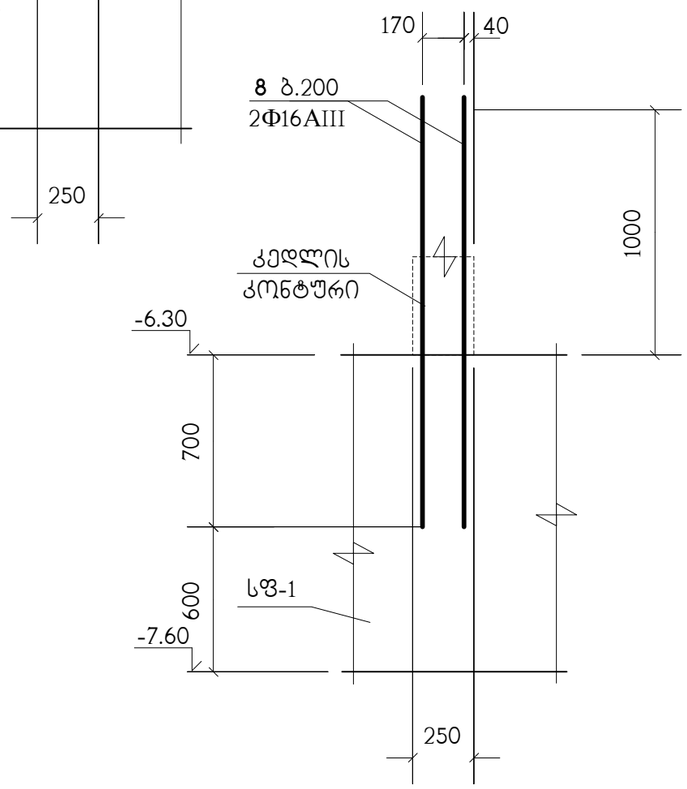

სპეციფიკაცია იხილეთ ნახ. კ-9

თანამდებობა	გვარი	ხელმოწერა	ქ.თბილისი, გამზირი სარაჯიშვილი №2, (ს.კ. 01.11.04.026.110), მრავალბინიანი საცხოვრებელი სახლი, ბლოკი №5-1			შ.პ.ს. "ვლოქსი სარაჯიშვილზე" ს/კ:405682596
მთ.არქიტექტ.	დ.ვაშაკიძე		კონსტრუქციული ნაწილი			
			კვანძები კმ-1 ; კმ-2 მრილები ა–ა ; ბ–ბ			
კონსტრუქტ.	ლ.ჯაიანი					
შეამოწმა	ა.არჩილია		სტადია მ	ფურც. კ-11	ფ-ბი	დაკმ.№

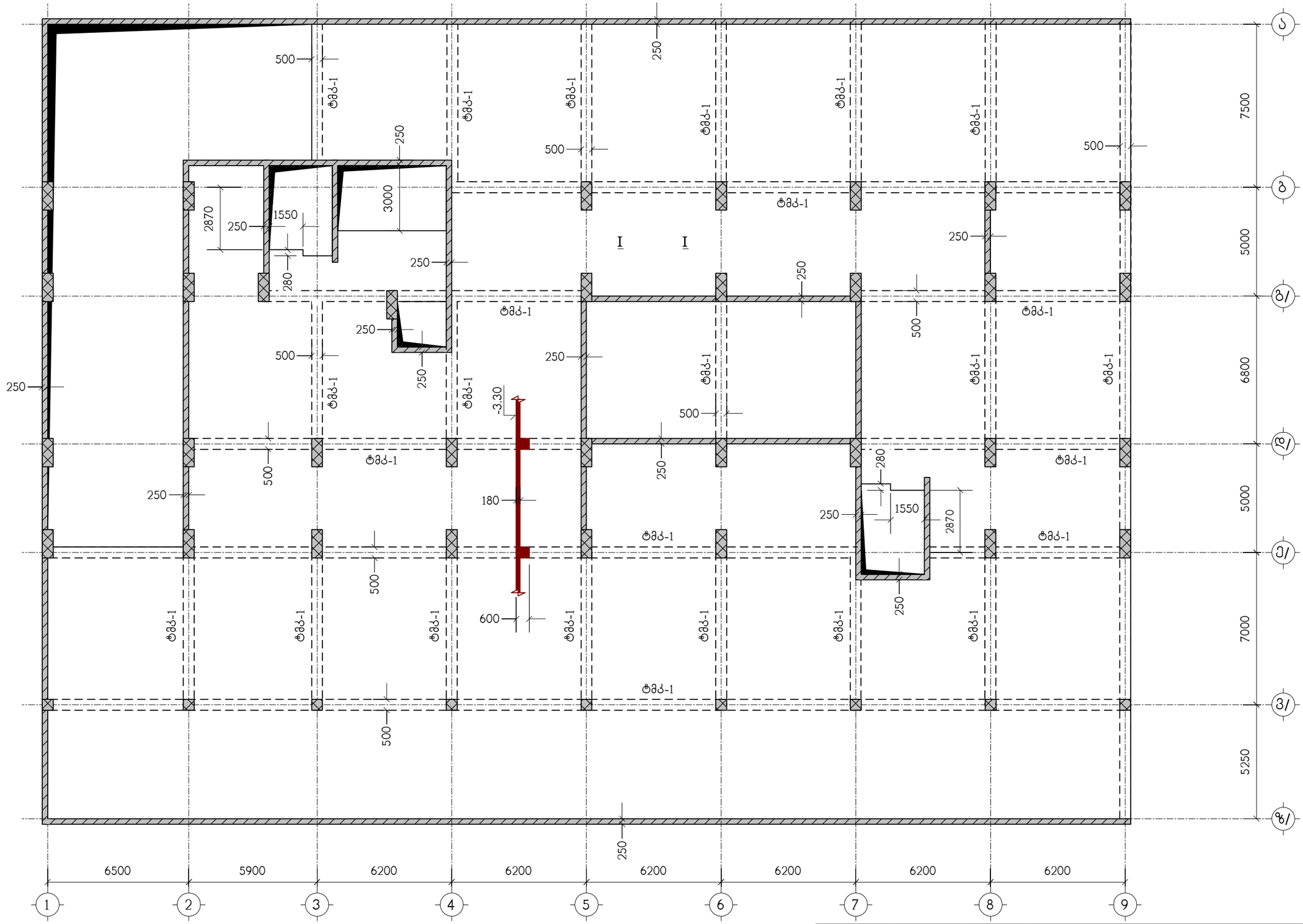

ნახაზი განიხილეთ კ-45 ნახაზთან ერთად

თანამდებობა	გვარი	ხელმოწერა	ქ.თბილისი, გამზირი სარაჯიშვილი №2, (ს.კ. 01.11.04.026.110), მრავალბინიანი საცხოვრებელი სახლი, ბლოკი №5-1				შ.პ.ს. "ზლოქსი სარაჯიშვილზე" ს/კ:405682596
მთ.არქიტექტ.	დ.ვაშაკიძე		კონსტრუქციული ნაწილი				
კონსტრუქტ.	ლ.ჯაიანი		ტიპიური გადახურვის ფილა გფ-1, ნიშნულზე -3.30, საყალიბო ნახაზი				
შემამოწმა	ა.არჩილია		სტადია მ	ფურც. კ-12	ფ-ბი	დაკვ.№	

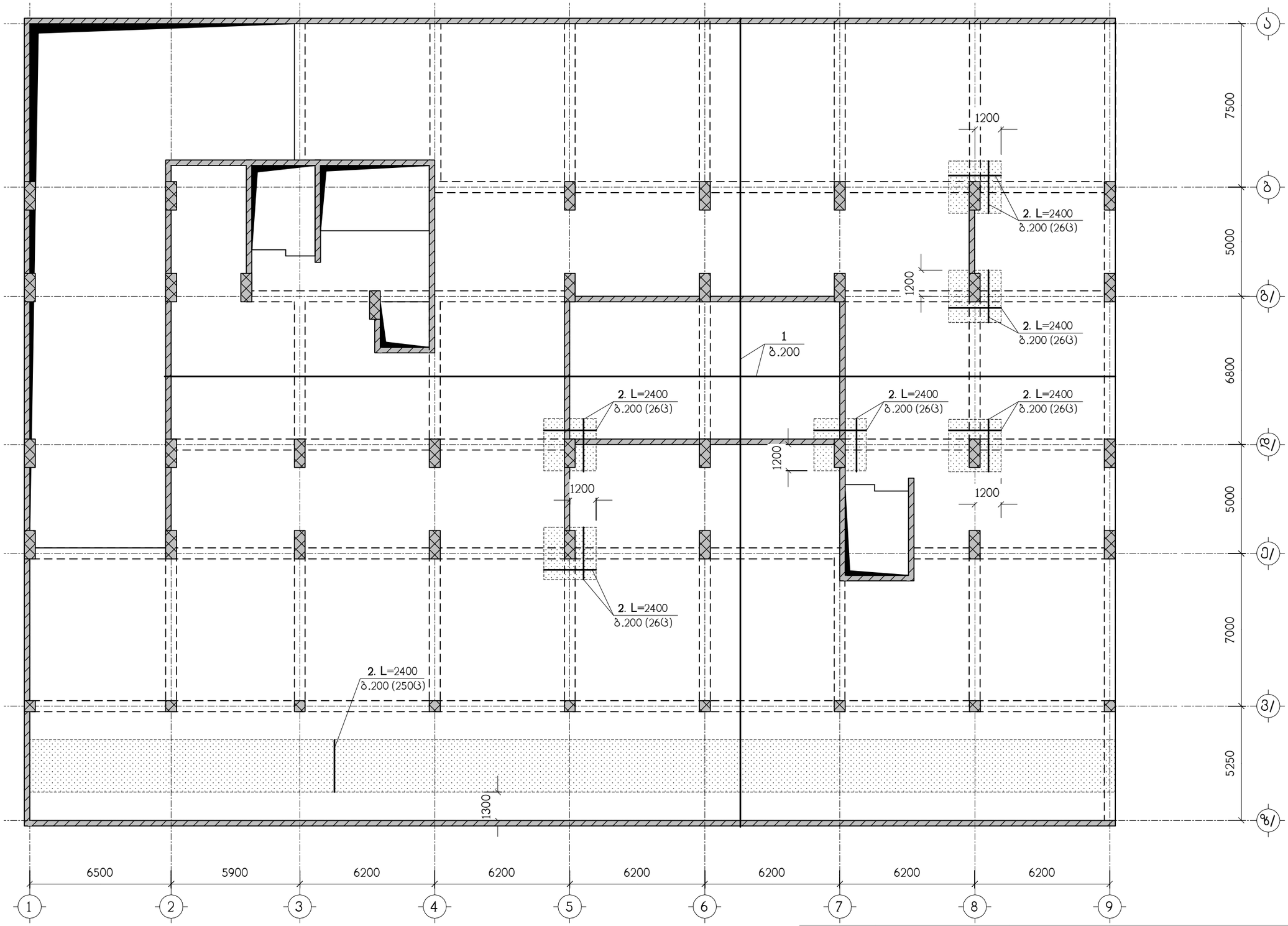

ნახაზი განიხილეთ კ-45 ნახაზთან ერთად
სპეციფიკაცია იხილეთ ნახ. კ-46
– დამატებითი არმირების ზონა

თანამდებობა	გვარი	ხელმოწერა	ქ.თბილისი, ბამზირი სარაჯიშვილი №2, (ს.კ. 01.11.04.026.110), მრავალბინიანი საცხოვრებელი სახლი, ბლოკი №5-1
მთ.არქიტექტ.	დ.ვაშაკიძე		კონსტრუქციული ნაწილი
კონსტრუქტ.	ლ.ჯაიანი		ბფ-1, ქვედა ზონის არმირება
შემამოწმა	ა.არჩილია		სტადია მ ფურც. კ-13 ფ-ბი დაკვ.№

შ.პ.ს. "ზლოქსი სარაჯიშვილზე" ს/ნ:405682596

Б.Ы.Ч.Ч. 1.3.3.

"ЦЭПИИ"
Ъ/Ь:4055882596

					Д.ЛЛЬЛЛЛ

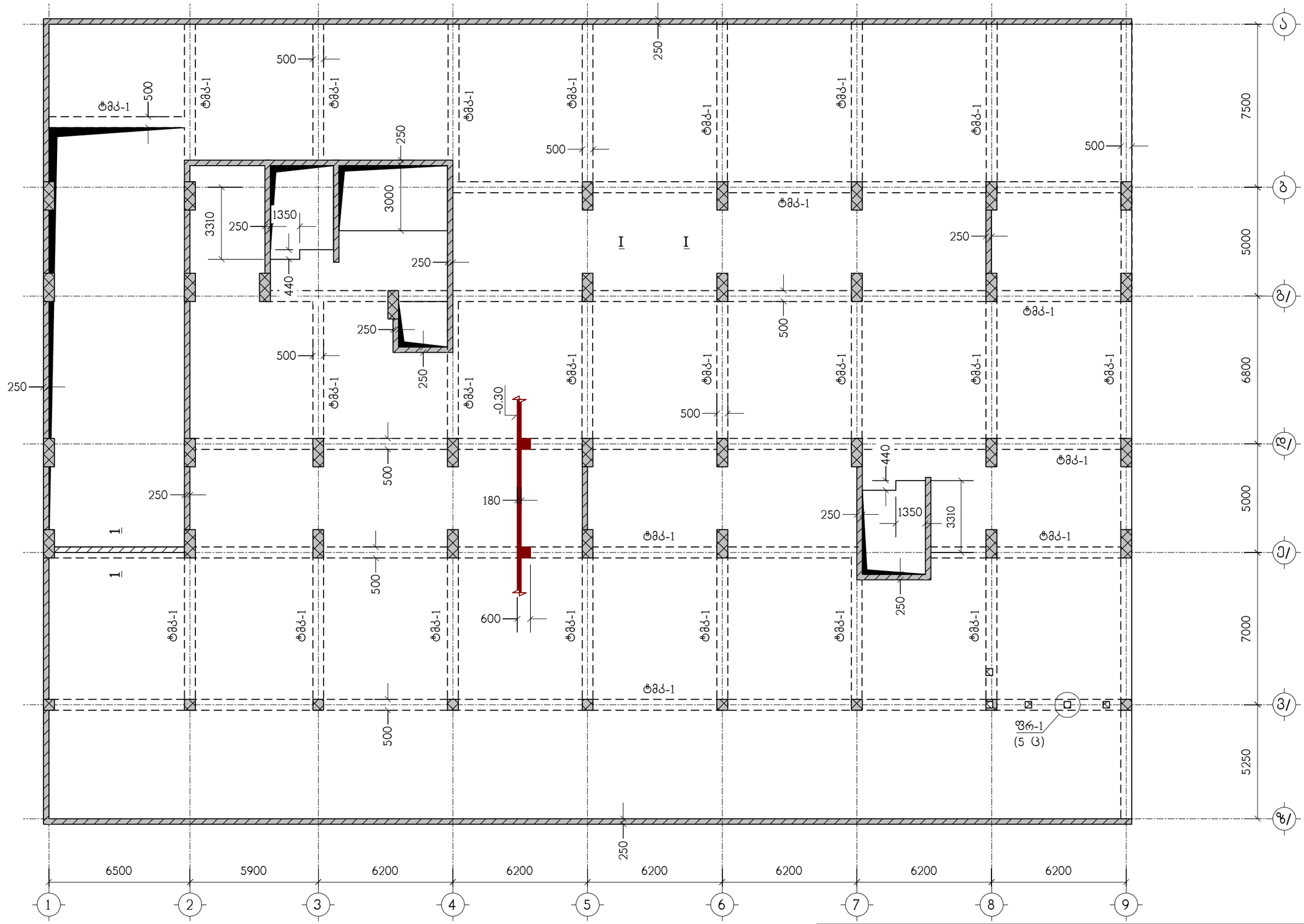

ნახაზი განიხილეთ კ-45 ნახაზთან ერთად

თანამდებობა	გვარი	ხელმოწერა	ქ.თბილისი, გამზირი სარაჯიშვილი №2, (ს.კ. 01.11.04.026.110), მრავალბინიანი საცხოვრებელი სახლი, ბლოკი №5-1
მთ.არქიტექტ.	დ.ვაშაკიძე		კონსტრუქციული ნაწილი
კონსტრუქტ.	ლ.ჯაიანი		ტიპიური გადახურვის ფილა გფ-2, ნიშნულზე -0.30, საყალიბო ნახაზი
შემოწმება	ა.არჩილია		სტადია მ; ფურც. კ-15; ფ-ბი; დაკვ.№

შ.პ.ს. "ლლოქსი სარაჯიშვილზე" ს/ნ:405682596

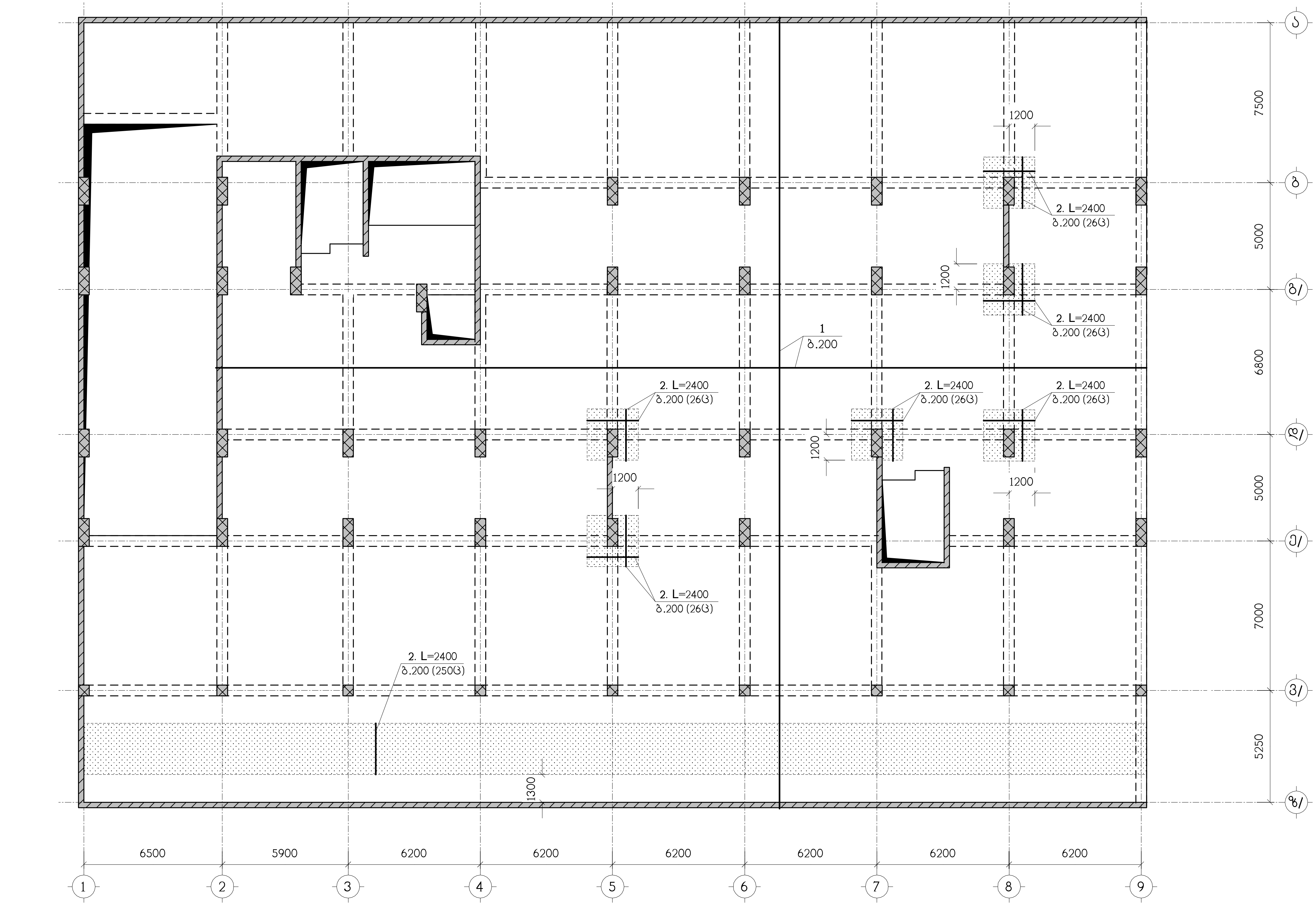

ნახაზი განიხილეთ კ-45 ნახაზთან ერთად
სპეციფიკაცია იხილეთ ნახ. კ-46
— დამატებითი არმირების ზონა

თანამდებობა	გვარი	ხელმოწერა	ქ.თბილისი, გამზირი სარაჯიშვილი №2, (ს.კ. 01.11.04.026.110), მრავალბინიანი საცხოვრებელი სახლი, ბლოკი №5-1			
მთ.არქიტექტ.	დ.ვაშაკიძე		კონსტრუქციული ნაწილი			
კონსტრუქტ.	ლ.ჯაიანი		ბფ-2, ქვედა ზონის არმირება			
შეამოწმა	ა.არჩილია		სტადია მ	ფურც. კ-16	ფ-ბი	დაკვ.№

შ.პ.ს. "ზღოქსი
სარაჯიშვილზე"
ს/ნ:405682596

Б.Ы.Ъ.Ч.Ъ.Ъ.Ъ

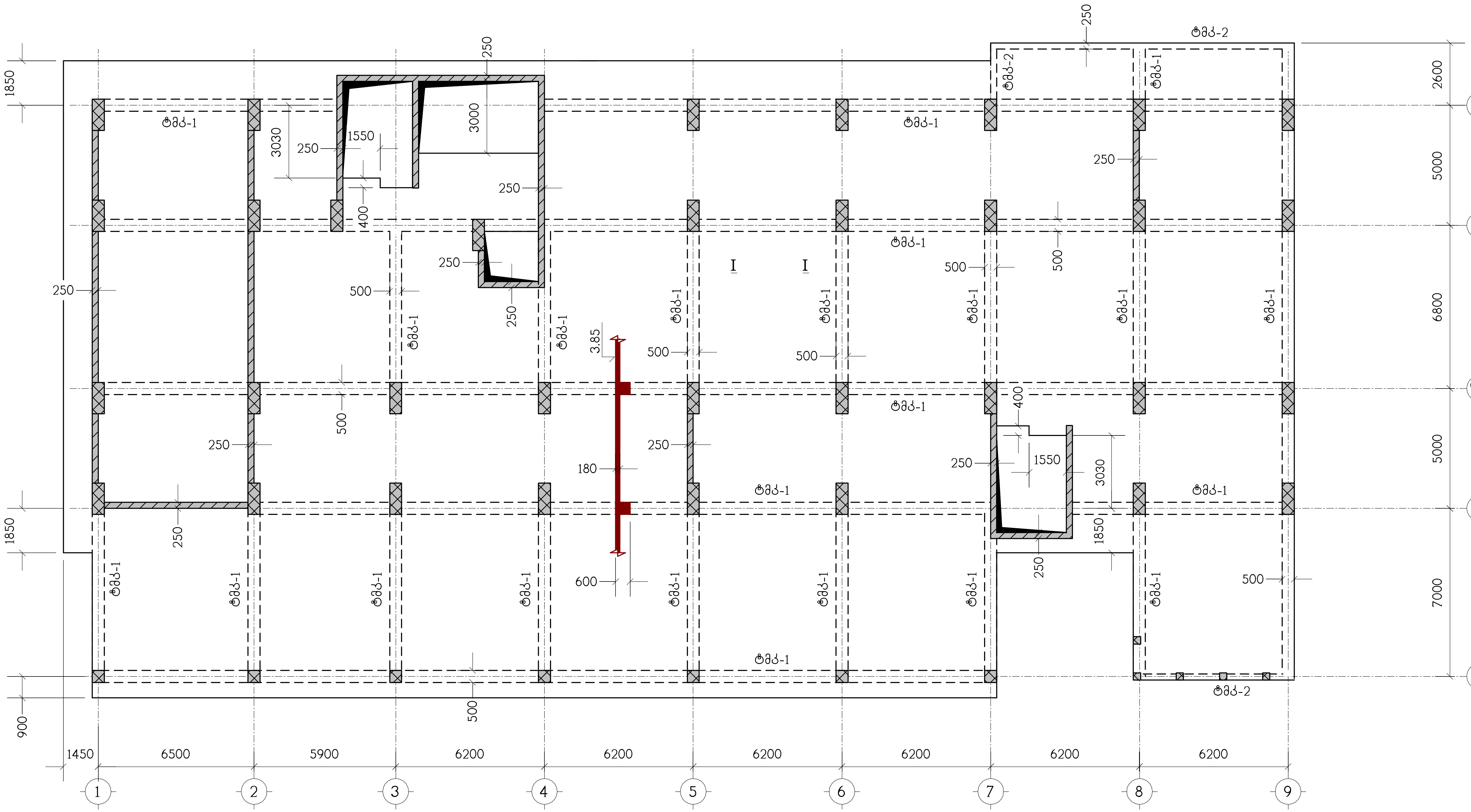

ნახაზი განიხილეთ კ-45 ნახაზთან ერთად

თანამდებობა	გვარი	ხელმოწერა	ქ.თბილისი, გამზირი სარაჯიშვილი №2, (ს.კ. 01.11.04.026.110), მრავალბინიანი საცხოვრებელი სახლი, ბლოკი №5-1				შ.პ.ს. "ზღოქსი სარაჯიშვილზე" ს/ნ:405682596
მთ.არქიტექტ.	დ.ვაშაკიძე		კონსტრუქციული ნაწილი				
კონსტრუქტ.	ლ.ჯაიანი	[signature]	ტიპიური გადახურვის ფილა ბფ-3, ნიშნულზე 3.85, საყალიბო ნახაზი				
შეამოწმა	ა.არჩილია	[signature]	სტადია მ	ფურც. კ-18	ფ-ბი	დაკვ.№	

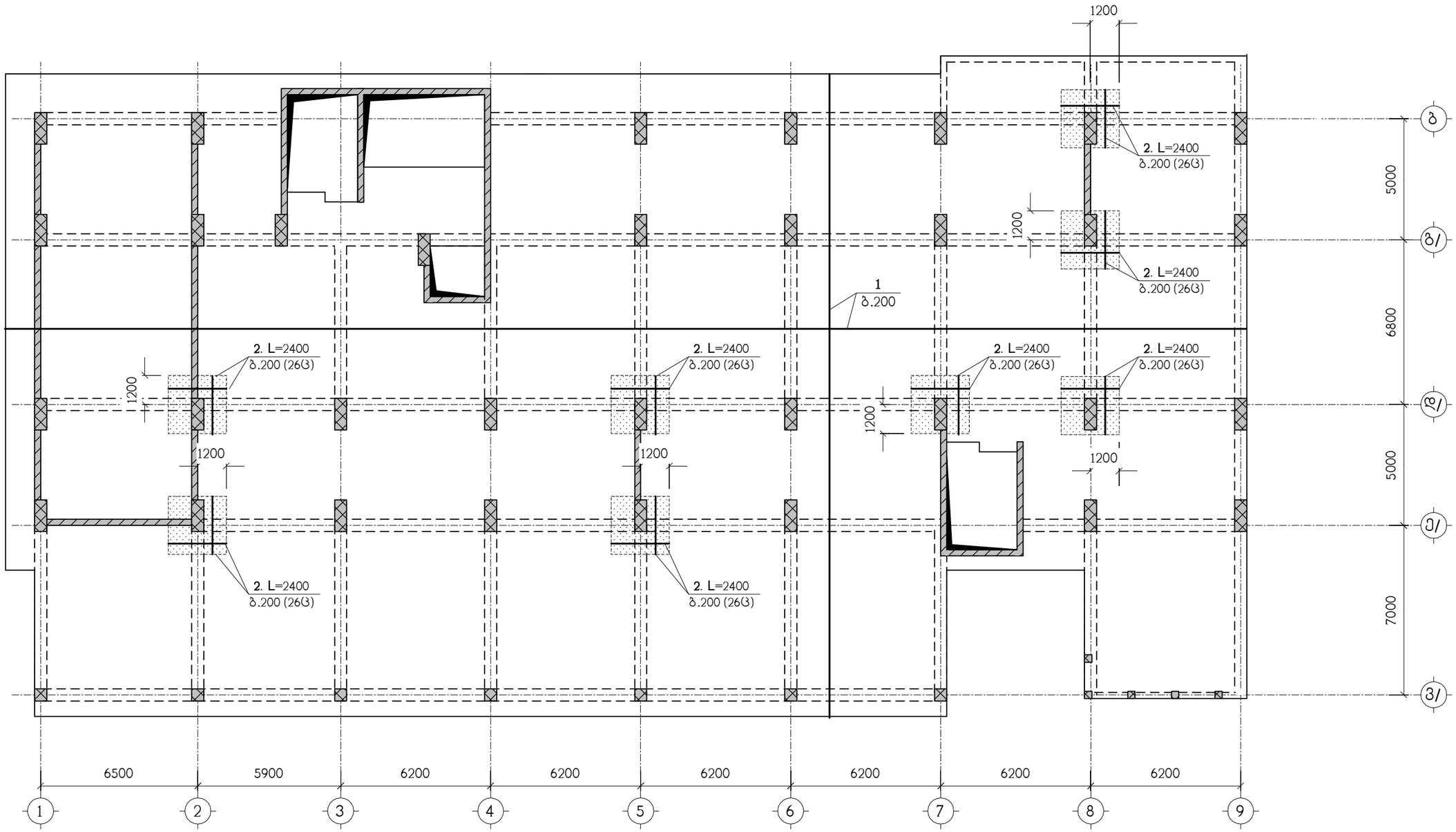

ნახაზი განიხილეთ კ-45 ნახაზთან ერთად
სპეციფიკაცია იხილეთ ნახ. კ-46
– დამატებითი არმირების ზონა

თანამდებობა	გვარი	ხელმოწერა	ქ.თბილისი, გამზირი სარაჯიშვილი №2, (ს.კ. 01.11.04.026.110), მრავალბინიანი საცხოვრებელი სახლი, ბლოკი №5-1			შ.პ.ს. "ზლოქსი სარაჯიშვილზე" ს/ნ:405682596
მთ.არქიტექტ.	დ.ვაშაკიძე		კონსტრუქციული ნაწილი			
კონსტრუქტ.	ლ.ჯაიანი		გფ-3, ქვედა ზონის არმირება			
შემამოწმა	ა.არჩილია		სტადია მ	ფურც. კ-19	ფ-ბი	დაკვ.№

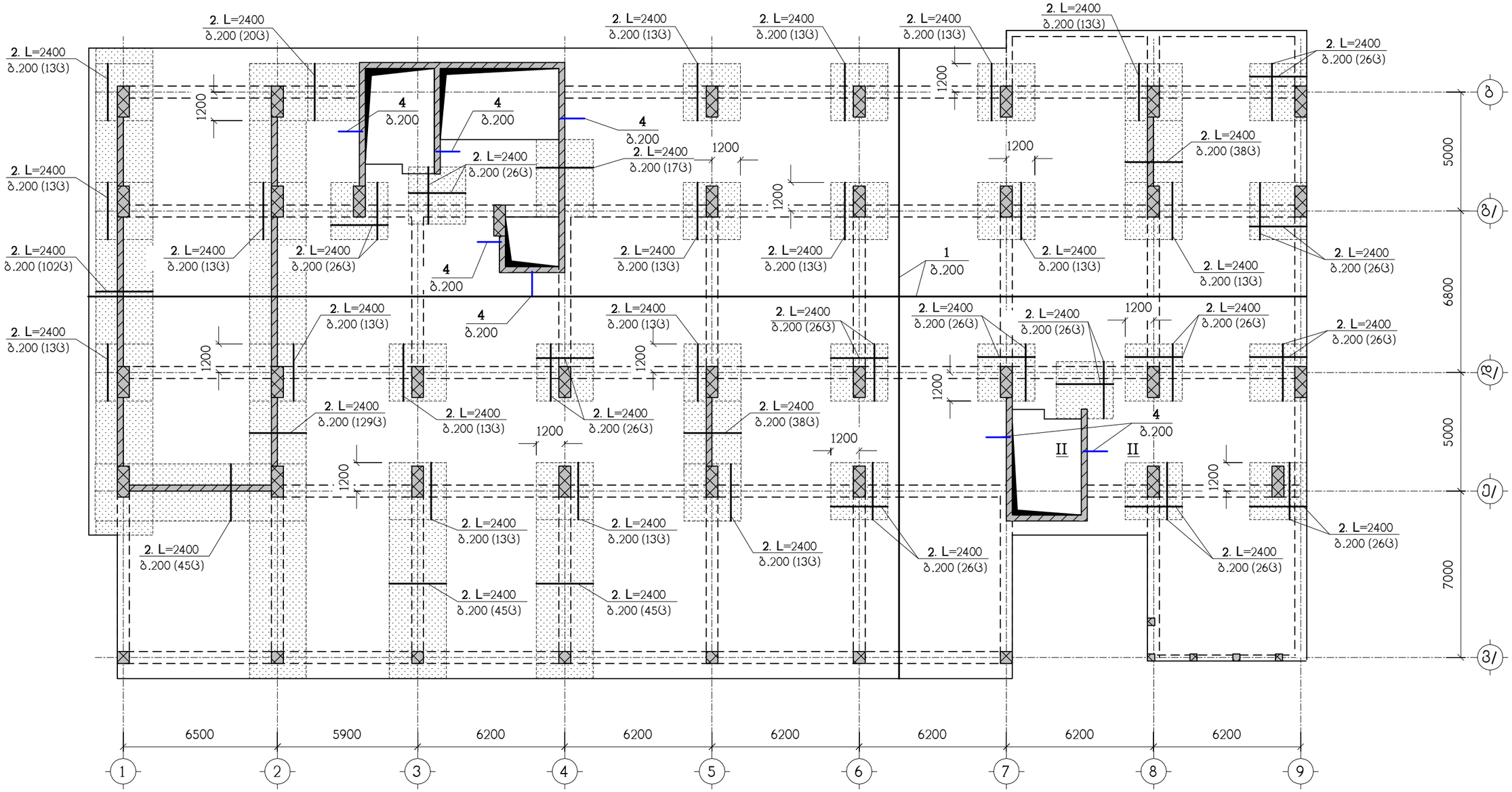

ნახაზი განიხილეთ კ-45 ნახაზთან ერთად
სპეციფიკაცია იხილეთ ნახ. კ-46
▨ – დამატებითი არმირების ზონა

თანამდებობა	გვარი	ხელმოწერა	ქ.თბილისი, ბამზირი სარაჯიშვილი №2, (ს.კ. 01.11.04.026.110), მრავალბინიანი საცხოვრებელი სახლი, ბლოკი №5-1				
მთ.არქიტექტ.	დ.ვაშაკიძე		კონსტრუქციული ნაწილი				
კონსტრუქტ.	ლ.ჯაიანი		გფ-3, ზედა ზონის არმირება				
შემოწმ.	ა.არჩილია		სტადია მ	ფურც. კ-20	ფ-ბი	დაკვ.№	შ.პ.ს. "ზლოტმსი სარაჯიშვილზე" ს/ნ:405682596

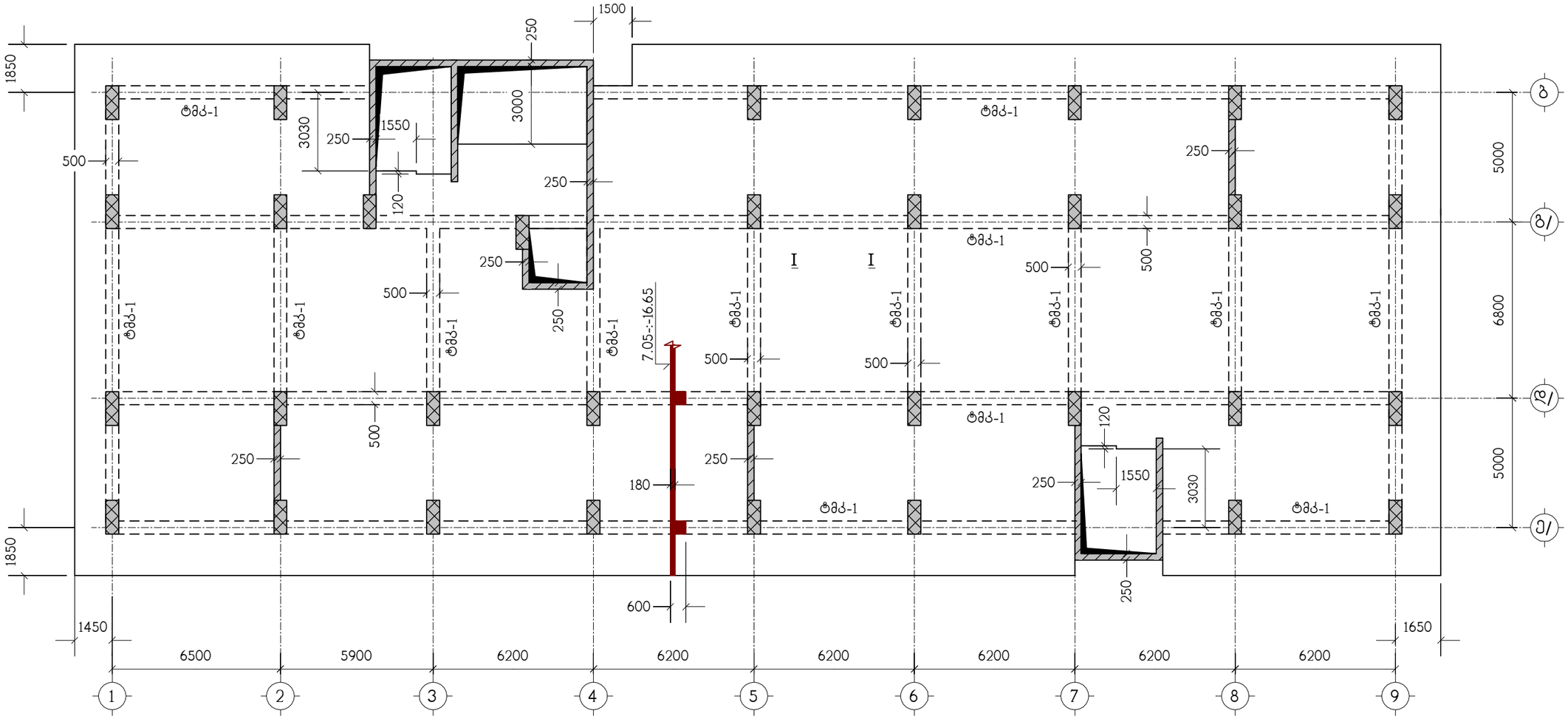

ნახაზი განიხილეთ კ-45 ნახაზთან ერთად

თანამდებობა	გვარი	ხელმოწერა	ქ.თბილისი, გამზირი სარაჯიშვილი №2, (ს.კ. 01.11.04.026.110), მრავალბინიანი საცხოვრებელი სახლი, ბლოკი №5-1				შ.პ.ს. "ზლოჩანი სარაჯიშვილზე" ს/კ:405682596
			კონსტრუქციული ნაწილი				
მთ.არქიტექტ.	დ.ვაშაკიძე		ტიპიური გადახურვის ფილა გფ-4, ნიშნულებზე 7.05-:-16.65,საყალიბო ნახაზი				
კონსტრუქტ.	ლ.ჯაიანი						
შემამოწმა	ა.არჩილია		სტადია მ	ფურც. კ-21	ფ-ბი	დაკვ.№	

ნახაზი განიხილეთ კ-45 ნახაზთან ერთად

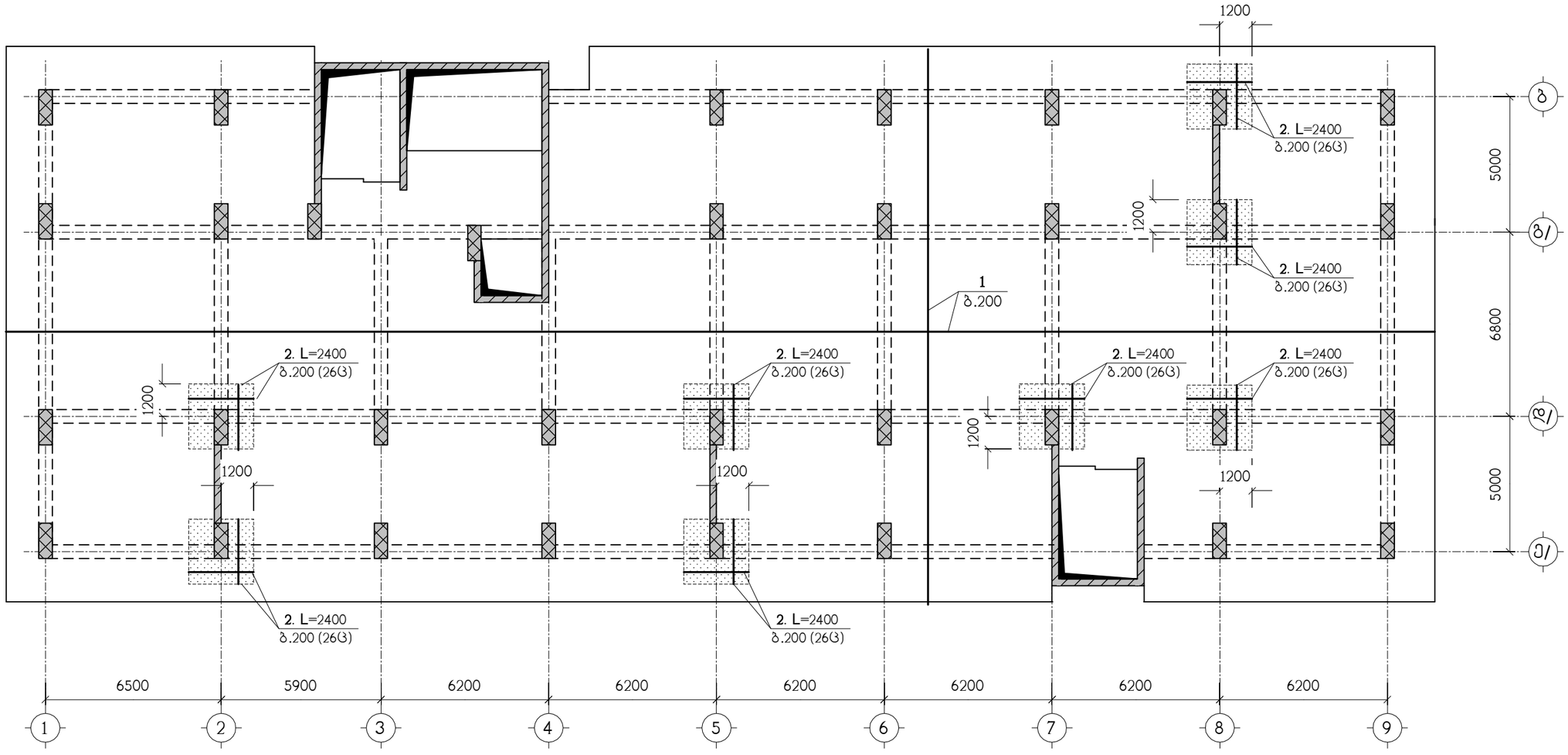

ნახაზი განიხილეთ კ-45 ნახაზთან ერთად
სპეციფიკაცია იხილეთ ნახ. კ-46
▒▒▒ – დამატებითი არმირების ზონა

თანამდებობა	გვარი	ხელმოწერა	ქ.თბილისი, გამზირი სარაჯიშვილი №2, (ს.კ. 01.11.04.026.110), მრავალბინიანი საცხოვრებელი სახლი, ბლოკი №5-1			შ.პ.ს. "ზლოქსი სარაჯიშვილზე" ს/ნ:405682596
მთ.არქიტექტ.	დ.ვაშაკიძე		კონსტრუქციული ნაწილი			
კონსტრუქტ.	ლ.ჯაიანი		ბფ-4, ქვედა ზონის არმირება			
შემამოწმა	ა.არჩილია		სტადია მ	ფურც. კ-22	ფ-ბი	დაკვ.№

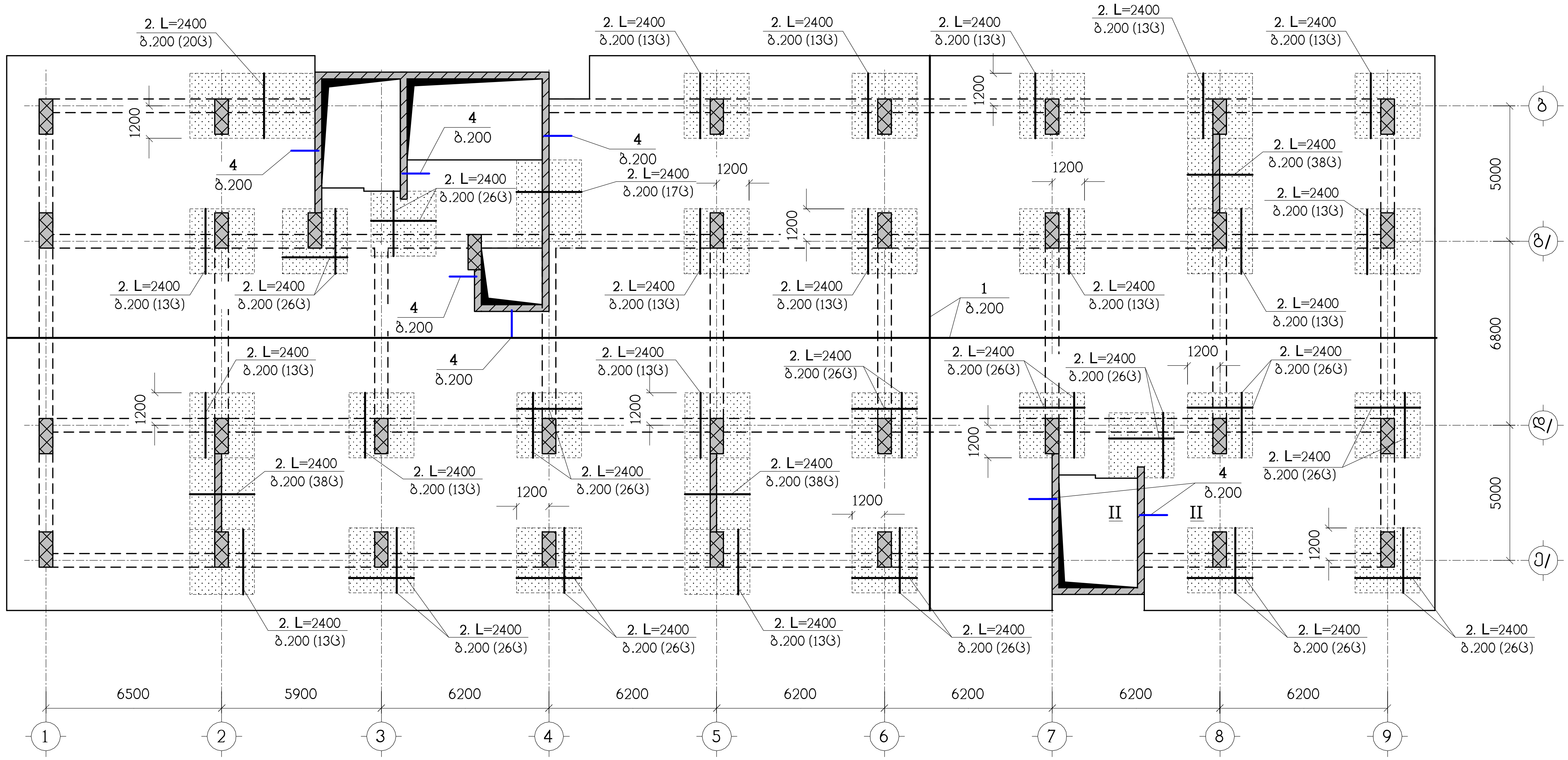

ნახაზი განიხილეთ კ-45 ნახაზთან ერთად

სპეციფიკაცია იხილეთ ნახ. კ-46

— დამატებითი არმირების ზონა

თანამდებობა	გვარი	ხელმოწერა	ქ.თბილისი, გამზირი სარაჯიშვილი №2, (ს.კ. 01.11.04.026.110), მრავალბინიანი საცხოვრებელი სახლი, ბლოკი №5-1				შ.პ.ს. "ზოლოკი სარაჯიშვილზე" ს/ნ:405682596
მთ.არქიტექტ.	დ.ვაშაკიძე		კონსტრუქციული ნაწილი				
კონსტრუქტ.	ლ.ჯაიანი		ბფ-4, ზედა ზონის არმირება				
შეამოწმა	ა.არჩილია		სტადია მ	ფურც. კ-23	ფ-ბი	დაკვ.№	

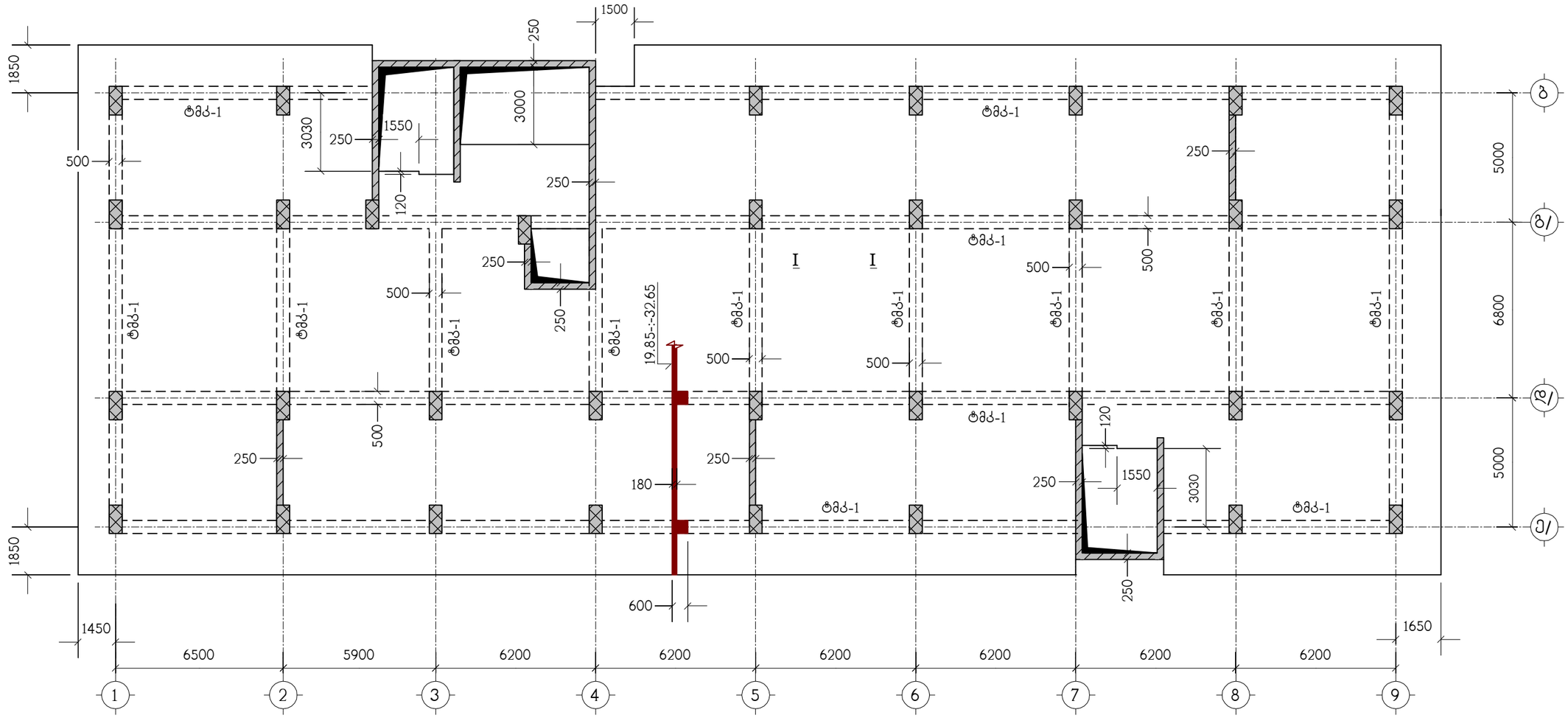

ნახაზი განიხილეთ კ-45 ნახაზთან ერთად

თანამდებობა	გვარი	ხელმოწერა	ქ.თბილისი, გამზირი სარაჯიშვილი №2, (ს.კ. 01.11.04.026.110), მრავალბინიანი საცხოვრებელი სახლი, ბლოკი №5-1				შ.პ.ს. "ფლოქსი სარაჯიშვილზე" ს/ნ:405682596
მთ.არქიტექტ.	დ.ვაშაკიძე		კონსტრუქციული ნაწილი				
			ტიპიური გადახურვის ფილა ბფ-5, ნიშნულებზე 19.85-:-32.65,საყალიბო ნახაზი				
კონსტრუქტ.	ლ.ჯაიანი						
შემამოწმა	ა.არჩილია		სტადია მ	ფურც. კ-24	ფ-ბი	დაკვ.№	

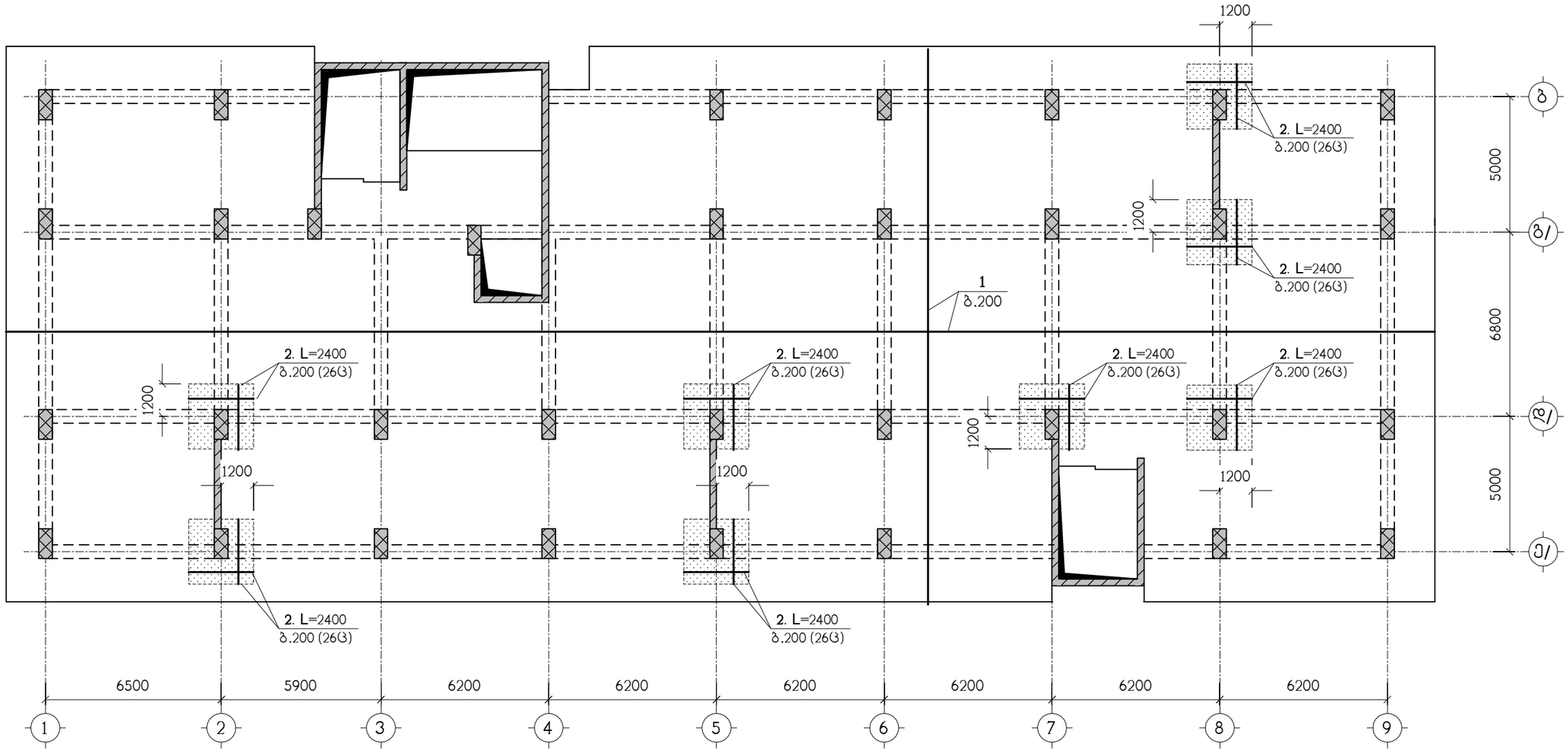

ნახაზი განიხილეთ კ-45 ნახაზთან ერთად
სპეციფიკაცია იხილეთ ნახ. კ-47
▨ – დამატებითი არმირების ზონა

თანამდებობა	გვარი	ხელმოწერა	ქ.თბილისი, გამზირი სარაჯიშვილი №2, (ს.კ. 01.11.04.026.110), მრავალბინიანი საცხოვრებელი სახლი, ბლოკი №5-1			შ.პ.ს. "ზლოქსი სარაჯიშვილზე" ს/ნ:405682596
მთ.არქიტექტ.	დ.ვაშაკიძე		კონსტრუქციული ნაწილი			
კონსტრუქტ.	ლ.ჯაიანი		ბფ-5, ქვედა ზონის არმირება			
შემამოწმა	ა.არჩილია		სტადია მ	ფურც. კ-25	ფ-ბი	დაკვ.№

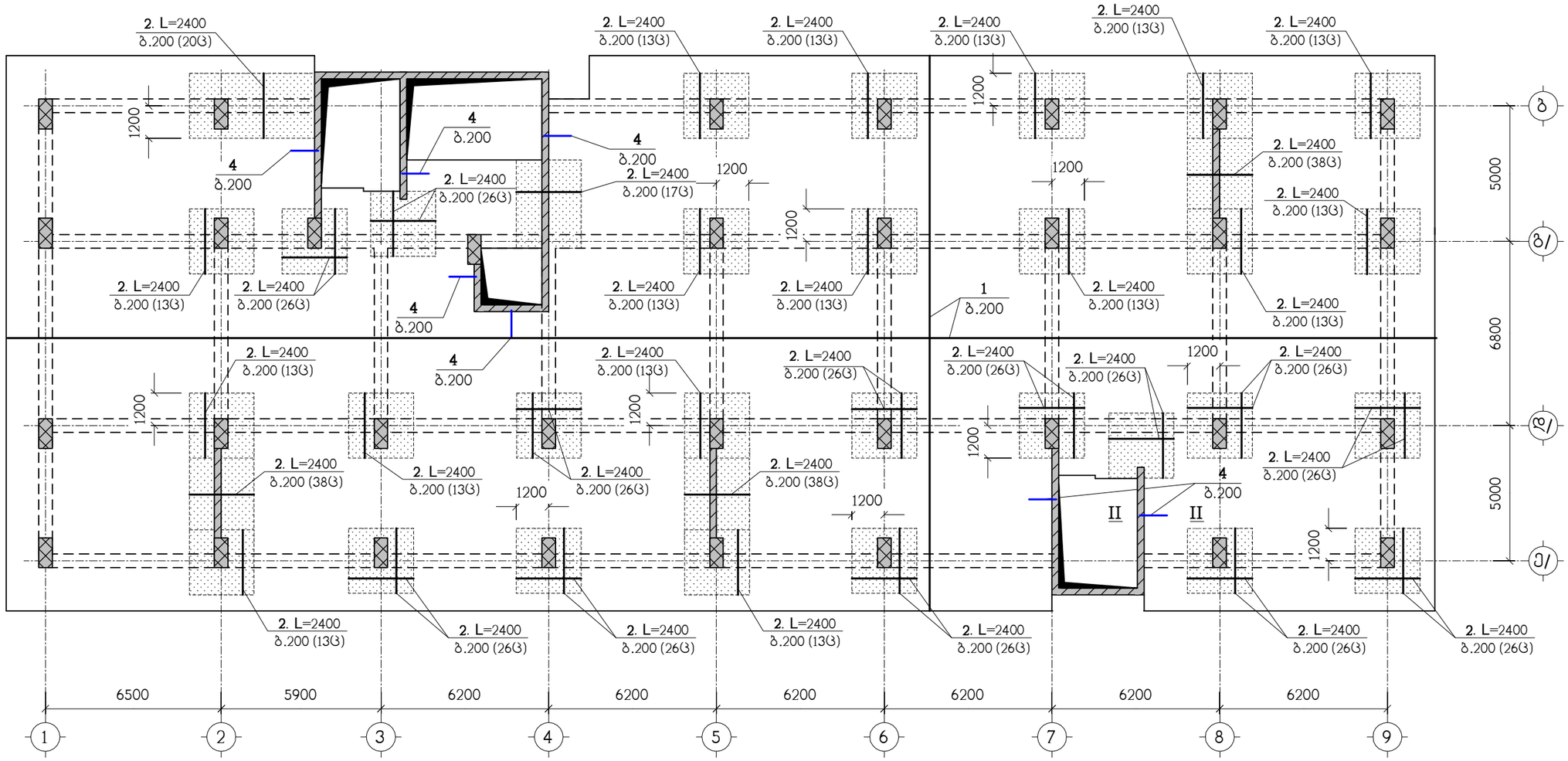

ნახაზი განიხილეთ კ-45 ნახაზთან ერთად
სპეციფიკაცია იხილეთ ნახ. კ-47
– დამატებითი არმირების ზონა

თანამდებობა	გვარი	ხელმოწერა	ქ.თბილისი, გამზირი სარაჯიშვილი №2, (ს.კ. 01.11.04.026.110), მრავალბინიანი საცხოვრებელი სახლი, ბლოკი №5-1				შპს "ლლოქსი სარაჯიშვილზე" ს/ნ:405682596
მთ.არქიტექტ.	დ.ვაშაკიძე		კონსტრუქციული ნაწილი				
კონსტრუქტ.	ლ.ჯაიანი		გფ-5, ზედა ზონის არმირება				
შემამოწმა	ა.არჩილია		სტადია მ	ფურც. კ-26	ფ-ბი	დაკვ.№	

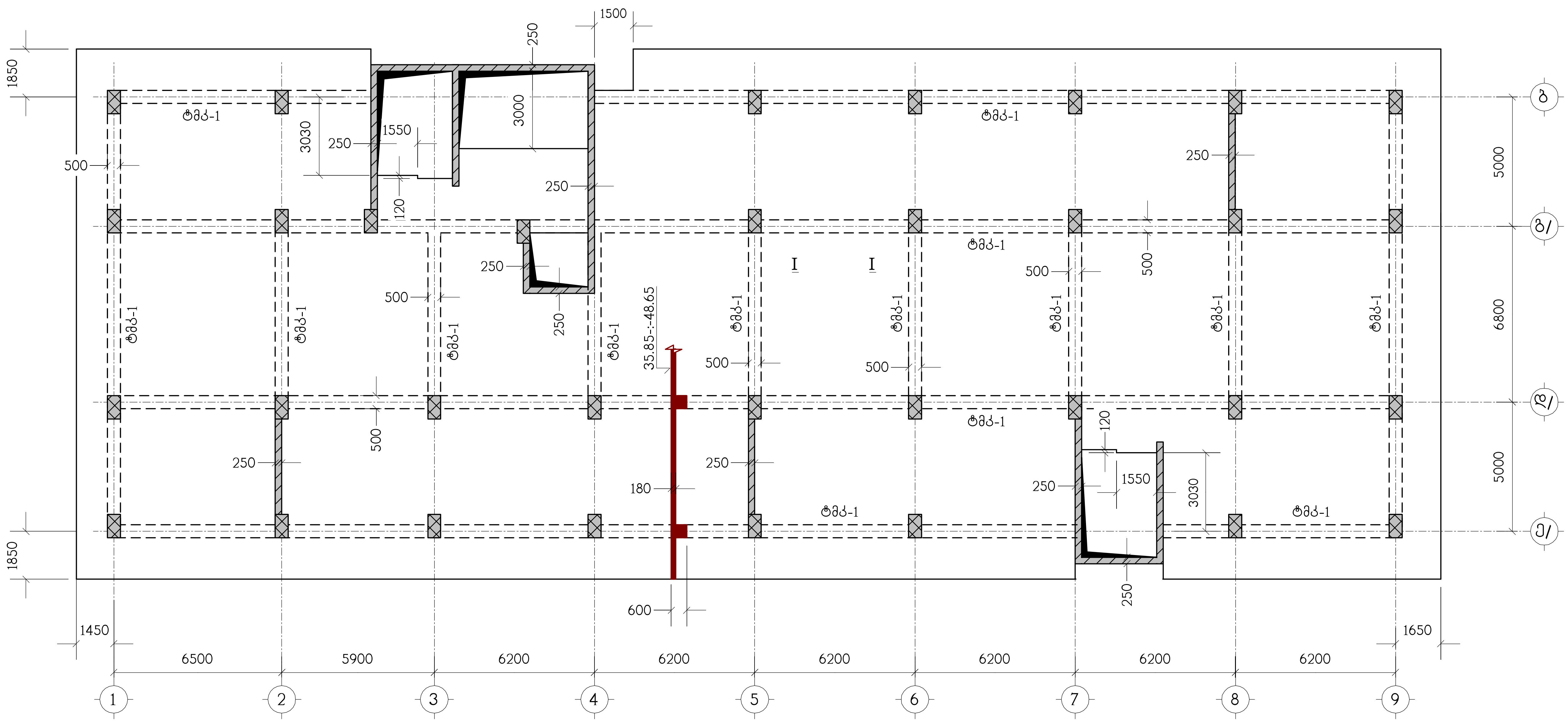

ნახაზი განიხილეთ კ-45 ნახაზთან ერთად

თანამდებობა	გვარი	ხელმოწერა	ქ.თბილისი, გამზირი სარაჯიშვილი №2, (ს.კ. 01.11.04.026.110), მრავალბინიანი საცხოვრებელი სახლი, ბლოკი №5-1			
მთ.არქიტექტ.	დ.ვაშაკიძე		კონსტრუქციული ნაწილი			
კონსტრუქტ.	ლ.ჯაიანი		ტიპიური გადახურვის ფილა გფ-6, ნიშნულებზე 35.85-:-48.65,საყალიბო ნახაზი			
შეამოწმა	ა.არჩილია		სტადია მ	ფურც. კ-27	ფ-ბი	დაკვ.№

შ.პ.ს. "ზღოქსი სარაჯიშვილზე"
ს/ნ:405682596

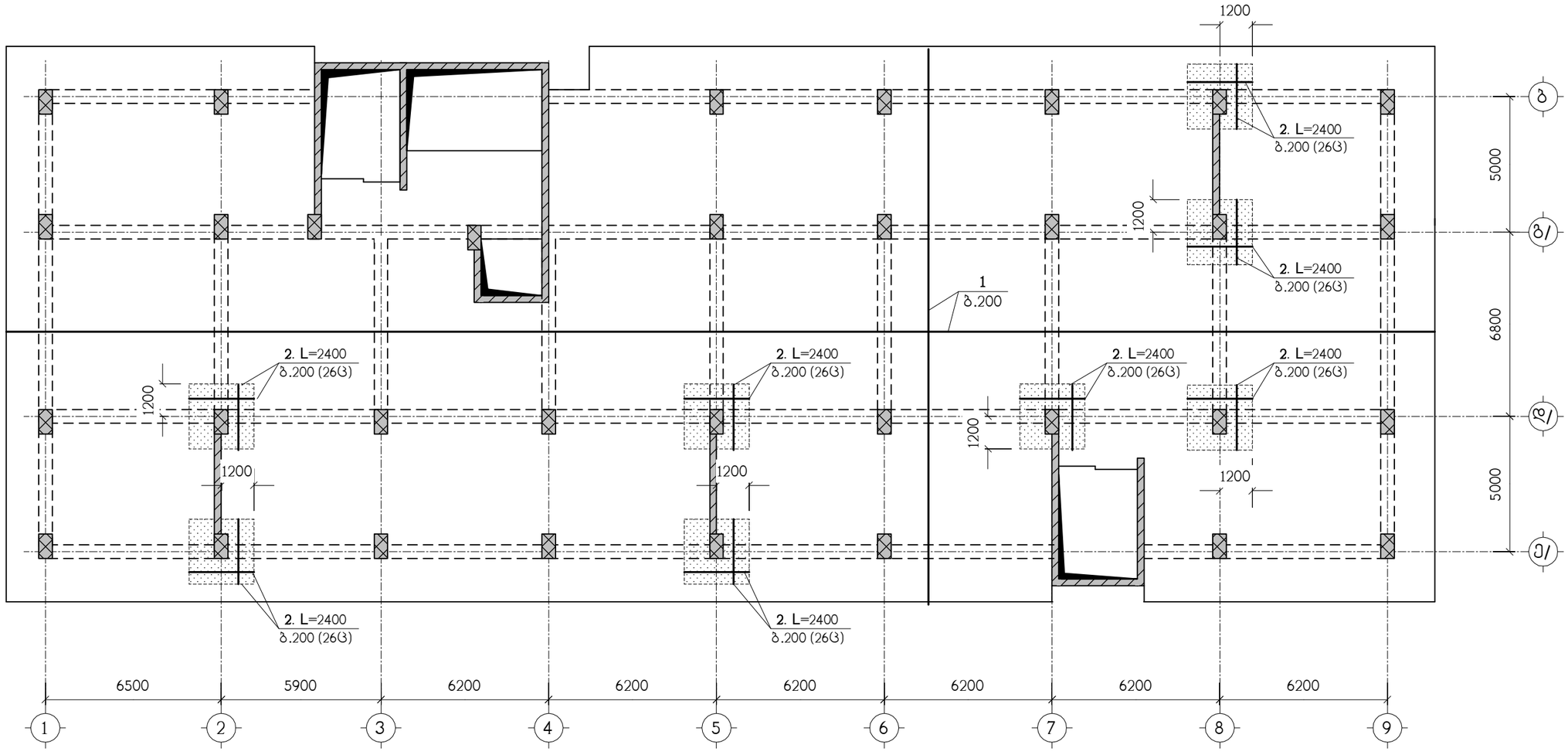

ნახაზი განიხილეთ კ-45 ნახაზთან ერთად
სპეციფიკაცია იხილეთ ნახ. კ-47
▨ – დამატებითი არმირების ზონა

თანამდებობა	გვარი	ხელმოწერა	ქ.თბილისი, გამზირი სარაჯიშვილი №2, (ს.კ. 01.11.04.026.110), მრავალბინიანი საცხოვრებელი სახლი, ბლოკი №5-1			შ.პ.ს. "ზლოქსი სარაჯიშვილზე" ს/ნ:405682596
			კონსტრუქციული ნაწილი			
მთ.არქიტექტ.	დ.ვაშაკიძე					
კონსტრუქტ.	ლ.ჯაიანი		ბფ-6, ქვედა ზონის არმირება			
შემამოწმა	ა.არჩილია		სტადია მ	ფურც. კ-28	ფ-ბი	კაკვ.№

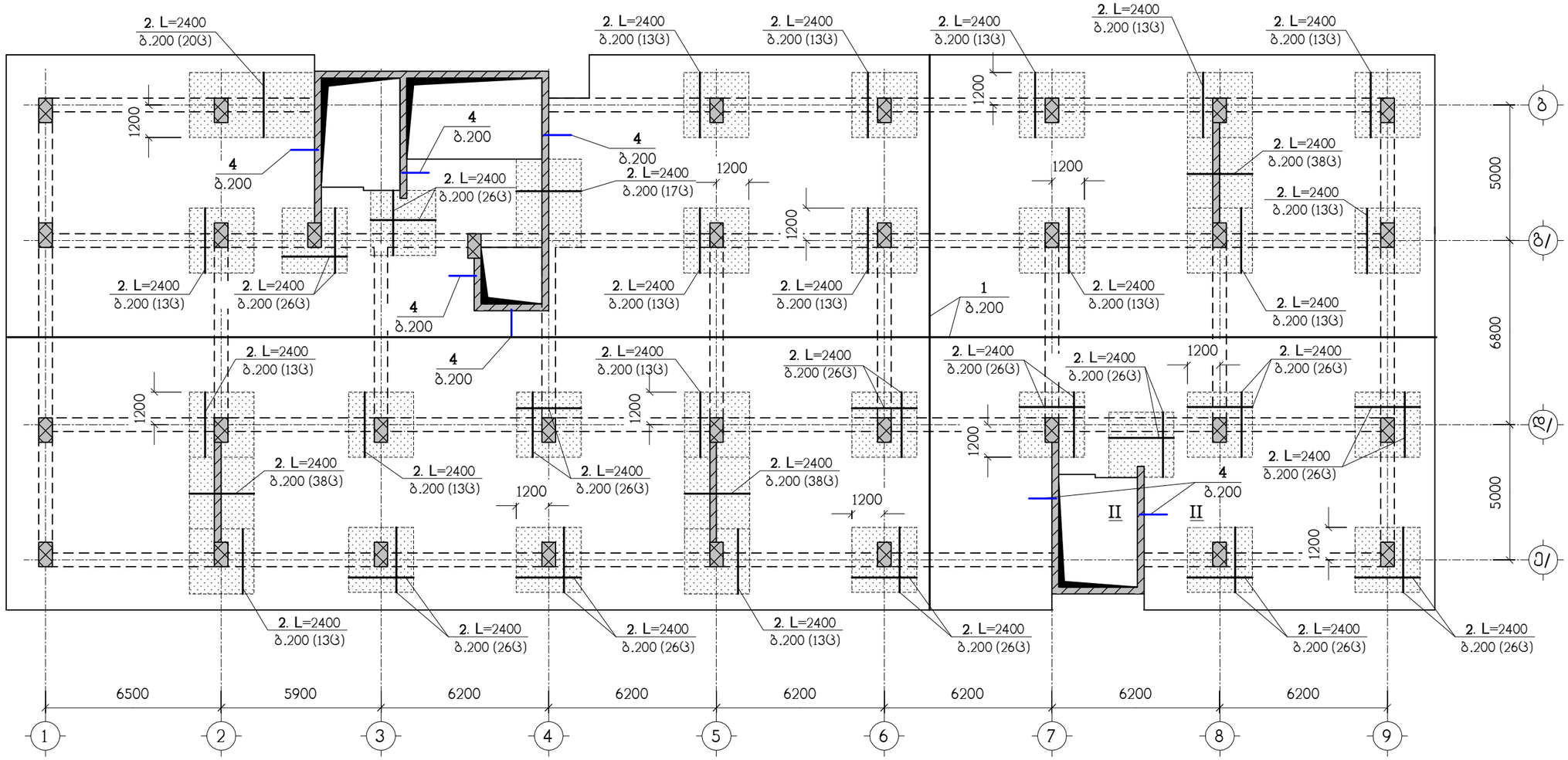

ნახაზი განიხილეთ კ-45 ნახაზთან ერთად
სპეციფიკაცია იხილეთ ნახ. კ-47
▨ – დამატებითი არმირების ზონა

თანამდებობა	გვარი	ხელმოწერა	ქ.თბილისი, გამზირი სარაჯიშვილი №2, (ს.კ. 01.11.04.026.110), მრავალბინიანი საცხოვრებელი სახლი, ბლოკი №5-1				შპს "ლლოქსი სარაჯიშვილზე" ს/ნ:405682596
მთ.არქიტექტ.	დ.ვაშაკიძე		კონსტრუქციული ნაწილი				
კონსტრუქტ.	ლ.ჯაიანი		გფ-6, ზედა ზონის არმირება				
შემამოწმა	ა.არჩილია		სტადია მ	ფურც. კ-29	ფ-ბი	დაკვ.№	

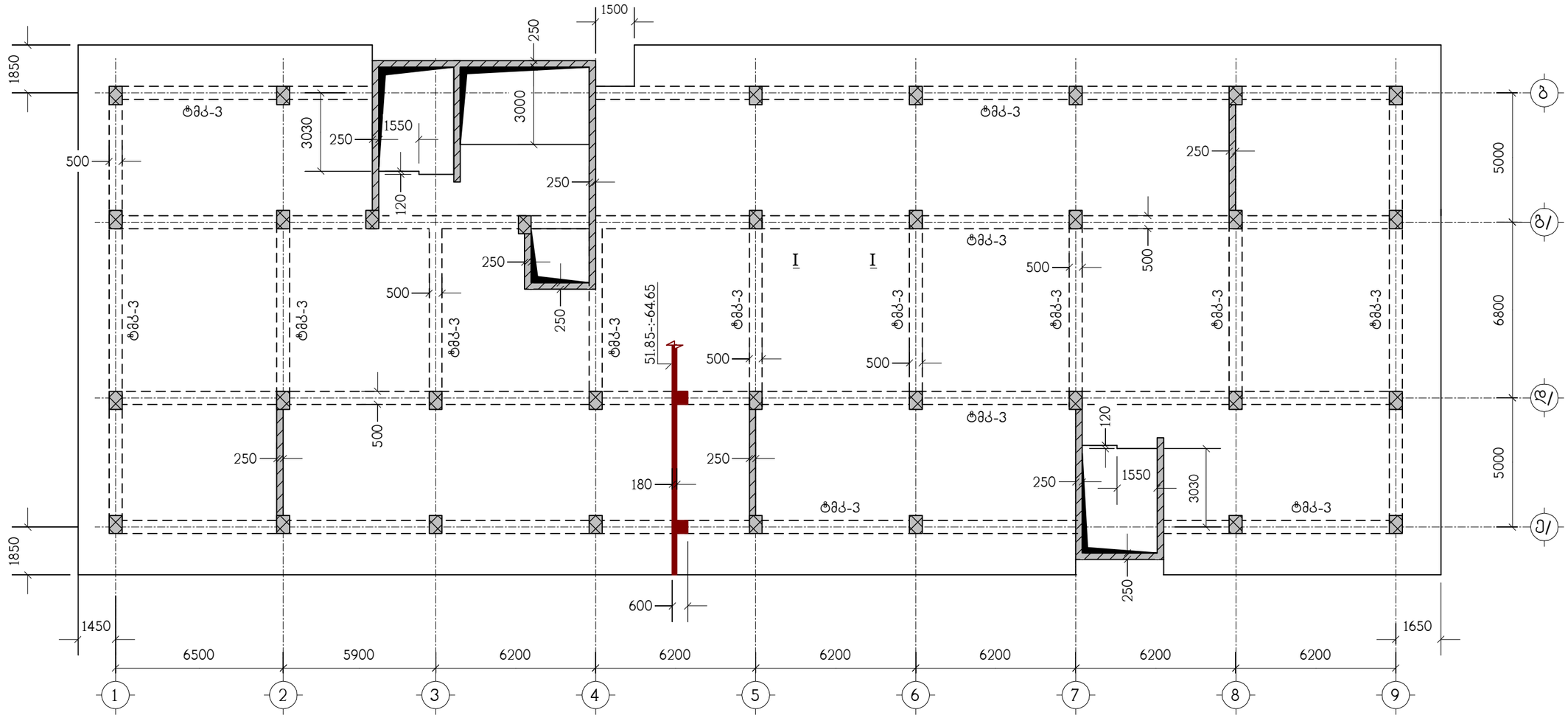

ნახაზი განიხილეთ კ-45 ნახაზთან ერთად

თანამდებობა	გვარი	ხელმოწერა	ქ.თბილისი, გამზირი სარაჯიშვილი №2, (ს.კ. 01.11.04.026.110), მრავალბინიანი საცხოვრებელი სახლი, ბლოკი №5-1				შ.პ.ს. "ზლოქსი სარაჯიშვილზე" ს/ნ:405682596
			კონსტრუქციული ნაწილი				
მთ.არქიტექტ.	დ.ვაშაკიძე		ტიპიური გადახურვის ფილა ბფ-7, ნიშნულებზე 51.85-:-64.65,საყალიბო ნახაზი				
კონსტრუქტ.	ლ.ჯაიანი						
შემოწმა	ა.არჩილია		სტადია მ	ფურც. კ-30	ფ-ბი	დაკვ.№	

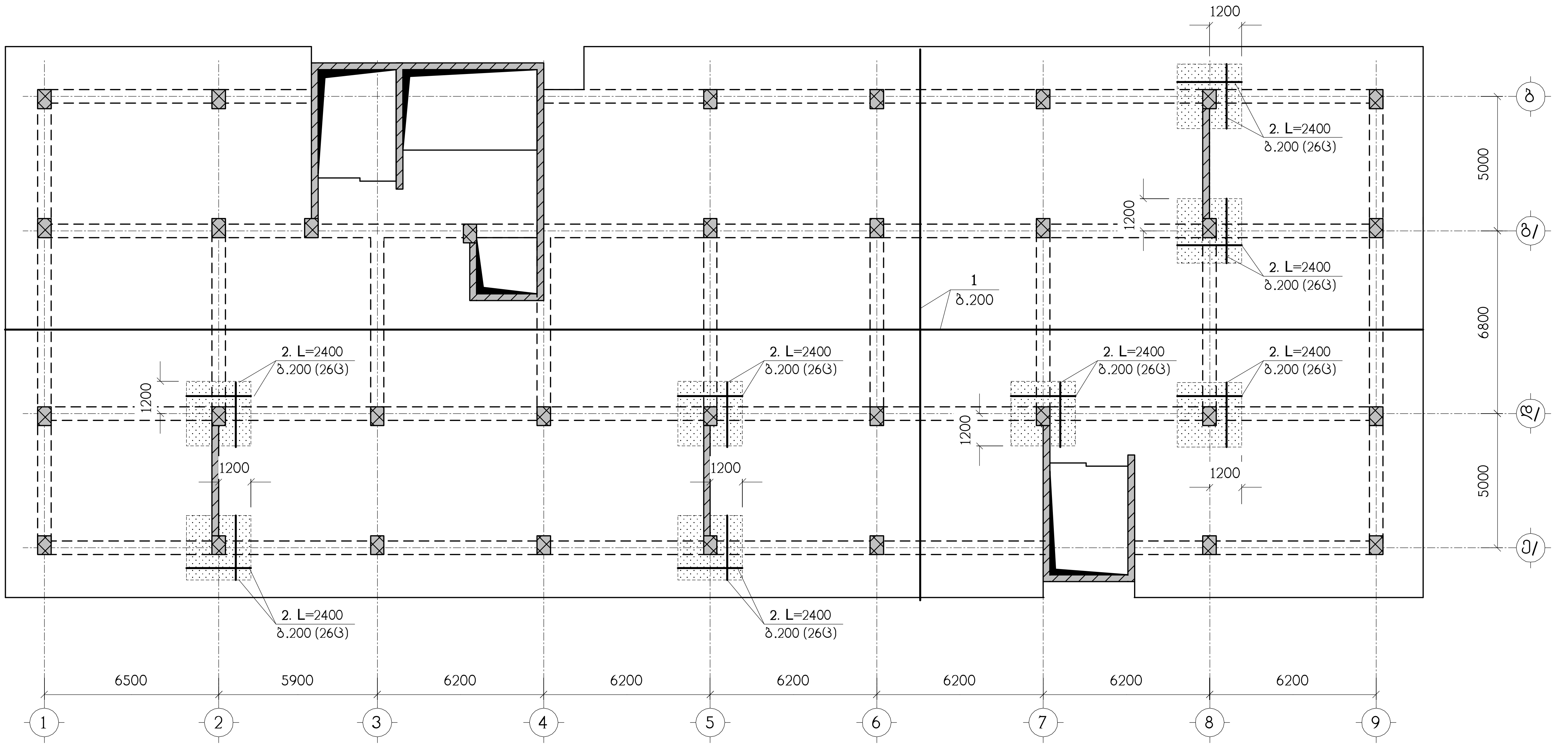

ნახაზი განიხილეთ კ-45 ნახაზთან ერთად

სპეციფიკაცია იხილეთ ნახ. კ-47

— დამატებითი არმირების ზონა

თანამდებობა	გვარი	ხელმოწერა	ქ.თბილისი, გამზირი სარაჯიშვილი №2, (ს.კ. 01.11.04.026.110), მრავალბინიანი საცხოვრებელი სახლი, ბლოკი №5-1				შ.პ.ს. "ზღოტქსი სარაჯიშვილზე" ს/ნ:405682596
მთ.არქიტექტ.	დ.ვაშაკიძე		კონსტრუქციული ნაწილი				
კონსტრუქტ.	ლ.ჯაიანი		ბფ-7, ქვედა ზონის არმირება				
შეამოწმა	ა.არჩილია		სტადია მ	ფურც. კ-31	ფ-ბი	დაკვ.№	

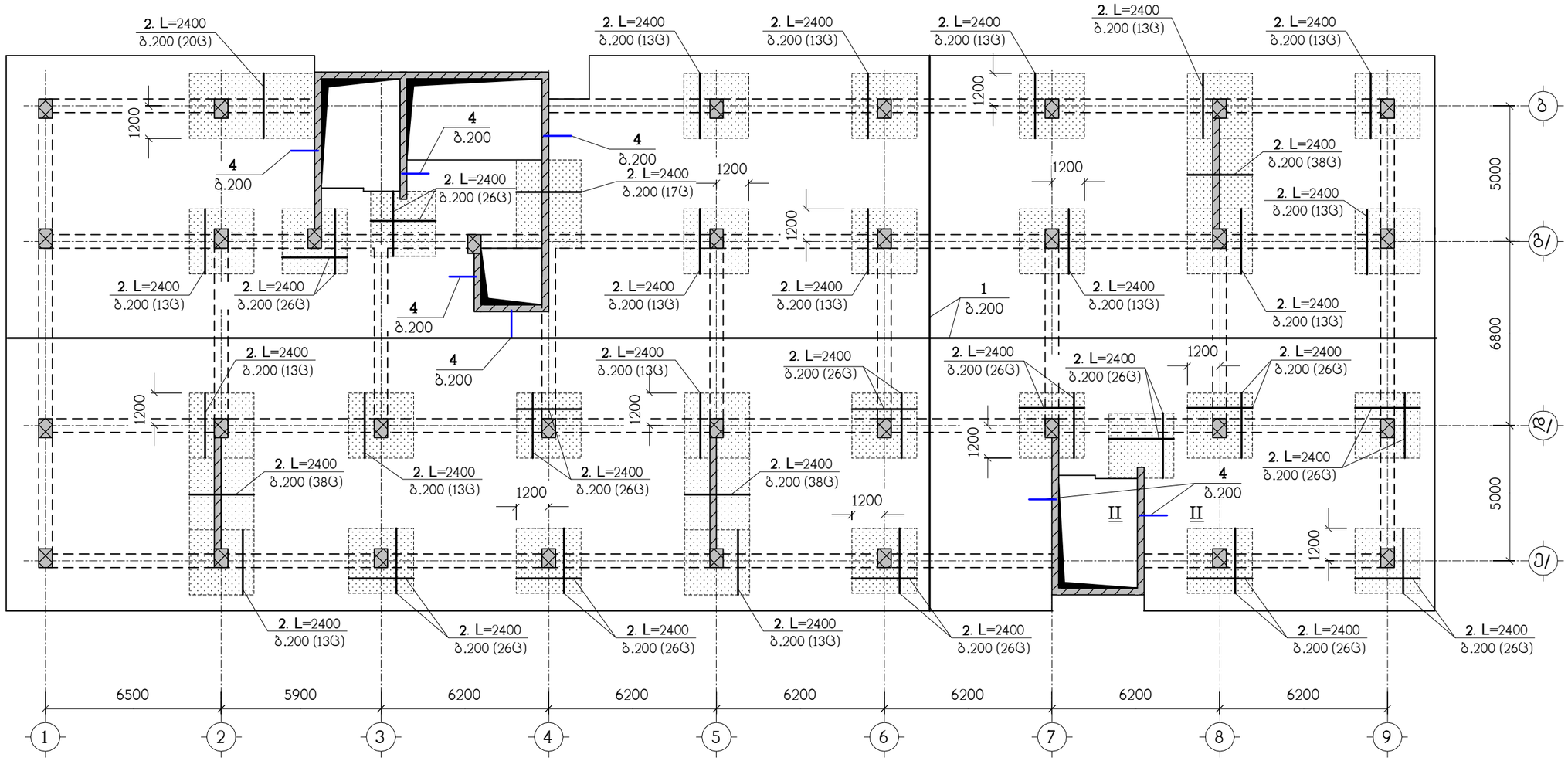

ნახაზი განიხილეთ კ-45 ნახაზთან ერთად
სპეციფიკაცია იხილეთ ნახ. კ-47
– დამატებითი არმირების ზონა

თანამდებობა	გვარი	ხელმოწერა	ქ.თბილისი, გამზირი სარაჯიშვილი №2, (ს.კ. 01.11.04.026.110), მრავალბინიანი საცხოვრებელი სახლი, ბლოკი №5-1				შპს "ლლოქსი სარაჯიშვილზე" ს/ნ:405682596
მთ.არქიტექტ.	დ.ვაშაკიძე		კონსტრუქციული ნაწილი				
კონსტრუქტ.	ლ.ჯაიანი		ბფ-7, ზედა ზონის არმირება				
შემამოწმა	ა.არჩილია		სტადია მ	ფურც. კ-32	ფ-ბი	დაკვ.№	

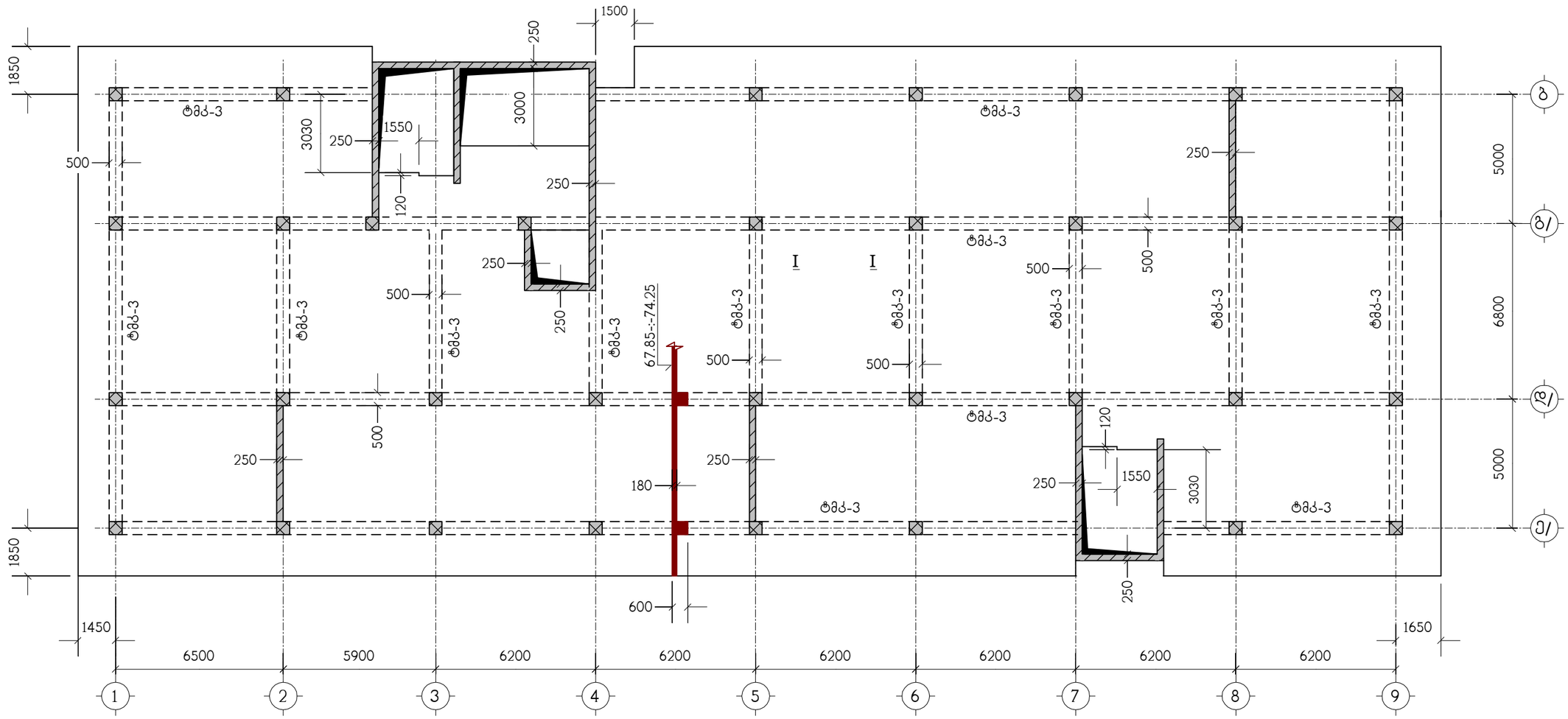

ნახაზი განიხილეთ კ-45 ნახაზთან ერთად

თანამდებობა	გვარი	ხელმოწერა	ქ.თბილისი, გამზირი სარაჯიშვილი №2, (ს.კ. 01.11.04.026.110), მრავალბინიანი საცხოვრებელი სახლი, ბლოკი №5-1		შ.პ.ს. "ზლოქსი სარაჯიშვილზე" ს/ნ:405682596
მთ.არქიტექტ.	დ.ვაშაკიძე		კონსტრუქციული ნაწილი		
			ტიპიური გადახურვის ფილა გფ-8,		
კონსტრუქტ.	ლ.ჯაიანი		ნიშნულებზე 67.85-:-74.25,საყალიბო ნახაზი		
შემამოწმა	ა.არჩილია		სტადია მ	ფურც. კ-33	ფ-ბი	დაკვ.№

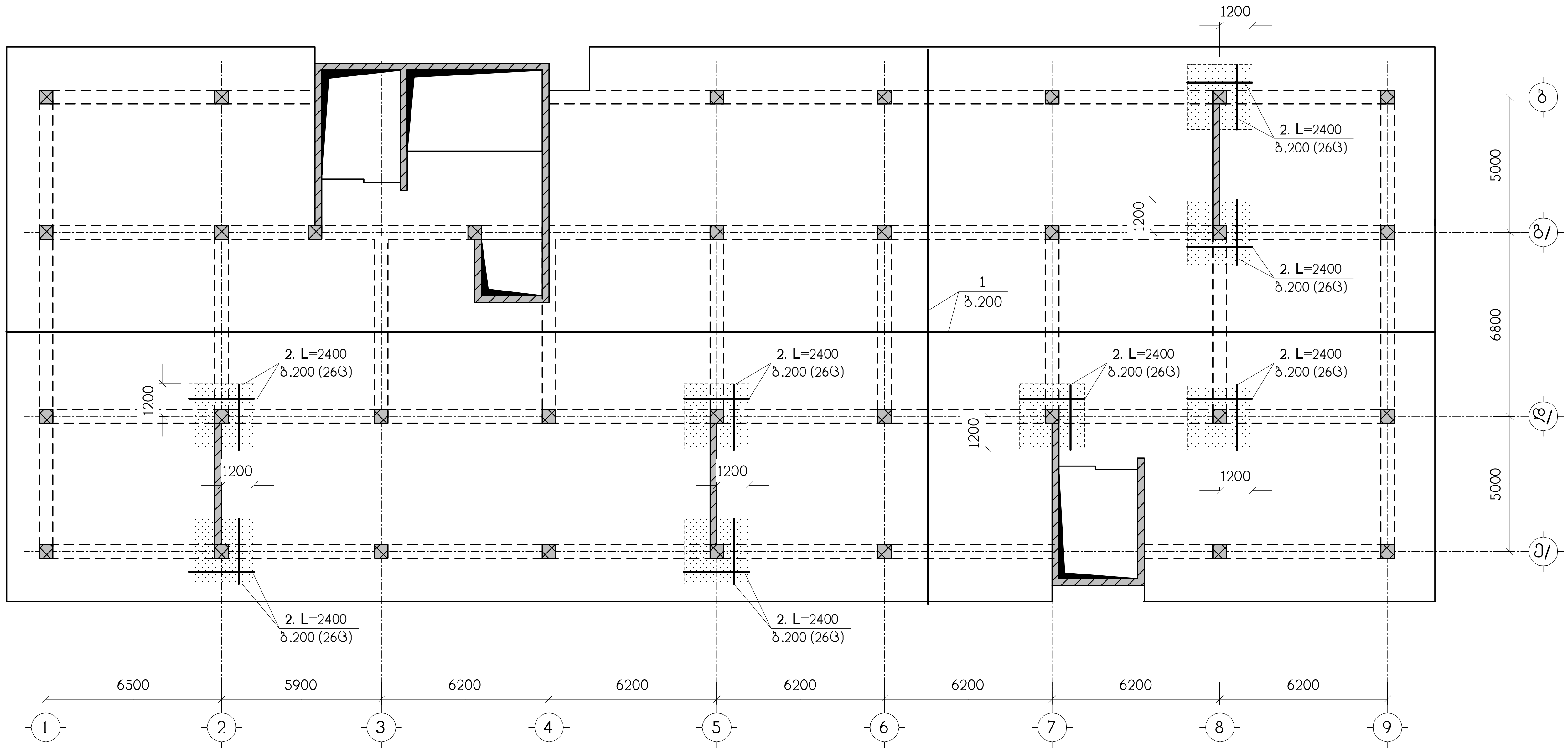

ნახაზი განიხილეთ კ-45 ნახაზთან ერთად
სპეციფიკაცია იხილეთ ნახ. კ-47
— დამატებითი არმირების ზონა

თანამდებობა	გვარი	ხელმოწერა	ქ.თბილისი, გამზირი სარაჯიშვილი №2, (ს.კ. 01.11.04.026.110), მრავალბინიანი საცხოვრებელი სახლი, ბლოკი №5-1			
მთ.არქიტექტ.	დ.ვაშაკიძე		კონსტრუქციული ნაწილი			
კონსტრუქტ.	ლ.ჯაიანი		ბფ-8, ქვედა ზონის არმირება			
შეამოწმა	ა.არჩილია		სტადია მ	ფურც. კ-34	ფ-ბი	დაკვ.№

შ.პ.ს. "ზღოძსი სარაჯიშვილზე"
ს/ნ:405682596

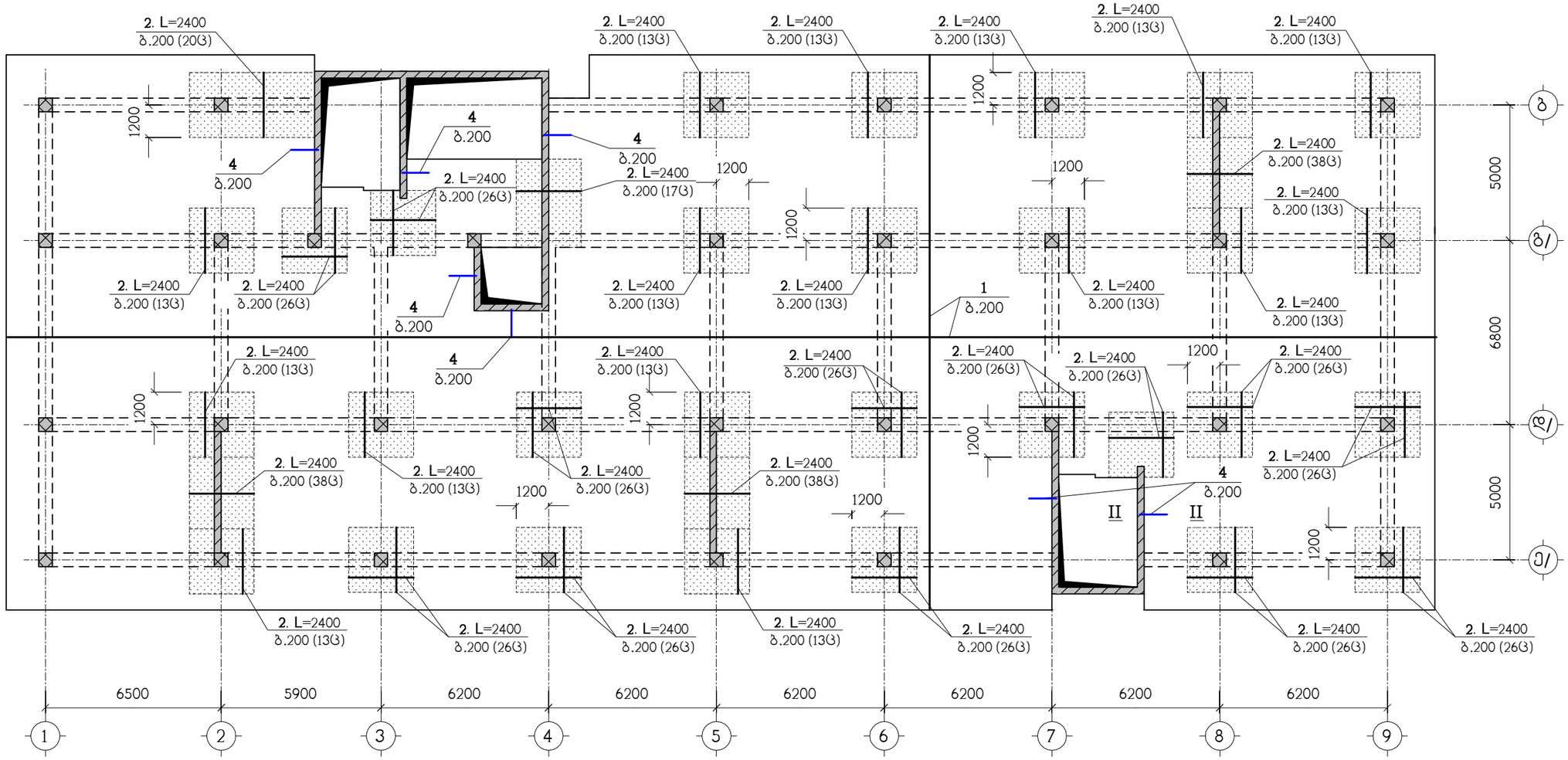

ნახაზი განიხილეთ კ-45 ნახაზთან ერთად
სპეციფიკაცია იხილეთ ნახ. კ-47
– დამატებითი არმირების ზონა

თანამდებობა	გვარი	ხელმოწერა	ქ.თბილისი, გამზირი სარაჯიშვილი №2, (ს.კ. 01.11.04.026.110), მრავალბინიანი საცხოვრებელი სახლი, ბლოკი №5-1				შპს "ლლოქსი სარაჯიშვილზე" ს/ნ:405682596
მთ.არქიტექტ.	დ.ვაშაკიძე		კონსტრუქციული ნაწილი				
კონსტრუქტ.	ლ.ჯაიანი		გფ-8, ზედა ზონის არმირება				
შემოწმება	ა.არჩილია		სტადია მ	ფურც. კ-35	ფ-ბი	დაკვ.№	

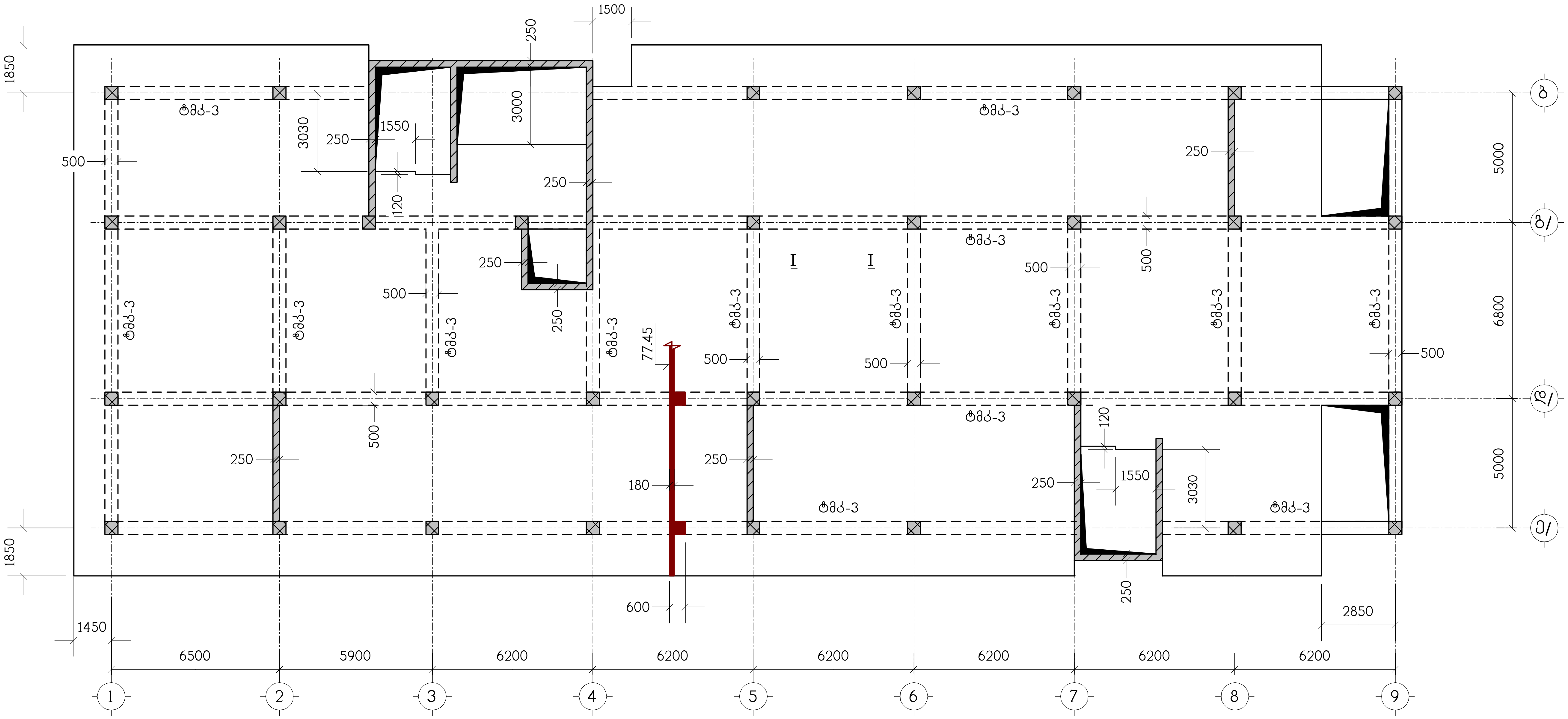

ნახაზი განიხილეთ კ-45 ნახაზთან ერთად

თანამდებობა	გვარი	ხელმოწერა	ქ.თბილისი, გამზირი სარაჯიშვილი №2, (ს.კ. 01.11.04.026.110), მრავალბინიანი საცხოვრებელი სახლი, ბლოკი №5-1				შ.პ.ს. "ზლოქსი სარაჯიშვილზე" ს/ნ:405682596
მთ.არქიტექტ.	დ.ვაშაკიძე		კონსტრუქციული ნაწილი				
			ტიპიური გადახურვის ფილა გფ-9, ნიშნულზე 77.45, საყალიბო ნახაზი				
კონსტრუქტ.	ლ.ჯაიანი						
შეამოწმა	ა.არჩილია		სტადია მ	ფურც. კ-36	ფ-ბი	დაკვ.№	

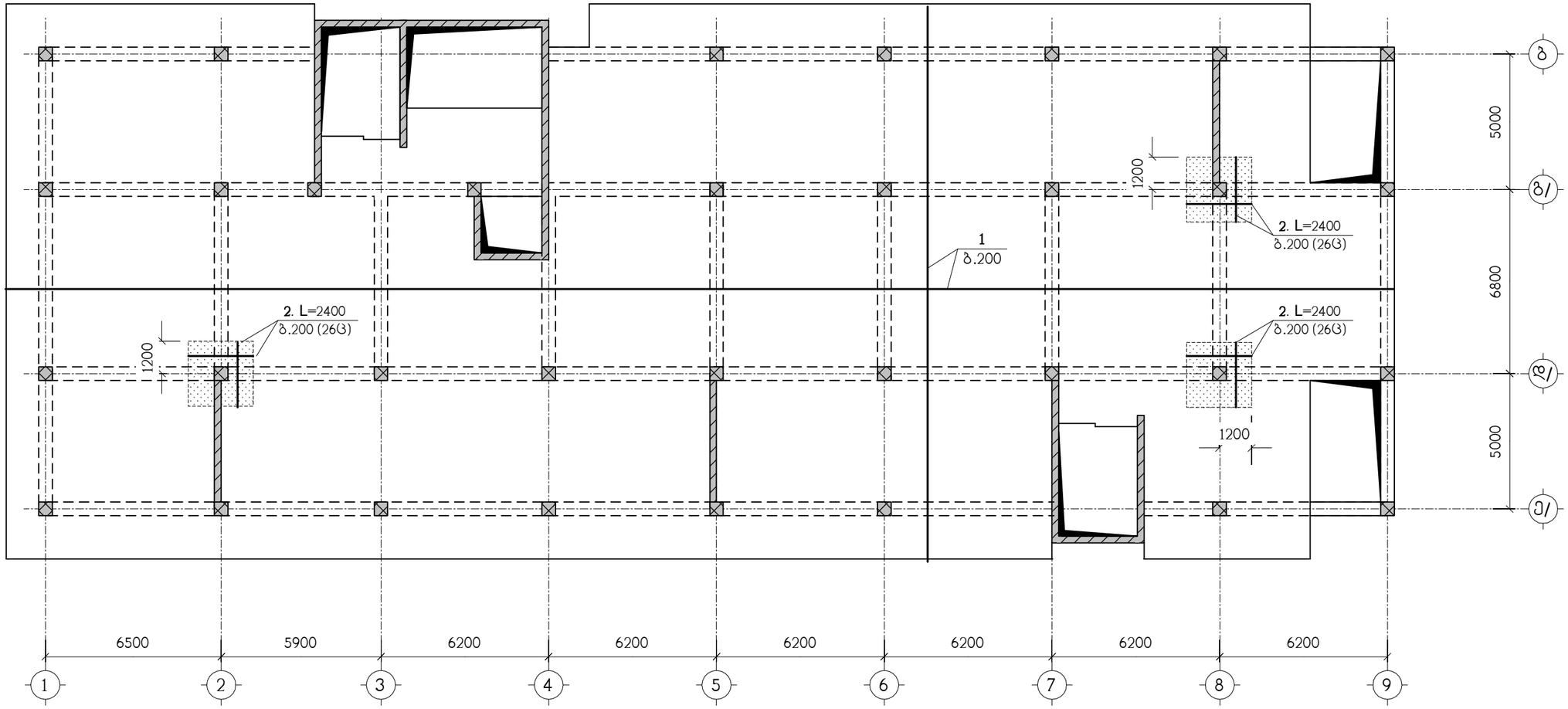

ნახაზი განიხილეთ კ-45 ნახაზთან ერთად
სპეციფიკაცია იხილეთ ნახ. კ-47
▨ – დამატებითი არმირების ზონა

თანამდებობა	გვარი	ხელმოწერა	ქ.თბილისი, გამზირი სარაჯიშვილი №2, (ს.კ. 01.11.04.026.110), მრავალბინიანი საცხოვრებელი სახლი, ბლოკი №5-1			შ.პ.ს. "ზლოქსი სარაჯიშვილზე" ს/ნ:405682596
მთ.არქიტექტ.	დ.ვაშაკიძე		კონსტრუქციული ნაწილი			
კონსტრუქტ.	ლ.ჯაიანი		გფ-9, ქვედა ზონის არმირება			
შემამოწმა	ა.არჩილია		სტადია მ	ფურც. კ-37	ფ-ბი	დაკვ.№

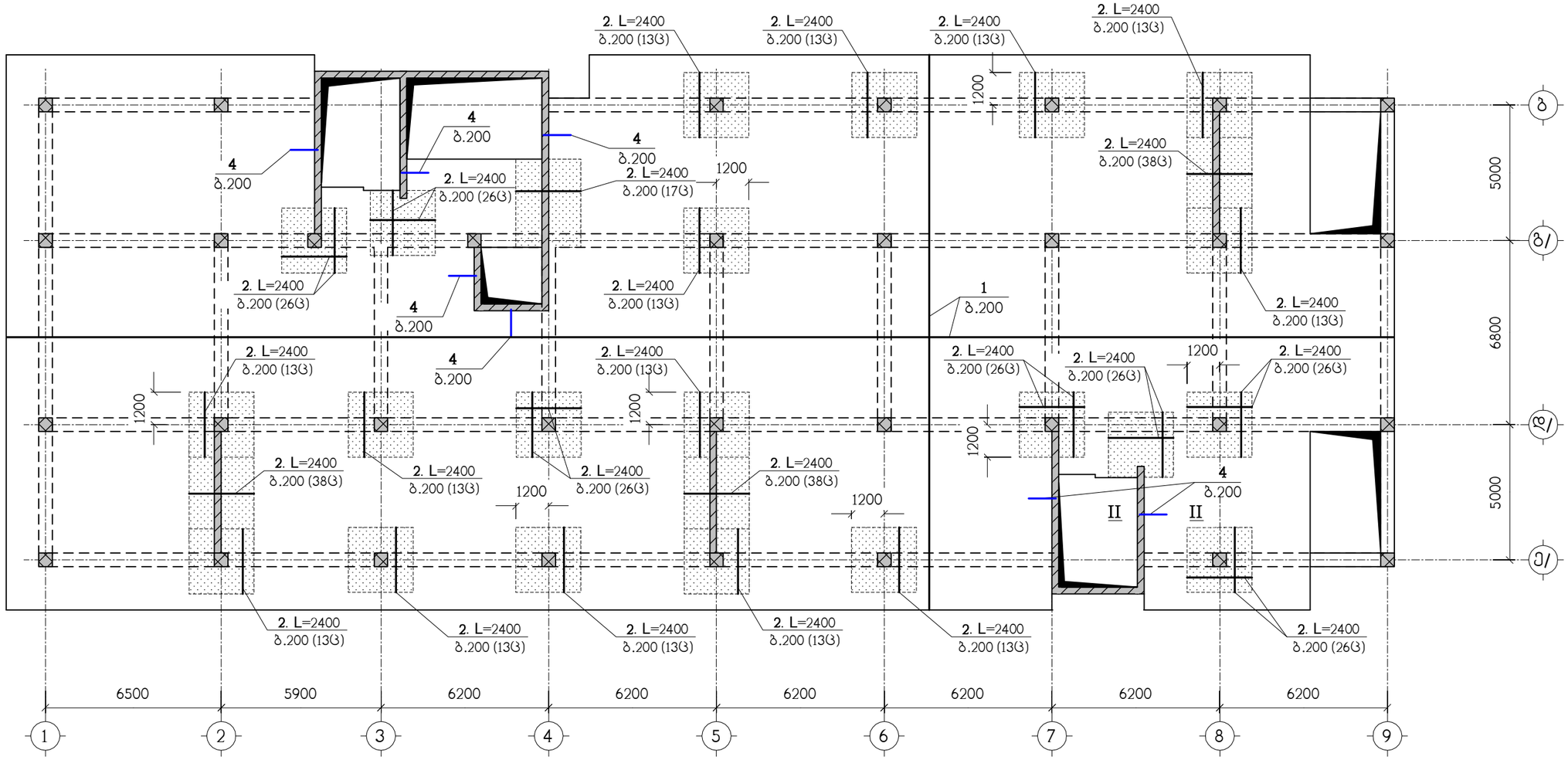

ნახაზი განიხილეთ კ-45 ნახაზთან ერთად
სპეციფიკაცია იხილეთ ნახ. კ-47
– დამატებითი არმირების ზონა

თანამდებობა	გვარი	ხელმოწერა	ქ.თბილისი, გამზირი სარაჯიშვილი №2, (ს.კ. 01.11.04.026.110), მრავალბინიანი საცხოვრებელი სახლი, ბლოკი №5-1			შ.პ.ს. "ზლოტნსი სარაჯიშვილზე" ს/ნ:405682596
მთ.არქიტექტ.	დ.ვაშაკიძე		კონსტრუქციული ნაწილი			
კონსტრუქტ.	ლ.ჯაიანი		ბფ-9, ზედა ზონის არმირება			
შემამოწმა	ა.არჩილია		სტადია მ	ფურც. კ-38	ფ-ბი	დაკვ.№

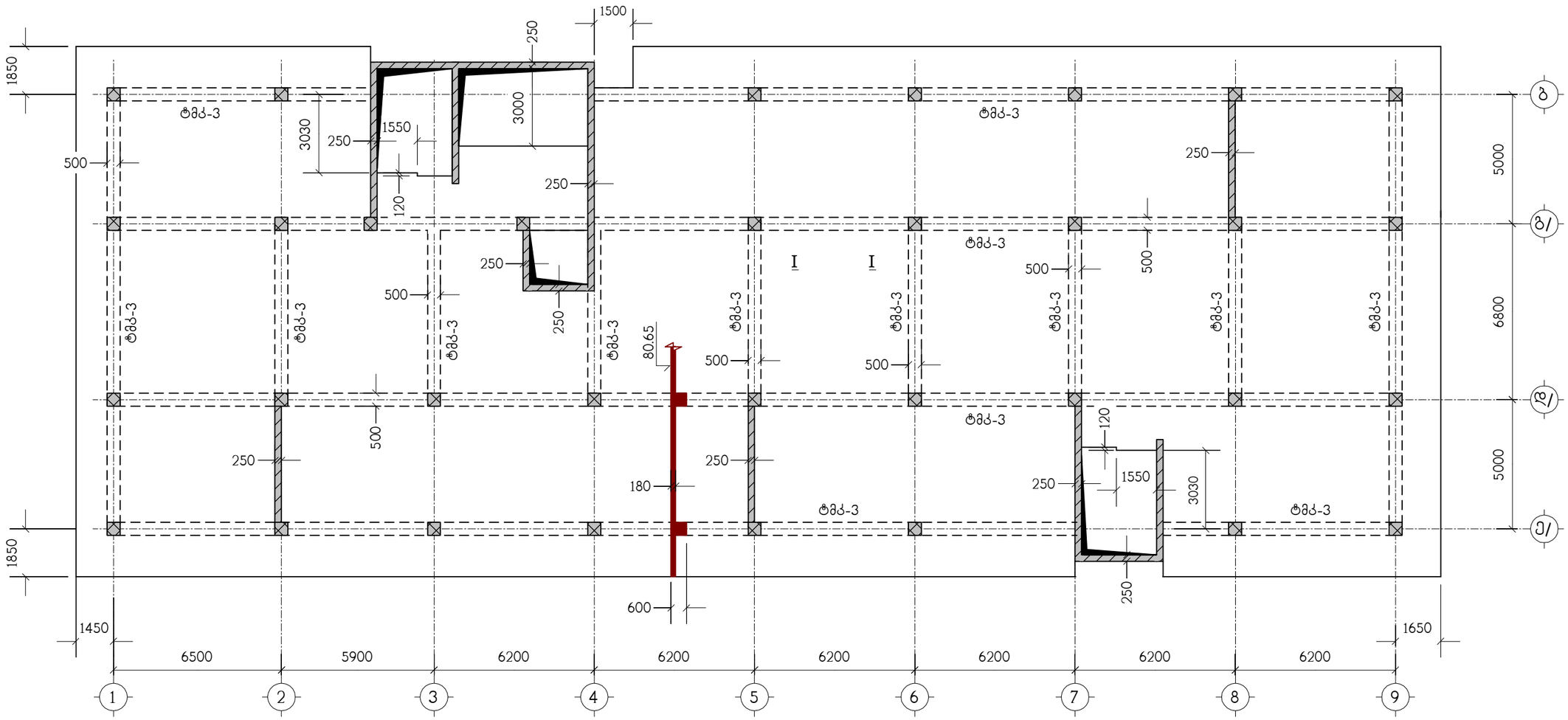

ნახაზი განიხილეთ კ-45 ნახაზთან ერთად

თანამდებობა	გვარი	ხელმოწერა	ქ.თბილისი, ბამზირი სარაჯიშვილი №2, (ს.კ. 01.11.04.026.110), მრავალბინიანი საცხოვრებელი სახლი, ბლოკი №5-1				შ.პ.ს. "ზლოქსი სარაჯიშვილზე" ს/ნ:405682596
მთ.არქიტექტ.	დ.ვაშაკიძე		კონსტრუქციული ნაწილი				
			ტიპიური გადახურვის ფილა ბფ-10, ნიშნულზე 80.65, საყალიბო ნახაზი				
კონსტრუქტ.	ლ.ჯაიანი						
შემამოწმა	ა.არჩილია		სტადია მ	ფურც. კ-39	ფ-ბი	დაკვ.№	

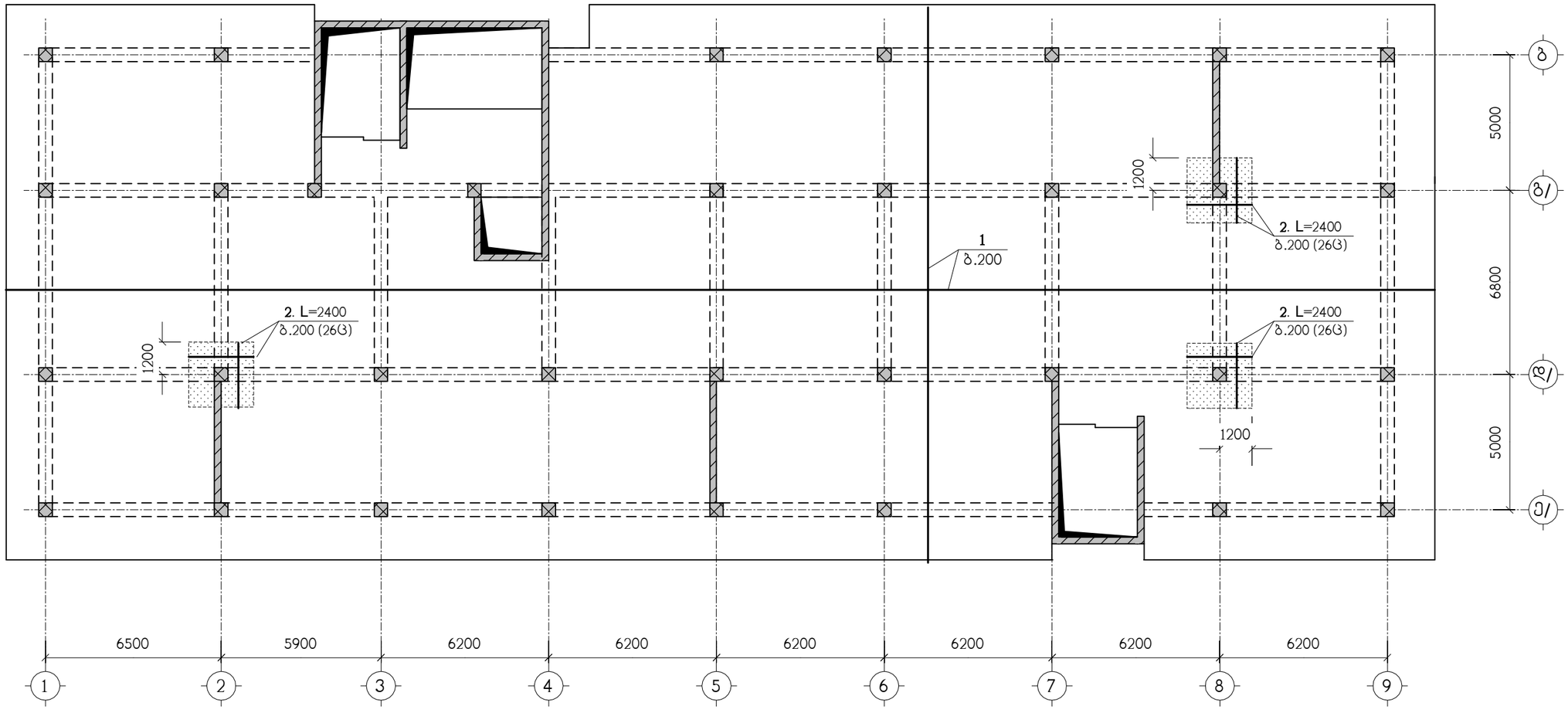

ნახაზი განიხილეთ კ-45 ნახაზთან ერთად
სპეციფიკაცია იხილეთ ნახ. კ-47
▒▒▒ – დამატებითი არმირების ზონა

თანამდებობა	გვარი	ხელმოწერა	ქ.თბილისი, გამზირი სარაჯიშვილი №2, (ს.კ. 01.11.04.026.110), მრავალბინიანი საცხოვრებელი სახლი, ბლოკი №5-1			შ.პ.ს. "ზლოქსი სარაჯიშვილზე" ს/ნ:405682596
			კონსტრუქციული ნაწილი			
მთ.არქიტექტ.	დ.ვაშაკიძე					
კონსტრუქტ.	ლ.ჯაიანი		გფ-10, ქვედა ზონის არმირება			
შემამოწმა	ა.არჩილია		სტადია მ	ფურც. კ-40	ფ-ბი	კაკვ.№

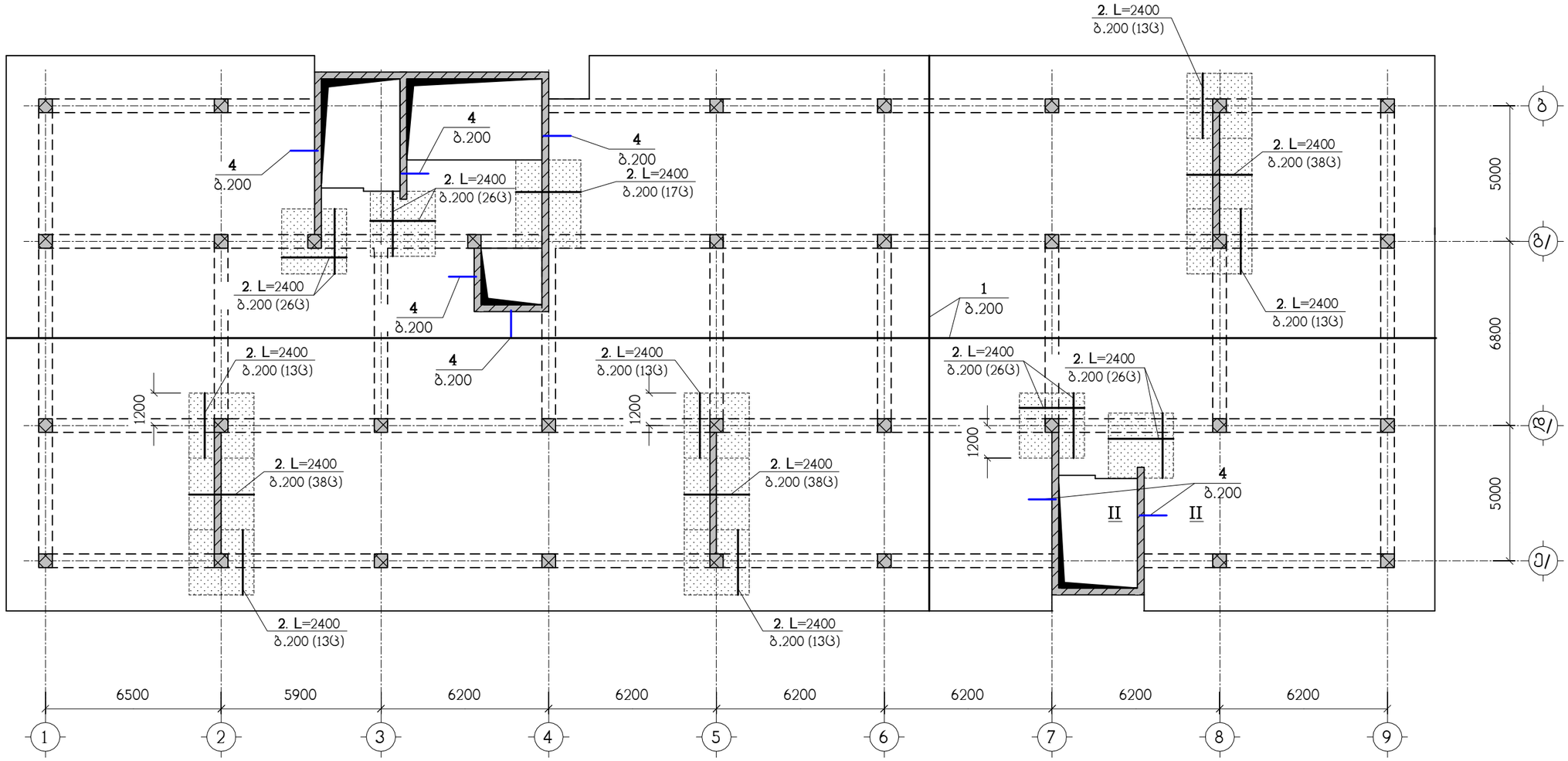

ნახაზი განიხილეთ კ-45 ნახაზთან ერთად
სპეციფიკაცია იხილეთ ნახ. კ-47
▨ – დამატებითი არმირების ზონა

თანამდებობა	გვარი	ხელმოწერა	ქ.თბილისი, გამზირი სარაჯიშვილი №2, (ს.კ. 01.11.04.026.110), მრავალბინიანი საცხოვრებელი სახლი, ბლოკი №5-1			შ.პ.ს. "ფლოქსი სარაჯიშვილზე" ს/ნ:405682596
მთ.არქიტექტ.	დ.ვაშაკიძე		კონსტრუქციული ნაწილი			
კონსტრუქტ.	ლ.ჯაიანი		გფ-10, ზედა ზონის არმირება			
შემამოწმა	ა.არჩილია		სტადია მ	ფურც. კ-41	ფ-ბი	დაკვ.№

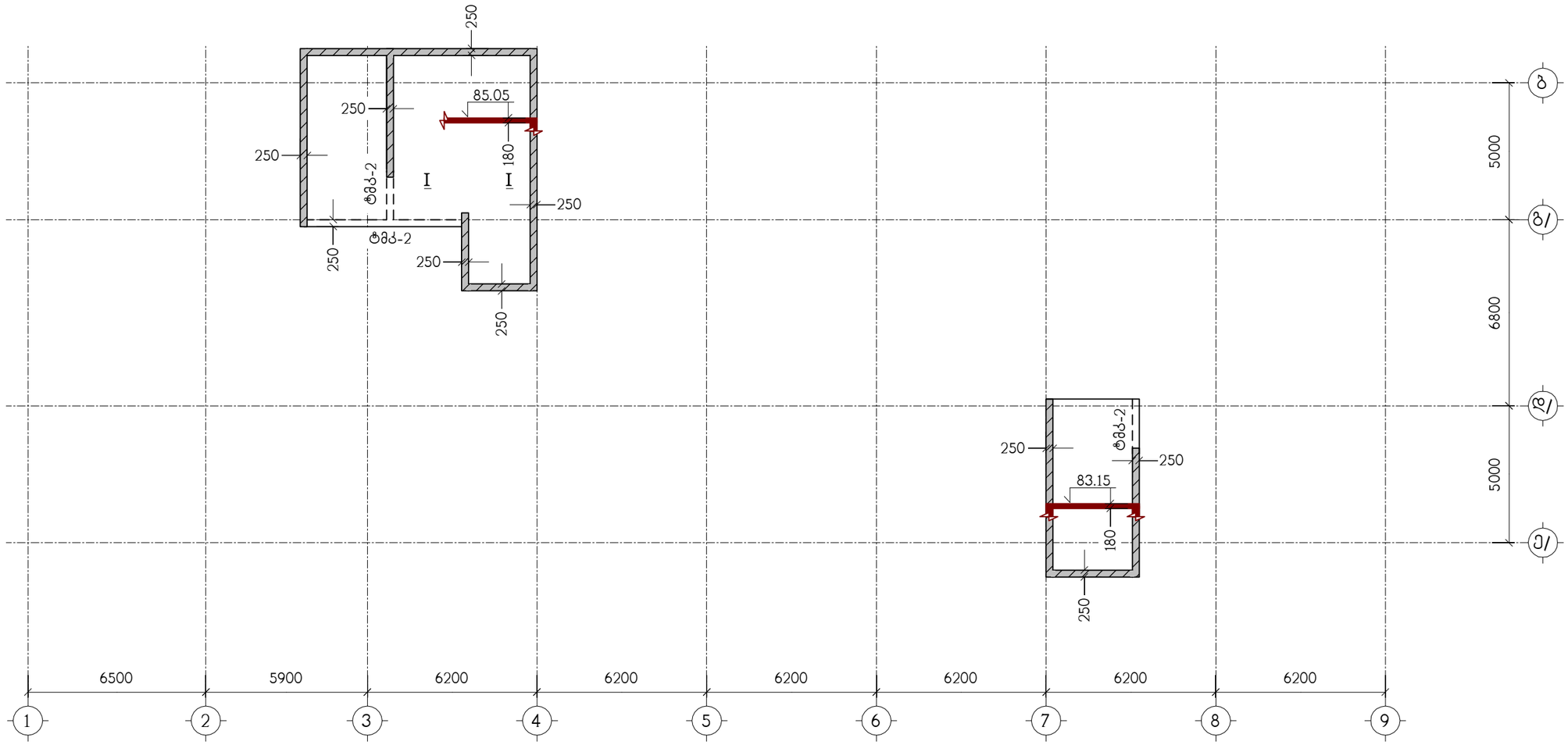

ნახაზი განიხილეთ კ-45 ნახაზთან ერთად

თანამდებობა	გვარი	ხელმოწერა	ქ.თბილისი, ბამზირი სარაჯიშვილი №2, (ს.კ. 01.11.04.026.110), მრავალბინიანი საცხოვრებელი სახლი, ბლოკი №5-1				შ.პ.ს. "ზლოქსი სარაჯიშვილზე" ს/ნ:405682596
მთ.არქიტექტ.	დ.ვაშაკიძე		კონსტრუქციული ნაწილი				
კონსტრუქტ.	ლ.ჯაიანი		ტიპიური გადახურვის ფილა გფ-11, ნიშნულებზე 83.15, 85.05,საყალიბო ნახაზი				
შემამოწმა	ა.არჩილია		სტადია მ	ფურც. კ-42	ფ-ბი	დაკვ.№	

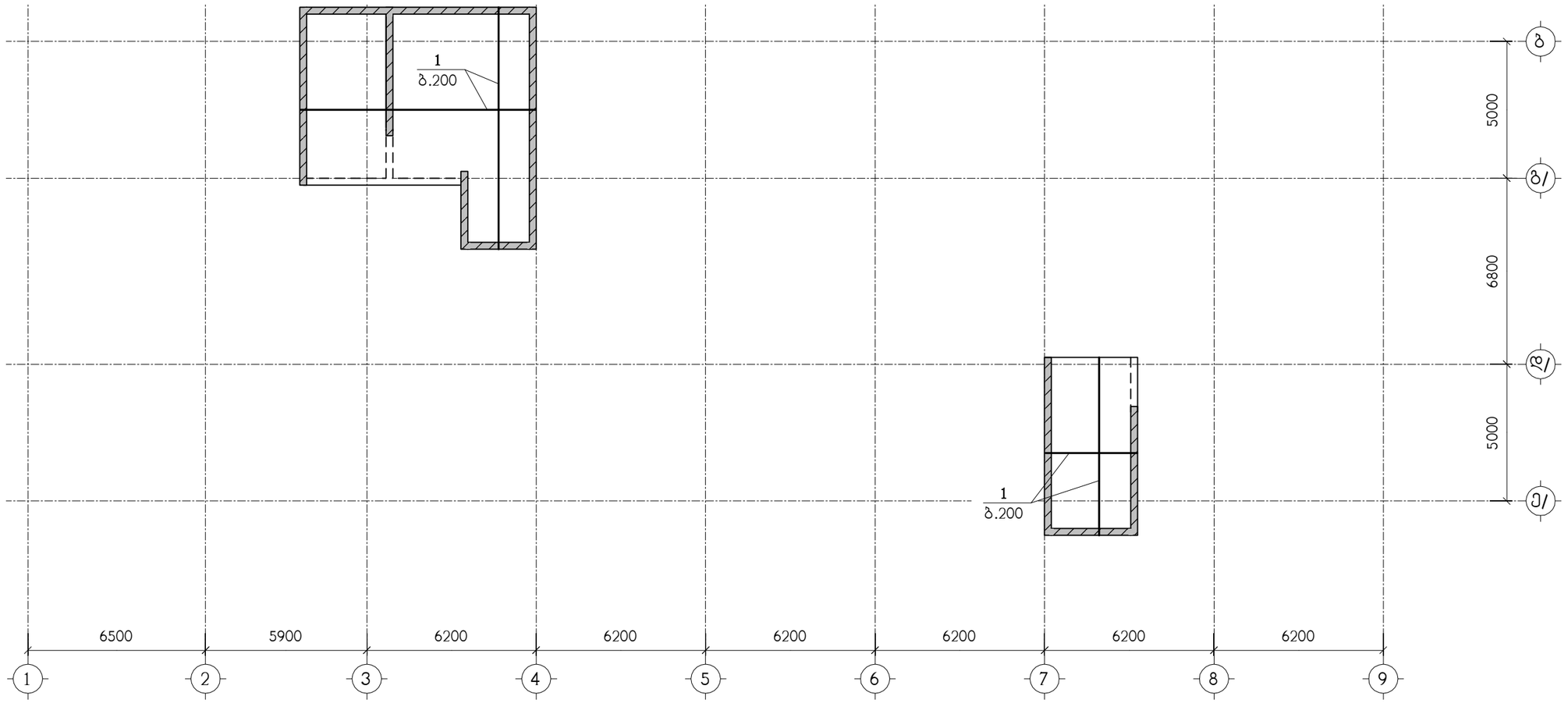

ნახაზი განიხილეთ კ-45 ნახაზთან ერთად
სპეციფიკაცია იხილეთ ნახ. კ-47

თანამდებობა	გვარი	ხელმოწერა	ქ.თბილისი, გამზირი სარაჯიშვილი №2, (ს.კ. 01.11.04.026.110), მრავალბინიანი საცხოვრებელი სახლი, ბლოკი №5-1	შ.პ.ს. "ზლოქსი სარაჯიშვილზე" ს/ნ:405682596
მთ.არქიტექტ.	დ.ვაშაკიძე		კონსტრუქციული ნაწილი	
კონსტრუქტ.	ლ.ჯაიანი		გფ-11, ქვედა ზონის არმირება	
შემამოწმა	ა.არჩილია		სტადია მ / ფურც. კ-43 / ფ-ბი / დაკვ.№	



ნახაზი განიხილეთ კ-45 ნახაზთან ერთად
სპეციფიკაცია იხილეთ ნახ. კ-47
▨ – დამატებითი არმირების ზონა

თანამდებობა	გვარი	ხელმოწერა	ქ.თბილისი, გამზირი სარაჯიშვილი №2, (ს.კ. 01.11.04.026.110), მრავალბინიანი საცხოვრებელი სახლი, ბლოკი №5-1				შ.პ.ს. "ზლოტსი სარაჯიშვილზე" ს/ნ:405682596
			კონსტრუქციული ნაწილი				
მთ.არქიტექტ.	დ.ვაშაკიძე						
კონსტრუქტ.	ლ.ჯაიანი		გფ-11, ზედა ზონის არმირება				
შემოწმება	ა.არჩილია		სტადია მ	ფურც. კ-44	ფ-ბი	დაკვ.№	

I – I

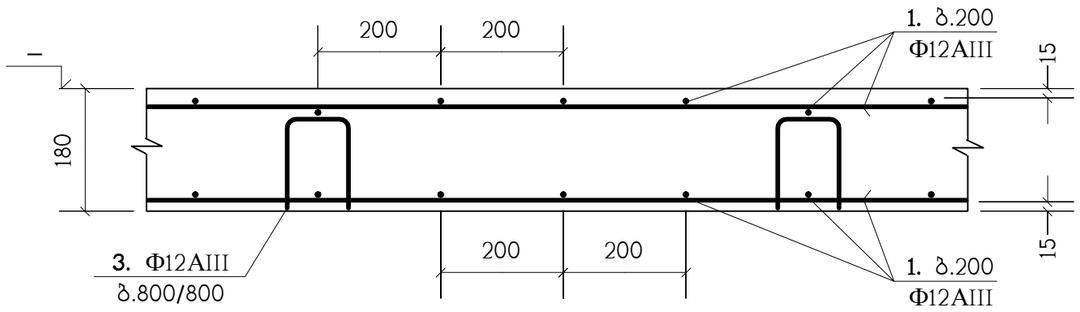

II – II

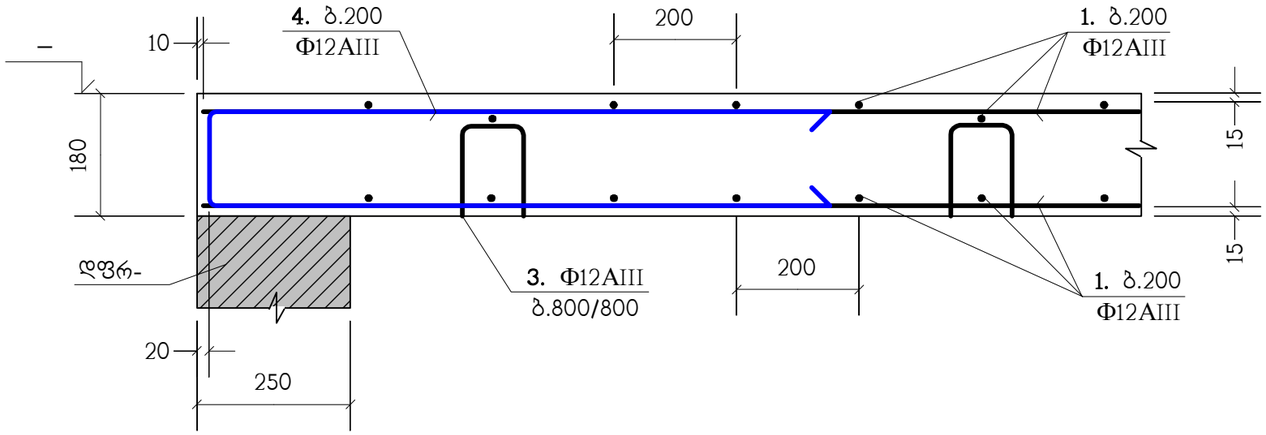

3

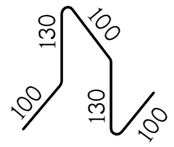

1 – 1

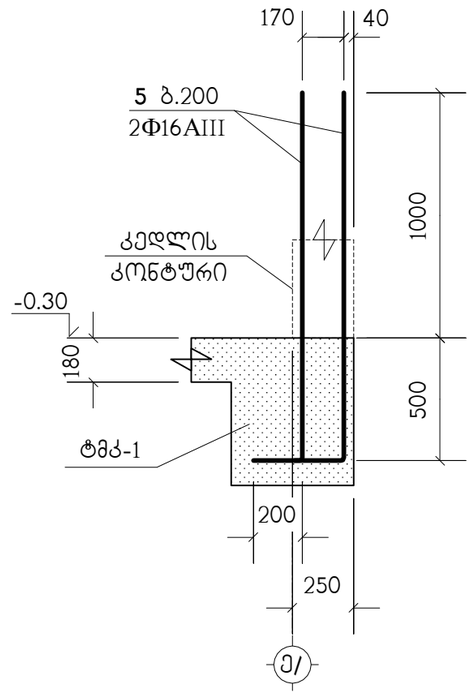

4

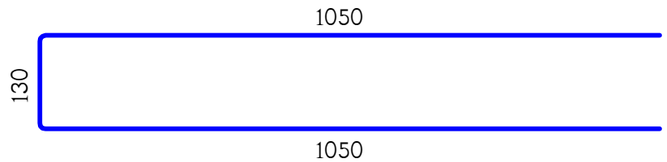

პოზ."1" გრძელი არმატურული ღერების შეპირაპირება

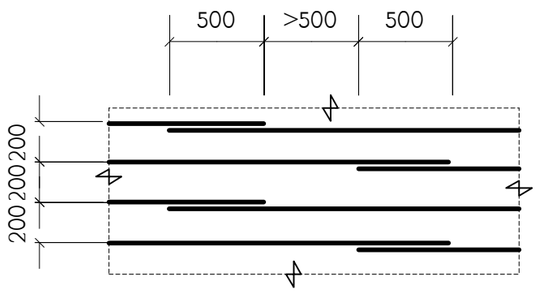

ბ.200 დამატებითი არმირების მოწყობა

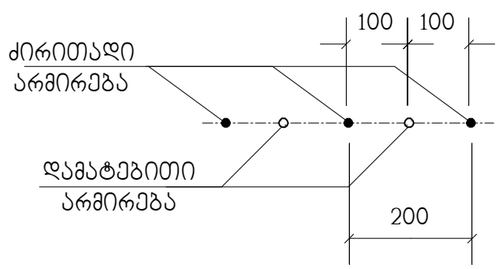

გადახურვის ფილებში არმატურული პოზიცია "1" პირობითად წარმოდგენილია როგორც ძირითადი; არმატურული პოზიცია "3" როგორც სამონტაჟო; ხოლო პოზიცია "2" და "4", როგორც - დამატებითი.

თანამდებობა	გვარი	ხელმოწერა	ქ.თბილისი, გამზირი სარაჯიშვილი №2, (ს.კ. 01.11.04.026.110), მრავალბინიანი საცხოვრებელი სახლი, ბლოკი №5-1			შ.პ.ს. "ზლოტმსი სარაჯიშვილზე" ს/ნ:405682596
მთ.არქიტექტ.	დ.ვაშაკიძე		კონსტრუქციული ნაწილი			
კონსტრუქტ.	ლ.ჯაიანი		გადახურვის ფილების არმირების დეტალები			
შემოწმება	ა.არჩილია		სტადია მ	ფურც. კ-45	ფ-ბი	დაკვ.№

პოზიცია	აღნიშვნა	დასახელება	რაოდ. ც.	
		ბფ-1	1	
1	დაიჭრას ადგილზე	Ф12AIII სახსტ. 5781-82* L=34.8 კმ.	–	30902 კგ.
2		Ф12AIII სახსტ. 5781-82* L=2400	1572	2.13 კგ.
3		Ф12AIII სახსტ. 5781-82* L=560	2540	0.49 კგ.
4		Ф12AIII სახსტ. 5781-82* L=2230	730	1.98 კგ.
		B30 კლასის ბეტონი		293 მ^3
		ბფ-2	1	
1	დაიჭრას ადგილზე	Ф12AIII სახსტ. 5781-82* L=36.25 კმ.	–	32190 კგ.
2		Ф12AIII სახსტ. 5781-82* L=2400	1608	2.13 კგ.
3		Ф12AIII სახსტ. 5781-82* L=560	2644	0.49 კგ.
4		Ф12AIII სახსტ. 5781-82* L=2230	810	1.98 კგ.
5		Ф16AIII სახსტ. 5781-82* L=1700	60	2.68 კგ.
6		Ф25AIII სახსტ. 5781-82* L=2000	20	7.7 კგ.
		B30 კლასის ბეტონი		305 მ^3
		ბფ-3	1	
1	დაიჭრას ადგილზე	Ф12AIII სახსტ. 5781-82* L=27.5 კმ.	–	24420 კგ.
2		Ф12AIII სახსტ. 5781-82* L=2400	1051	2.13 კგ.
3		Ф12AIII სახსტ. 5781-82* L=560	2008	0.49 კგ.
4		Ф12AIII სახსტ. 5781-82* L=2230	105	1.98 კგ.
		B30 კლასის ბეტონი		231.2 მ^3
		ბფ-4	4	
1	დაიჭრას ადგილზე	Ф12AIII სახსტ. 5781-82* L=22.05 კმ.	–	19580 კგ.
2		Ф12AIII სახსტ. 5781-82* L=2400	918	2.13 კგ.
3		Ф12AIII სახსტ. 5781-82* L=560	1610	0.49 კგ.
4		Ф12AIII სახსტ. 5781-82* L=2230	105	1.98 კგ.
		B30 კლასის ბეტონი		185.5 მ^3

ფრაგმენტი ფრ-1

(5 ც)

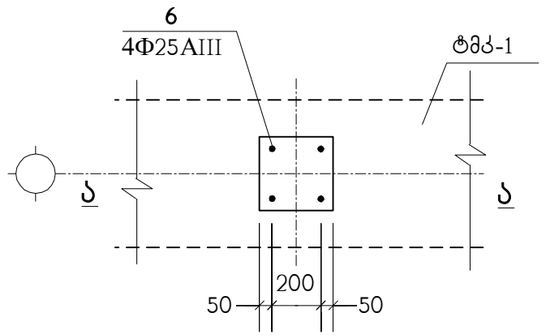

ა – ა

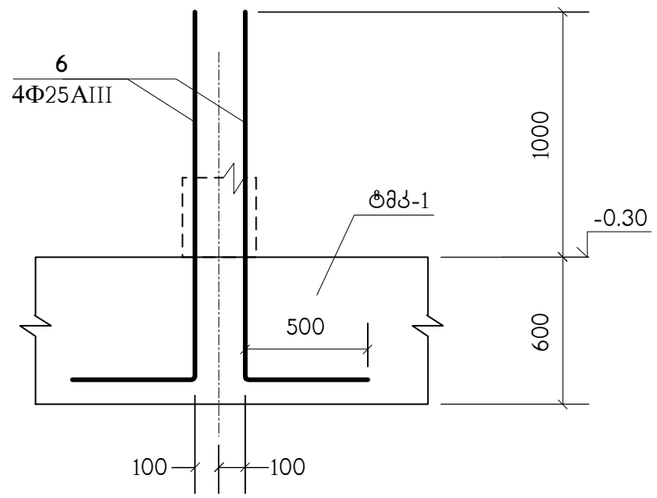

თანამდებობა	გვარი	ხელმოწერა	ქ.თბილისი, ბამზირი სარაჯიშვილი №2, (ს.კ. 01.11.04.026.110), მრავალბინიანი საცხოვრებელი სახლი, ბლოკი №5-1				შ.პ.ს. "ზლოტმსი სარაჯიშვილზე" ს/ნ:405682596
მთ.არქიტექტ.	დ.ვაშაკიძე		კონსტრუქციული ნაწილი				
კონსტრუქტ.	ლ.ჯაიანი		ფრაგმენტი ფრ-1, სპეციფიკაცია				
შეამოწმა	ა.არჩილია		სტადია მ	ფურც. კ-46	ფ-ბი	დაკვ.№	

პოზიცია	აღნიშვნა	დასახელება	რაოდ. ც.	
		გფ-5	5	
1	დაიჭრას ადგილზე	Ф12AIII სახსტ. 5781-82* L=22.05 კმ.	–	19580 კგ.
2		Ф12AIII სახსტ. 5781-82* L=2400	918	2.13 კგ.
3		Ф12AIII სახსტ. 5781-82* L=560	1610	0.49 კგ.
4		Ф12AIII სახსტ. 5781-82* L=2230	105	1.98 კგ.
		B30 კლასის ბეტონი		185.5 მ^3
		გფ-6	5	
1	დაიჭრას ადგილზე	Ф12AIII სახსტ. 5781-82* L=22.05 კმ.	–	19580 კგ.
2		Ф12AIII სახსტ. 5781-82* L=2400	918	2.13 კგ.
3		Ф12AIII სახსტ. 5781-82* L=560	1610	0.49 კგ.
4		Ф12AIII სახსტ. 5781-82* L=2230	105	1.98 კგ.
		B30 კლასის ბეტონი		185.5 მ^3
		გფ-7	5	
1	დაიჭრას ადგილზე	Ф12AIII სახსტ. 5781-82* L=22.05 კმ.	–	19580 კგ.
2		Ф12AIII სახსტ. 5781-82* L=2400	918	2.13 კგ.
3		Ф12AIII სახსტ. 5781-82* L=560	1610	0.49 კგ.
4		Ф12AIII სახსტ. 5781-82* L=2230	105	1.98 კგ.
		B30 კლასის ბეტონი		185.5 მ^3
		გფ-8	3	
1	დაიჭრას ადგილზე	Ф12AIII სახსტ. 5781-82* L=22.05 კმ.	–	19580 კგ.
2		Ф12AIII სახსტ. 5781-82* L=2400	918	2.13 კგ.
3		Ф12AIII სახსტ. 5781-82* L=560	1610	0.49 კგ.
4		Ф12AIII სახსტ. 5781-82* L=2230	105	1.98 კგ.
		B30 კლასის ბეტონი		185.5 მ^3

პოზიცია	აღნიშვნა	დასახელება	რაოდ. ც.	
		გფ-9	1	
1	დაიჭრას ადგილზე	Ф12AIII სახსტ. 5781-82* L=20.85 კმ.	–	18514 კგ.
2		Ф12AIII სახსტ. 5781-82* L=2400	509	2.13 კგ.
3		Ф12AIII სახსტ. 5781-82* L=560	1520	0.49 კგ.
4		Ф12AIII სახსტ. 5781-82* L=2230	105	1.98 კგ.
		B30 კლასის ბეტონი		174.6 მ^3
		გფ-10	1	
1	დაიჭრას ადგილზე	Ф12AIII სახსტ. 5781-82* L=22.05 კმ.	–	19580 კგ.
2		Ф12AIII სახსტ. 5781-82* L=2400	391	2.13 კგ.
3		Ф12AIII სახსტ. 5781-82* L=560	1610	0.49 კგ.
4		Ф12AIII სახსტ. 5781-82* L=2230	105	1.98 კგ.
		B30 კლასის ბეტონი		185.5 მ^3
		გფ-11	1	
1	დაიჭრას ადგილზე	Ф12AIII სახსტ. 5781-82* L=1.8 კმ.	–	1598 კგ.
2		Ф12AIII სახსტ. 5781-82* L=2400	26	2.13 კგ.
3		Ф12AIII სახსტ. 5781-82* L=560	134	0.49 კგ.
		B30 კლასის ბეტონი		15.3 მ^3

თანამდებობა	გვარი	ხელმოწერა	ქ.თბილისი, გამზირი სარაჯიშვილი №2, (ს.კ. 01.11.04.026.110), მრავალბინიანი საცხოვრებელი სახლი, ბლოკი №5-1	შპს "ზლოტმსი სარაჯიშვილზე" ს/კ:405682596
მთ.არქიტექტ.	დ.ვაშაკიძე		კონსტრუქციული ნაწილი	
კონსტრუქტ.	ლ.ჯაიანი		სპეციფიკაცია	
შეამოწმა	ა.არჩილია		სტადია მ / ფურც. კ-47 / ფ-ბი / დაკვ.№	

პანდუსების არმირება

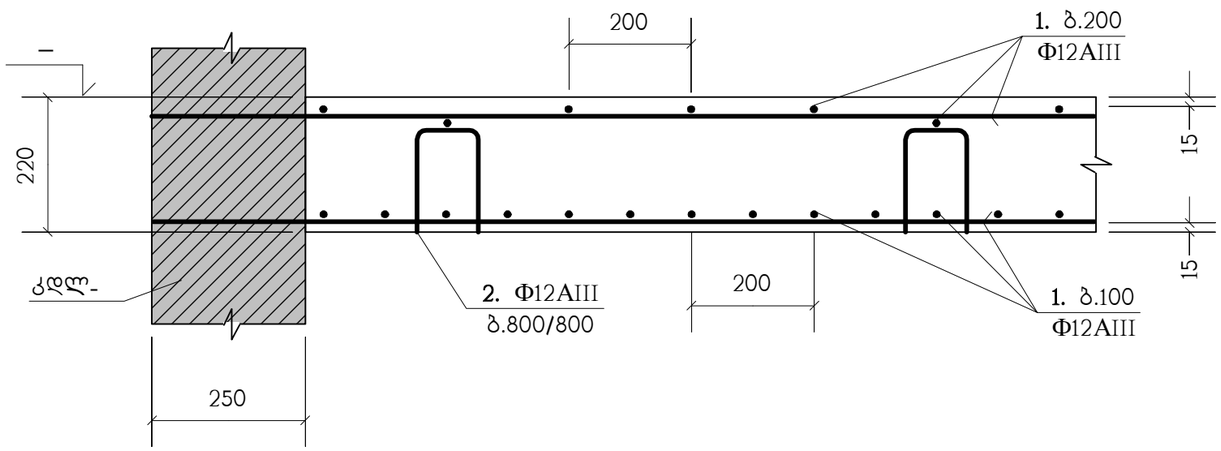

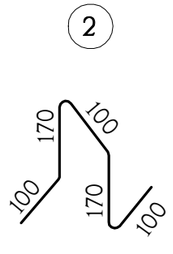

პოზიცია	აღნიშვნა	დასახელება	რაოდ. ც.	
		პანდუსები		
1	დაიჭრას ადგილზე	Φ12AIII სახსტ. 5781-82* L=8.7 კმ.	–	7725 კგ.
2		Φ12AIII სახსტ. 5781-82* L=640	474	0.57 კგ.
		B30 კლასის ბეტონი		67 მ^3

თანამდებობა	გვარი	ხელმოწერა	ქ.თბილისი, ბამზირი სარაჯიშვილი №2, (ს.კ. 01.11.04.026.110), მრავალბინიანი საცხოვრებელი სახლი, ბლოკი №5-1			შ.პ.ს. "ლლოქსი სარაჯიშვილზე" ს/ნ:405682596
			კონსტრუქციული ნაწილი			
მთ.არქიტექტ.	დ.ვაშაკიძე		პანდუსები			
კონსტრუქტ.	ლ.ჯაიანი					
შეამოწმა	ა.არჩილია		სტადია მ	ფურც. კ-48	ფ-ბი	დაკვ.№

1 – 1

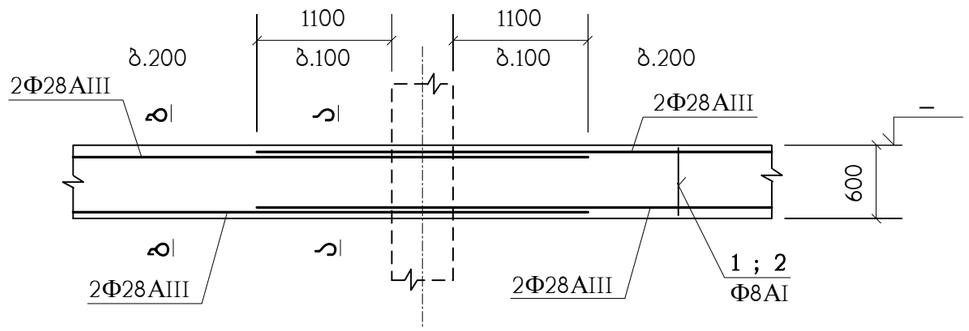

1 – 1

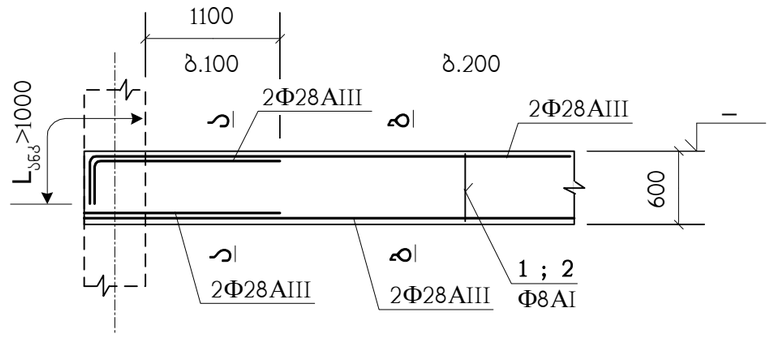

2 – 2

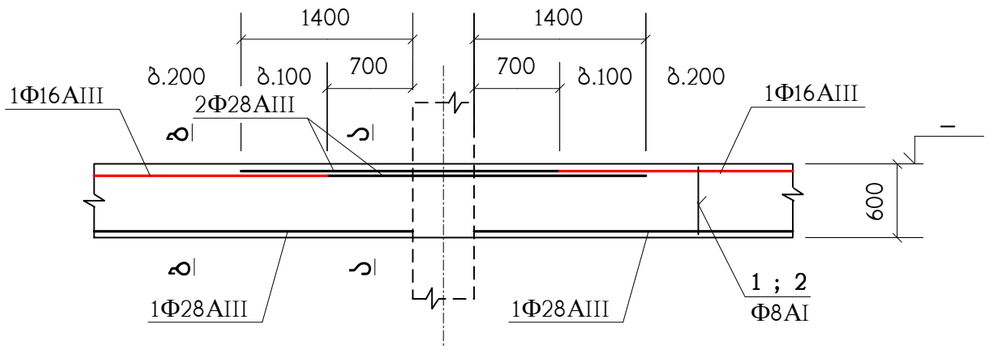

2 – 2

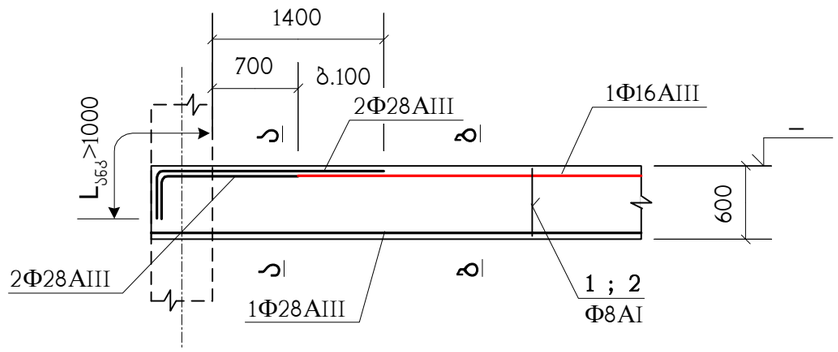

ა – ა

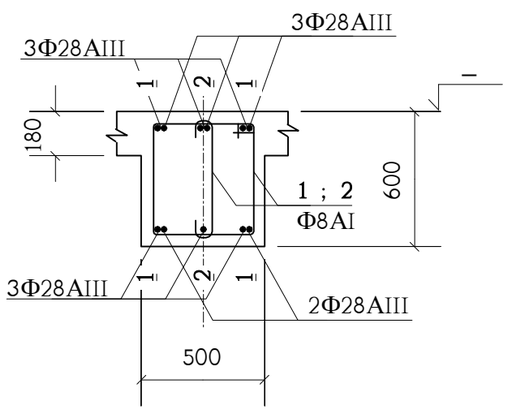

ბ – ბ

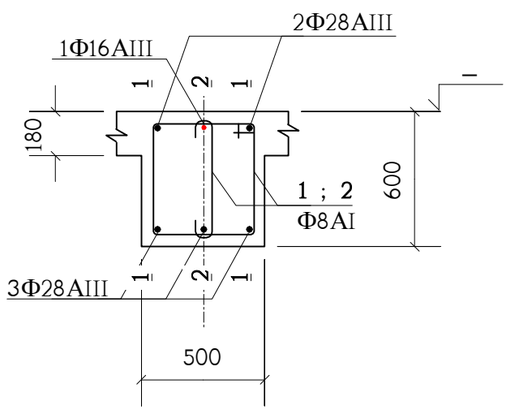

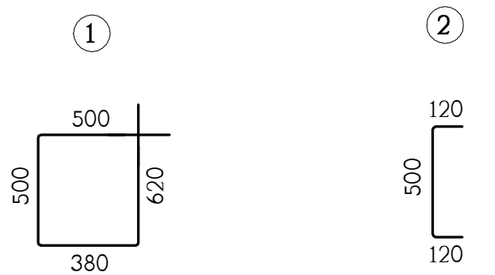

სპეციფიკაცია იხილეთ ნახ. კ-50

თანამდებობა	გვარი	ხელმოწერა	ქ.თბილისი, ბამზირი სარაჯიშვილი №2, (ს.კ. 01.11.04.026.110), მრავალბინიანი საცხოვრებელი სახლი, ბლოკი №5-1	შ.პ.ს. "გლოქსი სარაჯიშვილზე" ს/კ:405682596
მთ.არქიტექტ.	დ.ვაშაკიძე		კონსტრუქციული ნაწილი	
კონსტრუქტ.	ლ.ჯაიანი		ტიპიური მონოლითური კოჭი ტმკ-1	
შემამოწმა	ა.არჩილია		სტადია მ / ფურც. კ-49 / ფ-ბი / დაკვ.№	

ტიპიური მონოლითური კოჭი (ტმკ-2) ; არმირება

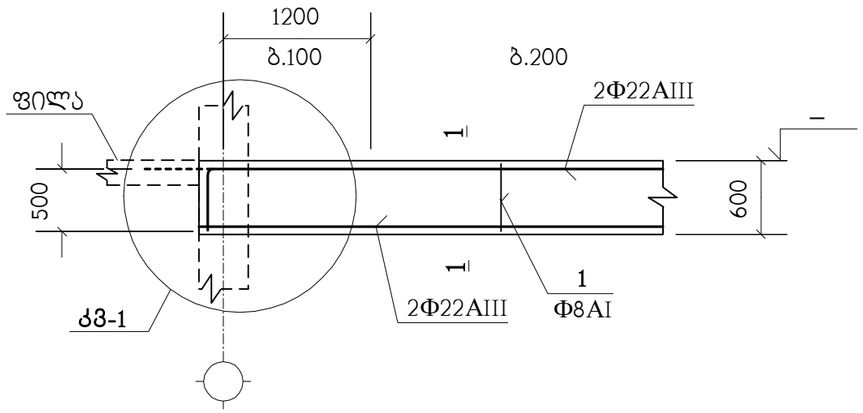

1 – 1

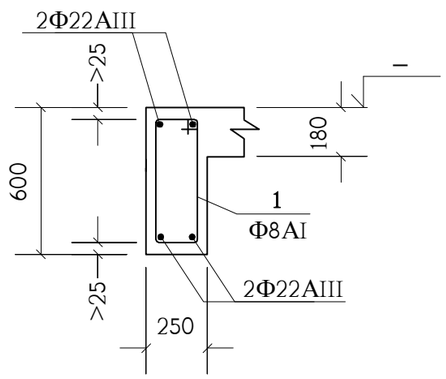

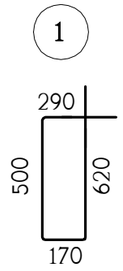

პოზიცია	აღნიშვნა	დასახელება	რაოდ. ც.	შენიშვნა
	ერთ გრძივ მეტრზე	**ტმკ-2**	35 მ.	
		Ф8AI სახსტ. 5781-82* L=1580	7	0.62 კგ.
	დაიჭრას ადგილზე	Ф22AIII სახსტ. 5781-82* L=4.4 გრძ.მ.	–	13.13 კგ.
		B30 კლასის ბეტონი		0.105 მ^3

პოზიცია	აღნიშვნა	დასახელება	სულ რაოდ. ც.	შენიშვნა
	ერთ გრძივ მეტრზე	**ტმკ-1**	4805 მ.	
1		Ф8AI სახსტ. 5781-82* L=2000	7	0.79 კგ.
2		Ф8AI სახსტ. 5781-82* L=740	7	0.29 კგ.
	დაიჭრას ადგილზე	Ф28AIII სახსტ. 5781-82* L=6.6 გრძ.მ.	–	31.9 კგ.
	დაიჭრას ადგილზე	Ф16AIII სახსტ. 5781-82* L=0.8 გრძ.მ.	–	1.26 კგ.
		B30 კლასის ბეტონი		0.21 მ^3

იჭ, სადაც შესაძლებელია, კოჭის გრძივი არმატურის ღერები გაბრძელდეს მომდევნო კონსტრუქციაში (აღარ გადაიღუნოს) - იხ. **კმ-1** (წყვეტილი ხაზი).

პოზიცია	აღნიშვნა	დასახელება	სულ რაოდ. ც.	შენიშვნა
	ერთ გრძივ მეტრზე	**ტმკ-3**	2680 მ.	
1		Ф8AI სახსტ. 5781-82* L=2000	7	0.79 კგ.
2		Ф8AI სახსტ. 5781-82* L=740	7	0.29 კგ.
	დაიჭრას ადგილზე	Ф28AIII სახსტ. 5781-82* L=3 გრძ.მ.	–	14.5 კგ.
	დაიჭრას ადგილზე	Ф16AIII სახსტ. 5781-82* L=0.8 გრძ.მ.	–	1.26 კგ.
	დაიჭრას ადგილზე	Ф25AIII სახსტ. 5781-82* L=3.6 გრძ.მ.	–	13.87 კგ.
		B30 კლასის ბეტონი		0.21 მ^3

თანამდებობა	გვარი	ხელმოწერა	ქ.თბილისი, ბამზირი სარაჯიშვილი №2, (ს.კ. 01.11.04.026.110), მრავალბინიანი საცხოვრებელი სახლი, ბლოკი №5-1			შ.პ.ს. "ლლოქსი სარაჯიშვილზე" ს/ნ:405682596
მთ.არქიტექტ.	დ.ვაშაკიძე		კონსტრუქციული ნაწილი			
კონსტრუქტ.	ლ.ჯაიანი		ტიპიური მონოლითური კოჭი ტმკ-2			
შემამოწმა	ა.არჩილია		სტადია მ	ფურც. კ-50	ფ-ბი	დაკვ.№

1 – 1

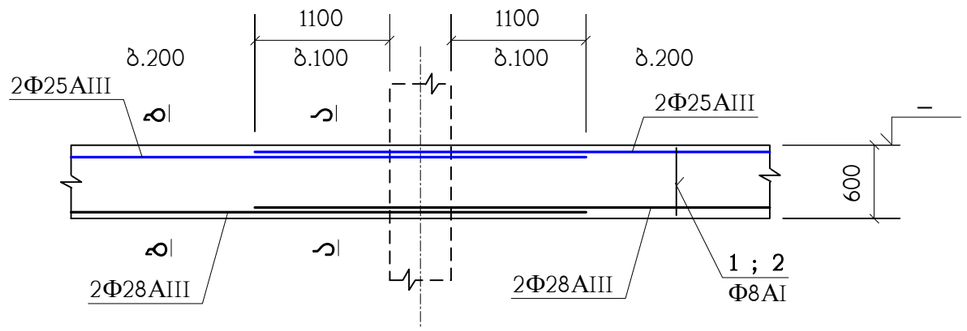

1 – 1

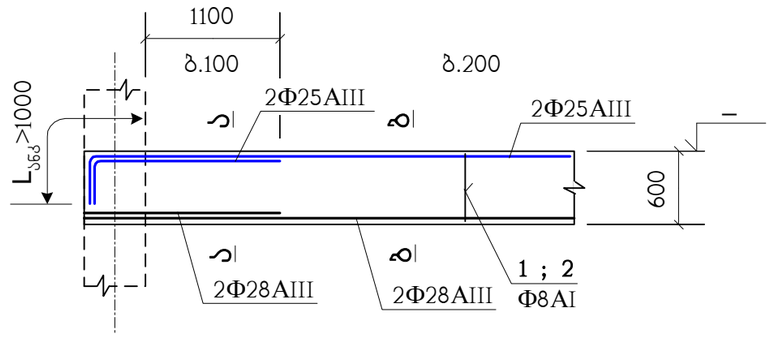

2 – 2

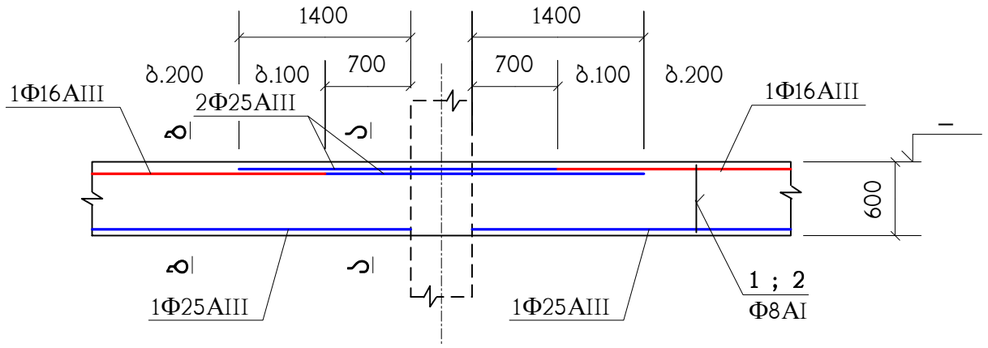

2 – 2

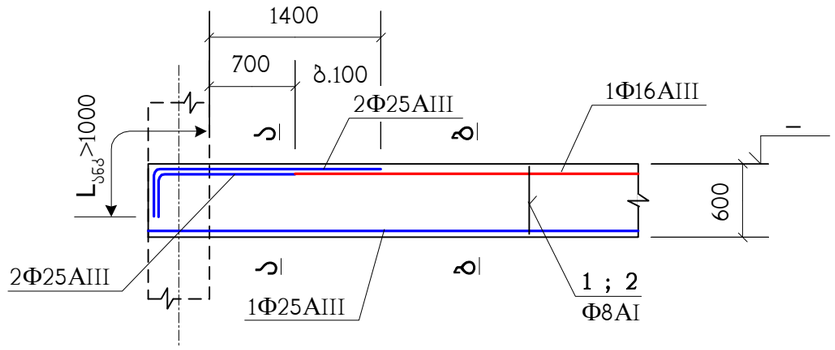

ა – ა

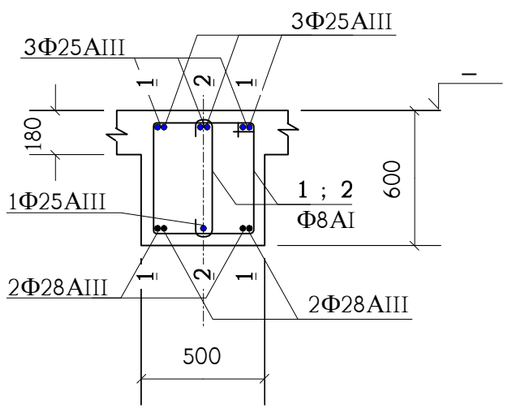

ბ – ბ

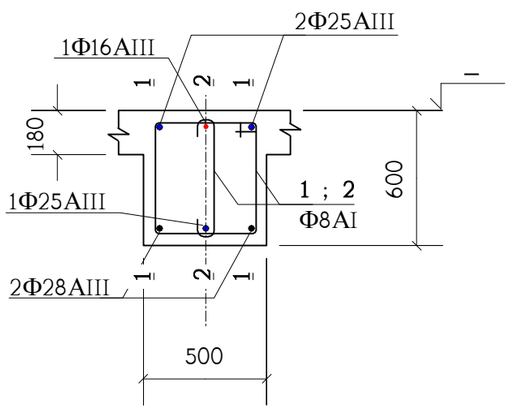

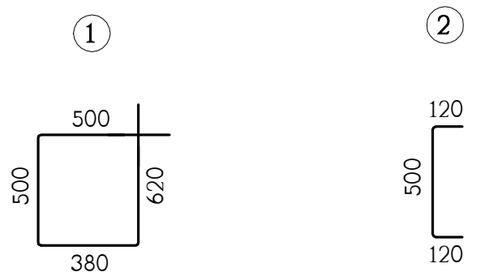

სპეციფიკაცია იხილეთ ნახ. კ-50

თანამდებობა	გვარი	ხელმოწერა	ქ.თბილისი, ბამზირი სარაჯიშვილი №2, (ს.კ. 01.11.04.026.110), მრავალბინიანი საცხოვრებელი სახლი, ბლოკი №5-1			
მთ.არქიტექტ.	დ.ვაშაკიძე		კონსტრუქციული ნაწილი			
კონსტრუქტ.	ლ.ჯაიანი		ტიპიური მონოლითური კოჭი ტმკ-3			
შემამოწმა	ა.არჩილია		სტადია მ	ფურც. კ-51	ფ-ბი	დაკვ.№

შ.პ.ს. "გლოქსი სარაჯიშვილზე" ს/ნ:405682596

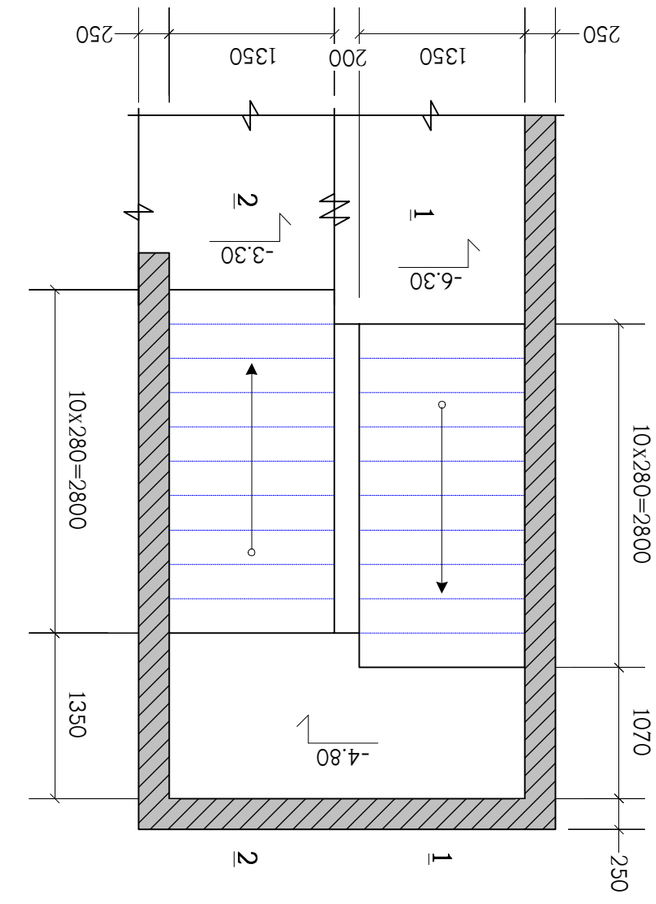

ДЛОЗ-1 ОЬ ЗОЗЗЗЬ -6.30 ЄЛЭЄЭЧЄЧОЄЬЗЬ
-3.30 ЄЛЭЄЭЧЄЧЗЗЄЭ

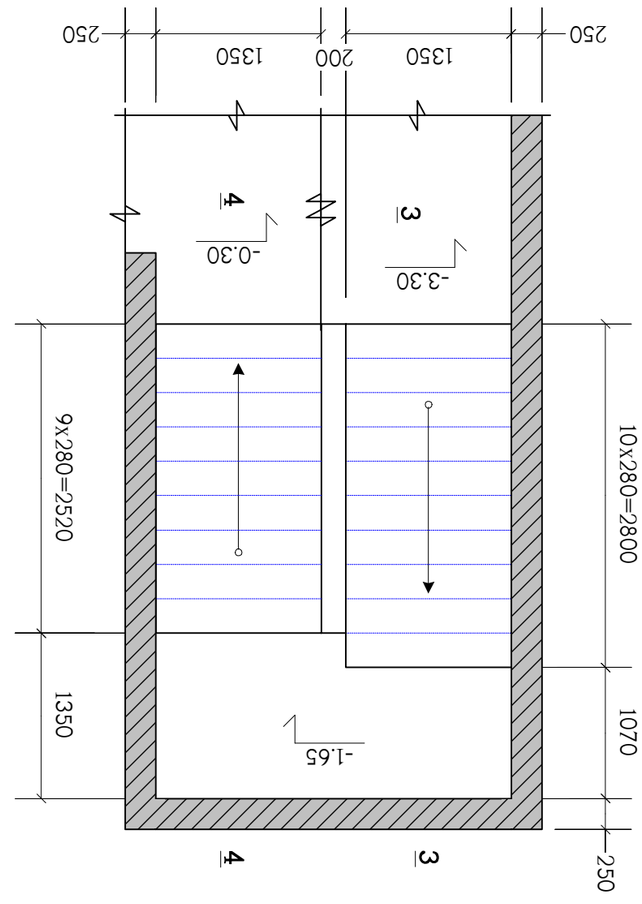

ДЛОЗ-1 ОЬ ЗОЗЗЗЬ -3.30 ЄЛЭЄЭЧЄЧОЄЬЗЬ
-0.30 ЄЛЭЄЭЧЄЧЗЗЄЭ

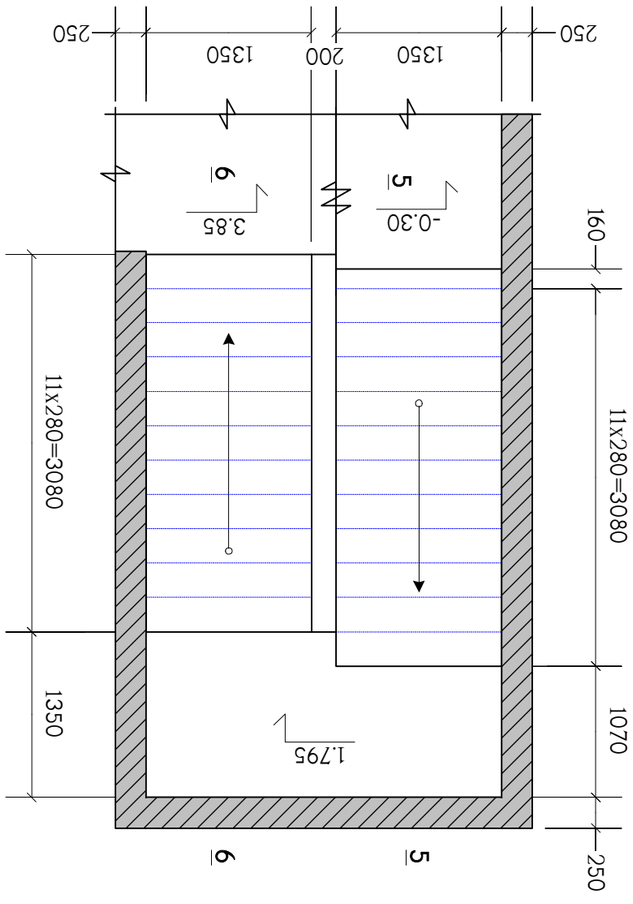

ДЛОЗ-1 ОЬ ЗОЗЗЗЬ -0.30 ЄЛЭЄЭЧЄЧОЄЬЗЬ
3.85 ЄЛЭЄЭЧЄЧЗЗЄЭ

ՄՆՑԵՎՐԱՅԻՆ	ԱՅՍՔՈՒՄ	ՀՈՒՇԱԳՐՎԱԾ	Ա.ՄԱՆՈՒԿՅԱՆ ՆԱԽ, ՀԱՅԱՇՈՒՄ ԼՍՆՔԱՅԻՆ ՊԱՐՈՒՆԱԿՈՒԹՅԱՆ ՆԱԽ, ՀՀ ՔԱՂԱՔԱՇԻՆՈՒԹՅԱՆ ԵՎ ՏԵՐԻՏՈՐԻԱՅԻ ԿԱՌԱՎԱՐՄԱՆ ՆԱԽԱՐԱՐՈՒԹՅԱՆ ՔԱՂԱՔԱՇԻՆՈՒԹՅԱՆ ԳՈՐԾԱԿԱԼՈՒԹՅԱՆ ԿԱՌԱՎԱՐՄԱՆ ՀԱՐԿԱՅԻՆ ՀԱՄԱԿԱՐԳՉՈՒՄ ԳՏՆՎՈՂ «ՔԱՂԱՔԱՇԻՆԱԿԱՆ ՈՒՆԻՎԵՐՍԱԼ ՄԵՆԵՋՄԵՆԹ» ՊԵՏԱԿԱՆ ՈՉ ԱՌԵՎՏՐԱՅԻՆ ԿԱԶՄԱԿԵՐՊՈՒԹՅԱՆ ՀԱՅԱՍՏԱՆԻ ՀԱՆՐԱՊԵՏՈՒԹՅԱՆ ԿԱՌԱՎԱՐՈՒԹՅԱՆ ՇԻՆԱՐԱՐՈՒԹՅԱՆ, ՏԵՂԱՅԱՆՔԻ ԿԱՌԱՎԱՐՄԱՆ ԵՎ ՀԱՄԱՅՆՔԱՅԻՆ ԶԱՐԳԱՑՄԱՆ ՆԱԽԱՐԱՐՈՒԹՅԱՆ	
ՀՈՒՇԱԳՐՈՂ.	Ա.ՀԱՐՈՒՆՅԱՆ		
ԱՐՀԵՍՏԱԳԻՏ	Ա.ՄԿՐՏՉՅԱՆ		
ԳԼԽԱՎՈՐ ՃԱՐՏԱՐԱՊԵՏ	Ա.ՄԿՐՏՉՅԱՆ		
ՀԱՄԱՀԵՂԻՆԱԿ	Ա.ՄԿՐՏՉՅԱՆ		
ՀԱՇՎԱՐԿՉ	Ա.ՄԿՐՏՉՅԱՆ		

ДЛОЗ-1 ОЬ ЗОЗЗЗЬ ЗЗЗЗЗЗЗЗЗ

ՀՀ ՔԱՂԱՔԱՇԻՆՈՒԹՅԱՆ ԿԱՌԱՎԱՐՄԱՆ ՀԱՐԿԱՅԻՆ ՀԱՄԱԿԱՐԳՉՈՒՄ ԳՏՆՎՈՂ «ՔԱՂԱՔԱՇԻՆԱԿԱՆ ՈՒՆԻՎԵՐՍԱԼ ՄԵՆԵՋՄԵՆԹ» ՊԵՏԱԿԱՆ ՈՉ ԱՌԵՎՏՐԱՅԻՆ ԿԱԶՄԱԿԵՐՊՈՒԹՅԱՆ ՀԱՅԱՍՏԱՆԻ ՀԱՆՐԱՊԵՏՈՒԹՅԱՆ ԿԱՌԱՎԱՐՈՒԹՅԱՆ ՇԻՆԱՐԱՐՈՒԹՅԱՆ, ՏԵՂԱՅԱՆՔԻ ԿԱՌԱՎԱՐՄԱՆ ԵՎ ՀԱՄԱՅՆՔԱՅԻՆ ԶԱՐԳԱՑՄԱՆ ՆԱԽԱՐԱՐՈՒԹՅԱՆ ՔԱՂԱՔԱՇԻՆՈՒԹՅԱՆ ԳՈՐԾԱԿԱԼ

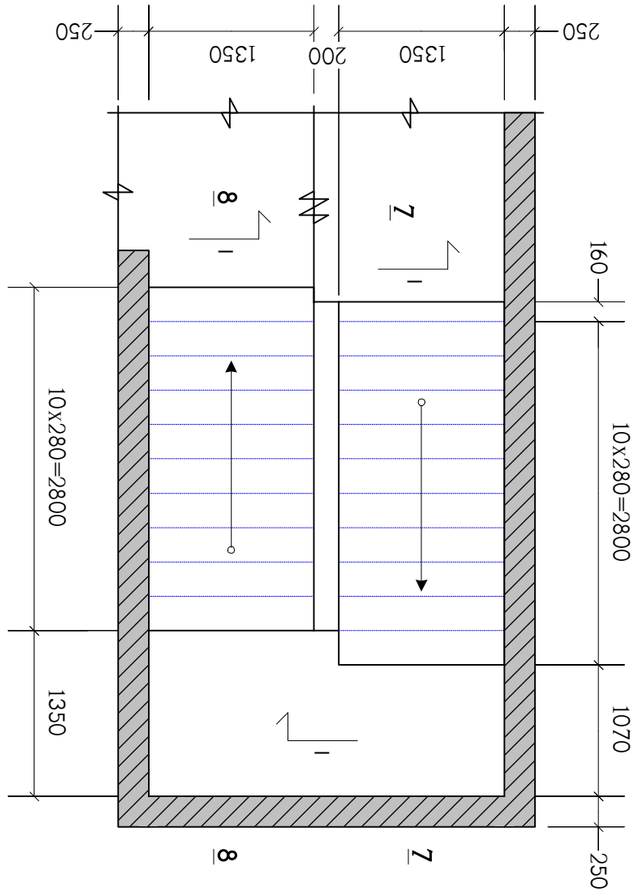

Δ0Δ3-1 ՈԼ ֆՈՃՈՊՊԿՈ ՃՃԿՊՈՒԼ ՃՕՃՃԼ

ՏՄՊՈՎՈՏ	ՃԸԼՈՊՊՈՒՃԼ	ՔՃԼԼՃԼՃԸՊՊՈՃԼ	ՓՃՄՔ. Ց.	ՊՃԼՈՊՊՃԼՃ
		Δ0Δ3-1	1	
	ՔՃՈՃՓԿՄԼ ԼԸՔՃՈՊՊԿՊՆ	Φ12AIII Ⅼ.ՏՃԼՓ. 5781-82* L=9.5 ΔՃ.	–	8436 ΔՃ.
		B30 ԼՊԿՃԼՈԼ ՃՃՓՄՆՈՈ		80.5 ՓՃ

ՈՄՃԼՃՔԿՔՃՃՆ	ՃՃՓՈՈՈՆ	ՆՈՊՊՄՊՔՈՃԼ	Δ.ՄՃՈՊԿՊՈԼՈ, ՃՃՆՓՈՈՈՆ ՄՃՃՈՊՊՈՊՊՊՈ ՊՈՊՊՈՊՊՈՊՊՈ №2, (Ե.Δ. 01.11.04.026.11Ո), ՓՓՊՃՃՊՊՔՃՈՊՊՈ ՃՃՔՓՈ, ՓՊՊՄՃՈ №5-1 ՃՃՓՓՓՓՈՊՊՈՊՊՈՊՊՈՊՊՈ ՃՃՔՓՈ, ՓՊՊՄՃՈ №5-1	
ՀՈՄ.ԼՈՈՓՃՃՔՓ.	ՔԸ.ՃՆՃՈՈՈՊՊՈ			ՃՄՔԼՓՓՓՈՊՊՈՊՊՈՊՊՈՊՊՈ ՊՊՊՈՊՊՈՊՊՈՊՊՈՊՊՈՊՊՈ
ՓՄՔԼՓՓՓՈՊՊՈՊՊՈՊՊՈՊՊՈՊՊՈ	ՔՊ.ՃՆՃՈՈՈՊՊՈ			ՃՄՔԼՓՓՓՈՊՊՈՊՊՈՊՊՈՊՊՈՊՊՈ ՃՃՔՓՈ, ՓՊՊՄՃՈ №5-1 ՃՃՓՓՓՓՈՊՊՈՊՊՈՊՊՈՊՊՈՊՊՈ
ՃՄՔԼՓՓՓՈՊՊՈՊՊՈՊՊՈՊՊՈՊՊՈ	ՔՊ.ՃՆՃՈՈՈՊՊՈ			ՃՄՔԼՓՓՓՈՊՊՈՊՊՈՊՊՈՊՊՈՊՊՈ ՃՃՔՓՈ, ՓՊՊՄՃՈ №5-1 ՃՃՓՓՓՓՈՊՊՈՊՊՈՊՊՈՊՊՈՊՊՈ
ՊՊՊ

ჭრილი 2 – 2

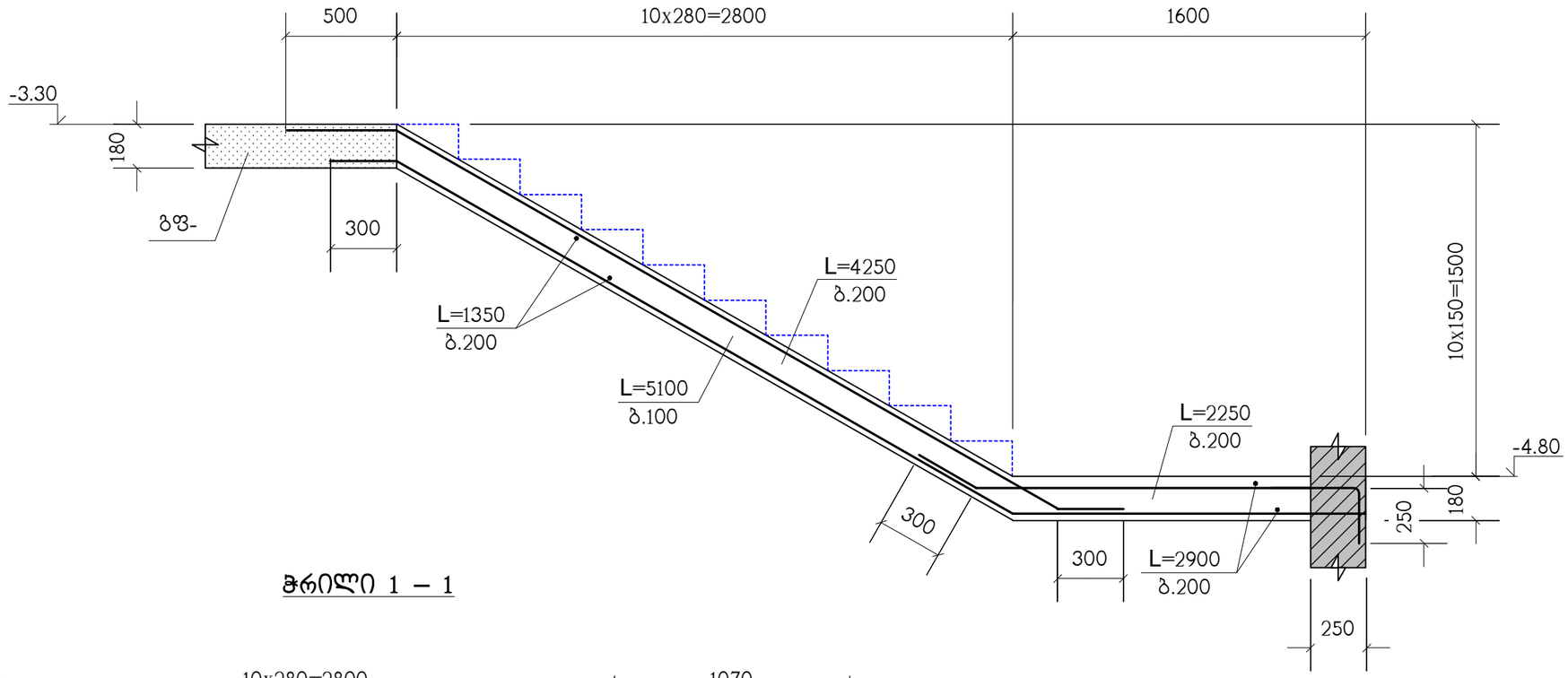

ჭრილი 1 – 1

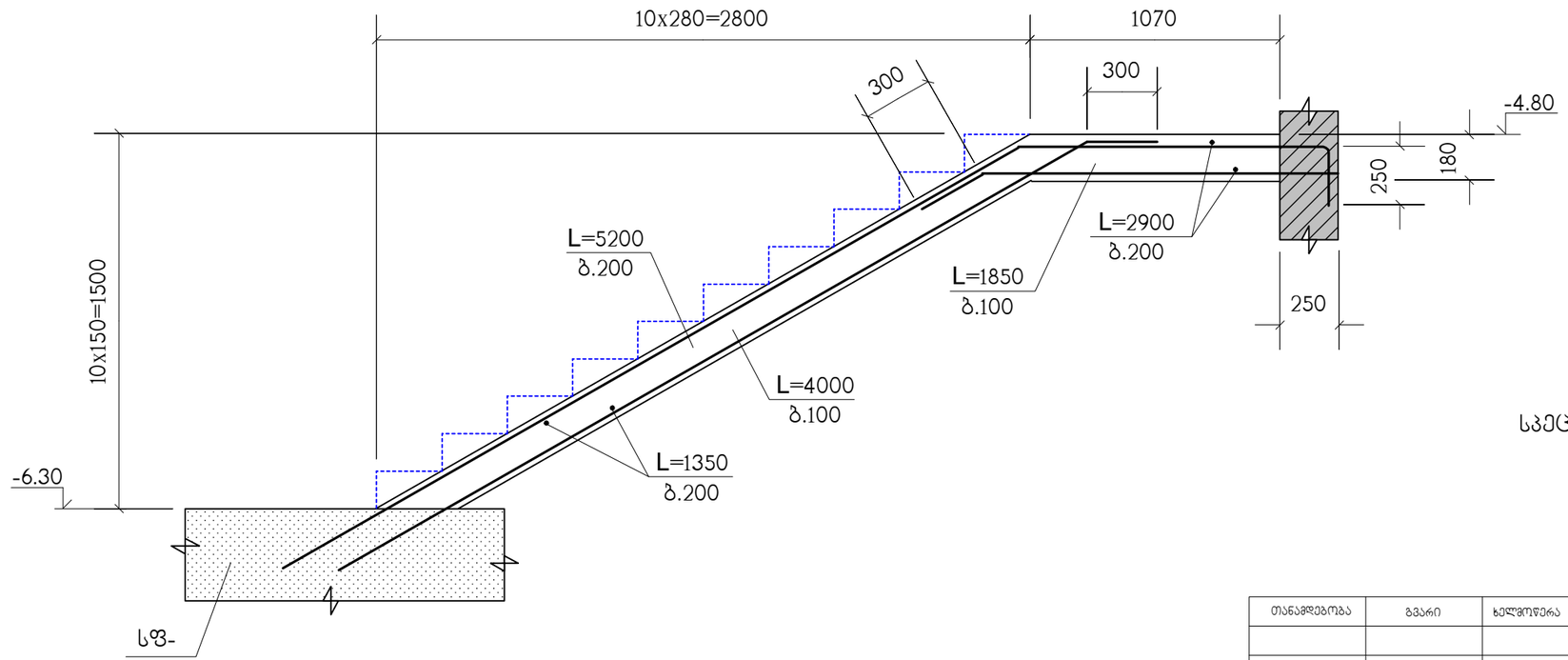

სპეციფიკაცია იხილეთ ნახ. კ-53

თანამდებობა	გვარი	ხელმოწერა	ქ.თბილისი, გამზირი სარაჯიშვილი №2, (ს.კ. 01.11.04.026.110), მრავალბინიანი საცხოვრებელი სახლი, ბლოკი №5-1			
მთ.არქიტექტ.	დ.ვაშაკიძე		კონსტრუქციული ნაწილი			
კონსტრუქტ.	ლ.ჯაიანი		ჭრილები 1–1 ; 2–2			
შემოწმა	ა.არჩილია		სტადია მ	ფურც. კ-54	ფ-ბი	დაკვ.№

შ.პ.ს. "ზლოტნი სარაჯიშვილზე" ს/ნ:405682596

ჭრილი 4 – 4

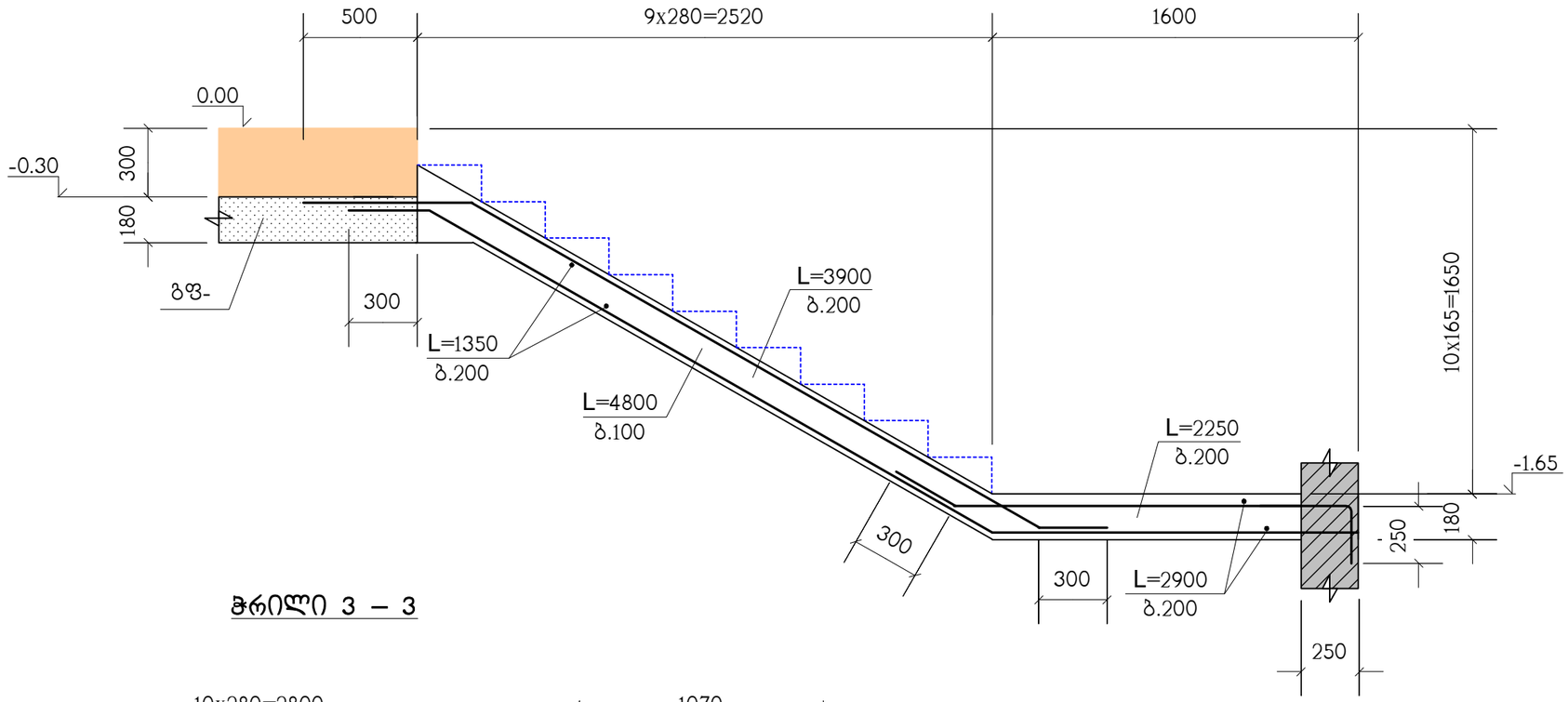

ჭრილი 3 – 3

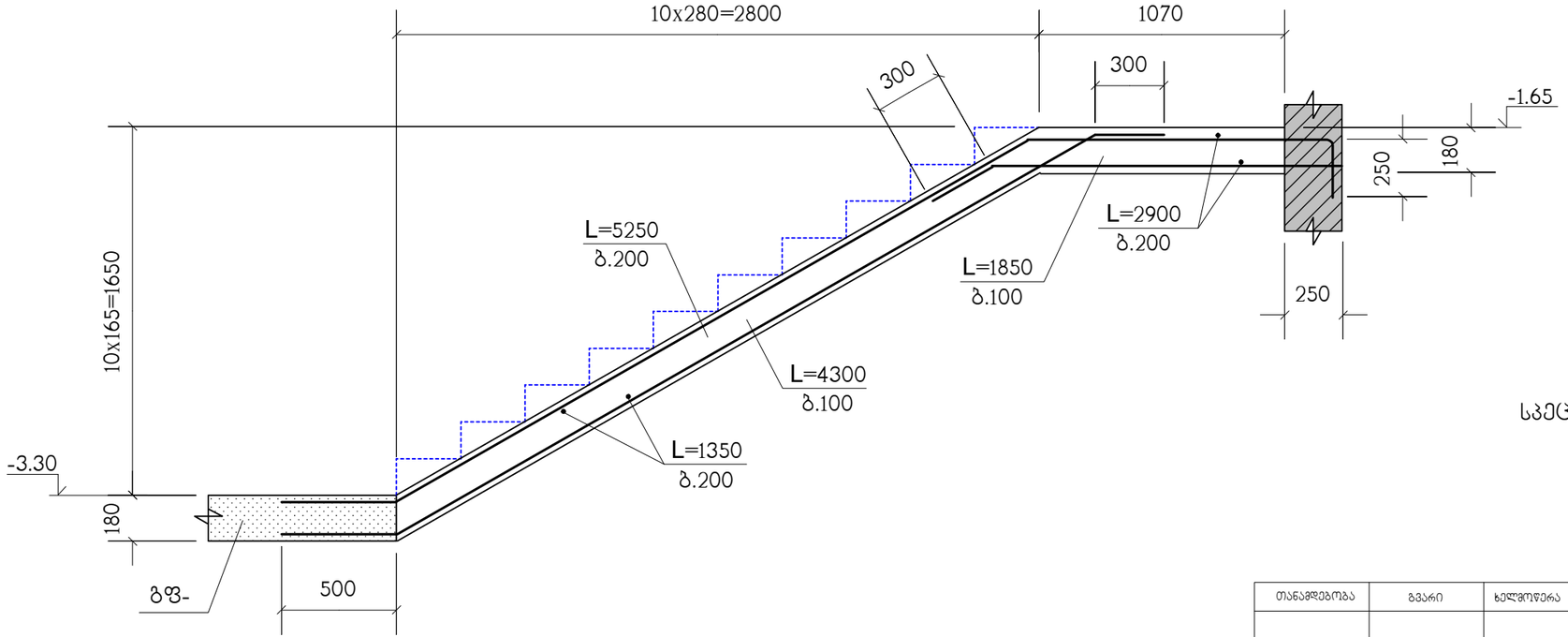

სპეციფიკაცია იხილეთ ნახ. კ-53

თანამდებობა	გვარი	ხელმოწერა	ქ.თბილისი, ბამზირი სარაჯიშვილი №2, (ს.კ. 01.11.04.026.110), მრავალბინიანი საცხოვრებელი სახლი, ბლოკი №5-1			შპს. "ზლოტნი სარაჯიშვილზე" ს/ნ:405682596
			კონსტრუქციული ნაწილი			
მთ.არქიტექტ.	დ.ვაშაკიძე		ჭრილები 3–3 ; 4–4			
კონსტრუქტ.	ლ.ჯაიანი					
შემოწმება	ა.არჩილია		სტადია მ	ფურც. კ-55	ფ-ბი	დაკვ.№

ჭრილი 6 – 6

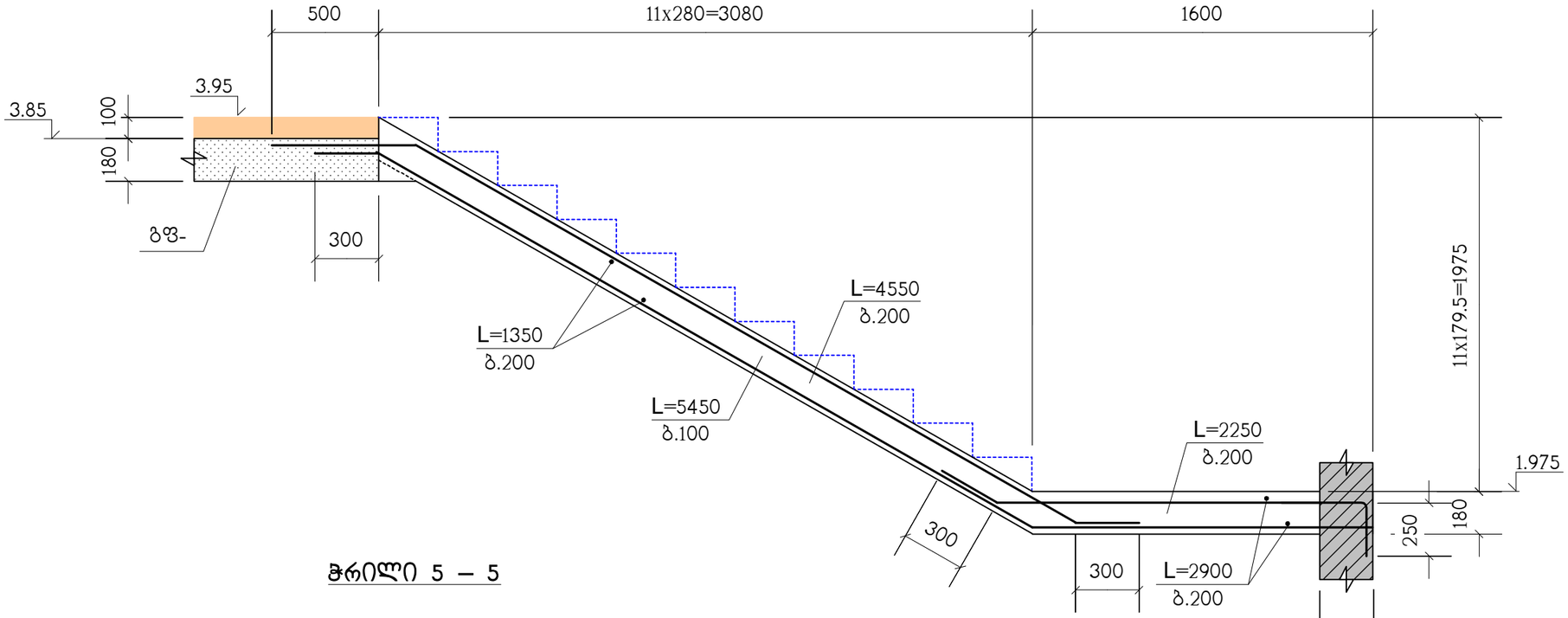

ჭრილი 5 – 5

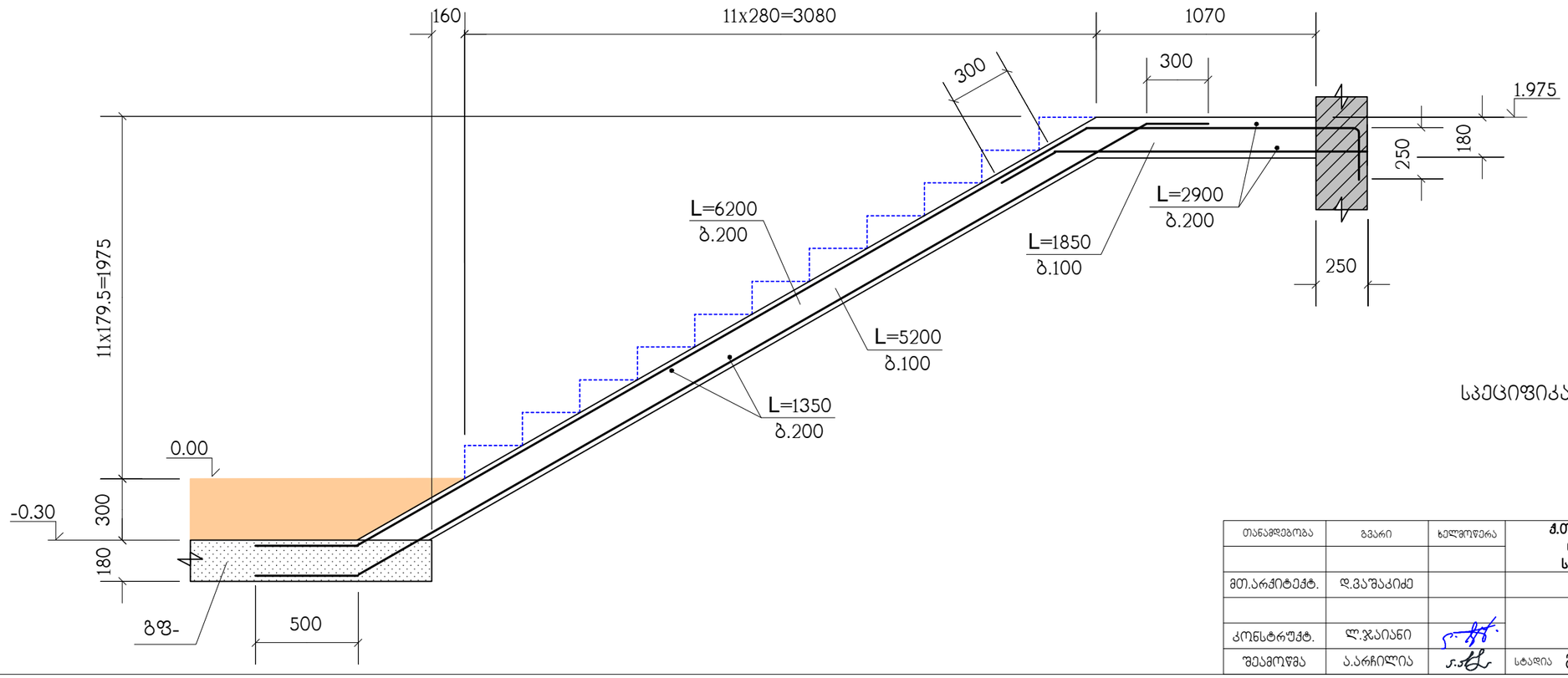

სპეციფიკაცია იხილეთ ნახ. კ-53

თანამდებობა	გვარი	ხელმოწერა	ქ.თბილისი, ბამზირი სარაჯიშვილი №2, (ს.კ. 01.11.04.026.110), მრავალბინიანი საცხოვრებელი სახლი, ბლოკი №5-1				შპს. "ლლოქსი სარაჯიშვილზე" ს/კ:405682596
			კონსტრუქციული ნაწილი				
მთ.არქიტექტ.	დ.ვაშაკიძე		ჭრილები 5–5 ; 6–6				
კონსტრუქტ.	ლ.ჯაიანი						
შემამოწმა	ა.არჩილია		სტადია მ	ფურც. კ-56	ფ-ბი	დაკვ.№	

ჭრილი 8 – 8

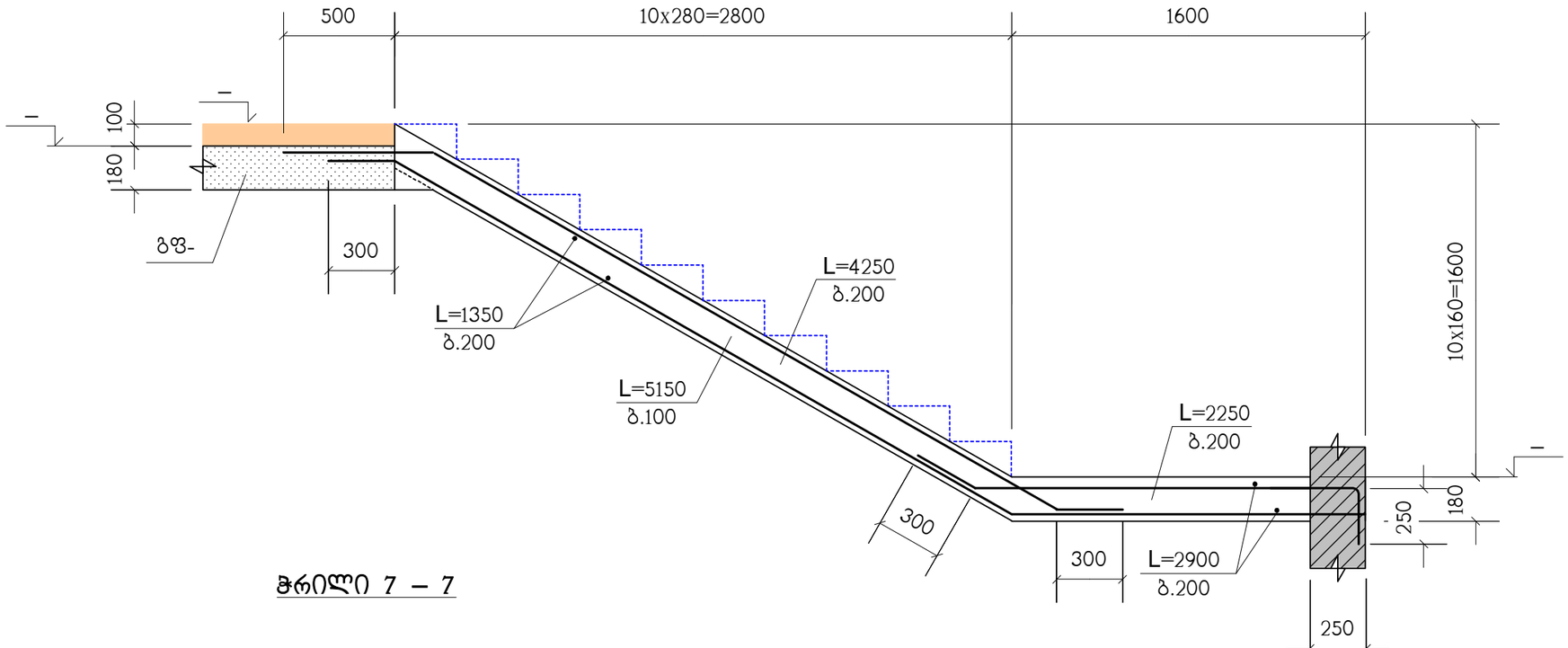

ჭრილი 7 – 7

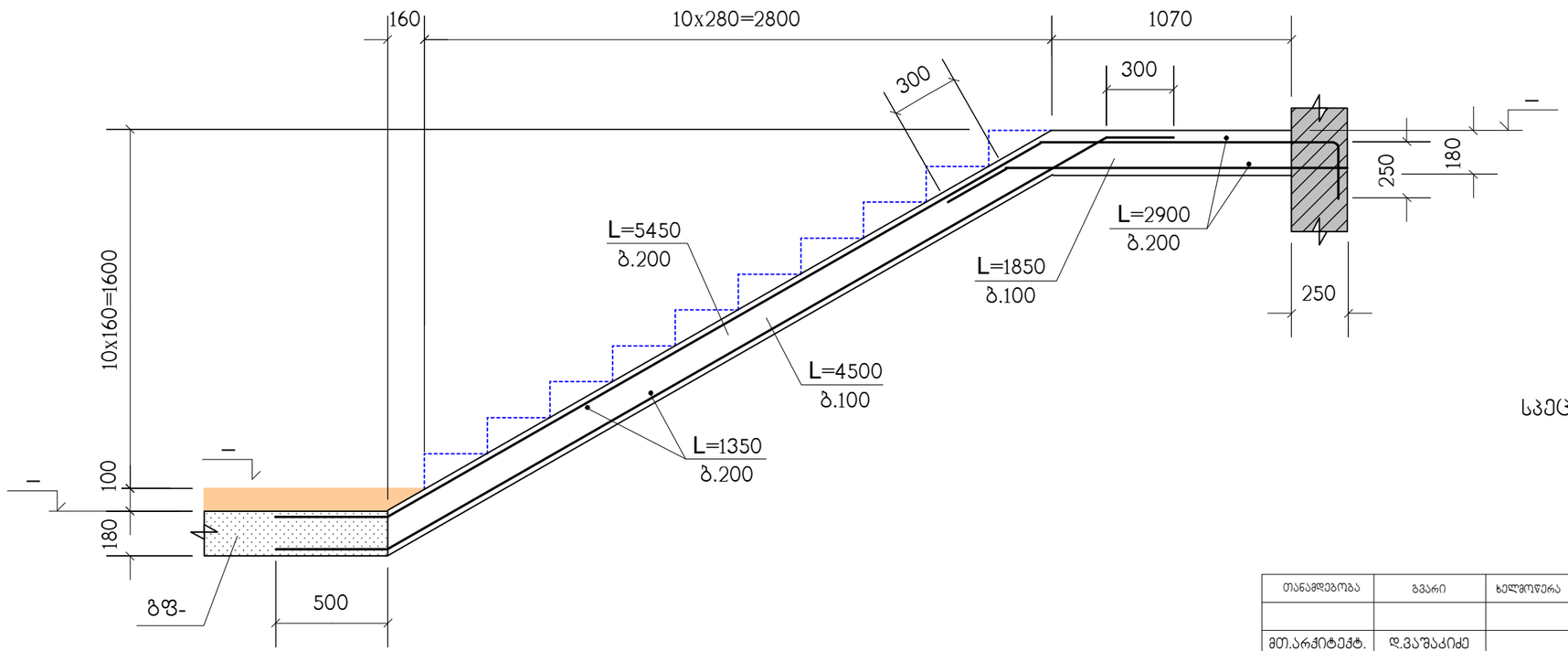

სპეციფიკაცია იხილეთ ნახ. კ-53

თანამდებობა	გვარი	ხელმოწერა	ქ.თბილისი, გამზირი სარაჯიშვილი №2, (ს.კ. 01.11.04.026.110), მრავალბინიანი საცხოვრებელი სახლი, ბლოკი №5-1			შ.პ.ს. "ზლოტსი სარაჯიშვილზე" ს/ნ:405682596
მთ.არქიტექტ.	დ.ვაშაკიძე		კონსტრუქციული ნაწილი			
კონსტრუქტ.	ლ.ჯაიანი		ჭრილები 7–7 ; 8–8			
შემოწმა	ა.არჩილია		სტადია მ	ფურც. კ-57	ფ-ბი	დაკვ.№

ქიბე-2 ის გეგმა -6.30 ნიშნულიდან -3.30 ნიშნულამდე

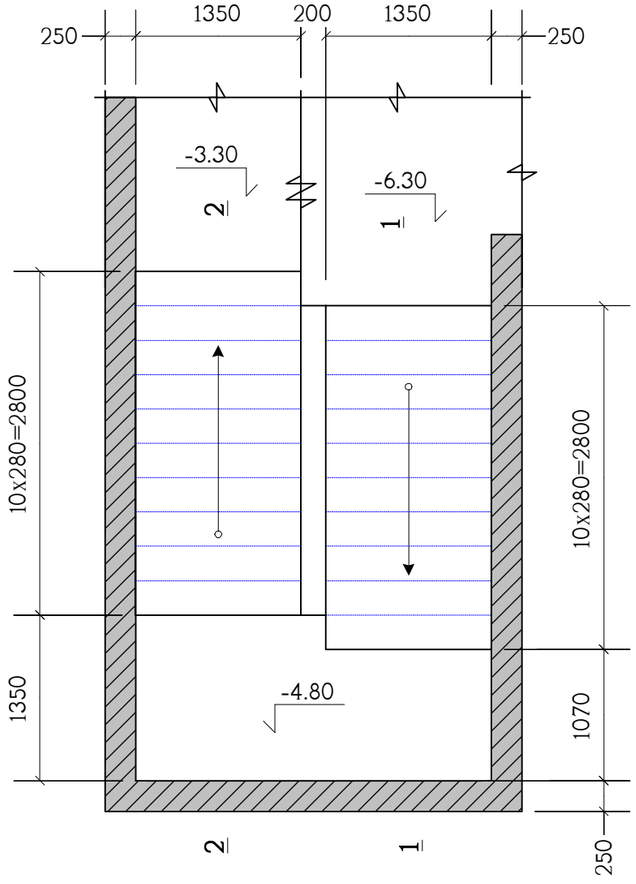

ქიბე-2 ის გეგმა -3.30 ნიშნულიდან -0.30 ნიშნულამდე

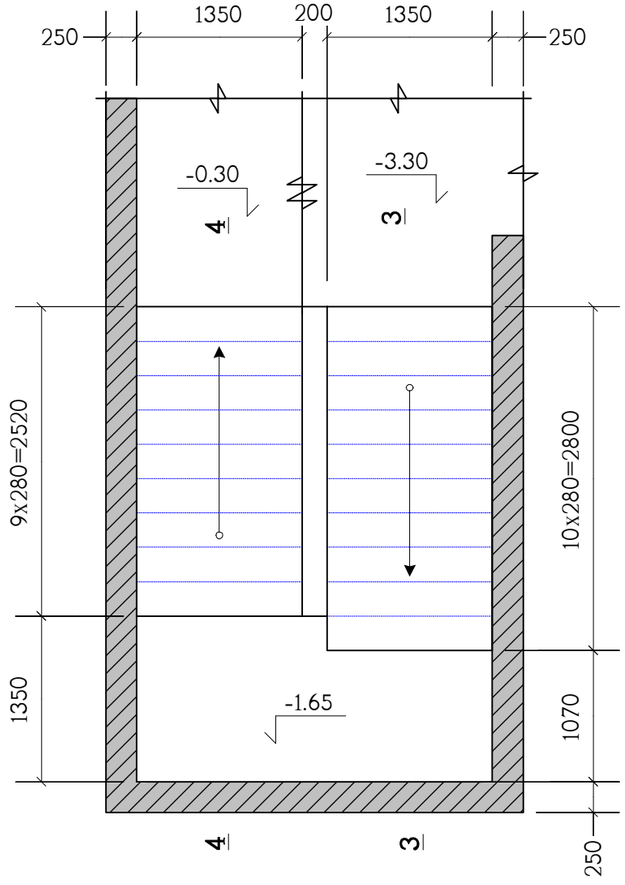

ქიბე-2 ის გეგმა -0.30 ნიშნულიდან 3.85 ნიშნულამდე

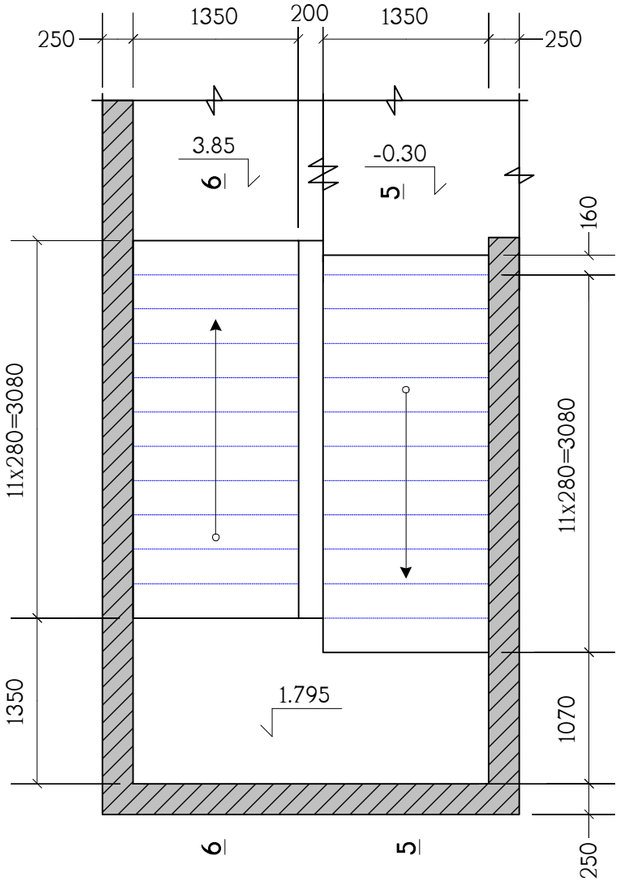

თანამდებობა	გვარი	ხელმოწერა	ქ.თბილისი, გამზირი სარაჯიშვილი №2, (ს.კ. 01.11.04.026.110), მრავალბინიანი საცხოვრებელი სახლი, ბლოკი №5-1				შ.პ.ს. "ზლოჭანი სარაჯიშვილზე" ს/ნ:405682596
			კონსტრუქციული ნაწილი				
მთ.არქიტექტ.	დ.ვაშაკიძე						
კონსტრუქტ.	ლ.ჯაიანი		ქიბე-2 ის გეგმები				
შემოწმება	ა.არჩილია		სტადია მ	ფურც. კ-58	ფ-ბი	დაკვ.№	

ქიბე-2 ის ტიპიური მარშის გეგმა

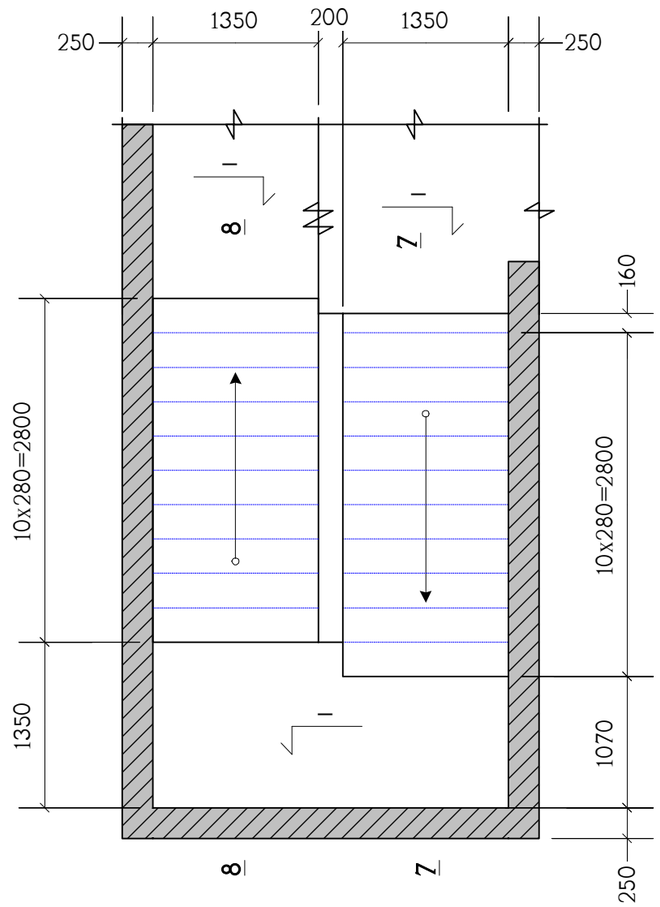

პოზიცია	ასნიშვნა	დასახელება	რაოდ. ც.	შენიშვნა
		ქიბე-2	1	
	დაიჭრას ადგილზე	Ф12AIII სახსტ. 5781-82* L=9.5 კმ.	–	8436 კგ.
		B30 კლასის ბეტონი		80.5 მ^3

თანამდებობა	გვარი	ხელმოწერა	ქ.თბილისი, ბამზირი სარაჯიშვილი №2, (ს.კ. 01.11.04.026.110), მრავალბინიანი საცხოვრებელი სახლი, ბლოკი №5-1				შ.პ.ს. "ზლოჭკი სარაჯიშვილზე" ს/ნ:405682596
			კონსტრუქციული ნაწილი				
მთ.არქიტექტ.	დ.ვაშაკიძე						
			ქიბე-2 ის ტიპიური მარშის გეგმა, სპეციფიკაცია				
კონსტრუქტ.	ლ.ჯაიანი						
შემამოწმა	ა.არჩილია		სტადია მ	ფურც. ქ-59	ფ-ბი	დაკვ.№	

ჭრილი 1 – 1

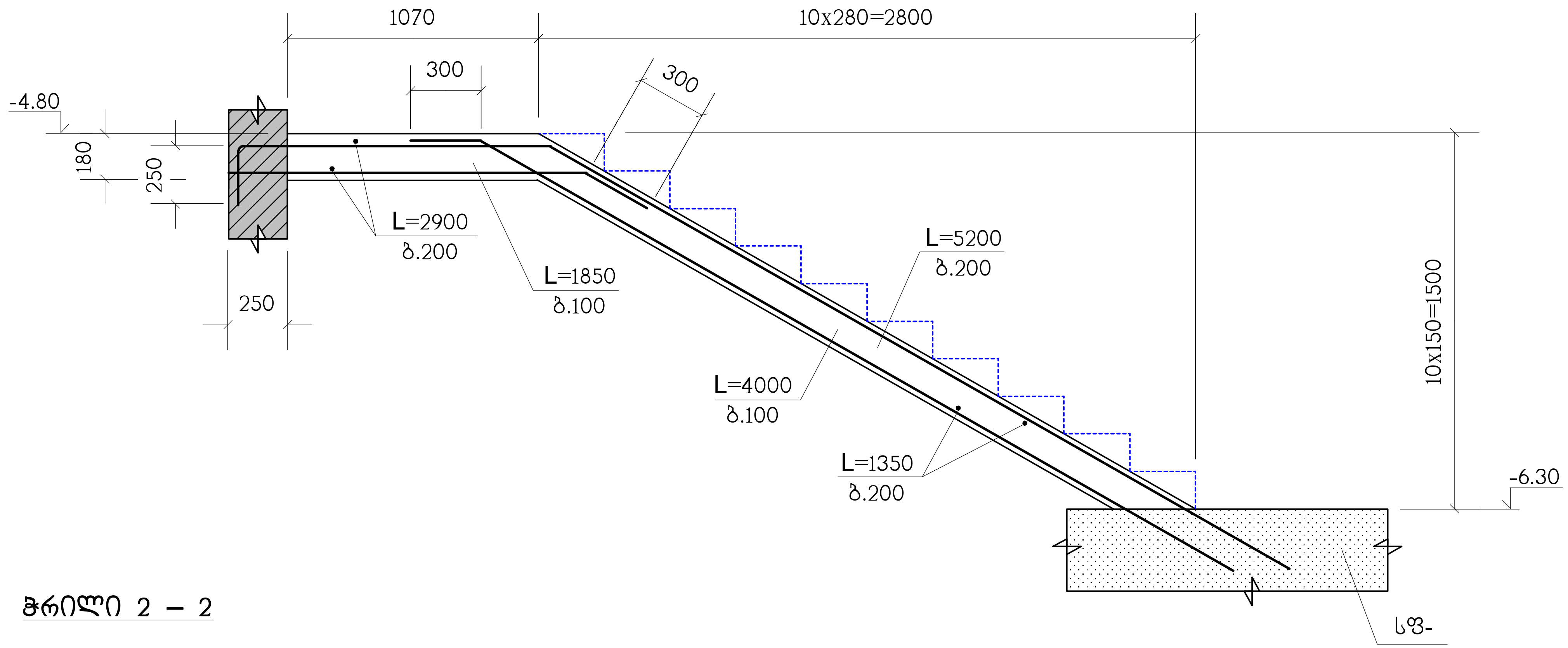

ჭრილი 2 – 2

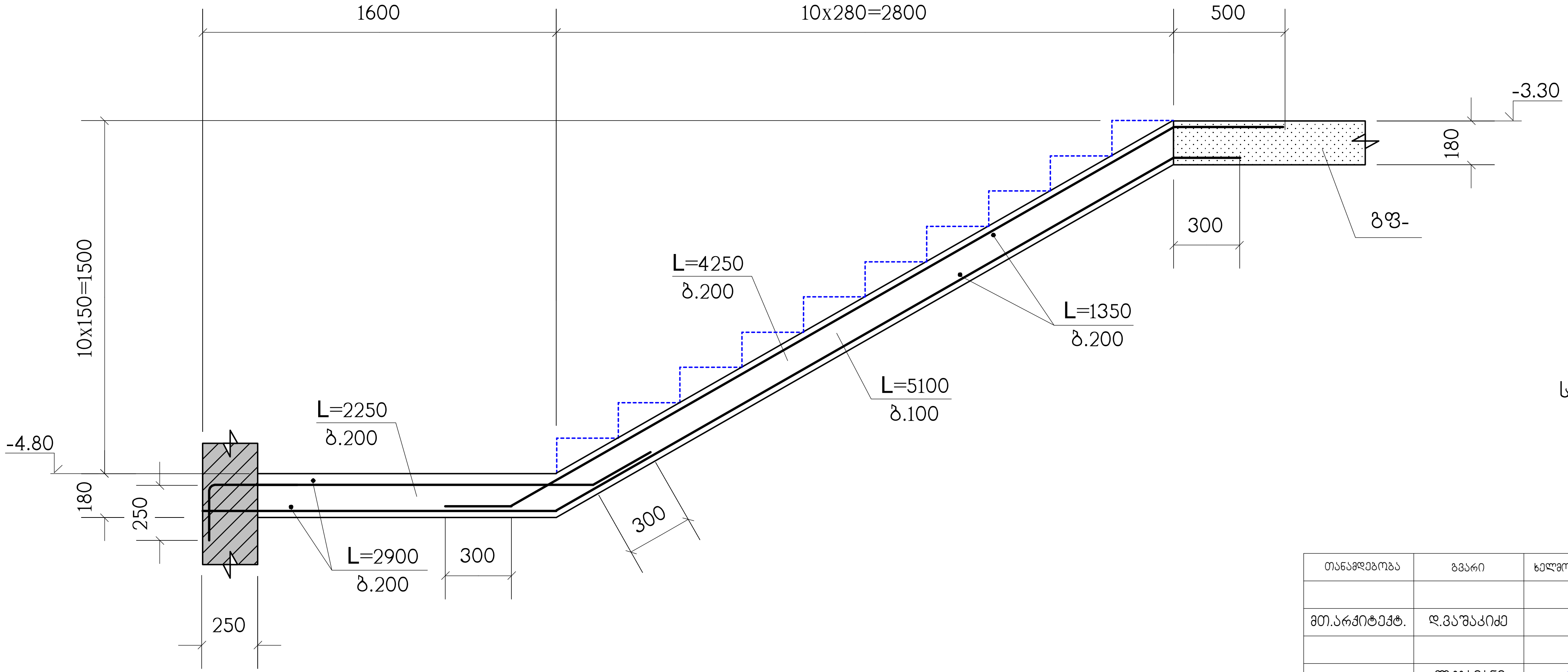

სპეციფიკაცია იხილეთ ნახ. კ-59

თანამდებობა	გვარი	ხელმოწერა	ქ.თბილისი, გამზირი სარაჯიშვილი №2, (ს.კ. 01.11.04.026.110), მრავალბინიანი საცხოვრებელი სახლი, ბლოკი №5-1				შ.პ.ს. "ზლოქსი სარაჯიშვილზე" ს/ნ:405682596
მთ.არქიტექტ.	დ.ვაშაკიძე		კონსტრუქციული ნაწილი				
კონსტრუქტ.	ლ.ჯაიანი	[signature]	ჭრილები 1–1 ; 2–2				
შეამოწმა	ა.არჩილია	[signature]	სტადია მ	ფურც. კ-60	ფ-ბი	დაკვ.№	

ჭრილი 3 – 3

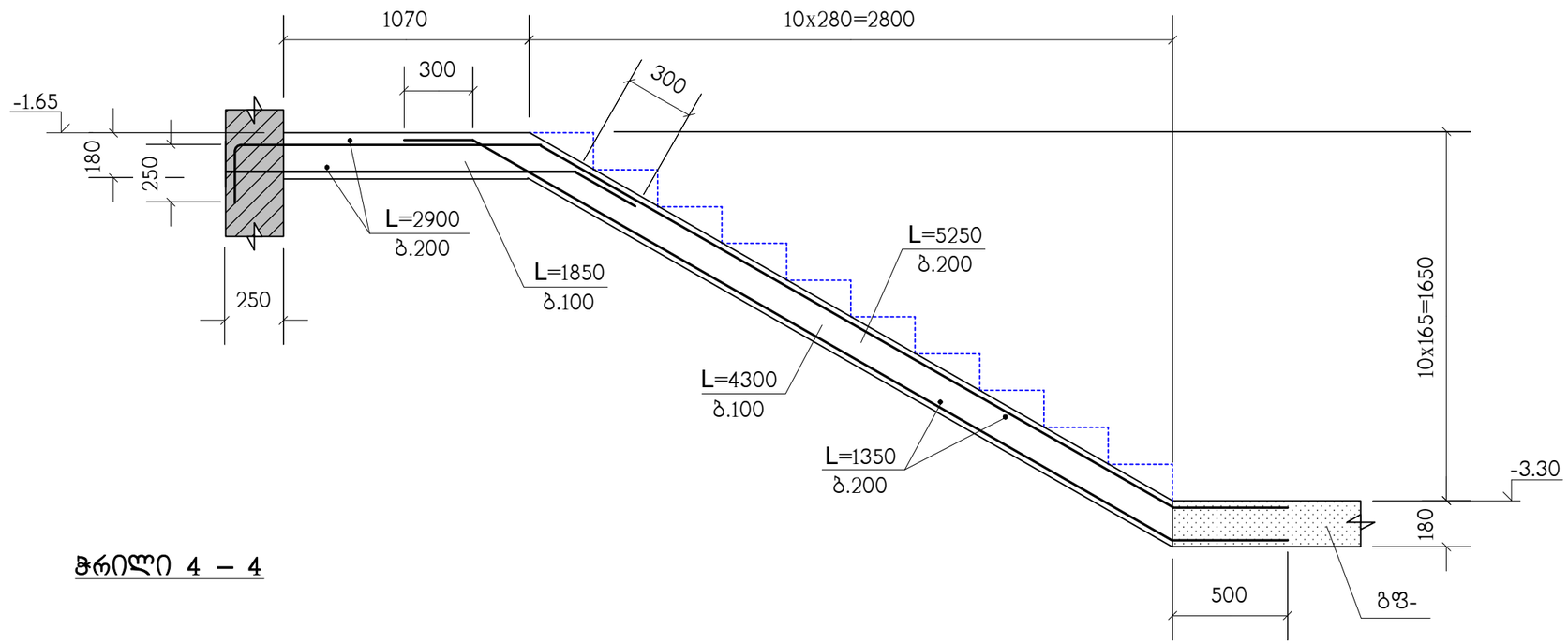

ჭრილი 4 – 4

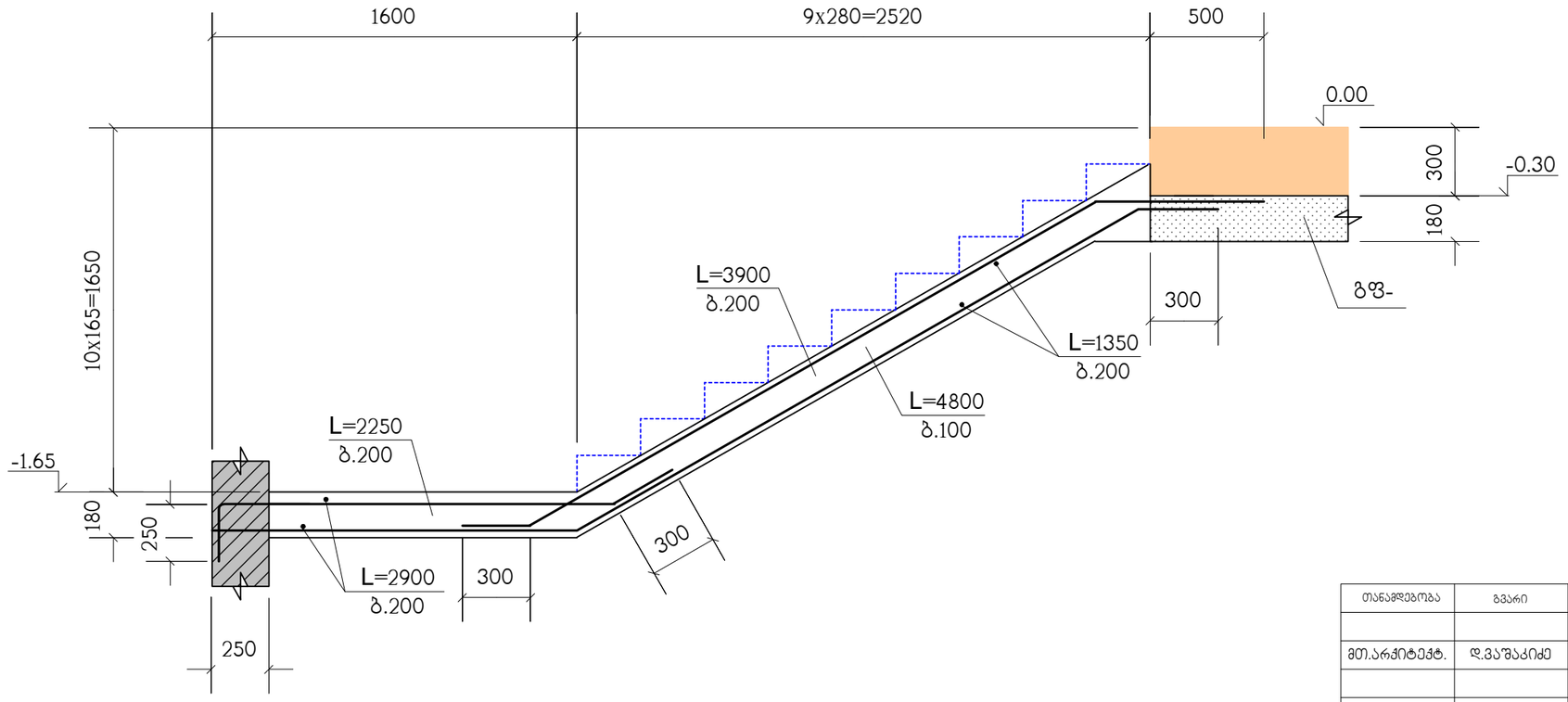

სპეციფიკაცია იხილეთ ნახ. კ-59

თანამდებობა	გვარი	ხელმოწერა	ქ.თბილისი, გამზირი სარაჯიშვილი №2, (ს.კ. 01.11.04.026.110), მრავალბინიანი საცხოვრებელი სახლი, ბლოკი №5-1				შ.პ.ს. "ზლოქსი სარაჯიშვილზე" ს/ნ:405682596
მთ.არქიტექტ.	დ.ვაშაკიძე		კონსტრუქციული ნაწილი				
			ჭრილები 3–3 ; 4–4				
კონსტრუქტ.	ლ.ჯაიანი						
შემოწმა	ა.არჩილია		სტადია მ	ფურც. კ-61	ფ-ბი	დაკვ.№	

ჭრილი 5 – 5

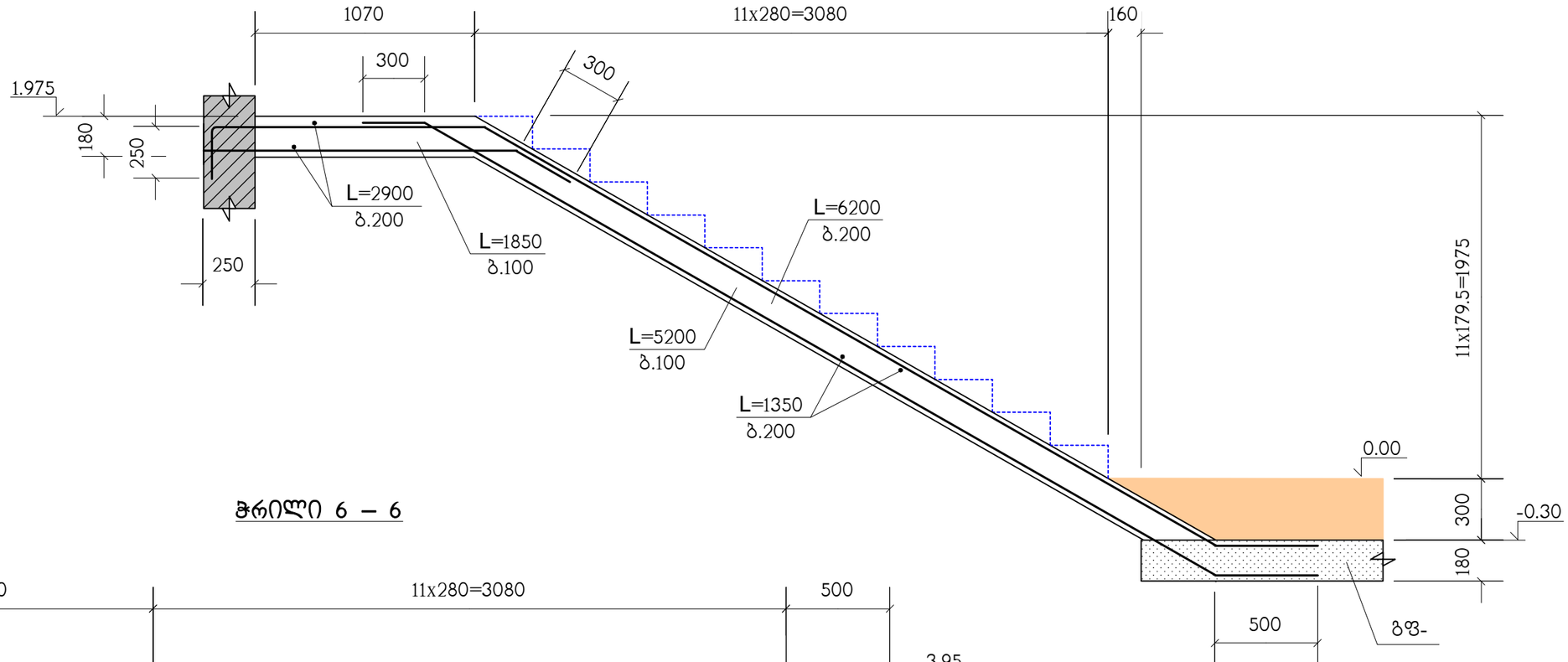

ჭრილი 6 – 6

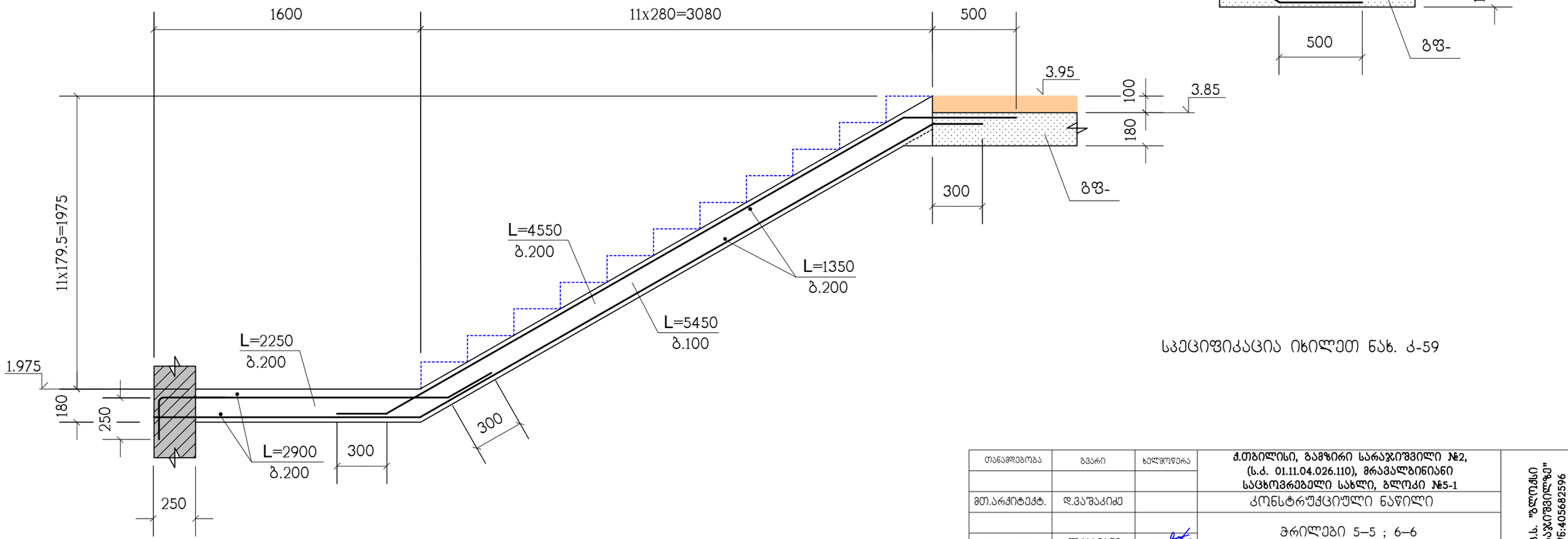

სპეციფიკაცია იხილეთ ნახ. კ-59

თანამდებობა	გვარი	ხელმოწერა	ქ.თბილისი, ბამზირი სარაჯიშვილი №2, (ს.კ. 01.11.04.026.110), მრავალბინიანი საცხოვრებელი სახლი, ბლოკი №5-1				შ.პ.ს. "გლოქსი სარაჯიშვილზე" ს/ნ:405682596
მთ.არქიტექტ.	დ.ვაშაკიძე		კონსტრუქციული ნაწილი				
			ჭრილები 5–5 ; 6–6				
კონსტრუქტ.	ლ.ჯაიანი						
შემოწმდა	ა.არჩილია		სტადია მ	ფურც. კ-62	ფ-ბი	დაკვ.№	

ჭრილი 7 – 7

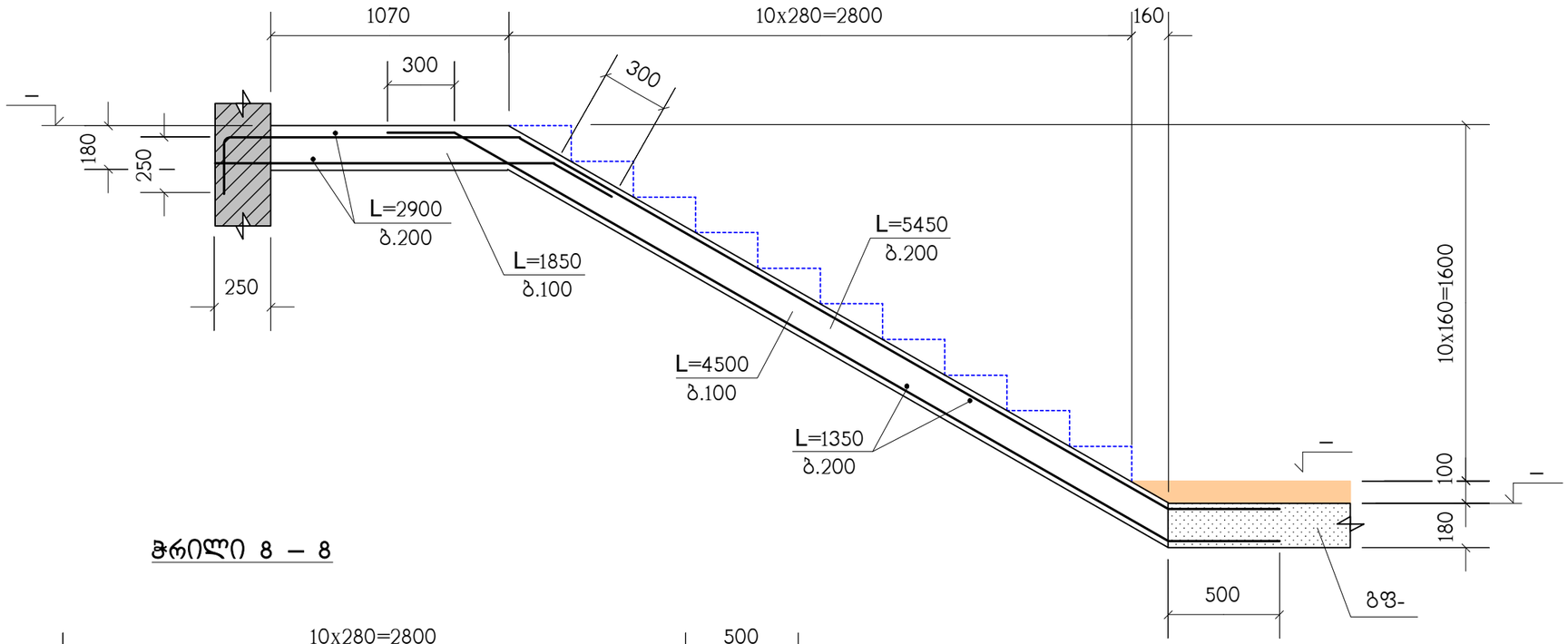

ჭრილი 8 – 8

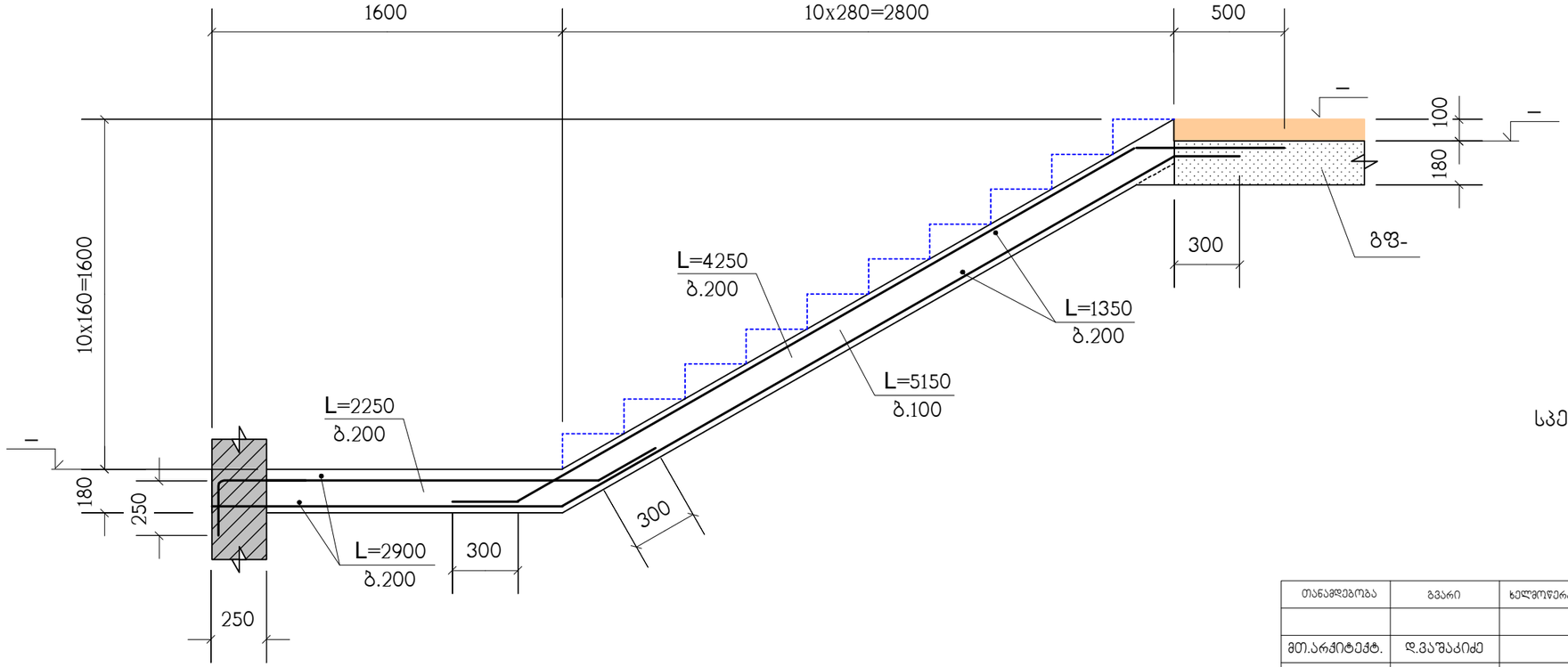

სპეციფიკაცია იხილეთ ნახ. კ-59

თანამდებობა	გვარი	ხელმოწერა	ქ.თბილისი, გამზირი სარაჯიშვილი №2, (ს.კ. 01.11.04.026.110), მრავალბინიანი საცხოვრებელი სახლი, ბლოკი №5-1				შპს "ზლოქსი სარაჯიშვილზე" ს/კ:405682596
			კონსტრუქციული ნაწილი				
მთ.არქიტექტ.	დ.ვაშაკიძე						
კონსტრუქტ.	ლ.ჯაიანი		ჭრილები 7–7 ; 8–8				
შემოწმ.	ა.არჩილია		სტადია მ	ფურც. კ-63	ფ-ბი	დაკვ.№	

მონოლითური სვეტების და დიაფრაგმების გეგმა -6.30 ნიშნულიდან -3.30 ნიშნულამდე

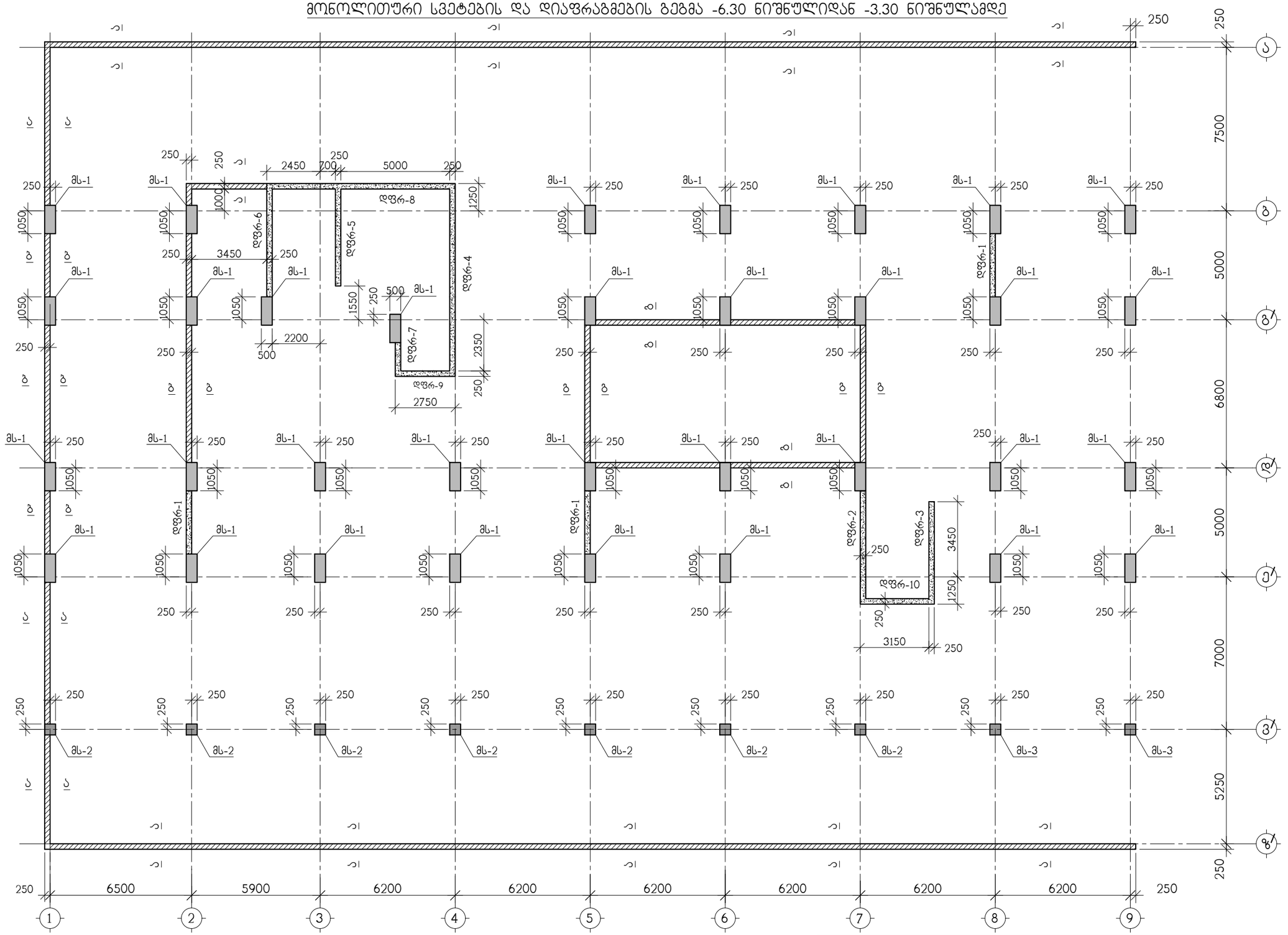

მონოლითური კედლების ჭრილები იხილეთ კ-129, კ-130 ნახაზზე

თანამდებობა	გვარი	ხელმოწერა	ქ. თბილისი, ბამზირი სარაჯიშვილი ქ.№2 ს.კ(01.11.04.026.110), მრავალბინიანი საცხოვრებელი სახლი ბლოკი №5-1				შ.პ.ს. "ზლოჭანი სარაჯიშვილზე" ს/კ 405682596
არქიტექტორი	დ.ვაშაკიძე		კონსტრუქციული ნაწილი				
კონსტრუქტ.	ა.არჩილია		მონოლითური სვეტების და დიაფრაგმების გეგმა -6.30 ნიშნულიდან -3.30 ნიშნულამდე				
შემამოწმა	ლ.ჯაიანი		სტადია მ	ფურც. კ-64	ფ-ბი	დაკვ. №	

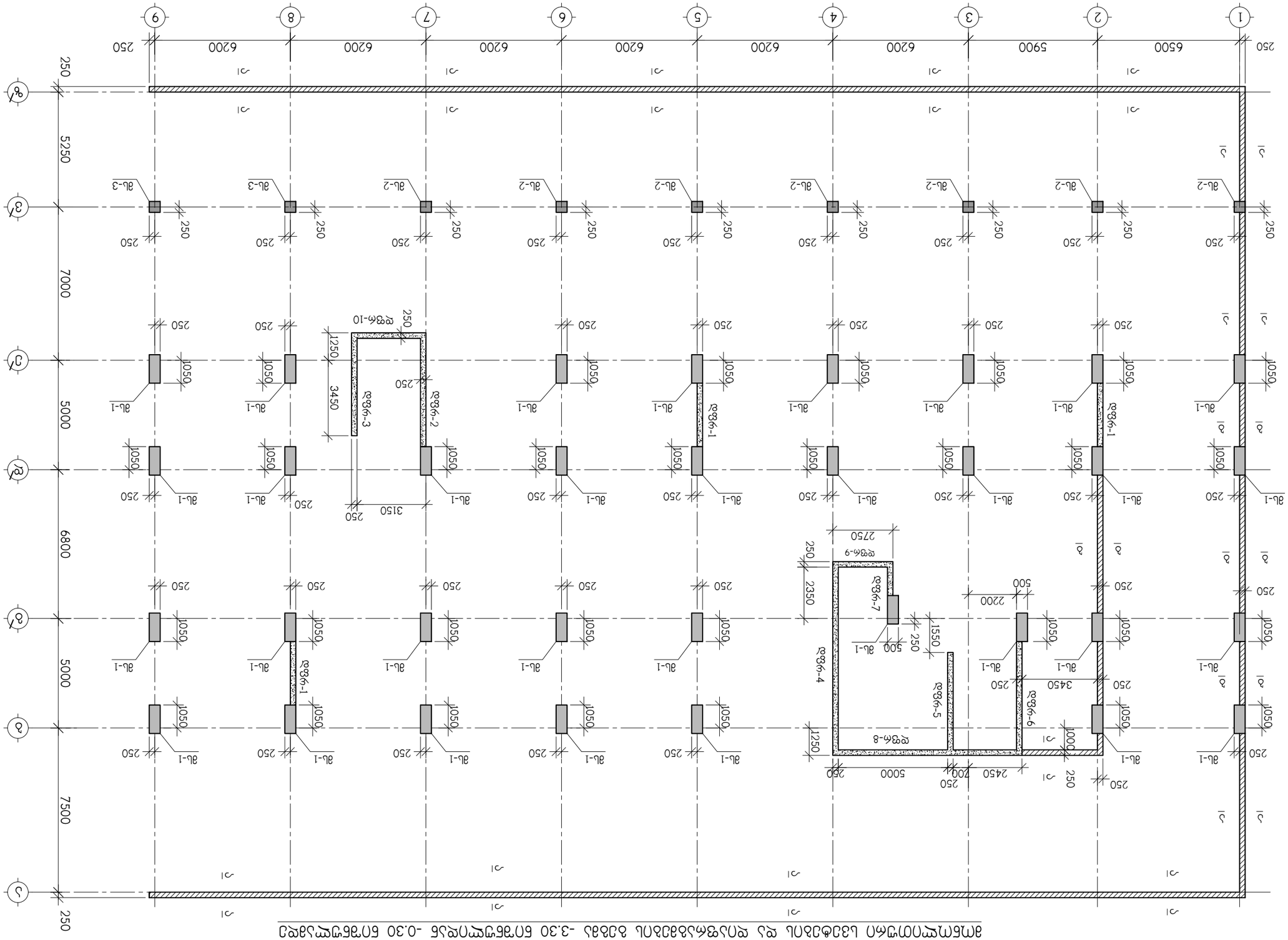

ЗЛБЕМЕЧЕПОПЧЧБЛО ЦЗЗФЬЗЬЛЬ ЁЗ ЁОЧЗЁЧЬЛОЬ -3.30 БПЗЁЧЁЧОЁЬ -0.30 БПЗЁЧЁЧЁЧЗЁЁ

		ЕЁ.ЗЬЧЗЬЛФ	ЗЛЬЦЬФЧЗЛФ.
ЗЬЛПЬФЗЛФМЬЛ	ЁЁ.ЗЬЧЗЬЛФ		
ЛЬЛЬЗЛЬЬЛЬ	ЗЬЛЛЬ	ЬЧЗЛЬЛЬЛЬ	ЗЛЬЦЬФЧЗЛФ.

ЗЛЬЦЬФЧЗЛФ.	Ч.ЗЬЛЛЬЧЗЛ				
ЗЛЬЦЬФЧЗЛФ.	ЬЧ.ЗЬЛПЬЛЬ				
ЗЛЬЦЬФЧЗЛФ.	ЗЛЬЦЬФЧЗЛФ.	ЗЛЬЦЬФЧЗЛФ.	ЗЛЬЦЬФЧЗЛФ.	ЗЛЬЦЬФЧЗЛФ.

მონოლითური სვეტი მს-1

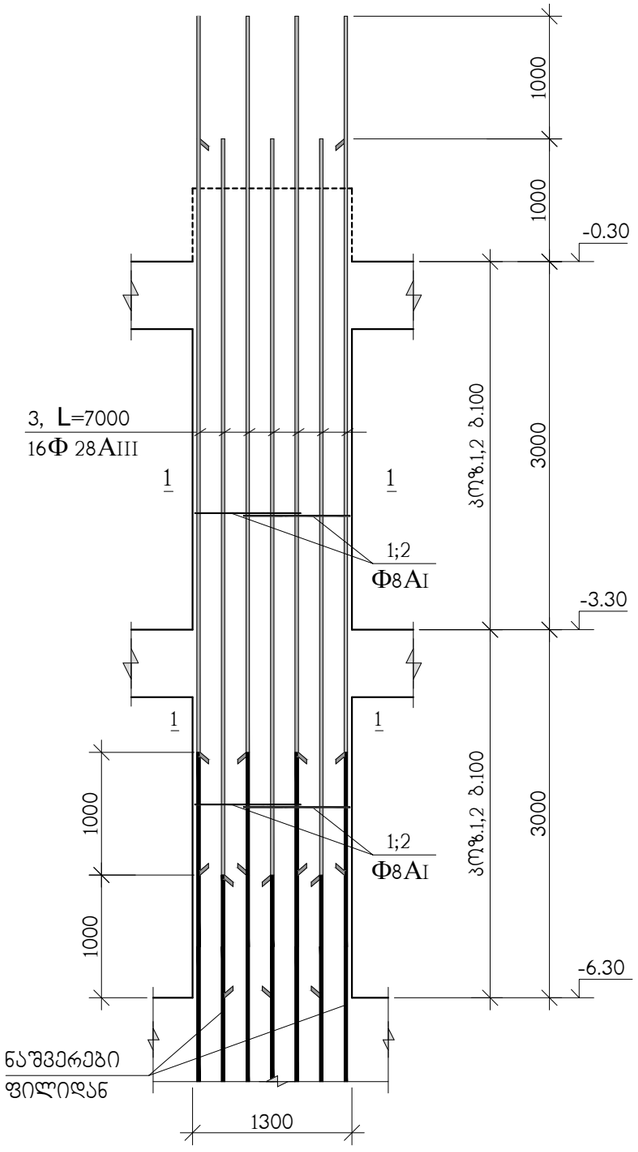

ჭრილი 1-1

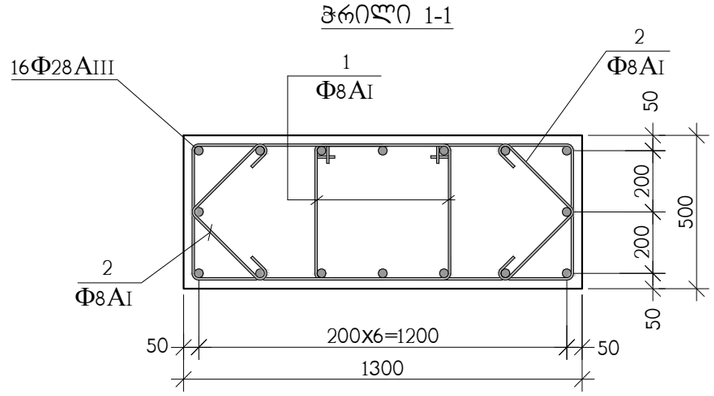



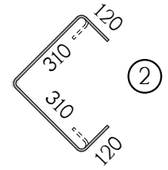

პოზ.	აღნიშვნა	დასახელება	რაოდ. ც.	ერთ-ეული
		მს-1 -6.30 ნიშნულიდან -0.30 ნიშნულამდე	33	
1		Φ8AI სახსტ. 5781-828* L=2760	120	1.09 კგ.
2		Φ8AI სახსტ. 5781-828* L=860	120	0.34 კგ.
3		Φ28AIII სახსტ. 5781-828* L=7000	16	33.84 კგ.
		B 30 კლასის ბეტონი		3.9 მ^3

თანამდებობა	გვარი	ხელმოწერა	ქ. თბილისი, ბამზირი სარაჯიშვილი ქ.№2 ს.კ(01.11.04.026.110), მრავალბინიანი საცხოვრებელი სახლი ბლოკი №5-1				შ.პ.ს. "ზლოჭკი სარაჯიშვილზე" ს/კ 405682596
არქიტექტორი	დ.ვაშაკიძე		კონსტრუქციული ნაწილი				
			მონოლითური სვეტი მს-1				
კონსტრუქტ.	ა.არჩილია						
შეამოწმა	ლ.ჯაიანი		სტადია მ	ფურც. კ-66	ფ-ბი	დაკვ. №	

მონოლითური სვეტი მს-2

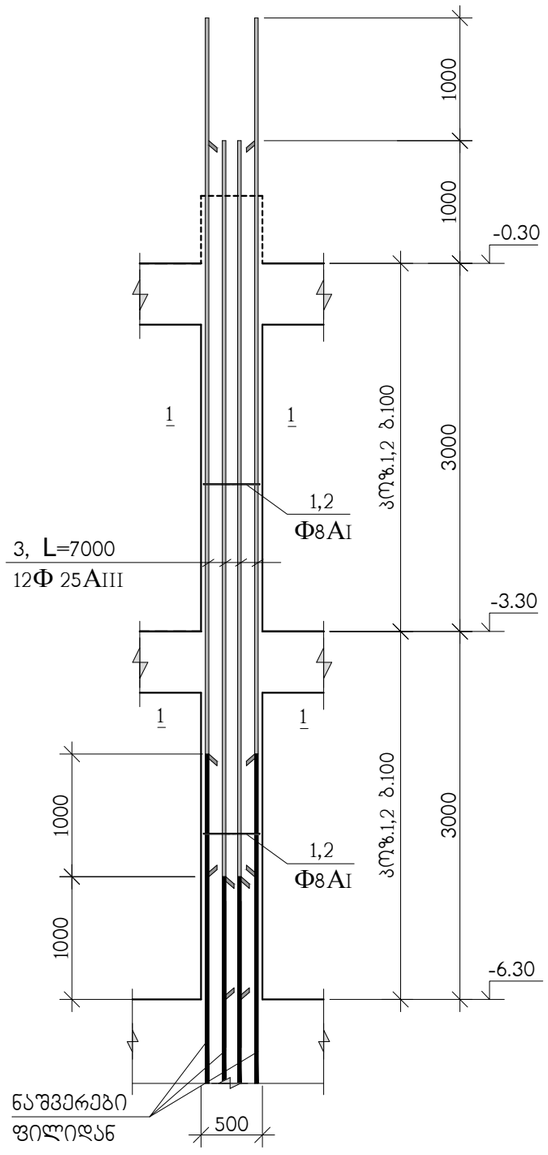

12Φ25AIII

ჭრილი 1-1

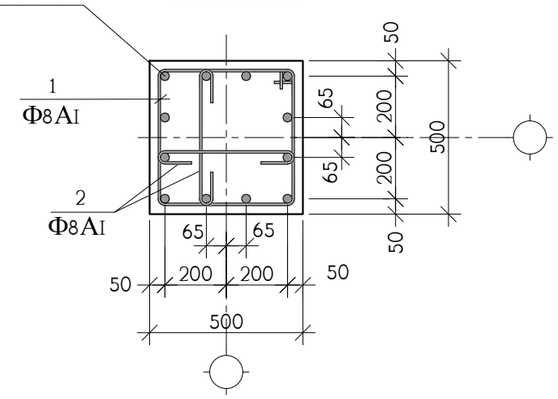

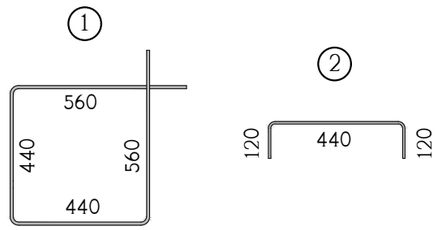

პოზ.	აღნიშვნა	დასახელება	რაოდ. ც.	ერთ-ეული
		მს-2 -6.30 ნიშნულიდან -0.30 ნიშნულამდე	7	
1		Φ8AI სახსტ. 5781-828* L=2000	60	0.79 კგ.
2		Φ8AI სახსტ. 5781-828* L=680	120	0.27 კგ.
3		Φ25AIII სახსტ. 5781-828* L=7000	12	26.98 კგ.
		B 30 კლასის ბეტონი		1.5 მ^3

თანამდებობა	გვარი	ხელმოწერა	ქ. თბილისი, ბამზირი სარაჯიშვილი ქ.№2 ს.კ(01.11.04.026.110), მრავალბინიანი საცხოვრებელი სახლი ბლოკი №5-1				შ.პ.ს. "ზლოტმს სარაჯიშვილზე" ს/კ 405682596
არქიტექტორი	დ.ვაშაკიძე		კონსტრუქციული ნაწილი				
			მონოლითური სვეტი მს-2				
კონსტრუქტ.	ა.არჩილია						
შეამოწმა	ლ.ჯაიანი		სტადია მ	ფურც. კ-67	ფ-ბი	დაკვ. №	

მონოლითური სვეტი მს-3

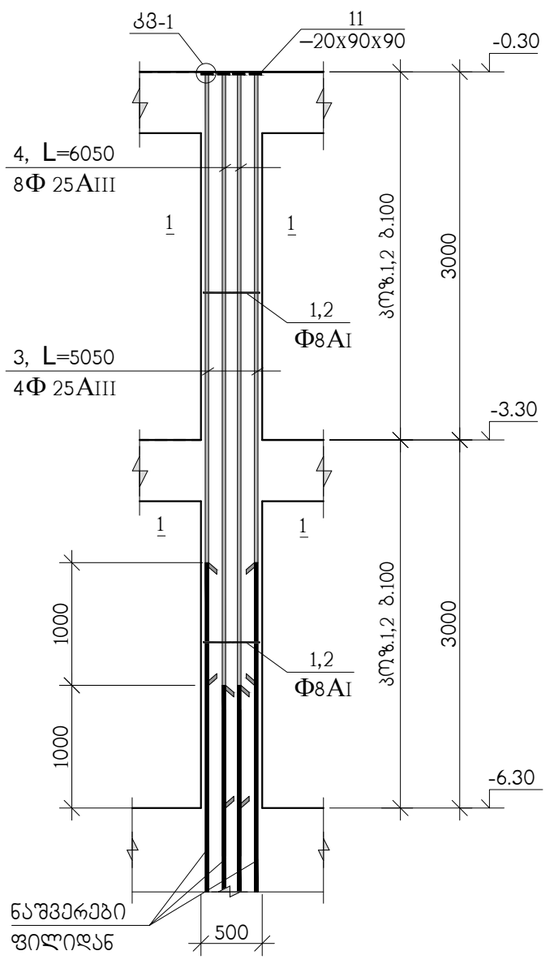

მრივლი 1-1

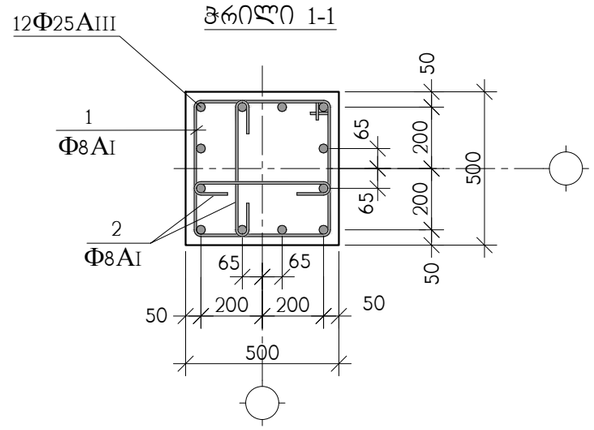

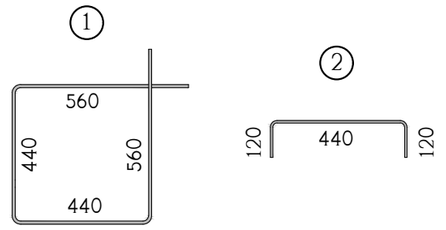

პოზ.	აღნიშვნა	დასახელება	რაოდ. ც.	ერთ-ეული
		მს-3 -6.30 ნიშნულიდან -0.30 ნიშნულამდე	2	
1		Φ8AI სახსტ. 5781-828* L=2000	60	0.79 კგ.
2		Φ8AI სახსტ. 5781-828* L=680	120	0.27 კგ.
3		Φ25AIII სახსტ. 5781-828* L=5050	4	19.45 კგ.
4		Φ25AIII სახსტ. 5781-828* L=6050	8	23.31 კგ.
11		ფურც. –20x90x90 სახსტ. 380-71*	12	1.3 კგ.
		B 30 კლასის ბეტონი		1.5 მ^3

კვანძი კმ-1 იხილეთ კ-117 ნახაზზე

თანამდებობა	გვარი	ხელმოწერა	ქ. თბილისი, გამზირი სარაჯიშვილი ქ.№2 ს.კ(01.11.04.026.110), მრავალბინიანი საცხოვრებელი სახლი ბლოკი №5-1				შ.პ.ს. "ზლოქსი სარაჯიშვილზე" ს/კ 405682596
არქიტექტორი	დ.ვაშაკიძე		კონსტრუქციული ნაწილი				
			მონოლითური სვეტი მს-3				
კონსტრუქტ.	ა.არჩილია						
შეამოწმა	ლ.ჯაიანი		სტადია მ	ფურც. კ-68	ფ-ბი	დაკვ. №	

მონოლითური სვეტების და დიაფრაგმების გეგმა -0.30 ნიშნულიდან 3.85 ნიშნულამდე

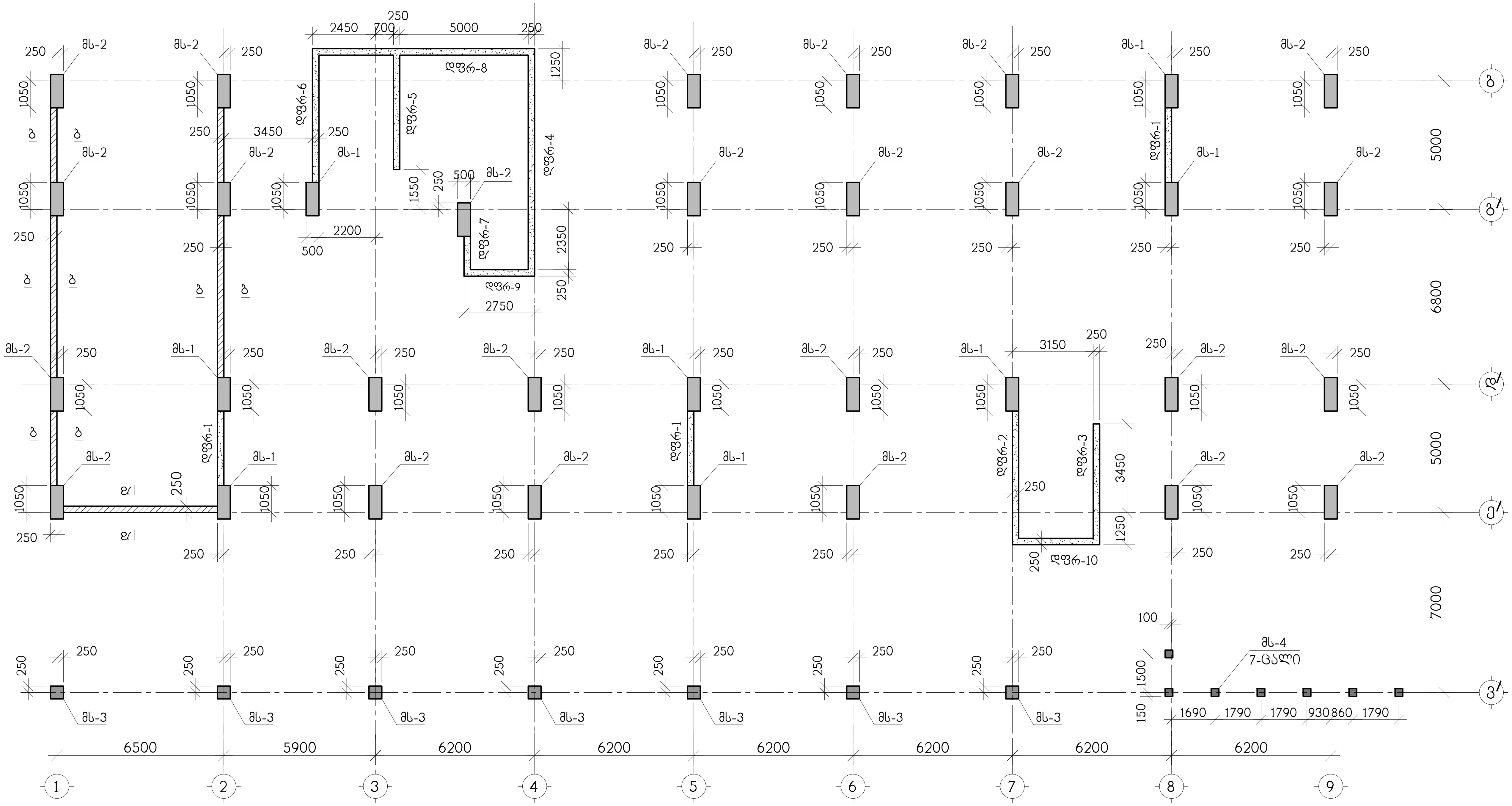

თანამდებობა	გვარი	ხელმოწერა	ქ. თბილისი, გამზირი სარაჯიშვილი ქ.№2 ს.კ(01.11.04.026.110), მრავალბინიანი საცხოვრებელი სახლი ბლოკი №5-1				შ.პ.ს. "ქალაქი სარაჯიშვილზე" ს/კ 405682596
არქიტექტორი	დ.ვაშაკიძე		კონსტრუქციული ნაწილი				
			მონოლითური სვეტების და დიაფრაგმების გეგმა -0.30 ნიშნულიდან 3.85 ნიშნულამდე				
კონსტრუქტ.	ა.არჩილია						
შეამოწმა	ლ.ჯაიანი		სტადია მ	ფურც. კ-69	ფ-ბი	დაკვ. №	

მონოლითური სვეტების და დიაფრაგმების ბეგმა 3.85 ნიშნულიდან 7.05 ნიშნულამდე

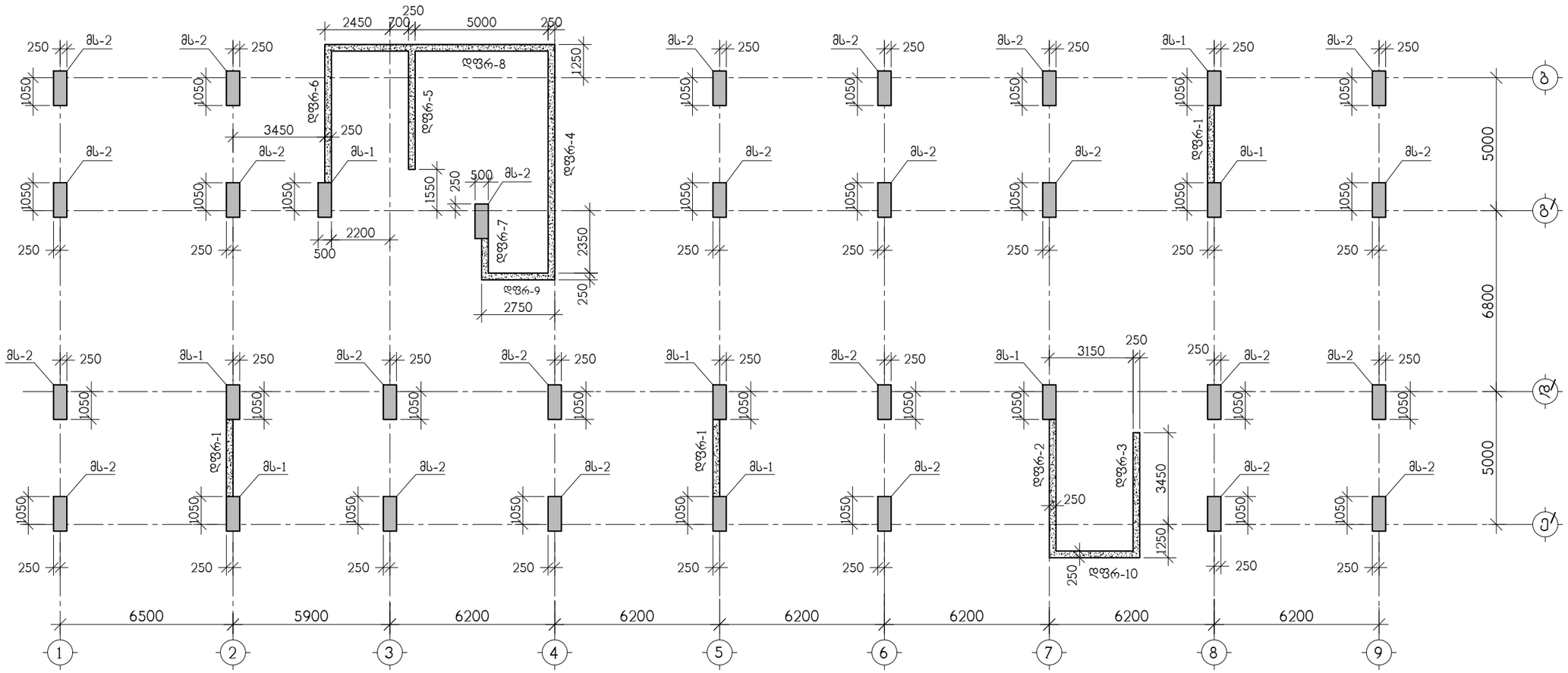

თანამდებობა	გვარი	ხელმოწერა	ქ. თბილისი, გამზირი სარაჯიშვილი ქ.№2 ს.კ(01.11.04.026.110), მრავალბინიანი საცხოვრებელი სახლი ბლოკი №5-1				შ.პ.ს. "ზლოჭსი სარაჯიშვილზე" ს/კ 405682596
			კონსტრუქციული ნაწილი				
არქიტექტორი	დ.ვაშაკიძე		მონოლითური სვეტების და დიაფრაგმების ბეგმა 3.85 ნიშნულიდან 7.05 ნიშნულამდე				
კონსტრუქტ.	ა.არჩილია		სტადია მ	ფურც. კ-70	ფ-ბი	დაკვ. №	
შეამოწმა	ლ.ჯაიანი						

მონოლითური სვეტი მს-1

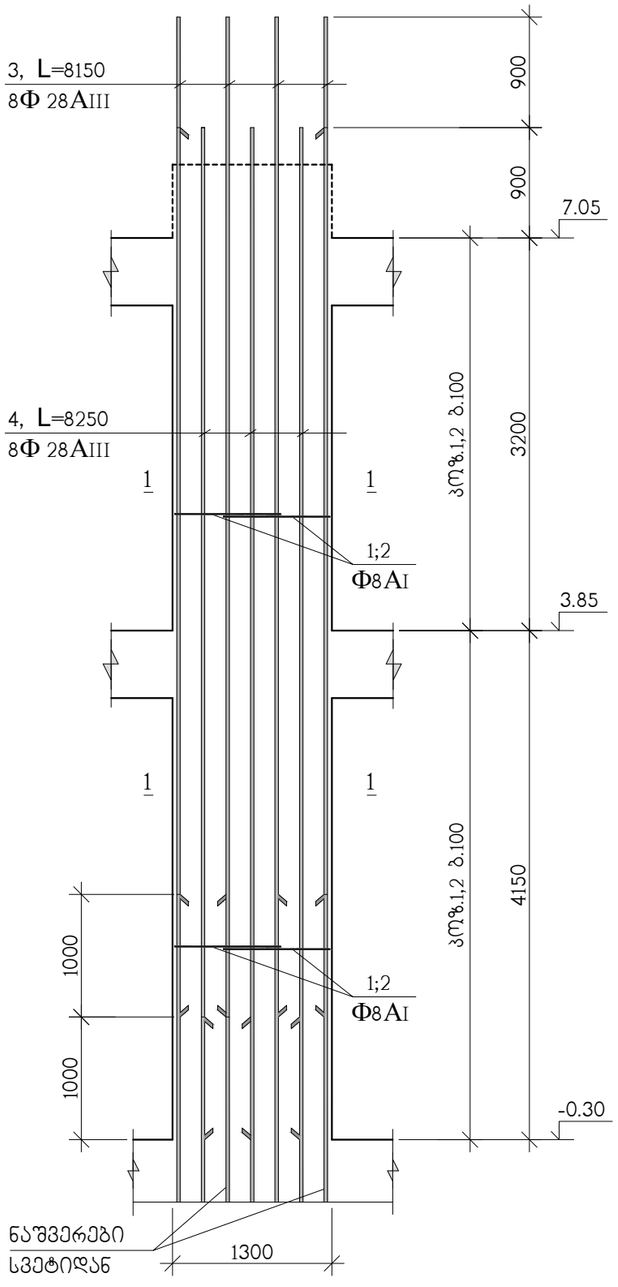

ჭრილი 1-1

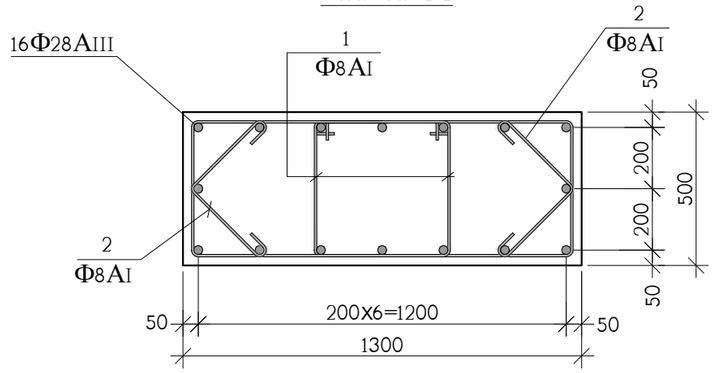



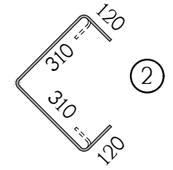

პოზ.	აღნიშვნა	დასახელება	რაოდ. ც.	ერთ-ეული
		მს-1 -0.30 ნიშნულიდან 7.05 ნიშნულამდე	8	
1		Ф8AI სახსტ. 5781-828* L=2760	140	1.09 კგ.
2		Ф8AI სახსტ. 5781-828* L=860	140	0.34 კგ.
3		Ф28AIII სახსტ. 5781-828* L=8150	8	39.38 კგ.
4		Ф28AIII სახსტ. 5781-828* L=8250	8	39.88 კგ.
		B 30 კლასის ბეტონი		4.7 მ^3

თანამდებობა	გვარი	ხელმოწერა	ქ. თბილისი, გამზირი სარაჯიშვილი ქ.№2 ს.კ(01.11.04.026.110), მრავალბინიანი საცხოვრებელი სახლი ბლოკი №5-1				შ.პ.ს. "ზლოჭსი სარაჯიშვილზე" ს/კ 405682596
არქიტექტორი	დ.ვაშაკიძე		კონსტრუქციული ნაწილი				
კონსტრუქტ.	ა.არჩილია		მონოლითური სვეტი მს-1				
შემოწმა	ლ.ჯაიანი		სტადია მ	ფურც. კ-71	ფ-ბი	დაკვ. №	

მონოლითური სვეტი მს-2

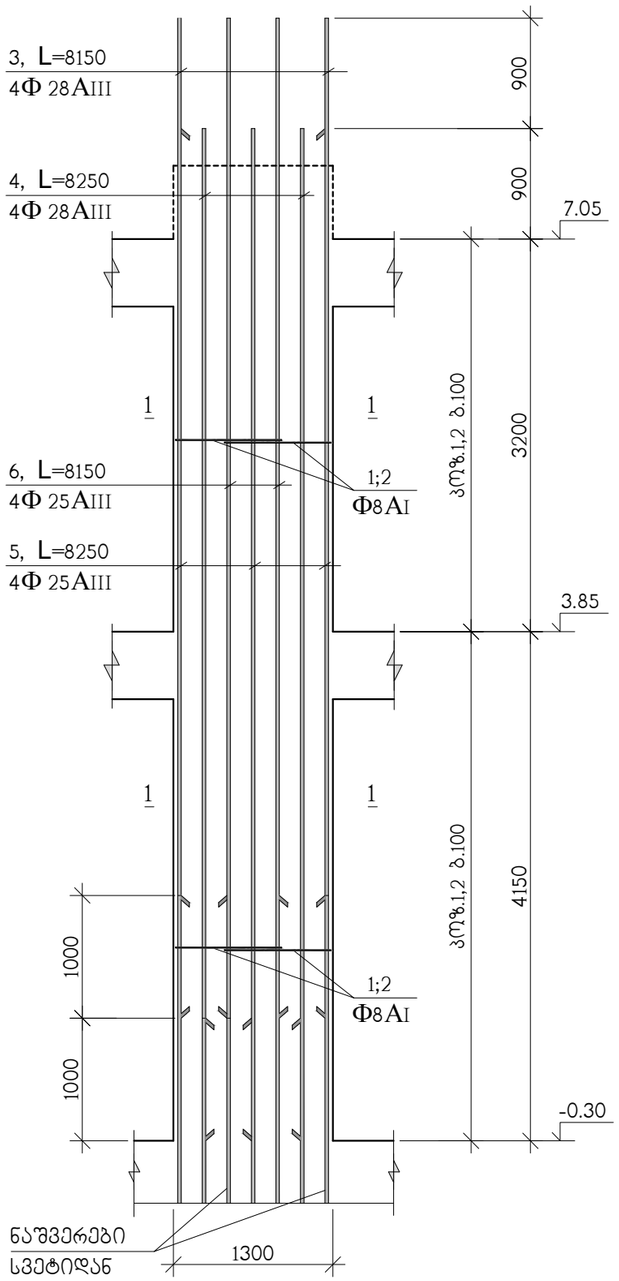

ჭრილი 1-1

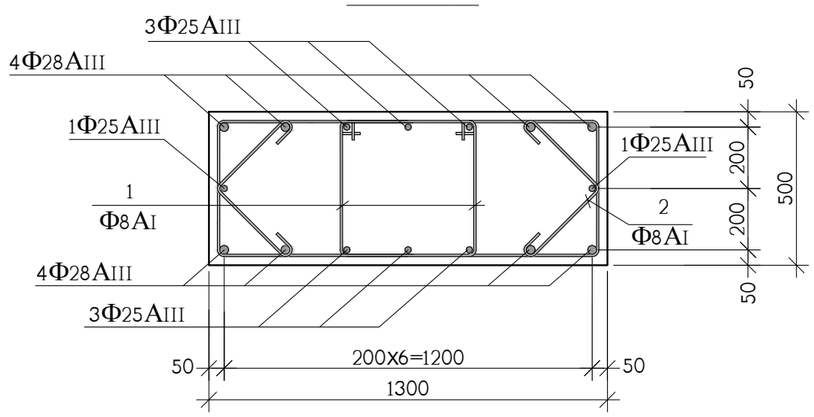

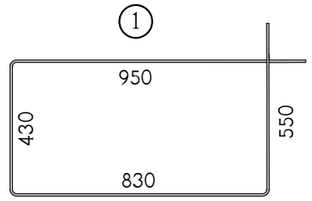

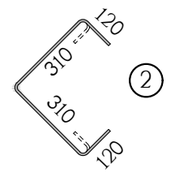

პოზ.	აღნიშვნა	დასახელება	რაოდ. ც.	ერთ-ეული
		მს-2 -0.30 ნიშნულიდან 7.05 ნიშნულამდე	25	
1		Φ8AI სახსტ. 5781-828* L=2760	140	1.09 კგ.
2		Φ8AI სახსტ. 5781-828* L=860	140	0.34 კგ.
3		Φ28AIII სახსტ. 5781-828* L=8150	4	39.38 კგ.
4		Φ28AIII სახსტ. 5781-828* L=8250	4	39.88 კგ.
5		Φ25AIII სახსტ. 5781-828* L=8250	4	31.78 კგ.
6		Φ25AIII სახსტ. 5781-828* L=8150	4	31.40 კგ.
		B 30 კლასის ბეტონი		4.7 მ^3

თანამდებობა	გვარი	ხელმოწერა	ქ. თბილისი, ბამზირი სარაჯიშვილი ქ.№2 ს.კ(01.11.04.026.110), მრავალბინიანი საცხოვრებელი სახლი ბლოკი №5-1				შპს. "ზლოქსი სარაჯიშვილზე" ს/კ 405682596
არქიტექტორი	დ.ვაშაკიძე		კონსტრუქციული ნაწილი				
კონსტრუქტ.	ა.არჩილია		მონოლითური სვეტი მს-2				
შემამოწმა	ლ.ჯაიანი		სტადია მ	ფურც. კ-72	ფ-ბი	დაკვ. №	

მონოლითური სვეტი მს-3

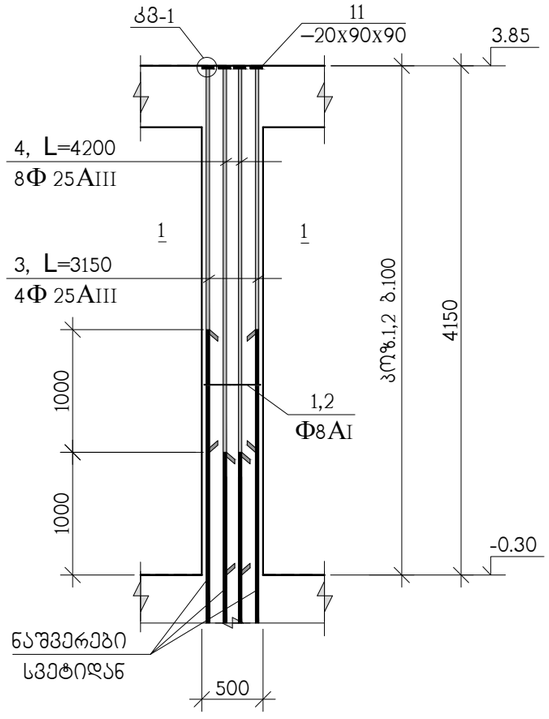

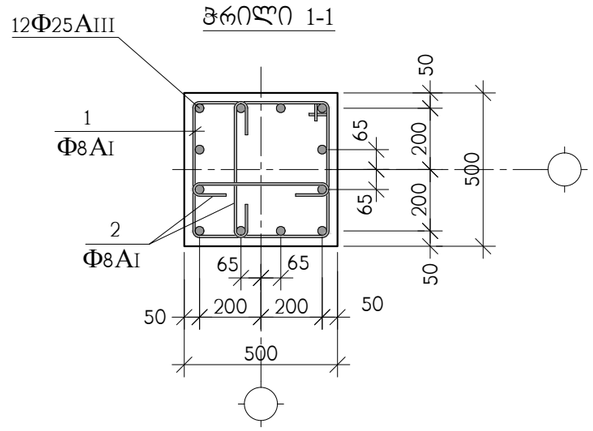

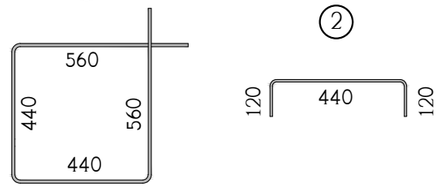

კმზ.	აღნიშვნა	დასახელება	რაოდ. ც.	ერთ-ეული
		მს-3 -0.30 ნიშნულიდან 3.85 ნიშნულამდე	7	
1		Φ8AI სახსტ. 5781-828* L=2000	40	0.79 კგ.
2		Φ8AI სახსტ. 5781-828* L=680	80	0.27 კგ.
3		Φ25AIII სახსტ. 5781-828* L=3150	4	12.14 კგ.
4		Φ25AIII სახსტ. 5781-828* L=4200	8	16.18 კგ.
11		ფურც. –20x90x90 სახსტ. 380-71*	12	1.3 კგ.
		B 30 კლასის ბეტონი		1 მ³

თანამდებობა	გვარი	ხელმოწერა	ქ. თბილისი, გამზირი სარაჯიშვილი ქ.№2 ს.კ(01.11.04.026.110), მრავალბინიანი საცხოვრებელი სახლი ბლოკი №5-1				ზ.პ.ს. "ზლოჭანი სარაჯიშვილზე" ს/კ 405682596
არქიტექტორი	დ.ვაშაკიძე		კონსტრუქციული ნაწილი				
			მონოლითური სვეტი მს-3				
კონსტრუქტ.	ა.არჩილია						
შეამოწმა	ლ.ჯაიანი		სტადია მ	ფურც. კ-73	ფ-ბი	დაკვ. №	

მონოლითური სვეტი მს-4

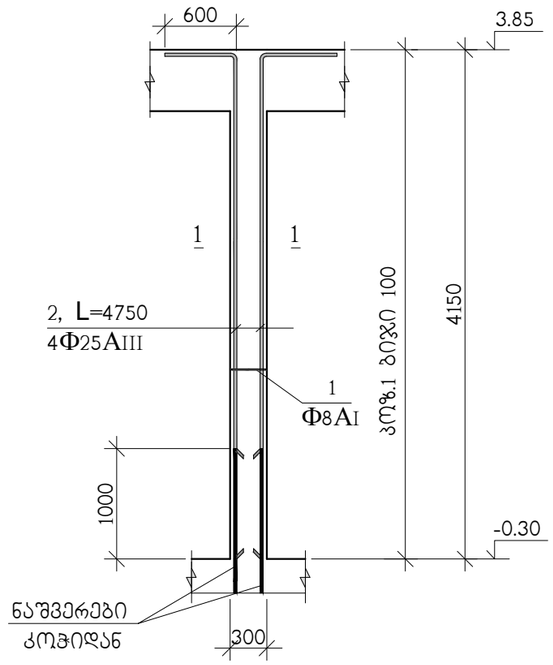

ჭრილი 1-1

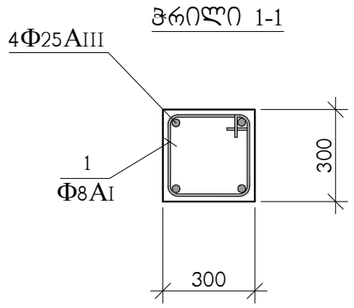

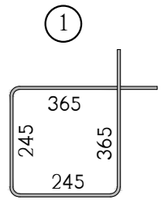

კოჭ.	აღნიშვნა	დასახელება	რაოდ. ც.	ერთ-ეული
		მს-4 -0.30 ნიშნულიდან 3.85 ნიშნულამდე	7	
1		Φ8AI სახსტ. 5781-828* L=1220	40	0.48 კგ.
2		Φ25AIII სახსტ. 5781-828* L=4750	4	18.30 კგ.
		B 30 კლასის ბეტონი		0.3 მ³

თანამდებობა	გვარი	ხელმოწერა	ქ. თბილისი, ბამზირი სარაჯიშვილი ქ.№2 ს.კ(01.11.04.026.110), მრავალბინიანი საცხოვრებელი სახლი ბლოკი №5-1				შ.პ.ს. "ზლოქმი სარაჯიშვილზე" ს/კ 405682596
არქიტექტორი	დ.ვაშაკიძე		კონსტრუქციული ნაწილი				
			მონოლითური სვეტი მს-4				
კონსტრუქტ.	ა.არჩილია						
შემამოწმა	ლ.ჯაიანი		სტადია მ	ფურც. კ-74	ფ-ბი	დაკვ. №	

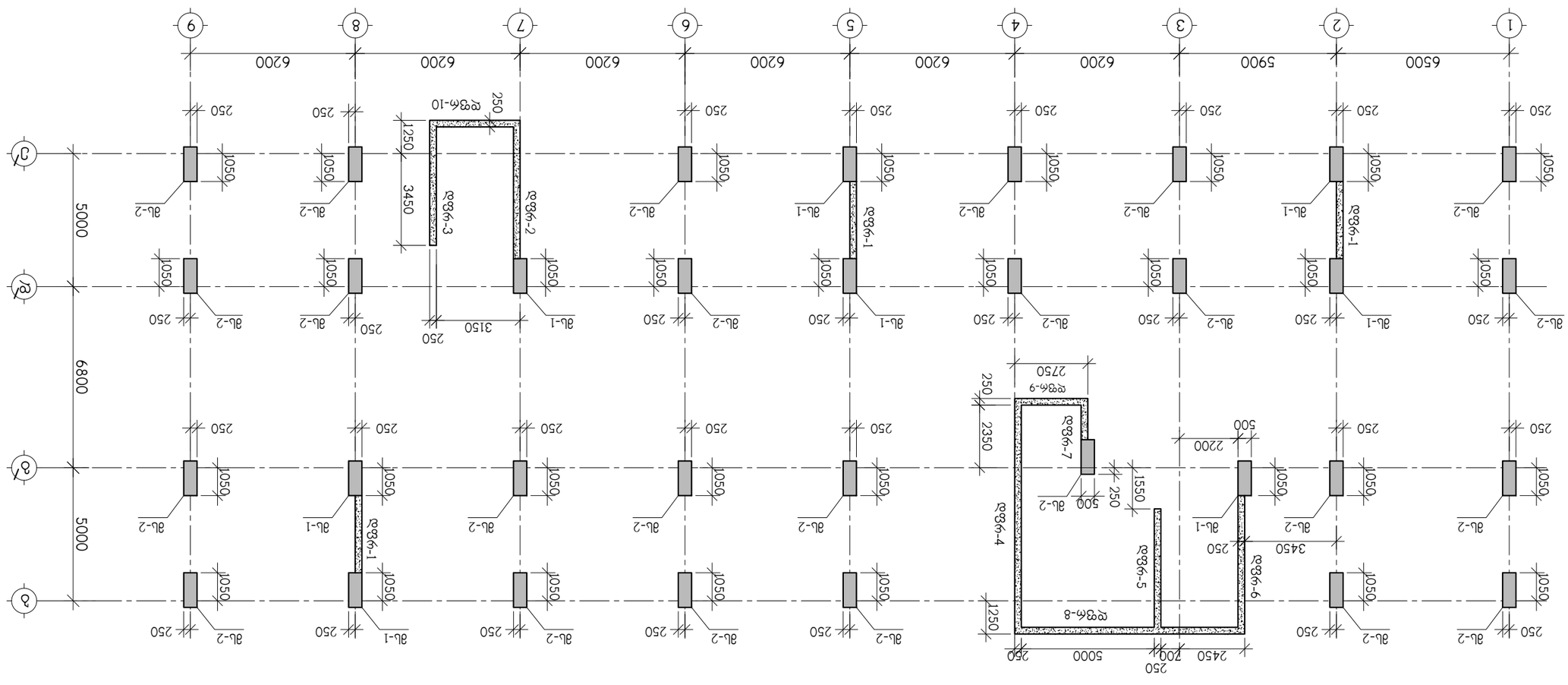

ვიზუალური ანალიზის ნაწილი და ფიზიკა-მექანიკური მახასიათებლების 7.05 ნიშნულზე 13.45 ნიშნულამდე

ტიპიური სართულის გეგმა	მასშტაბი	ხელმოწერის ნიმუში		
სანიმუშო ქანების ლაბორატორიული კვლევის შედეგების ანგარიში №5-1				
ამწეული კრანის ტიპი და მისი მახასიათებლები				
ამწეული კრანის ტიპი	ლ.კ.ამწეული კრანი			
ფუნდამენტის	ლ.კ.ბეტონი			
შემსრულებელი ორგანიზაციის დასახელება, მისამართი, ტელეფონი, ელ.ფოსტა				
ობიექტის დასახელება	ქ. თბილისი, ბესიკის ქუჩა №15			
ნახაზის ნომერი	8	ფურცლების რაოდენობა 8		
ავტორი	ა.ჯ.			

მონოლითური სვეტი მს-1

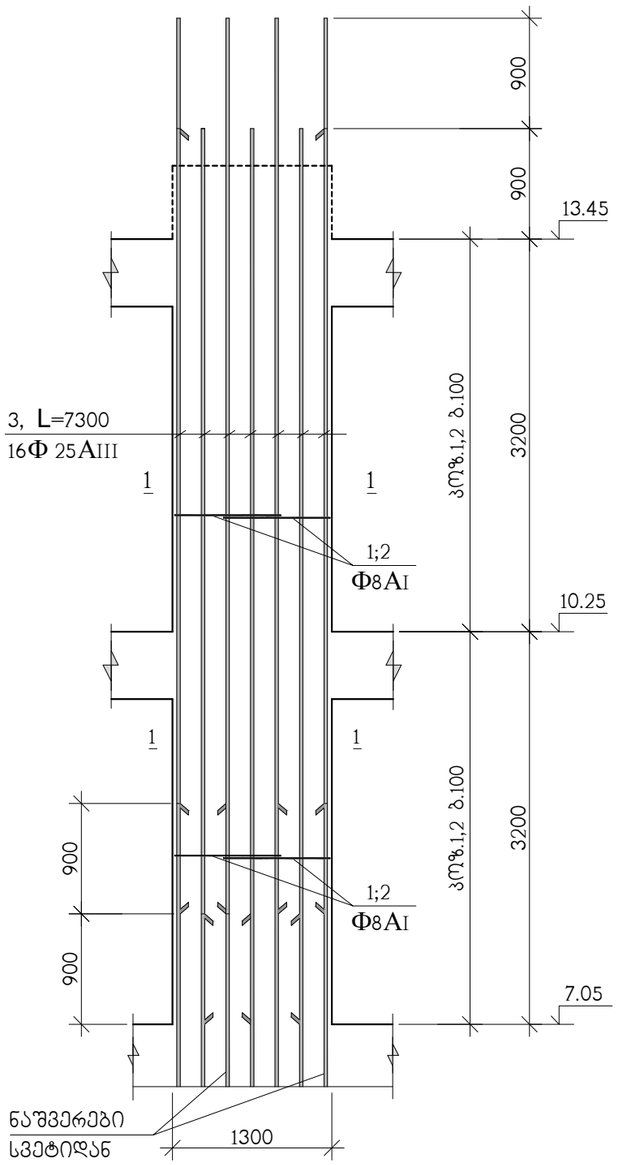

ჭრილი 1-1

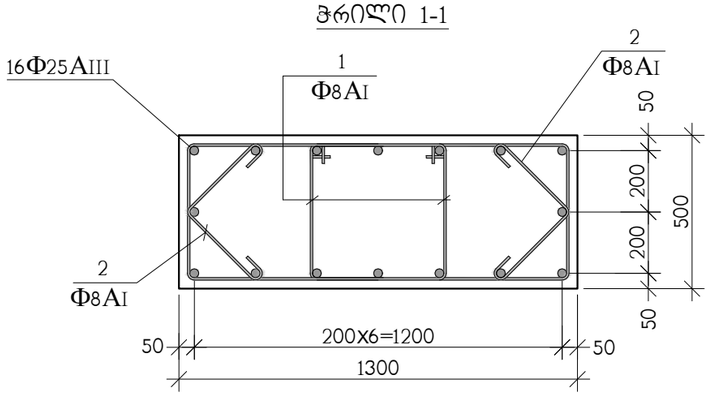



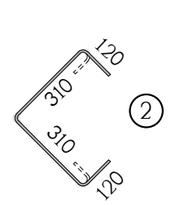

კოზ.	აღნიშვნა	დასახელება	რაოდ. ც.	ერთ-ეული
		მს-1 7.05 ნიშნულიდან 13.45 ნიშნულამდე	8	
1		Φ8AI სახსტ. 5781-828* L=2760	128	1.09 კგ.
2		Φ8AI სახსტ. 5781-828* L=860	128	0.34 კგ.
3		Φ25AIII სახსტ. 5781-828* L=7300	16	28.13 კგ.
		B 30 კლასის ბეტონი		4 მ^3

თანამდებობა	გვარი	ხელმოწერა	ქ. თბილისი, ბამზირი სარაჯიშვილი ქ.№2 ს.კ(01.11.04.026.110), მრავალბინიანი საცხოვრებელი სახლი ბლოკი №5-1				შ.პ.ს. "ზლოქსი სარაჯიშვილზე" ს/კ 405682596
არქიტექტორი	დ.ვაშაკიძე		კონსტრუქციული ნაწილი				
			მონოლითური სვეტი მს-1				
კონსტრუქტ.	ა.არჩილია						
შემამოწმა	ლ.ჯაიანი		სტადია მ	ფურც. კ-76	ფ-ბი	დაკვ. №	

მონოლითური სვეტი მს-2

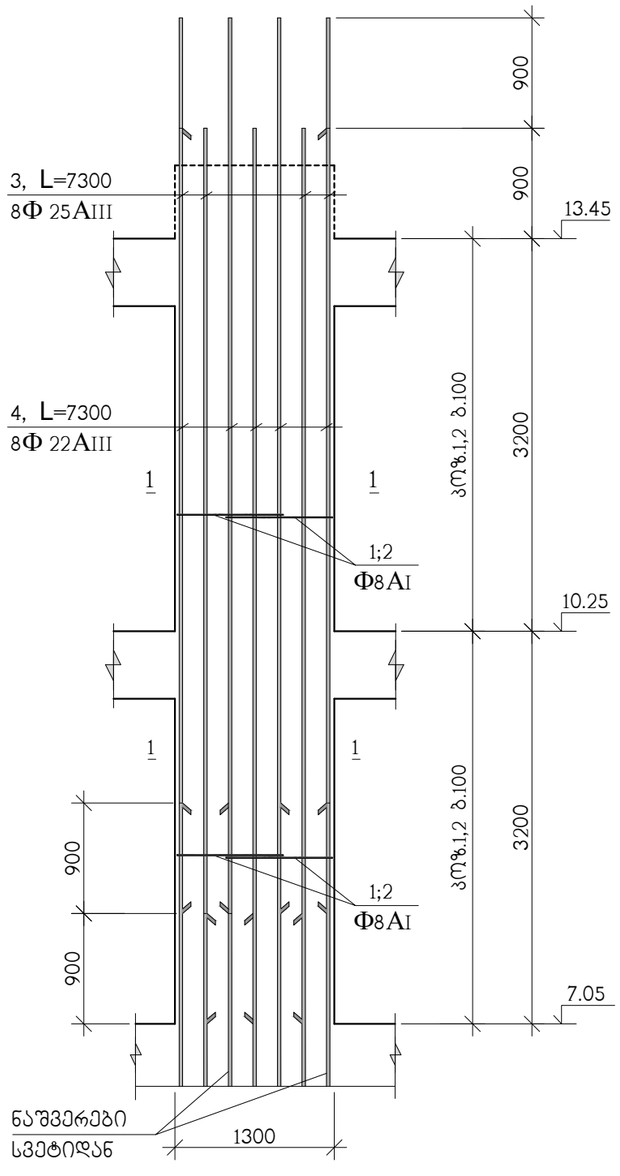

ჭრილი 1-1

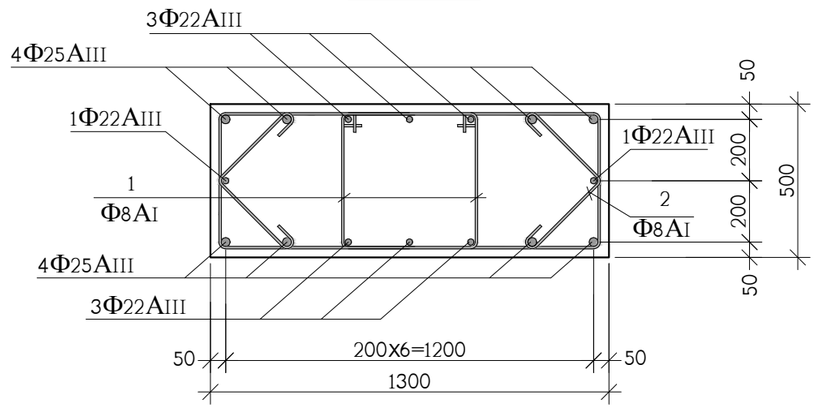

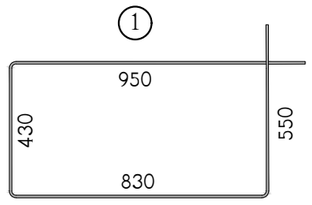

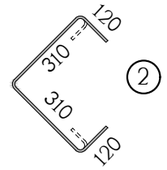

სპ.ზ.	აღნიშვნა	დასახელება	რაოდ. ც.	ერთ-ეული
		მს-2 7.05 ნიშნულიდან 13.45 ნიშნულამდე	25	
1		Φ8AI სახსტ. 5781-828* L=2760	128	1.09 კგ.
2		Φ8AI სახსტ. 5781-828* L=860	128	0.34 კგ.
3		Φ25AIII სახსტ. 5781-828* L=7300	8	28.13 კგ.
4		Φ22AIII სახსტ. 5781-828* L=7300	8	21.79 კგ.
		B 30 კლასის ბეტონი		4 მ^3

თანამდებობა	გვარი	ხელმოწერა	ქ. თბილისი, გამზირი სარაჯიშვილი ქ.№2 ს.კ(01.11.04.026.110), მრავალბინიანი საცხოვრებელი სახლი ბლოკი №5-1				შ.პ.ს. "ზლოქსი სარაჯიშვილზე" ს/კ 405682596
არქიტექტორი	დ.ვაშაკიძე		კონსტრუქციული ნაწილი				
კონსტრუქტ.	ა.არჩილია		მონოლითური სვეტი მს-2				
შეამოწმა	ლ.ჯაიანი		სტადია მ	ფურც. კ-77	ფ-ბი	დაკვ. №	

მონოლითური სვეტების და დიაფრაგმების გეგმა 13.45 ნიშნულიდან 16.65 ნიშნულამდე

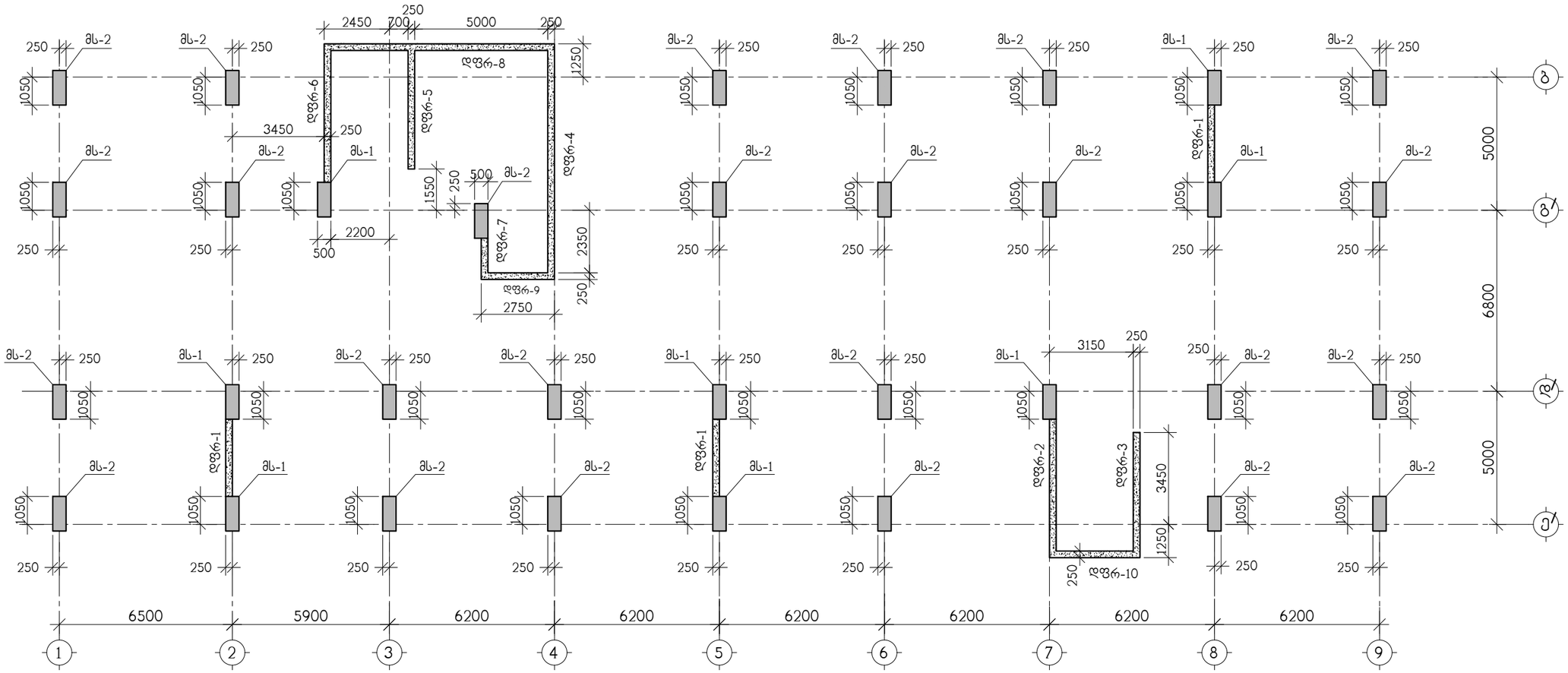

თანამდებობა	გვარი	ხელმოწერა	ქ. თბილისი, ბამზირი სარაჯიშვილი ქ.№2 ს.კ(01.11.04.026.110), მრავალბინიანი საცხოვრებელი სახლი ბლოკი №5-1				შ.პ.ს. "ზლოქმი სარაჯიშვილზე" ს/კ 405682596
არქიტექტორი	დ.ვაშაკიძე		კონსტრუქციული ნაწილი				
			მონოლითური სვეტების და დიაფრაგმების გეგმა 13.45 ნიშნულიდან 16.65 ნიშნულამდე				
კონსტრუქტ.	ა.არჩილია						
შემამოწმა	ლ.ჯაიანი		სტადია მ	ფურც. კ-78	ფ-ბი	დაკვ. №	

მონოლითური სვეტი მს-1

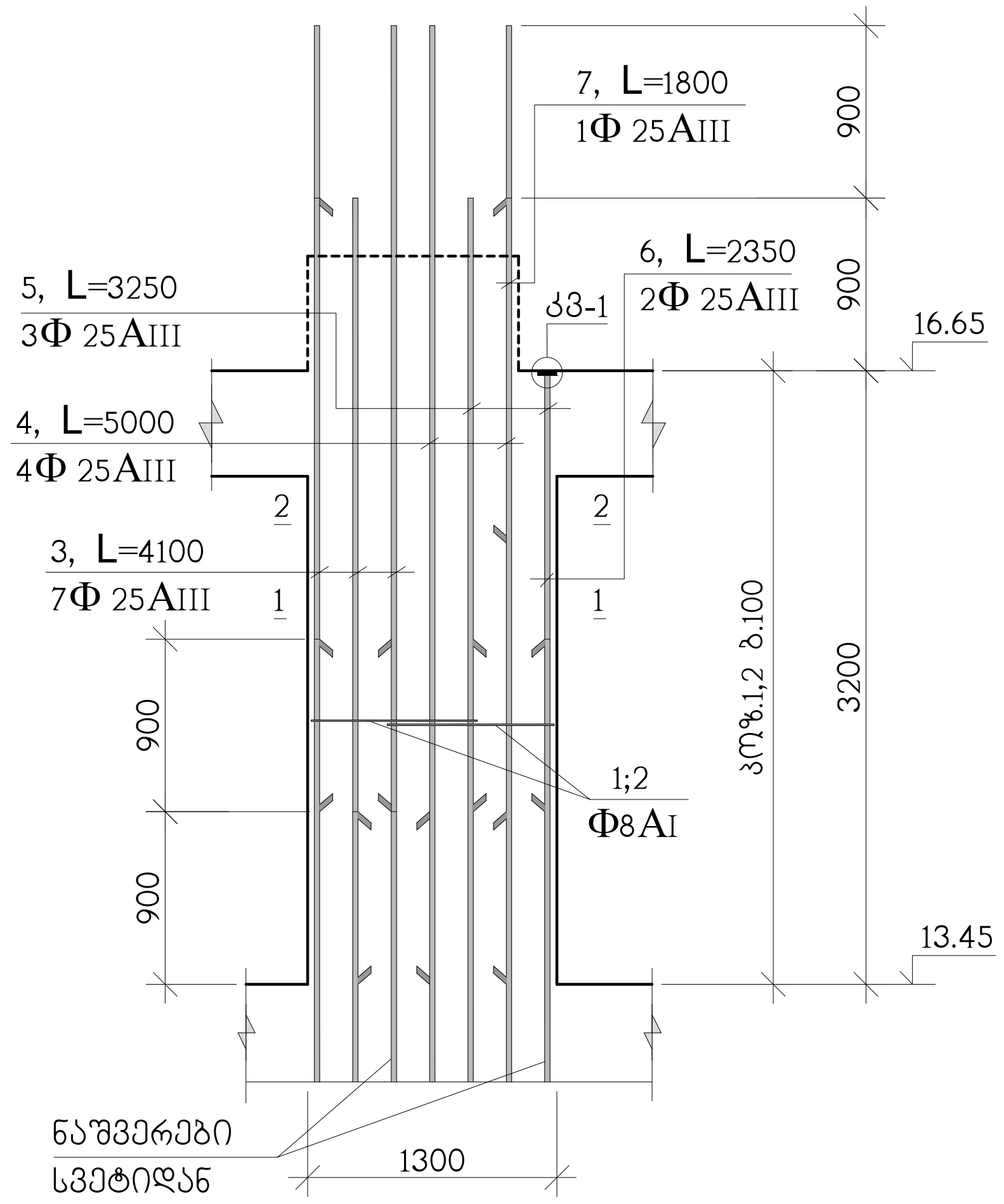

ჭრილი 1-1

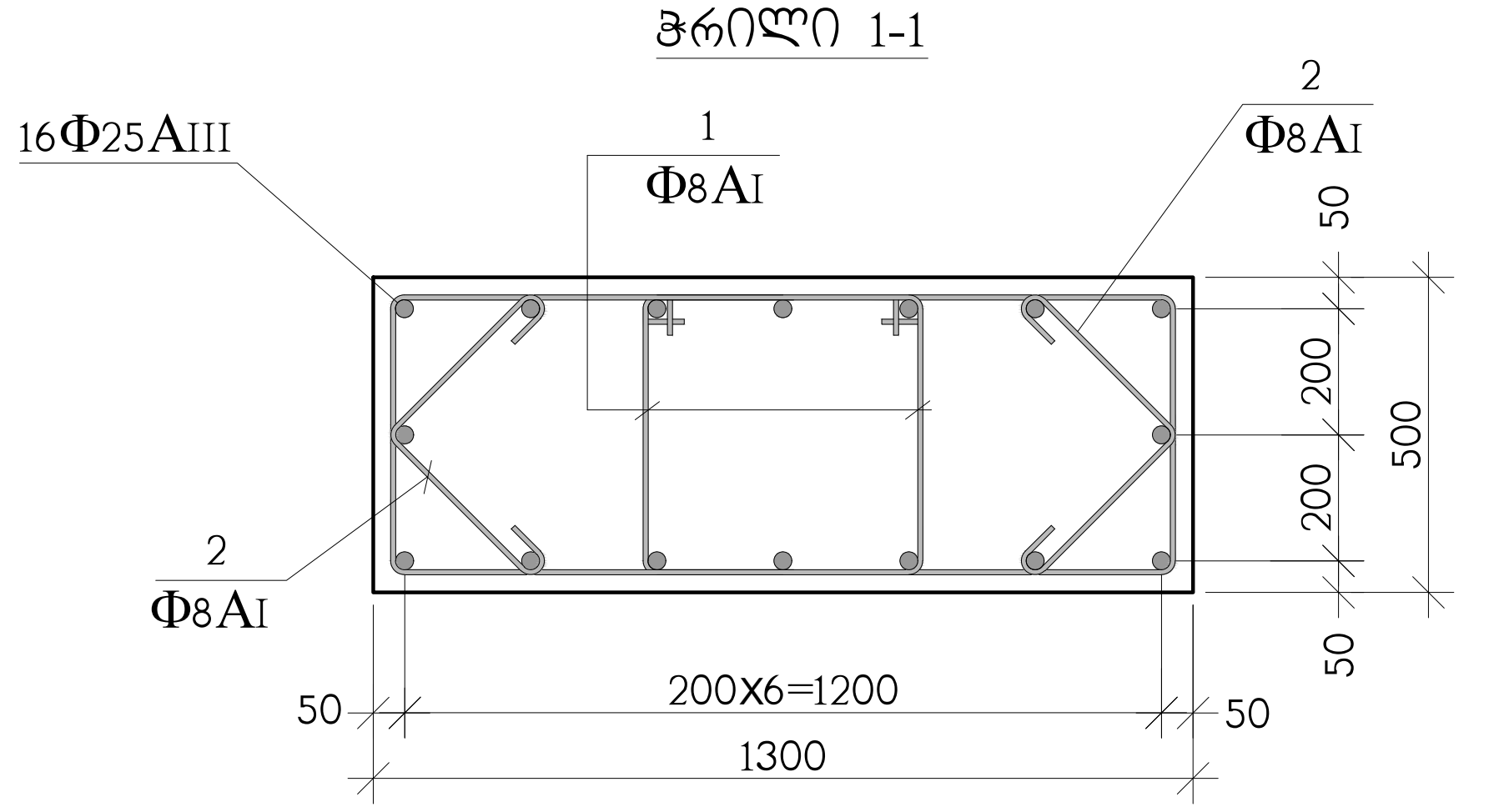

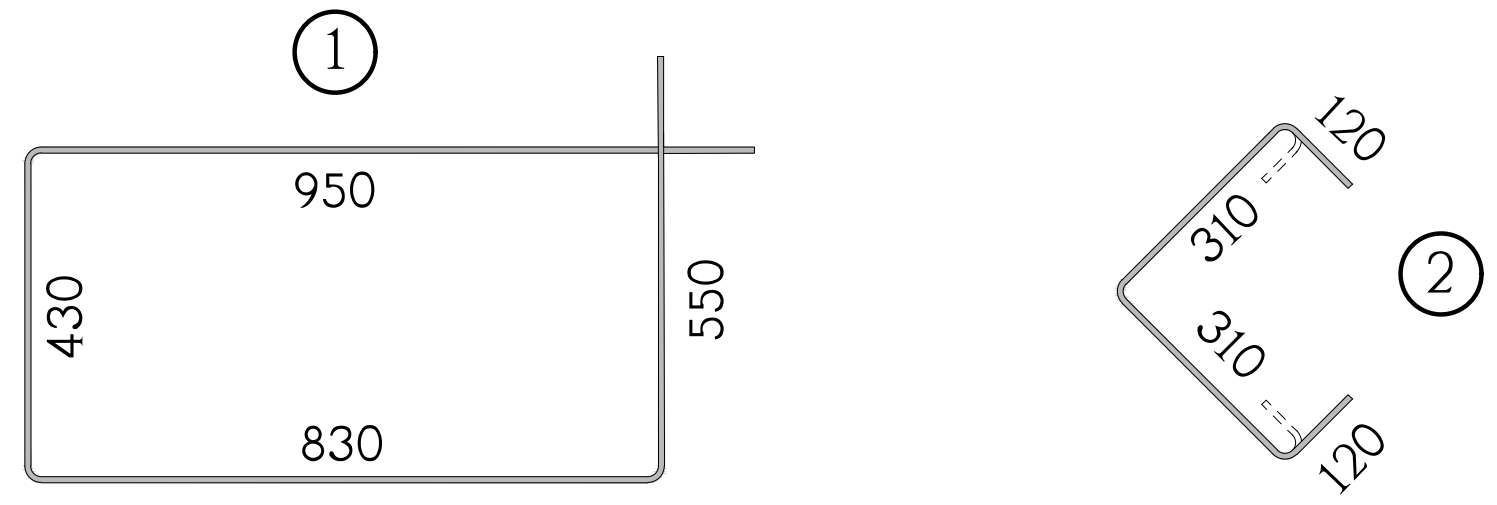

ჭრილი 2-2

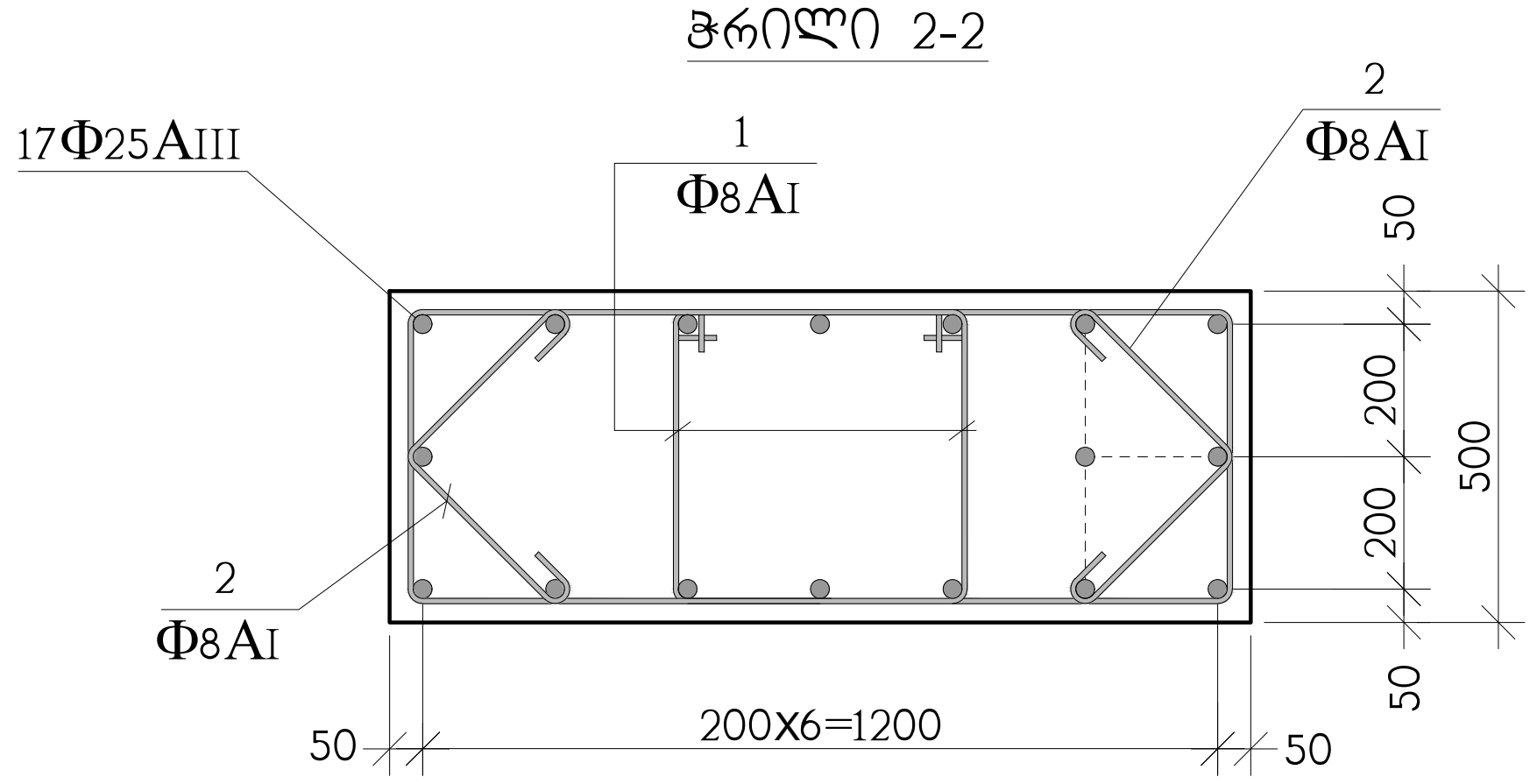

პოზ.	აღნიშვნა	დასახელება	რაოდ. ც.	ერთ-ეული
		მს-1 13.45 ნიშნულიდან 16.65 ნიშნულამდე	8	
1		Φ8AI სახსტ. 5781-828* L=2760	64	1.09 კგ.
2		Φ8AI სახსტ. 5781-828* L=860	64	0.34 კგ.
3		Φ25AIII სახსტ. 5781-828* L=4100	7	15.80 კგ.
4		Φ25AIII სახსტ. 5781-828* L=5000	4	19.26 კგ.
5		Φ25AIII სახსტ. 5781-828* L=3250	3	12.53 კგ.
6		Φ25AIII სახსტ. 5781-828* L=2350	2	9.05 კგ.
7		Φ25AIII სახსტ. 5781-828* L=1800	1	6.94 კგ.
11		ფურც. –20x90x90 სახსტ. 380-71*	3	1.3 კგ.
		B 30 კლასის ბეტონი		2 $მ^3$

თანამდებობა	გვარი	ხელმოწერა	ქ. თბილისი, გამზირი სარაჯიშვილი ქ.№2 ს.კ(01.11.04.026.110), მრავალბინიანი საცხოვრებელი სახლი ბლოკი №5-1			
არქიტექტორი	დ.ვაშაკიძე		კონსტრუქციული ნაწილი			
კონსტრუქტ.	ა.არჩილია		მონოლითური სვეტი მს-1			
შეამოწმა	ლ.ჯაიანი		სტადია მ	ფურც. კ-79	ფ-ბი	დაკვ. №

შ.პ.ს. "ზღოქსი
სარაჯიშვილი"
ს/კ 405682596

მონოლითური სვეტი მს-2

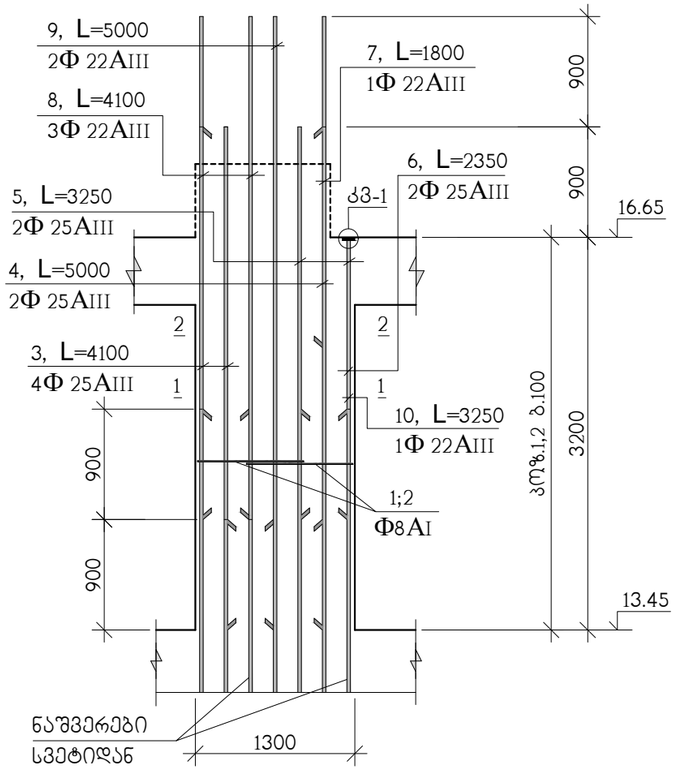

ჭრილი 1-1

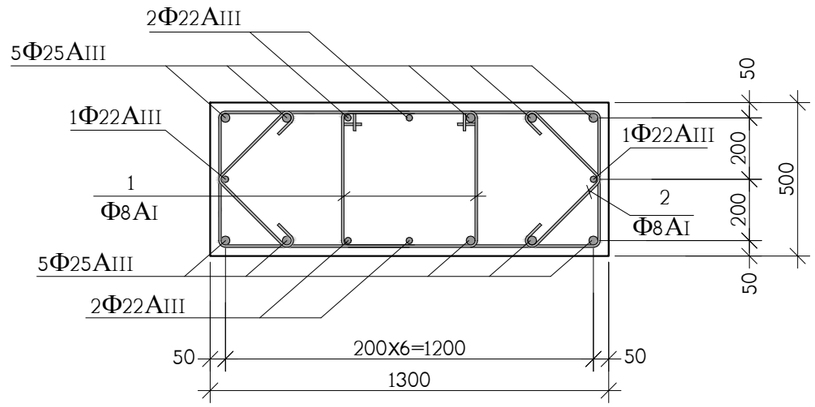

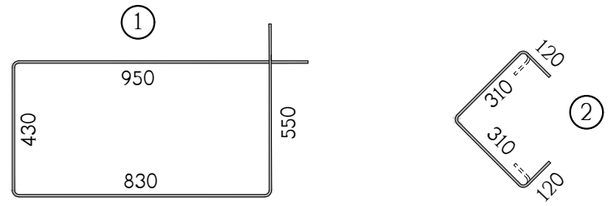

ჭრილი 2-2

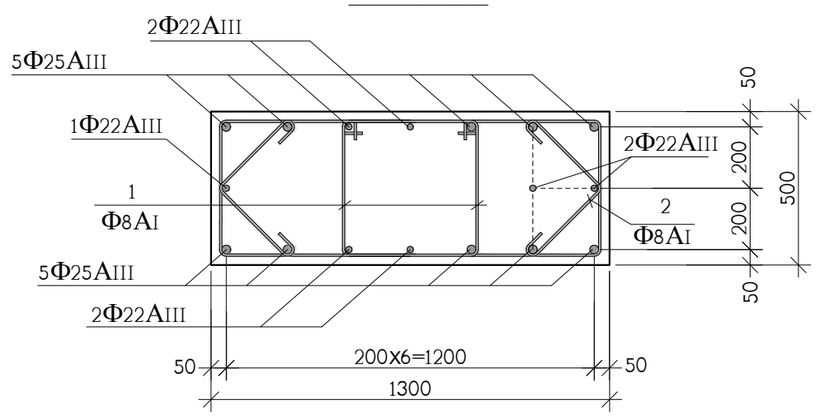

პოზ.	აღნიშვნა	დასახელება	რაოდ. ც.	ერთ-ეული
		მს-2 13.45 ნიშნულიდან 16.65 ნიშნულამდე	25	
1		Φ8AI სახსტ. 5781-828* L=2760	64	1.09 კგ.
2		Φ8AI სახსტ. 5781-828* L=860	64	0.34 კგ.
3		Φ25AIII სახსტ. 5781-828* L=4100	4	15.80 კგ.
4		Φ25AIII სახსტ. 5781-828* L=5000	2	19.26 კგ.
5		Φ25AIII სახსტ. 5781-828* L=3250	2	12.53 კგ.
6		Φ25AIII სახსტ. 5781-828* L=2350	2	9.05 კგ.
7		Φ22AIII სახსტ. 5781-828* L=1800	1	5.38 კგ.
8		Φ22AIII სახსტ. 5781-828* L=4100	3	12.24 კგ.
9		Φ22AIII სახსტ. 5781-828* L=5000	2	14.92 კგ.
10		Φ22AIII სახსტ. 5781-828* L=3250	1	9.69 კგ.
11		ფურც. –20x90x90 სახსტ. 380-71*	3	1.3 კგ.
		B 30 კლასის ბეტონი		2 მ³

თანამდებობა	გვარი	ხელმოწერა	ქ. თბილისი, გამზირი სარაჯიშვილი ქ.№2 ს.კ(01.11.04.026.110), მრავალბინიანი საცხოვრებელი სახლი ბლოკი №5-1				შ.პ.ს. "ზლოჭსი სარაჯიშვილზე" ს/კ 405682596
არქიტექტორი	დ.ვაშაკიძე		კონსტრუქციული ნაწილი				
			მონოლითური სვეტი მს-2				
კონსტრუქტ.	ა.არჩილია						
შეამოწმა	ლ.ჯაიანი		სტადია მ	ფურც. კ-80	ფ-ბი	დაკვ. №	

მონოლითური სვეტების და დიაფრაგმების გეგმა 16.65 ნიშნულიდან 23.05 ნიშნულამდე

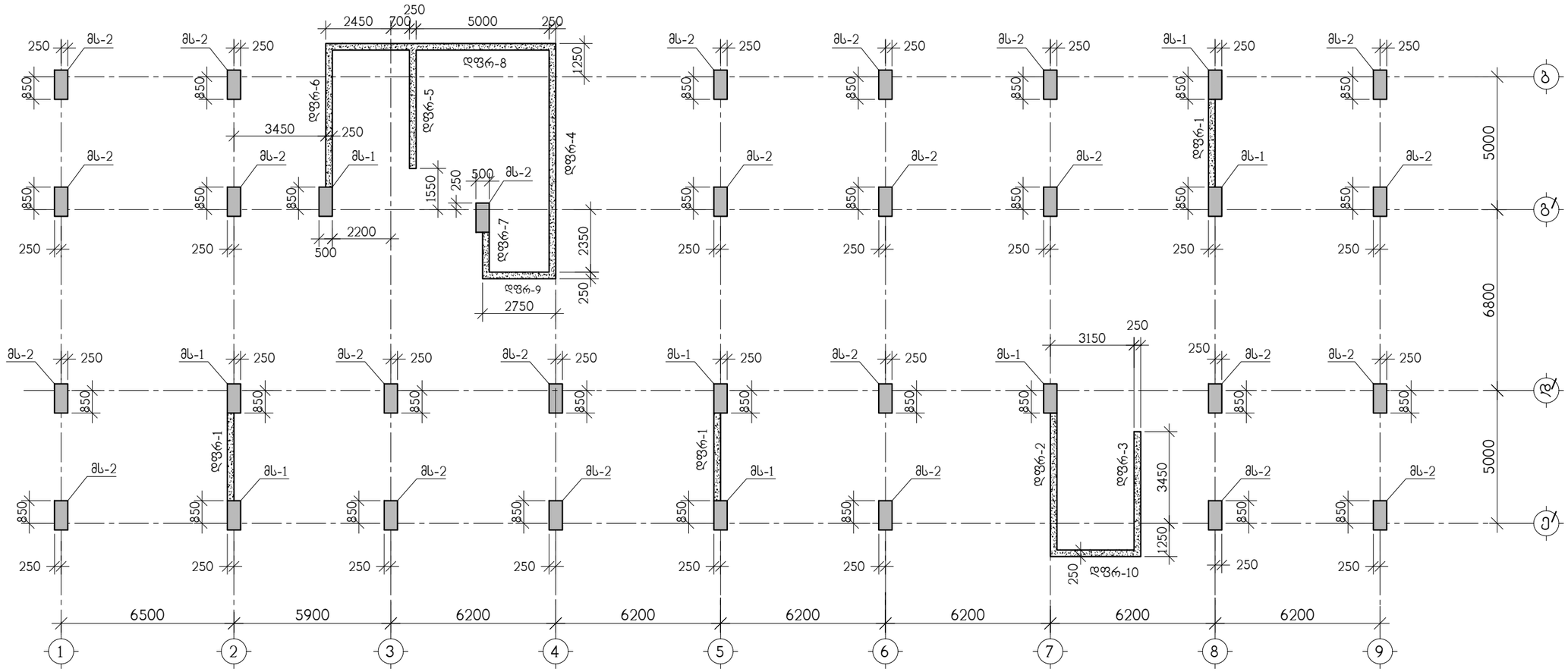

თანამდებობა	გვარი	ხელმოწერა	ქ. თბილისი, ბამზირი სარაჯიშვილი ქ.№2 ს.კ(01.11.04.026.110), მრავალბინიანი საცხოვრებელი სახლი ბლოკი №5-1				შ.პ.ს. "ზლოქმი სარაჯიშვილზე" ს/კ 405682596
			კონსტრუქციული ნაწილი				
არქიტექტორი	დ.ვაშაკიძე		მონოლითური სვეტების და დიაფრაგმების გეგმა 16.65 ნიშნულიდან 23.05 ნიშნულამდე				
კონსტრუქტ.	ა.არჩილია		სტადია მ	ფურც. კ-81	ფ-ბი	დკვ. №	
შემამოწმა	ლ.ჯაიანი						

მონოლითური სვეტი მს-1

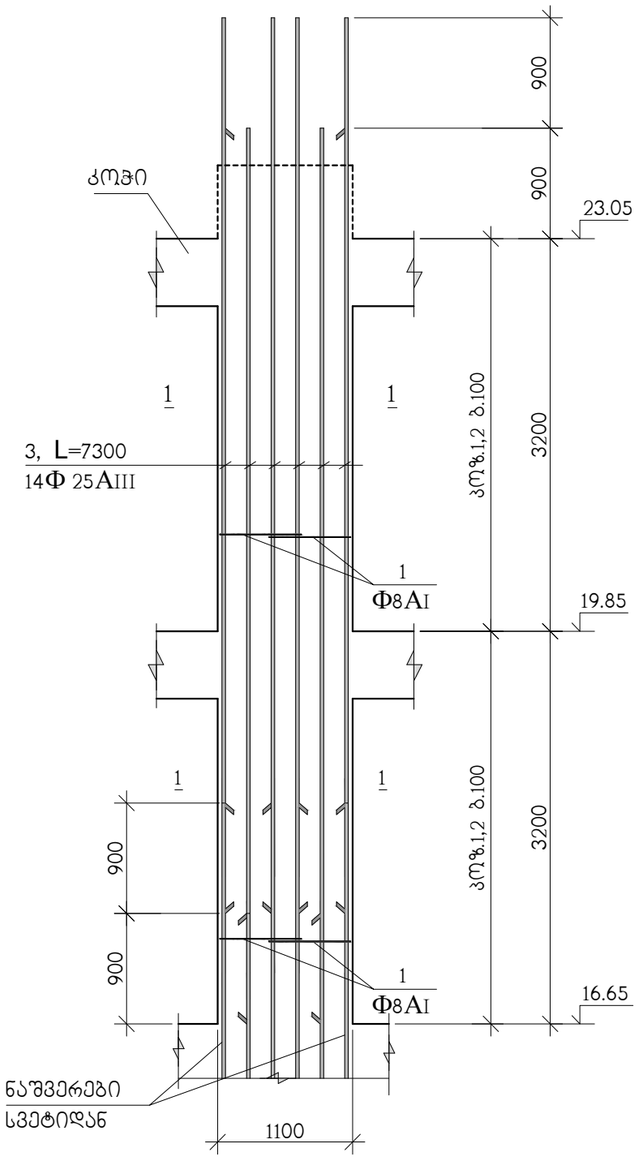

ჭრილი 1-1

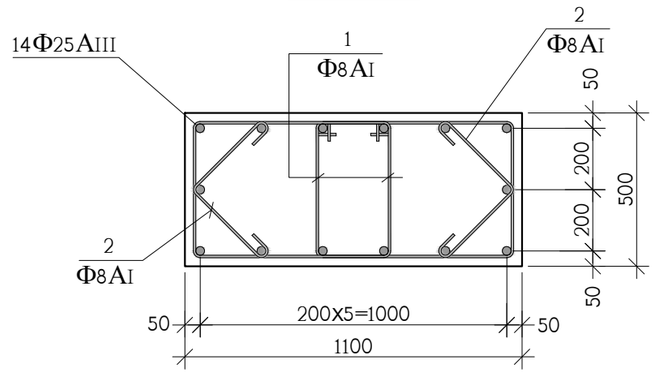

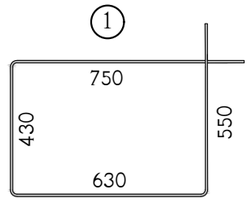

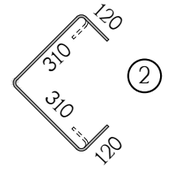

პოზ.	აღნიშვნა	დასახელება	რაოდ. ც.	ერთ-ეული
		მს-1 16.65 ნიშნულიდან 23.05 ნიშნულამდე	8	
1		Φ8AI სახსტ. 5781-828* L=2360	128	0.94 კგ.
2		Φ8AI სახსტ. 5781-828* L=860	128	0.34 კგ.
3		Φ25AIII სახსტ. 5781-828* L=7300	14	28.13 კგ.
		B 30 კლასის ბეტონი		3.5 მ³

თანამდებობა	გვარი	ხელმოწერა	ქ. თბილისი, გამზირი სარაჯიშვილი ქ.№2 ს.კ(01.11.04.026.110), მრავალბინიანი საცხოვრებელი სახლი ბლოკი №5-1				შ.პ.ს. "ზლოჭსი სარაჯიშვილზე" ს/კ 405682596
არქიტექტორი	დ.ვაშაკიძე		კონსტრუქციული ნაწილი				
			მონოლითური სვეტი მს-1				
კონსტრუქტ.	ა.არჩილია						
შეამოწმა	ლ.ჯაიანი		სტადია მ	ფურც. კ-82	ფ-ბი	დაკვ. №	

მონოლითური სვეტი მს-2

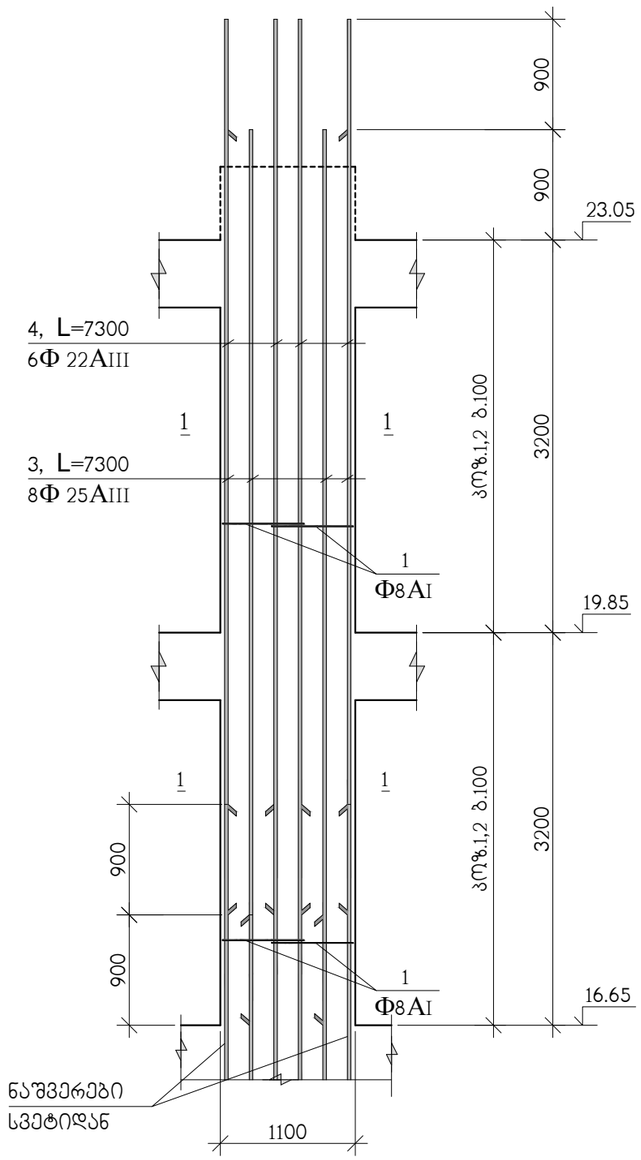

ჭრილი 1-1

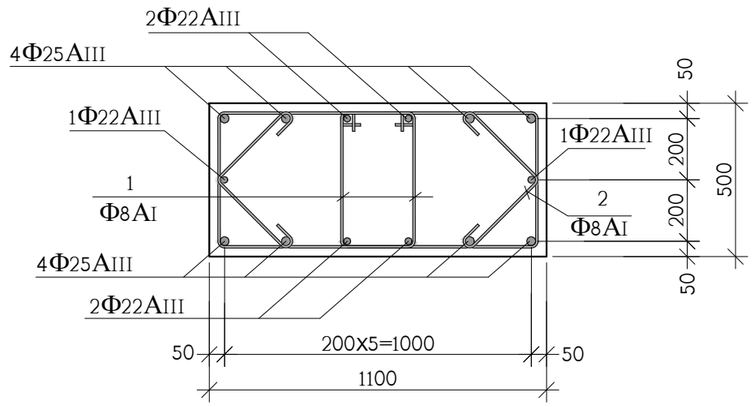

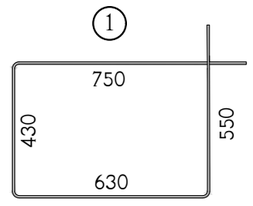

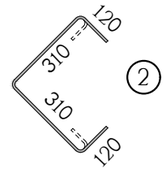

პოზ.	აღნიშვნა	დასახელება	რაოდ. ც.	ერთ-ეული
		მს-2 16.65 ნიშნულიდან 23.05 ნიშნულამდე	25	
1		Φ8AI სახსტ. 5781-828* L=2360	128	0.94 კგ.
2		Φ8AI სახსტ. 5781-828* L=860	128	0.34 კგ.
3		Φ25AIII სახსტ. 5781-828* L=7300	8	28.13 კგ.
4		Φ22AIII სახსტ. 5781-828* L=7300	6	21.79 კგ.
		B 30 კლასის ბეტონი		3.5 მ³

თანამდებობა	გვარი	ხელმოწერა	ქ. თბილისი, გამზირი სარაჯიშვილი ქ.№2 ს.კ(01.11.04.026.110), მრავალბინიანი საცხოვრებელი სახლი ბლოკი №5-1				შ.პ.ს. "ულოჭსი სარაჯიშვილზე" ს/კ 405682596
არქიტექტორი	დ.ვაშაკიძე		კონსტრუქციული ნაწილი				
			მონოლითური სვეტი მს-2				
კონსტრუქტ.	ა.არჩილია						
შემამოწმა	ლ.ჯაიანი		სტადია მ	ფურც. კ-83	ფ-ბი	დაკვ. №	

მონოლითური სვეტების და დიაფრაგმების გეგმა 23.05 ნიშნულიდან 29.45 ნიშნულამდე

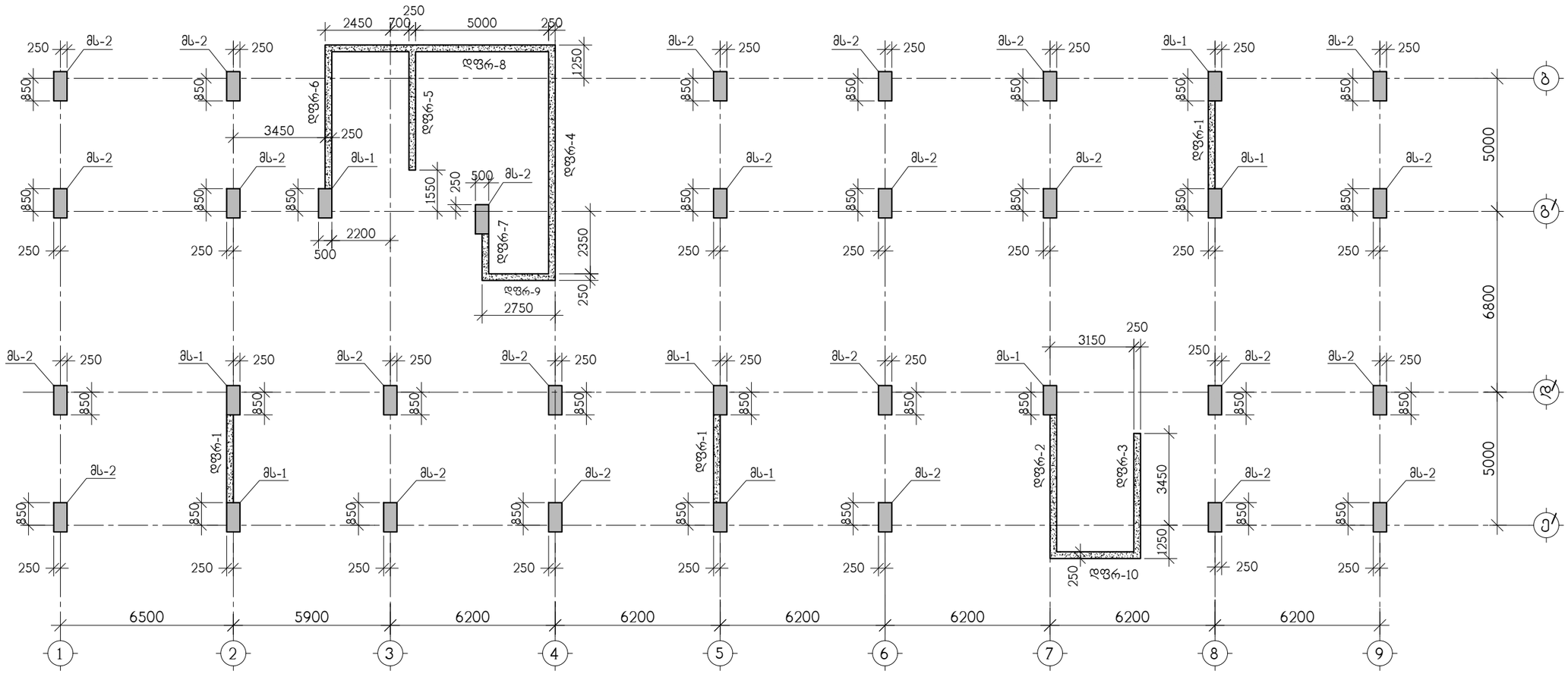

თანამდებობა	გვარი	ხელმოწერა	ქ. თბილისი, გამზირი სარაჯიშვილი ქ.№2 ს.კ(01.11.04.026.110), მრავალბინიანი საცხოვრებელი სახლი ბლოკი №5-1				შ.პ.ს. "ზლოჭსი სარაჯიშვილზე" ს/კ 405682596
არქიტექტორი	დ.ვაშაკიძე		კონსტრუქციული ნაწილი				
			მონოლითური სვეტების და დიაფრაგმების გეგმა 23.05 ნიშნულიდან 29.45 ნიშნულამდე				
კონსტრუქტ.	ა.არჩილია						
შემამოწმა	ლ.ჯაიანი		სტადია მ	ფურც. კ-84	ფ-ბი	დაკვ. №	

მონოლითური სვეტი მს-1

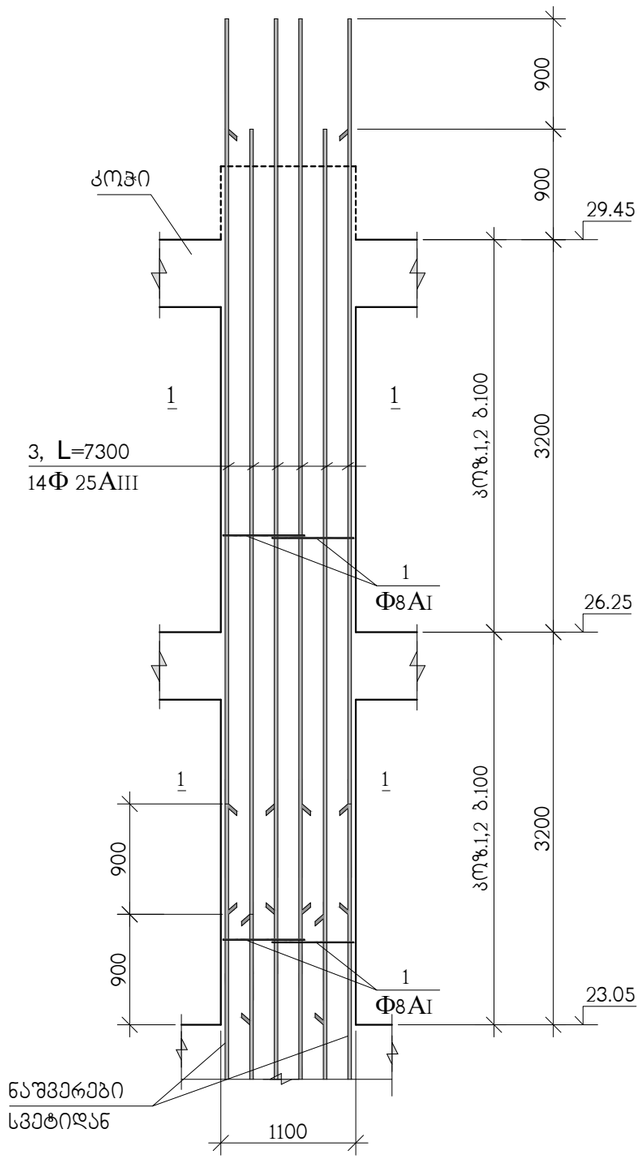

ჭრილი 1-1

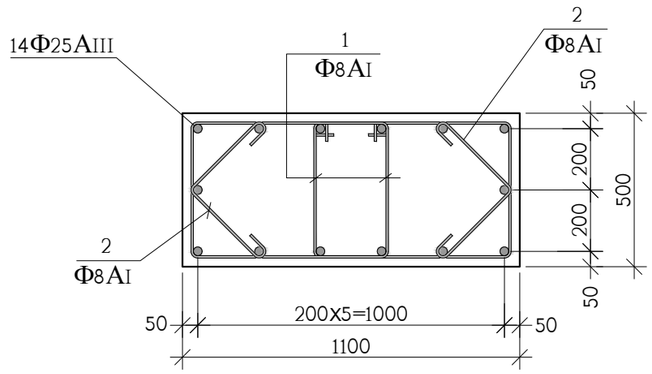

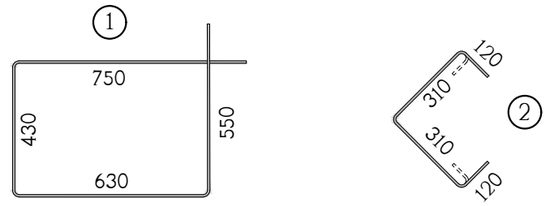

პოზ.	აღნიშვნა	დასახელება	რაოდ. ც.	ერთ-ეული
		მს-1 23.05 ნიშნულიდან 29.45 ნიშნულამდე	8	
1		Φ8AI სახსტ. 5781-828* L=2360	128	0.94 კგ.
2		Φ8AI სახსტ. 5781-828* L=860	128	0.34 კგ.
3		Φ25AIII სახსტ. 5781-828* L=7300	14	28.13 კგ.
		B 30 კლასის ბეტონი		3.5 მ^3

თანამდებობა	გვარი	ხელმოწერა	ქ. თბილისი, ბამზირი სარაჯიშვილი ქ.№2 ს.კ(01.11.04.026.110), მრავალბინიანი საცხოვრებელი სახლი ბლოკი №5-1				შ.პ.ს. "ბლოკსი სარაჯიშვილზე" ს/კ 405682596
არქიტექტორი	დ.ვაშაკიძე		კონსტრუქციული ნაწილი				
კონსტრუქტ.	ა.არჩილია		მონოლითური სვეტი მს-1				
შეამოწმა	ლ.ჯაიანი		სტადია მ	ფურც. კ-85	ფ-ბი	დაკვ. №	

მონოლითური სვეტი მს-2

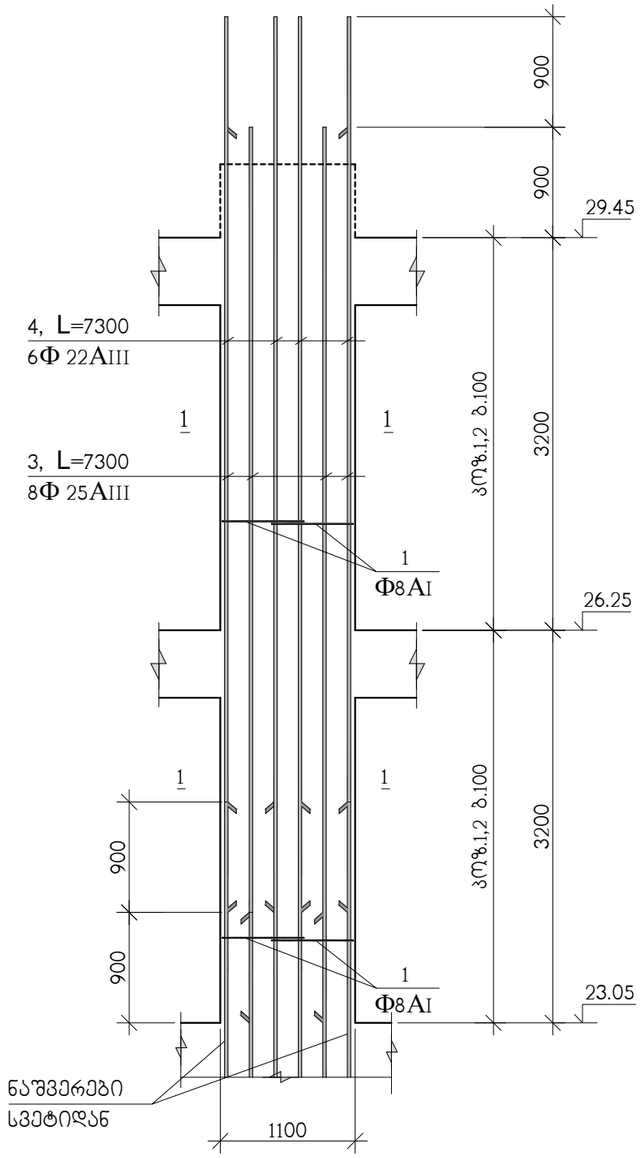

ჭრილი 1-1

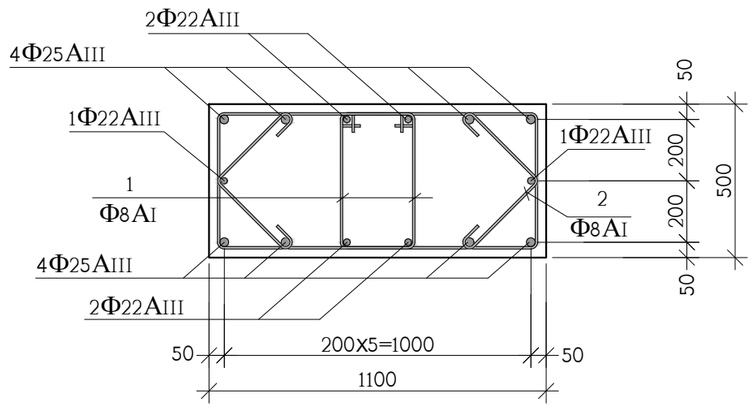

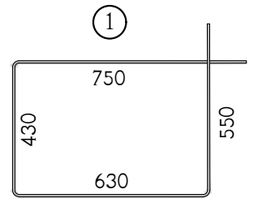

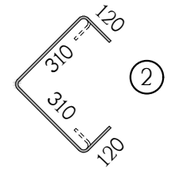

პოზ.	აღნიშვნა	დასახელება	რაოდ. ც.	ერთ-ეული
		მს-2 23.05 ნიშნულიდან 29.45 ნიშნულამდე	25	
1		Φ8AI სახსტ. 5781-828* L=2360	128	0.94 კგ.
2		Φ8AI სახსტ. 5781-828* L=860	128	0.34 კგ.
3		Φ25AIII სახსტ. 5781-828* L=7300	8	28.13 კგ.
4		Φ22AIII სახსტ. 5781-828* L=7300	6	21.79 კგ.
		B 30 კლასის ბეტონი		3.5 მ^3

თანამდებობა	გვარი	ხელმოწერა	ქ. თბილისი, გამზირი სარაჯიშვილი ქ.№2 ს.კ(01.11.04.026.110), მრავალბინიანი საცხოვრებელი სახლი ბლოკი №5-1				შ.პ.ს. "ზლოქსი სარაჯიშვილზე" ს/კ 405682596
არქიტექტორი	დ.ვაშაკიძე		კონსტრუქციული ნაწილი				
კონსტრუქტ.	ა.არჩილია		მონოლითური სვეტი მს-2				
შემამოწმა	ლ.ჯაიანი		სტადია მ	ფურც. კ-86	ფ-ბი	დაკვ. №	

მონოლითური სვეტების და დიაფრაგმების გეგმა 29.45 ნიშნულიდან 32.65 ნიშნულამდე

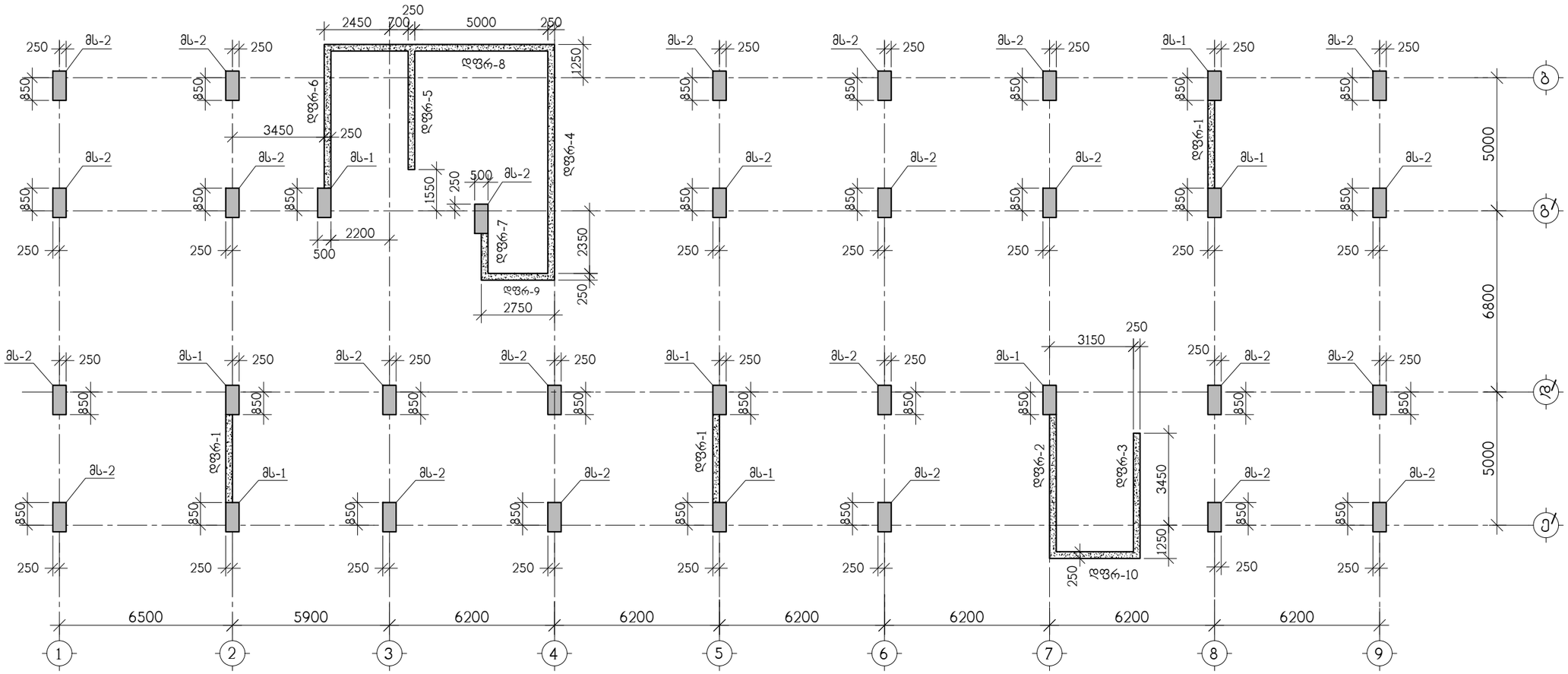

თანამდებობა	გვარი	ხელმოწერა	ქ. თბილისი, გამზირი სარაჯიშვილი ქ.№2 ს.კ(01.11.04.026.110), მრავალბინიანი საცხოვრებელი სახლი ბლოკი №5-1				შ.პ.ს. "ულტრა სარაჯიშვილზე" ს/კ 405682596
არქიტექტორი	დ.ვაშაკიძე		კონსტრუქციული ნაწილი				
კონსტრუქტ.	ა.არჩილია		მონოლითური სვეტების და დიაფრაგმების გეგმა 29.45 ნიშნულიდან 32.65 ნიშნულამდე				
შეამოწმა	ლ.ჯაიანი		სტადია მ	ფურც. კ-87	ფ-ბი	დაკვ. №	

მონოლითური სვეტი მს-1

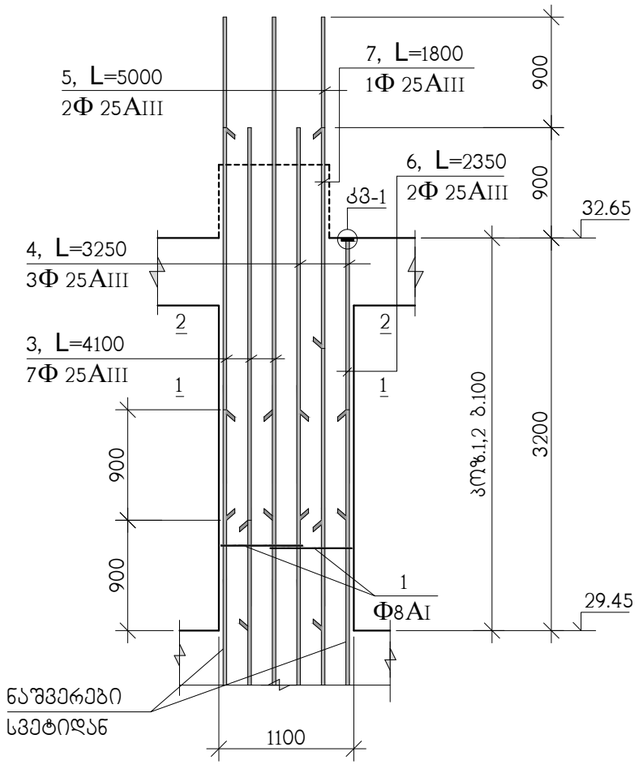

ჭრილი 1-1

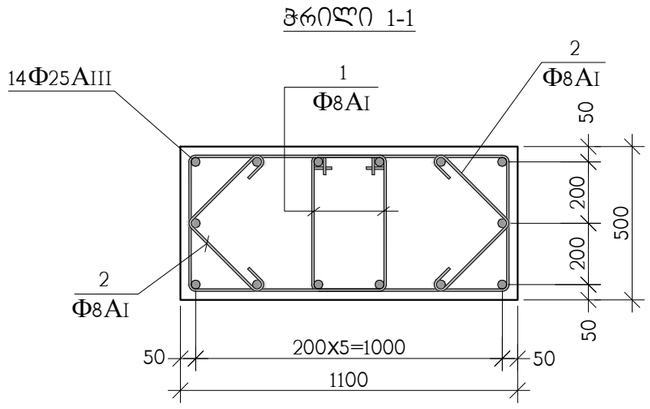

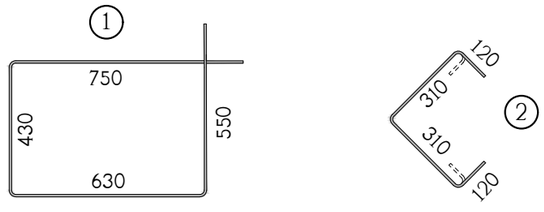

ჭრილი 2-2

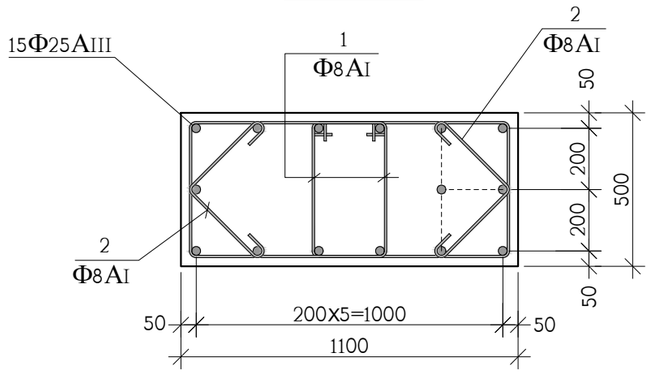

პოზ.	აღნიშვნა	დასახელება	რაოდ. ც.	ერთ-ეული
		მს-1 29.45 ნიშნულიდან 32.65 ნიშნულამდე	8	
1		Φ8AI სახსტ. 5781-828* L=2360	64	0.94 კგ.
2		Φ8AI სახსტ. 5781-828* L=860	64	0.34 კგ.
3		Φ25AIII სახსტ. 5781-828* L=4100	7	15.80 კგ.
4		Φ25AIII სახსტ. 5781-828* L=3250	3	12.52 კგ.
5		Φ25AIII სახსტ. 5781-828* L=5000	2	19.26 კგ.
6		Φ25AIII სახსტ. 5781-828* L=2350	2	9.05 კგ.
7		Φ25AIII სახსტ. 5781-828* L=1800	1	6.93 კგ.
11		ფურც. –20x90x90 სახსტ. 380-71*	3	1.3 კგ.
		B 30 კლასის ბეტონი		1.7 მ^3

თანამდებობა	გვარი	ხელმოწერა	ქ. თბილისი, გამზირი სარაჯიშვილი ქ.№2 ს.კ(01.11.04.026.110), მრავალბინიანი საცხოვრებელი სახლი ბლოკი №5-1				
არქიტექტორი	დ.ვაშაკიძე		კონსტრუქციული ნაწილი				
კონსტრუქტ.	ა.არჩილია		მონოლითური სვეტი მს-1				
შეამოწმა	ლ.ჯაიანი		სტადია მ	ფურც. კ-88	ფ-ბი	დაკვ. №	

შ.პ.ს. "ზლოჭსი სარაჯიშვილზე" ს/კ 405682596

მონოლითური სვეტი მს-2

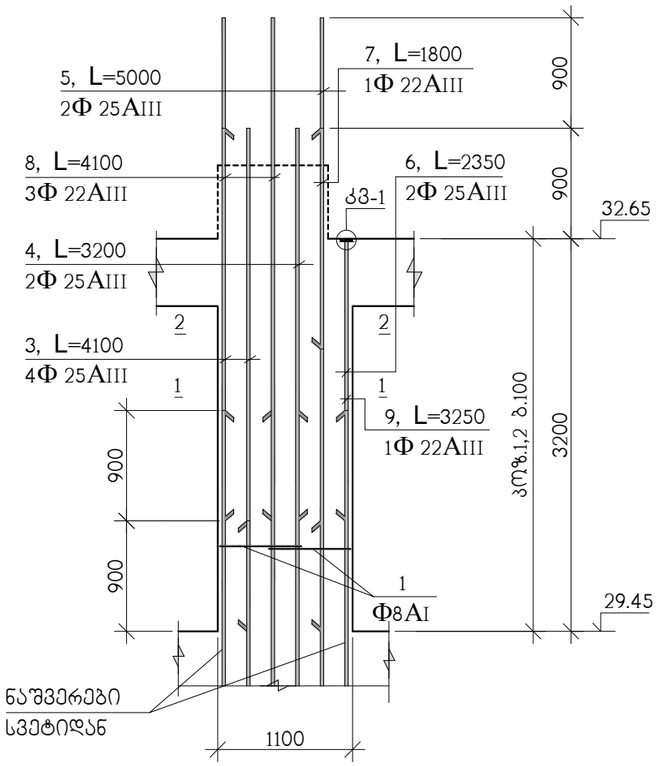

ჭრილი 1-1

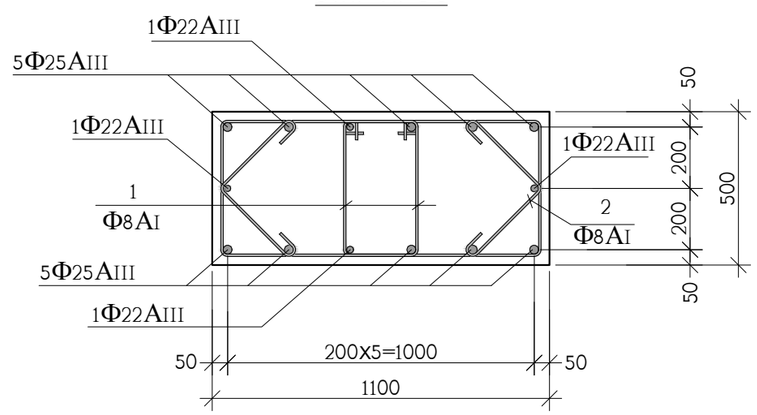

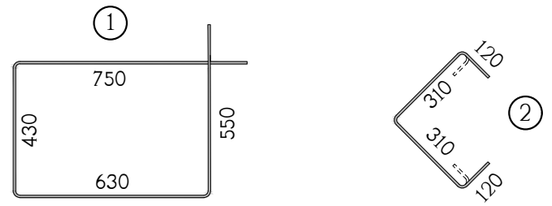

ჭრილი 2-2

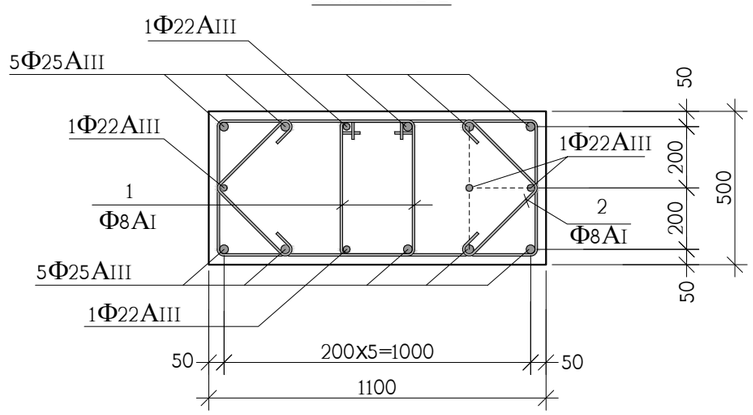

პოზ.	აღნიშვნა	დასახელება	რაოდ. ც.	ერთ-ეული
		მს-2 29.45 ნიშნულიდან 32.65 ნიშნულამდე	25	
1		Φ8AI სახსტ. 5781-828* L=2360	64	0.94 კგ.
2		Φ8AI სახსტ. 5781-828* L=860	64	0.34 კგ.
3		Φ25AIII სახსტ. 5781-828* L=4100	4	15.80 კგ.
4		Φ25AIII სახსტ. 5781-828* L=3200	2	12.52 კგ.
5		Φ25AIII სახსტ. 5781-828* L=5000	2	19.26 კგ.
6		Φ25AIII სახსტ. 5781-828* L=2350	2	9.05 კგ.
7		Φ22AIII სახსტ. 5781-828* L=1800	1	5.37 კგ.
8		Φ22AIII სახსტ. 5781-828* L=4100	3	12.23 კგ.
9		Φ22AIII სახსტ. 5781-828* L=3250	1	9.69 კგ.
11		ფურც. –20x90x90 სახსტ. 380-71*	3	1.3 კგ.
		B 30 კლასის ბეტონი		1.7 მ^3

თანამდებობა	გვარი	ხელმოწერა	ქ. თბილისი, გამზირი სარაჯიშვილი ქ.№2 ს.კ(01.11.04.026.110), მრავალბინიანი საცხოვრებელი სახლი ბლოკი №5-1				შ.პ.ს. "ზლოქმი სარაჯიშვილზე" ს/კ 405682596
არქიტექტორი	დ.ვაშაკიძე		კონსტრუქციული ნაწილი				
კონსტრუქტ.	ა.არჩილია		მონოლითური სვეტი მს-2				
შემოწმა	ლ.ჯაიანი		სტადია მ	ფურც. კ-89	ფ-ბი	დაკვ. №	

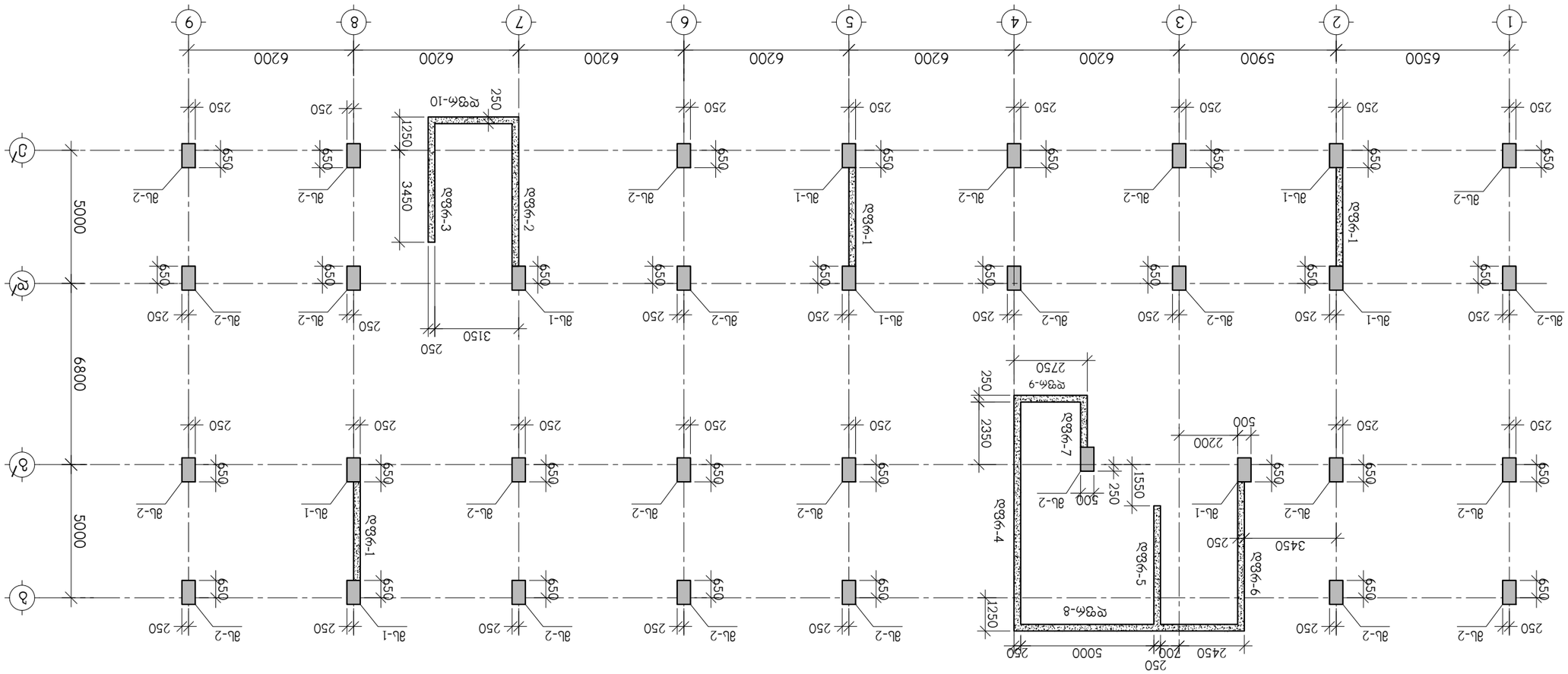

ամբողջությամբ կարմրագծված բաժինը 32.65 ճոճեցվելու է 39.05 ճոճեցվելով

Ծրագրավորման	Ցանց	Նշումներ			
Ստուգեց	Ա.Ավետիսյան				
Նախագծեց	Ե.Ղազարյան				
Գլխավոր ճարտ.	Ա.Ավետիսյան				
Գլխավոր ինժ.	Ա.Ավետիսյան				
Նախագիծ	Ե.Ղազարյան				
Ղեկավար	Ա.Ավետիսյան				
Ծրագրավորող	Ա.Ավետիսյան				
Ճշտեց	Ա.Ավետիսյան				
Կատարող	Ա.Ավետիսյան				

მონოლითური სვეტი მს-1

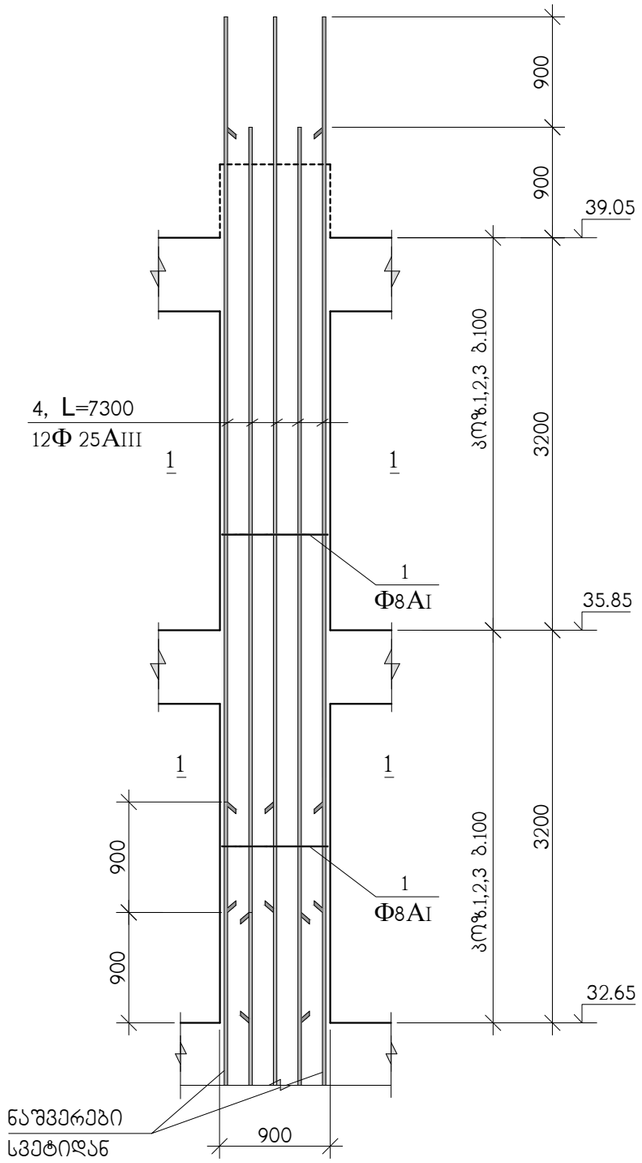

მონოლითური სვეტი მს-1

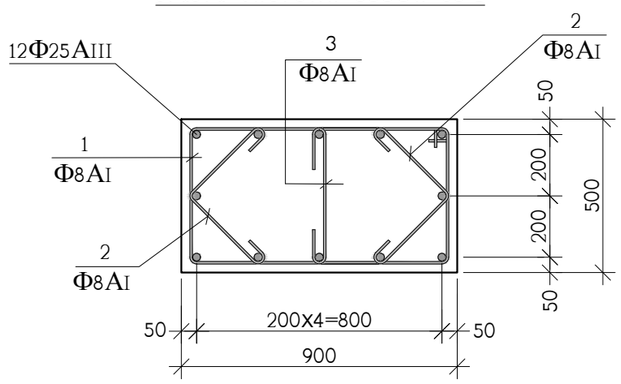

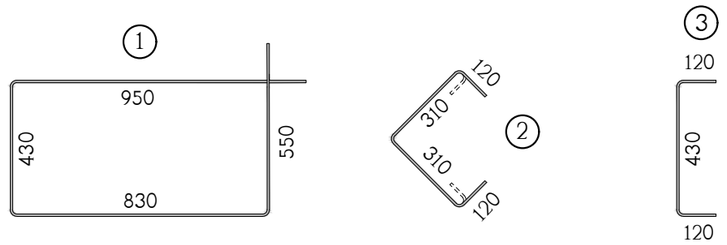

პოზ.	აღნიშვნა	დასახელება	რაოდ. ც.	ერთ-ეული
		მს-1 32.60 ნიშნულიდან 39.05 ნიშნულამდე	8	
1		Φ8AI სახსტ. 5781-828* L=2760	60	1.10 კგ.
2		Φ8AI სახსტ. 5781-828* L=860	120	0.34 კგ.
3		Φ8AI სახსტ. 5781-828* L=670	60	0.27 კგ.
4		Φ25AIII სახსტ. 5781-828* L=7300	12	28.13 კგ.
		B 30 კლასის ბეტონი		2.8 მ^3

თანამდებობა	გვარი	ხელმოწერა	ქ. თბილისი, ბამზირი სარაჯიშვილი ქ.№2 ს.კ(01.11.04.026.110), მრავალბინიანი საცხოვრებელი სახლი ბლოკი №5-1				შ.პ.ს. "ზლოქსი სარაჯიშვილზე" ს/კ 405682596
არქიტექტორი	დ.ვაშაკიძე		კონსტრუქციული ნაწილი				
			მონოლითური სვეტი მს-1				
კონსტრუქტ.	ა.არჩილია						
შემამოწმა	ლ.ჯაიანი		სტადია მ	ფურც. კ-91	ფ-ბი	დაკვ. №	

მონოლითური სვეტი მს-2

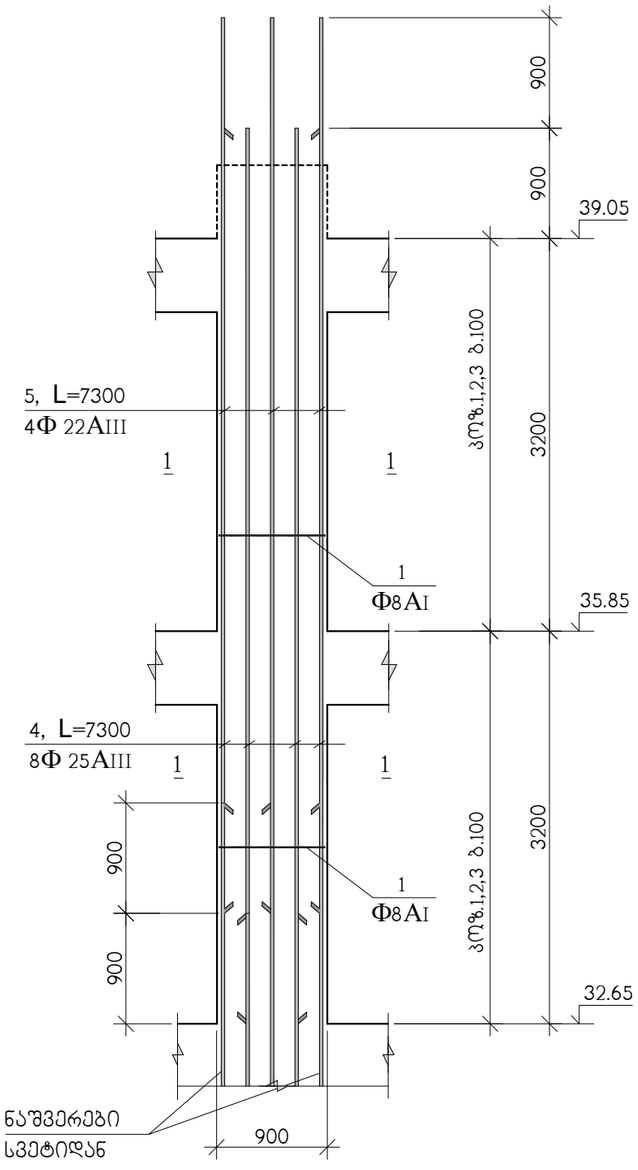

ჭრილი 1-1

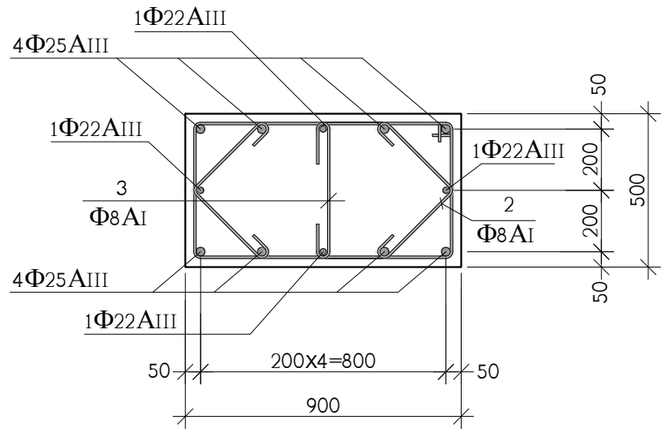

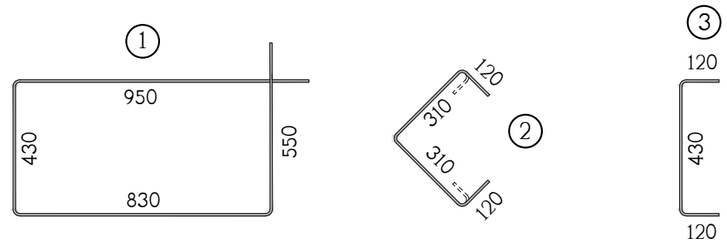

კოზ.	აღნიშვნა	დასახელება	რაოდ. ც.	ერთ-ეული
		მს-2 32.60 ნიშნულიდან 39.05 ნიშნულამდე	25	
1		Φ8AI სახსტ. 5781-828* L=2760	60	1.10 კგ.
2		Φ8AI სახსტ. 5781-828* L=860	120	0.34 კგ.
3		Φ8AI სახსტ. 5781-828* L=670	60	0.27 კგ.
4		Φ25AIII სახსტ. 5781-828* L=7300	8	28.13 კგ.
5		Φ22AIII სახსტ. 5781-828* L=7300	4	21.78 კგ.
		B 30 კლასის ბეტონი		2.8 მ^3

თანამდებობა	გვარი	ხელმოწერა	ქ. თბილისი, ბამზირი სარაჯიშვილი ქ.№2 ს.კ(01.11.04.026.110), მრავალბინიანი საცხოვრებელი სახლი ბლოკი №5-1				შ.პ.ს. "ბლოკსი სარაჯიშვილზე" ს/კ 405682596
არქიტექტორი	დ.ვაშაკიძე		კონსტრუქციული ნაწილი				
			მონოლითური სვეტი მს-2				
კონსტრუქტ.	ა.არჩილია						
შეამოწმა	ლ.ჯაიანი		სტადია მ	ფურც. კ-92	ფ-ბი	დაკვ. №	

მონოლითური სვეტების და დიაფრაგმების გეგმა 39.05 ნიშნულიდან 45.45 ნიშნულამდე

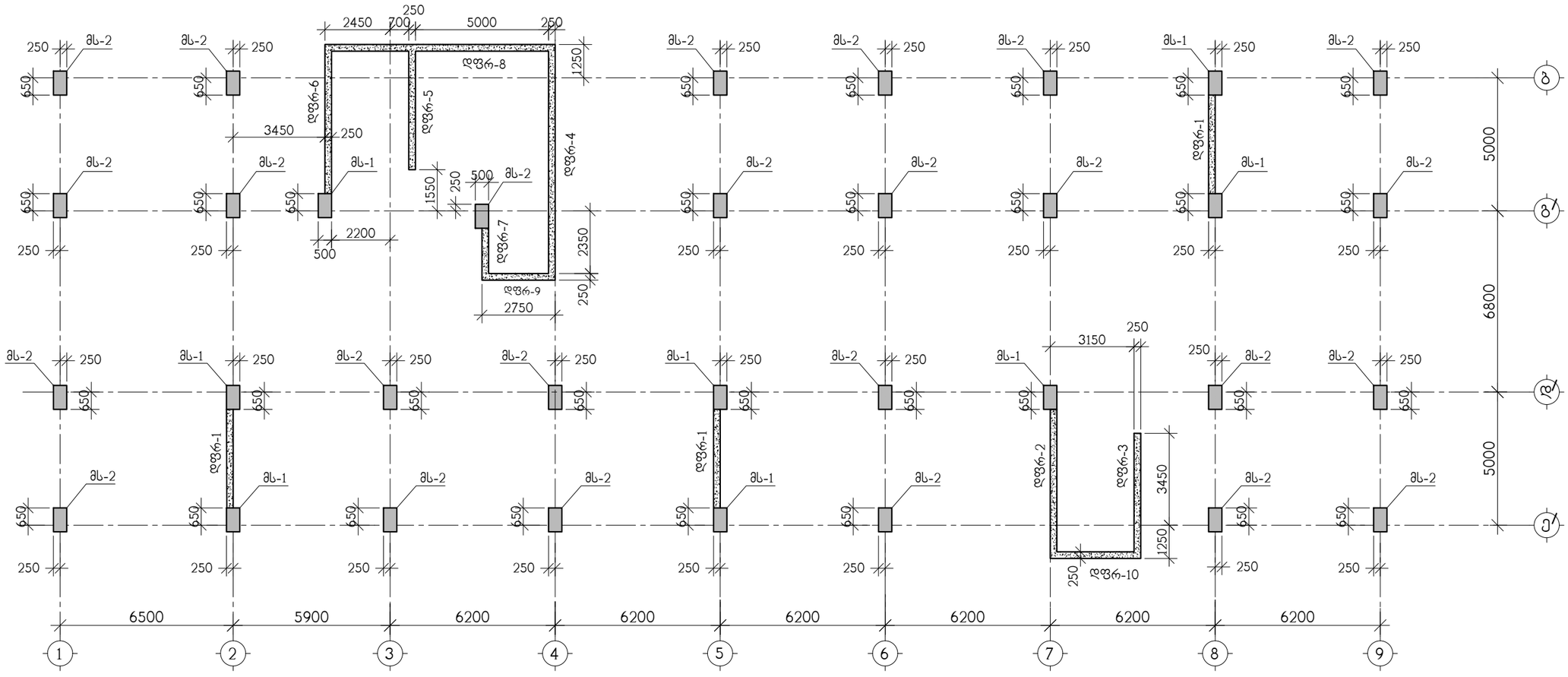

თანამდებობა	გვარი	ხელმოწერა	ქ. თბილისი, გამზირი სარაჯიშვილი ქ.№2 ს.კ(01.11.04.026.110), მრავალბინიანი საცხოვრებელი სახლი ბლოკი №5-1				შ.პ.ს. "ზლოჭსი სარაჯიშვილზე" ს/კ 405682596
არქიტექტორი	დ.ვაშაკიძე		კონსტრუქციული ნაწილი				
			მონოლითური სვეტების და დიაფრაგმების გეგმა 39.05 ნიშნულიდან 45.45 ნიშნულამდე				
კონსტრუქტ.	ა.არჩილია						
შეამოწმა	ლ.ჯაიანი		სტადია მ	ფურც. კ-93	ფ-ბი	დაკვ. №	

მონოლითური სვეტი მს-1

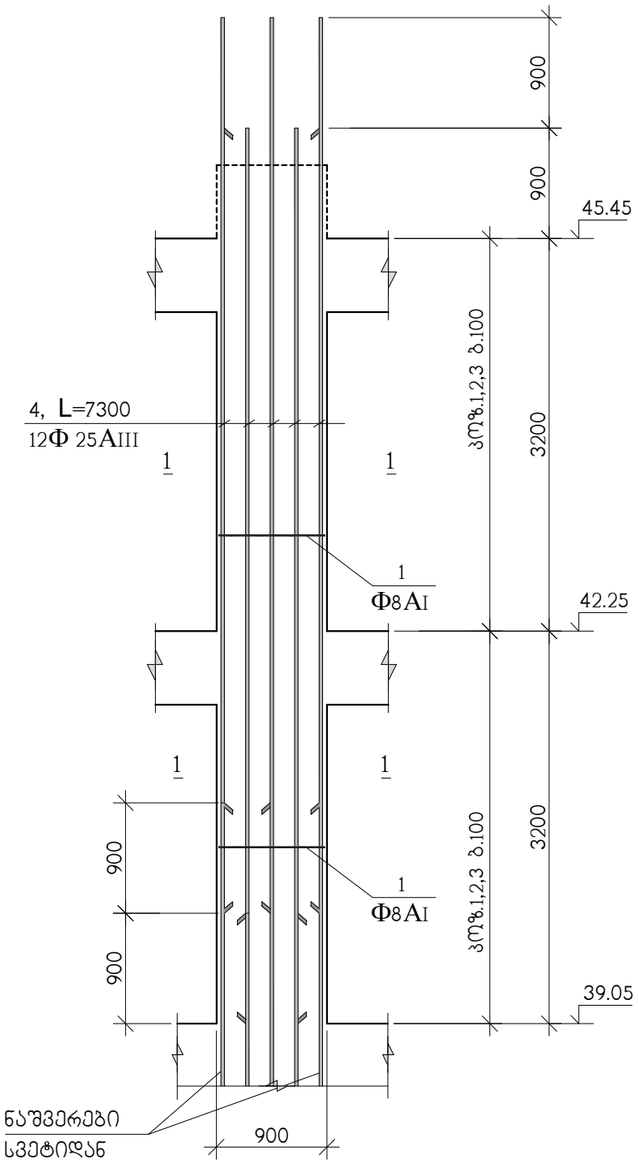

მონოლითური სვეტი მს-1

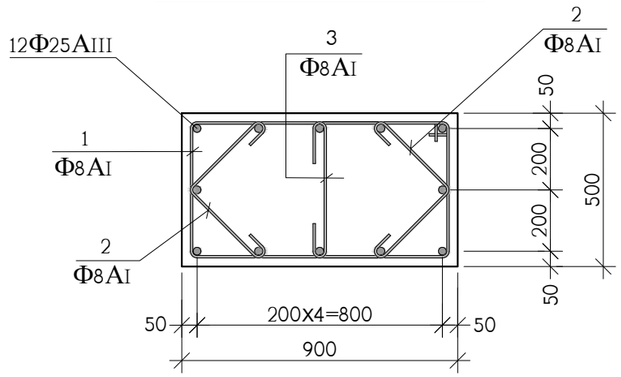

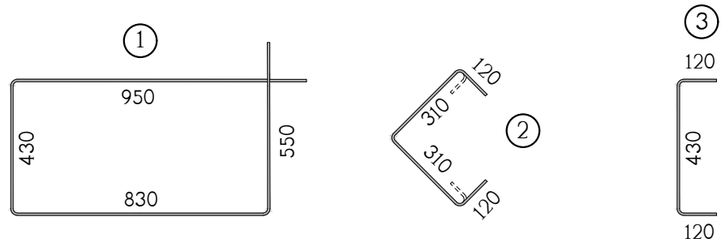

კოშ.	აღნიშვნა	დასახელება	რაოდ. ც.	ერთ-ეული
		მს-1 39.05 ნიშნულიდან 45.45 ნიშნულამდე	8	
1		Φ8AI სახსტ. 5781-828* L=2760	60	1.10 კგ.
2		Φ8AI სახსტ. 5781-828* L=860	120	0.34 კგ.
3		Φ8AI სახსტ. 5781-828* L=670	60	0.27 კგ.
4		Φ25AIII სახსტ. 5781-828* L=7300	12	28.13 კგ.
		B 30 კლასის ბეტონი		2.8 მ^3

თანამდებობა	გვარი	ხელმოწერა	ქ. თბილისი, გამზირი სარაჯიშვილი ქ.№2 ს.კ(01.11.04.026.110), მრავალბინიანი საცხოვრებელი სახლი ბლოკი №5-1				შ.პ.ს. "ზლოქსი სარაჯიშვილზე" ს/კ 405682596
არქიტექტორი	დ.ვაშაკიძე		კონსტრუქციული ნაწილი				
კონსტრუქტ.	ა.არჩილია		მონოლითური სვეტი მს-1				
შემამოწმა	ლ.ჯაიანი		სტადია მ	ფურც. კ-94	ფ-ბი	დაკვ. №	

მონოლითური სვეტი მს-2

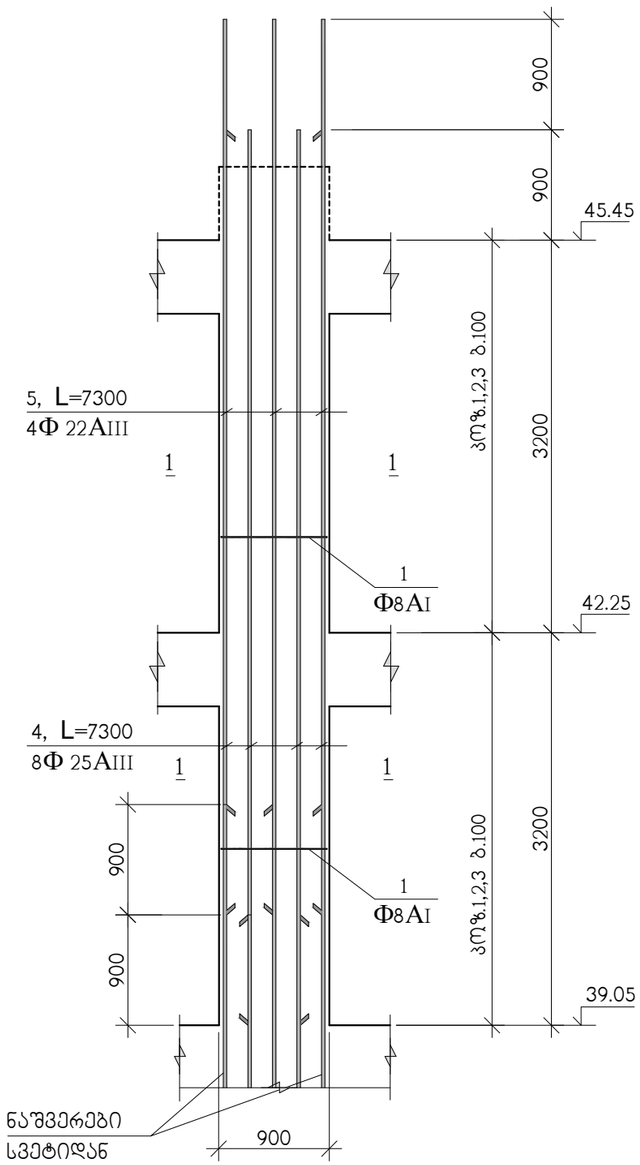

ჭრილი 1-1

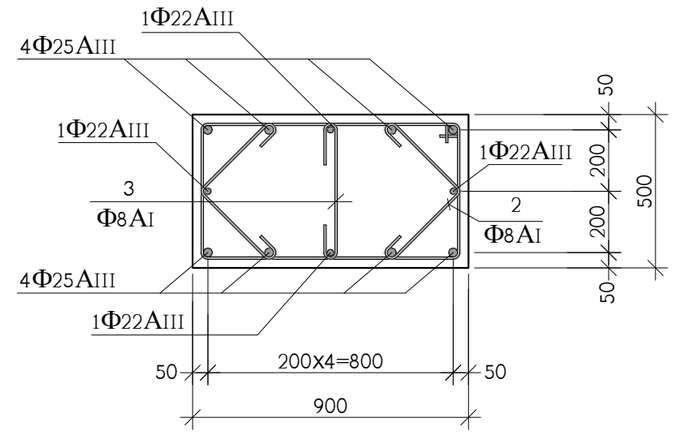

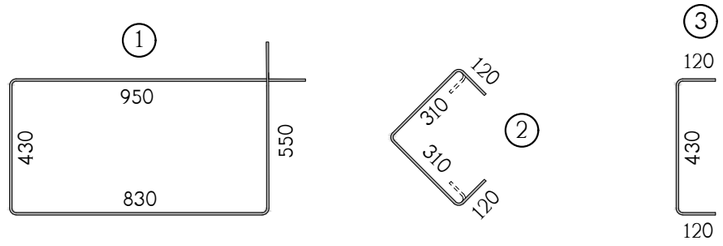

პოზ.	აღნიშვნა	დასახელება	რაოდ. ც.	ერთ-ეული
		მს-2 39.05 ნიშნულიდან 45.45 ნიშნულამდე	25	
1		Φ8AI სახსტ. 5781-828* L=2760	60	1.10 კგ.
2		Φ8AI სახსტ. 5781-828* L=860	120	0.34 კგ.
3		Φ8AI სახსტ. 5781-828* L=670	60	0.27 კგ.
4		Φ25AIII სახსტ. 5781-828* L=7300	8	28.13 კგ.
5		Φ22AIII სახსტ. 5781-828* L=7300	4	21.78 კგ.
		B 30 კლასის ბეტონი		2.8 მ^3

თანამდებობა	გვარი	ხელმოწერა	ქ. თბილისი, გამზირი სარაჯიშვილი ქ.№2 ს.კ(01.11.04.026.110), მრავალბინიანი საცხოვრებელი სახლი ბლოკი №5-1				შ.პ.ს. "ულტრასი სარაჯიშვილზე" ს/კ 405682596
არქიტექტორი	დ.ვაშაკიძე		კონსტრუქციული ნაწილი				
კონსტრუქტ.	ა.არჩილია		მონოლითური სვეტი მს-2				
შემოწმა	ლ.ჯაიანი		სტადია მ	ფურც. კ-95	ფ-ბი	დაკვ. №	

მონოლითური სვეტების და დიაფრაგმების ბეგმა 45.45 ნიშნულიდან 48.65 ნიშნულამდე

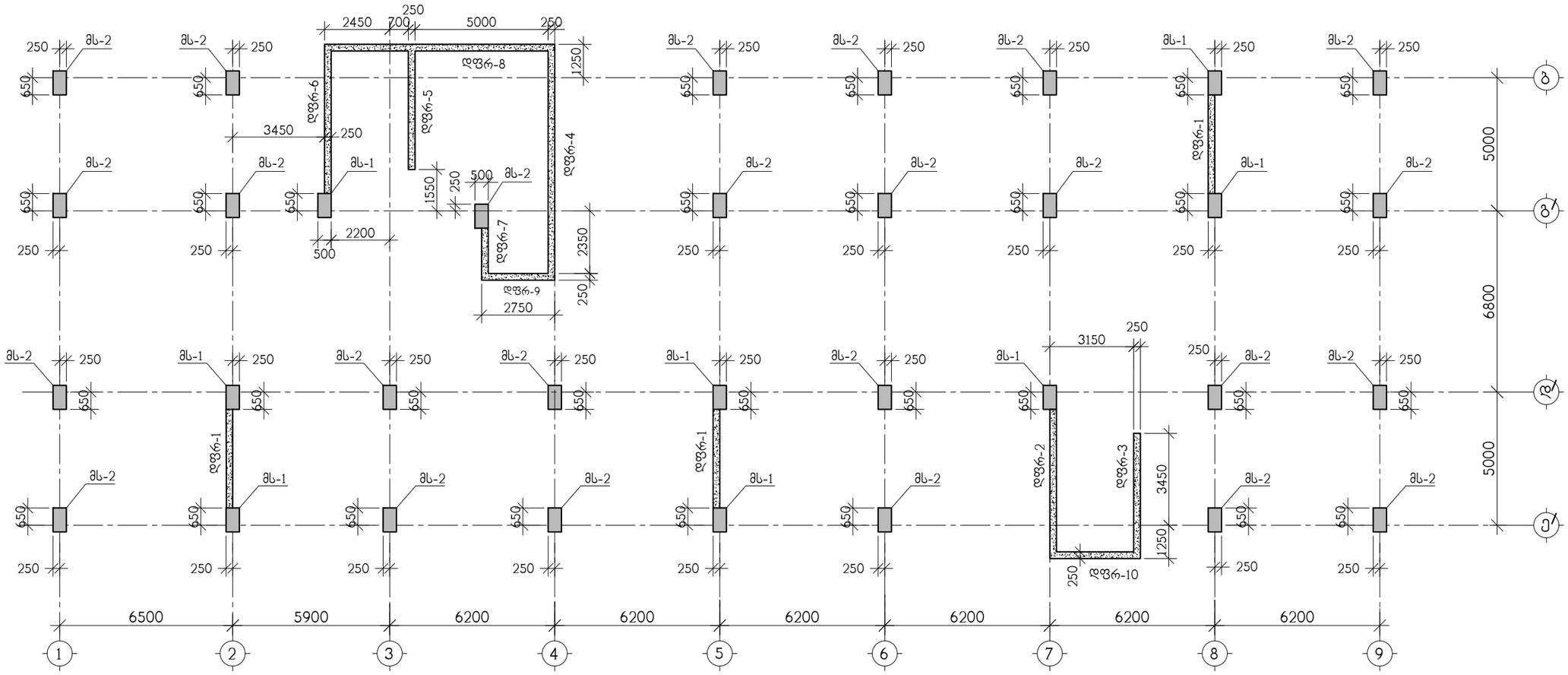

თანამდებობა	გვარი	ხელმოწერა	ქ. თბილისი, გამზირი სარაჯიშვილი ქ.№2 ს.კ(01.11.04.026.110), მრავალბინიანი საცხოვრებელი სახლი ბლოკი №5-1				შ.პ.ს. "ზლოქმი სარაჯიშვილზე" ს/კ 405682596
			კონსტრუქციული ნაწილი				
არქიტექტორი	დ.ვაშაკიძე		მონოლითური სვეტების და დიაფრაგმების ბეგმა 45.45 ნიშნულიდან 48.65 ნიშნულამდე				
კონსტრუქტ.	ა.არჩილია						
შემამოწმა	ლ.ჯაიანი		სტადია მ	ფურც. კ-96	ფ-ბი	დაკვ. №	

მონოლითური სვეტი მს-1

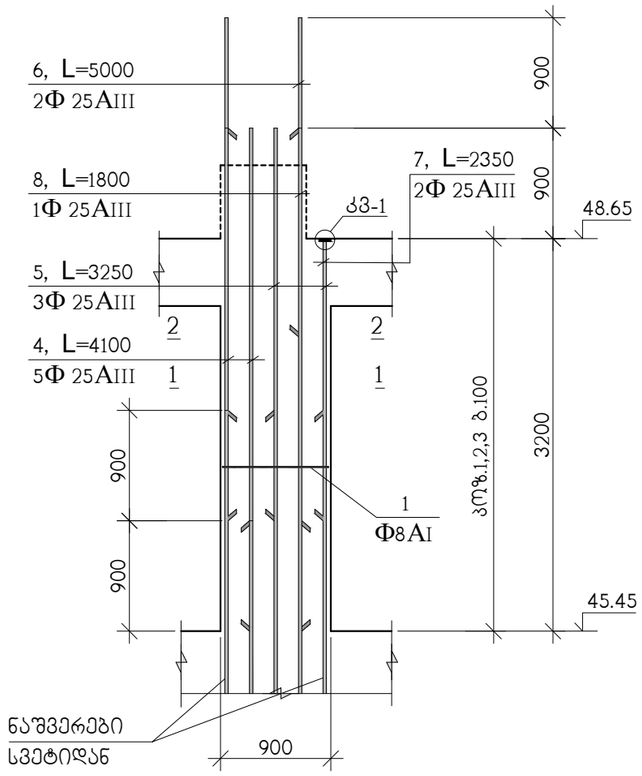

ჭრილი 1-1

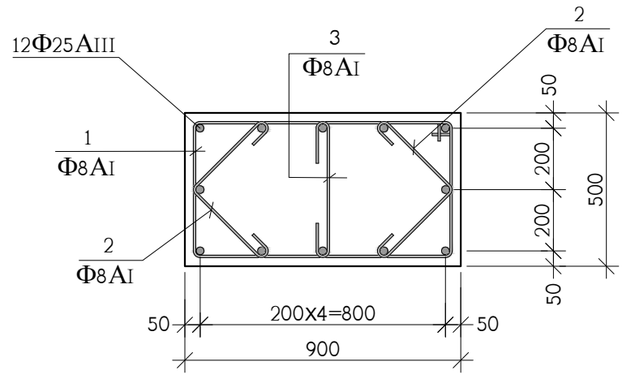

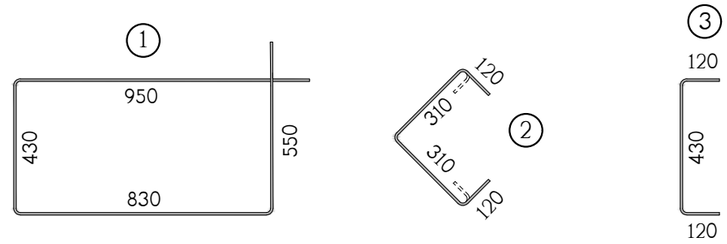

ჭრილი 2-2

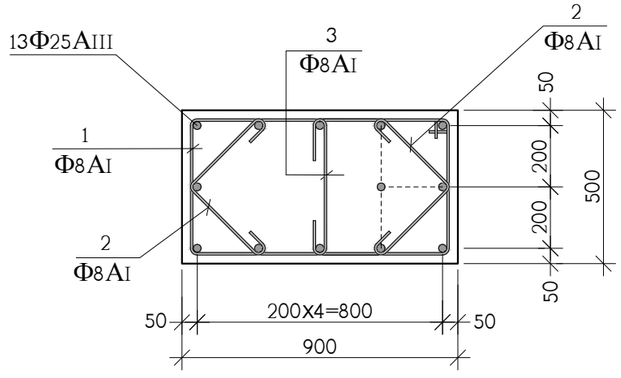

კოზ.	აღნიშვნა	დასახელება	რაოდ. ც.	ერთ-ეული
		მს-1 45.45 ნიშნულიდან 48.65 ნიშნულამდე	8	
1		Φ8AI სახსტ. 5781-828* L=2760	30	1.10 კგ.
2		Φ8AI სახსტ. 5781-828* L=860	60	0.34 კგ.
3		Φ8AI სახსტ. 5781-828* L=670	30	0.27 კგ.
4		Φ25AIII სახსტ. 5781-828* L=4100	5	15.80 კგ.
5		Φ25AIII სახსტ. 5781-828* L=3250	3	12.52 კგ.
6		Φ25AIII სახსტ. 5781-828* L=5000	2	19.27 კგ.
7		Φ25AIII სახსტ. 5781-828* L=2350	2	9.05 კგ.
8		Φ25AIII სახსტ. 5781-828* L=1800	1	6.93 კგ.
11		ფურც. –20x90x90 სახსტ. 380-71*	3	1.3 კგ.
		B 30 კლასის ბეტონი		1.4 მ^3

თანამდებობა	გვარი	ხელმოწერა	ქ. თბილისი, ბამზირი სარაჯიშვილი ქ.№2 ს.კ(01.11.04.026.110), მრავალბინიანი საცხოვრებელი სახლი ბლოკი №5-1				შპს. "ბლოკსი სარაჯიშვილზე" ს/კ 405682596
არქიტექტორი	დ.ვაშაკიძე		კონსტრუქციული ნაწილი				
			მონოლითური სვეტი მს-1				
კონსტრუქტ.	ა.არჩილია						
შეამოწმა	ლ.ჯაიანი		სტადია მ	ფურც. კ-97	ფ-ბი	დაკვ. №	

მონოლითური სვეტი მს-2

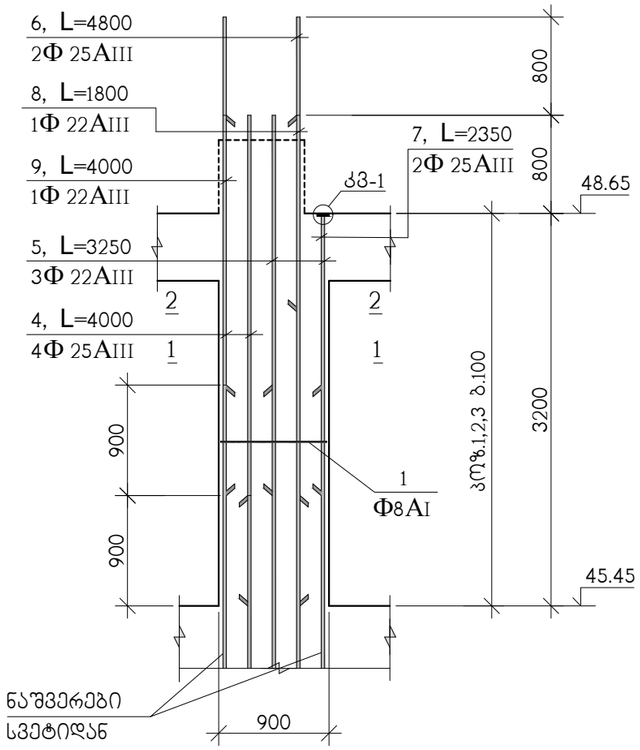

ჭრილი 1-1

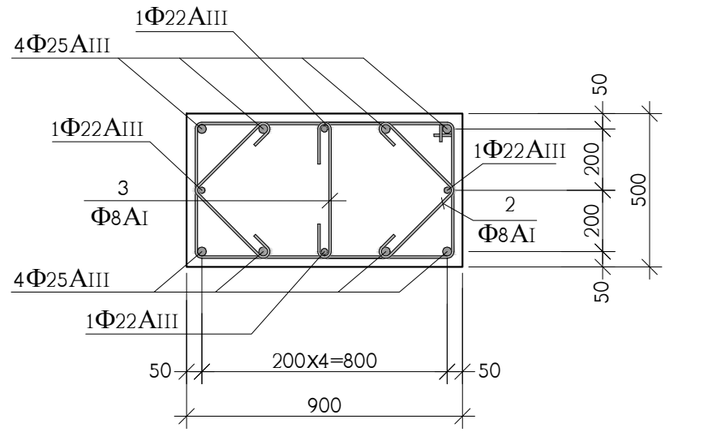

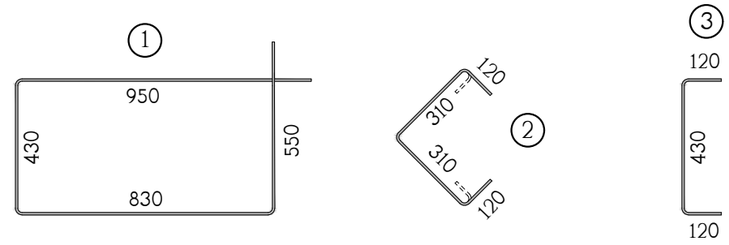

ჭრილი 2-2

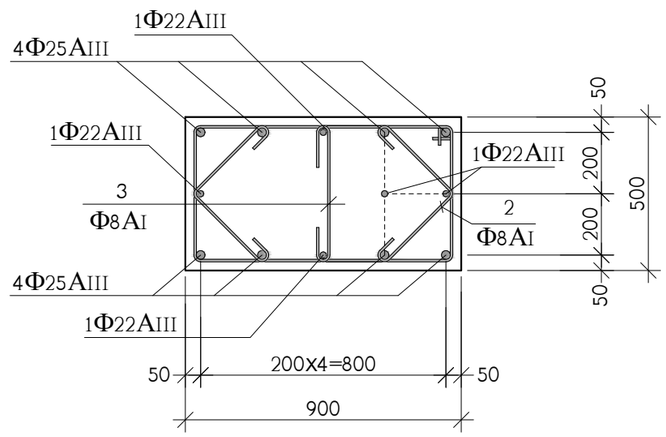

პოზ.	აღნიშვნა	დასახელება	რაოდ. ც.	ერთ-ეული
		მს-2 45.45 ნიშნულიდან 48.65 ნიშნულამდე	25	
1		Φ8AI სახსტ. 5781-828* L=2760	30	1.10 კგ.
2		Φ8AI სახსტ. 5781-828* L=860	60	0.34 კგ.
3		Φ8AI სახსტ. 5781-828* L=670	30	0.27 კგ.
4		Φ25AIII სახსტ. 5781-828* L=4000	4	15.80 კგ.
5		Φ25AIII სახსტ. 5781-828* L=3250	3	12.52 კგ.
6		Φ25AIII სახსტ. 5781-828* L=4800	2	18.50 კგ.
7		Φ25AIII სახსტ. 5781-828* L=2350	2	9.05 კგ.
8		Φ22AIII სახსტ. 5781-828* L=1800	1	5.38 კგ.
9		Φ22AIII სახსტ. 5781-828* L=4000	1	11.94 კგ.
11		ფურც. –20x90x90 სახსტ. 380-71*	3	1.3 კგ.
		B 30 კლასის ბეტონი		1.4 მ³

თანამდებობა	გვარი	ხელმოწერა	ქ. თბილისი, ბამზირი სარაჯიშვილი ქ.№2 ს.კ(01.11.04.026.110), მრავალბინიანი საცხოვრებელი სახლი ბლოკი №5-1				შ.პ.ს. "ზლოტმა სარაჯიშვილზე" ს/კ 405682596
არქიტექტორი	დ.ვაშაკიძე		კონსტრუქციული ნაწილი				
კონსტრუქტ.	ა.არჩილია		მონოლითური სვეტი მს-2				
შემამოწმა	ლ.ჯაიანი		სტადია მ	ფურც. კ-98	ფ-ბი	დაკვ. №	

მონოლითური სვეტების და დიაფრაგმების გეგმა 48.65 ნიშნულიდან 55.05 ნიშნულამდე

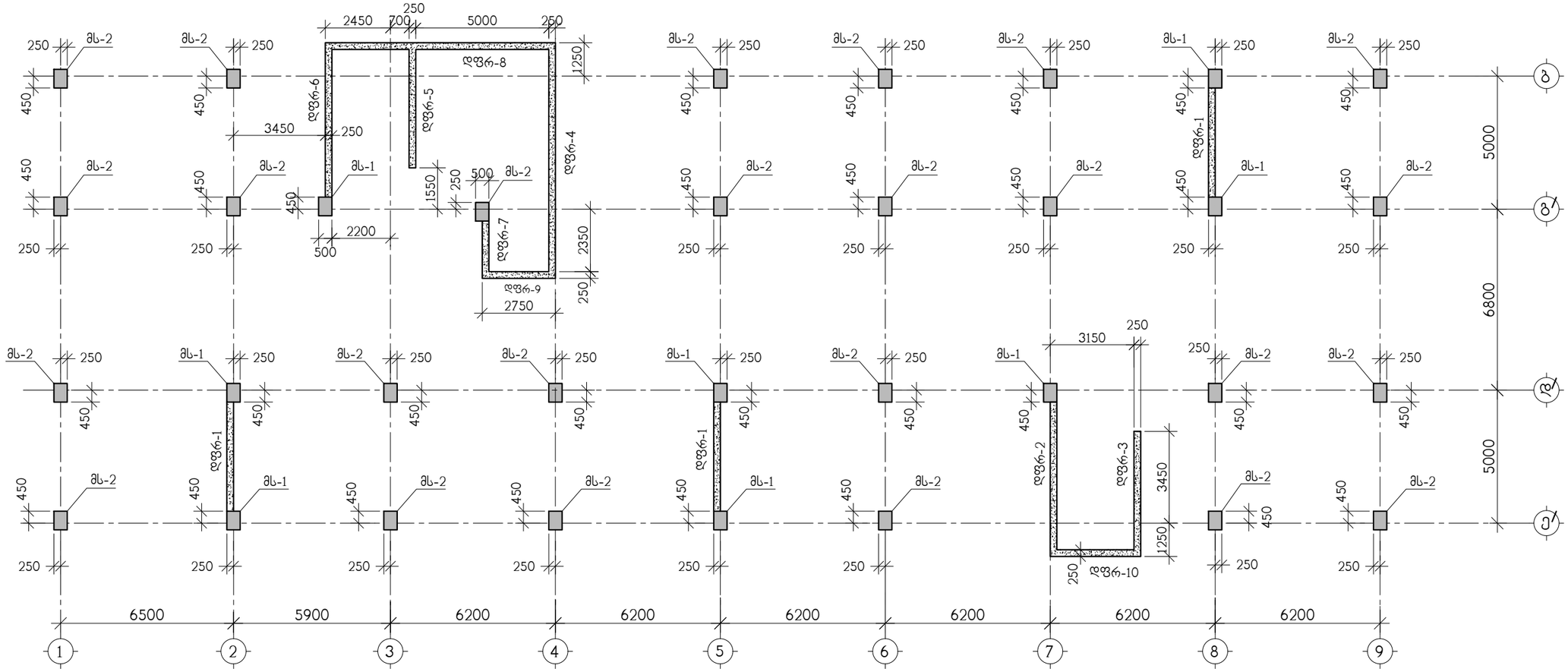

თანამდებობა	გვარი	ხელმოწერა	ქ. თბილისი, გამზირი სარაჯიშვილი ქ.№2 ს.კ(01.11.04.026.110), მრავალბინიანი საცხოვრებელი სახლი ბლოკი №5-1				შ.პ.ს. "ზლოქმი სარაჯიშვილზე" ს/კ 405682596
არქიტექტორი	დ.ვაშაკიძე		კონსტრუქციული ნაწილი				
			მონოლითური სვეტების და დიაფრაგმების გეგმა 48.65 ნიშნულიდან 55.05 ნიშნულამდე				
კონსტრუქტ.	ა.არჩილია						
შემამოწმა	ლ.ჯაიანი		სტადია მ	ფურც. კ-99	შ-ბი	დაკვ. №	

მონოლითური სვეტი მს-1

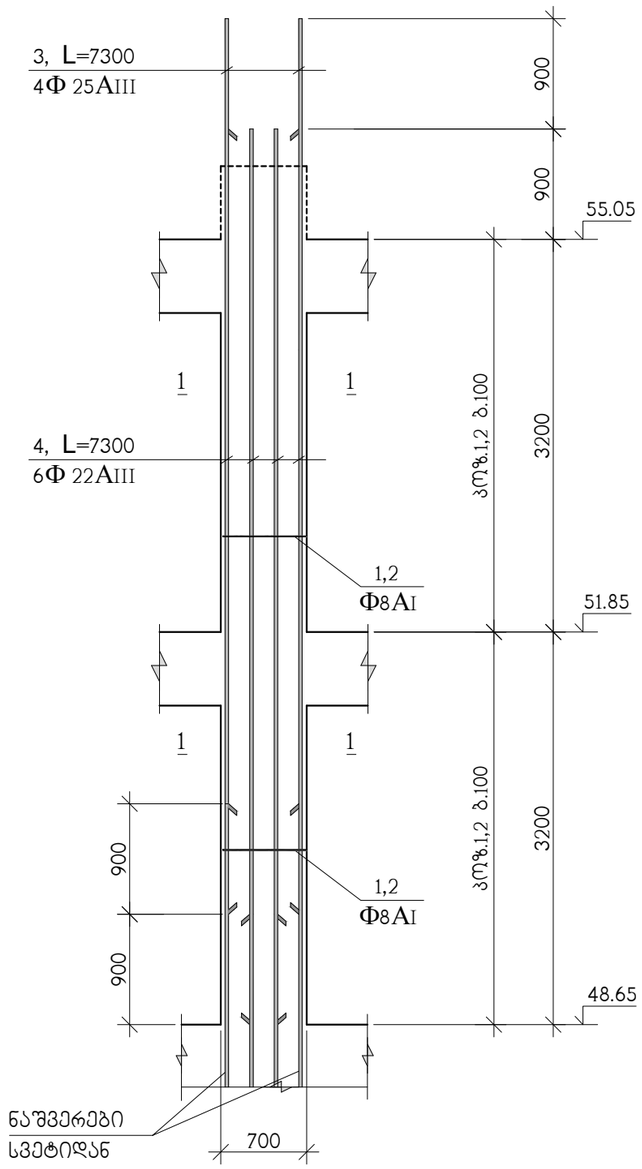

ჭრილი 1-1

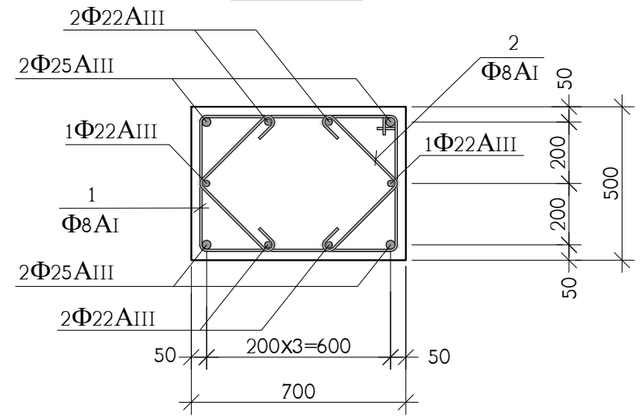

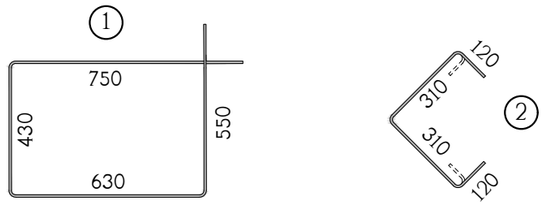

პოზ.	აღნიშვნა	დასახელება	რაოდ. ც.	ერთ-ეული
		მს-1 48.65 ნიშნულიდან 55.05 ნიშნულამდე	8	
1		Ф8AI სახსტ. 5781-828* L=2360	60	0.94 კგ.
2		Ф8AI სახსტ. 5781-828* L=860	120	0.34 კგ.
3		Ф25AIII სახსტ. 5781-828* L=7300	4	28.12 კგ.
4		Ф22AIII სახსტ. 5781-828* L=7300	6	21.78 კგ.
		B 30 კლასის ბეტონი		2.2 მ^3

თანამდებობა	გვარი	ხელმოწერა	ქ. თბილისი, გამზირი სარაჯიშვილი ქ.№2 ს.კ(01.11.04.026.110), მრავალბინიანი საცხოვრებელი სახლი ბლოკი №5-1				შ.პ.ს. "ზლოჭსი სარაჯიშვილზე" ს/კ 405682596
არქიტექტორი	დ.ვაშაკიძე		კონსტრუქციული ნაწილი				
კონსტრუქტ.	ა.არჩილია		მონოლითური სვეტი მს-1				
შეამოწმა	ლ.ჯაიანი		სტადია მ	ფურც. კ-100	ფ-ბი	დაკვ. №	

მონოლითური სვეტი მს-2

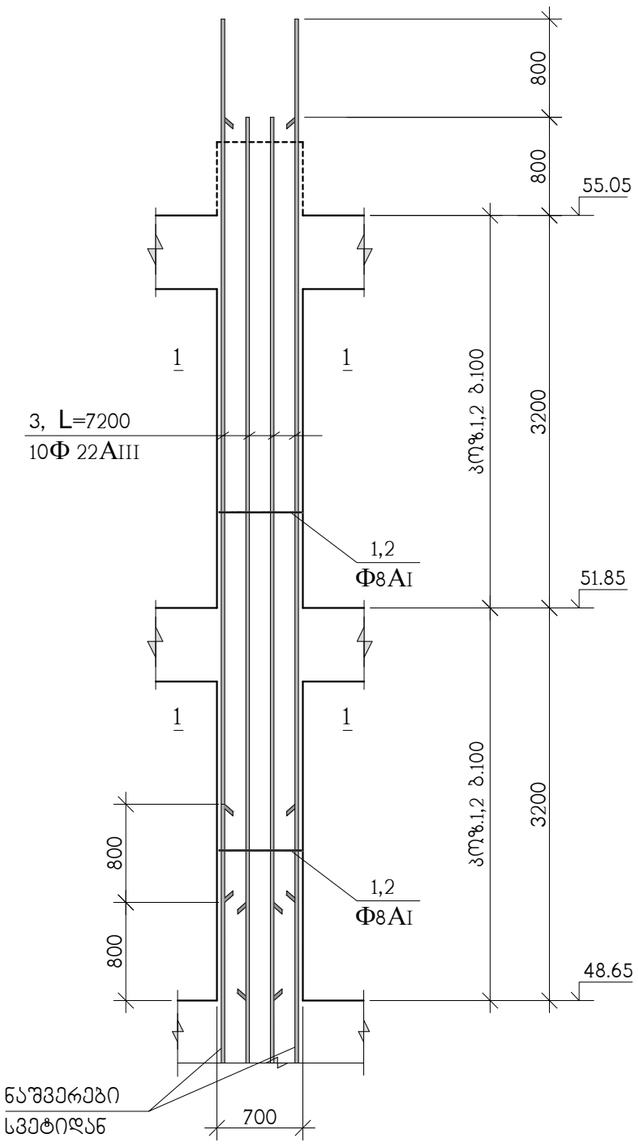

ჭრილი 1-1

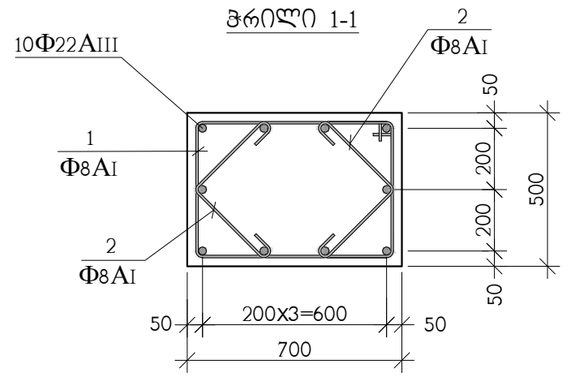

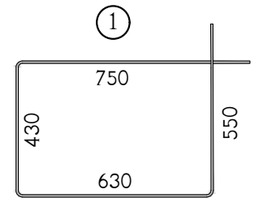

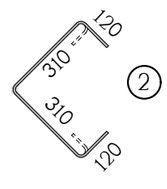

პოზ.	აღნიშვნა	დასახელება	რაოდ. ც.	ერთ-ეული
		მს-2 48.65 ნიშნულიდან 55.05 ნიშნულამდე	25	
1		Φ8AI საბსტ. 5781-828* L=2360	60	0.94 კგ.
2		Φ8AI საბსტ. 5781-828* L=860	120	0.34 კგ.
3		Φ22AIII საბსტ. 5781-828* L=7200	10	21.48 კგ.
		B 30 კლასის ბეტონი		2.2 მ^3

თანამდებობა	გვარი	ხელმოწერა	ქ. თბილისი, გამზირი სარაჯიშვილი ქ.№2 ს.კ(01.11.04.026.110), მრავალბინიანი საცხოვრებელი სახლი ბლოკი №5-1				შ.პ.ს. "ზლოქსი სარაჯიშვილზე" ს/კ 405682596
არქიტექტორი	დ.ვაშაკიძე		კონსტრუქციული ნაწილი				
			მონოლითური სვეტი მს-2				
კონსტრუქტ.	ა.არჩილია						
შეამოწმა	ლ.ჯაიანი		სტადია მ	ფურც. კ-101	ფ-ბი	დაკვ. №	

მონოლითური სვეტების და დიაფრაგმების გეგმა 55.05 ნიშნულიდან 61.45 ნიშნულამდე

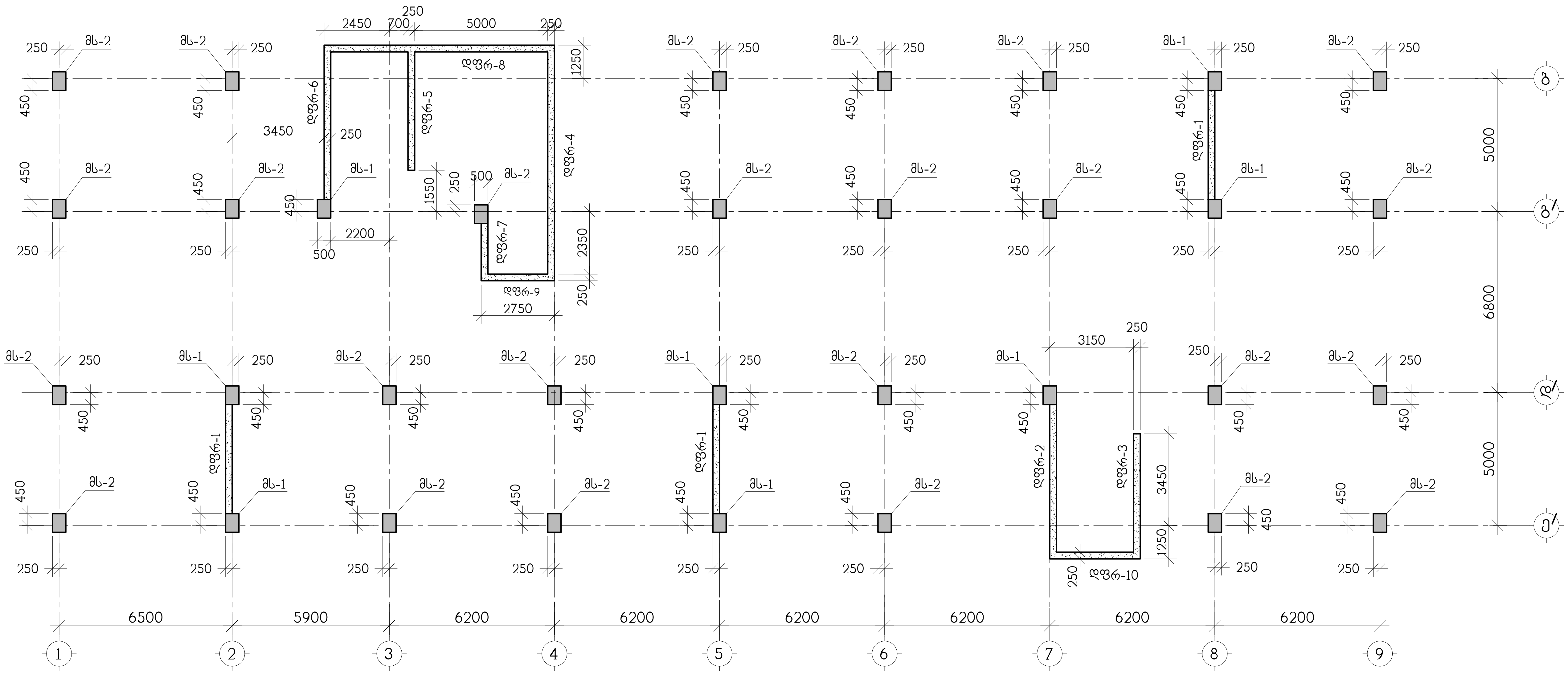

თანამდებობა	გვარი	ხელმოწერა	ქ. თბილისი, გამზირი სარაჯიშვილი ქ.№2 ს.კ(01.11.04.026.110), მრავალბინიანი საცხოვრებელი სახლი ბლოკი №5-1				შ.პ.ს. "გლობალ საინჟინერინგი" ს/კ 405682596
არქიტექტორი	დ.ვაშაკიძე		კონსტრუქციული ნაწილი				
			მონოლითური სვეტების და დიაფრაგმების გეგმა 55.05 ნიშნულიდან 61.45 ნიშნულამდე				
კონსტრუქტ.	ა.არჩილია						
შეამოწმა	ლ.ჯაიანი		სტადია მ	ფურც. კ-102	ფ-ბი	დაკვ. №	

მონოლითური სვეტი მს-1

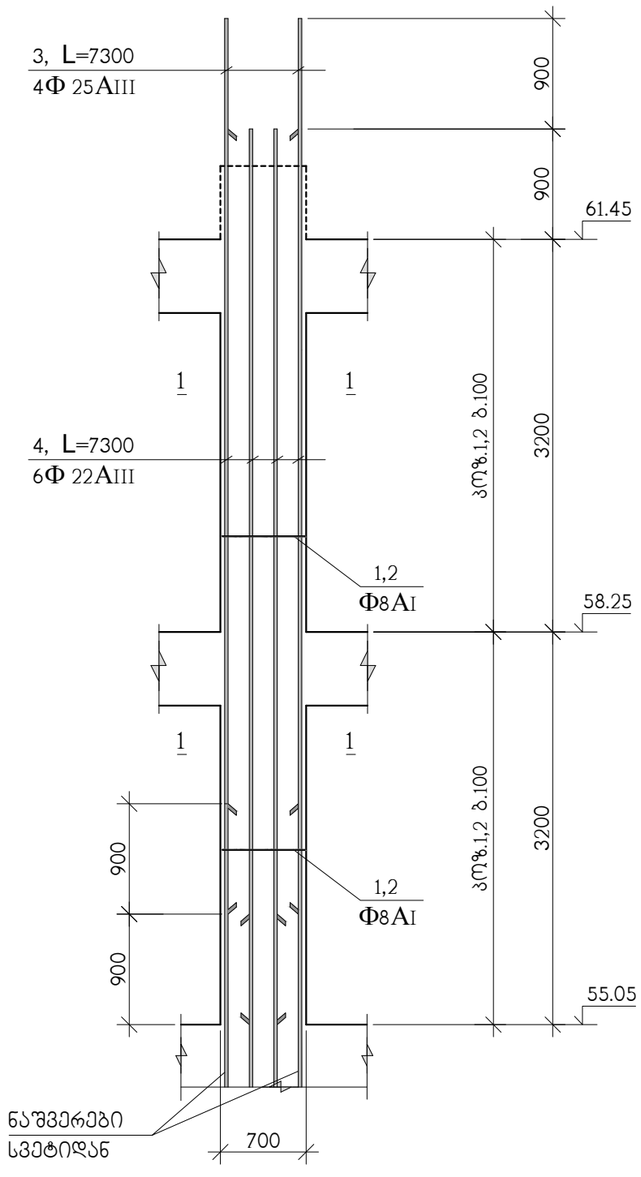

ჭრილი 1-1

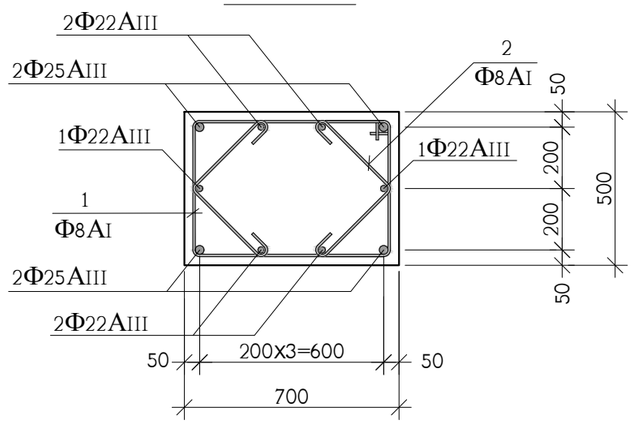

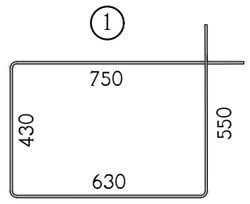

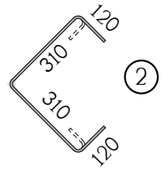

პოზ.	აღნიშვნა	დასახელება	რაოდ. ც.	ერთ-ეული
		მს-1 55.05 ნიშნულიდან 61.45 ნიშნულამდე	8	
1		Ф8AI სახსტ. 5781-828* L=2360	60	0.94 კგ.
2		Ф8AI სახსტ. 5781-828* L=860	120	0.34 კგ.
3		Ф25AIII სახსტ. 5781-828* L=7300	4	28.12 კგ.
4		Ф22AIII სახსტ. 5781-828* L=7300	6	21.78 კგ.
		B 30 კლასის ბეტონი		2.2 მ^3

თანამდებობა	გვარი	ხელმოწერა	ქ. თბილისი, გამზირი სარაჯიშვილი ქ.№2 ს.კ(01.11.04.026.110), მრავალბინიანი საცხოვრებელი სახლი ბლოკი №5-1				შ.პ.ს. "ზლოჭსი სარაჯიშვილზე" ს/კ 405682596
არქიტექტორი	დ.ვაშაკიძე		კონსტრუქციული ნაწილი				
კონსტრუქტ.	ა.არჩილია		მონოლითური სვეტი მს-1				
შეამოწმა	ლ.ჯაიანი		სტადია მ	ფურც. კ-103	ფ-ბი	დაკვ. №	

მონოლითური სვეტი მს-2

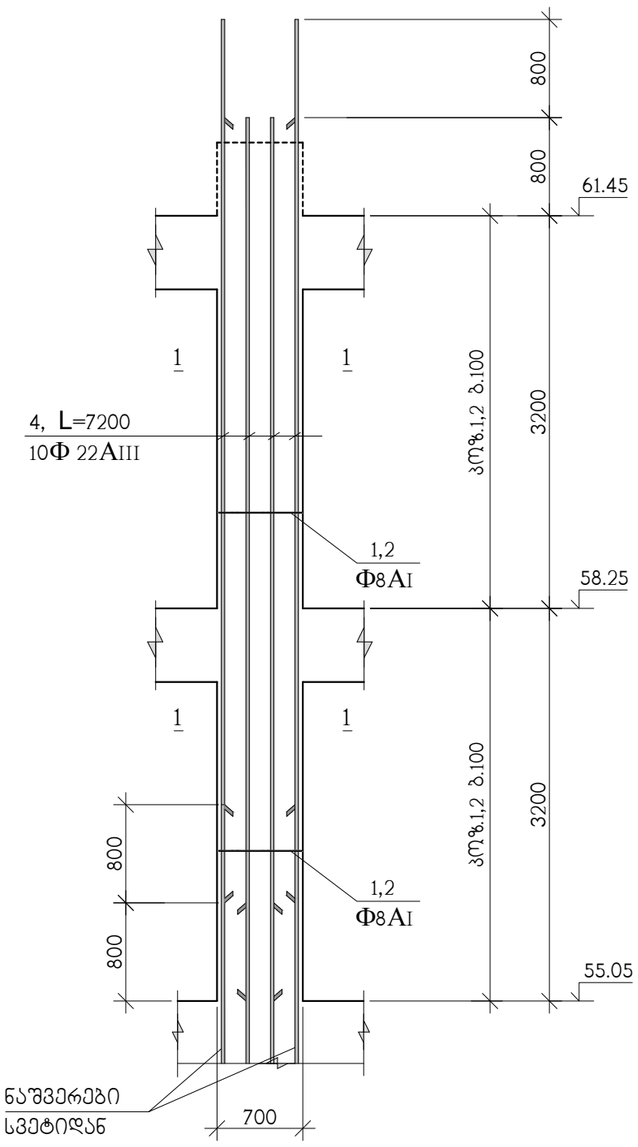

ჭრილი 1-1

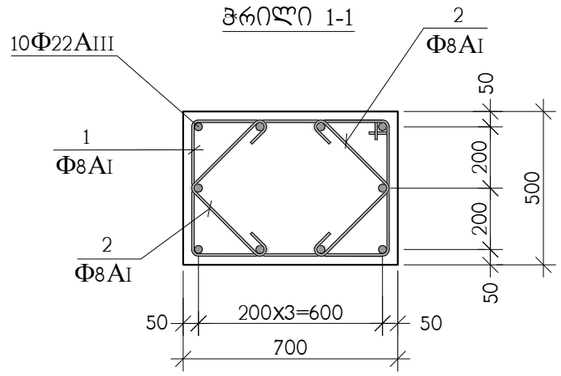

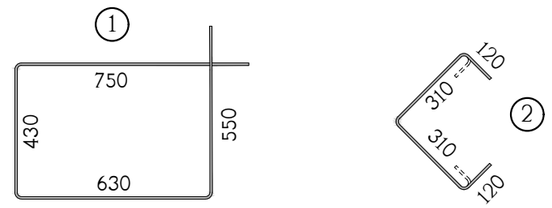

პოზ.	აღნიშვნა	დასახელება	რაოდ. ც.	ერთ-ეული
		მს-2 55.05 ნიშნულიდან 61.45 ნიშნულამდე	25	
1		Φ8AI სახსტ. 5781-828* L=2360	60	0.94 კგ.
2		Φ8AI სახსტ. 5781-828* L=860	120	0.34 კგ.
3		Φ22AIII სახსტ. 5781-828* L=7200	10	21.48 კგ.
		B 30 კლასის ბეტონი		2.2 მ^3

თანამდებობა	გვარი	ხელმოწერა	ქ. თბილისი, გამზირი სარაჯიშვილი ქ.№2 ს.კ(01.11.04.026.110), მრავალბინიანი საცხოვრებელი სახლი ბლოკი №5-1				შ.პ.ს. "ზლოქსი სარაჯიშვილზე" ს/კ 405682596
არქიტექტორი	დ.ვაშაკიძე		კონსტრუქციული ნაწილი				
			მონოლითური სვეტი მს-2				
კონსტრუქტ.	ა.არჩილია						
შემამოწმა	ლ.ჯაიანი		სტადია მ	ფურც. კ-104	ფ-ბი	დაკვ. №	

მონოლითური სვეტების და დიაფრაგმების ბეგმა 61.45 ნიშნულიდან 64.65 ნიშნულამდე

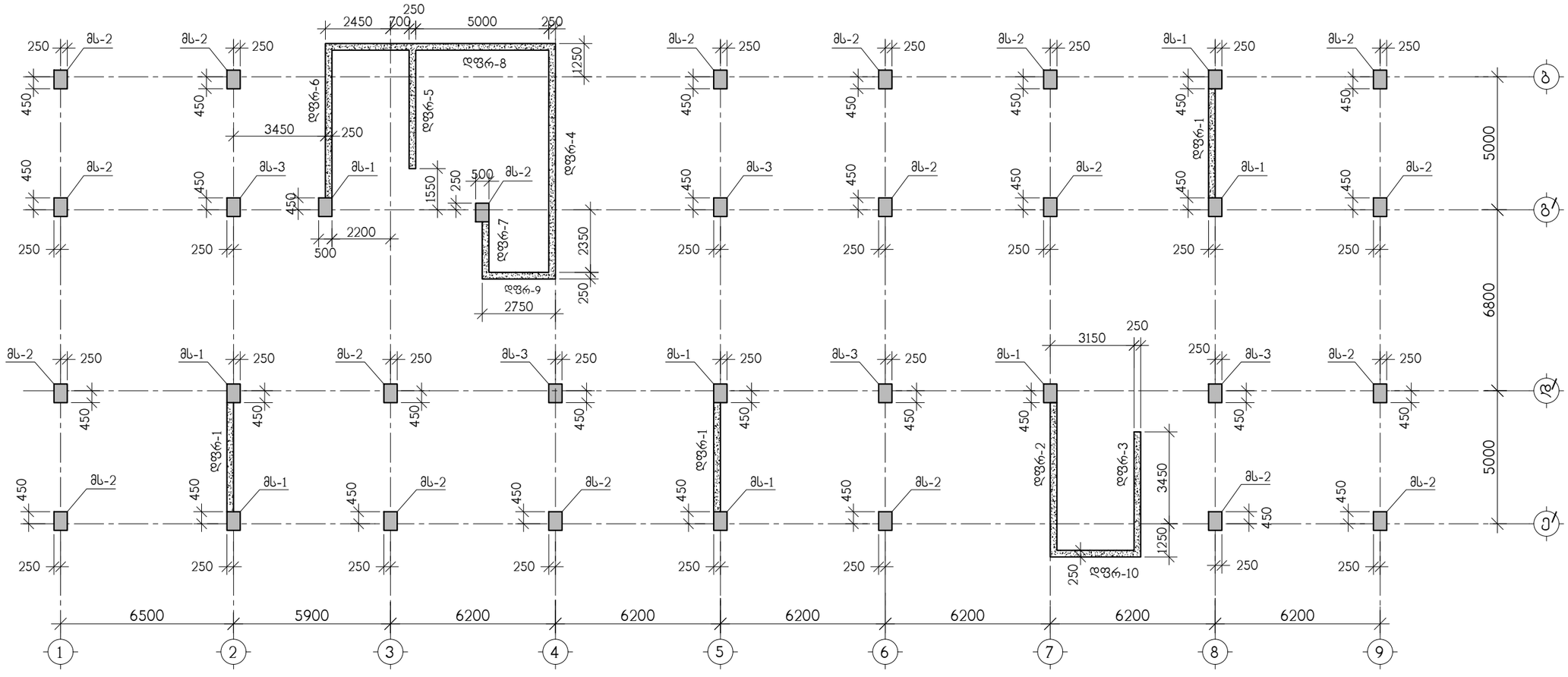

თანამდებობა	გვარი	ხელმოწერა	ქ. თბილისი, გამზირი სარაჯიშვილი ქ.№2 ს.კ(01.11.04.026.110), მრავალბინიანი საცხოვრებელი სახლი ბლოკი №5-1				
არქიტექტორი	დ.ვაშაკიძე		კონსტრუქციული ნაწილი				
			მონოლითური სვეტების და დიაფრაგმების ბეგმა 61.45 ნიშნულიდან 64.65 ნიშნულამდე				
კონსტრუქტ.	ა.არჩილია						
შეამოწმა	ლ.ჯაიანი		სტადია მ	ფურც. კ-105	ფ-ბი	დაკვ. №	

შ.პ.ს. "ზლოქსი სარაჯიშვილზე" ს/კ 405682596

მონოლითური სვეტი მს-1

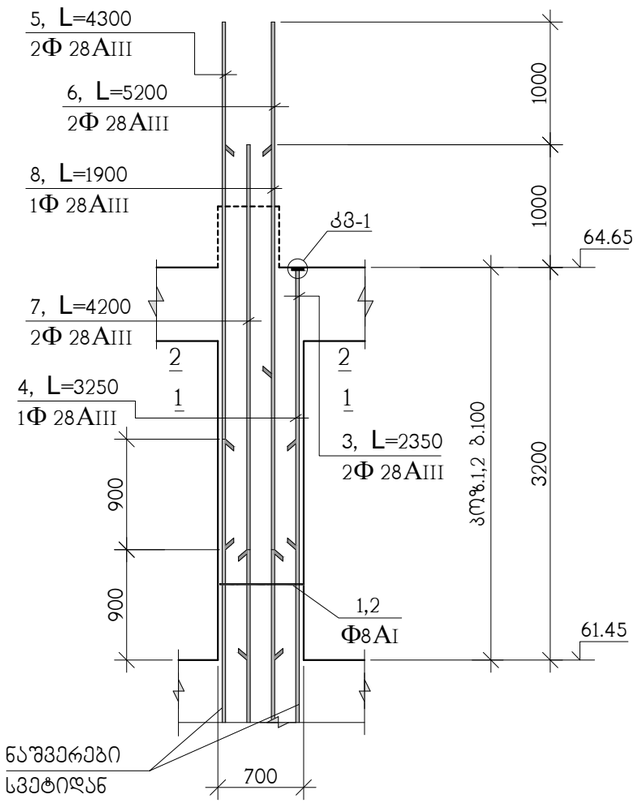

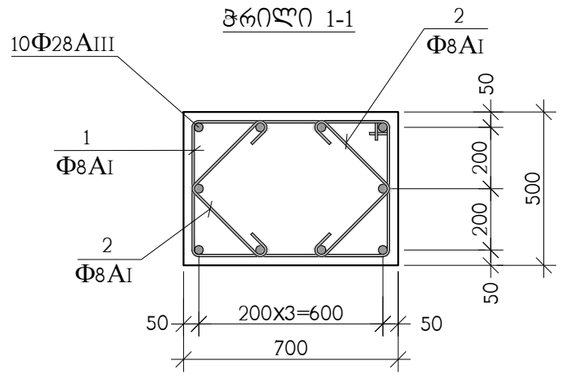

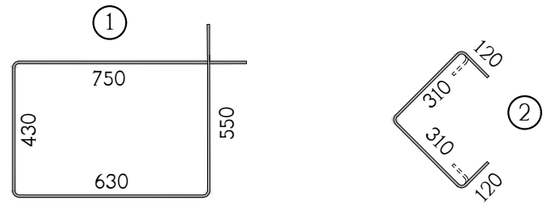

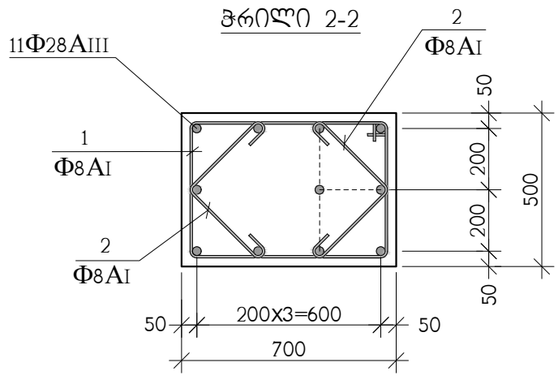

პოზ.	აღნიშვნა	დასახელება	რაოდ. ც.	ერთ-ეული
		მს-1 61.45 ნიშნულიდან 64.65 ნიშნულამდე	8	
1		Φ8AI სახსტ. 5781-828* L=2360	30	0.94 კგ.
2		Φ8AI სახსტ. 5781-828* L=860	60	0.34 კგ.
3		Φ28AIII სახსტ. 5781-828* L=2350	2	11.35 კგ.
4		Φ28AIII სახსტ. 5781-828* L=3250	1	15.71 კგ.
5		Φ28AIII სახსტ. 5781-828* L=4300	2	20.78 კგ.
6		Φ28AIII სახსტ. 5781-828* L=5200	2	25.13 კგ.
7		Φ28AIII სახსტ. 5781-828* L=4200	2	20.30 კგ.
8		Φ28AIII სახსტ. 5781-828* L=1900	1	9.18 კგ.
11		ფურც. –20x90x90 სახსტ. 380-71*	3	1.3 კგ.
		B 30 კლასის ბეტონი		1 მ^3

თანამდებობა	გვარი	ხელმოწერა	ქ. თბილისი, ბამზირი სარაჯიშვილი ქ.№2 ს.კ(01.11.04.026.110), მრავალბინიანი საცხოვრებელი სახლი ბლოკი №5-1				
არქიტექტორი	დ.ვაშაკიძე		კონსტრუქციული ნაწილი				
კონსტრუქტ.	ა.არჩილია		მონოლითური სვეტი მს-1				
შემამოწმა	ლ.ჯაიანი		სტადია მ	ფურც. კ-106	ფ-ბი	დაკვ. №	შ.პ.ს. "ზლოქსი სარაჯიშვილზე" ს/კ 405682596

მონოლითური სვეტი მს-2

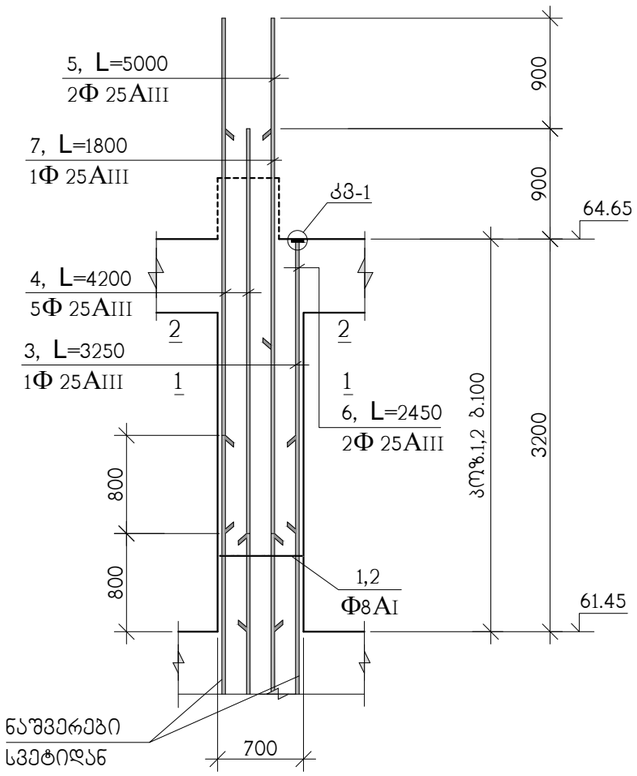

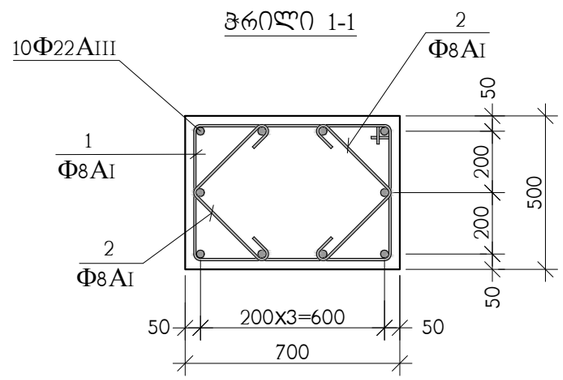

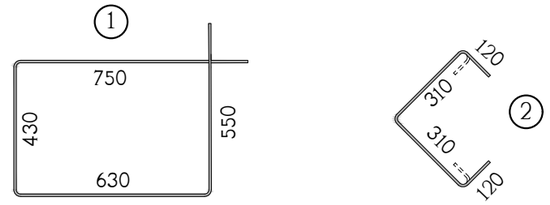

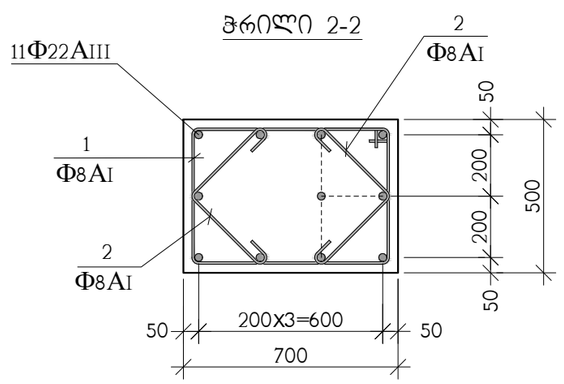

კოჭ.	აღნიშვნა	დასახელება	რაოდ. ც.	ერთ-ეული
		მს-2 61.45 ნიშნულიდან 64.65 ნიშნულამდე	20	
1		Φ8AI სახსტ. 5781-828* L=2360	30	0.94 კგ.
2		Φ8AI სახსტ. 5781-828* L=860	60	0.34 კგ.
3		Φ25AIII სახსტ. 5781-828* L=3250	1	12.52 კგ.
4		Φ25AIII სახსტ. 5781-828* L=4200	5	16.18 კგ.
5		Φ25AIII სახსტ. 5781-828* L=5000	2	19.26 კგ.
6		Φ25AIII სახსტ. 5781-828* L=2450	2	9.43 კგ.
7		Φ25AIII სახსტ. 5781-828* L=1800	1	6.94 კგ.
11		ფურც. –20x90x90 სახსტ. 380-71*	3	1.3 კგ.
		B 30 კლასის ბეტონი		1 მ^3

თანამდებობა	გვარი	ხელმოწერა	ქ. თბილისი, გამზირი სარაჯიშვილი ქ.№2 ს.კ(01.11.04.026.110), მრავალბინიანი საცხოვრებელი სახლი ბლოკი №5-1				შ.პ.ს. "ზლოქსი სარაჯიშვილზე" ს/კ 405682596
არქიტექტორი	დ.ვაშაკიძე		კონსტრუქციული ნაწილი				
კონსტრუქტ.	ა.არჩილია		მონოლითური სვეტი მს-2				
შემოწმა	ლ.ჯაიანი		სტადია მ	ფურც. კ-107	ფ-ბი	დაკვ. №	

მონოლითური სვეტი მს-3

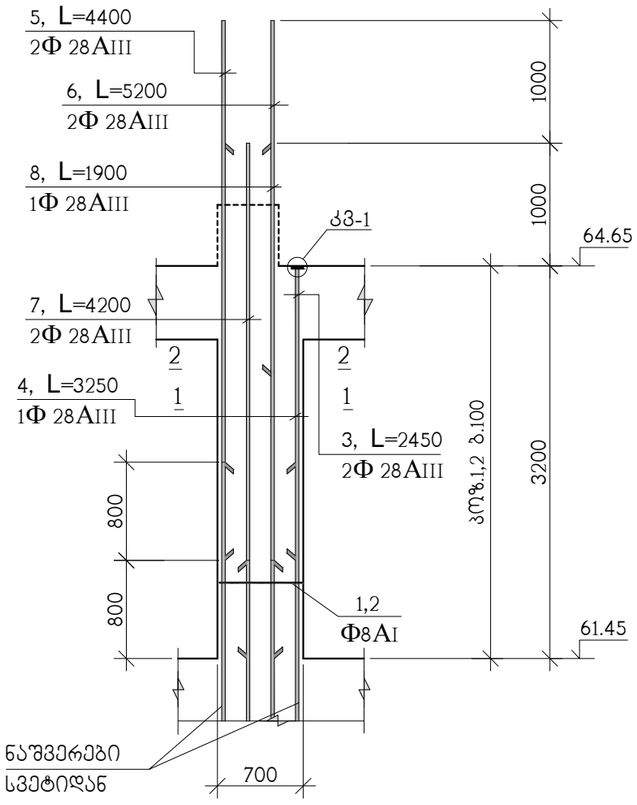

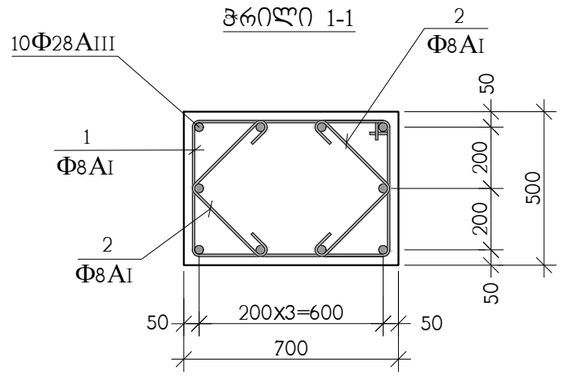

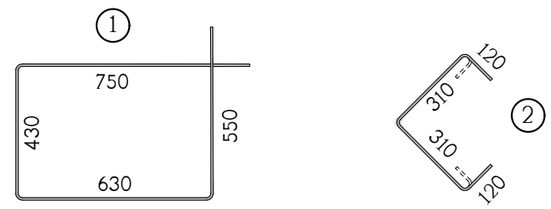

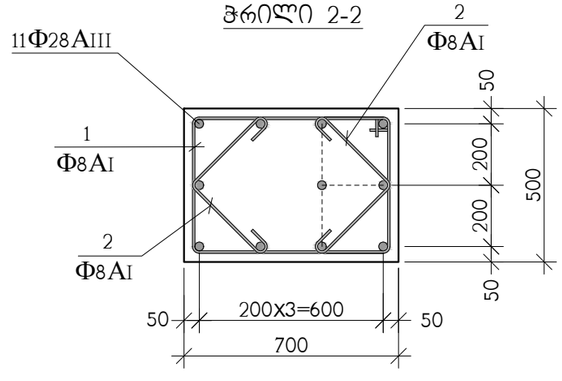

პოზ.	აღნიშვნა	დასახელება	რაოდ. ც.	ერთ-ეული
		მს-3 61.45 ნიშნულიდან 64.65 ნიშნულამდე	5	
1		Φ8AI სახსტ. 5781-828* L=2360	30	0.94 კგ.
2		Φ8AI სახსტ. 5781-828* L=860	60	0.34 კგ.
3		Φ28AIII სახსტ. 5781-828* L=2450	2	11.84 კგ.
4		Φ28AIII სახსტ. 5781-828* L=3250	1	15.71 კგ.
5		Φ28AIII სახსტ. 5781-828* L=4400	2	21.26 კგ.
6		Φ28AIII სახსტ. 5781-828* L=5200	2	25.13 კგ.
7		Φ28AIII სახსტ. 5781-828* L=4200	2	20.30 კგ.
8		Φ28AIII სახსტ. 5781-828* L=1900	1	9.18 კგ.
11		ფურც. –20x90x90 სახსტ. 380-71*	3	1.3 კგ.
		B 30 კლასის ბეტონი		1 მ^3

თანამდებობა	გვარი	ხელმოწერა	ქ. თბილისი, გამზირი სარაჯიშვილი ქ.№2 ს.კ(01.11.04.026.110), მრავალბინიანი საცხოვრებელი სახლი ბლოკი №5-1				შ.პ.ს. "ზლოჭსი სარაჯიშვილზე" ს/კ 405682596
არქიტექტორი	დ.ვაშაკიძე		კონსტრუქციული ნაწილი				
			მონოლითური სვეტი მს-3				
კონსტრუქტ.	ა.არჩილია						
შეამოწმა	ლ.ჯაიანი		სტადია მ	ფურც. კ-108	ფ-ბი	დაკვ. №	

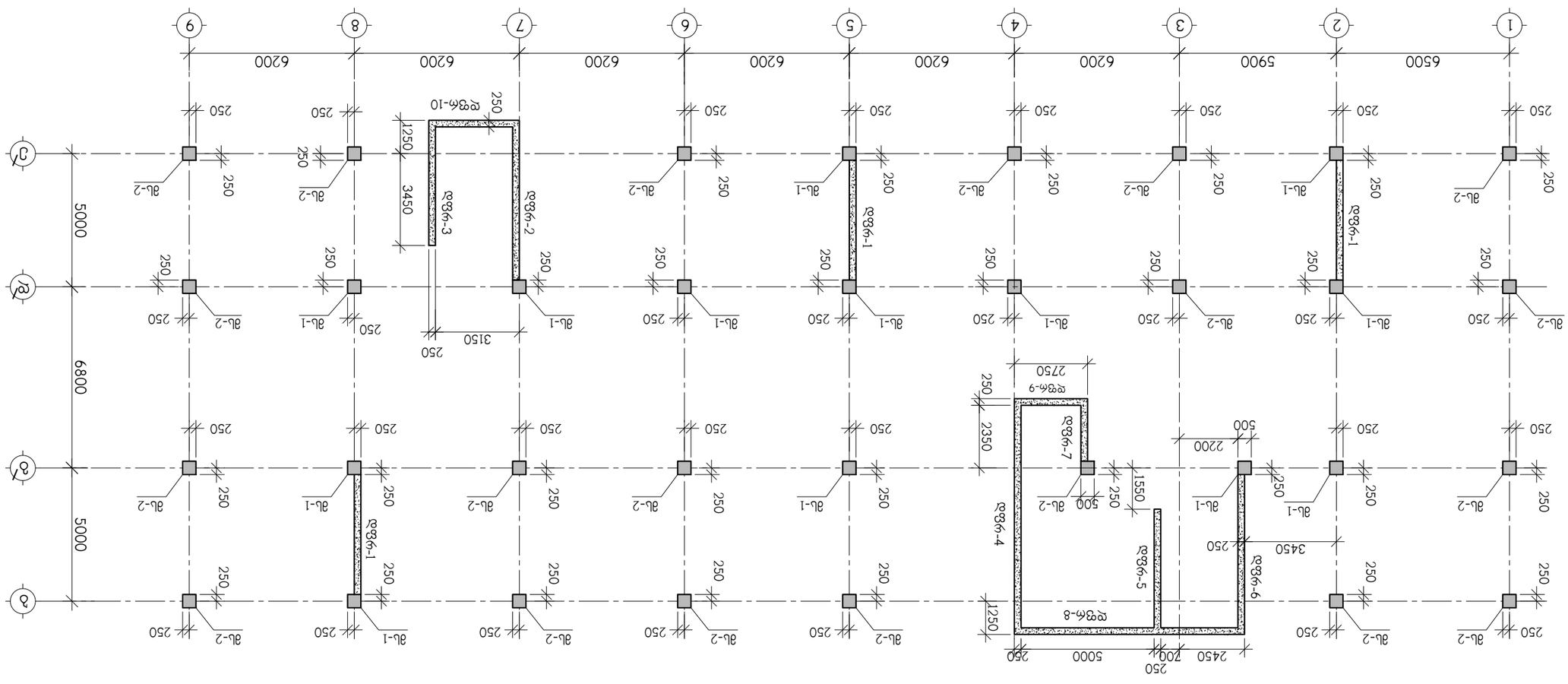
1
2
3
4
5
6
7
8
9
6500
5900
6200
6200
6200
6200
6200
6200
А
Б
В
Г
5000
6800
5000
250
3150
3450
1250
2750
2350
2450
700
5000
3450
2200
1550
500
2750
1250
ДЬ-1
ДЬ-2
ДЭ-1
ДЭ-2
ДЭ-3
ДЭ-4
ДЭ-5
ДЭ-6
ДЭ-7
ДЭ-8
ДЭ-9
ДЭ-10

ЗЛБЕЛЬЧЛЛЛ

მონოლითური სვეტი მს-1

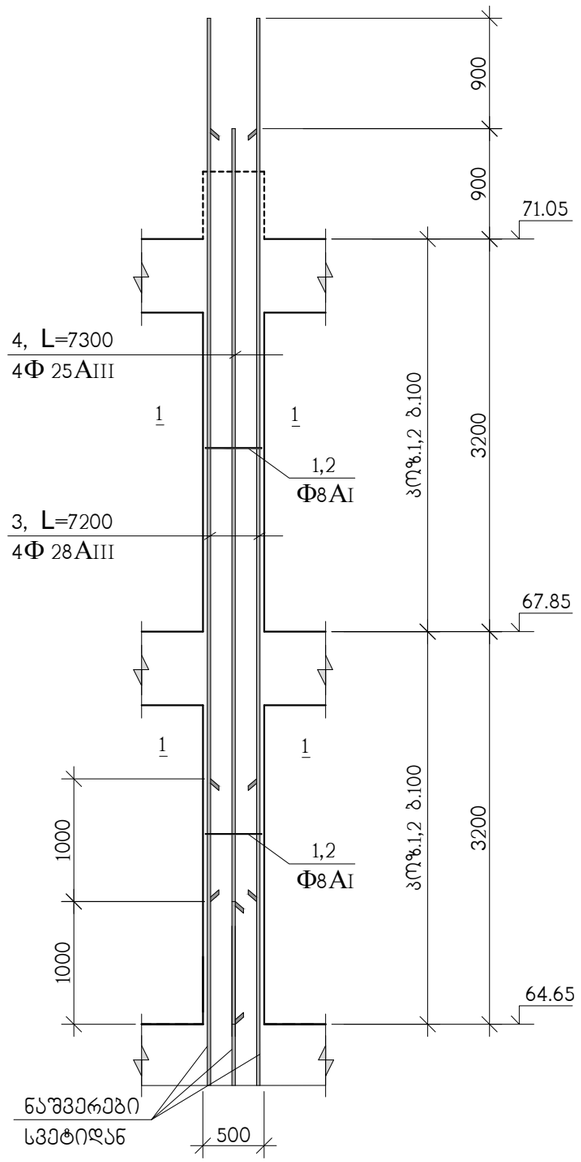

ჭრილი 1-1

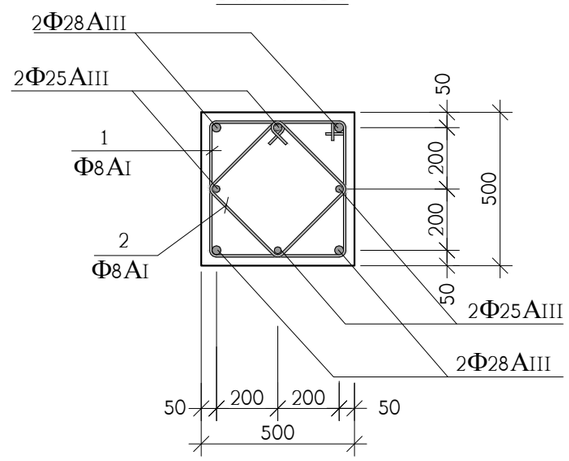

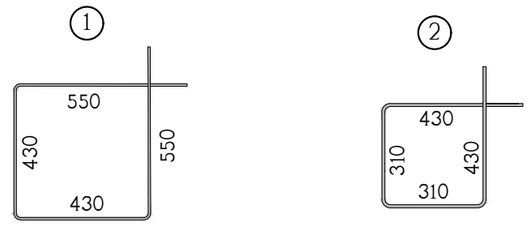

პოზ.	აღნიშვნა	დასახელება	რაოდ. ც.	ერთ-ეული
		მს-1 64.65 ნიშნულიდან 71.05 ნიშნულამდე	13	
1		Ф8AI სახსტ. 5781-828* L=1960	60	0.78 კგ.
2		Ф8AI სახსტ. 5781-828* L=1480	60	0.56 კგ.
3		Ф28AIII სახსტ. 5781-828* L=7200	4	34.80 კგ.
4		Ф25AIII სახსტ. 5781-828* L=7300	4	28.13 კგ.
		B 30 კლასის ბეტონი		1.5 მ^3

თანამდებობა	გვარი	ხელმოწერა	ქ. თბილისი, ბამზირი სარაჯიშვილი ქ.№2 ს.კ(01.11.04.026.110), მრავალბინიანი საცხოვრებელი სახლი ბლოკი №5-1				შ.პ.ს. "ზლოქმი სარაჯიშვილზე" ს/კ 405682596
არქიტექტორი	დ.ვაშაკიძე		კონსტრუქციული ნაწილი				
			მონოლითური სვეტი მს-1				
კონსტრუქტ.	ა.არჩილია						
შემამოწმა	ლ.ჯაიანი		სტადია მ	ფურც. კ-110	ფ-ბი	დაკვ. №	

მონოლითური სვეტი მს-2

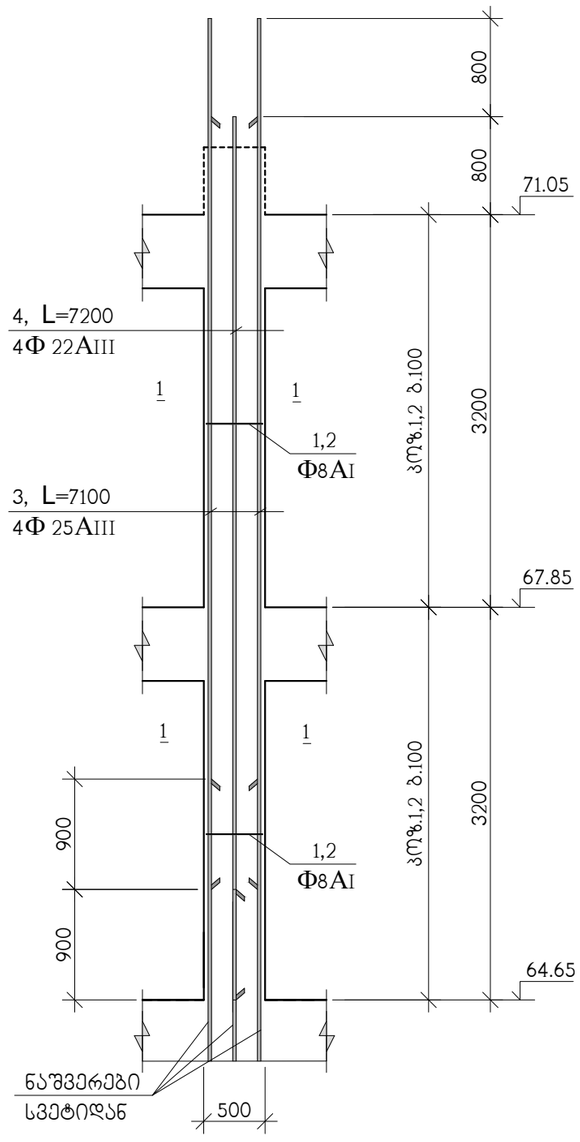

ჭრილი 1-1

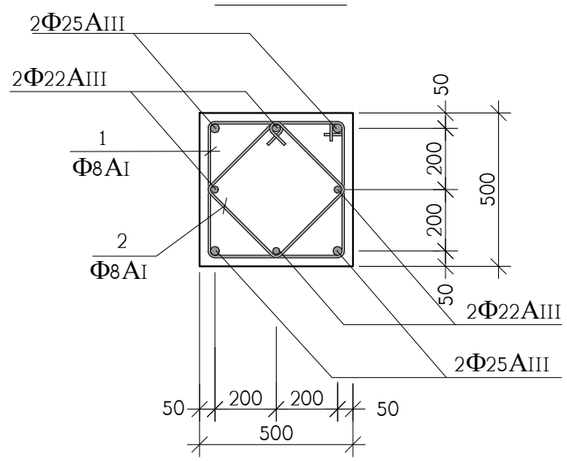

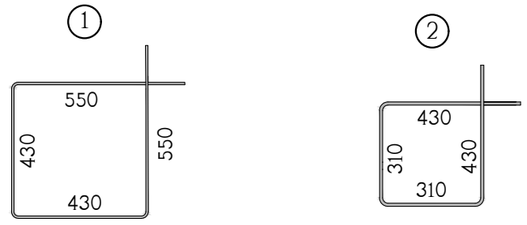

სპ№	აღნიშვნა	დასახელება	რაოდ. ც.	ერთ-ეული
		მს-2 64.65 ნიშნულიდან 71.05 ნიშნულამდე	20	
1		Φ8AI სახსტ. 5781-828* L=1960	60	0.78 კგ.
2		Φ8AI სახსტ. 5781-828* L=1480	60	0.56 კგ.
3		Φ25AIII სახსტ. 5781-828* L=7100	4	27.35 კგ.
4		Φ22AIII სახსტ. 5781-828* L=7200	4	21.48 კგ.
		B 30 კლასის ბეტონი		1.5 მ^3

თანამდებობა	გვარი	ხელმოწერა	ქ. თბილისი, გამზირი სარაჯიშვილი ქ.№2 ს.კ(01.11.04.026.110), მრავალბინიანი საცხოვრებელი სახლი ბლოკი №5-1				შ.პ.ს. "ზლოქსი სარაჯიშვილზე" ს/კ 405682596
არქიტექტორი	დ.ვაშაკიძე		კონსტრუქციული ნაწილი				
			მონოლითური სვეტი მს-2				
კონსტრუქტ.	ა.არჩილია						
შეამოწმა	ლ.ჯაიანი		სტადია მ	ფურც. კ-111	ფ-ბი	დაკვ. №	

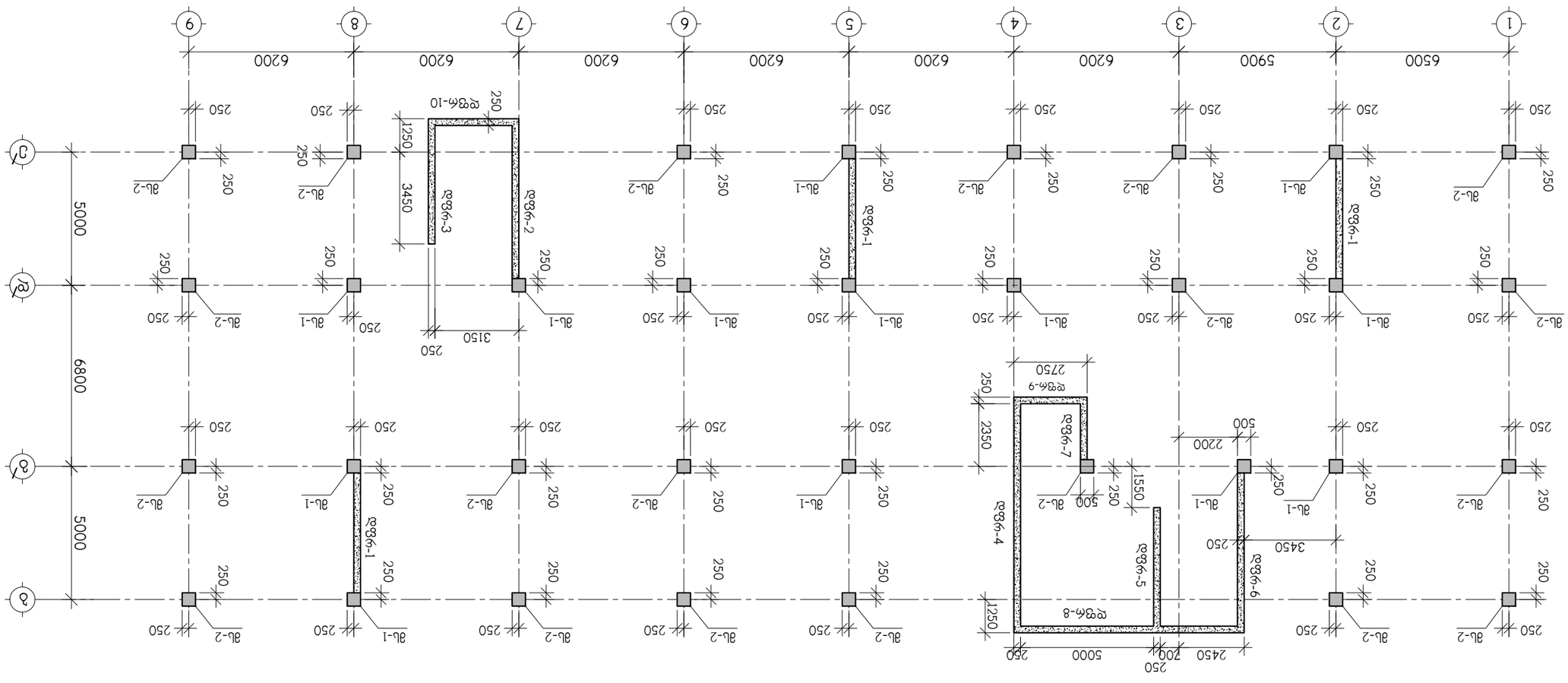

ამწყვეთიშვილი და ლაშაბაძის ბაზაზე 71.05 ნომერზეთანაწერის 77.45 ნომერზეთანაწერი

ტიპიური სართულის	ბეტონი	ხელმოწერა/თარიღი			
სანიმუშო ნახატი	ლ.ვაშაკიძე				
ამწყვეთიშვილი და ლაშაბაძის ბაზაზე 71.05 ნომერზეთანაწერი 77.45 ნომერზეთანაწერი

მონოლითური სვეტი მს-1

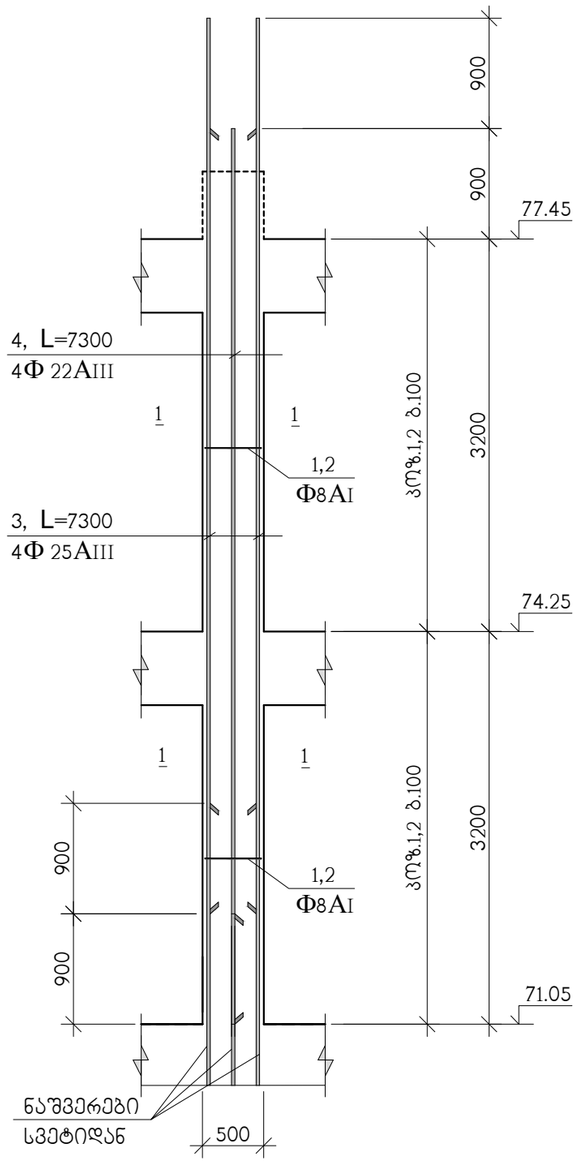

ჭრილი 1-1

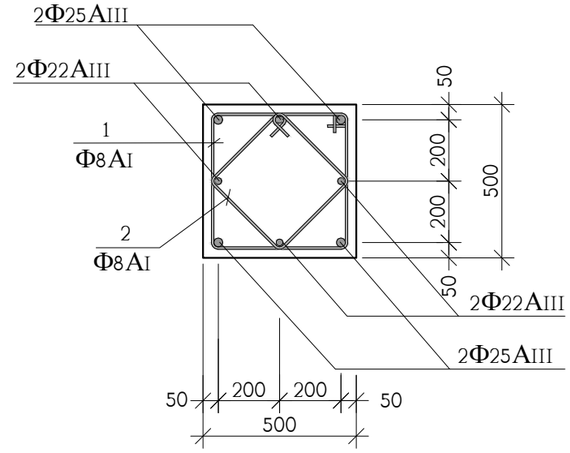

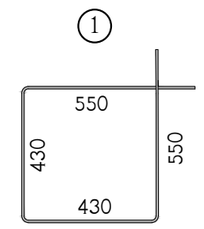

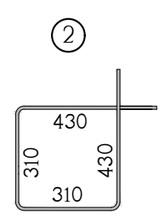

პოზ.	აღნიშვნა	დასახელება	რაოდ. ც.	ერთ-ეული
		მს-1 71.05 ნიშნულიდან 77.45 ნიშნულამდე	13	
1		Φ8AI სახსტ. 5781-828* L=1960	60	0.78 კგ.
2		Φ8AI სახსტ. 5781-828* L=1480	60	0.56 კგ.
3		Φ25AIII სახსტ. 5781-828* L=7300	4	28.12 კგ.
4		Φ22AIII სახსტ. 5781-828* L=7300	4	21.78 კგ.
		B 30 კლასის ბეტონი		1.5 მ^3

თანამდებობა	გვარი	ხელმოწერა	ქ. თბილისი, გამზირი სარაჯიშვილი ქ.№2 ს.კ(01.11.04.026.110), მრავალბინიანი საცხოვრებელი სახლი ბლოკი №5-1				შ.პ.ს. "ზლოჭსი სარაჯიშვილზე" ს/კ 405682596
არქიტექტორი	დ.ვაშაკიძე		კონსტრუქციული ნაწილი				
			მონოლითური სვეტი მს-1				
კონსტრუქტ.	ა.არჩილია						
შემამოწმა	ლ.ჯაიანი		სტადია მ	ფურც. კ-113	ფ-ბი	დაკვ. №	

მონოლითური სვეტი მს-2

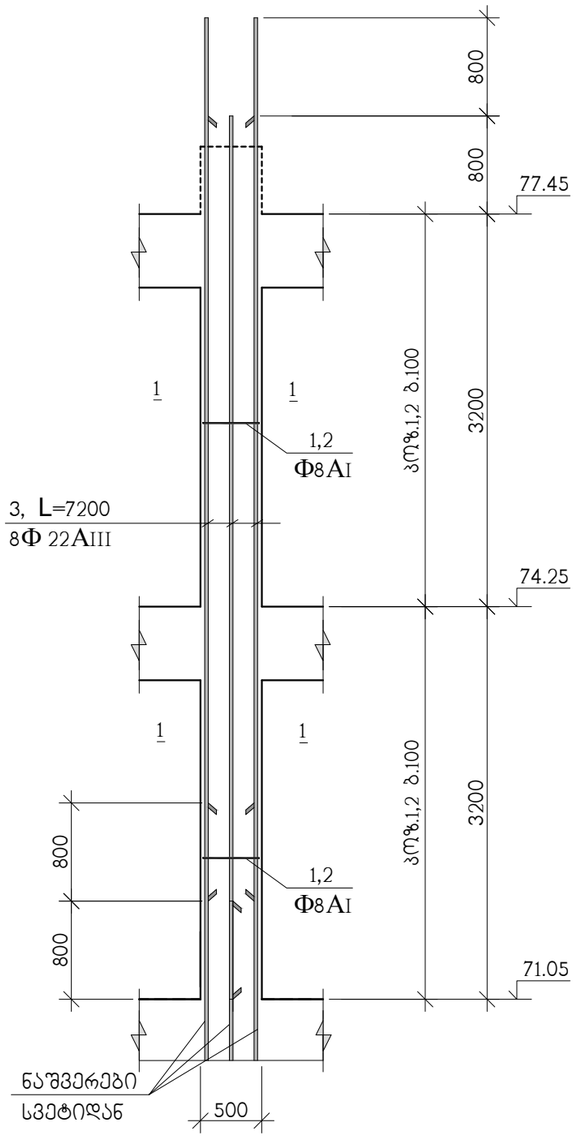

ჭრილი 1-1

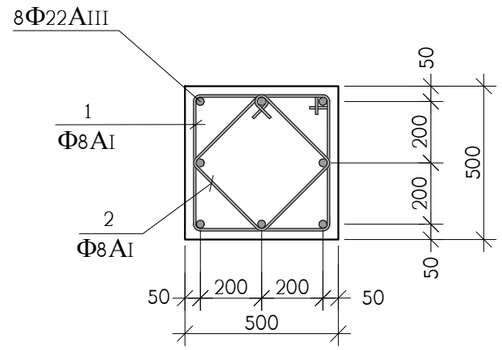

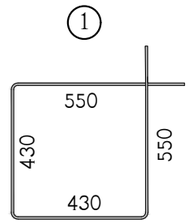

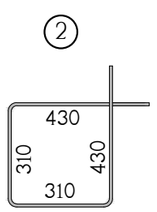

პოზ.	აღნიშვნა	დასახელება	რაოდ. ც.	ერთ-ეული
		მს-2 71.05 ნიშნულიდან 77.45 ნიშნულამდე	20	
1		Ф8AI სახსტ. 5781-828* L=1960	60	0.78 კგ.
2		Ф8AI სახსტ. 5781-828* L=1480	60	0.56 კგ.
3		Ф22AIII სახსტ. 5781-828* L=7200	8	21.48 კგ.
		B 30 კლასის ბეტონი		1.5 მ^3

თანამდებობა	გვარი	ხელმოწერა	ქ. თბილისი, გამზირი სარაჯიშვილი ქ.№2 ს.კ(01.11.04.026.110), მრავალბინიანი საცხოვრებელი სახლი ბლოკი №5-1				შ.პ.ს. "ზლოქსი სარაჯიშვილზე" ს/კ 405682596
არქიტექტორი	დ.ვაშაკიძე		კონსტრუქციული ნაწილი				
			მონოლითური სვეტი მს-2				
კონსტრუქტ.	ა.არჩილია						
შემოწმება	ლ.ჯაიანი		სტადია მ	ფურც. კ-114	ფ-ბი	დაკვ. №	

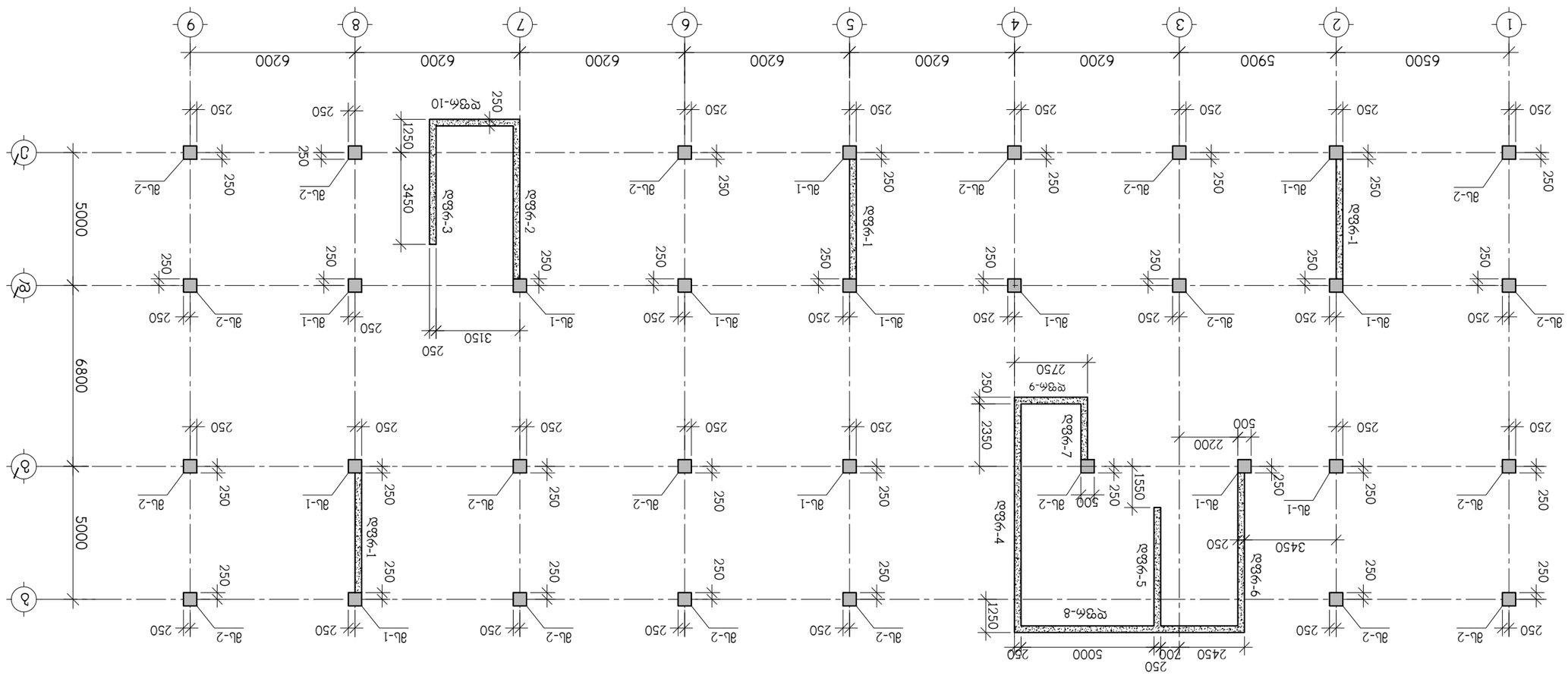
1
2
3
4
5
6
7
8
9
А
Б
В
6500
5900
6200
6200
6200
6200
6200
6200
5000
6800
5000
250
250
250

ტიპიური სართული	ბეტონი B30	ხელმოწერა/თარიღი	ქ. თბილისი, ბაგრატიონი სანაპირო ქუჩა №6, ტერიტორიული კოდი 01.11.04.026.110), ბინათმშენებლობითი ბლოკი ბინა №6
სანიმუშო ნიმუშები	ფ.ვალერიანი		ამხანაგობა ,,ტაბაწყური 6"
			ამხანაგობის სახლის მშენებლობა
პროექტირების ეტაპი	ფურცლების რაოდენობა		
მუშა პროექტი	ფურცელი 3		

მონოლითური სვეტი მს-1

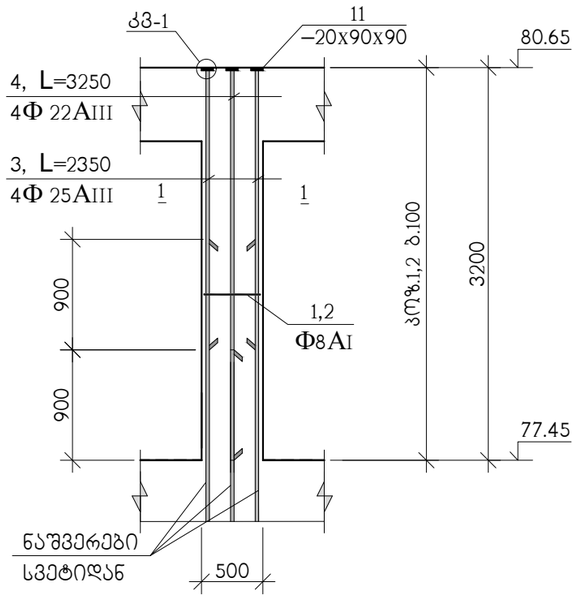

კვანძი; კვ-1

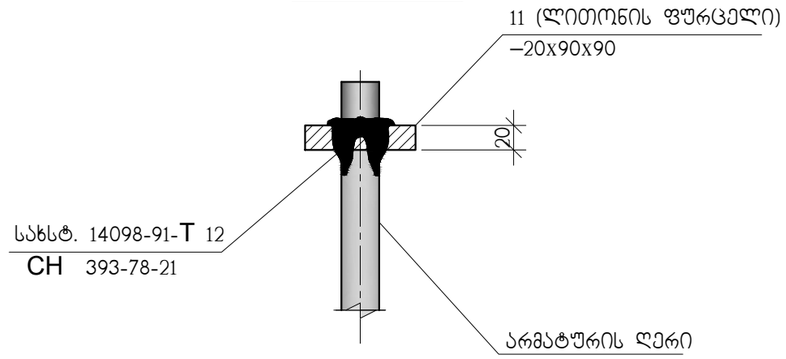

პოზ. 11

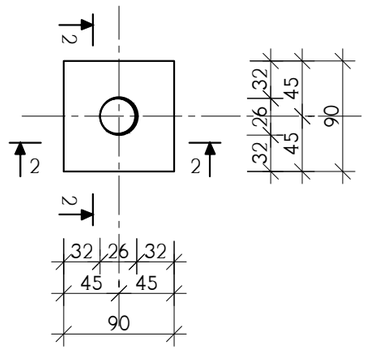

2–2

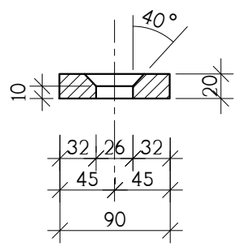

ჭრილი 1-1

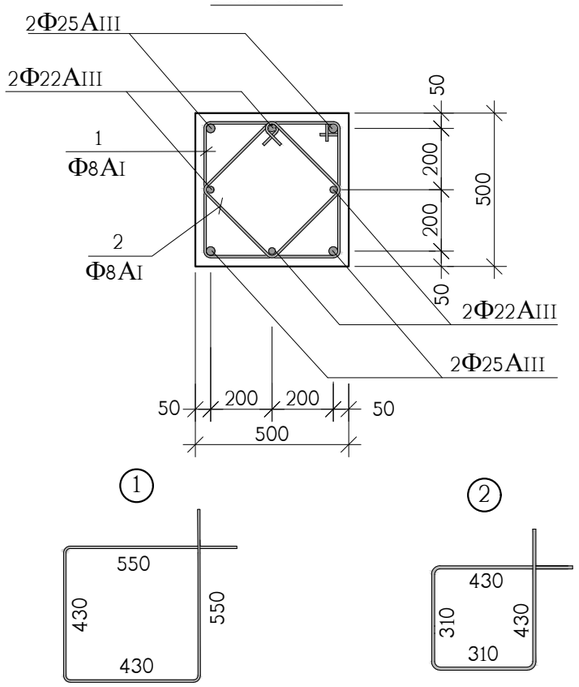

პოზ.	აღნიშვნა	დასახელება	რაოდ. ც.	ერთ-ეული
		მს-1 77.45 ნიშნულიდან 80.65 ნიშნულამდე	13	
1		Ф8AI საბსტ. 5781-828* L=1960	30	0.78 კგ.
2		Ф8AI საბსტ. 5781-828* L=1480	30	0.56 კგ.
3		Ф25AIII საბსტ. 5781-828* L=2350	4	9.05 კგ.
4		Ф22AIII საბსტ. 5781-828* L=3250	4	9.70 კგ.
11		ფურც. –20x90x90 საბსტ. 380-71*	8	1.3 კგ.
		B 30 კლასის ბეტონი		0.7 მ³

თანამდებობა	გვარი	ხელმოწერა	ქ. თბილისი, ბამზირი სარაჯიშვილი ქ.№2 ს.კ(01.11.04.026.110), მრავალბინიანი საცხოვრებელი სახლი ბლოკი №5-1				შ.პ.ს. "ზლოტნის სარაჯიშვილზე" ს/კ 405682596
არქიტექტორი	დ.ვაშაკიძე		კონსტრუქციული ნაწილი				
კონსტრუქტ.	ა.არჩილია		მონოლითური სვეტი მს-1				
შემამოწმა	ლ.ჯაიანი		სტადია მ	ფურც. კ-117	ფ-ბი	დაკვ. №	

მონოლითური სვეტი მს-2

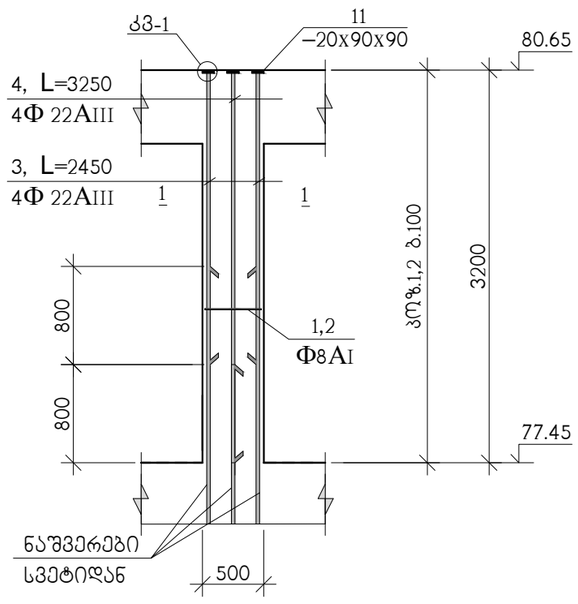

ჭრილი 1-1

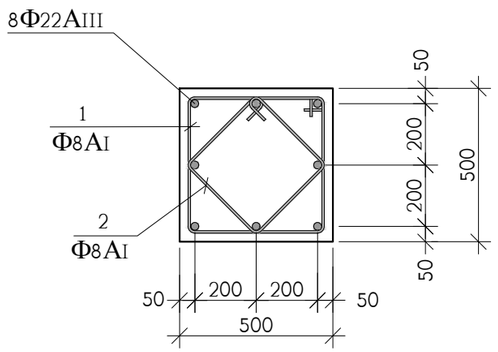

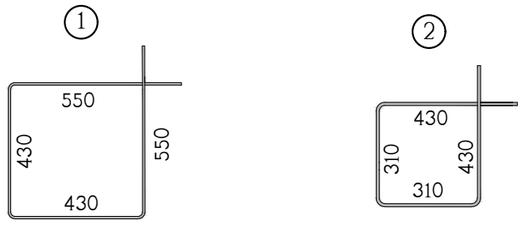

პოზ.	აღნიშვნა	დასახელება	რაოდ. ც.	ერთ-ეული
		მს-2 77.45 ნიშნულიდან 80.65 ნიშნულამდე	20	
1		Ф8AI სახსტ. 5781-828* L=1960	30	0.78 კგ.
2		Ф8AI სახსტ. 5781-828* L=1480	30	0.56 კგ.
3		Ф22AIII სახსტ. 5781-828* L=2450	4	7.31 კგ.
4		Ф22AIII სახსტ. 5781-828* L=3250	4	9.70 კგ.
11		ფურც. –20x90x90 სახსტ. 380-71*	8	1.3 კგ.
		B 30 კლასის ბეტონი		0.7 მ^3

თანამდებობა	გვარი	ხელმოწერა	ქ. თბილისი, გამზირი სარაჯიშვილი ქ.№2 ს.კ(01.11.04.026.110), მრავალბინიანი საცხოვრებელი სახლი ბლოკი №5-1				შ.პ.ს. "ზლოჭსი სარაჯიშვილზე" ს/კ 405682596
არქიტექტორი	დ.ვაშაკიძე		კონსტრუქციული ნაწილი				
			მონოლითური სვეტი მს-2				
კონსტრუქტ.	ა.არჩილია						
შემოწმა	ლ.ჯაიანი		სტადია მ	ფურც. კ-118	ფ-ბი	დაკვ. №	

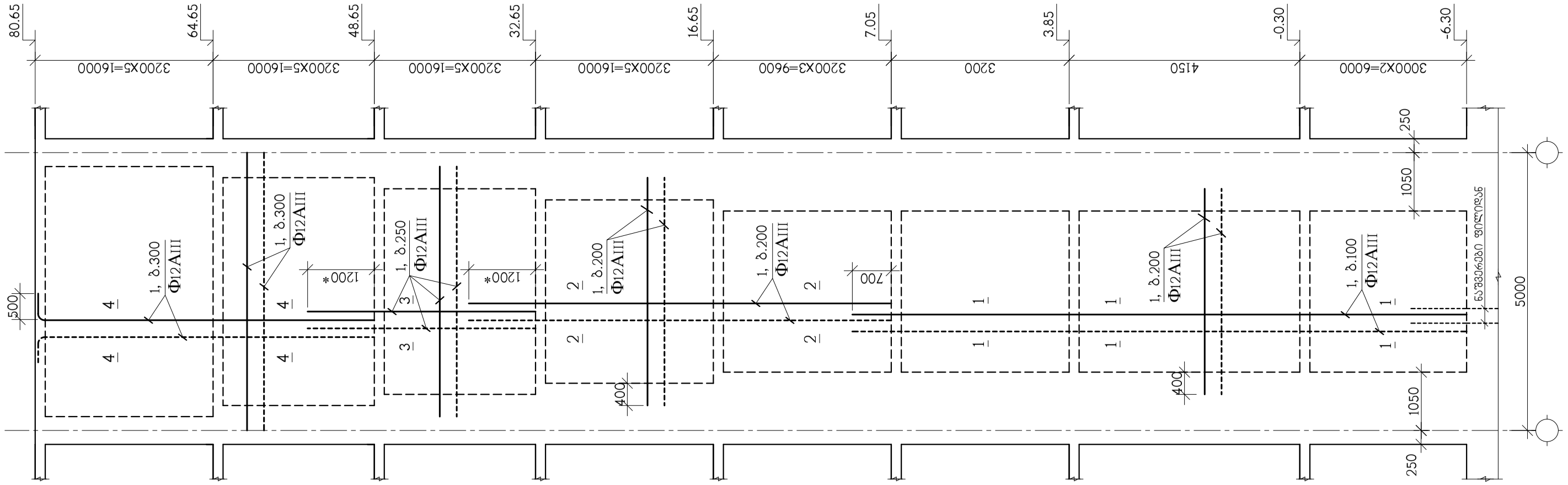

მონოლითური დიაფრაგმა დფრ-1

* ბრძივი არმატურული ღერძების გადაბმის სიგრძე მილებით იქნას მხოლოდ მოცემულ ნიშნულებზე ბიჯის ცვლილების დროს

დიაფრაგმების არმირების დეტალები იხილეთ კ-131-:-135 ნახაზებზე

სპეციფიკაციები იხილეთ კ-136-:-137 ნახაზებზე

თანამდებობა	გვარი	ხელმოწერა	ქ. თბილისი, გამზირი სარაჯიშვილი ქ.№2 ს.კ(01.11.04.026.110), მრავალბინიანი საცხოვრებელი სახლი ბლოკი №5-1				შ.პ.ს. "ვლოქსი სარაჯიშვილზე" ს/კ 405682596
არქიტექტორი	დ.ვაშაკიძე		კონსტრუქციული ნაწილი				
კონსტრუქტ.	ა.არჩილია		მონოლითური დიაფრაგმა დფრ-1				
შემამოწმა	ლ.ჯაიანი		სტადია მ	ფურც. კ-119	ფ-ბი	დაკვ. №	

მონოლითური დიაფრაგმა დფრ-2

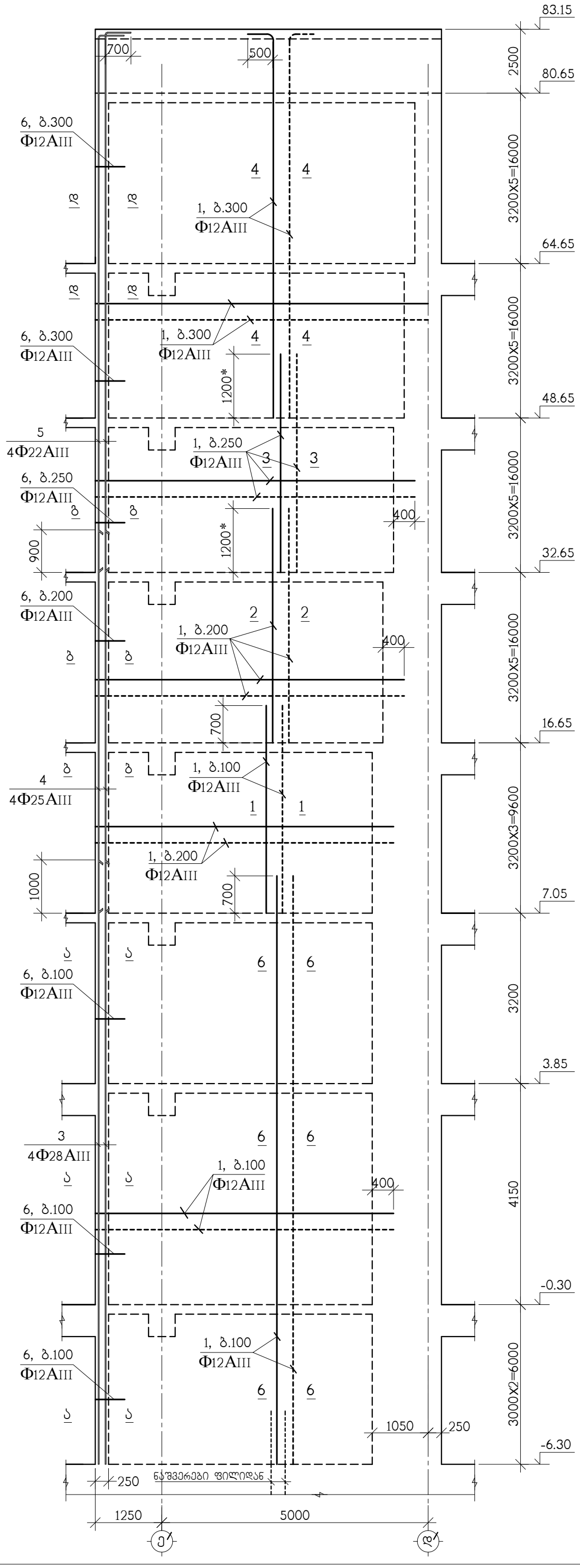

* გრძივი არმატურული ღერების გადაბმის სიგრძე მიღებულ იქნას მხოლოდ მოცემულ ნიშნულებზე ბიჯის ცვლილების დროს

დიაფრაგმების არმირების დეტალები იხილეთ კ-131-:-135 ნახაზებზე

სპეციფიკაციები იხილეთ კ-136-:-137 ნახაზებზე

თანამდებობა			
სრ.ინჟინერი	დ.ვაშაყმაძე		
ქონსტრუქტ.	ა.ასრიელია		
შემოწმდა	ლ.ჯაიანი		

მონოლითური დიაფრაგმა დფრ-2

სტადია	ფურც.	დაკვ. №
მ	კ-120	ფ-20

ქონსტრუქციული ნაწილი

მრავალფუნქციანი საცხოვრებელი სახლი ბლოკი №5-1
ქ. თბილისი, ვაჟა-ფშაველას გამზირის კვეთში
ქ.№2 ს.კ.01.11.04.026.110),

შ.პ.ს. "ბლოკსი სარაჯიშვილზე"
ს/კ 405682596

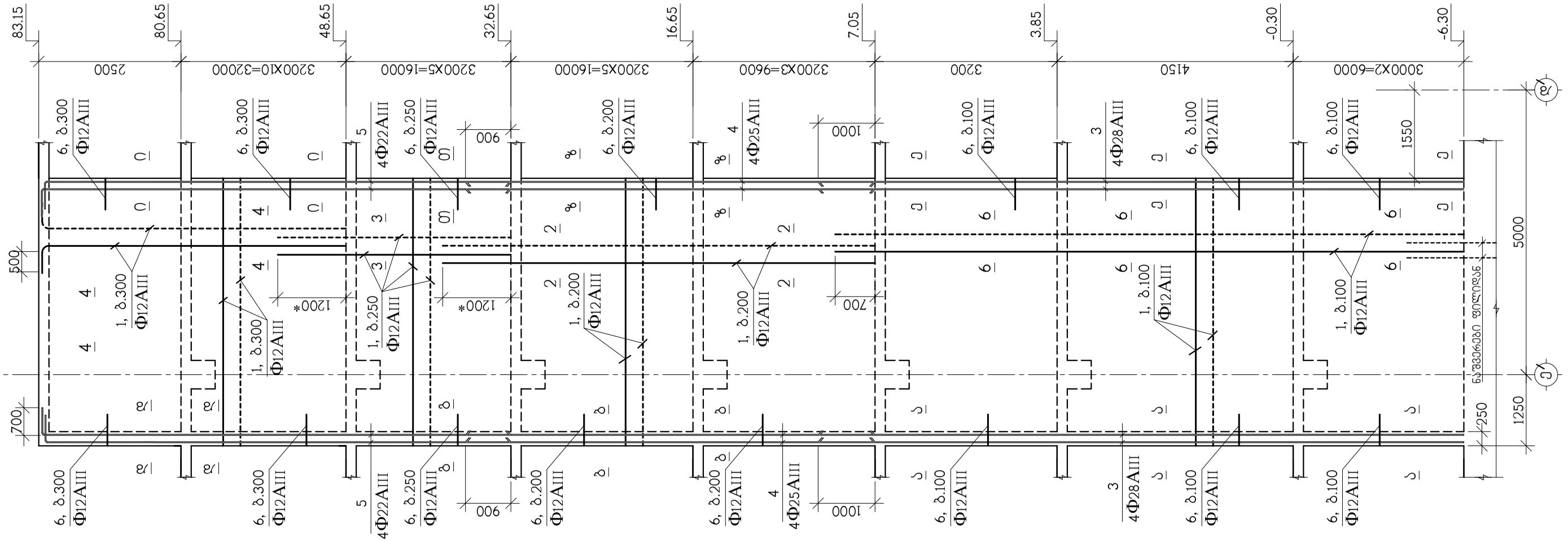

მონოლითური დიაფრაგმა დფრ-3

თანამდებობა	გვარი	ხელმოწერა	ქ. თბილისი, გამზირი სარაჯიშვილი ქ.№2 ს.კ(01.11.04.026.110), მრავალბინიანი საცხოვრებელი სახლი ბლოკი №5-1				შ.პ.ს. "ზლოჭსი სარაჯიშვილზე" ს/კ 405682596
არქიტექტორი	დ.ვაშაკიძე		კონსტრუქციული ნაწილი				
			მონოლითური დიაფრაგმა დფრ-3				
კონსტრუქტ.	ა.არჩილია						
შემამოწმა	ლ.ჯაიანი		სტადია მ	ფურც. ა-121	ფ-ბი	დაკვ. №	

მონოლითური დისკრასზე დფრ-4

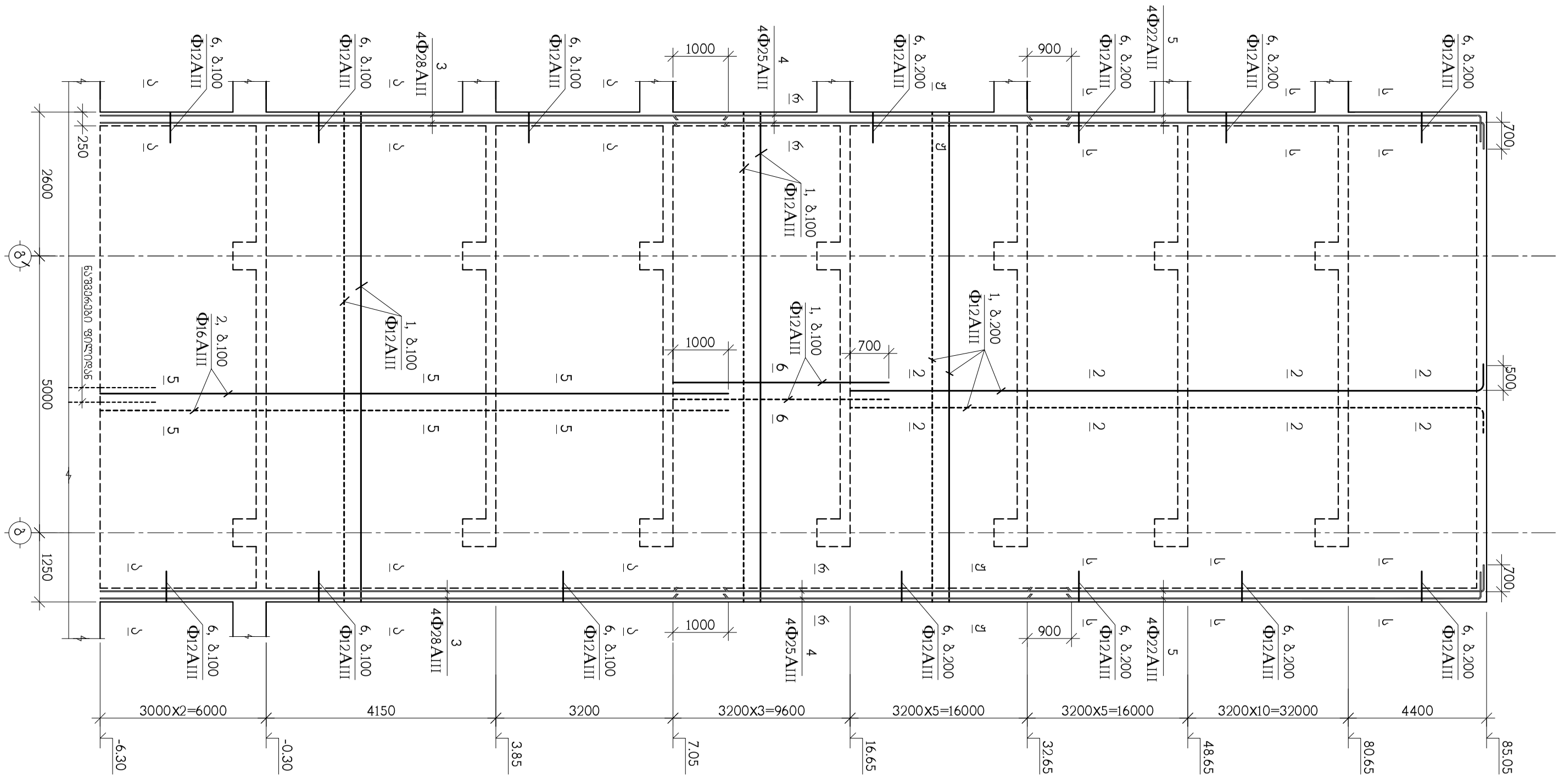

თანამდებობა	გვარი	ხელმოწერა	ქ. თბილისი, ბაგრატიონი ხანძალიანთების ქუჩის მე-11 კვარტალი №5-ის ტერიტორიაზე ხანძალიანთების ქუჩის ბრძანებით დამტკიცებული პროექტის მიხედვით			
პროექტის ხელმძღვანელი	გ.ჭანტურია		ამწყობი ფეხსაცმლის ქარხანა			
არქიტექტორი	ე.ჯაკობაძე		ამწყობი ფეხსაცმლის ქარხანა დფრ-4			
კონსტრუქტორი	ნ.ჭანტურია					

გრძივი ჭრილი ღერძზე 5

თანამშრომელი	ხელმოწერა	ტექნიკური ანგარიში	
ხარისხის კონტროლი	ლ.ვაშაკიძე		
პროექტის ხელმძღვანელი	ლ.ჯანაშვილი		
პროექტირების ეტაპი	სტადია	ფურცლების რაოდენობა	

ავტორი	ლ.ჯანაშვილი				

ტიპიური დეტალები ფ36-6

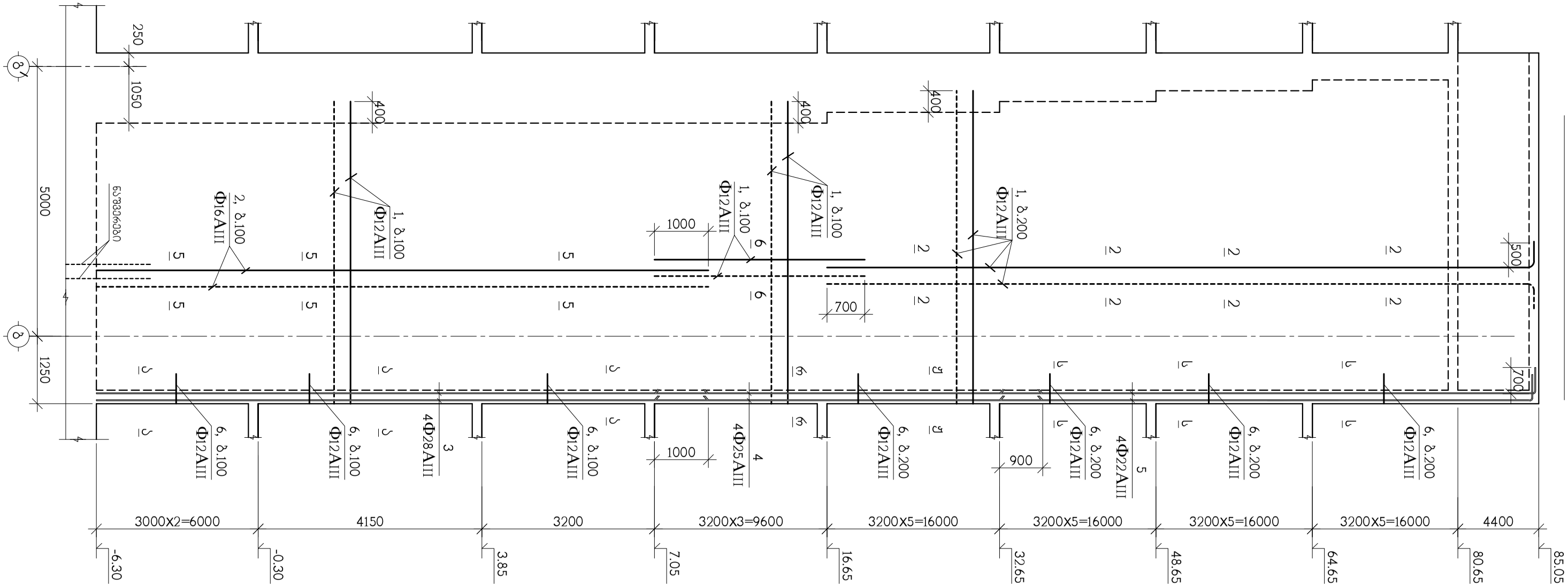

შემსრულებლის ხელმოწერა						
ნახატის ნომერი						

ბეტონირების ხაზების სქემა-7

თანამდებობა	გვარი	ხელმოწერა	ა. თბილისი, ბაგრატიონი ბაღაკიანის ქუჩა №1	
			პროექტის ეტაპი	სამშენებლო ნახაზები
ინჟინერ-კონსტრუქტორი	ლ.ჯანაშია		პროექტის დასახელება	ბინათმშენებლობა ბაღაკიანის ქუჩა №1-ში
პროექტის ხელმძღვანელი	ნ.ბერიძე			
მთავარი ინჟინერი	ე.ჯაშიაშვილი			
მთავარი არქიტექტორი	ა.ალფაიძე			

მონოლითური რკინაბეტონის ფეხი-8

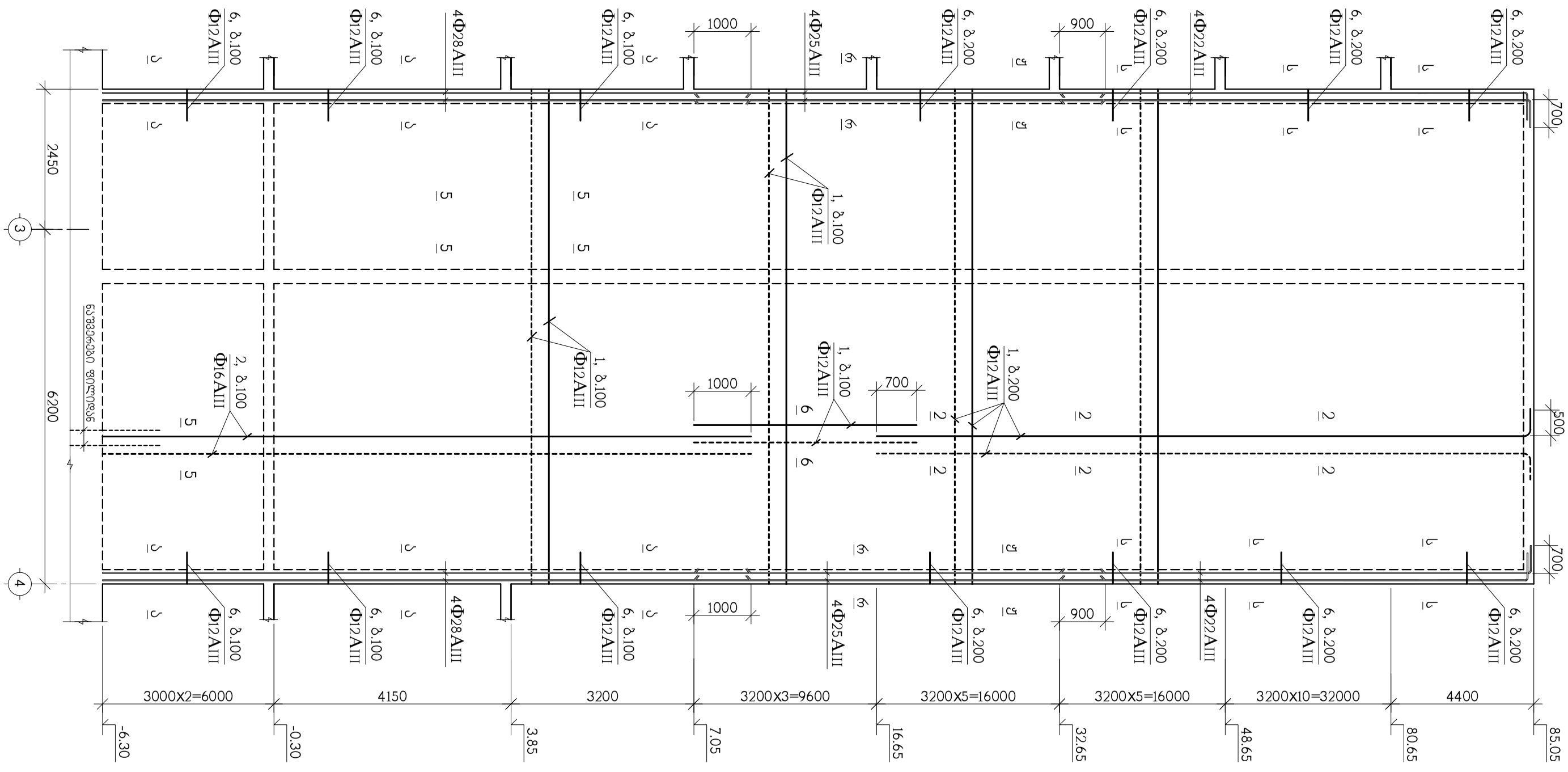

თანამშრომლის	ხელმოწერა	ნორმა კონტროლის	
ავტორი	ლ.ჯანჯღავა		
ხელმძღვანელი	ლ.ჭანტურია		
			ფირმის ხელმძღვანელის მოადგილე ლ.ჯანჯღავა
			ქ. თბილისი, ბაგრატიონის ცენტრალური ნაწილის განაშენიანების პროექტი ნაკვ.-1 ბლოკი 3.№2 ს.კ.(01.11.04.026.110), ავტომატური სატელეფონო სადგურის მშენებლობა
			ს/კ 405682596 "ტელეკომსერვისი" შ.პ.ს.

მონოლითური ჯიხვრასების ღერძი-9

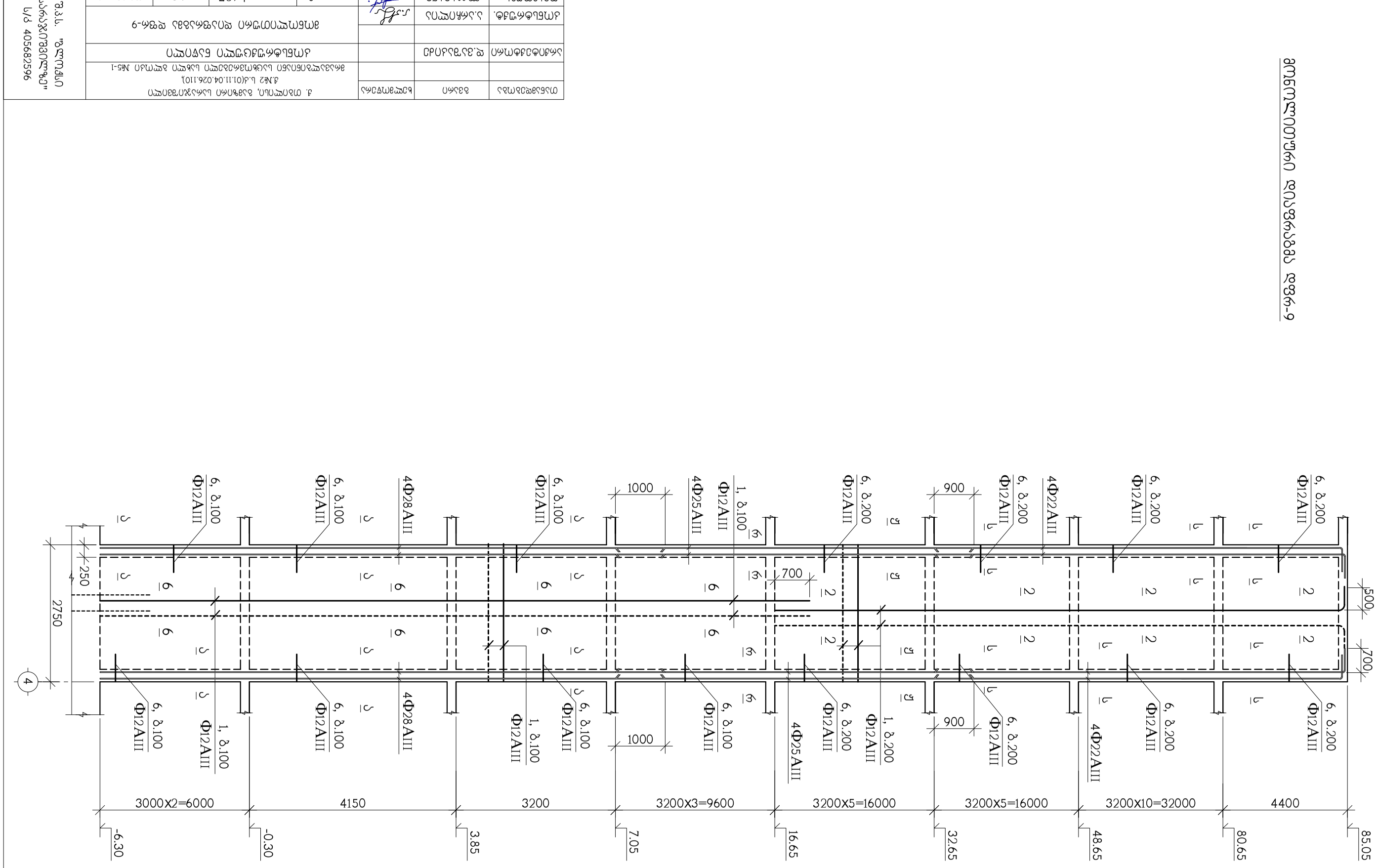

თანამდებობა	გვარი, სახელი	ხელმოწერა	ა. თამარაშვილის სახელობის ს/ს "ტექნიკური უნივერსიტეტი" ს/კ 405682596			
უფროსი მასწავლებელი	ლ.ჯაფარიძე		ქ. თბილისი, ბაგრატიონი ს/ს ა.ნ.№2 ს.კ(01.11.04.026.110), ვანისუბნის ნაკვეთის ბაგრატიონის ს/ს ტერიტორიაზე			
			ა(ა)იპ "ბაგრატიონის ბაგა-ბაღი"			
			ბაგა-ბაღის ფასადების რეაბილიტაცია			
ინჟინერი	ნ.ბერიძე					
ხელმძღვანელი	ლ.ჯაფარიძე					
ტექ. ზედამხედველი	ნ.ბერიძე					

ფილტრატორის დისვრისა 2ფ36-10

| | | |

კედლების შეუღლების კვანძი

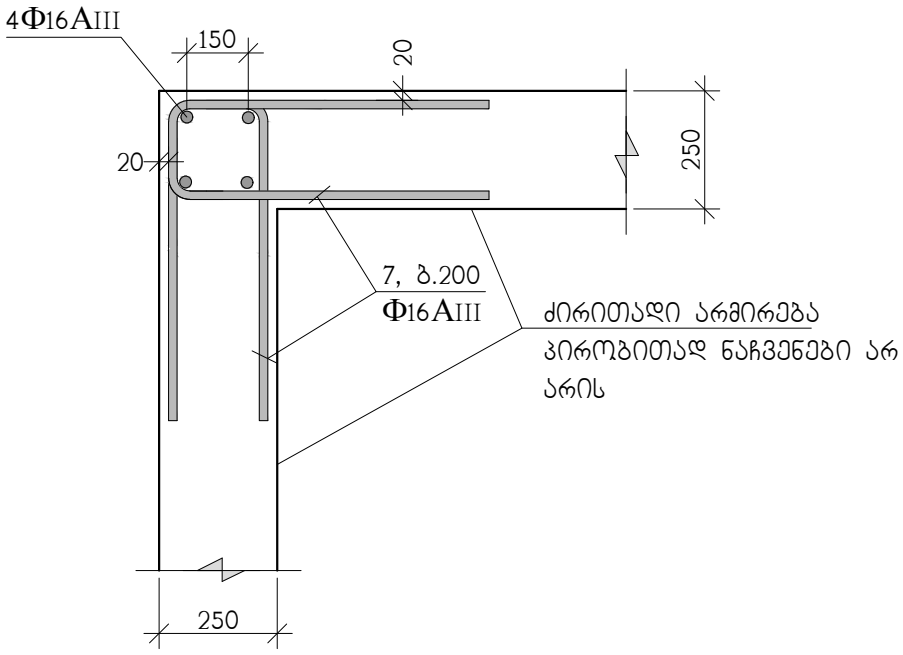

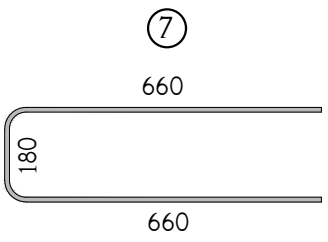

მონოლითური კედლის არმირება

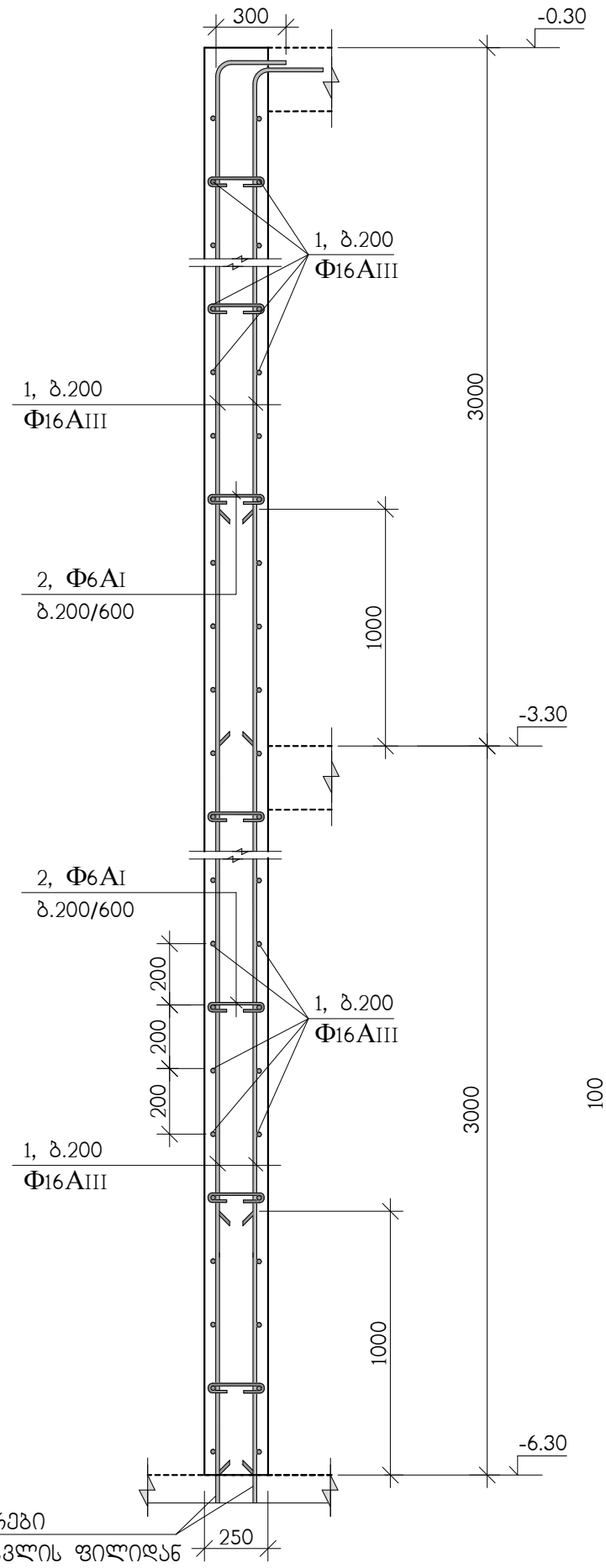

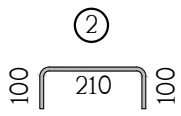

ჭრილი ა-ა ნაჩვენებია კ-64 ნახაზზე

პოზ.	აღნიშვნა	დასახელება	რაოდ. ც.	ერთ-ეული
		მონოლითური კედლები	–	
1	დაიჭრას აღგილზე	Φ16AIII სახსტ. 5781-828* L=21090 ბრძ.მ	–	33280 კგ.
2		Φ6AI სახსტ. 5781-828* L=410	7880	0.09 კგ.
7		Φ16AIII სახსტ. 5781-828* L=1500	150	2.36 კგ.
		B 30 კლასის ბეტონი		254 მ³

თანამდებობა	ხელმოწერა		
არქიტექტორი	დ.ბაშაძიძე		
კონსტრუქტ.	ა.არჩილი		
შესამოწმა	ლ.ჯაიანი		

დასახ. №	ფ-ბი	ფურც. კ-129	ფურცელი 8	

ა. თბილისი, გაჭრის სარკინიგზო
ქ№2 ს.კ01.11.04.026.110),
მრავალფენიანი საცხოვრებელი სახლი გლოკი №5-1

მონოლითური კედლების არმირება
ჭრილი ა-ა

კონსტრუქციული ნაწილი

შ.პ.ს. "ბლოკსი
სარაჯიშვილზე"
ს/კ 405682596

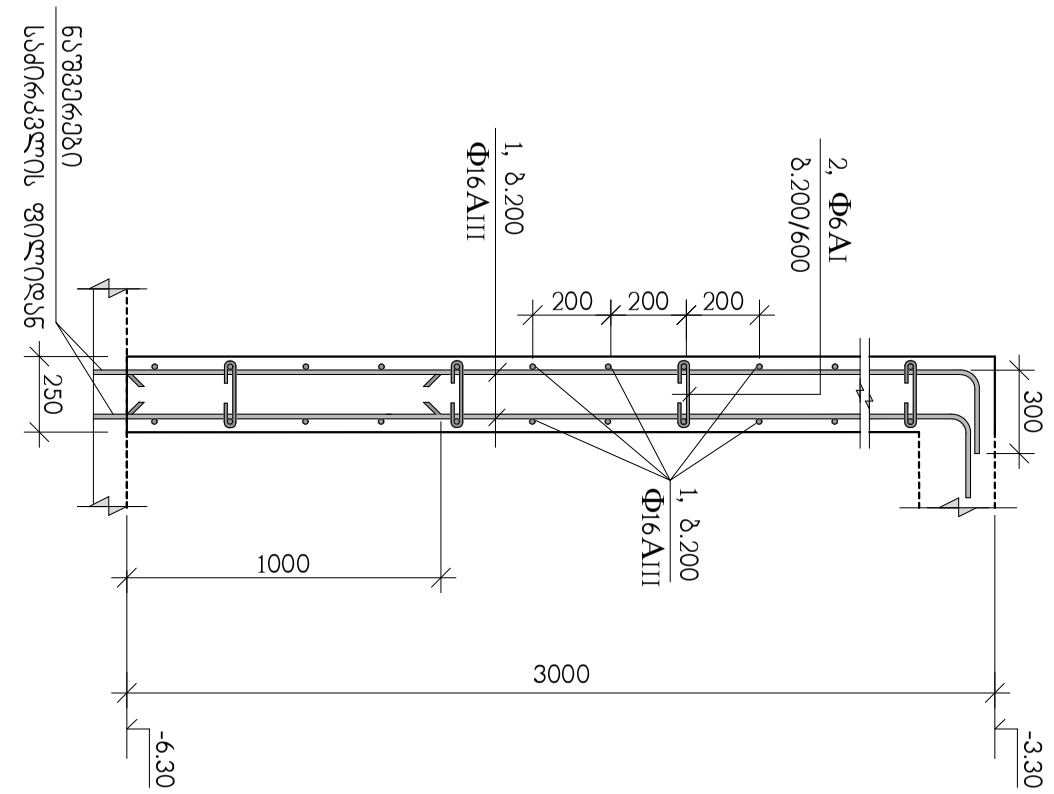

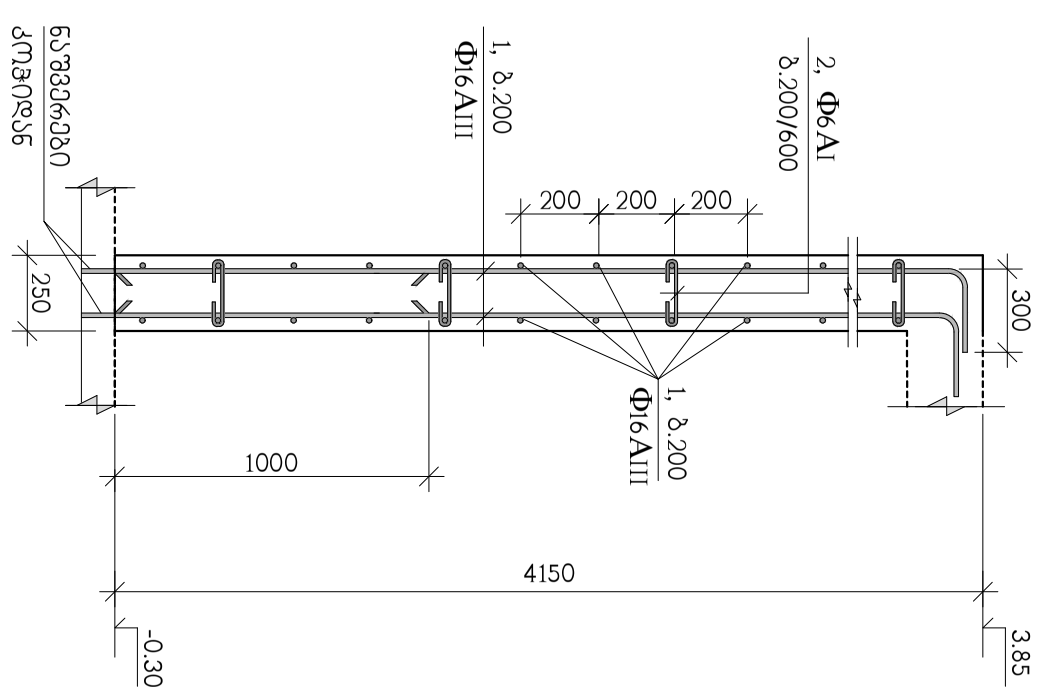

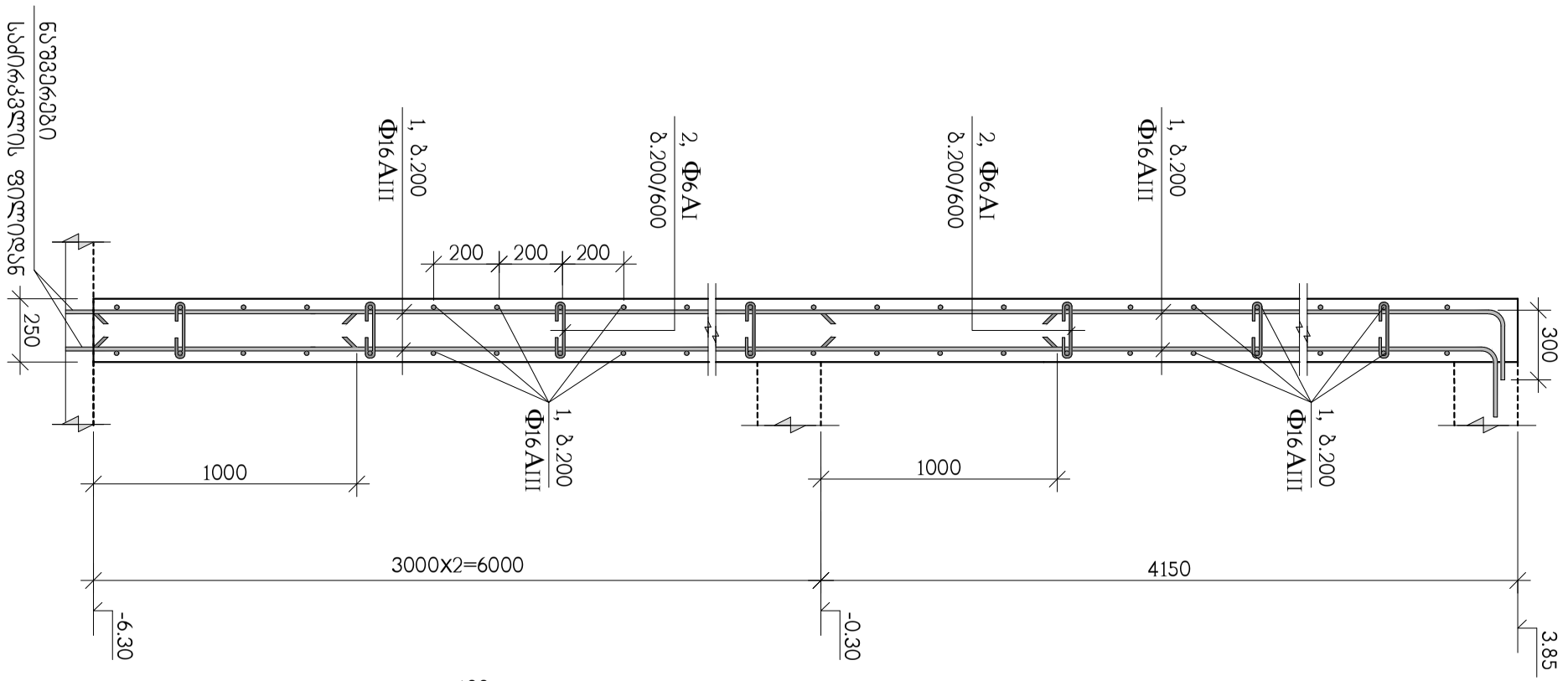

თანაავტორი	ბათარი	მონაწილეობა	ა. თხილაიშვილი, ბაზისური სანაპირო ნაგებობების პროექტირების განყოფილების უფროსი	
			ქ.№2 ს.კ(01.11.04.026.110), გამავლობის სანაპირო ნაგებობების განყოფილების ავტორის №5-1	
ხელმძღვანელი	ლ.ჭანტურია		ამონაწერი ტექნიკური პირობებიდან	
ამოწმებდა	ე.ჯაჯანიძე		ამონაწერი ტექნიკური პირობებიდან სანაპირო ნაგებობების ავტომატური სისტემით მართვის ინტეგრირებული სისტემის მოწყობის პროექტისათვის	

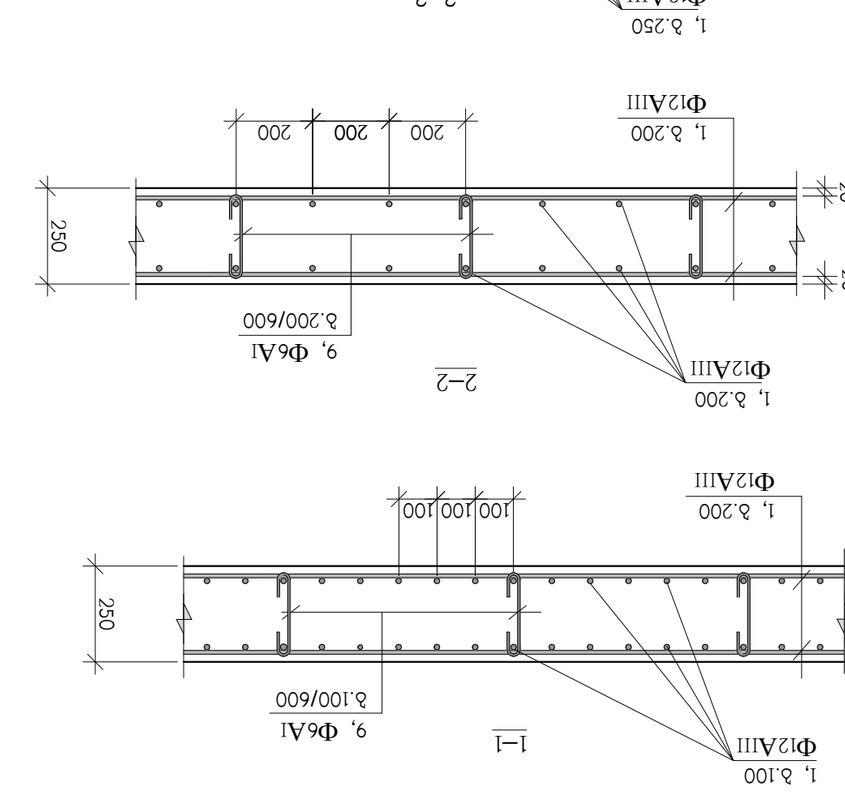

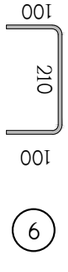

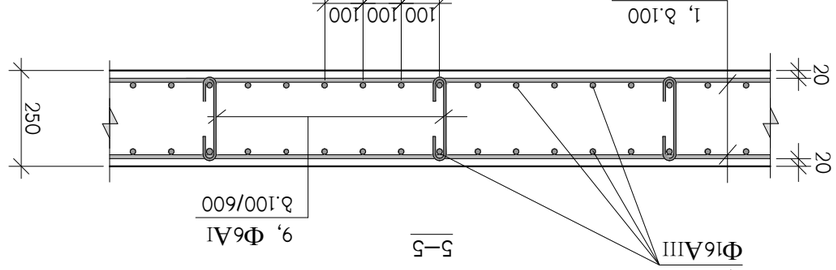

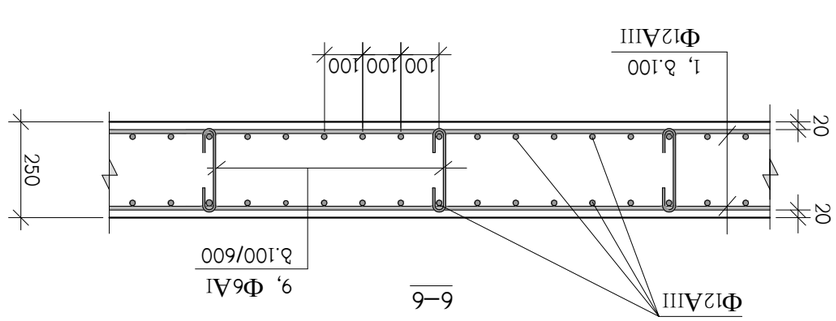

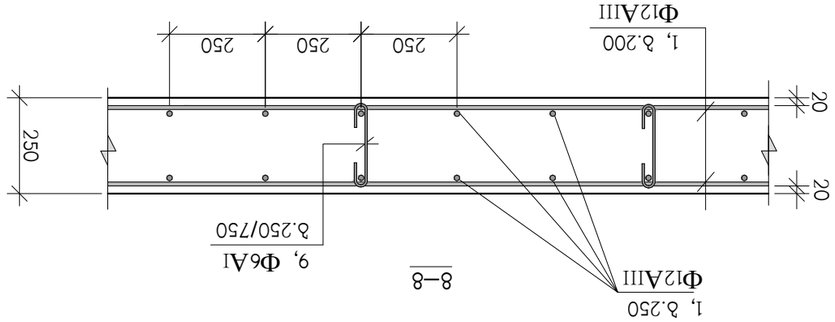

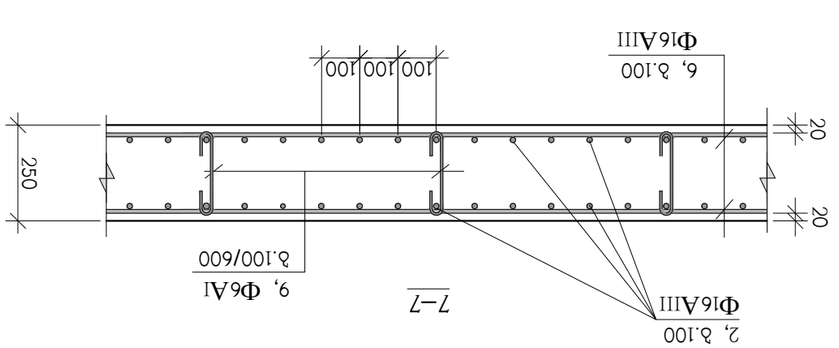

Գլխավոր նախագիծ	ե.ՅԱՂՅԱՆ			
Նախագծող	ե.ՅԱՂՅԱՆ			
Ղեկավար	Ա.ՄԱՆՈՒԿՅԱՆ			
Գլխավոր ճարտարապետ	Ա.ՄԱՆՈՒԿՅԱՆ			
Գլխավոր տեխնոլոգ	Ա.ՄԱՆՈՒԿՅԱՆ			
Գլխավոր մասնագետ	Ա.ՄԱՆՈՒԿՅԱՆ			
Գլխավոր ինժեներ	Ա.ՄԱՆՈՒԿՅԱՆ			
Գլխավոր հաշվապահ	Ա.ՄԱՆՈՒԿՅԱՆ			
Տնօրեն	Ա.ՄԱՆՈՒԿՅԱՆ			

Ղեկավար	Ա.ՄԱՆՈՒԿՅԱՆ				
Կատարող	Ա.ՄԱՆՈՒԿՅԱՆ				
Ստուգող	Ա.ՄԱՆՈՒԿՅԱՆ				
Նախագծող	Ա.ՄԱՆՈՒԿՅԱՆ				
Գլխավոր ինժեներ	Ա.ՄԱՆՈՒԿՅԱՆ				
Գլխավոր հաշվապահ	Ա.ՄԱՆՈՒԿՅԱՆ				
Տնօրեն	Ա.ՄԱՆՈՒԿՅԱՆ

ა–ა

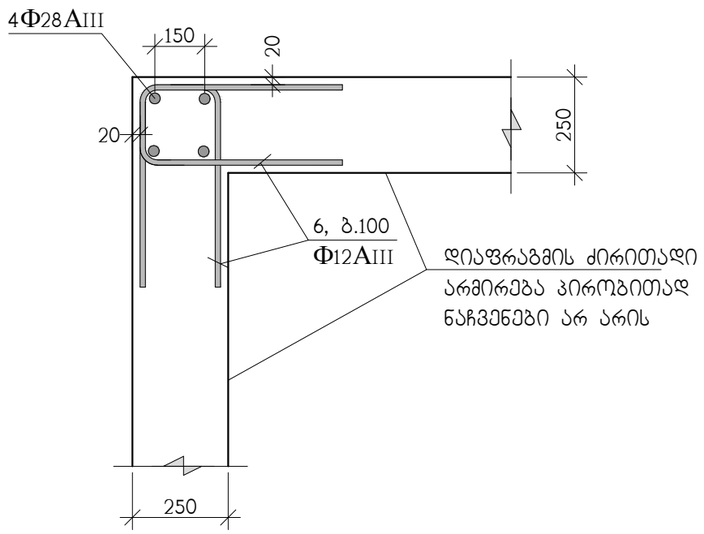

გ–გ

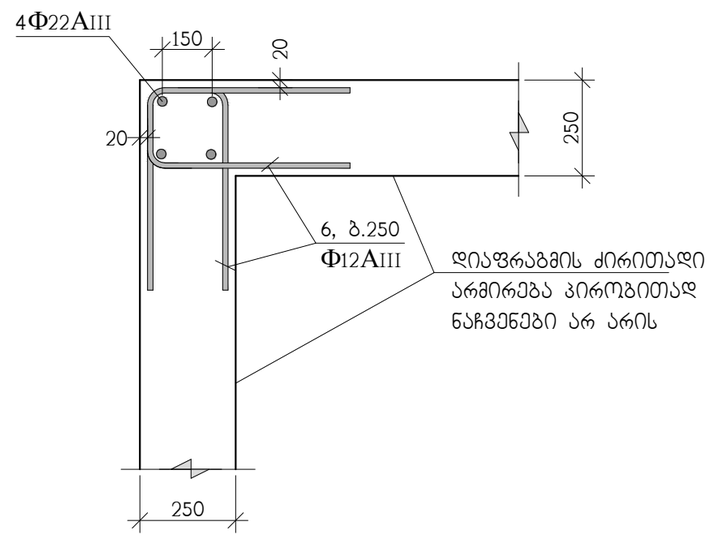

ბ–ბ

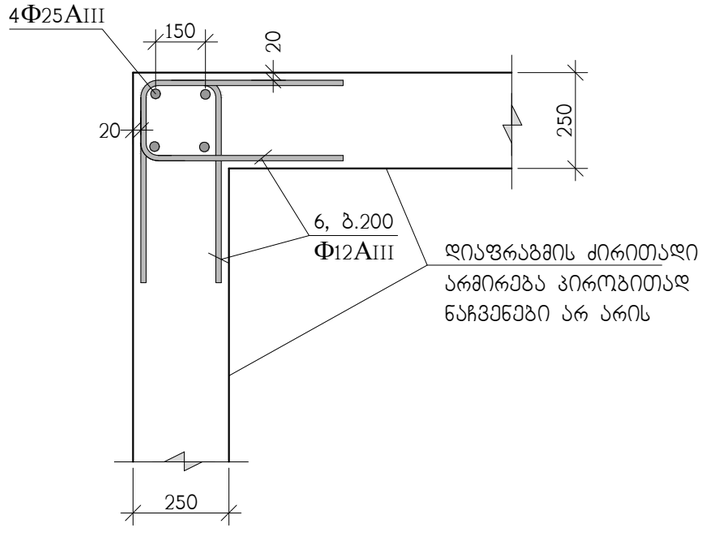

დ–დ

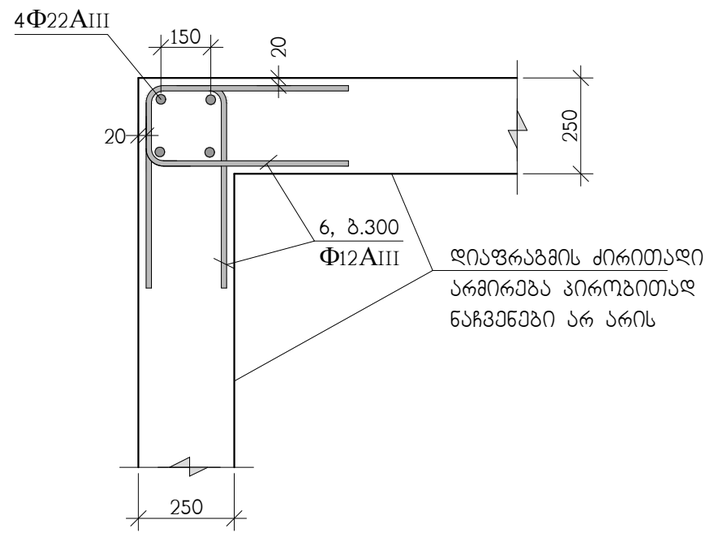

⑥

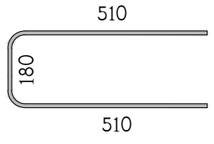

თანამდებობა	გვარი	ხელმოწერა	ქ. თბილისი, ბამზირი სარაჯიშვილი ქ.№2 ს.კ(01.11.04.026.110), მრავალბინიანი საცხოვრებელი სახლი ბლოკი №5-1				შ.პ.ს. "ბლოკსი სარაჯიშვილზე" ს/კ 405682596
არქიტექტორი	დ.ვაშაკიძე		კონსტრუქციული ნაწილი				
			მონოლითური დიაფრაგმების არმირების დეტალები				
კონსტრუქტ.	ა.არჩილია						
შეამოწმა	ლ.ჯაიანი		სტადია მ	ფურც. კ-132	ფ-ბი	დკვ. №	

ე–ე

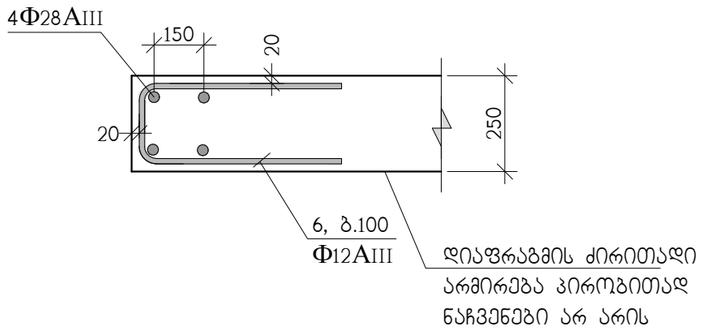

ი–ი

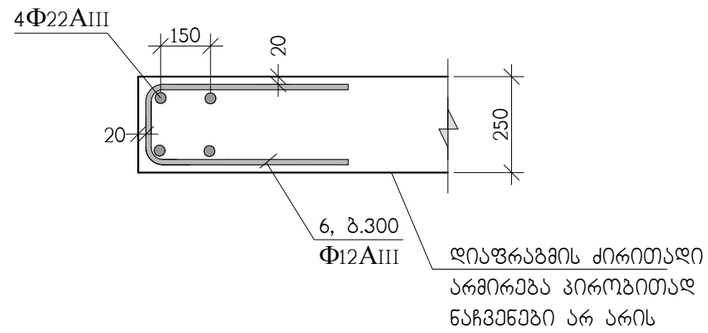

ზ–ზ

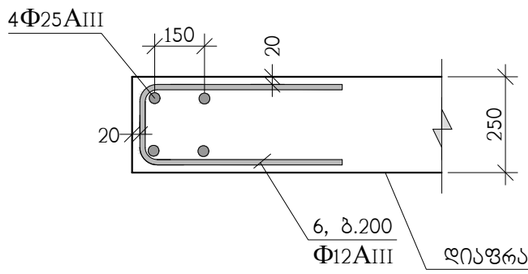

კ–კ

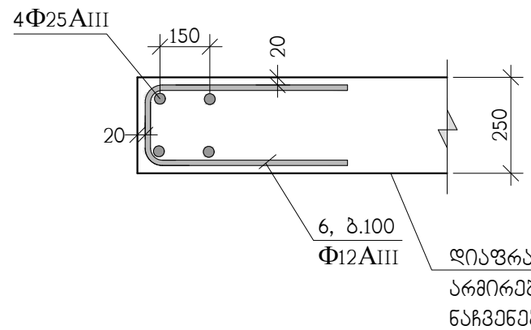

⑥

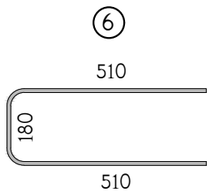

თ–თ

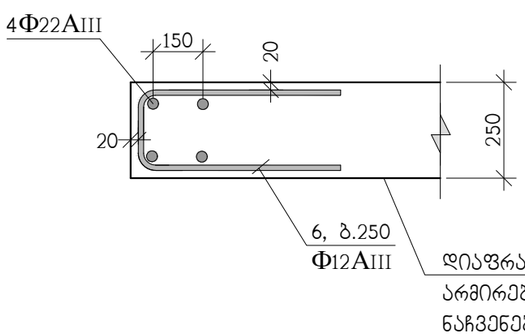

ლ–ლ

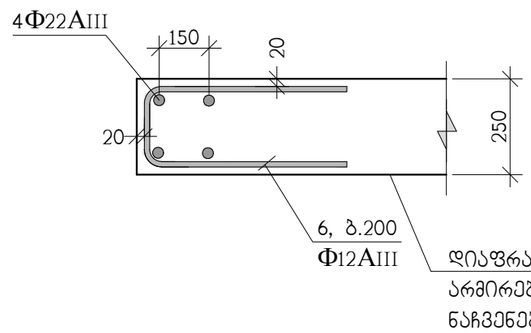

თანამდებობა	გვარი	ხელმოწერა	ქ. თბილისი, გამზირი სარაჯიშვილი ქ.№2 ს.კ(01.11.04.026.110), მრავალბინიანი საცხოვრებელი სახლი ბლოკი №5-1				შ.პ.ს. "ზლოქსი სარაჯიშვილზე" ს/კ 405682596
არქიტექტორი	დ.ვაშაკიძე		კონსტრუქციული ნაწილი				
			მონოლითური დიაფრაგმების არმირების დეტალები				
კონსტრუქტ.	ა.არჩილია						
შეამოწმა	ლ.ჯაიანი		სტადია მ	ფურც. კ-133	ფ-ბი	დაკვ. №	

რ–რ

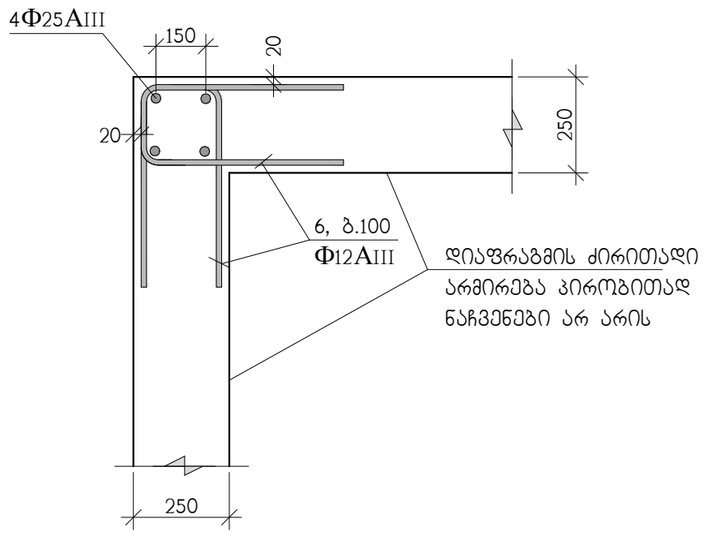

ს–ს

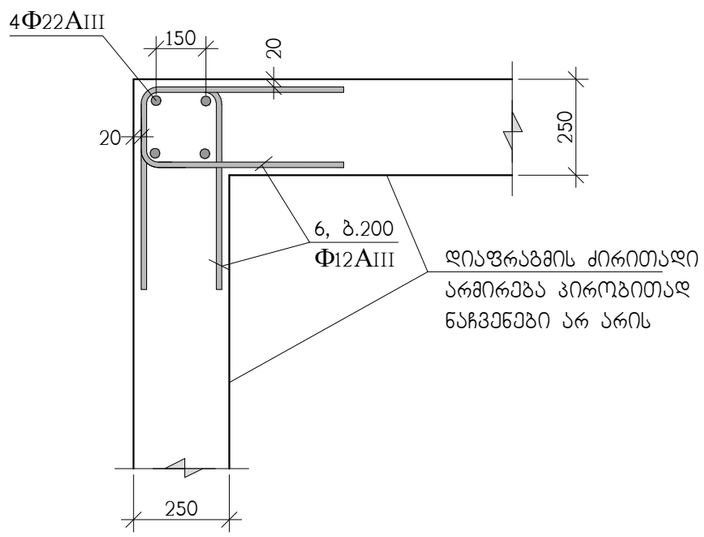

უ–უ

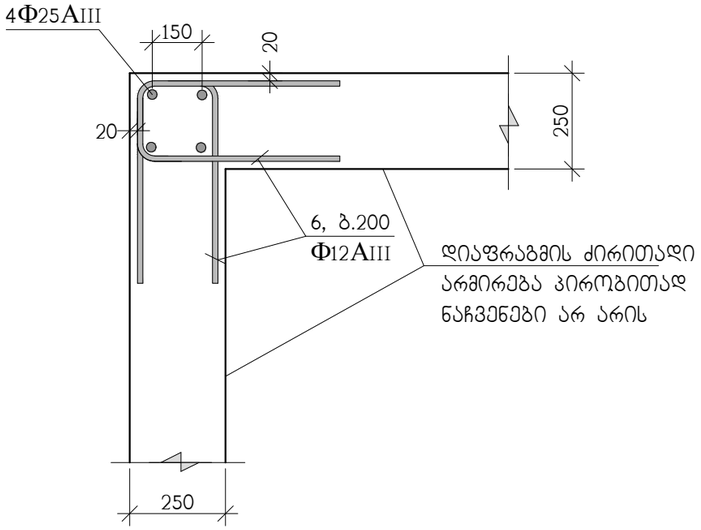

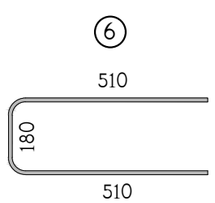

თანამდებობა	გვარი	ხელმოწერა	ქ. თბილისი, ბამზირი სარაჯიშვილი ქ.№2 ს.კ(01.11.04.026.110), მრავალბინიანი საცხოვრებელი სახლი ბლოკი №5-1				შ.პ.ს. "ზლოქსი სარაჯიშვილზე" ს/კ 405682596
არქიტექტორი	დ.ვაშაკიძე		კონსტრუქციული ნაწილი				
			მონოლითური დიაფრაგმების არმირების დეტალები				
კონსტრუქტ.	ა.არჩილია						
შემამოწმა	ლ.ჯაიანი		სტადია მ	ფურც. კ-134	ფ-ბი	დაკვ. №	

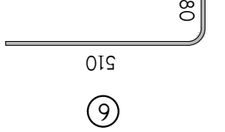

⑥

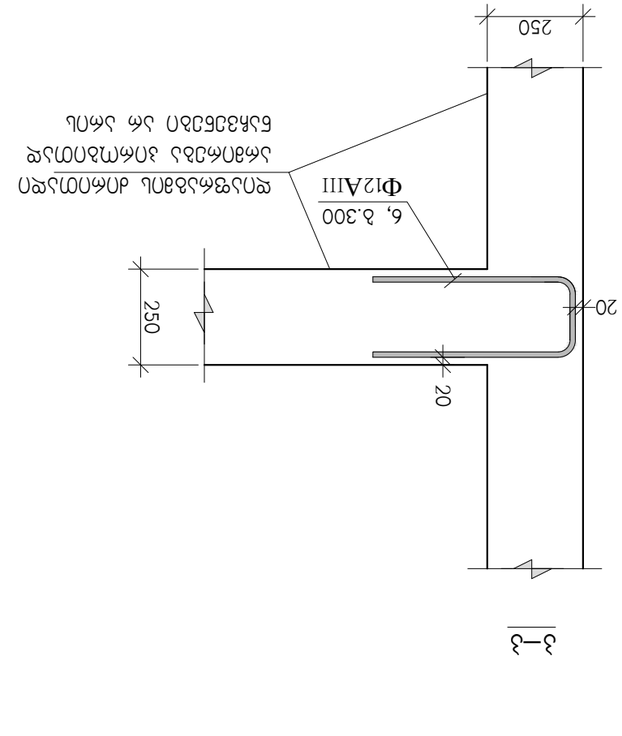

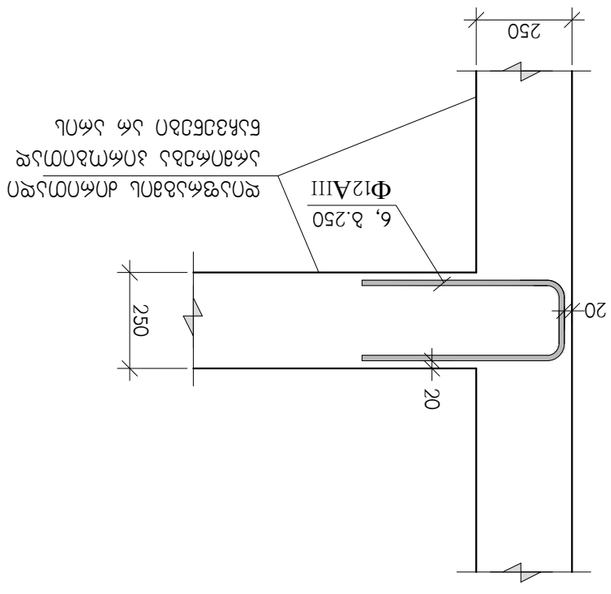

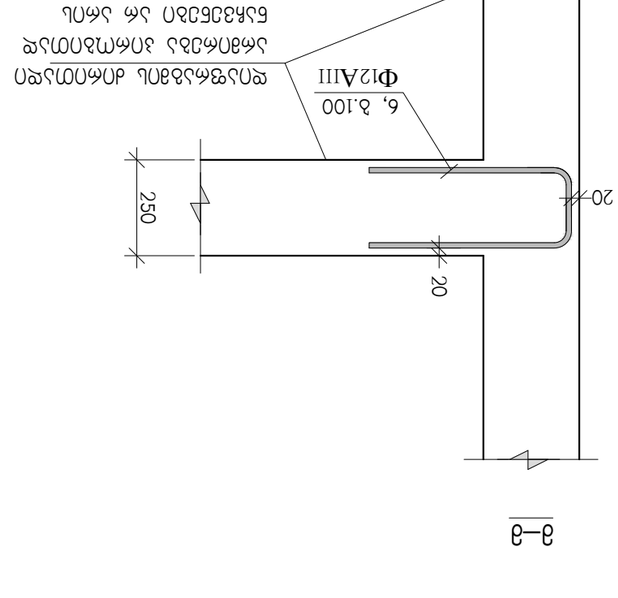

ᲛᲝᲓᲔᲚᲘᲠᲔᲑᲘᲡ ᲡᲐᲒᲜᲘᲡ	ᲒᲐᲜᲚᲐᲒᲔᲑᲐ	ᲮᲔᲚᲛᲫᲦᲕᲐᲜᲔᲚᲘ	ᲐᲮᲐᲚᲘ ᲜᲝᲛᲔᲠᲘ	ᲐᲮᲐᲚᲘ ᲜᲝᲛᲔᲠᲘ
			ᲔᲠ.ᲐᲠᲥᲘᲢᲔᲥᲢ.	ᲐᲠᲥᲘᲢᲔᲥᲢᲣᲠᲘᲡ ᲜᲐᲬᲘᲚᲘ
			ᲔᲠ.ᲘᲜᲟ.	ᲙᲝᲜᲡᲢᲠᲣᲥᲪᲘᲘᲡ ᲜᲐᲬᲘᲚᲘ
			ᲐᲒᲐᲠᲘᲨᲘᲡ ᲓᲐᲛᲢᲕᲘᲠᲗᲕᲘᲡ ᲐᲥᲢᲘ	
ᲐᲛᲝᲮᲡᲜᲘᲚᲘᲐ	ᲔᲠ.ᲐᲠᲥᲘᲢᲔᲥᲢ.		ᲐᲠᲥᲘᲢᲔᲥᲢᲣᲠᲘᲡ ᲜᲐᲬᲘᲚᲘ	
			ᲐᲛᲝᲮᲡᲜᲘᲚᲘᲐ	
			ᲐᲛᲝᲮᲡᲜᲘᲚᲘᲐ	
ᲐᲛᲝᲮᲡᲜᲘᲚᲘᲐ	ᲔᲠ.ᲘᲜᲟ.		ᲐᲛᲝᲮᲡᲜᲘᲚᲘᲐ	
ᲐᲛᲝᲮᲡᲜᲘᲚᲘᲐ	ᲔᲠ.ᲐᲠᲥᲘᲢᲔᲥᲢ.		ᲐᲛᲝᲮᲡᲜᲘᲚᲘᲐ	

ᲓᲐᲛᲙᲕᲔᲗᲘᲚᲘᲡ ᲮᲔᲚᲛᲫᲦᲕᲐᲜᲔᲚᲘ	ᲒᲐᲜᲚᲐᲒᲔᲑᲐ	ᲮᲔᲚᲛᲫᲦᲕᲐᲜᲔᲚᲘ	ᲐᲮᲐᲚᲘ ᲜᲝᲛᲔᲠᲘ	ᲐᲮᲐᲚᲘ ᲜᲝᲛᲔᲠᲘ	
ᲐᲛᲝᲮᲡᲜᲘᲚᲘᲐ	ᲔᲠ.ᲐᲠᲥᲘᲢᲔᲥᲢ.				
ᲐᲛᲝᲮᲡᲜᲘᲚᲘᲐ	ᲔᲠ.ᲘᲜᲟ.				
ᲐᲛᲝᲮᲡᲜᲘᲚᲘᲐ	ᲔᲠ.ᲐᲠᲥᲘᲢᲔᲥᲢ.				

			ᲐᲛᲝᲮᲡᲜᲘᲚᲘᲐ	ᲐᲛᲝᲮᲡᲜᲘᲚᲘᲐ	

პოზ.	აღნიშვნა	დასახელება	რაოდ. ც.	ერთ-ეული
		მონოლითური დიაფრაგმა დფრ-1	3	
1	დაიჭრას ადგილზე	Ф12AIII სახსტ. 5781-828* L=5845 ბრძ.მ	–	5190 კგ.
9		Ф6AI სახსტ. 5781-828* L=410	2270	0.09 კგ.
		B 30 კლასის ბეტონი		78 მ^3

პოზ.	აღნიშვნა	დასახელება	რაოდ. ც.	ერთ-ეული
		მონოლითური დიაფრაგმა დფრ-2	1	
1	დაიჭრას ადგილზე	Ф12AIII სახსტ. 5781-828* L=11600 ბრძ.მ	–	10300 კგ.
3	დაიჭრას ადგილზე	Ф28AIII სახსტ. 5781-828* L=78 ბრძ.მ	–	380 კგ.
4	დაიჭრას ადგილზე	Ф25AIII სახსტ. 5781-828* L=144 ბრძ.მ	–	560 კგ.
5	დაიჭრას ადგილზე	Ф22AIII სახსტ. 5781-828* L=266 ბრძ.მ	–	790 კგ.
6		Ф12AIII სახსტ. 5781-828* L=1200	440	1.06 კგ.
9		Ф6AI სახსტ. 5781-828* L=410	3820	0.09 კგ.
		B 30 კლასის ბეტონი		127 მ^3

პოზ.	აღნიშვნა	დასახელება	რაოდ. ც.	ერთ-ეული
		მონოლითური დიაფრაგმა დფრ-3	1	
1	დაიჭრას ადგილზე	Ф12AIII სახსტ. 5781-828* L=9765 ბრძ.მ	–	8670 კგ.
3	დაიჭრას ადგილზე	Ф28AIII სახსტ. 5781-828* L=156 ბრძ.მ	–	760 კგ.
4	დაიჭრას ადგილზე	Ф25AIII სახსტ. 5781-828* L=288 ბრძ.მ	–	1110 კგ.
5	დაიჭრას ადგილზე	Ф22AIII სახსტ. 5781-828* L=532 ბრძ.მ	–	1590 კგ.
6		Ф12AIII სახსტ. 5781-828* L=1200	880	1.06 კგ.
9		Ф6AI სახსტ. 5781-828* L=410	3220	0.09 კგ.
		B 30 კლასის ბეტონი		107 მ^3

პოზ.	აღნიშვნა	დასახელება	რაოდ. ც.	ერთ-ეული
		მონოლითური დიაფრაგმა დფრ-4	1	
1	დაიჭრას ადგილზე	Ф12AIII სახსტ. 5781-828* L=18390 ბრძ.მ	–	16330 კგ.
2	დაიჭრას ადგილზე	Ф16AIII სახსტ. 5781-828* L=2650 ბრძ.მ	–	4180 კგ.
3	დაიჭრას ადგილზე	Ф28AIII სახსტ. 5781-828* L=156 ბრძ.მ	–	760 კგ.
4	დაიჭრას ადგილზე	Ф25AIII სახსტ. 5781-828* L=288 ბრძ.მ	–	1110 კგ.
5	დაიჭრას ადგილზე	Ф22AIII სახსტ. 5781-828* L=540 ბრძ.მ	–	1610 კგ.
6		Ф12AIII სახსტ. 5781-828* L=1200	1060	1.06 კგ.
9		Ф6AI სახსტ. 5781-828* L=410	8130	0.09 კგ.
		B 30 კლასის ბეტონი		203 მ^3

პოზ.	აღნიშვნა	დასახელება	რაოდ. ც.	ერთ-ეული
		მონოლითური დიაფრაგმა დფრ-5	1	
1	დაიჭრას ადგილზე	Ф12AIII სახსტ. 5781-828* L=9940 ბრძ.მ	–	8830 კგ.
3	დაიჭრას ადგილზე	Ф28AIII სახსტ. 5781-828* L=78 ბრძ.მ	–	380 კგ.
4	დაიჭრას ადგილზე	Ф25AIII სახსტ. 5781-828* L=144 ბრძ.მ	–	560 კგ.
5	დაიჭრას ადგილზე	Ф22AIII სახსტ. 5781-828* L=270 ბრძ.მ	–	810 კგ.
6		Ф12AIII სახსტ. 5781-828* L=1200	890	1.06 კგ.
9		Ф6AI სახსტ. 5781-828* L=410	3280	0.09 კგ.
		B 30 კლასის ბეტონი		109 მ^3

პოზ.	აღნიშვნა	დასახელება	რაოდ. ც.	ერთ-ეული
		მონოლითური დიაფრაგმა დფრ-6	1	
1	დაიჭრას ადგილზე	Ф12AIII სახსტ. 5781-828* L=11780 ბრძ.მ	–	10460 კგ.
2	დაიჭრას ადგილზე	Ф16AIII სახსტ. 5781-828* L=1660 ბრძ.მ	–	2620 კგ.
3	დაიჭრას ადგილზე	Ф28AIII სახსტ. 5781-828* L=78 ბრძ.მ	–	380 კგ.
4	დაიჭრას ადგილზე	Ф25AIII სახსტ. 5781-828* L=144 ბრძ.მ	–	560 კგ.
5	დაიჭრას ადგილზე	Ф22AIII სახსტ. 5781-828* L=270 ბრძ.მ	–	810 კგ.
6		Ф12AIII სახსტ. 5781-828* L=1200	530	1.06 კგ.
9		Ф6AI სახსტ. 5781-828* L=410	5210	0.09 კგ.
		B 30 კლასის ბეტონი		130 მ^3

პოზ.	აღნიშვნა	დასახელება	რაოდ. ც.	ერთ-ეული
		მონოლითური დიაფრაგმა დფრ-7	1	
1	დაიჭრას ადგილზე	Ф12AIII სახსტ. 5781-828* L=4660 ბრძ.მ	–	4140 კგ.
3	დაიჭრას ადგილზე	Ф28AIII სახსტ. 5781-828* L=78 ბრძ.მ	–	380 კგ.
4	დაიჭრას ადგილზე	Ф25AIII სახსტ. 5781-828* L=144 ბრძ.მ	–	560 კგ.
5	დაიჭრას ადგილზე	Ф22AIII სახსტ. 5781-828* L=270 ბრძ.მ	–	810 კგ.
6		Ф12AIII სახსტ. 5781-828* L=1200	530	1.06 კგ.
9		Ф6AI სახსტ. 5781-828* L=410	1810	0.09 კგ.
		B 30 კლასის ბეტონი		45 მ^3

თანამდებობა	გვარი	ხელმოწერა	ქ. თბილისი, ბამზირი სარაჯიშვილი ქ.№2 ს.კ(01.11.04.026.110), მრავალბინიანი საცხოვრებელი სახლი ბლოკი №5-1				შ.პ.ს. "ზლოტმს სარაჯიშვილზე" ს/კ 405682596
არქიტექტორი	დ.ვაშაკიძე		კონსტრუქციული ნაწილი				
			დიაფრაგმების სპეციფიკაცია				
კონსტრუქტ.	ა.არჩილია						
შემამოწმა	ლ.ჯაიანი		სტადია მ	ფურც. კ-136	ფ-ბი	დაკვ. №	

პოზ.	აღნიშვნა	დასახელება	რაოდ. ც.	ერთ-ეული
		მონოლითური დიაფრაგმა დფრ-8	1	
1	დაიჭრას ადგილზე	Ф12AIII საბსტ. 5781-828* L=16770 გრძ.მ	–	14890 კგ.
2	დაიჭრას ადგილზე	Ф16AIII საბსტ. 5781-828* L=2435 გრძ.მ	–	3840 კგ.
6		Ф12AIII საბსტ. 5781-828* L=1200	1060	1.06 კგ.
9		Ф6AI საბსტ. 5781-828* L=410	7410	0.09 კგ.
		B 30 კლასის ბეტონი		185 მ^3

პოზ.	აღნიშვნა	დასახელება	რაოდ. ც.	ერთ-ეული
		მონოლითური დიაფრაგმა დფრ-9	1	
1	დაიჭრას ადგილზე	Ф12AIII საბსტ. 5781-828* L=5280 გრძ.მ	–	4690 კგ.
6		Ф12AIII საბსტ. 5781-828* L=1200	1060	1.06 კგ.
9		Ф6AI საბსტ. 5781-828* L=410	2050	0.09 კგ.
		B 30 კლასის ბეტონი		51 მ^3

პოზ.	აღნიშვნა	დასახელება	რაოდ. ც.	ერთ-ეული
		მონოლითური დიაფრაგმა დფრ-10	1	
1	დაიჭრას ადგილზე	Ф12AIII საბსტ. 5781-828* L=6010 გრძ.მ	–	5340 კგ.
6		Ф12AIII საბსტ. 5781-828* L=1200	890	1.06 კგ.
9		Ф6AI საბსტ. 5781-828* L=410	1990	0.09 კგ.
		B 30 კლასის ბეტონი		66 მ^3

თანამდებობა	გვარი	ხელმოწერა	ქ. თბილისი, გამზირი სარაჯიშვილი ქ.№2 ს.კ(01.11.04.026.110), მრავალბინიანი საცხოვრებელი სახლი ბლოკი №5-1				შ.პ.ს. "ზლოქსი სარაჯიშვილზე" ს/კ 405682596
არქიტექტორი	დ.ვაშაკიძე		კონსტრუქციული ნაწილი				
კონსტრუქტ.	ა.არჩილია		დიაფრაგმების სპეციფიკაცია				
შემამოწმა	ლ.ჯაიანი		სტადია მ	ფურც. კ-137	ფ-ბი	დაკვ. №	

მასალების ამოკრება (დასაწყისი)

№ პოზ.	ელემენტის დასახელება	რაოდენობა. ც	არმატურის ნაკეთობანი კგ. სახსტ. 5781-82*							ჩასატანებელი ნაკეთობანი			ბეტონი მ^3	ლითონი ტ
			AI		AIII					C255				
			Ф6	Ф8	Ф12	Ф16	Ф22	Ф25	Ф28	–	∟	ფურც.		
	საძირკველი													
	ხმ-1	–	–	8400	–	–	38800	–	–	–	–	5090	880	52.29
	ხმ-2	–	–	420	–	–	–	–	3300	–	–	260	44	3.98
	ხმ-3	–	–	4650	–	–	21390	–	–	–	–	2940	419	28.98
	სფ-1	–	–	–	–	9240	45610	149333	6380	–	–	–	2532+136	210.56
	სულ			**13470**		**9240**	**105800**	**149333**	**9680**			**8290**	**4011**	**295.81**
	ფილები													
	ბფ-1	1	–	–	36940	–	–	–	–	–	–	–	293	36.94
	ბფ-2	1	–	–	38514	161	–	154	–	–	–	–	305	38.83
	ბფ-3	1	–	–	27850	–	–	–	–	–	–	–	231.2	27.85
	ბფ-4	4	–	–	90128	–	–	–	–	–	–	–	742	90.13
	ბფ-5	5	–	–	112660	–	–	–	–	–	–	–	927.5	112.66
	ბფ-6	5	–	–	112660	–	–	–	–	–	–	–	927.5	112.66
	ბფ-7	5	–	–	112660	–	–	–	–	–	–	–	927.5	112.66
	ბფ-8	3	–	–	67596	–	–	–	–	–	–	–	556.5	67.6
	ბფ-9	1	–	–	20551	–	–	–	–	–	–	–	174.6	20.55
	ბფ-10	1	–	–	21409	–	–	–	–	–	–	–	185.5	21.41
	ბფ-11	1	–	–	1719	–	–	–	–	–	–	–	15.3	1.72
	სულ				**642687**	**161**		**154**					**5285.6**	**643.01**
	პანდუსები	**–**	**–**	**–**	**7996**	**–**	**–**	**–**	**–**	**–**	**–**	**–**	**67**	**8**
	კოჭები													
	ტმკ-1	–	–	36326	–	6054	–	–	153279	–	–	–	1009	195.66
	ტმკ-2	–	–	152	–	–	459	–	–	–	–	–	3.7	0.61
	ტმკ-3	–	–	20261	–	3376	–	37171	38860	–	–	–	562.8	99.67
	სულ			**56739**		**9430**	**459**	**37171**	**192139**				**1575.5**	**295.94**
	კიბეები													
	კიბე-1	1	–	–	8436	–	–	–	–	–	–	–	80.5	8.44
	კიბე-2	1	–	–	8436	–	–	–	–	–	–	–	80.5	8.43
	სულ				**16872**								**161**	**16.87**

თანამდებობა	გვარი	ხელმოწერა	ქ.თბილისი, გამზირი სარაჯიშვილი №2, (ს.კ. 01.11.04.026.110), მრავალბინიანი საცხოვრებელი სახლი, ბლოკი №5-1			
მთ.არქიტექტ.	დ.ვაშაკიძე		კონსტრუქციული ნაწილი			
კონსტრუქტ.	ლ.ჯაიანი	[signature]	მასალების ამოკრება (დასაწყისი)			
შეამოწმა	ა.არჩილია	[signature]	სტადია მ	ფურც. კ-138	ფ-ბი	დაკვ.№

შ.პ.ს. "ზღლოძსი სარაჯიშვილზე"
ს/ნ:405682596

მასალების ამოკრება (გაბრძელება)

№ პოზ.	ელემენტის დასახელება	რაოდენობა. ც	არმატურის ნაკეთობანი კგ. სახსტ. 5781-82*							ჩასატანებელი ნაკეთობანი			ბეტონი მ^3	ლითონი ტ
			AI		AIII					c255				
			Ф6	Ф8	Ф12	Ф16	Ф22	Ф25	Ф28	–	∟	ფურც.		
	სვეტები													
	-6.30 დან -0.30	–	–	6390	–	–	–	2790	17870	–	–	30	142	27.08
	-0.30 დან 7.05	–	–	7110	–	–	–	8070	13000	–	–	110	164	28.29
	7.05 დან 13.45	–	–	6040	–	–	4360	9230	–	–	–	–	132	19.63
	13.45 დან 16.65	–	–	3020	–	–	2040	5620	–	–	–	130	66	10.81
	16.65 დან 23.05	–	–	5410	–	–	3270	8780	–	–	–	–	115.5	17.46
	23.05 დან 29.45	–	–	5410	–	–	3270	8780	–	–	–	–	115.5	17.46
	29.45 დან 32.65	–	–	2700	–	–	1290	5310	–	–	–	130	58	9.43
	32.65 დან 39.05	–	–	4060	–	–	2180	8330	–	–	–	–	92.5	14.57
	39.05 დან 45.45	–	–	4060	–	–	2180	8330	–	–	–	–	92.5	14.57
	45.45 დან 48.65	–	–	2030	–	–	430	5340	–	–	–	30	46	7.83
	48.65 დან 55.05	–	–	3210	–	–	6420	900	–	–	–	–	72.6	10.53
	55.05 დან 61.45	–	–	3210	–	–	6420	900	–	–	–	–	72.6	10.53
	61.45 დან 64.65	–	–	1600	–	–	–	3150	2340	–	–	130	36	7.22
	64.65 დან 71.05	–	–	2650	–	–	1720	3650	1810	–	–	–	49.5	9.83
	71.05 დან 77.45	–	–	2650	–	–	1130	4890	–	–	–	–	49.5	8.67
	77.45 დან 80.65	–	–	1320	–	–	1810	470	–	–	–	130	25	3.73
	სულ			**60870**			**36520**	**84540**	**35020**			**690**	**1329**	**217.64**
	კედლები													
	დფრ-1	–	610	–	15570	–	–	–	–	–	–	–	234	16.18
	დფრ-2	–	340	–	10770	–	790	560	380	–	–	–	127	12.84
	დფრ-3	–	290	–	9600	–	1590	1110	760	–	–	–	107	13.35
	დფრ-4	–	730	–	17450	4180	1610	1110	760	–	–	–	203	25.84
	დფრ-5	–	290	–	9770	–	810	560	380	–	–	–	109	11.81
	დფრ-6	–	470	–	11020	2620	810	560	380	–	–	–	130	15.86
	დფრ-7	–	100	–	4700	–	810	560	380	–	–	–	45	6.55
	დფრ-8	–	660	–	16010	3840	–	–	–	–	–	–	185	20.51
	დფრ-9	–	180	–	5810	–	–	–	–	–	–	–	51	5.99
	დფრ-10	–	180	–	6280	–	–	–	–	–	–	–	66	6.46
	მონ.კედლ	–	710	–	–	33630	–	–	–	–	–	–	254	34.34
	სულ		**4560**		**106980**	**44270**	**6420**	**4460**	**3040**				**1511**	**169.73**

თანამდებობა	გვარი	ხელმოწერა	ქ.თბილისი, ბამზირი სარაჯიშვილი №2, (ს.კ. 01.11.04.026.110), მრავალბინიანი საცხოვრებელი სახლი, ბლოკი №5-1		
მთ.არქიტექტ.	დ.ვაშაკიძე		კონსტრუქციული ნაწილი		
კონსტრუქტ.	ლ.ჯაიანი		მასალების ამოკრება (გაბრძელება)		
შემამოწმა	ა.არჩილია		სტადია მ	ფურც. კ-139	ფ-ბი / დაკვ.№

შ.პ.ს. "ლოქმი სარაჯიშვილზე" ს/ნ:405682596



Изополя перемещений по X, см

ПЕРВОЕ СЕЙСМИЧЕСКОЕ ЗАГРУЖЕНИЕ, Форма N1 (20.6%)

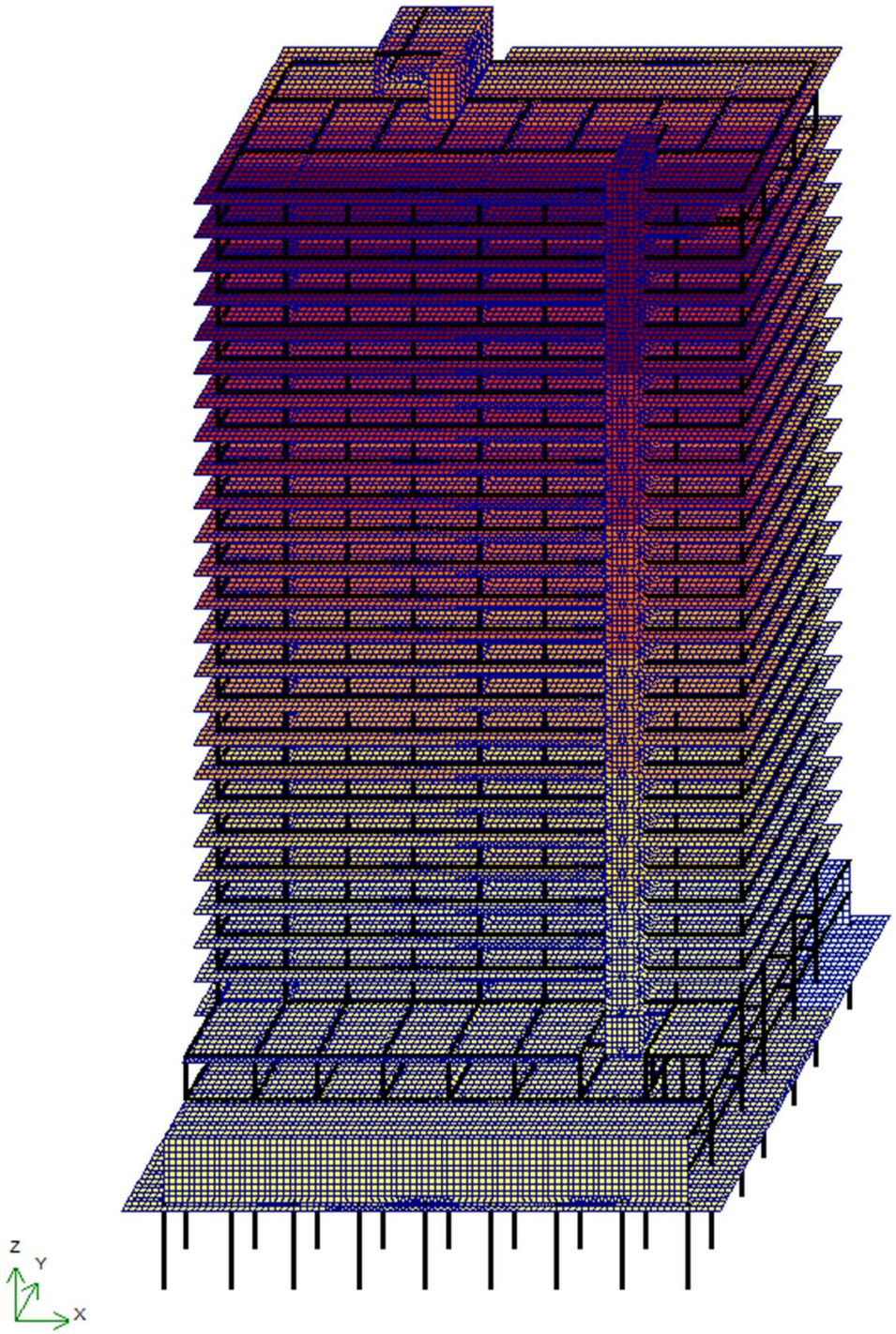

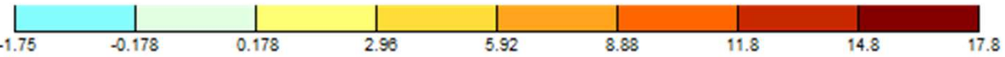

Изополя перемещений по Y, см

ВТОРОЕ СЕЙСМИЧЕСКОЕ ЗАГРУЖЕНИЕ, Форма N1 (21.8%

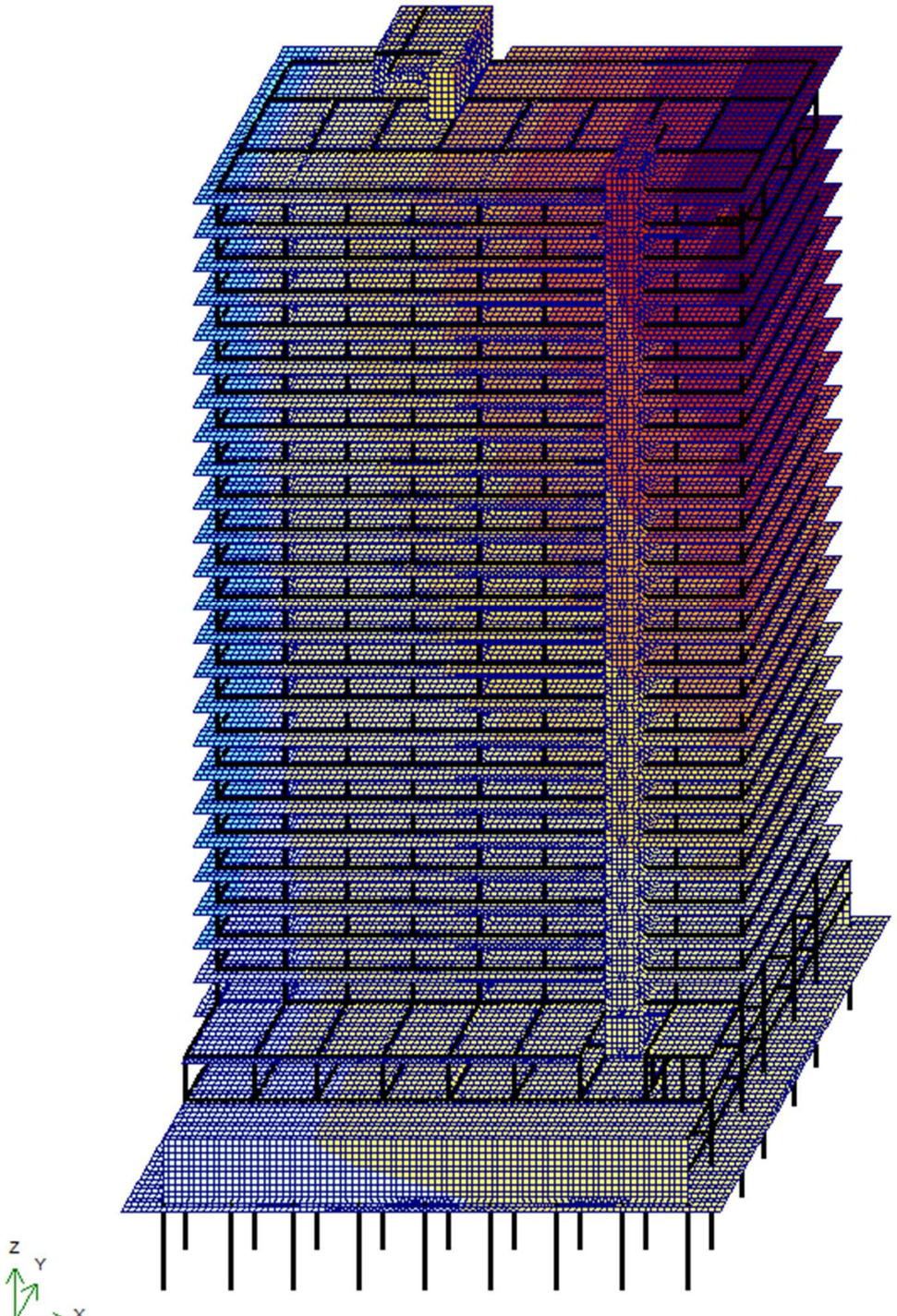

კონსტრუქტორი ლ.ჯაიანი

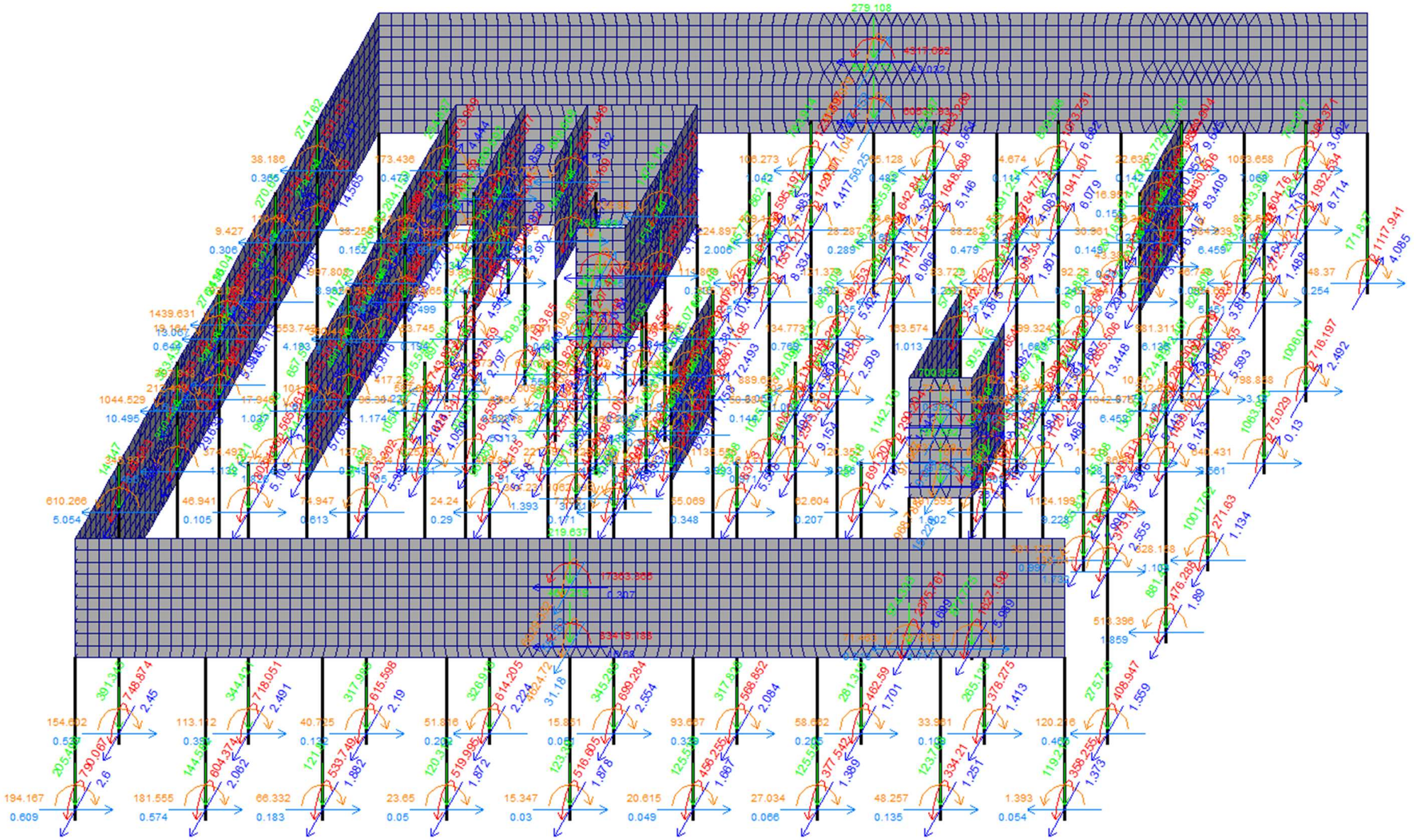

Суммарные нагрузки на стены и колонны, тс, тс*см

Таблица частот и периодов колебаний

Форма	Частота, Гц	Период, с	Сейсмика 1,ма...	Сейсмика 2,м
1	0.34	2.9127	20.6	21.8
2	0.38	2.6167	17.7	32.5
3	0.46	2.1847	19.2	0.3
4	1.13	0.8866	7.8	2.0
5	1.38	0.7225	4.1	17.3
6	1.56	0.6425	5.2	3.2
7	2.10	0.4772	8.5	0.5
8	2.54	0.3936	2.3	13.7
9	2.65	0.3773	0.9	3.9
10	2.84	0.3524	10.2	1.0
Сумма			96.3	96.1

კონსტრუქტორი ლ.ჯაიანი

ბლოკი №5-2

რკინაბეტონის ხარჯი

ელემენტების ჯგუფი	ბეტონი მ³	არმატურა, ტ სახსტანდარტი 5781-82*							ნაგლი-ნი, ტ	ჯამი
		∅28AIII	∅25AIII	∅22AIII	∅ 16III	∅12AIII	∅ 8AI	∅ 6AI	c255	ტ
საძირკვლები	5553	23.65	220.44	133.98	8.81	0.09	17.16	–	10.60	**414.73**
გადახურვის ფილები	6247.6	–	0.4	–	0.56	760.07	–	–	–	**761.03**
პანდუსები	56	–	–	–	–	6.67	–	–	–	**6.67**
კოჭები	1891.5	232.59	41.54	2.14	11.25	–	68.18	–	–	**355.70**
კიბეები	164.4	–	–	–	–	17.23	–	–	–	**17.23**
სვეტები	1508	41.33	94.21	43.61	–	–	69.20	–	1.30	**249.65**
კედლები	1654	3.04	4.46	6.42	46.83	114.98	–	4.88	–	**180.61**
მიშენება	579	–	–	11.23	9.43	39.13	3.39	0.44	0.16	**63.78**
სულ	17654	**300.61**	**361.05**	**197.38**	**76.88**	**938.17**	**157.93**	**5.32**	**12.06**	**2049.4**

ნახაზების სია (დასაწყისი)

დასახელება	ნახაზი
ხიმინჯების სამონტაჟო გეგმა	კ-1
ხიმინჯი ხმ-1	კ-2
ხიმინჯი ხმ-2	კ-3
ხიმინჯი ხმ-3	კ-4
ხიმინჯების სპეციფიკაცია	კ-5
საძირკვლის ფილა სფ-1, ნიშნულზე -6.30, საყალიბო ნახაზი	კ-6
სფ-1, ქვედა ზონის არმირება	კ-7
სფ-1, ზედა ზონის არმირება	კ-8
სფ-1, არმირების დეტალები	კ-9
არმატურული ნაშვერების გეგმა სფ-1-დან	კ-10
კვანძები კვ-1, კვ-2 ; ჭრილები ა–ა, ბ–ბ	კ-11
გადახურვის ფილა გფ-1, ნიშნულზე -3.30, საყალიბო ნახაზი	კ-12
გფ-1, ქვედა ზონის არმირება	კ-13
გფ-1, ზედა ზონის არმირება	კ-14
გადახურვის ფილა გფ-2, ნიშნულზე -0.30, საყალიბო ნახაზი	კ-15
გფ-2, ქვედა ზონის არმირება	კ-16
გფ-2, ზედა ზონის არმირება	კ-17
გადახურვის ფილა გფ-3, ნიშნულზე 3.85, საყალიბო ნახაზი	კ-18
გფ-3, ქვედა ზონის არმირება	კ-19
გფ-3, ზედა ზონის არმირება	კ-20
გადახურვის ფილა გფ-4, ნიშნულებზე 7.05-:-16.65, საყალიბო ნახაზი	კ-21
გფ-4, ქვედა ზონის არმირება	კ-22
გფ-4, ზედა ზონის არმირება	კ-23
გადახურვის ფილა გფ-5, ნიშნულებზე 19.85-:-32.65, საყალიბო ნახაზი	კ-24
გფ-5, ქვედა ზონის არმირება	კ-25
გფ-5, ზედა ზონის არმირება	კ-26
გადახურვის ფილა გფ-6, ნიშნულებზე 35.85-:-48.65, საყალიბო ნახაზი	კ-27
გფ-6, ქვედა ზონის არმირება	კ-28
გფ-6, ზედა ზონის არმირება	კ-29
გადახურვის ფილა გფ-7, ნიშნულებზე 51.85-:-64.65, საყალიბო ნახაზი	კ-30
გფ-7, ქვედა ზონის არმირება	კ-31
გფ-7, ზედა ზონის არმირება	კ-32
გადახურვის ფილა გფ-8, ნიშნულებზე 67.85-:-74.25, საყალიბო ნახაზი	კ-33
გფ-8, ქვედა ზონის არმირება	კ-34
გფ-8, ზედა ზონის არმირება	კ-35

დასახელება	ნახაზი
გადახურვის ფილა გფ-9, ნიშნულზე 77.45, საყალიბო ნახაზი	კ-36
გფ-9, ქვედა ზონის არმირება	კ-37
გფ-9, ზედა ზონის არმირება	კ-38
გადახურვის ფილა გფ-10, ნიშნულზე 80.65, საყალიბო ნახაზი	კ-39
გფ-10, ქვედა ზონის არმირება	კ-40
გფ-10, ზედა ზონის არმირება	კ-41
გადახურვის ფილა გფ-11, ნიშნულებზე 83.15, 85.05, საყალიბო ნახაზი	კ-42
გფ-11, ქვედა ზონის არმირება	კ-43
გფ-11, ზედა ზონის არმირება	კ-44
გადახურვის ფილების არმირების დეტალები	კ-45
ფრაგმენტი ფრ-1, სპეციფიკაცია	კ-46
სპეციფიკაცია	კ-47
პანდუსი	კ-48
ტიპიური მონოლითური კოჭი ტმკ-1	კ-49
ტიპიური მონოლითური კოჭი ტმკ-2	კ-50
ტიპიური მონოლითური კოჭი ტმკ-3	კ-51
კიბე-1 ის გეგმები	კ-52
კიბე-1 ის ტიპიური მარშის გეგმა, სპეციფიკაცია	კ-53
ჭრილები 1–1 ; 2–2	კ-54
ჭრილები 3–3 ; 4–4	კ-55
ჭრილები 5–5 ; 6–6	კ-56
ჭრილები 7–7 ; 8–8	კ-57
კიბე-2 ის გეგმები	კ-58
კიბე-2 ის ტიპიური მარშის გეგმა, სპეციფიკაცია	კ-59
ჭრილები 1–1 ; 2–2	კ-60
ჭრილები 3–3 ; 4–4	კ-61
ჭრილები 5–5 ; 6–6	კ-62
ჭრილები 7–7 ; 8–8	კ-63
კიბე-3 გეგმა, სპეციფიკაცია	კ-64
ჭრილები 1–1 ; 2–2	კ-65
მონოლითური სვეტების და დიაფრაგმების გეგმა, -6.30 ნიშნულიდან -3.30 ნიშნულამდე	კ-66
მონოლითური სვეტების და დიაფრაგმების გეგმა, -3.30 ნიშნულიდან -0.30 ნიშნულამდე	კ-67
მონოლითური სვეტი მს-1	კ-68
მონოლითური სვეტი მს-2	კ-69
მონოლითური სვეტი მს-3	კ-70
მონოლითური სვეტების და დიაფრაგმების გეგმა, -0.30 ნიშნულიდან 3.85 ნიშნულამდე	კ-71
მონოლითური სვეტების და დიაფრაგმების გეგმა, 3.85 ნიშნულიდან 7.05 ნიშნულამდე	კ-72

ნახაზების სია (გაგრძელება)

დასახელება	ნახაზი
მონოლითური სვეტი მს-1	კ-73
მონოლითური სვეტი მს-2	კ-74
მონოლითური სვეტი მს-3	კ-75
მონოლითური სვეტი მს-4	კ-76
მონოლითური სვეტების და დიაფრაგმების ბეგმა, 7.05 ნიშნულიდან 13.45 ნიშნულამდე	კ-77
მონოლითური სვეტი მს-1	კ-78
მონოლითური სვეტი მს-2	კ-79
მონოლითური სვეტების და დიაფრაგმების ბეგმა, 13.45 ნიშნულიდან 16.65 ნიშნულამდე	კ-80
მონოლითური სვეტი მს-1	კ-81
მონოლითური სვეტი მს-2	კ-82
მონოლითური სვეტების და დიაფრაგმების ბეგმა, 16.65 ნიშნულიდან 23.05 ნიშნულამდე	კ-83
მონოლითური სვეტი მს-1	კ-84
მონოლითური სვეტი მს-2	კ-85
მონოლითური სვეტების და დიაფრაგმების ბეგმა, 23.05 ნიშნულიდან 29.45 ნიშნულამდე	კ-86
მონოლითური სვეტი მს-1	კ-87
მონოლითური სვეტი მს-2	კ-88
მონოლითური სვეტების და დიაფრაგმების ბეგმა, 29.45 ნიშნულიდან 32.65 ნიშნულამდე	კ-89
მონოლითური სვეტი მს-1	კ-90
მონოლითური სვეტი მს-2	კ-91
მონოლითური სვეტების და დიაფრაგმების ბეგმა, 32.65 ნიშნულიდან 39.05 ნიშნულამდე	კ-92
მონოლითური სვეტი მს-1	კ-93
მონოლითური სვეტი მს-2	კ-94
მონოლითური სვეტების და დიაფრაგმების ბეგმა, 39.05 ნიშნულიდან 45.45 ნიშნულამდე	კ-95
მონოლითური სვეტი მს-1	კ-96
მონოლითური სვეტი მს-2	კ-97
მონოლითური სვეტების და დიაფრაგმების ბეგმა, 45.45 ნიშნულიდან 48.65 ნიშნულამდე	კ-98
მონოლითური სვეტი მს-1	კ-99
მონოლითური სვეტი მს-2	კ-100
მონოლითური სვეტების და დიაფრაგმების ბეგმა, 48.65 ნიშნულიდან 55.05 ნიშნულამდე	კ-101
მონოლითური სვეტი მს-1	კ-102
მონოლითური სვეტი მს-2	კ-103
მონოლითური სვეტების და დიაფრაგმების ბეგმა, 55.05 ნიშნულიდან 61.45 ნიშნულამდე	კ-104
მონოლითური სვეტი მს-1	კ-105
მონოლითური სვეტი მს-2	კ-106
მონოლითური სვეტების და დიაფრაგმების ბეგმა, 61.45 ნიშნულიდან 64.65 ნიშნულამდე	კ-107
მონოლითური სვეტი მს-1	კ-108
მონოლითური სვეტი მს-2	კ-109

დასახელება	ნახაზი
მონოლითური სვეტი მს-3	კ-110
მონოლითური სვეტების და დიაფრაგმების ბეგმა, 64.65 ნიშნულიდან 71.05 ნიშნულამდე	კ-111
მონოლითური სვეტი მს-1	კ-112
მონოლითური სვეტი მს-2	კ-113
მონოლითური სვეტების და დიაფრაგმების ბეგმა, 71.05 ნიშნულიდან 77.45 ნიშნულამდე	კ-114
მონოლითური სვეტი მს-1	კ-115
მონოლითური სვეტი მს-2	კ-116
მონოლითური სვეტების და დიაფრაგმების ბეგმა, 77.45 ნიშნულიდან 80.65 ნიშნულამდე	კ-117
მონოლითური სვეტის და დიაფრაგმების ბეგმა 80.65 ნიშნულზე	კ-118
მონოლითური სვეტი მს-1	კ-119
მონოლითური სვეტი მს-2	კ-120
მონოლითური დიაფრაგმა დფრ-1	კ-121
მონოლითური დიაფრაგმა დფრ-2	კ-122
მონოლითური დიაფრაგმა დფრ-3	კ-123
მონოლითური დიაფრაგმა დფრ-4	კ-124
მონოლითური დიაფრაგმა დფრ-5	კ-125
მონოლითური დიაფრაგმა დფრ-6	კ-126
მონოლითური დიაფრაგმა დფრ-7	კ-127
მონოლითური დიაფრაგმა დფრ-8	კ-128
მონოლითური დიაფრაგმა დფრ-9	კ-129
მონოლითური დიაფრაგმა დფრ-10	კ-130
მონოლითური კედლების არმირება, ჭრილი ა-ა, ლიფტის შახტის კედლის არმირება	კ-131
მონოლითური კედლების არმირება, ჭრილი ბ-ბ, დ-დ	კ-132
მონოლითური კედლების არმირება, ჭრილი გ-გ	კ-133
მონოლითური დიაფრაგმების არმირების დეტალები	კ-134
მონოლითური დიაფრაგმების არმირების დეტალები	კ-135
მონოლითური დიაფრაგმების არმირების დეტალები	კ-136
მონოლითური დიაფრაგმების არმირების დეტალები	კ-137
მონოლითური დიაფრაგმების არმირების დეტალები	კ-138
დიაფრაგმების სპეციფიკაცია	კ-139
დიაფრაგმების სპეციფიკაცია	კ-140
მიწენების საძირკვლის ფილა მსფ-1, ნიშნულზე -6.30, საყალიბო ნახაზი	კ-141
მსფ-1, ქვედა ზონის არმირება	კ-142
მსფ-1, ზედა ზონის არმირება	კ-143
მსფ-1, არმირების დეტალები	კ-144
მიწენების გადახურვის ფილა მგფ-1, ნიშნულზე -3.30, საყალიბო ნახაზი	კ-145
მგფ-1, არმირება	კ-146

ნახაზების სია (დასასრული)

დასახელება	ნახაზი
მიწის ნაგების გადახურვის ფილა მგფ-2, ნიშნულზე -0.30, საყალიბო ნახაზი	კ-147
მგფ-2, არმირება	კ-148
მიწის ნაგების გადახურვის ფილა მგფ-3, ნიშნულზე 3.85, საყალიბო ნახაზი	კ-149
მგფ-3, არმირება	კ-150
მიწის ნაგების გადახურვის ფილების არმირების დეტალები	კ-151
სპეციფიკაცია	კ-152
მიწის ნაგების ტიპიური მონოლითური კოჭი მტმკ-1	კ-153
მიწის ნაგების ტიპიური მონოლითური კოჭი მტმკ-2	კ-154
მიწის ნაგების მონოლითური სვეტების და კედლების ბეგმა -6.30 ნიშნულიდან -3.30 ნიშნულამდე	კ-155
მიწის ნაგების მონოლითური სვეტების და კედლების ბეგმა -3.30 ნიშნულიდან -0.30 ნიშნულამდე	კ-156
მონოლითური სვეტი მს-1	კ-157
მიწის ნაგების მონოლითური სვეტების -0.30 ნიშნულიდან 3.85 ნიშნულამდე	კ-158
მონოლითური სვეტი მს-1	კ-159
მიწის ნაგების კედლების არმირება, ჭრილი ა-ა	კ-160
მიწის ნაგების კედლების არმირება, ჭრილი ბ-ბ	კ-161
მასალების ამოკრება (დასაწყისი)	კ-162
მასალების ამოკრება (გაგრძელება)	კ-163
მასალების ამოკრება (დასასრული)	კ-164

ხიმინჯების სამონტაჟო გეგმა

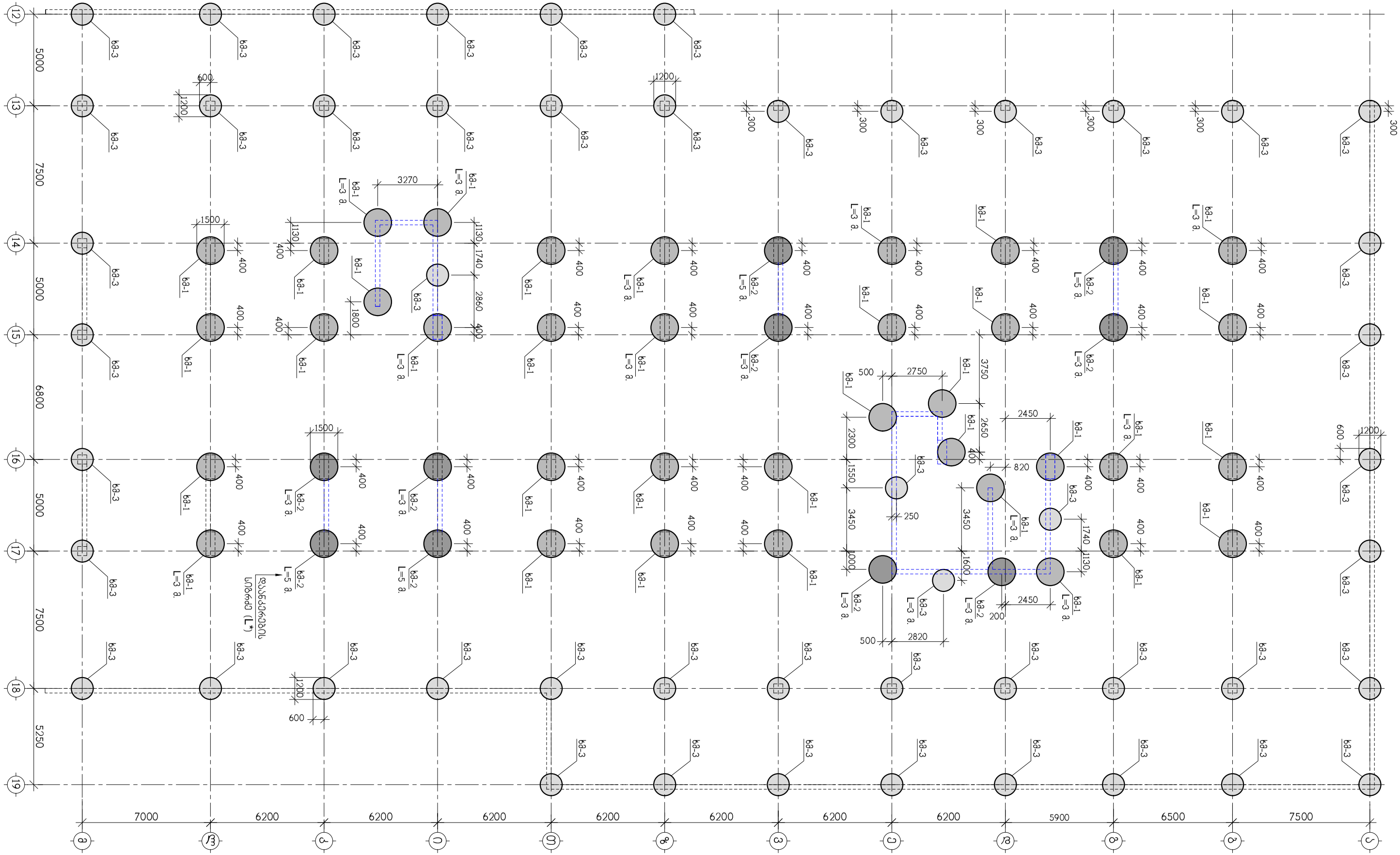

გეგმაზე სადაც არ არის მითითებული
დაანკერების სიგრძე მიღებულ იქნეს 2 მ.

თანამდებობა	გვარი	ხელმოწერა	ქ. თბილისი, ბამზირი სარაჯიშვილი ქ.№2 ს.კ(01.11.04.026.110), მრავალბინიანი საცხოვრებელი სახლი ბლოკი №5-2				შპს "ზესტაფონის სარაჯიშვილზე" ს/კ 405682596
არქიტექტორი	დ.ვაშაკიძე		კონსტრუქციული ნაწილი				
			ხიმინჯების სამონტაჟო გეგმა				
კონსტრუქტ.	ა.არჩილია						
შემოწმა	ლ.ჯაიანი		სტადია მ	ფურც. კ-1	ფ-ბი	დაკვ. №	

ხიმინჯი ხმ-1

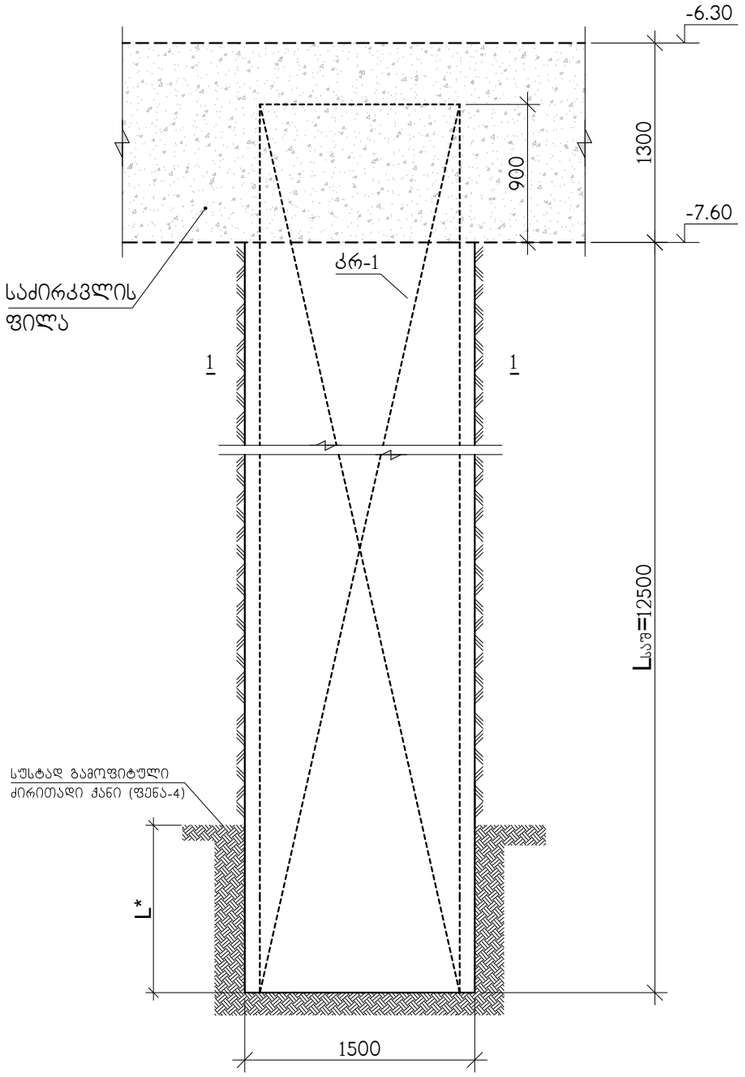

* ხიმინჯის დაანკერების სიგრძე იხილეთ გეგმაზე კ-1 ნახ. გეგმაზე სადაც არ არის მითითებული დაანკერების სიგრძე მიღებულ იქნეს 2 მ.

კარკასი კრ-1

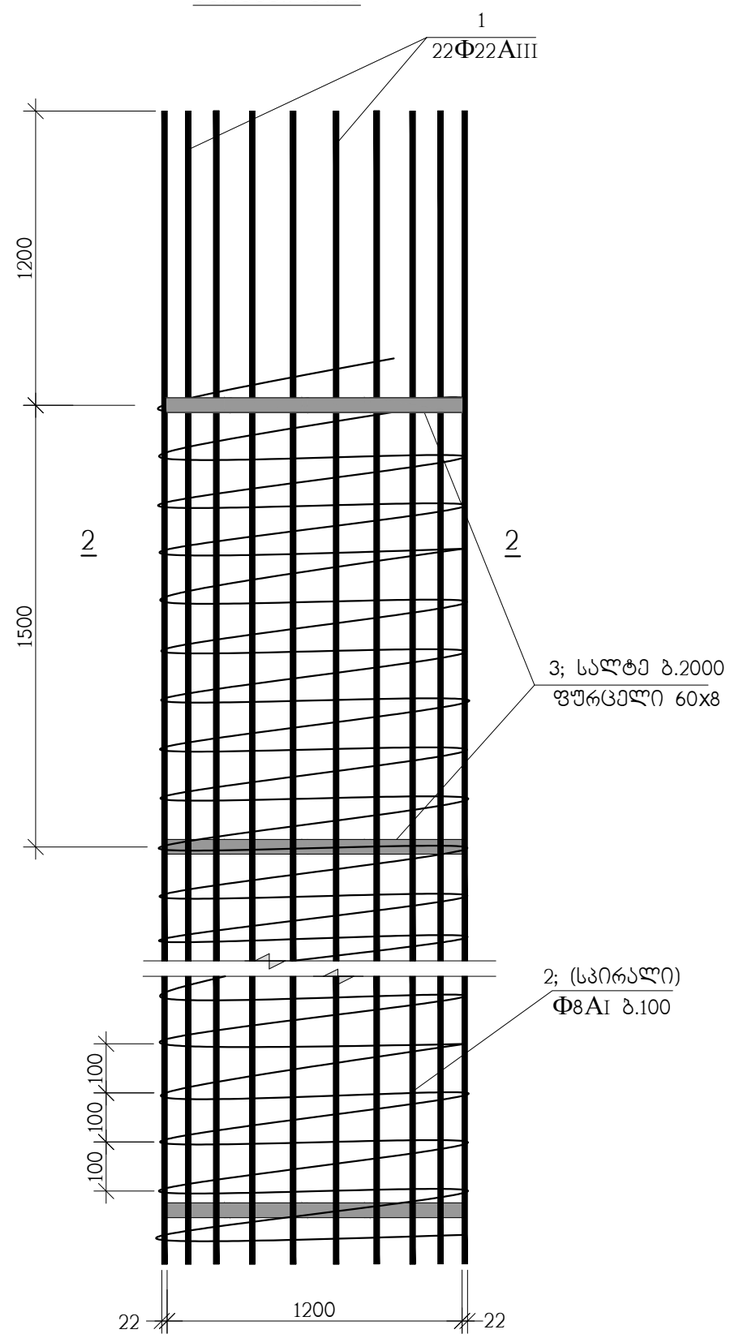

2–2

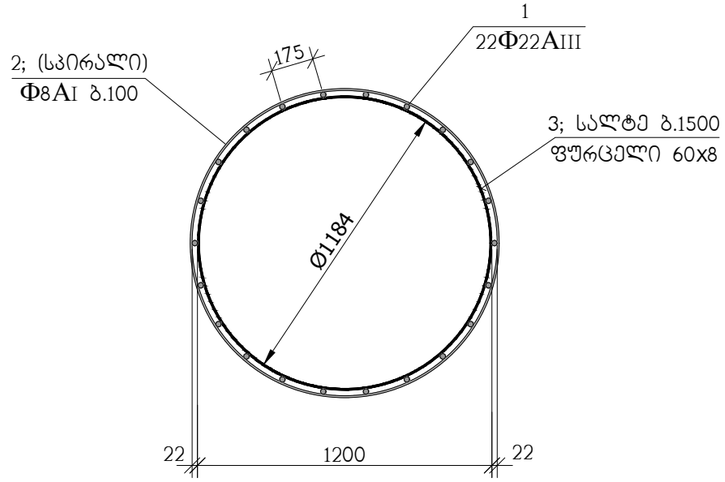

1–1

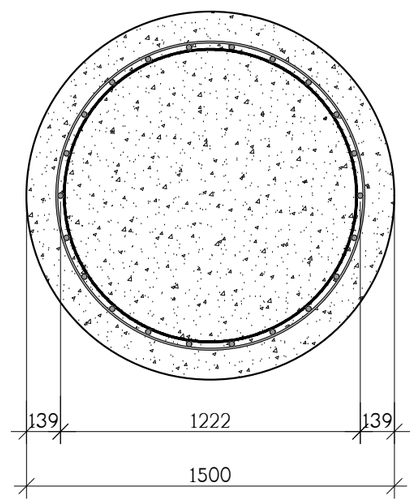

სპეციფიკაცია იხ. კ-5 ნახაზზე

პოზ. "1" არმატურის გადაბმა განხორციელდეს შედუღების და "აჩეხვის" გარეშე. პირაპირების სიგრძე-1300 მმ.

თანამდებობა	გვარი	ხელმოწერა	ქ. თბილისი, გამზირი სარაჯიშვილი ქ.№2 ს.კ(01.11.04.026.110), მრავალბინიანი საცხოვრებელი სახლი ბლოკი №5-2				შ.პ.ს. "ზლოქსი სარაჯიშვილზე" ს/კ 405682596
არქიტექტორი	დ.ვაშაკიძე		კონსტრუქციული ნაწილი				
კონსტრუქტ.	ა.არჩილია		ხიმინჯი ხმ-1				
შეამოწმა	ლ.ჯაიანი		სტადია მ	ფურც. კ-2	ფ-ბი	დაკვ. №	

ხიმინჯი ხმ-2

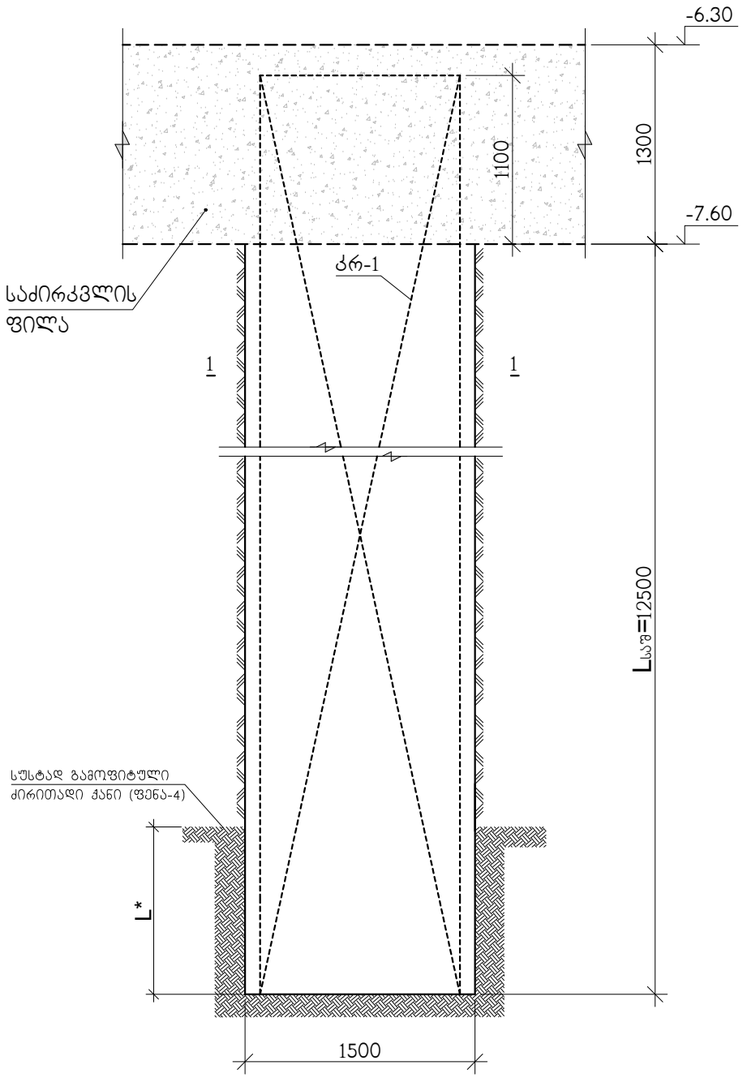

* ხიმინჯის დაანკერების სიგრძე იხილეთ გეგმაზე კ-1 ნახ. გეგმაზე სადაც არ არის მითითებული დაანკერების სიგრძე მიღებულ იქნეს 2 მ.

კარკასი კრ-1

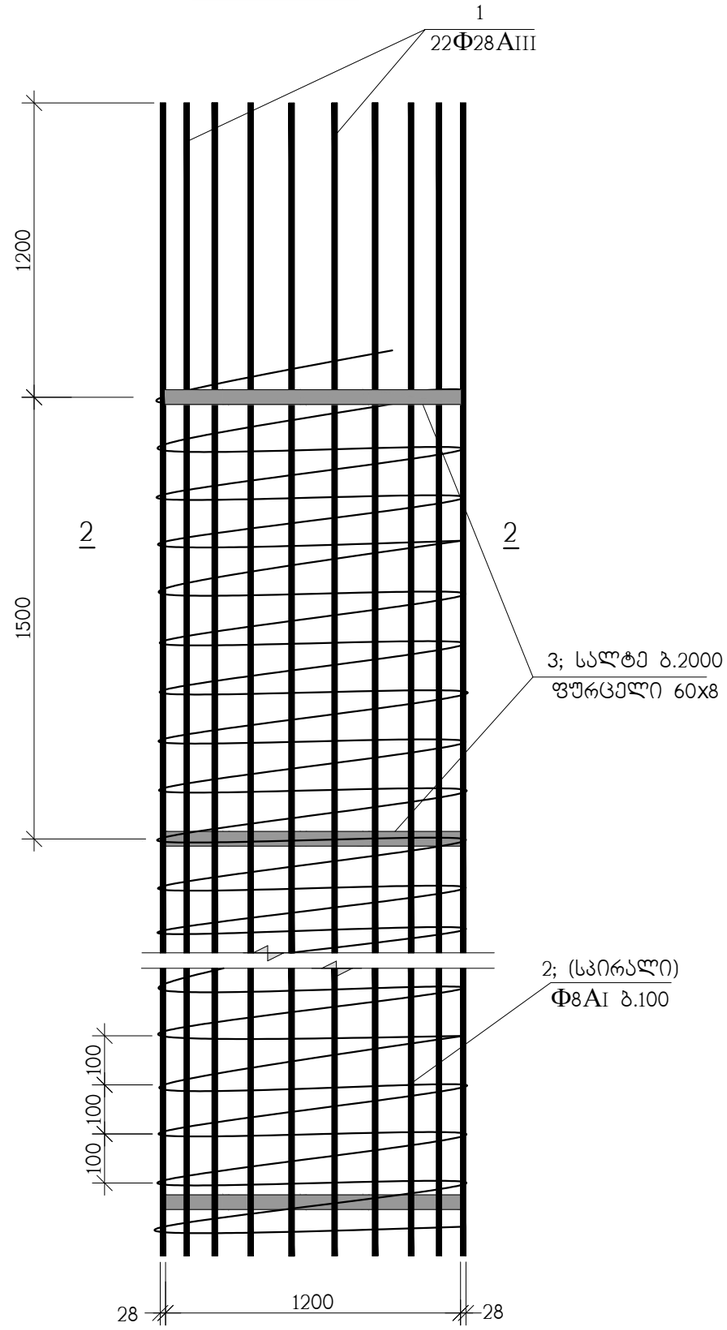

2–2

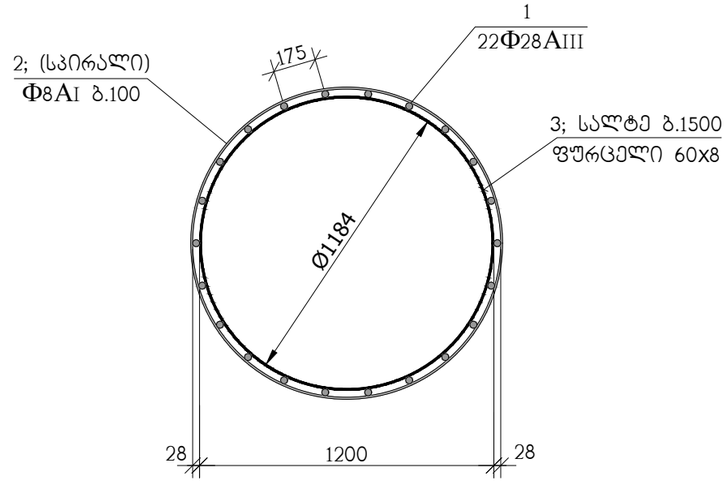

1–1

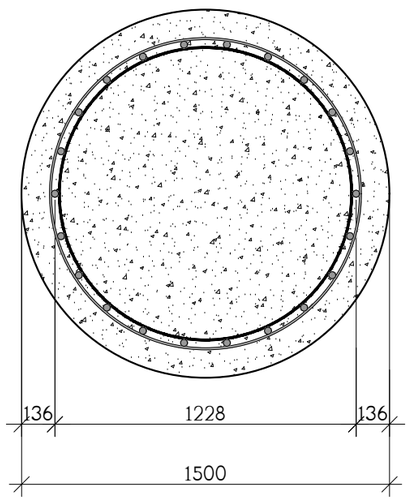

პოზ. "1" არმატურის გადაბმა განხორციელდეს შედუღების და "აჩეხვის" გარეშე. პირაპირების სიგრძე-1700 მმ.

თანამდებობა	გვარი	ხელმოწერა	ქ. თბილისი, გამზირი სარაჯიშვილი ქ.№2 ს.კ(01.11.04.026.110), მრავალბინიანი საცხოვრებელი სახლი ბლოკი №5-2				შ.პ.ს. "ზლოქსი სარაჯიშვილზე" ს/კ 405682596
არქიტექტორი	დ.ვაშაკიძე		კონსტრუქციული ნაწილი				
კონსტრუქტ.	ა.არჩილია		ხიმინჯი ხმ-2				
შემოწმა	ლ.ჯაიანი		სტადია მ	ფურც. კ-3	ფ-ბი	დაკვ. №	

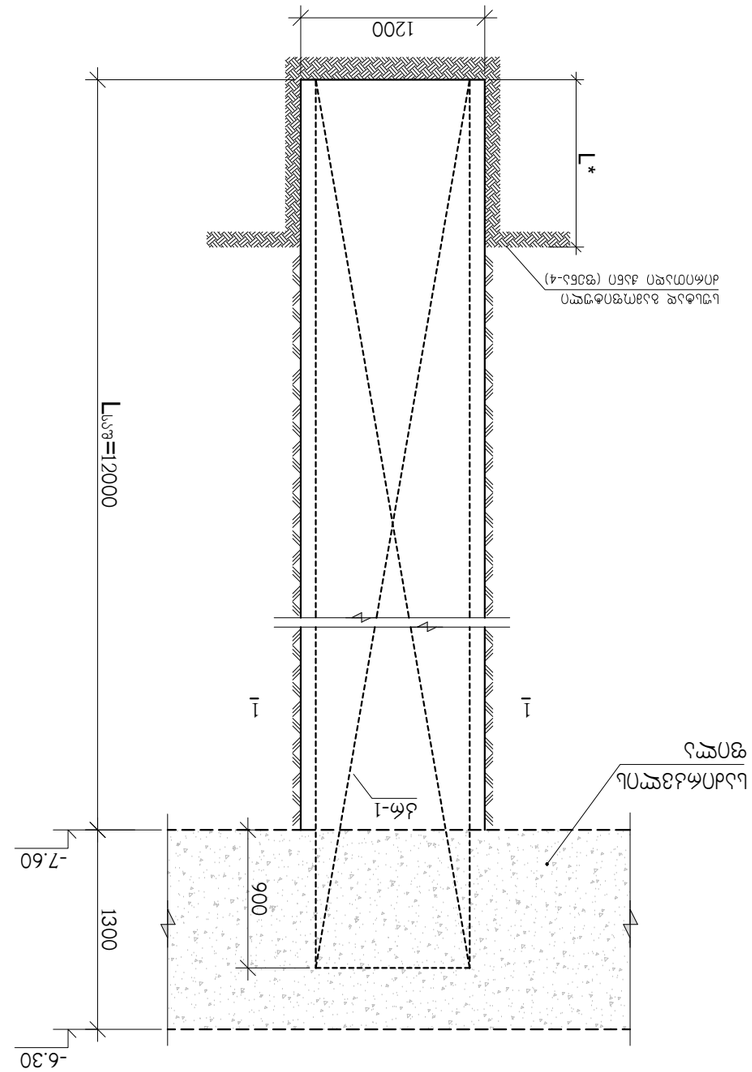

Ա-1 ելակետ ձևափոխման

* Կոնքային ոչնեմային մասի ներսում ձևավորված հատվածի Ա-Ի էւե. հատակի նշումները կարող են տարբերվել՝ ըստ ինժեներական հետազոտության արդյունքների։

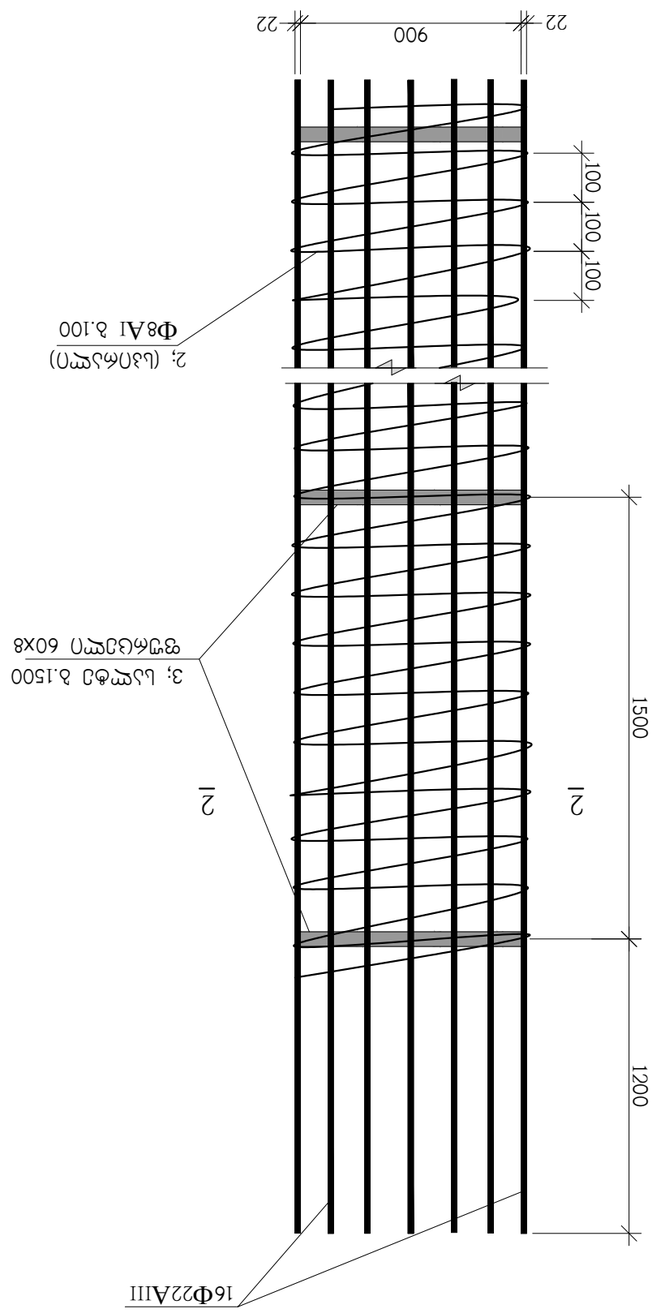

Ա–Ա

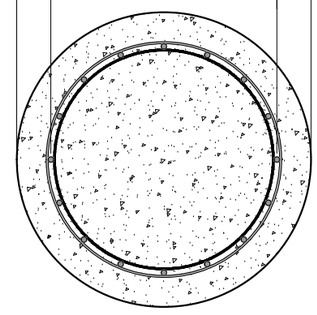

Ա–Ա

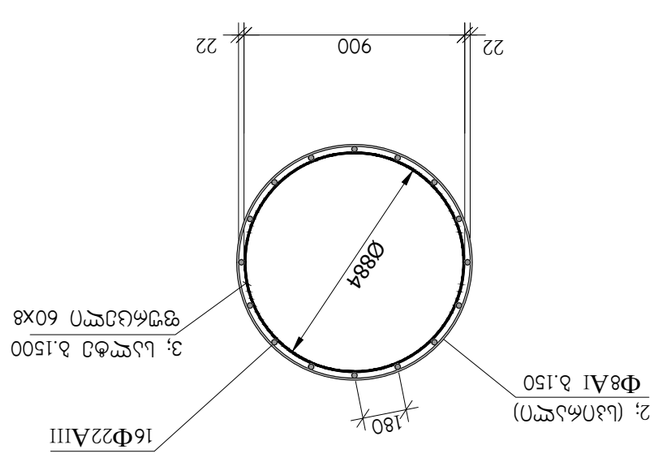

Բ–Բ

ՀԱՅԱՍՏԱՆԻ ՀԱՆՐԱՊԵՏՈՒԹՅԱՆ ՏԱՐԱԾՔԱՅԻՆ ԿԱՌԱՎԱՐՄԱՆ ԵՎ ՔԱՂԱՔԱՇԻՆՈՒԹՅԱՆ ԿՈՄԻՏԵ

Ղեկավարվող մասնագետ				
Գլխավոր մասնագետ	Ա.Ղազարյան			
Գլխավոր մասնագետ	Ա.Ամիրյան			
Գլխավոր մասնագետ	Ա.Ալեքսանյան			
Կազմող	Ա.Ղազարյան			

Ա. ՕՐՆԱԿԵՐՊԱՐ, ՀԱՅԿԱԿԱՆ ԼԱՆԴՇԱՖՏԱՅԻՆ ՀԱՄԱԼԻՐՆԵՐ
ՀԱՄԱՅՆՔԱՅԻՆ ԼՈՒՅՍԱՎՈՐՄԱՆ ԼԱՅԵՐԻ ՀԵՐՄԱՆ ՀԱՐՑԵՐ
ՀՀ, ք. Երևան, "Ազատության" պող. 1/1
ՍՈՒՍԱՆՅԱՑ ՊԱՐՏԵԶ" ՊՈԱԿ

ՀՀՇՖԳԽՈ Ե3-3

Ղեկավար						
Գլխավոր ճարտարապետ						
Գլխավոր ինժեներ						
Գլխավոր մասնագետ	Ա.Ղազարյան					
Կատարող	Ա.Ամիրյան					
Ստուգող	Ա.Ալեքսանյան					
Նախագծի հեղինակ	Ա.Ղազարյան					

Ա. ՕՐՆԱԿԵՐՊԱՐ, ՀԱՅԿԱԿԱՆ ԼԱՆԴՇԱՖՏԱՅԻՆ ՀԱՄԱԼԻՐՆԵՐ
ՀԱՅԱՍՏԱՆԻ ՀԱՆՐԱՊԵՏՈՒԹՅԱՆ ԼՈՒՅՍԱՎՈՐՄԱՆ ԼԱՅԵՐԻ ՀԵՐՄԱՆ ՀԱՐՑԵՐ (ՓՈՓՈԽՈՒԹՅՈՒՆՆԵՐ ԵՎ ԼՐԱՑՈՒՄՆԵՐ)
ՀՀ, ք. Երևան, "Ազատության" պող. 1/1
ՍՈՒՍԱՆՅԱՑ ՊԱՐՏԵԶ" ՊՈԱԿ

Ղեկավար						
Գլխավոր ճարտարապետ						
Գլխավոր ինժեներ						
Գլխավոր մասնագետ	Ա.Ղազարյան					
Կատարող	Ա.Ամիրյան					
Ստուգող	Ա.Ալեքսանյան					
Նախագծի հեղինակ	Ա.Ղազարյան					

Ա. ՕՐՆԱԿԵՐՊԱՐ, ՀԱՅԿԱԿԱՆ ԼԱՆԴՇԱՖՏԱՅԻՆ ՀԱՄԱԼԻՐՆԵՐ
ՀԱՅԱՍՏԱՆԻ ՀԱՆՐԱՊԵՏՈՒԹՅԱՆ ԼՈՒՅՍԱՎՈՐՄԱՆ ԼԱՅԵՐԻ ՀԵՐՄԱՆ ՀԱՐՑԵՐ
ՀՀ, ք. Երևան, "Ազատության" պող. 1/1
ՍՈՒՍԱՆՅԱՑ ՊԱՐՏԵԶ" ՊՈԱԿ

Ղեկավար						
Գլխավոր ճարտարապետ						
Գլխավոր ինժեներ						
Գլխավոր մասնագետ	Ա.Ղազարյան					
Կատարող	Ա.Ամիրյան					
Ստուգող	Ա.Ալեքսանյան					
Նախագծի հեղինակ	Ա.Ղազարյան					

Ա. ՕՐՆԱԿԵՐՊԱՐ, ՀԱՅԿԱԿԱՆ ԼԱՆԴՇԱՖՏԱՅԻՆ ՀԱՄԱԼԻՐՆԵՐ
ՀԱՅԱՍՏԱՆԻ ՀԱՆՐԱՊԵՏՈՒԹՅԱՆ ԼՈՒՅՍԱՎՈՐՄԱՆ ԼԱՅԵՐԻ ՀԵՐՄԱՆ ՀԱՐՑԵՐ (ՓՈՓՈԽՈՒԹՅՈՒՆՆԵՐ ԵՎ ԼՐԱՑՈՒՄՆԵՐ)

პოზ.	აღნიშვნა	დასახელება	რაოდ. ც.	ერთ-ეული
		ხმ-1	36	
1		Ф22AIII სახსტ. 5781-828* L=325 ბრძ.მ	–	970 კგ.
2		Ф8AI სახსტ. 5781-828* L=520 ბრძ.მ	–	210 კგ.
3		სალტე, ფურც. 60x8 L=3750	9	14.13 კგ.
		B 25 კლასის ბეტონი		22 მ^3

პოზ.	აღნიშვნა	დასახელება	რაოდ. ც.	ერთ-ეული
		ხმ-2	10	
1		Ф28AIII სახსტ. 5781-828* L=340 ბრძ.მ	–	1650 კგ.
2		Ф8AI სახსტ. 5781-828* L=520 ბრძ.მ	–	210 კგ.
3		სალტე, ფურც. 60x8 L=3750	9	14.13 კგ.
		B 25 კლასის ბეტონი		22 მ^3

პოზ.	აღნიშვნა	დასახელება	რაოდ. ც.	ერთ-ეული
		ხმ-3	50	
1		Ф22AIII სახსტ. 5781-828* L=230 ბრძ.მ	–	690 კგ.
2		Ф8AI სახსტ. 5781-828* L=370 ბრძ.მ	–	150 კგ.
3		სალტე, ფურც. 60x8 L=2800	9	10.55 კგ.
		B 25 კლასის ბეტონი		13.5 მ^3

თანამდებობა	გვარი	ხელმოწერა	ქ. თბილისი, გამზირი სარაჯიშვილი ქ.№2 ს.კ(01.11.04.026.110), მრავალბინიანი საცხოვრებელი სახლი ბლოკი №5-2				შ.პ.ს. "ზლოჭკი სარაჯიშვილზე" ს/კ 405682596
არქიტექტორი	დ.ვაშაკიძე		კონსტრუქციული ნაწილი				
კონსტრუქტ.	ა.არჩილია		ხიმინჯების სპეციფიკაცია				
შემამოწმა	ლ.ჯაიანი		სტადია მ	ფურც. კ-5	ფ-ბი	დაკვ. №	

ნახაზი განიხილეთ კ-9 ნახაზთან ერთად

თანამდებობა	გვარი	ხელმოწერა	ქ.თბილისი, გამზირი სარაჯიშვილი №2, (ს.კ. 01.11.04.026.110), მრავალბინიანი საცხოვრებელი სახლი, ბლოკი №5-2			შ.პ.ს. "ლლოქსი სარაჯიშვილზე" ს/ნ:405682596
მთ.არქიტექტ.	დ.ვაშაკიძე		კონსტრუქციული ნაწილი			
			საძირკვლის ფილა სფ-1, ნიშნულზე -6.30, საყალიბო ნახაზი			
კონსტრუქტ.	ლ.ჯაიანი					
შემამოწმა	ა.არჩილია		სტადია მ	ფურც. კ-6	ფ-ბი	დაკვ.№

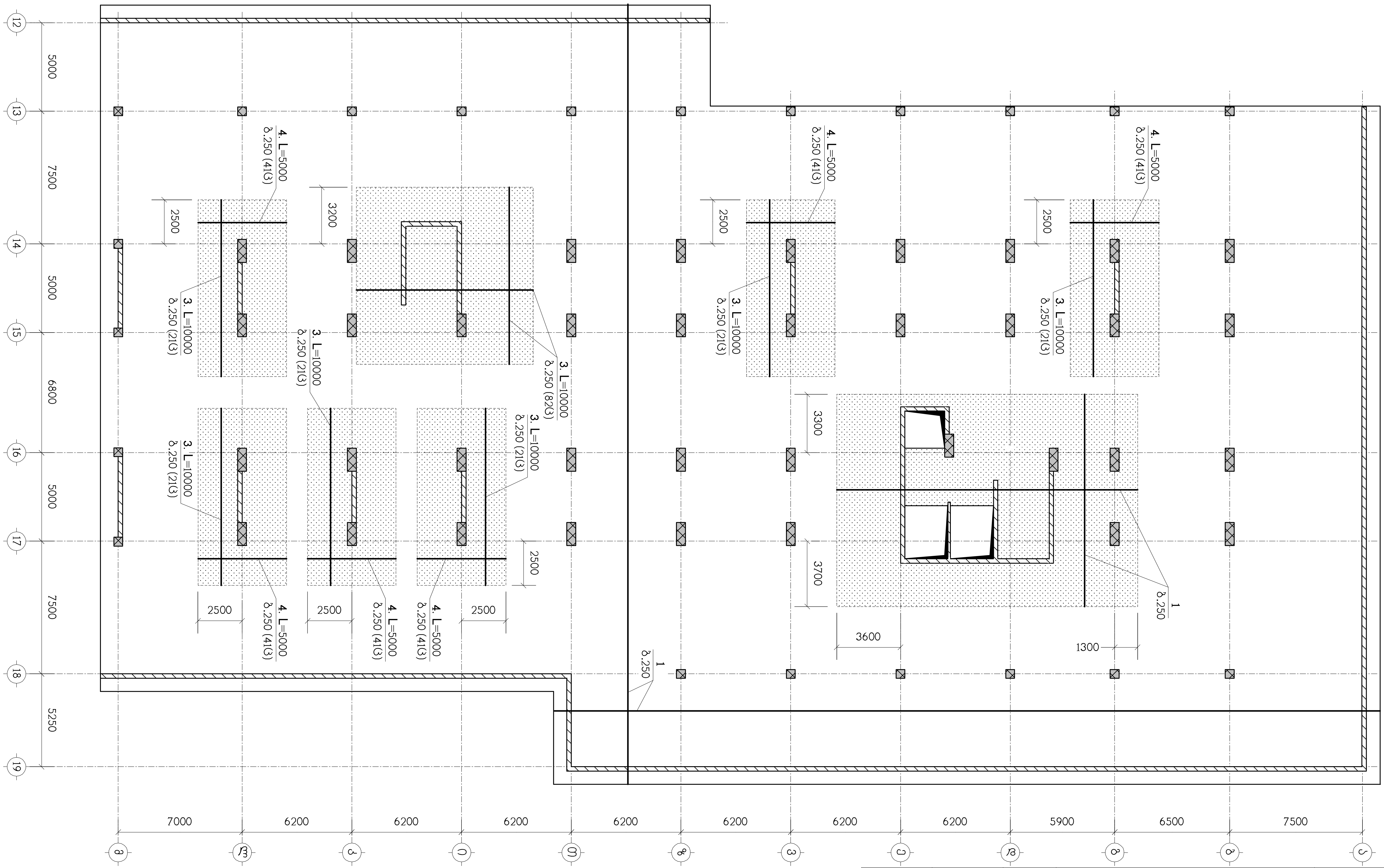

ნახაზი განიხილეთ კ-9 ნახაზთან ერთად
სპეციფიკაცია იხილეთ ნახ. კ-9
— დამატებითი არმირების ზონა

მონიშნულ დამატებითი არმირების ზონებში, აგრეთვე
სვეტების ცენტრიდან 1.5 მეტრის რადიუსში პოზიცია "2"
განივი არმირება მოეწყოს ბიჯით 250/250

თანამდებობა	გვარი	ხელმოწერა	ქ.თბილისი, გამზირი სარაჯიშვილი №2, (ს.კ. 01.11.04.026.110), მრავალბინიანი საცხოვრებელი სახლი, ბლოკი №5-2	
მთ.არქიტექტ.	დ.ვაშაკიძე		კონსტრუქციული ნაწილი	
კონსტრუქტ.	ლ.ჯაიანი		სფ-1, ქვედა ზონის არმირება	
შეამოწმა	ა.არჩილია		სტადია მ · ფურც. კ-7 · ფ-ბი · დაკვ.№	

შ.პ.ს. "ზოლოქსი"
სარაჯიშვილი"
ს/ნ:405682596

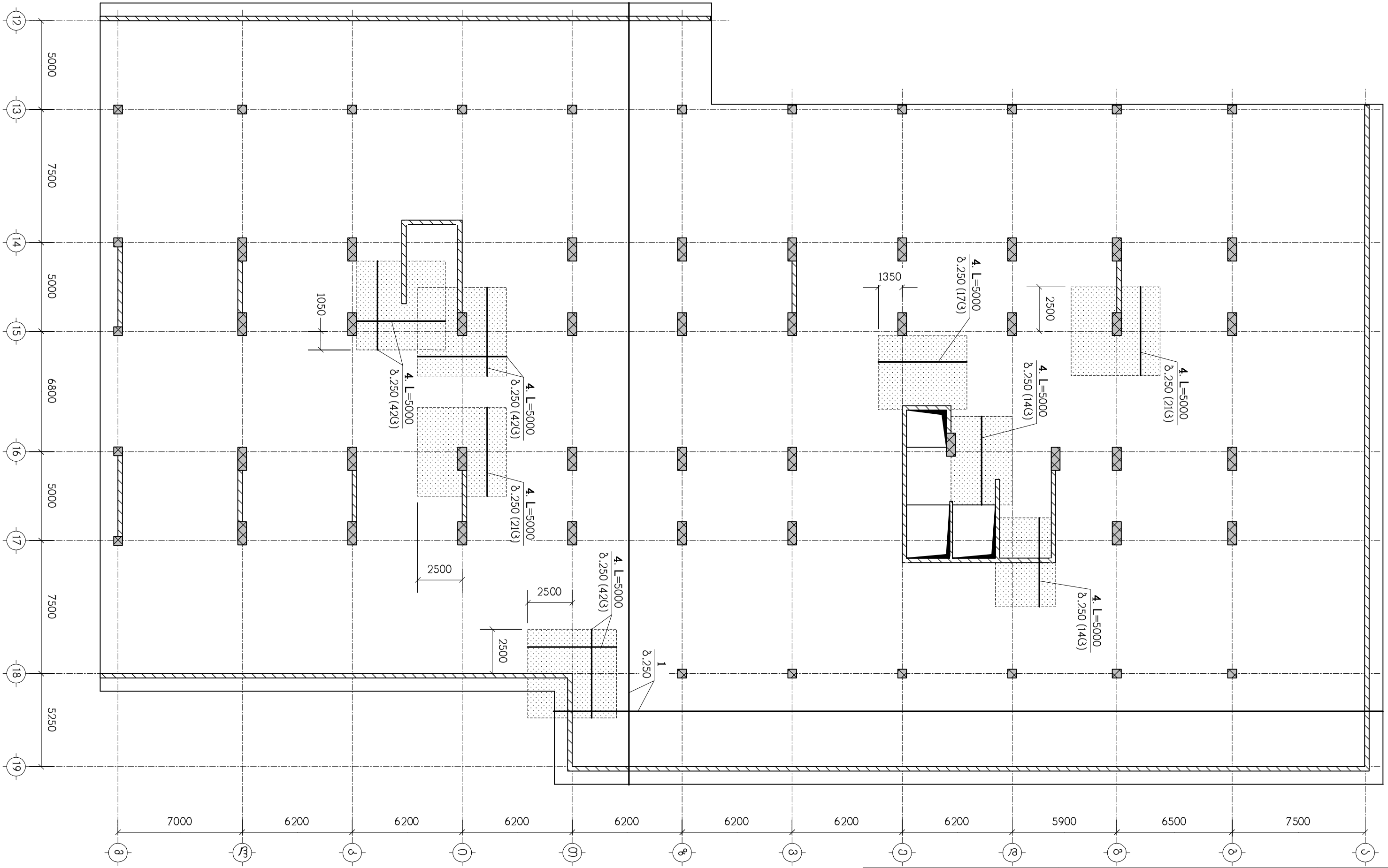

ნახაზი განიხილეთ კ-9 ნახაზთან ერთად
სპეციფიკაცია იხილეთ ნახ. კ-9
– დამატებითი არმირების ზონა

თანამდებობა	გვარი	ხელმოწერა	ქ.თბილისი, გამზირი სარაჯიშვილი №2, (ს.კ. 01.11.04.026.110), მრავალბინიანი საცხოვრებელი სახლი, ბლოკი №5-2
მთ.არქიტექტ.	დ.ვაშაკიძე		კონსტრუქციული ნაწილი
კონსტრუქტ.	ლ.ჯაიანი		სფ-1, ზედა ზონის არმირება
შემამოწმა	ა.არჩილია		სტადია მ ფურც. კ-8 ფ-ბი დაკვ.№

შ.პ.ს. "ლოტოსი სარაჯიშვილზე" ს/კ:405682596

I – I

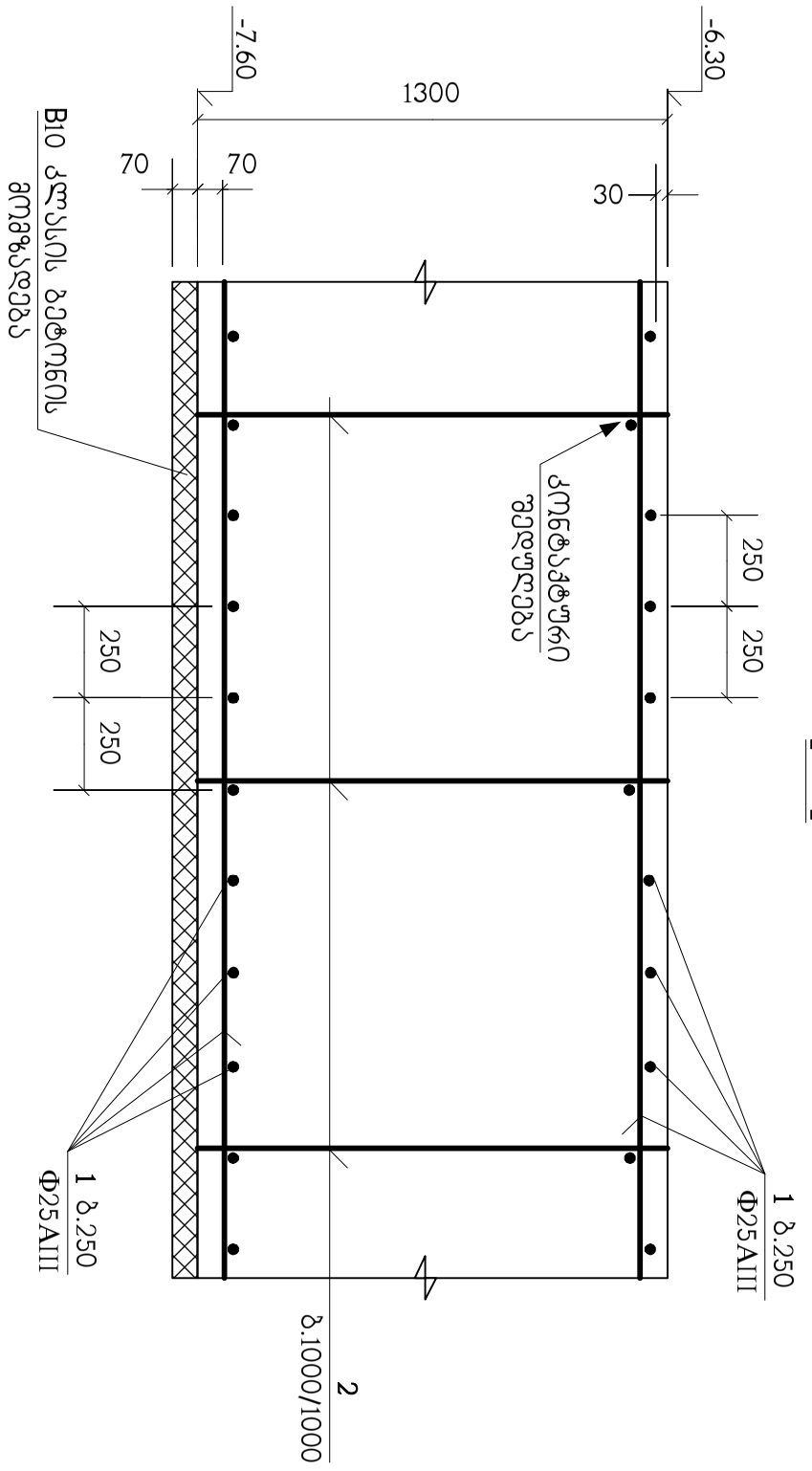

II – II

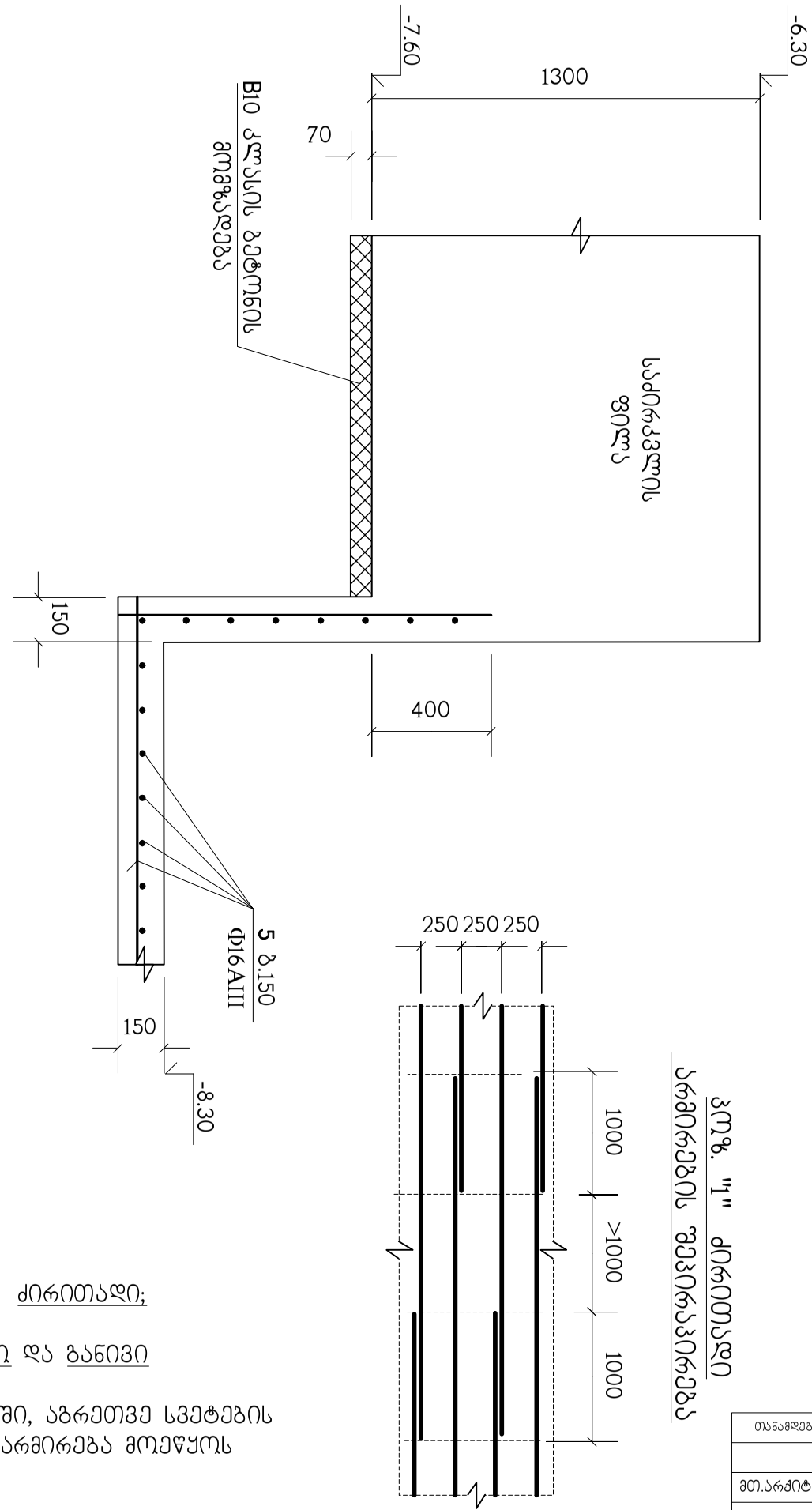

პოზ. "1" ძირითადი არმირების შეკრა/ებები

პოზიცია	დასახელება	რაოდ. ც.	ფენილის წონა
	ქვითარზე		
1	დისკოს ადგილზე	–	20319 კგ.
2		16900	3.82 კგ.
3		208	38.53 კგ.
4		459	19.26 კგ.
5	დისკოს ადგილზე	–	662 კგ.
6		296	14.5 კგ.
7		296	9.67 კგ.
8		3040	2.68 კგ.
9		84	11.56 კგ.
10		168	7.7 კგ.
11		32	2.75 კგ.
			3668 g^3
			198 g^3

სფ-1

Ф25AIII სხსტ. 5781-82* L=52.25 კგ.
Ф22AIII სხსტ. 5781-82* L=1280
Ф25AIII სხსტ. 5781-82* L=10000
Ф25AIII სხსტ. 5781-82* L=5000
Ф16AIII სხსტ. 5781-82* L=0.42 კგ.
Ф28AIII სხსტ. 5781-82* L=3000
Ф28AIII სხსტ. 5781-82* L=2000
Ф16AIII სხსტ. 5781-82* L=1700
Ф25AIII სხსტ. 5781-82* L=3000
Ф25AIII სხსტ. 5781-82* L=2000
Ф12AIII სხსტ. 5781-82* L=3100

B25 კლასის ბეტონი
B10 კლასის ბეტონი

არმატურული პოზიცია "1" წარმოდგენილია როგორც ძირითადი;
პოზიციები "3" და "4" როგორც - დამატებითი.
ხოლო არმატურული პოზიცია "2" როგორც სამონტაჟო და განივი

ნახაზზე კ-2 მონიშნულ დამატებითი არმირების ზონებში, აბრეთვე სვეტების ცენტრიდან 1.5 მეტრის რადიუსში პოზიცია "2" განივი არმირება მოეწყოს ბიჯით 250/250

თანამდებობა	გვარი	ხელმოწერა	ქ.თბილისი, გამზირი სარაჯიშვილი №2, (ს.კ. 01.11.04.026.110), მრავალბინიანი საცხოვრებელი სახლი, ბლოკი №5-2			
მთ.არქიტექტ.	დ.ვაშაკიძე		კონსტრუქციული ნაწილი			
			სფ-1, არმირების დეტალები			
კონსტრუქტ.	ლ.ჯაიანი					
შეამოწმა	ა.არჩილია		სტადია მ	ფურც. კ-9	ფ-ბი	დაკვ.№

შპს "ელტექნო სარაჯიშვილზე" ს/ნ:405682596

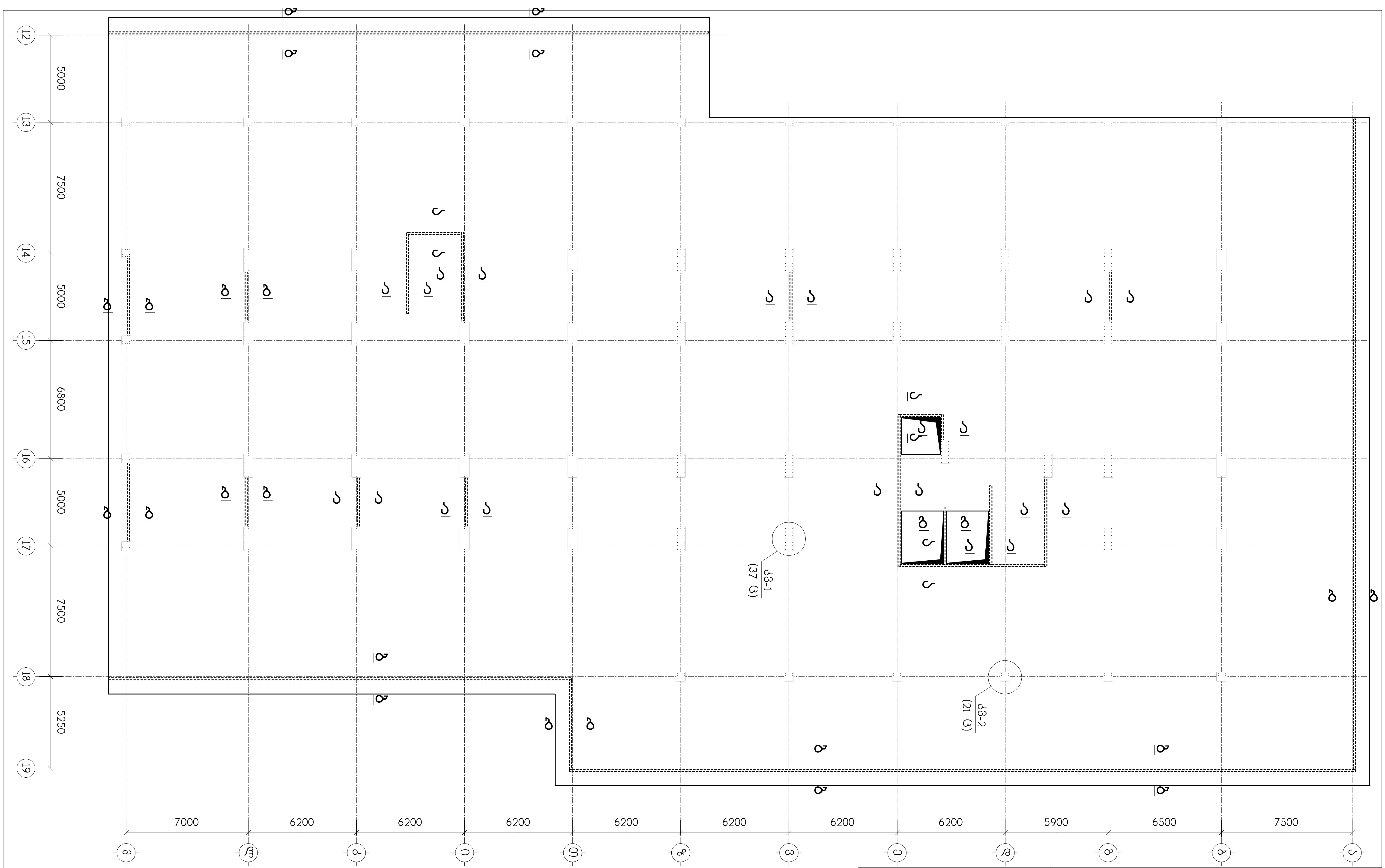

თანამდებობა	გვარი	ხელმოწერა	ქ.თბილისი, გამზირი სარაჯიშვილი №2, (ს.კ. 01.11.04.026.110), მრავალბინიანი საცხოვრებელი სახლი, ბლოკი №5-2				შ.პ.ს. "ზლოქსი სარაჯიშვილზე" ს/ნ:405682596
მთ.არქიტექტ.	დ.ვაშაკიძე		კონსტრუქციული ნაწილი				
			არმატურული ნაშვერების ბებმა სფ-1 დან				
კონსტრუქტ.	ლ.ჯაიანი	[signature]					
შეამოწმა	ა.არჩილია	[signature]	სტადია მ	ფურც. კ-10	ფ-ბი	დაკვ.№	

ქ3-1
(37 ც.)

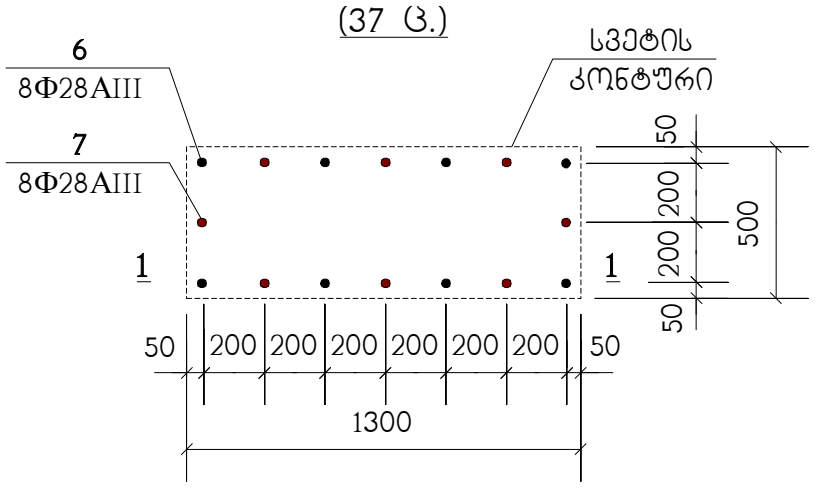

ქ3-2
(21 ც.)

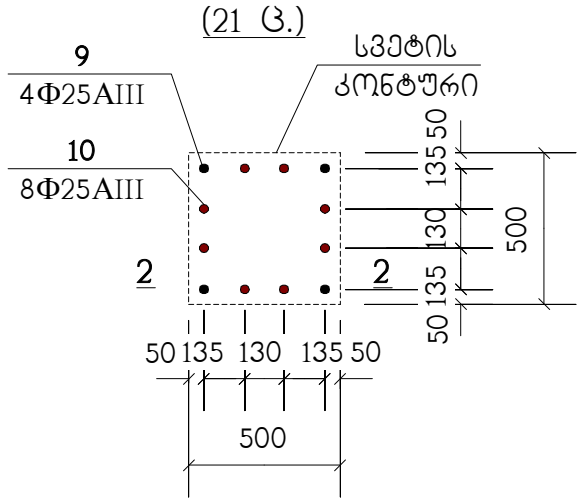

1 – 1

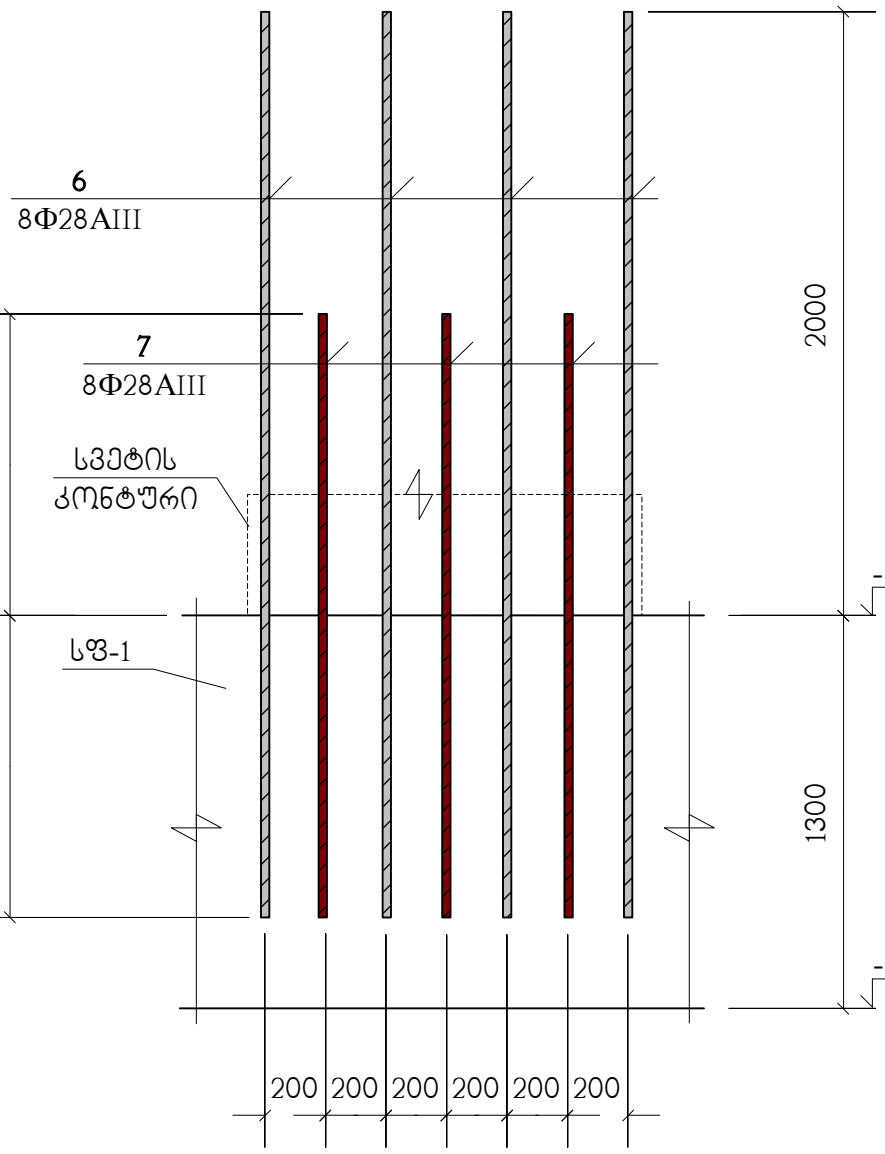

2 – 2

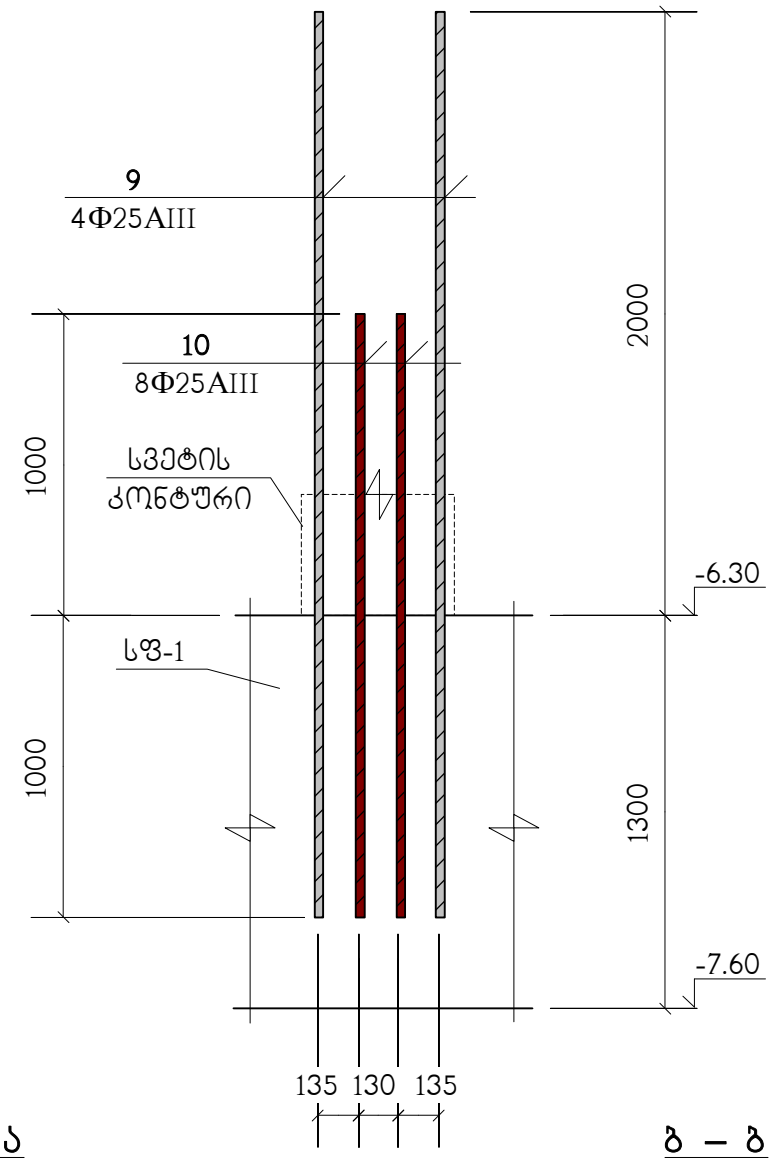

ა – ა

ბ – ბ

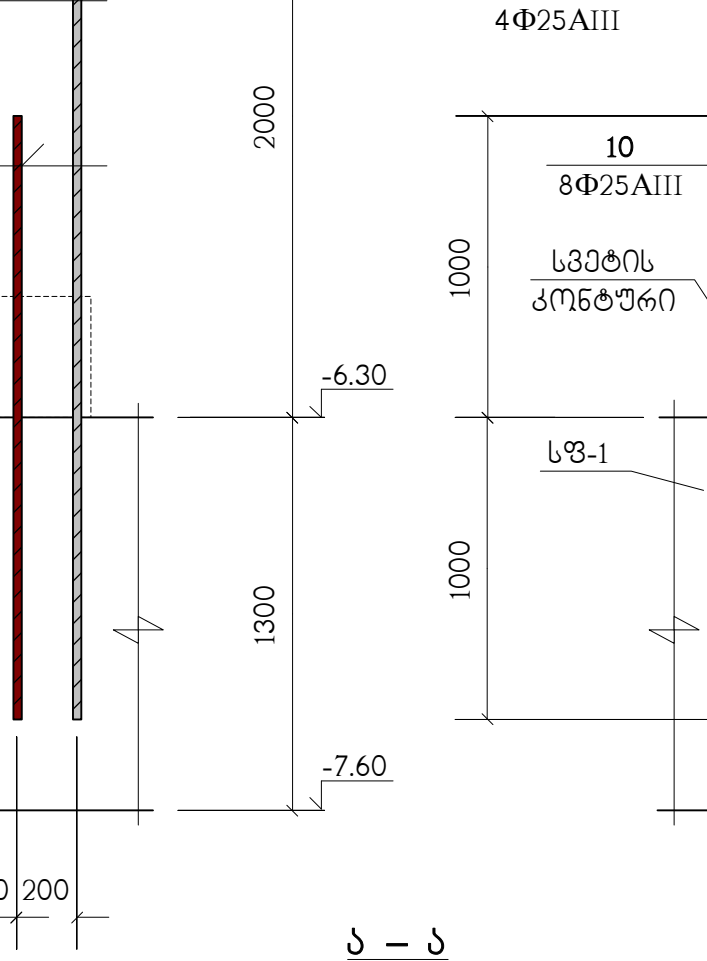

გ – გ

სვეტების იხილეთ ნახ. ქ-9

					დასახ.
ქ.თბილისი, ბავშვთა სარკვევითვალიერო №2, (ს.კ. 01.11.04.026.110), მრავალბინიანი საცხოვრებელი სახლი, ბლოკი №5-2					ფაზა
კონსტრუქციული ნაწილი					ფურც. ქ-11
ქვანძები ქ3-1 ; ქ3-2 ჭრილები ა–ა ; ბ–ბ					სტადია მ
					ხელმოწერა
დ.ვაშაყმაძე					მთ.არქიტექტ.
ლ.ჯაიანი					კონსტრუქტ.
შემოწმდა					თანამდებობა

შპს „ტექნიკური ექსპერტიზის ცენტრი“
ს/ნ:405682596
დ.ვ.ნ. „ტექნიკური ექსპერტიზის ცენტრი“

ნახაზი განიხილეთ კ-45 ნახაზთან ერთად

თანამდებობა	გვარი	ხელმოწერა	ქ.თბილისი, ბამზირი სარაჯიშვილი №2, (ს.კ. 01.11.04.026.110), მრავალბინიანი საცხოვრებელი სახლი, ბლოკი №5-2			შ.პ.ს. "ლოტოსი სარაჯიშვილზე" ს/კ:405682596
მთ.არქიტექტ.	დ.ვაშაკიძე		კონსტრუქციული ნაწილი			
კონსტრუქტ.	ლ.ჯაიანი		გადახურვის ფილა გფ-1, ნიშნულზე -3.30, საყალიბო ნახაზი			
შემამოწმა	ა.არჩილია		სტადია მ	ფურც. კ-12	ფ-ბი	დაკვ.№

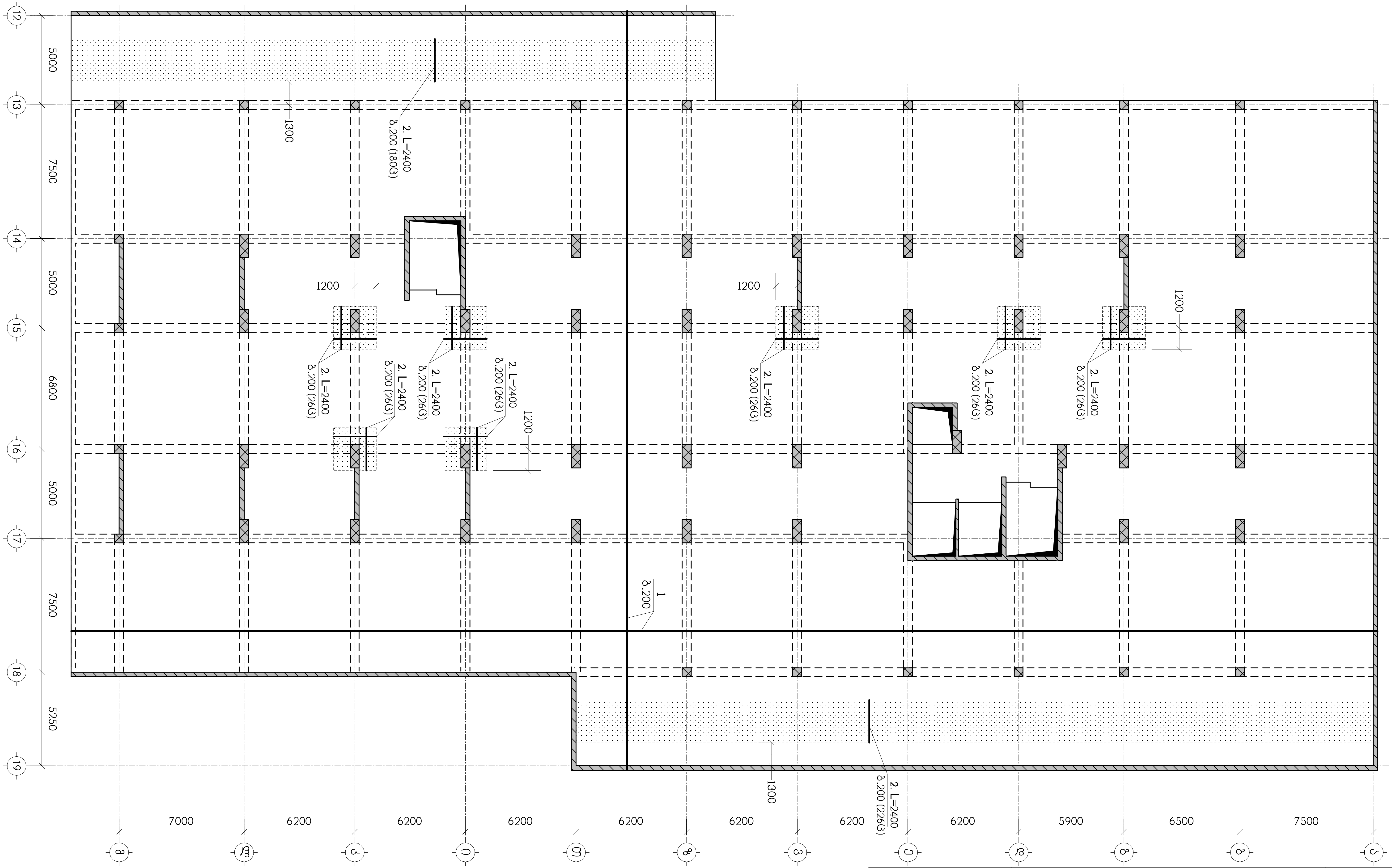

ნახაზი განიხილეთ კ-45 ნახაზთან ერთად
სპეციფიკაცია იხილეთ ნახ. კ-46
– დამატებითი არმირების ზონა

თანამდებობა	გვარი	ხელმოწერა	ქ.თბილისი, გამზირი სარაჯიშვილი №2, (ს.კ. 01.11.04.026.110), მრავალბინიანი საცხოვრებელი სახლი, ბლოკი №5-2			
მთ.არქიტექტ.	დ.ვაშაკიძე		კონსტრუქციული ნაწილი			
			გფ-1, ქვედა ზონის არმირება			
კონსტრუქტ.	ლ.ჯაიანი	[signature]				
შეამოწმა	ა.არჩილია	[signature]	სტადია მ	ფურც. კ-13	ფ-ბი	დაკვ.№

შ.პ.ს. "ზღლოქსი საქართველო"
ს/ნ:405682596

ნახაზი განიხილეთ კ-45 ნახაზთან ერთად
სპეციფიკაცია იხილეთ ნახ. კ-46
– დამატებითი არმირების ზონა

თანამდებობა	გვარი	ხელმოწერა	ქ.თბილისი, გამზირი სარაჯიშვილი №2, (ს.კ. 01.11.04.026.110), მრავალბინიანი საცხოვრებელი სახლი, ბლოკი №5-2				შპს "ზლოტნსი სარაჯიშვილზე" ს/ნ:405682596
			კონსტრუქციული ნაწილი				
მთ.არქიტექტ.	დ.ვაშაკიძე						
			გფ-2, ზედა ზონის არმირება				
კონსტრუქტ.	ლ.ჯაიანი						
შემოწმება	ა.არჩილია		სტადია მ	ფურც. კ-14	ფ-ბი	დაკვ.№	

ნახაზი განიხილეთ კ-45 ნახაზთან ერთად

თანამდებობა	გვარი	ხელმოწერა	ქ.თბილისი, გამზირი სარაჯიშვილი №2, (ს.კ. 01.11.04.026.110), მრავალბინიანი საცხოვრებელი სახლი, ბლოკი №5-2			შ.პ.ს. "გლოქსი სარაჯიშვილზე" ს/ნ:405682596
მთ.არქიტექტ.	დ.ვაშაკიძე		კონსტრუქციული ნაწილი			
კონსტრუქტ.	ლ.ჯაიანი		გადახურვის ფილა გფ-2, ნიშნულზე -0.30, საყალიბო ნახაზი			
შემამოწმა	ა.არჩილია		სტადია მ	ფურც. კ-15	ფ-ბი	დაკვ.№

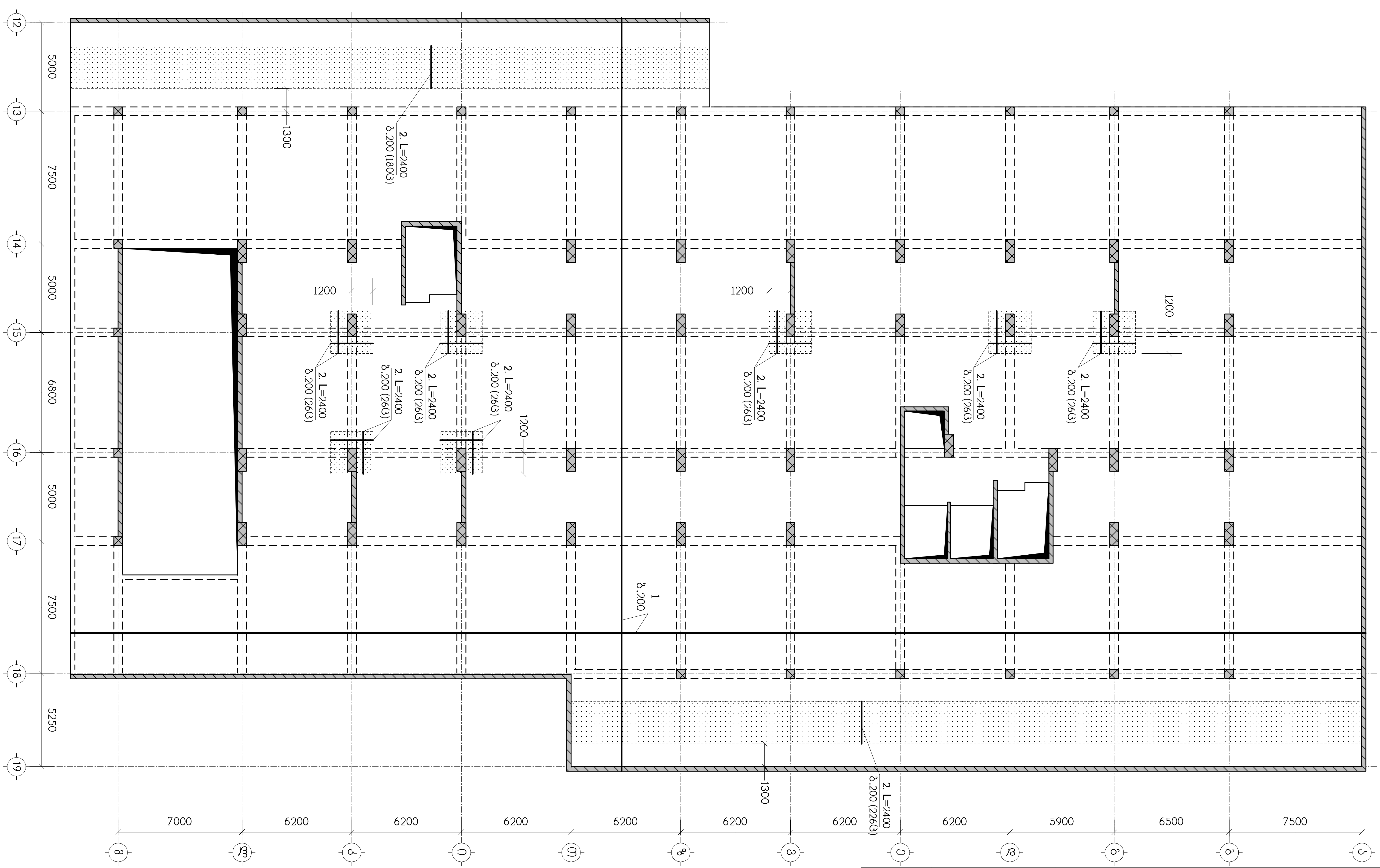

ნახაზი განიხილეთ კ-45 ნახაზთან ერთად
სპეციფიკაცია იხილეთ ნახ. კ-46
— დამატებითი არმირების ზონა

თანამდებობა	გვარი	ხელმოწერა	ქ.თბილისი, გამზირი სარაჯიშვილი №2, (ს.კ. 01.11.04.026.110), მრავალბინიანი საცხოვრებელი სახლი, ბლოკი №5-2			
მთ.არქიტექტ.	დ.ვაშაკიძე		კონსტრუქციული ნაწილი			
კონსტრუქტ.	ლ.ჯაიანი	[signature]	ბფ-2, ქვედა ზონის არმირება			
შეამოწმა	ა.არჩილია	[signature]	სტადია მ	ფურც. კ-16	ფ-ბი	დაკვ.№

შ.პ.ს. "ბლოქსი სარაჯიშვილზე"
ს/ნ:405682596

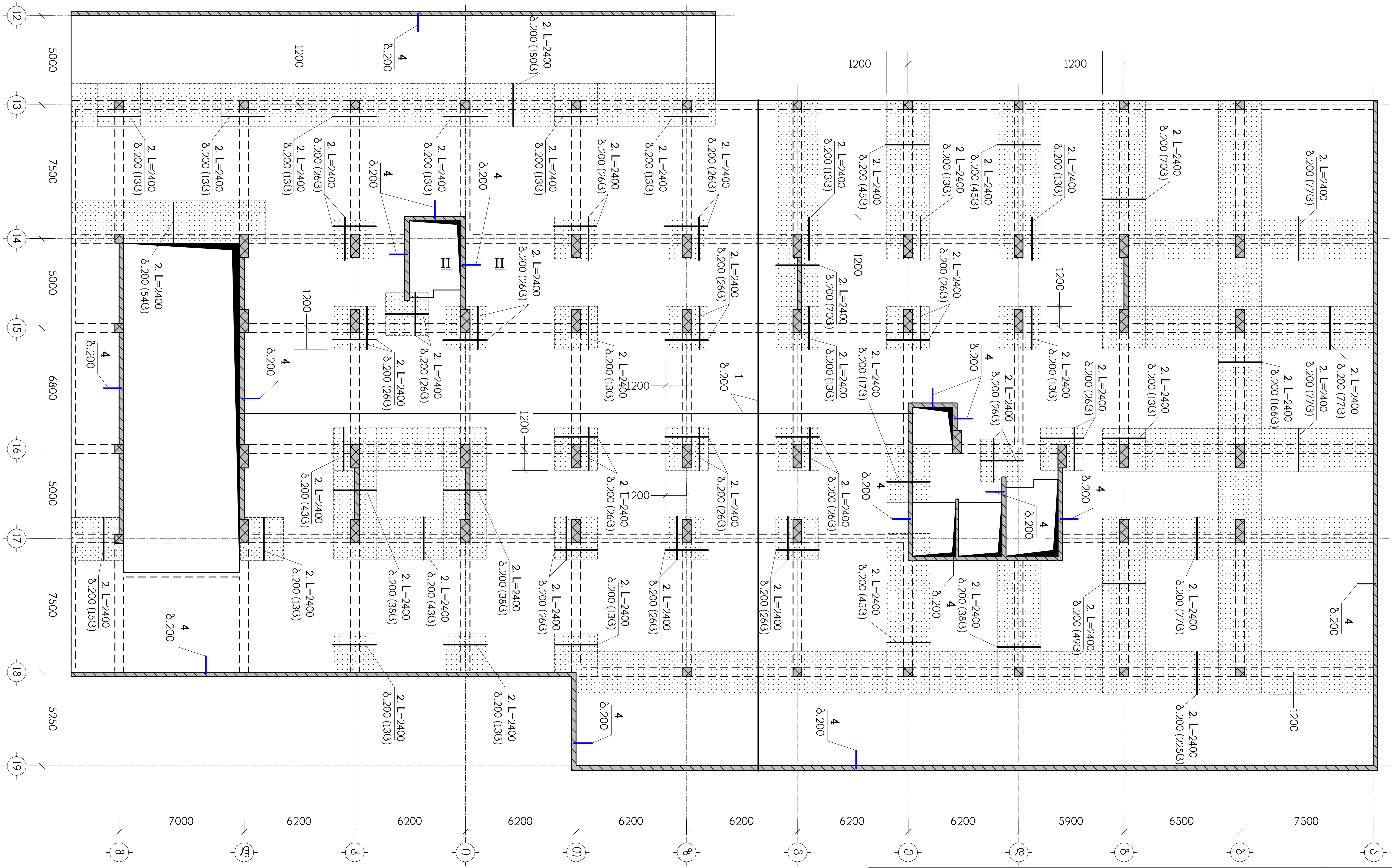

ნახაზი განიხილეთ ქ-45 ნახაზთან ერთად
სპეციფიკაცია იხილეთ ნახ. ქ-46
– დამატებითი არმირების ზონა

თანამდებობა	გვარი	ხელმოწერა	ქ.თბილისი, გამზირი სარაჯიშვილი №2, (ს.კ. 01.11.04.026.110), მრავალბინიანი საცხოვრებელი სახლი, ბლოკი №5-2			
მთ.არქიტექტ.	დ.ვაშაკიძე		კონსტრუქციული ნაწილი			
კონსტრუქტ.	ლ.ჯაიანი		ბფ-2, ზედა ზონის არმირება			
შეამოწმა	ა.არჩილია		სტადია მ	ფურც. ქ-17	ფ-ბი	დაკვ.№

შ.პ.ს. "ბლოქსი სარაჯიშვილზე"
ს/ნ:405682596



ნახაზი განიხილეთ კ-45 ნახაზთან ერთად

თანამდებობა	გვარი	ხელმოწერა	
			ქ.თბილისი, გამზირი სარაჯიშვილი №2, (ს.კ. 01.11.04.026.110), მრავალბინიანი საცხოვრებელი სახლი, ბლოკი №5-2
მთ.არქიტექტ.	დ.ვაშაკიძე		კონსტრუქციული ნაწილი
			გადახურვის ფილა გფ-3, ნიშნულზე 3.85, საყალიბო ნახაზი
კონსტრუქტ.	ლ.ჯაიანი	[signature]	
შეამოწმა	ა.არჩილია	[signature]	სტადია მ · ფურც. კ-18 · ფ-ბი · დაკვ.№

შ.პ.ს. "ზლოქსი სარაჯიშვილზე"
ს/ნ:405682596

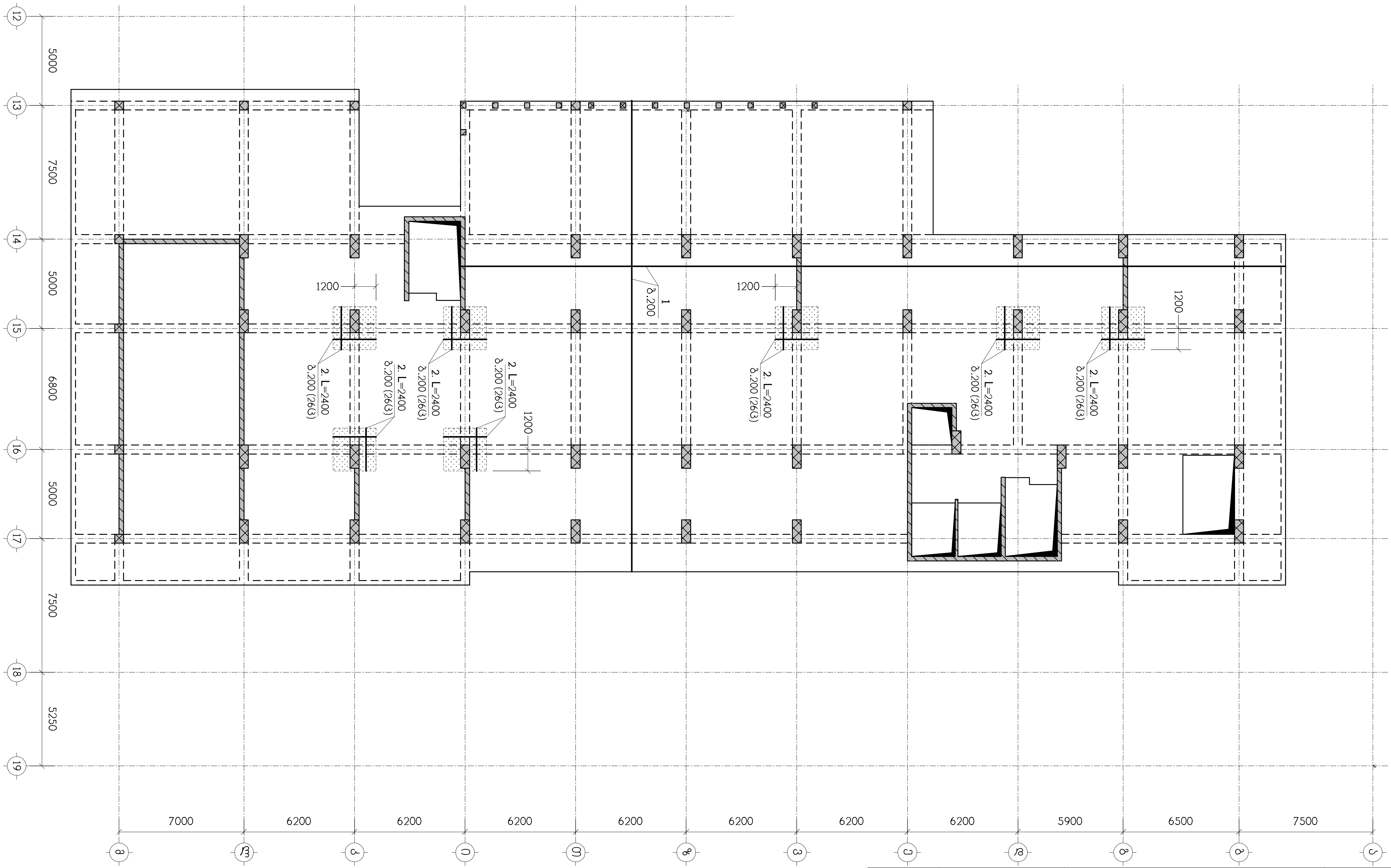

ნახაზი განიხილეთ ქ-45 ნახაზთან ერთად
სპეციფიკაცია იხილეთ ნახ. ქ-46
— დამატებითი არმირების ზონა

თანამდებობა	გვარი	ხელმოწერა	ქ.თბილისი, გამზირი სარაჯიშვილი №2, (ს.კ. 01.11.04.026.110), მრავალბინიანი საცხოვრებელი სახლი, ბლოკი №5-2				შ.პ.ს. "ზღოქსი სარაჯიშვილზე" ს/ნ:405682596
მთ.არქიტექტ.	დ.ვაშაკიძე		კონსტრუქციული ნაწილი				
კონსტრუქტ.	ლ.ჯაიანი		ბფ-3, ქვედა ზონის არმირება				
შეამოწმა	ა.არჩილია		სტადია მ	ფურც. ქ-19	ფ-ბი	დაკვ.№	

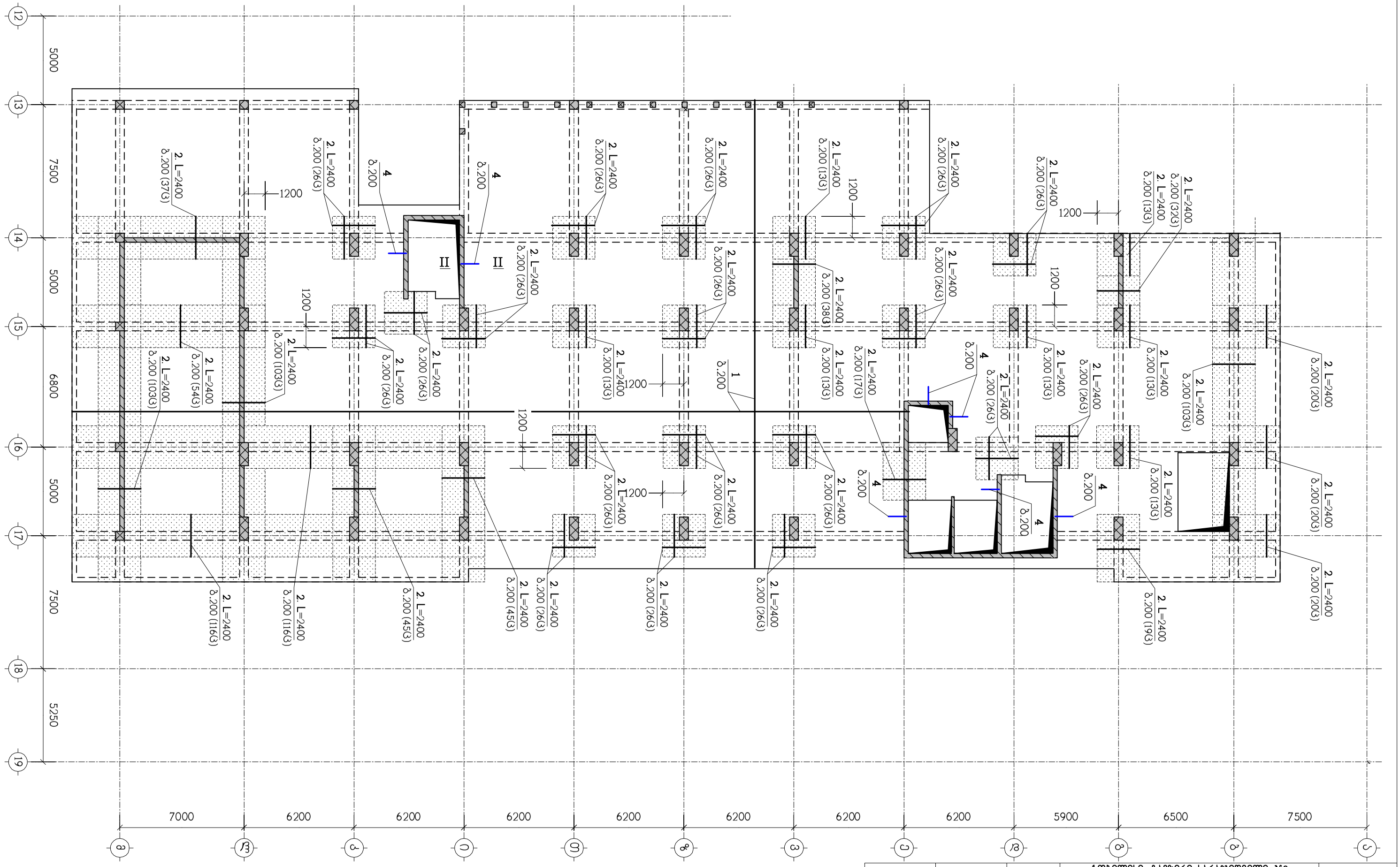
12
13
14
15
16
17
18
19
5000
7500
5000
6800
5000
7500
5250
7000
6200
6200
6200
6200
6200
6200
6200
5900
6500
7500
ა
ბ3
გ
დ
ე
ვ
ზ
თ
ი
კ
ლ
მ
II
II
1200
1200
1200

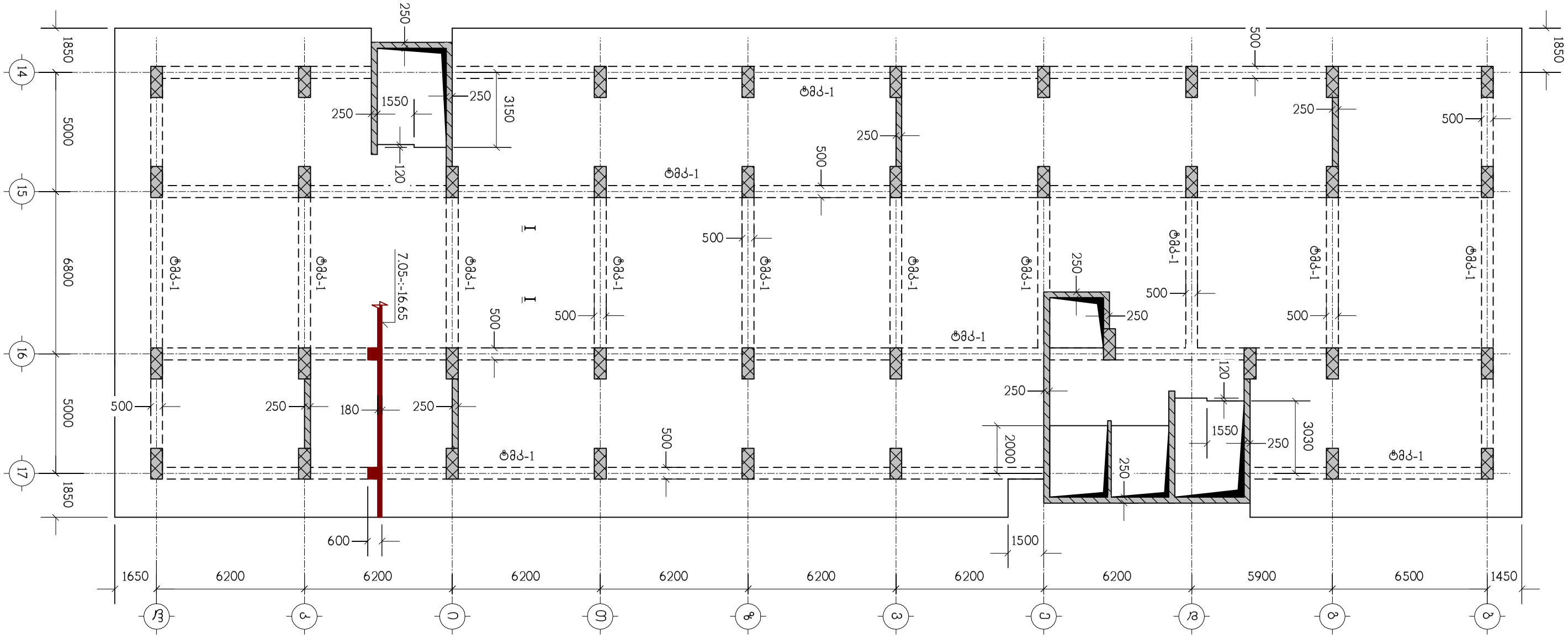
14
15
16
17
1850
5000
6800
5000
1850
250
1550
250
3150
120
250
500
250
500
500
500
500
500
500
500
500
500
500
250
250
500
250
500
500
250
250
120
1550
250
3030
2000
250
500
180
250
500
600
1500
1650
6200
6200
6200
6200
6200
6200
6200
5900
6500
1450
Ⅰ
Ⅰ
7.05-:-16.65
ტმპ-1
ტმპ-1
ტმპ-1

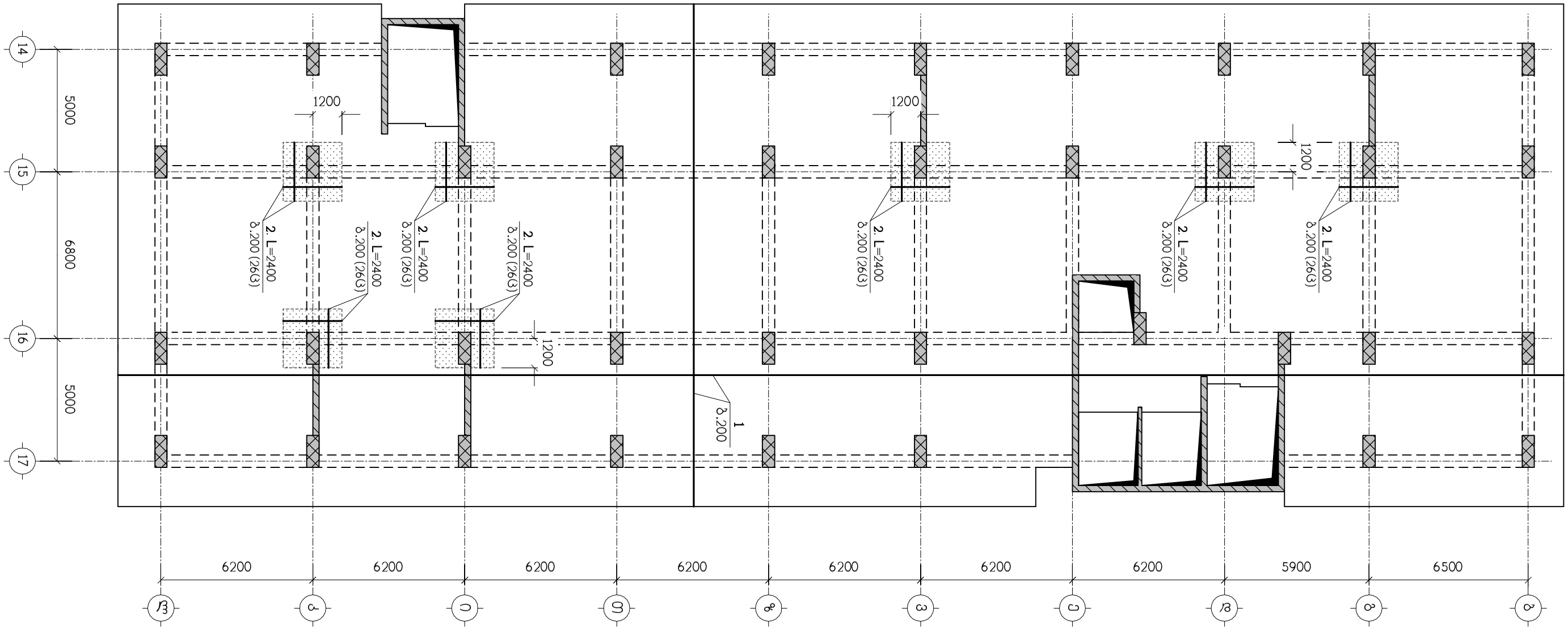

ნახაზი გაინახილეთ კ-45 ნახაზთან ერთად
სპეციფიკაცია იხილეთ ნახ. კ-46
▨ – დამატებითი არმირების ზონა

თანამდებობა	გვარი	ხელმოწერა	ქ.თბილისი, გამზირი სარაჯიშვილი №2, (ს.კ. 01.11.04.026.110), მრავალბინიანი საცხოვრებელი სახლი, ბლოკი №5-2			შ.პ.ს. "გლოქმა სარაჯიშვილზე" ს/კ:405682596
			კონსტრუქციული ნაწილი			
მთ.არქიტექტ.	დ.ვაშაკიძე					
			გფ-4, ქვედა ზონის არმირება			
კონსტრუქტ.	ლ.ჯაიანი					
შემამოწმა	ა.არჩილია		სტადია მ	ფურც. კ-22	ფ-ბი	დაკვ.№

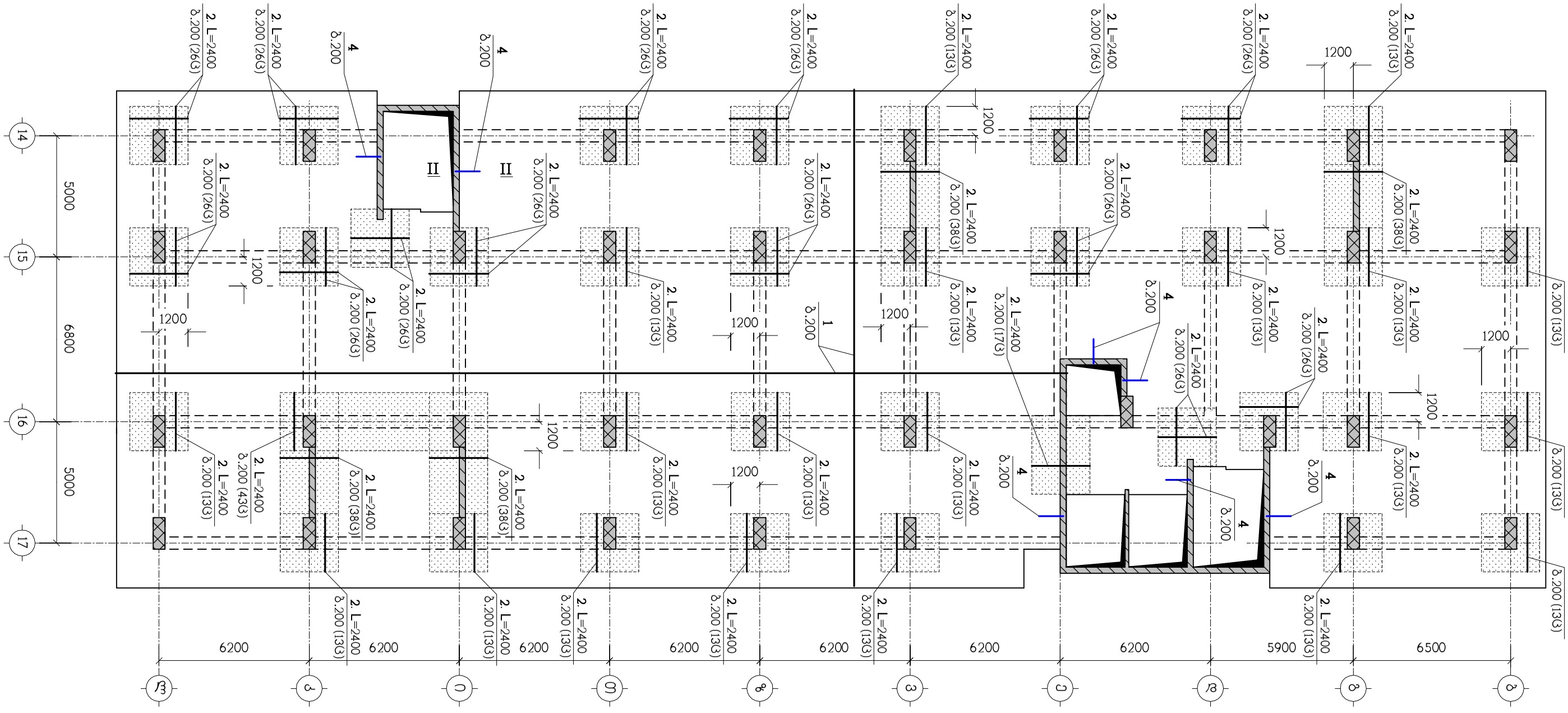

ნახაზი განიხილეთ კ-45 ნახაზთან ერთად
სპეციფიკაცია იხილეთ ნახ. კ-46
– დამატებითი არმირების ზონა

თანამდებობა	გვარი	ხელმოწერა	ქ.თბილისი, გამზირი სარაჯიშვილი №2, (ს.კ. 01.11.04.026.110), მრავალბინიანი საცხოვრებელი სახლი, ბლოკი №5-2				შ.პ.ს. "ზლოტნი სარაჯიშვილზე" ს/ნ:405682596
			კონსტრუქციული ნაწილი				
მთ.არქიტექტ.	დ.ვაშაკიძე						
კონსტრუქტ.	ლ.ჯაიანი		გფ-4, ზედა ზონის არმირება				
შესამოწმა	ა.არჩილია		სტადია მ	ფურც. კ-23	ფ-ბი	დაკვ.№	

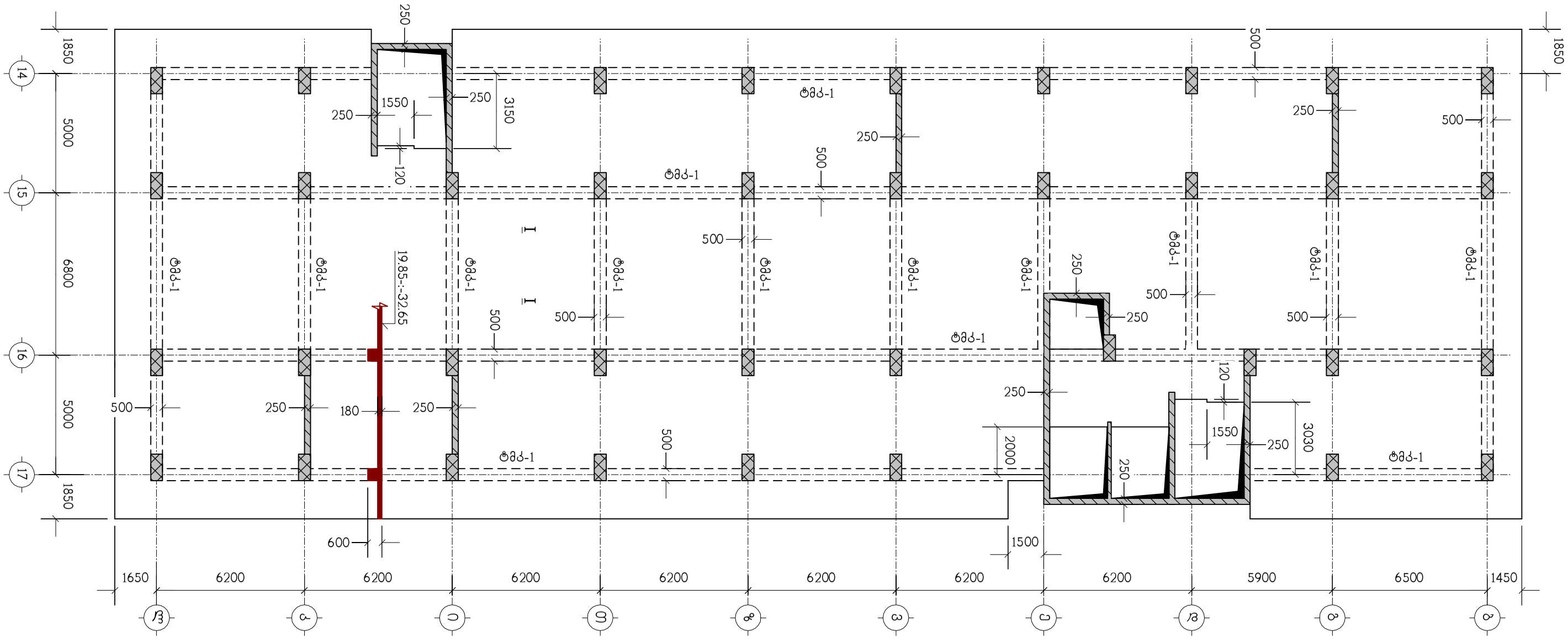

ნახაზი განიხილეთ კ-45 ნახაზთან ერთად

თანამდებობა	გვარი	ხელმოწერა	ქ.თბილისი, გამზირი სარაჯიშვილი №2, (ს.კ. 01.11.04.026.110), მრავალბინიანი საცხოვრებელი სახლი, ბლოკი №5-2				შ.პ.ს. "ელტანი სარაჯიშვილზე" ს/ნ:405682596
			კონსტრუქციული ნაწილი				
მთ.არქიტექტ.	დ.ვაშაკიძე		ტიპიური გადახურვის ფილა გფ-5, ნიშნულებზე 19.85-:-32.65, საყალიბო ნახაზი				
კონსტრუქტ.	ლ.ჯაიანი						
შეამოწმა	ა.არჩილია		სტადია მ	ფურც. კ-24	ფ-ბი	დაკვ.№	

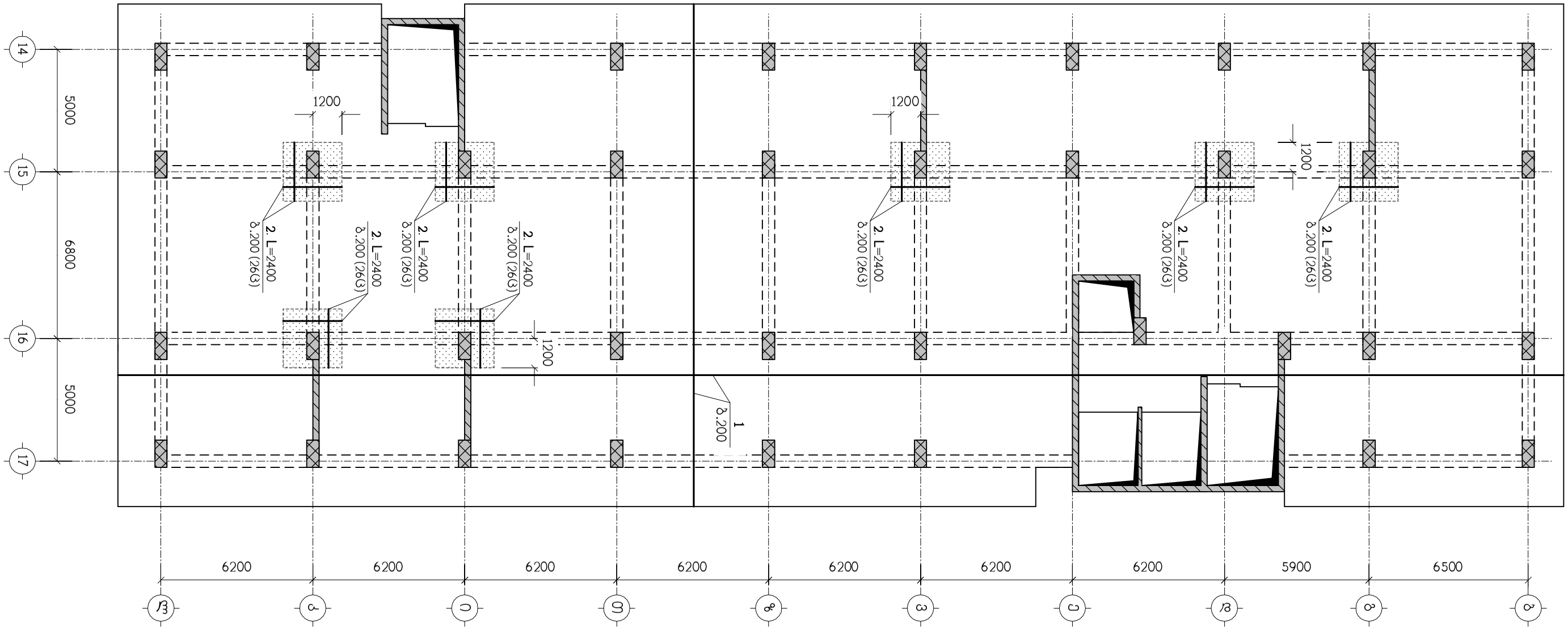

ნახაზი გაინახილეთ კ-45 ნახაზთან ერთად
სპეციფიკაცია იხილეთ ნახ. კ-47
▨ – დამატებითი არმირების ზონა

თანამდებობა	გვარი	ხელმოწერა	ქ.თბილისი, გამზირი სარაჯიშვილი №2, (ს.კ. 01.11.04.026.110), მრავალბინიანი საცხოვრებელი სახლი, ბლოკი №5-2			შ.პ.ს. "გლოქსი სარაჯიშვილზე" ს/კ:405682596
მთ.არქიტექტ.	დ.ვაშაკიძე		კონსტრუქციული ნაწილი			
კონსტრუქტ.	ლ.ჯაიანი		ზფ-5, ქვედა ზონის არმირება			
შემამოწმა	ა.არჩილია		სტადია მ	ფურც. კ-25	ფ-ბი	დაკვ.№

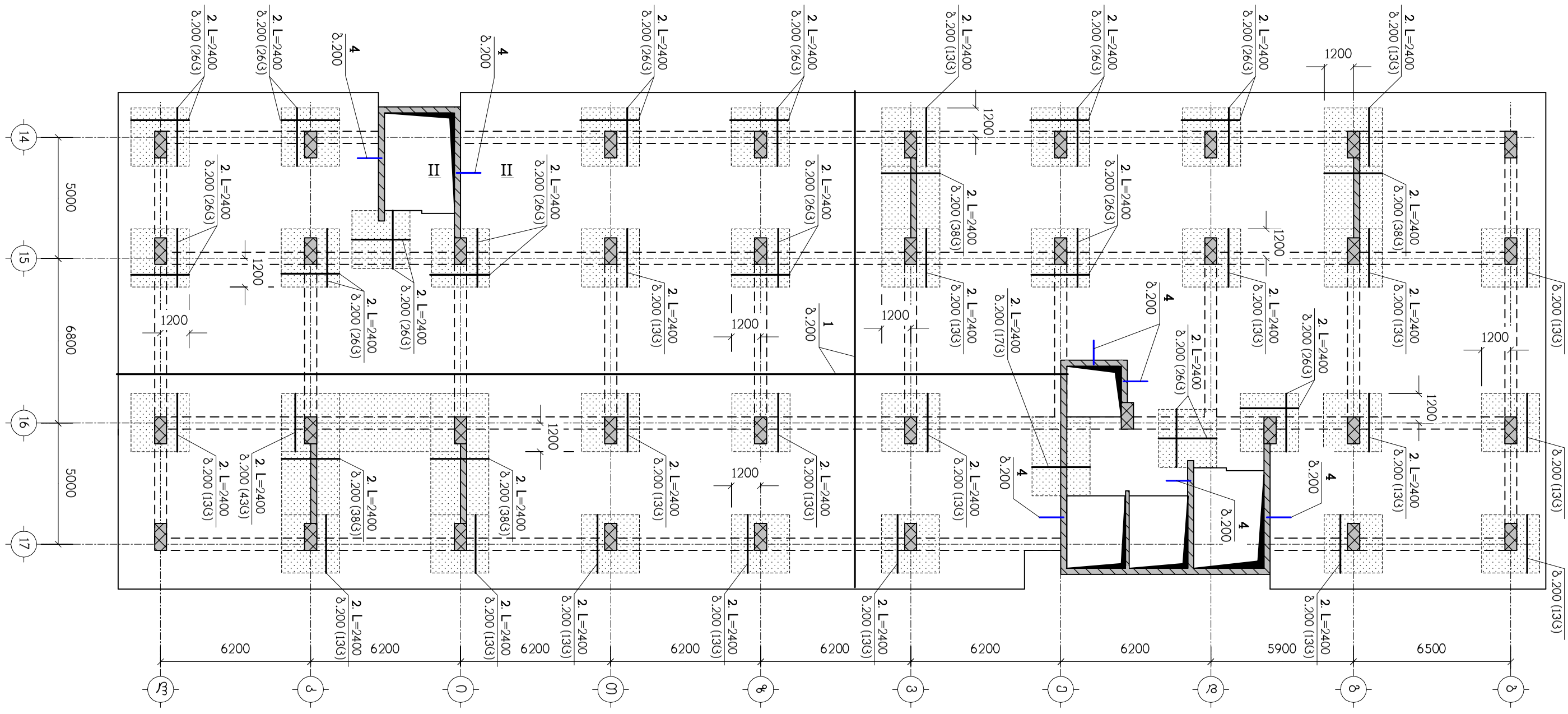
14
15
16
17
5000
5000
6800
1200
1200
1200

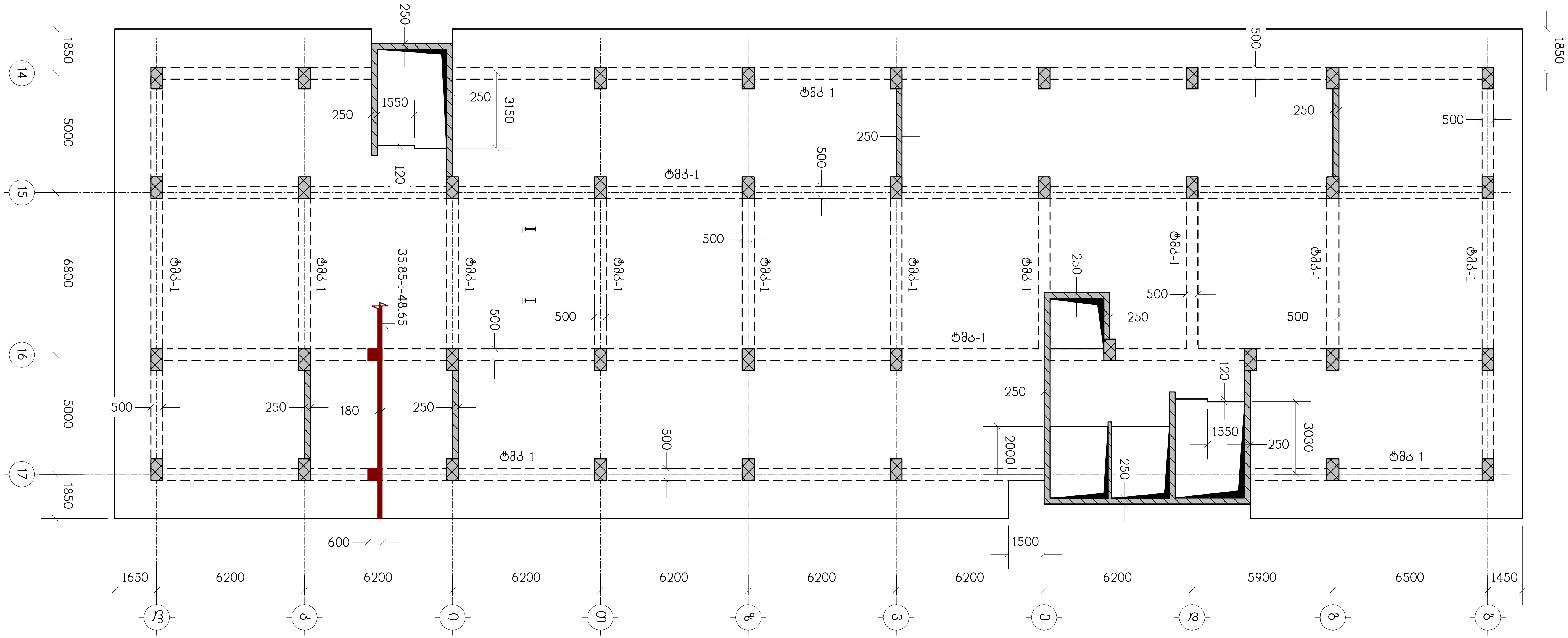

ნახაზი განიხილეთ კ-45 ნახაზთან ერთად

თანამდებობა	გვარი	ხელმოწერა	ქ.თბილისი, გამზირი სარაჯიშვილი №2, (ს.კ. 01.11.04.026.110), მრავალბინიანი საცხოვრებელი სახლი, ბლოკი №5-2			
მთ.არქიტექტ.	დ.ვაშაკიძე		კონსტრუქციული ნაწილი			
კონსტრუქტ.	ლ.ჯაიანი	[signature]	ტიპიური გადახურვის ფილა ბფ-6, ნიშნულებზე 35.85-:-48.65, საყალიბო ნახაზი			
შეამოწმა	ა.არჩილია	[signature]	სტადია მ	ფურც. კ-27	ფ-ბი	დაკვ.№

შ.პ.ს. "ბლოქსი სარაჯიშვილზე"
ს/ნ:405682596

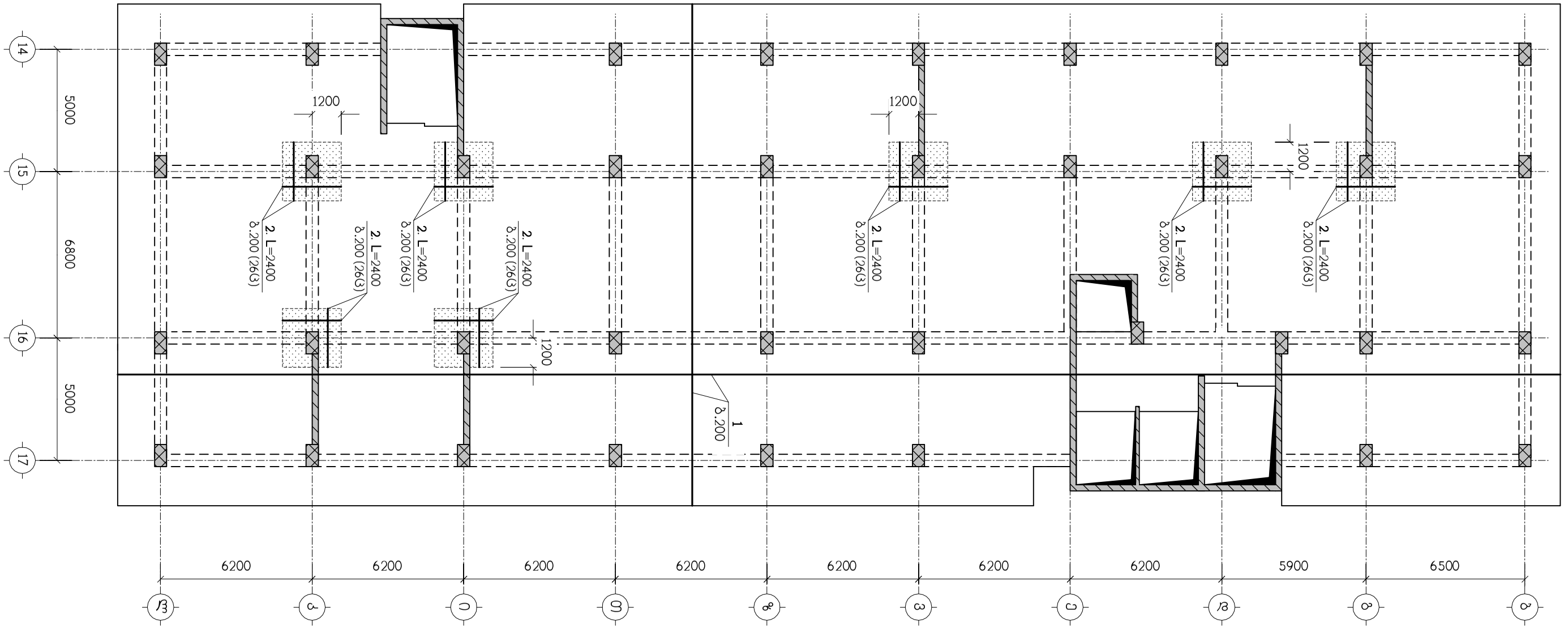

ნახაზი გაინახილეთ კ-45 ნახაზთან ერთად
სპეციფიკაცია იხილეთ ნახ. კ-47
▨ – დამატებითი არმირების ზონა

თანამდებობა	გვარი	ხელმოწერა	ქ.თბილისი, გამზირი სარაჯიშვილი №2, (ს.კ. 01.11.04.026.110), მრავალბინიანი საცხოვრებელი სახლი, ბლოკი №5-2			შ.პ.ს. "გლოქსი სარაჯიშვილზე" ს/კ:405682596
			კონსტრუქციული ნაწილი			
მთ.არქიტექტ.	დ.ვაშაკიძე					
კონსტრუქტ.	ლ.ჯაიანი		გფ-6, ქვედა ზონის არმირება			
შემამოწმა	ა.არჩილია		სტადია მ	ფურც. კ-28	ფ-ბი	დაკვ.№

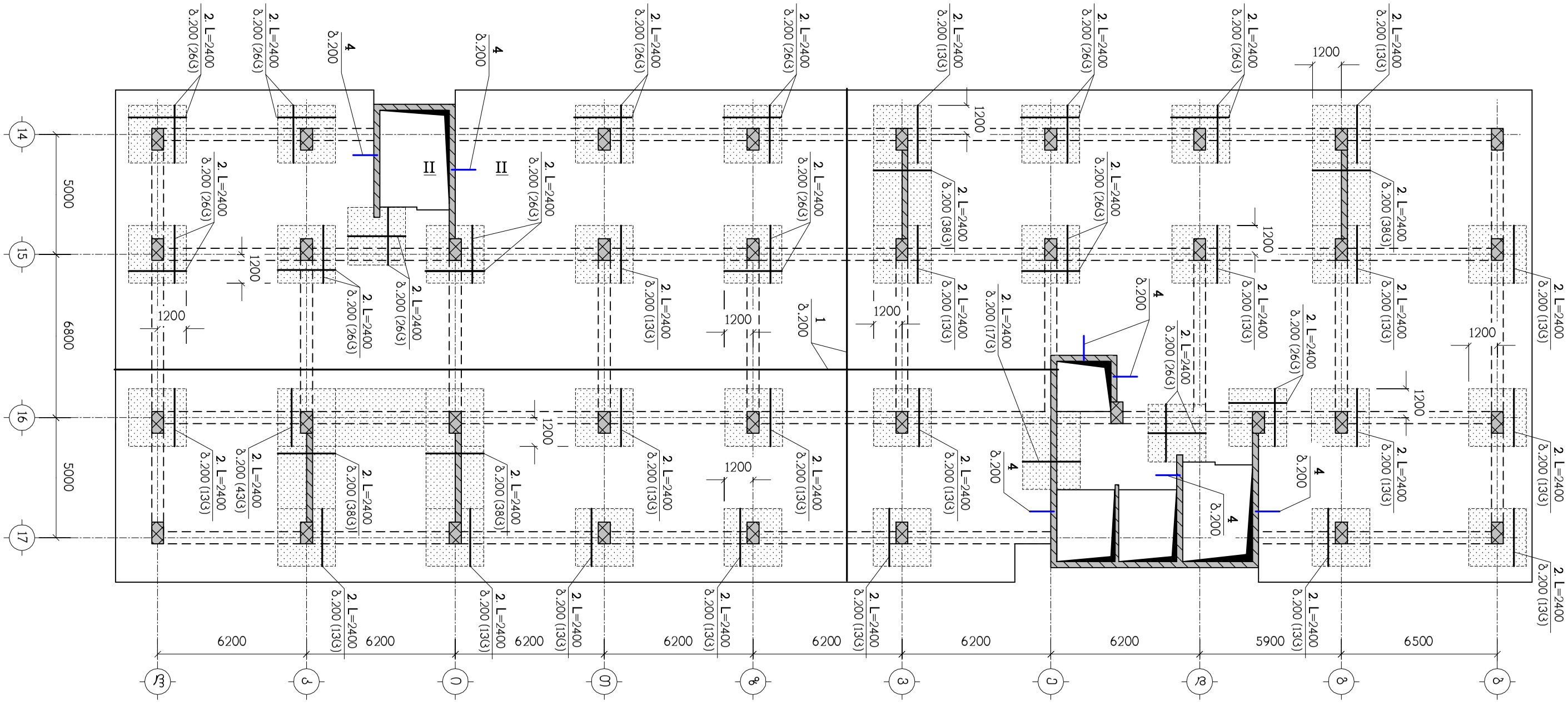

ნახაზი განიხილეთ კ-45 ნახაზთან ერთად
სპეციფიკაცია იხილეთ ნახ. კ-47
– დამატებითი არმირების ზონა

თანამდებობა	გვარი	ხელმოწერა	ქ.თბილისი, გამზირი სარაჯიშვილი №2, (ს.კ. 01.11.04.026.110), მრავალბინიანი საცხოვრებელი სახლი, ბლოკი №5-2				შ.პ.ს. "ზლოტნი სარაჯიშვილზე" ს/ნ:405682596
			კონსტრუქციული ნაწილი				
მთ.არქიტექტ.	დ.ვაშაკიძე						
კონსტრუქტ.	ლ.ჯაიანი		გფ-6, ზედა ზონის არმირება				
შესამოწმა	ა.არჩილია		სტადია მ	ფურც. კ-29	ფ-ბი	დაკვ.№	

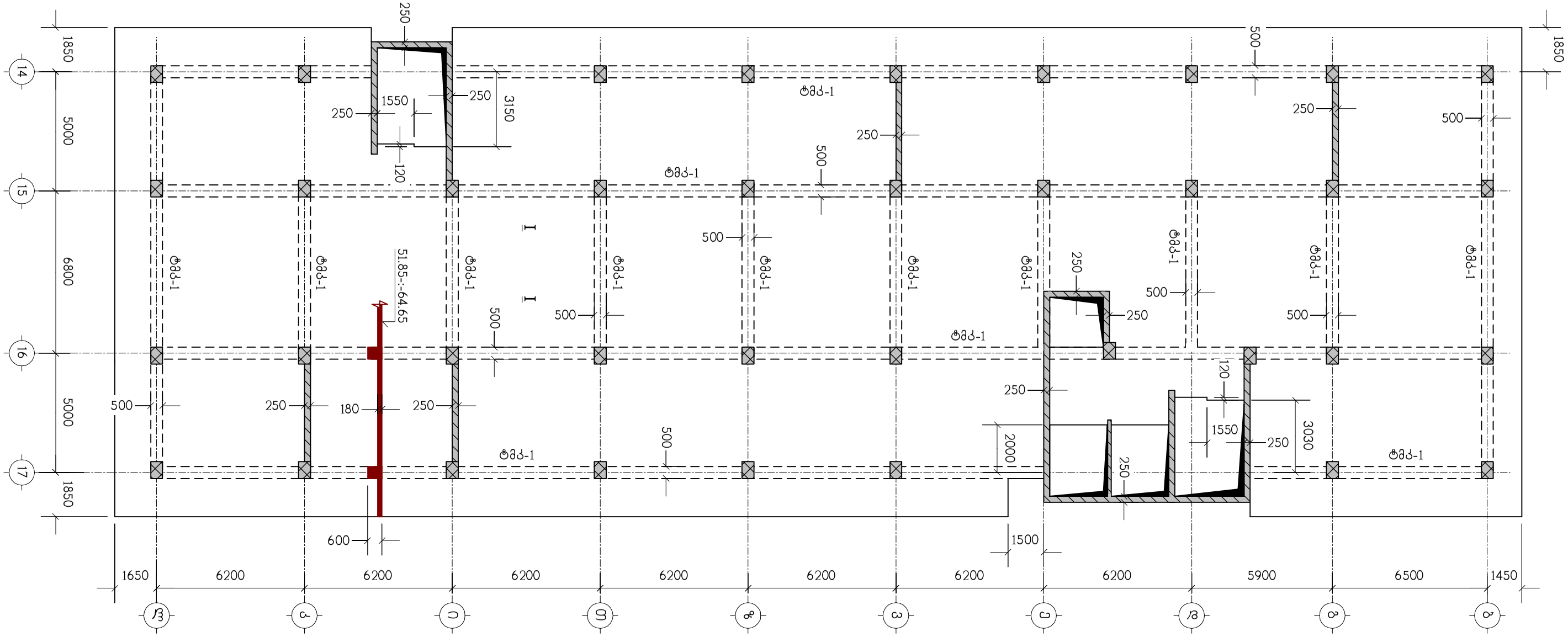
1850
5000
6800
5000
1850
14
15
16
17
250
1550
250
3150
120
ტმკ-1
500
250
500
500
500
500
500
500
500
500
500
250
500
250
500
250

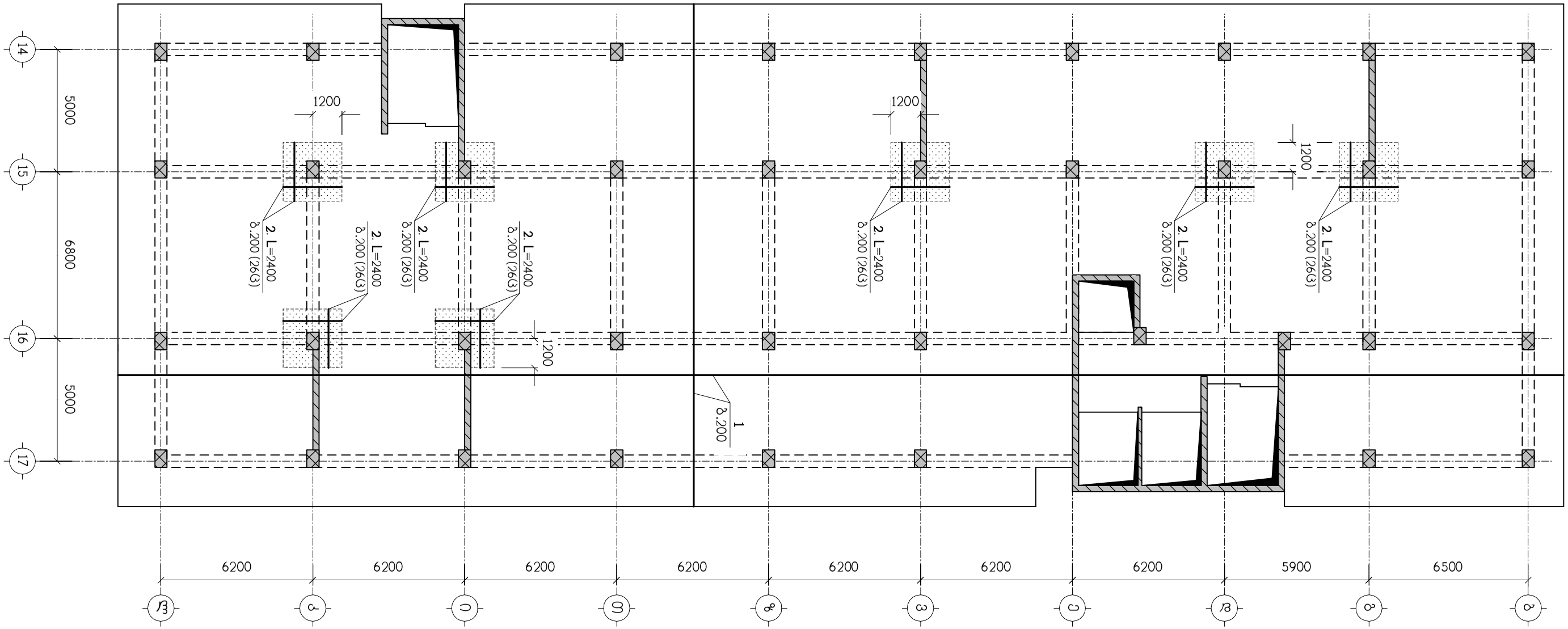

ნახაზი განიხილეთ კ-45 ნახაზთან ერთად
სპეციფიკაცია იხილეთ ნახ. კ-47
▨ – დამატებითი არმირების ზონა

თანამდებობა	გვარი	ხელმოწერა	ქ.თბილისი, გამზირი სარაჯიშვილი №2, (ს.კ. 01.11.04.026.110), მრავალბინიანი საცხოვრებელი სახლი, ბლოკი №5-2			შ.პ.ს. "გლოქსი სარაჯიშვილზე" ს/კ:405682596
			კონსტრუქციული ნაწილი			
მთ.არქიტექტ.	დ.ვაშაკიძე					
კონსტრუქტ.	ლ.ჯაიანი		გფ-7, ქვედა ზონის არმირება			
შემამოწმა	ა.არჩილია		სტადია მ	ფურც. კ-31	ფ-ბი	დაკვ.№

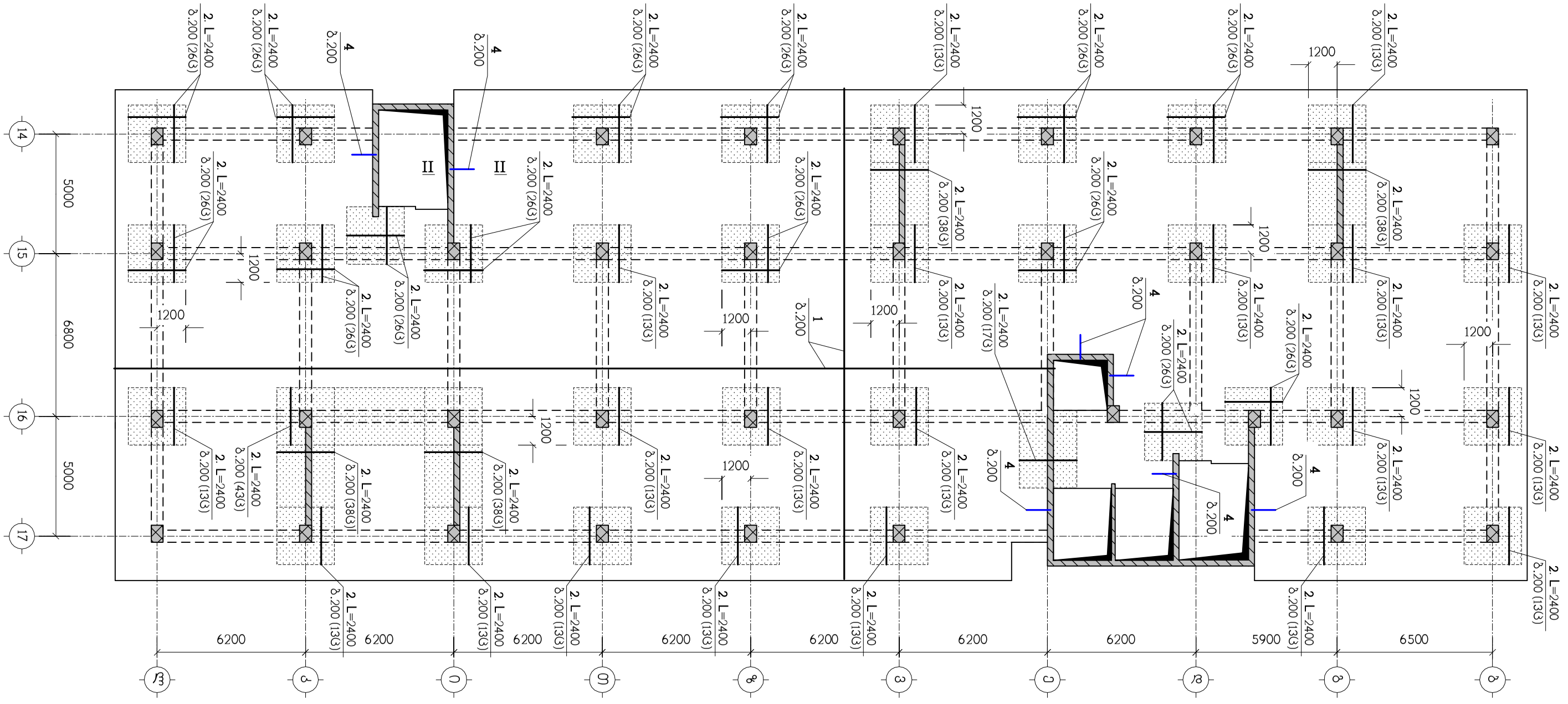

ნახაზი განიხილეთ კ-45 ნახაზთან ერთად
სპეციფიკაცია იხილეთ ნახ. კ-47
– დამატებითი არმირების ზონა

თანამდებობა	გვარი	ხელმოწერა	ქ.თბილისი, გამზირი სარაჯიშვილი №2, (ს.კ. 01.11.04.026.110), მრავალბინიანი საცხოვრებელი სახლი, ბლოკი №5-2				შ.პ.ს. "ზლოტნი სარაჯიშვილზე" ს/ნ:405682596
			კონსტრუქციული ნაწილი				
მთ.არქიტექტ.	დ.ვაშაკიძე						
კონსტრუქტ.	ლ.ჯაიანი		გფ-7, ზედა ზონის არმირება				
შესამოწმა	ა.არჩილია		სტადია მ	ფურც. კ-32	ფ-ბი	დაკვ.№	

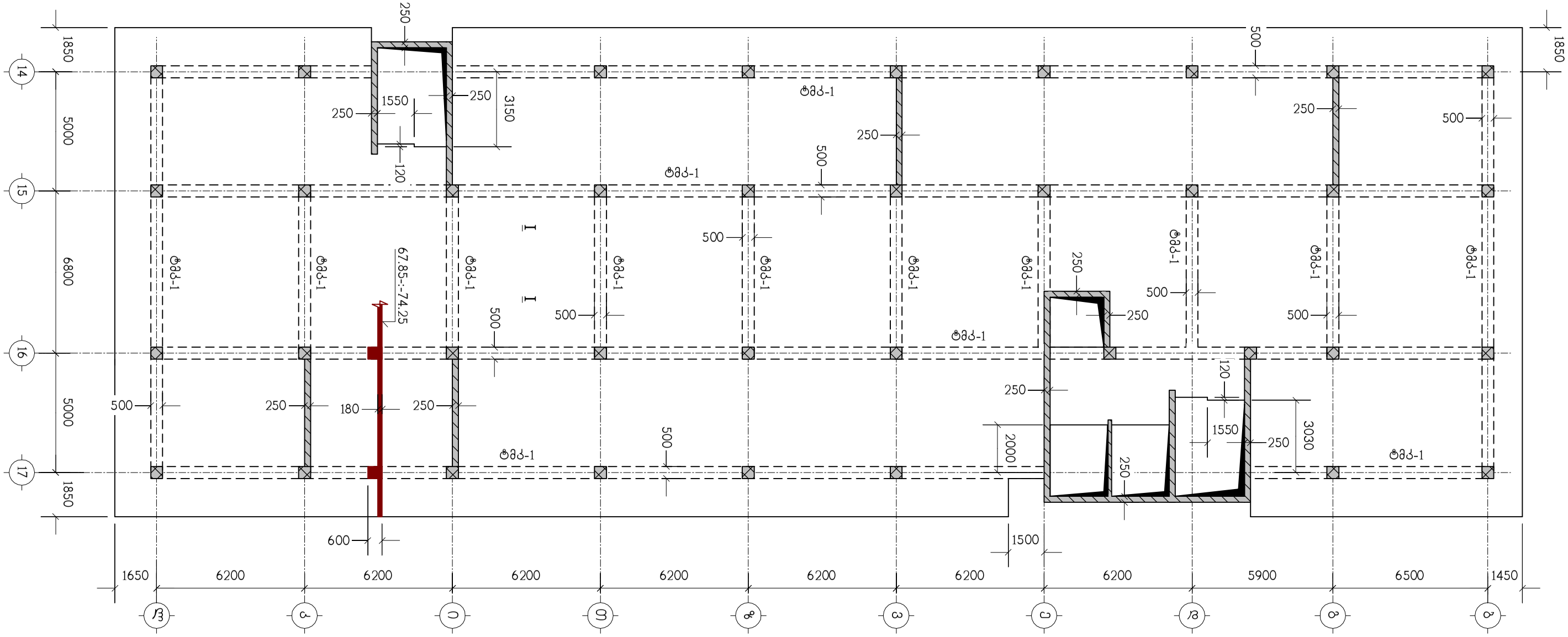

ნახაზი განიხილეთ კ-45 ნახაზთან ერთად

თანამდებობა	გვარი	ხელმოწერა	ქ.თბილისი, გამზირი სარაჯიშვილი №2, (ს.კ. 01.11.04.026.110), მრავალბინიანი საცხოვრებელი სახლი, ბლოკი №5-2				
მთ.არქიტექტ.	დ.ვაშაკიძე		კონსტრუქციული ნაწილი				
			ტიპიური გადახურვის ფილა გფ-8, ნიშნულებზე 67.85-:-74.25, საყალიბო ნახაზი				
კონსტრუქტ.	ლ.ჯაიანი						
შემამოწმა	ა.არჩილია		სტადია მ	ფურც. კ-33	ფ-ბი	დაკვ.№	შპს. "ზლოქსი სარაჯიშვილზე" ს/ნ:405682596

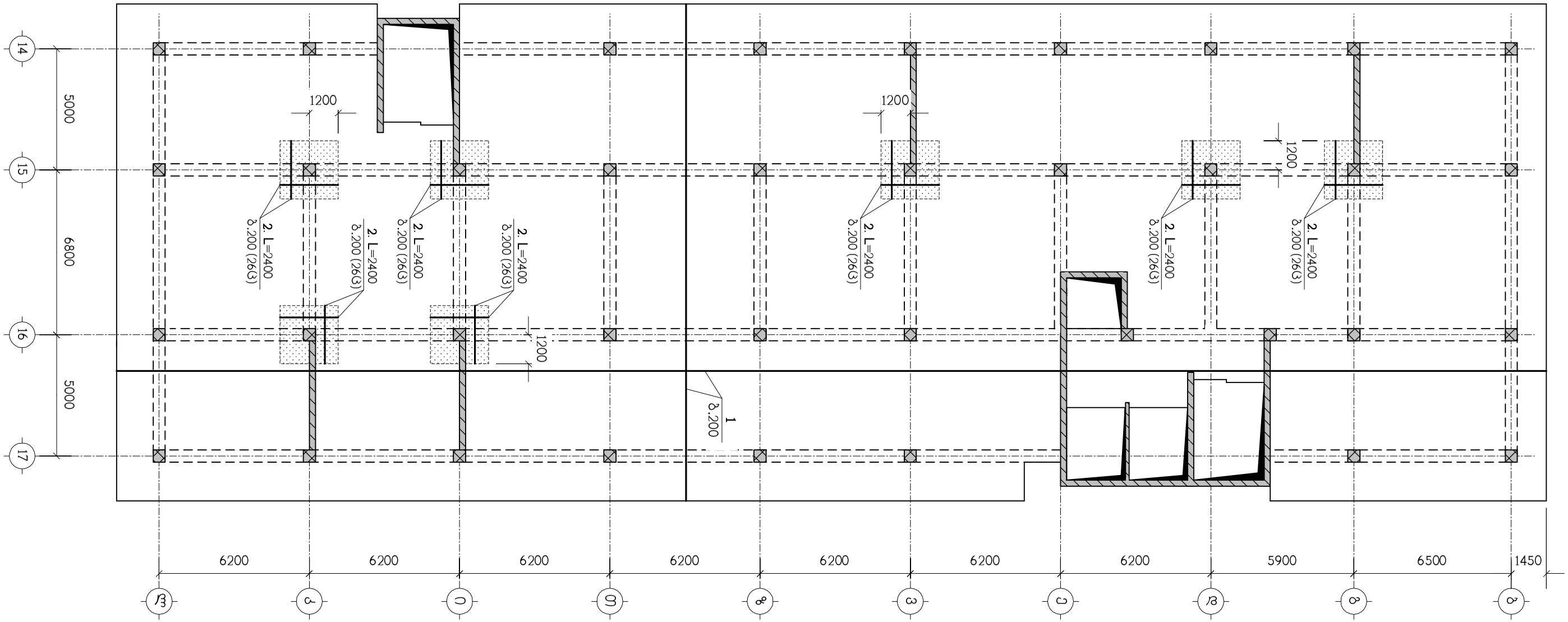

ნახაზი გაინახილეთ კ-45 ნახაზთან ერთად
სპეციფიკაცია იხილეთ ნახ. კ-47
– დამატებითი არმირების ზონა

თანამდებობა	გვარი	ხელმოწერა	ქ.თბილისი, გამზირი სარაჯიშვილი №2, (ს.კ. 01.11.04.026.110), მრავალბინიანი საცხოვრებელი სახლი, ბლოკი №5-2			შ.პ.ს. "გლოქსი სარაჯიშვილზე" ს/ნ:405682596
მთ.არქიტექტ.	დ.ვაშაკიძე		კონსტრუქციული ნაწილი			
კონსტრუქტ.	ლ.ჯაიანი		ბფ-8, ქვედა ზონის არმირება			
შემამოწმა	ა.არჩილია		სტადია მ	ფურც. კ-34	ფ-ბი	დაკვ.№

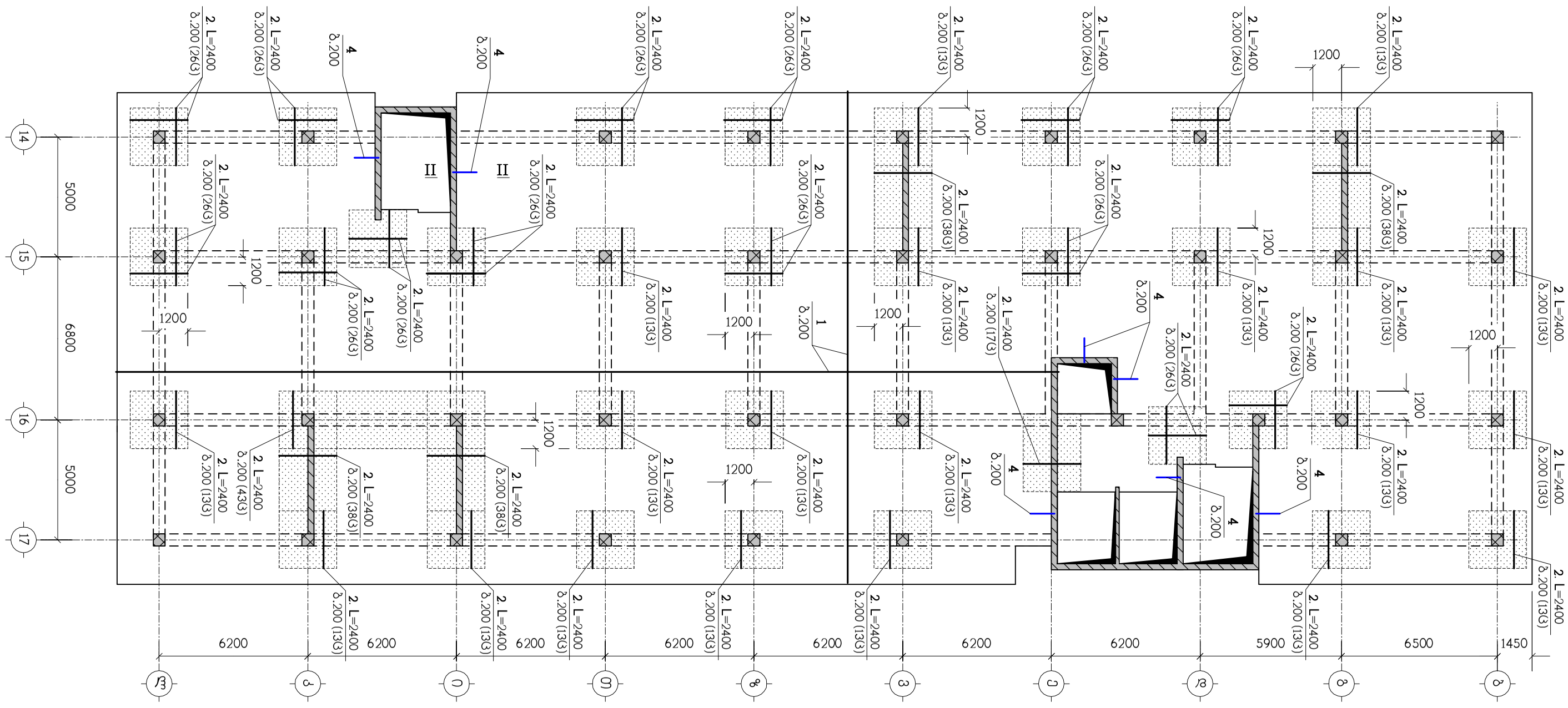

ნახაზი განიხილეთ კ-45 ნახაზთან ერთად
სპეციფიკაცია იხილეთ ნახ. კ-47
– დამატებითი არმირების ზონა

თანამდებობა	გვარი	ხელმოწერა	ქ.თბილისი, გამზირი სარაჯიშვილი №2, (ს.კ. 01.11.04.026.110), მრავალბინიანი საცხოვრებელი სახლი, ბლოკი №5-2				შ.პ.ს. "ზლოტნი სარაჯიშვილზე" ს/ნ:405682596
			კონსტრუქციული ნაწილი				
მთ.არქიტექტ.	დ.ვაშაკიძე						
კონსტრუქტ.	ლ.ჯაიანი		ბფ-8, ზედა ზონის არმირება				
შესამოწმა	ა.არჩილია		სტადია მ	ფურც. კ-35	ფ-ბი	დაკვ.№	

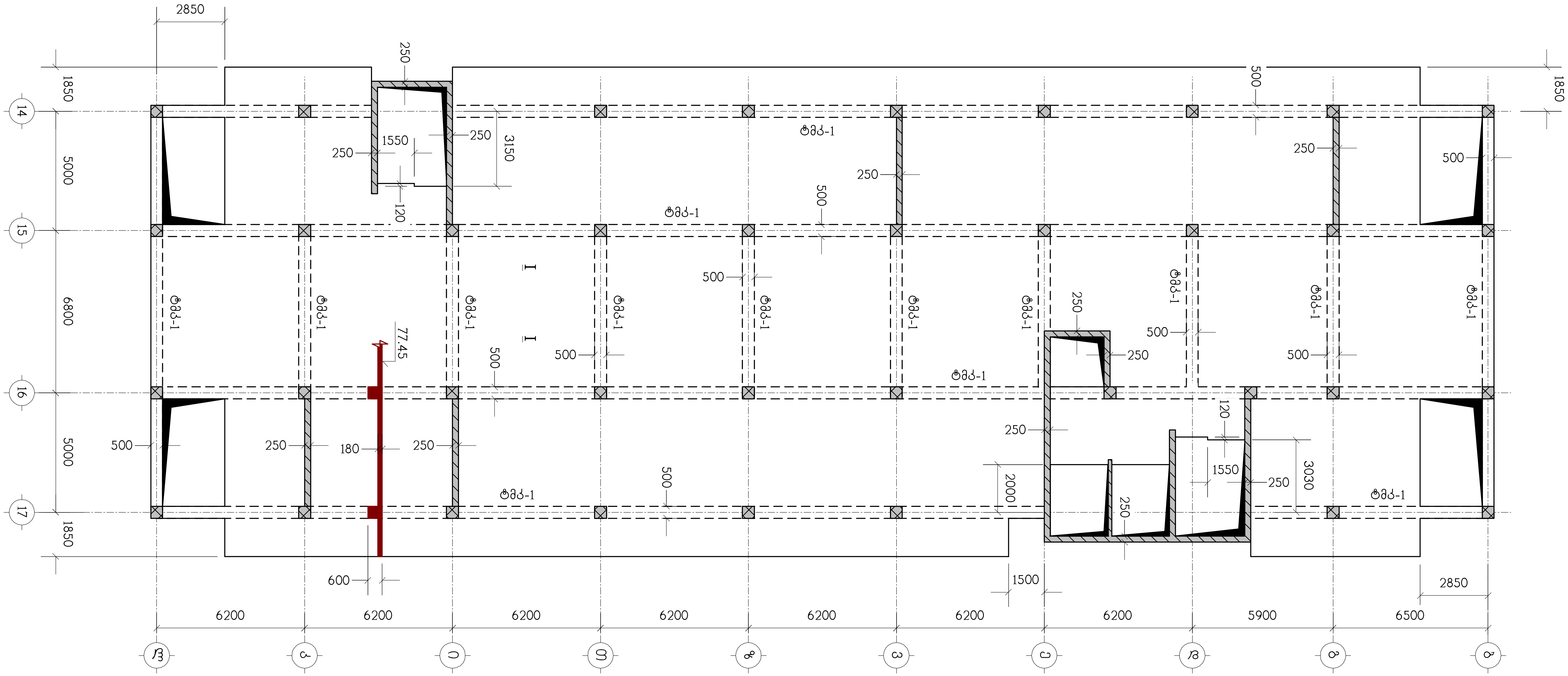

ნახაზი განიხილეთ კ-45 ნახაზთან ერთად

თანამდებობა	გვარი	ხელმოწერა	ქ.თბილისი, გამზირი სარაჯიშვილი №2, (ს.კ. 01.11.04.026.110), მრავალბინიანი საცხოვრებელი სახლი, ბლოკი №5-2				შ.პ.ს. "ზღუდისი სარაჯიშვილზე" ს/ნ:405682596
მთ.არქიტექტ.	დ.ვაშაკიძე		კონსტრუქციული ნაწილი				
კონსტრუქტ.	ლ.ჯაიანი		ტიპიური გადახურვის ფილა გფ-9, ნიშნულზე 77.45, საყალიბო ნახაზი				
შეამოწმა	ა.არჩილია		სტადია მ	ფურც. კ-36	ფ-ბი	დაკვ.№	

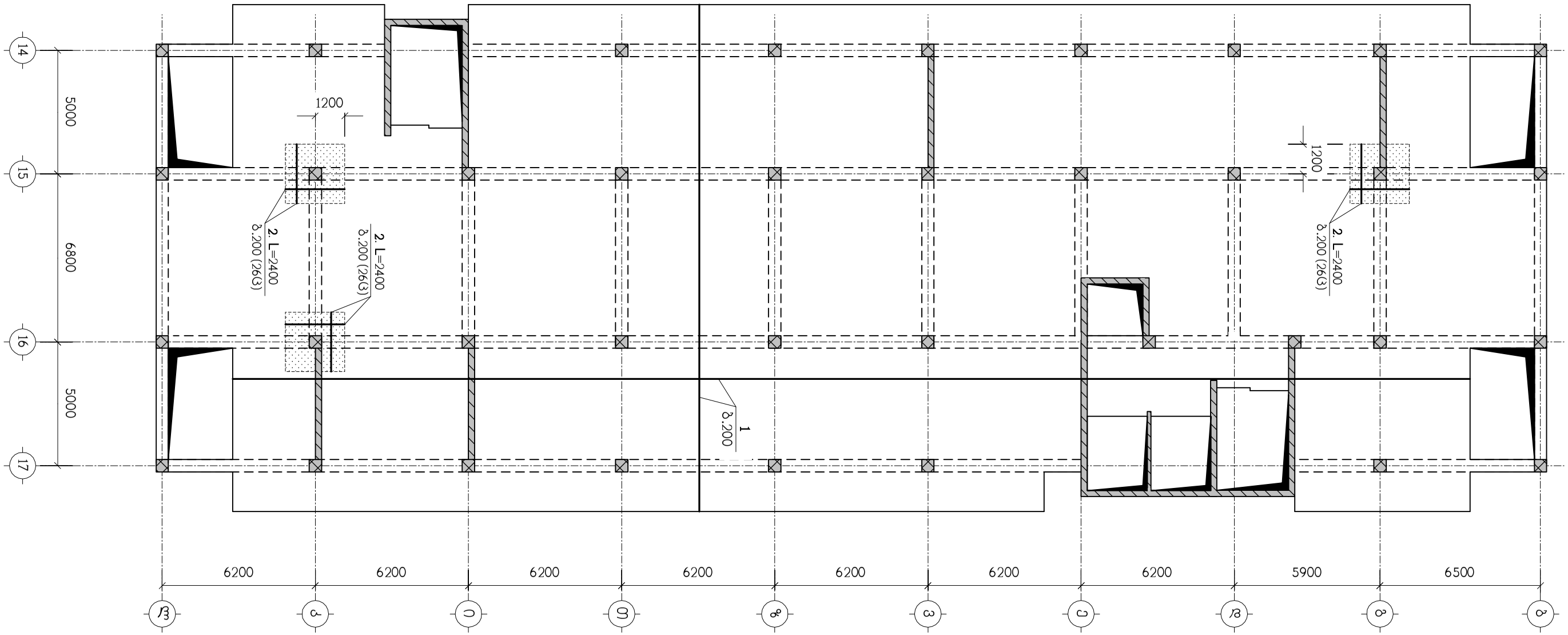

ნახაზი გაინახილეთ კ-45 ნახაზთან ერთად
სპეციფიკაცია იხილეთ ნახ. კ-47
– დამატებითი არმირების ზონა

თანამდებობა	გვარი	ხელმოწერა	ქ.თბილისი, გამზირი სარაჯიშვილი №2, (ს.კ. 01.11.04.026.110), მრავალბინიანი საცხოვრებელი სახლი, ბლოკი №5-2				შპს. "ელიქსი სარაჯიშვილზე" ს/ნ:405682596
მთ.არქიტექტ.	დ.ვაშაკიძე		კონსტრუქციული ნაწილი				
კონსტრუქტ.	ლ.ჯაიანი		ბფ-9, ქვედა ზონის არმირება				
შემამოწმა	ა.არჩილია		სტადია მ	ფურც. კ-37	ფ-ბი	დაკვ.№	

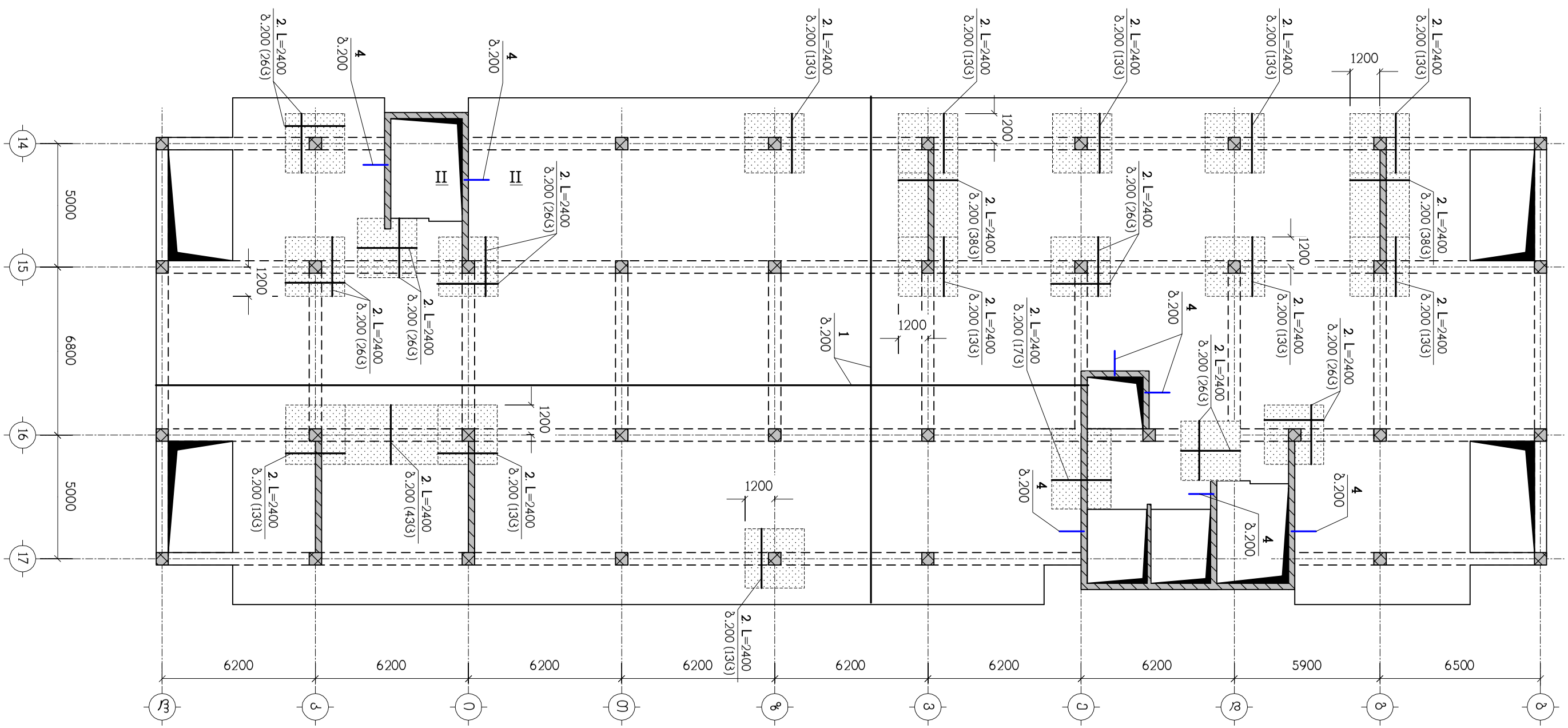

ნახაზი გაანიხილეთ კ-45 ნახაზთან ერთად
სპეციფიკაცია იხილეთ ნახ. კ-47
– დამატებითი არმირების ზონა

თანამდებობა	გვარი	ხელმოწერა	ქ.თბილისი, გამზირი სარაჯიშვილი №2, (ს.კ. 01.11.04.026.110), მრავალბინიანი საცხოვრებელი სახლი, ბლოკი №5-2			შპს. "ელტექნი სარაჯიშვილზე" ს/ნ:405682596
მთ.არქიტექტ.	დ.ვაშაკიძე		კონსტრუქციული ნაწილი			
კონსტრუქტ.	ლ.ჯაიანი		ბფ-9, ზედა ზონის არმირება			
შემამოწმა	ა.არჩილია		სტადია მ	ფურც. კ-38	ფ-ბი	დაკვ.№

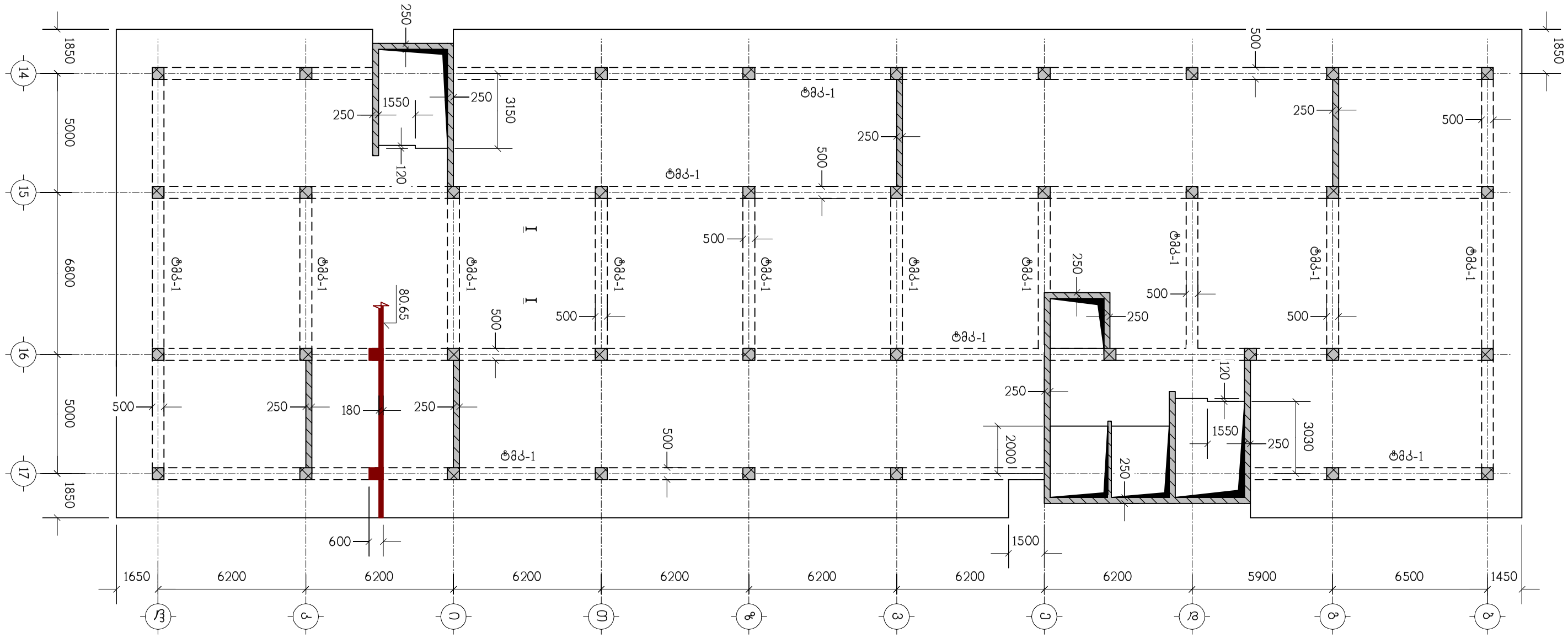
1850
5000
6800
5000
1850
14
15
16
17
250
1550
250
3150
120
ტმკ-1
500
250
500
250
500
500
500
500
500
500
500
500
250
250
500
500
500
80.65
180
600
250
250
250
500
500
500
500
500
500
500
500

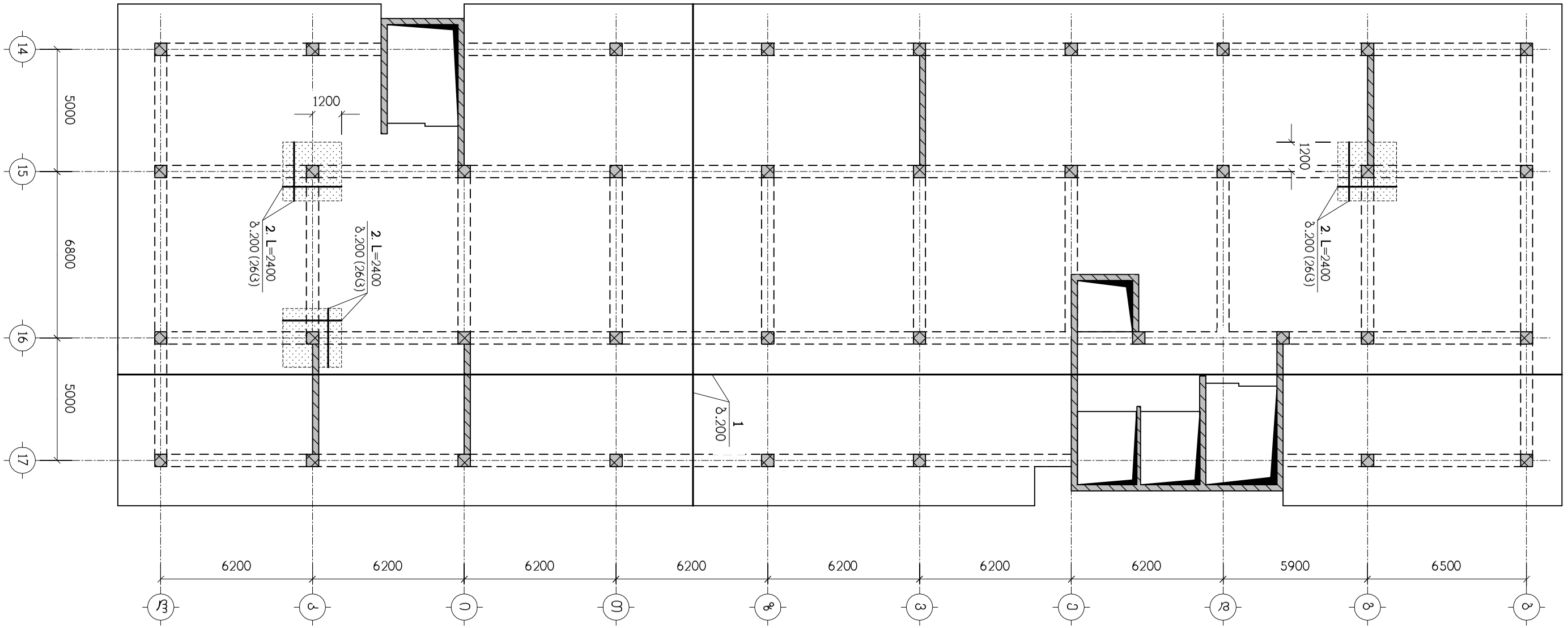

ნახაზი გაინახილეთ კ-45 ნახაზთან ერთად
სპეციფიკაცია იხილეთ ნახ. კ-47
– დამატებითი არმირების ზონა

თანამდებობა	გვარი	ხელმოწერა	ქ.თბილისი, გამზირი სარაჯიშვილი №2, (ს.კ. 01.11.04.026.110), მრავალბინიანი საცხოვრებელი სახლი, ბლოკი №5-2				შ.პ.ს. "გლოქსი სარაჯიშვილზე" ს/კ:405682596
			კონსტრუქციული ნაწილი				
მთ.არქიტექტ.	დ.ვაშაკიძე						
			გფ-10, ქვედა ზონის არმირება				
კონსტრუქტ.	ლ.ჯაიანი						
შემამოწმა	ა.არჩილია		სტადია მ	ფურც. კ-40	ფ-ბი	დაკვ.№	

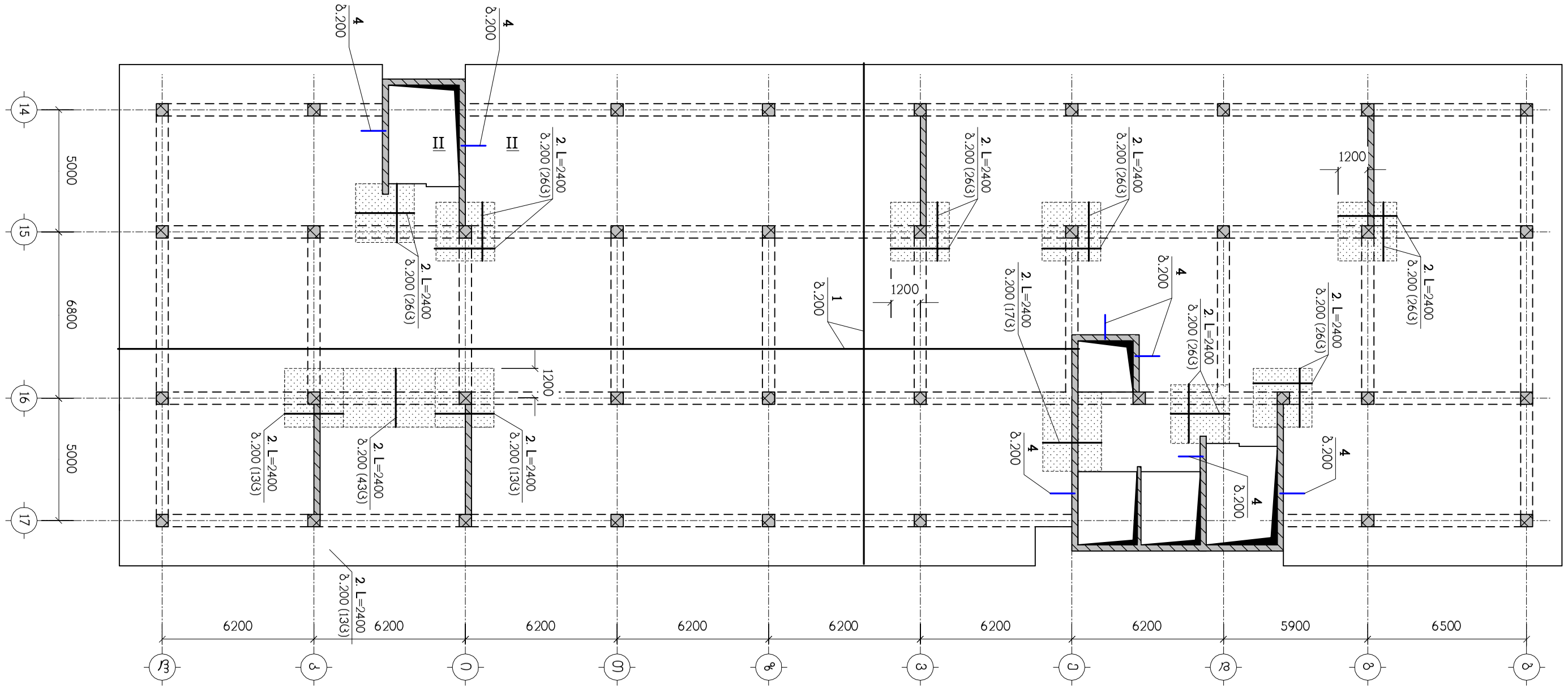

ნახაზი გაანიხილეთ კ-45 ნახაზთან ერთად
სპეციფიკაცია იხილეთ ნახ. კ-47
– დამატებითი არმირების ზონა

თანამდებობა	გვარი	ხელმოწერა	ქ.თბილისი, გამზირი სარაჯიშვილი №2, (ს.კ. 01.11.04.026.110), მრავალბინიანი საცხოვრებელი სახლი, ბლოკი №5-2			შ.პ.ს. "ელტექნი სარაჯიშვილზე" ს/ნ:405682596
მთ.არქიტექტ.	დ.ვაშაკიძე		კონსტრუქციული ნაწილი			
კონსტრუქტ.	ლ.ჯაიანი		გფ-10, ზედა ზონის არმირება			
შემამოწმა	ა.არჩილია		სტადია მ	ფურც. კ-41	ფ-ბი	დაკვ.№

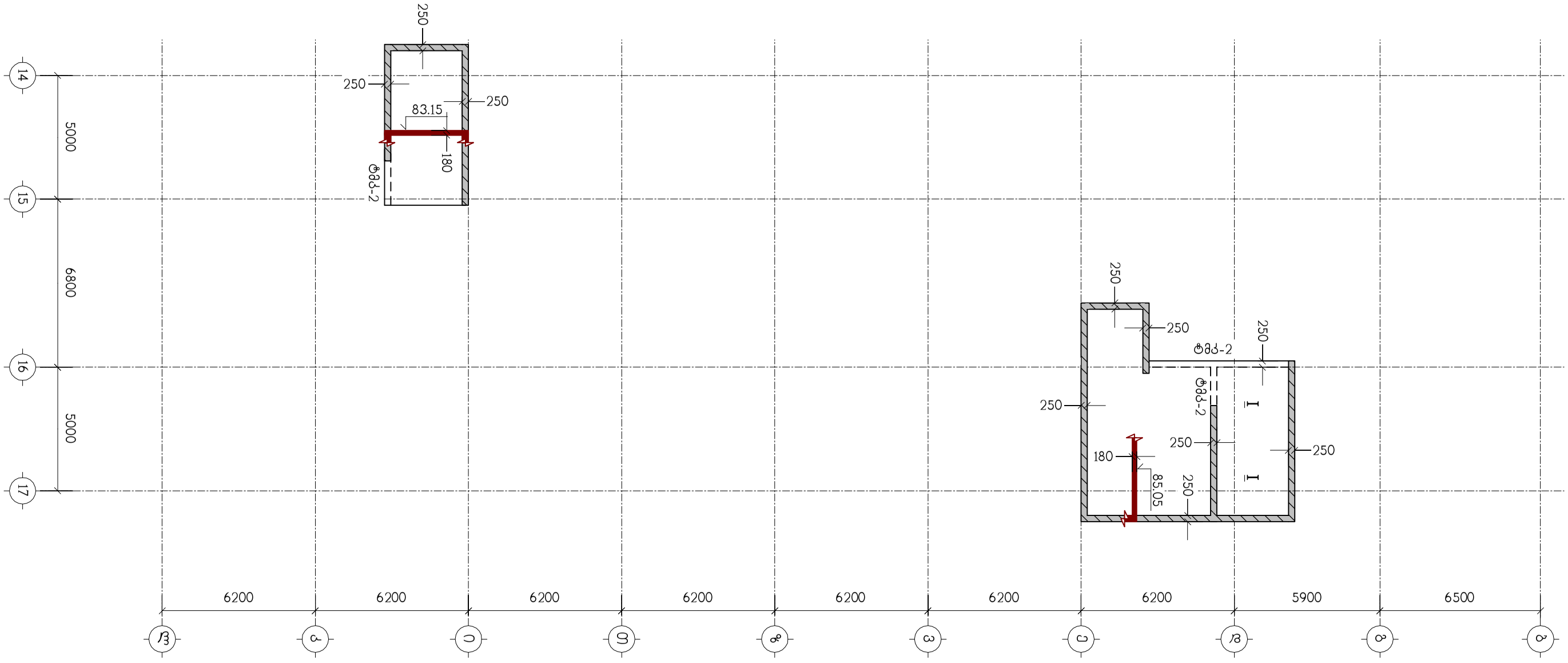

ნახაზი განიხილეთ კ-45 ნახაზთან ერთად

თანამდებობა	გვარი	ხელმოწერა	ქ.თბილისი, ბამზირი სარაჯიშვილი №2, (ს.კ. 01.11.04.026.110), მრავალბინიანი საცხოვრებელი სახლი, ბლოკი №5-2				შ.პ.ს. "ზლოჭკი სარაჯიშვილზე" ს/ნ:405682596
			კონსტრუქციული ნაწილი				
მთ.არქიტექტ.	დ.ვაშაკიძე		ტიპიური გადახურვის ფილა გფ-11, ნიშნულებზე 83.15, 85.05 საყალიბო ნახაზი				
კონსტრუქტ.	ლ.ჯაიანი		სტადია მ	ფურც. კ-42	ფ-ბი	დაკვ.№	
შემამოწმა	ა.არჩილია						

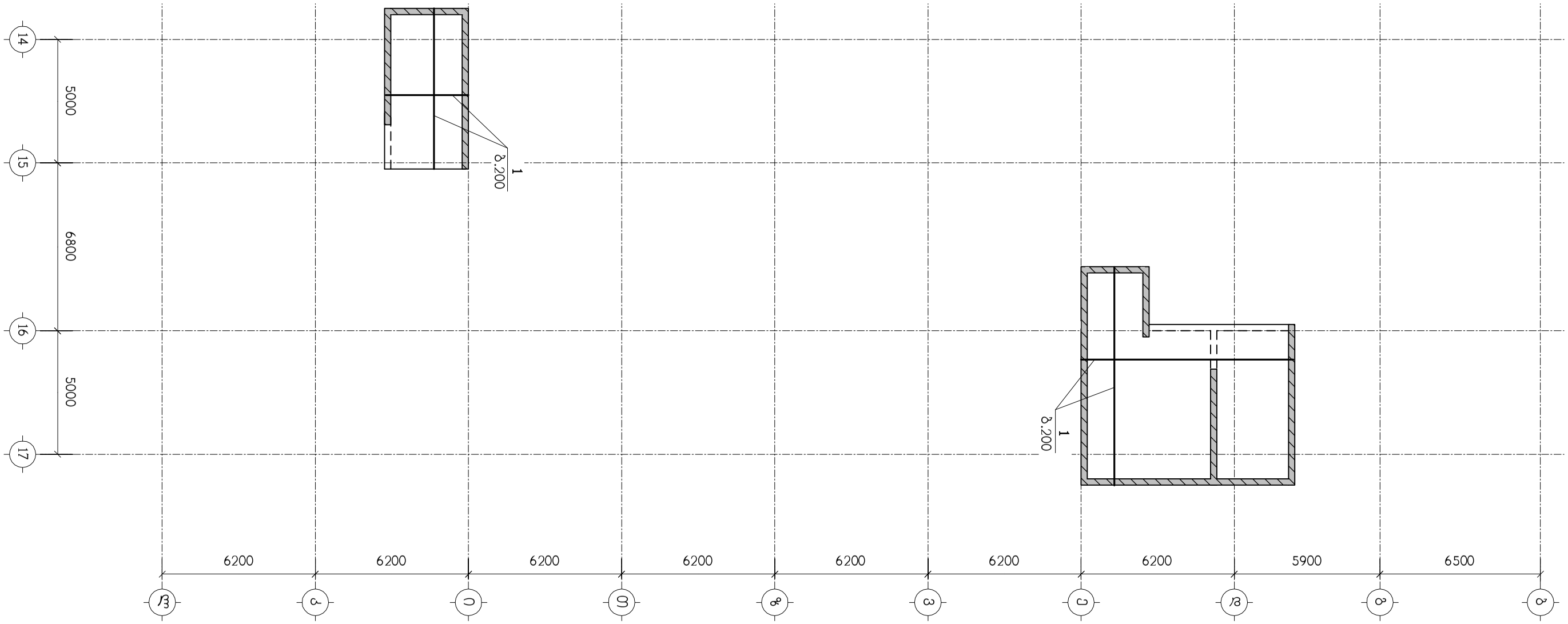

ნახაზი გაინიხილეთ კ-45 ნახაზთან ერთად
სპეციფიკაცია იხილეთ ნახ. კ-47

თანამდებობა	გვარი	ხელმოწერა	ქ.თბილისი, გამზირი სარაჯიშვილი №2, (ს.კ. 01.11.04.026.110), მრავალბინიანი საცხოვრებელი სახლი, ბლოკი №5-2				შპს. "ფლუქსი სარაჯიშვილზე" ს/ნ:405682596
მთ.არქიტექტ.	დ.ვაშაკიძე		კონსტრუქციული ნაწილი				
კონსტრუქტ.	ლ.ჯაიანი		ბფ-11, ქვედა ზონის არმირება				
შემამოწმა	ა.არჩილია		სტადია მ	ფურც. კ-43	ფ-ბი	დაკვ.№	

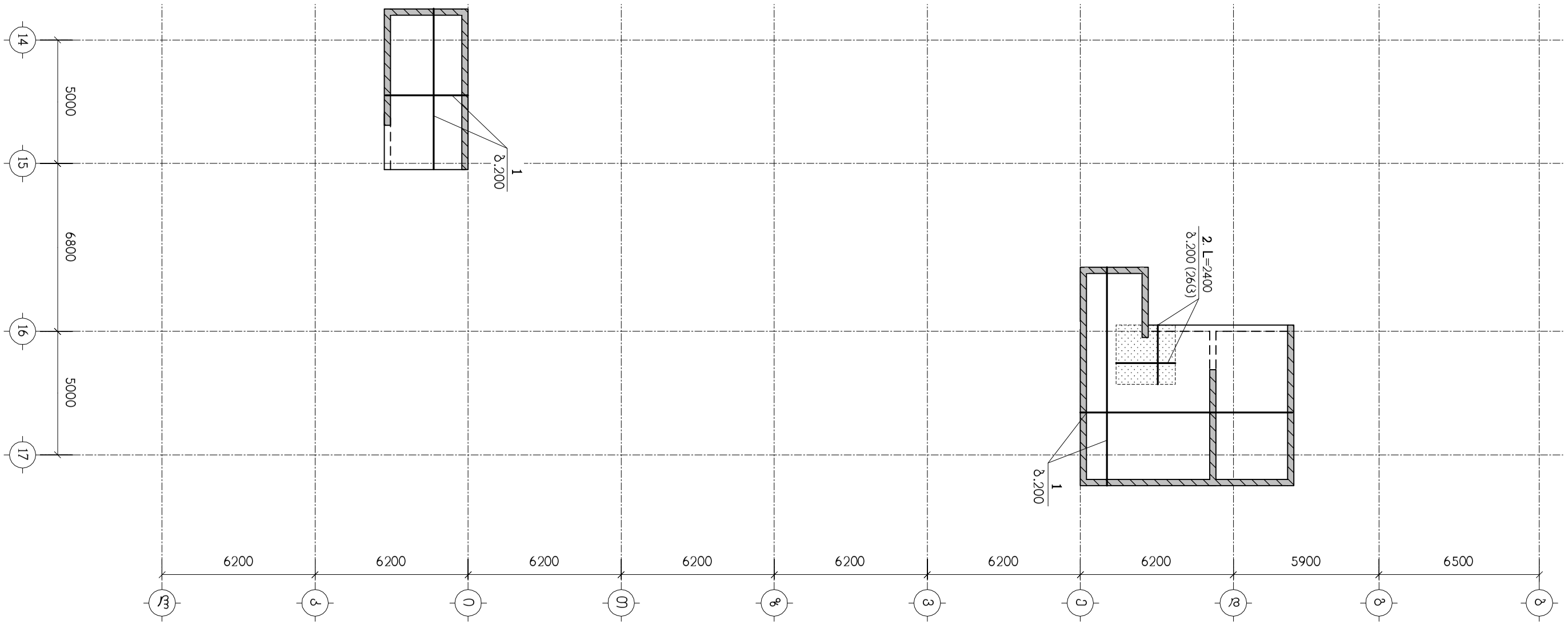

ნახაზი განიხილეთ კ-45 ნახაზთან ერთად
სპეციფიკაცია იხილეთ ნახ. კ-47
– დამატებითი არმირების ზონა

თანამდებობა	გვარი	ხელმოწერა	ქ.თბილისი, გამზირი სარაჯიშვილი №2, (ს.კ. 01.11.04.026.110), მრავალბინიანი საცხოვრებელი სახლი, ბლოკი №5-2				შ.პ.ს. "ბლოკსი სარაჯიშვილზე" ს/ნ:405682596
			კონსტრუქციული ნაწილი				
მთ.არქიტექტ.	დ.ვაშაკიძე						
კონსტრუქტ.	ლ.ჯაიანი		გფ-11, ზედა ზონის არმირება				
შემოწმება	ა.არჩილია		სტადია მ	ფურც. კ-44	ფ-ბი	დაკვ.№	

I – I

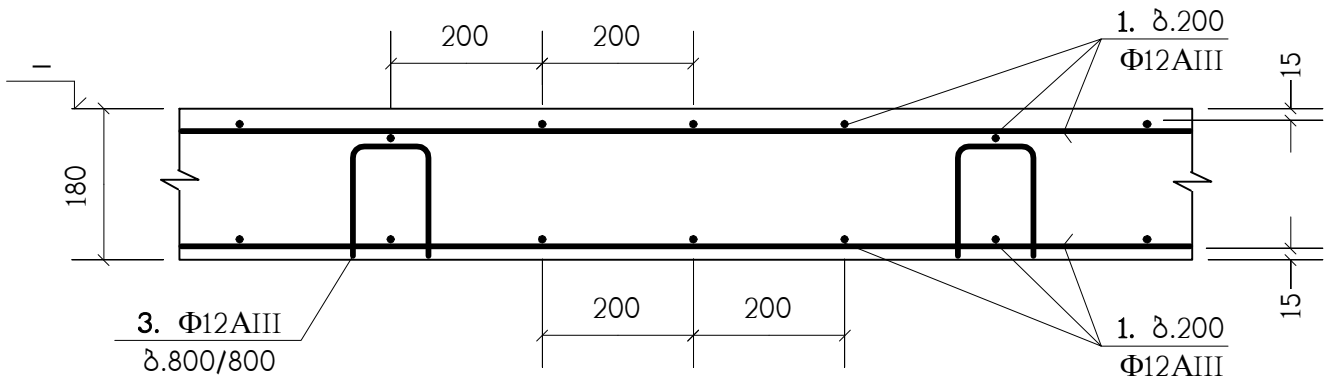

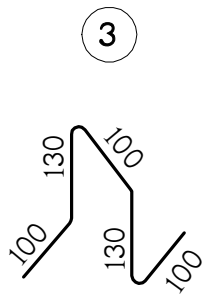

II – II

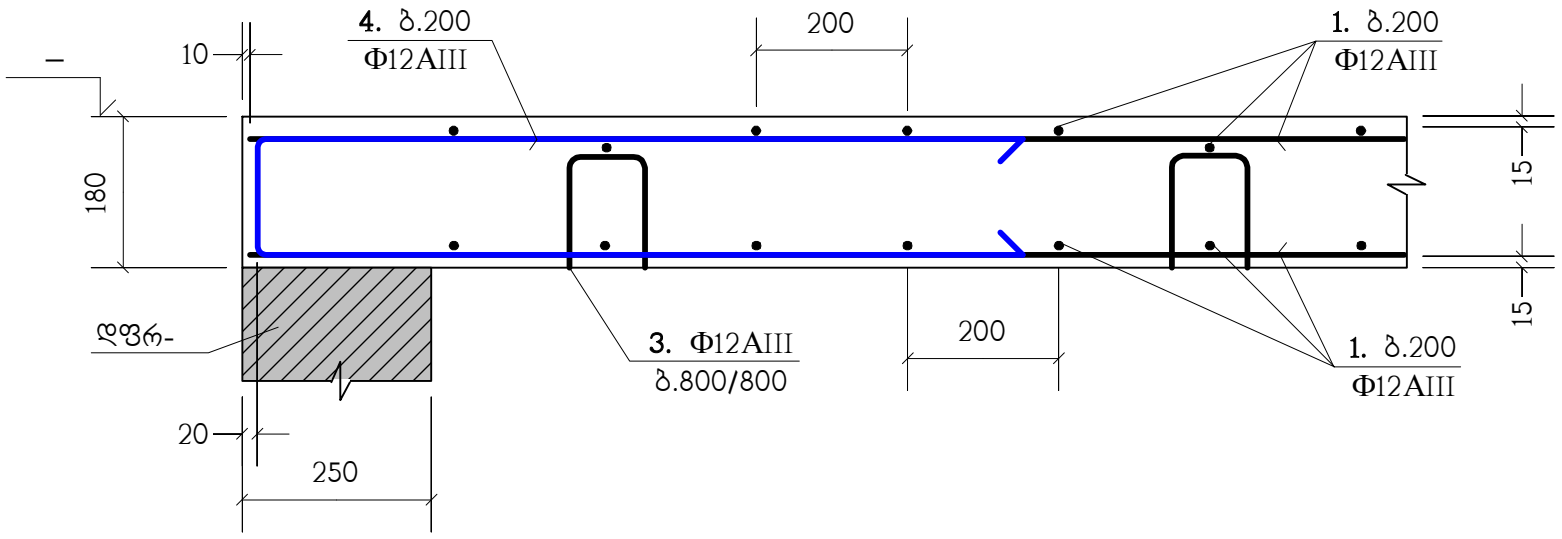

პოზ."1" გრძელი არმატურული ღერების შეპირაპირება

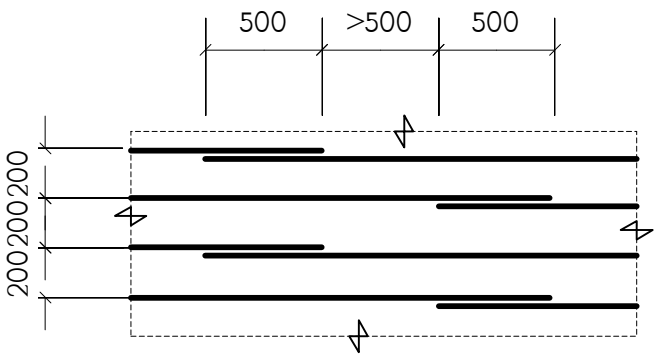

ბ.200 დამატებითი არმირების მოწყობა

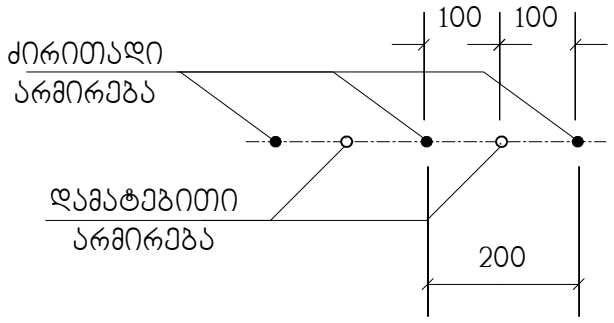

1 – 1

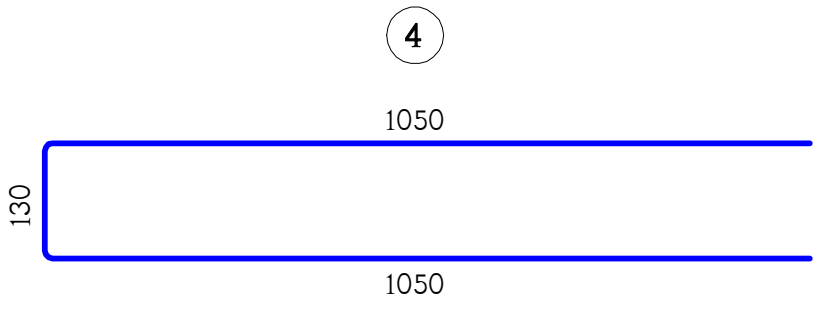

გადახურვის ფილებში არმატურული პოზიცია "1" პირობითად წარმოდგენილია როგორც ძირითადი;
არმატურული პოზიცია "3" როგორც სამონტაჟო;
ხოლო პოზიცია "2" და "4", როგორც - დამატებითი.

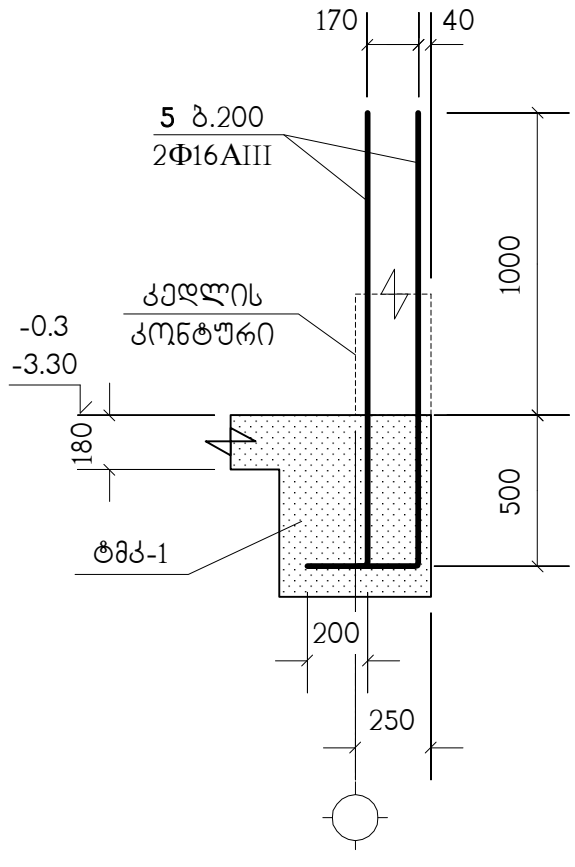

ქ.თბილისი, ბავშვთა სანატორიუმი №2, (ს.კ. 01.11.04.026.110), მრავალბინიანი სავხოვრებელი სახლი, ბლოკი №5-2

კონსტრუქციული ნაწილი

გადახურვის ფილების არმირების დეტალები

შემსრულებელი				სტადია	ფურც.	ტ-45
				მ		
მთ.არქიტექტ.	დ.ვაშაძე				ფ-ბი	
კონსტრუქც.	ლ.ჯაიანი					
შემოწმება	ა.არჩილი					
თანამდებობა	ხელმოწერა					

შპს "ბიზნესკონსულტინგ ჯორჯია"
ს/ნ:405682596

გ.ბ.ე. "ბიზნესკონსულტინგ ჯორჯია"
ს/ნ:405682596

პოზიცია	აღნიშვნა	დასახელება	რაოდ. ც.	
		ბფ-1	1	
1	დაიჭრას ადგილზე	Ф12AIII სახსტ. 5781-82* L=58.7 კმ.	–	52125 კგ.
2		Ф12AIII სახსტ. 5781-82* L=2400	2888	2.13 კგ.
3		Ф12AIII სახსტ. 5781-82* L=560	5280	0.49 კგ.
4		Ф12AIII სახსტ. 5781-82* L=2230	910	1.98 კგ.
5		Ф16AIII სახსტ. 5781-82* L=1700	136	2.68 კგ.
		B30 კლასის ბეტონი		493.5 მ^3
		ბფ-2	1	
1	დაიჭრას ადგილზე	Ф12AIII სახსტ. 5781-82* L=56.05 კმ.	–	49772 კგ.
2		Ф12AIII სახსტ. 5781-82* L=2400	2714	2.13 კგ.
3		Ф12AIII სახსტ. 5781-82* L=560	4090	0.49 კგ.
4		Ф12AIII სახსტ. 5781-82* L=2230	1094	1.98 კგ.
5		Ф16AIII სახსტ. 5781-82* L=1700	70	2.68 კგ.
6		Ф25AIII სახსტ. 5781-82* L=2000	52	7.7 კგ.
		B30 კლასის ბეტონი		471.5 მ^3
		ბფ-3	1	
1	დაიჭრას ადგილზე	Ф12AIII სახსტ. 5781-82* L=34.25 კმ.	–	30414 კგ.
2		Ф12AIII სახსტ. 5781-82* L=2400	1629	2.13 კგ.
3		Ф12AIII სახსტ. 5781-82* L=560	2500	0.49 კგ.
4		Ф12AIII სახსტ. 5781-82* L=2230	105	1.98 კგ.
		B30 კლასის ბეტონი		288 მ^3
		ბფ-4	4	
1	დაიჭრას ადგილზე	Ф12AIII სახსტ. 5781-82* L=24.75 კმ.	–	21978 კგ.
2		Ф12AIII სახსტ. 5781-82* L=2400	1018	2.13 კგ.
3		Ф12AIII სახსტ. 5781-82* L=560	1810	0.49 კგ.
4		Ф12AIII სახსტ. 5781-82* L=2230	105	1.98 კგ.
		B30 კლასის ბეტონი		208.5 მ^3

შ.პ.ს. „ინჟინერინგ ჯგუფი ა+ა“
ს/ნ:405682596

ქ.თბილისი, ბავშვური სარკვლიერი №2, (ს.კ. 01.11.04.026.110), მრავალზონიანი სპორტული სახლი, ბლოკი №5-2

კონსტრუქციული ნაწილი

ფრაგმენტი ფრ-1, სპეციფიკაცია

სტადია	ფურც.	ფურც.	ფრ-ი	დაკვ.№	
მ	3	ა-46			
ხელმძღვანელი					
გიპი					
დ.ვაშაძიძე					
მთ.არქიტექტ.					
ლ.ჯაიანი					
კონსტრუქტ.					
საპრიელია					
თანამდებობა					

ფრაგმენტი ფრ-1
(13 ც)

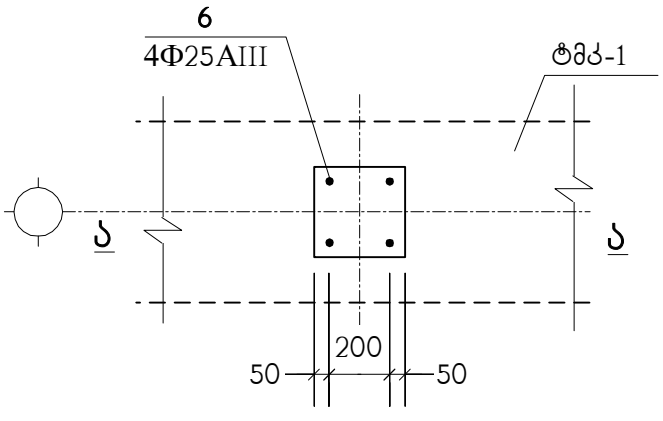

ა – ა

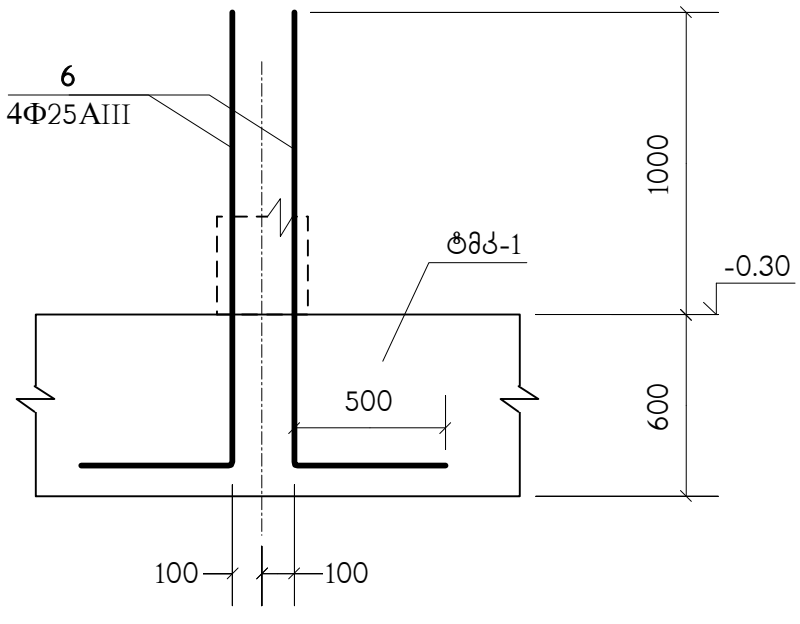

პოზიციის	აღწერილობა	ტიპი, მარკა	ზომ. ც.	
		მფ-5	5	
1	ღუნგრძივი ეღებიდან	Ф12АIII ს.ხ.ტ. 5781-82* L=24.75 კგ.	–	21978 კბ.
2		Ф12АIII ს.ხ.ტ. 5781-82* L=2400	1018	2.13 კბ.
3		Ф12АIII ს.ხ.ტ. 5781-82* L=560	1810	0.49 კბ.
4		Ф12АIII ს.ხ.ტ. 5781-82* L=2230	105	1.98 კბ.
		В30 კლასის ბეტონი		208.5 მ³
		მფ-6	5	
1	ღუნგრძივი ეღებიდან	Ф12АIII ს.ხ.ტ. 5781-82* L=24.75 კგ.	–	21978 კბ.
2		Ф12АIII ს.ხ.ტ. 5781-82* L=2400	1018	2.13 კბ.
3		Ф12АIII ს.ხ.ტ. 5781-82* L=560	1810	0.49 კბ.
4		Ф12АIII ს.ხ.ტ. 5781-82* L=2230	105	1.98 კბ.
		В30 კლასის ბეტონი		208.5 მ³
		მფ-7	5	
1	ღუნგრძივი ეღებიდან	Ф12АIII ს.ხ.ტ. 5781-82* L=24.75 კგ.	–	21978 კბ.
2		Ф12АIII ს.ხ.ტ. 5781-82* L=2400	1018	2.13 კბ.
3		Ф12АIII ს.ხ.ტ. 5781-82* L=560	1810	0.49 კბ.
4		Ф12АIII ს.ხ.ტ. 5781-82* L=2230	105	1.98 კბ.
		В30 კლასის ბეტონი		208.5 მ³
		მფ-8	3	
1	ღუნგრძივი ეღებიდან	Ф12АIII ს.ხ.ტ. 5781-82* L=24.75 კგ.	–	21978 კბ.
2		Ф12АIII ს.ხ.ტ. 5781-82* L=2400	539	2.13 კბ.
3		Ф12АIII ს.ხ.ტ. 5781-82* L=560	1596	0.49 კბ.
4		Ф12АIII ს.ხ.ტ. 5781-82* L=2230	105	1.98 კბ.
		В30 კლასის ბეტონი		208.5 მ³
		მფ-9	1	
1	ღუნგრძივი ეღებიდან	Ф12АIII ს.ხ.ტ. 5781-82* L=21.85 კგ.	–	19402 კბ.
2		Ф12АIII ს.ხ.ტ. 5781-82* L=2400	26	2.13 კბ.
3		Ф12АIII ს.ხ.ტ. 5781-82* L=560	134	0.49 კბ.
		В30 კლასის ბეტონი		15.3 მ³
		მფ-11	1	
1	ღუნგრძივი ეღებიდან	Ф12АIII ს.ხ.ტ. 5781-82* L=1.8 კგ.	–	1598 კბ.
2		Ф12АIII ს.ხ.ტ. 5781-82* L=2400	26	2.13 კბ.
3		Ф12АIII ს.ხ.ტ. 5781-82* L=560	134	0.49 კბ.
		В30 კლასის ბეტონი		15.3 მ³

პანდუსების არმირება

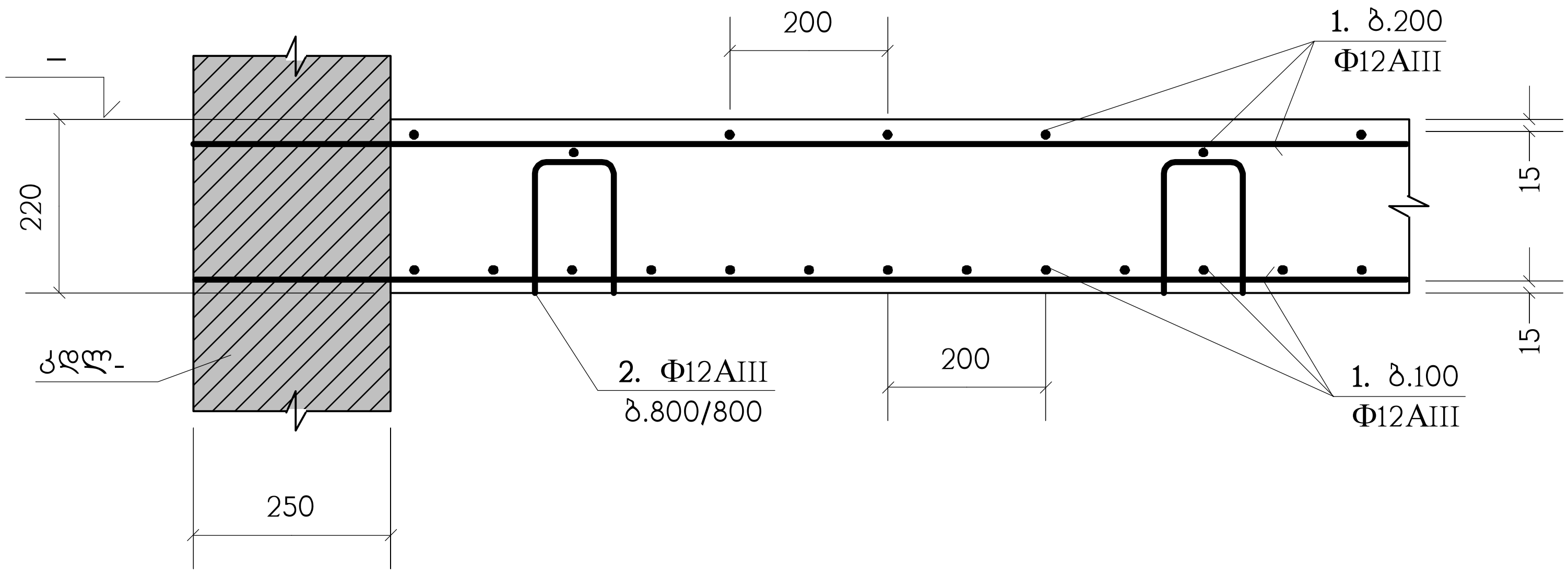

2

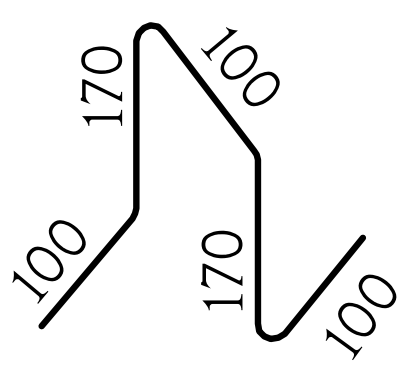

პოზიცია	აღნიშვნა	დასახელება	რაოდ. ც.	
		<u>პანდუსები</u>		
1	დაიჭრას ადგილზე	Φ12AIII სახსტ. 5781-82* L=7.25 კმ.	–	6438 კგ.
2		Φ12AIII სახსტ. 5781-82* L=640	396	0.57 კგ.
		B30 კლასის ბეტონი		56 $მ^3$

თანამდებობა	გვარი	ხელმოწერა	ქობულეთის, გამზირი სარაჯიშვილი №2, (ს.კ. 01.11.04.026.110), მრავალფუნქციანი საცხოვრებელი სახლი, ბლოკი №5-2		
მთ.არქიტექტ.	დ.ვაშაკიძე		კონსტრუქციული ნაწილი		
			პანდუსი		
კონსტრუქტ.	ლ.ჯაიანი		სტადია მ	ფურც. კ-48	ფ-ბი
შემმოწმდა	ა.აბრილია				დაკვ.№

1 – 1

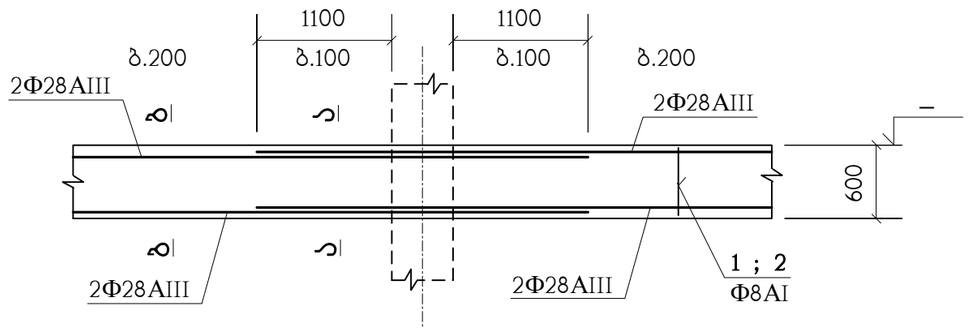

1 – 1

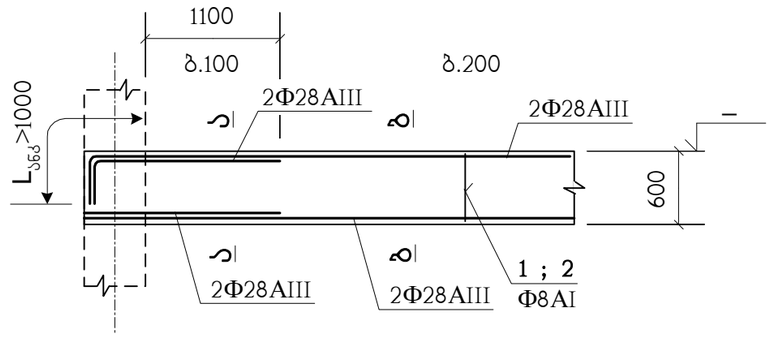

2 – 2

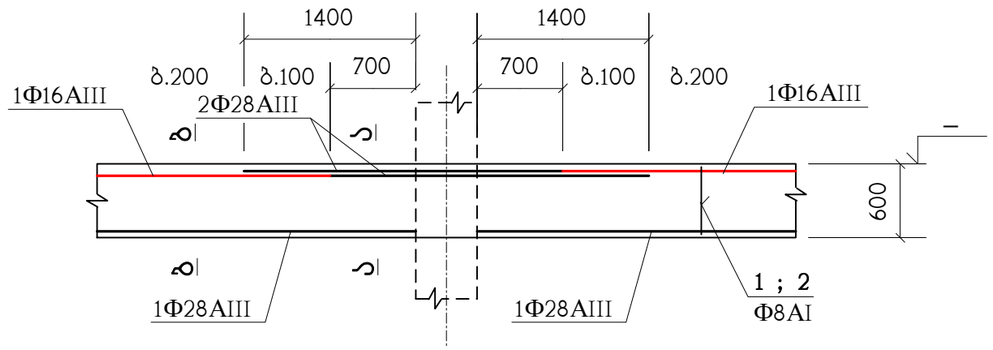

2 – 2

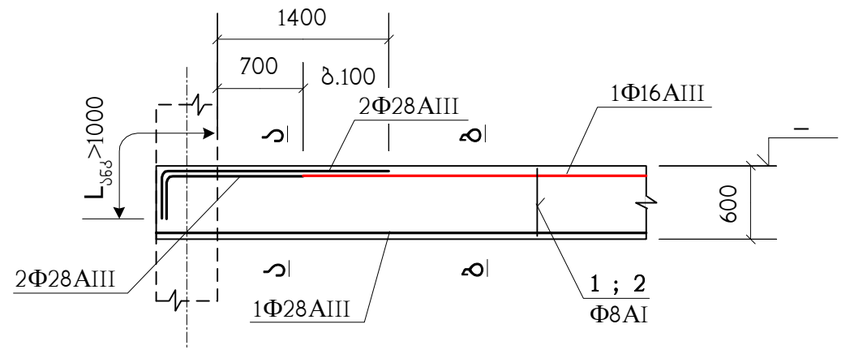

ა – ა

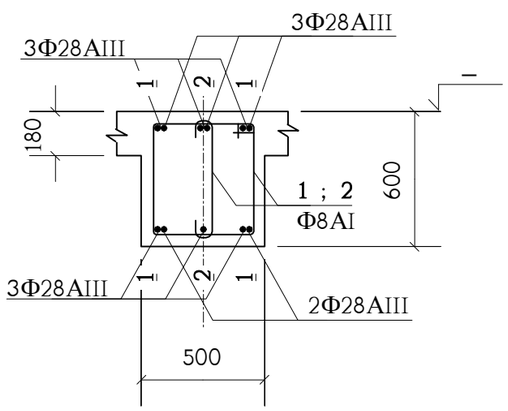

ბ – ბ

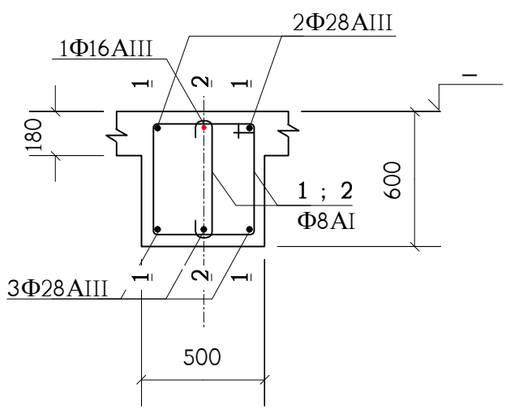

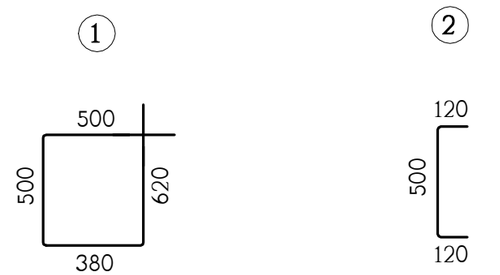

სპეციფიკაცია იხილეთ ნახ. კ-50

თანამდებობა	გვარი	ხელმოწერა	ქ.თბილისი, ბამზირი სარაჯიშვილი №2, (ს.კ. 01.11.04.026.110), მრავალბინიანი საცხოვრებელი სახლი, ბლოკი №5-2		შ.პ.ს. "ფლოქსი სარაჯიშვილზე" ს/ნ:405682596
მთ.არქიტექტ.	დ.ვაშაკიძე		კონსტრუქციული ნაწილი		
კონსტრუქტ.	ლ.ჯაიანი		ტიპიური მონოლითური კოჭი ტმკ-1		
შემამოწმა	ა.არჩილია		სტადია მ	ფურც. კ-49	ფ-ბი	დაკვ.№

ტიპიური მონოლითური კოჭი (ტმკ-2) ; არმირება

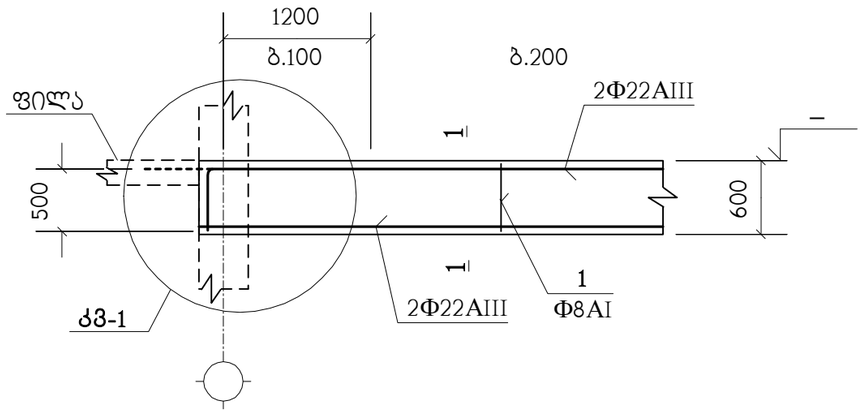

1 – 1

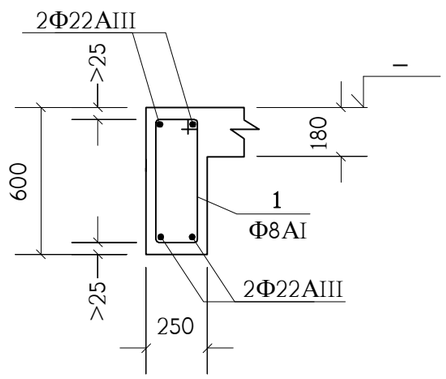

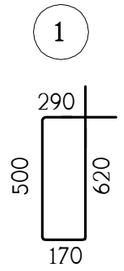

პოზიცია	აღნიშვნა	დასახელება	რაოდ. ც.	შენიშვნა
	ერთ გრძივ მეტრზე	**ტმკ-2**	163 მ.	
		Ф8AI სახსტ. 5781-82* L=1580	7	0.62 კგ.
	დაიჭრას ადგილზე	Ф22AIII სახსტ. 5781-82* L=4.4 გრძ.მ.	–	13.13 კგ.
		B30 კლასის ბეტონი		0.105 მ^3

პოზიცია	აღნიშვნა	დასახელება	სულ რაოდ. ც.	შენიშვნა
	ერთ გრძივ მეტრზე	**ტმკ-1**	5930 მ.	
1		Ф8AI სახსტ. 5781-82* L=2000	7	0.79 კგ.
2		Ф8AI სახსტ. 5781-82* L=740	7	0.29 კგ.
	დაიჭრას ადგილზე	Ф28AIII სახსტ. 5781-82* L=6.6 გრძ.მ.	–	31.9 კგ.
	დაიჭრას ადგილზე	Ф16AIII სახსტ. 5781-82* L=0.8 გრძ.მ.	–	1.26 კგ.
		B30 კლასის ბეტონი		0.21 მ^3

იჭ, სადაც შესაძლებელია, კოჭის გრძივი არმატურის ღერები გაბრძელდეს მომდევნო კონსტრუქციაში (აღარ გადაიღუნოს) - იხ. **კმ-1** (წყვეტილი ხაზი).

პოზიცია	აღნიშვნა	დასახელება	სულ რაოდ. ც.	შენიშვნა
	ერთ გრძივ მეტრზე	**ტმკ-3**	2995 მ.	
1		Ф8AI სახსტ. 5781-82* L=2000	7	0.79 კგ.
2		Ф8AI სახსტ. 5781-82* L=740	7	0.29 კგ.
	დაიჭრას ადგილზე	Ф28AIII სახსტ. 5781-82* L=3 გრძ.მ.	–	14.5 კგ.
	დაიჭრას ადგილზე	Ф16AIII სახსტ. 5781-82* L=0.8 გრძ.მ.	–	1.26 კგ.
	დაიჭრას ადგილზე	Ф25AIII სახსტ. 5781-82* L=3.6 გრძ.მ.	–	13.87 კგ.
		B30 კლასის ბეტონი		0.21 მ^3

თანამდებობა	გვარი	ხელმოწერა	ქ.თბილისი, ბამზირი სარაჯიშვილი №2, (ს.კ. 01.11.04.026.110), მრავალბინიანი საცხოვრებელი სახლი, ბლოკი №5-2			შ.პ.ს. "ლლოქსი სარაჯიშვილზე" ს/ნ:405682596
მთ.არქიტექტ.	დ.ვაშაკიძე		კონსტრუქციული ნაწილი			
კონსტრუქტ.	ლ.ჯაიანი		ტიპიური მონოლითური კოჭი ტმკ-2			
შემამოწმა	ა.არჩილია		სტადია მ	ფურც. კ-50	ფ-ბი	დაკვ.№

1 – 1

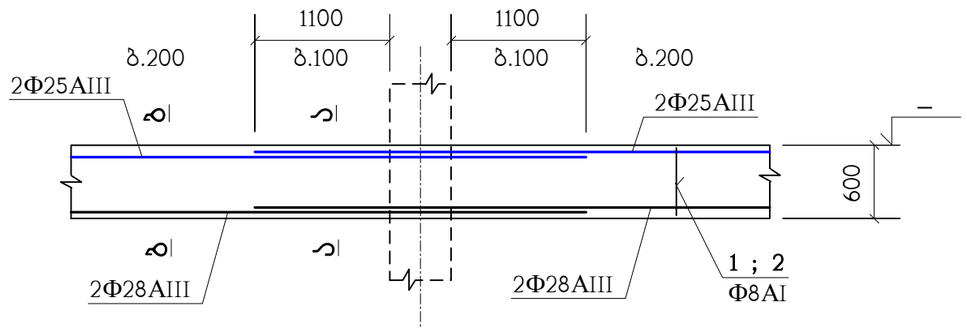

1 – 1

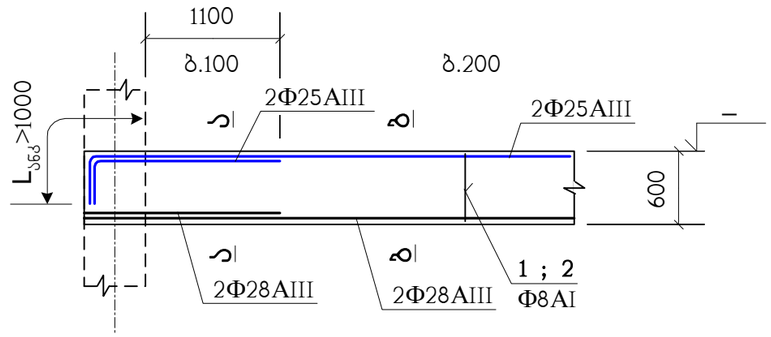

2 – 2

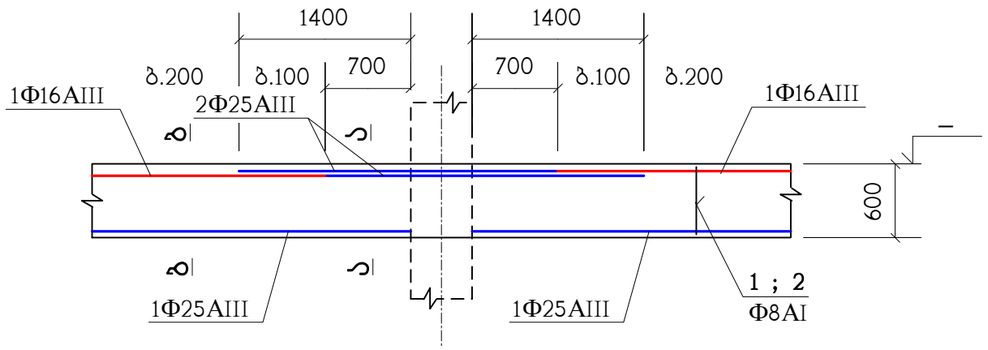

2 – 2

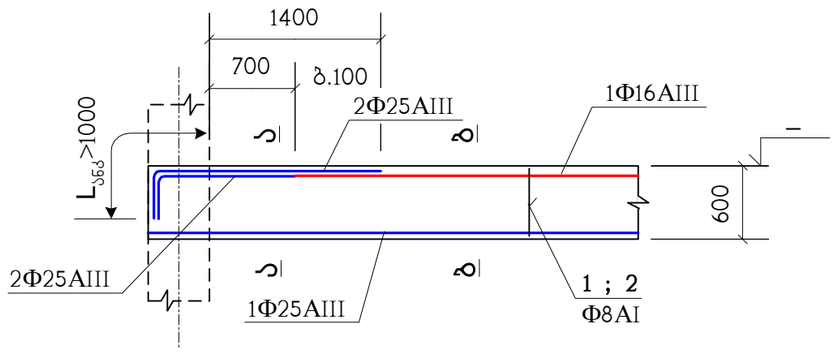

ა – ა

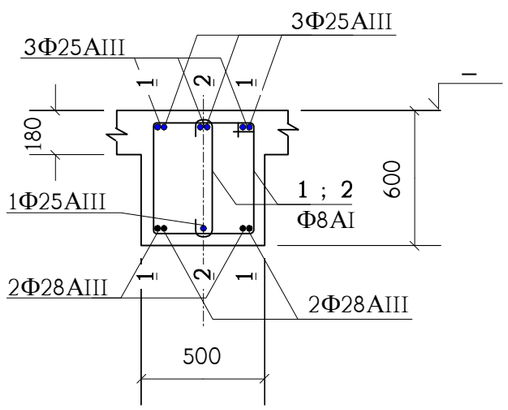

ბ – ბ

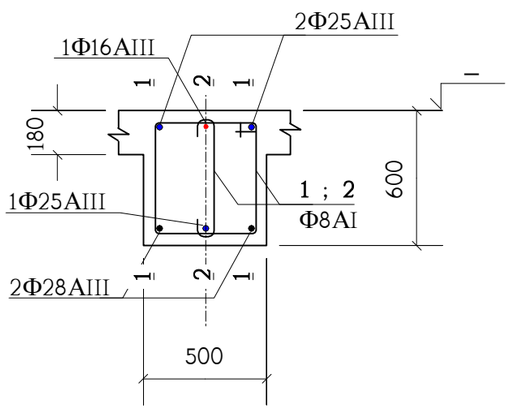

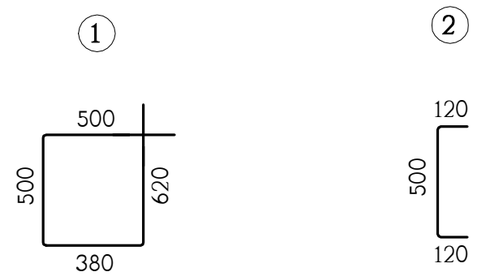

სპეციფიკაცია იხილეთ ნახ. კ-50

თანამდებობა	გვარი	ხელმოწერა	ქ.თბილისი, ბამზირი სარაჯიშვილი №2, (ს.კ. 01.11.04.026.110), მრავალბინიანი საცხოვრებელი სახლი, ბლოკი №5-2		შ.პ.ს. "ვლოქსი სარაჯიშვილზე" ს/კ:405682596
მთ.არქიტექტ.	დ.ვაშაკიძე		კონსტრუქციული ნაწილი		
კონსტრუქტ.	ლ.ჯაიანი		ტიპიური მონოლითური კოჭი ტმკ-3		
შემამოწმა	ა.არჩილია		სტადია მ	ფურც. კ-51	ფ-ბი	დაკვ.№

კიბე-1 ის გეგმა -6.30 ნიშნულიდან -3.30 ნიშნულამდე

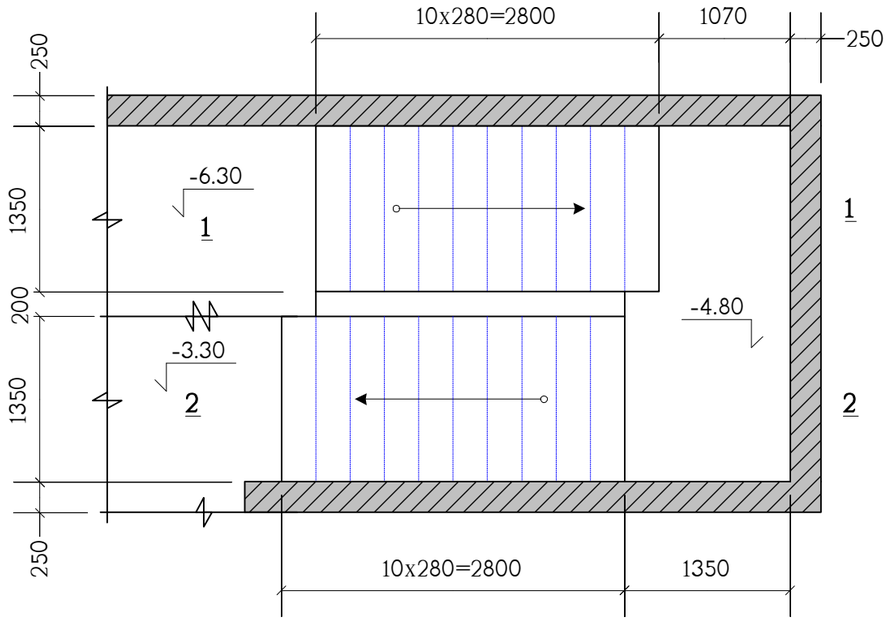

კიბე-1 ის გეგმა -3.30 ნიშნულიდან -0.30 ნიშნულამდე

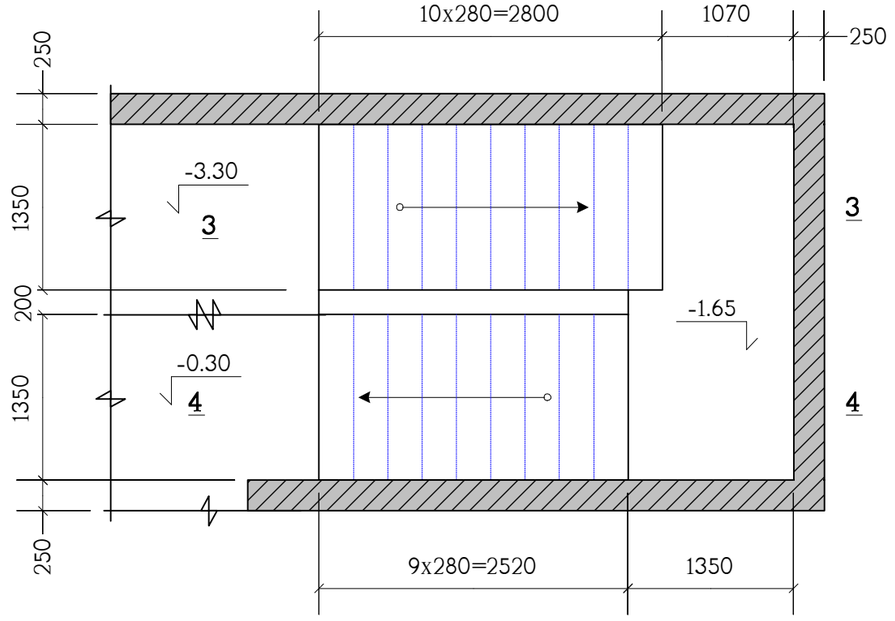

კიბე-1 ის გეგმა -0.30 ნიშნულიდან 3.85 ნიშნულამდე

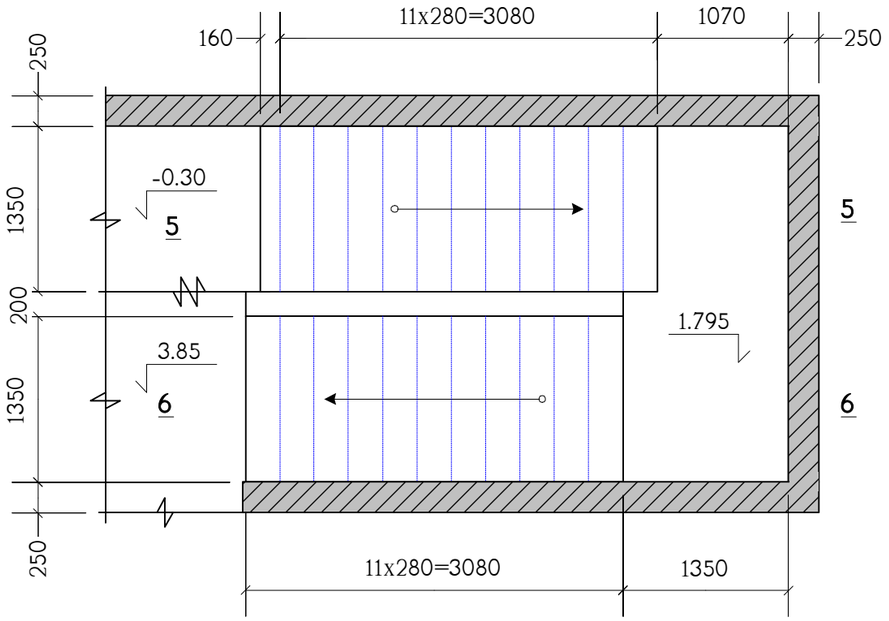

თანამდებობა	გვარი	ხელმოწერა	ქ.თბილისი, ბამზირი სარაჯიშვილი №2, (ს.კ. 01.11.04.026.110), მრავალბინიანი საცხოვრებელი სახლი, ბლოკი №5-2				შ.პ.ს. "ზლოქსი სარაჯიშვილზე" ს/კ:405682596
			კონსტრუქციული ნაწილი				
მთ.არქიტექტ.	დ.ვაშაკიძე		კიბე-1 ის გეგმები				
კონსტრუქტ.	ლ.ჯაიანი						
შემოწმა	ა.არჩილია		სტადია მ	ფურც. კ-52	ფ-ბი	დაკვ.№	

კიბე-1 ის ტიპიური მარშის გეგმა

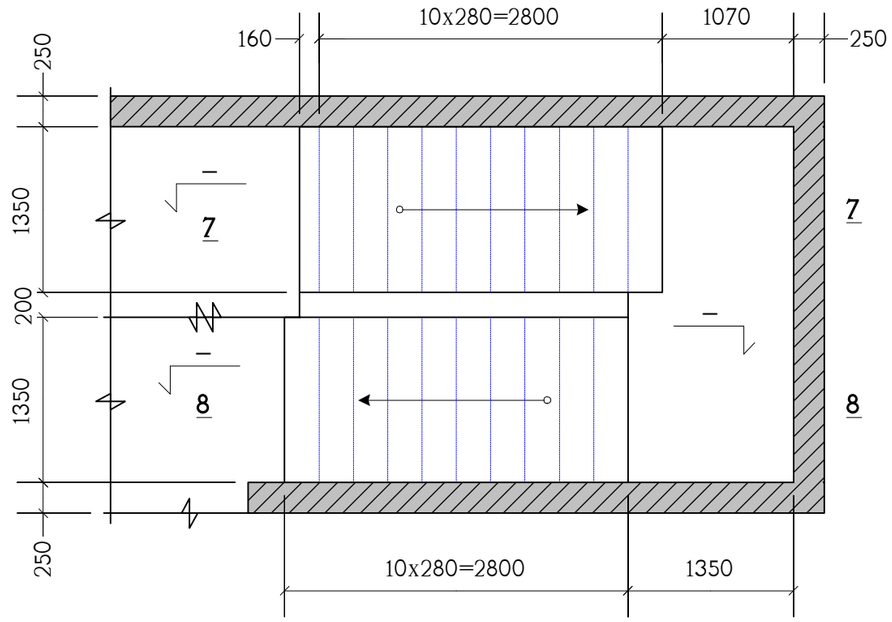

პოზიცია	აღნიშვნა	დასახელება	რაოდ. ც.	შენიშვნა
		კიბე-1	1	
	დაიჭრას ადგილზე	Ф12AIII სახსტ. 5781-82* L=9.5 კმ.	–	8436 კგ.
		B30 კლასის ბეტონი		80.5 მ^3

თანამდებობა	გვარი	ხელმოწერა	ქ.თბილისი, გამზირი სარაჯიშვილი №2, (ს.კ. 01.11.04.026.110), მრავალბინიანი საცხოვრებელი სახლი, ბლოკი №5-2			შპს "ზლოტმი სარაჯიშვილზე" ს/ნ:405682596
მთ.არქიტექტ.	დ.ვაშაკიძე		კონსტრუქციული ნაწილი			
			კიბე-1 ის ტიპიური მარშის გეგმა, სპეციფიკაცია			
კონსტრუქტ.	ლ.ჯაიანი					
შეამოწმა	ა.არჩილია		სტადია მ	ფურც. კ-53	ფ-ბი	დაკვ.№

ჭრილი 2 – 2

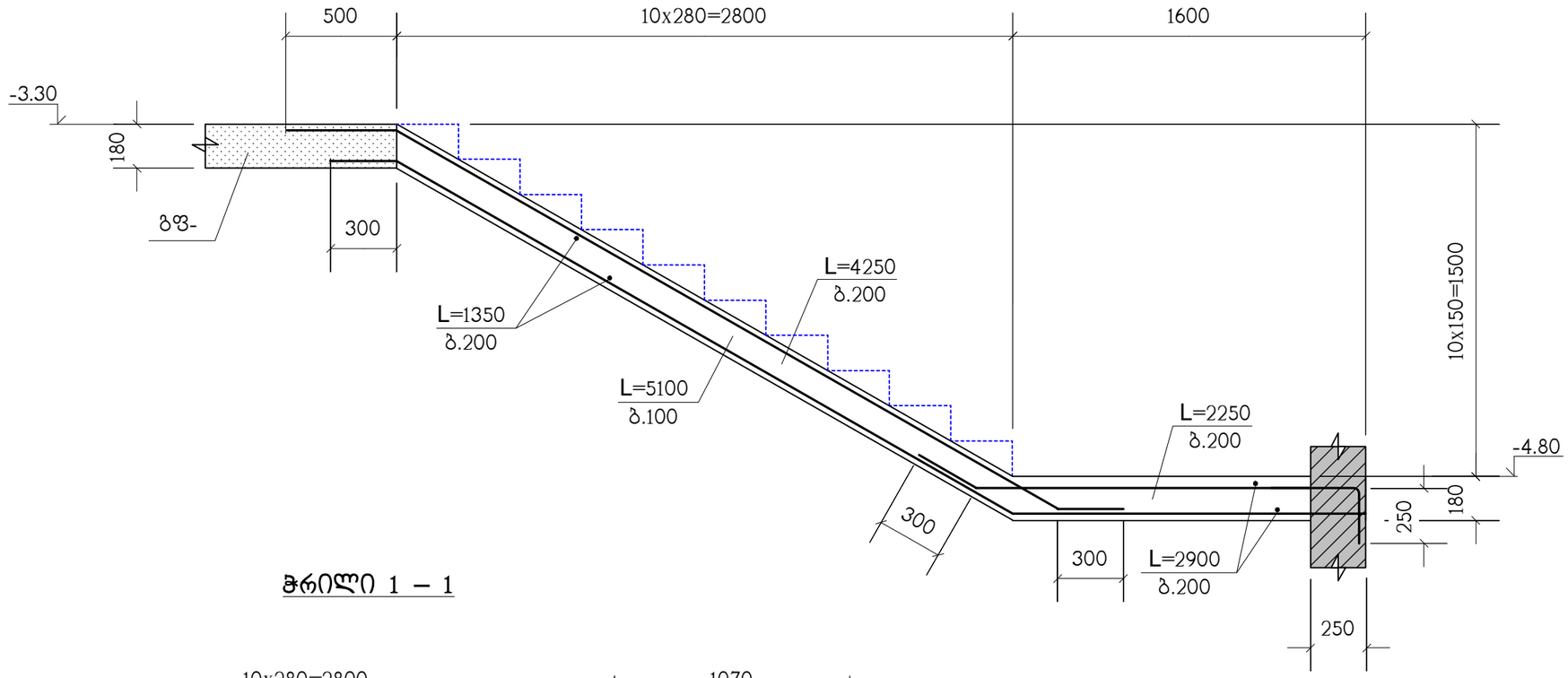

ჭრილი 1 – 1

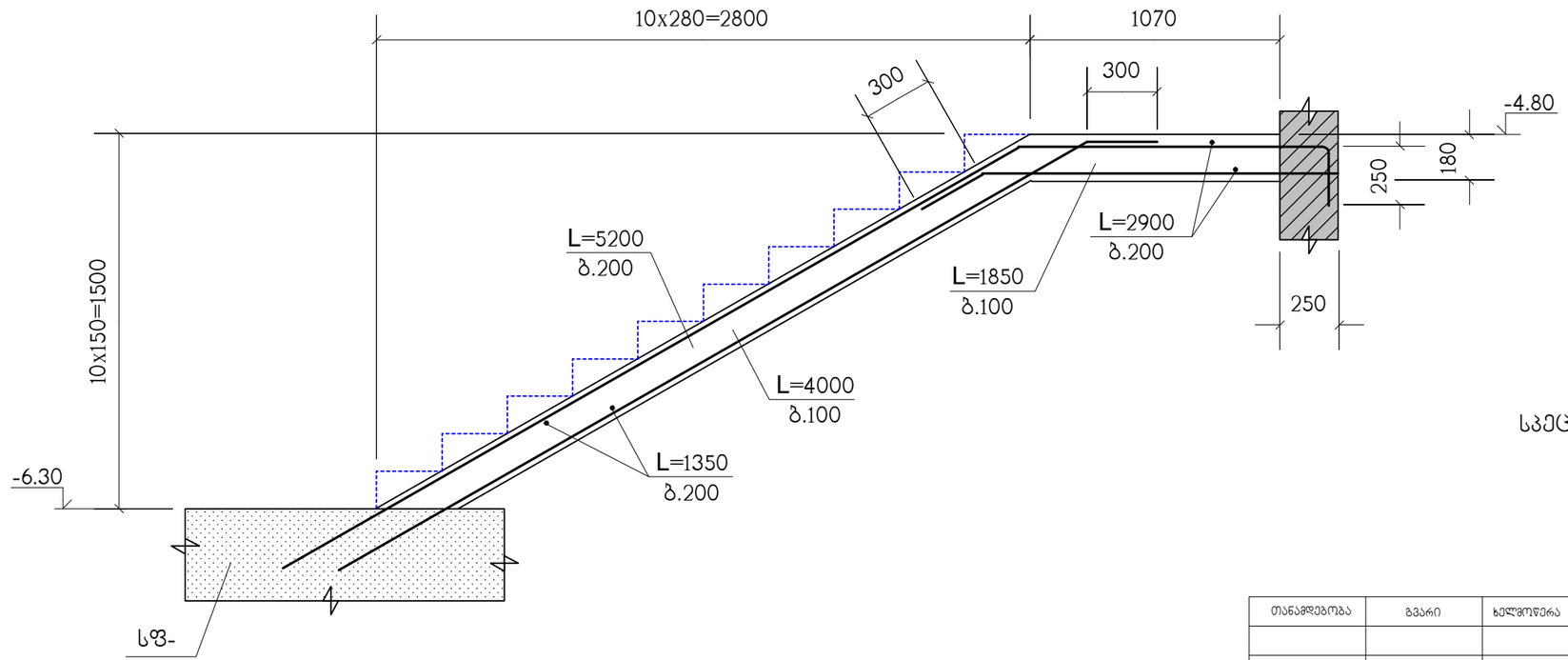

სპეციფიკაცია იხილეთ ნახ. კ-53

თანამდებობა	გვარი	ხელმოწერა	ქ.თბილისი, გამზირი სარაჯიშვილი №2, (ს.კ. 01.11.04.026.110), მრავალბინიანი საცხოვრებელი სახლი, ბლოკი №5-2
მთ.არქიტექტ.	დ.ვაშაკიძე		კონსტრუქციული ნაწილი
კონსტრუქტ.	ლ.ჯაიანი		ჭრილები 1–1 ; 2–2
შემოწმა	ა.არჩილია		სტადია მ ფურც. კ-54 ფ-ბი დაკვ.№

შ.პ.ს. "ზლოტნი სარაჯიშვილზე" ს/ნ:405682596

ჭრილი 4 – 4

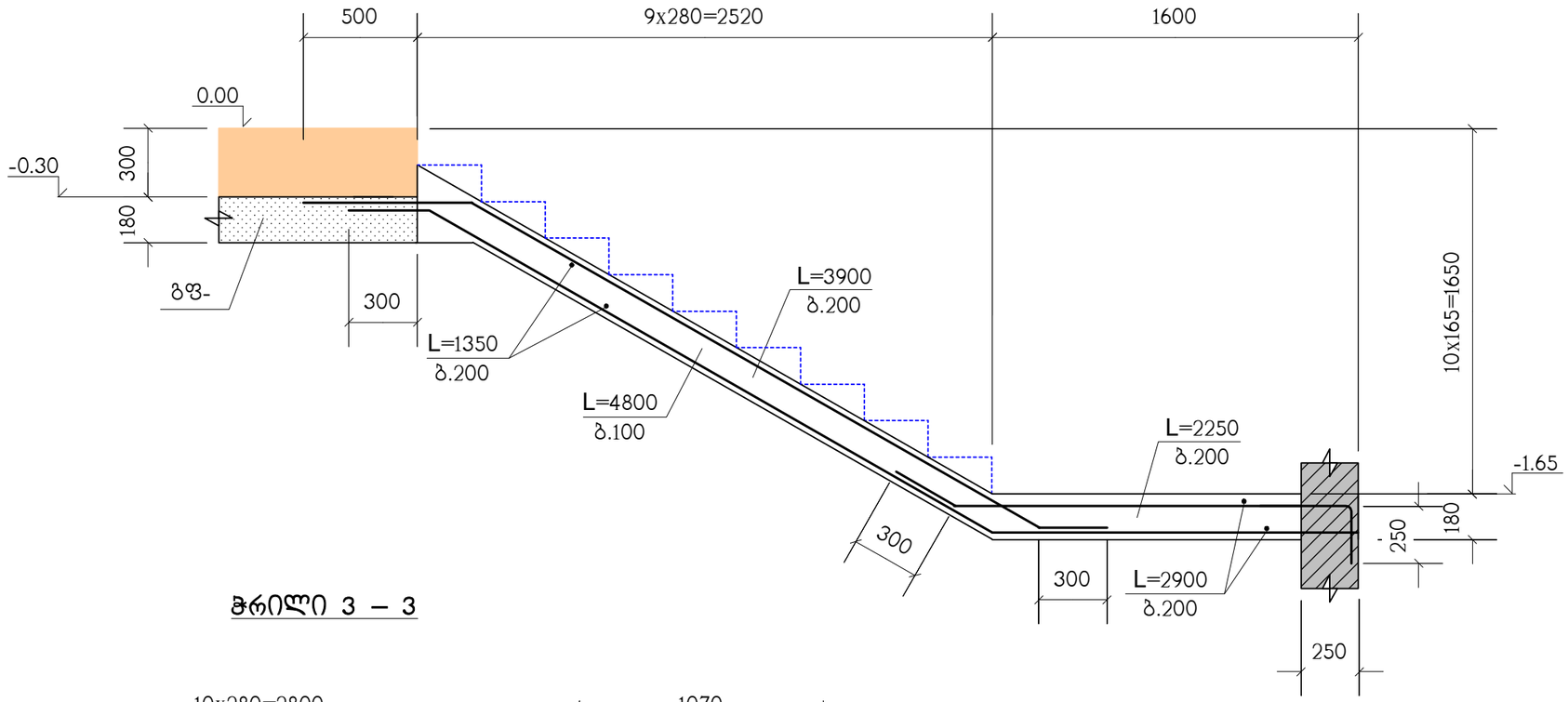

ჭრილი 3 – 3

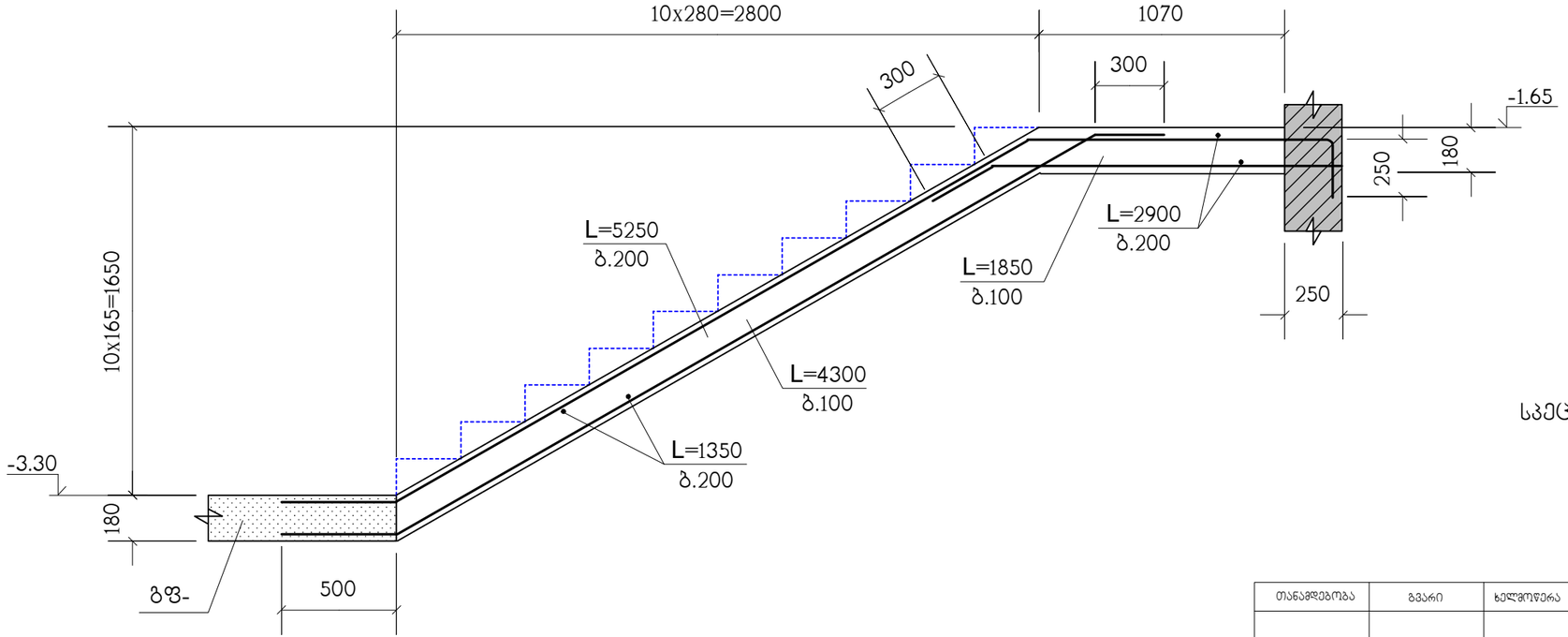

სპეციფიკაცია იხილეთ ნახ. კ-53

თანამდებობა	გვარი	ხელმოწერა	ქ.თბილისი, გამზირი სარაჯიშვილი №2, (ს.კ. 01.11.04.026.110), მრავალბინიანი საცხოვრებელი სახლი, ბლოკი №5-2				შპს "ზლოტნი სარაჯიშვილზე" ს/ნ:405682596
			კონსტრუქციული ნაწილი				
მთ.არქიტექტ.	დ.ვაშაკიძე		ჭრილები 3–3 ; 4–4				
კონსტრუქტ.	ლ.ჯაიანი						
შემოწმება	ა.არჩილია		სტადია მ	ფურც. კ-55	ფ-ბი	დაკვ.№	

ჭრილი 6 – 6

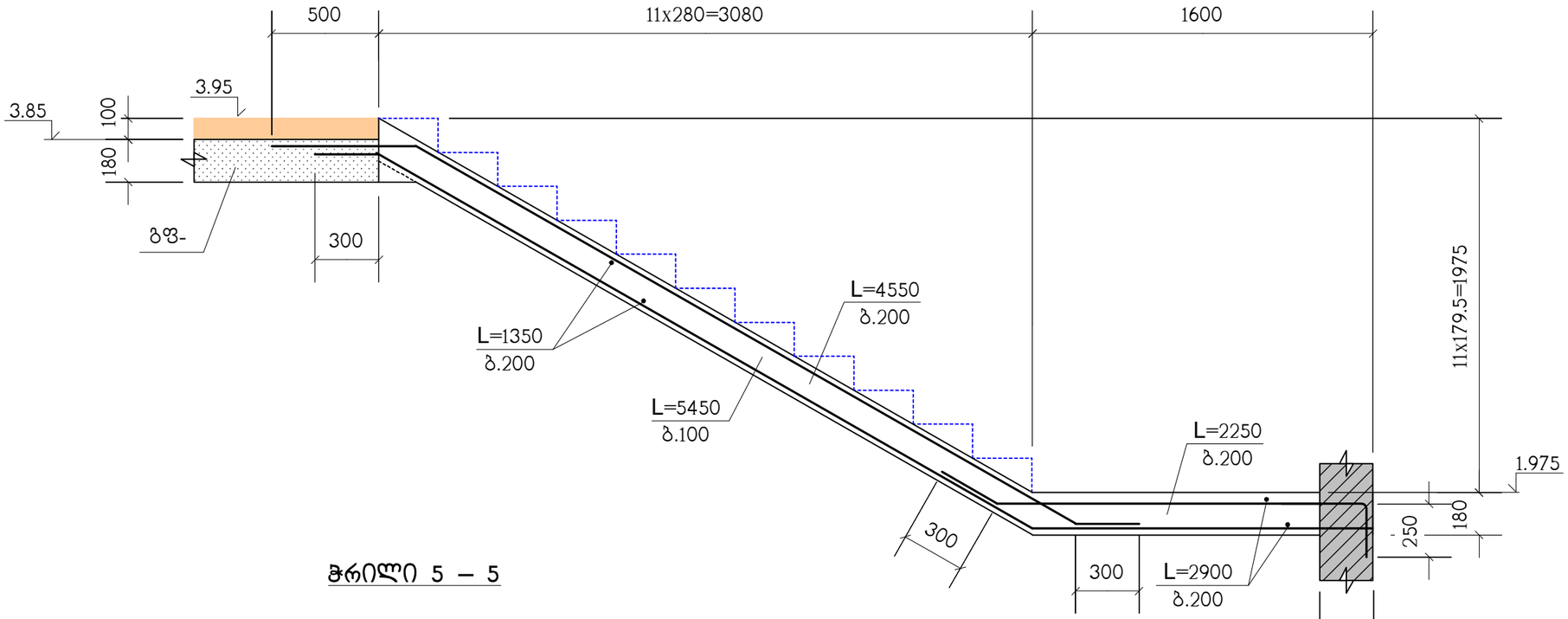

ჭრილი 5 – 5

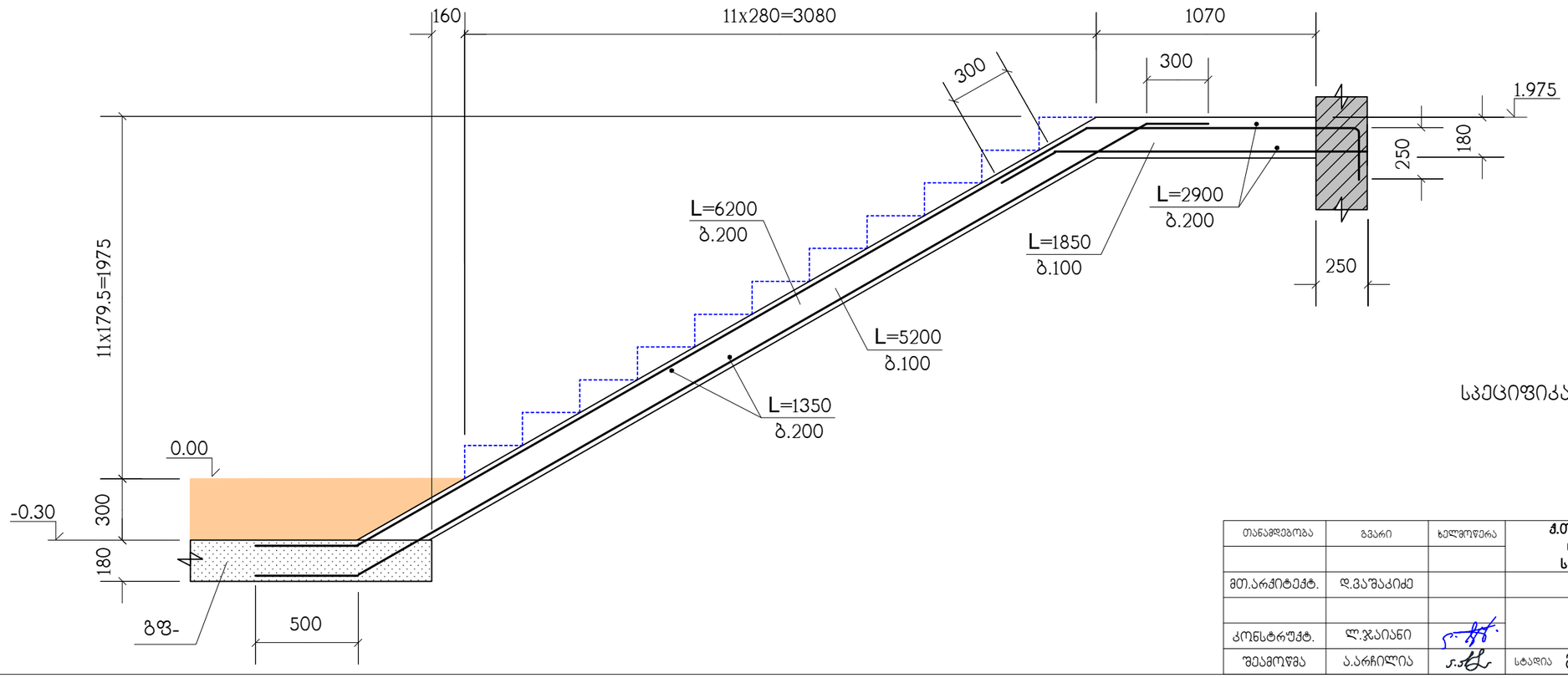

სპეციფიკაცია იხილეთ ნახ. კ-53

თანამდებობა	გვარი	ხელმოწერა	ქ.თბილისი, ბამზირი სარაჯიშვილი №2, (ს.კ. 01.11.04.026.110), მრავალბინიანი საცხოვრებელი სახლი, ბლოკი №5-2				შპს. "ლლოქსი სარაჯიშვილზე" ს/კ:405682596
			კონსტრუქციული ნაწილი				
მთ.არქიტექტ.	დ.ვაშაკიძე		ჭრილები 5–5 ; 6–6				
კონსტრუქტ.	ლ.ჯაიანი						
შემამოწმა	ა.არჩილია		სტადია მ	ფურც. კ-56	ფ-ბი	დაკვ.№	

ჭრილი 8 – 8

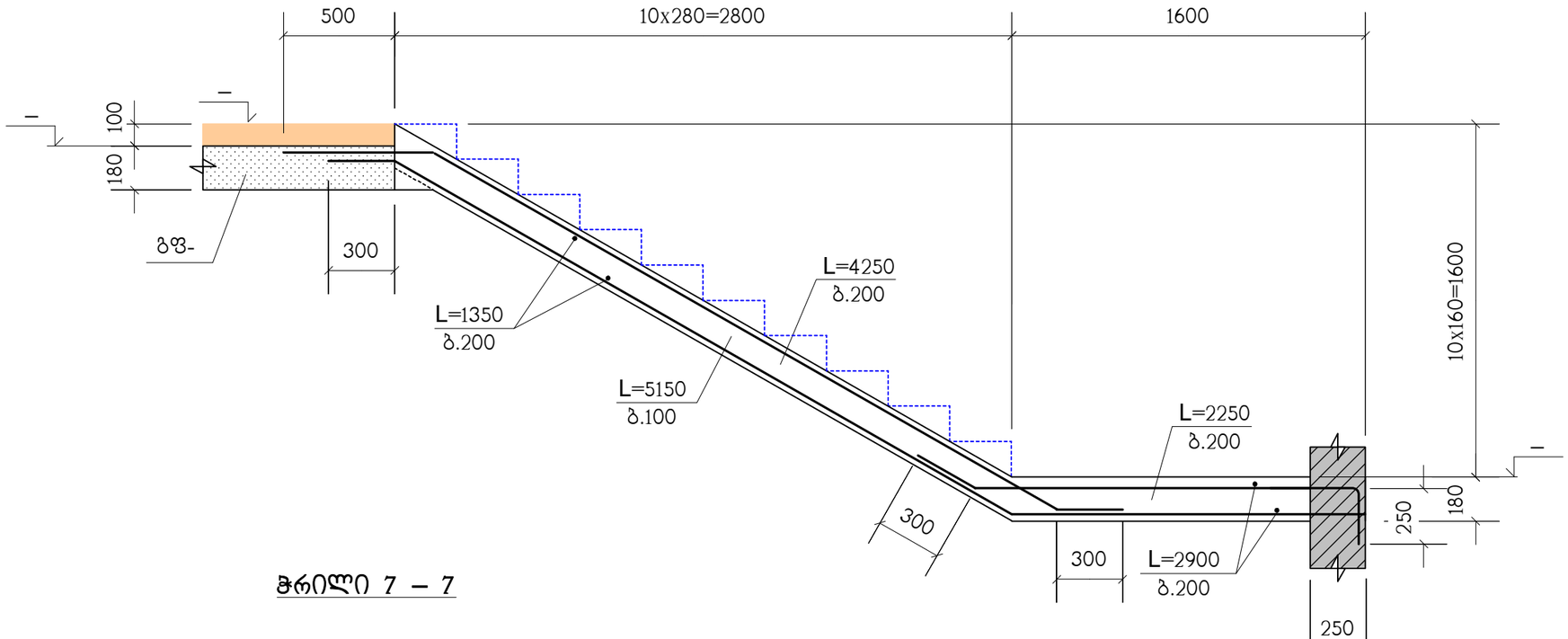

ჭრილი 7 – 7

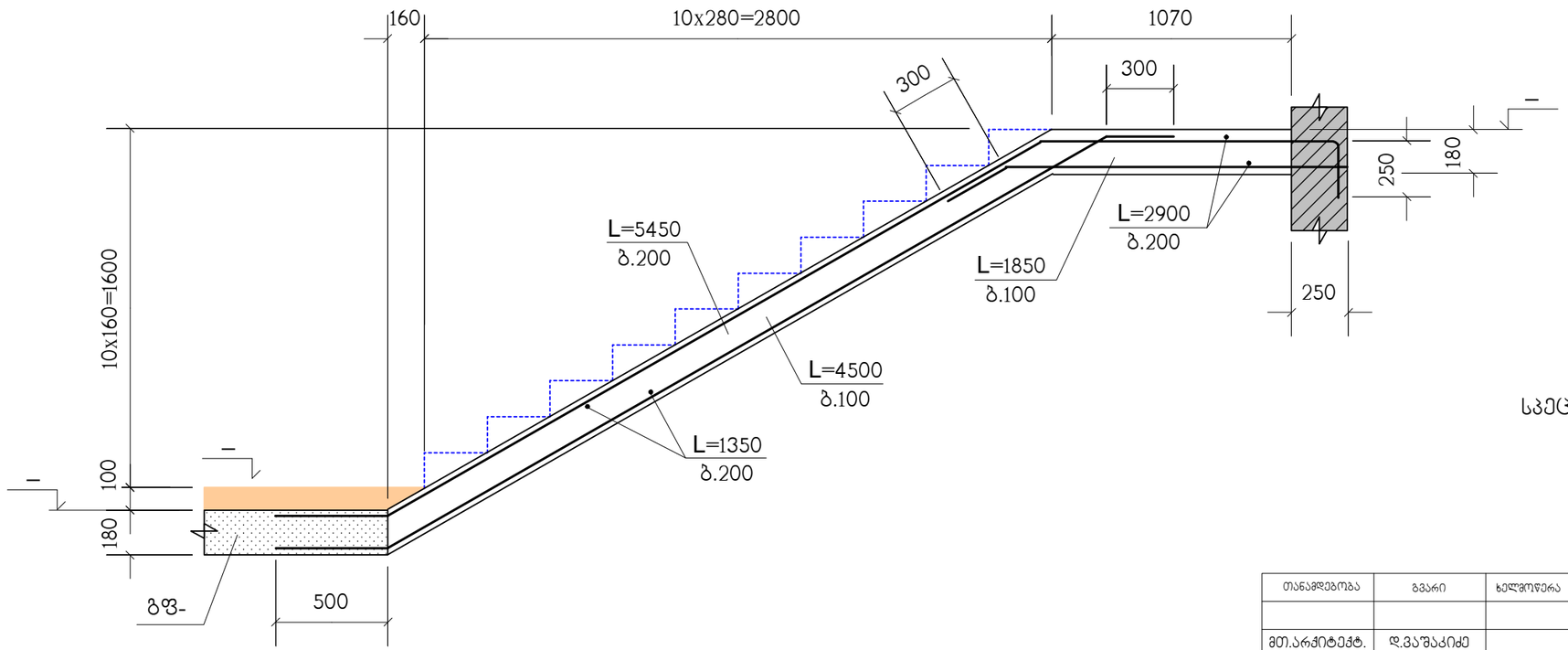

სპეციფიკაცია იხილეთ ნახ. კ-53

თანამდებობა	გვარი	ხელმოწერა	ქ.თბილისი, გამზირი სარაჯიშვილი №2, (ს.კ. 01.11.04.026.110), მრავალბინიანი საცხოვრებელი სახლი, ბლოკი №5-2			შპს "ზლოქსი სარაჯიშვილზე" ს/ნ:405682596
			კონსტრუქციული ნაწილი			
მთ.არქიტექტ.	დ.ვაშაკიძე					
კონსტრუქტ.	ლ.ჯაიანი		ჭრილები 7–7 ; 8–8			
შემოწმა	ა.არჩილია		სტადია მ	ფურც. კ-57	ფ-ბი	დაკვ.№

კიბე-2 ის გეგმა -6.30 ნიშნულიდან -3.30 ნიშნულამდე

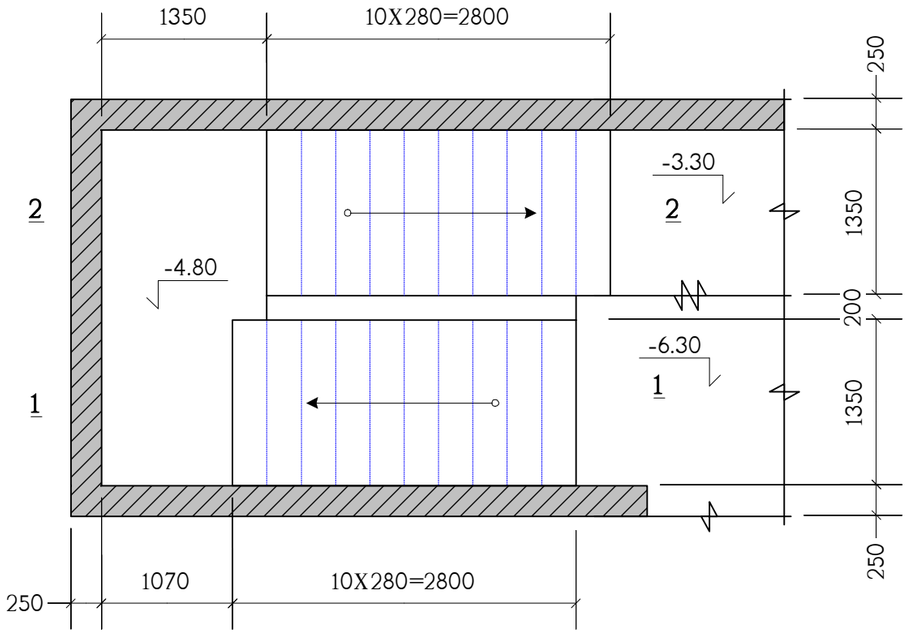

კიბე-2 ის გეგმა -3.30 ნიშნულიდან -0.30 ნიშნულამდე

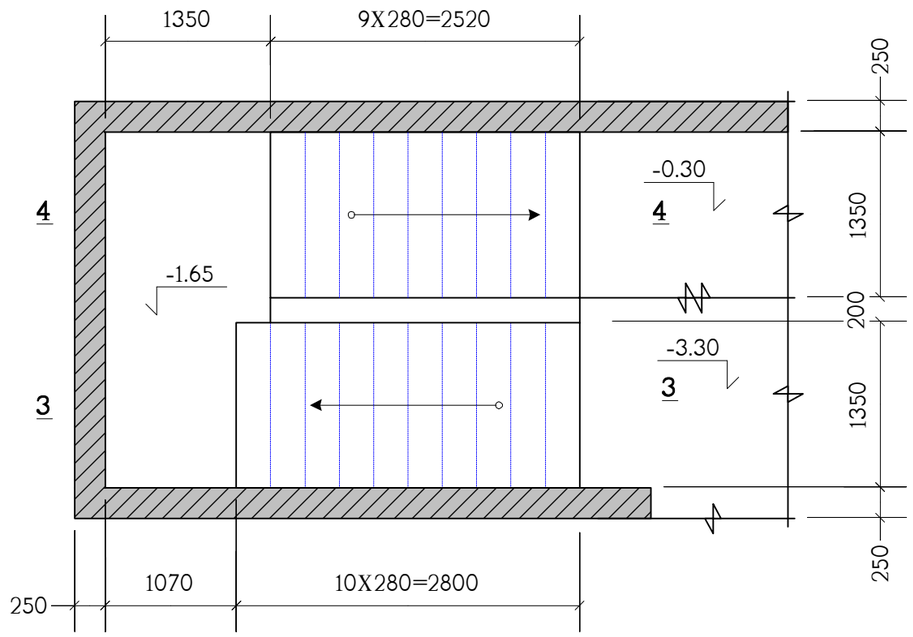

კიბე-2 ის გეგმა -0.30 ნიშნულიდან 3.85 ნიშნულამდე

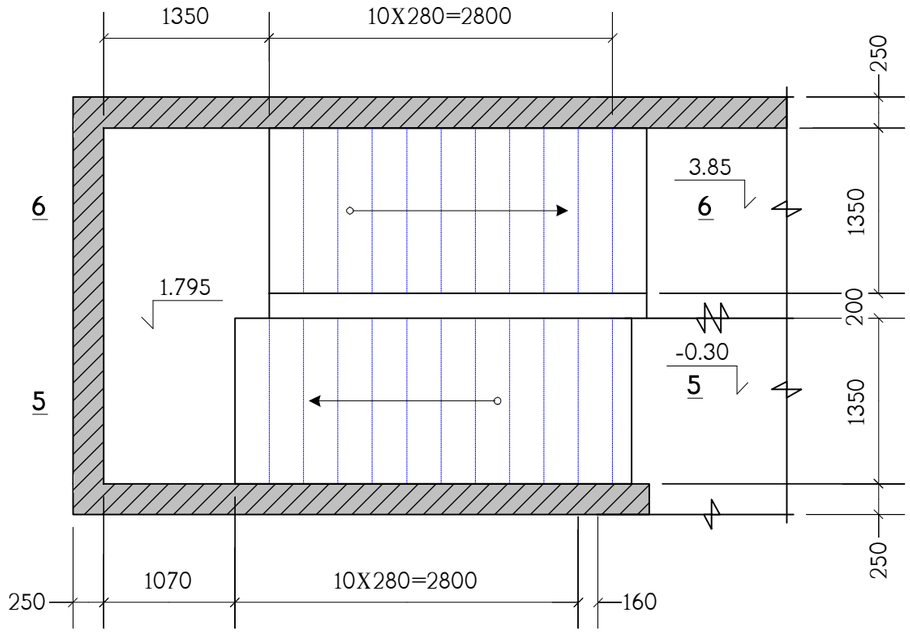

თანამდებობა	გვარი	ხელმოწერა	ქ.თბილისი, ბამზირი სარაჯიშვილი №2, (ს.კ. 01.11.04.026.110), მრავალბინიანი საცხოვრებელი სახლი, ბლოკი №5-2				შ.პ.ს. "ლლოქსი სარაჯიშვილზე" ს/კ:405682596
			კონსტრუქციული ნაწილი				
მთ.არქიტექტ.	დ.ვაშაკიძე		კიბე-2 ის გეგმები				
კონსტრუქტ.	ლ.ჯაიანი						
შემოწმა	ა.არჩილია		სტადია მ	ფურც. კ-58	ფ-ბი	დაკვ.№	

კიბე-2 ის ტიპიური მარშის გეგმა

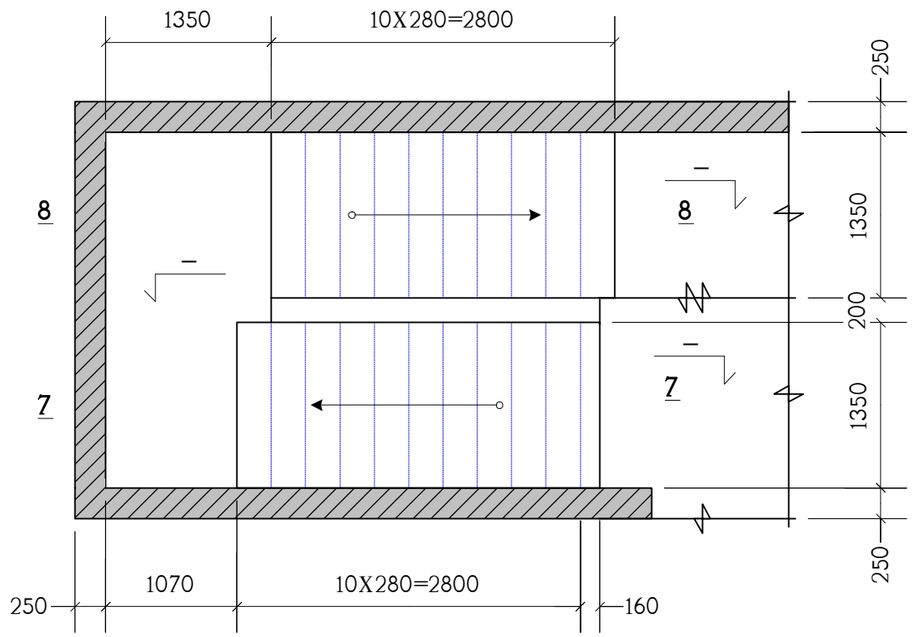

პოზიცია	აღნიშვნა	დასახელება	რაოდ. ც.	შენიშვნა
		კიბე-2	1	
	დაიჭრას ადგილზე	Ф12AIII სახსტ. 5781-82* L=9.5 კმ.	–	8436 კგ.
		B30 კლასის ბეტონი		80.5 მ^3

თანამდებობა	გვარი	ხელმოწერა	ქ.თბილისი, გამზირი სარაჯიშვილი №2, (ს.კ. 01.11.04.026.110), მრავალბინიანი საცხოვრებელი სახლი, ბლოკი №5-2			შ.პ.ს. "ზლოჭსი სარაჯიშვილზე" ს/ნ:405682596
მთ.არქიტექტ.	დ.ვაშაკიძე		კონსტრუქციული ნაწილი			
			კიბე-2 ის ტიპიური მარშის გეგმა, სპეციფიკაცია			
კონსტრუქტ.	ლ.ჯაიანი					
შემამოწმა	ა.არჩილია		სტადია მ	ფურც. კ-59	ფ-ბი	დაკვ.№

ჭრილი 1 – 1

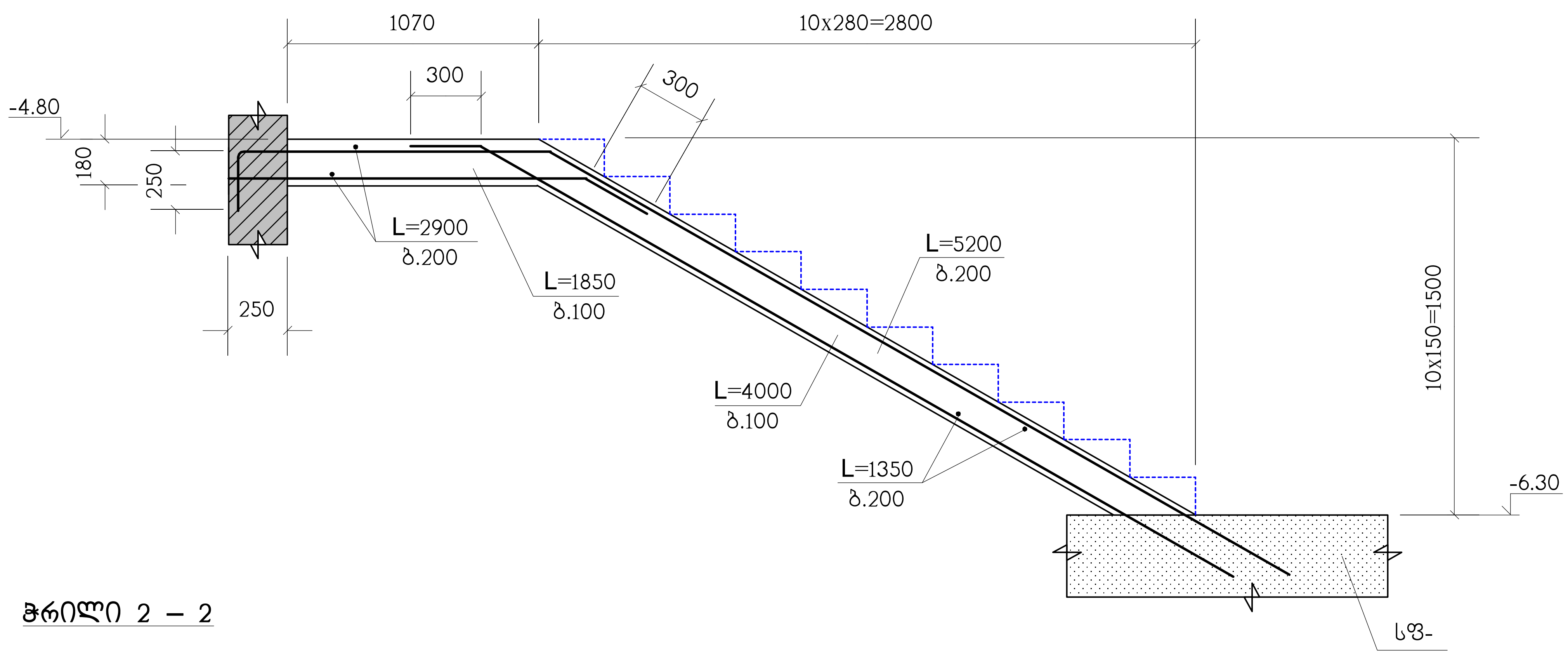

ჭრილი 2 – 2

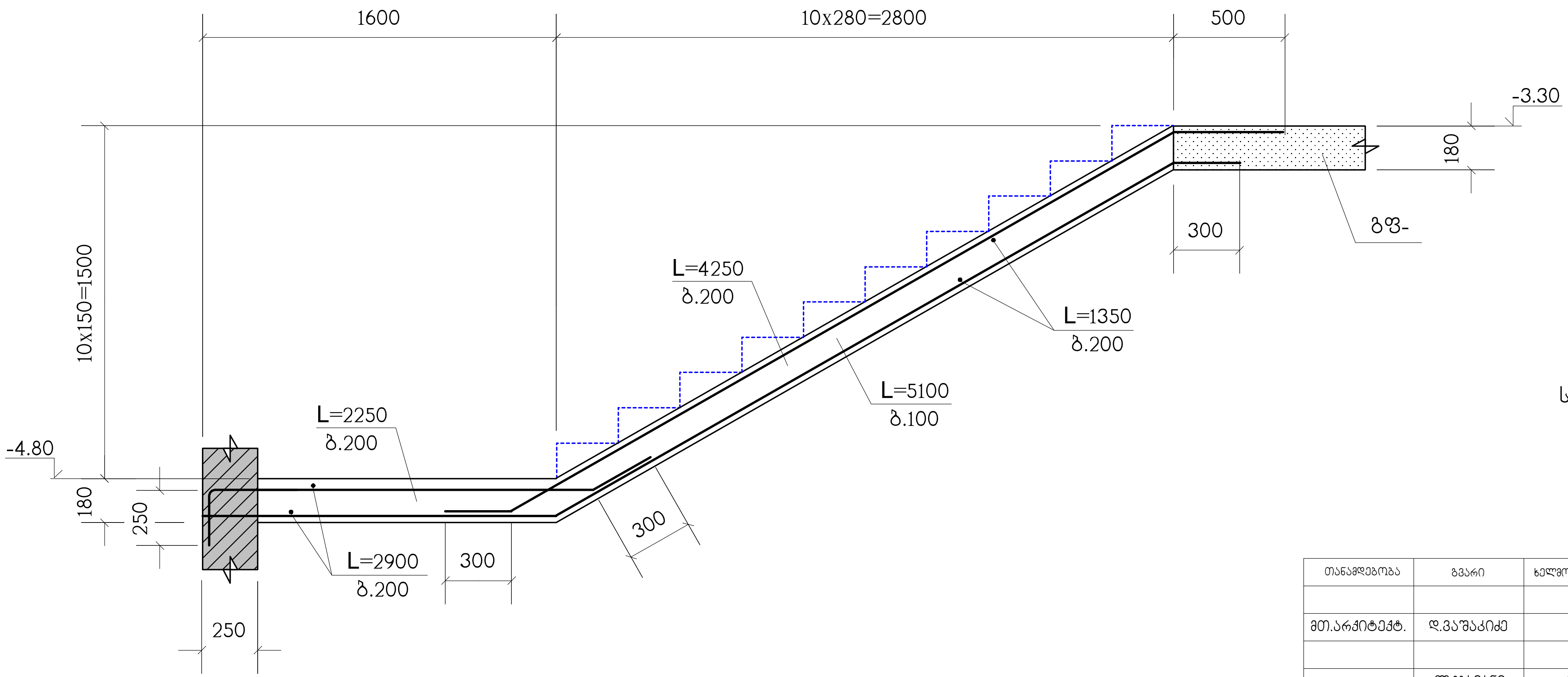

სპეციფიკაცია იხილეთ ნახ. კ-59

თანამდებობა	გვარი	ხელმოწერა	ქ.თბილისი, გამზირი სარაჯიშვილი №2, (ს.კ. 01.11.04.026.110), მრავალბინიანი საცხოვრებელი სახლი, ბლოკი №5-2				შ.პ.ს. "ზლოძსი სარაჯიშვილზე" ს/ნ:405682596
მთ.არქიტექტ.	დ.ვაშაკიძე		კონსტრუქციული ნაწილი				
			ჭრილები 1–1 ; 2–2				
კონსტრუქტ.	ლ.ჯაიანი	[signature]					
შეამოწმა	ა.არჩილია	[signature]	სტადია მ	ფურც. კ-60	ფ-ბი	დაკვ.№	

ჭრილი 3 – 3

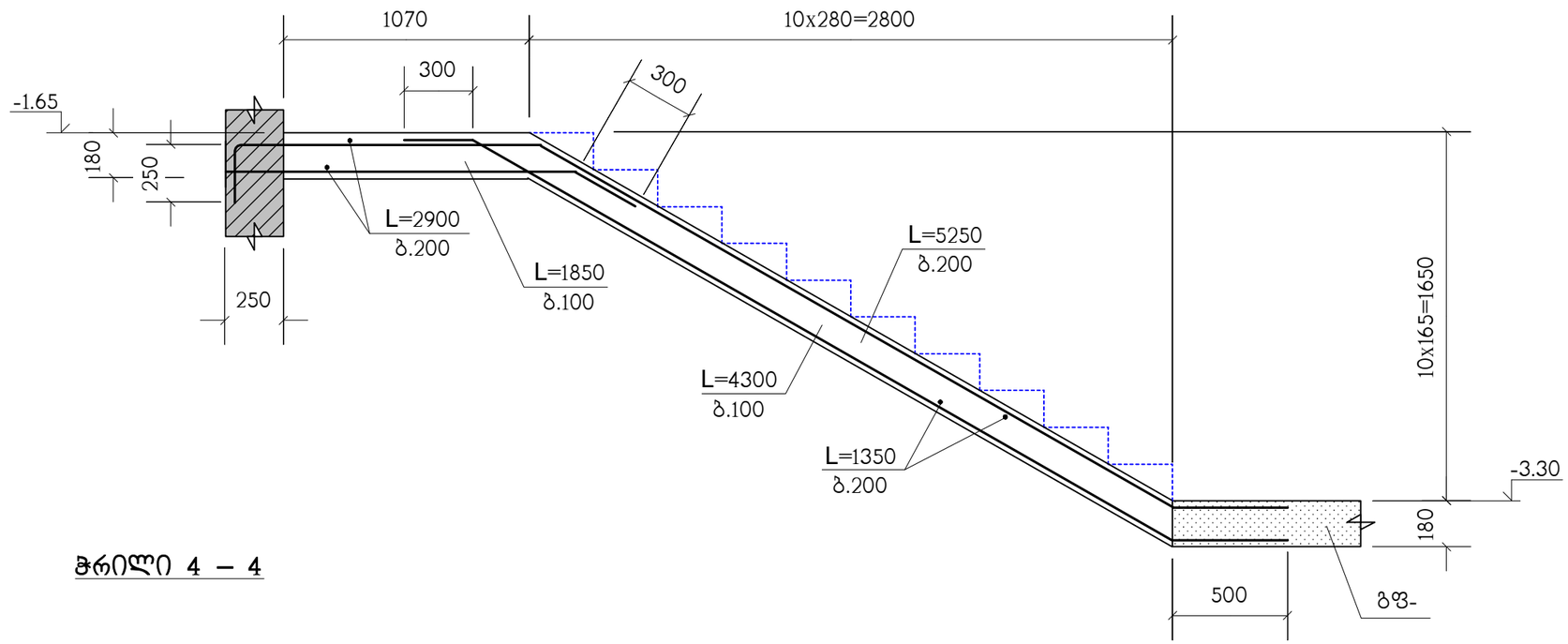

ჭრილი 4 – 4

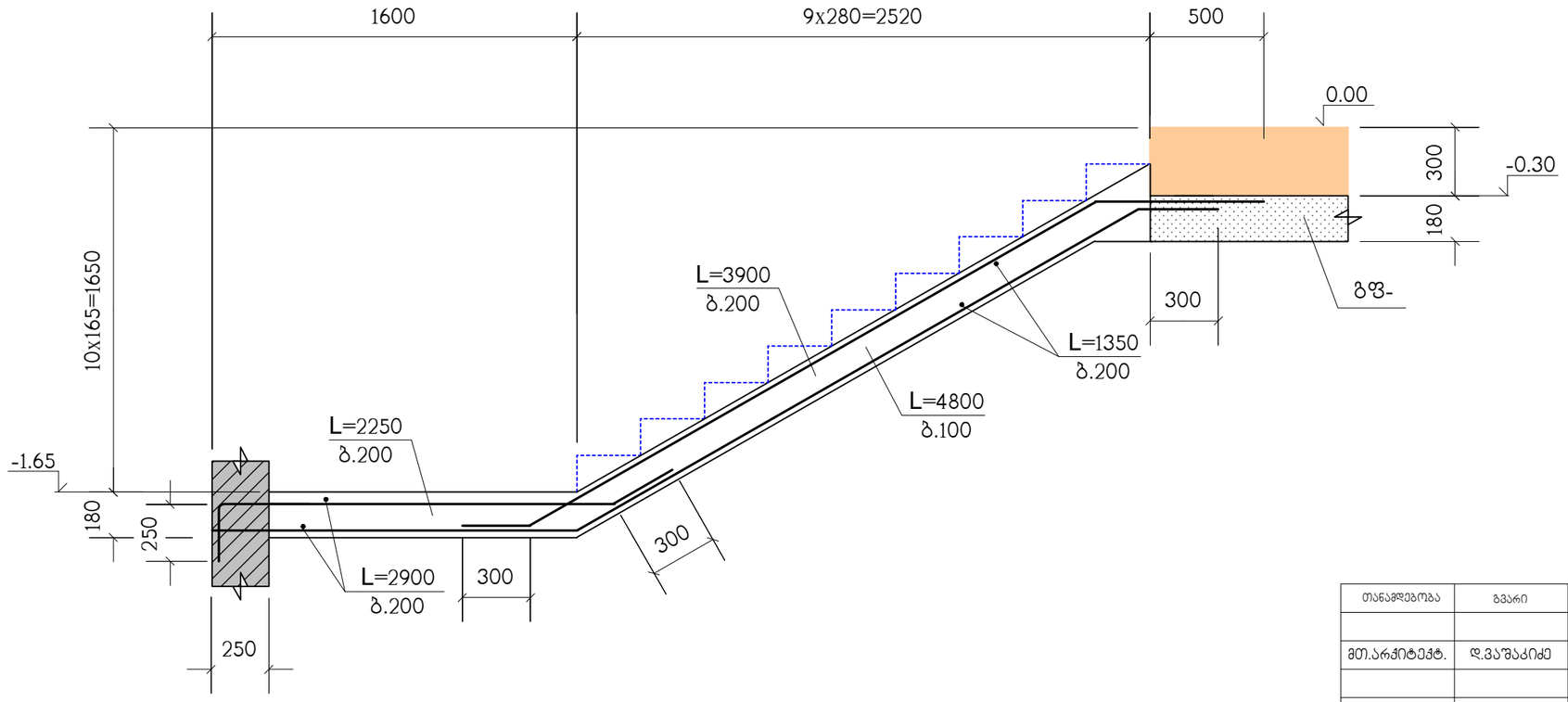

სპეციფიკაცია იხილეთ ნახ. კ-59

თანამდებობა	გვარი	ხელმოწერა	ქ.თბილისი, გამზირი სარაჯიშვილი №2, (ს.კ. 01.11.04.026.110), მრავალბინიანი საცხოვრებელი სახლი, ბლოკი №5-2				შ.პ.ს. "ზლოქსი სარაჯიშვილზე" ს/ნ:405682596
			კონსტრუქციული ნაწილი				
მთ.არქიტექტ.	დ.ვაშაკიძე		ჭრილები 3–3 ; 4–4				
კონსტრუქტ.	ლ.ჯაიანი						
შემოწმა	ა.არჩილია		სტადია მ	ფურც. კ-61	ფ-ბი	დაკვ.№	

ჭრილი 5 – 5

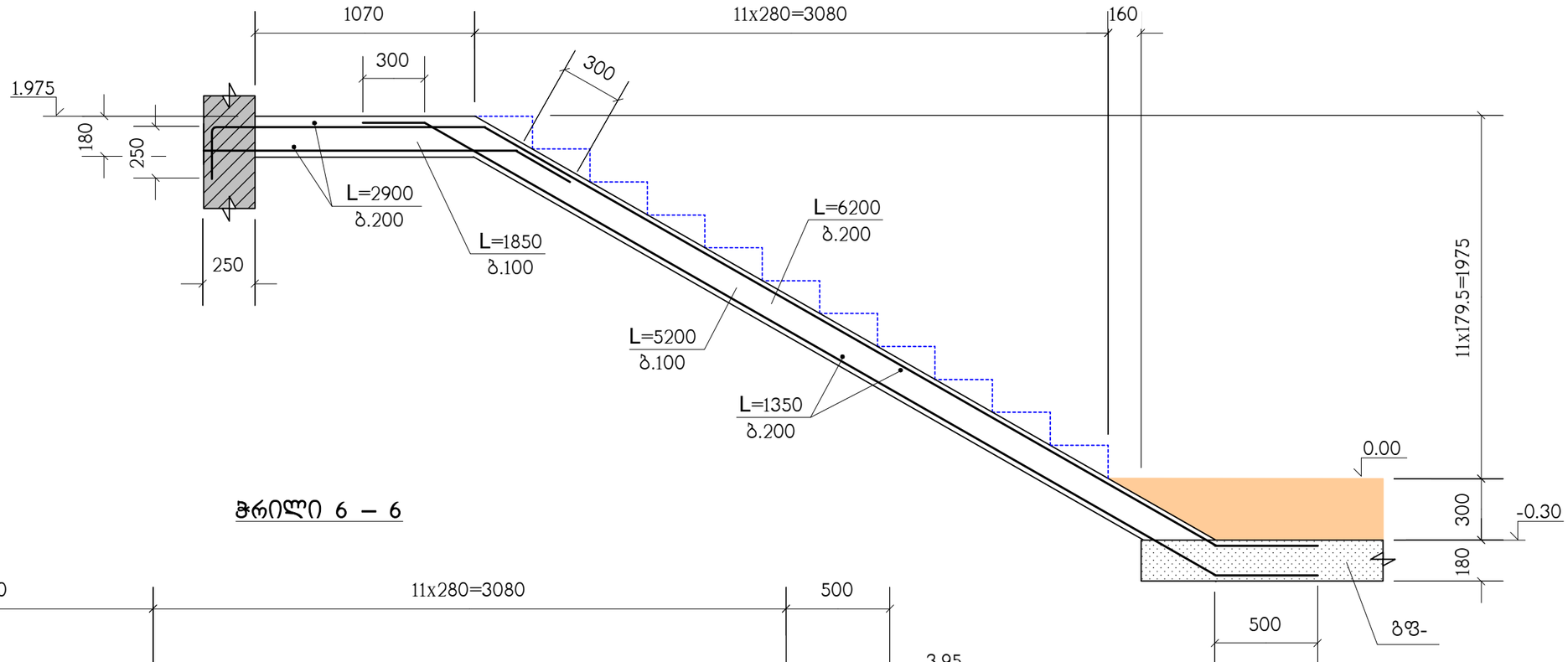

ჭრილი 6 – 6

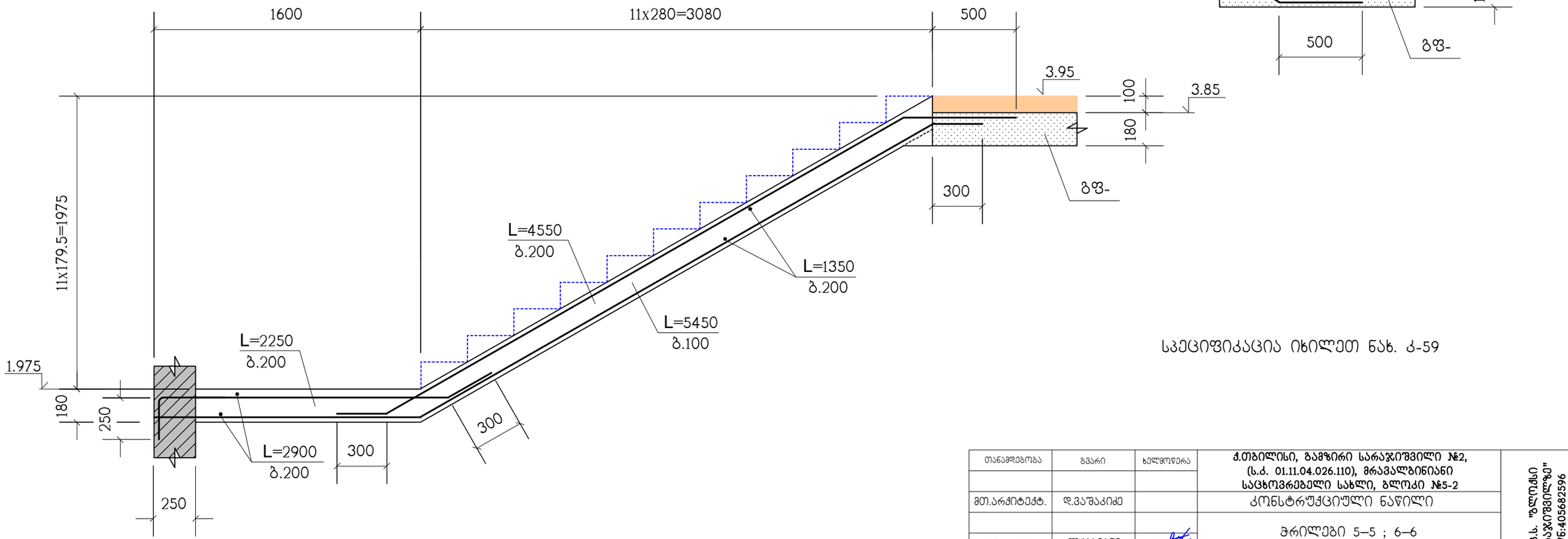

სპეციფიკაცია იხილეთ ნახ. კ-59

თანამდებობა	გვარი	ხელმოწერა	ქ.თბილისი, ბამზირი სარაჯიშვილი №2, (ს.კ. 01.11.04.026.110), მრავალბინიანი საცხოვრებელი სახლი, ბლოკი №5-2				შ.პ.ს. "გლოქსი სარაჯიშვილზე" ს/კ:405682596
			კონსტრუქციული ნაწილი				
მთ.არქიტექტ.	დ.ვაშაკიძე						
			ჭრილები 5–5 ; 6–6				
კონსტრუქტ.	ლ.ჯაიანი						
შემოწმდა	ა.არჩილია		სტადია მ	ფურც. კ-62	ფ-ბი	დაკვ.№	

ჭრილი 7 – 7

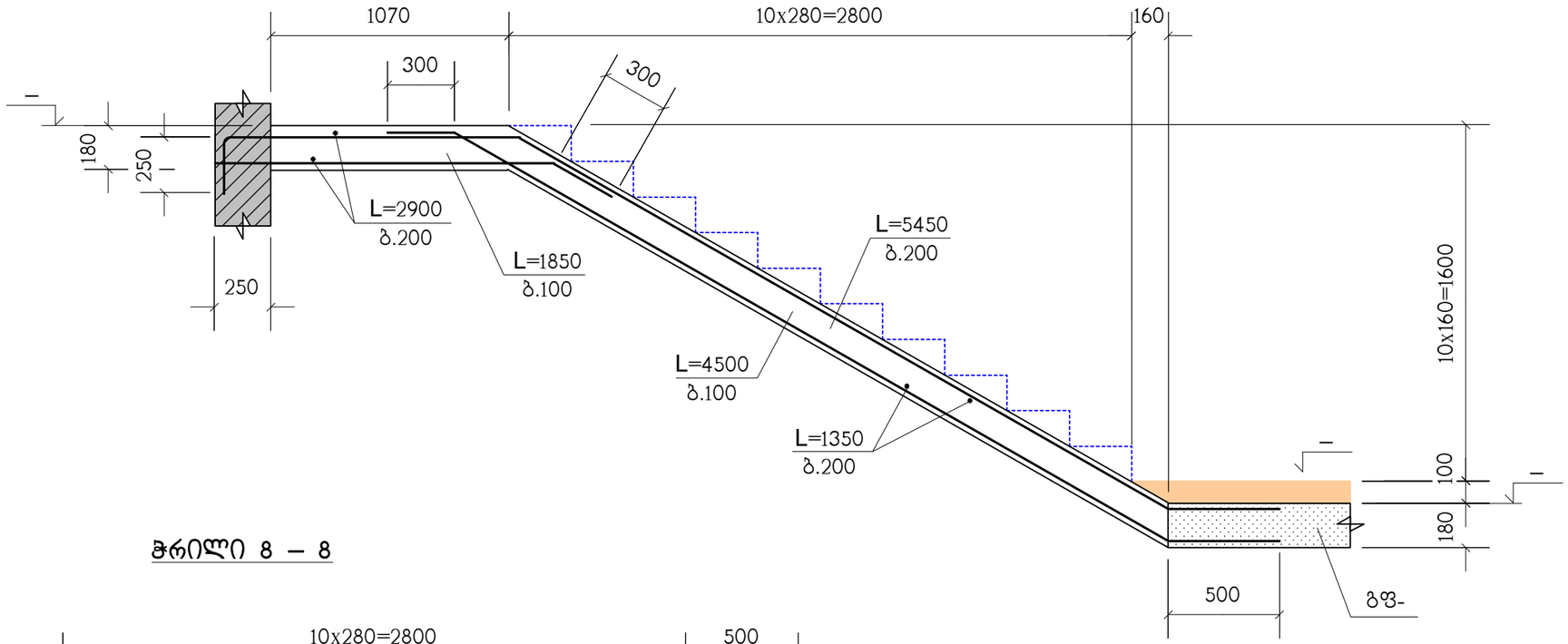

ჭრილი 8 – 8

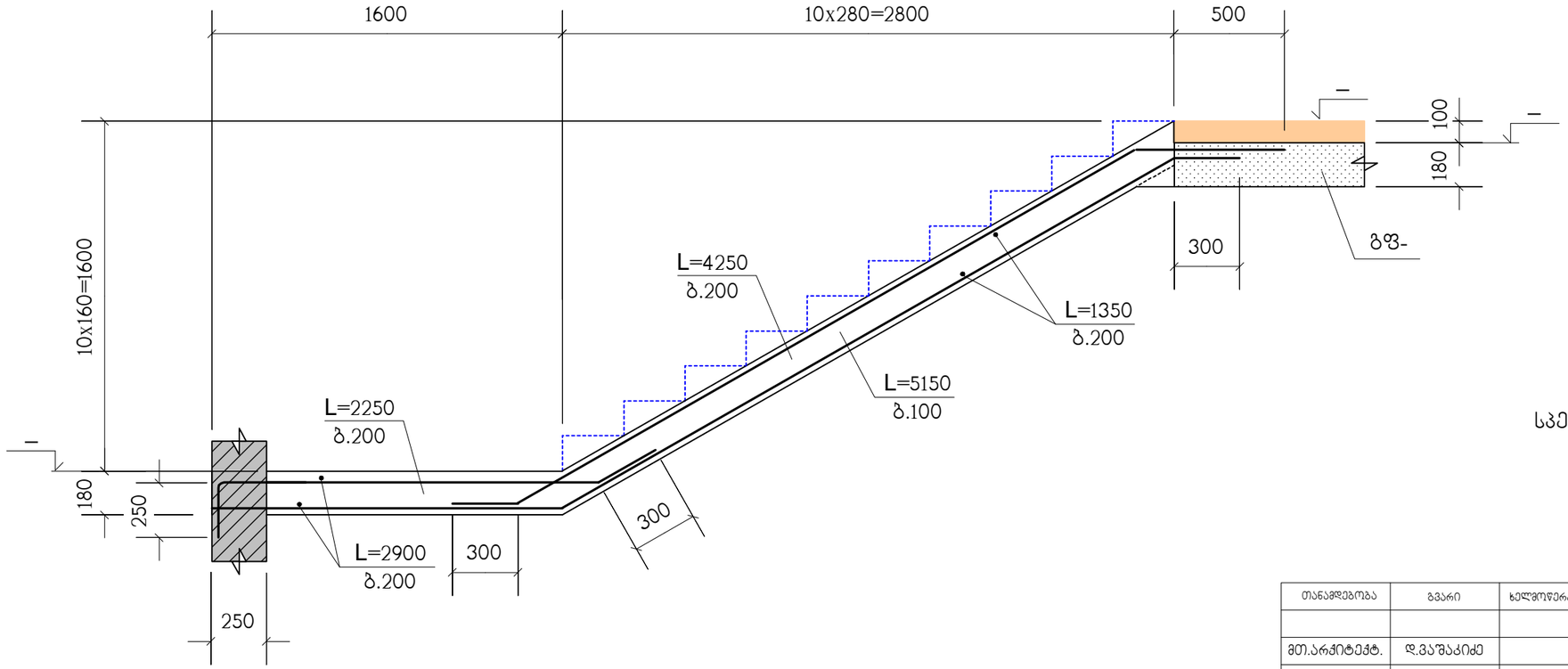

სპეციფიკაცია იხილეთ ნახ. კ-59

თანამდებობა	გვარი	ხელმოწერა	ქ.თბილისი, გამზირი სარაჯიშვილი №2, (ს.კ. 01.11.04.026.110), მრავალბინიანი საცხოვრებელი სახლი, ბლოკი №5-2				შპს "გლოქსი სარაჯიშვილზე" ს/ნ:405682596
			კონსტრუქციული ნაწილი				
მთ.არქიტექტ.	დ.ვაშაკიძე						
კონსტრუქტ.	ლ.ჯაიანი		ჭრილები 7–7 ; 8–8				
შემოწმა	ა.არჩილია		სტადია მ	ფურც. კ-63	ფ-ბი	დაკვ.№	

კიბე-3 ის გეგმა

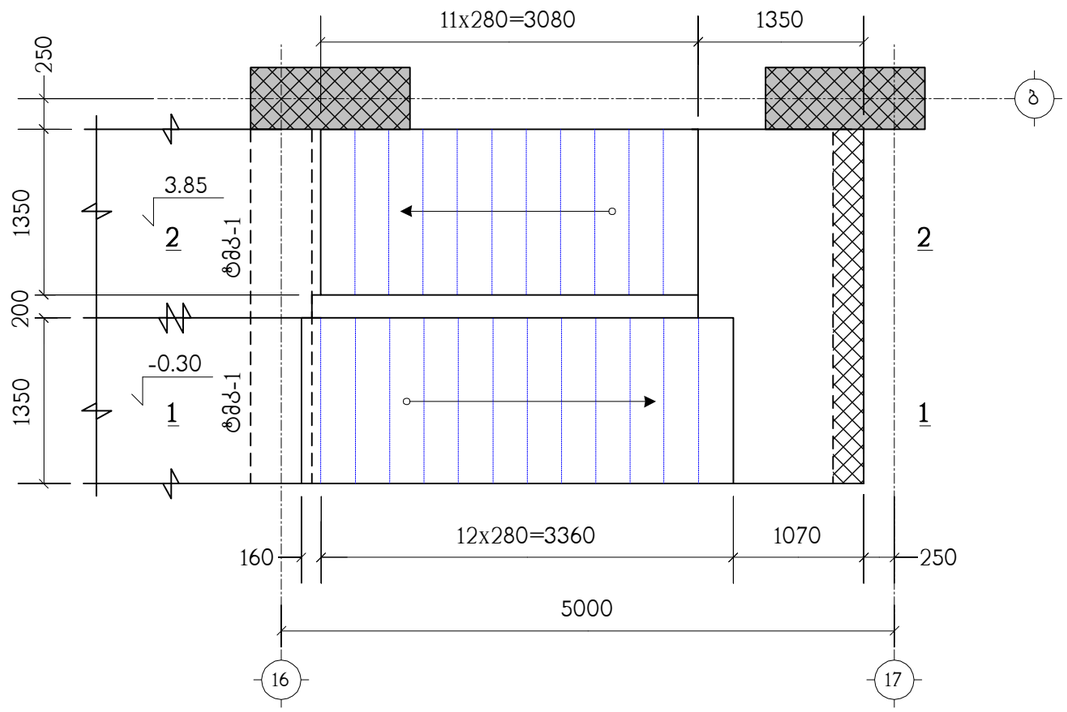

პოზიცია	აღნიშვნა	დასახელება	რაოდ. ც.	შენიშვნა
		კიბე-3	1	
	დაიჭრას ადგილზე	Ф12AIII სახსტ. 5781-82* L=0.4 კმ.	–	355 კგ.
		B30 კლასის ბეტონი		3.4 მ^3

თანამდებობა	გვარი	ხელმოწერა	ქ.თბილისი, გამზირი სარაჯიშვილი №2, (ს.კ. 01.11.04.026.110), მრავალბინიანი საცხოვრებელი სახლი, ბლოკი №5-2			შ.პ.ს. "ლლოქსი სარაჯიშვილზე" ს/ნ:405682596
მთ.არქიტექტ.	დ.ვაშაკიძე		კონსტრუქციული ნაწილი			
			კიბე-3 ის გეგმა, სპეციფიკაცია			
კონსტრუქტ.	ლ.ჯაიანი					
შეამოწმა	ა.არჩილია		სტადია მ	ფურც. კ-64	ფ-ბი	დაკვ.№

ჭრილი 2 – 2

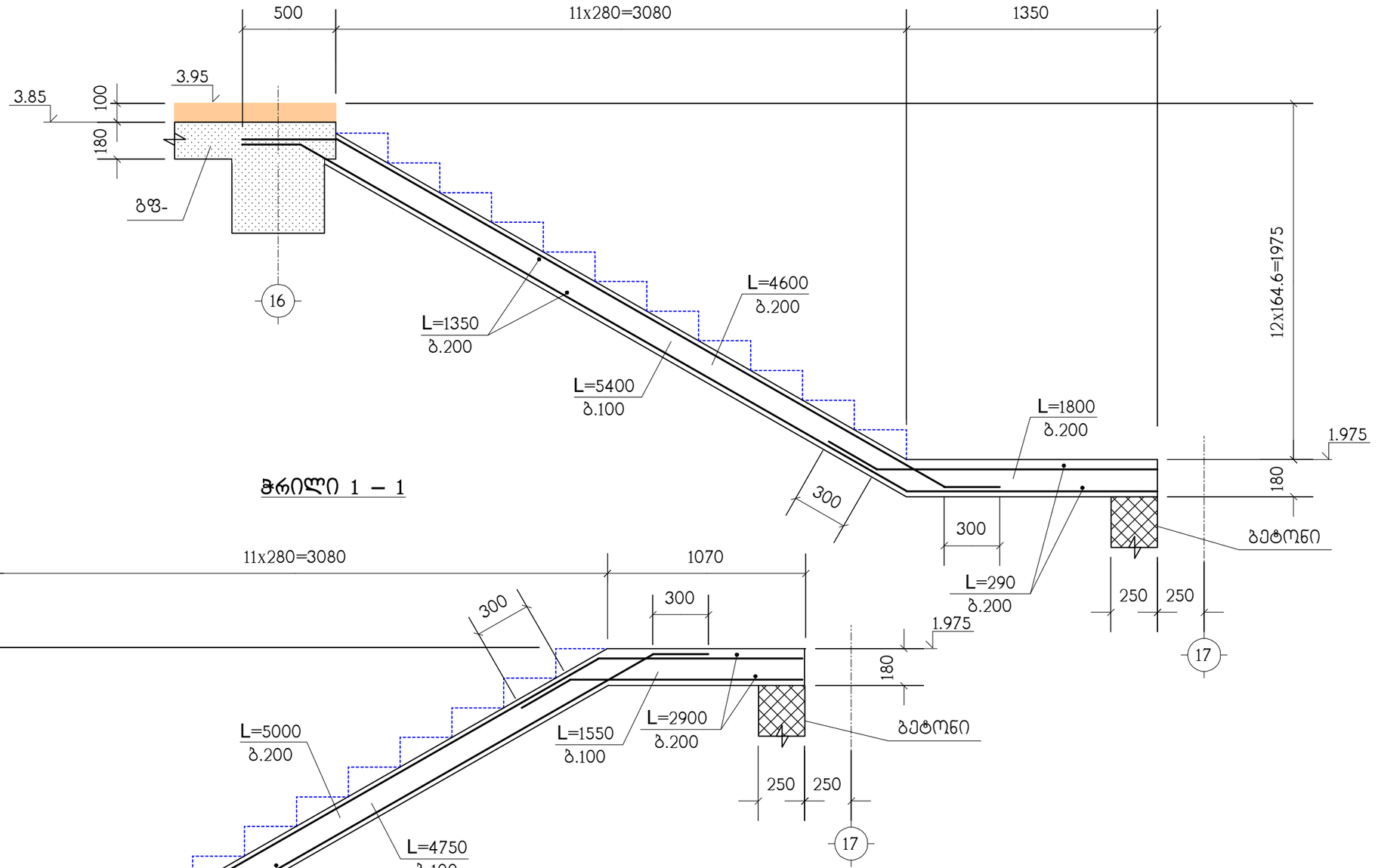

ჭრილი 1 – 1

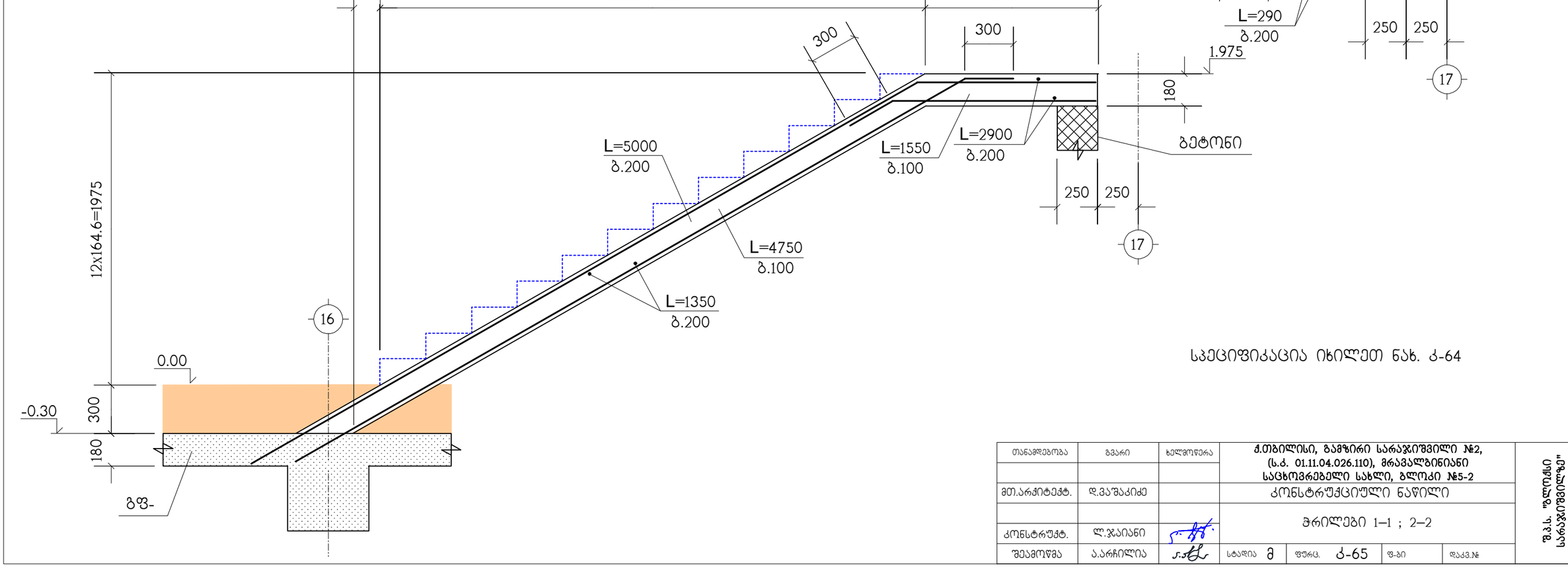

სპეციფიკაცია იხილეთ ნახ. კ-64

თანამდებობა	გვარი	ხელმოწერა	ქ.თბილისი, გამზირი სარაჯიშვილი №2, (ს.კ. 01.11.04.026.110), მრავალბინიანი საცხოვრებელი სახლი, ბლოკი №5-2				შ.პ.ს. "ზლიქაში სარაჯიშვილზე" ს/ნ:405682596
			კონსტრუქციული ნაწილი				
მთ.არქიტექტ.	დ.ვაშაკიძე						
კონსტრუქტ.	ლ.ჯაიანი		ჭრილები 1–1 ; 2–2				
შემოწმა	ა.არჩილია		სტადია მ	ფურც. კ-65	ფ-ბი	დაკვ.№	

მონოლითური სვეტების და დიაფრაგმების ბეჭდა -6.30 ნიშნულიდან -3.30 ნიშნულამდე

მონოლითური კედლების ჭრილები იხილეთ კ-131, კ-132 ნახაზზე

თანამდებობა	გვარი	ხელმოწერა	ქ. თბილისი, გამზირი სარაჯიშვილი ქ.№2 ს.კ(01.11.04.026.110), მრავალბინიანი საცხოვრებელი სახლი ბლოკი №5-2				შ.პ.ს. "ზლოტსი სარაჯიშვილზე" ს/კ 405682596
არქიტექტორი	დ.ვაშაკიძე		კონსტრუქციული ნაწილი				
			მონოლითური სვეტების და დიაფრაგმების ბეჭდა -6.30 ნიშნულიდან -3.30 ნიშნულამდე				
კონსტრუქტ.	ა.არჩილია						
შეამოწმა	ლ.ჯაიანი		სტადია მ	ფურც. კ-66	ფ-ბი	დაკვ. №	

მონოლითური სვეტების და დიაფრაგმების ბეგმა -3.30 ნიშნულიდან -0.30 ნიშნულამდე

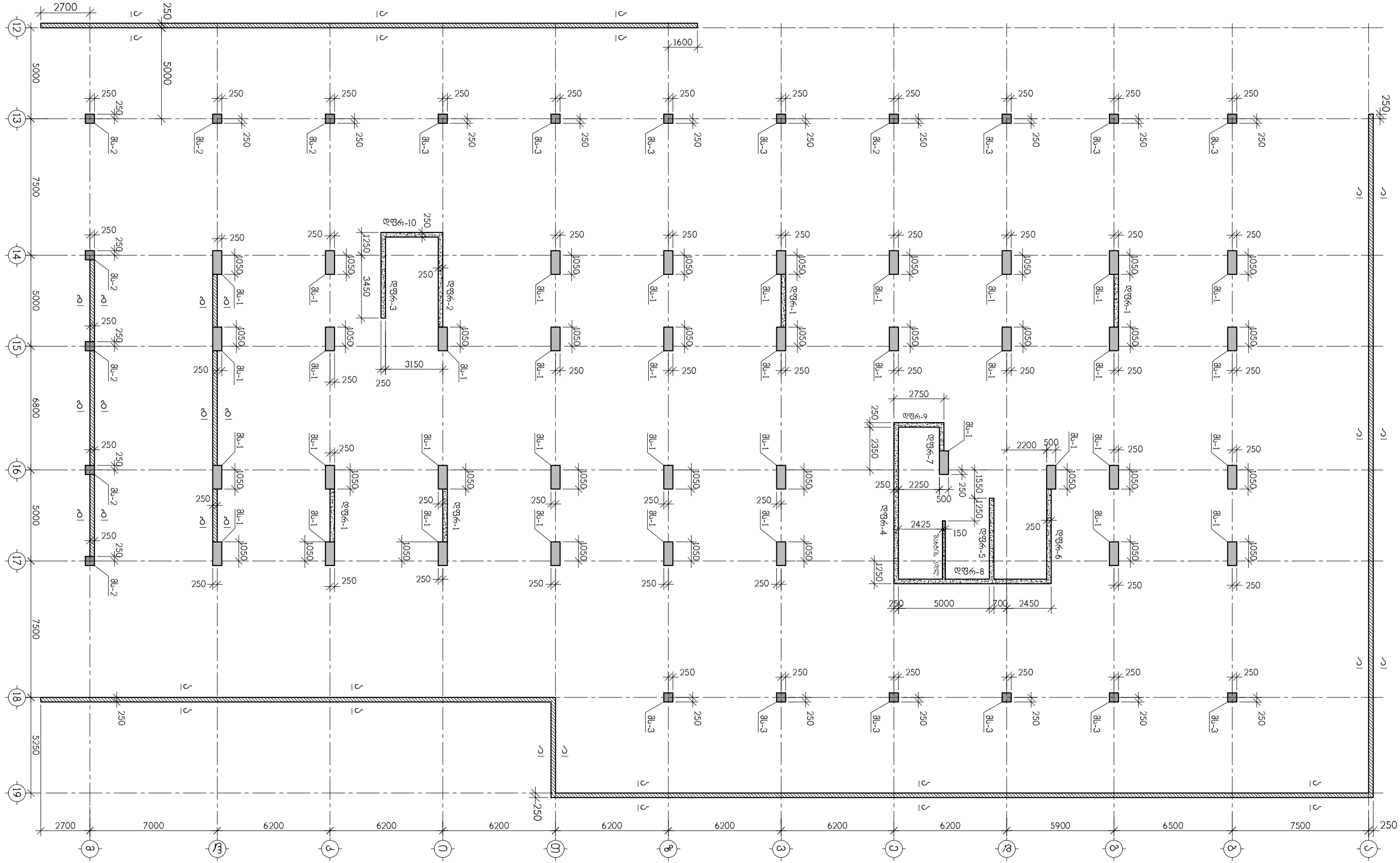

თანამდებობა	გვარი	ხელმოწერა	ქ. თბილისი, ბამზირი სარაჯიშვილი ქ.№2 ს.კ(01.11.04.026.110), მრავალბინიანი საცხოვრებელი სახლი ბლოკი №5-2				შ.პ.ს. "ელტქსი სარაჯიშვილზე" ს/კ 405682596
			კონსტრუქციული ნაწილი				
არქიტექტორი	დ.ვაშაკიძე		მონოლითური სვეტების და დიაფრაგმების ბეგმა -3.30 ნიშნულიდან -0.30 ნიშნულამდე				
კონსტრუქტ.	ა.არჩილია						
შემოწმა	ლ.ჯაიანი		სტადია მ	ფურც. კ-67	ფ-ბი	დაკვ. №	

მონოლითური სვეტი მს-1

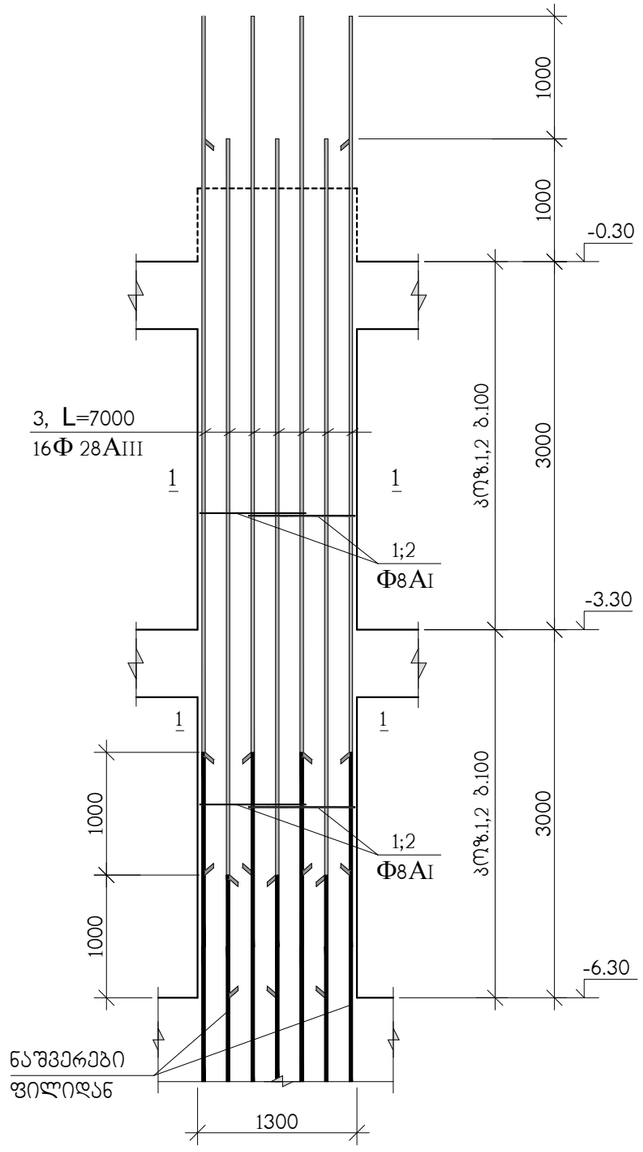

ჭრილი 1-1

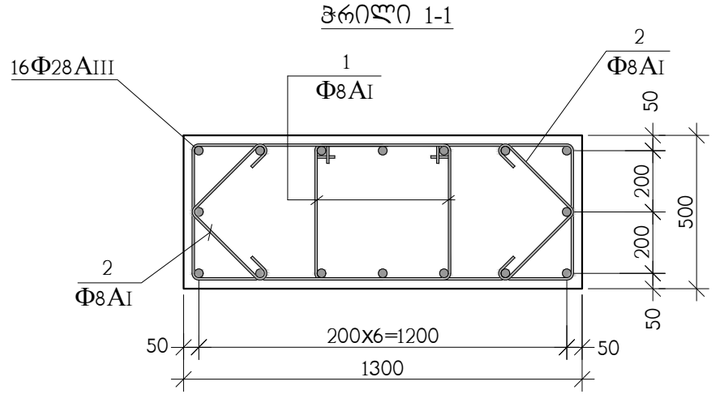

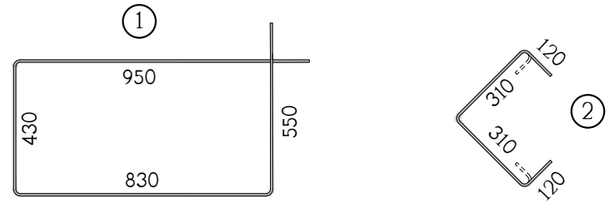

პოზ.	აღნიშვნა	დასახელება	რაოდ. ც.	ერთ-ეული
		მს-1 -6.30 ნიშნულიდან -0.30 ნიშნულამდე	37	
1		Φ8AI სახსტ. 5781-828* L=2760	120	1.09 კგ.
2		Φ8AI სახსტ. 5781-828* L=860	120	0.34 კგ.
3		Φ28AIII სახსტ. 5781-828* L=7000	16	33.84 კგ.
		B 30 კლასის ბეტონი		3.9 მ^3

თანამდებობა	გვარი	ხელმოწერა	ქ. თბილისი, ბამზირი სარაჯიშვილი ქ.№2 ს.კ(01.11.04.026.110), მრავალბინიანი საცხოვრებელი სახლი ბლოკი №5-2				შ.პ.ს. "ბლოკსი სარაჯიშვილზე" ს/კ 405682596
არქიტექტორი	დ.ვაშაკიძე		კონსტრუქციული ნაწილი				
			მონოლითური სვეტი მს-1				
კონსტრუქტ.	ა.არჩილია						
შეამოწმა	ლ.ჯაიანი		სტადია მ	ფურც. კ-68	ფ-ბი	დკვ. №	

მონოლითური სვეტი მს-2

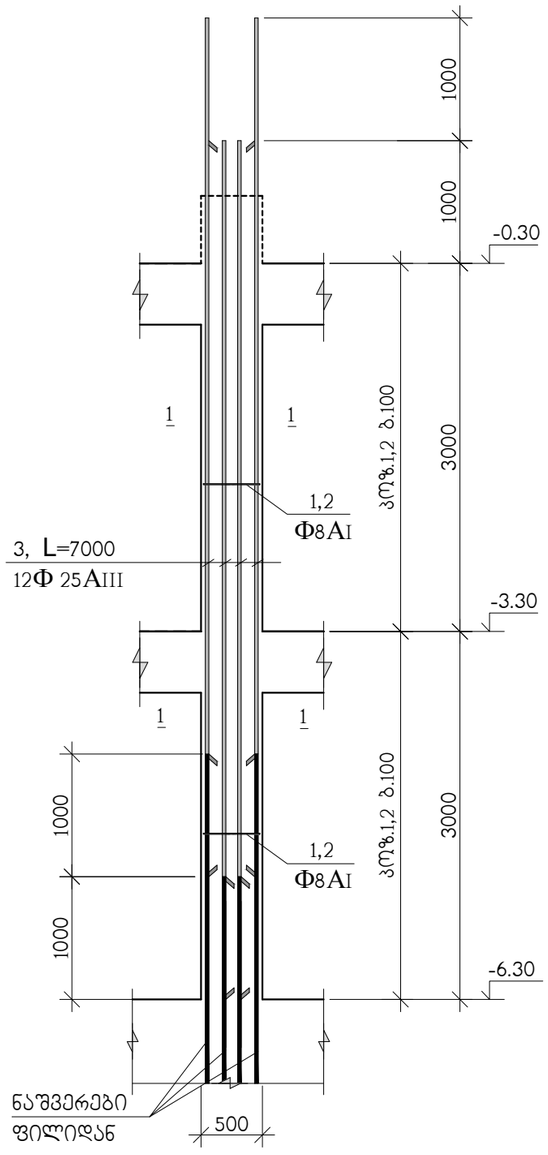

ჭრილი 1-1

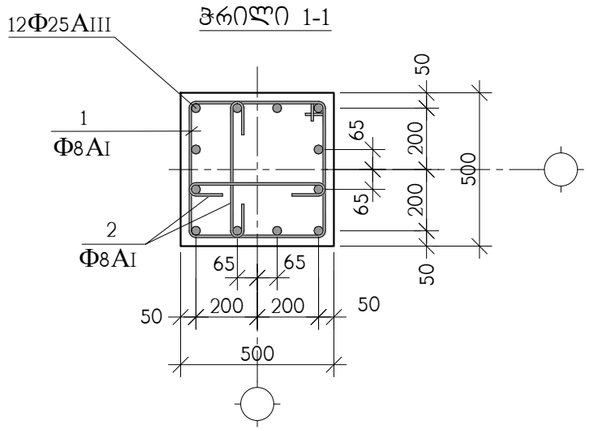

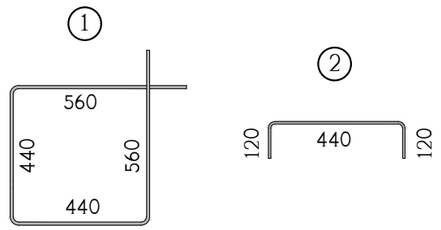

კოჭ.	აღნიშვნა	დასახელება	რაოდ. ც.	ერთ-ეული
		მს-2 -6.30 ნიშნულიდან -0.30 ნიშნულამდე	8	
1		Φ8AI სახსტ. 5781-828* L=2000	60	0.79 კგ.
2		Φ8AI სახსტ. 5781-828* L=680	120	0.27 კგ.
3		Φ25AIII სახსტ. 5781-828* L=7000	12	26.98 კგ.
		B 30 კლასის ბეტონი		1.5 მ^3

თანამდებობა	გვარი	ხელმოწერა	ქ. თბილისი, ბამზირი სარაჯიშვილი ქ.№2 ს.კ(01.11.04.026.110), მრავალბინიანი საცხოვრებელი სახლი ბლოკი №5-2				შ.პ.ს. "ზლოტმს სარაჯიშვილზე" ს/კ 405682596
არქიტექტორი	დ.ვაშაკიძე		კონსტრუქციული ნაწილი				
			მონოლითური სვეტი მს-2				
კონსტრუქტ.	ა.არჩილია						
შეამოწმა	ლ.ჯაიანი		სტადია მ	ფურც. კ-69	ფ-ბი	დაკვ. №	

მონოლითური სვეტი მს-3

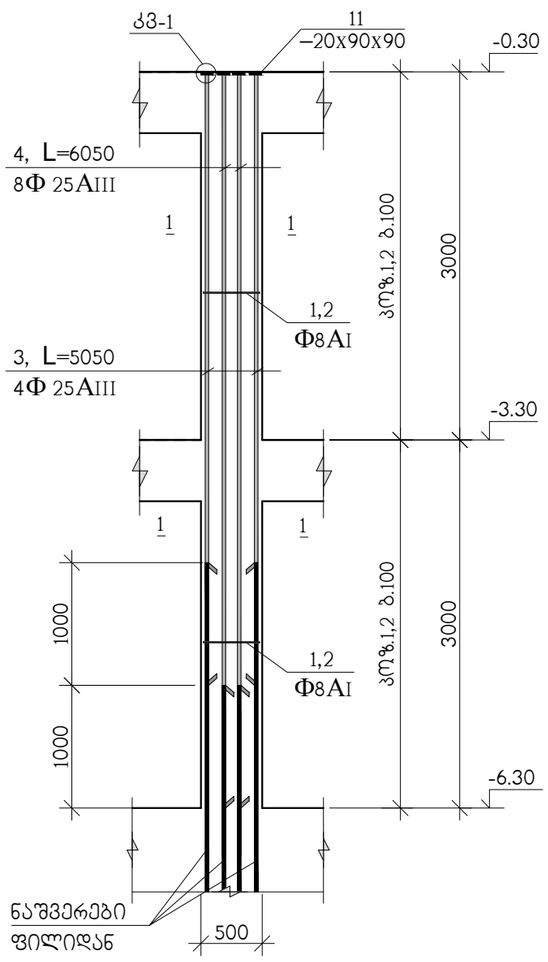

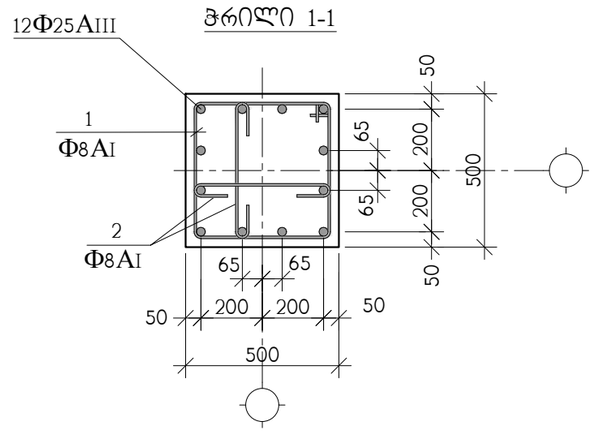

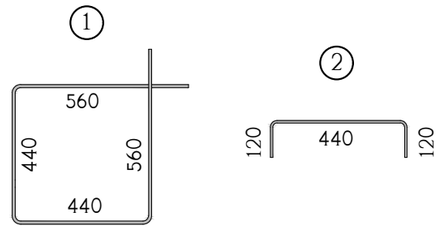

პოზ.	აღნიშვნა	დასახელება	რაოდ. ც.	ერთ-ეული
		მს-3 -6.30 ნიშნულიდან -0.30 ნიშნულამდე	13	
1		Φ8AI სახსტ. 5781-828* L=2000	60	0.79 კგ.
2		Φ8AI სახსტ. 5781-828* L=680	120	0.27 კგ.
3		Φ25AIII სახსტ. 5781-828* L=5050	4	19.45 კგ.
4		Φ25AIII სახსტ. 5781-828* L=6050	8	23.31 კგ.
11		ფურც. –20x90x90 სახსტ. 380-71*	12	1.3 კგ.
		B 30 კლასის ბეტონი		1.5 მ^3

კვანძი კმ-1 იხილეთ კ-119 ნახაზზე

თანამდებობა	გვარი	ხელმოწერა	ქ. თბილისი, გამზირი სარაჯიშვილი ქ.№2 ს.კ(01.11.04.026.110), მრავალბინიანი საცხოვრებელი სახლი ბლოკი №5-2				შ.პ.ს. "ზლოქსი სარაჯიშვილზე" ს/კ 405682596
არქიტექტორი	დ.ვაშაკიძე		კონსტრუქციული ნაწილი				
კონსტრუქტ.	ა.არჩილია		მონოლითური სვეტი მს-3				
შეამოწმა	ლ.ჯაიანი		სტადია მ	ფურც. კ-70	ფ-ბი	დაკვ. №	

მონოლითური სვეტების და დიაფრაგმების ბეგმა -0.30 ნიშნულიდან 3.85 ნიშნულამდე

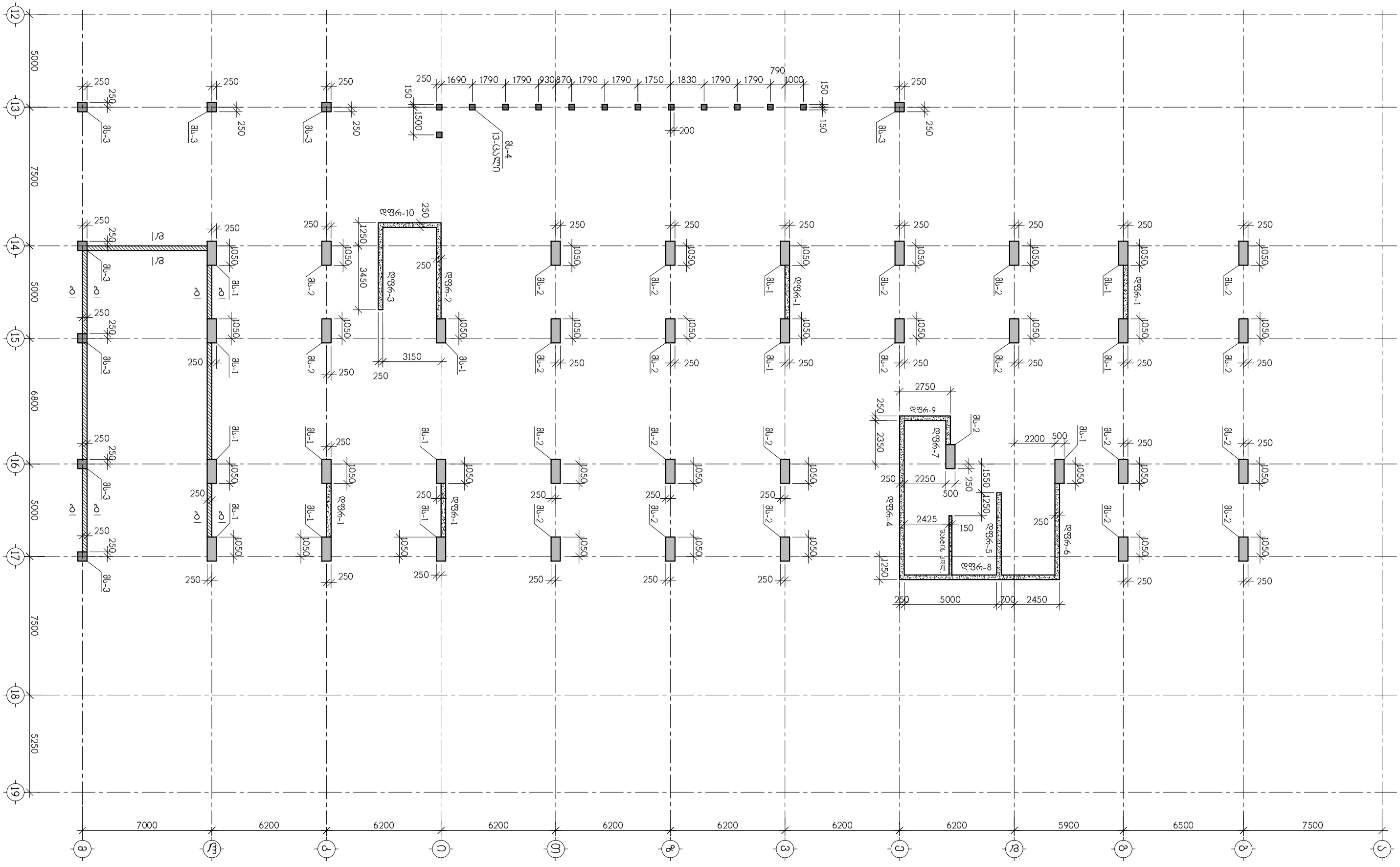
12
13
14
15
16
17
18
19
5000
7500
5000
6800
5000
7500
5250
250
250

მონოლითური სვეტების და დიაფრაგმების გეგმა 3.85 ნიშნულიდან 7.05 ნიშნულამდე

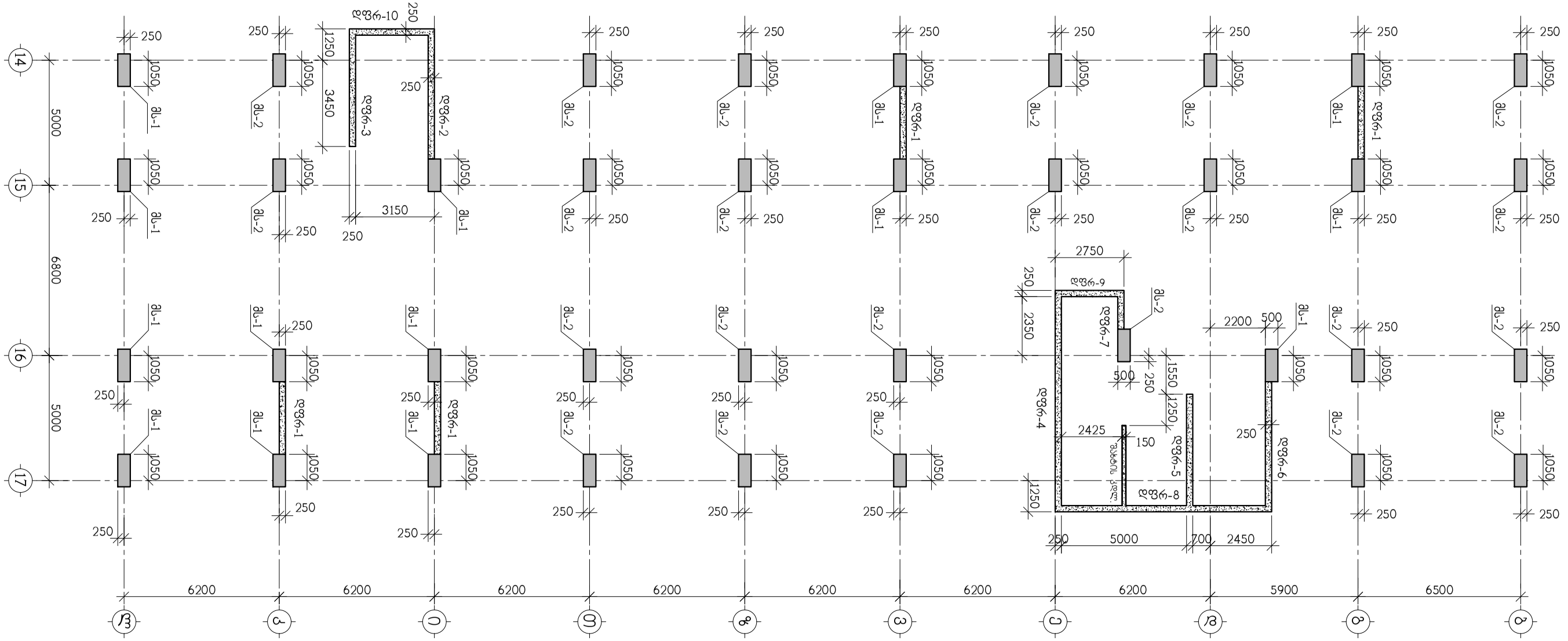

თანამდებობა	გვარი	ხელმოწერა	ქ. თბილისი, გამზირი სარაჯიშვილი ქ.№2 ს.კ(01.11.04.026.110), მრავალბინიანი საცხოვრებელი სახლი ბლოკი №5-2				შ.პ.ს. "ზლოქსი სარაჯიშვილზე" ს/კ 405682596
არქიტექტორი	დ.ვაშაკიძე		კონსტრუქციული ნაწილი				
კონსტრუქტ.	ა.არჩილია		მონოლითური სვეტების და დიაფრაგმების გეგმა 3.85 ნიშნულიდან 7.05 ნიშნულამდე				
შემამოწმა	ლ.ჯაიანი		სტადია მ	ფურც. კ-72	ფ-ბი	დაკვ. №	

მონოლითური სვეტი მს-1

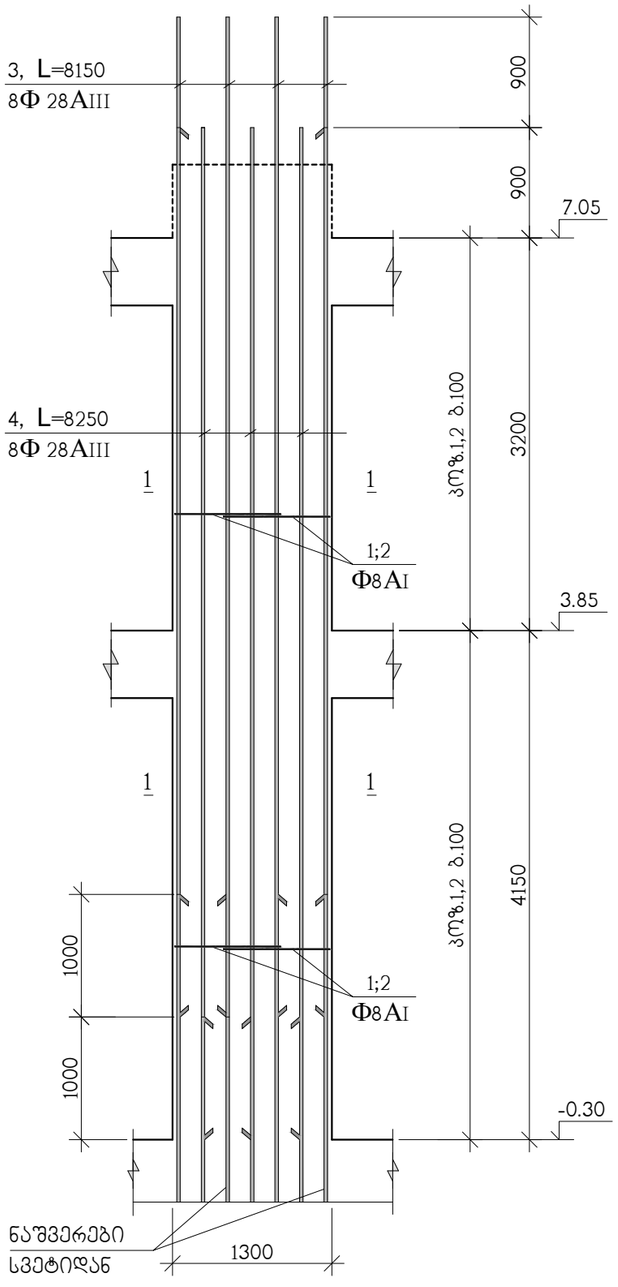

ჭრილი 1-1

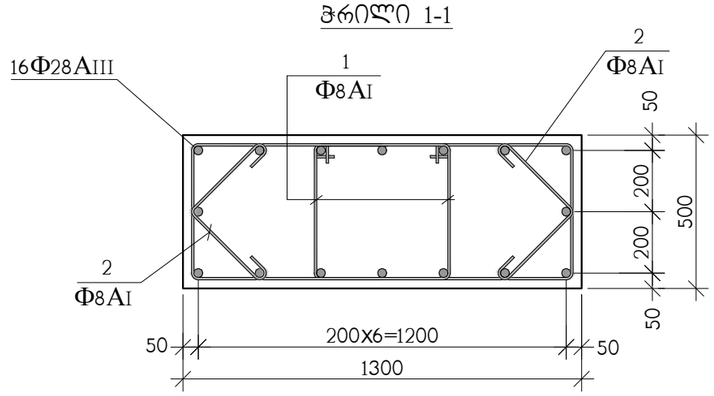



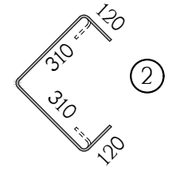

პოზ.	აღნიშვნა	დასახელება	რაოდ. ც.	ერთ-ეული
		მს-1 -0.30 ნიშნულიდან 7.05 ნიშნულამდე	14	
1		Ф8AI სახსტ. 5781-828* L=2760	140	1.09 კგ.
2		Ф8AI სახსტ. 5781-828* L=860	140	0.34 კგ.
3		Ф28AIII სახსტ. 5781-828* L=8150	8	39.38 კგ.
4		Ф28AIII სახსტ. 5781-828* L=8250	8	39.88 კგ.
		B 30 კლასის ბეტონი		4.7 მ^3

თანამდებობა	გვარი	ხელმოწერა	ქ. თბილისი, გამზირი სარაჯიშვილი ქ.№2 ს.კ(01.11.04.026.110), მრავალბინიანი საცხოვრებელი სახლი ბლოკი №5-2				შ.პ.ს. "ზლოჭსი სარაჯიშვილზე" ს/კ 405682596
არქიტექტორი	დ.ვაშაკიძე		კონსტრუქციული ნაწილი				
			მონოლითური სვეტი მს-1				
კონსტრუქტ.	ა.არჩილია						
შემამოწმა	ლ.ჯაიანი		სტადია მ	ფურც. კ-73	ფ-ბი	დაკვ. №	

მონოლითური სვეტი მს-2

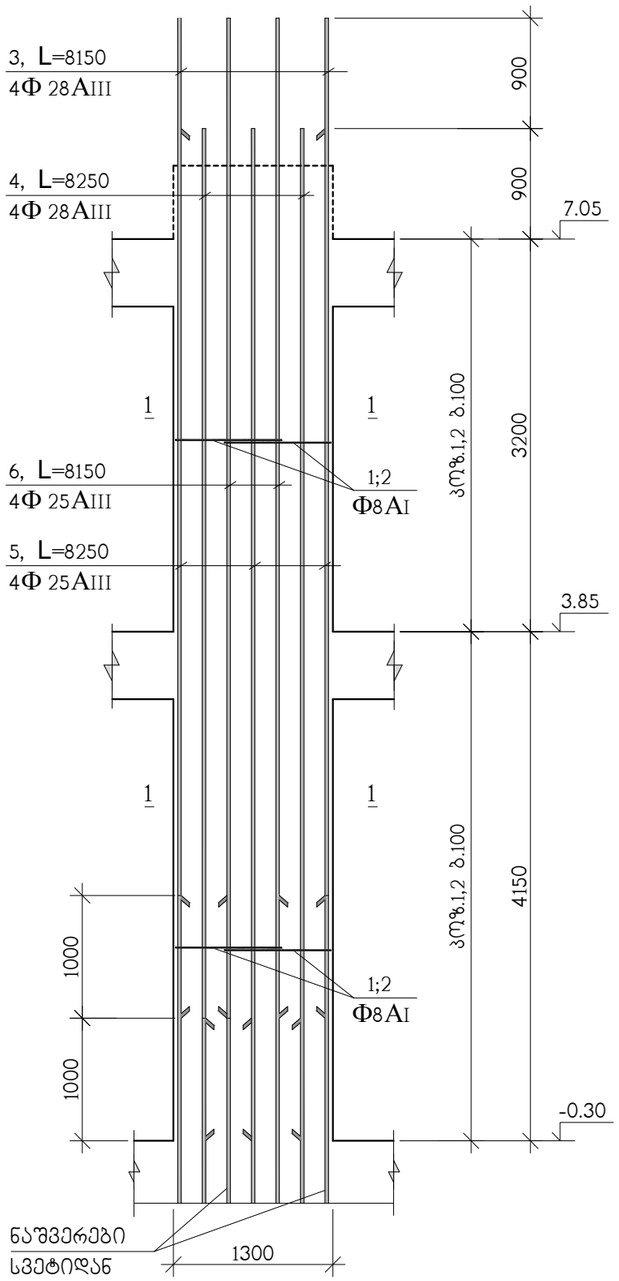

ჭრილი 1-1

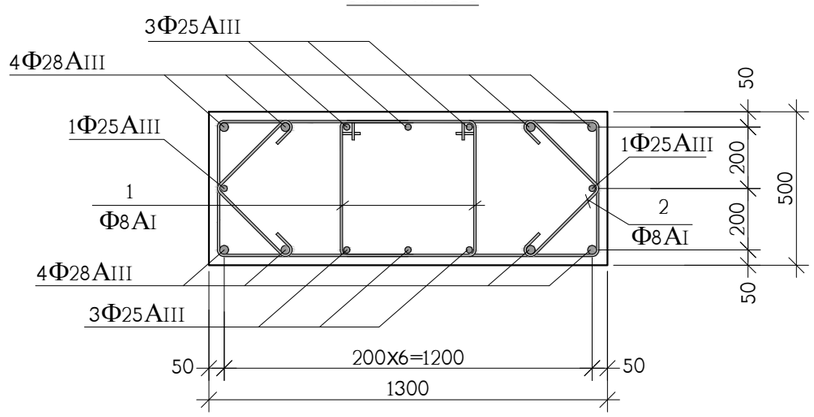

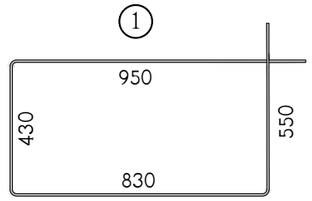

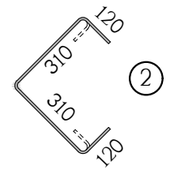

პოზ.	აღნიშვნა	დასახელება	რაოდ. ც.	ერთ-ეული
		მს-2 -0.30 ნიშნულიდან 7.05 ნიშნულამდე	23	
1		Φ8AI სახსტ. 5781-828* L=2760	140	1.09 კგ.
2		Φ8AI სახსტ. 5781-828* L=860	140	0.34 კგ.
3		Φ28AIII სახსტ. 5781-828* L=8150	4	39.38 კგ.
4		Φ28AIII სახსტ. 5781-828* L=8250	4	39.88 კგ.
5		Φ25AIII სახსტ. 5781-828* L=8250	4	31.78 კგ.
6		Φ25AIII სახსტ. 5781-828* L=8150	4	31.40 კგ.
		B 30 კლასის ბეტონი		4.7 მ^3

თანამდებობა	გვარი	ხელმოწერა	ქ. თბილისი, გამზირი სარაჯიშვილი ქ.№2 ს.კ(01.11.04.026.110), მრავალბინიანი საცხოვრებელი სახლი ბლოკი №5-2				შ.პ.ს. "ზლოქსი სარაჯიშვილზე" ს/კ 405682596
არქიტექტორი	დ.ვაშაკიძე		კონსტრუქციული ნაწილი				
			მონოლითური სვეტი მს-2				
კონსტრუქტ.	ა.არჩილია						
შემამოწმა	ლ.ჯაიანი		სტადია მ	ფურც. კ-74	ფ-ბი	დაკვ. №	

მონოლითური სვეტი მს-3

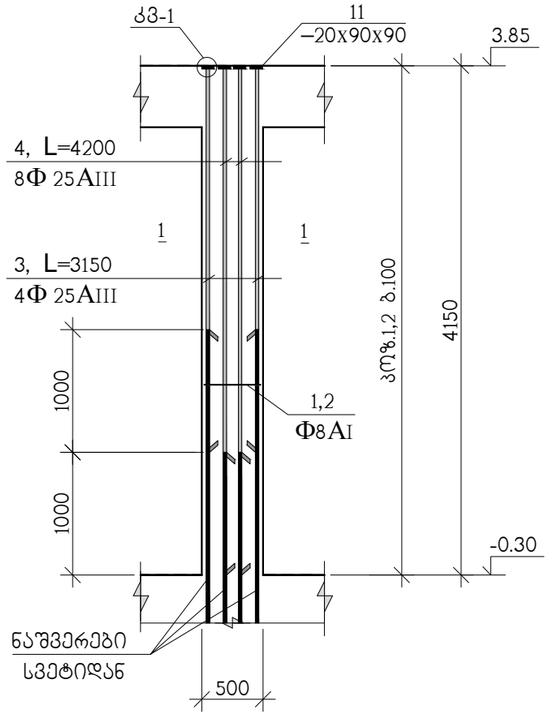

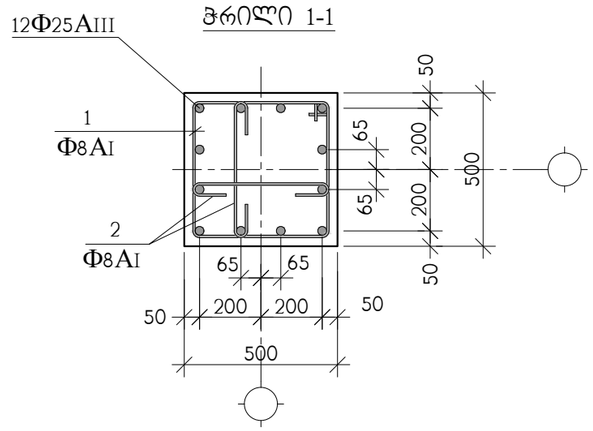

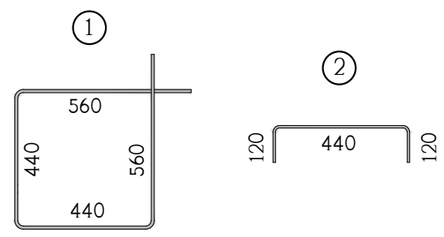

კოჭ.	აღნიშვნა	დასახელება	რაოდ. ც.	ერთ-ეული
		მს-3 -0.30 ნიშნულიდან 3.85 ნიშნულამდე	8	
1		Φ8AI სახსტ. 5781-828* L=2000	40	0.79 კგ.
2		Φ8AI სახსტ. 5781-828* L=680	80	0.27 კგ.
3		Φ25AIII სახსტ. 5781-828* L=3150	4	12.14 კგ.
4		Φ25AIII სახსტ. 5781-828* L=4200	8	16.18 კგ.
11		ფურც. –20x90x90 სახსტ. 380-71*	12	1.3 კგ.
		B 30 კლასის ბეტონი		1 მ³

თანამდებობა	გვარი	ხელმოწერა	ქ. თბილისი, გამზირი სარაჯიშვილი ქ.№2 ს.კ(01.11.04.026.110), მრავალბინიანი საცხოვრებელი სახლი ბლოკი №5-2				შ.პ.ს. "ზლოჭსი სარაჯიშვილზე" ს/კ 405682596
არქიტექტორი	დ.ვაშაკიძე		კონსტრუქციული ნაწილი				
კონსტრუქტ.	ა.არჩილია		მონოლითური სვეტი მს-3				
შეამოწმა	ლ.ჯაიანი		სტადია მ	ფურც. კ-75	ფ-ბი	დაკვ. №	

მონოლითური სვეტი მს-4

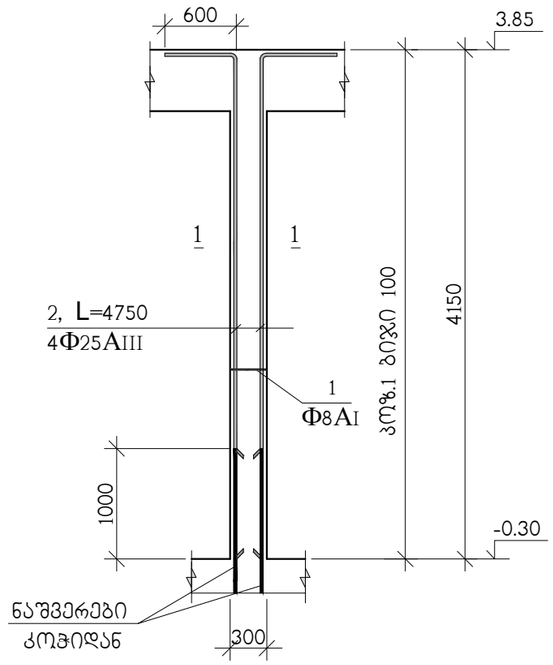

ჭრილი 1-1

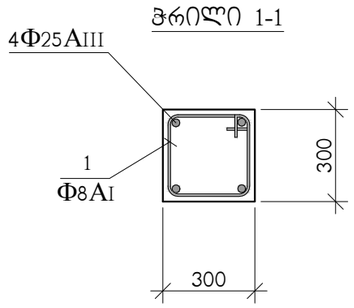

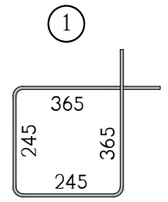

პოზ.	აღნიშვნა	დასახელება	რაოდ. ც.	ერთ-ეული
		მს-4 -0.30 ნიშნულიდან 3.85 ნიშნულამდე	13	
1		Φ8AI სახსტ. 5781-828* L=1220	40	0.48 კგ.
2		Φ25AIII სახსტ. 5781-828* L=4750	4	18.30 კგ.
		B 30 კლასის ბეტონი		0.3 მ³

თანამდებობა	გვარი	ხელმოწერა	ქ. თბილისი, ბამზირი სარაჯიშვილი ქ.№2 ს.კ(01.11.04.026.110), მრავალბინიანი საცხოვრებელი სახლი ბლოკი №5-2				შ.პ.ს. "ზლოქმი სარაჯიშვილზე" ს/კ 405682596
არქიტექტორი	დ.ვაშაკიძე		კონსტრუქციული ნაწილი				
			მონოლითური სვეტი მს-4				
კონსტრუქტ.	ა.არჩილია						
შემამოწმა	ლ.ჯაიანი		სტადია მ	ფურც. კ-76	ფ-ბი	დაკვ. №	

მონოლითური სვეტების და დიაფრაგმების გეგმა 7.05 ნიშნულიდან 13.45 ნიშნულამდე

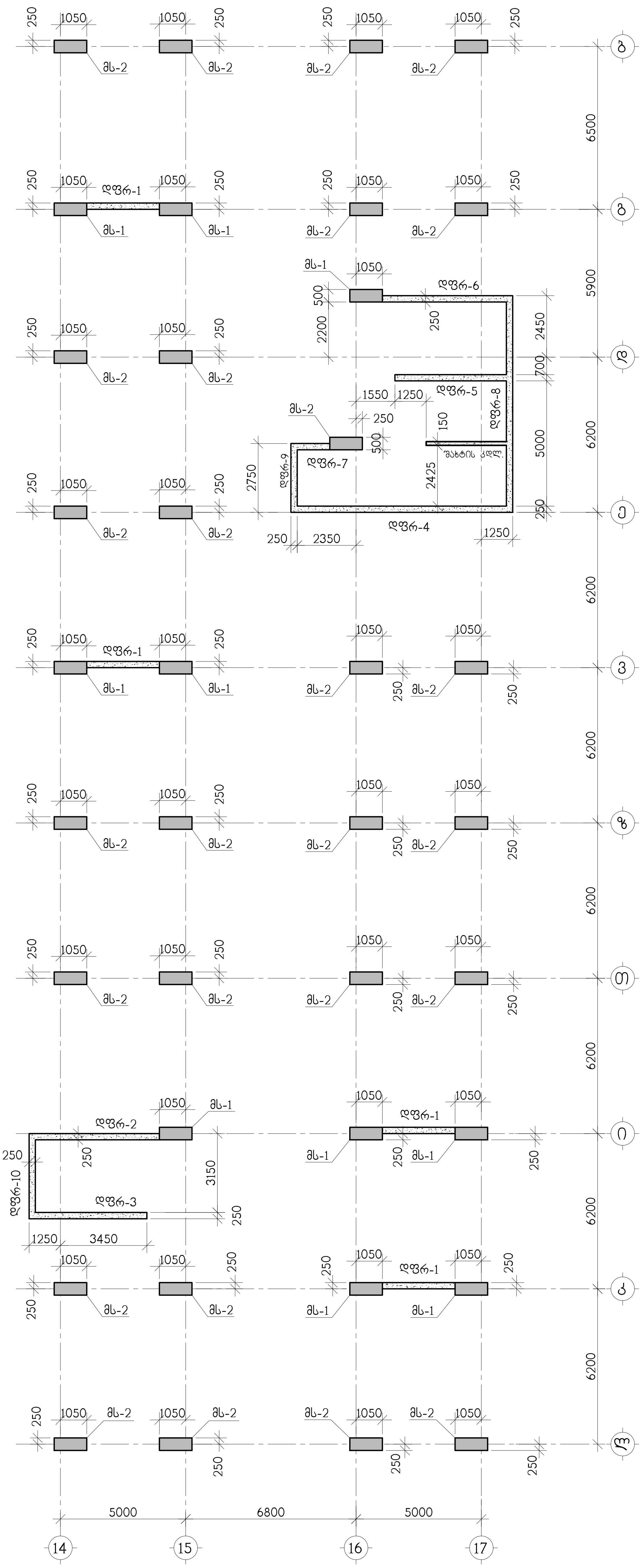

თანამდებობა	გვარი	ხელმოწერა	ქ. თბილისი, ბაგრიონი საკადასტრო ქ.№2 ს.კ(01.11.04.026.110), მრავალბინიანი საცხოვრებელი სახლი ბლოკი №5-2			
არქიტექტორი	დ.ვაშაკიძე		კონსტრუქციული ნაწილი			
კონსტრუქტ.	ა.აჩრიტლია		მონოლითური სვეტების და დიაფრაგმების გეგმა 7.05 ნიშნულიდან 13.45 ნიშნულამდე			
შეამოწმა	ლ.ჯაიანი		სტადია მ	ფურც. კ-77	ფ-ბი	დანართ. №

მონოლითური სვეტი მს-1

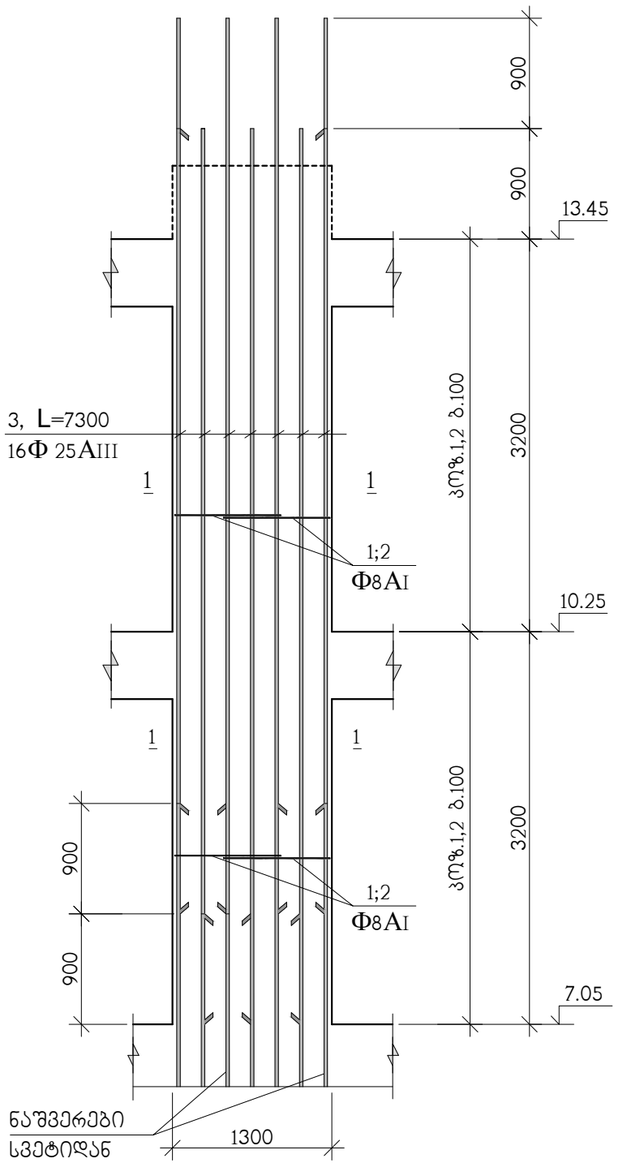

ჭრილი 1-1

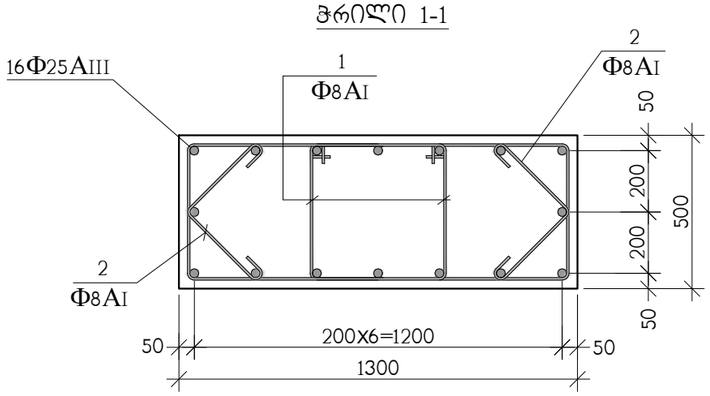



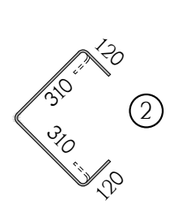

პოზ.	აღნიშვნა	დასახელება	რაოდ. ც.	ერთ-ეული
		მს-1 7.05 ნიშნულიდან 13.45 ნიშნულამდე	10	
1		Φ8AI სახსტ. 5781-828* L=2760	128	1.09 კგ.
2		Φ8AI სახსტ. 5781-828* L=860	128	0.34 კგ.
3		Φ25AIII სახსტ. 5781-828* L=7300	16	28.13 კგ.
		B 30 კლასის ბეტონი		4 მ^3

თანამდებობა	გვარი	ხელმოწერა	ქ. თბილისი, ბამზირი სარაჯიშვილი ქ.№2 ს.კ(01.11.04.026.110), მრავალბინიანი საცხოვრებელი სახლი ბლოკი №5-2				შ.პ.ს. "ზლოქსი სარაჯიშვილზე" ს/კ 405682596
არქიტექტორი	დ.ვაშაკიძე		კონსტრუქციული ნაწილი				
			მონოლითური სვეტი მს-1				
კონსტრუქტ.	ა.არჩილია						
შემამოწმა	ლ.ჯაიანი		სტადია მ	ფურც. კ-78	ფ-ბი	დაკვ. №	

მონოლითური სვეტი მს-2

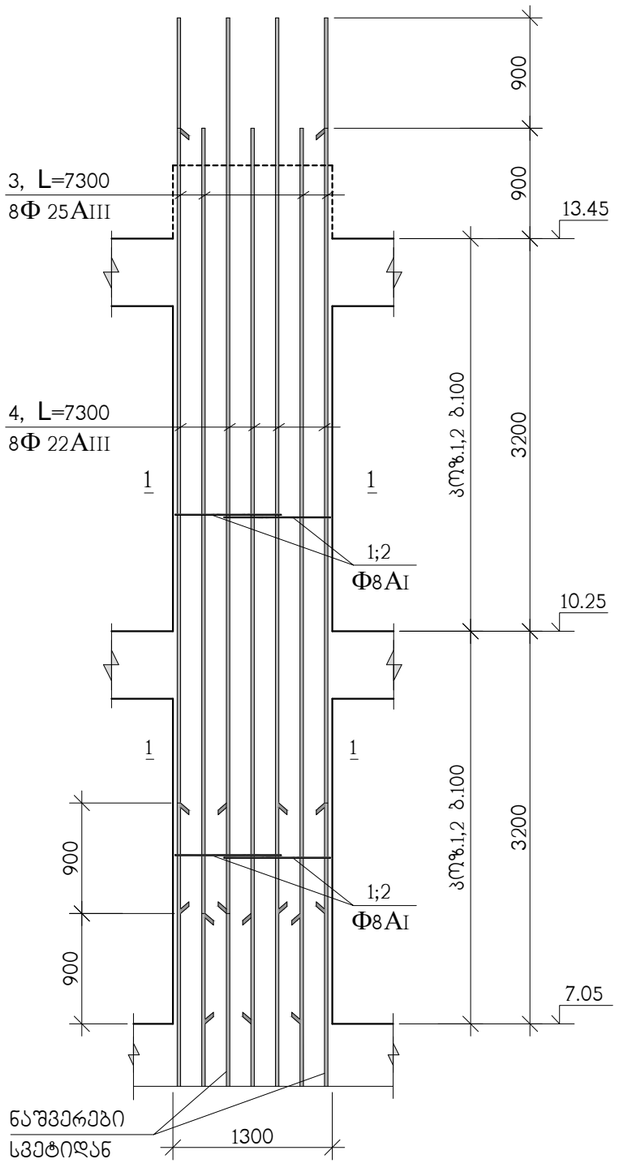

ჭრილი 1-1

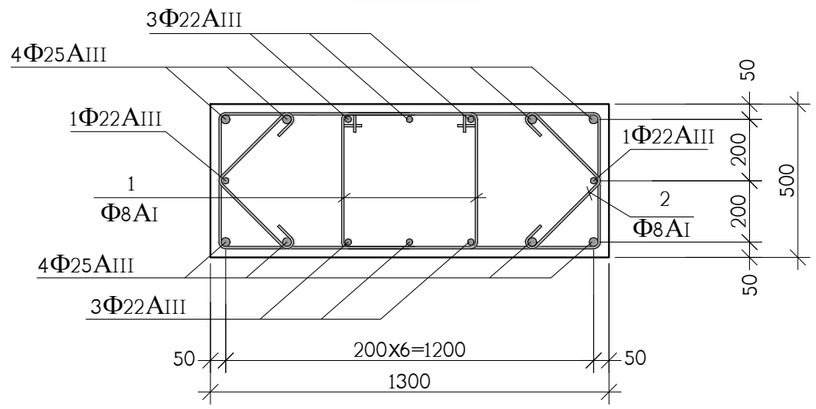

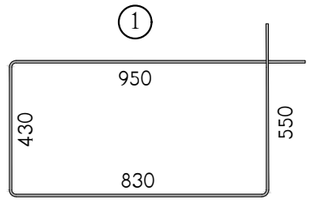

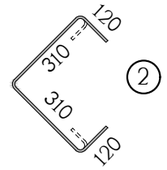

პოზ.	აღნიშვნა	დასახელება	რაოდ. ც.	ერთ-ეული
		მს-2 7.05 ნიშნულიდან 13.45 ნიშნულამდე	27	
1		Φ8AI სახსტ. 5781-828* L=2760	128	1.09 კგ.
2		Φ8AI სახსტ. 5781-828* L=860	128	0.34 კგ.
3		Φ25AIII სახსტ. 5781-828* L=7300	8	28.13 კგ.
4		Φ22AIII სახსტ. 5781-828* L=7300	8	21.79 კგ.
		B 30 კლასის ბეტონი		4 მ^3

თანამდებობა	გვარი	ხელმოწერა	ქ. თბილისი, გამზირი სარაჯიშვილი ქ.№2 ს.კ(01.11.04.026.110), მრავალბინიანი საცხოვრებელი სახლი ბლოკი №5-2				შ.პ.ს. "ზლოჭსი სარაჯიშვილზე" ს/კ 405682596
არქიტექტორი	დ.ვაშაკიძე		კონსტრუქციული ნაწილი				
კონსტრუქტ.	ა.არჩილია		მონოლითური სვეტი მს-2				
შეამოწმა	ლ.ჯაიანი		სტადია მ	ფურც. კ-79	ფ-ბი	დაკვ. №	

მონოლითური სვეტების და დიაფრაგმების ბეგმა 13.45 ნიშნულიდან 16.65 ნიშნულამდე

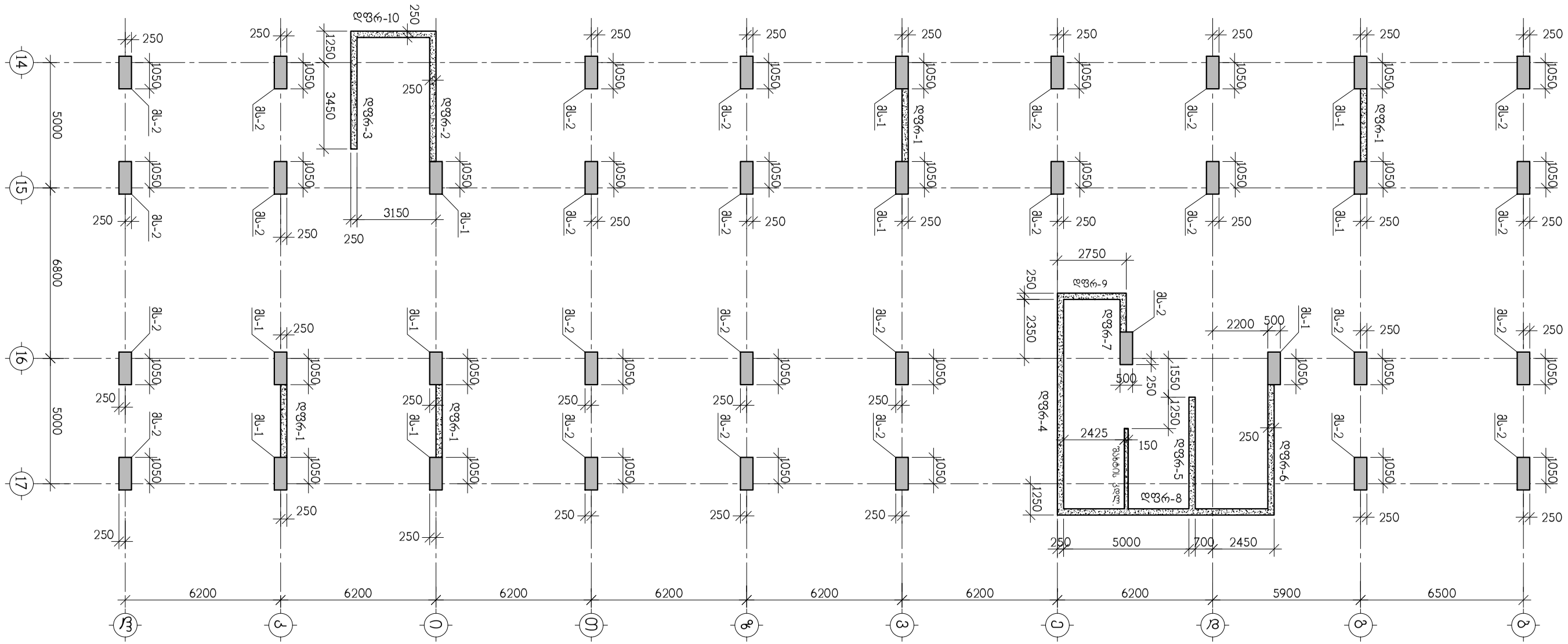

თანამდებობა	გვარი	ხელმოწერა	ქ. თბილისი, გამზირი სარაჯიშვილი ქ.№2 ს.კ(01.11.04.026.110), მრავალბინიანი საცხოვრებელი სახლი ბლოკი №5-2				შ.პ.ს. "ზლოჩქს სარაჯიშვილზე" ს/კ 405682596
არქიტექტორი	დ.ვაშაკიძე		კონსტრუქციული ნაწილი				
			მონოლითური სვეტების და დიაფრაგმების ბეგმა 13.45 ნიშნულიდან 16.65 ნიშნულამდე				
კონსტრუქტ.	ა.არჩილია		სტადია მ	ფურც. კ-80	შ-ბი	დაკვ. №	
შემამოწმა	ლ.ჯაიანი						

მონოლითური სვეტი მს-1

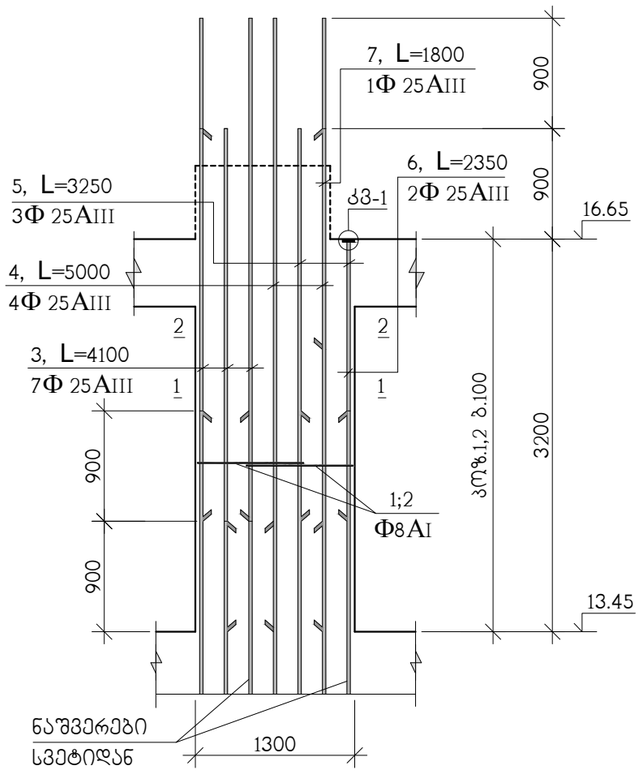

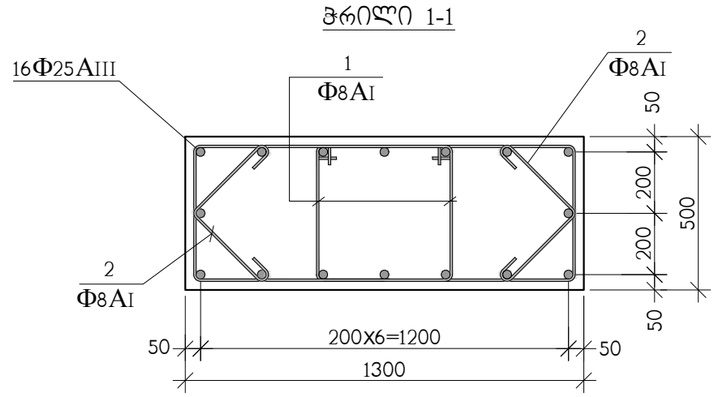

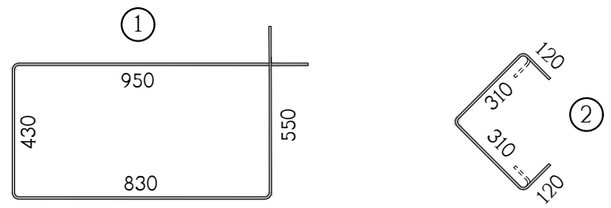

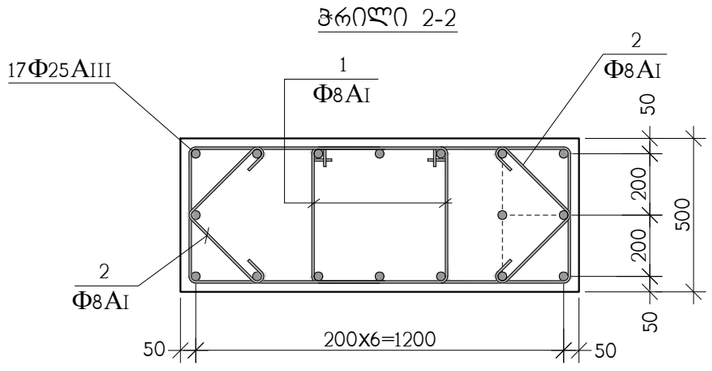

პოზ.	აღნიშვნა	დასახელება	რაოდ. ც.	ერთ-ეული
		მს-1 13.45 ნიშნულიდან 16.65 ნიშნულამდე	10	
1		Φ8AI სახსტ. 5781-828* L=2760	64	1.09 კგ.
2		Φ8AI სახსტ. 5781-828* L=860	64	0.34 კგ.
3		Φ25AIII სახსტ. 5781-828* L=4100	7	15.80 კგ.
4		Φ25AIII სახსტ. 5781-828* L=5000	4	19.26 კგ.
5		Φ25AIII სახსტ. 5781-828* L=3250	3	12.53 კგ.
6		Φ25AIII სახსტ. 5781-828* L=2350	2	9.05 კგ.
7		Φ25AIII სახსტ. 5781-828* L=1800	1	6.94 კგ.
11		ფურც. –20x90x90 სახსტ. 380-71*	3	1.3 კგ.
		B 30 კლასის ბეტონი		2 მ^3

თანამდებობა	გვარი	ხელმოწერა	ქ. თბილისი, ბამზირი სარაჯიშვილი ქ.№2 ს.კ(01.11.04.026.110), მრავალბინიანი საცხოვრებელი სახლი ბლოკი №5-2				შ.პ.ს. "ზლოქსი სარაჯიშვილზე" ს/კ 405682596
არქიტექტორი	დ.ვაშაკიძე		კონსტრუქციული ნაწილი				
			მონოლითური სვეტი მს-1				
კონსტრუქტ.	ა.არჩილია						
შემამოწმა	ლ.ჯაიანი		სტადია მ	ფურც. კ-81	ფ-ბი	დაკვ. №	

მონოლითური სვეტი მს-2

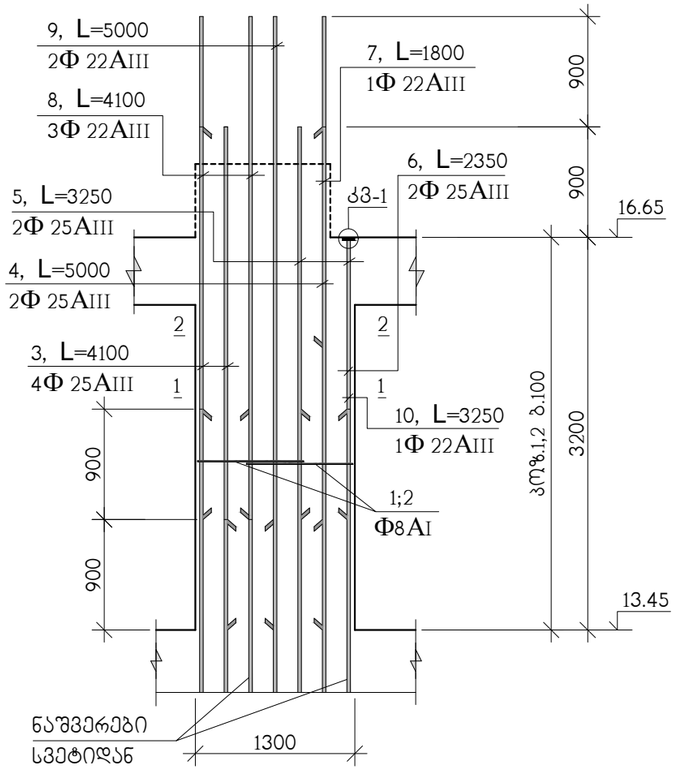

ჭრილი 1-1

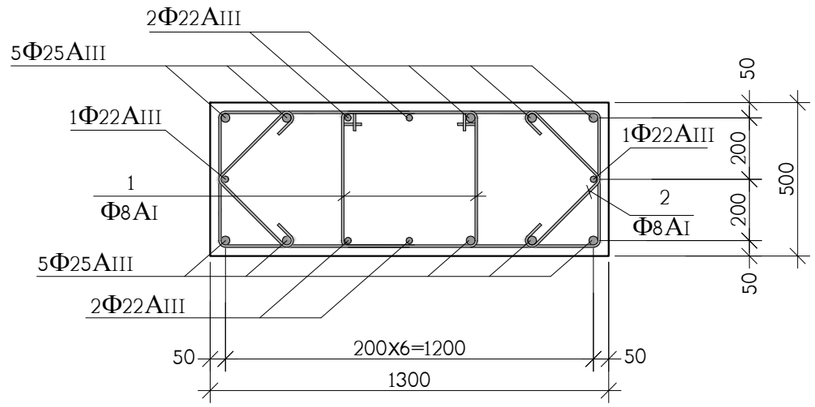

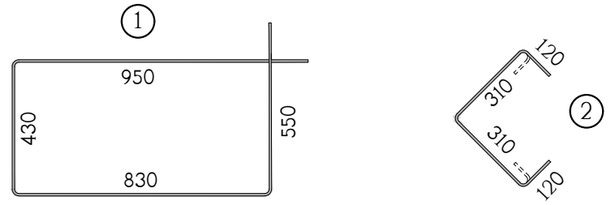

ჭრილი 2-2

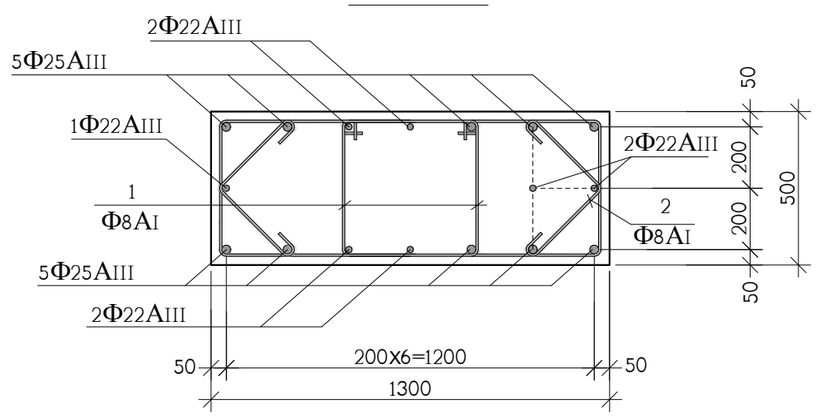

პოზ.	აღნიშვნა	დასახელება	რაოდ. ც.	ერთ-ეული
		მს-2 13.45 ნიშნულიდან 16.65 ნიშნულამდე	27	
1		Φ8AI სახსტ. 5781-828* L=2760	64	1.09 კგ.
2		Φ8AI სახსტ. 5781-828* L=860	64	0.34 კგ.
3		Φ25AIII სახსტ. 5781-828* L=4100	4	15.80 კგ.
4		Φ25AIII სახსტ. 5781-828* L=5000	2	19.26 კგ.
5		Φ25AIII სახსტ. 5781-828* L=3250	2	12.53 კგ.
6		Φ25AIII სახსტ. 5781-828* L=2350	2	9.05 კგ.
7		Φ22AIII სახსტ. 5781-828* L=1800	1	5.38 კგ.
8		Φ22AIII სახსტ. 5781-828* L=4100	3	12.24 კგ.
9		Φ22AIII სახსტ. 5781-828* L=5000	2	14.92 კგ.
10		Φ22AIII სახსტ. 5781-828* L=3250	1	9.69 კგ.
11		ფურც. –20x90x90 სახსტ. 380-71*	3	1.3 კგ.
		B 30 კლასის ბეტონი		2 მ³

თანამდებობა	გვარი	ხელმოწერა	ქ. თბილისი, გამზირი სარაჯიშვილი ქ.№2 ს.კ(01.11.04.026.110), მრავალბინიანი საცხოვრებელი სახლი ბლოკი №5-2				შპს. "ზლოჭანი სარაჯიშვილზე" ს/კ 405682596
არქიტექტორი	დ.ვაშაკიძე		კონსტრუქციული ნაწილი				
			მონოლითური სვეტი მს-2				
კონსტრუქტ.	ა.არჩილია						
შემამოწმა	ლ.ჯაიანი		სტადია მ	ფურც. კ-82	ფ-ბი	დაკვ. №	

მონოლითური სვეტების და დიაფრაგმების ბეგმა 16.65 ნიშნულიდან 23.05 ნიშნულამდე

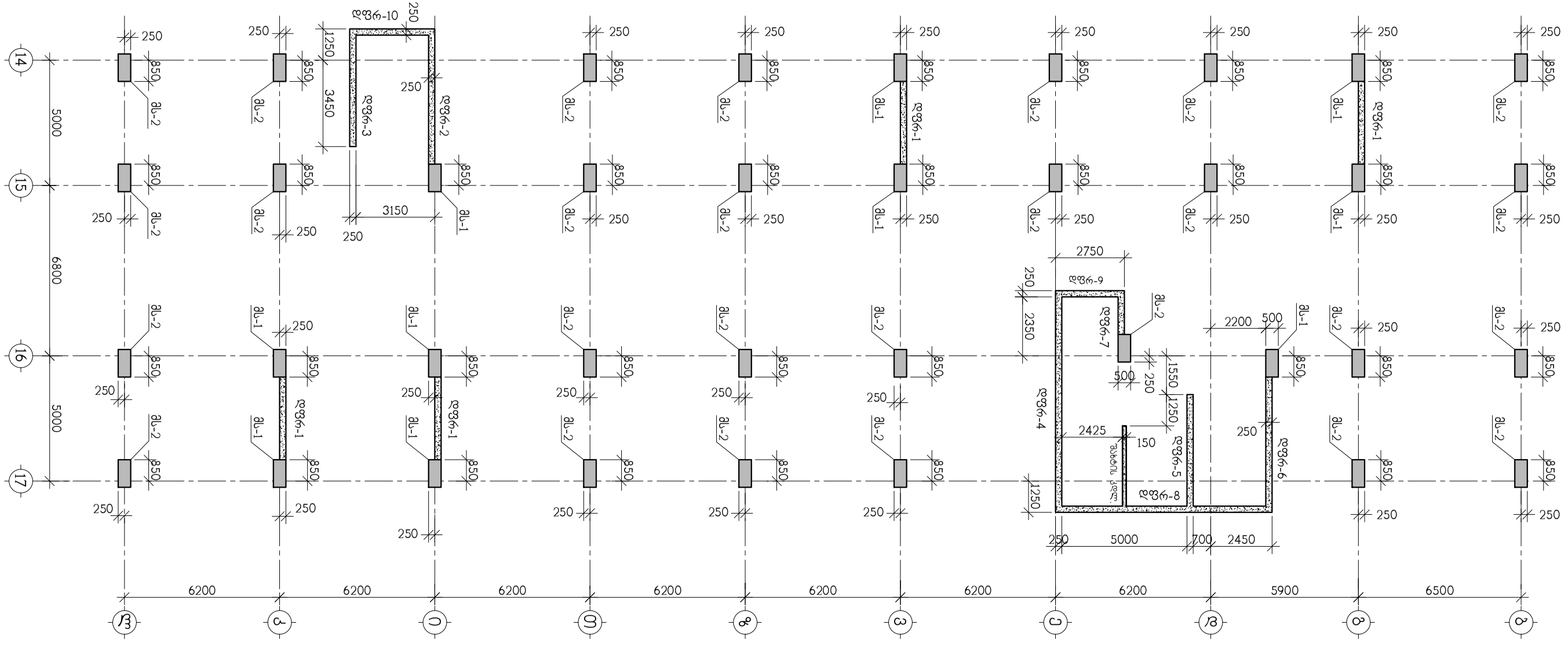

თანამდებობა	გვარი	ხელმოწერა	ქ. თბილისი, გამზირი სარაჯიშვილი ქ.№2 ს.კ(01.11.04.026.110), მრავალბინიანი საცხოვრებელი სახლი ბლოკი №5-2				შ.პ.ს. "ლოტქსი სარაჯიშვილზე" ს/კ 405682596
			კონსტრუქციული ნაწილი				
არქიტექტორი	დ.ვაშაკიძე		მონოლითური სვეტების და დიაფრაგმების ბეგმა 16.65 ნიშნულიდან 23.05 ნიშნულამდე				
კონსტრუქტ.	ა.არჩილია						
შემოწმა	ლ.ჯაიანი		სტადია მ	ფურც. კ-83	ფ-ბი	დაკვ. №	

მონოლითური სვეტი მს-1

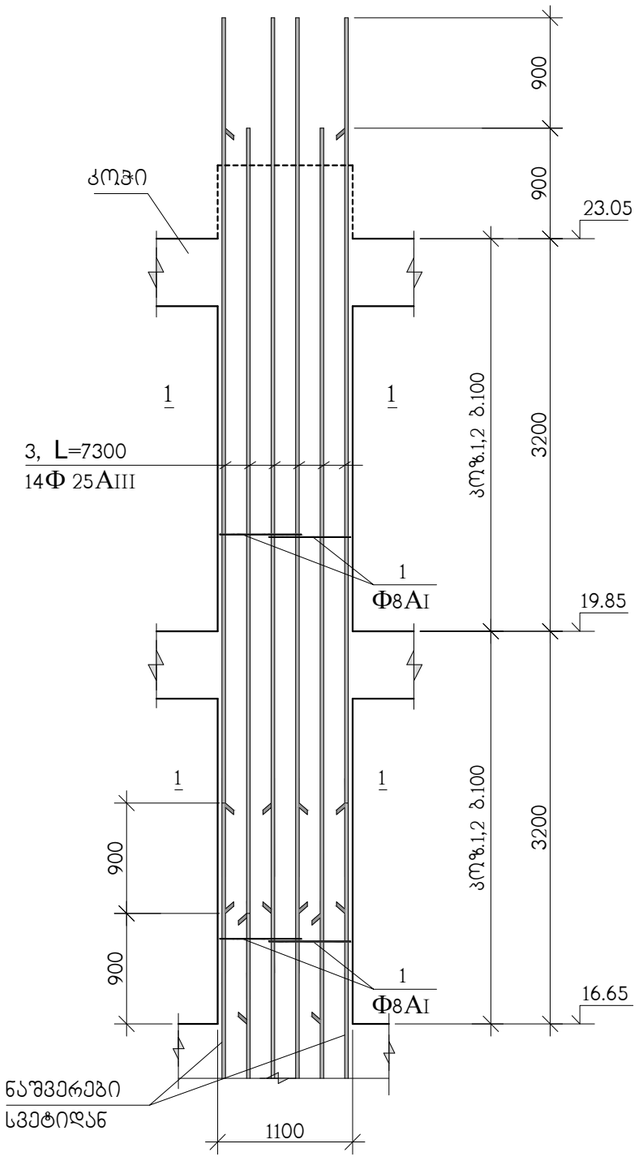

ჭრილი 1-1

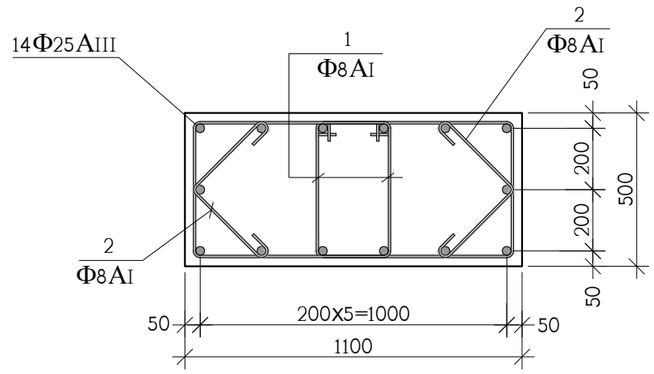

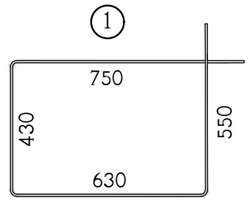

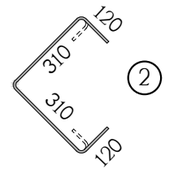

პოზ.	აღნიშვნა	დასახელება	რაოდ. ც.	ერთ-ეული
		მს-1 16.65 ნიშნულიდან 23.05 ნიშნულამდე	10	
1		Φ8AI სახსტ. 5781-828* L=2360	128	0.94 კგ.
2		Φ8AI სახსტ. 5781-828* L=860	128	0.34 კგ.
3		Φ25AIII სახსტ. 5781-828* L=7300	14	28.13 კგ.
		B 30 კლასის ბეტონი		3.5 მ^3

თანამდებობა	გვარი	ხელმოწერა	ქ. თბილისი, გამზირი სარაჯიშვილი ქ.№2 ს.კ(01.11.04.026.110), მრავალბინიანი საცხოვრებელი სახლი ბლოკი №5-2				შ.პ.ს. "ზლოჭსი სარაჯიშვილზე" ს/კ 405682596
არქიტექტორი	დ.ვაშაკიძე		კონსტრუქციული ნაწილი				
			მონოლითური სვეტი მს-1				
კონსტრუქტ.	ა.არჩილია						
შეამოწმა	ლ.ჯაიანი		სტადია მ	ფურც. კ-84	ფ-ბი	დაკვ. №	

მონოლითური სვეტი მს-2

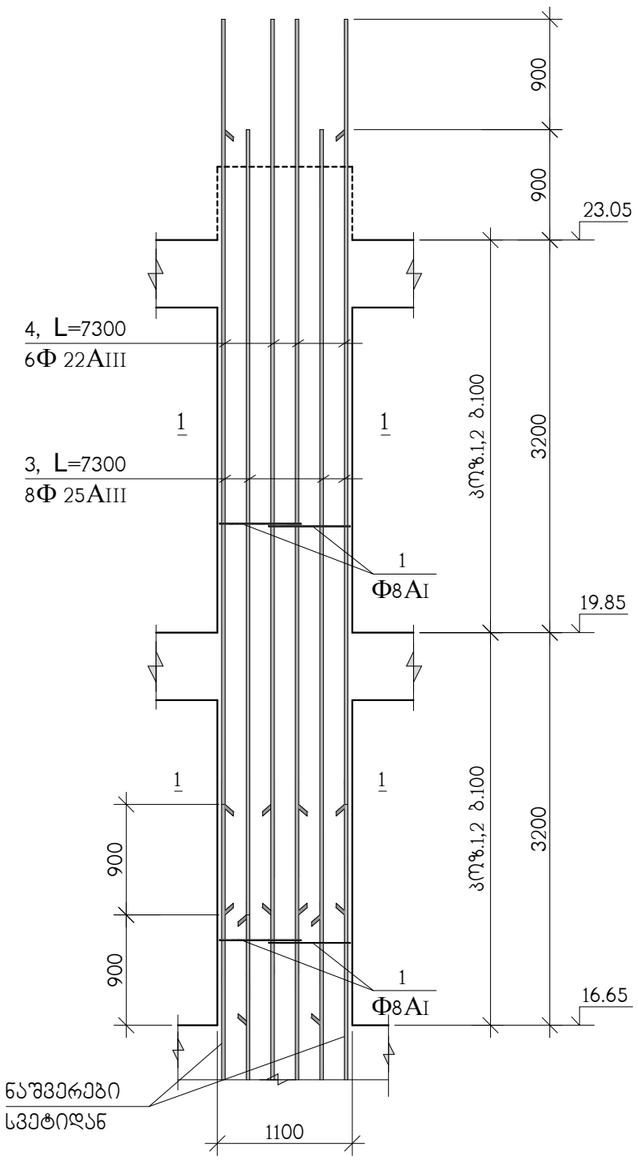

ჭრილი 1-1

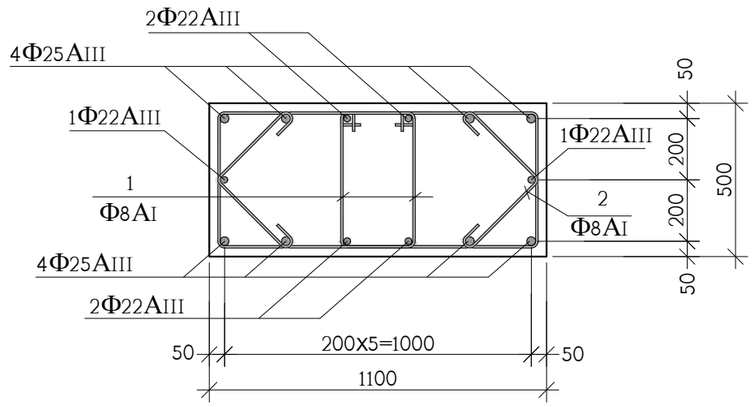

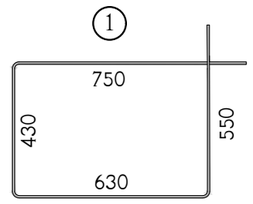

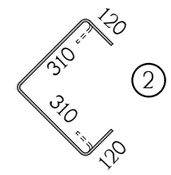

პოზ.	აღნიშვნა	დასახელება	რაოდ. ც.	ერთ-ეული
		მს-2 16.65 ნიშნულიდან 23.05 ნიშნულამდე	27	
1		Φ8AI სახსტ. 5781-828* L=2360	128	0.94 კგ.
2		Φ8AI სახსტ. 5781-828* L=860	128	0.34 კგ.
3		Φ25AIII სახსტ. 5781-828* L=7300	8	28.13 კგ.
4		Φ22AIII სახსტ. 5781-828* L=7300	6	21.79 კგ.
		B 30 კლასის ბეტონი		3.5 მ³

თანამდებობა	გვარი	ხელმოწერა	ქ. თბილისი, გამზირი სარაჯიშვილი ქ.№2 ს.კ(01.11.04.026.110), მრავალბინიანი საცხოვრებელი სახლი ბლოკი №5-2				შ.პ.ს. "ულოჭსი სარაჯიშვილზე" ს/კ 405682596
არქიტექტორი	დ.ვაშაკიძე		კონსტრუქციული ნაწილი				
			მონოლითური სვეტი მს-2				
კონსტრუქტ.	ა.არჩილია						
შეამოწმა	ლ.ჯაიანი		სტადია მ	ფურც. კ-85	ფ-ბი	დაკვ. №	

მონოლითური სვეტების და დიაფრაგმების 23.05 ნიშნულიდან 29.45 ნიშნულამდე

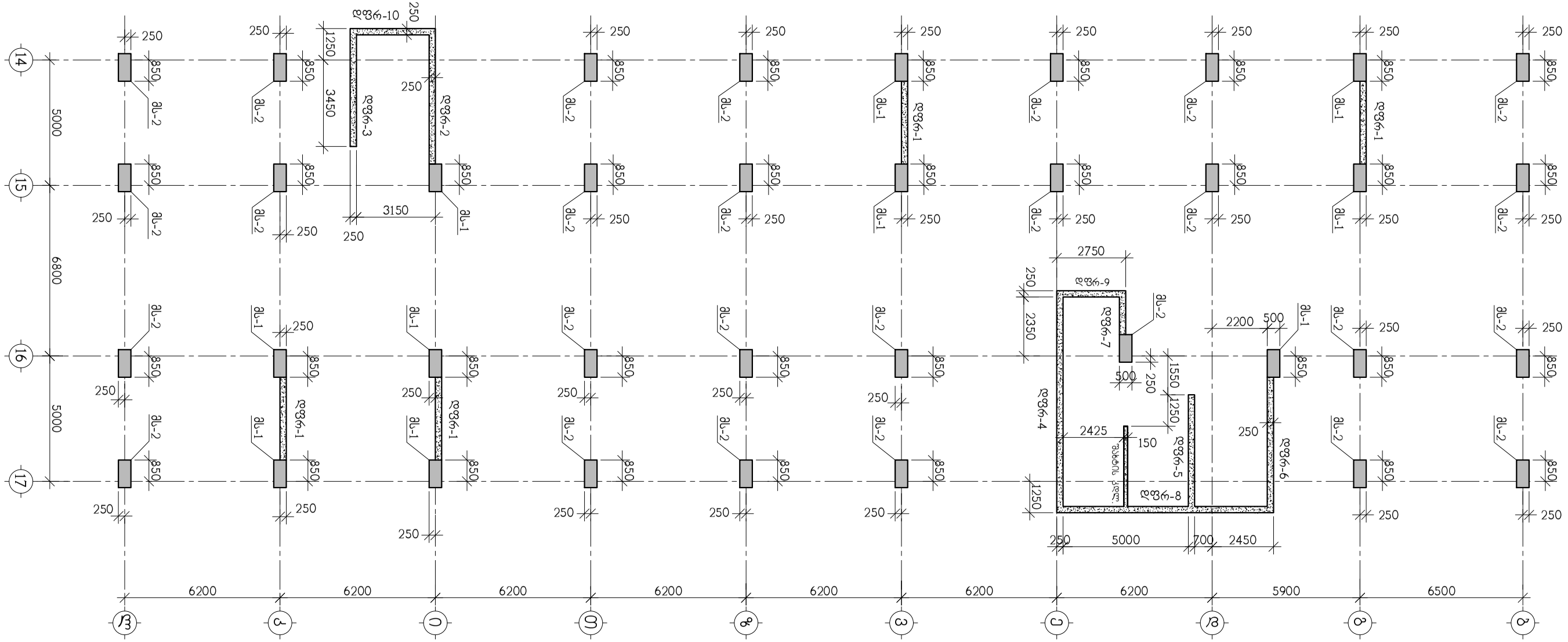

თანამდებობა	გვარი	ხელმოწერა	ქ. თბილისი, გამზირი სარაჯიშვილი ქ.№2 ს.კ(01.11.04.026.110), მრავალბინიანი საცხოვრებელი სახლი ბლოკი №5-2				შ.პ.ს. "ელოქსი სარაჯიშვილზე" ს/კ 405682596
არქიტექტორი	დ.ვაშაკიძე		კონსტრუქციული ნაწილი				
			მონოლითური სვეტების და დიაფრაგმების ბეგმა 23.05 ნიშნულიდან 29.45 ნიშნულამდე				
კონსტრუქტ.	ა.არჩილია						
შემოწმება	ლ.ჯაიანი		სტადია მ	ფურც. კ-86	ფ-ბი	დაკვ. №	

მონოლითური სვეტი მს-1

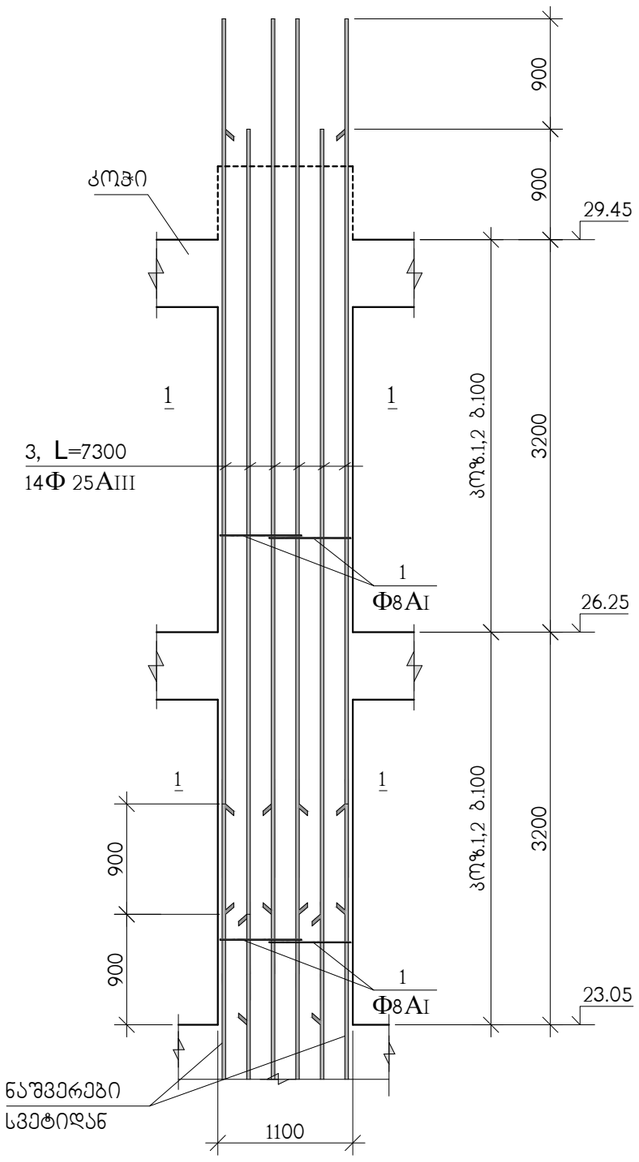

ჭრილი 1-1

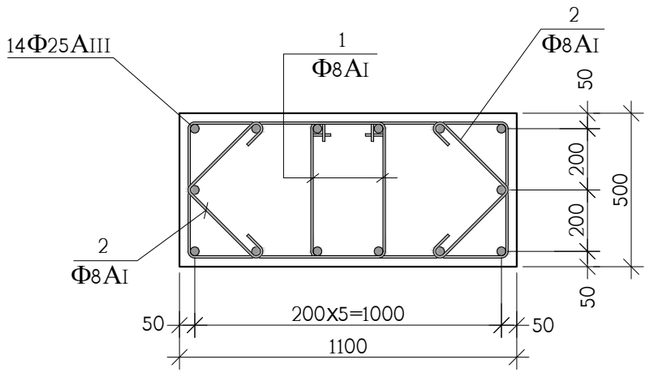

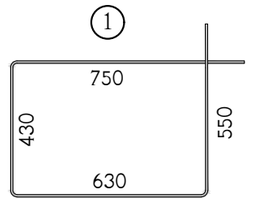

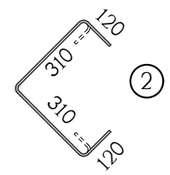

პოზ.	აღნიშვნა	დასახელება	რაოდ. ც.	ერთ-ეული
		მს-1 23.05 ნიშნულიდან 29.45 ნიშნულამდე	10	
1		Φ8AI სახსტ. 5781-828* L=2360	128	0.94 კგ.
2		Φ8AI სახსტ. 5781-828* L=860	128	0.34 კგ.
3		Φ25AIII სახსტ. 5781-828* L=7300	14	28.13 კგ.
		B 30 კლასის ბეტონი		3.5 მ^3

თანამდებობა	გვარი	ხელმოწერა	ქ. თბილისი, ბამზირი სარაჯიშვილი ქ.№2 ს.კ(01.11.04.026.110), მრავალბინიანი საცხოვრებელი სახლი ბლოკი №5-2				შ.პ.ს. "ბლოკსი სარაჯიშვილზე" ს/კ 405682596
არქიტექტორი	დ.ვაშაკიძე		კონსტრუქციული ნაწილი				
კონსტრუქტ.	ა.არჩილია		მონოლითური სვეტი მს-1				
შეამოწმა	ლ.ჯაიანი		სტადია მ	ფურც. კ-87	ფ-ბი	დაკვ. №	

მონოლითური სვეტი მს-2

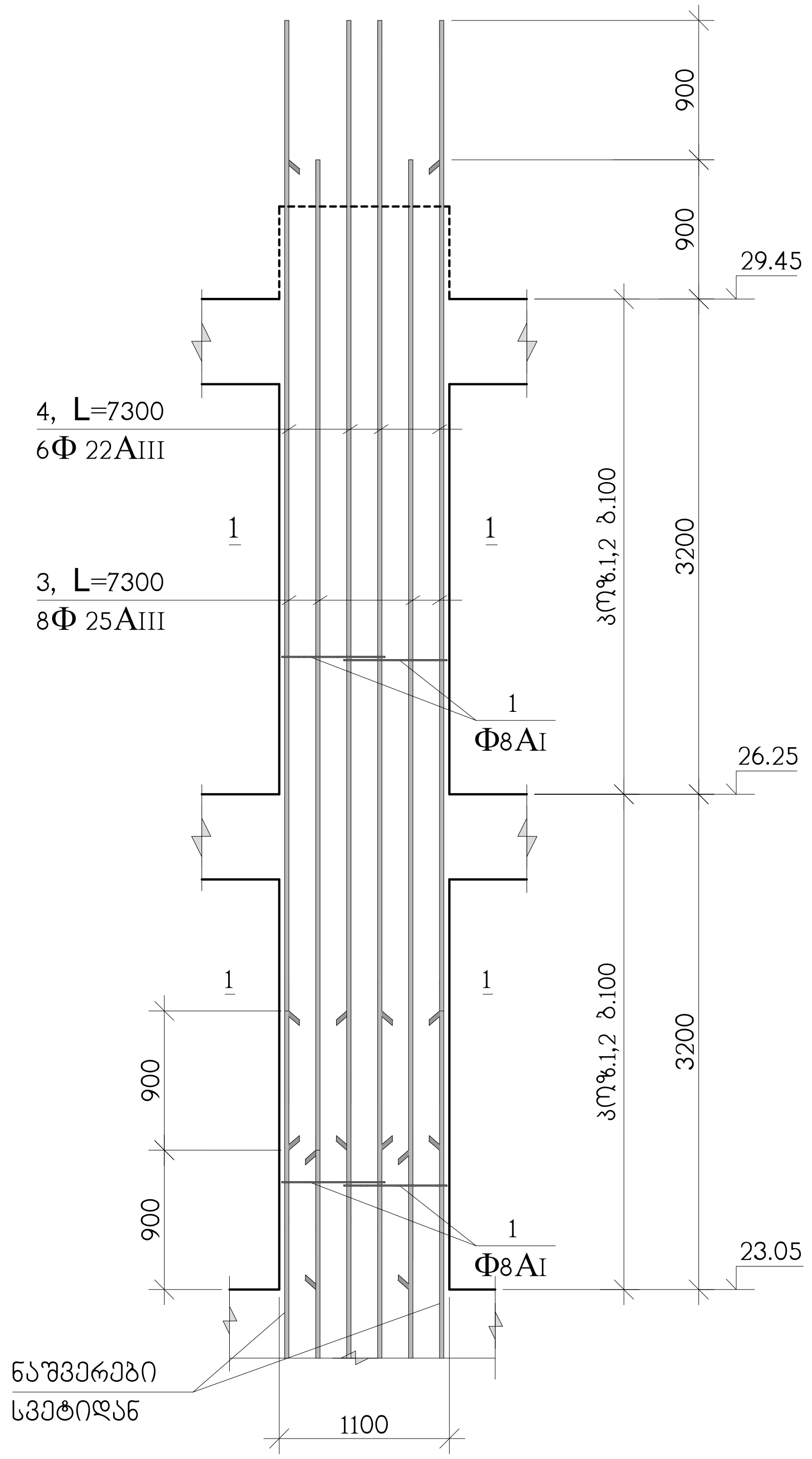

ჭრილი 1-1

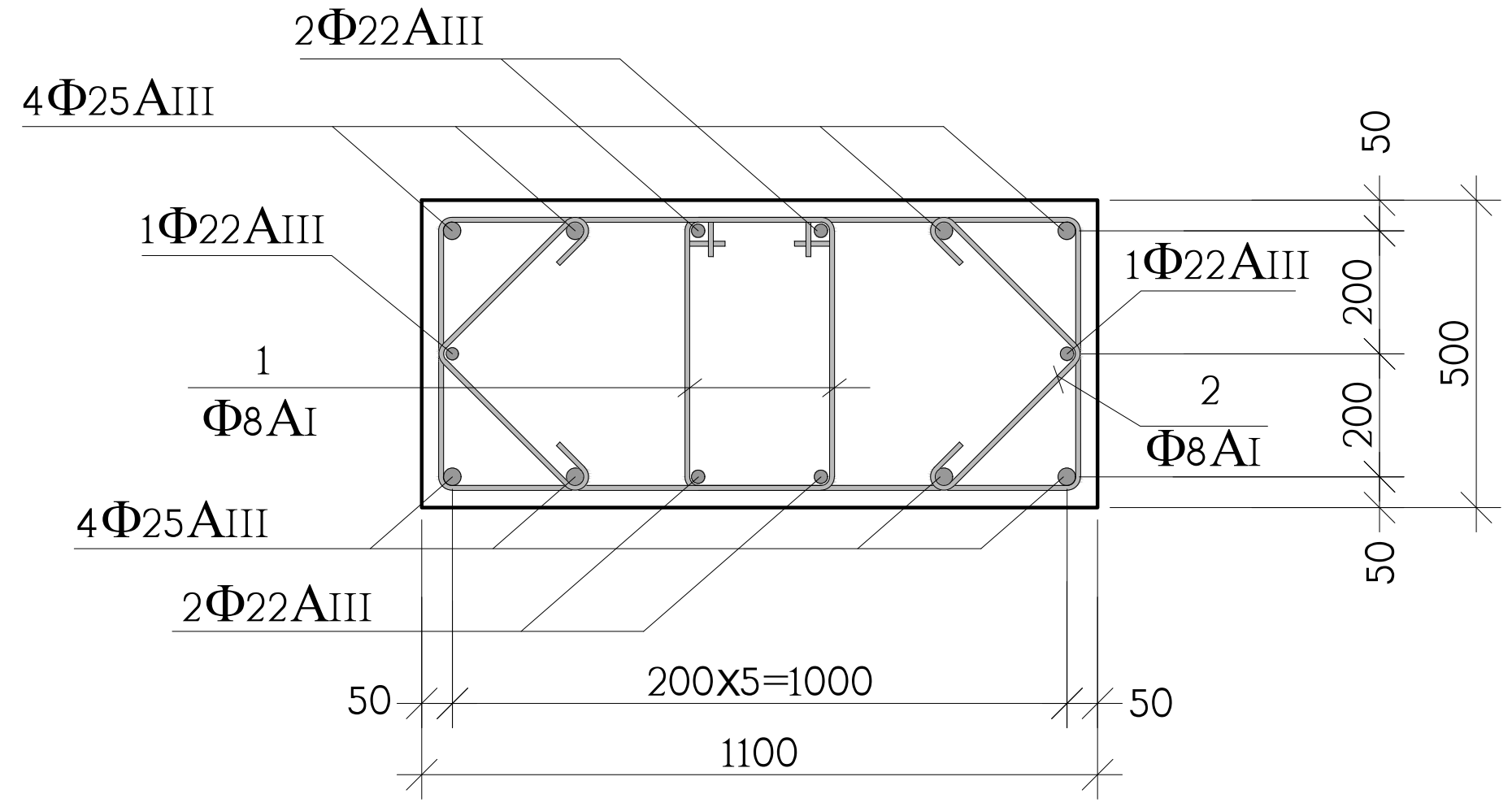

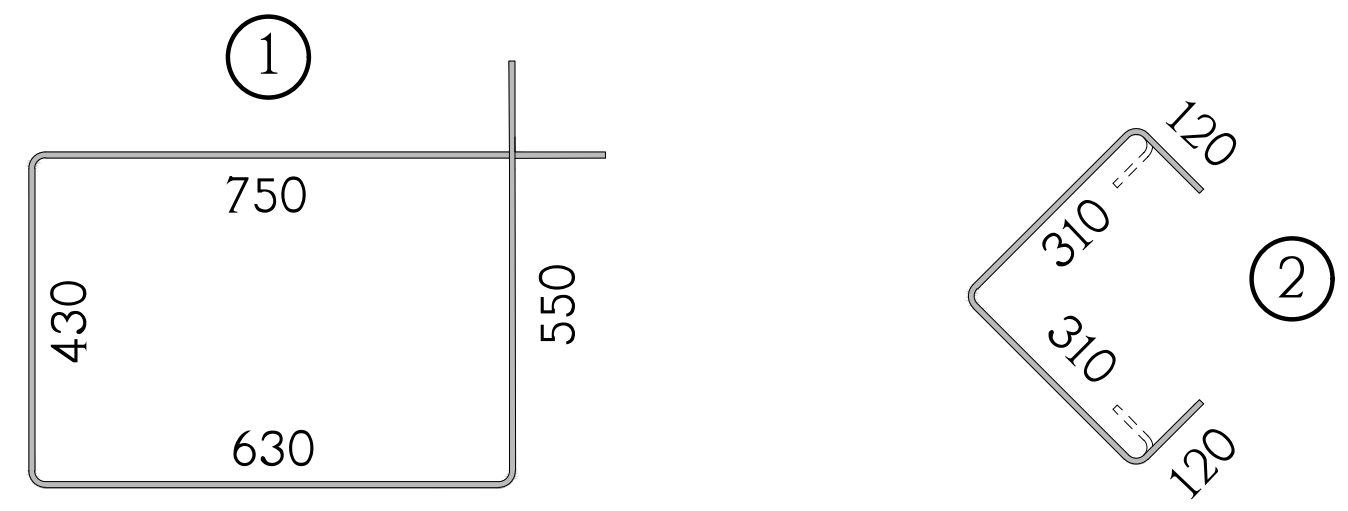

პოზ.	აღნიშვნა	დასახელება	რაოდ. ც.	ერთ-ეული
		მს-2 23.05 ნიშნულიდან 29.45 ნიშნულამდე	27	
1		Φ8AI სახსტ. 5781-828* L=2360	128	0.94 კგ.
2		Φ8AI სახსტ. 5781-828* L=860	128	0.34 კგ.
3		Φ25AIII სახსტ. 5781-828* L=7300	8	28.13 კგ.
4		Φ22AIII სახსტ. 5781-828* L=7300	6	21.79 კგ.
		B 30 კლასის ბეტონი		3.5 მ^3

თანამდებობა	გვარი	ხელმოწერა	ქ. თბილისი, გამზირი სარაჯიშვილი ქ.№2 ს.კ(01.11.04.026.110), მრავალბინიანი საცხოვრებელი სახლი ბლოკი №5-2			
არქიტექტორი	დ.ვაშაკიძე		კონსტრუქციული ნაწილი			
კონსტრუქტ.	ა.არჩილია		მონოლითური სვეტი მს-2			
შეამოწმა	ლ.ჯაიანი		სტადია მ	ფურც. კ-88	ფ-ბი	დაკვ. №

შ.პ.ს. "ზლოძი სარაჯიშვილზე"
ს/კ 405682596

მონოლითური სვეტების და დიაფრაგმების ბეგმა 29.45 ნიშნულიდან 32.65 ნიშნულამდე

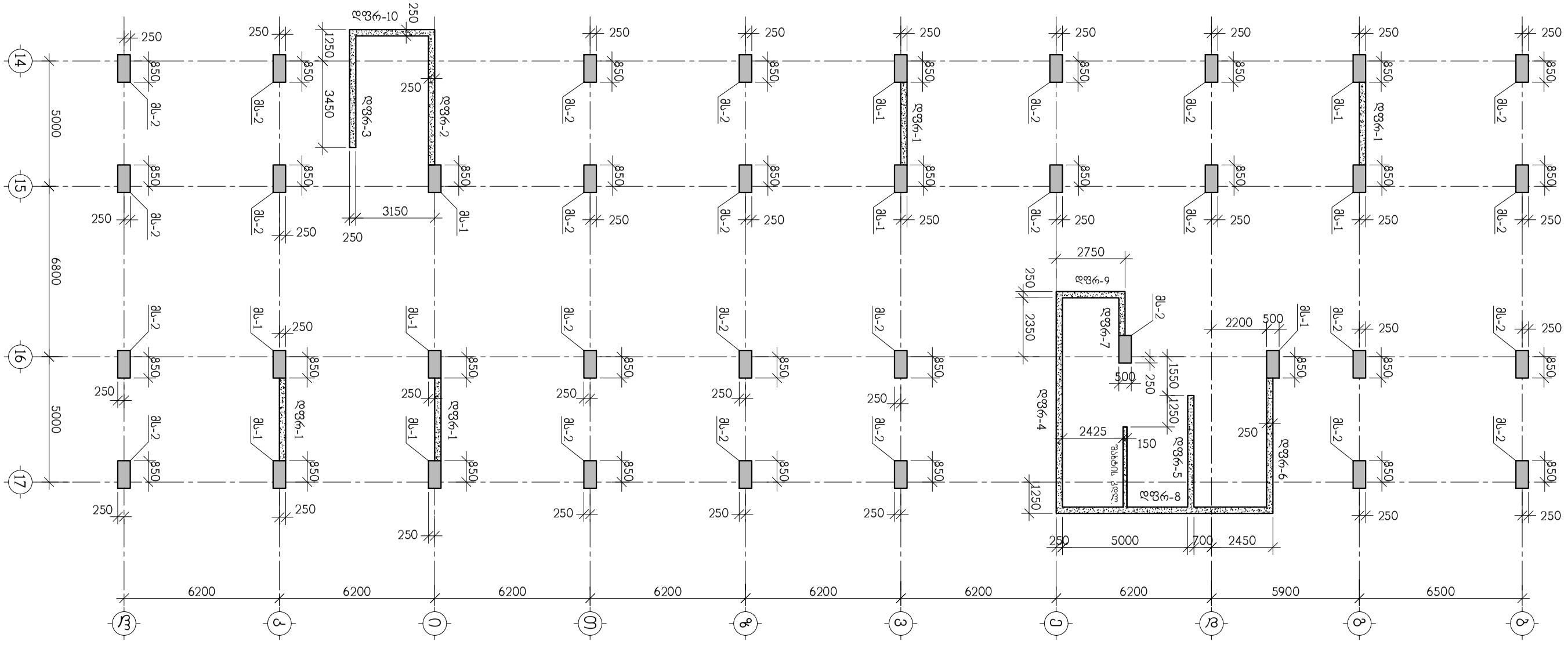

თანამდებობა	გვარი	ხელმოწერა	ქ. თბილისი, გამზირი სარაჯიშვილი ქ.№2 ს.კ(01.11.04.026.110), მრავალბინიანი საცხოვრებელი სახლი გლოკი №5-2				შ.პ.ს. "ბლოკსი სარაჯიშვილზე" ს/კ 405682596
არქიტექტორი	დ.ვაშაკიძე		კონსტრუქციული ნაწილი				
კონსტრუქტ.	ა.არჩილია		მონოლითური სვეტების და დიაფრაგმების ბეგმა 29.45 ნიშნულიდან 32.65 ნიშნულამდე				
შემოწმა	ლ.ჯაიანი		სტადია მ	ფურც. კ-89	ფ-ბი	დაკვ. №	

მონოლითური სვეტი მს-1

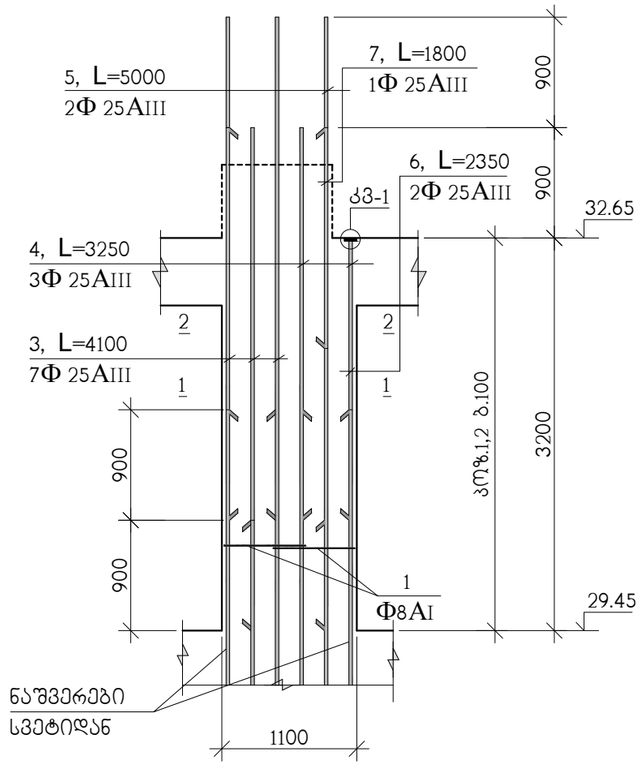

ჭრილი 1-1

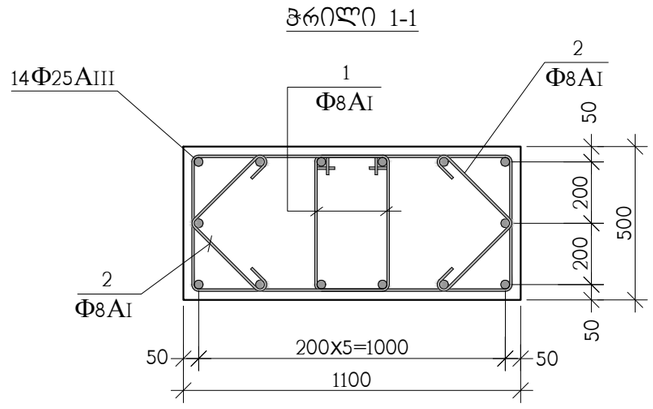

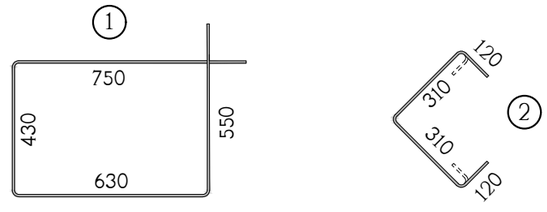

ჭრილი 2-2

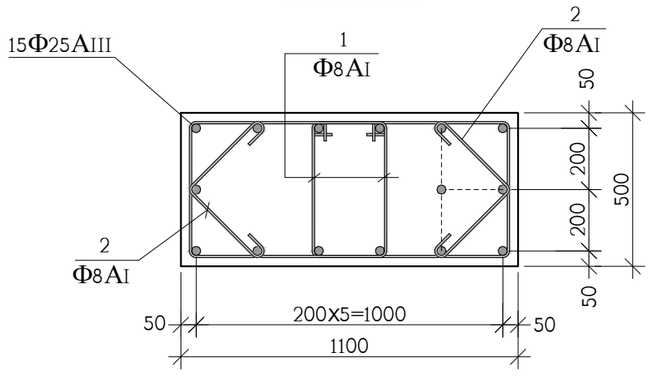

პოზ.	აღნიშვნა	დასახელება	რაოდ. ც.	ერთ-ეული
		მს-1 29.45 ნიშნულიდან 32.65 ნიშნულამდე	10	
1		Φ8AI სახსტ. 5781-828* L=2360	64	0.94 კგ.
2		Φ8AI სახსტ. 5781-828* L=860	64	0.34 კგ.
3		Φ25AIII სახსტ. 5781-828* L=4100	7	15.80 კგ.
4		Φ25AIII სახსტ. 5781-828* L=3250	3	12.52 კგ.
5		Φ25AIII სახსტ. 5781-828* L=5000	2	19.26 კგ.
6		Φ25AIII სახსტ. 5781-828* L=2350	2	9.05 კგ.
7		Φ25AIII სახსტ. 5781-828* L=1800	1	6.93 კგ.
11		ფურც. –20x90x90 სახსტ. 380-71*	3	1.3 კგ.
		B 30 კლასის ბეტონი		1.7 მ^3

თანამდებობა	გვარი	ხელმოწერა	ქ. თბილისი, გამზირი სარაჯიშვილი ქ.№2 ს.კ(01.11.04.026.110), მრავალბინიანი საცხოვრებელი სახლი ბლოკი №5-2				შ.პ.ს. "ზლოჭსი სარაჯიშვილზე" ს/კ 405682596
არქიტექტორი	დ.ვაშაკიძე		კონსტრუქციული ნაწილი				
			მონოლითური სვეტი მს-1				
კონსტრუქტ.	ა.არჩილია						
შეამოწმა	ლ.ჯაიანი		სტადია მ	ფურც. კ-90	ფ-ბი	დაკვ. №	

მონოლითური სვეტი მს-2

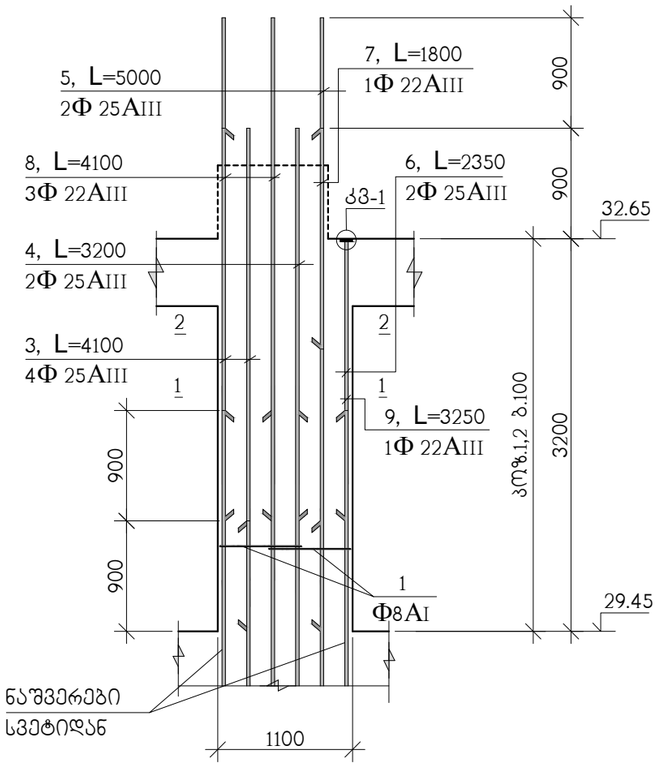

ჭრილი 1-1

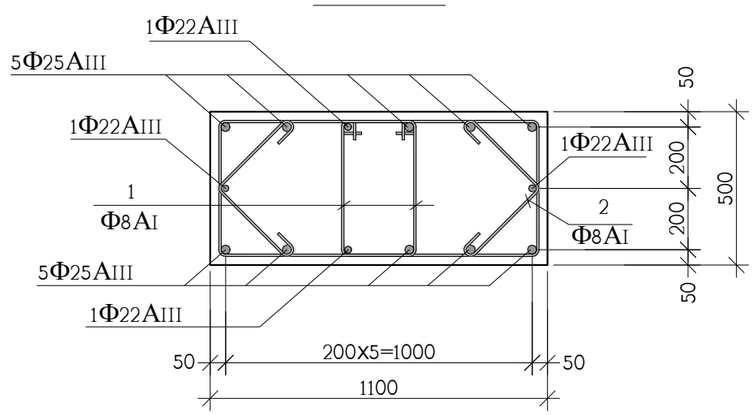

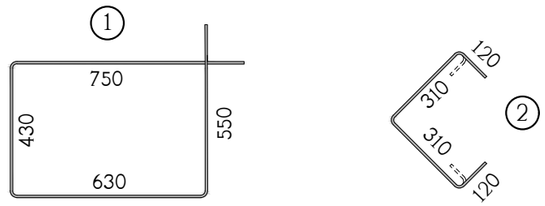

ჭრილი 2-2

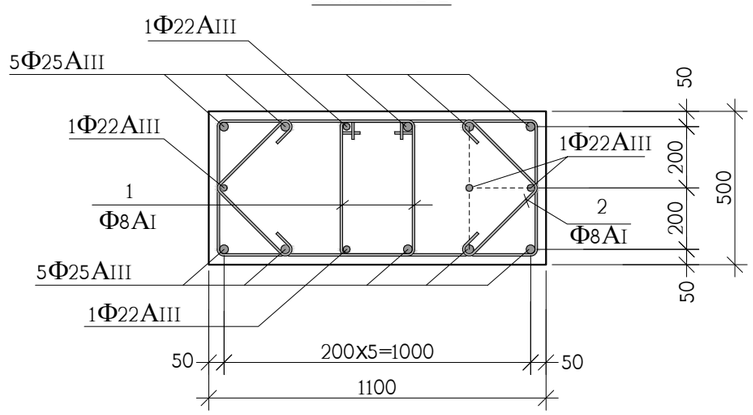

პოზ.	აღნიშვნა	დასახელება	რაოდ. ც.	ერთ-ეული
		მს-2 29.45 ნიშნულიდან 32.65 ნიშნულამდე	27	
1		Φ8AI სახსტ. 5781-828* L=2360	64	0.94 კგ.
2		Φ8AI სახსტ. 5781-828* L=860	64	0.34 კგ.
3		Φ25AIII სახსტ. 5781-828* L=4100	4	15.80 კგ.
4		Φ25AIII სახსტ. 5781-828* L=3200	2	12.52 კგ.
5		Φ25AIII სახსტ. 5781-828* L=5000	2	19.26 კგ.
6		Φ25AIII სახსტ. 5781-828* L=2350	2	9.05 კგ.
7		Φ22AIII სახსტ. 5781-828* L=1800	1	5.37 კგ.
8		Φ22AIII სახსტ. 5781-828* L=4100	3	12.23 კგ.
9		Φ22AIII სახსტ. 5781-828* L=3250	1	9.69 კგ.
11		ფურც. –20x90x90 სახსტ. 380-71*	3	1.3 კგ.
		B 30 კლასის ბეტონი		1.7 მ^3

თანამდებობა	გვარი	ხელმოწერა	ქ. თბილისი, გამზირი სარაჯიშვილი ქ.№2 ს.კ(01.11.04.026.110), მრავალბინიანი საცხოვრებელი სახლი ბლოკი №5-2				შ.პ.ს. "ზლოქსი სარაჯიშვილზე" ს/კ 405682596
არქიტექტორი	დ.ვაშაკიძე		კონსტრუქციული ნაწილი				
			მონოლითური სვეტი მს-2				
კონსტრუქტ.	ა.არჩილია						
შემოწმა	ლ.ჯაიანი		სტადია მ	ფურც. კ-91	ფ-ბი	დაკვ. №	

მონოლითური სვეტების და დიაფრაგმების ბეტონირების სქემა 32.65 ნიშნულიდან 39.05 ნიშნულამდე

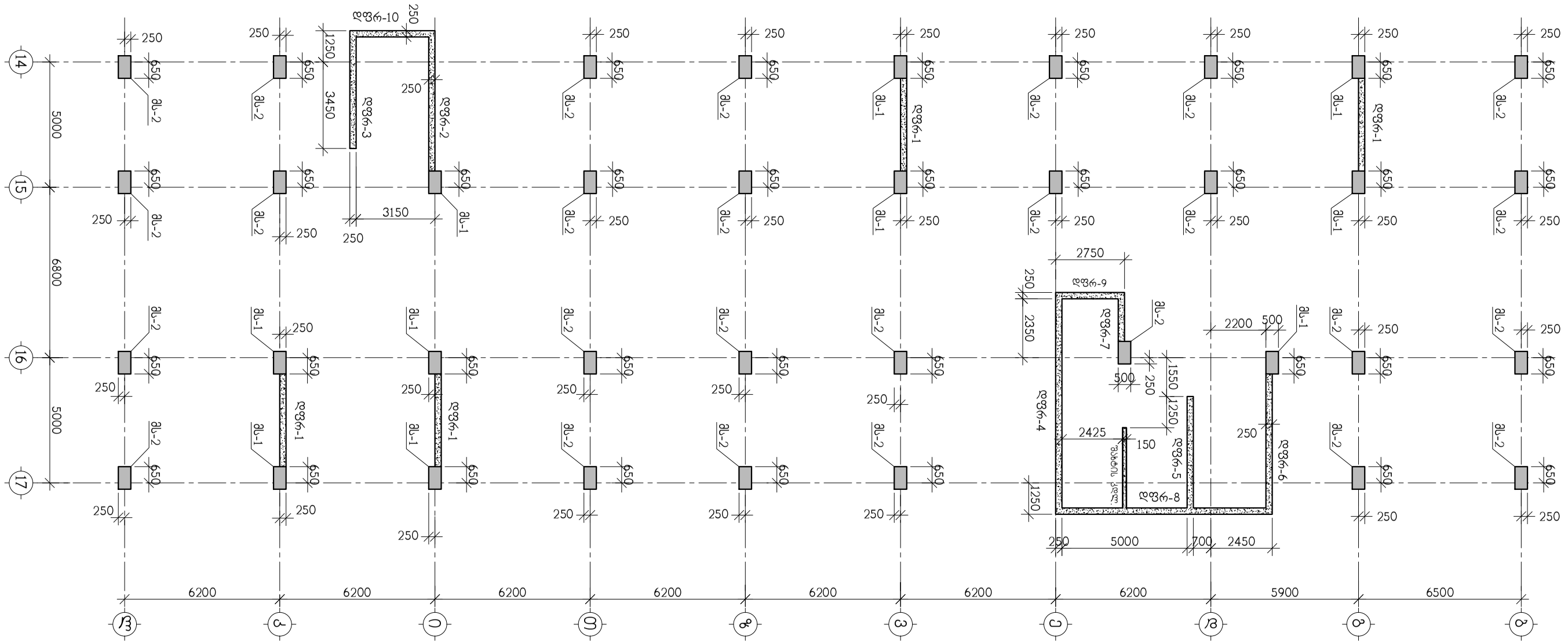

თანამდებობა	გვარი	ხელმოწერა	ქ. თბილისი, გამზირი სარაჯიშვილი ქ.№2 ს.კ(01.11.04.026.110), მრავალბინიანი საცხოვრებელი სახლის ბლოკი №5-2				შ.პ.ს. "ზლოჩსი სარაჯიშვილზე" ს/კ 405682596
არქიტექტორი	დ.ვაშაკიძე		კონსტრუქციული ნაწილი				
			მონოლითური სვეტების და დიაფრაგმების ბეტონი 32.65 ნიშნულიდან 39.05 ნიშნულამდე				
კონსტრუქტ.	ა.არჩილია						
შემოწმა	ლ.ჯაიანი		სტადია მ	ფურც. კ-92	ფ-ბი	დაკვ. №	

მონოლითური სვეტი მს-1

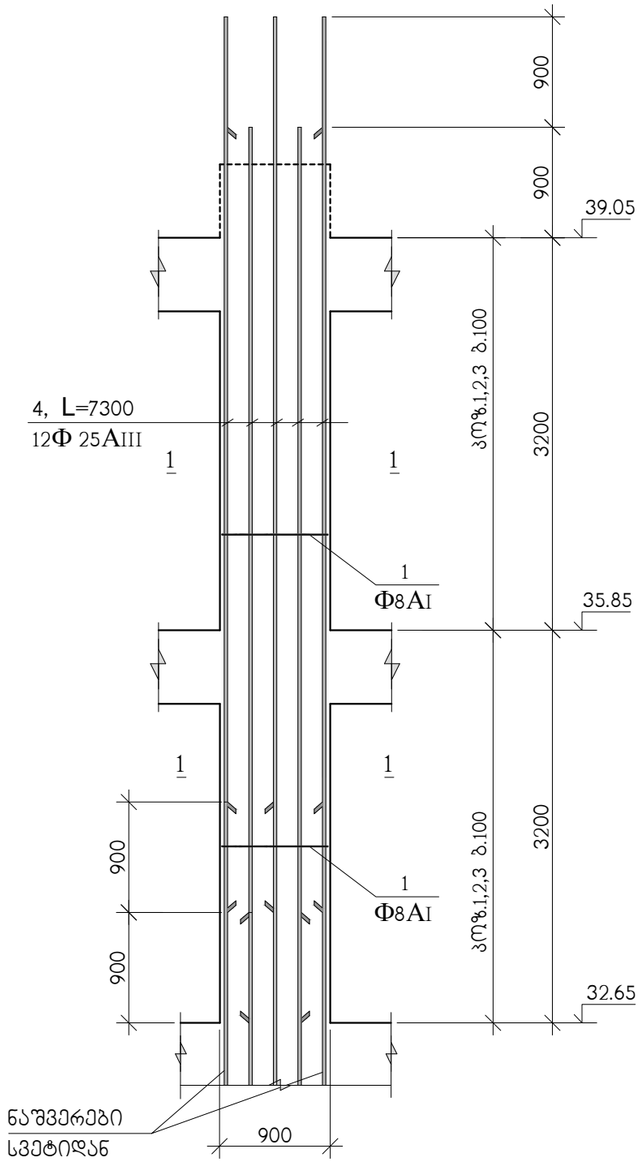

მონოლითური სვეტი მს-1

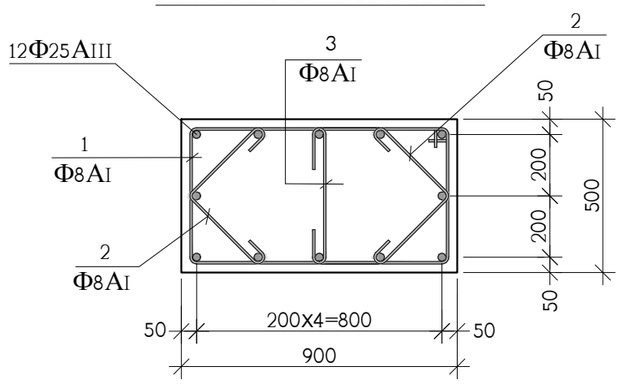

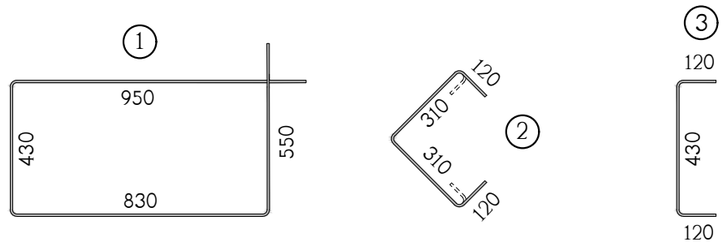

პოზ.	აღნიშვნა	დასახელება	რაოდ. ც.	ერთ-ეული
		მს-1 32.60 ნიშნულიდან 39.05 ნიშნულამდე	10	
1		Φ8AI სახსტ. 5781-828* L=2760	60	1.10 კგ.
2		Φ8AI სახსტ. 5781-828* L=860	120	0.34 კგ.
3		Φ8AI სახსტ. 5781-828* L=670	60	0.27 კგ.
4		Φ25AIII სახსტ. 5781-828* L=7300	12	28.13 კგ.
		B 30 კლასის ბეტონი		2.8 მ^3

თანამდებობა	გვარი	ხელმოწერა	ქ. თბილისი, ბამზირი სარაჯიშვილი ქ.№2 ს.კ(01.11.04.026.110), მრავალბინიანი საცხოვრებელი სახლი ბლოკი №5-2				შ.პ.ს. "ზლოქსი სარაჯიშვილზე" ს/კ 405682596
არქიტექტორი	დ.ვაშაკიძე		კონსტრუქციული ნაწილი				
			მონოლითური სვეტი მს-1				
კონსტრუქტ.	ა.არჩილია						
შემამოწმა	ლ.ჯაიანი		სტადია მ	ფურც. კ-93	ფ-ბი	დაკვ. №	

მონოლითური სვეტი მს-2

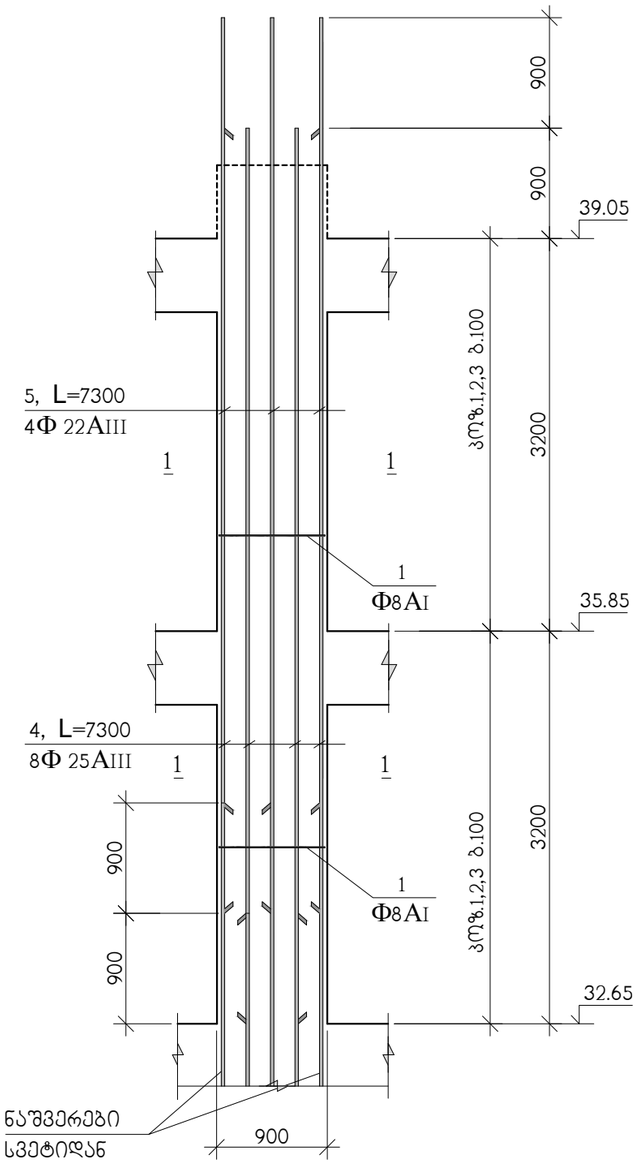

ჭრილი 1-1

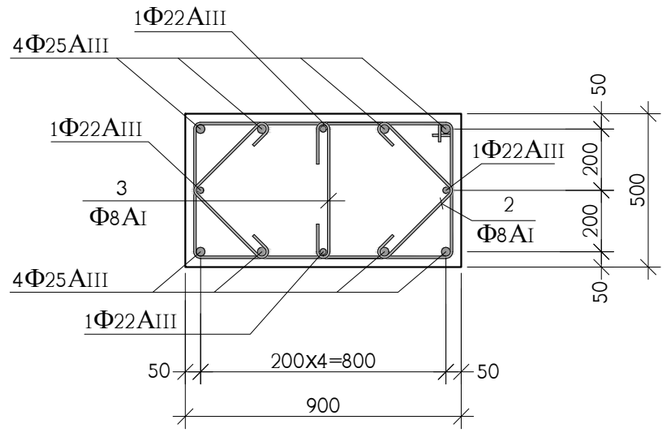

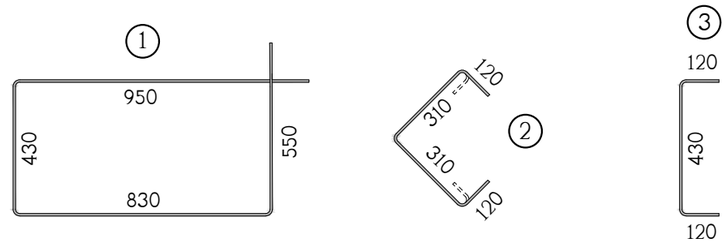

კოზ.	აღნიშვნა	დასახელება	რაოდ. ც.	ერთ-ეული
		მს-2 32.60 ნიშნულიდან 39.05 ნიშნულამდე	27	
1		Φ8AI სახსტ. 5781-828* L=2760	60	1.10 კგ.
2		Φ8AI სახსტ. 5781-828* L=860	120	0.34 კგ.
3		Φ8AI სახსტ. 5781-828* L=670	60	0.27 კგ.
4		Φ25AIII სახსტ. 5781-828* L=7300	8	28.13 კგ.
5		Φ22AIII სახსტ. 5781-828* L=7300	4	21.78 კგ.
		B 30 კლასის ბეტონი		2.8 მ³

თანამდებობა	გვარი	ხელმოწერა	ქ. თბილისი, ბამზირი სარაჯიშვილი ქ.№2 ს.კ(01.11.04.026.110), მრავალბინიანი საცხოვრებელი სახლი ბლოკი №5-2				შ.პ.ს. "ზლოჭქი სარაჯიშვილზე" ს/კ 405682596
არქიტექტორი	დ.ვაშაკიძე		კონსტრუქციული ნაწილი				
			მონოლითური სვეტი მს-2				
კონსტრუქტ.	ა.არჩილია						
შეამოწმა	ლ.ჯაიანი		სტადია მ	ფურც. კ-94	ფ-ბი	დკვ. №	

ამონაწერი სვეტების და დიაფრაგმების გეგმა 39.05 ნიშნულიდან 45.45 ნიშნულამდე

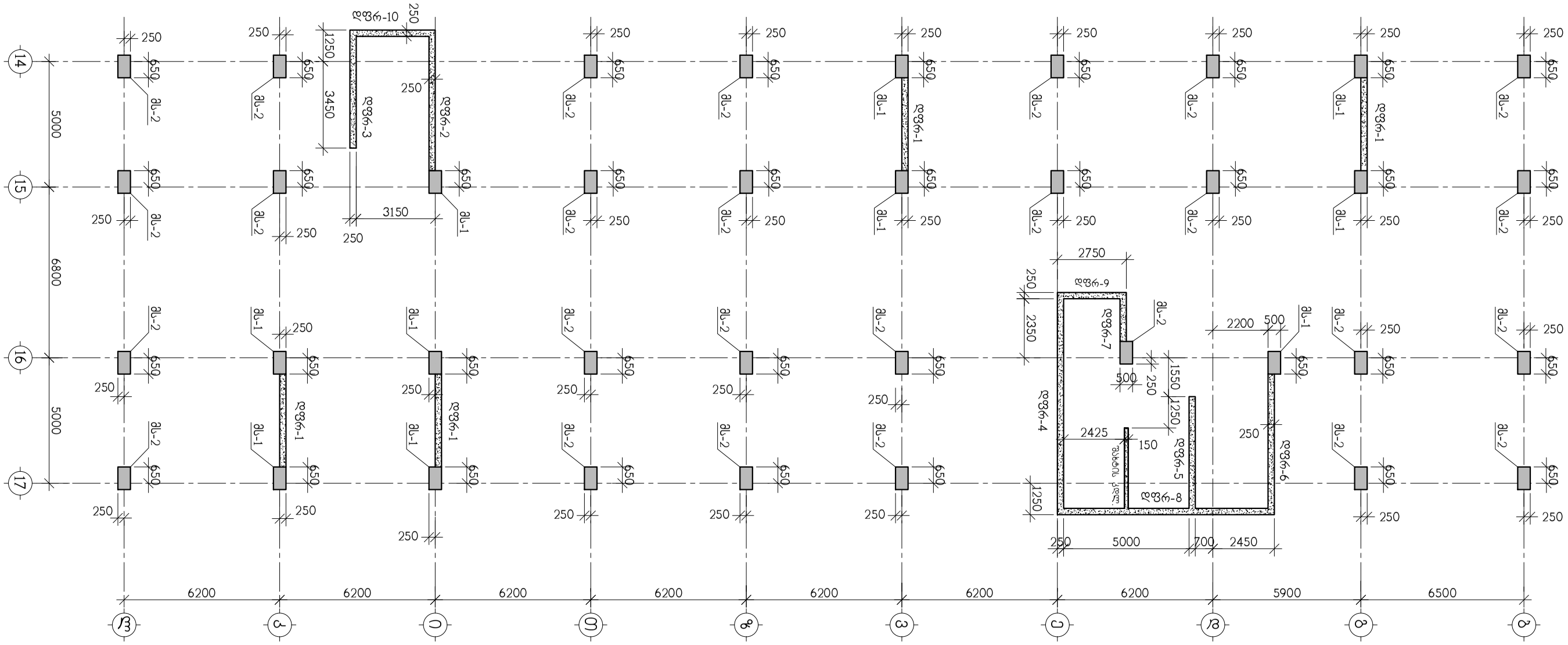

თანამდებობა	გვარი	ხელმოწერა	ქ. თბილისი, გამზირი სარაჯიშვილი ქ.№2 ს.კ(01.11.04.026.110), მრავალბინიანი საცხოვრებელი სახლი ბლოკი №5-2				
არქიტექტორი	დ.ვაშაკიძე		კონსტრუქციული ნაწილი				
			მონოლითური სვეტების და დიაფრაგმების გეგმა 39.05 ნიშნულიდან 45.45 ნიშნულამდე				
კონსტრუქტ.	ა.არჩილია						
შემამოწმა	ლ.ჯაიანი		სტადია მ	ფურც. კ-95	ფ-ბი	დაკვ. №	

შ.პ.ს. "ზლოჩკი სარაჯიშვილზე" ს/კ 405682596

მონოლითური სვეტი მს-1

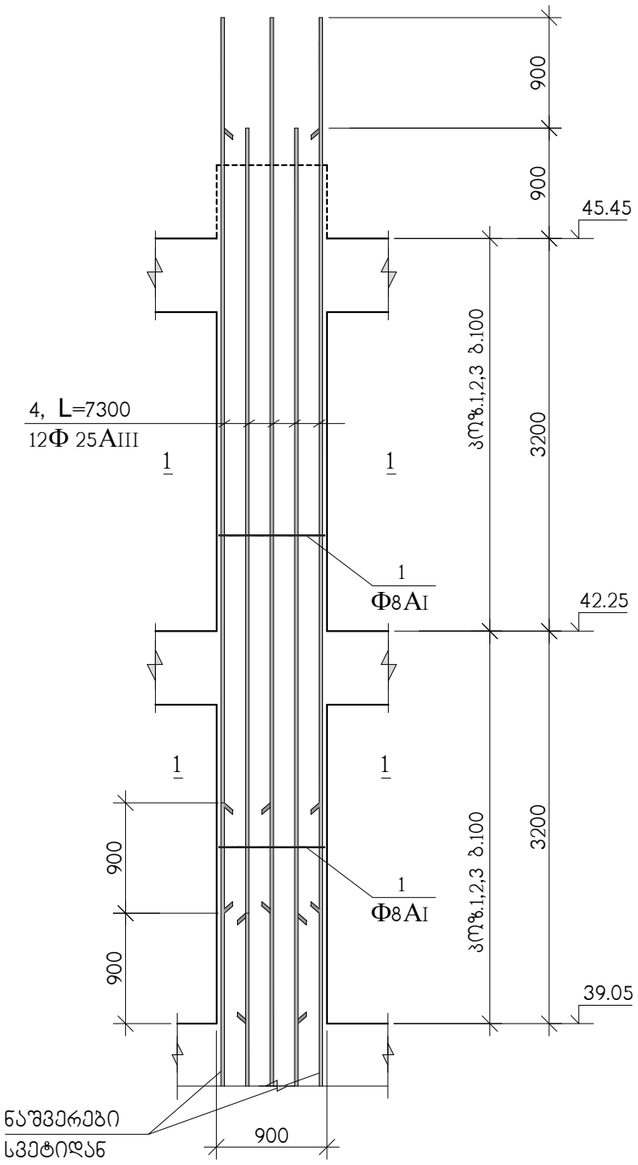

მონოლითური სვეტი მს-1

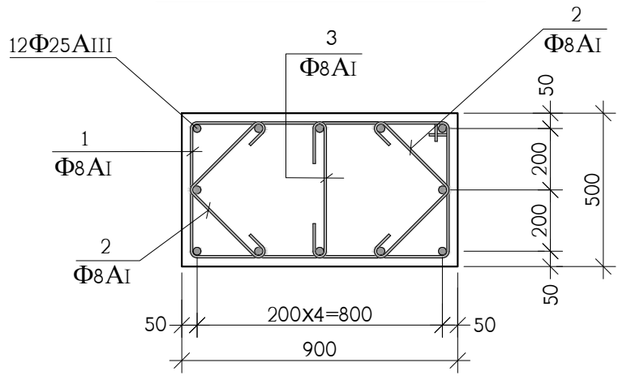

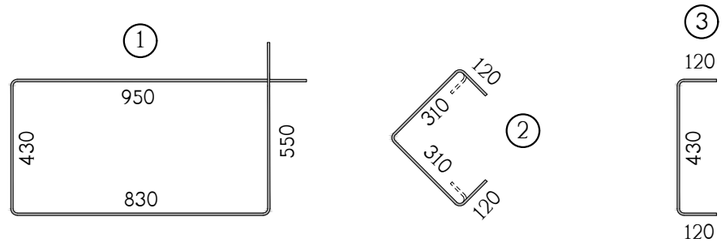

კოშ.	აღნიშვნა	დასახელება	რაოდ. ც.	ერთ-ეული
		მს-1 39.05 ნიშნულიდან 45.45 ნიშნულამდე	10	
1		Φ8AI სახსტ. 5781-828* L=2760	60	1.10 კგ.
2		Φ8AI სახსტ. 5781-828* L=860	120	0.34 კგ.
3		Φ8AI სახსტ. 5781-828* L=670	60	0.27 კგ.
4		Φ25AIII სახსტ. 5781-828* L=7300	12	28.13 კგ.
		B 30 კლასის ბეტონი		2.8 მ^3

თანამდებობა	გვარი	ხელმოწერა	ქ. თბილისი, გამზირი სარაჯიშვილი ქ.№2 ს.კ(01.11.04.026.110), მრავალბინიანი საცხოვრებელი სახლი ბლოკი №5-2				შ.პ.ს. "ლოტქსი სარაჯიშვილზე" ს/კ 405682596
არქიტექტორი	დ.ვაშაკიძე		კონსტრუქციული ნაწილი				
კონსტრუქტ.	ა.არჩილია		მონოლითური სვეტი მს-1				
შემამოწმა	ლ.ჯაიანი		სტადია მ	ფურც. კ-96	ფ-ბი	დაკვ. №	

მონოლითური სვეტი მს-2

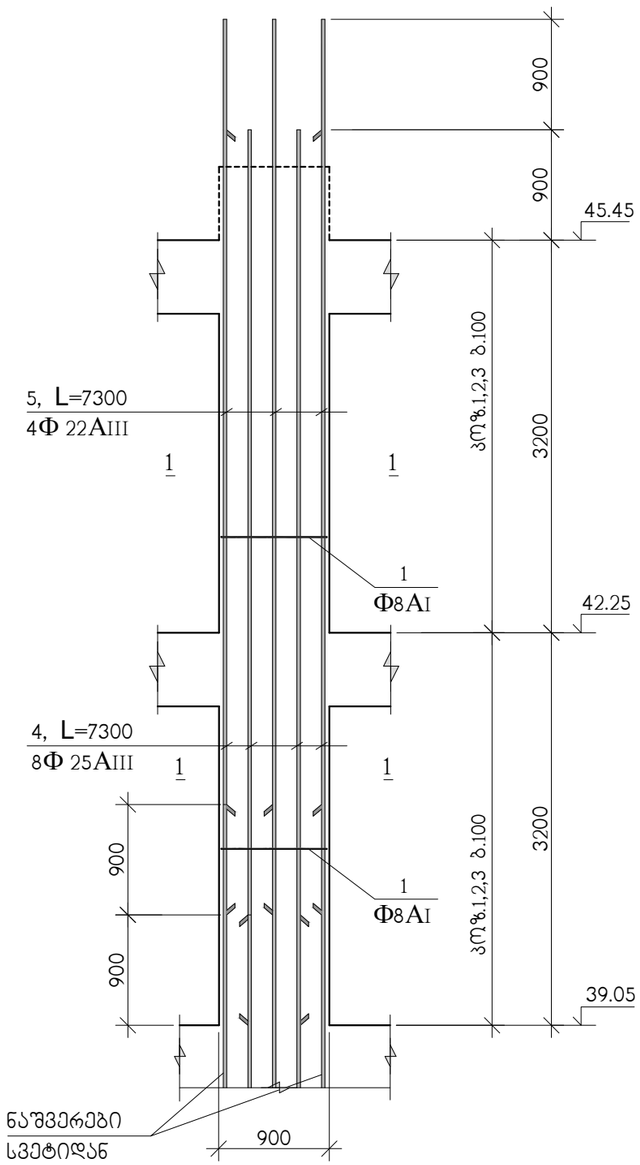

ჭრილი 1-1

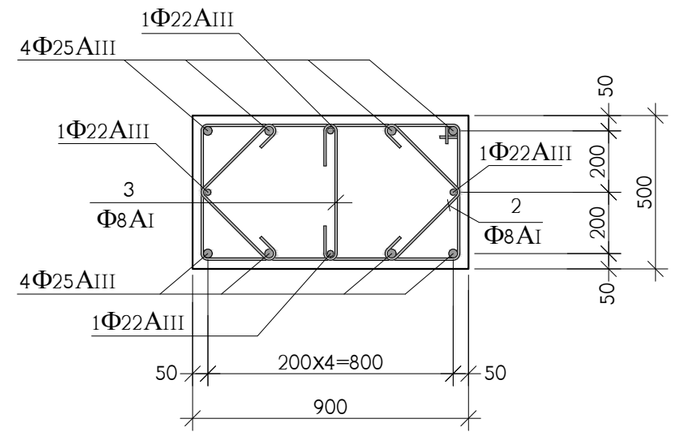

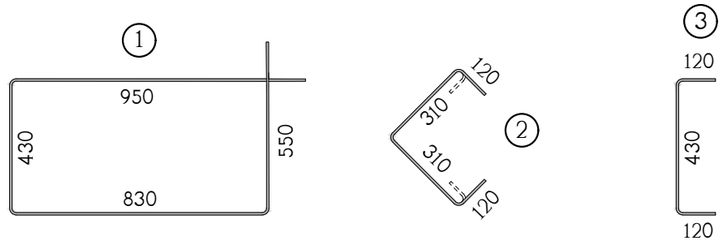

კოჭ.	აღნიშვნა	დასახელება	რაოდ. ც.	ერთ-ეული
		მს-2 39.05 ნიშნულიდან 45.45 ნიშნულამდე	27	
1		Φ8AI სახსტ. 5781-828* L=2760	60	1.10 კგ.
2		Φ8AI სახსტ. 5781-828* L=860	120	0.34 კგ.
3		Φ8AI სახსტ. 5781-828* L=670	60	0.27 კგ.
4		Φ25AIII სახსტ. 5781-828* L=7300	8	28.13 კგ.
5		Φ22AIII სახსტ. 5781-828* L=7300	4	21.78 კგ.
		B 30 კლასის ბეტონი		2.8 მ^3

თანამდებობა	გვარი	ხელმოწერა	ქ. თბილისი, გამზირი სარაჯიშვილი ქ.№2 ს.კ(01.11.04.026.110), მრავალბინიანი საცხოვრებელი სახლი ბლოკი №5-2				შ.პ.ს. "ზლოქსი სარაჯიშვილზე" ს/კ 405682596
არქიტექტორი	დ.ვაშაკიძე		კონსტრუქციული ნაწილი				
			მონოლითური სვეტი მს-2				
კონსტრუქტ.	ა.არჩილია						
შემამოწმა	ლ.ჯაიანი		სტადია მ	ფურც. კ-97	ფ-ბი	დაკვ. №	

მონოლითური სვეტების და დიაფრაგმების გეგმა 45.45 ნიშნულიდან 48.65 ნიშნულამდე

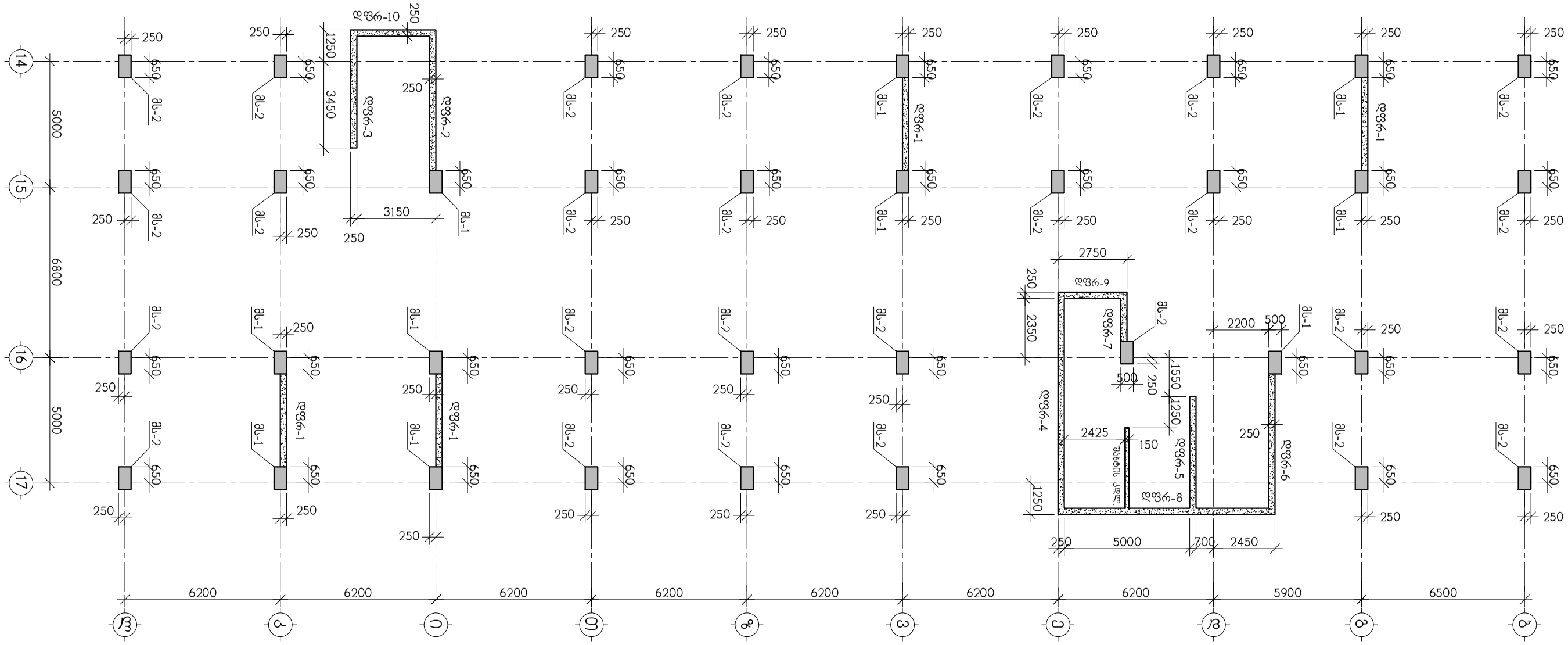

თანამდებობა	გვარი	ხელმოწერა	ქ. თბილისი, გამზირი სარაჯიშვილი ქ.№2 ს.კ(01.11.04.026.110), მრავალბინიანი საცხოვრებელი სახლი ბლოკი №5-2					შ.პ.ს. "ზლოჩსი სარაჯიშვილზე" ს/კ 405682596
არქიტექტორი	დ.ვაშაკიძე		კონსტრუქციული ნაწილი					
			მონოლითური სვეტების და დიაფრაგმების გეგმა 45.45 ნიშნულიდან 48.65 ნიშნულამდე					
კონსტრუქტ.	ა.არჩილია							
შემამოწმა	ლ.ჯაიანი		სტადია	მ	ფურც.	კ-98	ფ-ბი	დაკვ. №

მონოლითური სვეტი მს-1

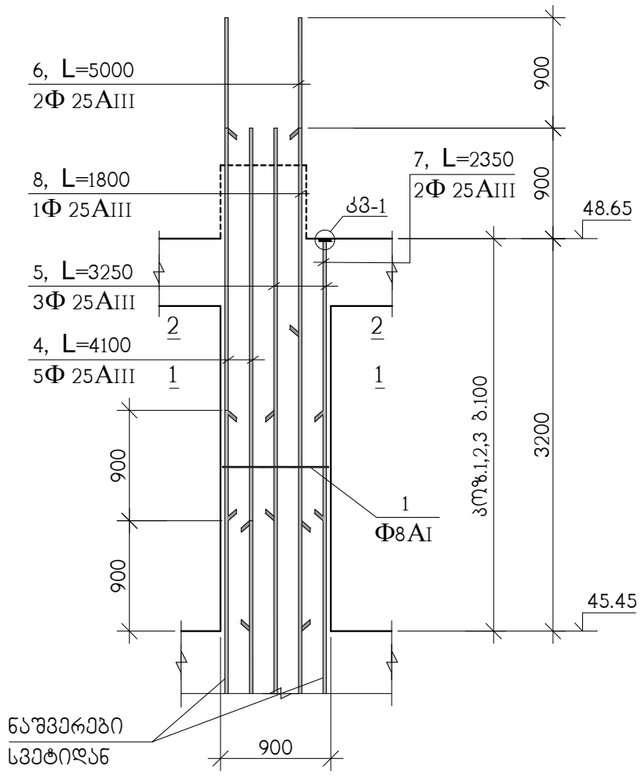

ჭრილი 1-1

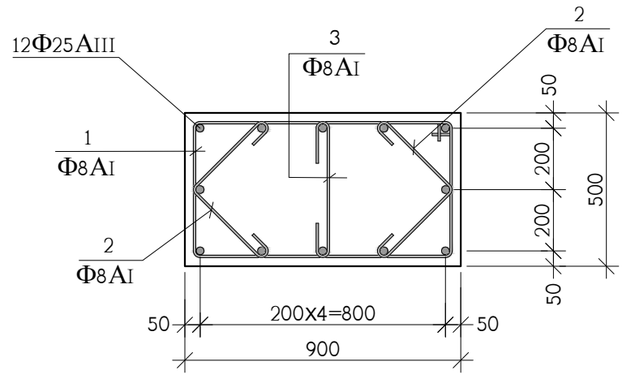

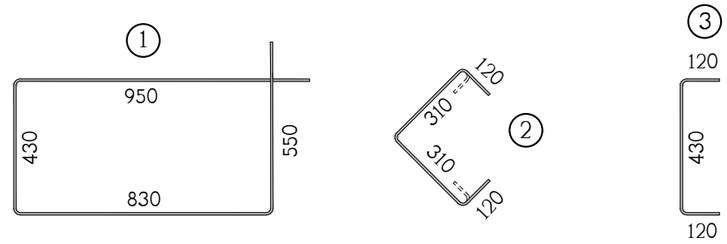

ჭრილი 2-2

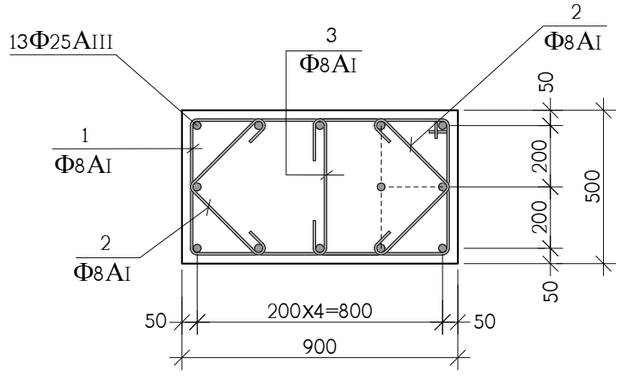

კოზ.	აღნიშვნა	დასახელება	რაოდ. ც.	ერთ-ეული
		მს-1 45.45 ნიშნულიდან 48.65 ნიშნულამდე	10	
1		Φ8AI სახსტ. 5781-828* L=2760	30	1.10 კგ.
2		Φ8AI სახსტ. 5781-828* L=860	60	0.34 კგ.
3		Φ8AI სახსტ. 5781-828* L=670	30	0.27 კგ.
4		Φ25AIII სახსტ. 5781-828* L=4100	5	15.80 კგ.
5		Φ25AIII სახსტ. 5781-828* L=3250	3	12.52 კგ.
6		Φ25AIII სახსტ. 5781-828* L=5000	2	19.27 კგ.
7		Φ25AIII სახსტ. 5781-828* L=2350	2	9.05 კგ.
8		Φ25AIII სახსტ. 5781-828* L=1800	1	6.93 კგ.
11		ფურც. –20x90x90 სახსტ. 380-71*	3	1.3 კგ.
		B 30 კლასის ბეტონი		1.4 მ^3

თანამდებობა	გვარი	ხელმოწერა	ქ. თბილისი, ბამზირი სარაჯიშვილი ქ.№2 ს.კ(01.11.04.026.110), მრავალბინიანი საცხოვრებელი სახლი ბლოკი №5-2				შ.პ.ს. "ბლოკსი სარაჯიშვილზე" ს/კ 405682596
არქიტექტორი	დ.ვაშაკიძე		კონსტრუქციული ნაწილი				
			მონოლითური სვეტი მს-1				
კონსტრუქტ.	ა.არჩილია						
შეამოწმა	ლ.ჯაიანი		სტადია მ	ფურც. კ-99	ფ-ბი	დკვ. №	

მონოლითური სვეტი მს-2

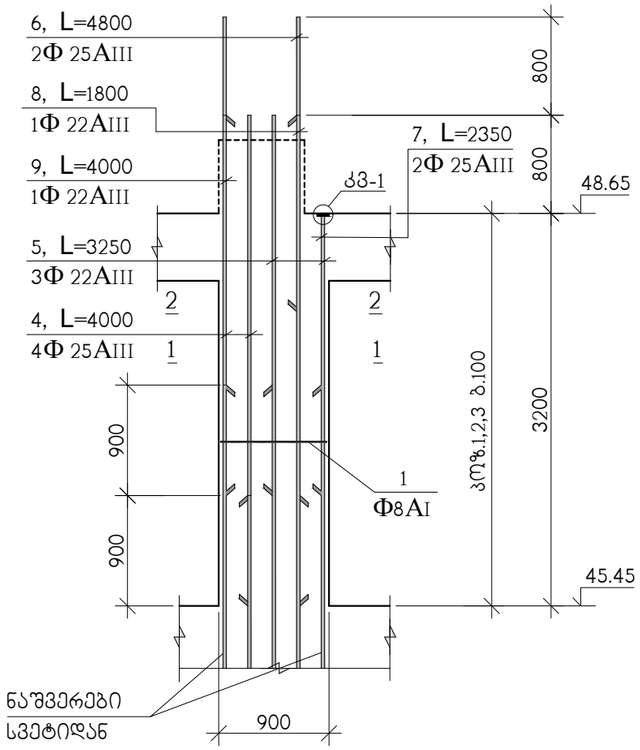

ჭრილი 1-1

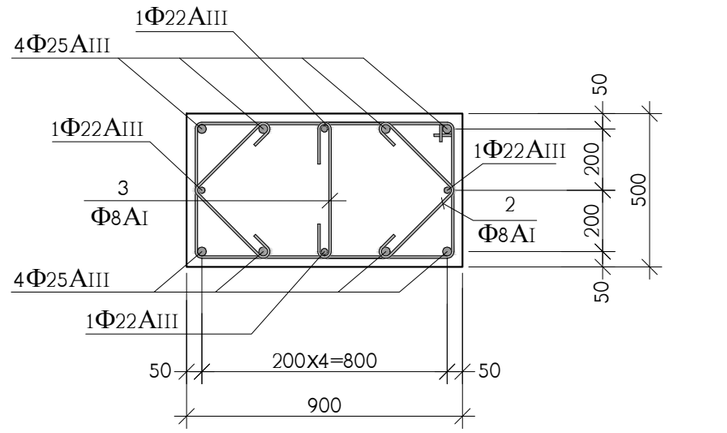

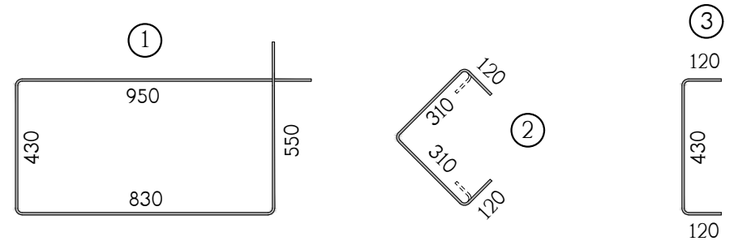

ჭრილი 2-2

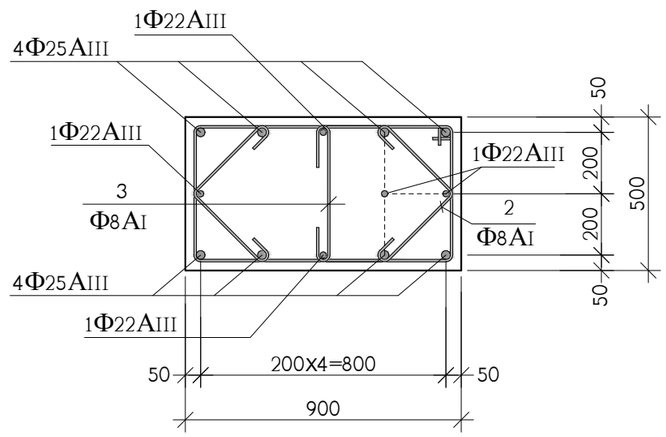

პოზ.	აღნიშვნა	დასახელება	რაოდ. ც.	ერთ-ეული
		მს-2 45.45 ნიშნულიდან 48.65 ნიშნულამდე	27	
1		Φ8AI სახსტ. 5781-828* L=2760	30	1.10 კგ.
2		Φ8AI სახსტ. 5781-828* L=860	60	0.34 კგ.
3		Φ8AI სახსტ. 5781-828* L=670	30	0.27 კგ.
4		Φ25AIII სახსტ. 5781-828* L=4000	4	15.80 კგ.
5		Φ25AIII სახსტ. 5781-828* L=3250	3	12.52 კგ.
6		Φ25AIII სახსტ. 5781-828* L=4800	2	18.50 კგ.
7		Φ25AIII სახსტ. 5781-828* L=2350	2	9.05 კგ.
8		Φ22AIII სახსტ. 5781-828* L=1800	1	5.38 კგ.
9		Φ22AIII სახსტ. 5781-828* L=4000	1	11.94 კგ.
11		ფურც. –20x90x90 სახსტ. 380-71*	3	1.3 კგ.
		B 30 კლასის ბეტონი		1.4 მ³

თანამდებობა	გვარი	ხელმოწერა	ქ. თბილისი, ბამზირი სარაჯიშვილი ქ.№2 ს.კ(01.11.04.026.110), მრავალბინიანი საცხოვრებელი სახლი ბლოკი №5-2				შ.პ.ს. "ზლოტმა სარაჯიშვილზე" ს/კ 405682596
არქიტექტორი	დ.ვაშაკიძე		კონსტრუქციული ნაწილი				
კონსტრუქტ.	ა.არჩილია		მონოლითური სვეტი მს-2				
შემამოწმა	ლ.ჯაიანი		სტადია მ	ფურც. კ-100	ფ-ბი	დაკვ. №	

მონოლითური სვეტების და დიაფრაგმების ბეჭდა 48.65 ნიშნულიდან 55.05 ნიშნულამდე

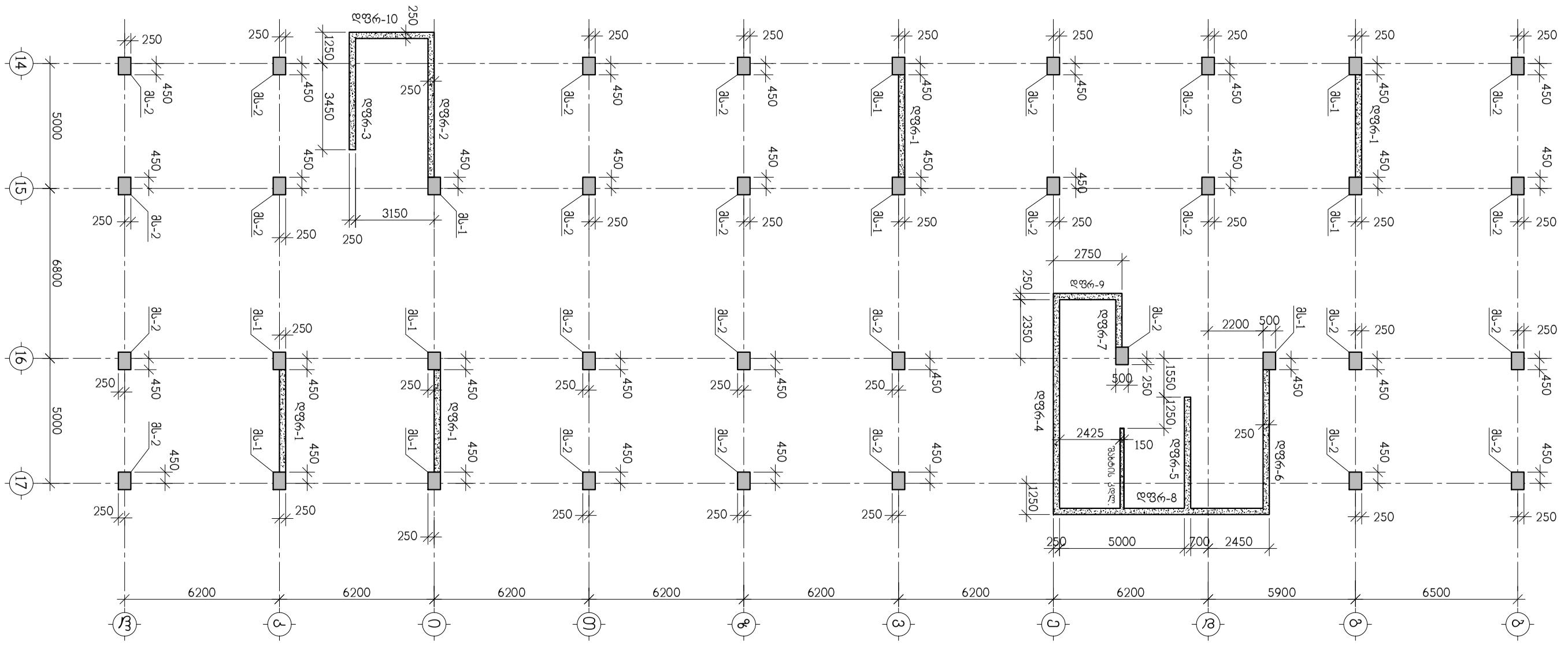

თანამდებობა	გვარი	ხელმოწერა	ქ. თბილისი, გამზირი სარაჯიშვილი ქ.№2 ს.კ(01.11.04.026.110), მრავალბინიანი საცხოვრებელი სახლი ბლოკი №5-2				
არქიტექტორი	დ.ვაშაკიძე		კონსტრუქციული ნაწილი				
			მონოლითური სვეტების და დიაფრაგმების ბეჭდა 48.65 ნიშნულიდან 55.05 ნიშნულამდე				
კონსტრუქტ.	ა.არჩილია						
შეამოწმა	ლ.ჯაიანი		სტადია მ	ფურც. კ-101	ფ-ბი	დაკვ. №	

შ.პ.ს. "ზლოჩკი სარაჯიშვილზე" ს/კ 405682596

მონოლითური სვეტი მს-1

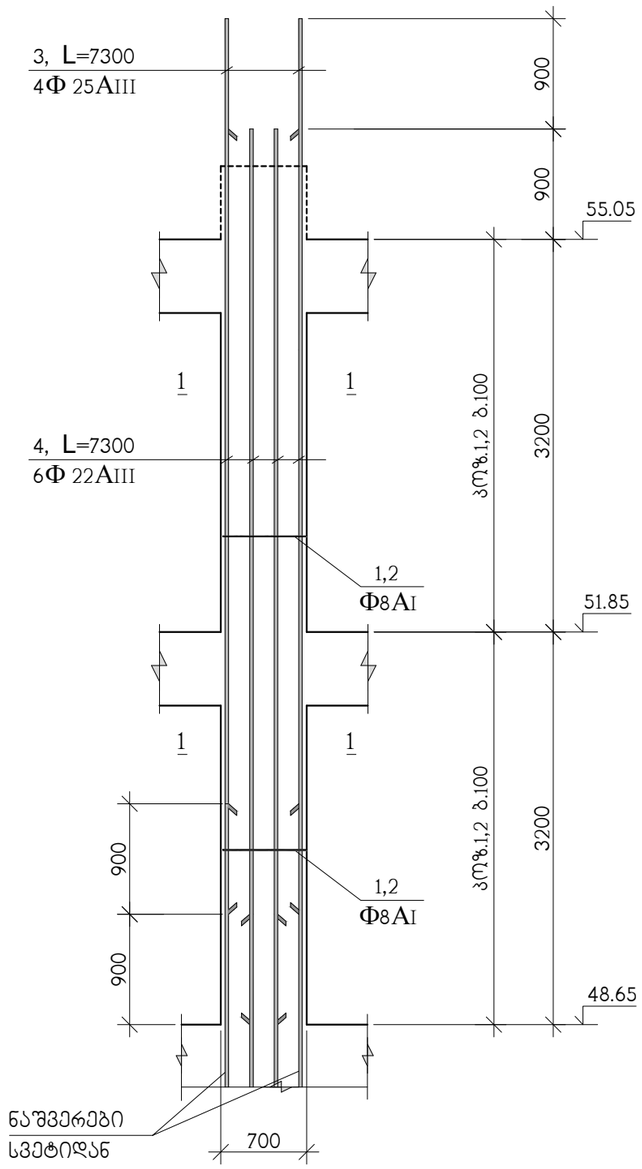

ჭრილი 1-1

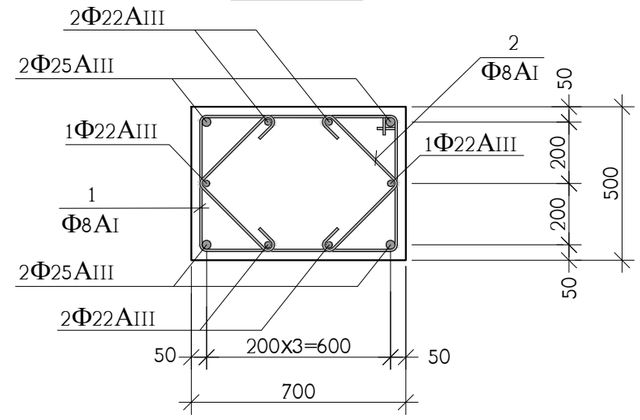

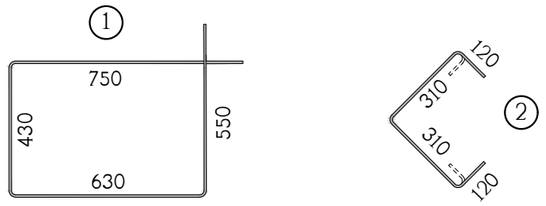

პოზ.	აღნიშვნა	დასახელება	რაოდ. ც.	ერთ-ეული
		მს-1 48.65 ნიშნულიდან 55.05 ნიშნულამდე	10	
1		Φ8AI საბსტ. 5781-828* L=2360	60	0.94 კგ.
2		Φ8AI საბსტ. 5781-828* L=860	120	0.34 კგ.
3		Φ25AIII საბსტ. 5781-828* L=7300	4	28.12 კგ.
4		Φ22AIII საბსტ. 5781-828* L=7300	6	21.78 კგ.
		B 30 კლასის ბეტონი		2.2 მ^3

თანამდებობა	გვარი	ხელმოწერა	ქ. თბილისი, გამზირი სარაჯიშვილი ქ.№2 ს.კ(01.11.04.026.110), მრავალბინიანი საცხოვრებელი სახლი ბლოკი №5-2				შ.პ.ს. "ზლოჭსი სარაჯიშვილზე" ს/კ 405682596
არქიტექტორი	დ.ვაშაკიძე		კონსტრუქციული ნაწილი				
			მონოლითური სვეტი მს-1				
კონსტრუქტ.	ა.არჩილია						
შემამოწმა	ლ.ჯაიანი		სტადია მ	ფურც. კ-102	ფ-ბი	დაკვ. №	

მონოლითური სვეტი მს-2

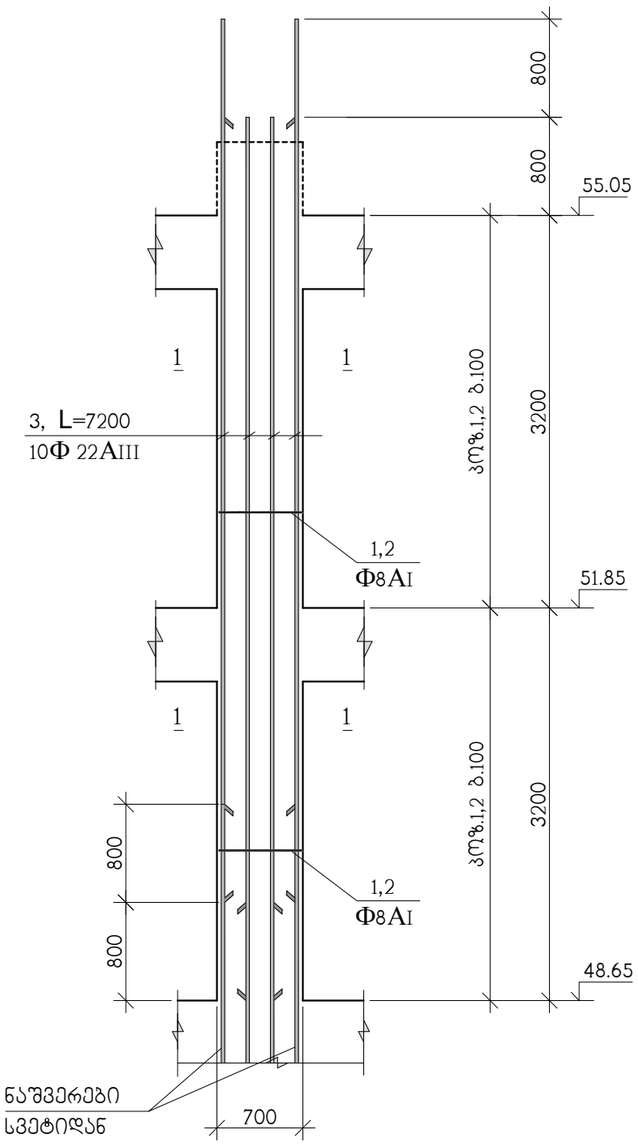

ჭრილი 1-1

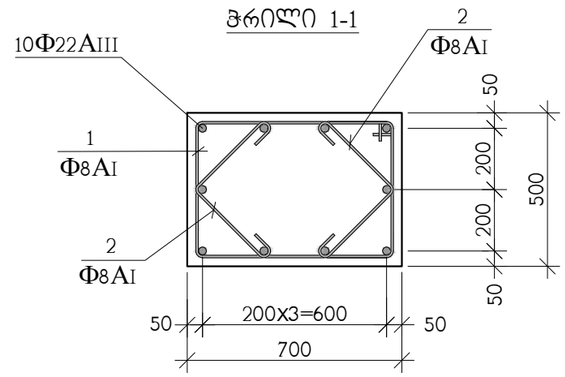

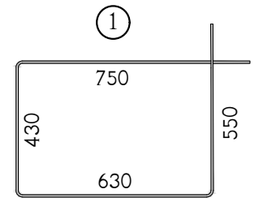

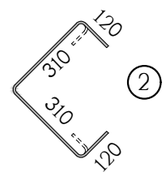

კოზ.	აღნიშვნა	დასახელება	რაოდ. ც.	ერთ-ეული
		მს-2 48.65 ნიშნულიდან 55.05 ნიშნულამდე	27	
1		Φ8AI სახსტ. 5781-828* L=2360	60	0.94 კგ.
2		Φ8AI სახსტ. 5781-828* L=860	120	0.34 კგ.
3		Φ22AIII სახსტ. 5781-828* L=7200	10	21.48 კგ.
		B 30 კლასის ბეტონი		2.2 მ^3

თანამდებობა	გვარი	ხელმოწერა	ქ. თბილისი, გამზირი სარაჯიშვილი ქ.№2 ს.კ(01.11.04.026.110), მრავალბინიანი საცხოვრებელი სახლი ბლოკი №5-2				შ.პ.ს. "ზლოქსი სარაჯიშვილზე" ს/კ 405682596
არქიტექტორი	დ.ვაშაკიძე		კონსტრუქციული ნაწილი				
			მონოლითური სვეტი მს-2				
კონსტრუქტ.	ა.არჩილია						
შემამოწმა	ლ.ჯაიანი		სტადია მ	ფურც. კ-103	ფ-ბი	დაკვ. №	

მონოლითური სვეტების და დიაფრაგმების გეგმა 55.05 ნიშნულიდან 61.45 ნიშნულამდე

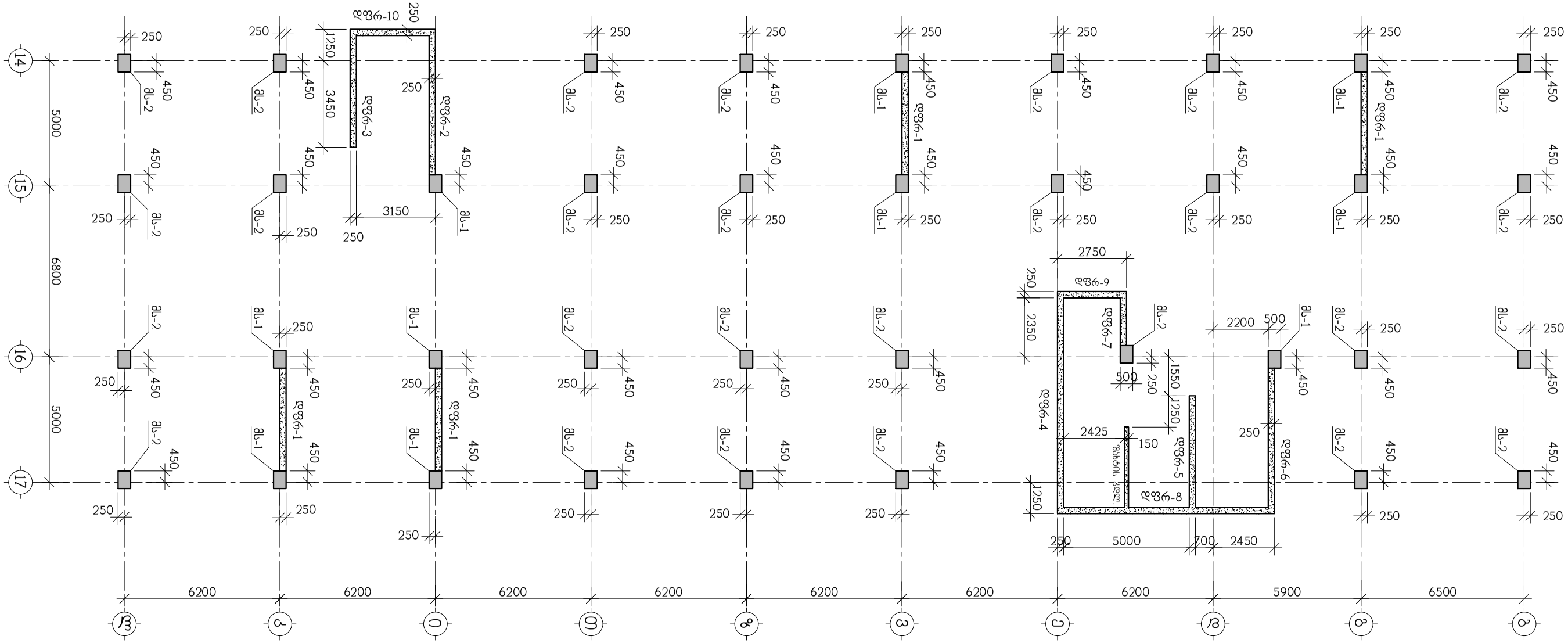

თანამდებობა	გვარი	ხელმოწერა	ქ. თბილისი, გამზირი სარაჯიშვილი ქ.№2 ს.კ(01.11.04.026.110), მრავალბინიანი საცხოვრებელი სახლი ბლოკი №5-2				შ.პ.ს. "ზლოჩსი სარაჯიშვილზე" ს/კ 405682596
			კონსტრუქციული ნაწილი				
არქიტექტორი	დ.ვაშაკიძე		მონოლითური სვეტების და დიაფრაგმების გეგმა 55.05 ნიშნულიდან 61.45 ნიშნულამდე				
კონსტრუქტ.	ა.არჩილია						
შემამოწმა	ლ.ჯაიანი		სტადია მ	ფურც. კ-104	ფ-ბი	დაკვ. №	

მონოლითური სვეტი მს-1

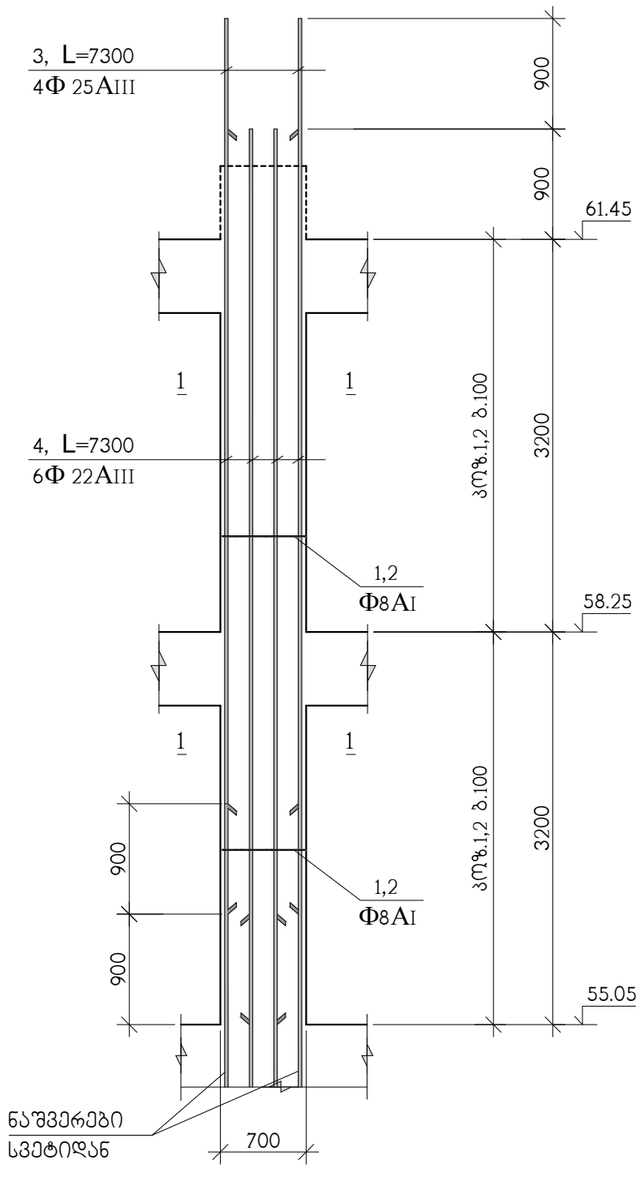

ჭრილი 1-1

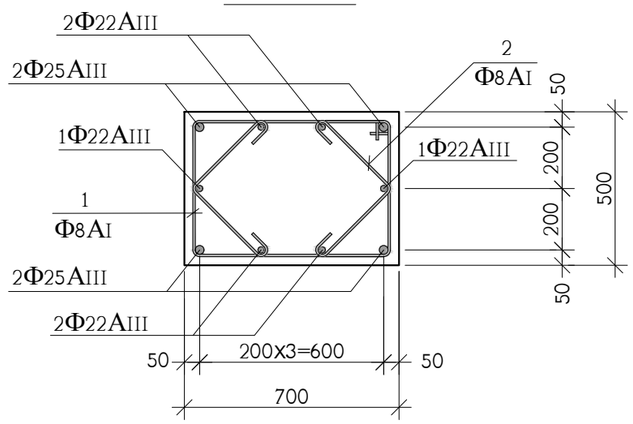

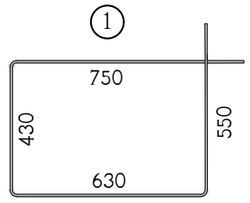

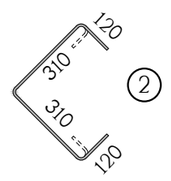

კოზ.	აღნიშვნა	დასახელება	რაოდ. ც.	ერთ-ეული
		მს-1 55.05 ნიშნულიდან 61.45 ნიშნულამდე	10	
1		Φ8AI სახსტ. 5781-828* L=2360	60	0.94 კგ.
2		Φ8AI სახსტ. 5781-828* L=860	120	0.34 კგ.
3		Φ25AIII სახსტ. 5781-828* L=7300	4	28.12 კგ.
4		Φ22AIII სახსტ. 5781-828* L=7300	6	21.78 კგ.
		B 30 კლასის ბეტონი		2.2 მ^3

თანამდებობა	გვარი	ხელმოწერა	ქ. თბილისი, გამზირი სარაჯიშვილი ქ.№2 ს.კ(01.11.04.026.110), მრავალბინიანი საცხოვრებელი სახლი ბლოკი №5-2				შ.პ.ს. "ზლოჭსი სარაჯიშვილზე" ს/კ 405682596
არქიტექტორი	დ.ვაშაკიძე		კონსტრუქციული ნაწილი				
კონსტრუქტ.	ა.არჩილია		მონოლითური სვეტი მს-1				
შეამოწმა	ლ.ჯაიანი		სტადია მ	ფურც. კ-105	ფ-ბი	დაკვ. №	

მონოლითური სვეტი მს-2

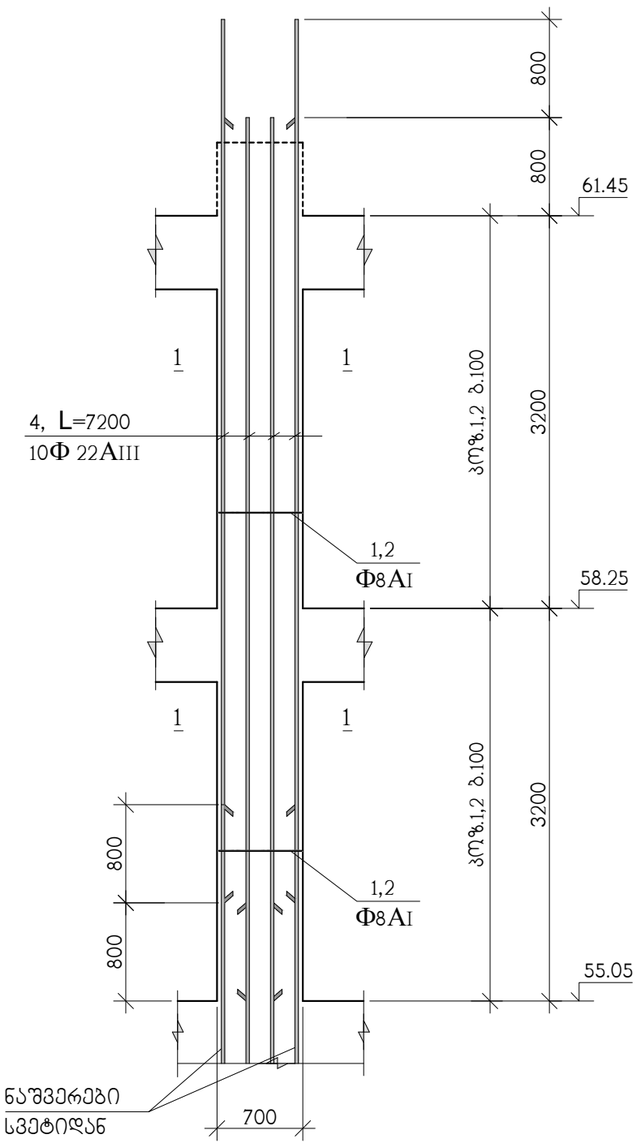

ჭრილი 1-1

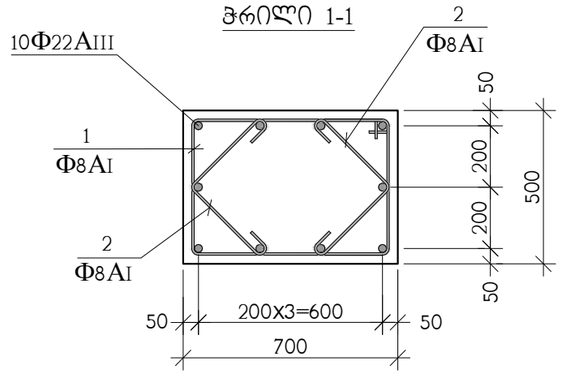

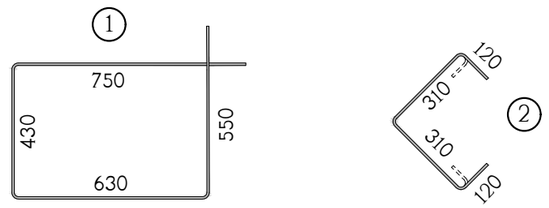

პოზ.	აღნიშვნა	დასახელება	რაოდ. ც.	ერთ-ეული
		მს-2 55.05 ნიშნულიდან 61.45 ნიშნულამდე	27	
1		Φ8AI სახსტ. 5781-828* L=2360	60	0.94 კგ.
2		Φ8AI სახსტ. 5781-828* L=860	120	0.34 კგ.
3		Φ22AIII სახსტ. 5781-828* L=7200	10	21.48 კგ.
		B 30 კლასის ბეტონი		2.2 მ^3

თანამდებობა	გვარი	ხელმოწერა	ქ. თბილისი, გამზირი სარაჯიშვილი ქ.№2 ს.კ(01.11.04.026.110), მრავალბინიანი საცხოვრებელი სახლი ბლოკი №5-2				შ.პ.ს. "ზლოქსი სარაჯიშვილზე" ს/კ 405682596
არქიტექტორი	დ.ვაშაკიძე		კონსტრუქციული ნაწილი				
			მონოლითური სვეტი მს-2				
კონსტრუქტ.	ა.არჩილია						
შემამოწმა	ლ.ჯაიანი		სტადია მ	ფურც. კ-106	ფ-ბი	დაკვ. №	

მონოლითური სვეტების და დიაფრაგმების ბეჭმა 61.45 ნიშნულიდან 64.65 ნიშნულამდე

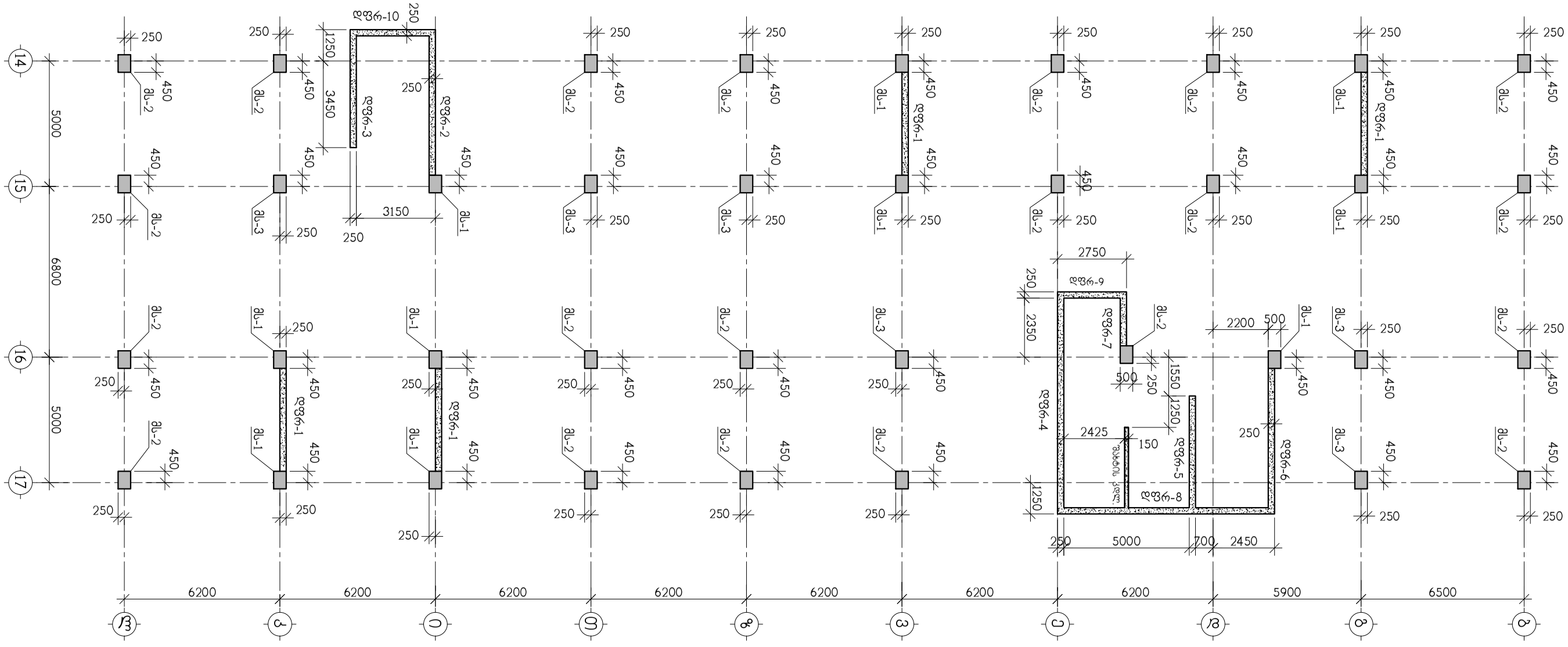

თანამდებობა	გვარი	ხელმოწერა	ქ. თბილისი, გამზირი სარაჯიშვილი ქ.№2 ს.კ(01.11.04.026.110), მრავალბინიანი საცხოვრებელი სახლი ბლოკი №5-2				შ.პ.ს. "ზლოჭსი სარაჯიშვილზე" ს/კ 405682596
არქიტექტორი	დ.ვაშაკიძე		კონსტრუქციული ნაწილი				
			მონოლითური სვეტების და დიაფრაგმების ბეჭმა 61.45 ნიშნულიდან 64.65 ნიშნულამდე				
კონსტრუქტ.	ა.არჩილია						
შემოწმა	ლ.ჯაიანი		სტადია მ	ფურც. კ-107	ფ-ბი	დაკვ. №	

მონოლითური სვეტი მს-1

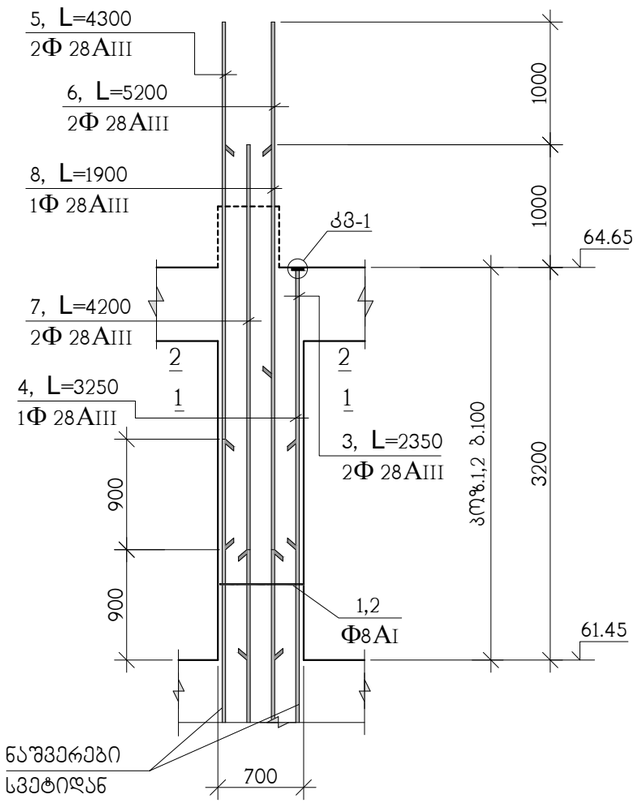

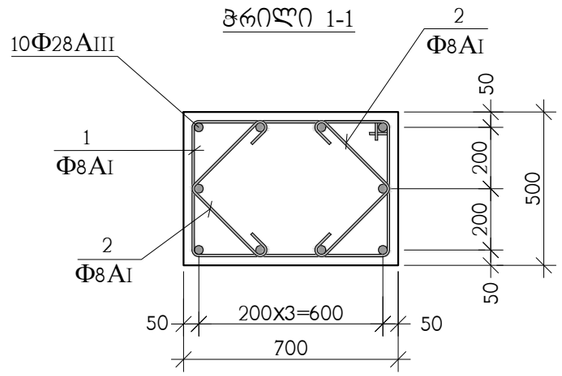

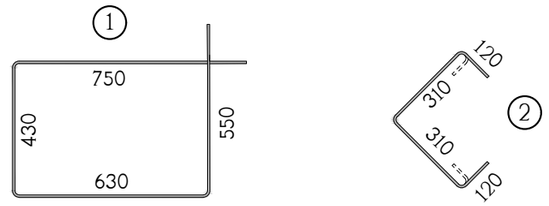

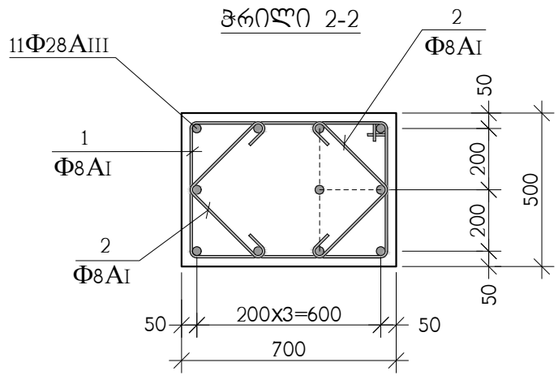

პოზ.	აღნიშვნა	დასახელება	რაოდ. ც.	ერთ-ეული
		მს-1 61.45 ნიშნულიდან 64.65 ნიშნულამდე	10	
1		Φ8AI საბსტ. 5781-828* L=2360	30	0.94 კგ.
2		Φ8AI საბსტ. 5781-828* L=860	60	0.34 კგ.
3		Φ28AIII საბსტ. 5781-828* L=2350	2	11.35 კგ.
4		Φ28AIII საბსტ. 5781-828* L=3250	1	15.71 კგ.
5		Φ28AIII საბსტ. 5781-828* L=4300	2	20.78 კგ.
6		Φ28AIII საბსტ. 5781-828* L=5200	2	25.13 კგ.
7		Φ28AIII საბსტ. 5781-828* L=4200	2	20.30 კგ.
8		Φ28AIII საბსტ. 5781-828* L=1900	1	9.18 კგ.
11		ფურც. –20x90x90 საბსტ. 380-71*	3	1.3 კგ.
		B 30 კლასის ბეტონი		1 მ^3

თანამდებობა	გვარი	ხელმოწერა	ქ. თბილისი, გამზირი სარაჯიშვილი ქ.№2 ს.კ(01.11.04.026.110), მრავალბინიანი საცხოვრებელი სახლი გლოკი №5-2				შ.პ.ს. "ზლოქსი სარაჯიშვილზე" ს/კ 405682596
არქიტექტორი	დ.ვაშაკიძე		კონსტრუქციული ნაწილი				
კონსტრუქტ.	ა.არჩილია		მონოლითური სვეტი მს-1				
შეამოწმა	ლ.ჯაიანი		სტადია მ	ფურც. კ-108	ფ-ბი	დაკვ. №	

მონოლითური სვეტი მს-2

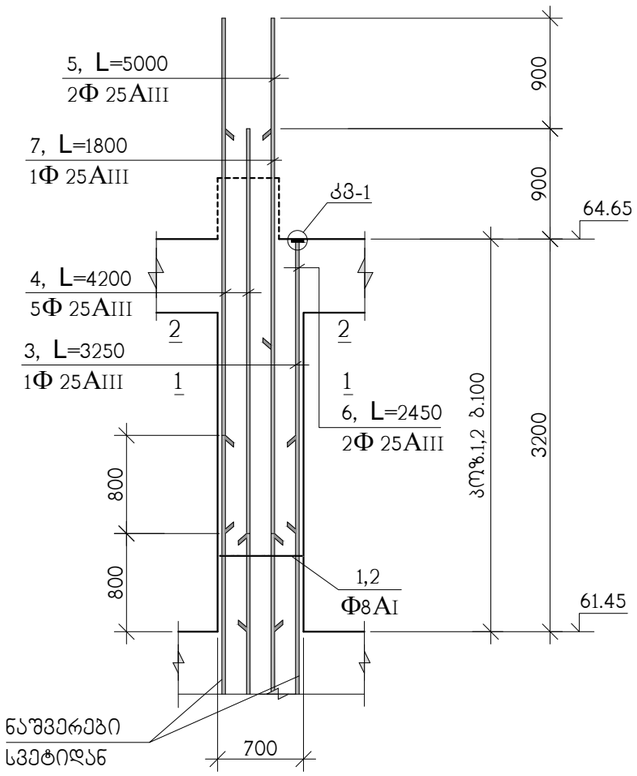

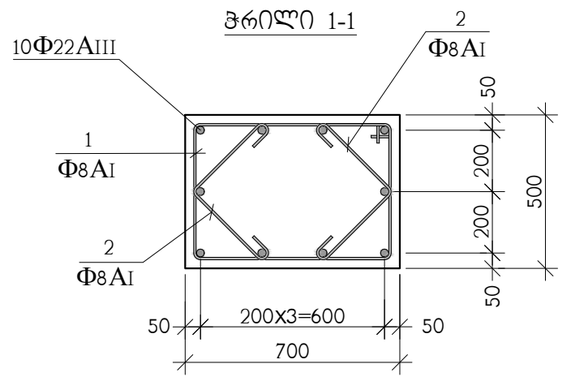

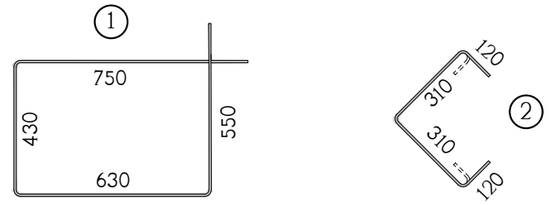

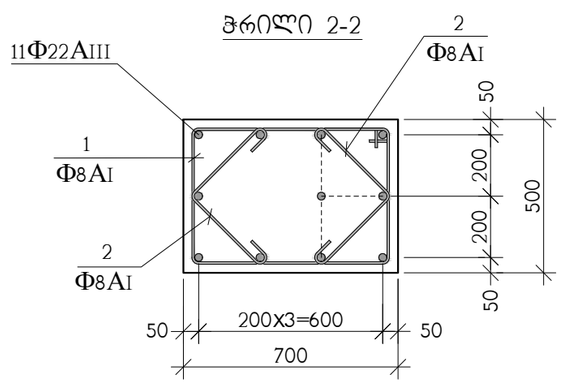

ჯგ№	აღნიშვნა	დასახელება	რაოდ. ც.	ერთ-ეული
		მს-2 61.45 ნიშნულიდან 64.65 ნიშნულამდე	21	
1		Φ8AI სახსტ. 5781-828* L=2360	30	0.94 კგ.
2		Φ8AI სახსტ. 5781-828* L=860	60	0.34 კგ.
3		Φ25AIII სახსტ. 5781-828* L=3250	1	12.52 კგ.
4		Φ25AIII სახსტ. 5781-828* L=4200	5	16.18 კგ.
5		Φ25AIII სახსტ. 5781-828* L=5000	2	19.26 კგ.
6		Φ25AIII სახსტ. 5781-828* L=2450	2	9.43 კგ.
7		Φ25AIII სახსტ. 5781-828* L=1800	1	6.94 კგ.
11		ფურც. –20x90x90 სახსტ. 380-71*	3	1.3 კგ.
		B 30 კლასის ბეტონი		1 მ^3

თანამდებობა	გვარი	ხელმოწერა	ქ. თბილისი, გამზირი სარაჯიშვილი ქ.№2 ს.კ(01.11.04.026.110), მრავალბინიანი საცხოვრებელი სახლი ბლოკი №5-2				შ.პ.ს. "ზლოქსი სარაჯიშვილზე" ს/კ 405682596
არქიტექტორი	დ.ვაშაკიძე		კონსტრუქციული ნაწილი				
კონსტრუქტ.	ა.არჩილია		მონოლითური სვეტი მს-2				
შეამოწმა	ლ.ჯაიანი		სტადია მ	ფურც. კ-109	ფ-ბი	დაკვ. №	

მონოლითური სვეტი მს-3

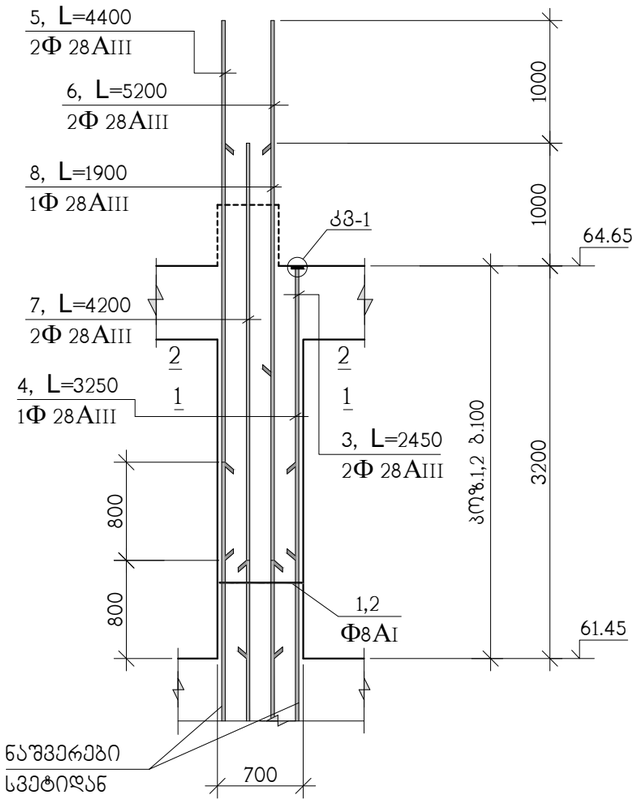

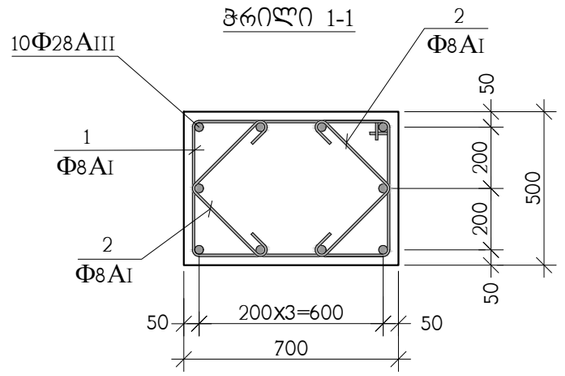

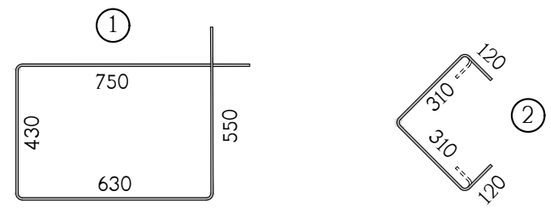

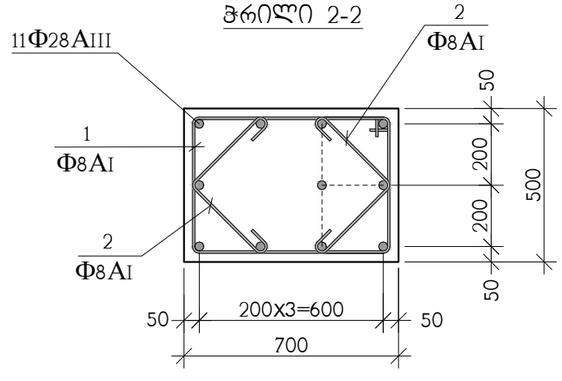

პოზ.	აღნიშვნა	დასახელება	რაოდ. ც.	ერთ-ეული
		მს-3 61.45 ნიშნულიდან 64.65 ნიშნულამდე	6	
1		Φ8AI სახსტ. 5781-828* L=2360	30	0.94 კგ.
2		Φ8AI სახსტ. 5781-828* L=860	60	0.34 კგ.
3		Φ28AIII სახსტ. 5781-828* L=2450	2	11.84 კგ.
4		Φ28AIII სახსტ. 5781-828* L=3250	1	15.71 კგ.
5		Φ28AIII სახსტ. 5781-828* L=4400	2	21.26 კგ.
6		Φ28AIII სახსტ. 5781-828* L=5200	2	25.13 კგ.
7		Φ28AIII სახსტ. 5781-828* L=4200	2	20.30 კგ.
8		Φ28AIII სახსტ. 5781-828* L=1900	1	9.18 კგ.
11		ფურც. –20x90x90 სახსტ. 380-71*	3	1.3 კგ.
		B 30 კლასის ბეტონი		1 მ^3

თანამდებობა	გვარი	ხელმოწერა	ქ. თბილისი, გამზირი სარაჯიშვილი ქ.№2 ს.კ(01.11.04.026.110), მრავალბინიანი საცხოვრებელი სახლი გლოკი №5-2				შ.პ.ს. "ელოქსი სარაჯიშვილზე" ს/კ 405682596
არქიტექტორი	დ.ვაშაკიძე		კონსტრუქციული ნაწილი				
			მონოლითური სვეტი მს-3				
კონსტრუქტ.	ა.არჩილია						
შეამოწმა	ლ.ჯაიანი		სტადია მ	ფურც. კ-110	ფ-ბი	დაკვ. №	

მონოლითური სვეტების და დიაფრაგმების გეგმა 64.65 ნიშნულიდან 71.05 ნიშნულამდე

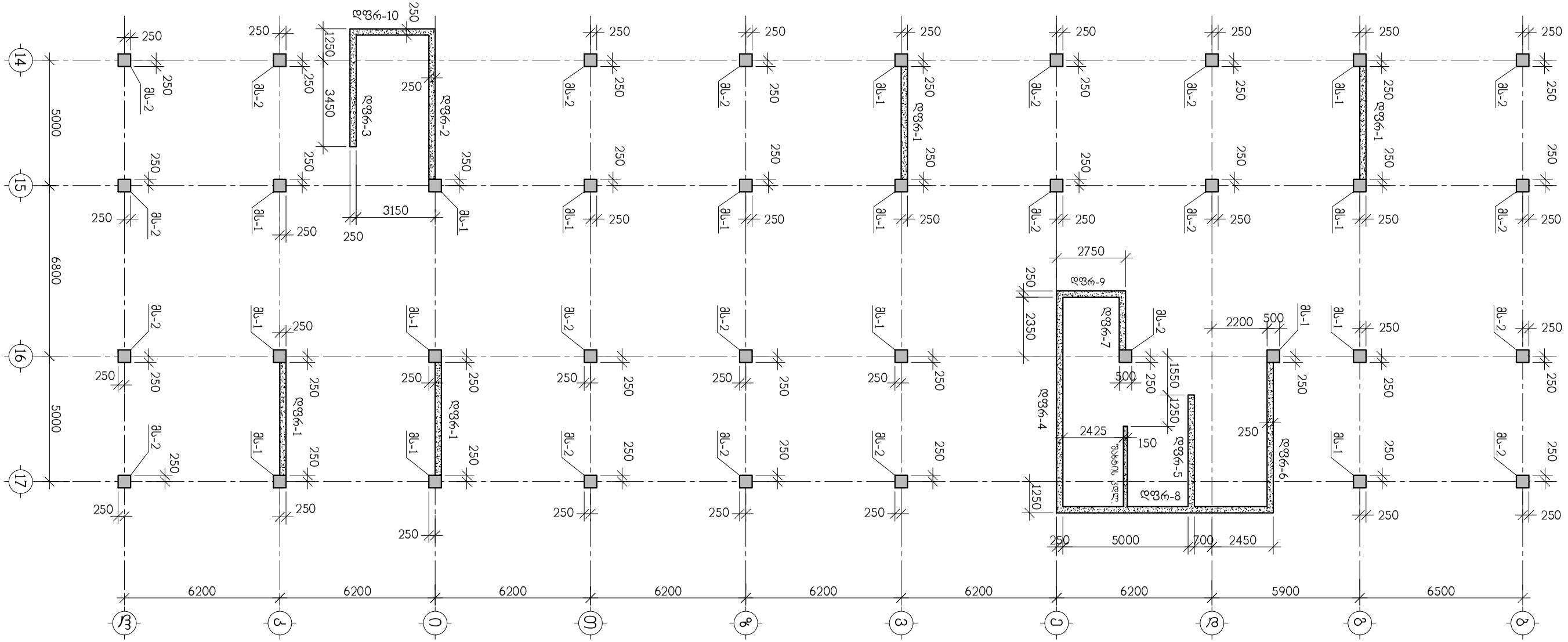

თანამდებობა	გვარი	ხელმოწერა	ქ. თბილისი, გამზირი სარაჯიშვილი ქ.№2 ს.კ(01.11.04.026.110), მრავალბინიანი საცხოვრებელი სახლი ბლოკი №5-2				შ.პ.ს. "ზლოჭსი სარაჯიშვილზე" ს/კ 405682596
			კონსტრუქციული ნაწილი				
არქიტექტორი	დ.ვაშაკიძე		მონოლითური სვეტების და დიაფრაგმების გეგმა 64.65 ნიშნულიდან 71.05 ნიშნულამდე				
კონსტრუქტ.	ა.არჩილია		სტადია	მ	ფურც. კ-111	ფ-ბი	დაკვ. №
შემამოწმა	ლ.ჯაიანი						

მონოლითური სვეტი მს-1

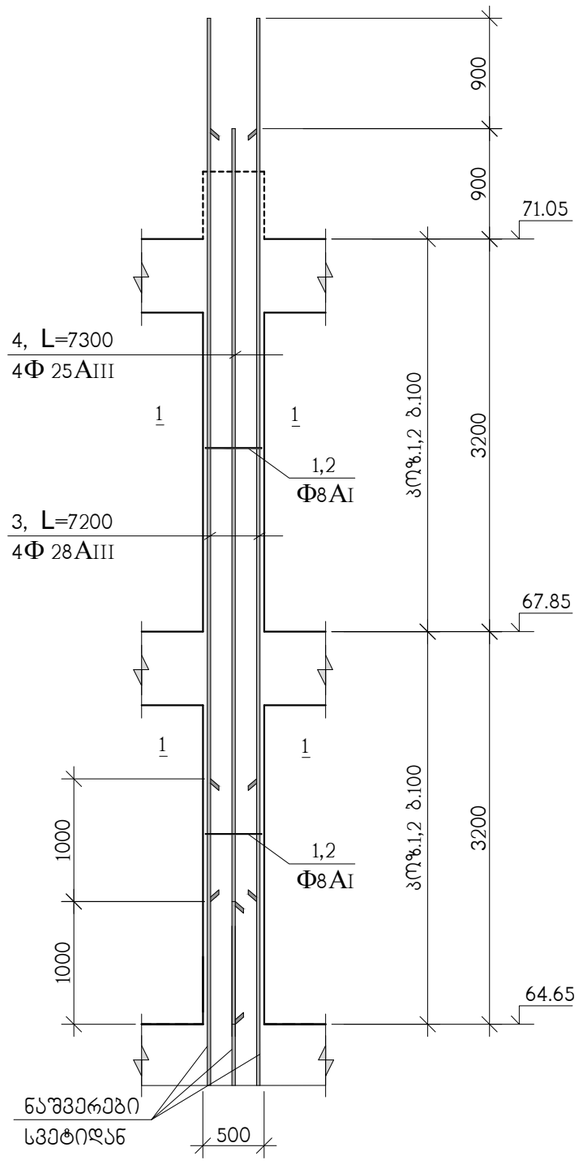

ჭრილი 1-1

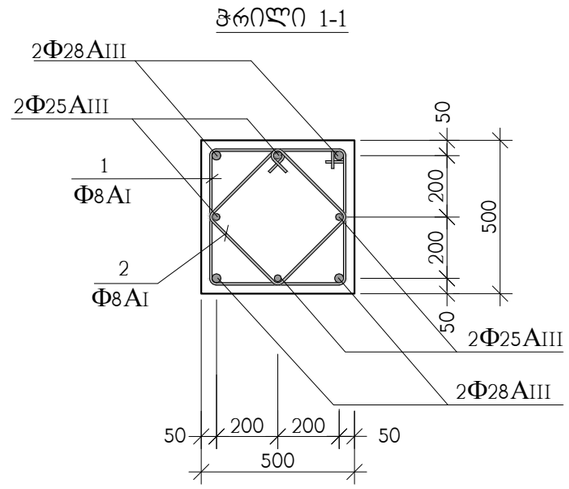

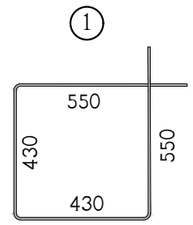

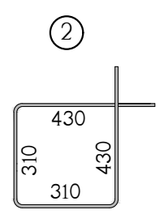

პოზ.	აღნიშვნა	დასახელება	რაოდ. ც.	ერთ-ეული
		მს-1 64.65 ნიშნულიდან 71.05 ნიშნულამდე	16	
1		Ф8AI სახსტ. 5781-828* L=1960	60	0.78 კგ.
2		Ф8AI სახსტ. 5781-828* L=1480	60	0.56 კგ.
3		Ф28AIII სახსტ. 5781-828* L=7200	4	34.80 კგ.
4		Ф25AIII სახსტ. 5781-828* L=7300	4	28.13 კგ.
		B 30 კლასის ბეტონი		1.5 მ^3

თანამდებობა	გვარი	ხელმოწერა	ქ. თბილისი, ბამზირი სარაჯიშვილი ქ.№2 ს.კ(01.11.04.026.110), მრავალბინიანი საცხოვრებელი სახლი ბლოკი №5-2				შ.პ.ს. "ზლოქმი სარაჯიშვილზე" ს/კ 405682596
არქიტექტორი	დ.ვაშაკიძე		კონსტრუქციული ნაწილი				
			მონოლითური სვეტი მს-1				
კონსტრუქტ.	ა.არჩილია						
შემამოწმა	ლ.ჯაიანი		სტადია მ	ფურც. კ-112	ფ-ბი	დაკვ. №	

მონოლითური სვეტი მს-2

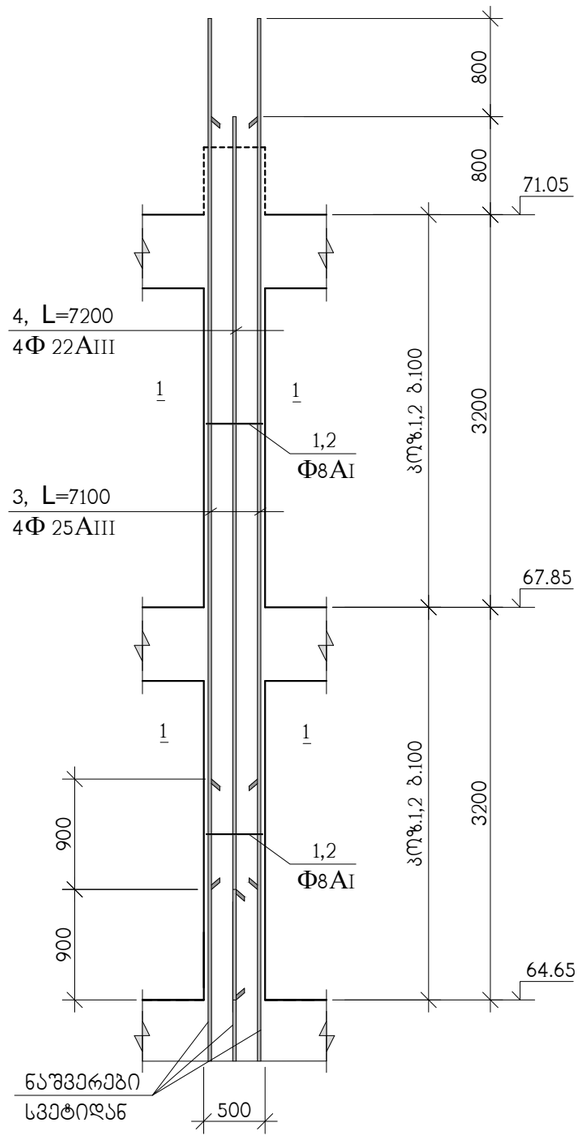

ჭრილი 1-1

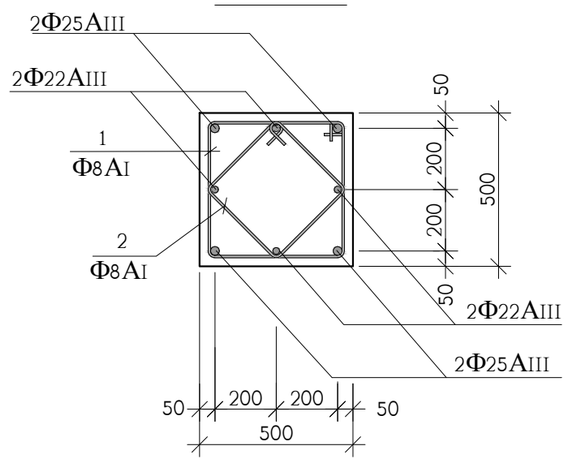

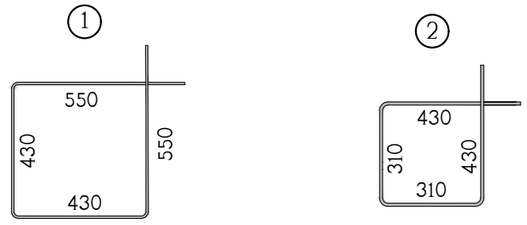

სპ№	აღნიშვნა	დასახელება	რაოდ. ც.	ერთ-ეული
		მს-2 64.65 ნიშნულიდან 71.05 ნიშნულამდე	21	
1		Φ8AI საბსტ. 5781-828* L=1960	60	0.78 კგ.
2		Φ8AI საბსტ. 5781-828* L=1480	60	0.56 კგ.
3		Φ25AIII საბსტ. 5781-828* L=7100	4	27.35 კგ.
4		Φ22AIII საბსტ. 5781-828* L=7200	4	21.48 კგ.
		B 30 კლასის ბეტონი		1.5 მ^3

თანამდებობა	გვარი	ხელმოწერა	ქ. თბილისი, გამზირი სარაჯიშვილი ქ.№2 ს.კ(01.11.04.026.110), მრავალბინიანი საცხოვრებელი სახლი ბლოკი №5-2				შ.პ.ს. "ზლოქსი სარაჯიშვილზე" ს/კ 405682596
არქიტექტორი	დ.ვაშაკიძე		კონსტრუქციული ნაწილი				
			მონოლითური სვეტი მს-2				
კონსტრუქტ.	ა.არჩილია						
შეამოწმა	ლ.ჯაიანი		სტადია მ	ფურც. კ-113	ფ-ბი	დაკვ. №	

ამონაწერი სვეტების და დიაფრაგმების გეგმა 71.05 ნიშნულიდან 77.45 ნიშნულამდე

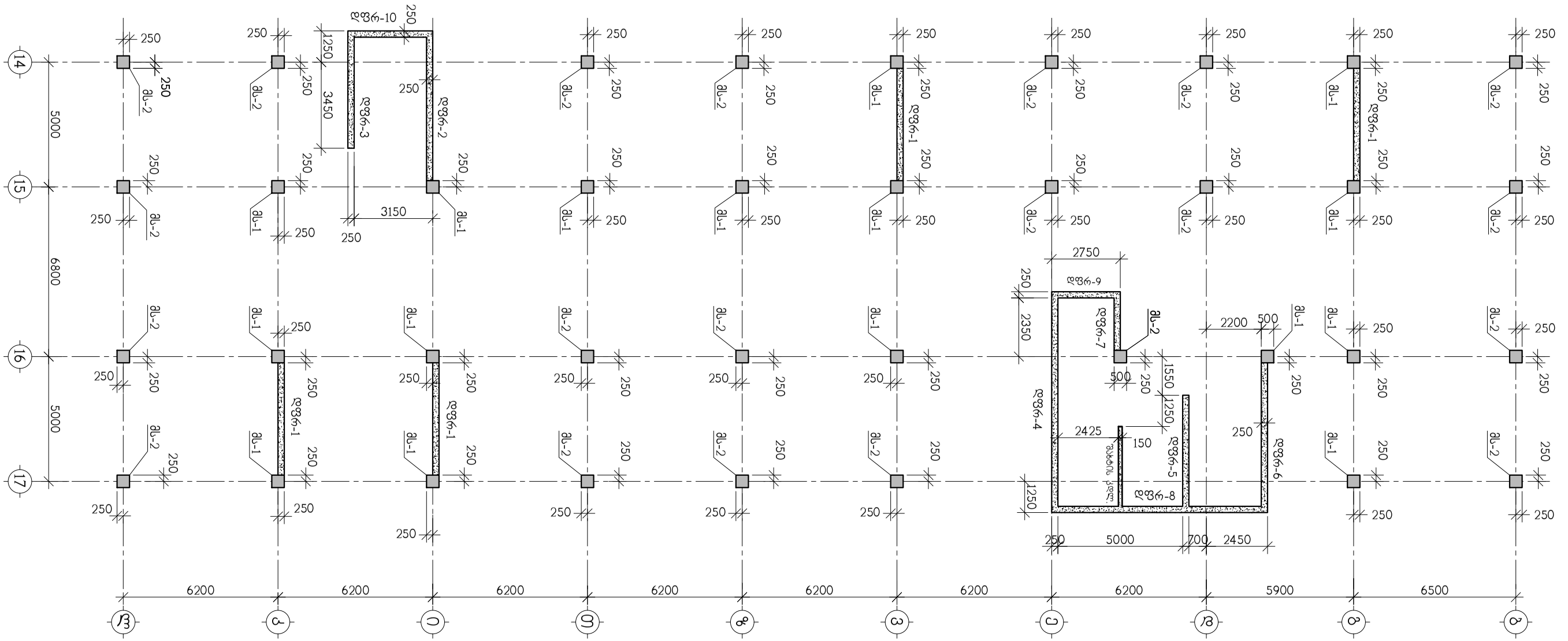

თანამდებობა	გვარი	ხელმოწერა	ქ. თბილისი, გამზირი სარაჯიშვილი ქ.№2 ს.კ(01.11.04.026.110), მრავალბინიანი საცხოვრებელი სახლი ბლოკი №5-2				შპს. "ზლოჩსი სარაჯიშვილზე" ს/კ 405682596
			კონსტრუქციული ნაწილი				
არქიტექტორი	დ.ვაშაკიძე		მონოლითური სვეტების და დიაფრაგმების გეგმა 71.05 ნიშნულიდან 77.45 ნიშნულამდე				
კონსტრუქტ.	ა.არჩილია						
შემოწმა	ლ.ჯაიანი		სტადია მ	ფურც. კ-114	ფ-ბი	დაკვ. №	

მონოლითური სვეტი მს-1

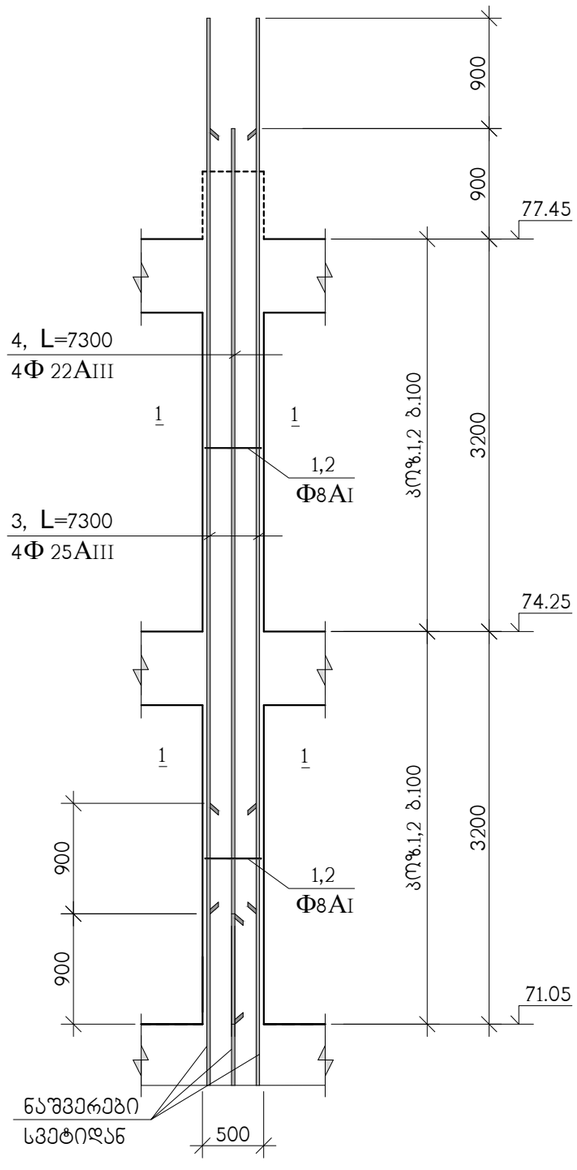

ჭრილი 1-1

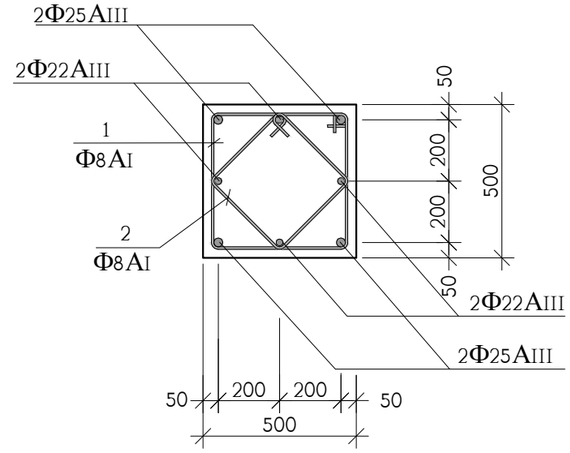

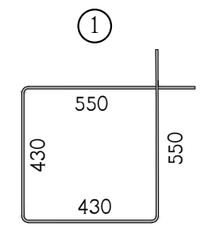

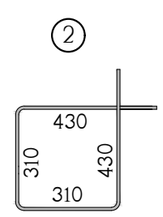

პოზ.	აღნიშვნა	დასახელება	რაოდ. ც.	ერთ-ეული
		მს-1 71.05 ნიშნულიდან 77.45 ნიშნულამდე	16	
1		Φ8AI სახსტ. 5781-828* L=1960	60	0.78 კგ.
2		Φ8AI სახსტ. 5781-828* L=1480	60	0.56 კგ.
3		Φ25AIII სახსტ. 5781-828* L=7300	4	28.12 კგ.
4		Φ22AIII სახსტ. 5781-828* L=7300	4	21.78 კგ.
		B 30 კლასის ბეტონი		1.5 მ^3

თანამდებობა	გვარი	ხელმოწერა	ქ. თბილისი, გამზირი სარაჯიშვილი ქ.№2 ს.კ(01.11.04.026.110), მრავალბინიანი საცხოვრებელი სახლი ბლოკი №5-2				შ.პ.ს. "ზლოჭანი სარაჯიშვილზე" ს/კ 405682596
არქიტექტორი	დ.ვაშაკიძე		კონსტრუქციული ნაწილი				
კონსტრუქტ.	ა.არჩილია		მონოლითური სვეტი მს-1				
შემამოწმა	ლ.ჯაიანი		სტადია მ	ფურც. კ-115	ფ-ბი	დაკვ. №	

მონოლითური სვეტი მს-2

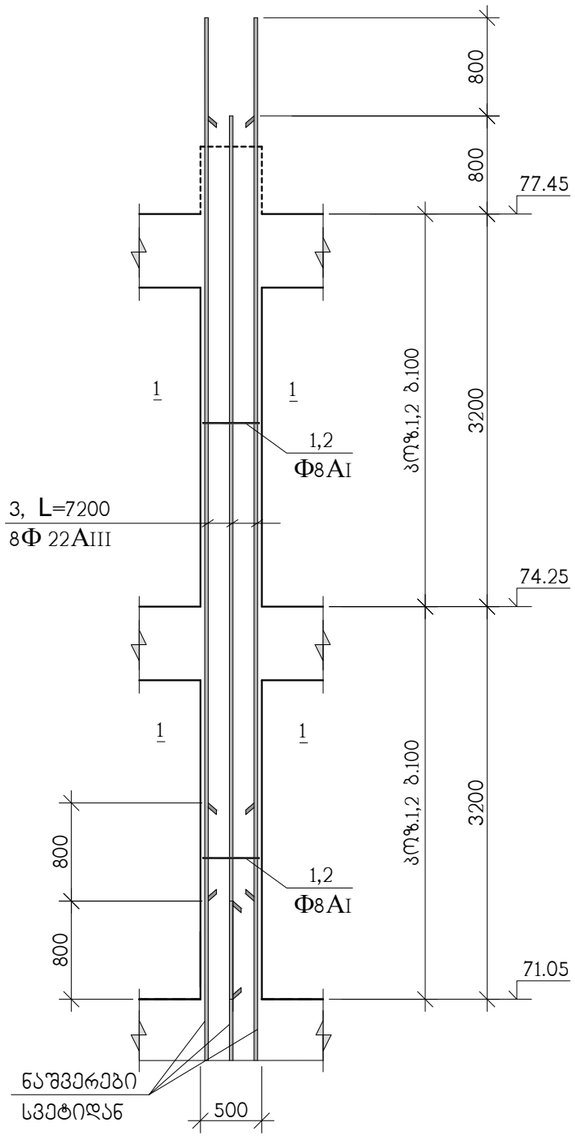

ჭრილი 1-1

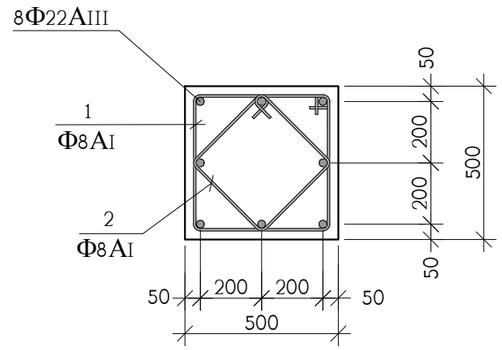

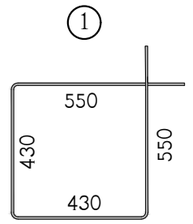

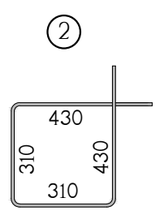

პოზ.	აღნიშვნა	დასახელება	რაოდ. ც.	ერთ-ეული
		მს-2 71.05 ნიშნულიდან 77.45 ნიშნულამდე	21	
1		Ф8AI სახსტ. 5781-828* L=1960	60	0.78 კგ.
2		Ф8AI სახსტ. 5781-828* L=1480	60	0.56 კგ.
3		Ф22AIII სახსტ. 5781-828* L=7200	8	21.48 კგ.
		B 30 კლასის ბეტონი		1.5 მ^3

თანამდებობა	გვარი	ხელმოწერა	ქ. თბილისი, გამზირი სარაჯიშვილი ქ.№2 ს.კ(01.11.04.026.110), მრავალბინიანი საცხოვრებელი სახლი ბლოკი №5-2				შ.პ.ს. "ზლოქსი სარაჯიშვილზე" ს/კ 405682596
არქიტექტორი	დ.ვაშაკიძე		კონსტრუქციული ნაწილი				
კონსტრუქტ.	ა.არჩილია		მონოლითური სვეტი მს-2				
შემოწმა	ლ.ჯაიანი		სტადია მ	ფურც. კ-116	ფ-ბი	დაკვ. №	

მონოლითური სვეტების და დიაფრაგმების გეგმა 77.45 ნიშნულიდან 80.65 ნიშნულამდე

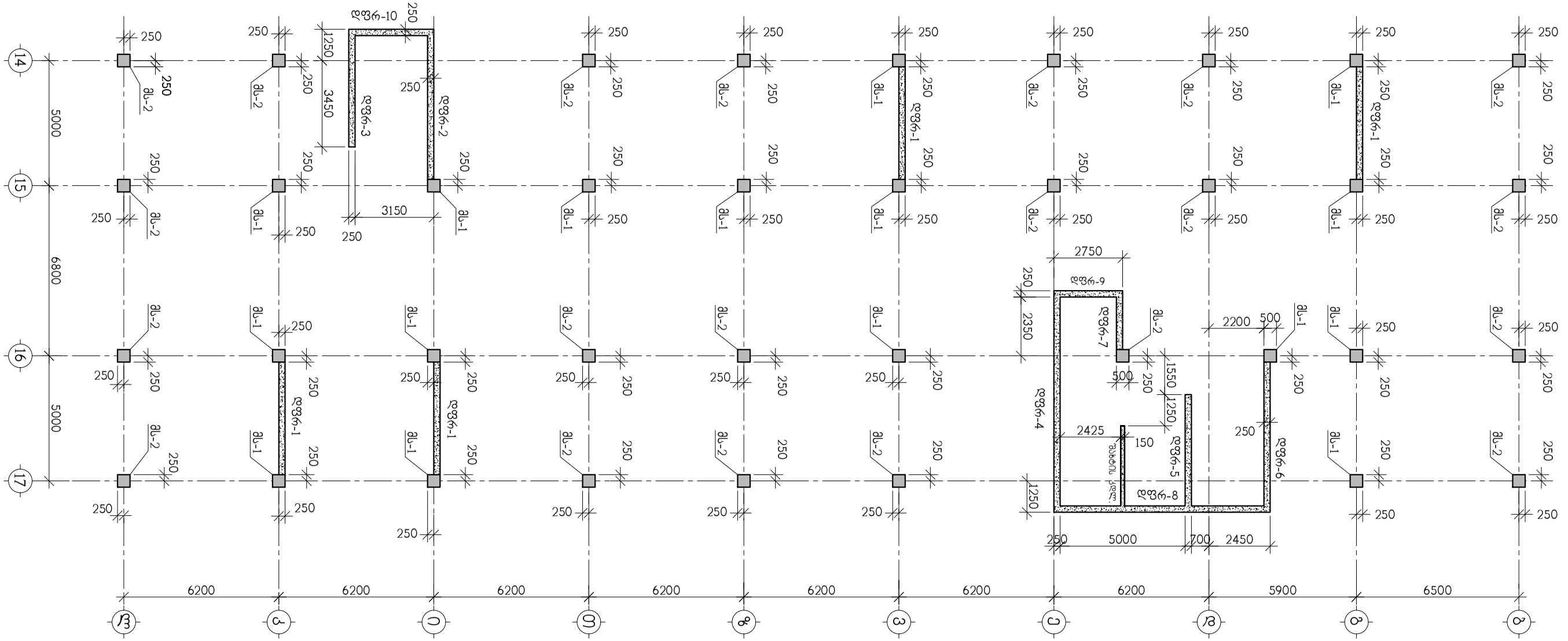

თანამდებობა	გვარი	ხელმოწერა	ქ. თბილისი, გამზირი სარაჯიშვილი ქ.№2 ს.კ(01.11.04.026.110), მრავალბინიანი საცხოვრებელი სახლი ბლოკი №5-2				შ.პ.ს. "ზლოჭსი სარაჯიშვილზე" ს/კ 405682596
არქიტექტორი	დ.ვაშაკიძე		კონსტრუქციული ნაწილი				
			მონოლითური სვეტების და დიაფრაგმების გეგმა 77.45 ნიშნულიდან 80.65 ნიშნულამდე				
კონსტრუქტ.	ა.არჩილია		სტადია მ	ფურც. კ-117	ფ-ბი	დაკვ. №	
შემამოწმა	ლ.ჯაიანი						

მონოლითური დიაფრაგმების გეგმა 80.65 ნიშნულზე

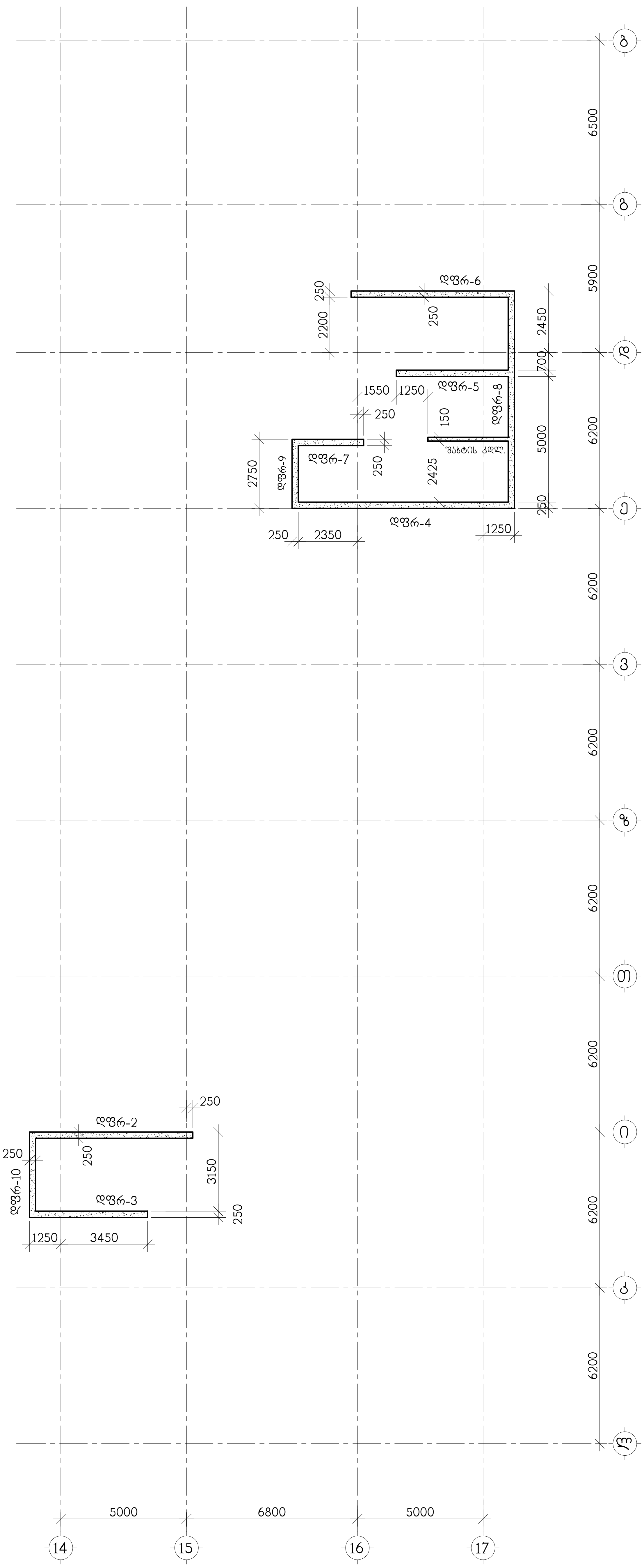

თანამდებობა	გვარი	ხელმოწერა	ქ. თბილისი, გამზირი სარაჯიშვილი ქ.№2 ს.კ(01.11.04.026.110), მრავალბინიანი საცხოვრებელი სახლი ბლოკი №5-2		
არქიტექტორი	დ.ვაშაკიძე		კონსტრუქციული ნაწილი		
კონსტრუქტ.	ა.აჩიოლია		მონოლითური დიაფრაგმების გეგმა 80.65 ნიშნულზე		
შეამოწმა	ლ.ჯანიანი		სტადია მ	ფურც. კ-118	ფ-ბი
			დავთ. №		

მონოლითური სვეტი მს-1

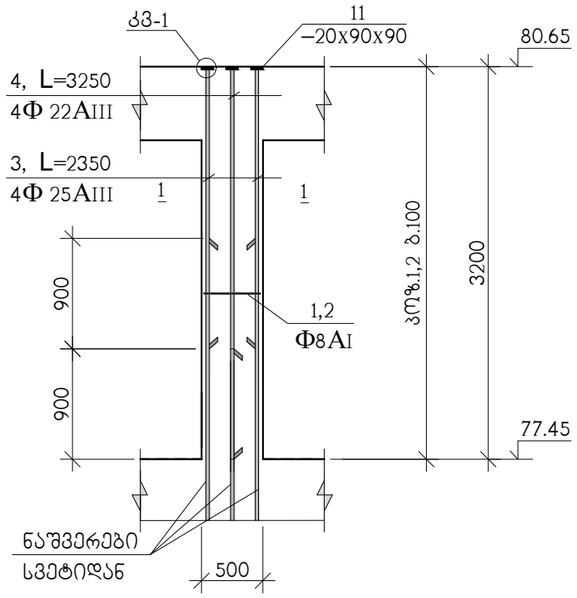

კვანძი; კვ-1

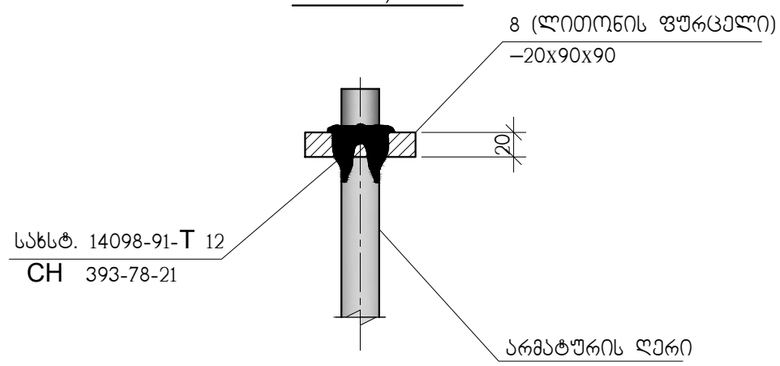

პოზ. 8

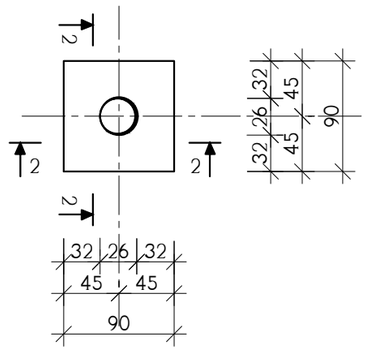

2–2

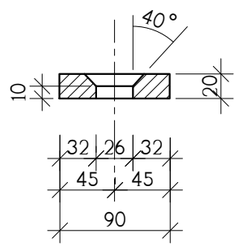

ჭრილი 1-1

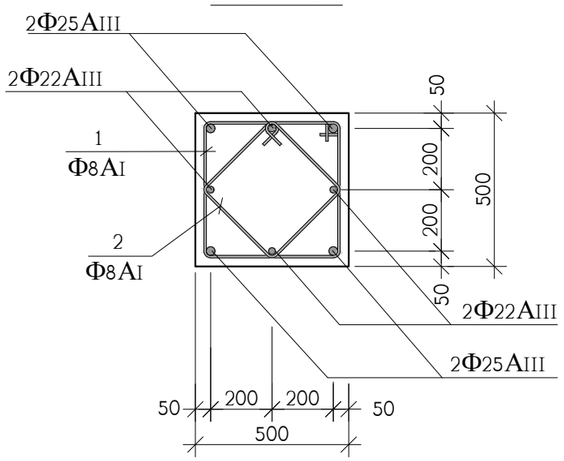

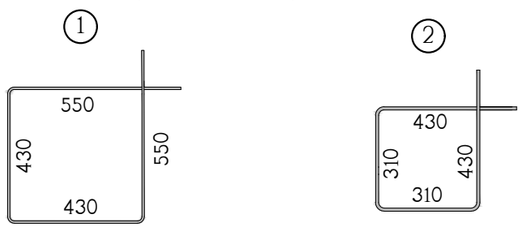

პოზ.	აღნიშვნა	დასახელება	რაოდ. ც.	ერთ-ეული
		მს-1 77.45 ნიშნულიდან 80.65 ნიშნულამდე	16	
1		Ф8AI საბსტ. 5781-828* L=1960	30	0.78 კგ.
2		Ф8AI საბსტ. 5781-828* L=1480	30	0.56 კგ.
3		Ф25AIII საბსტ. 5781-828* L=2350	4	9.05 კგ.
4		Ф22AIII საბსტ. 5781-828* L=3250	4	9.70 კგ.
11		ფურც. –20x90x90 საბსტ. 380-71*	8	1.3 კგ.
		B 30 კლასის ბეტონი		0.7 მ³

თანამდებობა	გვარი	ხელმოწერა	ქ. თბილისი, ბამზირი სარაჯიშვილი ქ.№2 ს.კ(01.11.04.026.110), მრავალბინიანი საცხოვრებელი სახლი ბლოკი №5-2				შ.პ.ს. "ზლოტნის სარაჯიშვილზე" ს/კ 405682596
არქიტექტორი	დ.ვაშაკიძე		კონსტრუქციული ნაწილი				
			მონოლითური სვეტი მს-1				
კონსტრუქტ.	ა.არჩილია						
შეამოწმა	ლ.ჯაიანი		სტადია მ	ფურც. კ-119	ფ-ბი	დაკვ. №	

მონოლითური სვეტი მს-2

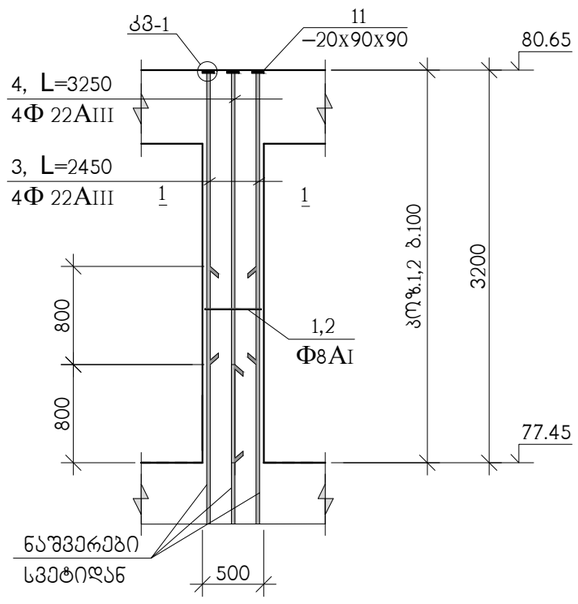

ჭრილი 1-1

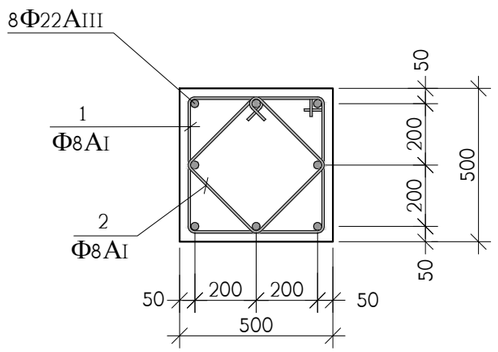

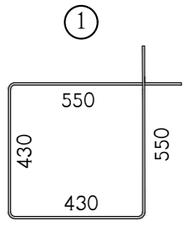

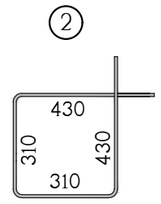

პოზ.	აღნიშვნა	დასახელება	რაოდ. ც.	ერთ-ეული
		მს-2 77.45 ნიშნულიდან 80.65 ნიშნულამდე	21	
1		Ф8AI სახსტ. 5781-828* L=1960	30	0.78 კგ.
2		Ф8AI სახსტ. 5781-828* L=1480	30	0.56 კგ.
3		Ф22AIII სახსტ. 5781-828* L=2450	4	7.31 კგ.
4		Ф22AIII სახსტ. 5781-828* L=3250	4	9.70 კგ.
11		ფურც. –20x90x90 სახსტ. 380-71*	8	1.3 კგ.
		B 30 კლასის ბეტონი		0.7 მ^3

თანამდებობა	გვარი	ხელმოწერა	ქ. თბილისი, გამზირი სარაჯიშვილი ქ.№2 ს.კ(01.11.04.026.110), მრავალბინიანი საცხოვრებელი სახლი ბლოკი №5-2				შ.პ.ს. "ზლოჭსი სარაჯიშვილზე" ს/კ 405682596
არქიტექტორი	დ.ვაშაკიძე		კონსტრუქციული ნაწილი				
			მონოლითური სვეტი მს-2				
კონსტრუქტ.	ა.არჩილია						
შემოწმა	ლ.ჯაიანი		სტადია მ	ფურც. კ-120	ფ-ბი	დაკვ. №	

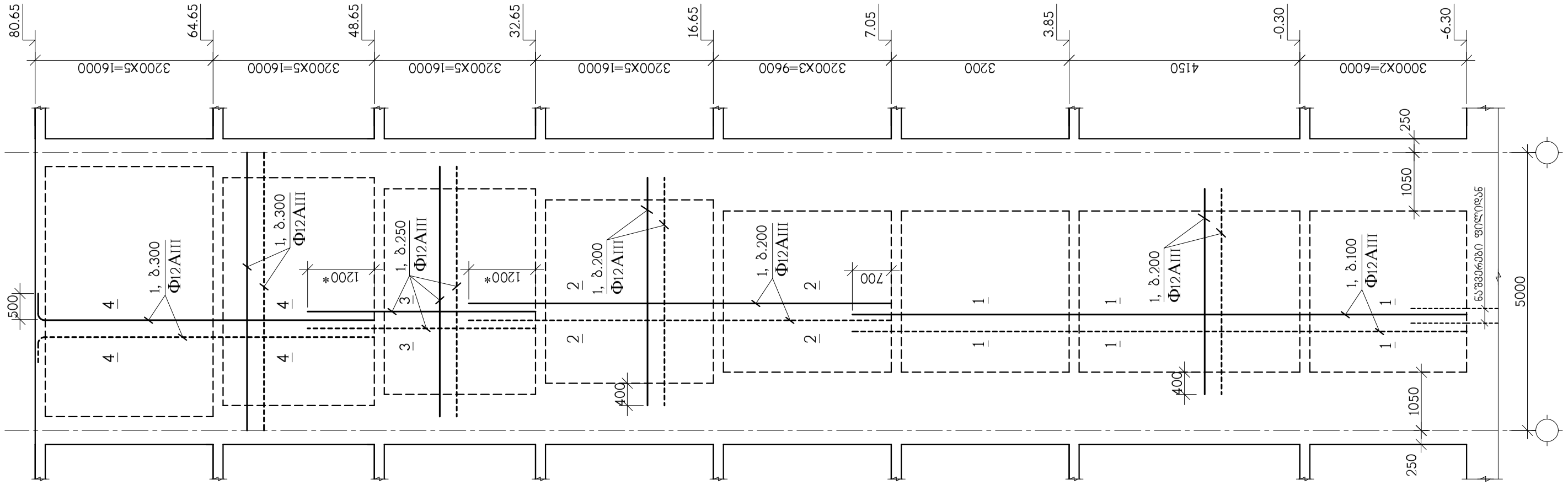

მონოლითური დიაფრაგმა დფრ-1

* ბრძივი არმატურული ღეროების გადაბმის სიგრძე მილებით იქნას მხოლოდ მოცემულ ნიშნულებზე ბიჯის ცვლილების დროს

დიაფრაგმების არმირების დეტალები იხილეთ კ-134-:-138 ნახაზებზე

სპეციფიკაციები იხილეთ კ-138-:-140 ნახაზებზე

თანამდებობა	გვარი	ხელმოწერა	ქ. თბილისი, გამზირი სარაჯიშვილი ქ.№2 ს.კ(01.11.04.026.110), მრავალბინიანი საცხოვრებელი სახლი ბლოკი №5-2			შ.პ.ს. "ხლოქსი სარაჯიშვილზე" ს/კ 405682596
არქიტექტორი	დ.ვაშაკიძე		კონსტრუქციული ნაწილი			
კონსტრუქტ.	ა.არჩილია		მონოლითური დიაფრაგმა დფრ-1			
შემამოწმა	ლ.ჯაიანი		სტადია მ	ფურც. კ-121	ფ-ბი	დაკვ. №

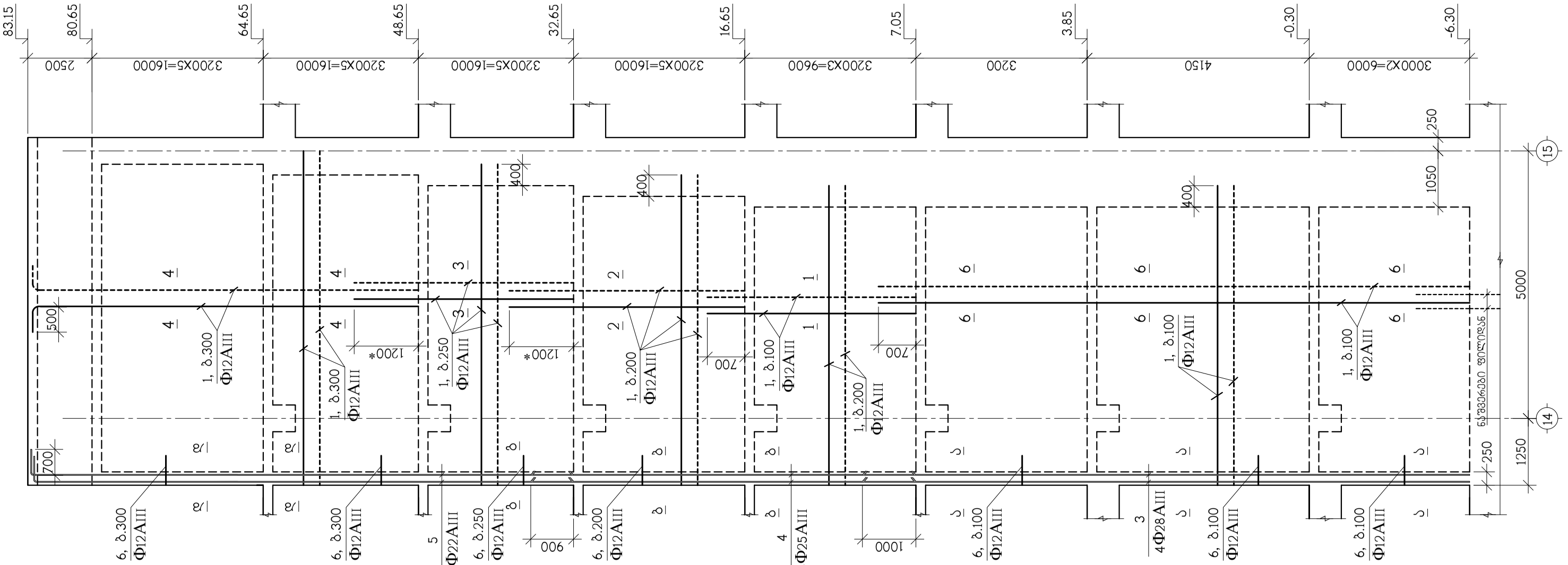

მონოლითური დიაფრაგმა დფრ-2

* ბრძილი არმატურული ღეროების გადაბმის სიგრძე მინდვრულ იქნას მხოლოდ მოცემულ ნიშნულებზე ბიჯის ცვლილების დროს

დიაფრაგმების არმირების დეტალები იხილეთ კ-134-:-138 ნახაზებზე

სპეციფიკაციები იხილეთ კ-139-:-140 ნახაზებზე

თანამდებობა	გვარი	ხელმოწერა	ქ. თბილისი, გამზირი სარაჯიშვილი ქ.№2 ს.კ(01.11.04.026.110), მრავალბინიანი საცხოვრებელი სახლი ბლოკი №5-2			
არქიტექტორი	დ.ვაშაკიძე		კონსტრუქციული ნაწილი			
კონსტრუქტ.	ა.არჩილია		მონოლითური დიაფრაგმა დფრ-2			
შეამოწმა	ლ.ჯაიანი		სტადია მ	ფურც. კ-122	ფ-ბი	დაკვ. №

შ.პ.ს. "ზლოქსი სარაჯიშვილზე" ს/კ 405682596

გრძივი პროფილი დისფრასმის ღერძი-3

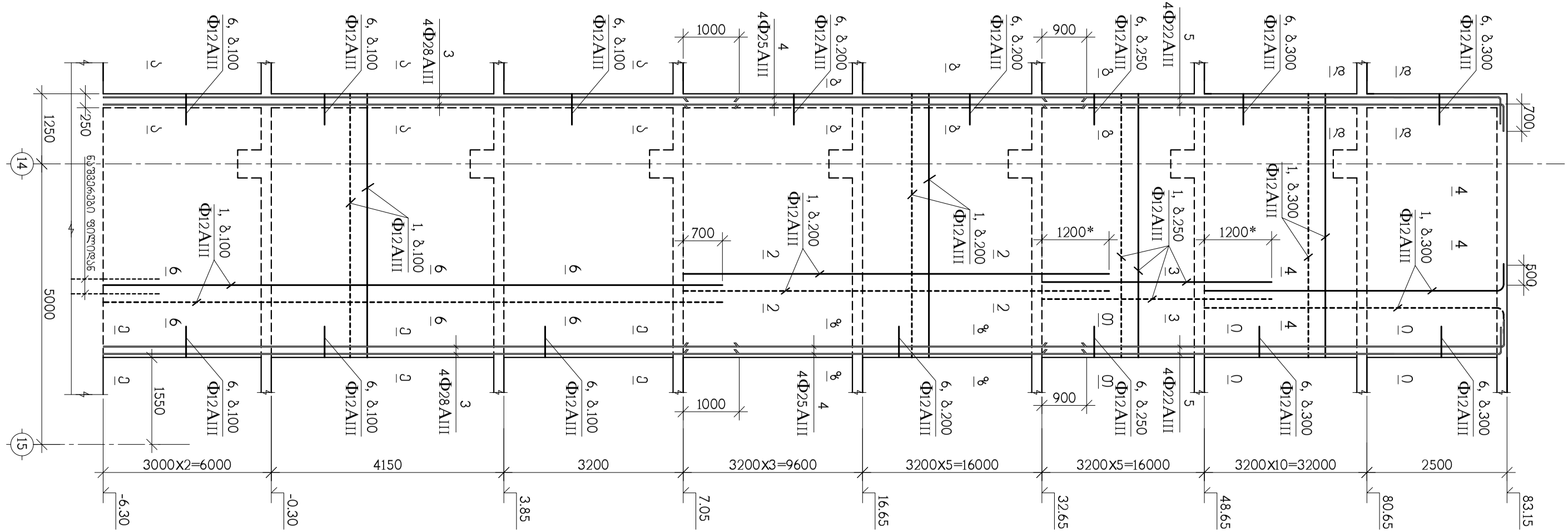

თანამდებობა	გვარი	ხელმოწერა	3. თბილისის, ბაგრატიონი სანაპირო ქუჩის მშენებლობა. ბაგრატიონი ხიდის (ხიდი №5-2 მარჯვენა ნაპირის ბაგრატიონი სანაპირო ქუჩასთან დამაკავშირებელი) ნაგებობის ნაწილი. პროექტი №3.Ж2 (01.11.04.026.110).				
ხელმძღვანელი	გ.ბურჭულაძე						
პროექტის ხელმძღვანელი	ა.ოსეფაშვილი						
მთავარი ინჟინერი	ლ.ჯაშიაშვილი						

მონოლითური დისკრასზე დფრ-4

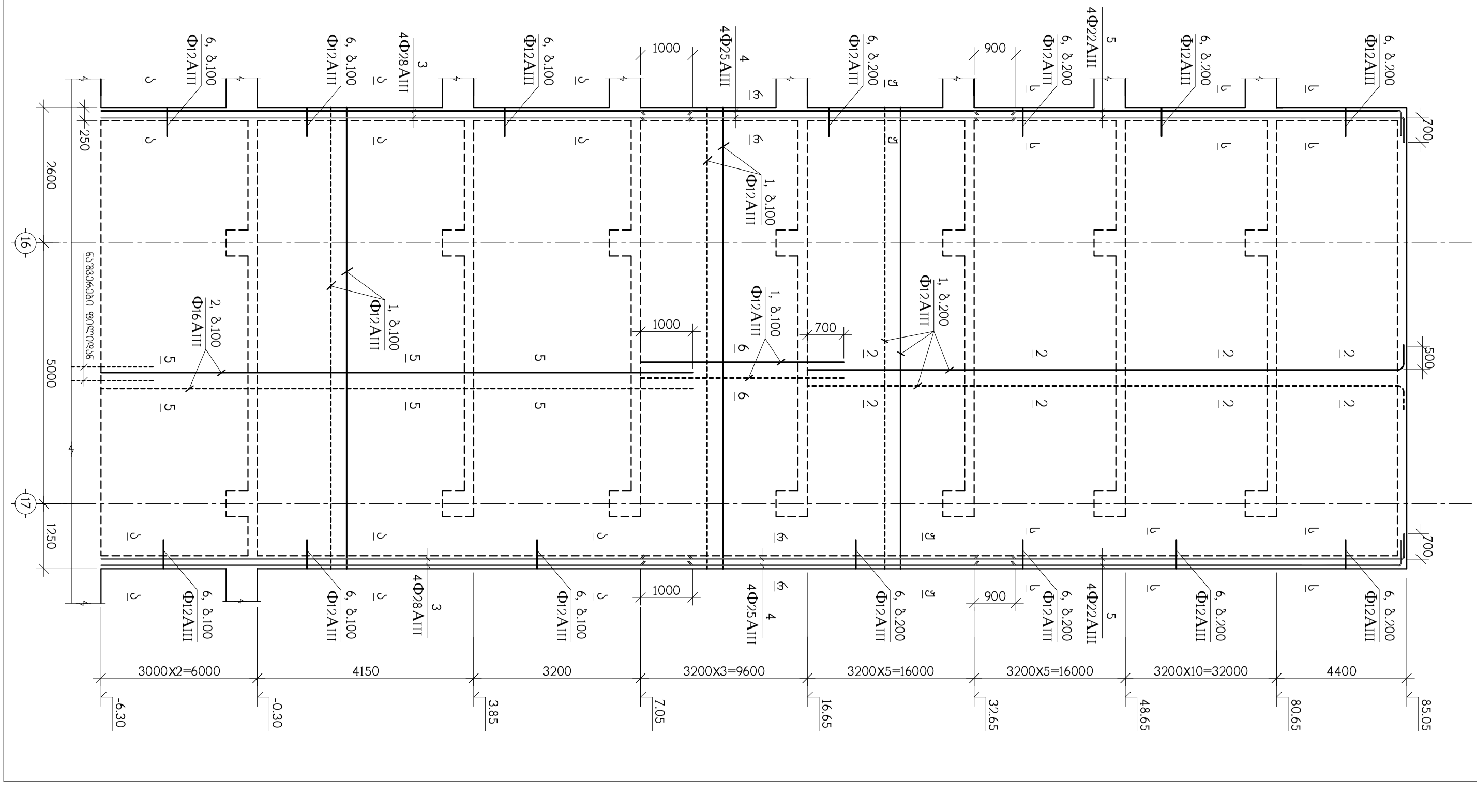

თანამდებობა	გვარი	ხელმოწერა	ქ. თბილისი, ბაგრატიონი ხანძარსაწინააღმდეგო სამსახურის ტერიტორიაზე მდებარე ხანძარსაწინააღმდეგო ავტომანქანების გასაცხოველებელი ხანძარსაწინააღმდეგო ავტომანქანების გასაცხოველებელი ბოქსის მშენებლობა. პროექტი №5-2		
ხანძარსაწინააღმდეგო ავტომანქანების გასაცხოველებელი ბოქსის მშენებლობა. პროექტი №5-2	გ.ბურჭულაძე				
			ავტომანქანების გასაცხოველებელი ბოქსის მშენებლობა. დფრ-4		
ინჟინერი	ლ.ჯაჯანიძე				
უფროსი	გ.ბურჭულაძე		ხანძარსაწინააღმდეგო 8 ავტომ.ბოქსი	ფ-124	ფ-ბი

შ.პ.ს. "ელიტსი"
საიდენტიფიკაციო კოდი 405682596

მთავარი ფასადის ფრაგმენტი ღერძ-5

თანამშრომლები	ხელმოწერა	ნომერი	
ა.ტყემალაძე			
ნ.ჯაბუა			
ნ.ბერიძე			
ნ.ჯანიაშვილი			
ნ.ბერიძე			
ა.ტყემალაძე			
ნ.ჯანიაშვილი			
ნ.ბერი

მონოლითური დიაფრაგმა დფრ-6

მონოლითური დიაფრაგმა დფრ-6

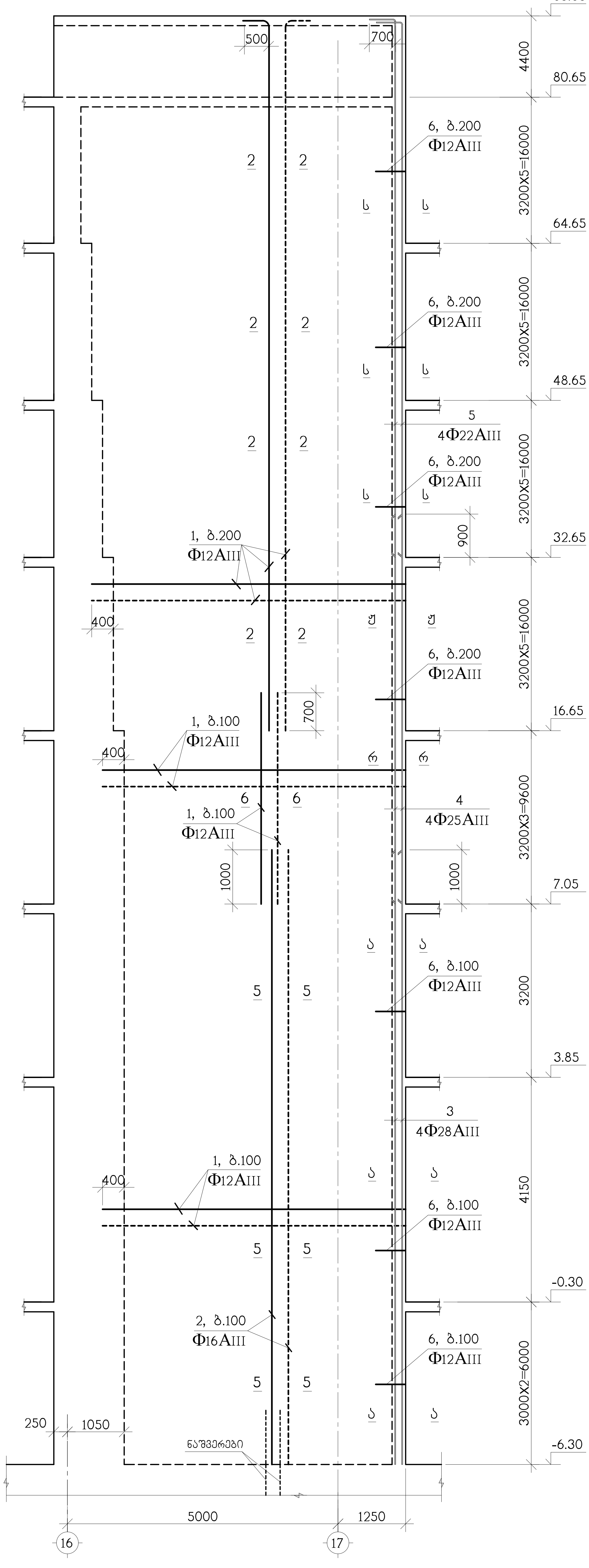

თანამდებობა	გვარი	ხელმოწერა
არქიტექტორი	დ.ვაშაკიძე	
კონსტრუქტ.	ა.ასრიძე	
შეამოწმა	ლ.ჯანიანი	

ქ. თბილისი, ბაჟიერი სარაჯიშვილი ქ.№2 ს.კ(01.11.04.026.110), მრავალფუნქციური საცხოვრებელი სახლი ბლოკი №5-2

კონსტრუქციული ნაწილი

მონოლითური დიაფრაგმა დფრ-6

სტადია მ	ფურც. კ-126	ფ-ბი	დაკვ. №

შ.პ.ს. "ბლოკსი სარაჯიშვილზე"
ს/კ 405682596

ბეტონირების ხაზობრივი სქემა-7

თანამდებობა	გვარი	ხელმოწერა		
პროექტის ხელმძღვანელი	ლ.ჯაფარიძე		ა. თბილისის, ბაგრატიონის ცენტრალური ნაწილის განაშენიანების ტერიტორიის ბლოკი №5-ის ნაწილის (ნაკვეთი №5.1.2) პროექტის დამატებითი ბლოკი №5.1.2.1	
მთავარი ინჟინერი	ლ.ჯაფარიძე			
მთავარი არქიტექტორი	ლ.ჯაფარიძე			
მთავარი ინჟინერი	ლ.ჯაფარიძე			
ავტორი	ლ.ჯაფარიძე			
ბეტონირების ხაზობრივი სქემა-7				

მონოლითური რკინაბეტონის ფეხი-8

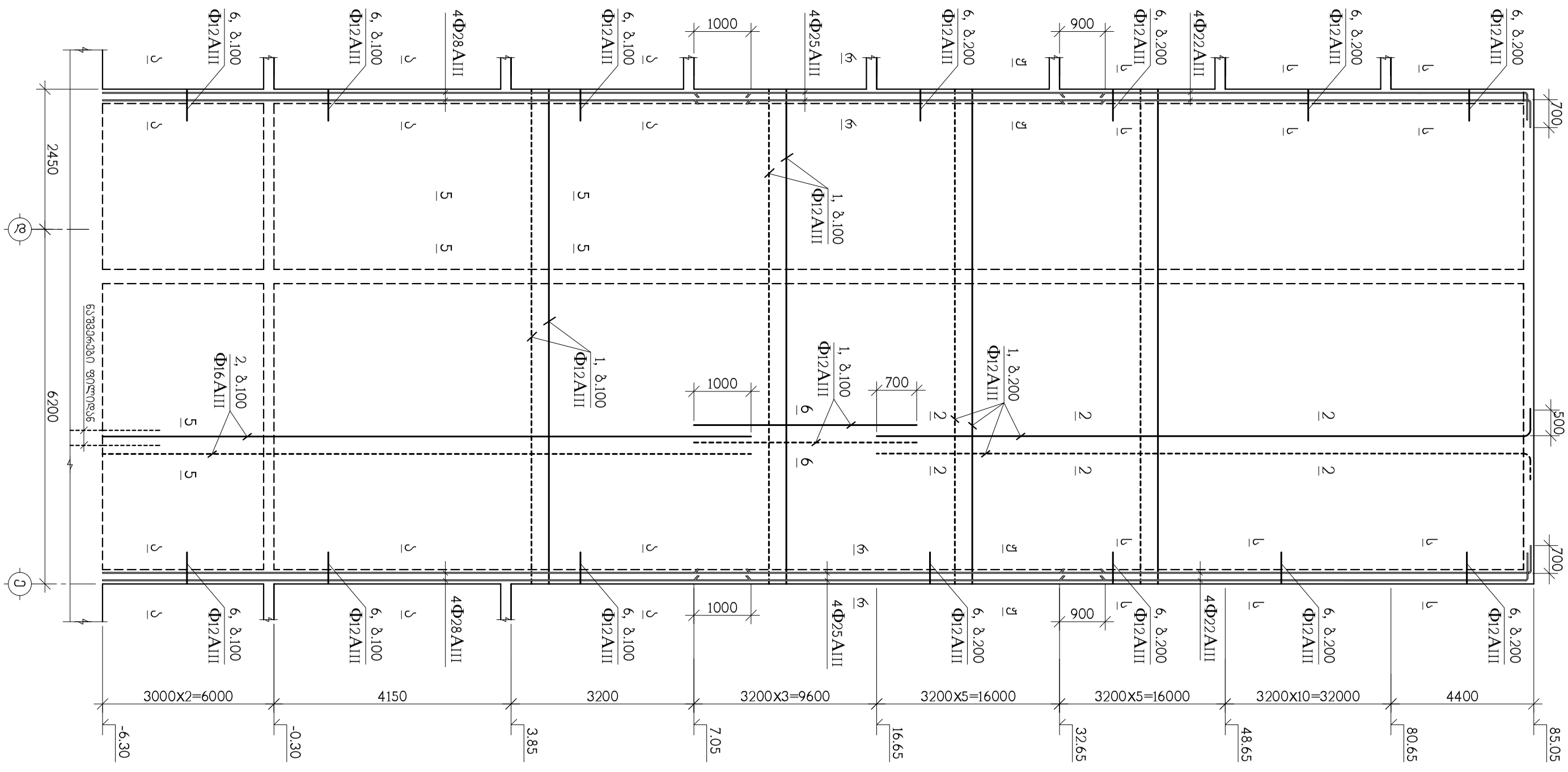

თანამშრომლები	ხელმოწერა	ნომერი		ქ. თბილისი, ბაგრატიონის სანაპირო მშენებლობა			
				პროექტის ეტაპი			
ხელმძღვანელი	ლ.ვეფხვაძე			პროექტის ეტაპი			
არქიტექტორი	ლ.ვეფხვაძე			პროექტის ეტაპი			
კონსტრუქტორი	ლ.ვეფხვაძე			პროექტის ეტაპი			
				ფრაგმენტი ფეხი-8			
შპს "ტოტალ სერვის ინჟინირინგი" ს/კ 405682596							

მონოლითური ჯიხვრისებრი ხიდი

თანამშრომელი			
ხელმძღვანელი	ლ.ჯაბადარი		
პროექტის დასახელება			
ავტომაგისტრალი ქუთაისი-ზესტაფონი-ნინოწმინდა-ბორჯომი-ხაშური-სურამი-ქარელი-გორი-ქსანი-მცხეთა-სკრა-ჯვარი-სტეფანწმინდა-ლარსი-ყაზბეგი-ბაკურიანი-ახალციხე-ვალე-ბორჯომი-ხაშური-სურამი-ქარელი-გორი-ქსანი-მცხეთა-სკრა-ჯვარი-სტეფანწმინდა-ლარსი-ყაზბეგი-ბაკურიანი-ახალციხე-ვალე			

გეგმა-პროფილი დიასვრასების ღერძი-10

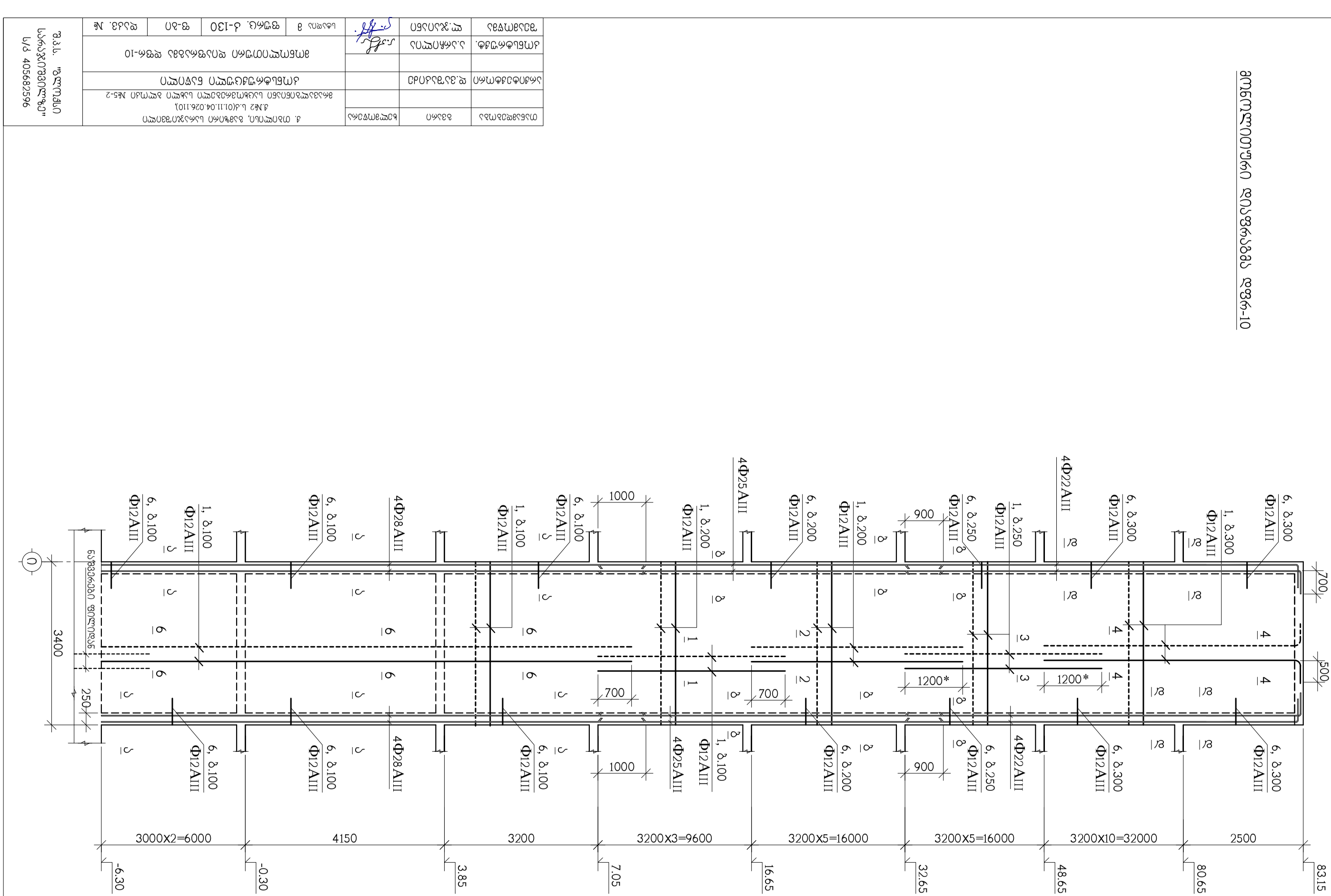

თანამდებობა	გვარი	ხელმოწერა	ქ. თბილისი, ბაგრატიონი ხანძარსაწინააღმდეგო განყოფილების ტერიტორიაზე ხანძარსაწინააღმდეგო ავტომანქანის №5-2 მისაშენებელი ბაგირმავთულიანი ლანჩების ტიპიური პროექტი №1.4(01.11.04.026.110).				
ხანძარსაწინააღმდეგო	ლ.ვარშალომიძე						
პროექტის ხელმძღვანელი.	პ.ხოფერია		ავტომანქანის ბაგირმავთულიანი ლანჩების დღგ-10				
შემსრულებელი	ლ.ჯაკობი						
			ქ-ბი	ფურცელი	ქ-130	ფურცელი	ფურც. №

შპს "ელმომსახურება"
ს/ს 405682596

მონოლითური კედლის არმირება

ა–ა

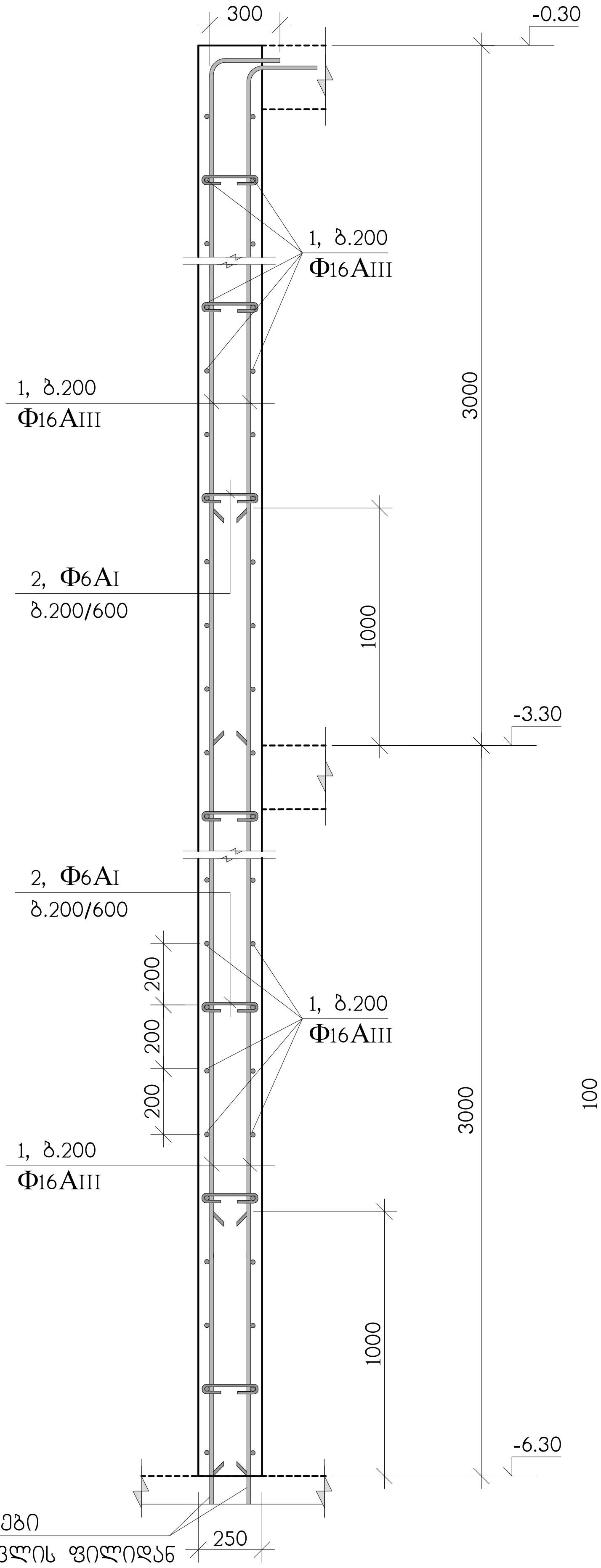

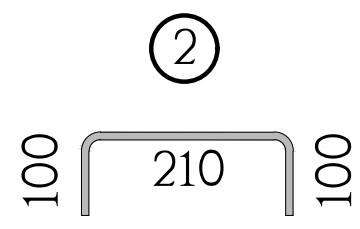

კედლების შეუღლების კვანძი

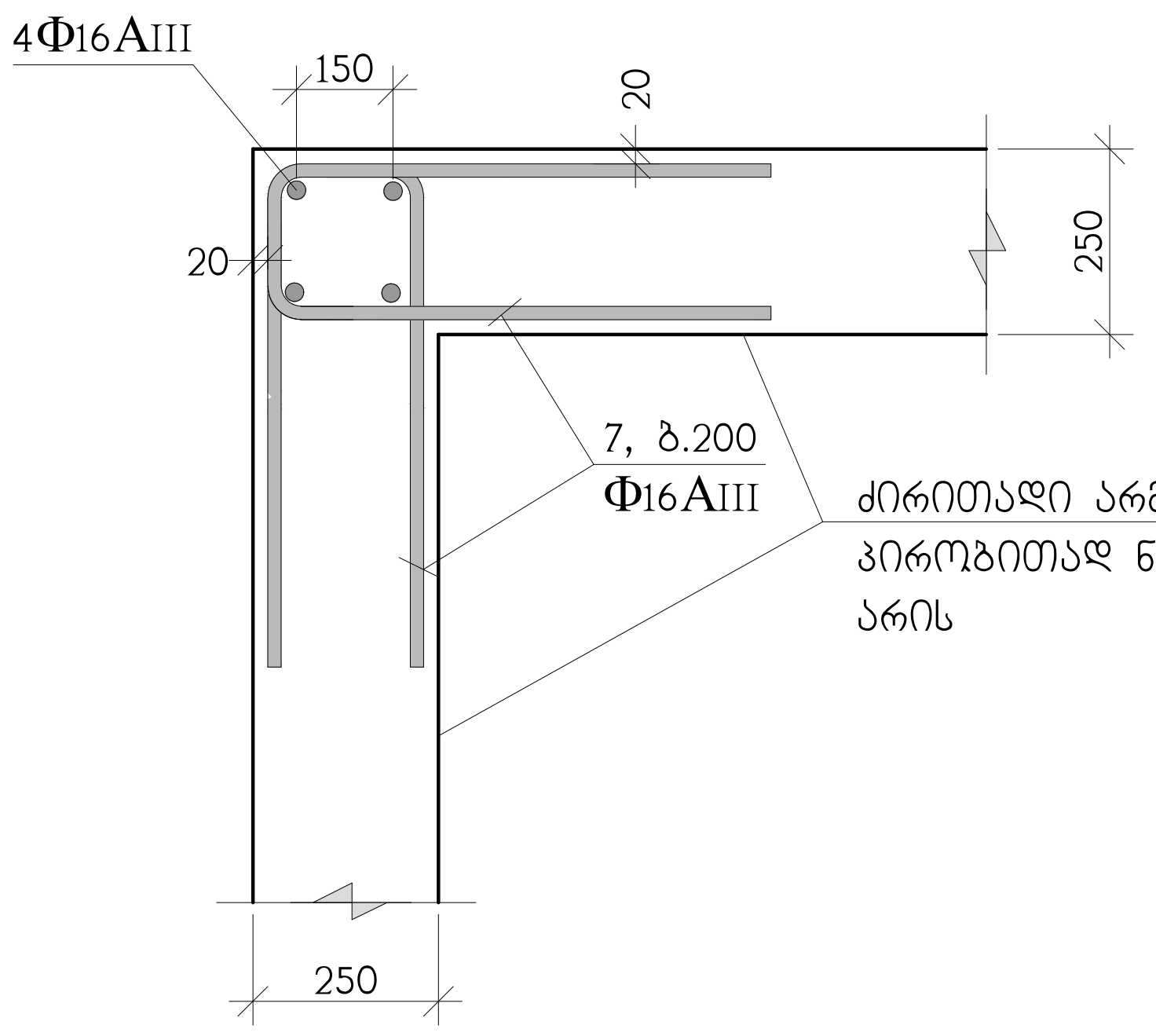

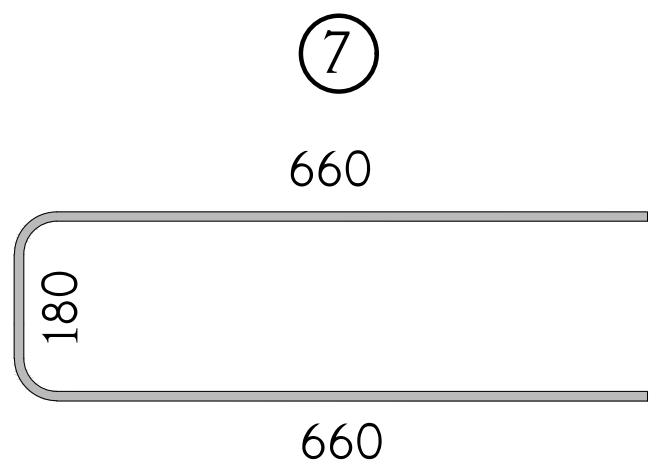

ჭრილი ა-ა ნაჩვენებია კ-66 ნახაზზე

ლიფტის შახტის კედლის არმირება

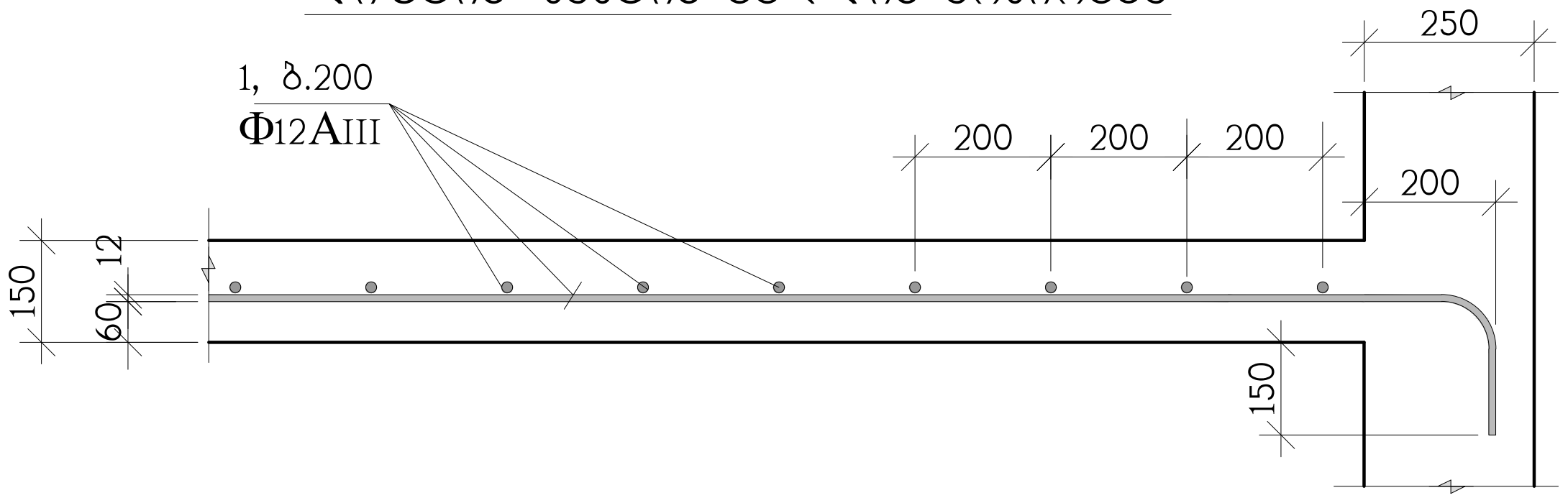

პოზ.	აღნიშვნა	დასახელება	რაოდ. ც.	ერთ-ეული
		მონოლითური კედლები	–	
1	დაიჭრას ადგილზე	Φ16AIII სახსტ. 5781-828* L=22660 გრძ.მ	–	35760 კგ.
2		Φ6AI სახსტ. 5781-828* L=410	8470	0.09 კგ.
7		Φ16AIII სახსტ. 5781-828* L=1500	180	2.36 კგ.
		B 30 კლასის ბეტონი		273 მ³
		ლიფტის შახტის კედელი	–	
1	დაიჭრას ადგილზე	Φ12AIII სახსტ. 5781-828* L=3160 გრძ.მ	–	2810 კგ.
		B 30 კლასის ბეტონი		46 მ³

თანამდებობა	გვარი	ხელმოწერა
არქიტექტორი	დ.ვეშაპიძე	
კონსტრუქტ.	ა.არჩილაძე	
შეამოწმა	ლ.ჯაიანი	

ქ. თბილისი, ბაჩრის სარაჯიშვილის
ქ.№2 ს.კ(01.11.04.026.110),
მრავალბინიანი საცხოვრებელი სახლი ბლოკი №5-2

კონსტრუქციული ნაწილი

მონოლითური კედლების არმირება
ჭრილი ა-ა, ლიფტის შახტის კედელი

სტადია მ	ფურც. კ-131	ფ-ბი	დანაკ. №

შ.პ.ს. "ბლოკსი სარაჯიშვილზე"
ს/კ 405682596

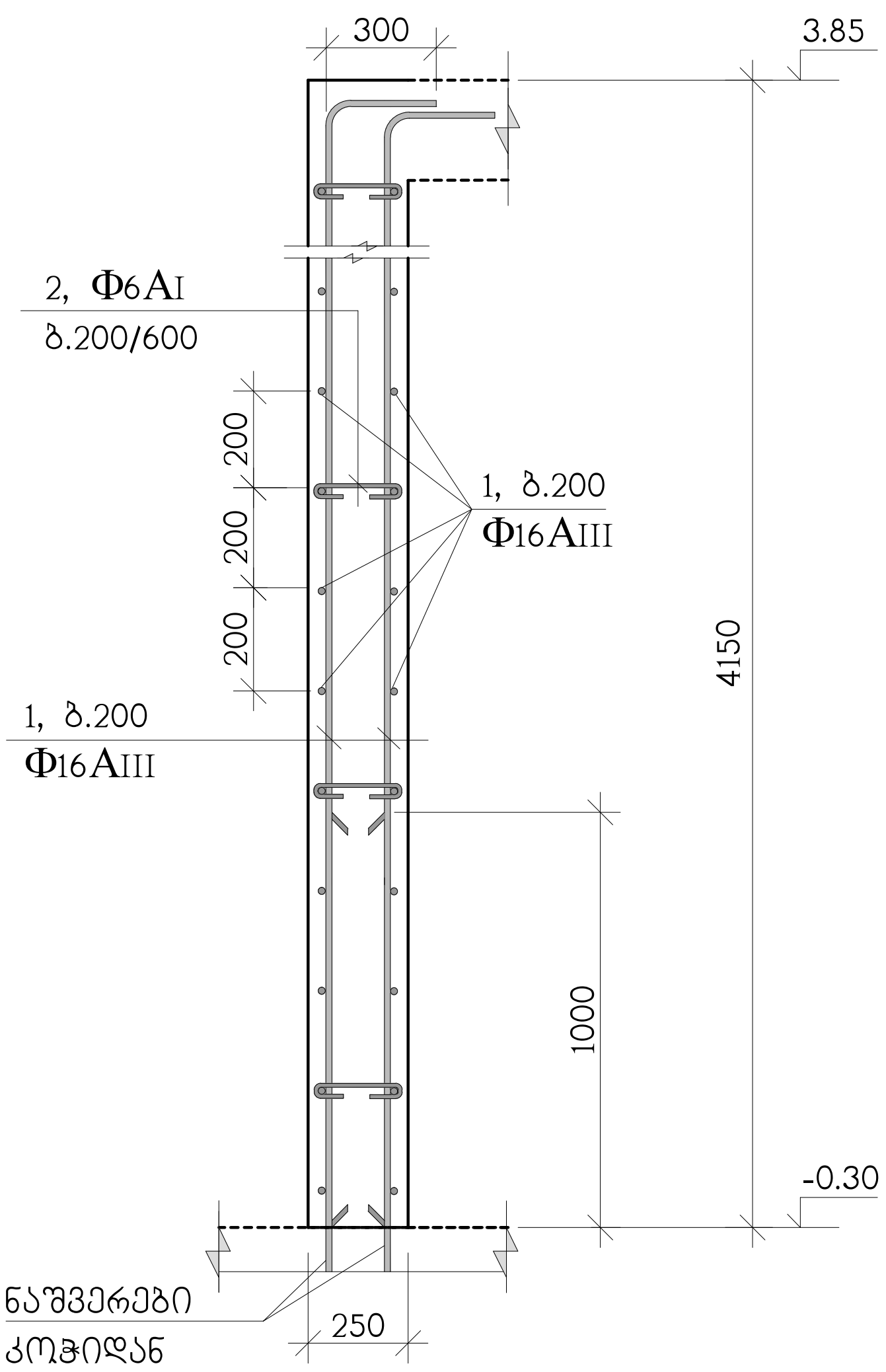

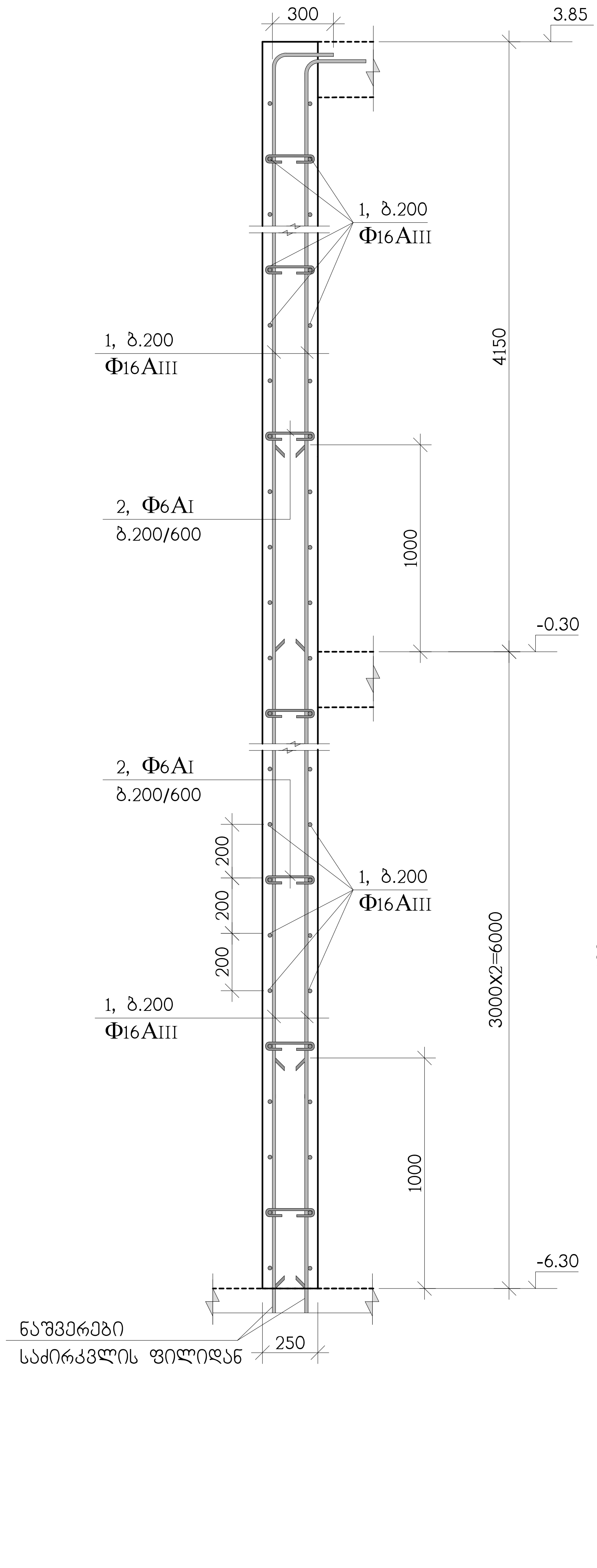

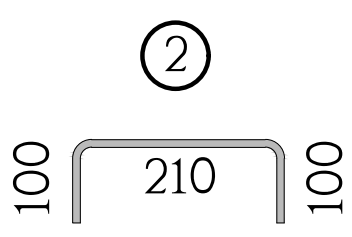

ჭრილები ნაჩვენებია კ-66 ნახაზზე

თანამდებობა	გვარი	ხელმოწერა
არქიტექტორი	დ.ვაშაკიძე	
კონსტრუქტ.	ა.არჩილაძე	
შეამოწმა	ლ.ჯაიანი	

ქ. თბილისი, გამზირი სარაჯიშვილი
ქ.№2 ს.კ(01.11.04.026.110),
მრავალბინიანი საცხოვრებელი სახლი ბლოკი №5-2

კონსტრუქციული ნაწილი

მონოლითური კედლის არმირება
ჭრილი ბ-ბ, დ-დ

სტადია მ	ფურც. კ-132	ფ-ბი	დაკვ. №

შ.პ.ს. "ბლოკსი სარაჯიშვილზე"
ს/კ 405682596

შპს "ელფასი" სარკვლევითი ბურღვა ს/კ 405682596									

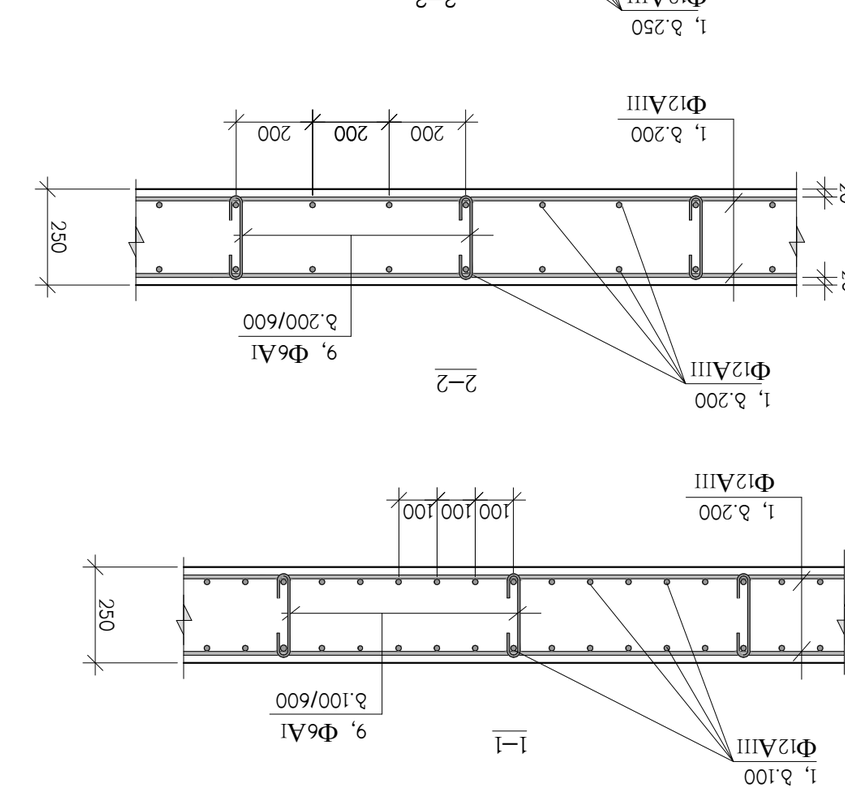

(9)

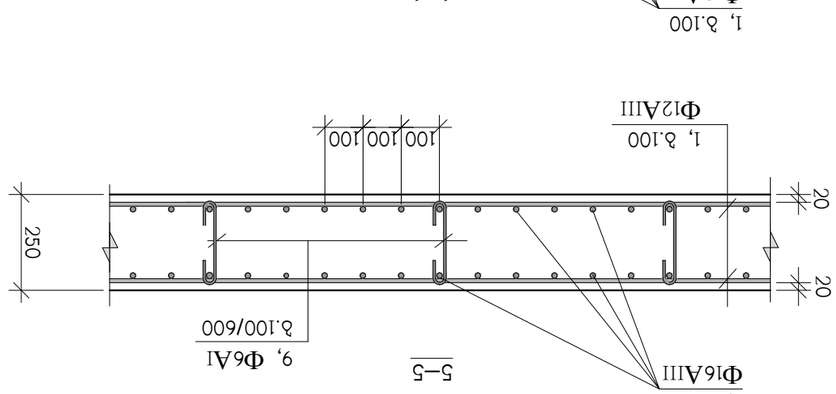

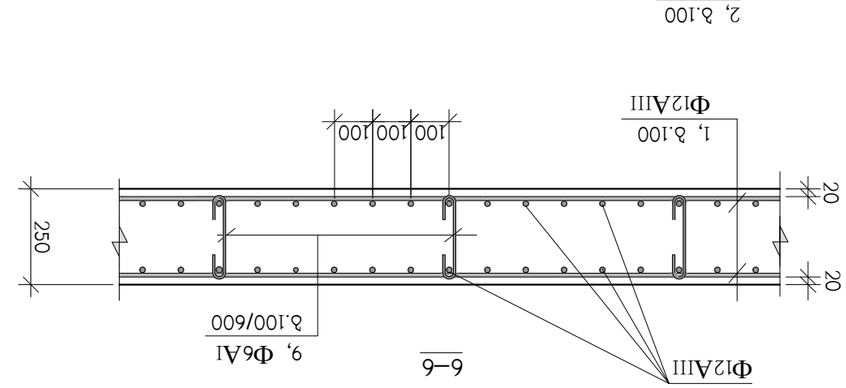

Спецификация элементов	Эскиз	Поз.	Обозначение	Наименование
				Повторно применяемый проект 3.№2 1.4(01.11.04.026.11), Выпуск 1 Рабочие чертежи №5-2
				Железобетонные конструкции
				Монолитные ребристые перекрытия
				Спецификация
Бетон тяжелый В25	м³	1		1, δ.300 Φ12AIII L=3000
		2		2, δ.100 Φ16AIII L=1000
		3		1, δ.250 Φ12AIII L=3000
		4		1, δ.300 Φ12AIII L=3000
		5		2, δ.100 Φ16AIII L=1000
		6		1, δ.100 Φ12AIII L=3000
		7		2, δ.100 Φ16AIII L=1000
		8		1, δ.200 Φ12AIII L=3000
		9		Φ6AI
		10		1, δ.200 Φ12AIII L=3000
		11		1, δ.250 Φ12AIII L=3000
		12		1, δ.100 Φ12AIII L=3000

Гип.	Ахмедов			Железобетонные конструкции	Стадия	Лист	Листов
Нач. отд.	Ахмедов			Монолитные ребристые перекрытия	Р	3	8
Н. контр.	Ахмедов			Спецификация	ООО "Спецстройпроект" г. Ташкент
ГИП	Ахмедов				

ა–ა

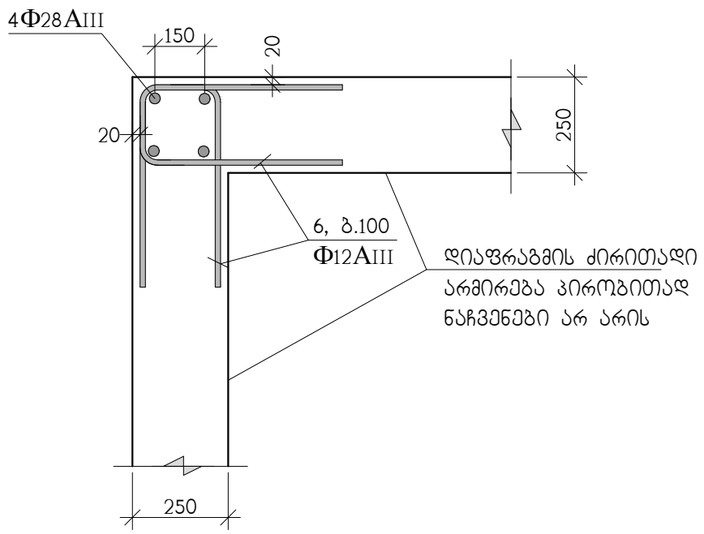

გ–გ

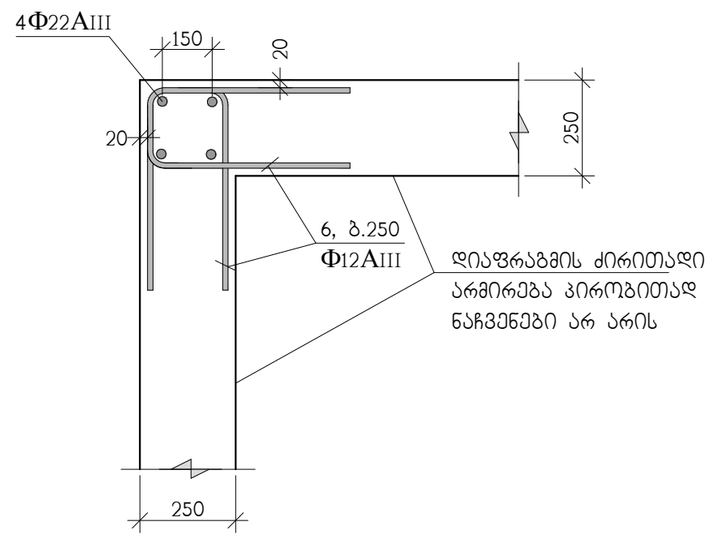

ბ–ბ

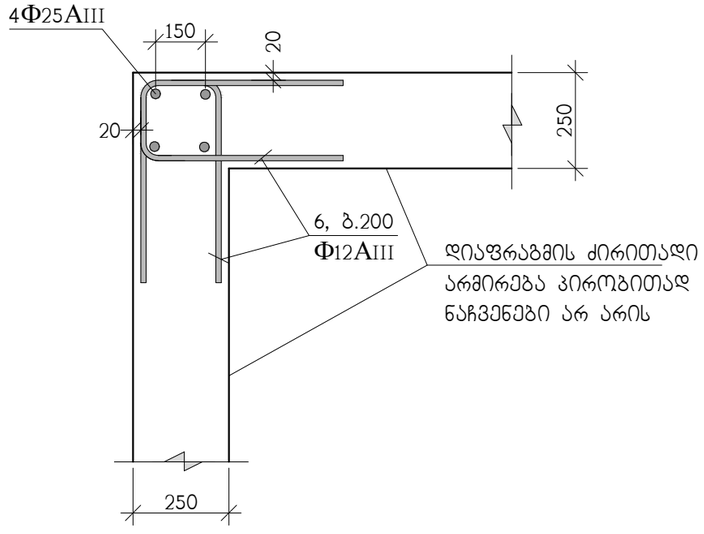

დ–დ

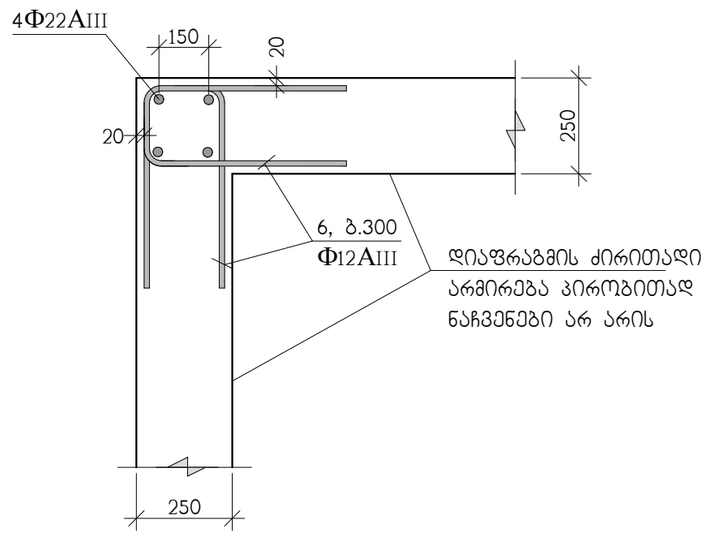

⑥

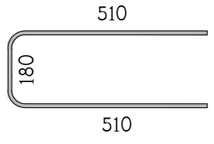

თანამდებობა	გვარი	ხელმოწერა	ქ. თბილისი, ბამზირი სარაჯიშვილი ქ.№2 ს.კ(01.11.04.026.110), მრავალბინიანი საცხოვრებელი სახლი ბლოკი №5-2				შ.პ.ს. "ზლოჭკი სარაჯიშვილზე" ს/კ 405682596
არქიტექტორი	დ.ვაშაკიძე		კონსტრუქციული ნაწილი				
კონსტრუქტ.	ა.არჩილია		მონოლითური დიაფრაგმების არმირების დეტალები				
შეამოწმა	ლ.ჯაიანი		სტადია მ	ფურც. კ-135	ფ-ბი	დკვ. №	



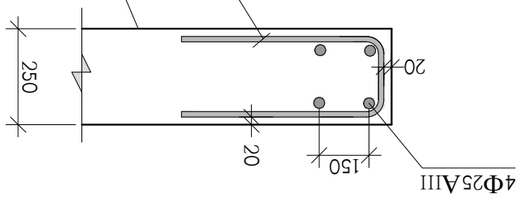

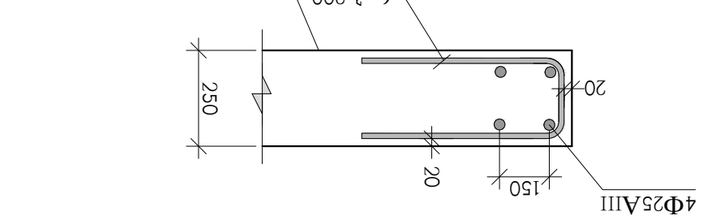

ՈՒՃՆՃԵՏՅՃՄՃՆ	ՃՃՃՄՈ	ԵՀՏՑՄՏՎՃՆՃ	3. ՈՒՃՈՏՑՈՆՈ, ՃՃՑՎՈՄՈ ԱՃՄՃՀՀՃՄՈՏՑՈՆ ՃՃՏՑՈՆՈ Ճ.№2 Ն.Ճ(01.11.04.026.110), ՃՄՃՃՃՏՑՄՃՈՏՈՆՈ ԱՃՀՎՃՄՃՃՃՏՑՈ ՃՏՑՈՆՈ ՃՏՑՄՃՈ №5-2		
ՃՄՃՈՄՃՃՃՅՄՈՄՈ	ԵՀ.ՃՃՀՈՃՃՈ		ՃՄԵՃԵՄՃՅՄՈՄՈՏՑՈՆ ԵՃՏՈՏՑՈ ՃՃՏՑՈՆՈ		
			ՃՄԵՃԵՄՃՅՄՈՄՈՏՑՈՆ ԵՃՏՈՏՑՈ ՃՃՏՑՈՆՈ ՃՄՃՈՄՃՃՃՅՄՈՄՈ ԱՃՀՎՃՄՃՃՃՏՑՈ ՃՏՑՈՆՈ		
ՃՄԵՃԵՄՃՅՄՈՄՈ.	Յ.ՃՄՃՈՏՑՈՃ				
ՅՈՃՃՃՏՅՃՃ	ՏՑ.ՀՃՈՃՃՈ		ՃՄՃՈՄՃՃՃՅՄՈՄՈ ՃՃՑՎՈՄՈ ԱՃՄՃՀՀՃՄՈՏՑՈՆ ՏՃՈՐՃՈՅՏ ՅՃՃՄՅՈՄՏՆՏՎԵ ԵՆՅՃՃՃՏՅՈՆ ՆՃ ՏՃՈՆ		
ՈՒՃՆՃԵՏՅՃՄՃՆ	ՃՃՃՄՈ	ԵՀՏՑՄՏՎՃՆՃ	3. ՈՒՃՈՏՑՈՆՈ, ՃՃՑՎՈՄՈ ԱՃՄՃՀՀՃՄՈՏՑՈՆ ՃՃՏՑՈՆՈ Ճ.№2 Ն.Ճ(01.11.04.026.110), ՃՄՃՃՃՏՑՄՃՈՏՈՆՈ ԱՃՀՎՃՄՃՃՃՏՑՈ ՃՏՑՈՆՈ №5-2		

ՏՑ.ՀՃՈՃՃՈ	3	ՑՑՄԺՃ. Ճ-136	ՑՅ-ՃՈ	ԵՃՃ.ՃՃ. №ԼՃՃ		
ՅՈՃՃՃՏՅՃՃ	ՃՃՃՄՈ	ԵՀՏՑՄՏՎՃՆՃ	ՃՄՃՈՄՃՃՃՅՄՈՄՈ ԱՃՀՎՃՄՃՃՃՏՑՈ ՃՏՑՈՆՈ ՃՄՃՃՃՏՑՄՃՈՏՈՆՈ ԱՃՀՎՃՄՃՃՃՏՑՈ ՃՏՑՈՆՈ №5-2		ՏՑ.ՃՃՈՃՃՈ.ՃՃՑ.ՃՃՃ.ՃՃՃ ՏՑ.ՃՃՈՃՃՈ.ՃՃՑ.ՃՃՃ.ՃՃՃ	ՏՑ.ՃՃՈՃՃՈ.ՃՃՑ.ՃՃՃ.ՃՃՃ

რ–რ

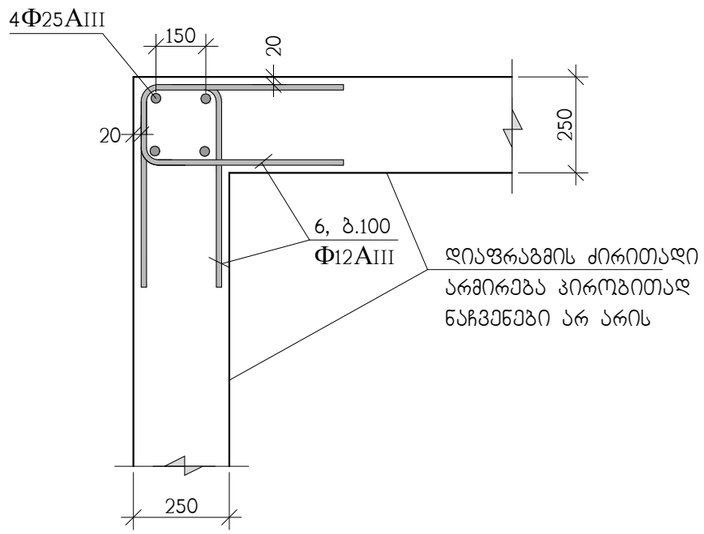

ს–ს

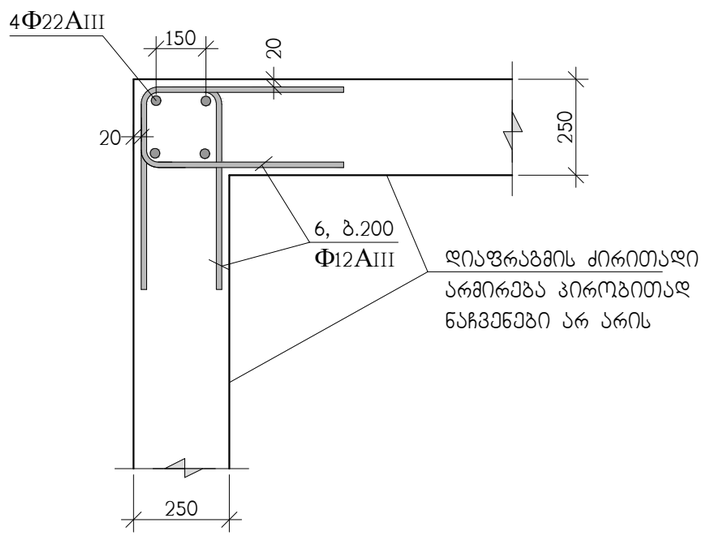

უ–უ

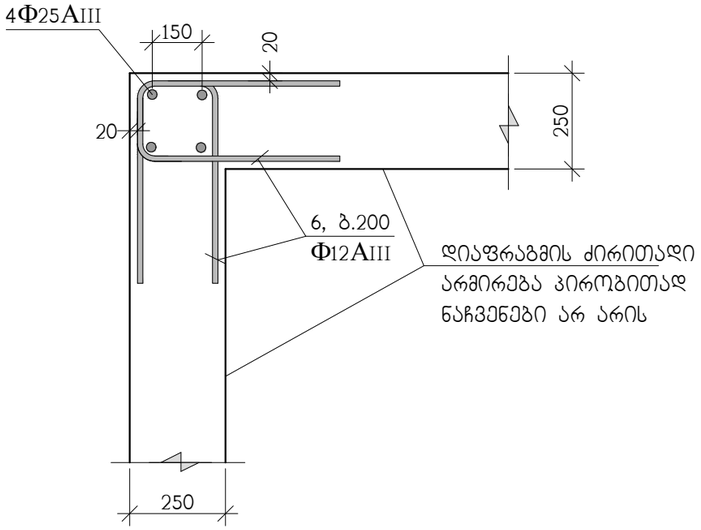

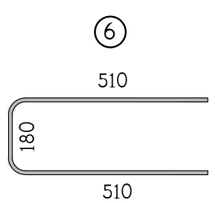

თანამდებობა	გვარი	ხელმოწერა	ქ. თბილისი, ბამზირი სარაჯიშვილი ქ.№2 ს.კ(01.11.04.026.110), მრავალბინიანი საცხოვრებელი სახლი ბლოკი №5-2				შ.პ.ს. "ზლოქსი სარაჯიშვილზე" ს/კ 405682596
არქიტექტორი	დ.ვაშაკიძე		კონსტრუქციული ნაწილი				
			მონოლითური დიაფრაგმების არმირების დეტალები				
კონსტრუქტ.	ა.არჩილია						
შემამოწმა	ლ.ჯაიანი		სტადია მ	ფურც. კ-137	ფ-ბი	დაკვ. №	

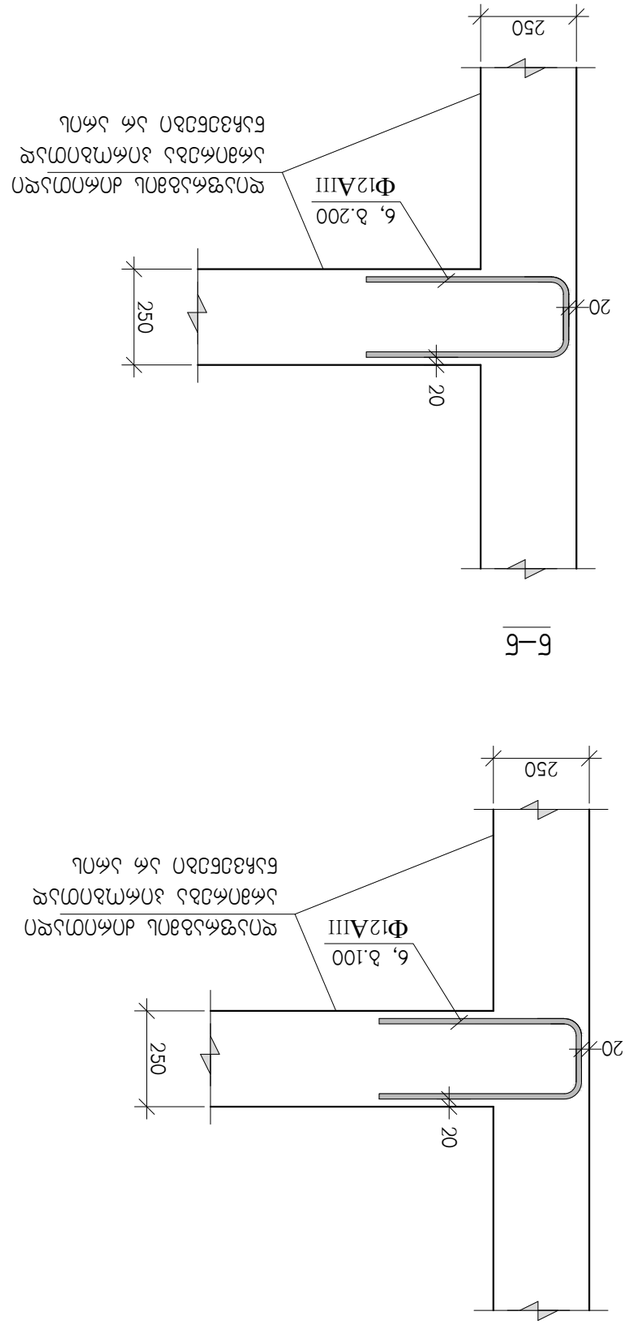

6–6

8–8

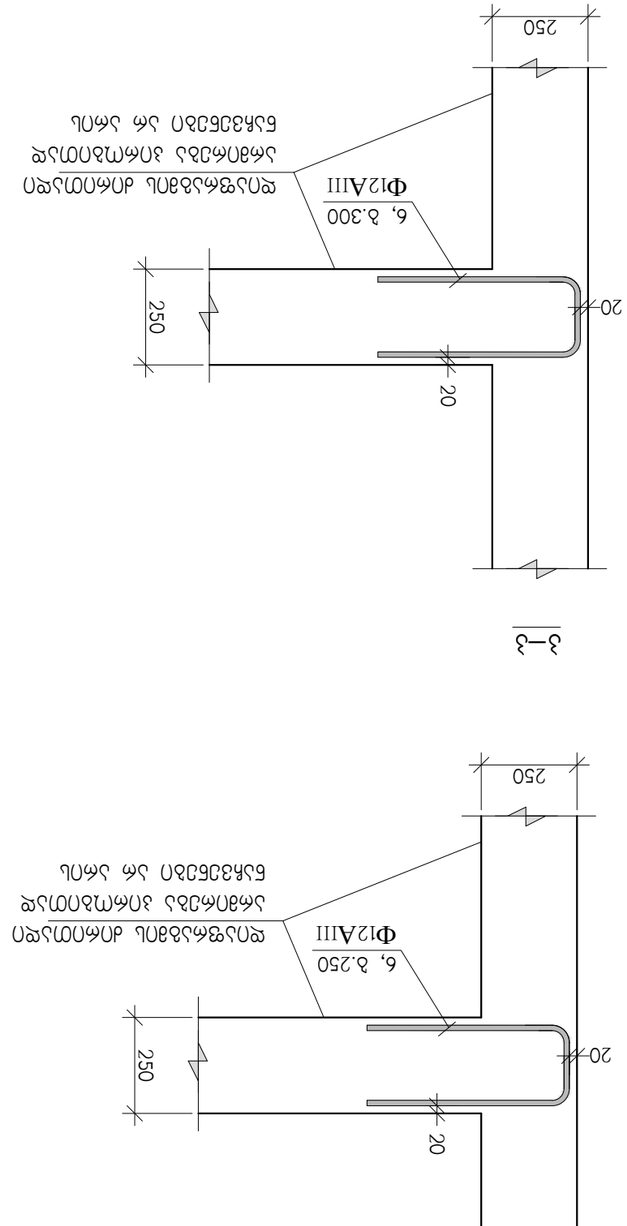

3–3

Մ–Մ

⑥

Գլխավոր ճարտ.	Ցուցակ	Հատակագծի	ՀՀ, ք. Գյումրի, Հ.Թումանյանի 3/8 հասցեում գտնվող բազմաբնակարան 2 բնակելի շենքերի համալիրի 1-ին շենքի 1-ին սեկցիա, Ա-Ա, Բ-Բ, Գ-Գ, Դ-Դ, Ե-Ե, Զ-Զ, Է-Է, Ը-Ը, Թ-Թ, Ժ-Ժ, Ի-Ի, Լ-Լ, Խ-Խ, Ծ-Ծ, Կ-Կ, Հ-Հ, Մ-Մ, Յ-Յ, Ն-Ն, Շ-Շ, Ո-Ո, Չ-Չ, Պ-Պ, Ջ-Ջ, Ռ-Ռ, Ս-Ս, Վ-Վ, Տ-Տ, Ր-Ր, Ց-Ց, Ւ-Ւ, Փ-Փ, Ք-Ք, Օ-Օ, Ֆ-Ֆ, Ա1-Ա1, Բ1-Բ1, Գ1-Գ1, Դ1-Դ1, Ե1-Ե1, Զ1-Զ1, Է1-Է1, Ը1-Ը1, Թ1-Թ1, Ժ1-Ժ1, Ի1-Ի1, Լ1-Լ1, Խ1-Խ1, Ծ1-Ծ1, Կ1-Կ1, Հ1-Հ1, Մ1-Մ1, Յ1-Յ1, Ն1-Ն1, Շ1-Շ1, Ո1-Ո1, Չ1-Չ1, Պ1-Պ1, Ջ1-Ջ1, Ռ1-Ռ1, Ս1-Ս1, Վ1-Վ1, Տ1-Տ1, Ր1-Ր1, Ց1-Ց1, Ւ1-Ւ1, Փ1-Փ1, Ք1-Ք1, Օ1-Օ1, Ֆ1-Ֆ1 առանցքների սալերի, ելուստների, ճաղավանդակների, ճակատների, ներքին պատերի, ներքին սյուների, ներքին պատերի, ներքին սյուների, ներքին պատերի, ներքին սյու

პოზ.	აღნიშვნა	დასახელება	რაოდ. ც.	ერთ-ეული
		მონოლითური დიაფრაგმა დფრ-1	4	
1	დაიჭრას ადგილზე	Ф12AIII სახსტ. 5781-828* L=5845 ბრძ.მ	–	5190 კგ.
9		Ф6AI სახსტ. 5781-828* L=410	2270	0.09 კგ.
		B 30 კლასის ბეტონი		78 მ^3

პოზ.	აღნიშვნა	დასახელება	რაოდ. ც.	ერთ-ეული
		მონოლითური დიაფრაგმა დფრ-2	1	
1	დაიჭრას ადგილზე	Ф12AIII სახსტ. 5781-828* L=11600 ბრძ.მ	–	10300 კგ.
3	დაიჭრას ადგილზე	Ф28AIII სახსტ. 5781-828* L=78 ბრძ.მ	–	380 კგ.
4	დაიჭრას ადგილზე	Ф25AIII სახსტ. 5781-828* L=144 ბრძ.მ	–	560 კგ.
5	დაიჭრას ადგილზე	Ф22AIII სახსტ. 5781-828* L=266 ბრძ.მ	–	790 კგ.
6		Ф12AIII სახსტ. 5781-828* L=1200	440	1.06 კგ.
9		Ф6AI სახსტ. 5781-828* L=410	3820	0.09 კგ.
		B 30 კლასის ბეტონი		127 მ^3

პოზ.	აღნიშვნა	დასახელება	რაოდ. ც.	ერთ-ეული
		მონოლითური დიაფრაგმა დფრ-3	1	
1	დაიჭრას ადგილზე	Ф12AIII სახსტ. 5781-828* L=9765 ბრძ.მ	–	8670 კგ.
3	დაიჭრას ადგილზე	Ф28AIII სახსტ. 5781-828* L=156 ბრძ.მ	–	760 კგ.
4	დაიჭრას ადგილზე	Ф25AIII სახსტ. 5781-828* L=288 ბრძ.მ	–	1110 კგ.
5	დაიჭრას ადგილზე	Ф22AIII სახსტ. 5781-828* L=532 ბრძ.მ	–	1590 კგ.
6		Ф12AIII სახსტ. 5781-828* L=1200	880	1.06 კგ.
9		Ф6AI სახსტ. 5781-828* L=410	3220	0.09 კგ.
		B 30 კლასის ბეტონი		107 მ^3

პოზ.	აღნიშვნა	დასახელება	რაოდ. ც.	ერთ-ეული
		მონოლითური დიაფრაგმა დფრ-4	1	
1	დაიჭრას ადგილზე	Ф12AIII სახსტ. 5781-828* L=18390 ბრძ.მ	–	16330 კგ.
2	დაიჭრას ადგილზე	Ф16AIII სახსტ. 5781-828* L=2650 ბრძ.მ	–	4180 კგ.
3	დაიჭრას ადგილზე	Ф28AIII სახსტ. 5781-828* L=156 ბრძ.მ	–	760 კგ.
4	დაიჭრას ადგილზე	Ф25AIII სახსტ. 5781-828* L=288 ბრძ.მ	–	1110 კგ.
5	დაიჭრას ადგილზე	Ф22AIII სახსტ. 5781-828* L=540 ბრძ.მ	–	1610 კგ.
6		Ф12AIII სახსტ. 5781-828* L=1200	1060	1.06 კგ.
9		Ф6AI სახსტ. 5781-828* L=410	8130	0.09 კგ.
		B 30 კლასის ბეტონი		203 მ^3

პოზ.	აღნიშვნა	დასახელება	რაოდ. ც.	ერთ-ეული
		მონოლითური დიაფრაგმა დფრ-5	1	
1	დაიჭრას ადგილზე	Ф12AIII სახსტ. 5781-828* L=9940 ბრძ.მ	–	8830 კგ.
3	დაიჭრას ადგილზე	Ф28AIII სახსტ. 5781-828* L=78 ბრძ.მ	–	380 კგ.
4	დაიჭრას ადგილზე	Ф25AIII სახსტ. 5781-828* L=144 ბრძ.მ	–	560 კგ.
5	დაიჭრას ადგილზე	Ф22AIII სახსტ. 5781-828* L=270 ბრძ.მ	–	810 კგ.
6		Ф12AIII სახსტ. 5781-828* L=1200	890	1.06 კგ.
9		Ф6AI სახსტ. 5781-828* L=410	3280	0.09 კგ.
		B 30 კლასის ბეტონი		109 მ^3

პოზ.	აღნიშვნა	დასახელება	რაოდ. ც.	ერთ-ეული
		მონოლითური დიაფრაგმა დფრ-6	1	
1	დაიჭრას ადგილზე	Ф12AIII სახსტ. 5781-828* L=11780 ბრძ.მ	–	10460 კგ.
2	დაიჭრას ადგილზე	Ф16AIII სახსტ. 5781-828* L=1660 ბრძ.მ	–	2620 კგ.
3	დაიჭრას ადგილზე	Ф28AIII სახსტ. 5781-828* L=78 ბრძ.მ	–	380 კგ.
4	დაიჭრას ადგილზე	Ф25AIII სახსტ. 5781-828* L=144 ბრძ.მ	–	560 კგ.
5	დაიჭრას ადგილზე	Ф22AIII სახსტ. 5781-828* L=270 ბრძ.მ	–	810 კგ.
6		Ф12AIII სახსტ. 5781-828* L=1200	530	1.06 კგ.
9		Ф6AI სახსტ. 5781-828* L=410	5210	0.09 კგ.
		B 30 კლასის ბეტონი		130 მ^3

პოზ.	აღნიშვნა	დასახელება	რაოდ. ც.	ერთ-ეული
		მონოლითური დიაფრაგმა დფრ-7	1	
1	დაიჭრას ადგილზე	Ф12AIII სახსტ. 5781-828* L=4660 ბრძ.მ	–	4140 კგ.
3	დაიჭრას ადგილზე	Ф28AIII სახსტ. 5781-828* L=78 ბრძ.მ	–	380 კგ.
4	დაიჭრას ადგილზე	Ф25AIII სახსტ. 5781-828* L=144 ბრძ.მ	–	560 კგ.
5	დაიჭრას ადგილზე	Ф22AIII სახსტ. 5781-828* L=270 ბრძ.მ	–	810 კგ.
6		Ф12AIII სახსტ. 5781-828* L=1200	530	1.06 კგ.
9		Ф6AI სახსტ. 5781-828* L=410	1810	0.09 კგ.
		B 30 კლასის ბეტონი		45 მ^3

თანამდებობა	გვარი	ხელმოწერა	ქ. თბილისი, ბამზირი სარაჯიშვილი ქ.№2 ს.კ(01.11.04.026.110), მრავალბინიანი საცხოვრებელი სახლი ბლოკი №5-2				შ.პ.ს. "ზლოტმს სარაჯიშვილზე" ს/კ 405682596
არქიტექტორი	დ.ვაშაკიძე		კონსტრუქციული ნაწილი				
			დიაფრაგმების სპეციფიკაცია				
კონსტრუქტ.	ა.არჩილია						
შემამოწმა	ლ.ჯაიანი		სტადია მ	ფურც. კ-139	ფ-ბი	დაკვ. №	

პოზ.	აღნიშვნა	დასახელება	რაოდ. ც.	ერთ-ეული
		მონოლითური დიაფრაგმა დფრ-8	1	
1	დაიჭრას ადგილზე	Ф12AIII სახსტ. 5781-828* L=16770 გრძ.მ	–	14890 კგ.
2	დაიჭრას ადგილზე	Ф16AIII სახსტ. 5781-828* L=2435 გრძ.მ	–	3840 კგ.
6		Ф12AIII სახსტ. 5781-828* L=1200	1060	1.06 კგ.
9		Ф6AI სახსტ. 5781-828* L=410	7410	0.09 კგ.
		B 30 კლასის ბეტონი		185 მ^3

პოზ.	აღნიშვნა	დასახელება	რაოდ. ც.	ერთ-ეული
		მონოლითური დიაფრაგმა დფრ-9	1	
1	დაიჭრას ადგილზე	Ф12AIII სახსტ. 5781-828* L=5280 გრძ.მ	–	4690 კგ.
6		Ф12AIII სახსტ. 5781-828* L=1200	1060	1.06 კგ.
9		Ф6AI სახსტ. 5781-828* L=410	2050	0.09 კგ.
		B 30 კლასის ბეტონი		51 მ^3

პოზ.	აღნიშვნა	დასახელება	რაოდ. ც.	ერთ-ეული
		მონოლითური დიაფრაგმა დფრ-10	1	
1	დაიჭრას ადგილზე	Ф12AIII სახსტ. 5781-828* L=6010 გრძ.მ	–	5340 კგ.
6		Ф12AIII სახსტ. 5781-828* L=1200	890	1.06 კგ.
9		Ф6AI სახსტ. 5781-828* L=410	1990	0.09 კგ.
		B 30 კლასის ბეტონი		66 მ^3

თანამდებობა	გვარი	ხელმოწერა	ქ. თბილისი, გამზირი სარაჯიშვილი ქ.№2 ს.კ(01.11.04.026.110), მრავალბინიანი საცხოვრებელი სახლი გლოკი №5-2				შ.პ.ს. "ზლოქსი სარაჯიშვილზე" ს/კ 405682596
არქიტექტორი	დ.ვაშაკიძე		კონსტრუქციული ნაწილი				
			დიაფრაგმების სპეციფიკაცია				
კონსტრუქტ.	ა.არჩილია						
შემამოწმა	ლ.ჯაიანი		სტადია მ	ფურც. კ-140	ფ-ბი	დაკვ. №	

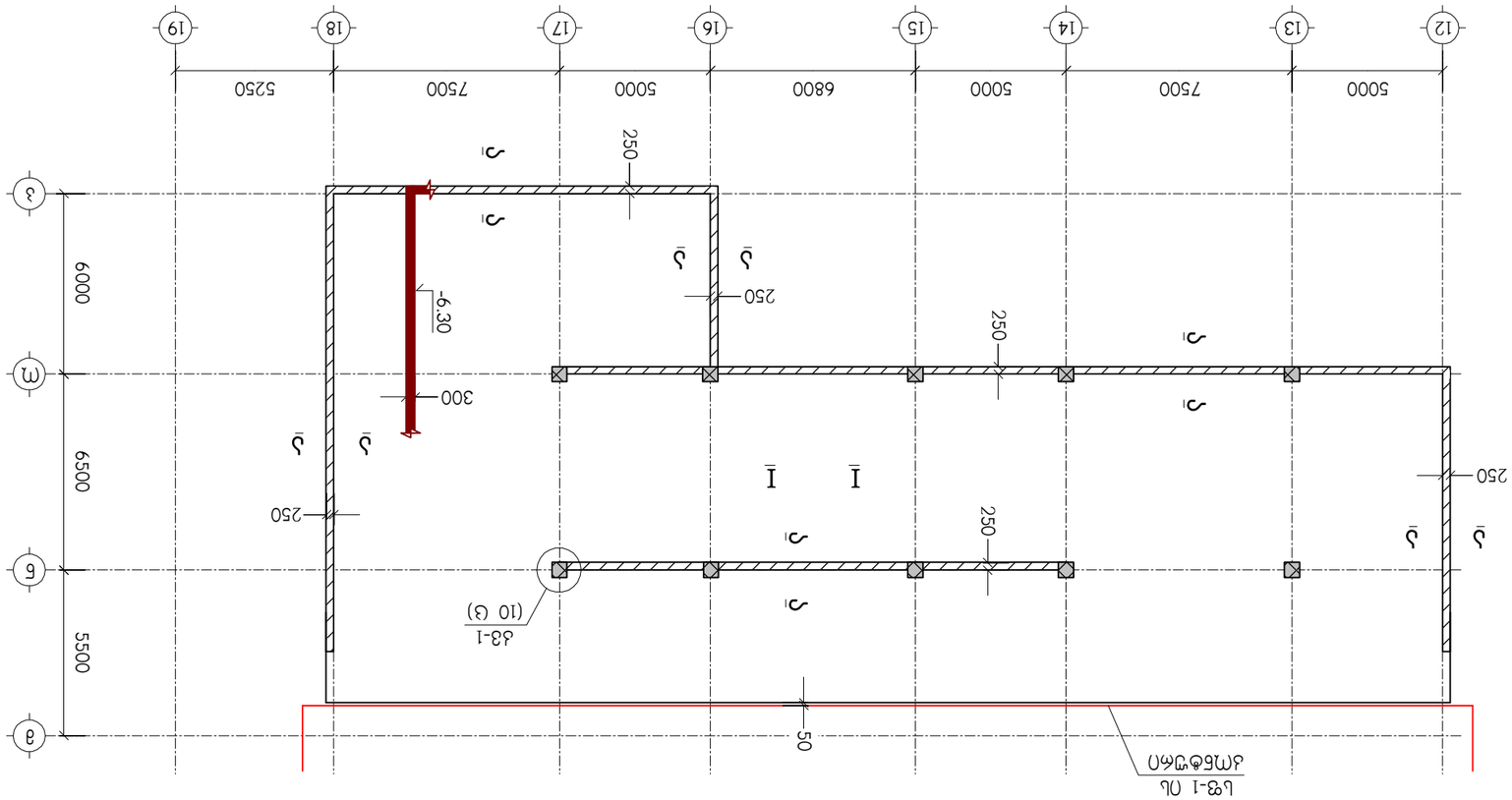
12
13
14
15
16
17
18
19
5000
7500
5000
6800
5000
7500
5250
2
3
5500
6500
6000
250
250
250
250
300
-6.30
50
Ж1
Ж1
Ж1

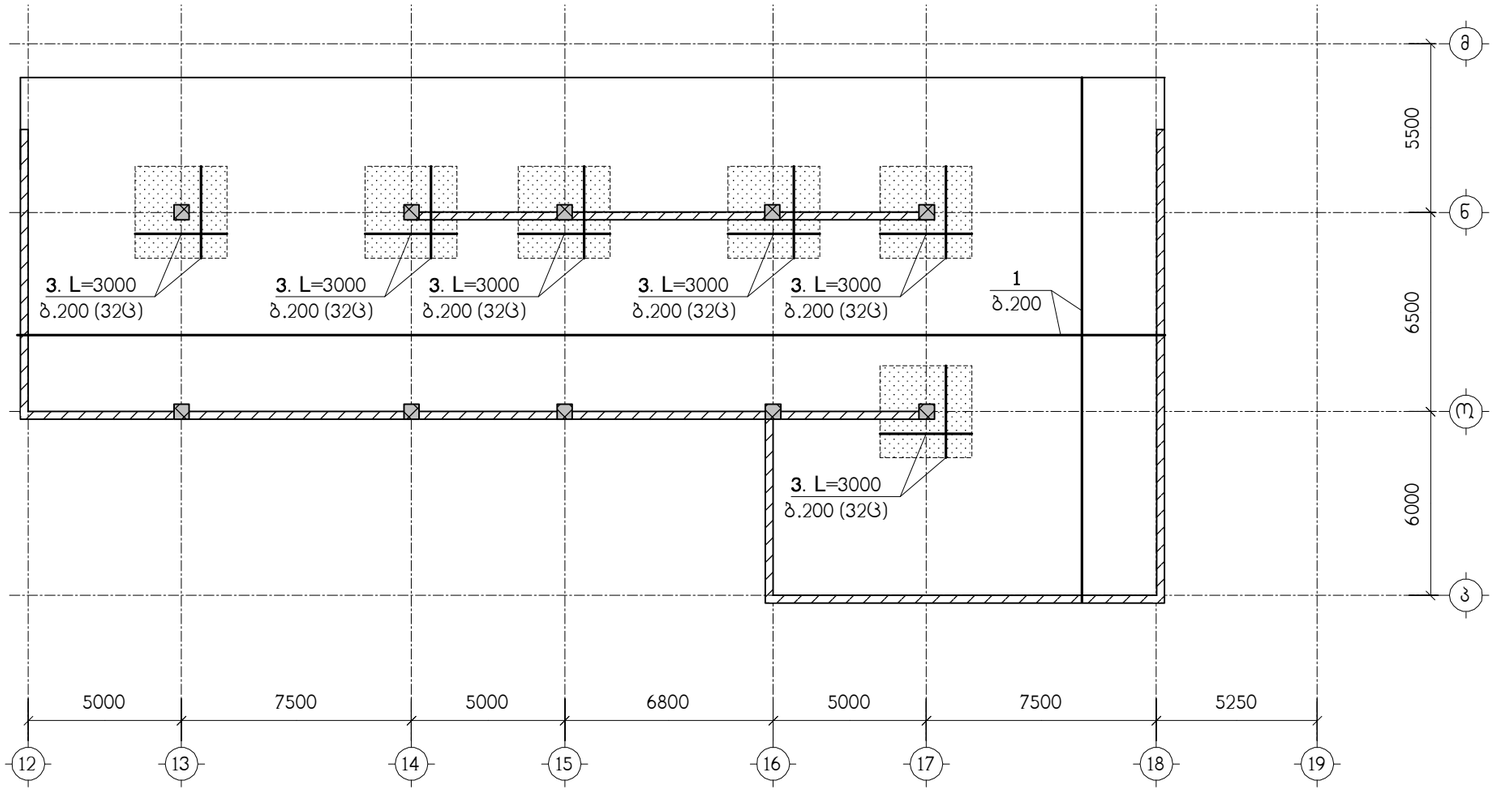

ნახაზი განიხილეთ კ-144 ნახაზთან ერთად

– დამატებითი არმირების ზონა

აბრეთვე სვეტებთან 1 მეტრის დიამეტრში მოეწყოს პოზ. "2" ბიჯით 200-200

თანამდებობა	გვარი	ხელმოწერა	ქ.თბილისი, ბამზირი სარაჯიშვილი №2, (ს.კ. 01.11.04.026.110), მრავალბინიანი საცხოვრებელი სახლი, ბლოკი №5-2			შ.პ.ს. "ლლოქსი სარაჯიშვილზე" ს/ნ:405682596
მთ.არქიტექტ.	დ.ვაშაკიძე		კონსტრუქციული ნაწილი			
კონსტრუქტ.	ლ.ჯაიანი		მსფ-1, ქვედა ზონის არმირება			
შემამოწმა	ა.არჩილია		სტადია მ	ფურც. კ-142	ფ-ბი	დაკვ.№

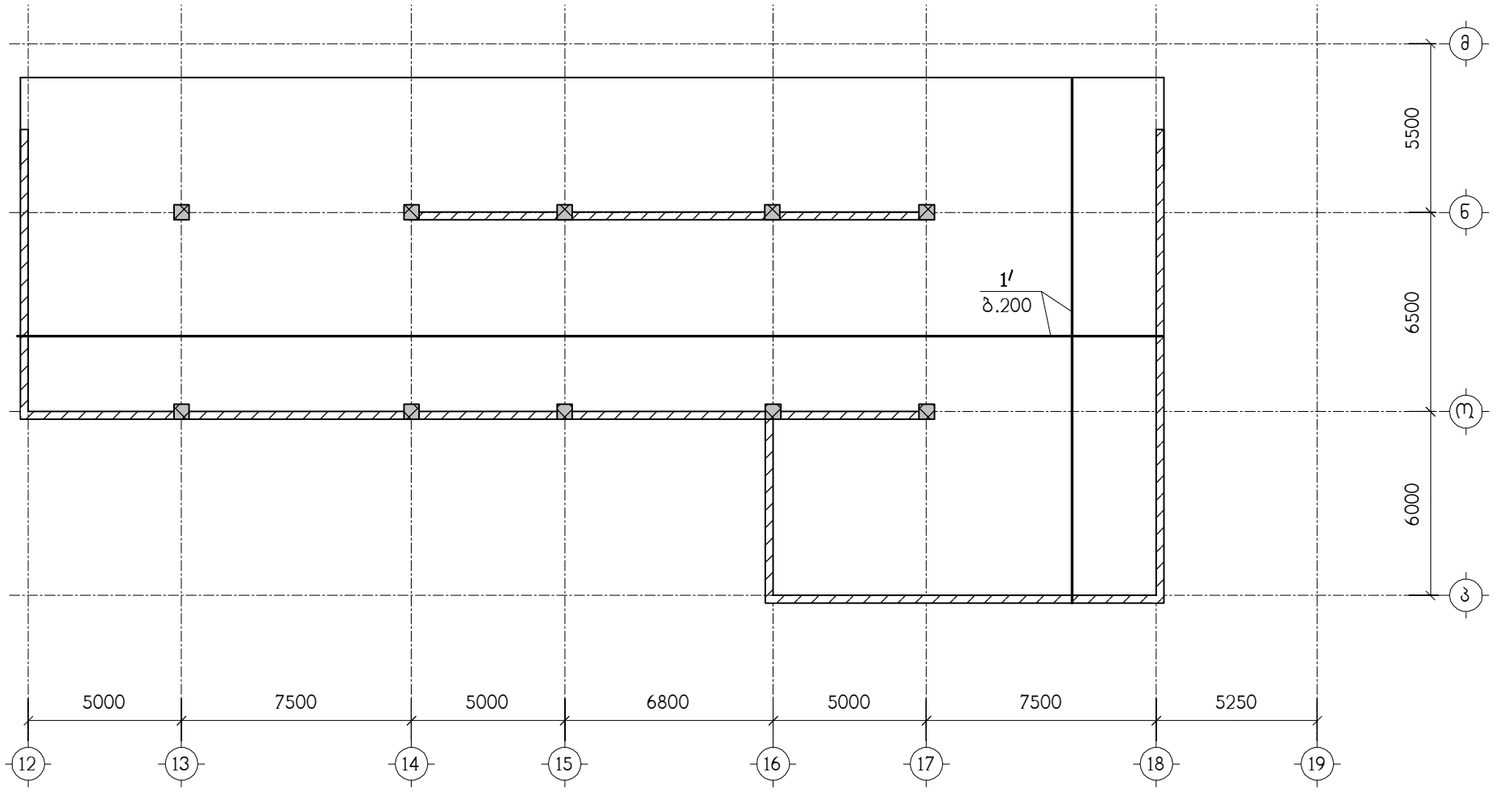

ნახაზი განიხილეთ კ-144 ნახაზთან ერთად

თანამდებობა	გვარი	ხელმოწერა	ქ.თბილისი, ბამზირი სარაჯიშვილი №2, (ს.კ. 01.11.04.026.110), მრავალბინიანი საცხოვრებელი სახლი, ბლოკი №5-2			
მთ.არქიტექტ.	დ.ვაშაკიძე		კონსტრუქციული ნაწილი			
კონსტრუქტ.	ლ.ჯაიანი		მსფ-1, ზედა ზონის არმირება			
შეამოწმა	ა.არჩილია		სტადია მ	ფურც. კ-143	ფ-ბი	დაკვ.№

შ.პ.ს. "ლოტქსი სარაჯიშვილზე" ს/ნ:405682596

I – I

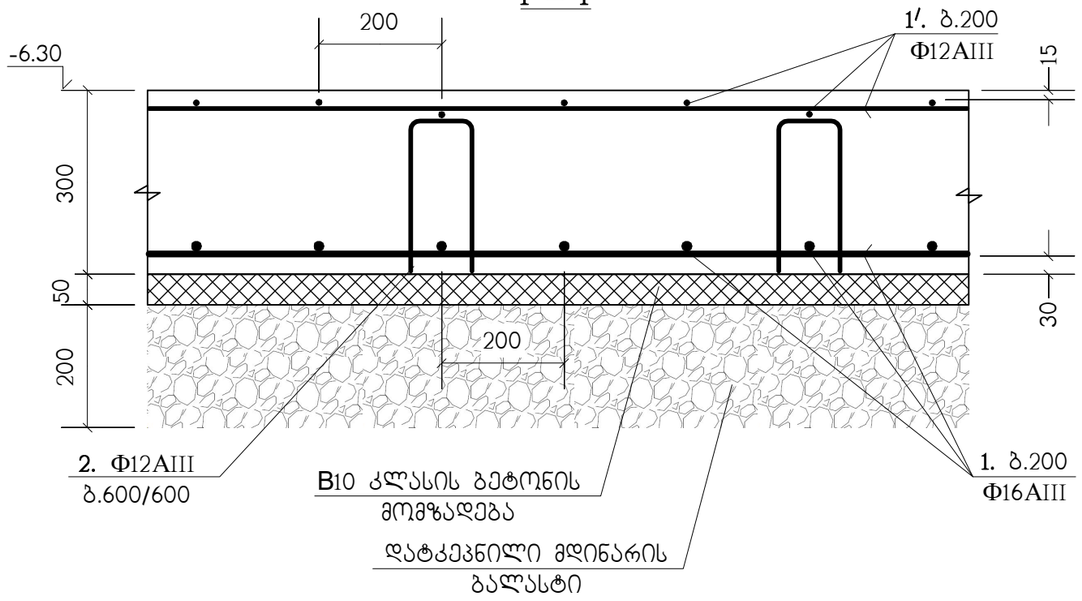

კმ-1
(10 ც.)

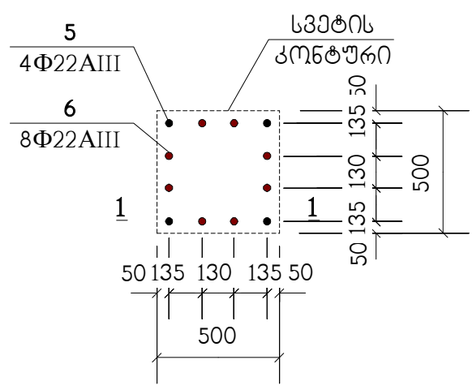

ა – ა

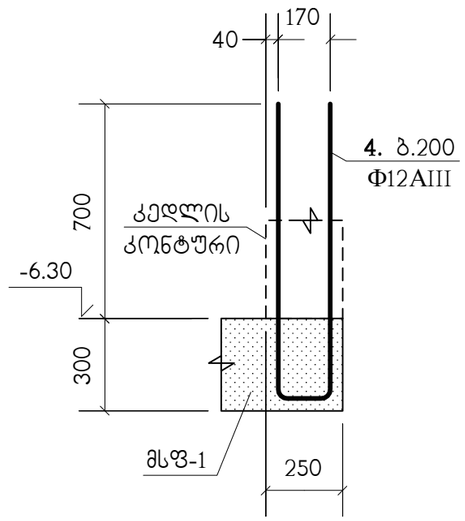

1 – 1

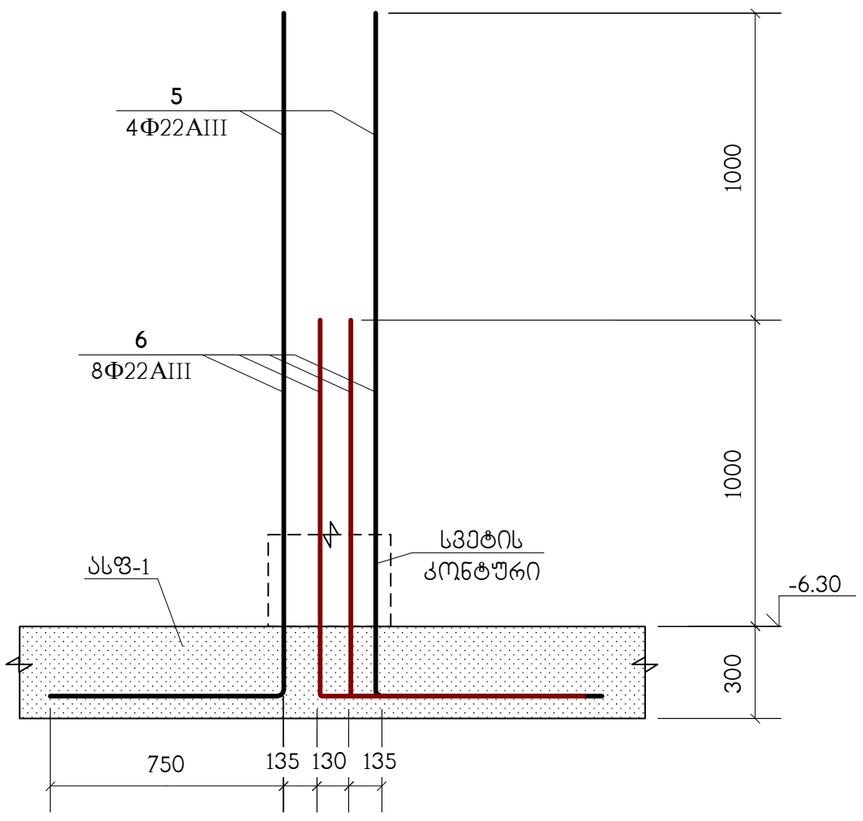

პოზიცია	აღნიშვნა	დასახელება	რაოდ. ც.	შენიშვნა
		მსფ-1		
1	დაიჭრას ადგილზე	Φ16AIII სახსტ. 5781-82* L=5.4 კმ.	–	8521 კგ.
1′	დაიჭრას ადგილზე	Φ12AIII სახსტ. 5781-82* L=5.3 კმ.	–	4706 კგ.
2		Φ12AIII სახსტ. 5781-82* L=800	1570	0.71 კგ.
3		Φ16AIII სახსტ. 5781-82* L=3000	192	4.73 კგ.
4		Φ12AIII სახსტ. 5781-82* L=2070	440	1.83 კგ.
5		Φ22AIII სახსტ. 5781-82* L=3000	40	8.95 კგ.
6		Φ22AIII სახსტ. 5781-82* L=2000	80	5.97 კგ.
		B25 კლასის ბეტონი		149 მ³
		B10 კლასის ბეტონი		25 მ³

პოზ."1" გრძელი არმატურული ღეროების შეპირაპირება

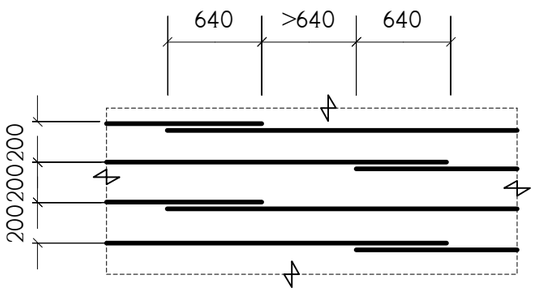

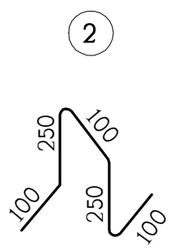

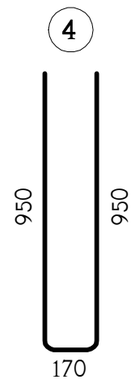

თანამდებობა	გვარი	ხელმოწერა	ქ.თბილისი, ბამზირი სარაჯიშვილი №2, (ს.კ. 01.11.04.026.110), მრავალბინიანი საცხოვრებელი სახლი, ბლოკი №5-2	შპს "ზლოკსი სარაჯიშვილზე" ს/ნ:405682596
მთ.არქიტექტ.	დ.ვაშაკიძე		კონსტრუქციული ნაწილი	
კონსტრუქტ.	ლ.ჯაიანი		მსფ-1, არმირების დეტალები	
შემოწმა	ა.არჩილია		სტადია მ ფურც. კ-144 ფ-ბი დაკვ.№	

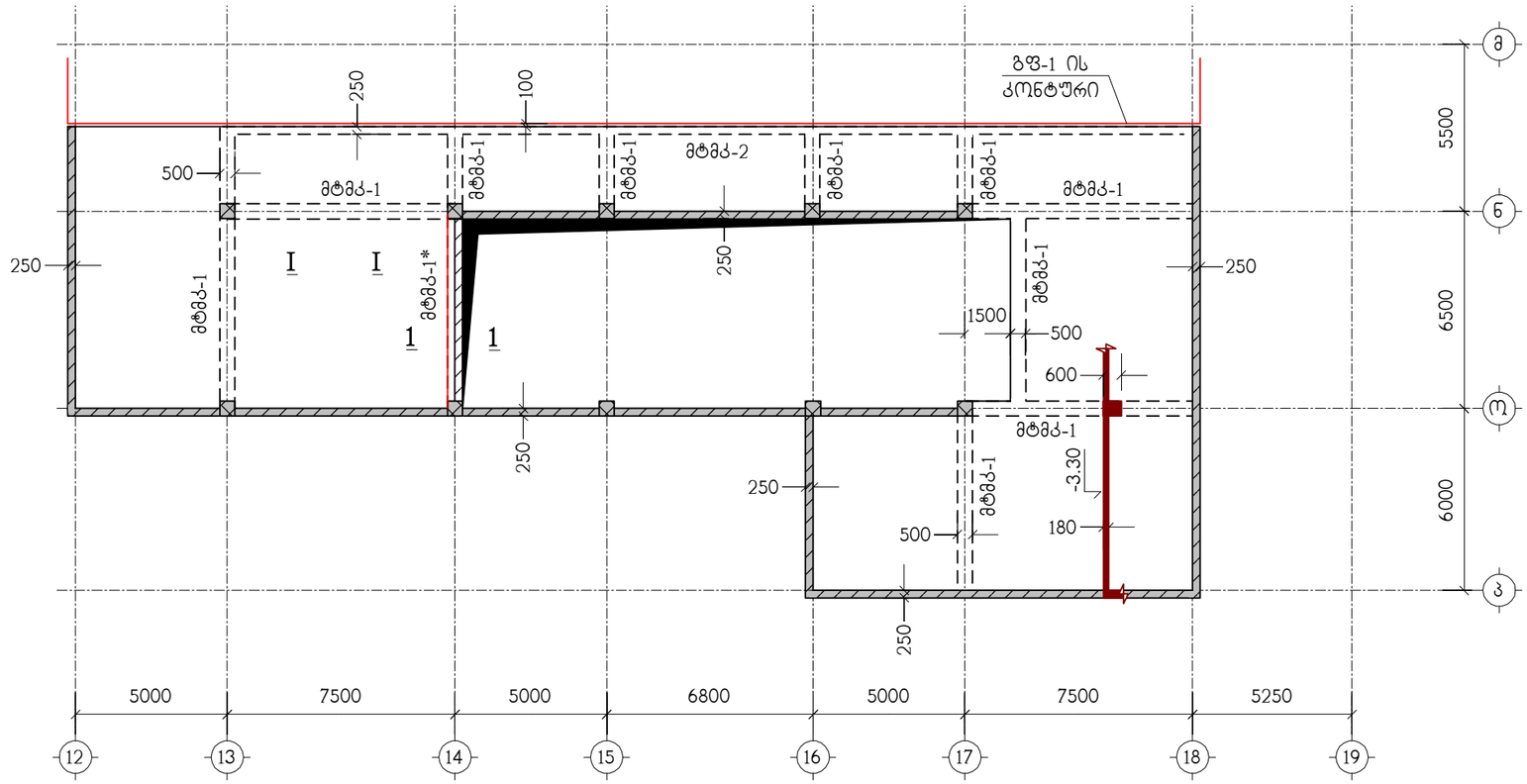

ნახაზი განიხილეთ კ-151 ნახაზთან ერთად

მტმკ-1*) ატრიალებული ყალიბით, ფილით ქვევით

თანამდებობა	გვარი	ხელმოწერა	ქ.თბილისი, ბამზირი სარაჯიშვილი №2, (ს.კ. 01.11.04.026.110), მრავალბინიანი საცხოვრებელი სახლი, ბლოკი №5-2			შ.პ.ს. "ლლოქსი სარაჯიშვილზე" ს/ნ:405682596
მთ.არქიტექტ.	დ.ვაშაკიძე		კონსტრუქციული ნაწილი			
			მიწისქვეშების გადახურვის ფილა მბფ-1, ნიშნულზე -3.30, საყალიბო ნახაზი			
კონსტრუქტ.	ლ.ჯაიანი					
შემამოწმა	ა.არჩილია		სტადია მ	ფურც. კ-145	ფ-ბი	დაკვ.№

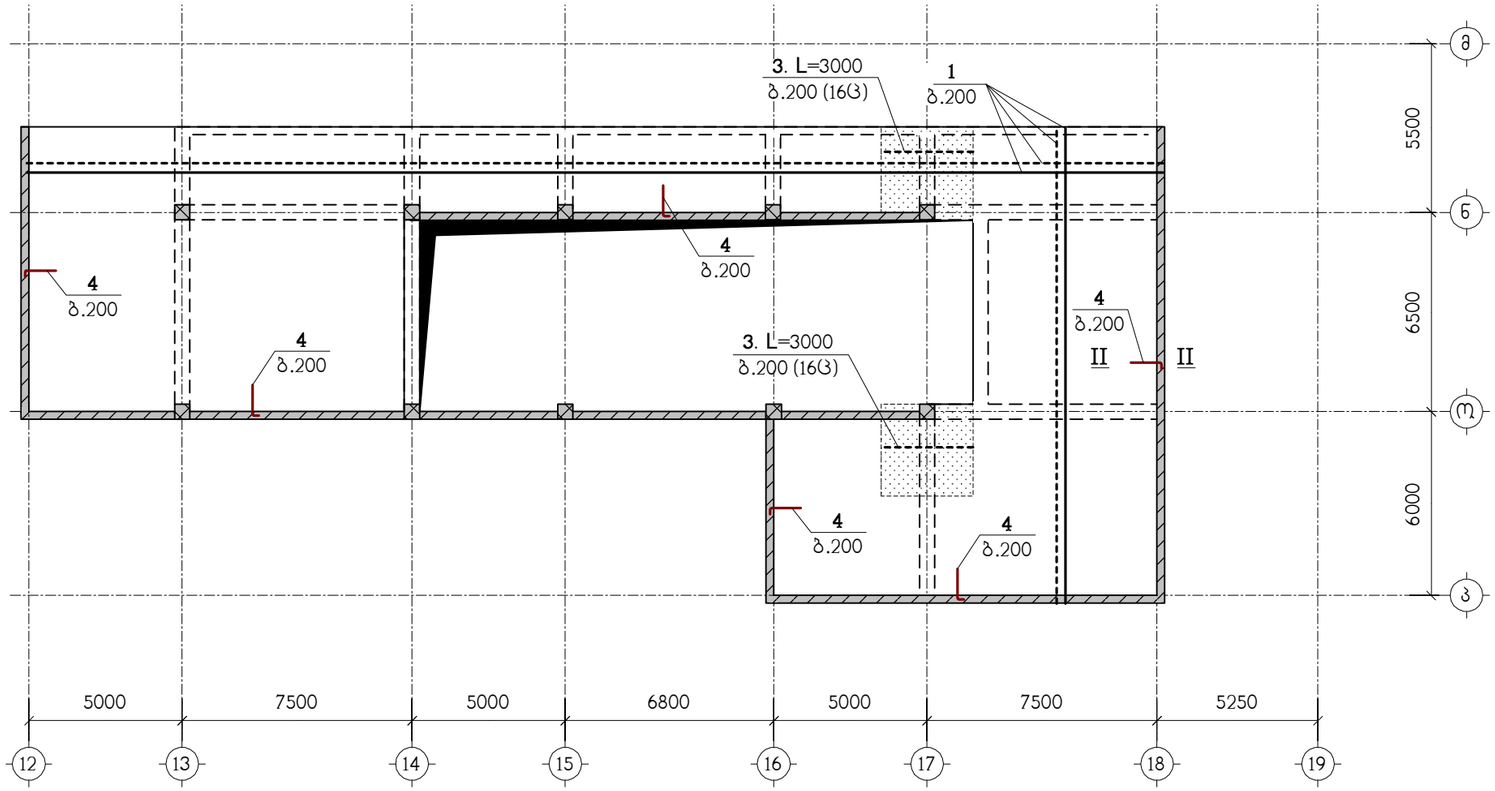

ნახაზი განიხილეთ კ-151 ნახაზთან ერთად
სპეციფიკაცია იხილეთ ნახ. კ-152

▒▒▒▒▒▒▒▒ – დამატებითი არმირების ზონა

---------- ზედა ზონის არმირება

———————— ქვედა ზონის არმირება

თანამდებობა	გვარი	ხელმოწერა	ქ.თბილისი, გამზირი სარაჯიშვილი №2, (ს.კ. 01.11.04.026.110), მრავალბინიანი საცხოვრებელი სახლი, ბლოკი №5-2			
მთ.არქიტექტ.	დ.ვაშაკიძე		კონსტრუქციული ნაწილი			
კონსტრუქტ.	ლ.ჯაიანი		მბფ-1, არმირება			
შემამოწმა	ა.არჩილია		სტადია მ	ფურც. კ-146	ფ-ბი	დაკვ.№

შ.პ.ს. "ლლ.ქსი სარაჯიშვილზე" ს/ნ:405682596

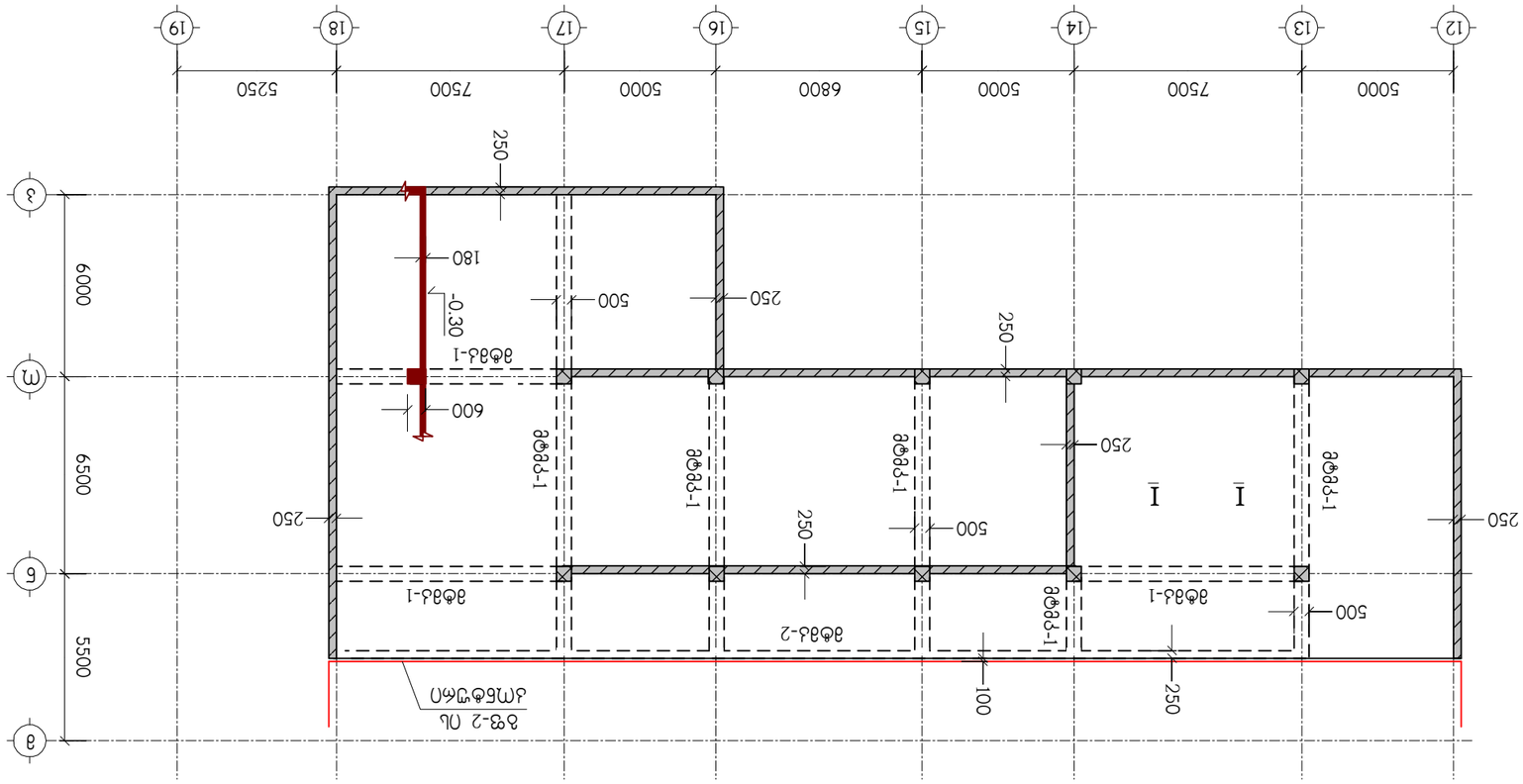

ᱫᱚᱨᱢᱚᱱ ᱥᱟᱞᱟᱠᱚᱛᱚᱱ J-151 ᱫᱟᱞᱟᱠᱚᱛᱚᱱ ᱚᱢᱚᱞᱮ

ᱢᱤᱞᱟᱣᱮᱫᱟᱨ	ᱥᱤᱜᱱᱮᱪᱟᱨ	ᱞᱮᱠᱷᱟᱜᱚᱱ ᱚᱨ ᱫᱟᱣᱟᱢ ᱥᱟᱦᱮᱵ, ᱥᱤᱧᱵᱷᱩᱢ ᱢᱟᱱᱰᱤ ᱞᱤᱢᱤᱴᱮᱰ ᱯᱮᱱᱥᱤᱞ ᱢᱤᱞ ᱚᱱ ᱨᱚᱰ, ᱯᱚᱥᱴ ᱱᱚ. ᱨᱮᱡᱤ. ᱚᱯᱤᱥ, ᱫᱷᱟᱱᱵᱟᱫ (ᱞ.ᱜ. 01.11.04.026.110), ᱡᱷᱟᱨᱠᱷᱚᱱᱰ ᱞᱟᱵᱚᱨᱮᱴᱚᱨᱤ ᱚᱯ ᱥᱚᱞᱤᱰ ᱢᱮᱠᱷᱟᱱᱤᱠᱟᱞ ᱱᱚ-2	ᱞᱚᱠᱮᱥᱚᱱ ᱢᱟᱨᱠ	ᱫᱟᱛᱚ ᱱᱚ.
		ᱡᱮᱠᱥᱚᱱ ᱚᱯ ᱫᱟᱣᱟᱢ ᱥᱟᱦᱮᱵ	ᱢᱮᱥᱚᱨᱮᱢᱮᱱᱴ ᱯᱞᱟᱱ
		ᱡᱚᱭᱤᱱᱴ ᱚᱯ ᱫᱟᱣᱟᱢ ᱥᱟᱦᱮᱵ, ᱵᱤᱞᱰᱤᱝ ᱱᱚ. 2, ᱵᱟᱞᱩᱵᱟᱥᱟ ᱚᱢ ᱯᱚᱥᱴ ᱱᱚ. 147, ᱥᱮᱠᱴᱚᱨ-30, ᱵᱟᱞᱩᱵᱟᱥᱟ ᱚᱨ ᱫᱟᱣᱟᱢ ᱥᱟᱦᱮᱵ, ᱵᱟᱞᱩᱵᱟᱥᱟ ᱡᱤᱞᱟ ᱯᱚᱨᱤᱥᱚᱯ ᱚᱯ ᱫᱟᱣᱟᱢ ᱥᱟᱦᱮᱵ	ᱫᱟᱛᱚ ᱱᱚ.	ᱥᱮᱠᱴᱚᱨ-30	ᱡᱚᱱᱚᱨ ᱱᱚ. 3-147	ᱥᱷᱮᱫ ᱱᱚ. 8	ᱞᱮᱭᱟᱣᱩᱴ ᱱᱚ.	ᱫᱟᱛᱚ
ᱥᱤᱜᱱᱮᱪᱟᱨ ᱱᱚ.	ᱢᱤᱞᱟᱣᱮᱫᱟᱨ	ᱫᱟᱛᱚ ᱱᱚ.	ᱫᱟᱛᱚ	ᱥᱮᱠᱴᱚᱨ-30	ᱡᱚᱱᱚᱨ ᱱᱚ. 3-147	ᱥᱷᱮᱫ ᱱᱚ. 8	ᱞᱮᱭᱟᱣᱩᱴ ᱱᱚ.	ᱫᱟᱛᱚ

ᱱᱚᱛᱩᱱ ᱫᱤᱞᱤ ᱥᱟᱦᱮᱵ ᱯᱟᱨᱠ ᱯᱞᱮᱥ, ᱱᱤᱭᱚ ᱫᱮᱞᱷᱤ-110016
ᱯᱷᱚᱱ: 26569595

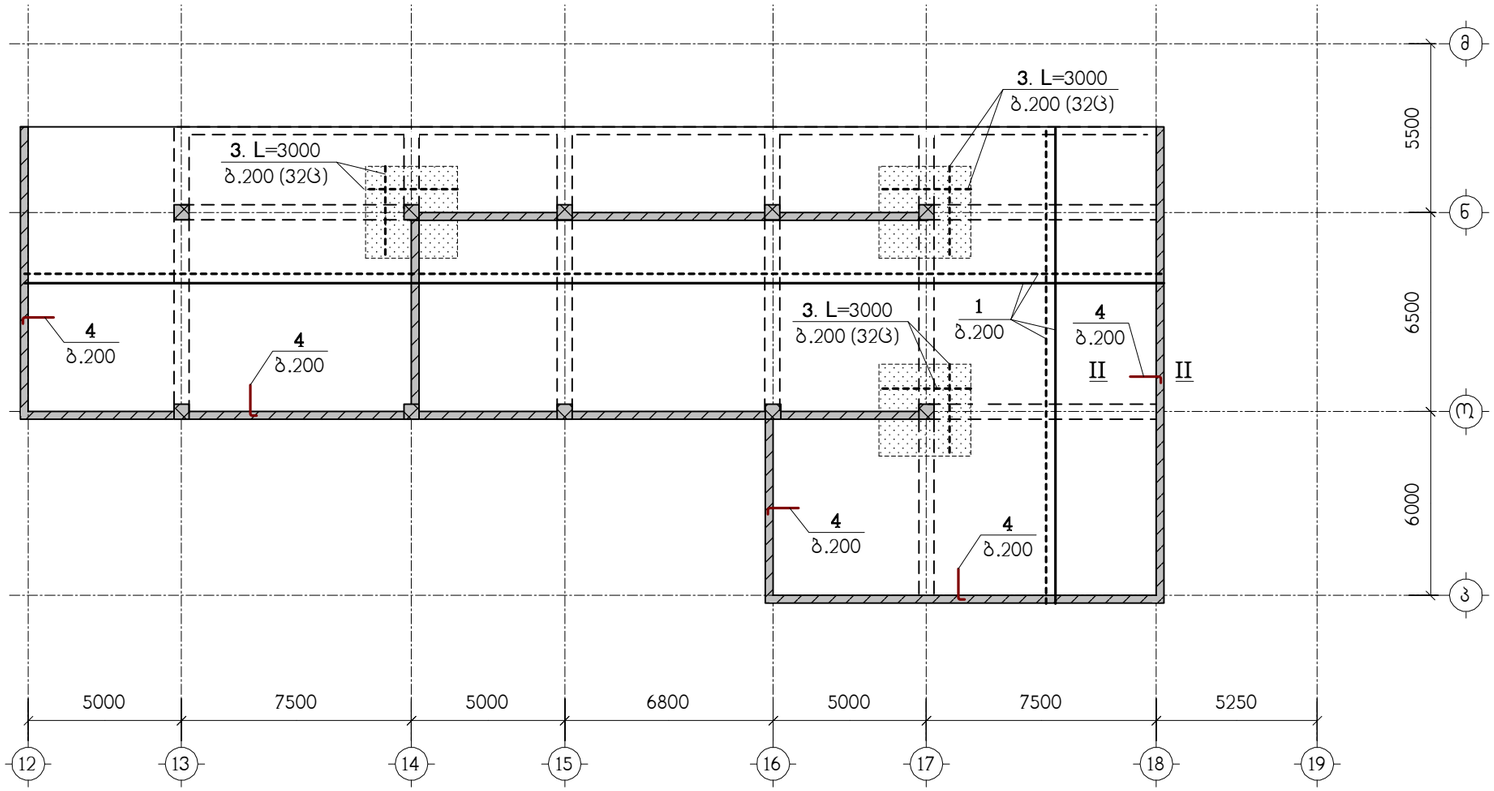

ნახაზი განიხილეთ კ-151 ნახაზთან ერთად
სპეციფიკაცია იხილეთ ნახ. კ-152

– დამატებითი არმირების ზონა

---------- ზედა ზონის არმირება

ქვედა ზონის არმირება

თანამდებობა	გვარი	ხელმოწერა	ქ.თბილისი, ბამზირი სარაჯიშვილი №2, (ს.კ. 01.11.04.026.110), მრავალბინიანი საცხოვრებელი სახლი, ბლოკი №5-2			
მთ.არქიტექტ.	დ.ვაშაკიძე		კონსტრუქციული ნაწილი			
კონსტრუქტ.	ლ.ჯაიანი		მბფ-2. არმირება			
შემამოწმა	ა.არჩილია		სტადია მ	ფურც. კ-148	ფ-ბი	დაკვ.№

შ.პ.ს. "ლოტქსი სარაჯიშვილზე" ს/ნ:405682596

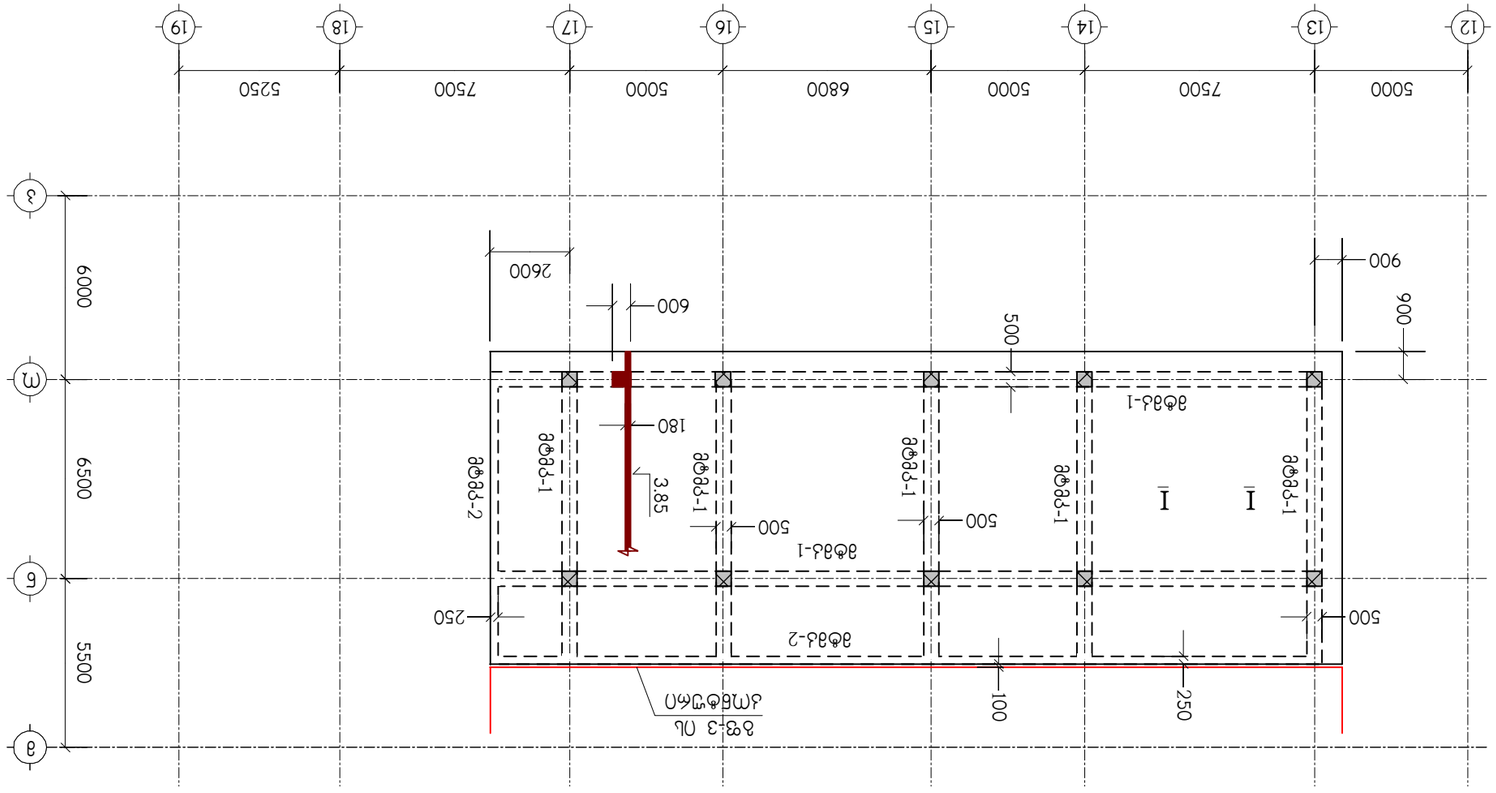

Блвкчсэпбпсэпп а-151 блвкчомбе эчомче

ппхбхвчэапхбх	пвхбхп		
апп.хчфпфпзфф.	ее.вхъхпбп		апп.хчфпфпзфф.
			эмблфмфпзфф.
			зпъпсъбпсчъфпхбпп ъхбчсп
эмблфмфпзфф.	ее.зхпхбпп		
зпъпсъбпсчъфпхбпп ъхбчсп			

ъчпсэпбпсэпп а-149	пз-зп					

ъчпсэпбпсэпп а-149	пз-зп		

ъчпсэпбпсэпп а-149	пз-зп					

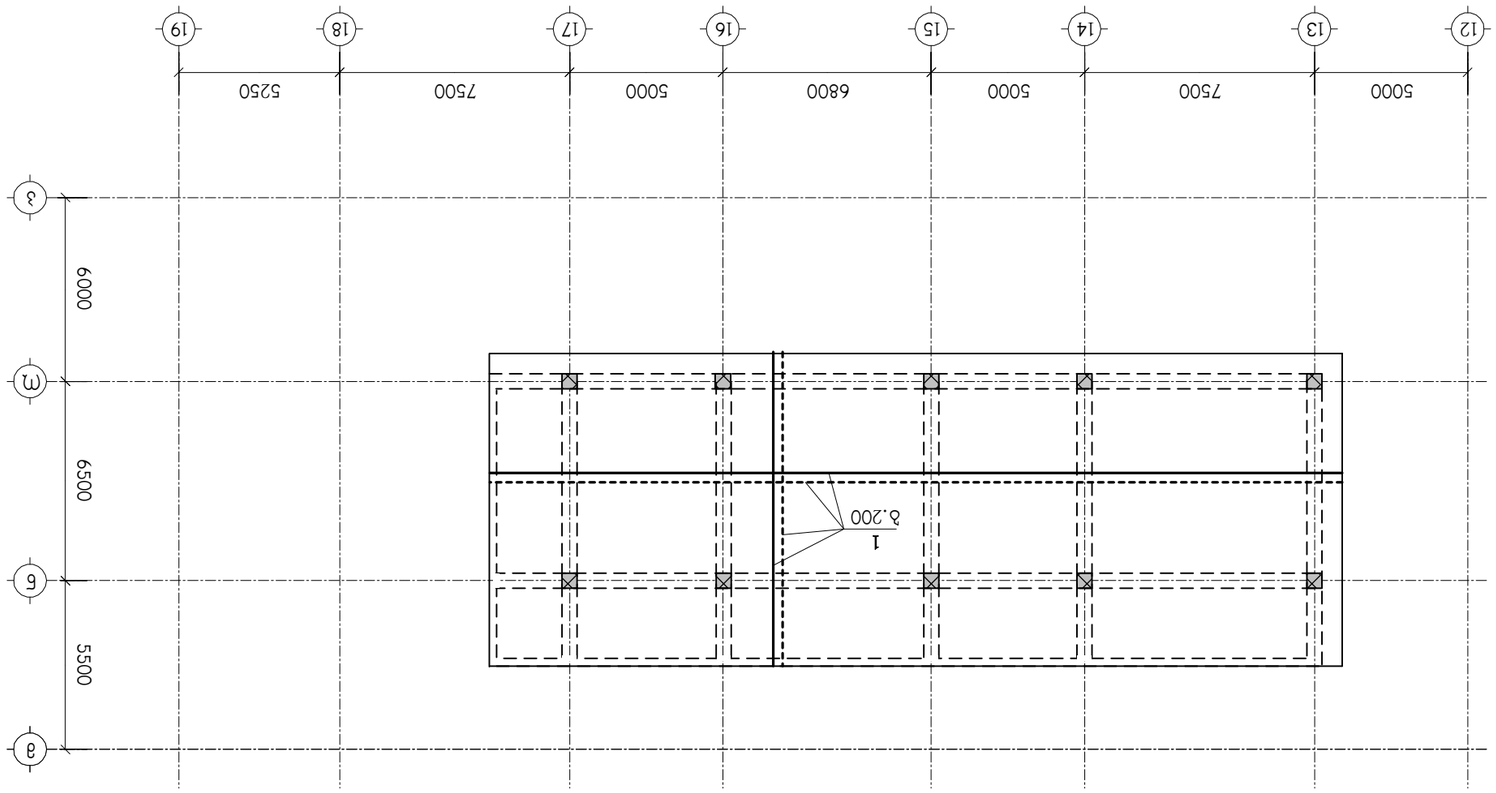

Ճարտարապետական լուծումներ Ա-151 հարկային շենքի շինարարության նախագիծ
Լայնական առանցքների դիտումով հատակագիծ հատ. Ա-152

---------- գոյություն ունեցող կառուցվածքներ
_____ նորոգվող կառուցվածքներ

ղեկավարող մասնագետ	անուն	ստորագրություն	
ՀՀ ՇՄՊ նախարարության քաղաքաշինության կոմիտե			
գլխավոր ճարտարապետ	Ա.Ա.Ղազարյան		
նախագծի հեղինակ	Ա.Ա.Ղազարյան		
գծագրող	Ա.Ա.Ղազարյան		

Ա.ՄԱՏԵՎՈՍՅԱՆ ԱՆՎԱՆ ԱՐՎԵՍՏԱԳԻՏՈՒԹՅԱՆ ԵՎ ՃԱՐՏԱՐԱՊԵՏՈՒԹՅԱՆ ՊԵՏԱԿԱՆ ՀԱՄԱԼՍԱՐԱՆ
(ԱՃԱՀ ՊՈԱԿ)
ՀՀ, ք. Երևան, Կոմիտաս 49/5, հեռ.՝ (+374 10) 56 25 96

ղեկավար					
ճարտ.	Ա.Ղազարյան				
նախագծ.	Ա.Ղազարյան				
գծագր.	Ա.Ղազարյան				

Ա.ՄԱՏԵՎՈՍՅԱՆ ԱՆՎԱՆ ԱՐՎԵՍՏԱԳԻՏՈՒԹՅԱՆ ԵՎ ՃԱՐՏԱՐԱՊԵՏՈՒԹՅԱՆ ՊԵՏԱԿԱՆ ՀԱՄԱԼՍԱՐԱՆ (Ա.Ա. 01.11.04.026.110), ՀԵՏՄԱՆ ՄԵՏ-2 ԼԱԶԵՐԱՅԻՆ ՀԱՄԱԼՍԱՐԻ ՀԱՐԿԱՅԻՆ ՇԵՆՔԻ ՇԻՆԱՐԱՐՈՒԹՅԱՆ ՆԱԽԱԳԻԾ

ՀԱՐԿԱՅԻՆ ՇԵՆՔԻ ՃԱՐՏԱՐԱՊԵՏԱԿԱՆ ԼՈՒԾՈՒՄՆԵՐ

ղեկավար	Ա.Ղազարյան		
ճարտ.	Ա.Ղազարյան		
նախագծ.	Ա.Ղազարյան		
գծագր.	Ա.Ղազարյան		

ճարտարապետական լուծումներ Ա-150 | գծագրի չափսը՝ A3 | լիակատար

ՀՀ ՇՄՊ նախարարության քաղաքաշինության կոմիտե
ՀՀ, ք. Երևան, Կոմիտաս 49/5, հեռ.՝ (+374 10) 56 25 96

I – I

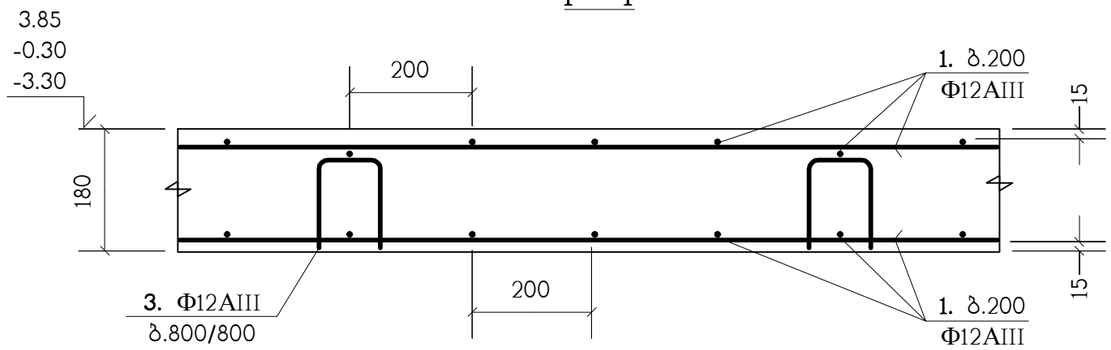

II – II

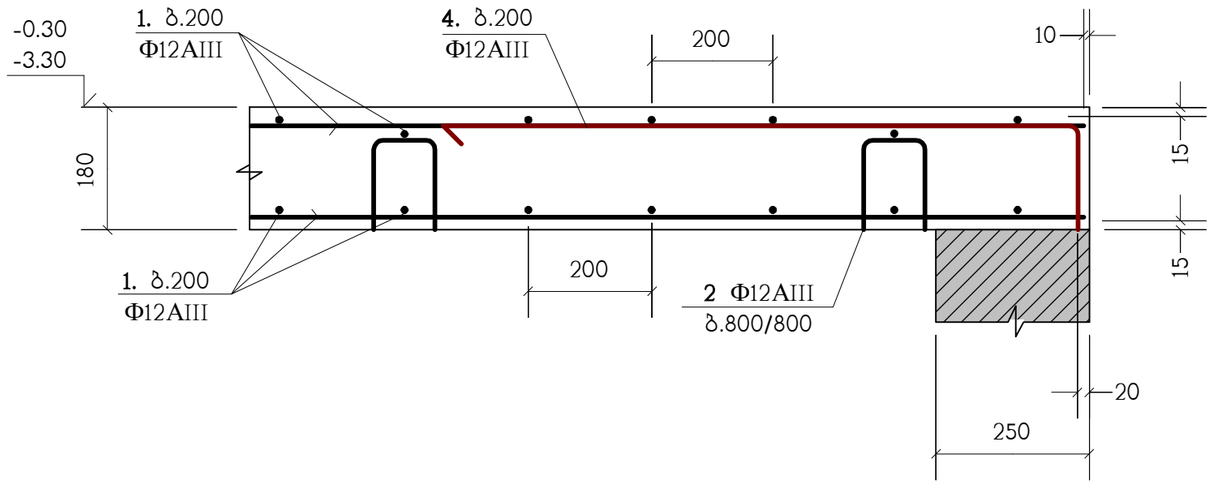

3

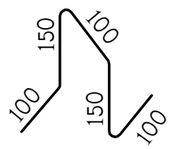

1 – 1

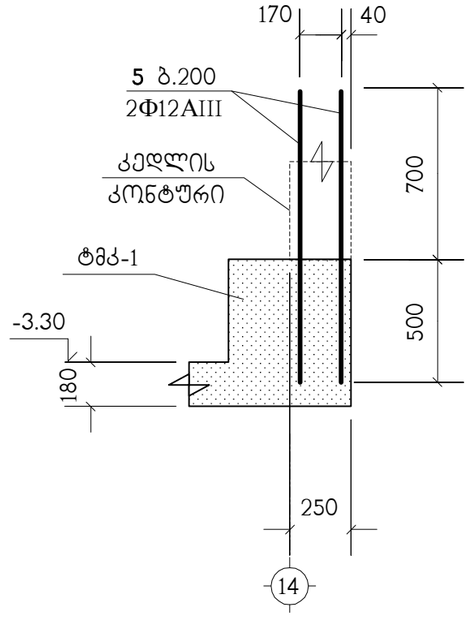

4

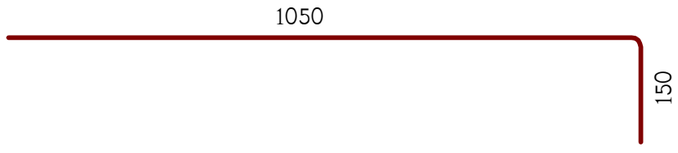

პოზ."1" გრძელი არმატურული ღეროების შეპირაპირება

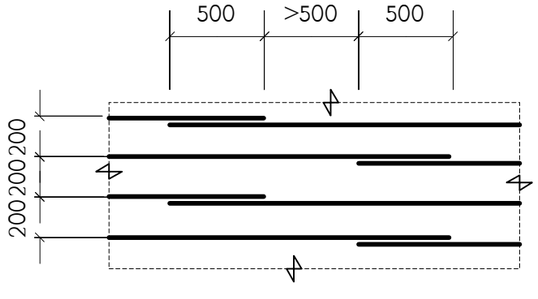

ბ.200 დამატებითი არმირების მოწყობა

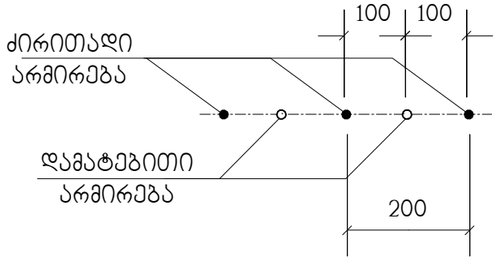

თანამდებობა	გვარი	ხელმოწერა	ქ.თბილისი, გამზირი სარაჯიშვილი №2, (ს.კ. 01.11.04.026.110), მრავალბინიანი საცხოვრებელი სახლი, ბლოკი №5-2			შ.პ.ს. "ზლოჭკი სარაჯიშვილზე" ს/ნ:405682596
მთ.არქიტექტ.	დ.ვაშაკიძე		კონსტრუქციული ნაწილი			
			მიშენების გადახურვის ფილების არმირების დეტალები			
კონსტრუქტ.	ლ.ჯაიანი					
შეამოწმა	ა.არჩილია		სტადია მ	ფურც. კ-151	ფ-ბი	დაკვ.№

		ϑϑϖ-1	1	
1	ᴪᔑᑎϐᓀᐞᒐᒍ ᔑᴪϑᑎᴪᴪᘁᘋ	Φ12AIII ᒐᒉᒉᓄ. 5781-82* L=6.9 ᐞϑ.	–	6127 ᐞϑ.
2		Φ12AIII ᒐᒉᒉᓄ. 5781-82* L=600	504	0.53 ᐞϑ.
3		Φ12AIII ᒐᒉᒉᓄ. 5781-82* L=3000	32	2.66 ᐞϑ.
4		Φ12AIII ᒐᒉᒉᓄ. 5781-82* L=1200	365	1.06 ᐞϑ.
5		Φ12AIII ᒐᒉᒉᓄ. 5781-82* L=1200	64	1.06 ᐞϑ.
		B25 ᐞᴪᑐᒐᑏ. ϑᑐᓄᑫᑎᘁ		58 ᘁ³
		ϑϑϖ-2	1	
1	ᴪᔑᑎϐᓀᐞᒐᒍ ᔑᴪϑᑎᴪᴪᘁᘋ	Φ12AIII ᒐᒉᒉᓄ. 5781-82* L=9.3 ᐞϑ.	–	8258 ᐞϑ.
2		Φ12AIII ᒐᒉᒉᓄ. 5781-82* L=600	678	0.53 ᐞϑ.
3		Φ12AIII ᒐᒉᒉᓄ. 5781-82* L=3000	96	2.66 ᐞϑ.
4		Φ12AIII ᒐᒉᒉᓄ. 5781-82* L=1200	338	1.06 ᐞϑ.
		B25 ᐞᴪᑐᒐᑏ. ϑᑐᓄᑫᑎᘁ		78.2 ᘁ³

		ϑϑϖ-3	1	
1	ᴪᔑᑎϐᓀᐞᒐᒍ ᔑᴪϑᑎᴪᴪᘁᘋ	Φ12AIII ᒐᒉᒉᓄ. 5781-82* L=6.05 ᐞϑ.	–	5372 ᐞϑ.
2		Φ12AIII ᒐᒉᒉᓄ. 5781-82* L=600	444	0.53 ᐞϑ.
		B25 ᐞᴪᑐᒐᑏ. ϑᑐᓄᑫᑎᘁ		51 ᘁ³

ᑎᑐᑫᑎᑐᒐᒍ	ᔑᴪϑᑎᘁᘋᒐᒍ	ᴪᔑᒉᑫᑎᴪᴪᘁᘋᒐᒍ	ᓄᑐᴪᴪ ᘁ.	ᘁϑϑᑎᘁϑᘋᒐᒍ

ᑎᑐᒉᑫᴪᴪᘁᘋᒐᒍ	ϐϑᑐᓄᑫᑎᘁ	ᘁᘋᓄᑫᑎᘁᘋᒐᒍ		
ᐞᑎᑐᑎᘁᘋᒐᒍ.	ᴪᑫ.ϐϑᑐᘁᑎᘁᑐᒐᒍ.	ᘁᘋᓄᑫᑎᘁᘋᒐᒍ		
ᘁᑐᑎᘁᘋᒐᒍ.	ᴪᑫ.ᔑϑᑐᑎᘁᑐ

მიწშენების ტიპიური მონოლითური კოჭი (მტმკ-1) ; არმირება

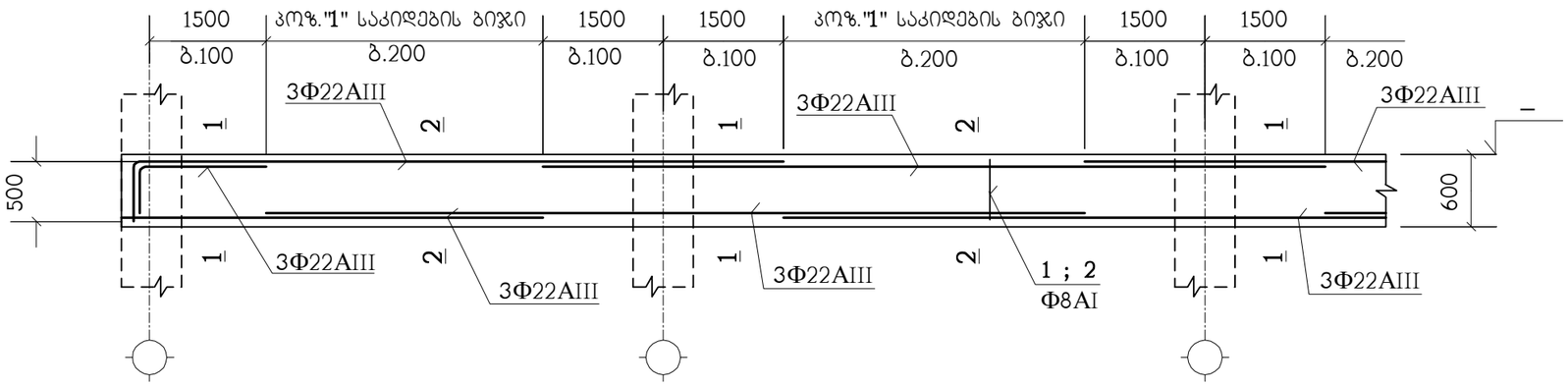

1 – 1

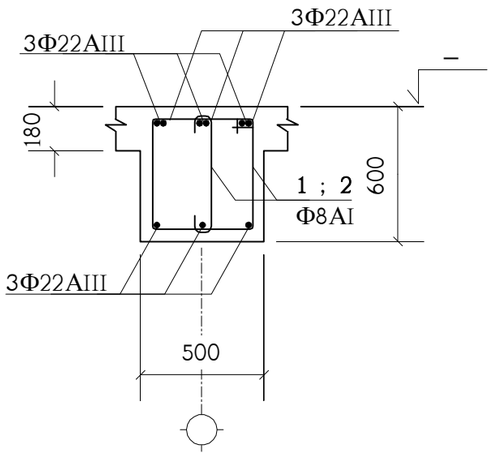

2 – 2

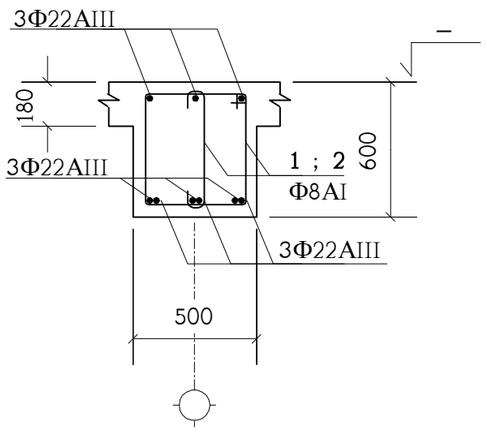

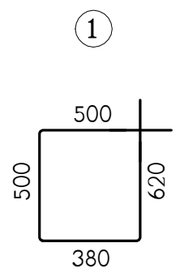

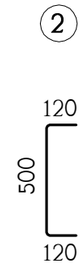

პოზიცია	ალნიშვნა	დასახელება	სულ რაოდ. ც.	შენიშვნა
	ერთ გრძივ მეტრზე	მტმკ-1	205 მ.	
1		Ф8AI სახსტ. 5781-82* L=2000	7.5	0.79 კგ.
2		Ф8AI სახსტ. 5781-82* L=740	7.5	0.29 კგ.
	დაიჭრას ადგილზე	Ф22AIII სახსტ. 5781-82* L=8.8 გრძ.მ.	–	26.25 კგ.
		B25 კლასის ბეტონი		0.21 მ^3

თანამდებობა	გვარი	ხელმოწერა	ქ.თბილისი, გამზირი სარაჯიშვილი №2, (ს.კ. 01.11.04.026.110), მრავალბინიანი საცხოვრებელი სახლი, ბლოკი №5-2			შ.პ.ს. "ფლოქსი სარაჯიშვილზე" ს/კ:405682596
მთ.არქიტექტ.	დ.ვაშაკიძე		კონსტრუქციული ნაწილი			
			მიწშენების ტიპიური მონოლითური კოჭი მტმკ-1			
კონსტრუქტ.	ლ.ჯაიანი					
შემოწმა	ა.არჩილია		სტადია მ	ფურც. კ-153	ფ-ბი	დაკვ.№

მიშენების ტიპიური მონოლითური კოჭი (მტმკ-2) ; არმირება

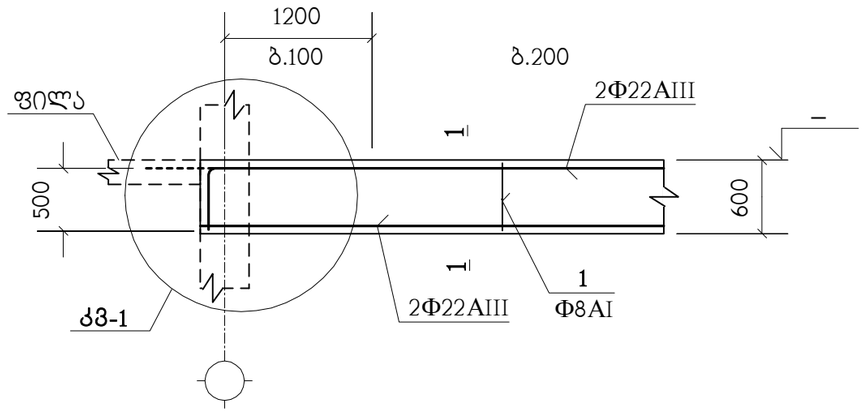

1 – 1

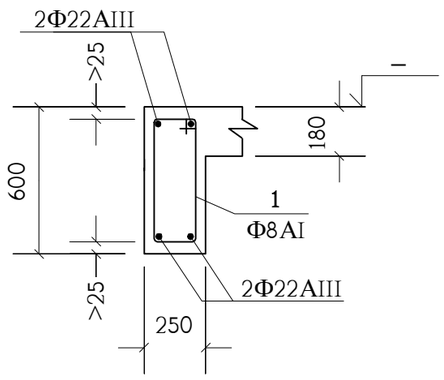

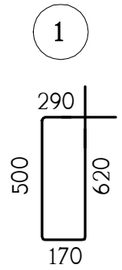

კოზიცია	აღნიშვნა	დასახელება	რაოდ. ც.	შენიშვნა
	ერთ გრძივ მეტრზე	**მტმკ-2**	92 მ.	
		Φ8AI სახსტ. 5781-82* L=1580	7	0.62 კგ.
	დაიჭრას ადგილზე	Φ22AIII სახსტ. 5781-82* L=4.4 გრძ.მ.	–	13.13 კგ.
		B25 კლასის ბეტონი		0.105 მ^3

იქ, სადაც შესაძლებელია, კოჭის გრძივი არმატურის ღერები გაგრძელდეს მომდევნო კონსტრუქციაში (ალარ გადაილუნოს) - იხ. **კმ-1** (წყვეტილი ხაზი).

თანამდებობა	გვარი	ხელმოწერა	ქ.თბილისი, გამზირი სარაჯიშვილი №2, (ს.კ. 01.11.04.026.110), მრავალბინიანი საცხოვრებელი სახლი, ბლოკი №5-2			შ.პ.ს. "ზლოქსი სარაჯიშვილზე" ს/კ:405682596
მთ.არქიტექტ.	დ.ვაშაკიძე		კონსტრუქციული ნაწილი			
			მიშენების ტიპიური მონოლითური კოჭი მტმკ-2			
კონსტრუქტ.	ლ.ჯაიანი					
შემოწმება	ა.არჩილია		სტადია მ	ფურც. კ-154	ფ-ბი	დაკვ.№

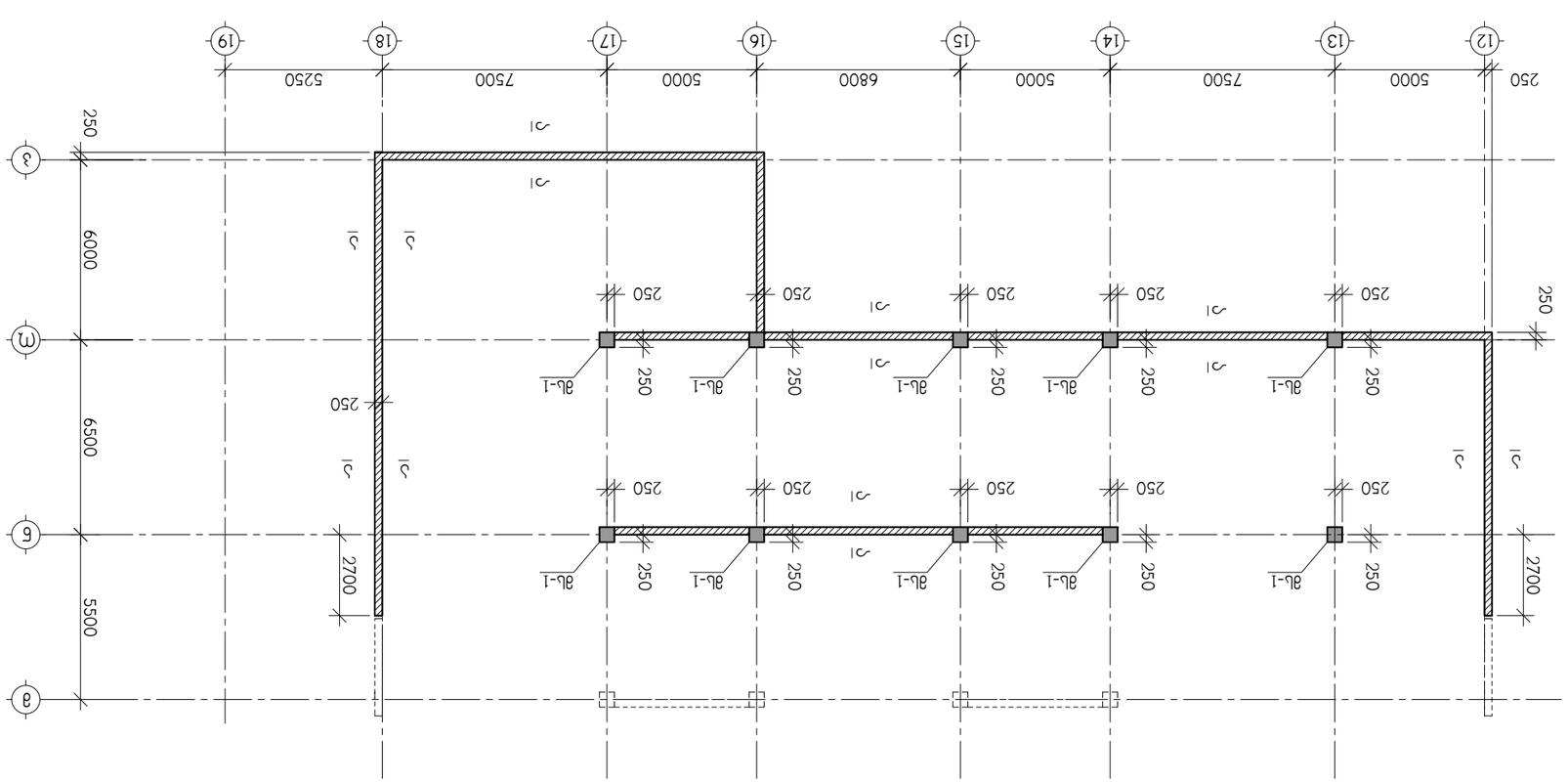

ձեռագրային նշումներ՝ 3.-6.30 ճարտարապետական լուսանցքների ցանցի տեղադրման համար տե՛ս նաև 3.-3.30 ճարտարապետական լուսանցքների ցանցի տեղադրման համար

ձեռագրային նշումներ՝ 3-160 նախագծի 3-1 հատվածի համար

ՄԱՀԱՊԵՏԱԿԱՆ	ձայնի	ելքագրության		3. ՄԱՀԱՐՄԱՆ, ՃԱՐԿՈՒՄՆ ԱՆՀԱՅԱՏՈՒԹՅԱՆ Ճ.Թ2 Ն.Ա(01.11.04.026.110), ՃՀԱՃԱՀԱՐՄՈՒՄՆ ԱՆՁՆԱԿԱՆԱՑՄԱՆ ԱՅԼԸՆՏՐԱՆՔԻ ՃԱՐԿԱՅԻՆ ՄԵՏ-2	
ՀԱՍՏԱՏՈՒՄՆԱԿԱՆ	ԵԼ.ՃԱՀԱՐՈՒ			ՀԱՄԱԿԱՐԳԱՅԻՆ ԵՂԱՆԱԿԸ	
				ՀԱՄԱԿԱՐԳԱՅԻՆ ՃԱՐՄԱՏԱՎԱՐՈՒՄՆԵՐԻ ՀԱՄԱԿՑՎԱԾՈՒԹՅԱՆ ԵՎ ՀՈՍՔԱՅԻՆ ՄԱՍԵՐԻ ՄԱՍՆԱԿՑՈՒԹՅԱՆ ՀԱՇՎԱՐԿՈՒՄ	
ՀԱՄԱԿԱՐԳԱՅԻՆ	Յ.ՅՄՀՈՒՄՆԱ			ՃԱՐԿԱՅԻՆ ՄԱՍԵՐԻ ՄԱՍՆԱԿՑՈՒԹՅԱՆ ՀԱՇՎԱՐԿՈՒՄ -6.30 ՃԱՐԿԱՅԻՆ ՄԱՍԵՐԻ ՄԱՍՆԱԿՑՈՒԹՅԱՆ -3.30 ՃԱՐԿԱՅԻՆ ՄԱՍԵՐԻ ՄԱՍՆԱԿՑՈՒԹՅԱՆ	
ԳԼԽԱՎՈՐ	ԵՐ.ՅԱՆՈՒՄՆ			ՀԱՏԱԿԱՑՄԱՆ 8	ՓՐՎԱԳ. Հ-155	ՓՏ-ՀՈ	ԵՀՀՃ. Ա6

ՀՀ ՊԱՇՏՊԱՆՈՒԹՅԱՆ
ՆԱԽԱՐԱՐՈՒԹՅԱՆ "ՊԵՏԱՇԻՆ".
ՊՈԱԿ 40568259 Ր/Հ

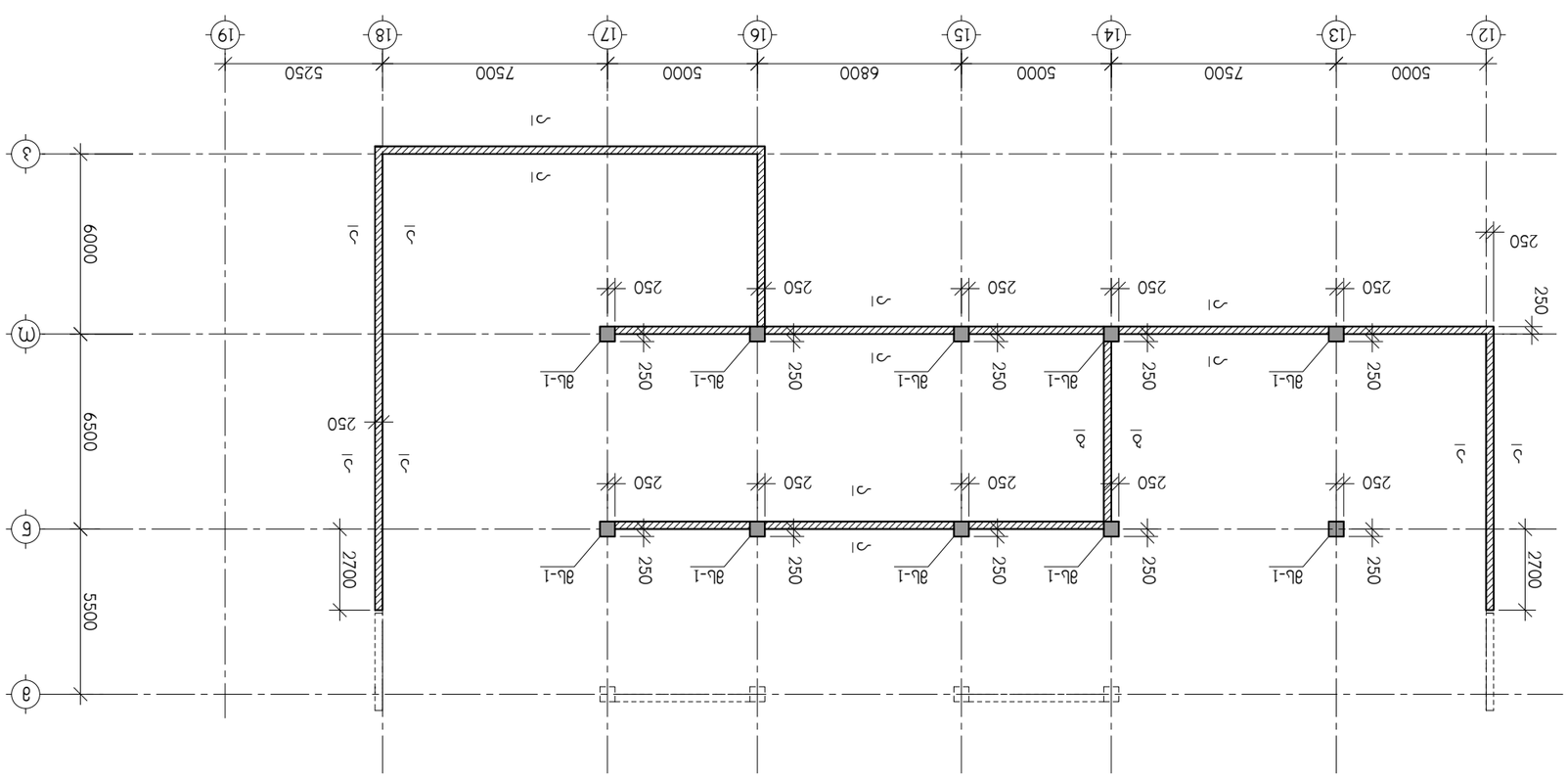

ვერტიკალური ელემენტების განლაგების სქემა -0.30 ნიშნულზე და კიბის საფეხურების ქვეშ -3.30 ნიშნულზე

ბრძანება 3-ა ორმოცდაერთი ა-161 ნასახლარი

თანამშრომელი	გვარი	ხელმოწერა		
სამშენებლო	ლ.ამყრელიძე			
ტექნიკური	ლ.ჯანიაშვილი			

მონოლითური სვეტი მს-1

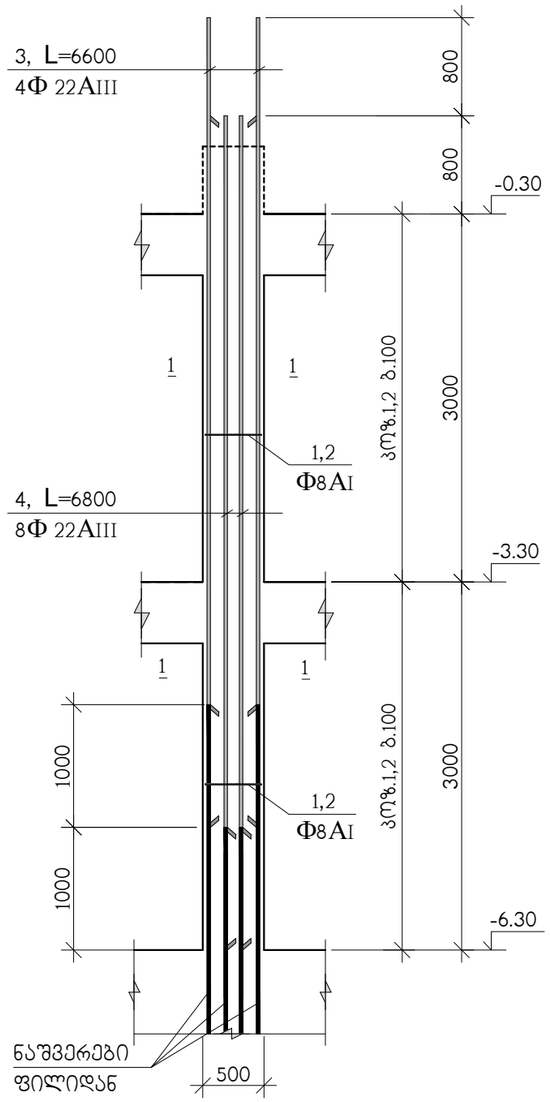

ჭრილი 1-1

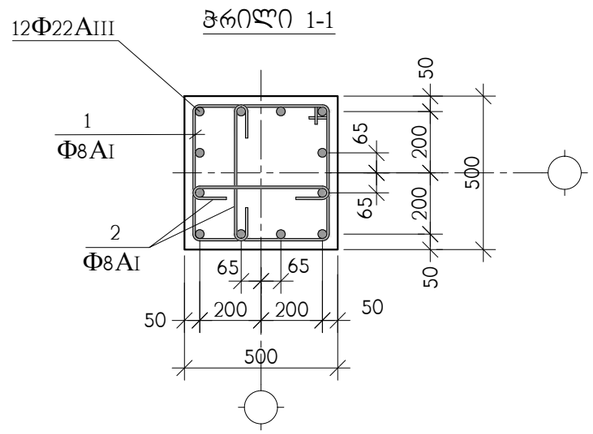

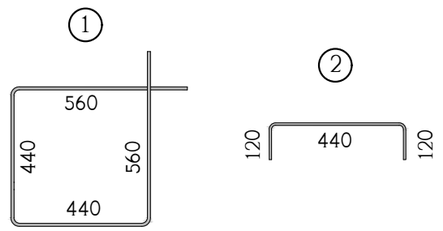

კოჭ.	აღნიშვნა	დასახელება	რაოდ. ც.	ერთ-ეული
		მს-1 -6.30 ნიშნულიდან -0.30 ნიშნულამდე	10	
1		Φ8AI სახსტ. 5781-828* L=2000	60	0.79 კგ.
2		Φ8AI სახსტ. 5781-828* L=680	120	0.27 კგ.
3		Φ22AIII სახსტ. 5781-828* L=6600	4	19.70 კგ.
4		Φ22AIII სახსტ. 5781-828* L=6800	8	20.30 კგ.
		B 25 კლასის ბეტონი		1.5 მ^3

თანამდებობა	გვარი	ხელმოწერა	ქ. თბილისი, ბამზირი სარაჯიშვილი ქ.№2 ს.კ(01.11.04.026.110), მრავალბინიანი საცხოვრებელი სახლი ბლოკი №5-2				შ.პ.ს. "ზლოქმი სარაჯიშვილზე" ს/კ 405682596
არქიტექტორი	დ.ვაშაკიძე		კონსტრუქციული ნაწილი				
			მონოლითური სვეტი მს-1				
კონსტრუქტ.	ა.არჩილია						
შემამოწმა	ლ.ჯაიანი		სტადია მ	ფურც. კ-157	ფ-ბი	დაკვ. №	

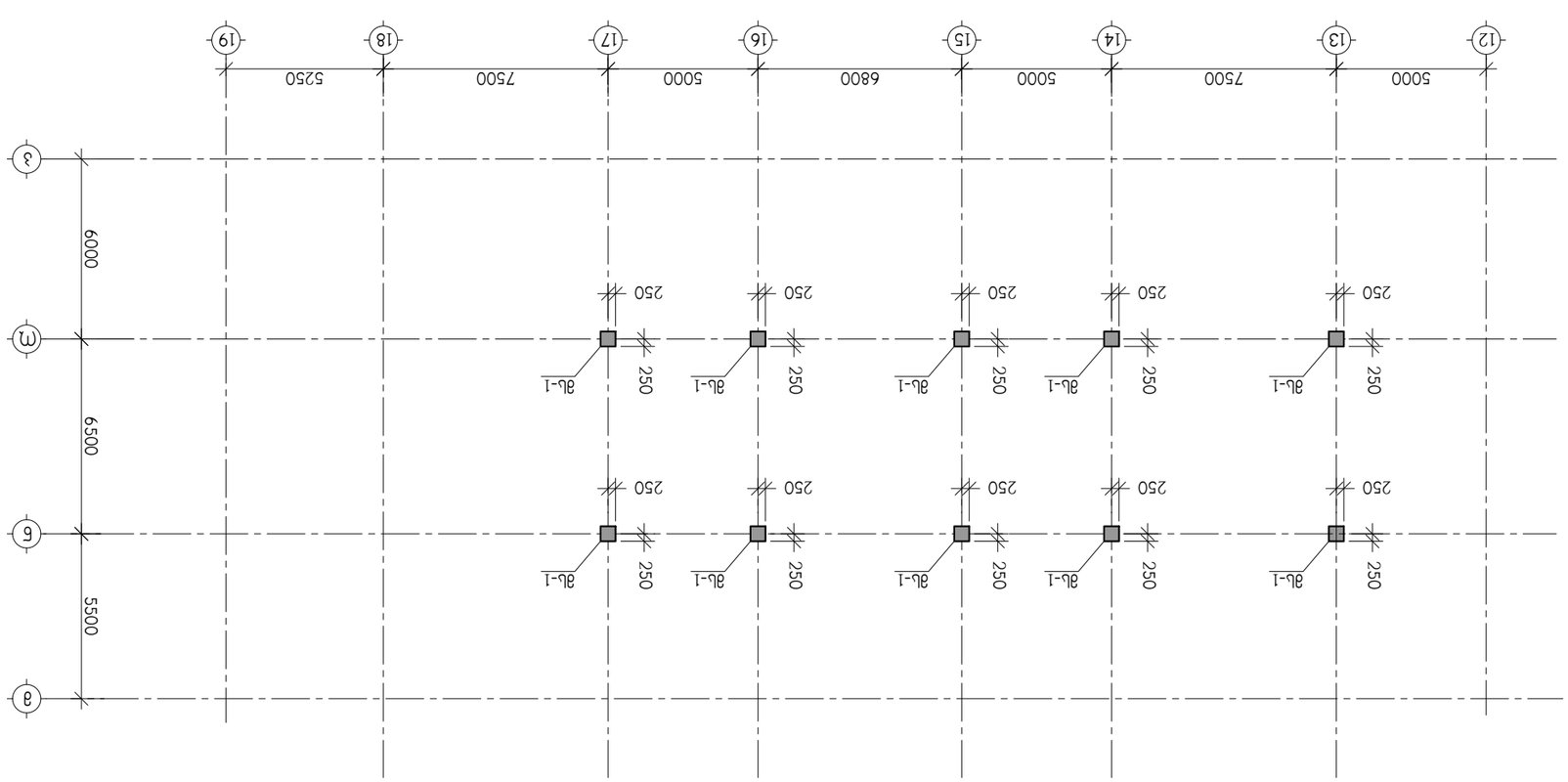

ვერტიკალური მოძრაობის ტვირთამწეობა 3.85 ტონა -0.30 მ ბაზის ნიშნულის ცვლილებისას ბაზის ტიპი მ1-2

ცვლილების ტიპი და №	ხელმოწერის თარიღი	ხელმოწერა	ფირმის დასახელება, ხელშეკრულების ნომერი და თარიღი	
			ა. მშპ „ბაშინჟინირინგი“ ხელშეკრულება №5-2 (01.11.04.026.110), 04.11.2026	
			ამწეების ტექნიკური ნაწილი	
ცვლილების ტიპი №	ცვლილების ტიპი და №		ვერტიკალური მოძრაობის ტვირთამწეობა 3.85 ტონა ბაზის ნიშნულის ცვლილებისას -0.30 მ	
ამწის მწარმოებელი	ქარხნული №			
ამწის მწარმოებელი	ქარხნული №			
ამწის მწარმოებელი	ქარხნული №

მონოლითური სვეტი მს-1

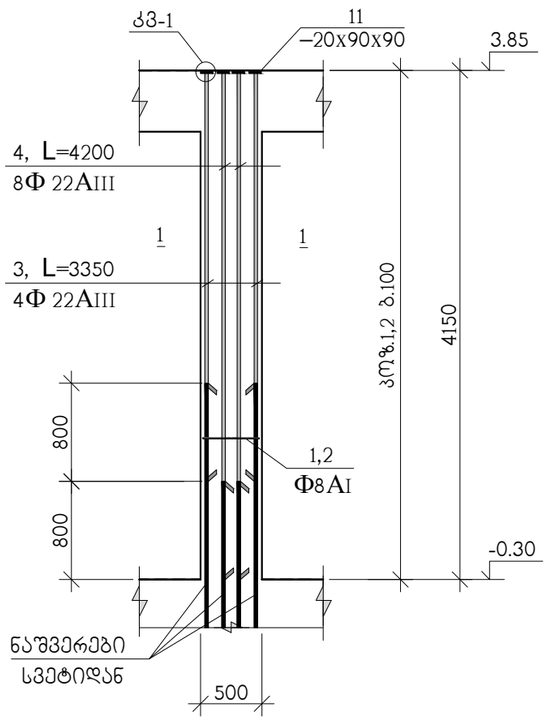

ჭრილი 1-1

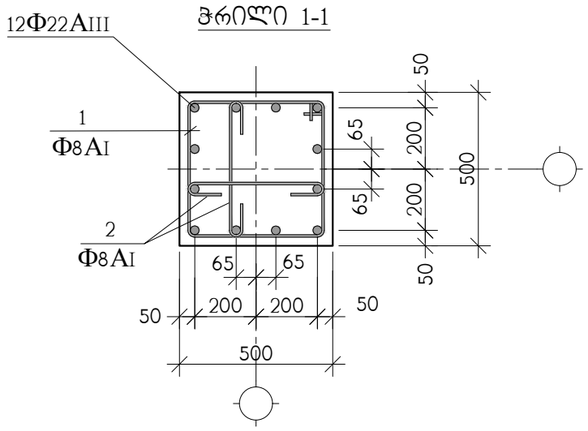

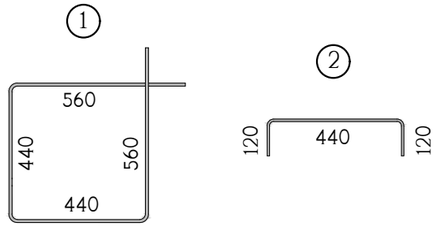

პოზ.	აღნიშვნა	დასახელება	რაოდ. ც.	ერთ-ეული
		მს-1 -0.30 ნიშნულიდან 3.85 ნიშნულამდე	10	
1		Φ8AI სახსტ. 5781-828* L=2000	40	0.79 კგ.
2		Φ8AI სახსტ. 5781-828* L=680	80	0.27 კგ.
3		Φ22AIII სახსტ. 5781-828* L=3350	4	9.98 კგ.
4		Φ22AIII სახსტ. 5781-828* L=4200	8	12.54 კგ.
11		ფურც. –20x90x90 სახსტ. 380-71*	12	1.3 კგ.
		B 25 კლასის ბეტონი		1 მ^3

თანამდებობა	გვარი	ხელმოწერა	ქ. თბილისი, გამზირი სარაჯიშვილი ქ.№2 ს.კ(01.11.04.026.110), მრავალბინიანი საცხოვრებელი სახლი ბლოკი №5-2				შ.პ.ს. "ულოჭსი სარაჯიშვილზე" ს/კ 405682596
არქიტექტორი	დ.ვაშაკიძე		კონსტრუქციული ნაწილი				
			მონოლითური სვეტი მს-1				
კონსტრუქტ.	ა.არჩილია						
შემამოწმა	ლ.ჯაიანი		სტადია მ	ფურც. კ-159	ფ-ბი	დაკვ. №	

მონოლითური კედლის არმირება

ა–ა

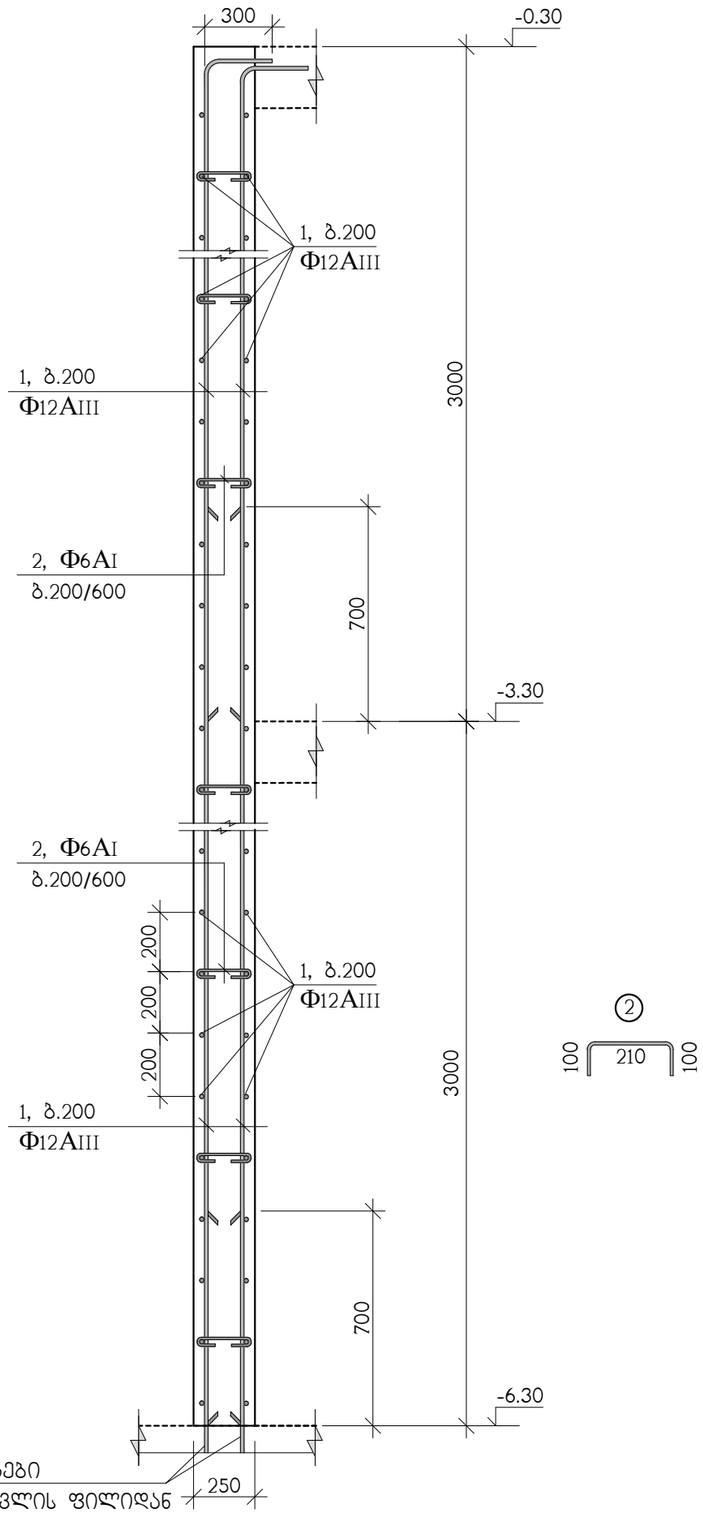

პოზ.	აღნიშვნა	დასახელება	რაოდ. ც.	ერთ-ეული
		მიწშენების მონოლითური კედლები	–	
1	დაიჭრას აღგილზე	Φ12AIII სახსტ. 5781-828* L=11770 გრძ.მ	–	10450 კგ.
2		Φ6AI სახსტ. 5781-828* L=410	4850	0.09 კგ.
3		Φ12AIII სახსტ. 5781-828* L=1200	260	1.07 კგ.
		B 25 კლასის ბეტონი		140 მ^3

ჭრილი ა-ა ნაჩვენებია კ-155 ნახაზზე

თანამდებობა	გვარი	ხელმოწერა	ქ. თბილისი, გამზირი სარაჯიშვილი ქ.№2 ს.კ(01.11.04.026.110), მრავალბინიანი საცხოვრებელი სახლი გლოკი №5-2				შ.პ.ს. "ულოქსი სარაჯიშვილზე" ს/კ 405682596
არქიტექტორი	დ.ვაშაკიძე		კონსტრუქციული ნაწილი				
კონსტრუქტ.	ა.არჩილია		მიწშენების კედლების არმირება, ჭრილი ა-ა				
შემამოწმა	ლ.ჯაიანი		სტადია მ	ფურც. კ-160	ფ-ბი	დაკვ. №	

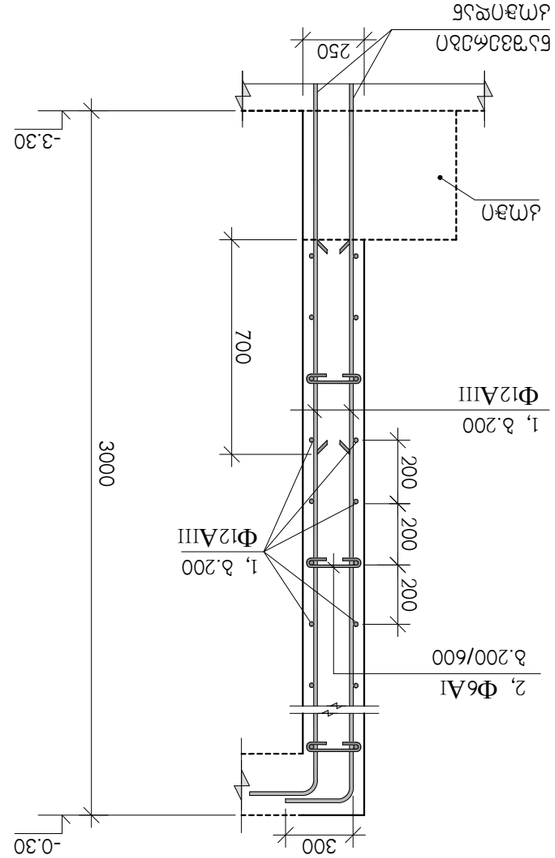

ՅՄԵՄՄՈՒՄՆԱՅԻՆ ՅՈՒՂԱՀԱՏԱԿ ՅԱՐԿԱՆ ՀԱՏՎԱԾ

δ–δ

② ③

ՅՈՒՂԱՀԱՏԱԿԻ ՊԱՏՐԱՍՏՄԱՆ ԱՇԽԱՏԱՆՔՆԵՐԻ ԾԱՎԱԼԱԳԻՐ

ՄԱՍՆԱԳԻՏԱԿԱՆ ՀԱՄԱՐ	ՀԱՅԿԱԿԱՆ	ՀՈՒՐԱՅԻՆ ԹՎԱՀԱՄԱՐ
ՅԱՆՁՆԱԺՈՂՈՎՐԴԱՅԻՆ ԵՎ ՏՆՏԵՍԱԿԱՆ ՀԱՐԱԲԵՐՈՒԹՅՈՒՆՆԵՐԻ ՆԱԽԱՐԱՐՈՒԹՅԱՆ ԳԼԽԱՎՈՐ ՃԱՐՏԱՐԱՊԵՏ	ԵՐ.ՅԱՆՆԱՆԱՆ	
ՀՄԲԼՔՔԳՅՅՔ. ՀԱՅԿԱՆԱՏՆԱՀ		
ՅՈՒՂԱՀԱՏԱԿ ՊԱՏՐԱՍՏՄԱՆ ԱՇԽԱՏԱՆՔՆԵՐԻ ԾԱՎԱԼԱԳԻՐ	ԵՐ.ՅԱՆՆԱՆԱՆ	

δ. ՄՅՈՒՆՈՒՆ, ՅՅԹՔՈՒՆ ԼՅՆԱՀՈՒՆՅՔՈՒՆ ՅՈՒՂԱՀԱՏՈՒՄՆԵՐԻ
ՅՄԵՄՄՈՒՄՆԱՅԻՆ ԱՇԽԱՏԱՆՔՆԵՐԻ ԱՅՑԱԼԱԳԻՐ №5-2
δ.№2 Լ.Հ(01.11.04.026.11Ո),
ՅՄԵՄՄՈՒՄՆԱՅԻՆ ԱՇԽԱՏԱՆՔՆԵՐԻ ԱՅՑԱԼԱԳԻՐ
ՅՈՒՂԱՀԱՏԱԿԻ ՊԱՏՐԱՍՏՄԱՆ ԱՇԽԱՏԱՆՔՆԵՐԻ ԾԱՎԱԼԱԳԻՐ
ՀՀ, ՔԱՂԱՔ ՎԱՆԱՁՈՐ, ՊՈՂՈՍ ՄԱՐՏԻ ՓՈՂՈՑ
ՀՀ ՇԻՐԱԿԻ ՄԱՐԶ, ՎԱՆԱՁՈՐ ՔԱՂԱՔԱՊԵՏԱՐԱՆ
ՀՀ ՇԻՐԱԿԻ ՄԱՐԶԻ ՎԱՆԱՁՈՐ ՔԱՂԱՔԻ ՀԱՄԱՅՆՔԱՊԵՏԱՐԱՆ
ՀՀ ՇԻՐԱԿԻ ՄԱՐԶԻ ՎԱՆԱՁՈՐ ՔԱՂԱՔԻ ՀԱՄԱՅՆՔԱՊԵՏԱՐԱՆ

ՀՀՇ 4056825961	ՀՀ, ՇԻՐԱԿԻ ՄԱՐԶ, ՎԱՆԱՁՈՐ ՔԱՂԱՔ, ՀԱՄԱՅՆՔԱՊԵՏԱՐԱՆ				
	ՀՈՒՐԱՅԻՆ ԹՎԱՀԱՄԱՐ	ՀԱՅԿԱԿԱՆ	ՄԱՍՆԱԳԻՏԱԿԱՆ ՀԱՄԱՐ		

მასალების ამოკრება (დასაწყისი)

№ პოზ.	ელემენტის დასახელება	რაოდენობა ც	არმატურის ნაკეთობანი კგ. სახსტ. 5781-82*							ჩასატანებელი ნაკეთობანი			ბეტონი მ³	ლითონი ტ
			AI		AIII					C255				
			Φ6	Φ8	Φ12	Φ16	Φ22	Φ25	Φ28	–	∟	ფურც.		
	საძირკველი													
	ხმ-1	–	–	7560	–	–	34920	–	–	–	–	4580	792	47.06
	ხმ-2	–	–	2100	–	–	–	–	16500	–	–	1270	220	19.87
	ხმ-3	–	–	7500	–	–	34500	–	–	–	–	4750	675	46.75
	სფ-1	–	–	–	90	8810	64560	220440	7150	–	–	–	3668+198	301.05
	სულ			17160	90	8810	133980	220440	23650			10600	5553	414.73
	ფილები													
	ბფ-1	1	–	–	62664	364	–	–	–	–	–	–	493.5	63.03
	ბფ-2	1	–	–	59723	188	–	400	–	–	–	–	471.5	60.31
	ბფ-3	1	–	–	35314	–	–	–	–	–	–	–	288	35.31
	ბფ-4	4	–	–	100964	–	–	–	–	–	–	–	834	100.96
	ბფ-5	5	–	–	126205	–	–	–	–	–	–	–	1042.5	126.21
	ბფ-6	5	–	–	126205	–	–	–	–	–	–	–	1042.5	126.2
	ბფ-7	5	–	–	126205	–	–	–	–	–	–	–	1042.5	126.21
	ბფ-8	3	–	–	75723	–	–	–	–	–	–	–	625.5	75.72
	ბფ-9	1	–	–	21540	–	–	–	–	–	–	–	183.8	21.54
	ბფ-10	1	–	–	23810	–	–	–	–	–	–	–	208.5	23.81
	ბფ-11	1	–	–	1719	–	–	–	–	–	–	–	15.3	1.72
	სულ				760072	552		400					6247.6	761.03
	პანდუსები	–	–	–	6670	–	–	–	–	–	–	–	56	6.67
	კოჭები													
	ტმკ-1	–	–	44831	–	7472	–	–	189167	–	–	–	1245.3	241.47
	ტმკ-2	–	–	707	–	–	2140	–	–	–	–	–	17.2	2.85
	ტმკ-3	–	–	22642	–	3774	–	41540	43427	–	–	–	629	111.38
	სულ			68180		11246	2140	41540	232594				1891.5	355.7
	კიბეები													
	კიბე-1	1	–	–	8436	–	–	–	–	–	–	–	80.5	8.44
	კიბე-2	1	–	–	8436	–	–	–	–	–	–	–	80.5	8.44
	კიბე-3	1	–	–	355	–	–	–	–	–	–	–	3.4	0.35
	სულ				17227								164.4	17.23

თანამდებობა	გვარი	ხელმოწერა	ქ.თბილისი, გამზირი სარაჯიშვილი №2, (ს.კ. 01.11.04.026.110), მრავალბინიანი საცხოვრებელი სახლი, ბლოკი №5-2			
მთ.არქიტექტ.	დ.ვაშაკიძე		კონსტრუქციული ნაწილი			
კონსტრუქტ.	ლ.ჯაიანი		მასალების ამოკრება (დასაწყისი)			
შეამოწმა	ა.არჩილია		სტადია მ	ფურც. კ-162	ფ-ბი	დაკვ.№

შ.პ.ს. "ზლოტასი სარაჯიშვილზე" ს/ნ:405682596

მასალების ამოკრება (გაბრძელება)

№ პოზ.	ელემენტის დასახელება	რაოდენობა. ც	არმატურის ნაკეთობანი კგ. სახსტ. 5781-82*							ჩასატანებელი ნაკეთობანი			ბეტონი მ^3	ლითონი ტ
			AI		AIII					C255				
			Ф6	Ф8	Ф12	Ф16	Ф22	Ф25	Ф28	–	L	ფურც.		
	სვეტები													
	-6.30 დან -0.30	–	–	8020	–	–	–	6020	20040	–	–	200	176	34.28
	-0.30 დან 7.05	–	–	8080	–	–	–	8190	16170	–	–	130	186	32.57
	7.05 დან 13.45	–	–	6770	–	–	4710	10580	–	–	–	–	148	22.06
	13.45 დან 16.65	–	–	3390	–	–	2200	6410	–	–	–	150	74	12.15
	16.65 დან 23.05	–	–	6060	–	–	3530	10010	–	–	–	–	129.5	19.6
	23.05 დან 29.45	–	–	6060	–	–	3530	10010	–	–	–	–	129.5	19.6
	29.45 დან 32.65	–	–	3030	–	–	1400	6030	–	–	–	140	65	10.6
	32.65 დან 39.05	–	–	4550	–	–	2350	9450	–	–	–	–	103.6	16.35
	39.05 დან 45.45	–	–	4550	–	–	2350	9450	–	–	–	–	103.6	16.35
	45.45 დან 48.65	–	–	2280	–	–	470	6010	–	–	–	150	51.8	8.91
	48.65 დან 55.05	–	–	3590	–	–	7110	1130	–	–	–	–	81.4	11.83
	55.05 დან 61.45	–	–	3590	–	–	7110	1130	–	–	–	–	81.4	11.83
	61.45 დან 64.65	–	–	1800	–	–	–	3310	2890	–	–	150	41	8.15
	64.65 დან 71.05	–	–	2970	–	–	1800	4100	2230	–	–	–	55.5	11.1
	71.05 დან 77.45	–	–	2970	–	–	5000	1800	–	–	–	–	55.5	9.77
	77.45 დან 80.65	–	–	1490	–	–	2050	580	–	–	–	380	26	4.5
	სულ			**69200**			**43610**	**94210**	**41330**			**1300**	**1508**	**249.65**
	კედლები													
	დფრ-1	–	880	–	20760	–	–	–	–	–	–	–	312	21.64
	დფრ-2	–	340	–	10770	–	790	560	380	–	–	–	127	12.84
	დფრ-3	–	290	–	9600	–	1590	1110	760	–	–	–	107	13.35
	დფრ-4	–	730	–	17450	4180	1610	1110	760	–	–	–	203	25.84
	დფრ-5	–	290	–	9770	–	810	560	380	–	–	–	109	11.81
	დფრ-6	–	470	–	11020	2620	810	560	380	–	–	–	130	15.86
	დფრ-7	–	100	–	4700	–	810	560	380	–	–	–	45	6.55
	დფრ-8	–	660	–	16010	3840	–	–	–	–	–	–	185	20.51
	დფრ-9	–	180	–	5810	–	–	–	–	–	–	–	51	5.99
	დფრ-10	–	180	–	6280	–	–	–	–	–	–	–	66	6.46
	მონ.კედლ	–	760	–	–	36190	–	–	–	–	–	–	273	36.95
	შახტის,კედლ	–	–	–	2810	–	–	–	–	–	–	–	46	2.81
	სულ		**4880**		**114980**	**46830**	**6420**	**4460**	**3040**				**1654**	**180.61**

თანამდებობა	გვარი	ხელმოწერა	ქ.თბილისი, გამზირი სარაჯიშვილი №2, (ს.კ. 01.11.04.026.110), მრავალბინიანი საცხოვრებელი სახლი, ბლოკი №5-2		შპს "ელოქსი სარაჯიშვილზე" ს/ნ:405682596
			კონსტრუქციული ნაწილი		
მთ.არქიტექტ.	დ.ვაშაკიძე		მასალების ამოკრება (გაბრძელება)		
კონსტრუქტ.	ლ.ჯაიანი				
შემამოწმა	ა.არჩილია		სტადია მ	ფურც. კ-163	ფ-ბი	დაკვ.№

მასალების ამოკრება (დასასრული)

№ პოზ.	ელემენტის დასახელება	რაოდენობა. ც	არმატურის ნაკეთობანი კგ. სახსტ. 5781-82*							ჩასატანებელი ნაკეთობანი			ბეტონი მ^3	ლითონი ტ
			AI		AIII					C255				
			Ф6	Ф8	Ф12	Ф16	Ф22	Ф25	Ф28	–	L	ფურც.		
	მიშენება													
	მსფ-1	–	–	–	6630	9430	830	–	–	–	–	–	149+25	16.89
	მგფ-1	1	–	–	6930	–	–	–	–	–	–	–	58	6.93
	მგფ-2	1	–	–	9230	–	–	–	–	–	–	–	78.2	9.23
	მგფ-3	1	–	–	5610	–	–	–	–	–	–	–	51	5.61
	მტმკ-1	–	–	1660	–	–	5380	–	–	–	–	–	43	7.04
	მტმკ-2	–	–	400	–	–	1210	–	–	–	–	–	9.7	1.61
	მონ.სვეტები	–	–	1330	–	–	3810	–	–	–	–	160	25	5.30
	კედლები	–	440	–	10730	–	–	–	–	–	–	–	140	11.17
	სულ		**440**	**3390**	**39130**	**9430**	**11230**					**160**	**579**	**63.78**

თანამდებობა	გვარი	ხელმოწერა	ქ.თბილისი, გამზირი სარაჯიშვილი №2, (ს.კ. 01.11.04.026.110), მრავალბინიანი საცხოვრებელი სახლი, ბლოკი №5-2			შპს "ზლოტმსი სარაჯიშვილზე" ს/ნ:405682596
			კონსტრუქციული ნაწილი			
მთ.არქიტექტ.	დ.ვაშაკიძე		მასალების ამოკრება (დასასრული)			
კონსტრუქტ.	ლ.ჯაიანი					
შემოწმა	ა.არჩილია		სტადია მ	ფურც. კ-164	ფ-ბი	დაკვ.№

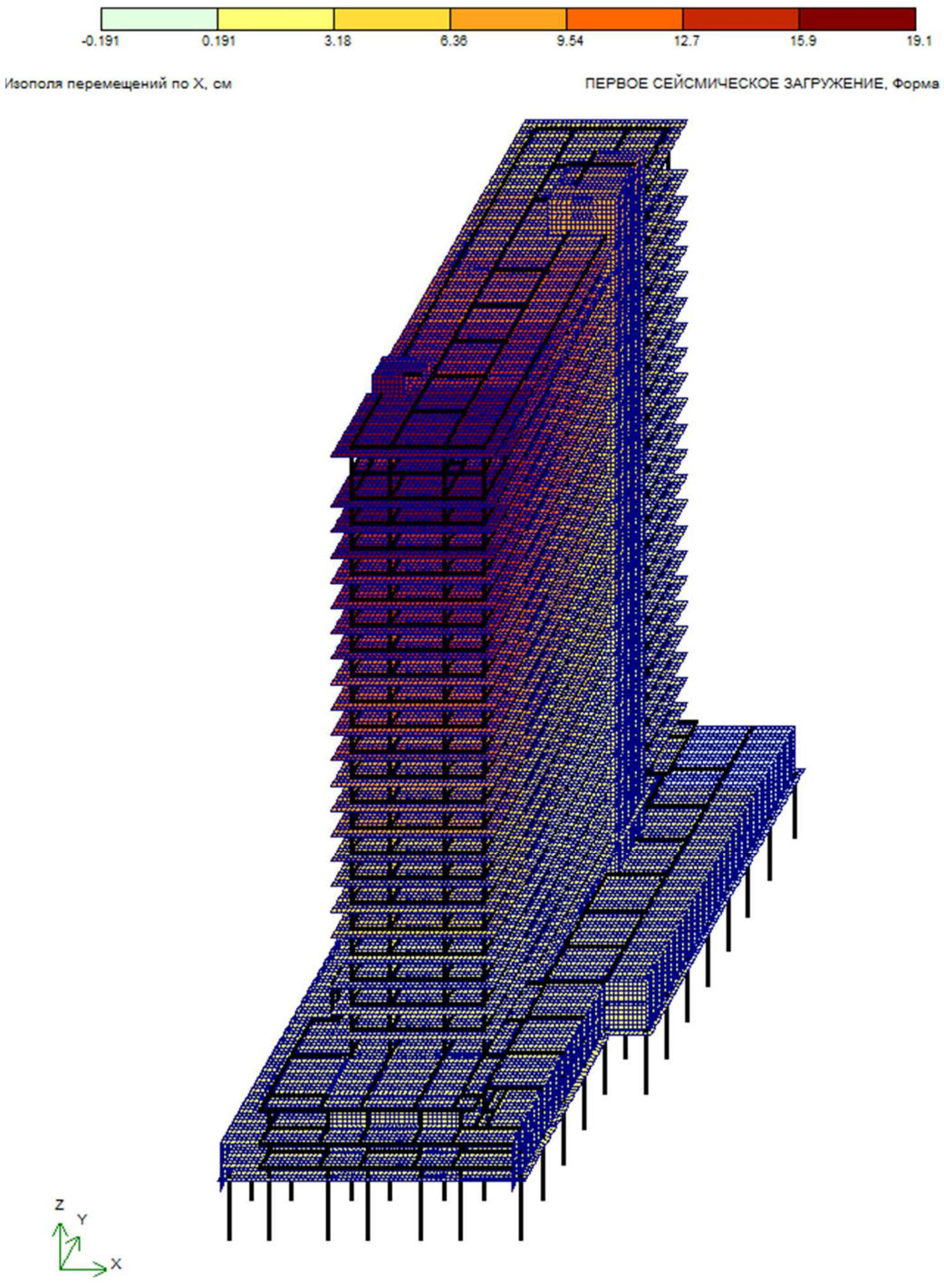

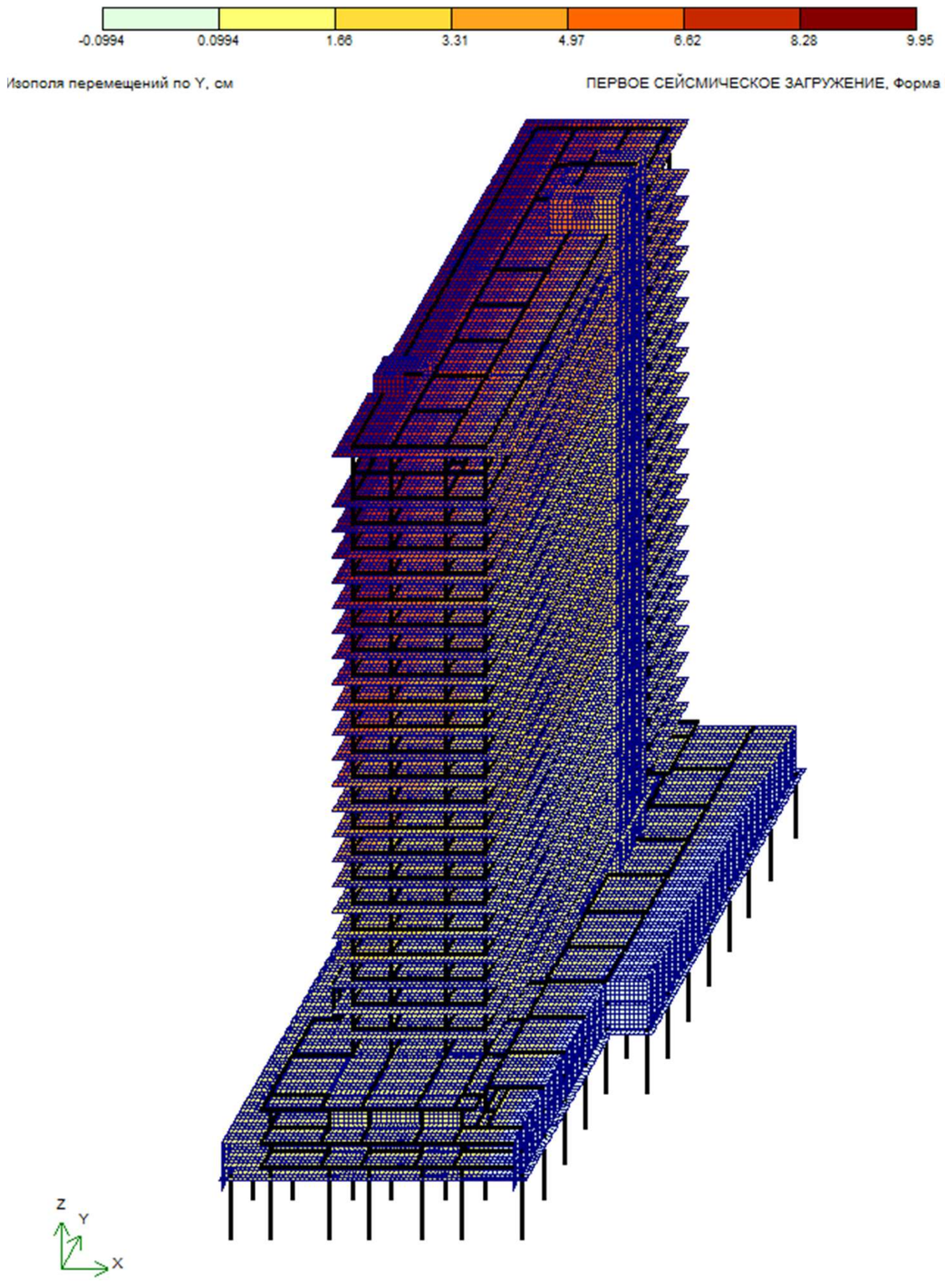

კონსტრუქტორი ლ.ჯაიანი

Суммарные нагрузки на стены и колонны, тс, тс*см

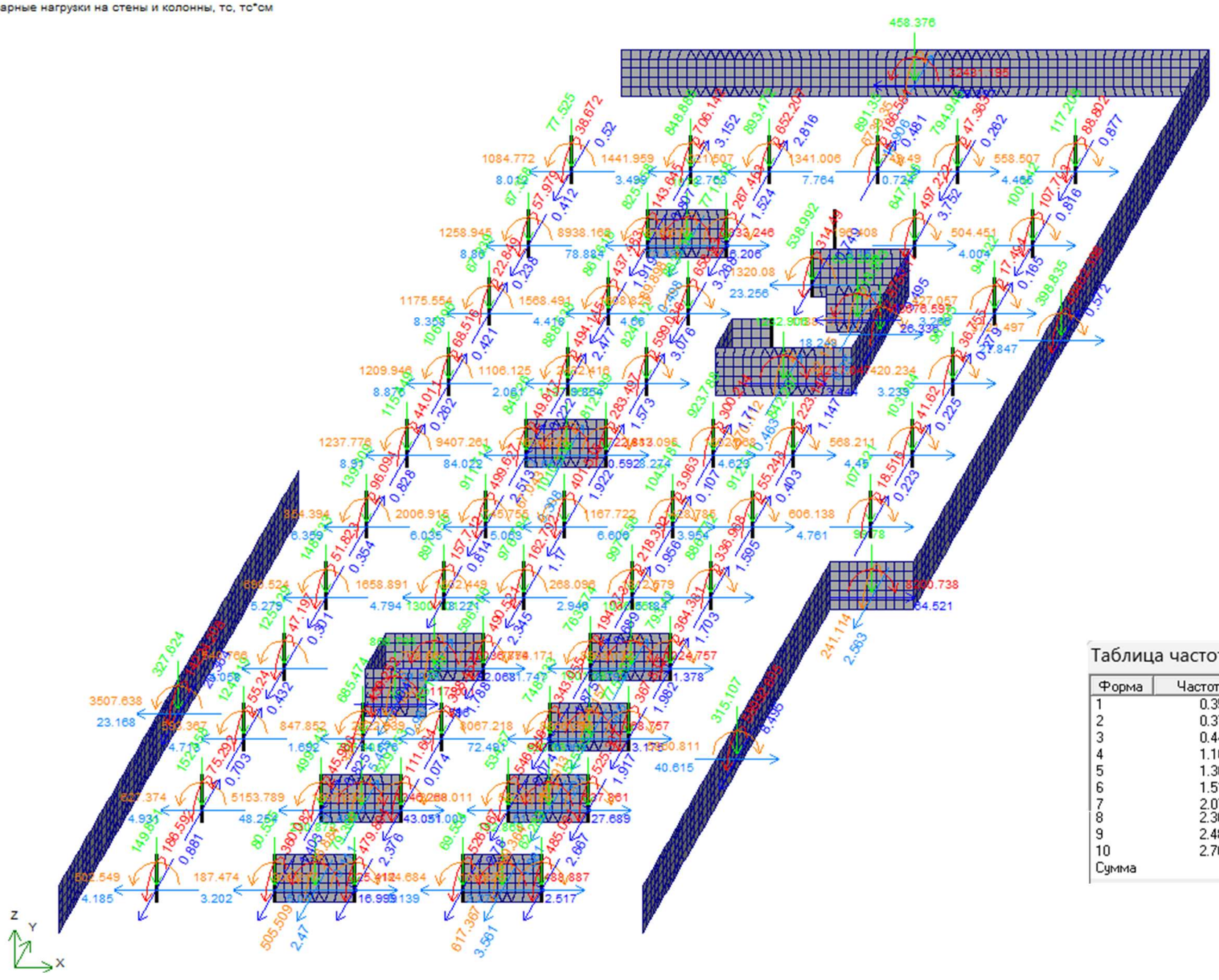

Таблица частот и периодов колебаний

Форма	Частота, Гц	Период, с	Сейсмика 1,ма...	Сейсмика 2,м
1	0.35	2.8442	27.8	17.6
2	0.37	2.7233	22.6	17.9
3	0.44	2.2568	0.2	18.4
4	1.16	0.8644	1.0	10.3
5	1.36	0.7366	21.9	0.9
6	1.51	0.6631	0.0	6.5
7	2.07	0.4829	1.3	10.1
8	2.36	0.4230	7.4	4.9
9	2.48	0.4034	14.6	0.4
10	2.76	0.3622	0.1	10.3
Сумма			96.9	97.2

კონსტრუქტორი ლ.ჯაიანი

ასპი

რკინაბეტონის ხარჯი

ელემენტების ჯგუფი	ბეტონი მ³	არმატურა, ტ სახსტანდარტი 5781-82*								ნაგლინი, ტ	ჯამი
		∅28AIII	∅25AIII	∅22AIII	∅ 16III	∅ 14III	∅12AIII	∅ 8AI	∅ 6AI	c255	ტ
საძირკვლები	436.5+40	–	8.27	–	25.58	–	–	1.8	–	–	**35.65**
გადახურვის ფილები	605.3	–	0.37	–	2.15	69.18	2.27	–	–	0.85	**74.82**
კოჭები	67.7	–	1.77	6.17	–	–	–	2.75	–	–	**10.69**
კიბეები	3	–	–	–	–	–	0.34	–	–	–	**0.34**
სვეტები	84	–	9.28	5.98	–	–	–	4.48	–	0.48	**20.22**
კედლები	163	3.25	0.43	–	21.29	–	1.32	0.54	0.20	–	**27.03**
სულ	1400	**3.25**	**20.12**	**12.15**	**49.02**	**69.18**	**3.93**	**9.57**	**0.20**	**1.33**	**168.8**

ნახაზების სია

დასახელება	ნახაზი
საძირკვლის ფილა სფ-1, ნიშნულზე -6.30, საყალიბო ნახაზი	კ-1
სფ-1, ქვედა ზონის არმირება	კ-2
სფ-1, ზედა ზონის არმირება	კ-3
სფ-1, არმირების დეტალები	კ-4
არმატურული ნაშვერების გეგმა სფ-1-დან	კ-5
კვანძები კვ-1, კვ-2 ; ჭრილი ა–ა	კ-6
მონოლითური როსტვერკი მრ-1	კ-7
გადახურვის ფილა გფ-1, ნიშნულზე -3.30, საყალიბო ნახაზი	კ-8
გფ-1, ქვედა ზონის არმირება	კ-9
გფ-1, ზედა ზონის არმირება	კ-10
გადახურვის ფილა გფ-2, ნიშნულებზე -0.30, 0.00, საყალიბო ნახაზი	კ-11
გფ-2, ქვედა ზონის არმირება	კ-12
გფ-2, ზედა ზონის არმირება	კ-13
გადახურვის ფილა გფ-3, ნიშნულზე 1.90, საყალიბო ნახაზი	კ-14
გფ-3, ქვედა ზონის არმირება	კ-15
გფ-3, ზედა ზონის არმირება	კ-16
გადახურვის ფილა გფ-4, ნიშნულზე 4.65, საყალიბო ნახაზი	კ-17
გფ-4, ქვედა ზონის არმირება	კ-18
გფ-4, ზედა ზონის არმირება	კ-19
გადახურვის ფილა გფ-5, ნიშნულზე 6.45, საყალიბო ნახაზი	კ-20
გფ-5, ქვედა ზონის არმირება	კ-21
გფ-5, ზედა ზონის არმირება	კ-22
გადახურვის ფილების არმირების დეტალები	კ-23
ჭრილები ა–ა ; ბ–ბ, ფრაგმენტი ფრ-1, სპეციფიკაცია	კ-24
ტიპიური მონოლითური კოჭი ტმკ-1	კ-25
მონოლითური კოჭი მკ-1	კ-26
მონოლითური კოჭი მკ-2	კ-27
მონოლითური კოჭი მკ-3	კ-28
ტიპიური მონოლითური კოჭი ტმკ-2	კ-29
კიბე-1	კ-30
კიბე-2	კ-31
მონოლითური სვეტების და კედლების გეგმა -6.30 ნიშნულიდან -3.30 ნიშნულამდე	კ-32
მონოლითური სვეტების და კედლების გეგმა -3.30 ნიშნულიდან -0.30 ნიშნულამდე	კ-33
მონოლითური სვეტების და კედლების გეგმა -0.30 ნიშნულიდან 1.90 ნიშნულამდე	კ-34
მონოლითური სვეტების გეგმა 1.90 ნიშნულიდან 4.65 ნიშნულამდე	კ-35

დასახელება	ნახაზი
მონოლითური სვეტების გეგმა 4.65 ნიშნულიდან 6.45 ნიშნულამდე	კ-36
მონოლითური სვეტი მს-1	კ-37
მონოლითური სვეტი მს-2	კ-38
მონოლითური სვეტი მს-3	კ-39
მონოლითური სვეტი მს-4	კ-40
მონოლითური სვეტი მს-5	კ-41
მონოლითური სვეტი მს-6	კ-42
მონოლითური სვეტი მს-7	კ-43
მონოლითური სვეტი მს-8	კ-44
მონოლითური კედელი კდლ-1	კ-45
მონოლითური კედელი კდლ-2	კ-46
მონოლითური კედელი კდლ-3	კ-47
მონოლითური კედელი კდლ-4	კ-48
ნაშვერები სვეტისთვის, ჭრილი ე-ე	კ-49
მონოლითური კედლების სპეციფიკაცია	კ-50
მონოლითური კედლების არმირება, ჭრილი დ-დ	კ-51

Блъкъчо възстановителна дейност 2-4 блъкъчомлечарска дейност

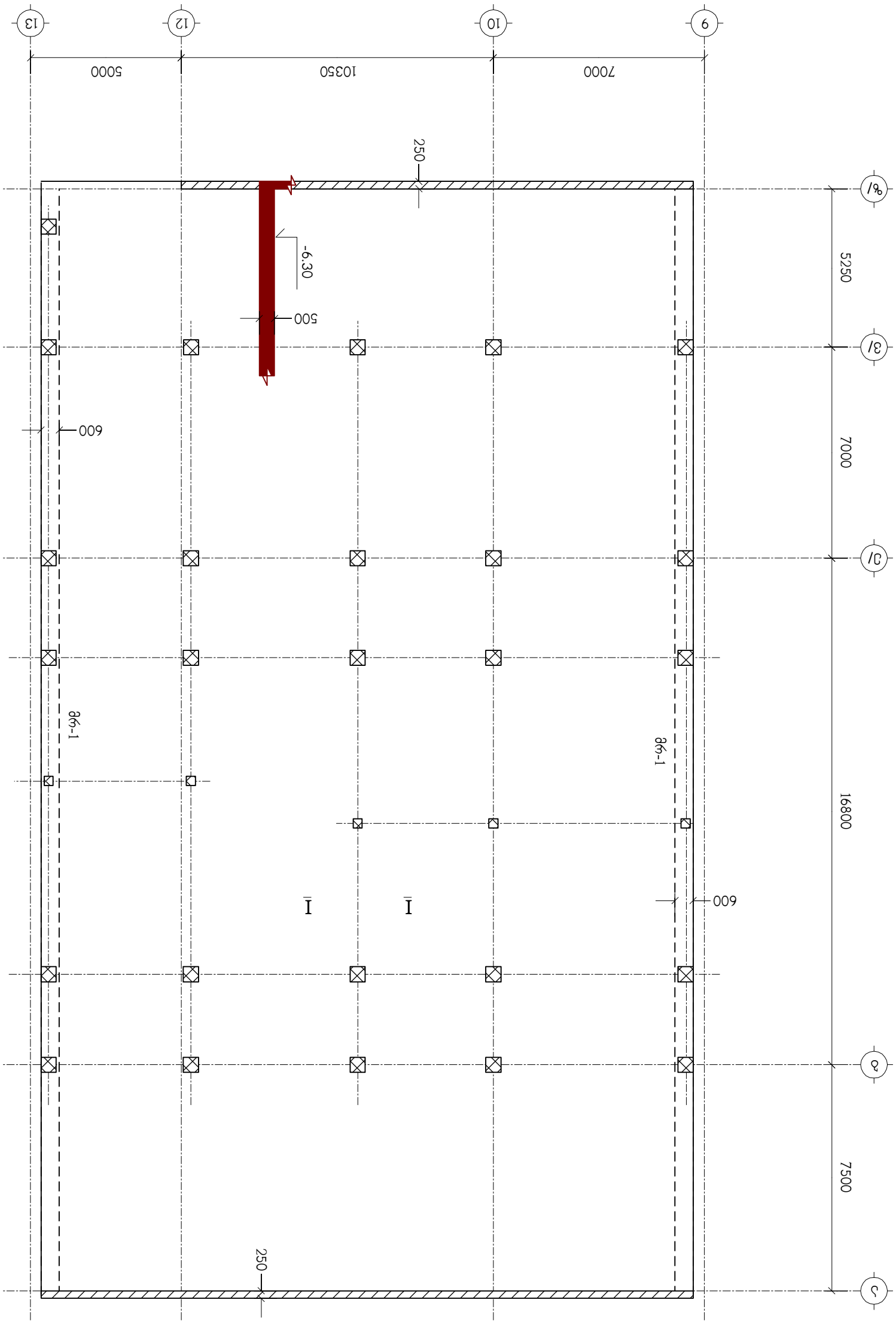

Изработил:	инж. Ив. Ангелов		
Проверил:	инж. Ж. Атанасова		
Ръководител:	инж. Ив. Ангелов		

Възложител:			
Обект:	Ж.К. „Стефан Караджа", бл.405, вх.1		
Етап:	Работен проект		
Част:	Конструктивна		
Наименование:	Кофраж и армировка на основна плоча Ф6-1		
Мащаб:	1:50	Лист:	8
Листове:	8		

Консултант:			
Проектант:	„Ивстрой" ЕООД		
Ръководител:	инж. Ив. Ангелов		
Изработил:	инж. Ив. Ангелов		
Проверил:	инж. Ж. Атанасова		

Възложител:			
Обект:	Ж.К. „Стефан Караджа", бл.405, вх.1		
Етап:	Работен проект		
Част:	Конструктивна		
Наименование:	Кофраж и армировка на основна плоча Ф6-1		
Мащаб:	1:50	Лист:	8
Листове:	8		

Консултант:			
Проектант:	„Ивстрой" ЕООД		
Ръководител:	инж. Ив. Ангелов		
Изработил:	инж. Ив. Ангелов		
Проверил:	инж. Ж. Атанасова		

Възложител:			
Обект:	Ж.К. „Стефан Караджа", бл.405, вх.1		
Етап:	Работен проект		
Част:	Конструктивна		
Наименование:	Кофраж и армировка на основна плоча Ф6-1		
Мащаб:	1:50	Лист:	8
Листове:	8		

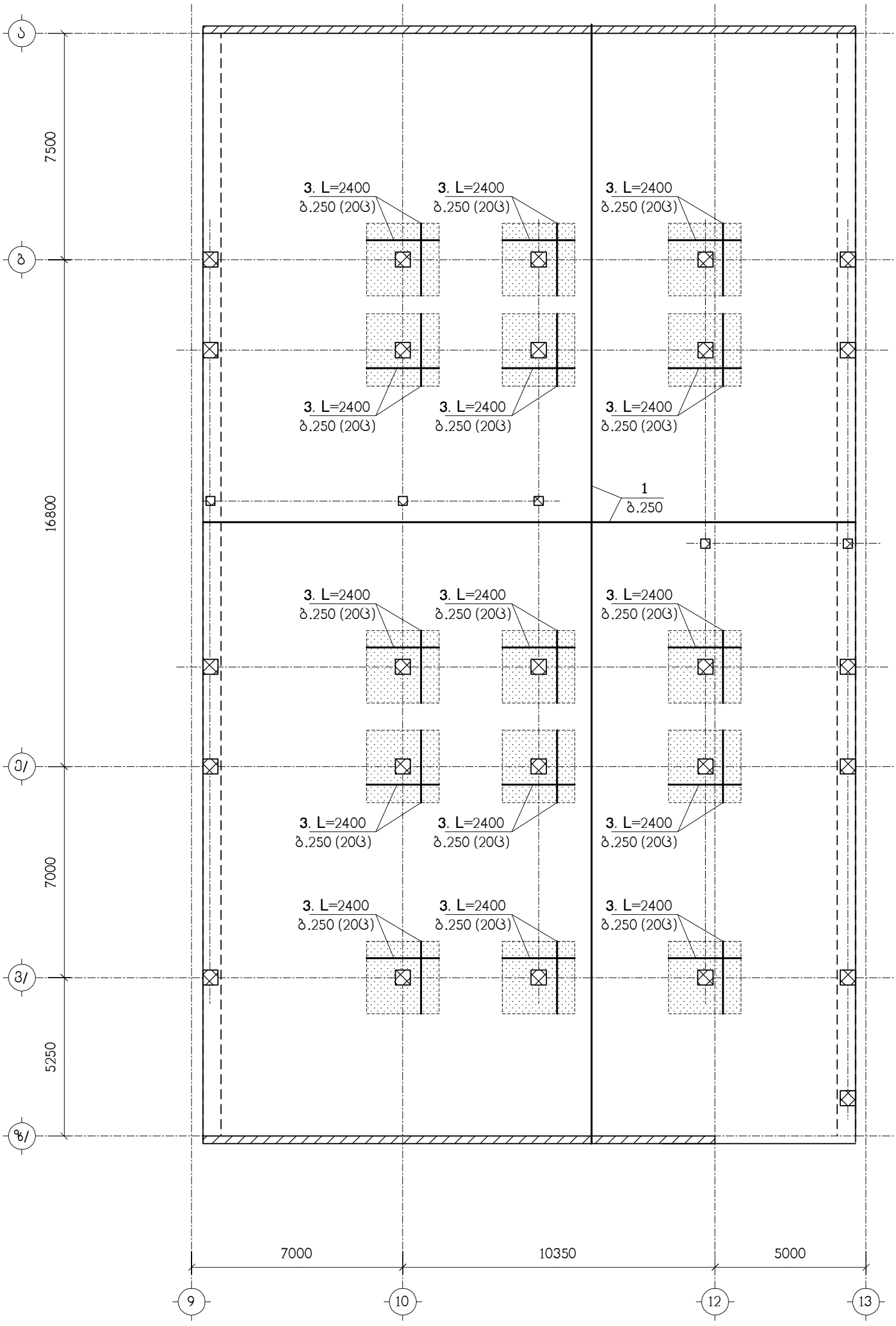

ნახაზი განიხილეთ კ-4 ნახაზთან ერთად

– დამატებითი არმირების ზონა

აბრეთვე სვეტებთან 1 მეტრის რადიუსში მოეწყოს პოზ. "2" ბიჯით 250-250

თანამდებობა	გვარი	ხელმოწერა	ქ.თბილისი, გამზირი სარაჯიშვილი №2, (ს.კ. 01.11.04.026.110), მრავალბინიანი საცხოვრებელი სახლი, აუზი				შ.პ.ს. "ზლოქჩსი სარაჯიშვილზე" ს/ნ:405682596
მთ.არქიტექტ.	დ.ვაშაკიძე		კონსტრუქციული ნაწილი				
კონსტრუქტ.	ლ.ჯაიანი		სფ-1, ქვედა ზონის არმირება				
შემოწმა	ა.არჩილია		სტადია მ	ფურც. კ-2	ფ-ბი	დაკვ.№	

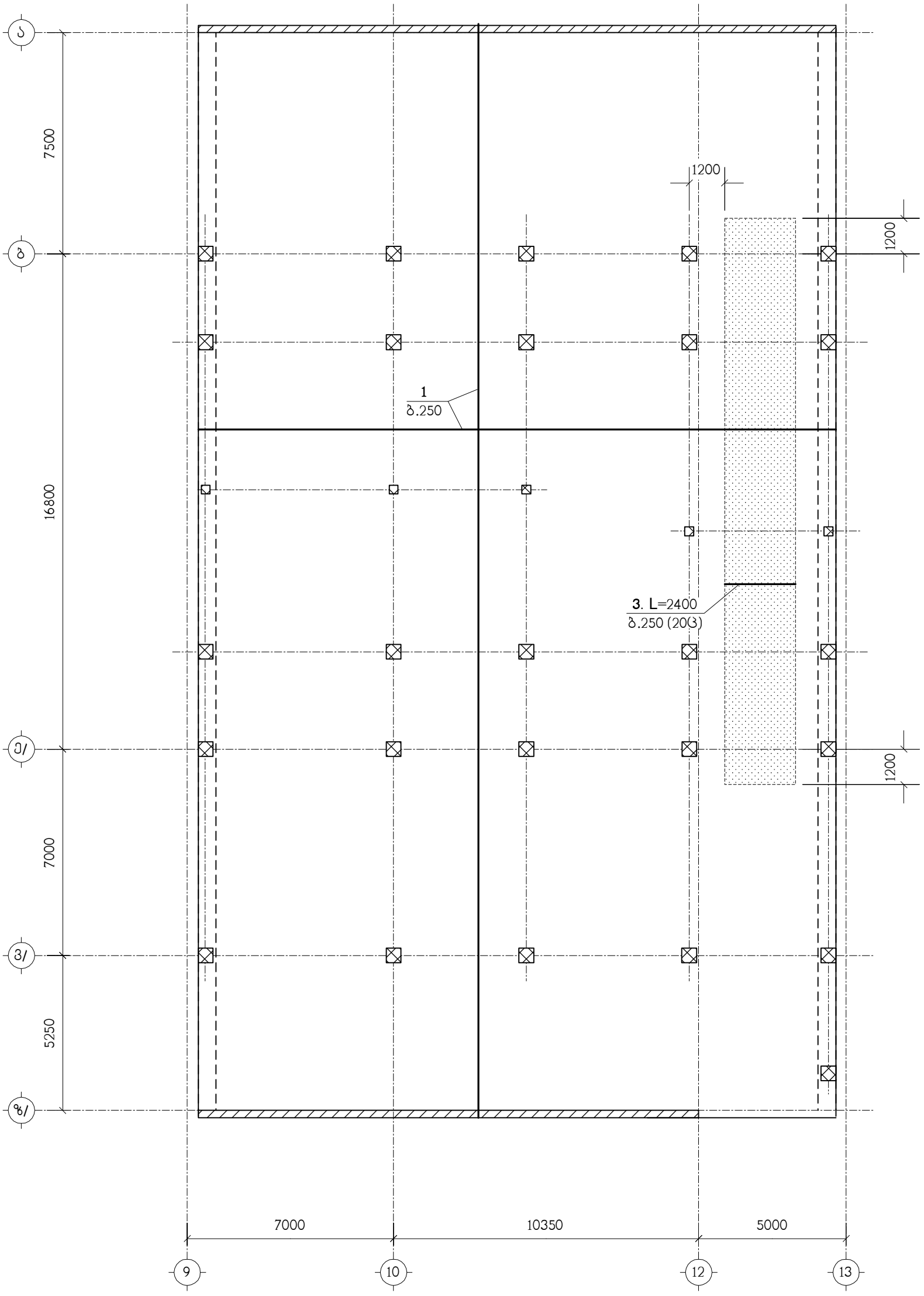

ნახაზი განიხილეთ კ-4 ნახაზთან ერთად

– დამატებითი არმირების ზონა

თანამდებობა	გვარი	ხელმოწერა	ქ.თბილისი, გამზირი სარაჯიშვილი №2, (ს.კ. 01.11.04.026.110), მრავალბინიანი საცხოვრებელი სახლი, აუზი				შ.პ.ს. "ზლოჭსი სარაჯიშვილზე" ს/ნ:405682596
მთ.არქიტექტ.	დ.ვაშაკიძე		კონსტრუქციული ნაწილი				
კონსტრუქტ.	ლ.ჯაიანი		სფ-1, ზედა ზონის არმირება				
შემოწმა	ა.არჩილია		სტადია მ	ფურც. კ-3	ფ-ბი	დაკვ.№	

I – I

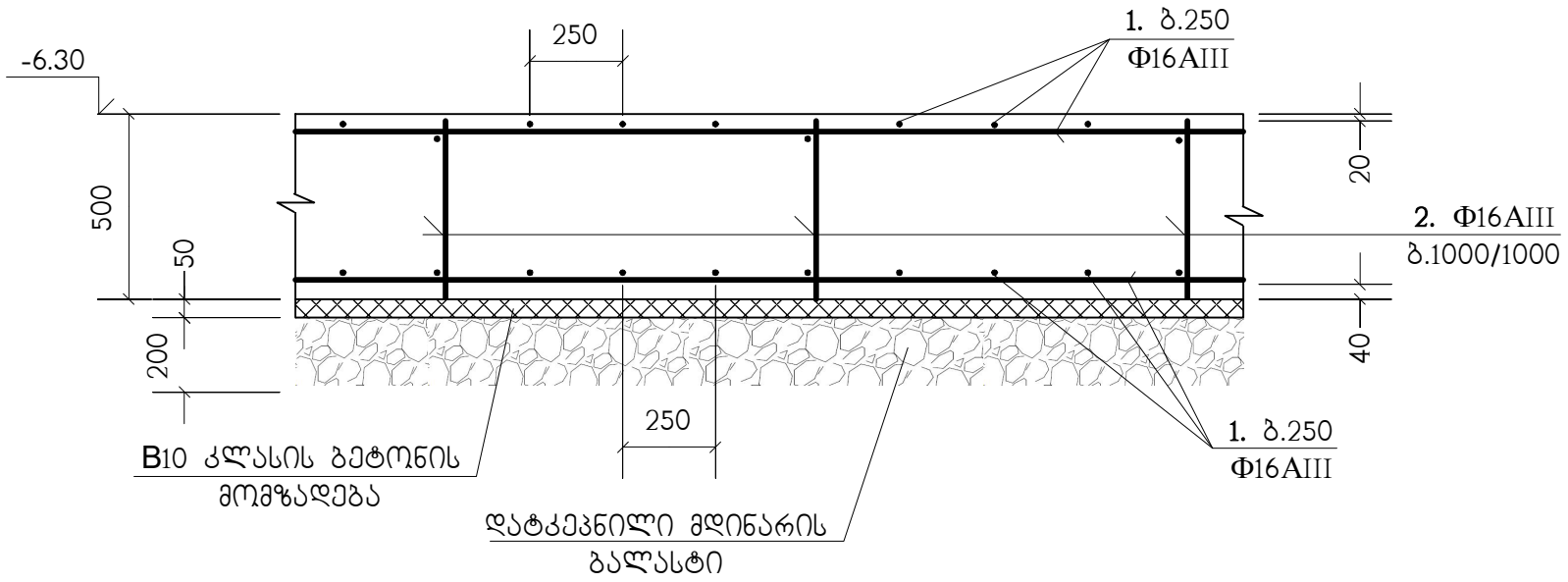

პოზ."1" გრძელი არმატურული ღერების შეპირაპირება

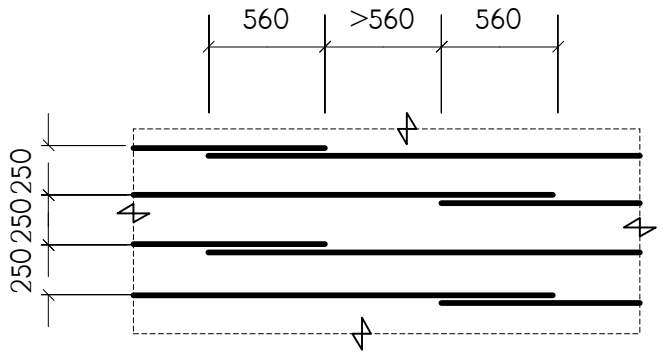

ბ.250 დამატებითი არმირების მოწყობა

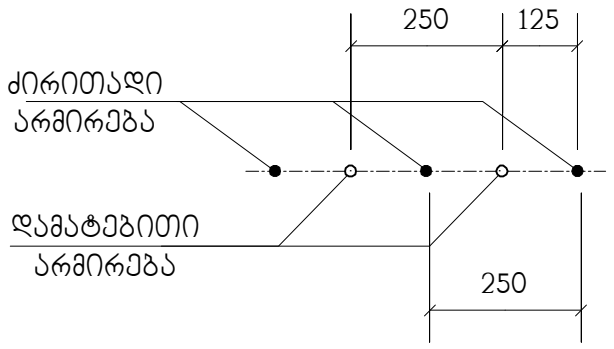

პოზიცია	აღნიშვნა	დასახელება	რაოდ. ც.	შენიშვნა
		სფ-1		
1	დაიჭრას ადგილზე	Φ16AIII საბსტ. 5781-82* L=13.85 კმ.	–	21855 კგ.
2		Φ16AIII საბსტ. 5781-82* L=480	2080	0.75 კგ.
3		Φ16AIII საბსტ. 5781-82* L=2400	300	3.78 კგ.
4		Φ25AIII საბსტ. 5781-82* L=3000	100	11.56 კგ.
5		Φ25AIII საბსტ. 5781-82* L=2000	220	7.7 კგ.
6		Φ16AIII საბსტ. 5781-82* L=1700	386	2.68 კგ.
		B25 კლასის ბეტონი		401 მ^3
		B10 კლასის ბეტონი		40 მ^3

თანამდებობა	გვარი	ხელმოწერა	ქ.თბილისი, გამზირი სარაჯიშვილი №2, (ს.კ. 01.11.04.026.110), მრავალბინიანი საცხოვრებელი სახლი, აუზი				შპს. "ელოქსი სარაჯიშვილზე" ს/ნ:405682596
მთ.არქიტექტ.	დ.ვაშაკიძე		კონსტრუქციული ნაწილი				
			სფ-1, არმირების დეტალები				
კონსტრუქტ.	ლ.ჯაიანი						
შემოწმება	ა.არჩილია		სტადია მ	ფურც. კ-4	ფ-ბი	დაკვ.№	

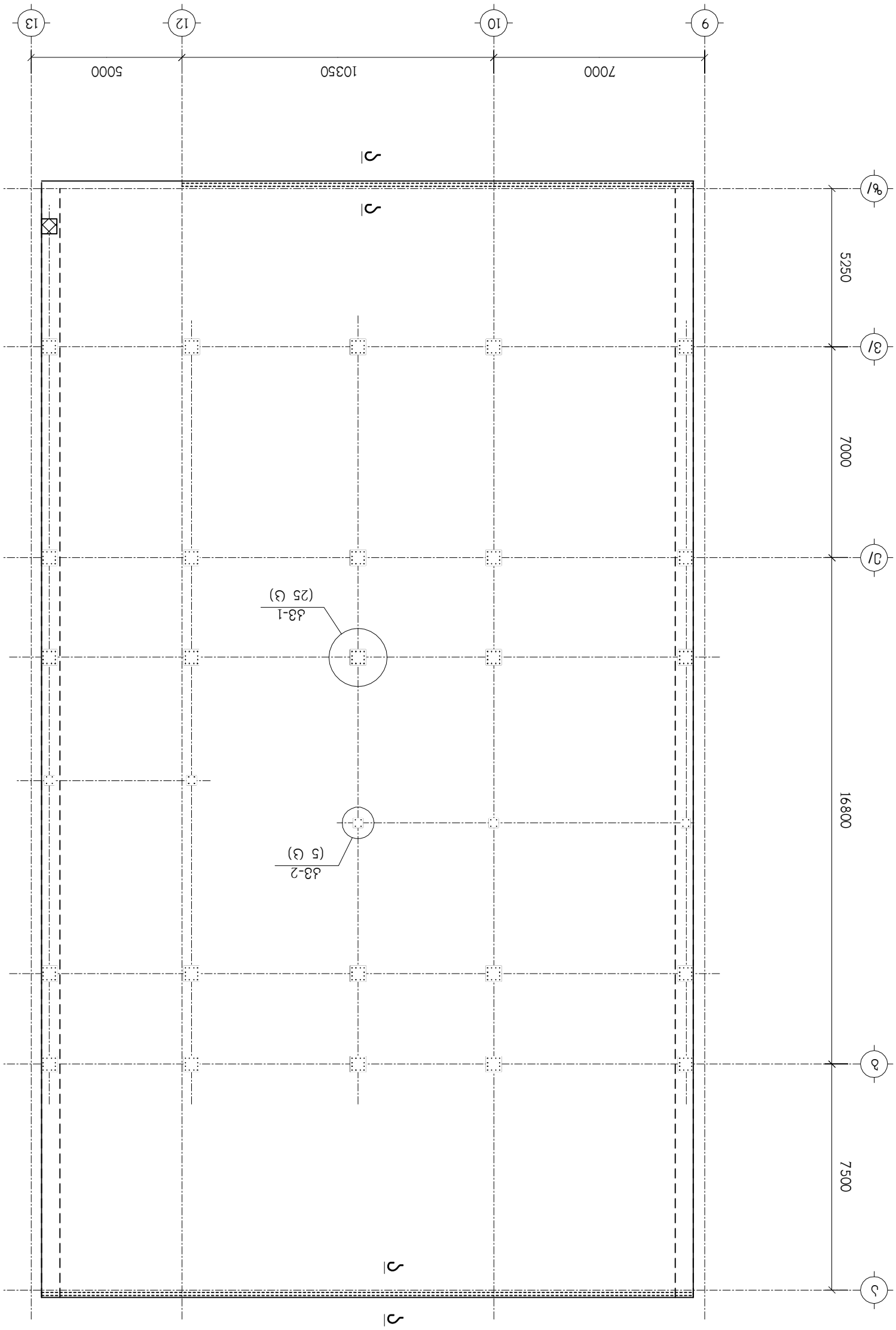

Изм.	Кол.уч.	№ док.	Подп.
ГИП	Ермолаев Н.Ю.		
Нач.отд.	Ермолаев Н.Ю.		
Н.контр.	Ермолаев Н.Ю.		
Разработал	Ермолаев Н.Ю.		

Ф.Промышленное здание №2, Литер 1
(Ш.Д. 01.11.04.026.110), Ф.Административно-бытовой корпус, Литер 2
Ф.Монтажная схема сборных конструкций покрытия. Фундаменты под колонны. Отм. -0.150, -1.650

Стадия: Р | Лист: 1 | Листов: 1

ООО "СтальПроект"
г.Ростов-на-Дону, ул.Красноармейская, 95
тел.: (863) 240-00-00

კვ-1
(25 ც.)

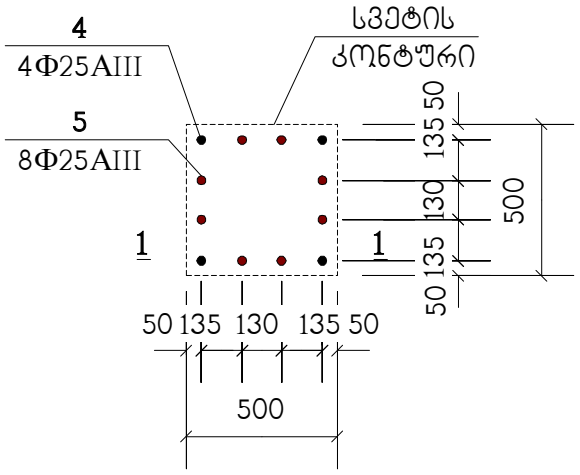

კვ-2
(5 ც.)

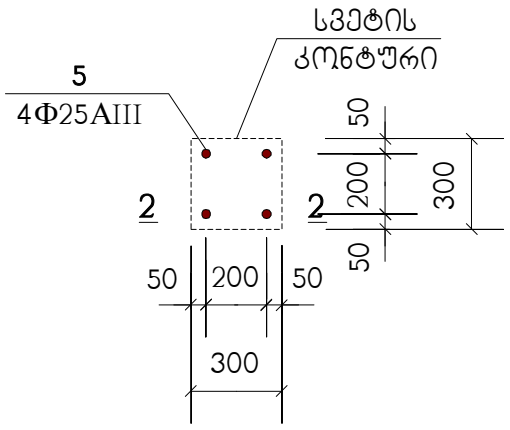

1 – 1

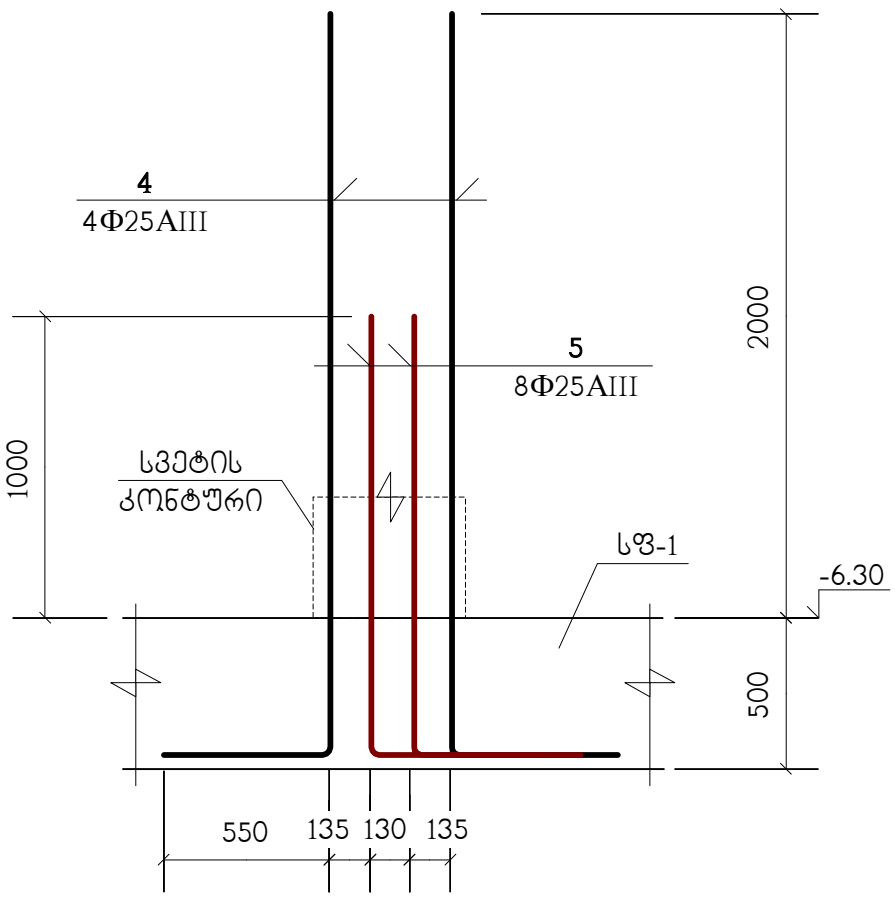

2 – 2

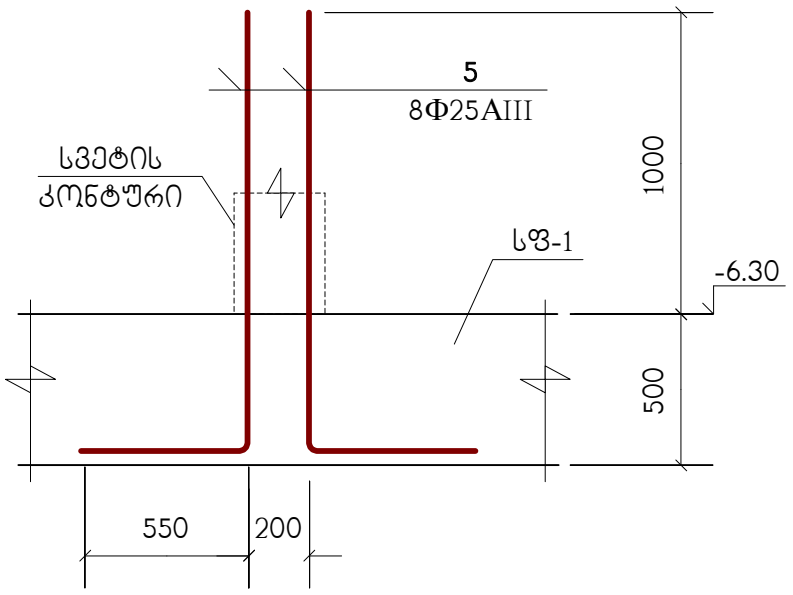

ა – ა

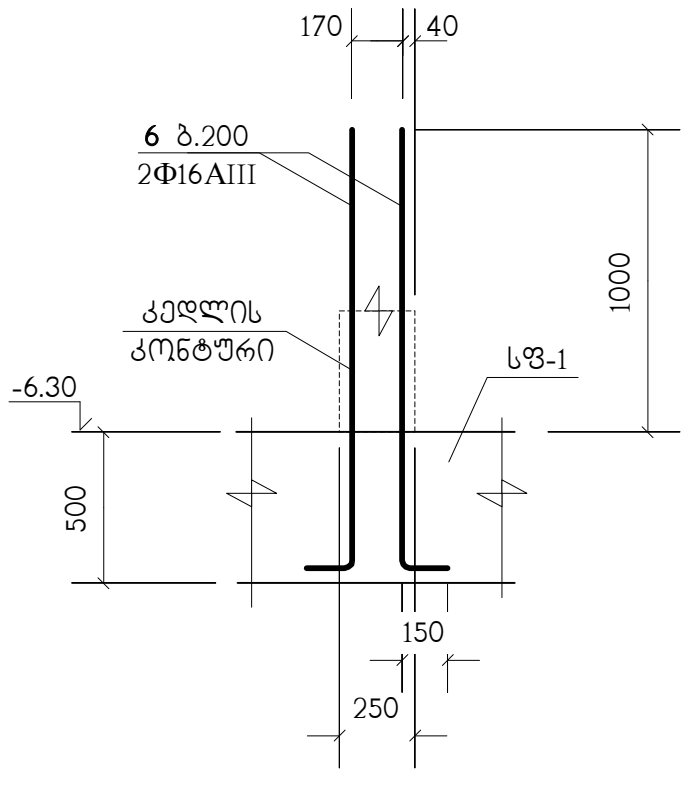

სპეციფიკაცია იხილეთ ნახ. კ-4

თანამდებობა	გვარი	ხელმოწერა	ქ.თბილისი, გამზირი სარაჯიშვილი №2, (ს.კ. 01.11.04.026.110), მრავალბინიანი საცხოვრებელი სახლი, აუზი				შ.პ.ს. "ზლოტნსი სარაჯიშვილზე" ს/ნ:405682596
მთ.არქიტექტ.	დ.ვაშაკიძე		კონსტრუქციული ნაწილი				
			კვანძები კვ-1 ; კვ-2 ჭრილი ა–ა				
კონსტრუქტ.	ლ.ჯაიანი						
შემოწმა	ა.არჩილია		სტადია მ	ფურც. კ-6	ფ-ბი	დაკვ.№	

მონოლითური როსტვერკი (მრ-1) ; არმირება

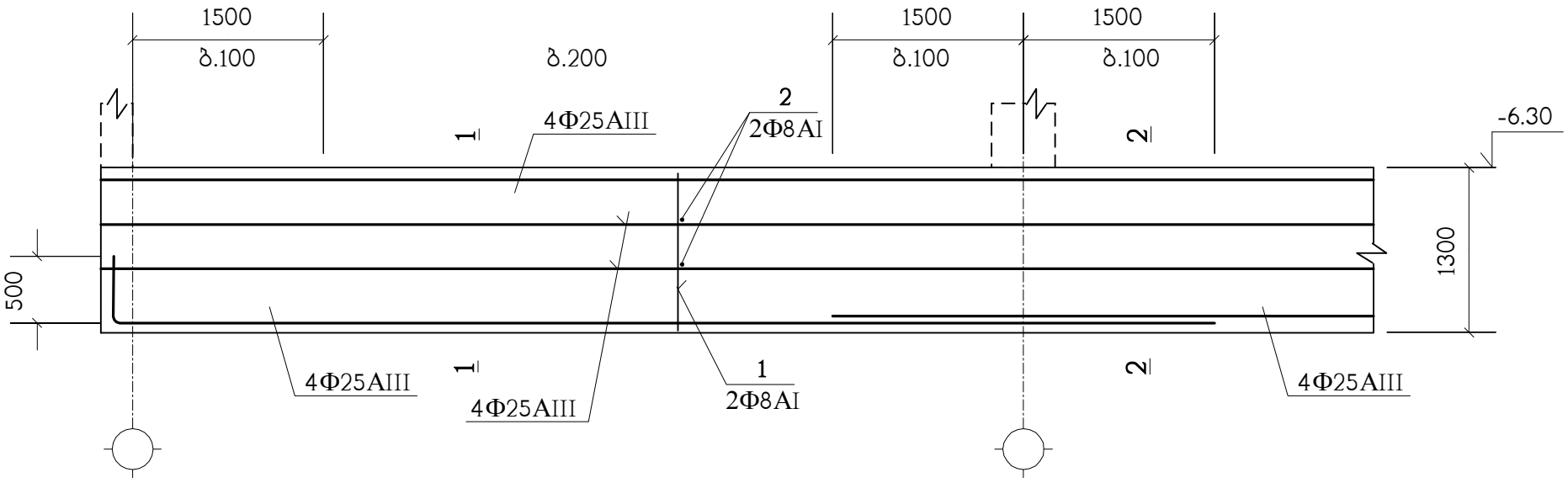

1 – 1

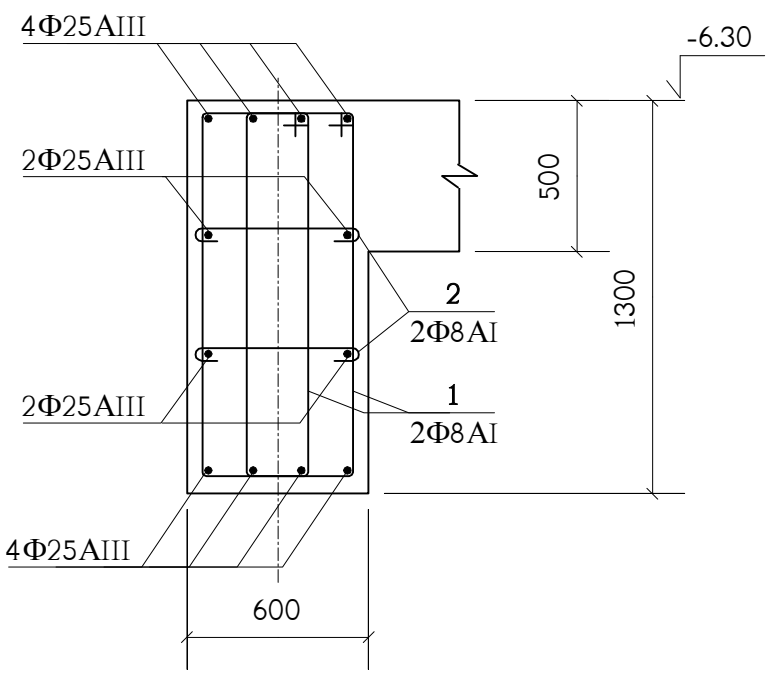

2 – 2

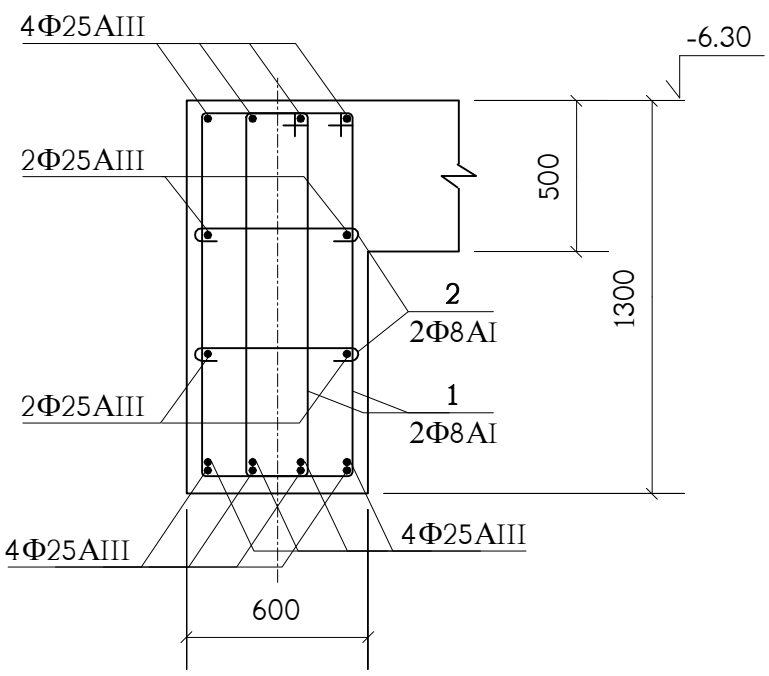

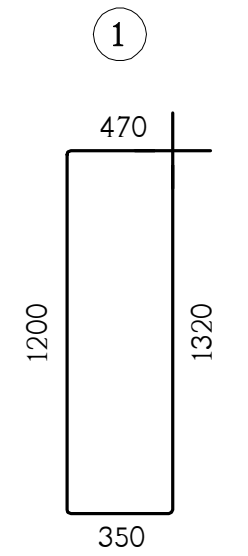

პოზიცია	აღნიშვნა	დასახელება	რაოდ. ც.	შენიშვნა
	ერთ გრძივ მეტრზე	**მრ-1**	74 მ.	
1		Φ8AI საბსტ. 5781-82* L=3340	15	1.32 კგ.
		Φ8AI საბსტ. 5781-82* L=760	15	0.3 კგ.
	დაიჭრას ადგილზე	Φ25AIII საბსტ. 5781-82* L=19 გრძ.მ.	–	73.2 კგ.
		B25 კლასის ბეტონი		0.48 მ^3

თანამდებობა	გვარი	ხელმოწერა	ქ.თბილისი, გამზირი სარაჯიშვილი №2, (ს.კ. 01.11.04.026.110), მრავალბინიანი საცხოვრებელი სახლი, აუზი				შ.პ.ს. "ზლოტმსი სარაჯიშვილზე" ს/ნ:405682596
მთ.არქიტექტ.	დ.ვაშაკიძე		კონსტრუქციული ნაწილი				
			მონოლითური როსტვერკი მრ-1				
კონსტრუქტ.	ლ.ჯაიანი						
შემოწმა	ა.არჩილია		სტადია მ	ფურც. კ-7	ფ-ბი	დაკვ.№	

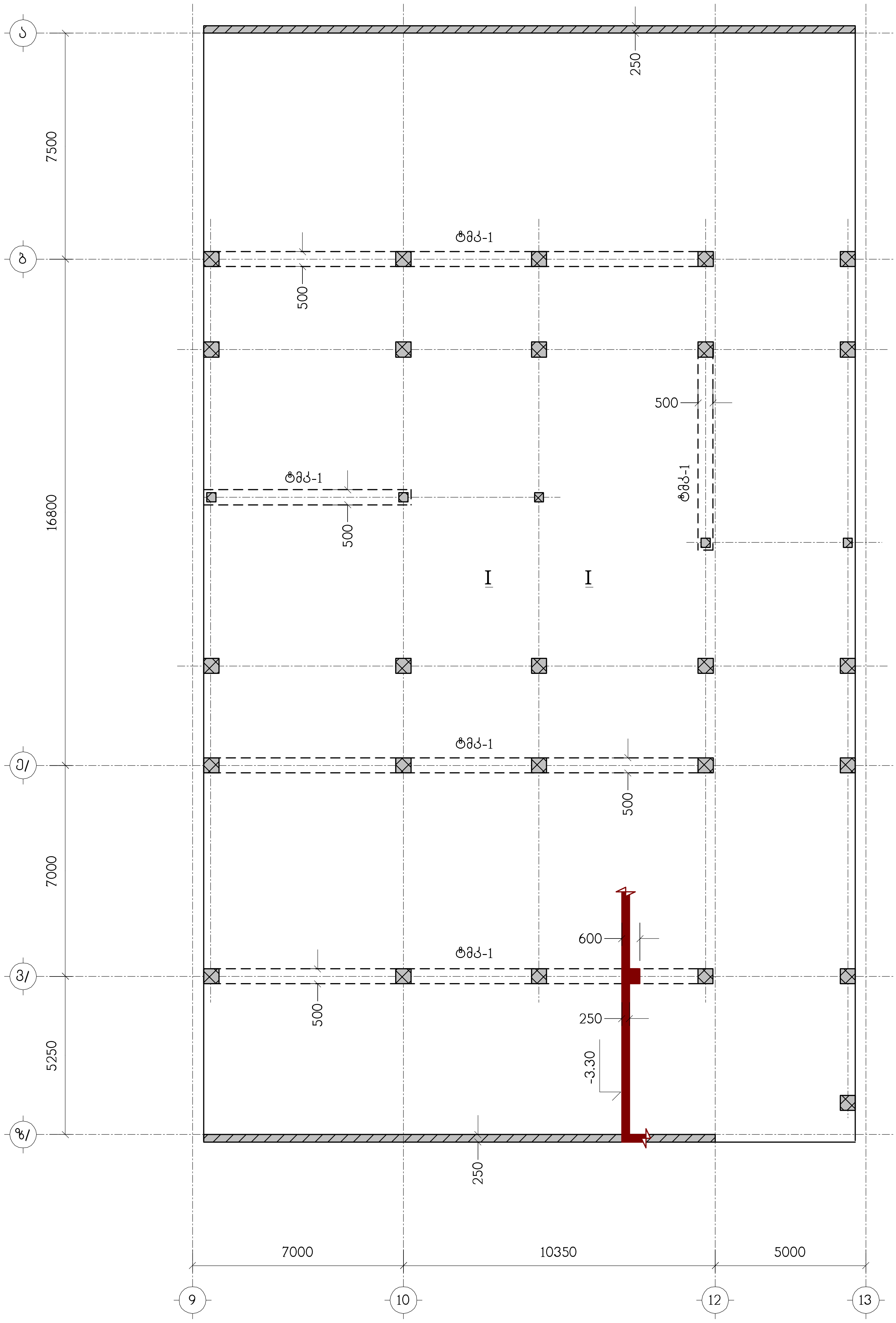

ნახაზი განიხილეთ კ-23 ნახაზთან ერთად

თანამდებობა	გვარი	ხელმოწერა	ქ.თბილისი, გამზირი სარაჯიშვილი №2, (ს.კ. 01.11.04.026.110), მრავალბინიანი საცხოვრებელი სახლი, აუზი				შ.პ.ს. "ბლოქსი სარაჯიშვილზე" ს/ნ:405682596
მთ.არქიტექტ.	დ.ვაშაკიძე		კონსტრუქციული ნაწილი				
კონსტრუქტ.	ლ.ჯაიანი		გადახურვის ფილა გფ-1, ნიშნულზე -3.30, საყალიბო ნახაზი				
შეამოწმა	ა.არჩილია		სტადია მ	ფურც. კ-8	ფ-ბი	დაკვ.№	

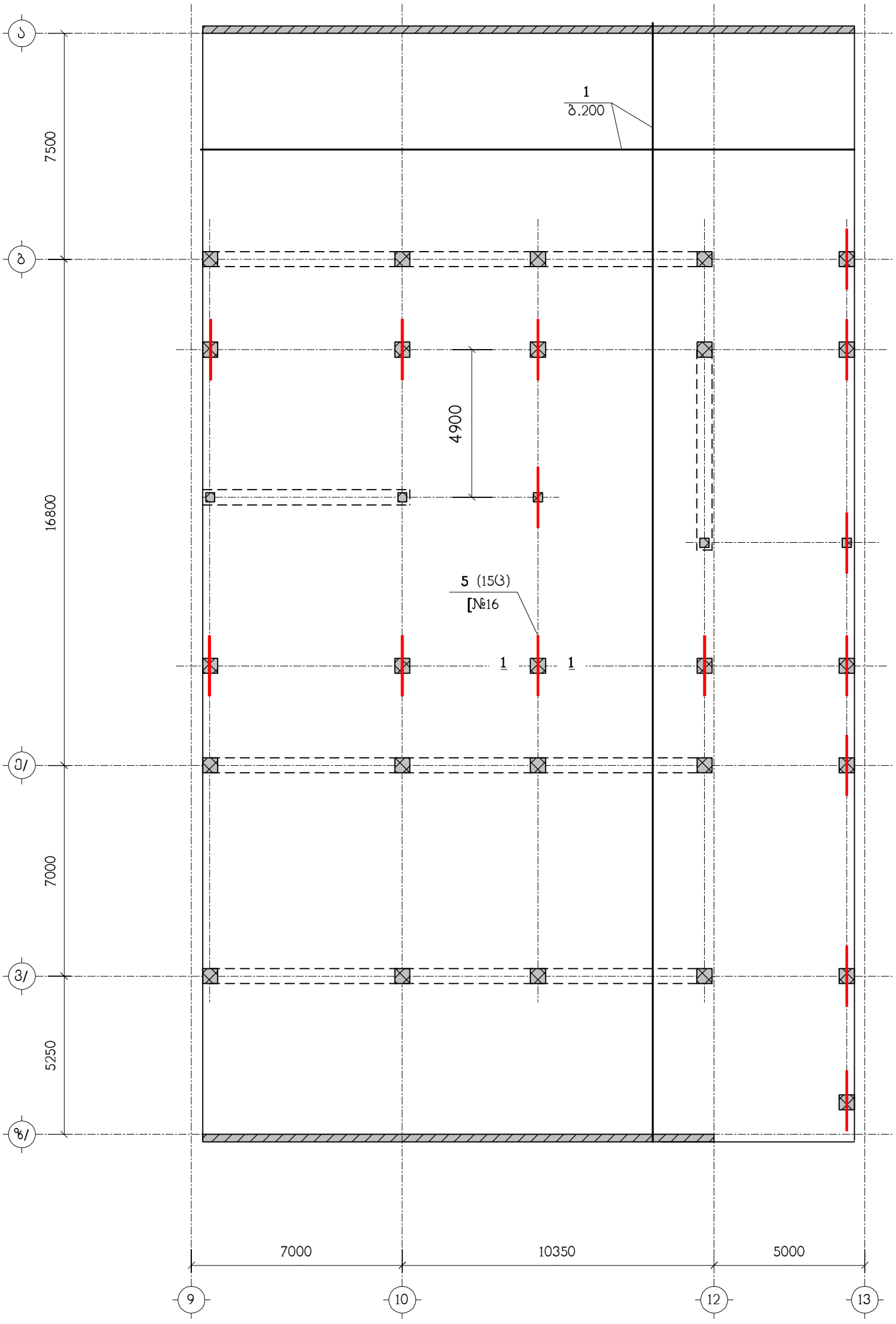

ნახაზი განიხილეთ კ-23 ნახაზთან ერთად
სპეციფიკაცია იხილეთ ნახ. კ-24

თანამდებობა	გვარი	ხელმოწერა	ქ.თბილისი, გამზირი სარაჯიშვილი №2, (ს.კ. 01.11.04.026.110), მრავალბინიანი საცხოვრებელი სახლი, აუზი				შ.პ.ს. "ზლოქსი სარაჯიშვილზე" ს/ნ:405682596
მთ.არქიტექტ.	დ.ვაშაკიძე		კონსტრუქციული ნაწილი				
კონსტრუქტ.	ლ.ჯაიანი		გფ-1, ქვედა ზონის არმირებას				
შემოწმა	ა.არჩილია		სტადია მ	ფურც. კ-9	ფ-ბი	დაკვ.№	

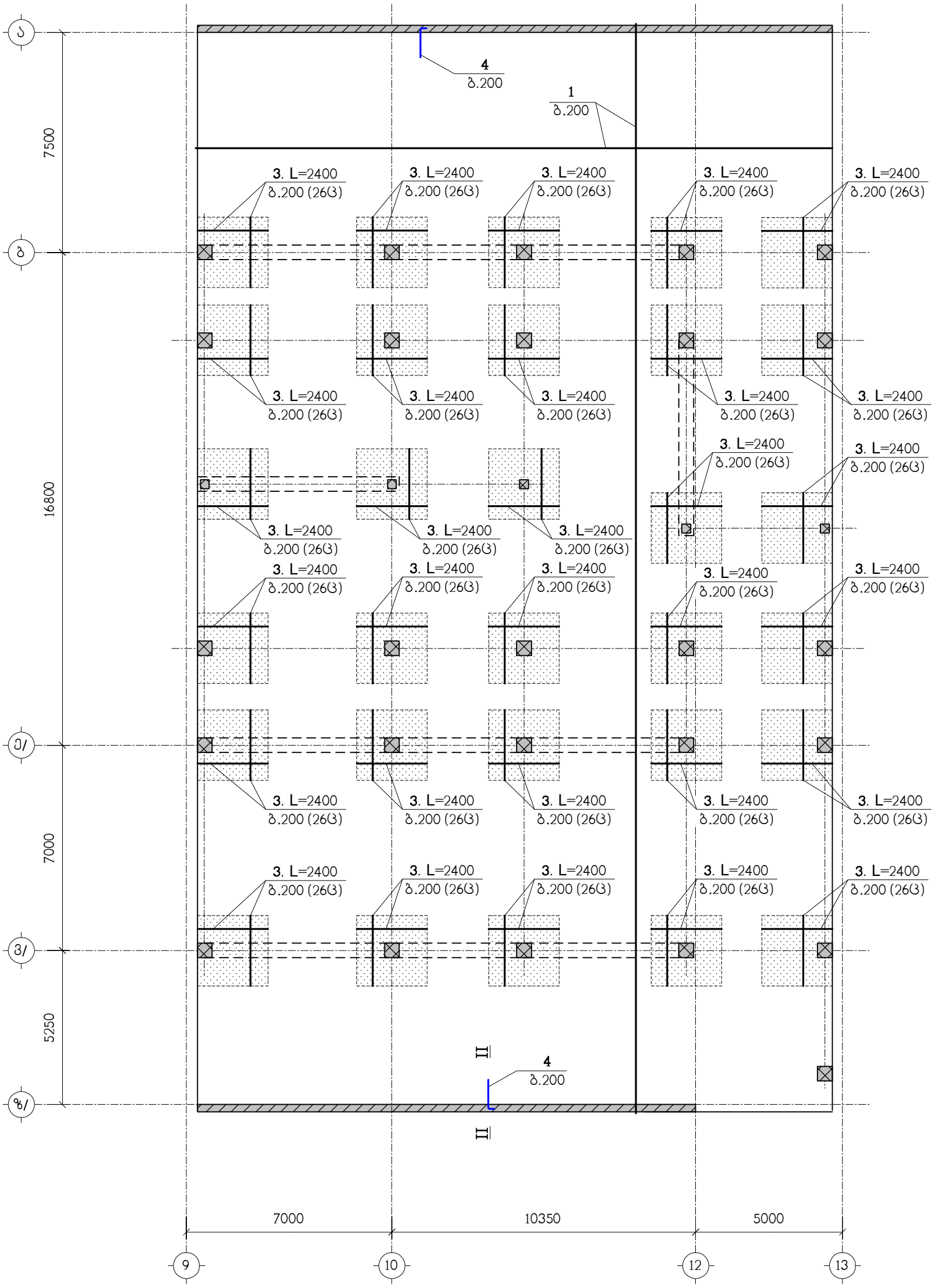

ნახაზი განიხილეთ კ-23 ნახაზთან ერთად
სპეციფიკაცია იხილეთ ნახ. კ-24
– დამატებითი არმირების ზონა

თანამდებობა	გვარი	ხელმოწერა	ქ.თბილისი, გამზირი სარაჯიშვილი №2, (ს.კ. 01.11.04.026.110), მრავალბინიანი საცხოვრებელი სახლი, აუზი				შ.პ.ს. "ზლოქჩსი სარაჯიშვილზე" ს/ნ:405682596
მთ.არქიტექტ.	დ.ვაშაკიძე		კონსტრუქციული ნაწილი				
კონსტრუქტ.	ლ.ჯაიანი		გფ-1, ზედა ზონის არმირებას				
შემოწმა	ა.არჩილია		სტადია მ	ფურც. კ-10	ფ-ბი	დაკვ.№	

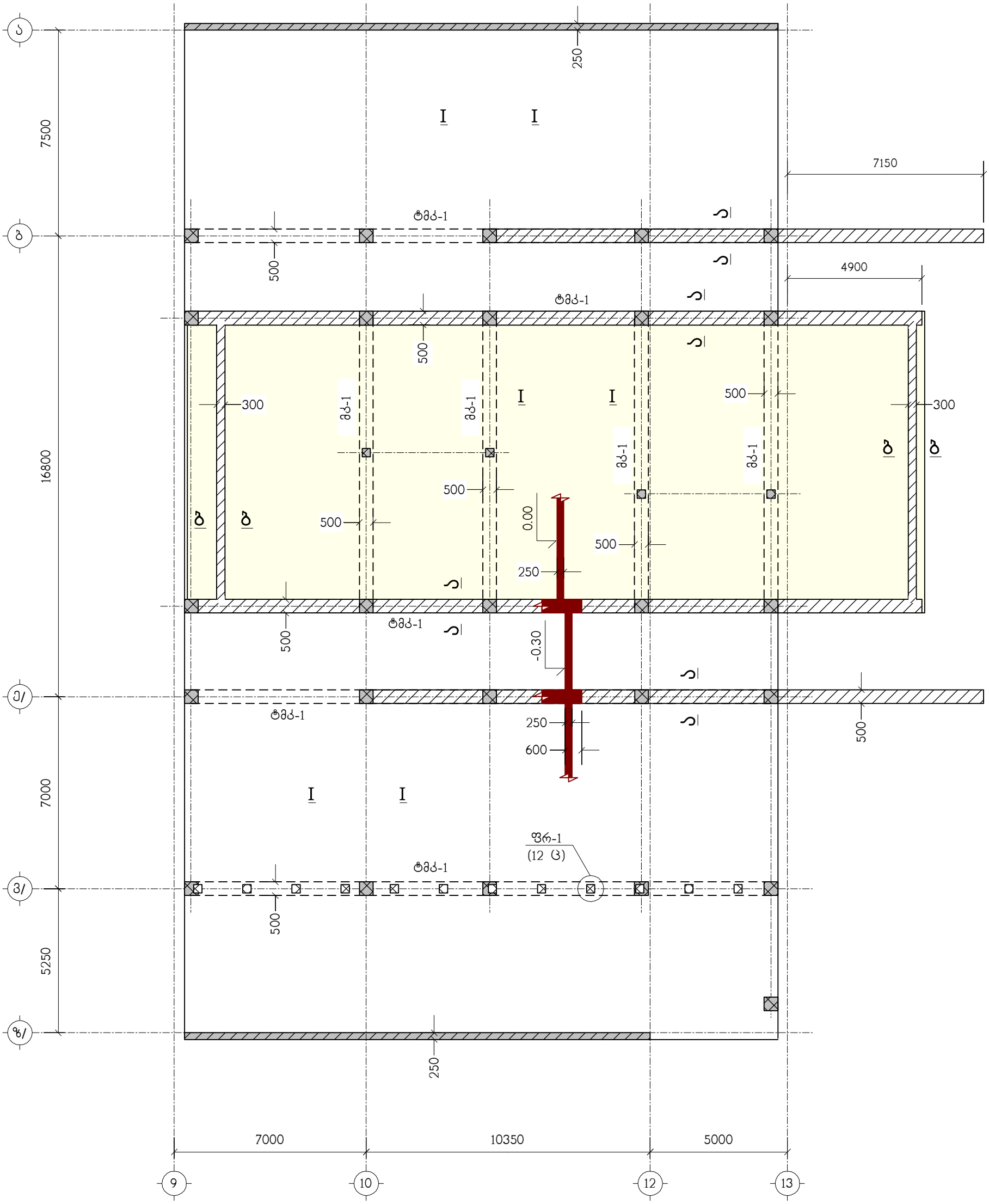

ნახაზი განიხილეთ კ-23 ნახაზთან ერთად
ფრაგმენტი ფრ-1 იხილეთ ნახ. კ-24

თანამდებობა	გვარი	ხელმოწერა	ქ.თბილისი, გამზირი სარაჯიშვილი №2, (ს.კ. 01.11.04.026.110), მრავალბინიანი საცხოვრებელი სახლი, აუზი				შ.პ.ს. "ზლოვჩსი სარაჯიშვილზე" ს/ნ:405682596
მთ.არქიტექტ.	დ.ვაშაკიძე		კონსტრუქციული ნაწილი				
			გადახურვის ფილა გფ-2, ნიშნულებზე -0.30, 0.00, საყალიბო ნახაზი				
კონსტრუქტ.	ლ.ჯაიანი						
შემოწმა	ა.არჩილია		სტადია მ	ფურც. კ-11	ფ-ბი	დაკვ.№	

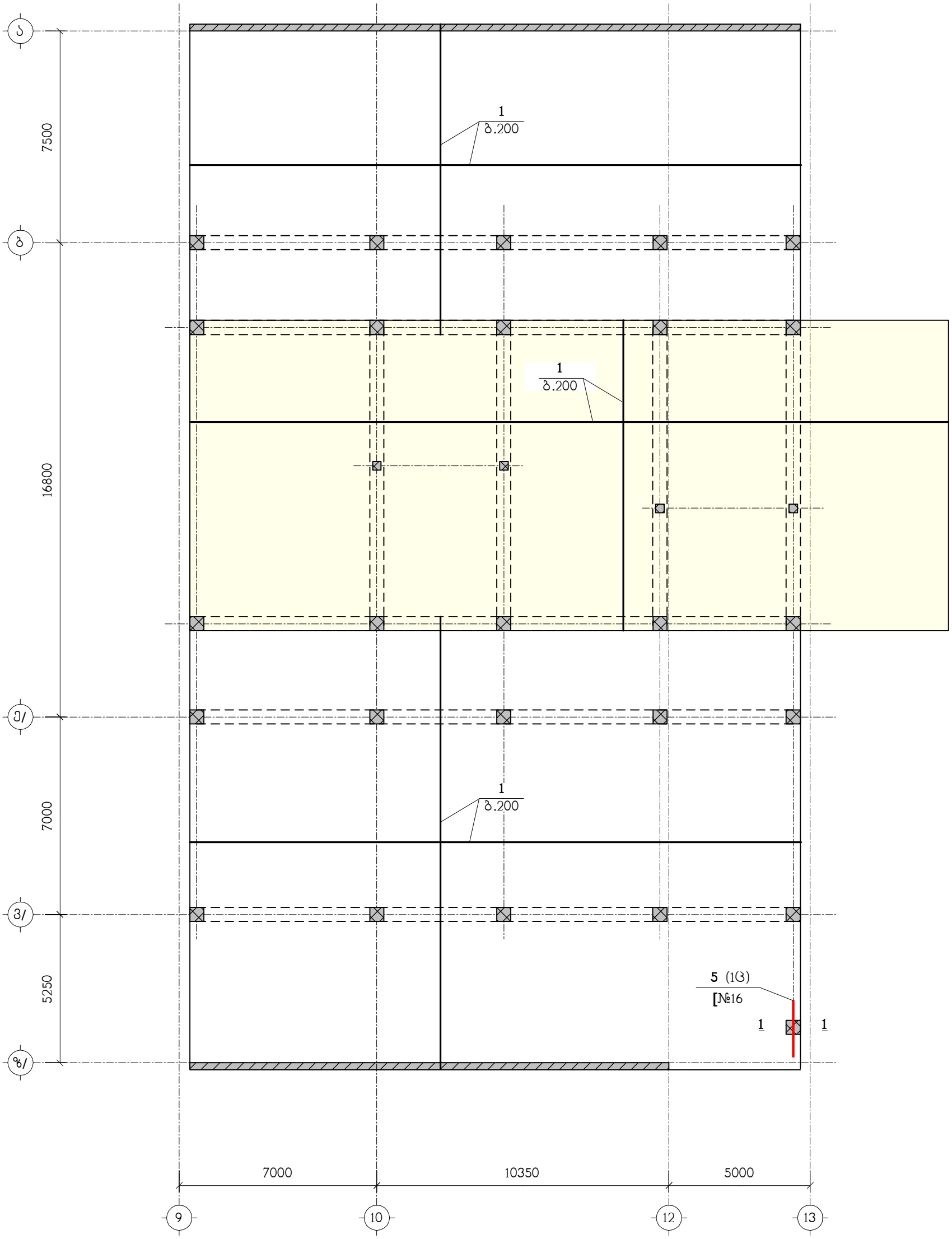

ნახაზი განიხილეთ კ-23 ნახაზთან ერთად
სპეციფიკაცია იხილეთ ნახ. კ-24

თანამდებობა	გვარი	ხელმოწერა	ქ.თბილისი, გამზირი სარაჯიშვილი №2, (ს.კ. 01.11.04.026.110), მრავალბინიანი საცხოვრებელი სახლი, აუზი				შ.პ.ს. "ზლოვჩსი სარაჯიშვილზე" ს/ნ:405682596
მთ.არქიტექტ.	დ.ვაშაკიძე		კონსტრუქციული ნაწილი				
კონსტრუქტ.	ლ.ჯაიანი		გფ-2, ქვედა ზონის არმირება				
შემოწმა	ა.არჩილია		სტადია მ	ფურც. კ-12	ფ-ბი	დაკვ.№	

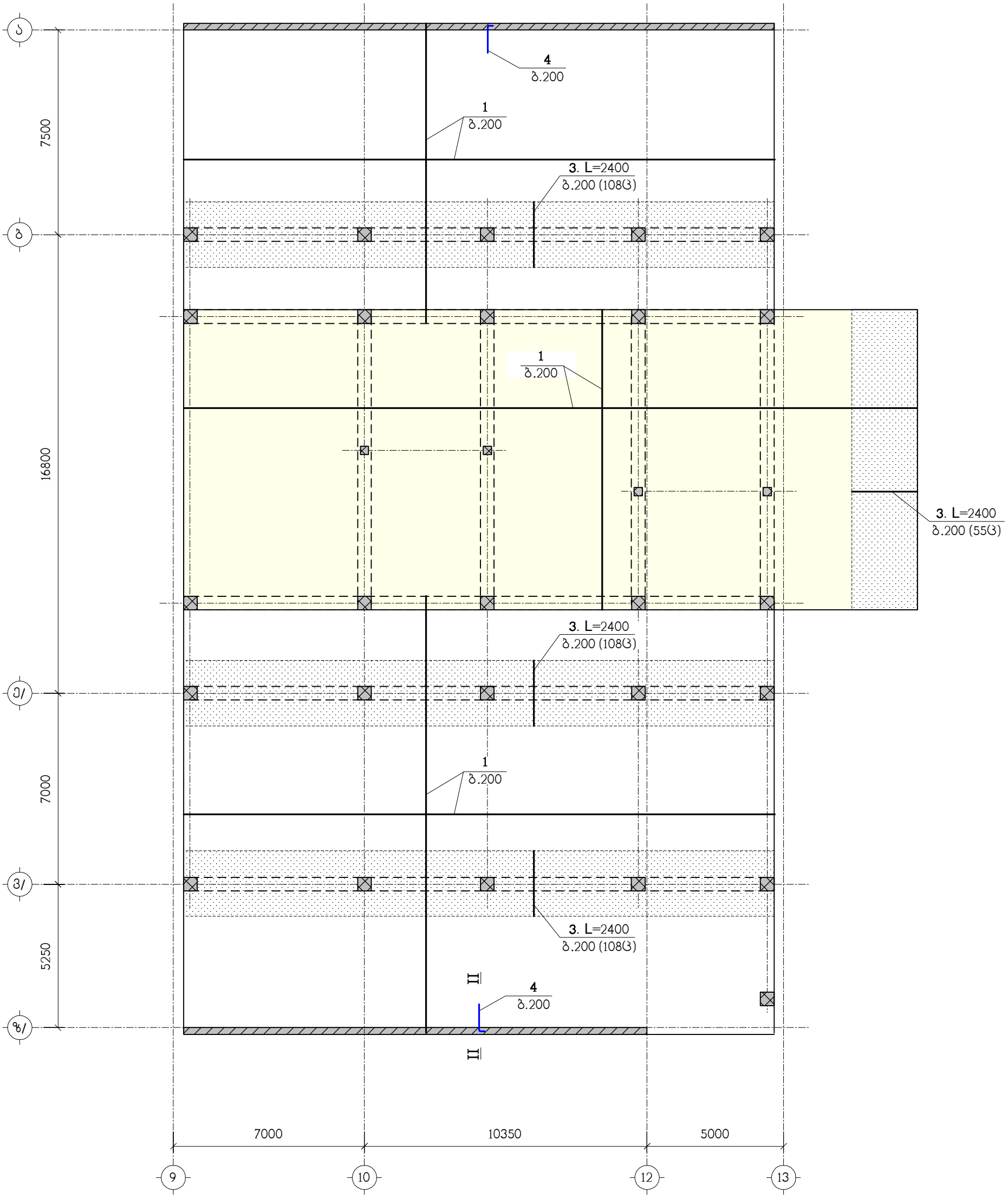

ნახაზი განიხილეთ კ-23 ნახაზთან ერთად
სპეციფიკაცია იხილეთ ნახ. კ-24
– დამატებითი არმირების ზონა

თანამდებობა	გვარი	ხელმოწერა	ქ.თბილისი, გამზირი სარაჯიშვილი №2, (ს.კ. 01.11.04.026.110), მრავალბინიანი საცხოვრებელი სახლი, აუზი				შ.პ.ს. "ზლოჭსი სარაჯიშვილზე" ს/ნ:405682596
მთ.არქიტექტ.	დ.ვაშაკიძე		კონსტრუქციული ნაწილი				
კონსტრუქტ.	ლ.ჯაიანი		გფ-2, ზედა ზონის არმირება				
შემოწმა	ა.არჩილია		სტადია მ	ფურც. კ-13	ფ-ბი	ნაკვ.№	

Блъкъчо възстановителна д-23 блъкъчомъзъ дамъзе зфмъзвъбфо зфмъзвъгбфо зфк-2 пбпсезпт блъ. д-

тъъблъвсъбъъмъъ	възмсо	ьъзмсъдсмъ	д.дмъвъдсмъпъзвпсезпт ,№2, (ь.д. 01.11.04.026.110), вфмъзвъсезпвпбъвпо ьъдвьмзфмбъбъсезпо ьъльеспо, узъчпо
вдт.ъ.дмдфьфъдфь.	ес.взъпьъпдъ		дмеььфмфъдъдпсезпо ебъпсезпо
			въсесъвфъфмзбъь зпсезъ ьзп-з, ебпгбъсезпчъ2 1.90, ьъзъъсезпвъмъ ебъьчпо
дмеьфьфъдфь.	ес.ъдъпьъпо		
ъдъьъмъдъъ	ъ.ъмънпсезпъ		

"ъфъшъзь. ъ.ъ.в.						
ъ/6:405682596						

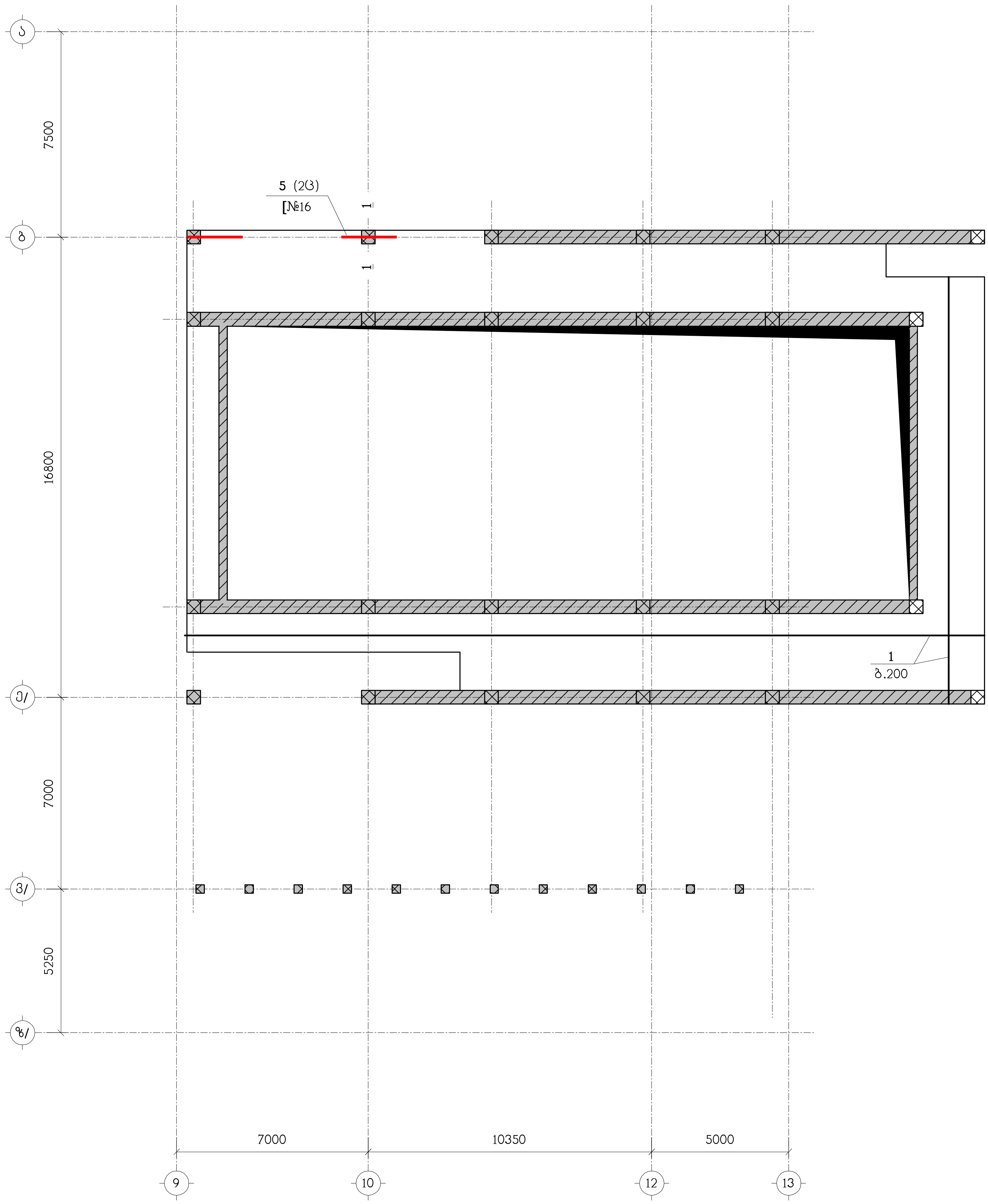

ნახაზი განიხილეთ კ-23 ნახაზთან ერთად
სპეციფიკაცია იხილეთ ნახ. კ-24

თანამდებობა	გვარი	ხელმოწერა	ქ.თბილისი, გამზირი სარაჯიშვილი №2, (ს.კ. 01.11.04.026.110), მრავალბინიანი საცხოვრებელი სახლი, აუზი			
მთ.არქიტექტ.	დ.ვაშაკიძე		კონსტრუქციული ნაწილი			
კონსტრუქტ.	ლ.ჯაიანი		ბფ-3, ქვედა ზონის არმირება			
შეამოწმა	ა.არჩილია		სტადია მ	ფურც. კ-15	ფ-ბი	დაკვ.№

შ.პ.ს. "ბლოქსი სარაჯიშვილზე"
ს/ნ:405682596

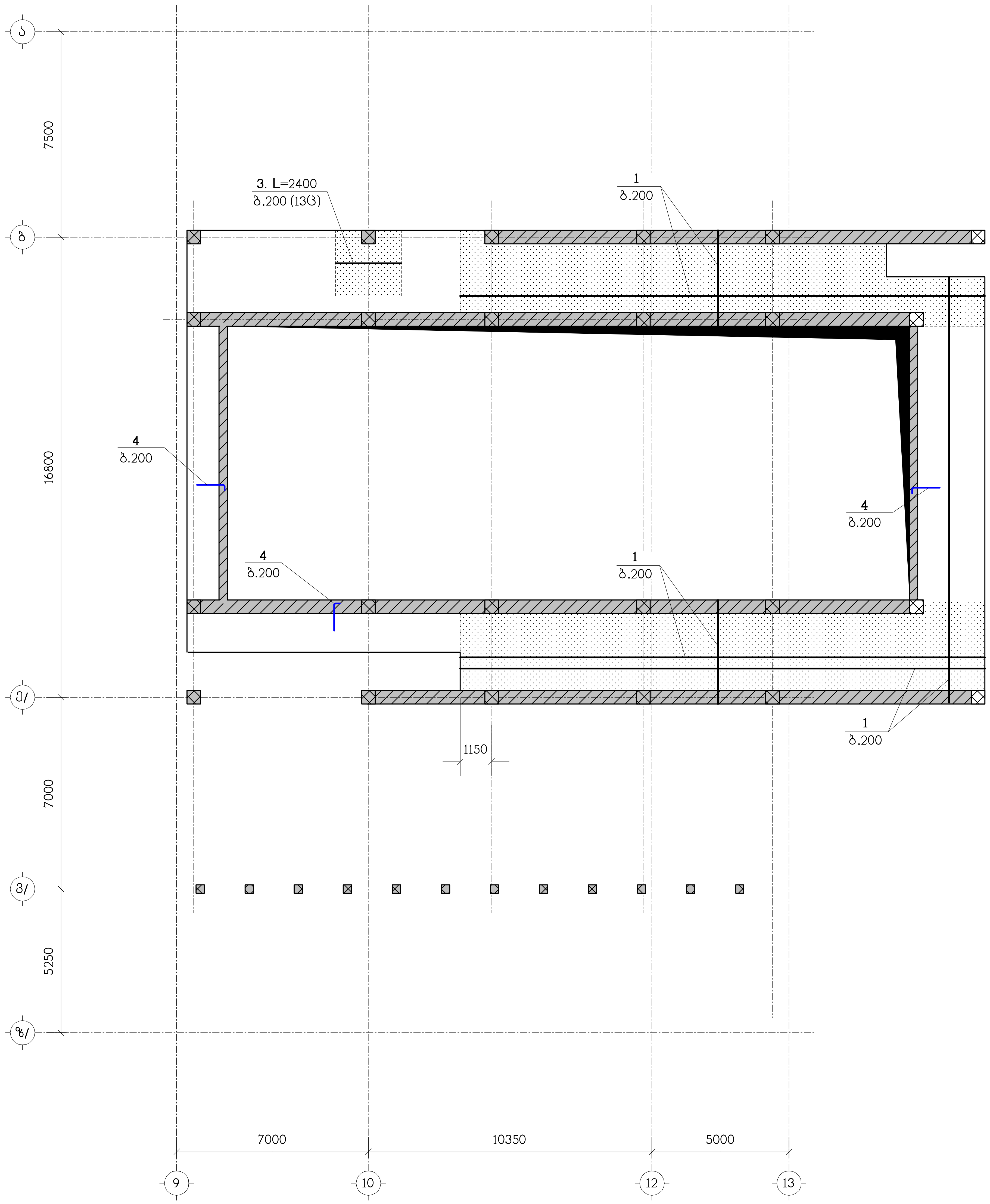

ნახაზი განიხილეთ კ-23 ნახაზთან ერთად
სპეციფიკაცია იხილეთ ნახ. კ-24
— დამატებითი არმირების ზონა

თანამდებობა	გვარი	ხელმოწერა	ქ.თბილისი, გამზირი სარაჯიშვილი №2, (ს.კ. 01.11.04.026.110), მრავალბინიანი საცხოვრებელი სახლი, აუზი				შ.პ.ს. "ბლოქსი სარაჯიშვილზე" ს/ნ:405682596
მთ.არქიტექტ.	დ.ვაშაკიძე		კონსტრუქციული ნაწილი				
კონსტრუქტ.	ლ.ჯაიანი		ბფ-3, ზედა ზონის არმირება				
შეამოწმა	ა.არჩილია		სტადია მ	ფურც. კ-16	ფ-ბი	დაკვ.№	

ՄԱՍՆԱԳԻԾ ՄԱՍ	ՏԵՍԱԿ	ԼՈՒՍԱՆԿԱՐԻ ՀԱՄԱՐ	
ԳԼԽ. ՃԱՐՏԱՊԵՏ	ԵՐ.ՅԱՆԻԼԵՎ		
ՀՄԼԵԼՄԿՄՅՅՄԿ.	ԵՐ.ՅԱՆԻԼԵՎ		
ՅՄՀԵԼՄԿՄՅՅՄԿ.			
ՅՄՀԵԼՄԿՄՅՅՄԿ.	ԼՄՄՆՈՒՄՅՄԿ	ՀՀ, ԼՈՌՈՒ ՄԱՐԶ, ՎԱՆԱՁՈՐ ՀԱՄԱՅՆՔ ՎԱՆԱՁՈՐ ՔԱՂԱՔԻ ԼՈՌՈՒ ՄԱՐԶ, ՎԱՆԱՁՈՐ ՀԱՄԱՅՆՔԱՅԻՆ ՀԱՍՏԱՏՈՒԹՅԱՆ ՇԵՆՔԵՐԻ ԵՎ ՇԻՆՈՒԹՅՈՒՆՆԵՐԻ ՀԱՄԱԼԻՐ ՎԵՐԱԿԱՌՈՒՑՈՒՄ	
ՀՀ ՏԱՐԱԾՔԱՅԻՆ ԿԱՌԱՎԱՐՄԱՆ ԵՎ ՔԱՂԱՔԱՇԻՆՈՒԹՅԱՆ ԿՈՄԻՏԵ		ՀՀ, ԼՈՌՈՒ ՄԱՐԶ, ՎԱՆԱՁՈՐ ՔԱՂԱՔ, 4.65, ԼՍՎԱՍԵՐՈՒՄ ԵԼԱԿԱՅԻ ՇԵՆՔԵՐԻ ԵՎ ՇԻՆՈՒԹՅՈՒՆՆԵՐԻ ՀԱՄԱԼԻՐ ՎԵՐԱԿԱՌՈՒՑՈՒՄ	
ՀՀՇՆ 20-01.01-2008	Ա-17	ՓՈՒԼ 8	ՇԻՆԱՐԱՐԱԿԱՆ ՄԱՍ
ՀՀ ՔԱՂԱՔԱՇԻՆՈՒԹՅԱՆ ԿՈՄԻՏԵԻ ՀՀՇՆ 20-01.01-2008 ՊԱՀԱՆՋՆԵՐԻ ՀԱՄԱՁԱՅՆ "ՔԱՂԱՔԱՇԻՆԱԿԱՆ ՆԱԽԱԳԻԾ" ՍՊԸ-Ի ԿՈՂՄԻՑ ԿԱՏԱՐՎԱԾ ՕՐԻՆԱԿԱՆ ՊԱՏՃԵՆՈՎ ՀԱՆՁՆՈՒՄ Է ՀԱՄԱՊԱՏԱՍԽԱՆԱՏՎՈՒԹՅԱՆ ՀԱՅՏԱՐԱՐՈՒԹՅՈՒՆ			

ԵԼԱԿԱՅԻ ՕԴԱՓՈԽՄԱՆ Ա-23 ԵԼԱԿԱՅՈՒՄԻՑ ՕԳՄՈՒՏ

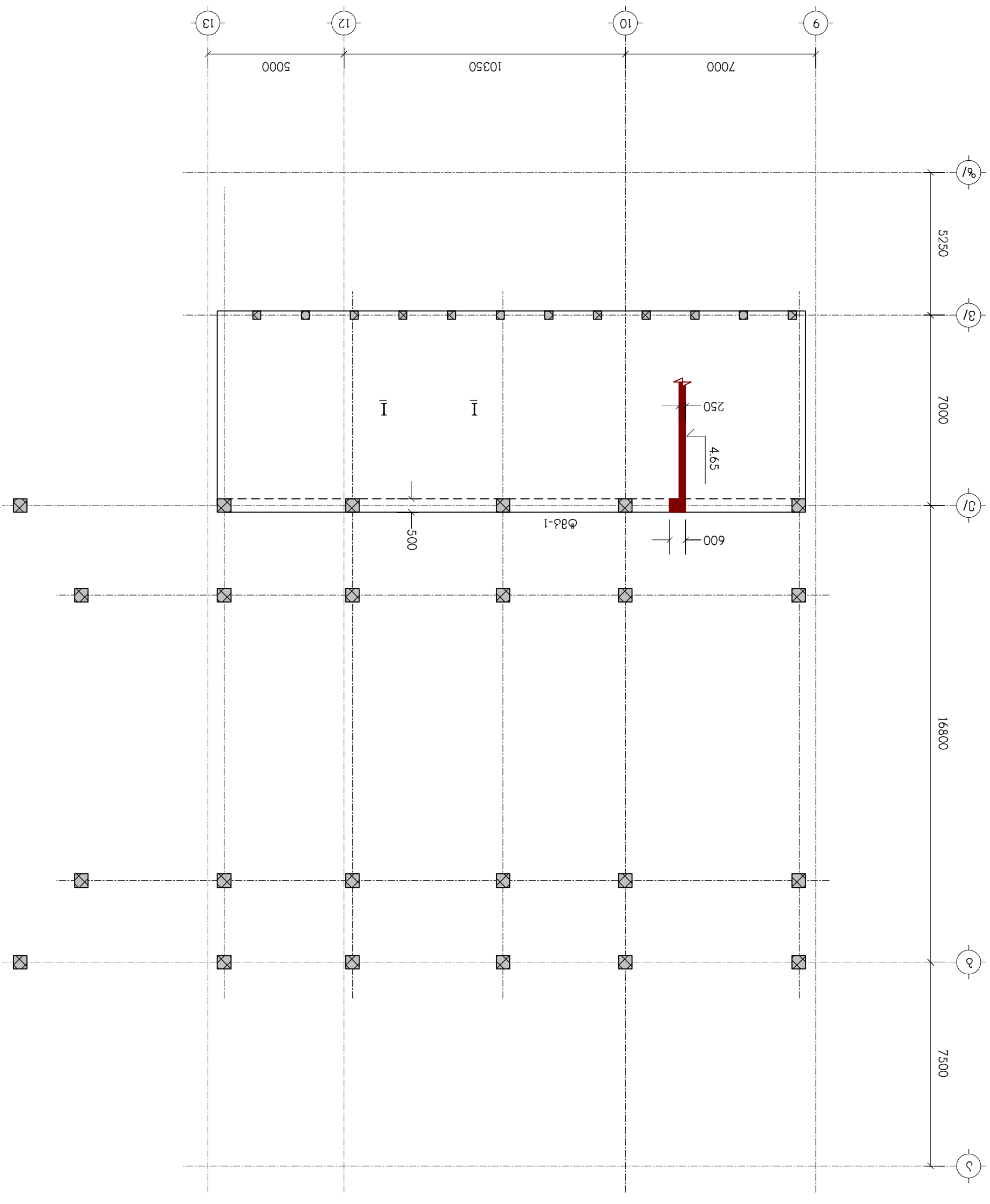

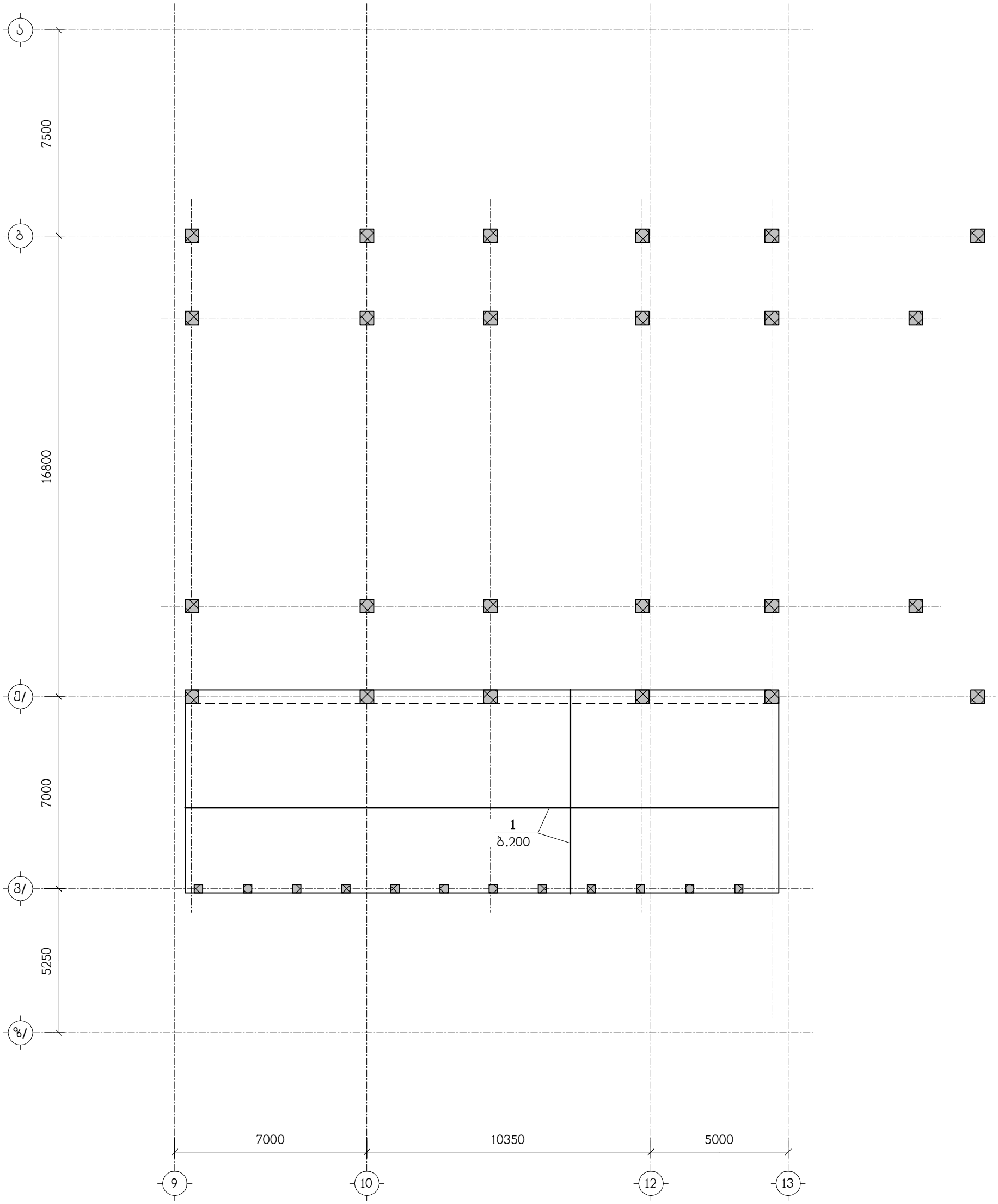

ნახაზი განიხილეთ კ-23 ნახაზთან ერთად
სპეციფიკაცია იხილეთ ნახ. კ-24

თანამდებობა	გვარი	ხელმოწერა	ქ.თბილისი, გამზირი სარაჯიშვილი №2, (ს.კ. 01.11.04.026.110), მრავალბინიანი საცხოვრებელი სახლი, აუზი				შ.პ.ს. "ზლოვჩსი სარაჯიშვილზე" ს/ნ:405682596
მთ.არქიტექტ.	დ.ვაშაკიძე		კონსტრუქციული ნაწილი				
კონსტრუქტ.	ლ.ჯაიანი		გფ-4, ქვედა ზონის არმირება				
შემოწმა	ა.არჩილია		სტადია მ	ფურც. კ-18	ფ-ბი	დაკვ.№	

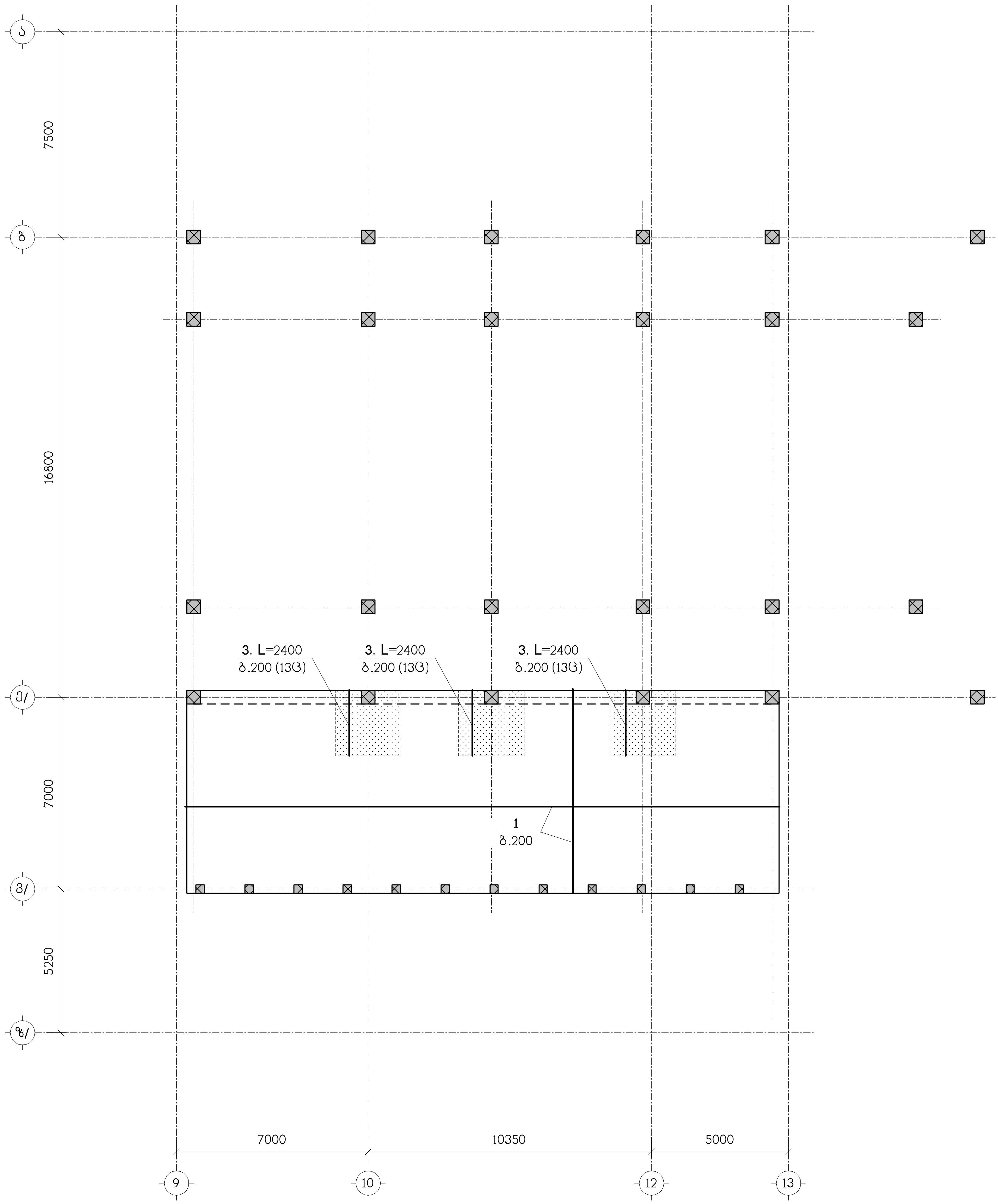

ნახაზი განიხილეთ კ-23 ნახაზთან ერთად
სპეციფიკაცია იხილეთ ნახ. კ-24
– დამატებითი არმირების ზონა

თანამდებობა	გვარი	ხელმოწერა	ქ.თბილისი, გამზირი სარაჯიშვილი №2, (ს.კ. 01.11.04.026.110), მრავალბინიანი საცხოვრებელი სახლი, აუზი				შ.პ.ს. "ბლოქსი" სარაჯიშვილზე" ს/ნ:405682596
მთ.არქიტექტ.	დ.ვაშაკიძე		კონსტრუქციული ნაწილი				
			ბფ-4, ზედა ზონის არმირება				
კონსტრუქტ.	ლ.ჯაიანი						
შემოწმა	ა.არჩილია		სტადია მ	ფურც. კ-19	ფ-ბი	დაკვ.№	

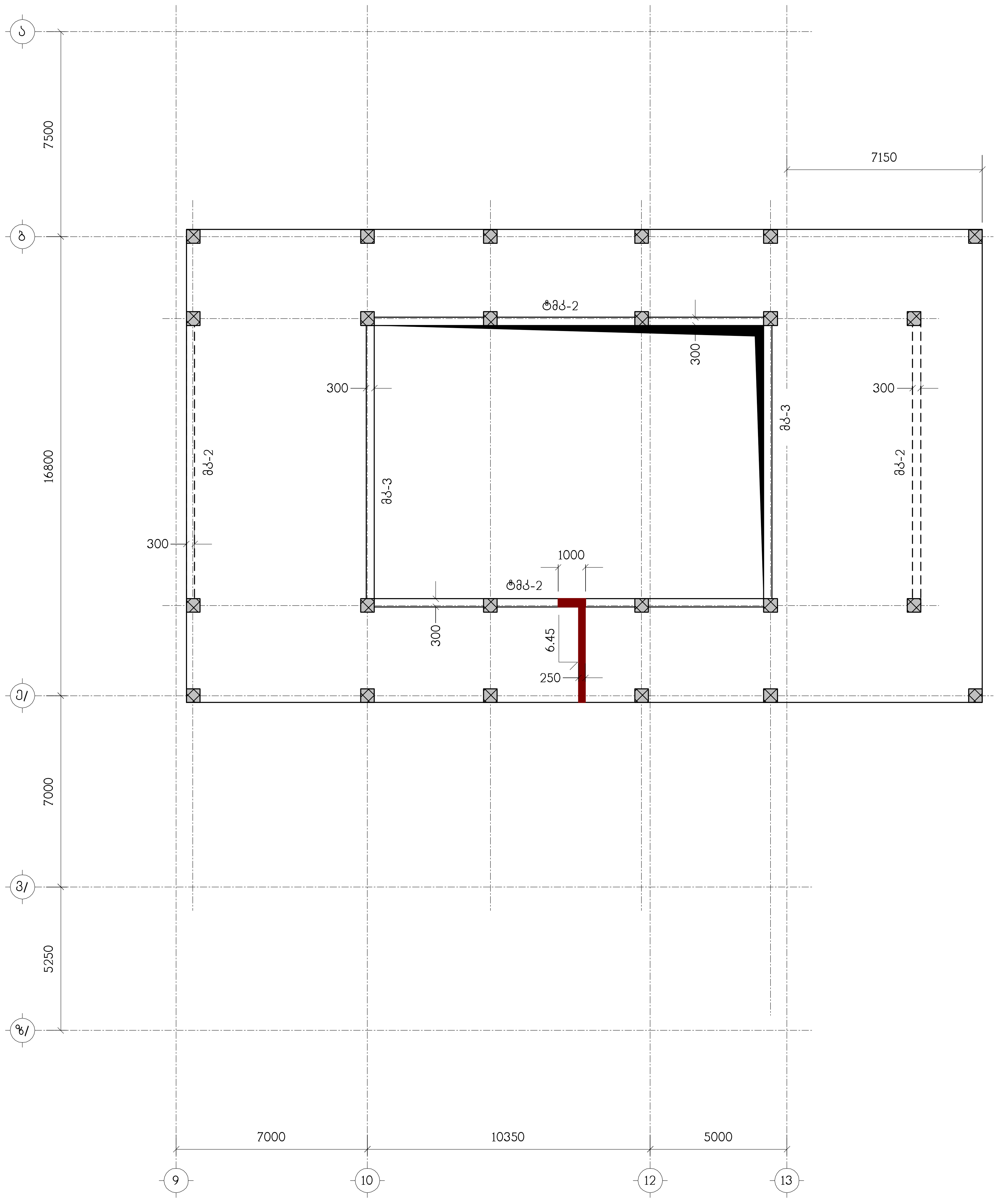

ნახაზი განიხილეთ კ-23 ნახაზთან ერთად

თანამდებობა	გვარი	ხელმოწერა	ქ.თბილისი, გამზირი სარაჯიშვილი №2, (ს.კ. 01.11.04.026.110), მრავალბინიანი საცხოვრებელი სახლი, აუზი				შ.პ.ს. "ზღოძსი სარაჯიშვილზე" ს/ნ:405682596
მთ.არქიტექტ.	დ.ვაშაკიძე		კონსტრუქციული ნაწილი				
			გადახურვის ფილა გფ-5, ნიშნულზე 6.45, საყალიბო ნახაზი				
კონსტრუქტ.	ლ.ჯაიანი	[signature]					
შეამოწმა	ა.არჩილია	[signature]	სტადია მ	ფურც. კ-20	ფ-ბი	დაკვ.№	

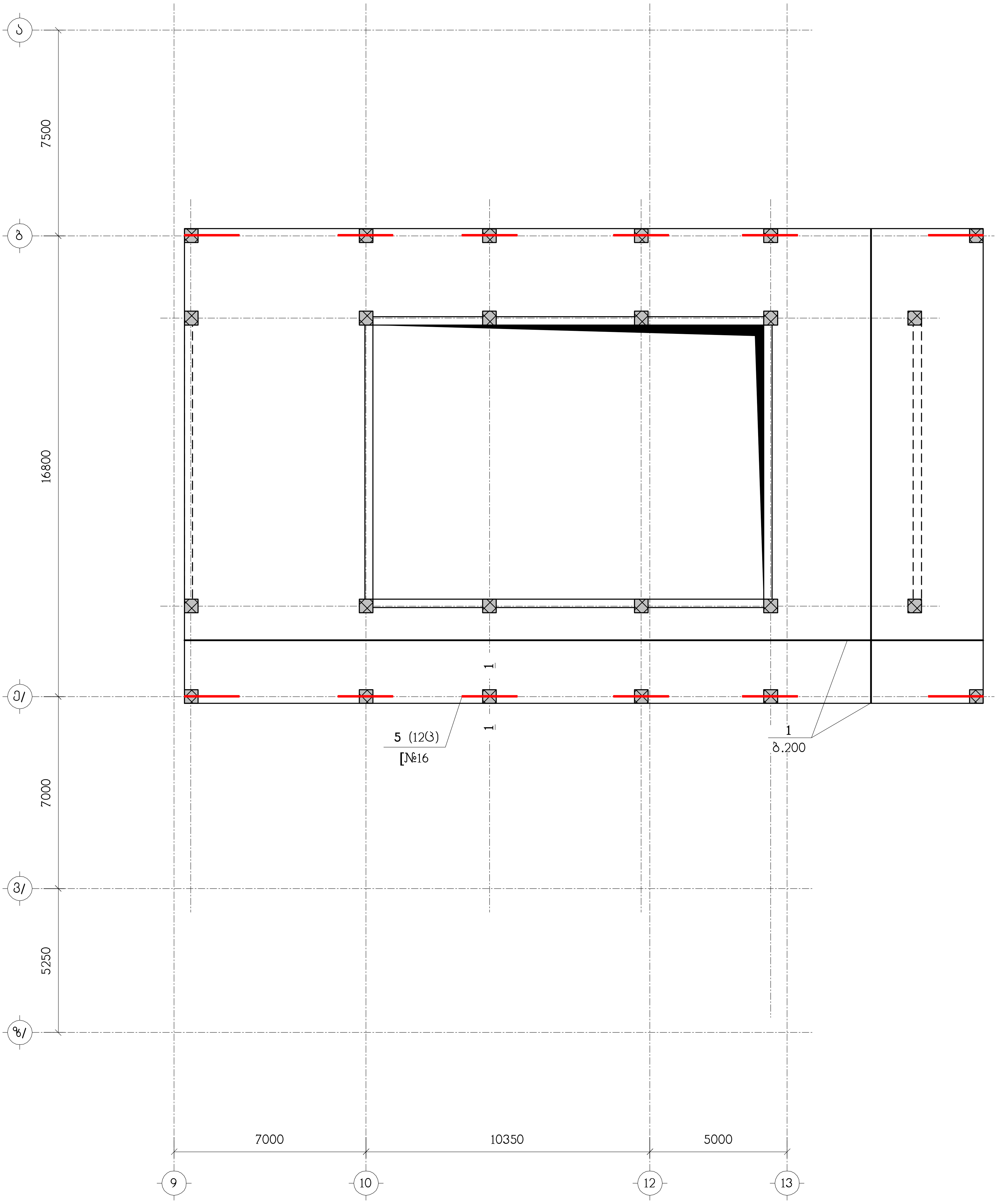

ნახაზი განიხილეთ კ-23 ნახაზთან ერთად
სპეციფიკაცია იხილეთ ნახ. კ-24

თანამდებობა	გვარი	ხელმოწერა	ქ.თბილისი, გამზირი სარაჯიშვილი №2, (ს.კ. 01.11.04.026.110), მრავალბინიანი საცხოვრებელი სახლი, აუზი			
მთ.არქიტექტ.	დ.ვაშაკიძე		კონსტრუქციული ნაწილი			
კონსტრუქტ.	ლ.ჯაიანი		ბფ-5, ქვედა ზონის არმირება			
შეამოწმა	ა.არჩილია		სტადია მ	ფურც. კ-21	ფ-ბი	დაკვ.№

შ.პ.ს. "ზლოქსი სარაჯიშვილზე"
ს/ნ:405682596

ЕЭЬЭЧЮ ЗЭЕЮЬПСЭОП Д-23 ЕЭЬЭЧЮМЭЭЕ ЭЖМЭЭЕ
ЬЭЭЦЮПОЭЭЦЮЛ ОЬПСЭОП ЕЭЬ. Д-24
– ЄЭЭЬФЭЭЬПОП ЭЖЗПЖЭЭЬПЬЬ ЧМЕЭ

ПЭЭЬЭЄЭЬЭЛЭЭ	ЗЭЭЖП	ЬЭСЄЗМЎЭЖЖ	**Д.ПЭЭПСЭОЬЛ, ЗЭЗЧЮПЖ ЬЭЖЭЭЖЗЭЖЖЭ №2,** **(Ь.Э. 01.11.04.026.110), ЗЖЭЗЭСЄЗПЭЬЛЭ** **ЬЭЦЭЬМЗЖЭЭЬСЄО ЬЭЬЄСО, ЭЎЧЮ**
ЗПО.ЭЖЛПФЭЭФ.	Є.ЗЭЎЭЛЛЭЭ		ЭМЕЬЬФЖЧЭЭЖЦПЧСЄО ЕЭЎПСЄО
	ЄС.ЭЖЛЛЭЬЛ		8Ш-5, ЧЭЭЄЭ ЧМЕЛЬ ЭЖЗПЖЭЭЬЭ
ЭМЕЬЬФЖЧЭЭФ.	ЄС.ЭЖЛЛЭЬЛ		
ЎЭЭЕЭЖЎЭЭЬ	Э.ЭЖЛПСЄПЭ		Д-22 ЧЭЧЖЦ. 8 ЬФЭЭЄПЭ 9Ш-ЛП ЄЭЭЛЭ.№

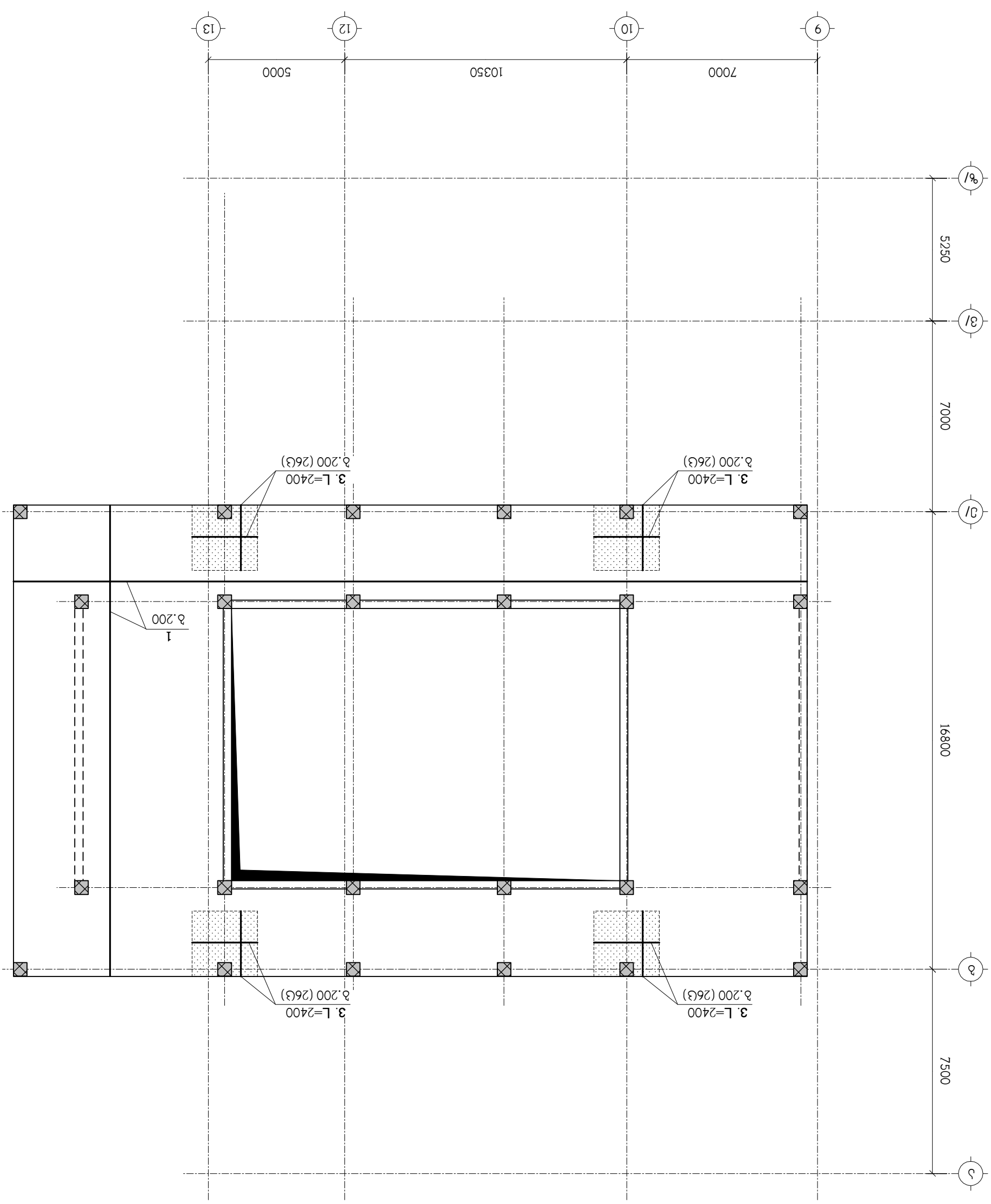

I – I

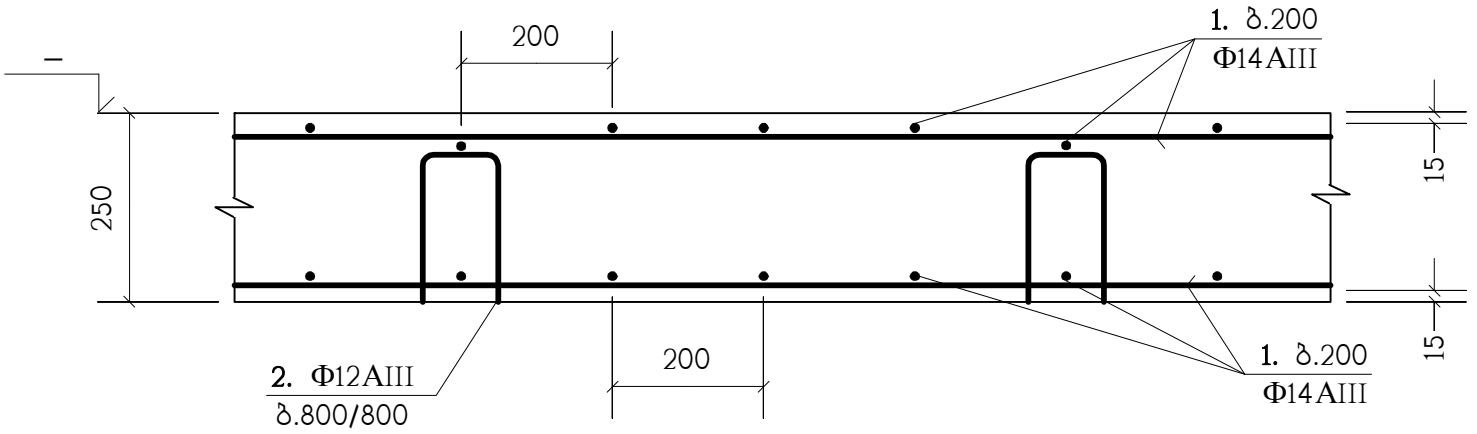

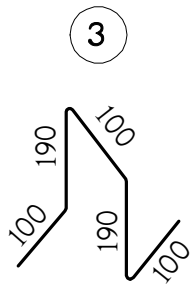

II – II

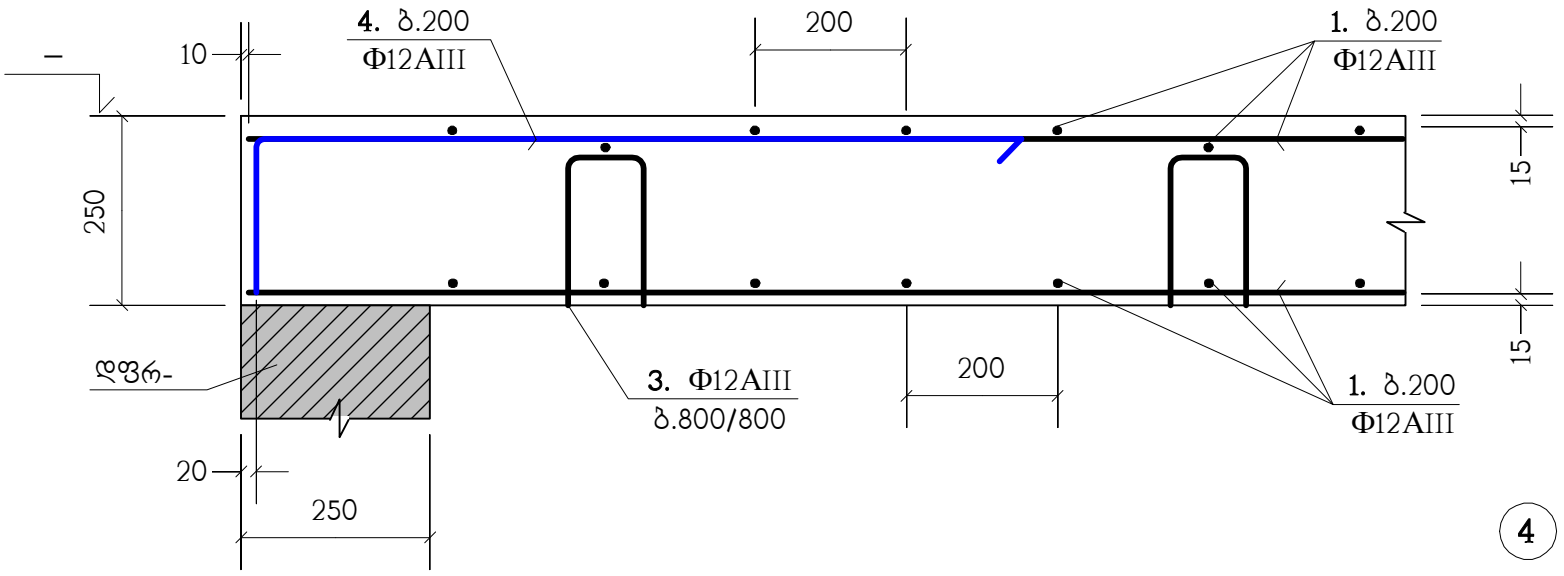

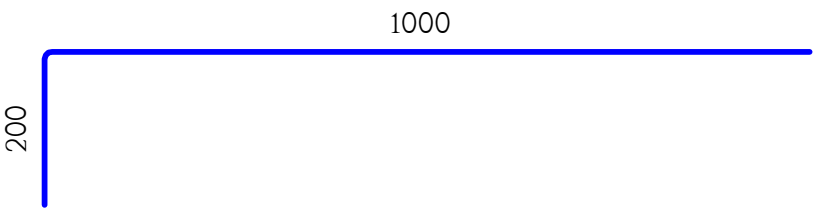

პოზ."1" გრძელი არმატურული ღეროების შეპირაპირება

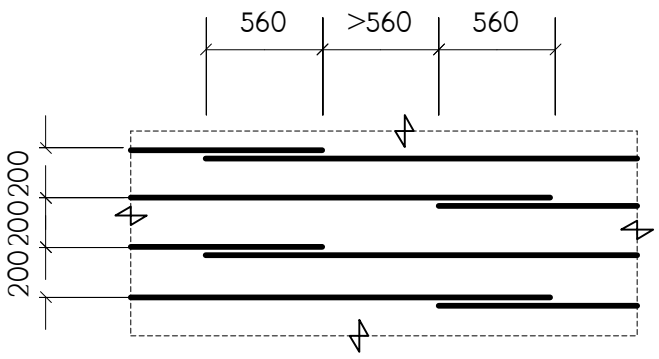

ბ.200 დამატებითი არმირების მოწყობა

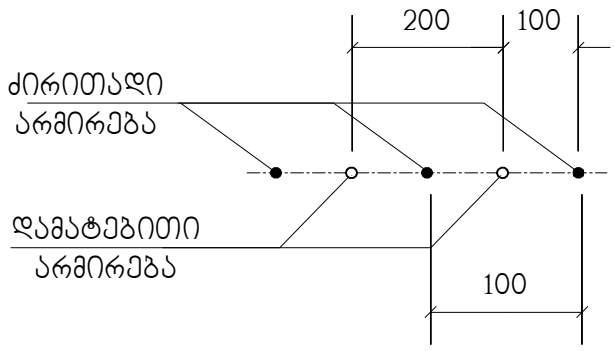

1 – 1

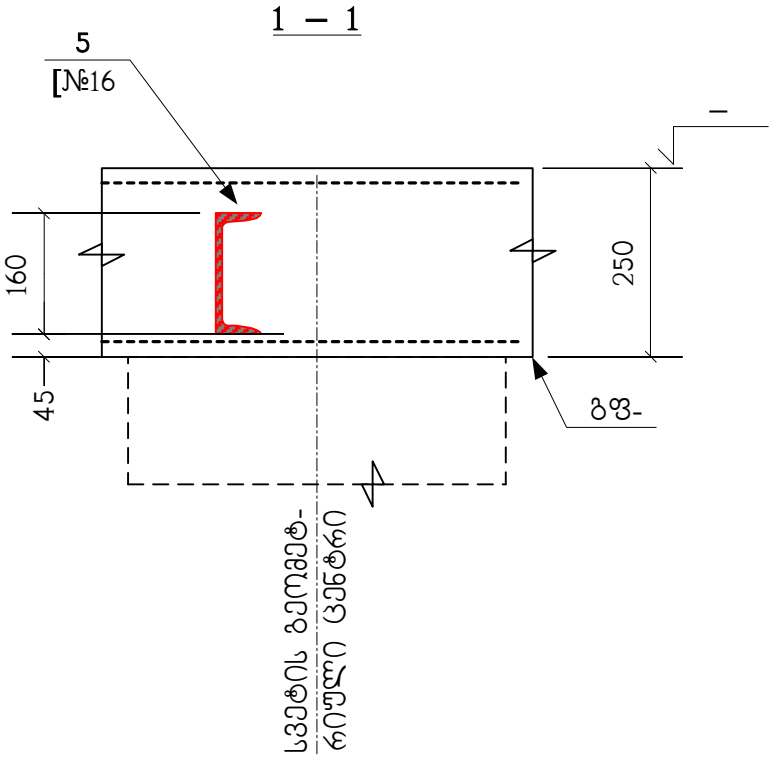

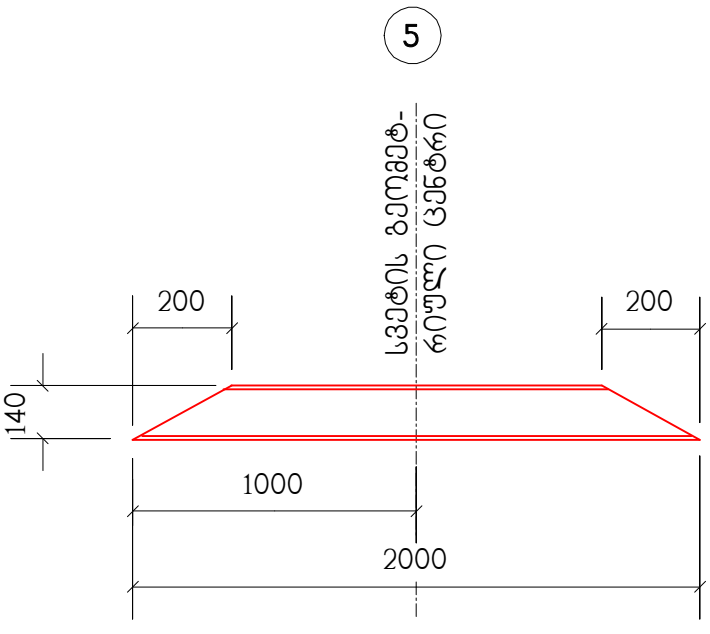

თანამდებობა	გვარი	ხელმოწერა	ქ.თბილისი, გამზირი სარაჯიშვილი №2, (ს.კ. 01.11.04.026.110), მრავალბინიანი საცხოვრებელი სახლი, აუზი				შ.პ.ს. "ზლოტსი სარაჯიშვილზე" ს/ნ:405682596
			კონსტრუქციული ნაწილი				
მთ.არქიტექტ.	დ.ვაშაკიძე		გაღახურვის ფილების არმირების დეტალები				
კონსტრუქტ.	ლ.ჯაიანი						
შემოწმა	ა.არჩილია		სტადია მ	ფურც. კ-23	ფ-ბი	დაკვ.№	

ა – ა

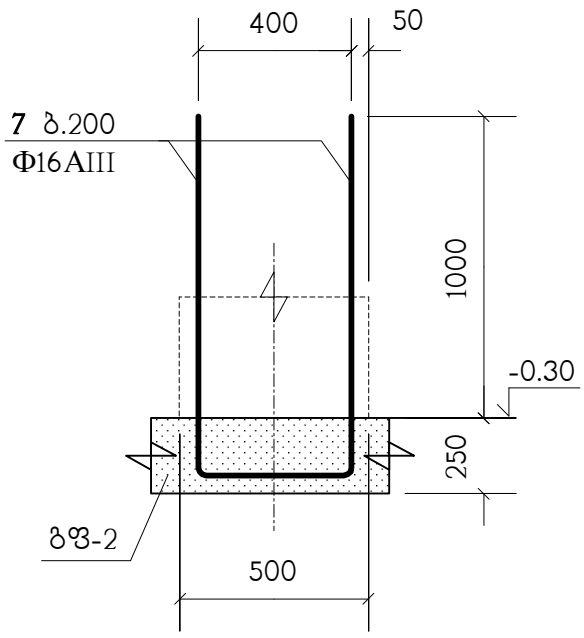

ბ – ბ

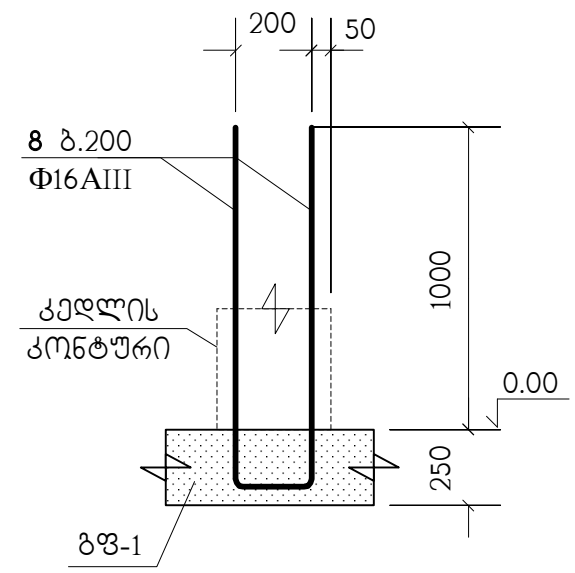

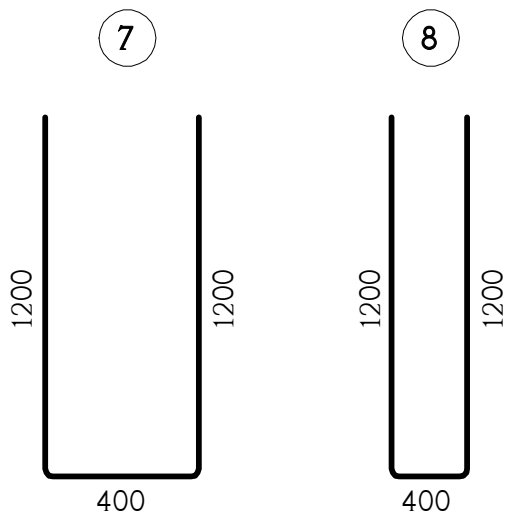

პოზიცია	აღნიშვნა	დასახელება	რაოდ. ც.	
		გფ-1	1	
1	დაიჭრას ადგილზე	Φ14AIII სახსტ. 5781-82* L=17.3 კმ.	–	20898 კგ.
2		Φ12AIII სახსტ. 5781-82* L=680	1252	0.6 კგ.
3		Φ14AIII სახსტ. 5781-82* L=2400	780	2.9 კგ.
4		Φ14AIII სახსტ. 5781-82* L=1200	193	1.45 კგ.
5	C255	[№16 სახსტ. 8240-72 L=2000	15	28.4 კგ.
		B25 კლასის ბეტონი		200.5 მ^3
		გფ-2	1	
1	დაიჭრას ადგილზე	Φ14AIII სახსტ. 5781-82* L=18.55 კმ.	–	22408 კგ.
2		Φ12AIII სახსტ. 5781-82* L=680	1342	0.6 კგ.
3		Φ14AIII სახსტ. 5781-82* L=2400	379	2.9 კგ.
4		Φ14AIII სახსტ. 5781-82* L=1200	193	1.45 კგ.
5		[№16 სახსტ. 8240-72 L=2000	1	28.4 კგ.
6		Φ25AIII სახსტ. 5781-82* L=2000	48	7.7 კგ.
7		Φ16AIII სახსტ. 5781-82* L=2800	394	4.41 კგ.
8		Φ16AIII სახსტ. 5781-82* L=2600	100	4.1 კგ.
		B25 კლასის ბეტონი		215 მ^3
		გფ-3	1	
1	დაიჭრას ადგილზე	Φ14AIII სახსტ. 5781-82* L=6.55 კმ.	–	7912 კგ.
2		Φ12AIII სახსტ. 5781-82* L=680	370	0.6 კგ.
3		Φ14AIII სახსტ. 5781-82* L=2400	13	2.9 კგ.
4		Φ14AIII სახსტ. 5781-82* L=1200	193	1.45 კგ.
5		[№16 სახსტ. 8240-72 L=2000	2	28.4 კგ.
		B25 კლასის ბეტონი		59.3 მ^3
		გფ-4	1	
1	დაიჭრას ადგილზე	Φ14AIII სახსტ. 5781-82* L=3.45 კმ.	–	4167 კგ.
2		Φ12AIII სახსტ. 5781-82* L=680	250	0.6 კგ.
3		Φ14AIII სახსტ. 5781-82* L=2400	39	2.9 კგ.
		B25 კლასის ბეტონი		40 მ^3
		გფ-5	1	
1	დაიჭრას ადგილზე	Φ14AIII სახსტ. 5781-82* L=7.8 კმ.	–	9422 კგ.
2		Φ12AIII სახსტ. 5781-82* L=680	564	0.6 კგ.
3		Φ14AIII სახსტ. 5781-82* L=2400	104	2.9 კგ.
5		[№16 სახსტ. 8240-72 L=2000	12	28.4 კგ.
		B25 კლასის ბეტონი		90.5 მ^3

A - A

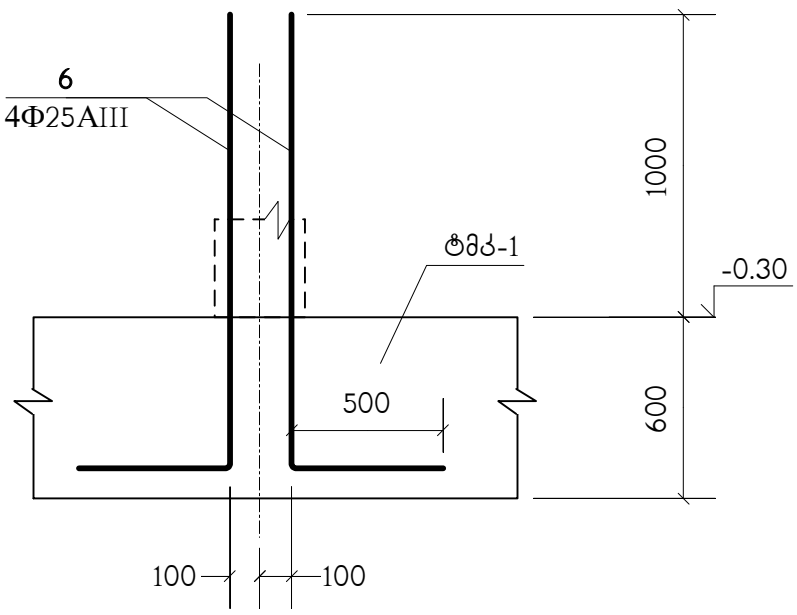

ფრაგმენტი ფრ-1

(12 ც)

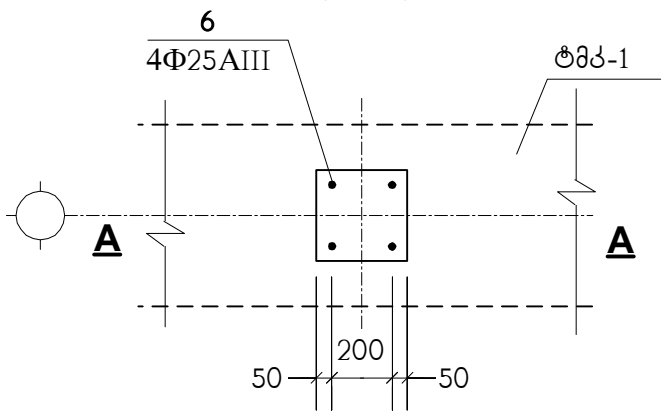

თანამდებობა	გვარი	ხელმოწერა	ქ.თბილისი, გამზირი სარაჯიშვილი №2, (ს.კ. 01.11.04.026.110), მრავალბინიანი საცხოვრებელი სახლი, აუზი				შ.პ.ს. "ელოქანი სარაჯიშვილზე" ს/ნ:405682596
მთ.არქიტექტ.	დ.ვაშაკიძე		კონსტრუქციული ნაწილი				
			ჭრილები ა–ა ; ბ–ბ ფრაგმენტი ფრ-1, სპეციფიკაცია				
კონსტრუქტ.	ლ.ჯაიანი						
შემოწმა	ა.არჩილია		სტადია მ	ფურც. კ-24	ფ-ბი	დაკვ.№	

ტიპური მონოლითური კოჭი (ტმკ-1) ; არმირება

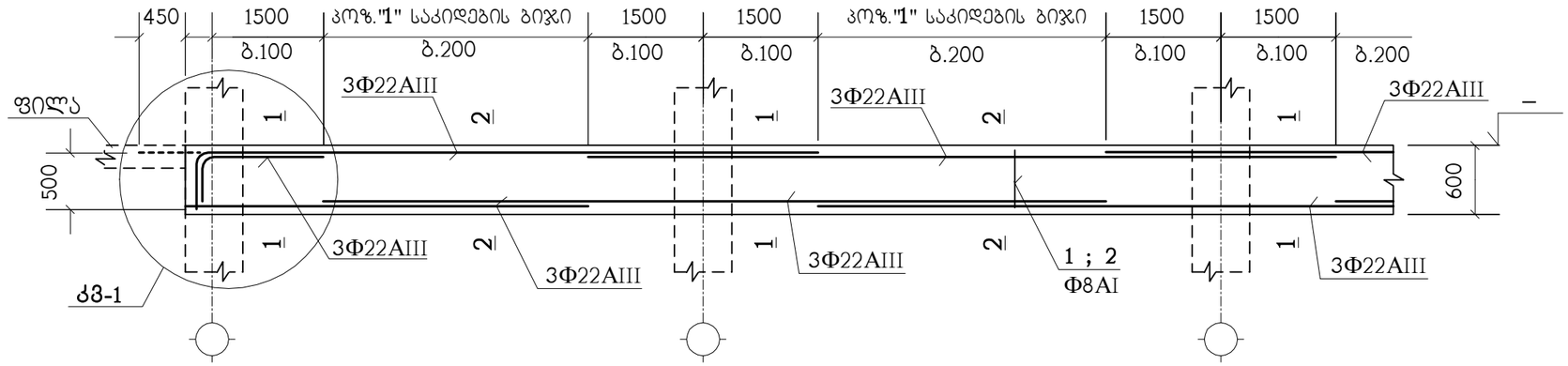

1 – 1

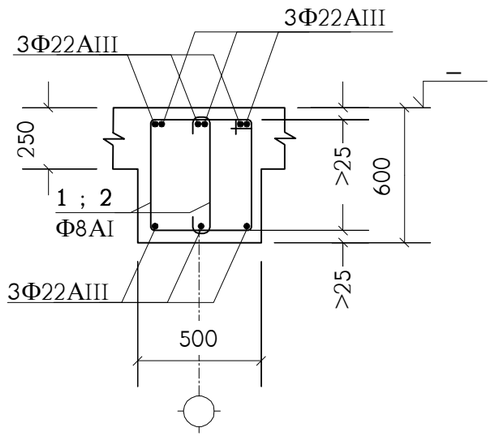

2 – 2

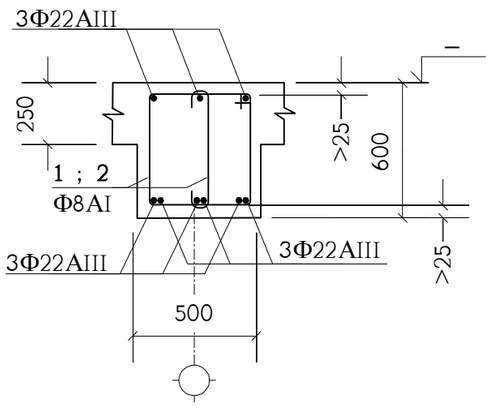

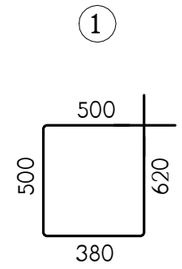

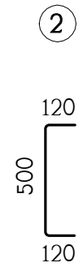

პოზიცია	აღნიშვნა	დასახელება	ერთ. რაოდ.	შენიშვნა
	ერთ გრძივ მეტრზე	ტმკ-1	170 მ.	
1		Φ8AI სახსტ. 5781-82* L=2000	7.5	0.79 კგ.
2		Φ8AI სახსტ. 5781-82* L=740	7.5	0.29 კგ.
	დაიჭრას ადგილზე	Φ22AIII სახსტ. 5781-82* L=8.8 გრძ.მ.	–	26.25 კგ.
		B25 კლასის ბეტონი		0.175 მ³

იქ, სადაც შესაძლებელია, კოჭის ზედა გრძივი არმატურის ღერები გაგრძელდეს მომდევნო კონსტრუქციაში (აღარ გადაიღუნოს) - იხ. **კმ-1** (წყვეტილი ხაზი).

		ქ.თბილისი, ბაგრატიონი სარკინიგზო №2, (ს.კ. 01.11.04.026.110), მრავალბინიანი საცხოვრებელი სახლი, აუზი							
		კონსტრუქციული ნაწილი							
		ტიპური მონოლითური კოჭი ტმკ-1							

მონოლითური კოჭი მკ-1

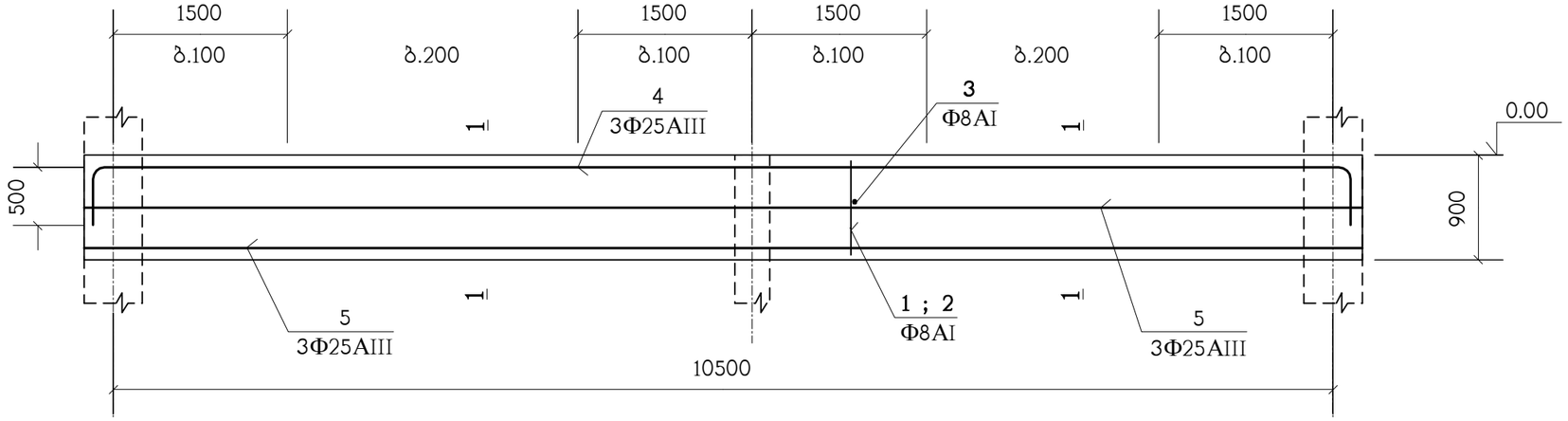

1 – 1

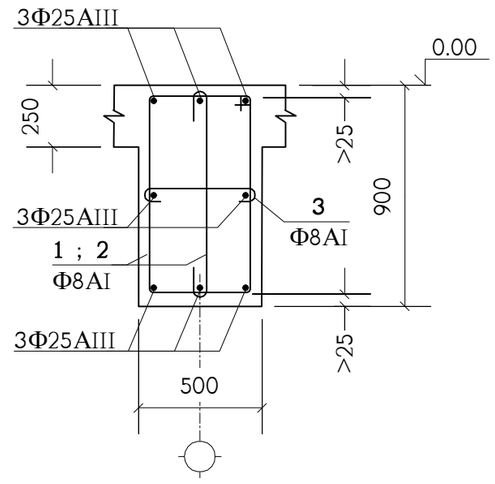

პოზიცია	აღნიშვნა	დასახელება	სულ რაოდ. ც.	შენიშვნა
		მკ-1	4	
1		Φ8AI საბსტ. 5781-82* L=2600	82	1.03 კგ.
2		Φ8AI საბსტ. 5781-82* L=1040	82	0.41 კგ.
3		Φ8AI საბსტ. 5781-82* L=620	82	0.24 კგ.
4		Φ25AIII საბსტ. 5781-82* L=11900	3	45.85 კგ.
5		Φ25AIII საბსტ. 5781-82* L=11000	5	42.38 კგ.
		B25 კლასის ბეტონი		3.6 მ³

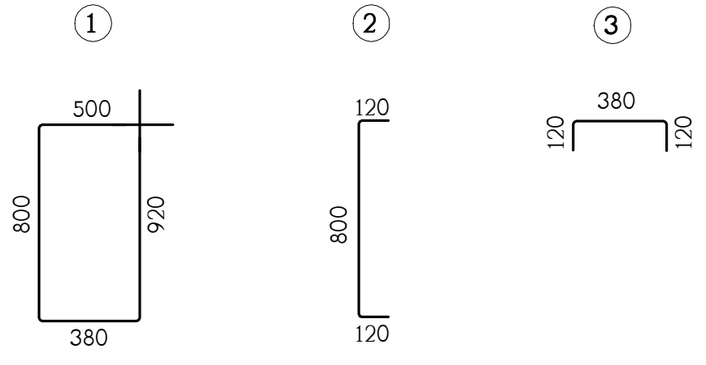

							შპს "ენერგოსისტემების პროექტირების ცენტრი" ს/კ:405682596
							შ.პ.ს. "ჰიდროპროექტი"
							ქ.თბილისი, ბაგრატიონის სარკინიგზო №2, (ს.კ. 01.11.04.026.110), მრავალბინიანი საცხოვრებლის სახლი, აუზი
							კონსტრუქციული ნაწილი
							მონოლითური კოჭი მკ-1
							დაკვ.№
							ფვ-ბი
							ფურც. 4-26
							ფურცლები 8
							სამუშაო
							ხელმოწერა
							გვარი
							დ.პაპავასილი
							ლ.ჯაიანი
							ა.ბერიტელა
							თანამდებობა
							მთ.არქიტექტ.
							კონსტრუქც.
							შემოწმება

მონოლითური კოჭი მკ-2

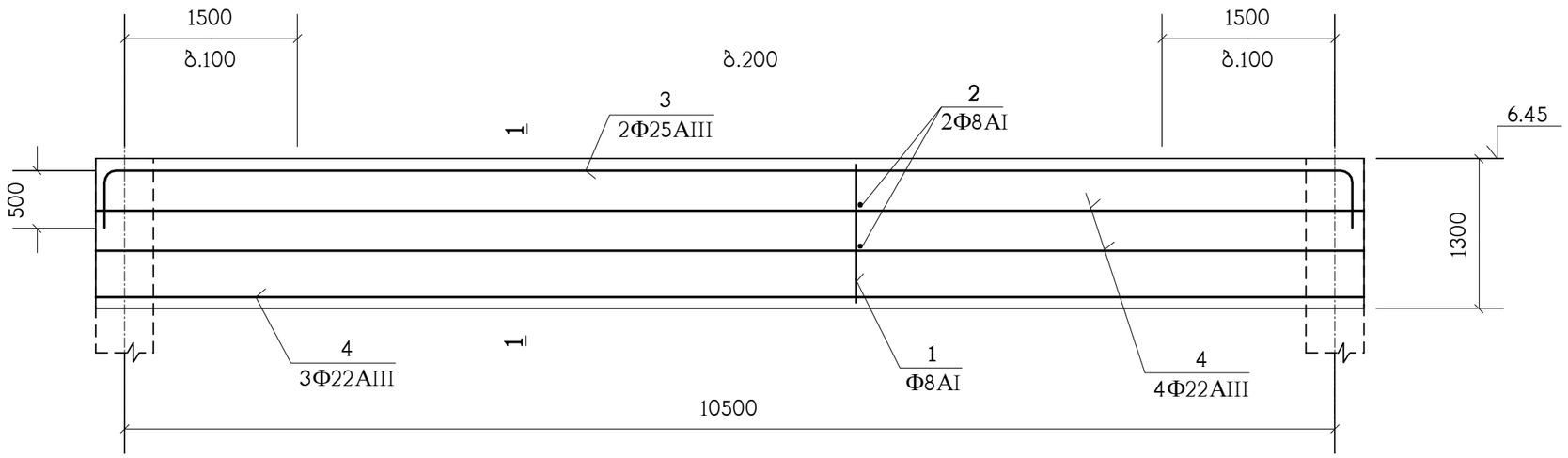

1 – 1

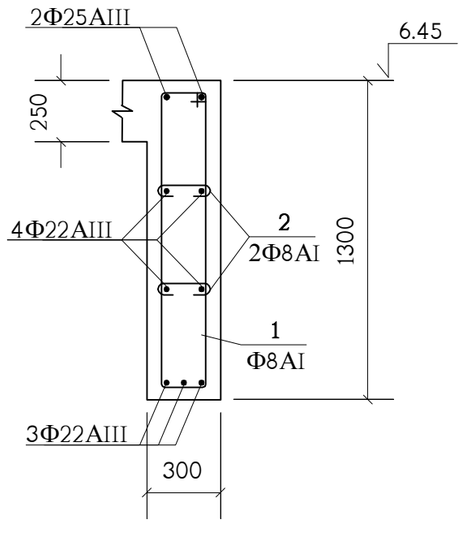

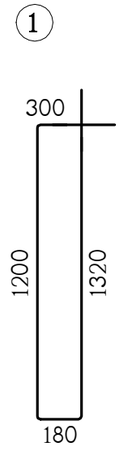

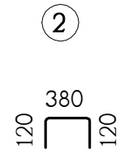

პოზიცია	აღნიშვნა	დასახელება	სულ რაოდ. ც.	შენიშვნა
		მკ-2	2	
1		Φ8AI სახსტ. 5781-82* L=3000	68	1.18 კგ.
2		Φ8AI სახსტ. 5781-82* L=620	136	0.24 კგ.
3		Φ25AIII სახსტ. 5781-82* L=11900	2	45.85 კგ.
4		Φ22AIII სახსტ. 5781-82* L=11000	7	32.82 კგ.
		B25 კლასის ბეტონი		3.5 მ³

თანამდებობა	ხელმოწერა								
მთ.არქიტექტ.	დ.ბუზაშვილი								
ხელმძღვ.	ლ.ჯაიანი								
შემსრულ.	ა.ბერიტაშვილი								

მონოლითური კუნძი მკ-3

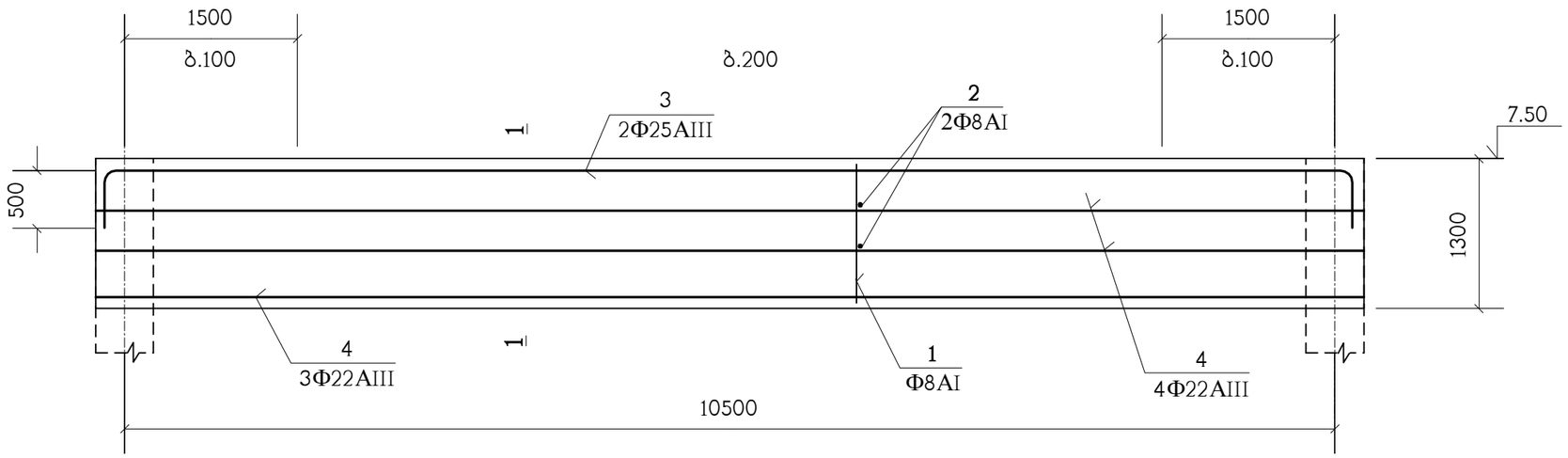

1 – 1

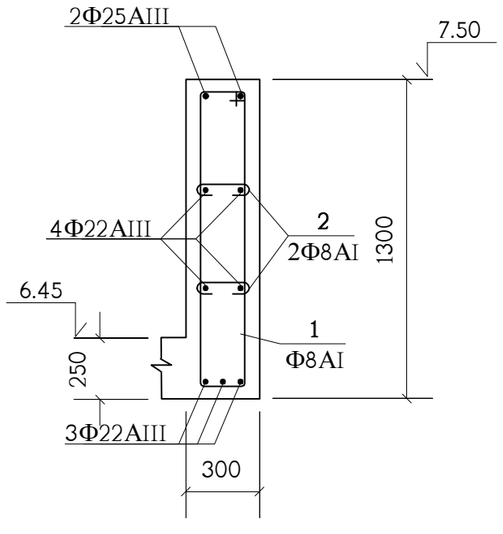

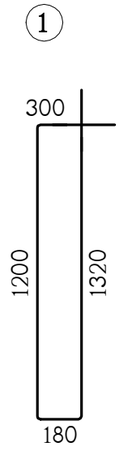

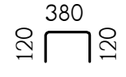

პოზიცია	აღნიშვნა	დასახელება	სულ რაოდ. ც.	შენიშვნა
		მკ-3	2	
1		Φ8AI სახსტ. 5781-82* L=3000	68	1.18 კგ.
2		Φ8AI სახსტ. 5781-82* L=620	136	0.24 კგ.
3		Φ25AIII სახსტ. 5781-82* L=11900	2	45.85 კგ.
4		Φ22AIII სახსტ. 5781-82* L=11000	7	32.82 კგ.
		B25 კლასის ბეტონი		3.5 მ³

თანამდებობა	ხელმოწერა								
მთ.არქიტექტ.	დ.ბუზუბაშიძე								
ქონსტრუქტ.	ლ.ჯაიანი								
შემამოწმა	ა.ბერიტაშვილი								

მონოლითური კოჭი მკ-3

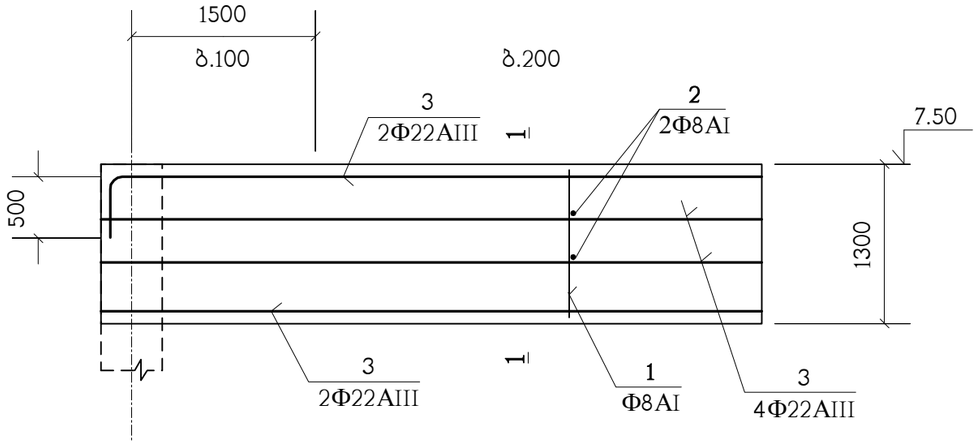

1 – 1

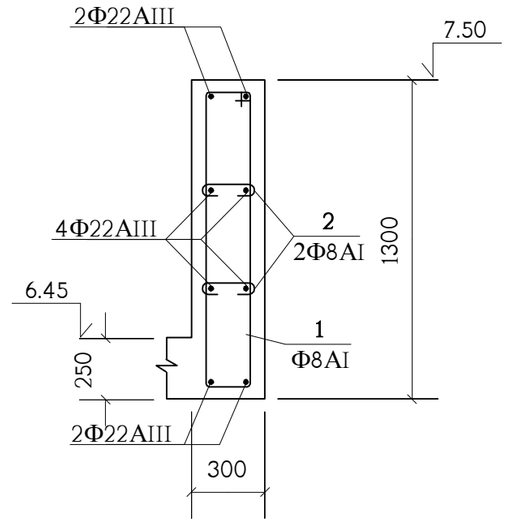

პოზიცია	აღნიშვნა	დასახელება	სულ რაოდ. ც.	შენიშვნა
	ერთ გრძივ მეტრზე	<u>ტმკ-1</u>	30 მ.	
1		Φ8AI სახსტ. 5781-82* L=3000	7.5	1.18 კგ.
2		Φ8AI სახსტ. 5781-82* L=620	15	0.24 კგ.
3	დაიჭრას ადგილზე	Φ22AIII სახსტ. 5781-82* L=8.8 გრძ.მ.	–	26.25 კგ.
		B25 კლასის ბეტონი		0.315 მ³

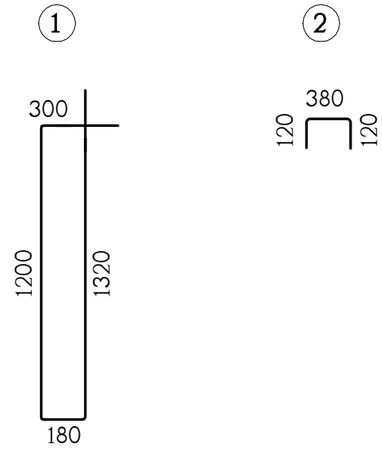

თანამდებობა	ხელმოწერა	ზომა			სამუშაოს დასახელება	სამუშაოს №	ფურცლის №
მთ.არქიტექტორი		დ.ბუზალაძე			მონოლითური კოჭი მკ-3	3	4-29
კონსტრუქტორი		ლ.ჯაიანი			კონსტრუქციული ნაწილი		
შემმოწმებელი		ა.ბერიტაშვილი			სამშენებლო ობიექტის დასახელება, მისამართი, ავტორი		

ქ.თბილისი, ბაგრატიონის სარკინიგზო №2, (ს.კ. 01.11.04.026.110), მრავალფენიანი საცხოვრებლის სამშენებლო სახლი, აუზი

შპს "ლაზარეს ტექნიკური უნივერსიტეტი"
ს/კ:405682596
შ.პ.ს. "ლაზარეს ტექნიკური უნივერსიტეტი"

კიბე-1 ის გეგმა

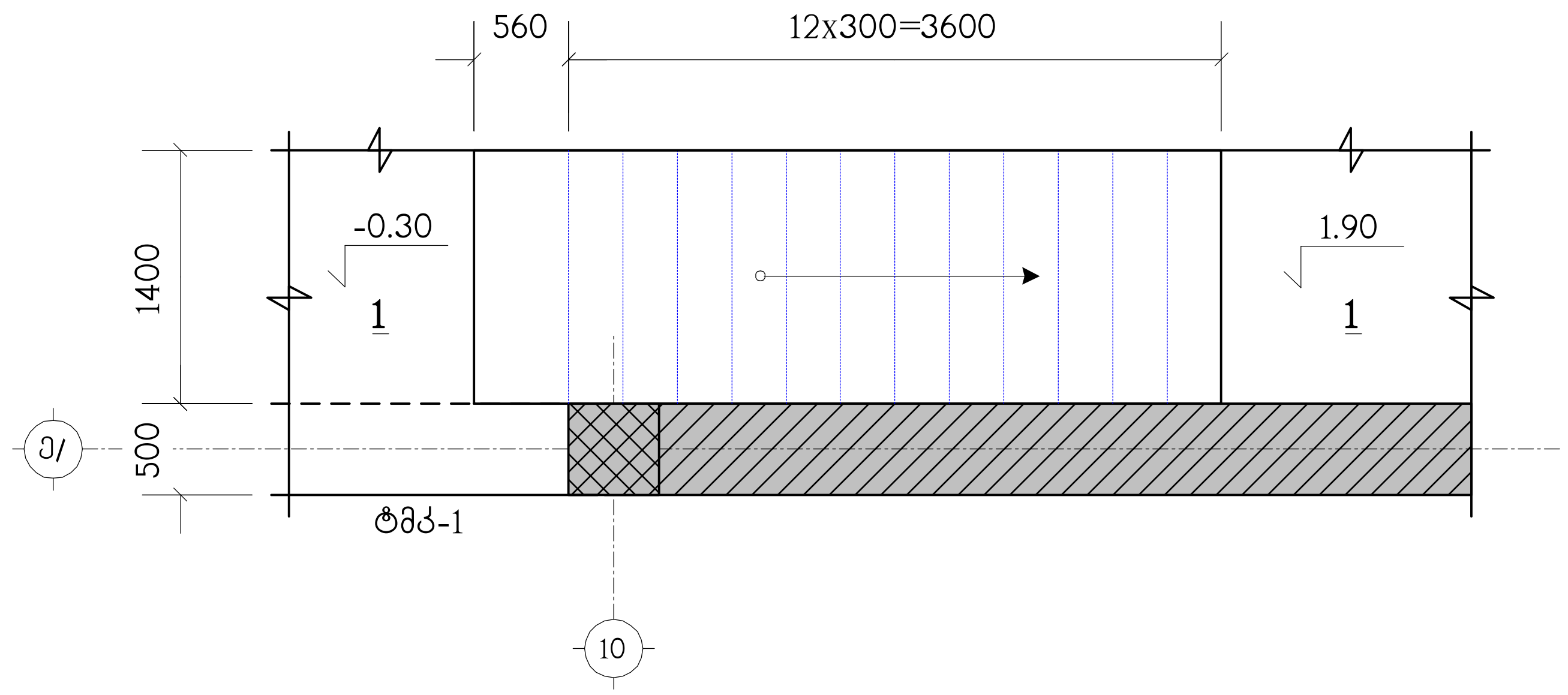

1 – 1

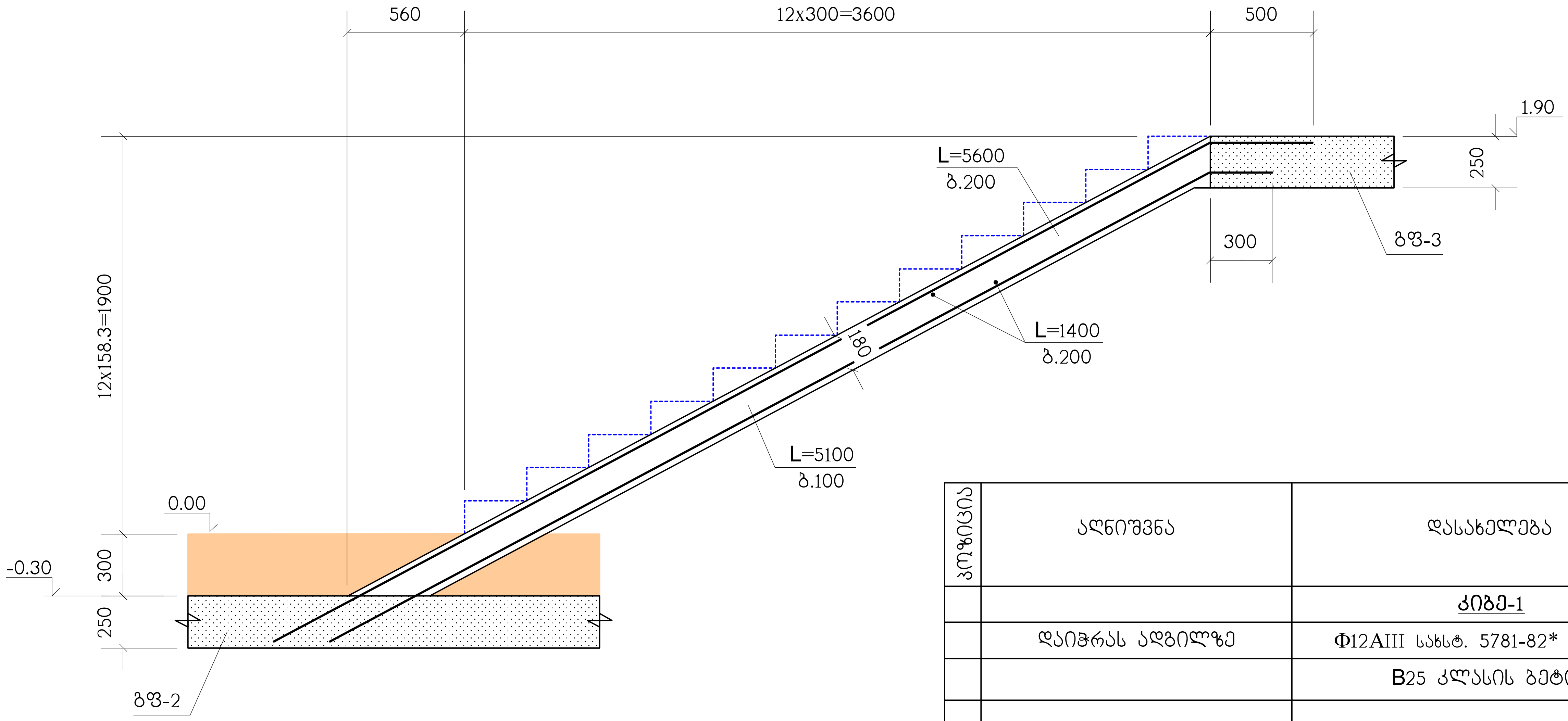

პოზიცია	აღნიშვნა	დასახელება	რაოდ. ც.	შენიშვნა
		კიბე-1	1	
	დაიჭრას ადგილზე	Φ12AIII სახსტ. 5781-82* L=0.2 კგ.	–	177 კგ.
		B25 კლასის ბეტონი		1.6 მ³

შ.პ.ს. ს/ნ:405682596

ქ.თბილისი, გამზირი საჯაროველი №2, (ს.კ. 01.11.04.026.110), მრავალფუნქციური სასწავლებელი სახლი, აუზი

კონსტრუქციული ნაწილი

კიბე-1

თანამდებობა	გვარი	ხელმოწერა
მთ.არქიტექტ.	დ.ვაშაკიძე	
კონსტრუქტ.	ლ.ჯაიანი	
შემოწმდა	ა.არჩილია	

სტადია მ | ფურც. კ-30 | ფ-ბი | დაკვ.№

კიბე-2 ის გეგმა

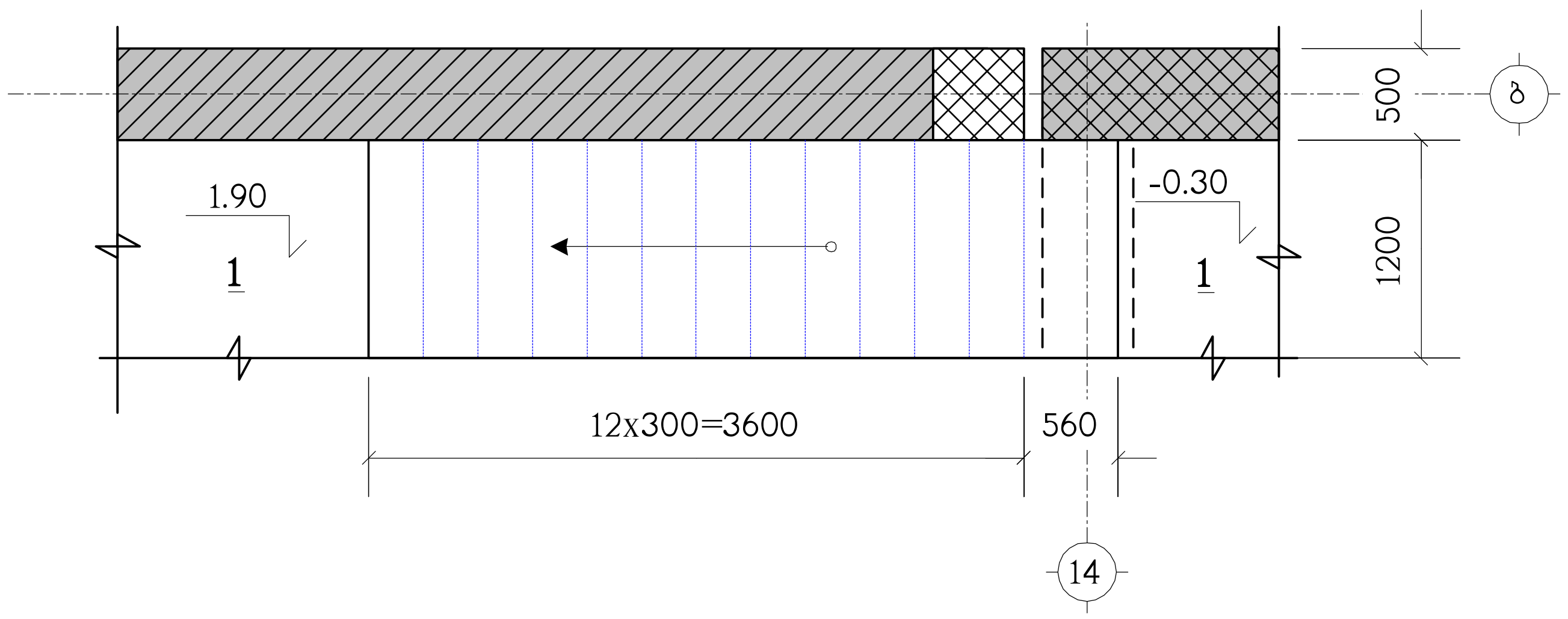

1 — 1

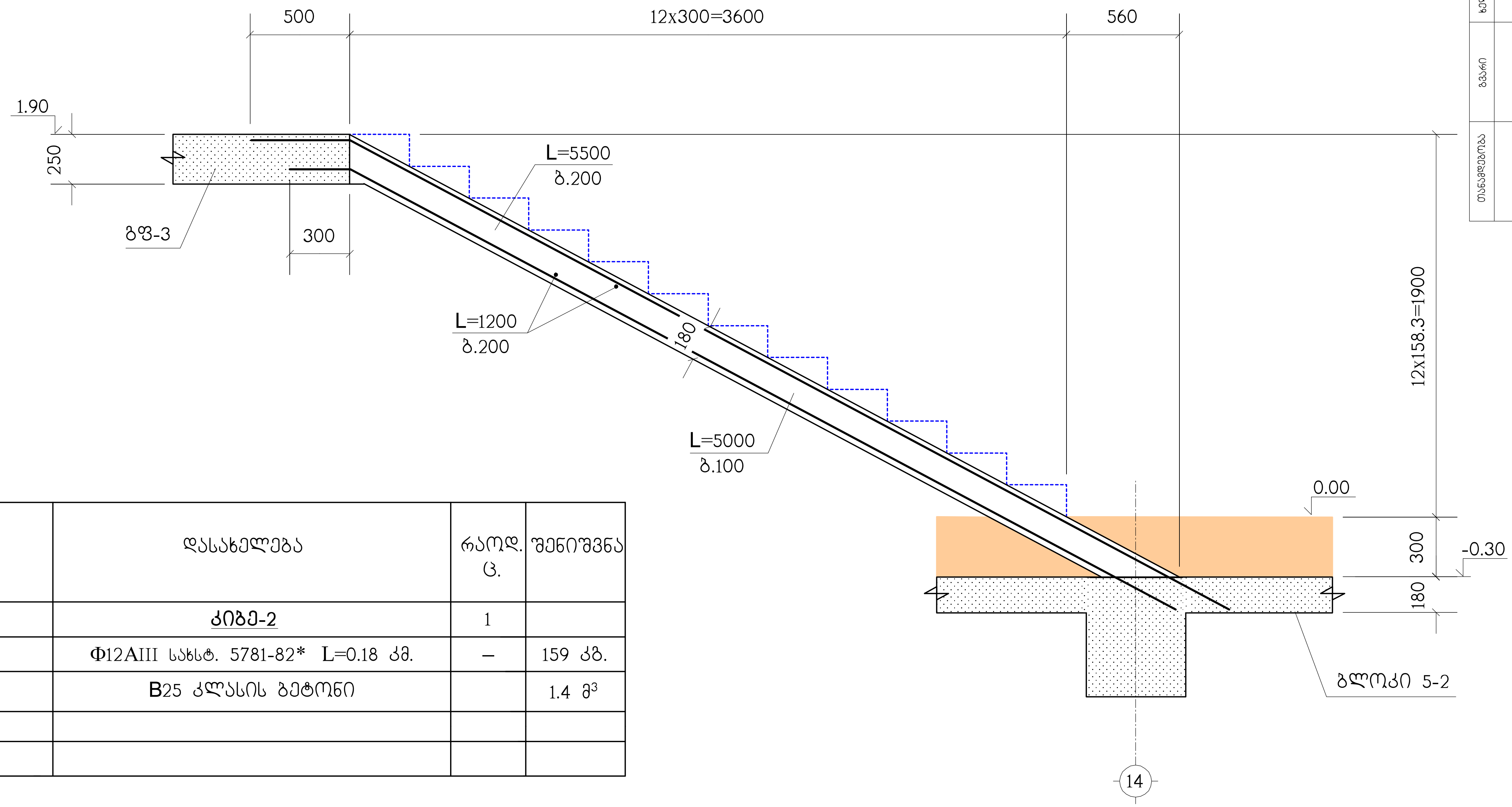

პოზიცია	აღნიშვნა	დასახელება	რაოდ. ც.	შენიშვნა
		კიბე-2	1	
	დაიჭრას ადგილზე	Φ12AIII სახსტ. 5781-82* L=0.18 კგ.	–	159 კგ.
		B25 კლასის ბეტონი		1.4 $м^3$

თანამდებობა	გვარი	ხელმოწერა	ქ.თბილისი, გამზირი საჯარიშვილი №2, (ს.კ. 01.11.04.026.110), მრავალბინიანი საცხოვრებელი სახლი, აუზი
			კონსტრუქციული ნაწილი
მთ.არქიტექტ.	დ.ვაშაკიძე		კიბე-2
კონსტრუქტ.	ლ.ჯაპიანი		სტადია მ / ფურც. კ-31 / ფ-ბი / დამკვ.№
შეამოწმა	ა.აჩრილაძე		

ს/ნ:405682596

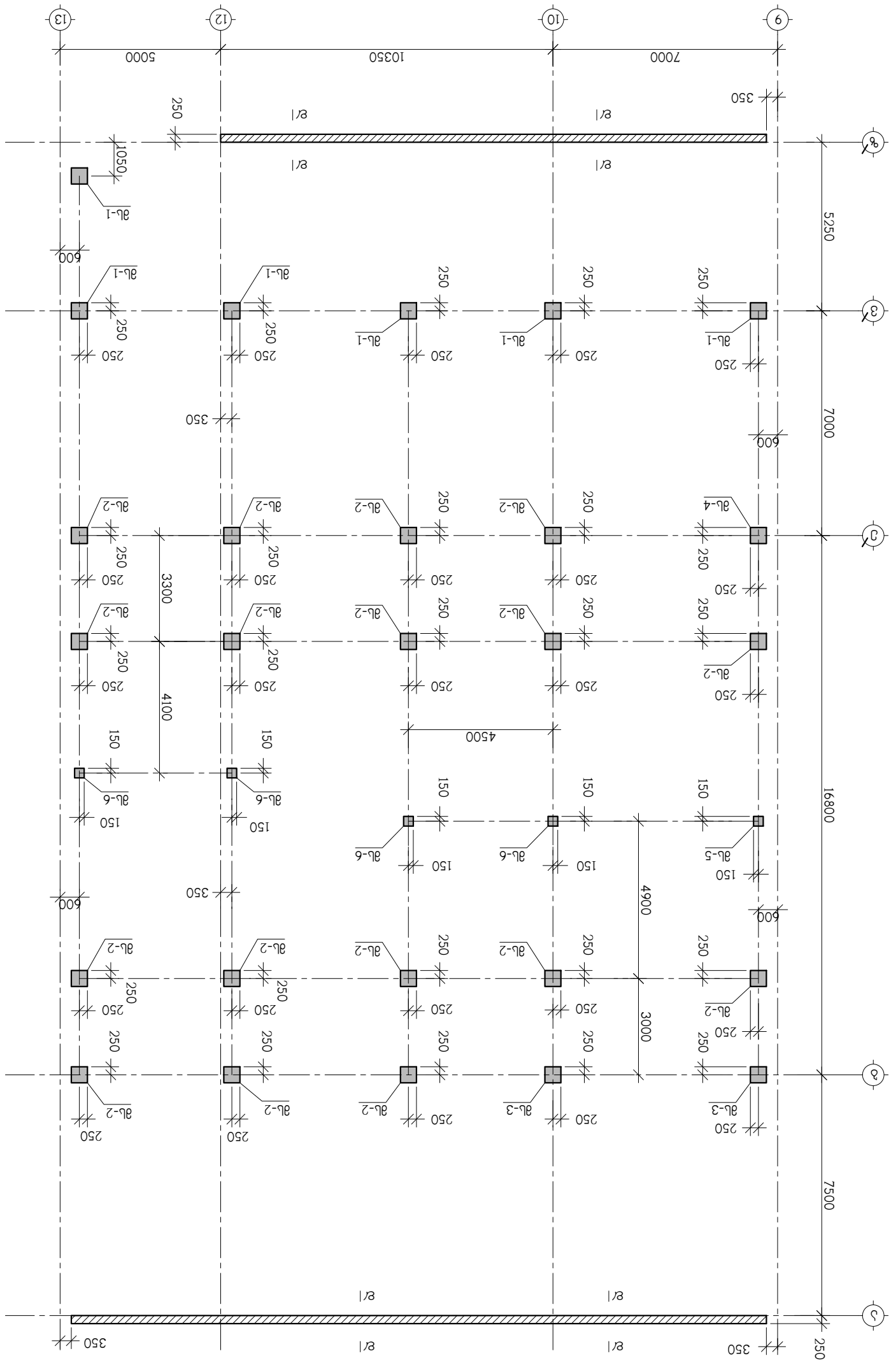

ვერტიკალური ელემენტების ანკერირების დეტალები ღერძებზე 1-13 და A-D

ვერტიკალური ელემენტების ღერძებზე -3.30 და -6.30 ნიშნულებზე ანკერირების დეტალები

შპს „ლაზარაშვილის სახელობის ინჟინრების სკოლა“ ს/კ 405682596	ა. ოთხოსანი ქალაქ თბილისში, ზაჰესთან ახლოს მდებარე ნაკვეთი (ს/კ 01.11.04.026.110), ჭალასანაპირო ქუჩის ახალი მშენებლობა (ეტაპი 1)				
	ვერტიკალური ელემენტების ანკერირების დეტალები				
	ვერტიკალური ელემენტების ანკერირების დეტალები ღერძებზე 1-13 და A-D ნიშნულებზე -3.30 და -6.30				
	არქ.				
	კონსტრუქციული				
	მთ. ინჟინერი				
	ხელმძღვანელი				
	შემსრულებელი	ლ.ბაღიშვილი			
	ტექ. კონტროლი				
	პროექტის ხელმძღვანელი	ლ.ბაღიშვილი			
	დამკვეთი				

მონოლითური სვეტების და კედლების გეგმა -3.30 ნიშნულიდან -0.30 ნიშნულამდე

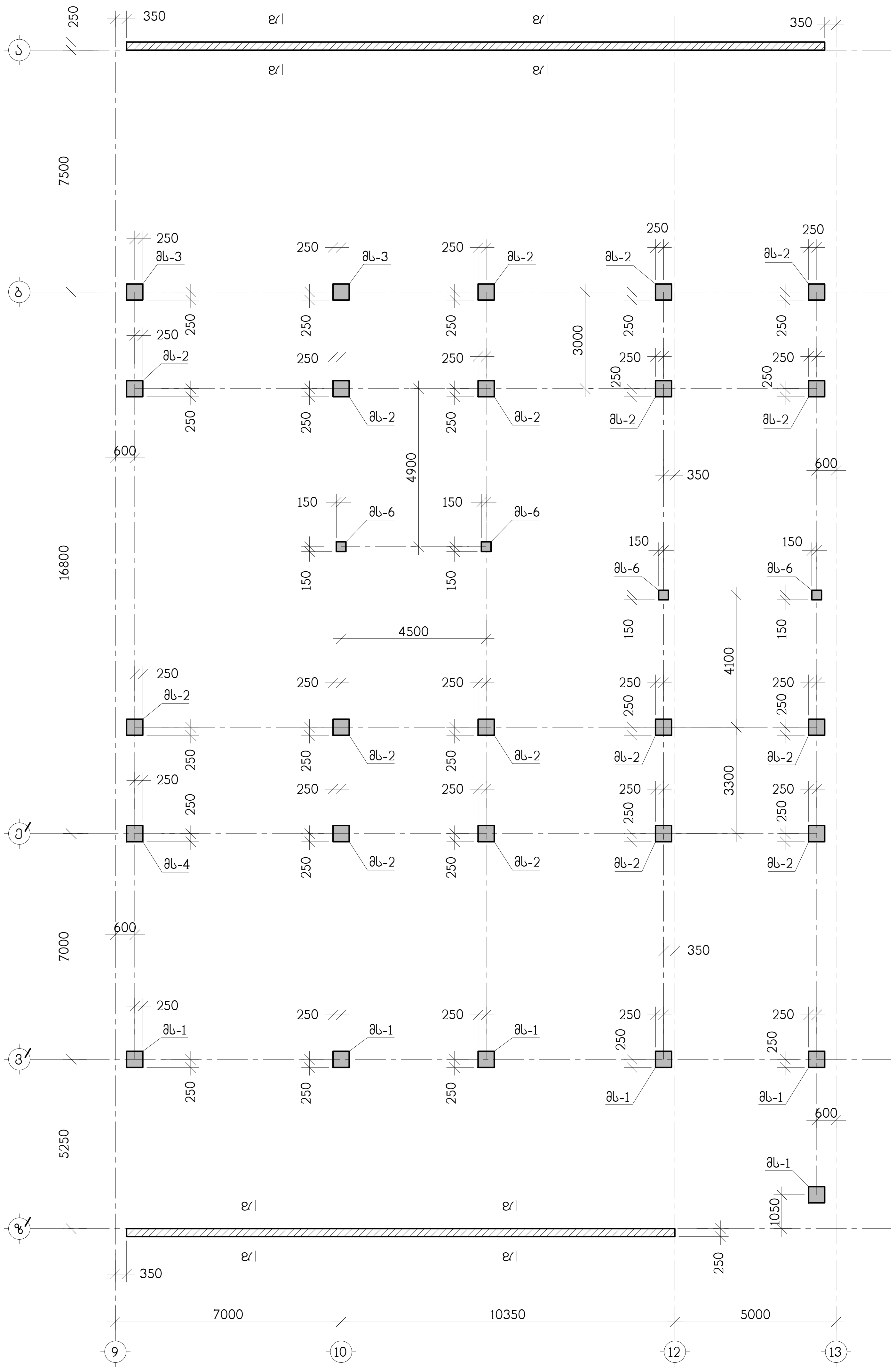

კედლების არმირება ჭრილი დ-დ იხილეთ კ-51 ნახაზზე

თანამდებობა	გვარი	ხელმოწერა	ქ. თბილისი, გამზირი სარაჯიშვილი ქ.№2 ს.კ(01.11.04.026.110), მრავალბინიანი საცხოვრებელი სახლი (აუზი)			
არქიტექტორი	დ.ვაშაკიძე		კონსტრუქციული ნაწილი			
			მონოლითური სვეტების და კედლების გეგმა -3.30 ნიშნულიდან -0.30 ნიშნულამდე			
კონსტრუქტ.	ა.არჩილია					
შეამოწმა	ლ.ჯაიანი		სტადია მ	ფურც. კ-33	ფ-ბი	დაკვ. №

შ.პ.ს. "გლოქსი სარაჯიშვილზე" ს/კ 405682596

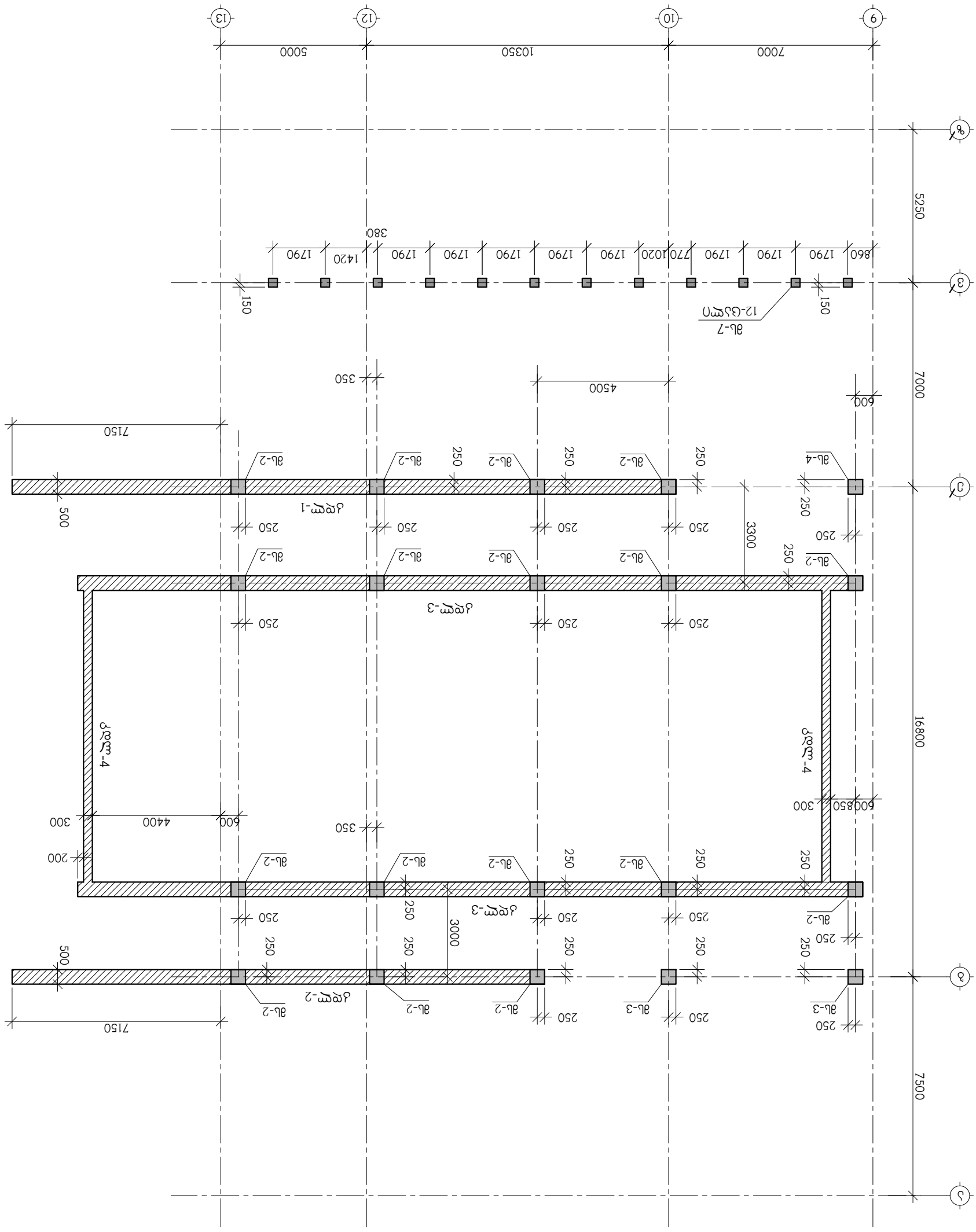
ბლ-7
12-ცვლი
150
150
860
1790
1790
1790
770
1020
1790
1790
1790
1790
1790
1420
1790
380
5250
7000
10350
5000
9
10
12
13
А
Б
7000
16800
7500
600
4500
350
7150
500
ჯვრ-1
ბლ-2
250
250
250
250
250
250
ბლ-4
250
3300
ჯვრ-3
250
250
250
250
250
ბლ-2
ბლ-2
ბლ-2

ინჟინერი			
არქიტექტორი			
ხელმძღვანელი			
ჯგუფის უფროსი			
შემსრულებელი			

ამბულატორიის სამედიცინო ცენტრის მშენებლობა 1.90 ნაკვეთზე 4.65 ნაკვეთის ტერიტორიაზე

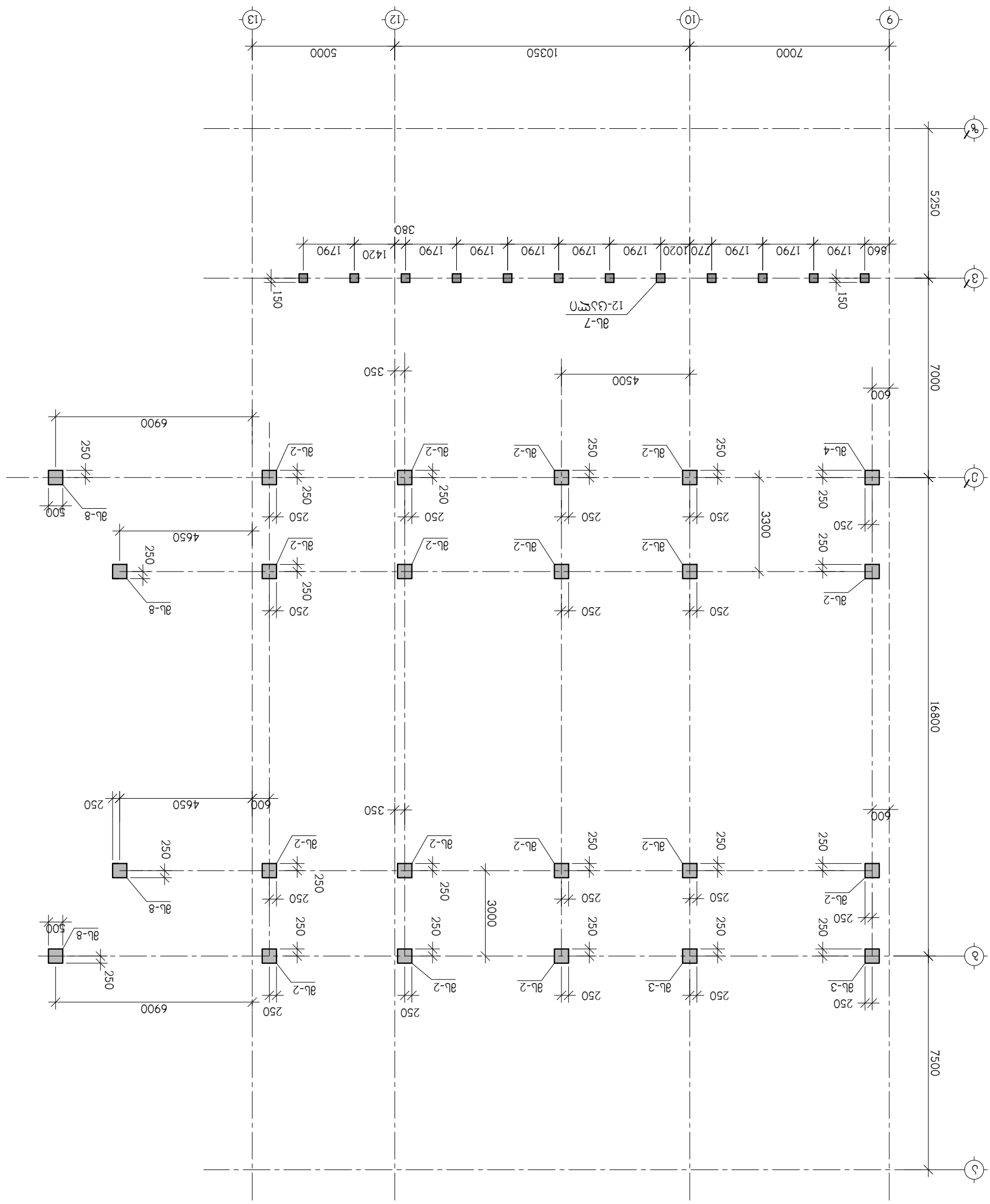

ტექნიკური ზედამხედველი						
ავტორი						
არქიტექტურული ნაწილის მთავარი ინჟინერი						

მასშტაბი	ფურცელი	ნახატების რაოდენობა	
პროექტის ხელმძღვანელი	ლ.ბერიძე		
პროექტის მთავარი ინჟინერი	ლ.ბერიძე		
პროექტის ინჟინერი	ლ.ბერიძე		
ტექნიკური ზედამხედველი	ლ.ბერიძე		

ქ. თბილისი, ბაგრატიონის ქუჩის მე-3 კვარტალი,
ნაკვეთი №1 (კად. №01.11.04.026.110),
ბინათმშენებლობის ობიექტის სამშენებლო პროექტი (ცვლილება)

ამონაწერი საინჟინრო ბეტონის 4.65 ნიშნულის ჭერის ფილის 6.45 ნიშნულის ჭერის ფილის ანკერების ამონაწერი

შპს "ლაბორატორია ინჟინერი" ს/კ 405682596	ქ. ვარკეთილი, III მასივი, კვარტალი 1, ნაკვეთი 1					

მონოლითური სვეტი მს-1

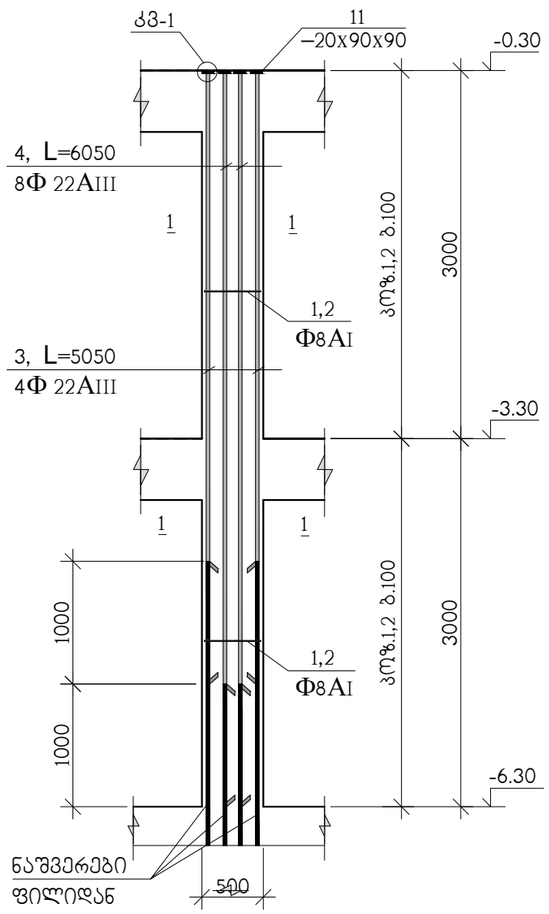

ჭრილი 1-1

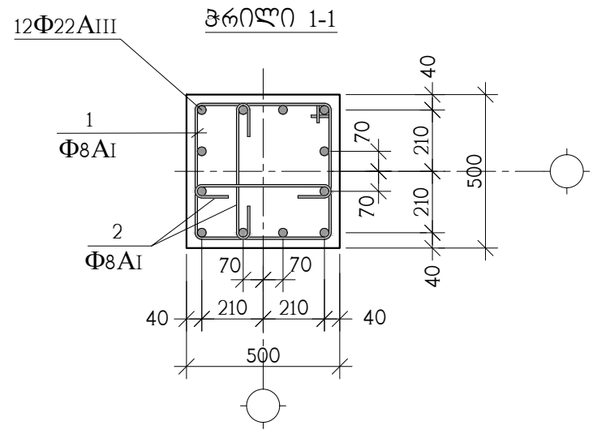

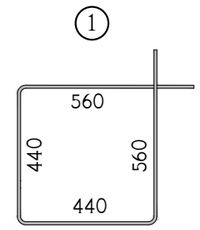

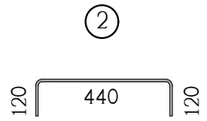

კოდ.	აღნიშვნა	დასახელება	რაოდ. ც.	ერთ-ეული
		მს-1 -6.30 ნიშნულიდან -0.30 ნიშნულამდე	6	
1		Φ8AI სახსტ. 5781-828* L=2000	60	0.79 კგ.
2		Φ8AI სახსტ. 5781-828* L=680	120	0.27 კგ.
3		Φ22AIII სახსტ. 5781-828* L=5050	4	15.07 კგ.
4		Φ22AIII სახსტ. 5781-828* L=6050	8	18.05 კგ.
11		ფურც. –20x90x90 სახსტ. 380-71*	12	1.3 კგ.
		B 25 კლასის ბეტონი		1.5 მ^3

თანამდებობა	გვარი	ხელმოწერა	ქ. თბილისი, ბამზირი სარაჯიშვილი ქ.№2 ს.კ(01.11.04.026.110), მრავალბინიანი საცხოვრებელი სახლი (აუზი)				შ.პ.ს. "ზლოქმი სარაჯიშვილზე" ს/კ 405682596
არქიტექტორი	დ.ვაშაკიძე		კონსტრუქციული ნაწილი				
კონსტრუქტ.	ა.არჩილია		მონოლითური სვეტი მს-1				
შემამოწმა	ლ.ჯაიანი		სტადია მ	ფურც. კ-37	ფ-ბი	დაკვ. №	

მონოლითური სვეტი მს-2

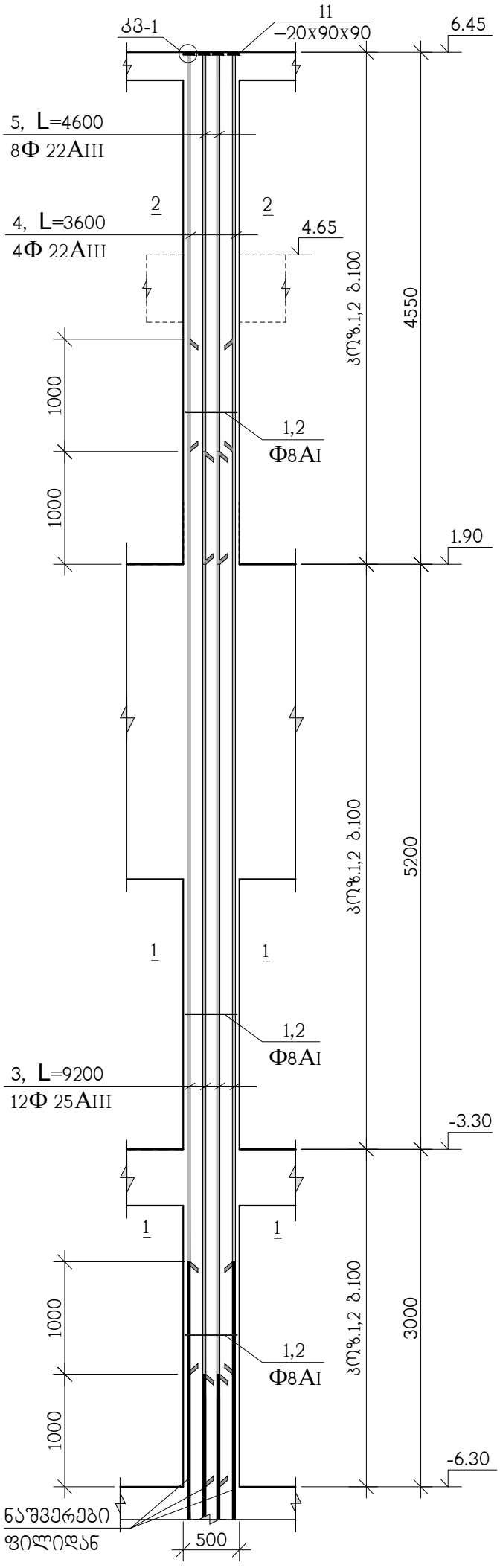

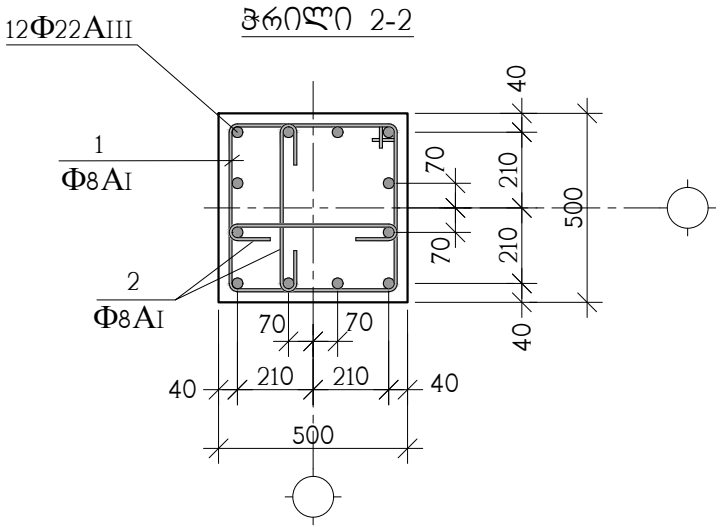

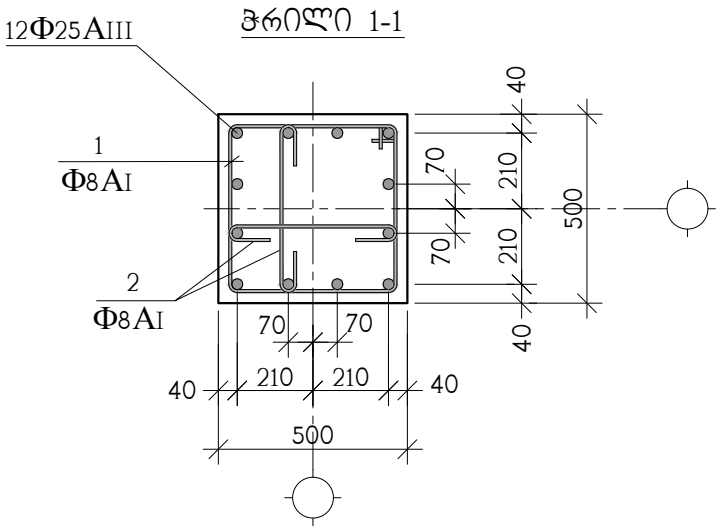

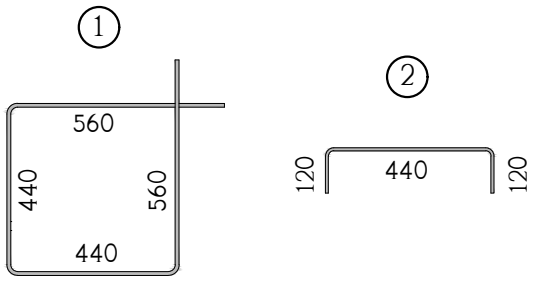

ჯოჯ.	აღნიშვნა	დასახელება	რაოდ. ც.	ერთ-ეული
		მს-2 -6.30 ნიშნულიდან 6.45 ნიშნულამდე	17	
1		Φ8AI სახსტ. 5781-828* L=2000	120	0.79 კგ.
2		Φ8AI სახსტ. 5781-828* L=680	240	0.27 კგ.
3		Φ25AIII სახსტ. 5781-828* L=9200	12	35.44 კგ.
4		Φ22AIII სახსტ. 5781-828* L=3600	4	10.75 კგ.
5		Φ22AIII სახსტ. 5781-828* L=4600	8	13.72 კგ.
11		ფურც. –20x90x90 სახსტ. 380-71*	12	1.3 კგ.
		B 25 კლასის ბეტონი		3 მ³

თანამდებობა	გვარი	ხელმოწერა	ქ. თბილისი, ბამზირი სარაჯიშვილი ქ.№2 ს.კ(01.11.04.026.110), მრავალბინიანი საცხოვრებელი სახლი (აუზი)				შ.პ.ს. "ზლოტსი სარაჯიშვილზე" ს/კ 405682596
არქიტექტორი	დ.ვაშაკიძე		კონსტრუქციული ნაწილი				
კონსტრუქტ.	ა.არჩილია		მონოლითური სვეტი მს-2				
შემამოწმა	ლ.ჯაიანი		სტადია მ	ფურც. კ-38	ფ-ბი	დაკვ. №	

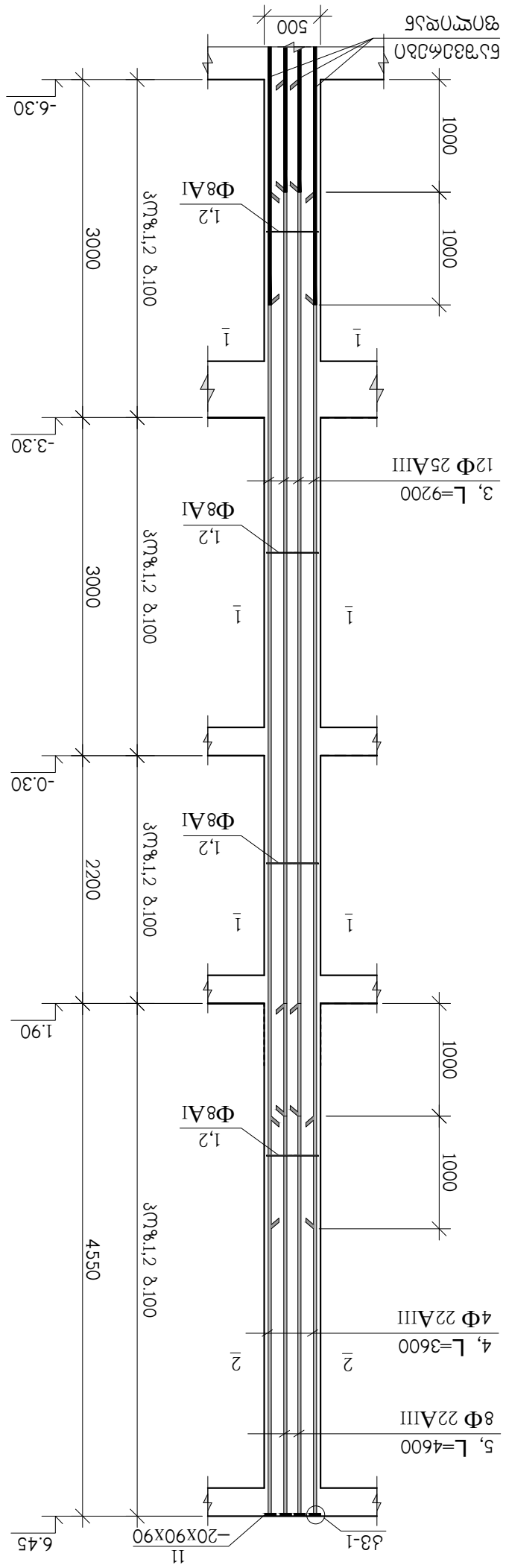

ამწმენდი სამუშაოების ბლ-3

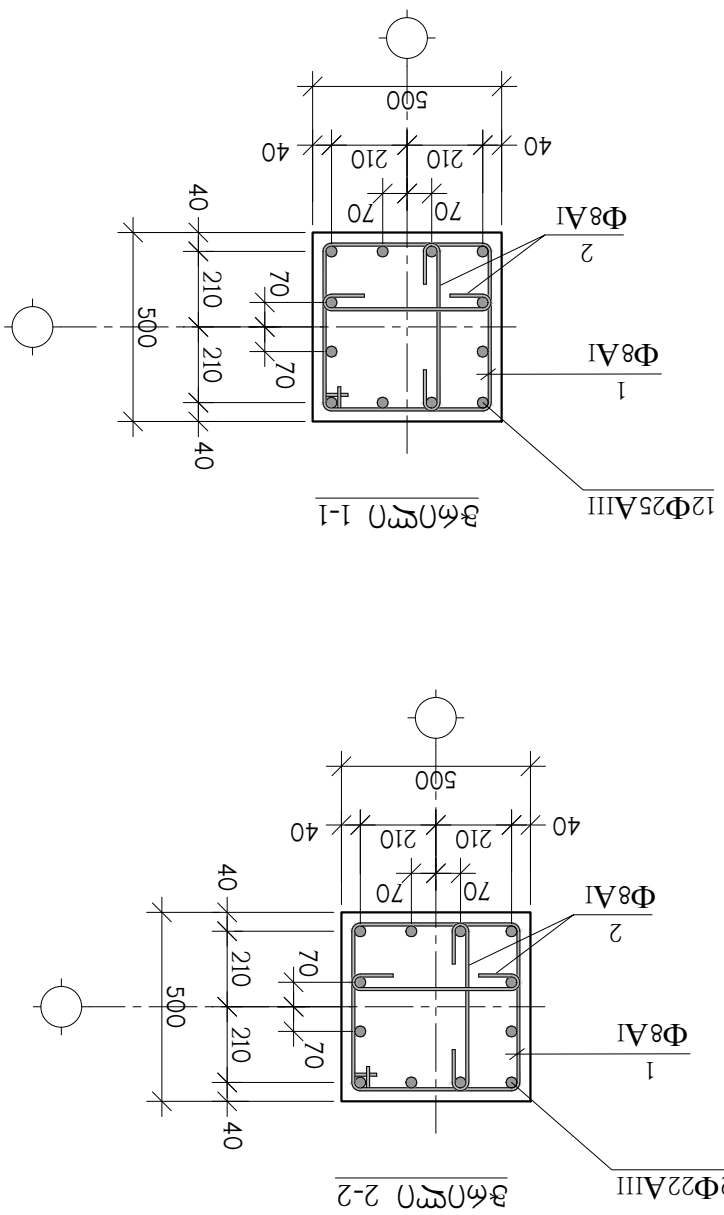

ვმონტ 1-1

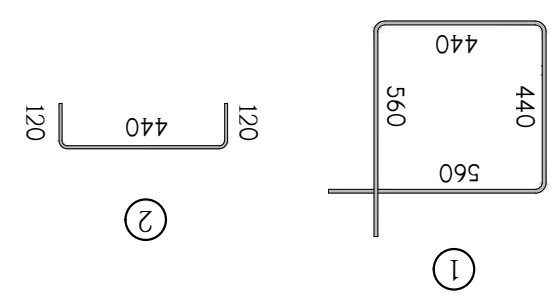

ვმონტ 2-2

ელემენტის ნომერი	ნახატის ნომერი	ელემენტის დასახელება	რაოდენობა ცალი	ერთეულის წონა კგ.	ჯამური წონა კგ.
		ბლ-3 -6.30 ნიშნულიდან 6.45 ნიშნულამდე	3		
1		Φ8AI სპილო. ГОСТ-828* L=2000	120	0.79	0.79 კგ.
2		Φ8AI სპილო. ГОСТ-828* L=680	240	0.27	0.27 კგ.
3		Φ25AIII სპილო. ГОСТ-828* L=9200	12	35.44	35.44 კგ.
4		Φ22AIII სპილო. ГОСТ-828* L=3600	4	10.75	10.75 კგ.
5		Φ22AIII სპილო. ГОСТ-828* L=4600	8	13.72	13.72 კგ.
11		ფურცელი. –20x90x90 სპილო. ЗВО-71*	12	1.3	1.3 კგ.
		B 25 კლასის ბეტონი			3 მ³

ცვლილების ნომერი	ნახატის ნომერი	ცვლილების შინაარსი	ხელმოწერა		
პროექტის მთავარი ინჟინერი	ლ.ჯანაშია				
პროექტის ხელმძღვანელი	ლ.ჯანაშია				
ჯგუფის უფროსი	ლ.ჯანაშია				
შემსრულებელი	ნ.ბერიძე				
		ამწმენდი სამუშაოების ბლ-3			
			სტადია	ფურცელი	ფურცლების რაოდენობა
			მ	3	3
შპს "ელმანი"		ქ. თბილისი, ბაგრატიონის ქუჩის მიმდებარე ტერიტორიის მოწყობა,			
ს/კ 405682596		ქ.№2 ს.კ(01.11.04.026.110),			

მონოლითური სვეტი მს-4

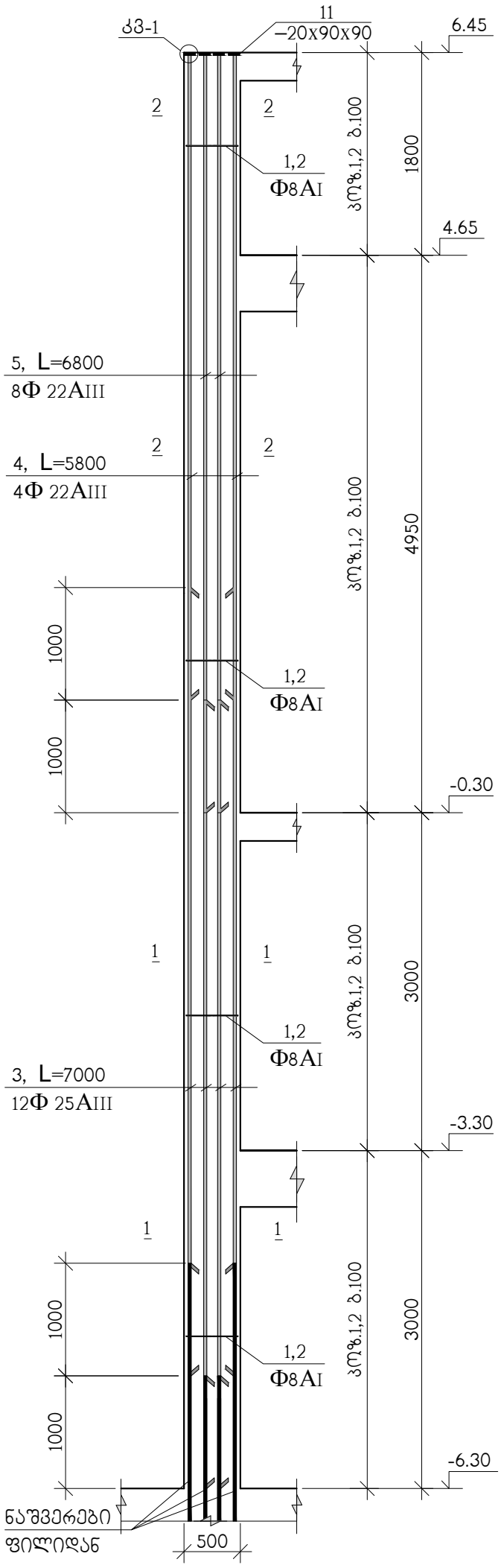

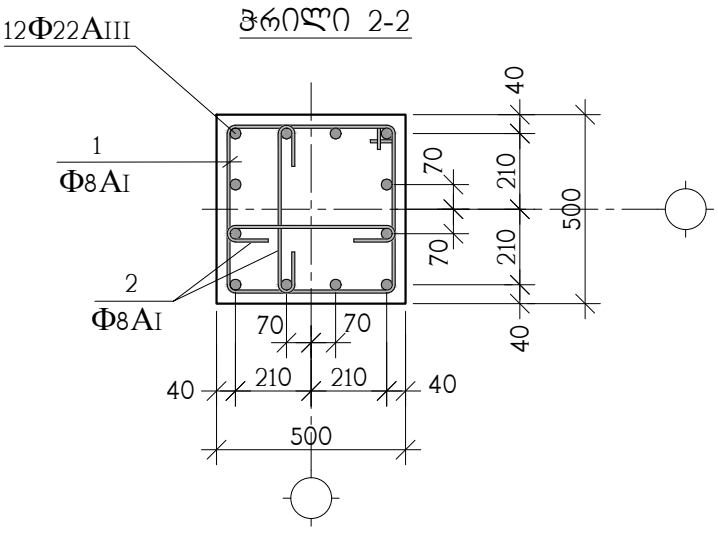

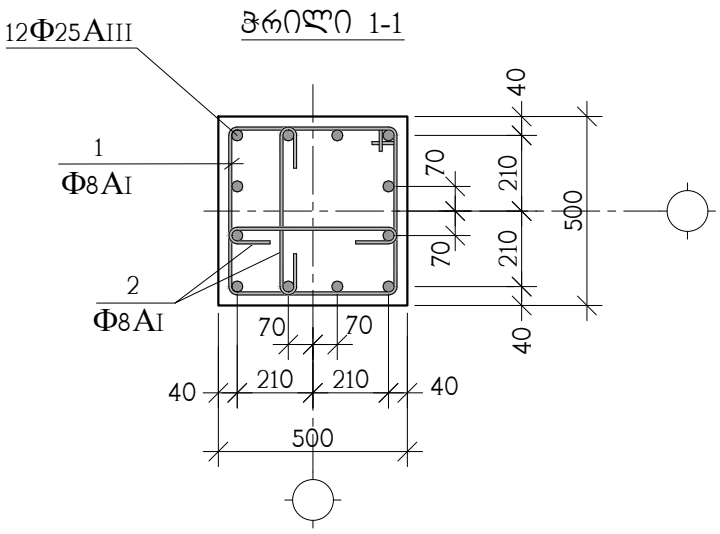

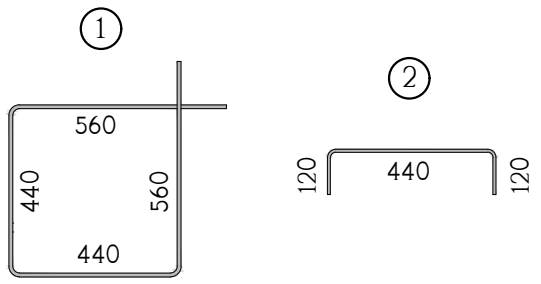

პოზ.	აღნიშვნა	დასახელება	რაოდ. ც.	ერთ-ეული
		მს-4 -6.30 ნიშნულიდან 6.45 ნიშნულამდე	1	
1		Φ8AI სახსტ. 5781-828* L=2000	120	0.79 კგ.
2		Φ8AI სახსტ. 5781-828* L=680	240	0.27 კგ.
3		Φ25AIII სახსტ. 5781-828* L=7000	12	26.98 კგ.
4		Φ22AIII სახსტ. 5781-828* L=5800	4	17.30 კგ.
5		Φ22AIII სახსტ. 5781-828* L=6800	8	20.30 კგ.
11		ფურც. –20x90x90 სახსტ. 380-71*	12	1.3 კგ.
		B 25 კლასის ბეტონი		3 მ³

თანამდებობა	გვარი	ხელმოწერა	ქ. თბილისი, გამზირი სარაჯიშვილი ქ.№2 ს.კ(01.11.04.026.110), მრავალბინიანი საცხოვრებელი სახლი (აუზი)				შ.პ.ს. "ზღოლქსი სარაჯიშვილზე" ს/კ 405682596
არქიტექტორი	დ.ვაშაკიძე		კონსტრუქციული ნაწილი				
კონსტრუქტ.	ა.არჩილია		მონოლითური სვეტი მს-4				
შემამოწმა	ლ.ჯაიანი		სტადია მ	ფურც. კ-40	ფ-ბი	დაკვ. №	

მონოლითური სვეტი მს-5

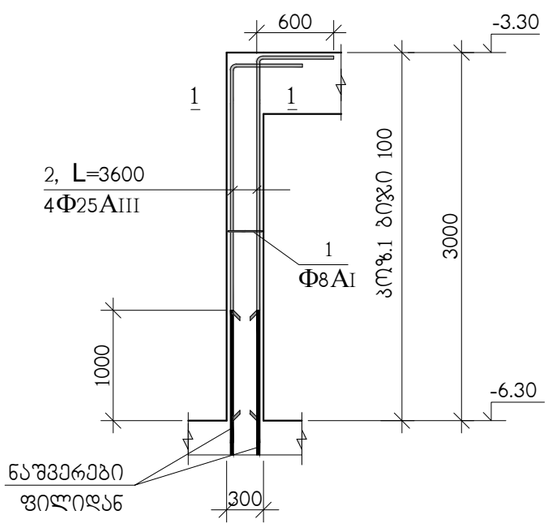

ჭრილი 1-1

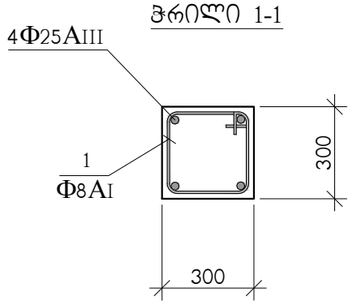

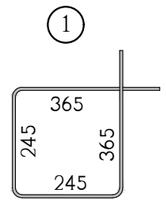

პოზ.	აღნიშვნა	დასახელება	რაოდ. ც.	ერთ-ეული
		მს-5 -6.30 ნიშნულიდან -3.30 ნიშნულამდე	1	
1		Φ8AI სახსტ. 5781-828* L=1220	30	0.48 კგ.
2		Φ25AIII სახსტ. 5781-828* L=3600	4	13.88 კგ.
		B 25 კლასის ბეტონი		0.3 მ³

თანამდებობა	გვარი	ხელმოწერა	ქ. თბილისი, გამზირი სარაჯიშვილი ქ.№2 ს.კ(01.11.04.026.110), მრავალბინიანი საცხოვრებელი სახლი (აუზი)				შ.პ.ს. "ზლოტნის სარაჯიშვილზე" ს/კ 405682596
არქიტექტორი	დ.ვაშაკიძე		კონსტრუქციული ნაწილი				
			მონოლითური სვეტი მს-5				
კონსტრუქტ.	ა.არჩილია						
შეამოწმა	ლ.ჯაიანი		სტადია მ	ფურც. კ-41	ფ-ბი	დკვ. №	

მონოლითური სვეტი მს-6

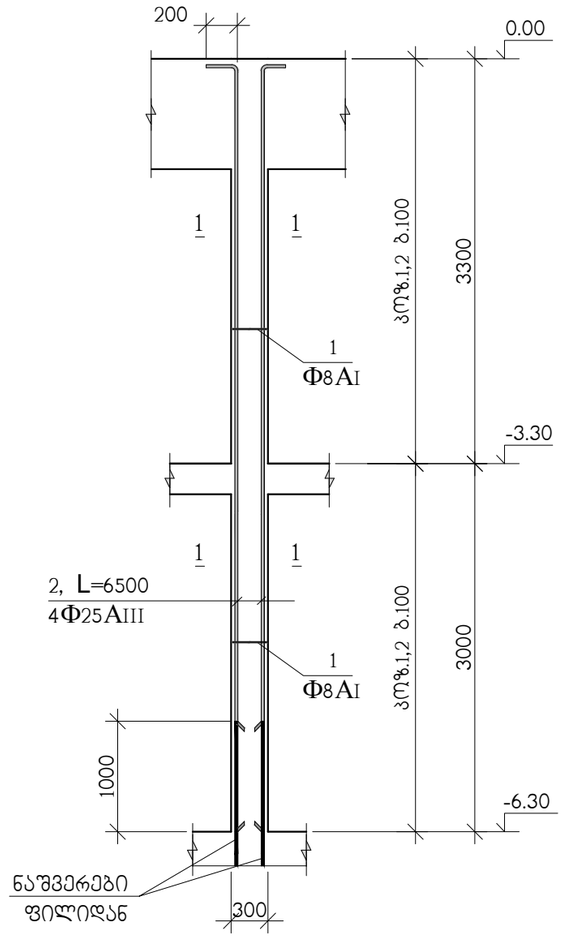

ჭრილი 1-1

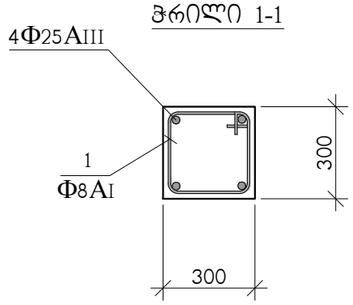

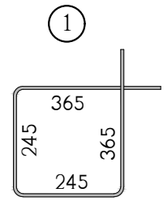

პოზ.	აღნიშვნა	დასახელება	რაოდ. ც.	ერთ-ეული
		მს-6 -6.30 ნიშნულიდან 0.00 ნიშნულამდე	4	
1		Φ8AI სახსტ. 5781-828* L=1220	60	0.48 კგ.
2		Φ25AIII სახსტ. 5781-828* L=6500	4	25.05 კგ.
		B 25 კლასის ბეტონი		0.5 მ^3

თანამდებობა	გვარი	ხელმოწერა	ქ. თბილისი, გამზირი სარაჯიშვილი ქ.№2 ს.კ(01.11.04.026.110), მრავალბინიანი საცხოვრებელი სახლი (აუზი)				შ.პ.ს. "ზლოჭსი სარაჯიშვილზე" ს/კ 405682596
არქიტექტორი	დ.ვაშაკიძე		კონსტრუქციული ნაწილი				
კონსტრუქტ.	ა.არჩილია		მონოლითური სვეტი მს-6				
შეამოწმა	ლ.ჯაიანი		სტადია მ	ფურც. კ-42	ფ-ბი	დაკვ. №	

		ձև-7 -0.30 ნი՝ՅნՅՐՐՈՒՐՅՆ 4.65 ნი՝ՅნՅՐՐՈՒՐՅՆ	13	
1		Ф8AI ԼՃԼԼՃ. 5781-828* L=1220	50	0.48 კგ.
2		Ф22AIII ԼՃԼԼՃ. 5781-828* L=5550	4	16.56 კგ.
		B 25 კՐՈՖՃՈԼ ბეՃՄნნი		0.4 მ³

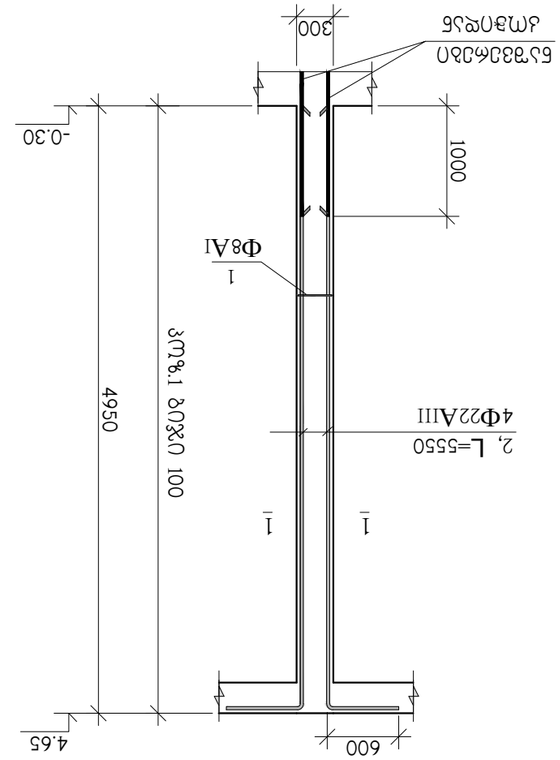

ვმნნრრ ნეენ ձև-7

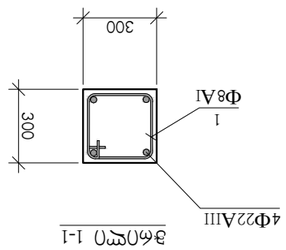

ვნნრრ 1-1

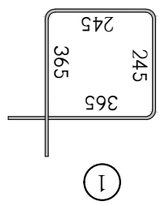

1

ՐՈՒՅՆ.№	ՀՀՀՀՈ	ՀՀՀՀՐՐՈՒՐՅՆ	ՀՀՈՒՐ.	ՀՀՈՒՐՐՈՒՐՅՆ	ՀՀՀՀՐՐՈՒՐՅՆ	ՀՀՀՀՐՐՈՒՐՅՆ
ՀՀՀՀՐՐՈՒՐՅՆ						
ՀՀՀՈՐՈՒՀՀՐՐՈՒՐՅՆ	ԲՀ.ՅՀՅՈՒՀՈ			ՀՀՀՐՐՈՒՐՅՆ ԲՀՅՈՒՐՐՈՒ		
ՀՀՀՐՐՈՒՐՅՆ ԲՀՅՈՒՐՐՈՒ				ՀՀՀՐՐՈՒՐՅՆ ձև-7		
ՀՀՀՐՐՈՒՐՅՆ ՀՀՀՐՐՈՒՐՅՆ	ՀՀՀՐՐՈՒՐՅՆ	ՀՀՀՐՐՈՒՐՅՆ				
ՀՀՀՐՐՈՒՐՅՆ	ՀՀՀՐՐՈՒՐՅՆ	ՀՀՀՐՐՈՒՐՅՆ	ՀՀՀՐՐՈՒՐՅՆ	ՀՀՀՐՐՈՒՐՅՆ	ՀՀՀՐՐՈՒՐՅՆ	ՀՀՀՐՐՈՒՐՅՆ

ՀՀՀՐՐՈՒՐՅՆ ՀՀՀՐՐՈՒՐՅՆ ՀՀՀՐՐՈՒՐՅՆ ՀՀՀՐՐՈՒՐՅՆ ՀՀՀՐՐՈՒՐՅՆ ՀՀՀՐՐՈՒՐՅՆ ՀՀՀՐՐՈՒՐՅՆ

მონოლითური სვეტი მს-8

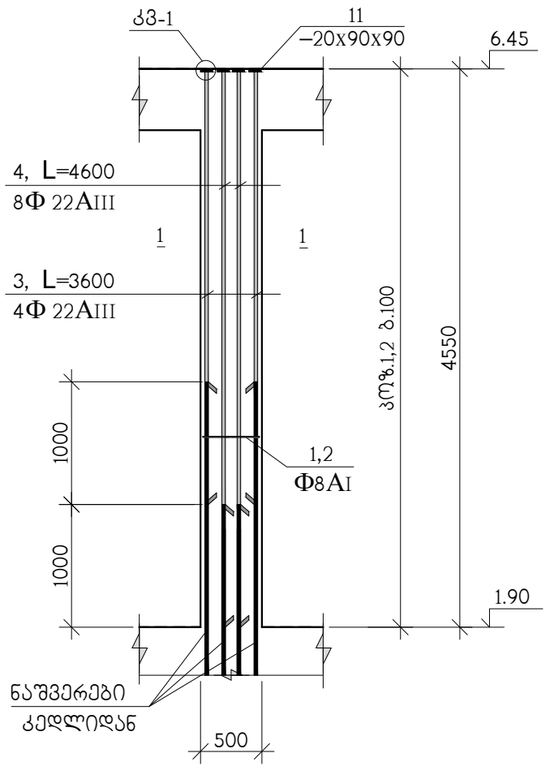

კვანძი; კვ-1

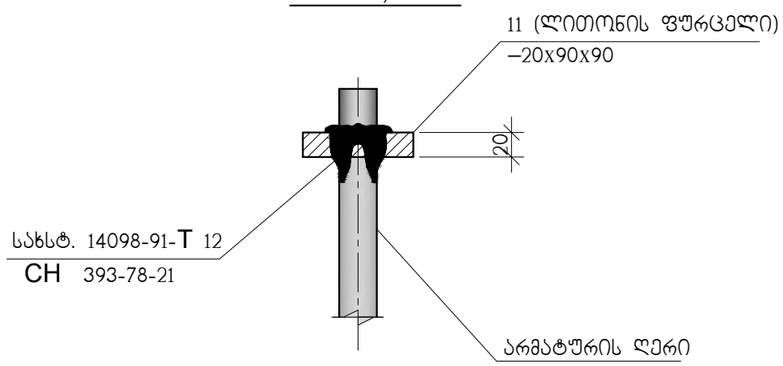

პოზ. 11

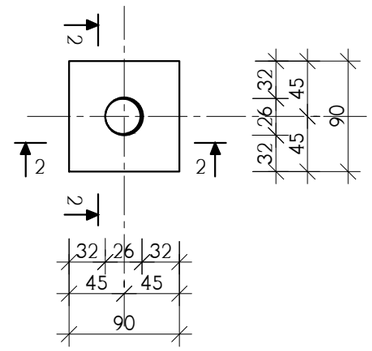

2–2

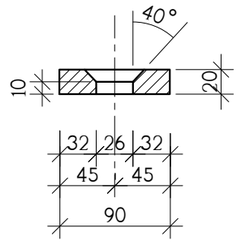

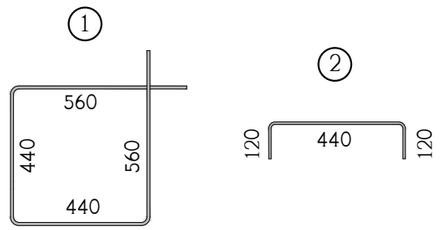

ჭრილი 1-1

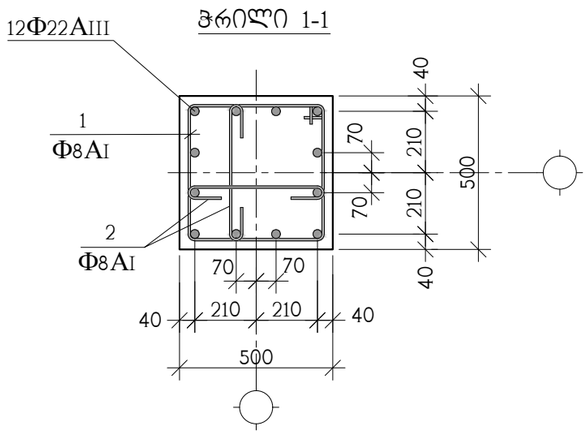

პოზ.	აღნიშვნა	დასახელება	რაოდ. ც.	ერთ-ეული
		მს-8 1.90 ნიშნულიდან 6.45 ნიშნულამდე	4	
1		Φ8AI სახსტ. 5781-828* L=2000	40	0.79 კგ.
2		Φ8AI სახსტ. 5781-828* L=680	80	0.27 კგ.
3		Φ22AIII სახსტ. 5781-828* L=3600	4	10.75 კგ.
4		Φ22AIII სახსტ. 5781-828* L=4600	8	13.73 კგ.
11		ფურც. –20x90x90 სახსტ. 380-71*	12	1.3 კგ.
		B 25 კლასის ბეტონი		1 მ^3

თანამდებობა	გვარი	ხელმოწერა	ქ. თბილისი, გამზირი სარაჯიშვილი ქ.№2 ს.კ(01.11.04.026.110), მრავალბინიანი საცხოვრებელი სახლი (აუზი)				შ.პ.ს. "ზლოქმი სარაჯიშვილზე" ს/კ 405682596
არქიტექტორი	დ.ვაშაკიძე		კონსტრუქციული ნაწილი				
კონსტრუქტ.	ა.არჩილია		მონოლითური სვეტი მს-8				
შემამოწმა	ლ.ჯაიანი		სტადია მ	ფურც. კ-44	ფ-ბი	დაკვ. №	

მონოლითური კედელი კმლ-1

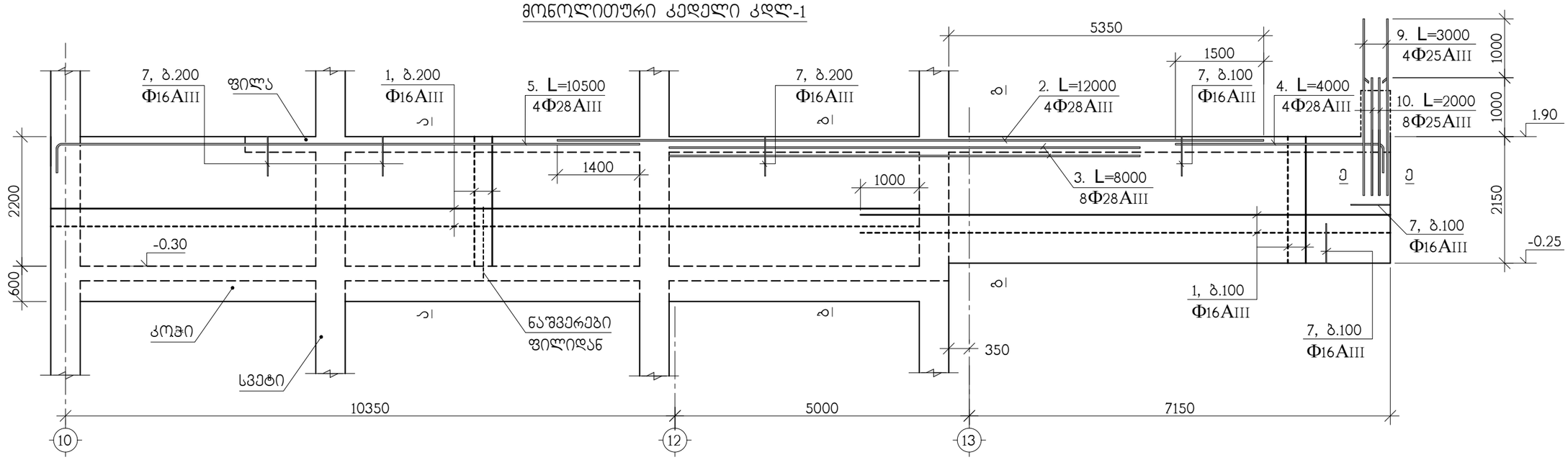

ჭრილი ა-ა

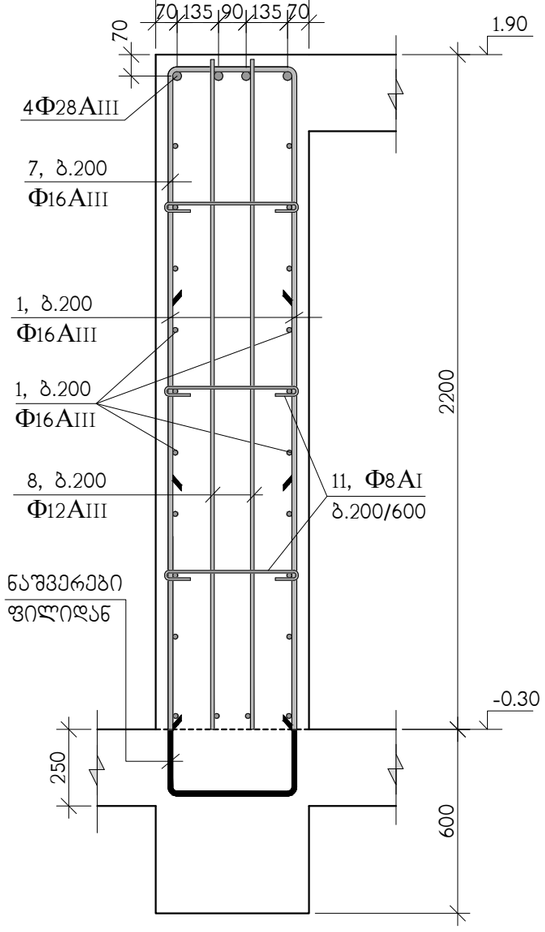

ჭრილი ბ-ბ

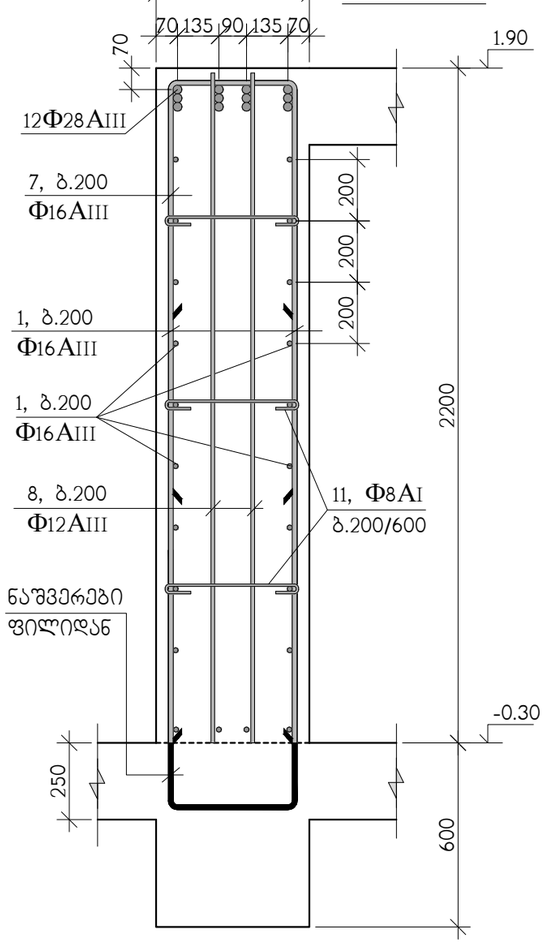

ჭრილი გ-გ

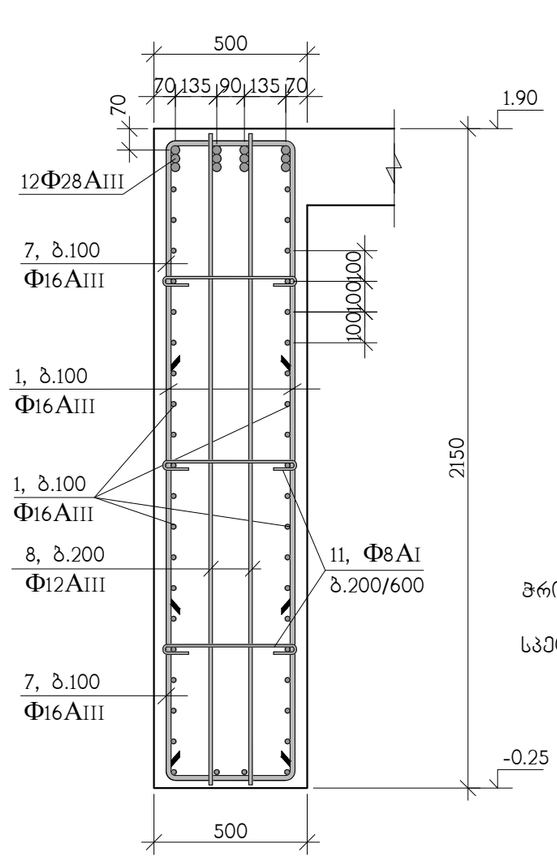

⑦

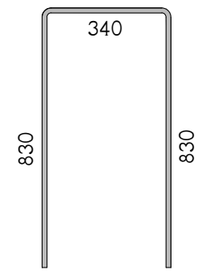

⑪

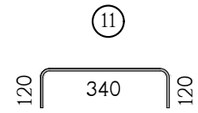

ჭრილი ე-ე იხ. კ-49 ნახაზზე

სპეციფიკაცია იხ. კ-49 ნახაზზე

თანამდებობა	გვარი	ხელმოწერა		სახელი	ფურც. კ-45	დაკვ. №
არქიტექტორი	დ.ვაშაკიძე				ფ-ბი	
კონსტრუქტორი	ა.სარჩილა					
შემამოწმა	ლ.ჯაიანი					

ქ. თბილისი, გამზირი სარკინიგზოელი
ქ.№2 ს.კ(01.11.04.026.110),
მრავალფუნქციანი საცხოვრებელი სახლი (ა-ზონა)

კონსტრუქციული ნაწილი

მონოლითური კედელი კმლ-1

შპს „ტექნიკური ექსპერტიზის ცენტრი"
ს/კ 405682596
დ.ვ.ნ.

მონოლითური კედელი კმდ-2

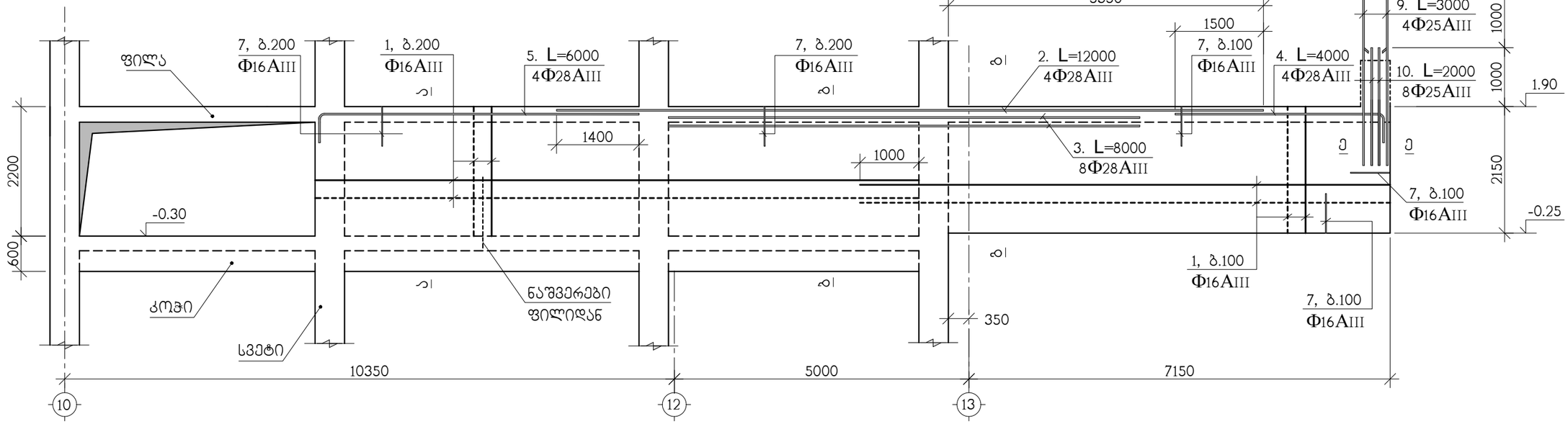

ჭრილი ა-ა

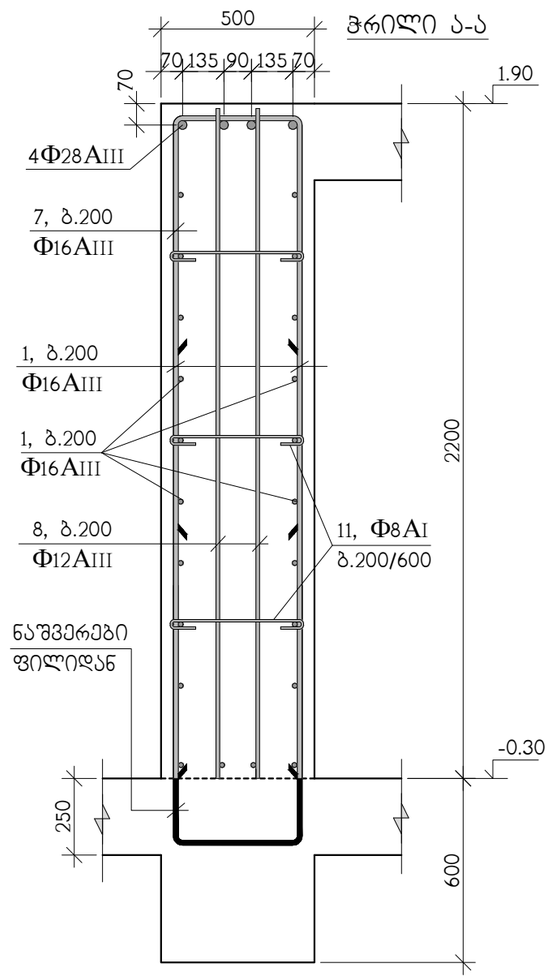

ჭრილი ბ-ბ

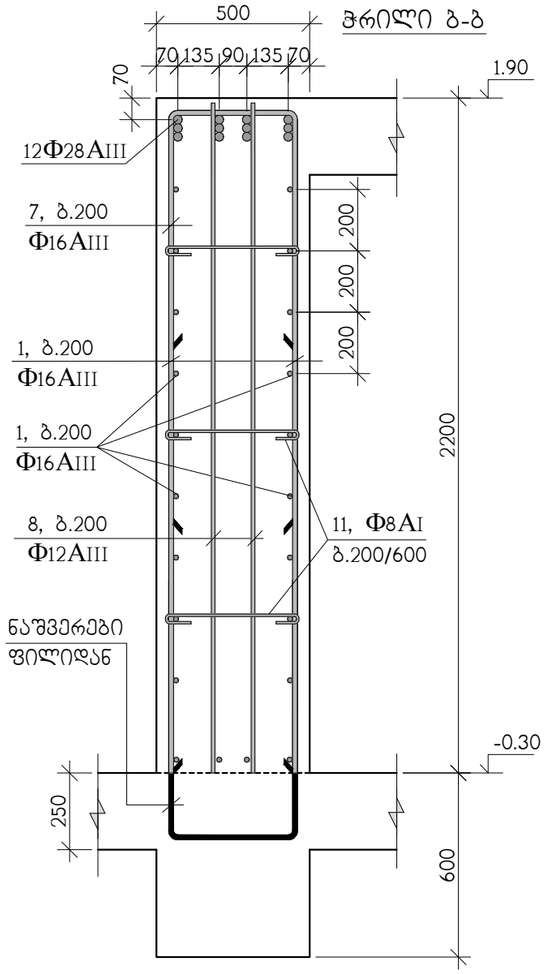

ჭრილი ბ-ბ

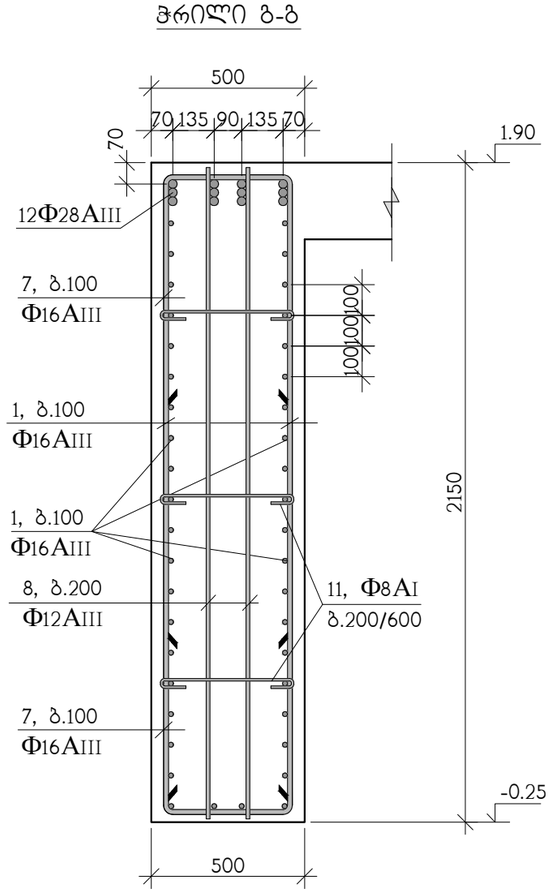

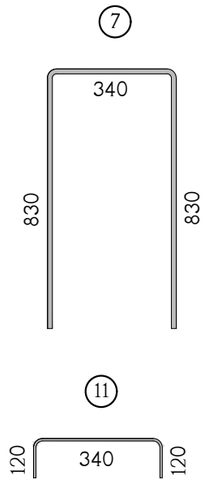

					შპს „ტექნიკური ცენტრი ჯორჯიან ენერგი“ ს/კ 405682596
თანამდებობა	გვარი	ხელმოწერა			ქ. თბილისი, ბაგრატიონი სარკვეთილი კმ.№2 ს.კ(01.11.04.026.110), მრავალბინიანი საცხოვრებელი სახლი (ა,ბ,გ)
არქიტექტორი	დ.ბასარია				კონსტრუქციული ნაწილი
კონსტრუქც.	ა.ჯორბენაძე				მონოლითური კედელი კმდ-2
შემოწმება	ლ.ჯაიანი			სტადია	ფურც. ა-46 ფ-ბი დაბმ. №

მონოლითური კედელი კმღ-3

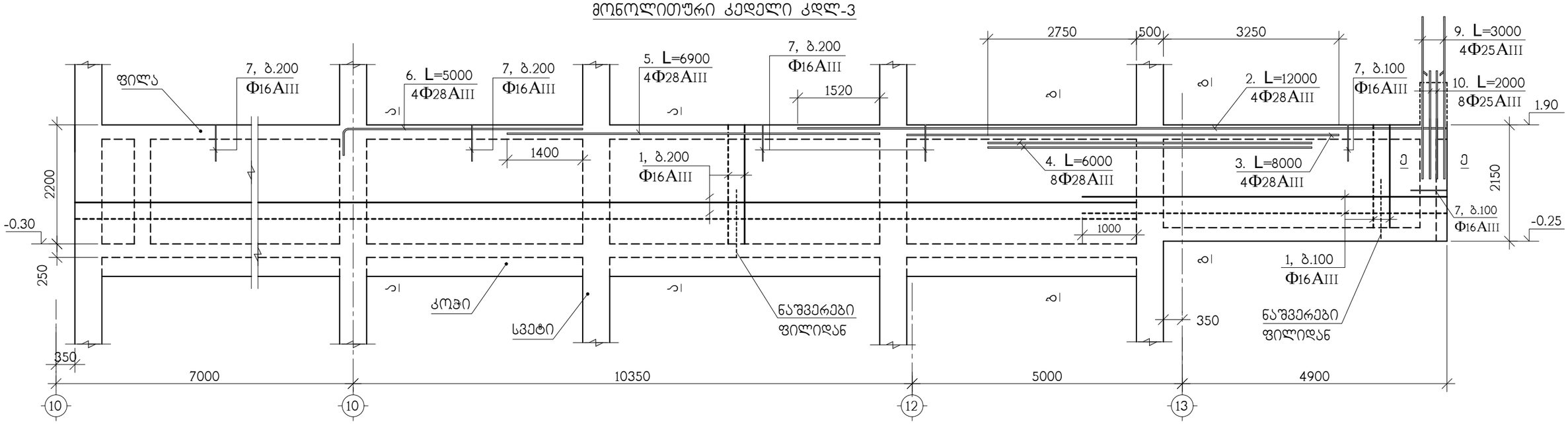

ჭრილი ა-ა

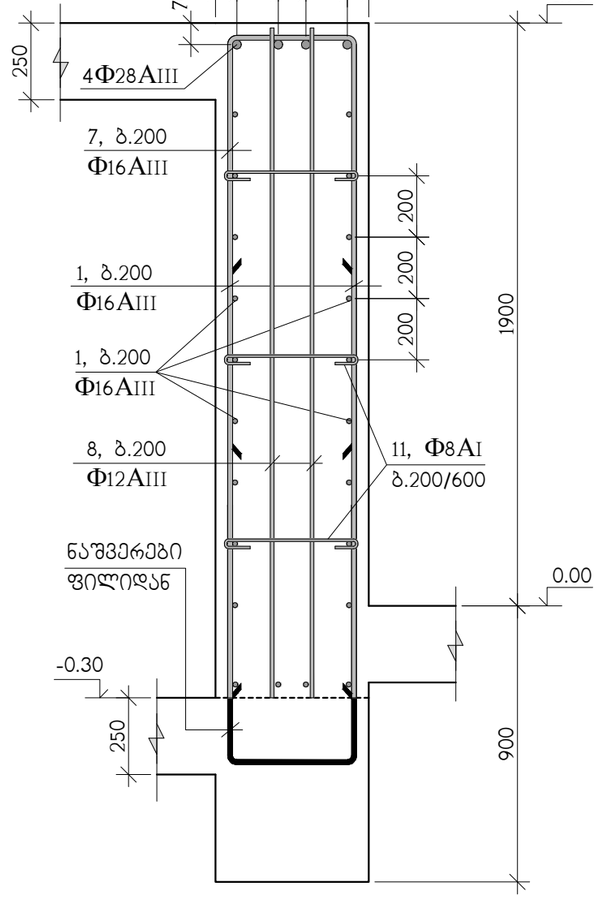

ჭრილი ბ-ბ

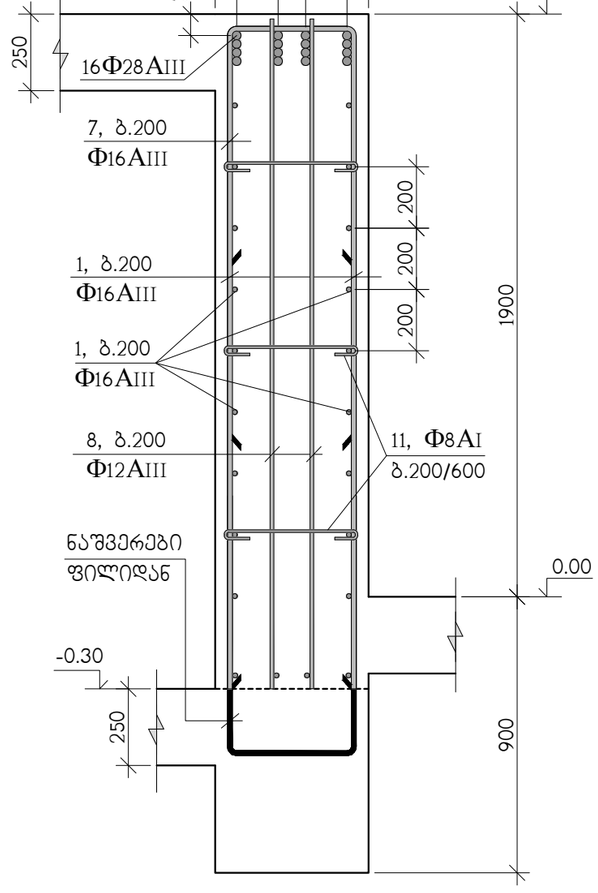

ჭრილი ბ-ბ

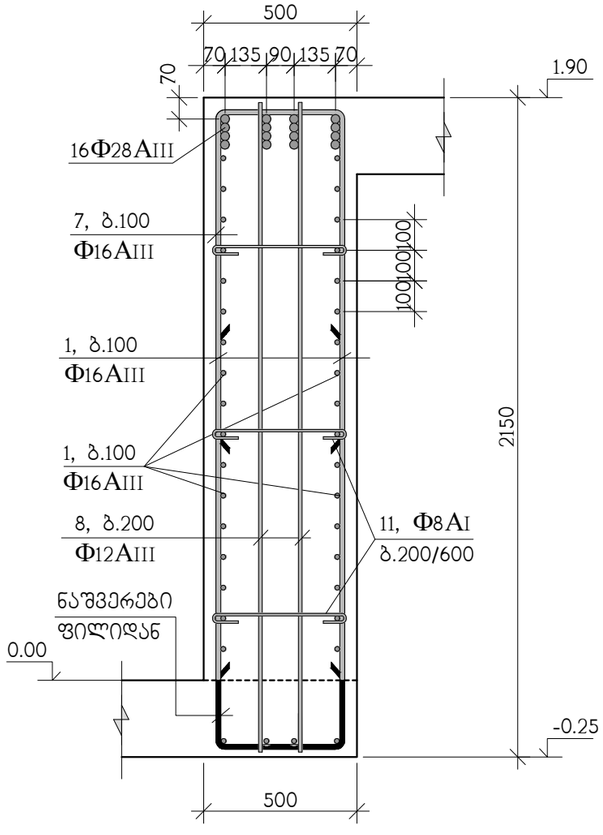

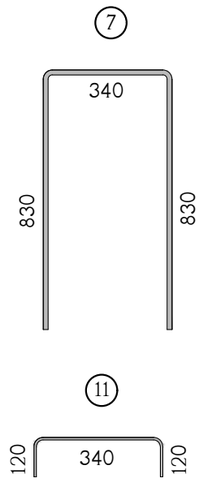

თანადებული				ქ. თბილისი, ბესიკის სარკინიგზო ქუჩა ბ.№2 ს.კ(01.11.04.026.110), მრავალფუნქციური საცხოვრებელი სახლი (ა/ზონა)	დაკვ. №
არქიტექტორი	დ.ვაშაყმაძე	ბ/პარი	ხელმოწერა	კონსტრუქციული ნაწილი	შ-ბი
კონსტრუქც.	ლ.ჯაიანი	ა.არჩილია		მონოლითური კედელი კმღ-3	შრომ. ბ-47
შესრულ.					ფურც. 8
					სტადია

შ.პ.ს. „ტექნიკური ექსპერტიზის ცენტრი“
ს/კ 405682596

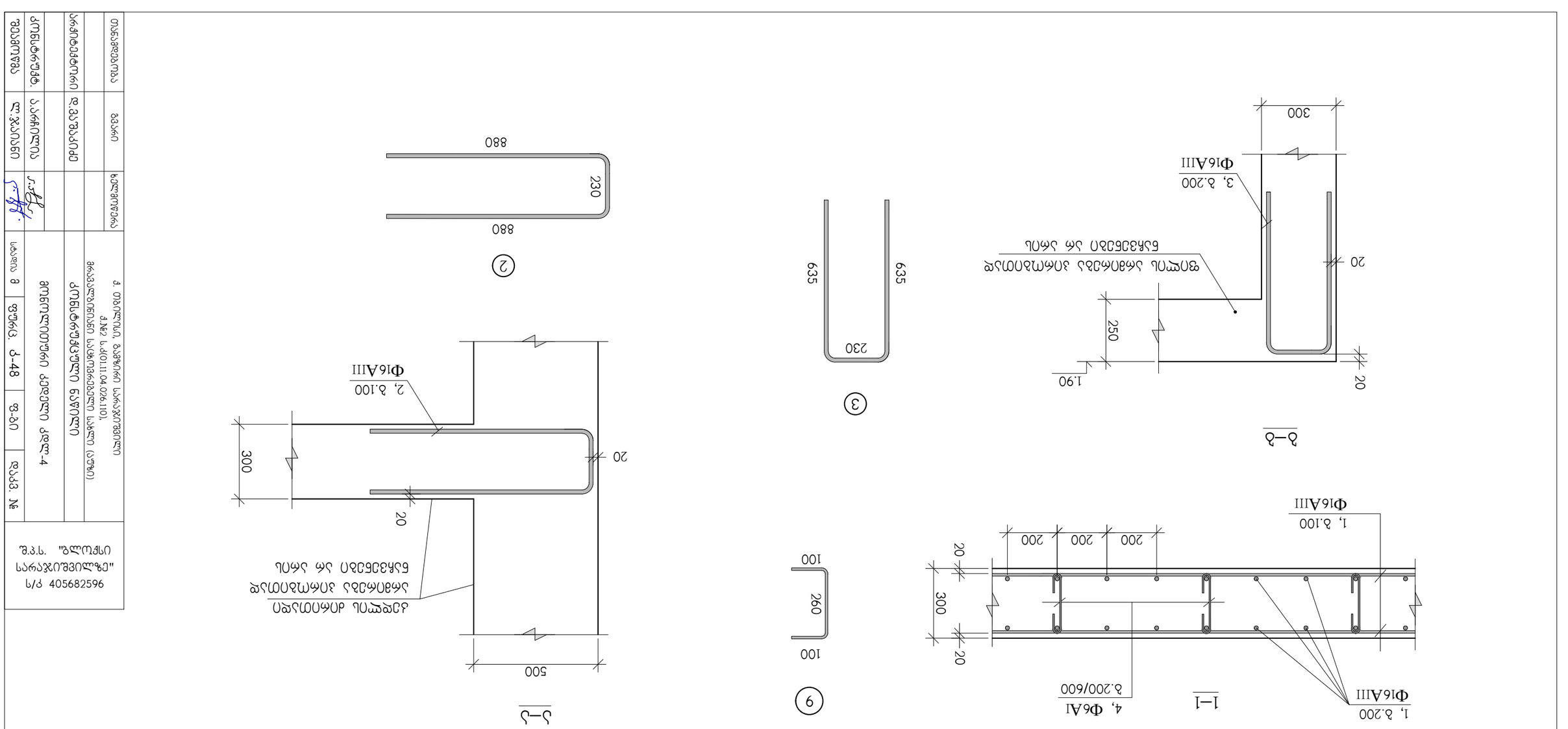
ქ. თბილისი, ბაგრატ IV-ის ქუჩა, №1
მრავალფუნქციური საცხოვრებელი სახლი (ა/ფ№1)
ქ.№2 ს.კ01.11.04.026.110,
მონოლითური კედელი კედ.-4
ქვედა სართულის ფილის არმატურის სქემა
1–1
2–2
3–3
4–4
5–5
6–6
7–7
8–8
9
10
11
12
1, Ф16AIII
2, Ф16AIII
3, Ф16AIII
4, Ф6AI
1, Ф16AIII
2, Ф16AIII
3, Ф16AIII
1, Ф16AIII
2, Ф16AIII
1, Ф16AIII
2, Ф16AIII
1, Ф16AIII
2

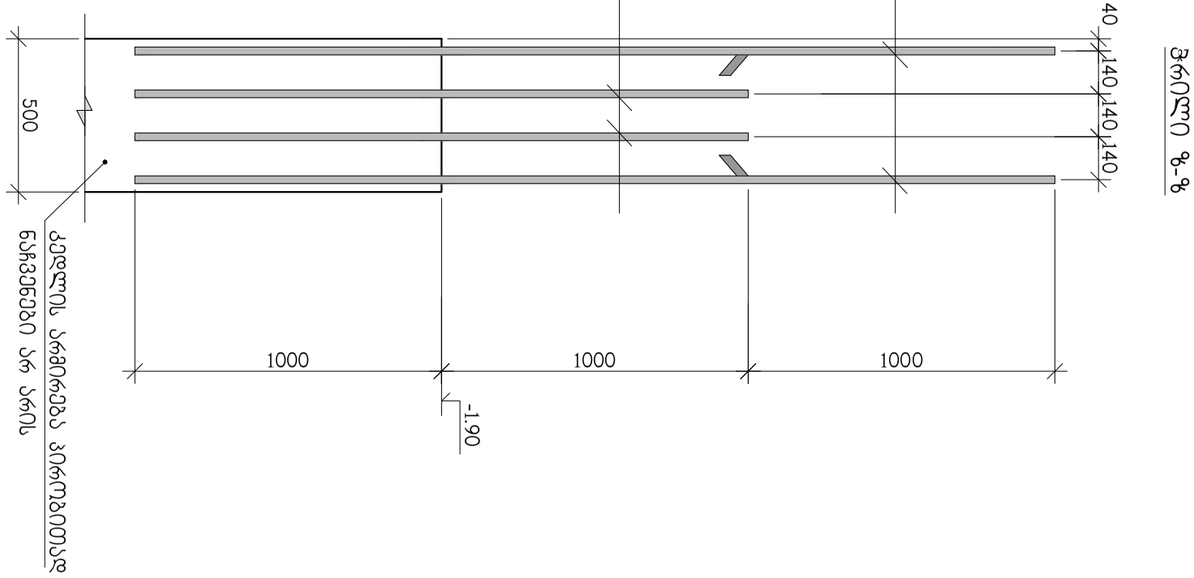

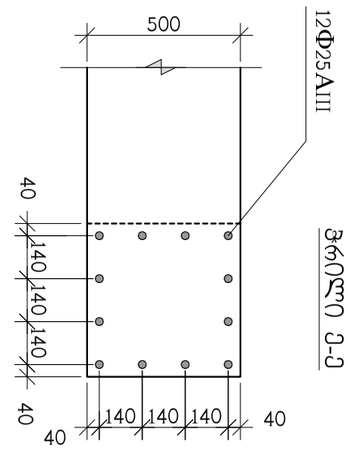

თანამდებობა	გვარი	ხელმოწერა	ქ. თბილისი, გამზირი სარაჯიშვილი ქ.№2 ს.კ(01.11.04.026.110), მრავალბინიანი საცხოვრებელი სახლი (აუზი)				შპს. "ზლოქსი სარაჯიშვილზე" ს/კ 405682596
არქიტექტორი	დ.ვაშაკიძე		კონსტრუქციული ნაწილი				
			ნაშვერები სვეტისთვის, ჭრილი ე-ე				
კონსტრუქტ.	ა.არჩილია						
შემოწმა	ლ.ჯაიანი		სტადია მ	ფურც. კ-49	ფ-ბი	დაკვ. №	

პოზ.	აღნიშვნა	დასახელება	რაოდ. ც.	ერთ-ეული
		კედელი კდლ-1	1	
1	დაიჭრას ადგილზე	Ф16AIII სახსტ. 5781-828* L=1410 გრძ.მ	–	2220 კგ.
2		Ф28AIII სახსტ. 5781-828* L=12000	4	58.00 კგ.
3		Ф28AIII სახსტ. 5781-828* L=8000	8	38.67 კგ.
4		Ф28AIII სახსტ. 5781-828* L=4000	4	19.34 კგ.
5		Ф28AIII სახსტ. 5781-828* L=10500	4	50.75 კგ.
7		Ф16AIII სახსტ. 5781-828* L=2000	230	3.16 კგ.
8	დაიჭრას ადგილზე	Ф12AIII სახსტ. 5781-828* L=490 გრძ.მ	–	440 კგ.
9		Ф25AIII სახსტ. 5781-828* L=3000	4	11.56 კგ.
10		Ф25AIII სახსტ. 5781-828* L=2000	8	7.70 კგ.
11		Ф8AI სახსტ. 5781-828* L=580	540	0.23 კგ.
		B 25 კლასის ბეტონი		22 მ^3

პოზ.	აღნიშვნა	დასახელება	რაოდ. ც.	ერთ-ეული
		კედელი კდლ-3	2	
1	დაიჭრას ადგილზე	Ф16AIII სახსტ. 5781-828* L=1670 გრძ.მ	–	2640 კგ.
2		Ф28AIII სახსტ. 5781-828* L=12000	4	58.00 კგ.
3		Ф28AIII სახსტ. 5781-828* L=8000	4	38.67 კგ.
4		Ф28AIII სახსტ. 5781-828* L=6000	8	29.00 კგ.
5		Ф28AIII სახსტ. 5781-828* L=6900	4	33.35 კგ.
6		Ф28AIII სახსტ. 5781-828* L=5000	4	24.18 კგ.
7		Ф16AIII სახსტ. 5781-828* L=2000	220	3.16 კგ.
8	დაიჭრას ადგილზე	Ф12AIII სახსტ. 5781-828* L=395 გრძ.მ	–	530 კგ.
9		Ф25AIII სახსტ. 5781-828* L=3000	4	11.56 კგ.
10		Ф25AIII სახსტ. 5781-828* L=2000	8	7.70 კგ.
11		Ф8AI სახსტ. 5781-828* L=580	680	0.23 კგ.
		B 25 კლასის ბეტონი		27 მ^3

პოზ.	აღნიშვნა	დასახელება	რაოდ. ც.	ერთ-ეული
		კედელი კდლ-2	1	
1	დაიჭრას ადგილზე	Ф16AIII სახსტ. 5781-828* L=1115 გრძ.მ	–	1760 კგ.
2		Ф28AIII სახსტ. 5781-828* L=12000	4	58.00 კგ.
3		Ф28AIII სახსტ. 5781-828* L=8000	8	38.67 კგ.
4		Ф28AIII სახსტ. 5781-828* L=4000	4	19.34 კგ.
5		Ф28AIII სახსტ. 5781-828* L=6000	4	29.00 კგ.
7		Ф16AIII სახსტ. 5781-828* L=2000	200	3.16 კგ.
8	დაიჭრას ადგილზე	Ф12AIII სახსტ. 5781-828* L=395 გრძ.მ	–	350 კგ.
9		Ф25AIII სახსტ. 5781-828* L=3000	4	11.56 კგ.
10		Ф25AIII სახსტ. 5781-828* L=2000	8	7.70 კგ.
11		Ф8AI სახსტ. 5781-828* L=580	450	0.23 კგ.
		B 25 კლასის ბეტონი		18 მ^3

პოზ.	აღნიშვნა	დასახელება	რაოდ. ც.	ერთ-ეული
		კედელი კდლ-4	2	
1	დაიჭრას ადგილზე	Ф16AIII სახსტ. 5781-828* L=410 გრძ.მ	–	650 კგ.
2		Ф16AIII სახსტ. 5781-828* L=2000	20	3.16 კგ.
3		Ф16AIII სახსტ. 5781-828* L=1500	50	3.16 კგ.
9		Ф6AI სახსტ. 5781-828* L=460	190	0.10 კგ.
		B 25 კლასის ბეტონი		5.5 მ^3

თანამდებობა	გვარი	ხელმოწერა	ქ. თბილისი, გამზირი სარაჯიშვილი ქ.№2 ს.კ(01.11.04.026.110), მრავალბინიანი საცხოვრებელი სახლი (აუზი)				შპს. "ზლოჭკი სარაჯიშვილზე" ს/კ 405682596
არქიტექტორი	დ.ვაშაკიძე		კონსტრუქციული ნაწილი				
			მონოლითური კედლების სპეციფიკაცია				
კონსტრუქტ.	ა.არჩილია						
შემამოწმა	ლ.ჯაიანი		სტადია მ	ფურც. კ-50	ფ-ბი	დაკვ. №	

მონოლითური კედლის არმირება

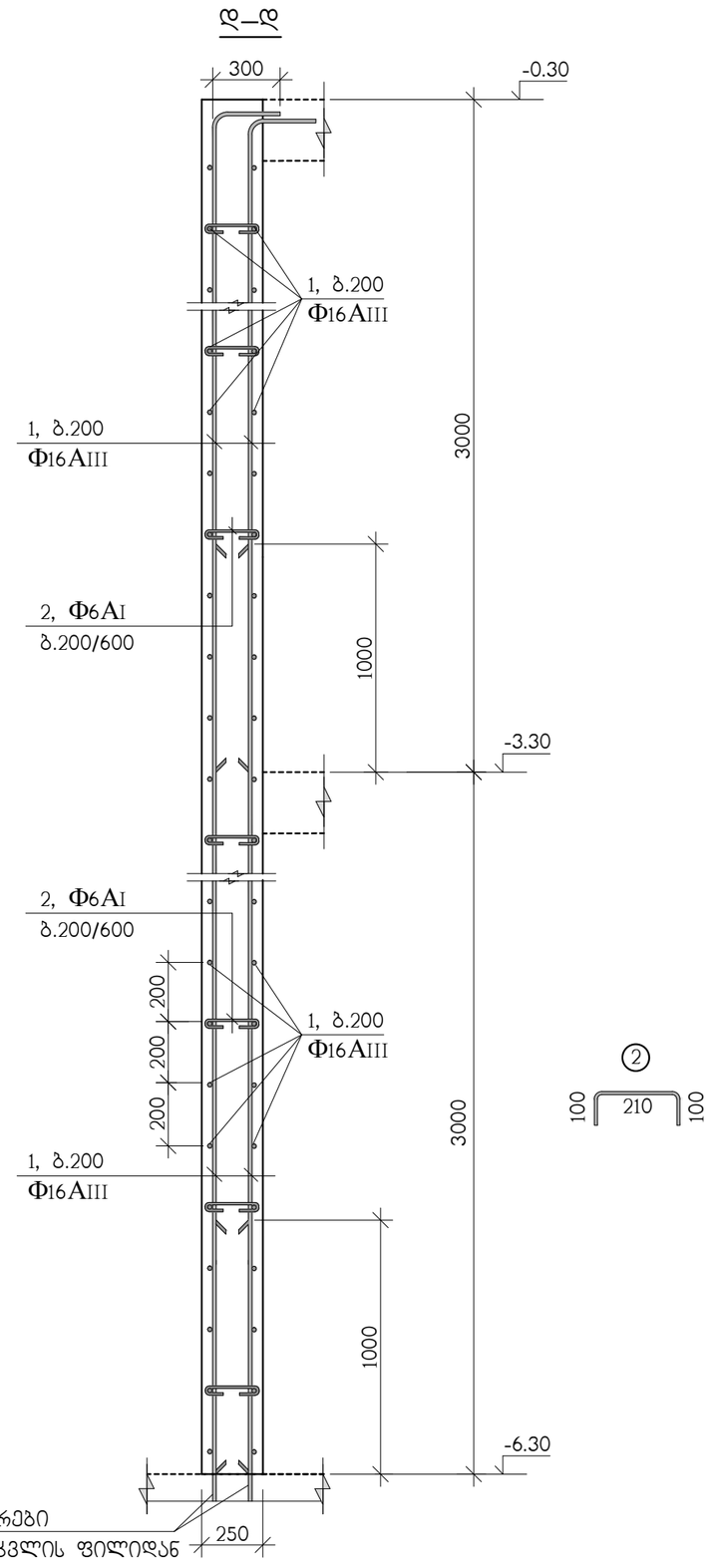

პოზ.	აღნიშვნა	დასახელება	რაოდ. ც.	ერთ-ეული
		მონოლითური კედლები	–	
1	დაიჭრას აღგილზე	Φ16AIII საბსტ. 5781-828* L=4780 გრძ.მ	–	7540 კგ.
2		Φ6AI საბსტ. 5781-828* L=410	1790	0.09 კგ.
		B 25 კლასის ბეტონი		58 მ³

"პოზ" 1-ის არმირების შეპირაპირება

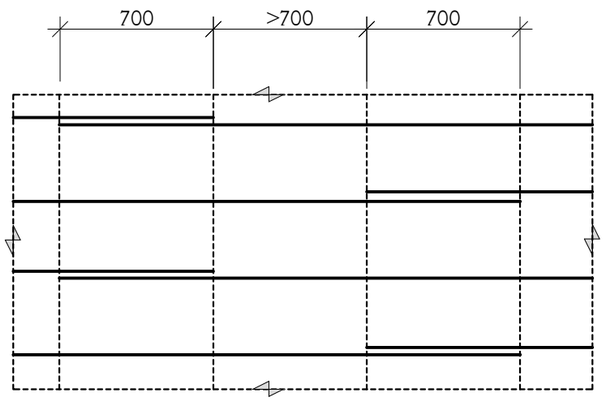

ჭრილი დ-დ ნაჩვენებია კ-32 ნახაზზე

თანამდებობა		ხელმოწერა	ქ. თბილისი, ბეგზირი სარკინიგზო ქ.№2 ს.კ(01.11.04.026.110), მრავალბინიანი საცხოვრებელი სახლი (ა/ზონე)						
არქიტექტორი	დ.ვაშაკიძე		კონსტრუქციული ნაწილი						
კონსტრუქც.	ა.არჩილია		მონოლითური კედლების არმირება ჭრილი დ-დ						
შესრულა	ლ.ჯაიანი			სტადია	ფურც.	ფ-ბი	დაკვ. №		
				ბ	კ-51				

შპს „ტექნიკური ცენტრი ქალაქთმშენი“
ს/კ 405682596
გ.ჭ.ჭ. „ტექნიკური ცენტრი ქალაქთმშენი“

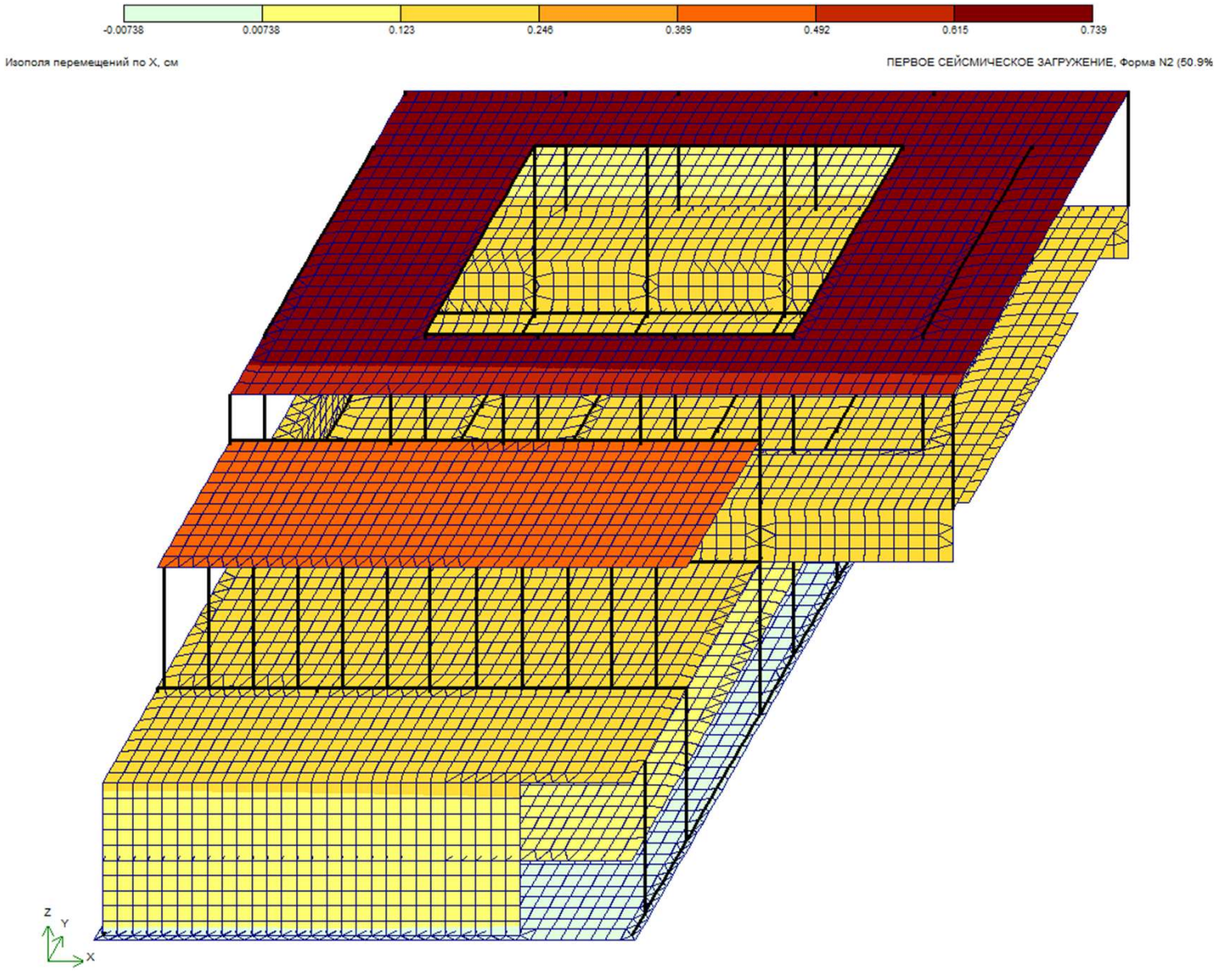

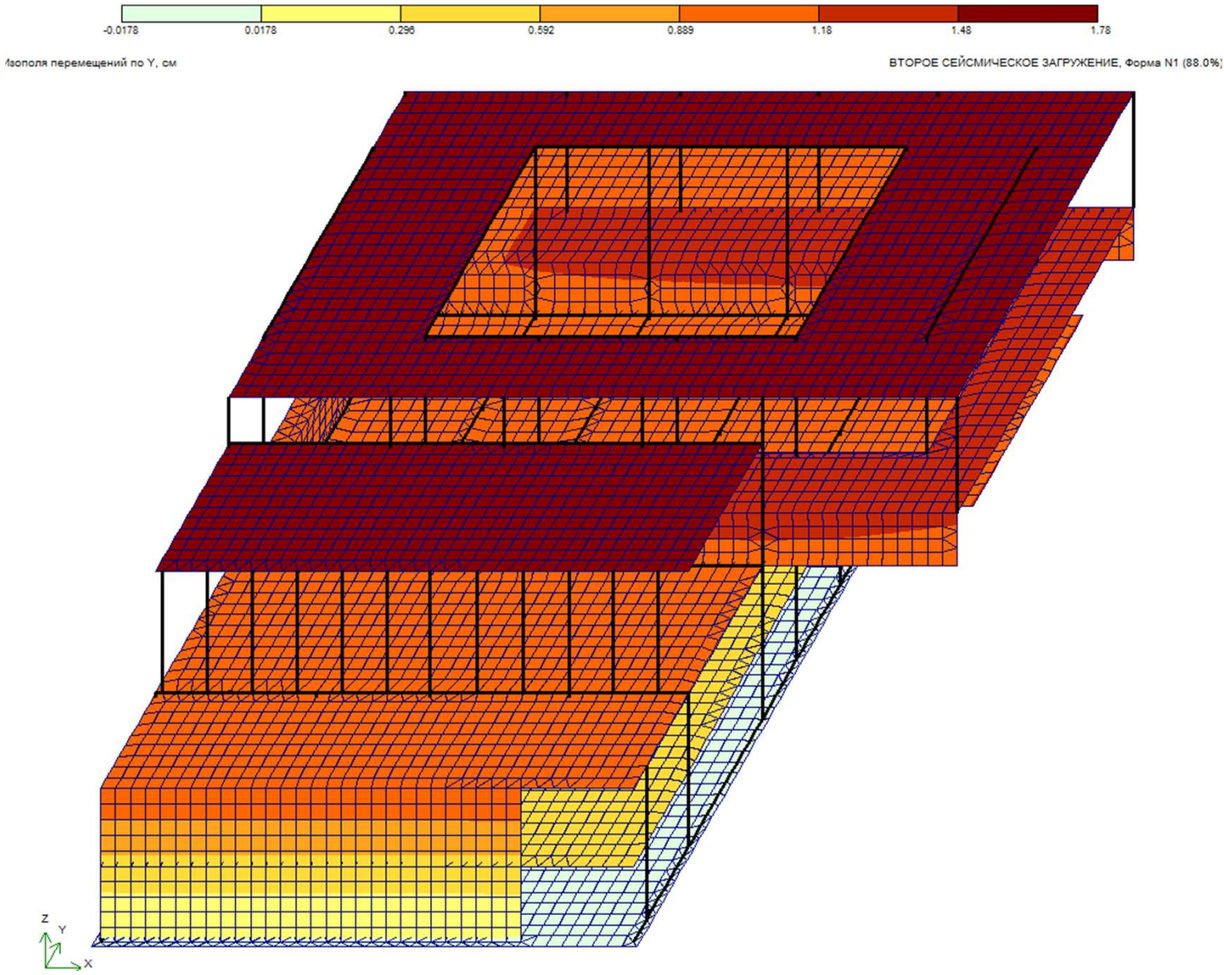

Таблица частот и периодов колебаний

Форма	Частота, Гц	Период, с	Сейсмика 1,ма...	Сейсмика 2,ма...
1	1.75	0.5727	0.0	88.0
2	3.30	0.3031	50.9	0.0
3	3.58	0.2791	1.8	0.1
4	4.02	0.2490	0.0	4.8
5	4.95	0.2021	13.2	0.0
Сумма			66.0	93.0

კონსტრუქტორი ლ.ჯაიანი