საპროექტო ობიექტი:

კიბე

მისამართი:

ქ. თბილისი დ.გურამიშვილის ქუჩა №84

ანგარიში *სტატიკურ და დინამიკურ დატვირთვებზე*

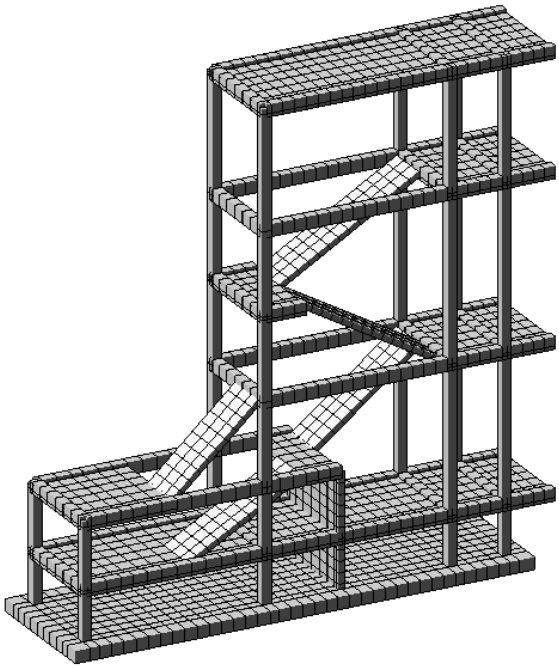

კონსტრუქტორი: გიორგი ბოჭორიშვილი
20.05.2025

თბილისი 2025 წ.

განმარტებითი ბარათი

შენობის მზიდი კონსტრუქციები გაანგარიშებულია "Lira-SAPR 2022 R1.1" პროგრამული კომპლექსის მეშვეობით სასრულ ელემენტების მეთოდის საფუძველზე, საქართველოში მოქმედი ნორმების შესაბამისად.

საანგარიშო მოდელი შედგენილია შემდეგი ნორმატიული დოკუმენტების მოთხოვნათა გათვალისწინებით:

ა) სამშენებლო ნორმები და წესები "სეისმომედეგი მშენებლობა" (პნ 01.01-09);

ბ) სამშენებლო ნორმები და წესები "ბეტონისა და რკინაბეტონის კონსტრუქციები" (პნ 03.01-09);

გ) სამშენებლო ნორმები და წესები "შენობების და ნაგებობების ფუძეები" (პნ 02.01-08);

დ) სამშენებლო ნორმები და წესები "დატვირთვები და ზემოქმედებები" (სნიპ 2.01.07-85);

ე) სამშენებლო ნორმები და წესები "ლითონის კონსტრუქციები" (სნიპ II-23-81).

დატვირთვების საიმედობის კოეფიციენტები:

თანახმად საქართველოში მოქმედი პროექტირების ნორმებისა "НАГРУЗКИ И ВОЗ-ДЕЙСТВИЯ" СНиП 2.01.07-85*, განსახილველ შენობის კონსტრუქციებზე მოსული დატვირთვების საიმედობის კოეფიციენტი γ_t

სტატიკური და დინამიკური ძალვების შეჯამება

ელემენტებში ჯამური ძალვების მისაღებად სტატიკური დატვირთვისგან გამოწვეულ ძალვებს ვუმატებთ დინამიკური დატვირთვისგან მიღებულ შესაბამის ძალვებს. დინამიკური დატვირთვები არის ნიშანცვლადი და ურთიერთგამომრიცხავი, რისი გათვალისწინებაც ხდება ძალვების საანგარიშო შეხამების ანგარიშისას.

ძალვები სეისმური დატვირთვისგან გამოითვლება ფორმულით

$$N=\sqrt{\sum_{i=1}^{kf} N_i^2}$$

N_i არის რხევის i -ური ფორმის შესაბამისი ძალვა;

K_f რხევის ფორმების რაოდენობა.

გაანგარიშება განხილულია შემდეგი დატვირთვებით:

1. სტატიკური მუდმივი დატვირთვა;
2. სტატიკური ხანმოკლე დატვირთვა;
3. სეისმური დატვირთვა X მიმართულებით (A=0.17 აჩქარება);
4. სეისმური დატვირთვა Y მიმართულებით (A=0.17 აჩქარება);
5. სეისმური დატვირთვა Z მიმართულებით (A=0.12 აჩქარება);
6. სეისმური დატვირთვა 45 გრადუსიანი იმართულებით (A=0.17 აჩქარება);
7. სეისმური დატვირთვა 135 გრადუსიანი იმართულებით (A=0.17 აჩქარება);

საქართველოს ტერიტორიის სეისმური დარაიონების და სანჟინრო-გეოლოგიური კვლევების რეკომენდაციების მიხედვით დადგენილია, რომ სამშენებლო მოედანი განლაგებულია 8 ბალიან სისმურ ზონაში MSK 64 სკალის მიხედვით (A=0.18g). გრუნტის კატეგორია სეისმური თვისებების მიხედვით არის - II კატეგორია. რხევის ფორმების რაოდენობად აღებული 50 ფორმა.

საქართველოში მოქმედი ტექნიკური რეგლამენტის, პნ 01.01-09 –ის თანახმად, საანგარიშო სტატიკური დატვირთვები მრავლდეა შემდეგ თანწყობის კოეფიციენტებზე (პუნქტი 4.1):

მუდმივი – 0.9;

დროებითი ხანმოკლე – 0.5.

სისიმური ზემოქმედების საწყისი მონაცემები, თანახმად პნ 01.01-09 –ის მიხედვით:

გრუნტის კატეგორია II, ცხრილი 1;

გრუნტის აჩქარება 0.25g , დანართი 1;

ცხრილი 4.1, II კატეგორია, 8 ბალი, $K_0 = 1$

ცხრილი 3, რკინაბეტონის კარკასი, $K_1 = 0.35$

ცხრილი 4, პოზიცია 1 ბალი, $K_2 = 1$

ცხრილი 5, პოზიცია 1 ბალი, $K_3 = 1$

ცხრილი 6, პოზიცია 3 ბალი, $K_\xi = 1$

სიხისტის ტიპები

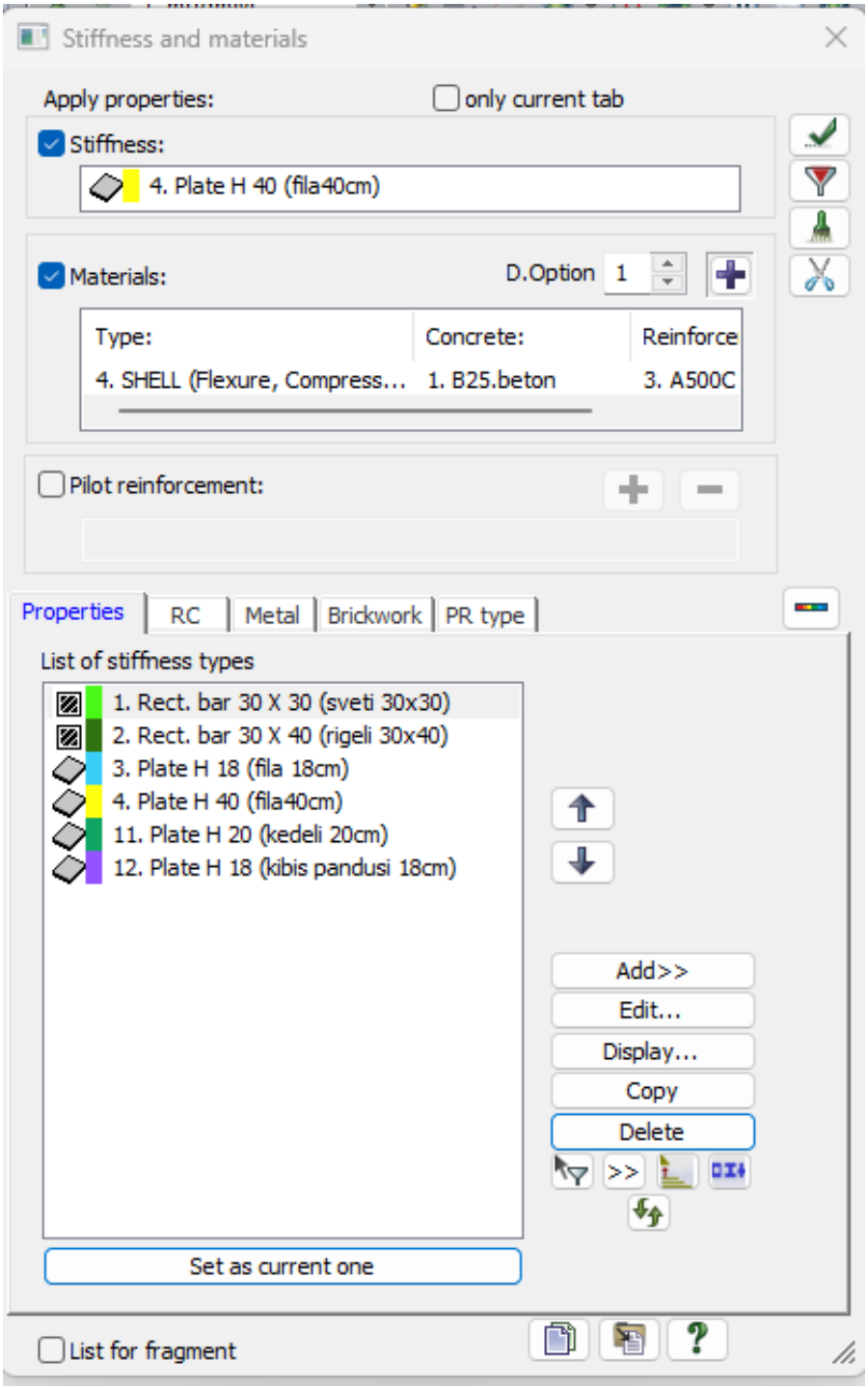

სურ.ა სიხისტის ტიპები

საანგარიშო მოდელის საერთო ხედი

tsavkisi 2 tengo.l3d

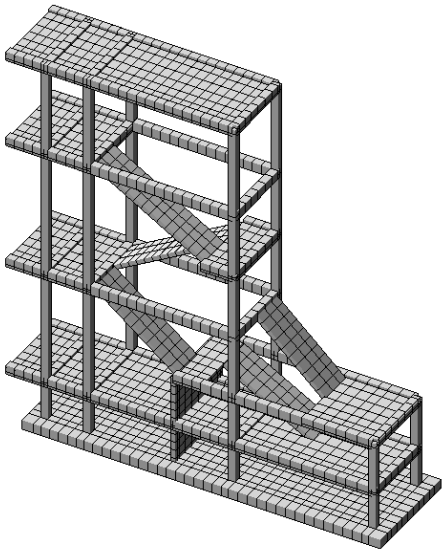

სურ.1

tsavkisi 2 tengo.l3d

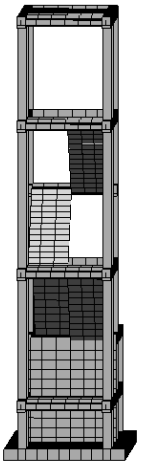

სურ.2

tsavkisi 2 tengo.l3d

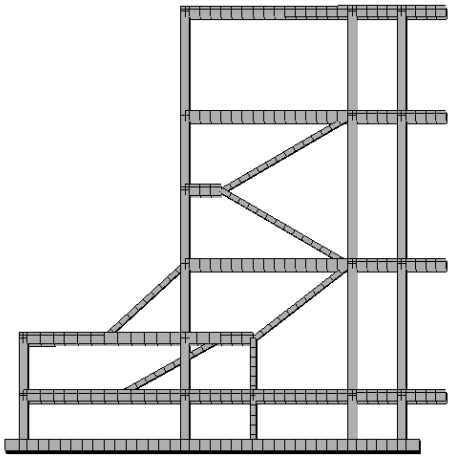

სურ.3

tsavkisi 2 tengo.l3d

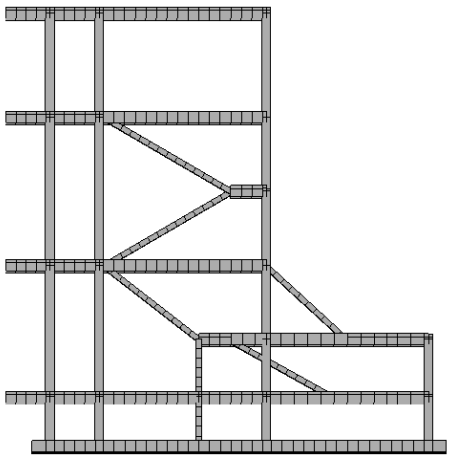

სურ.4

სტატიკური ზემოქმედების ანალიზი

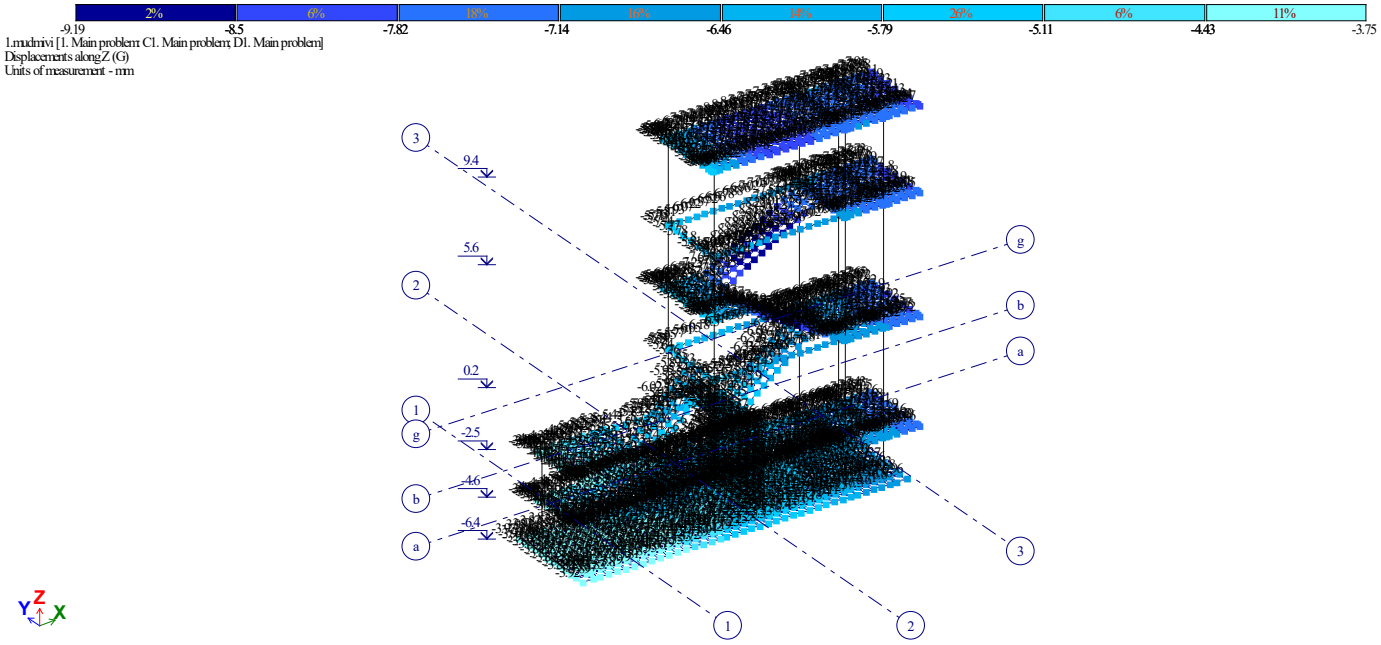

3

სურ.5 ვერტიკალური ჩაღუნვა Z ღერძის მიმართულებით (პირველ დატვირთვაზე)

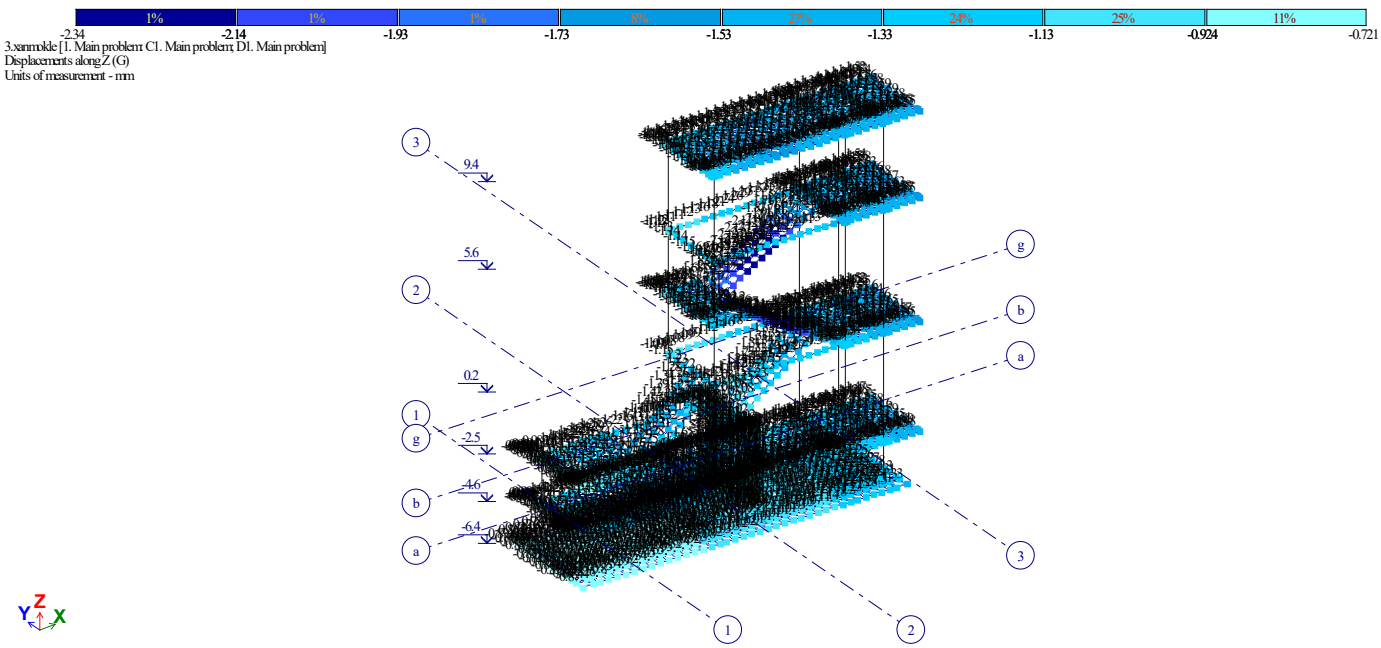

სურ.6 ვერტიკალური ჩაღუნვა Z ღერძის მიმართულებით (მეორე დატვირთვაზე)

1.mudmivi [1. Main problem: C1. Main problem; D1. Main problem]
Diagram N
Units of measurement - t

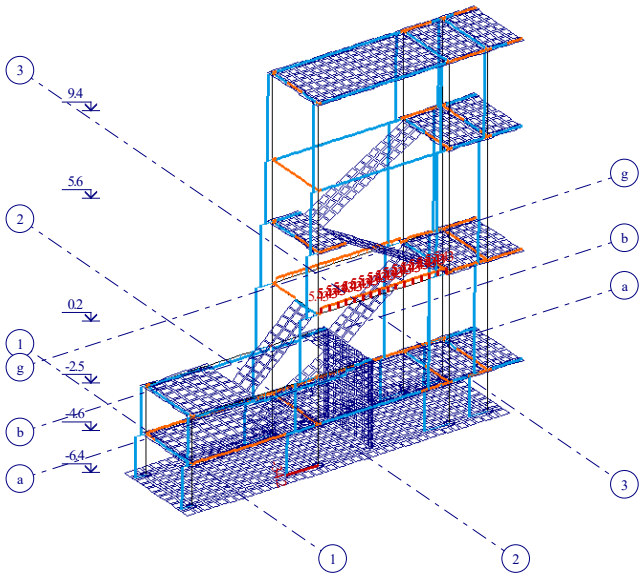

Min value -34.169; Max value 5.43315

სურ.7 ვერტიკალურ ელემენტებზე მოსული გრძივი ძალა (პირველ დატვირთვაზე)

3.xanmokle [1. Main problem: C1. Main problem; D1. Main problem]
Diagram N
Units of measurement - t

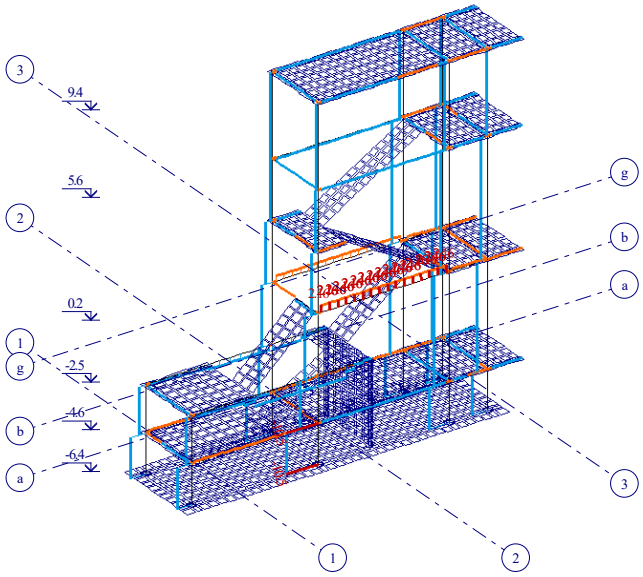

Min value -10.5152; Max value 2.16209

სურ.8 ვერტიკალურ ელემენტებზე მოსული გრძივი ძალა (მეორე დატვირთვაზე)

სეისმური ზემოქმედების ანალიზი

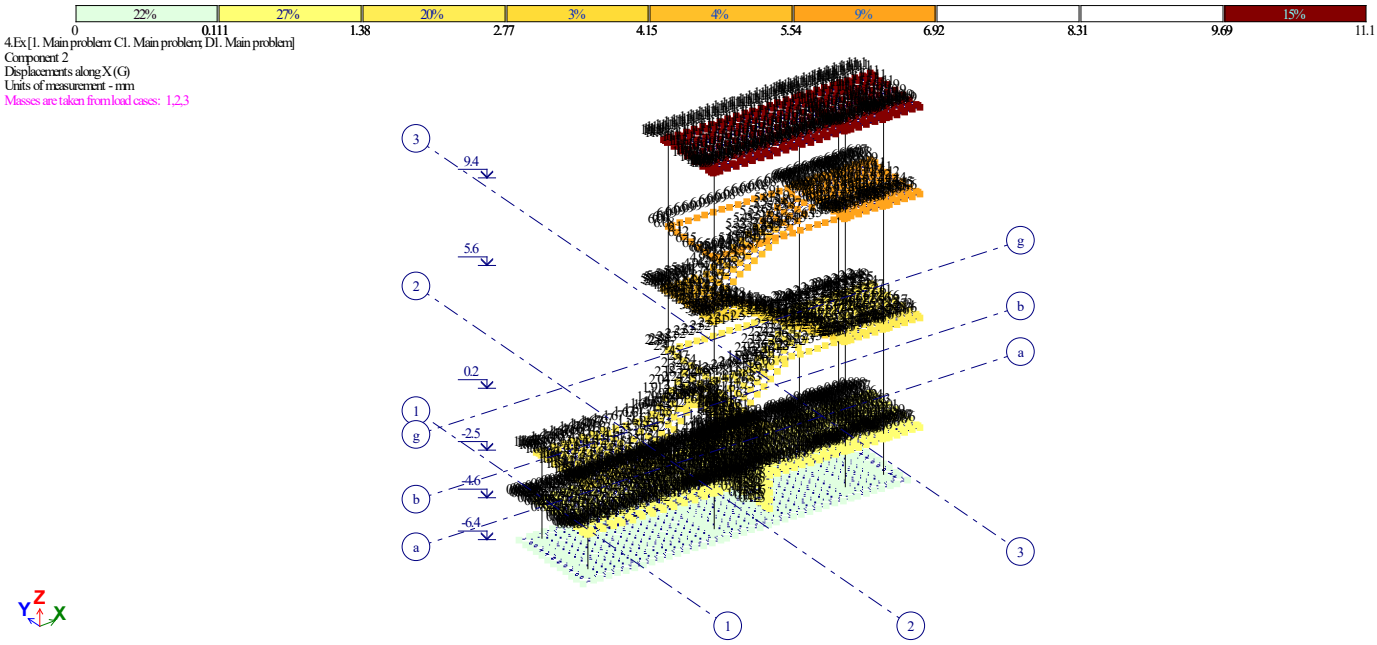

სურ.9 გადაადგილება X მიმართულებით მმ (რხევის პირველი ფორმა)

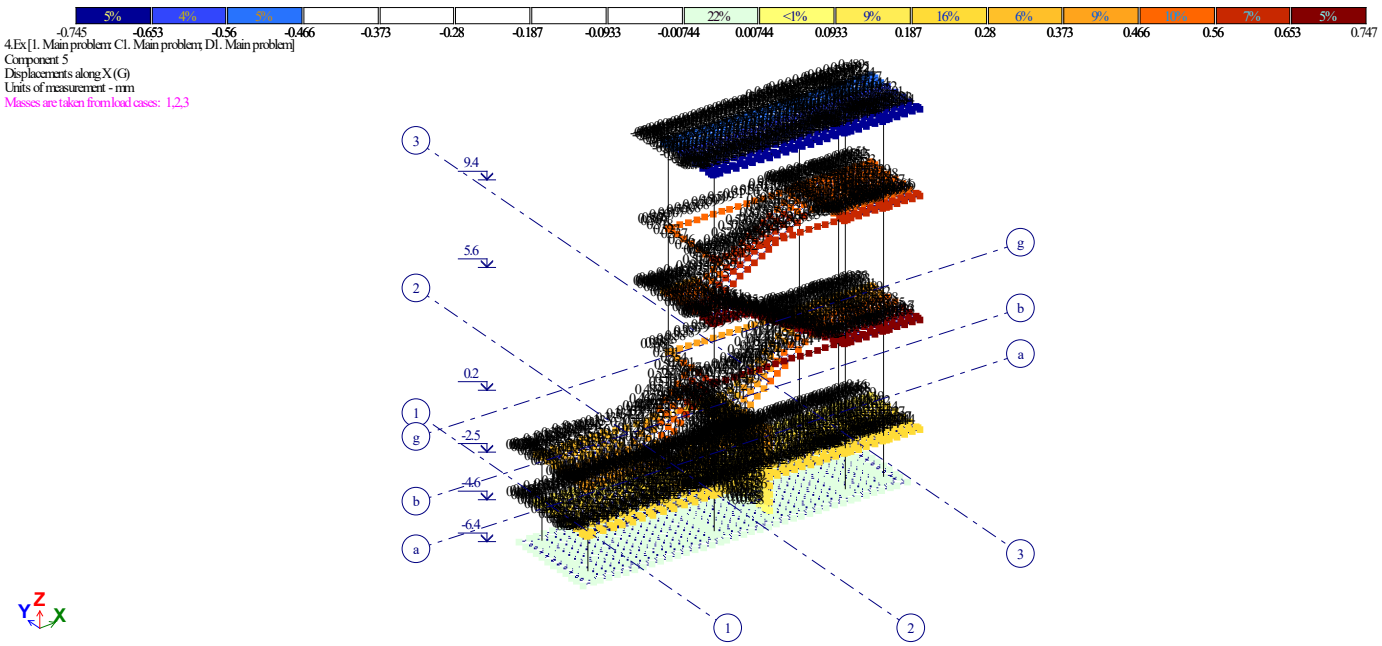

სურ.10 გადაადგილება X მიმართულებით მმ (რხევის მეორე ფორმა)

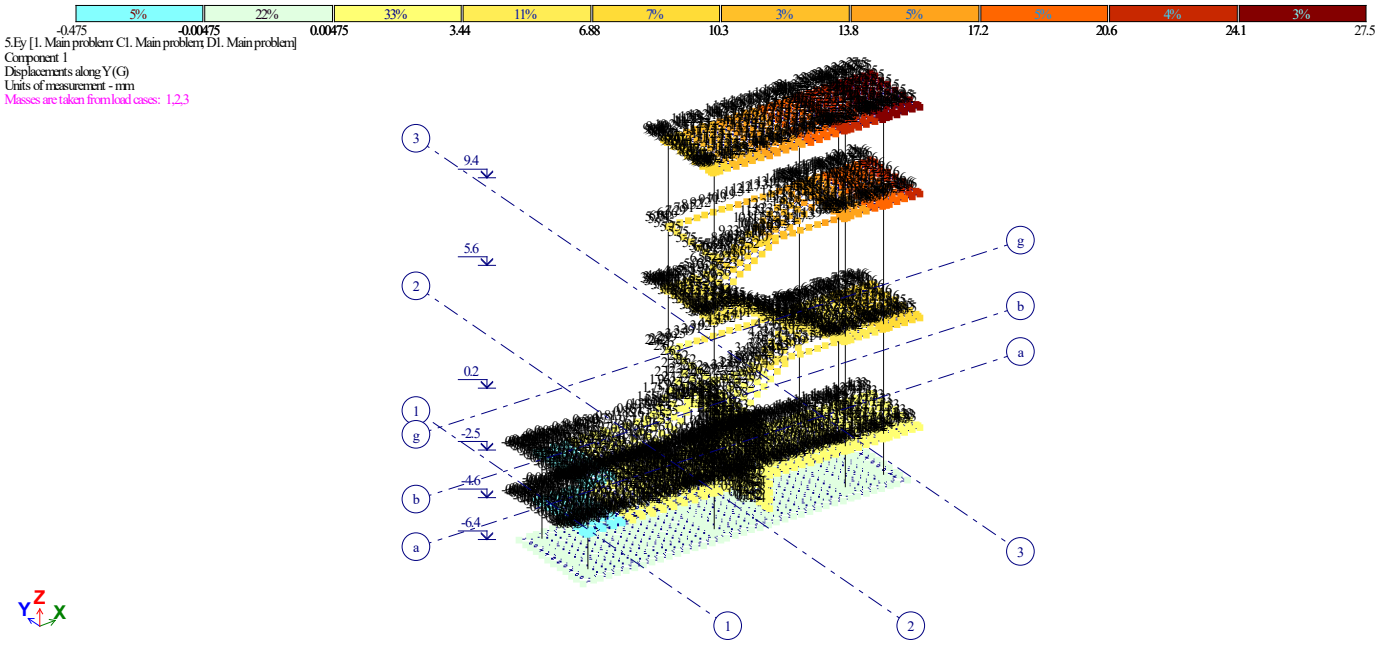

სურ.11 გადაადგილება Y მიმართულებით მმ (რხევის პირველი ფორმა)

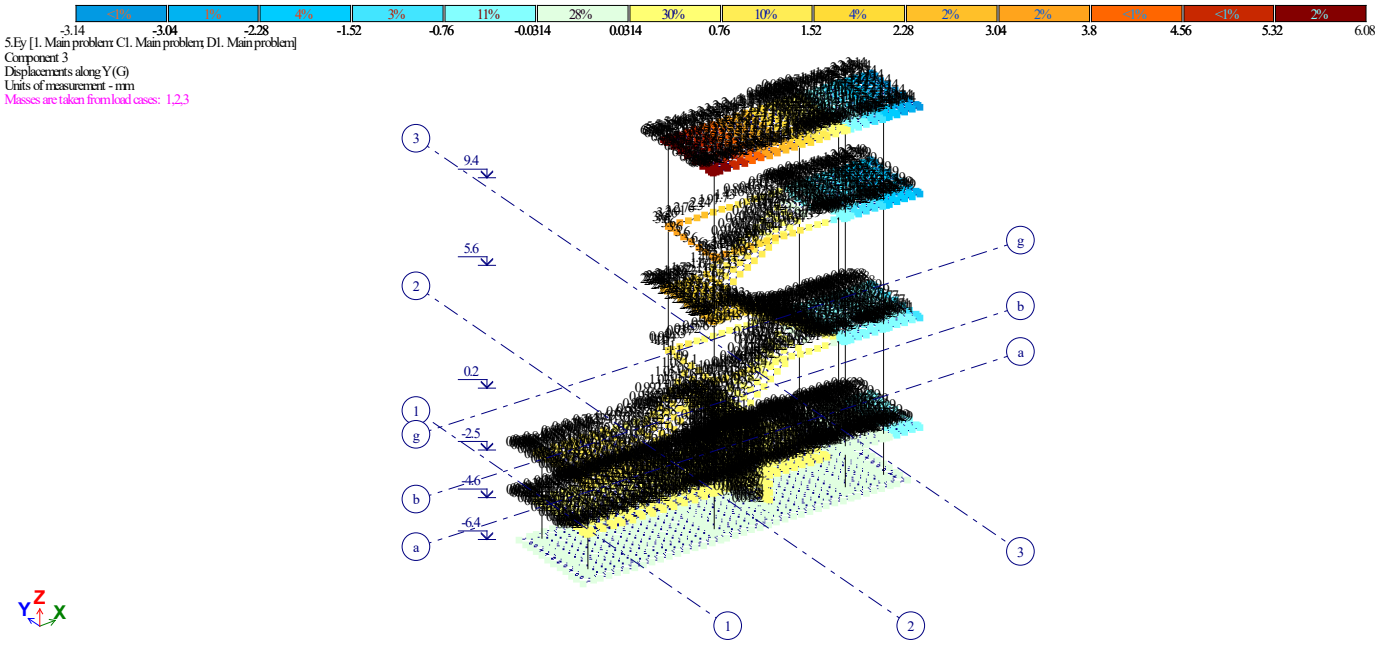

სურ.12 გადაადგილება Y მიმართულებით მმ (რხევის მეორე ფორმა)

წინაღობა საძირკვლის ფილაზე:

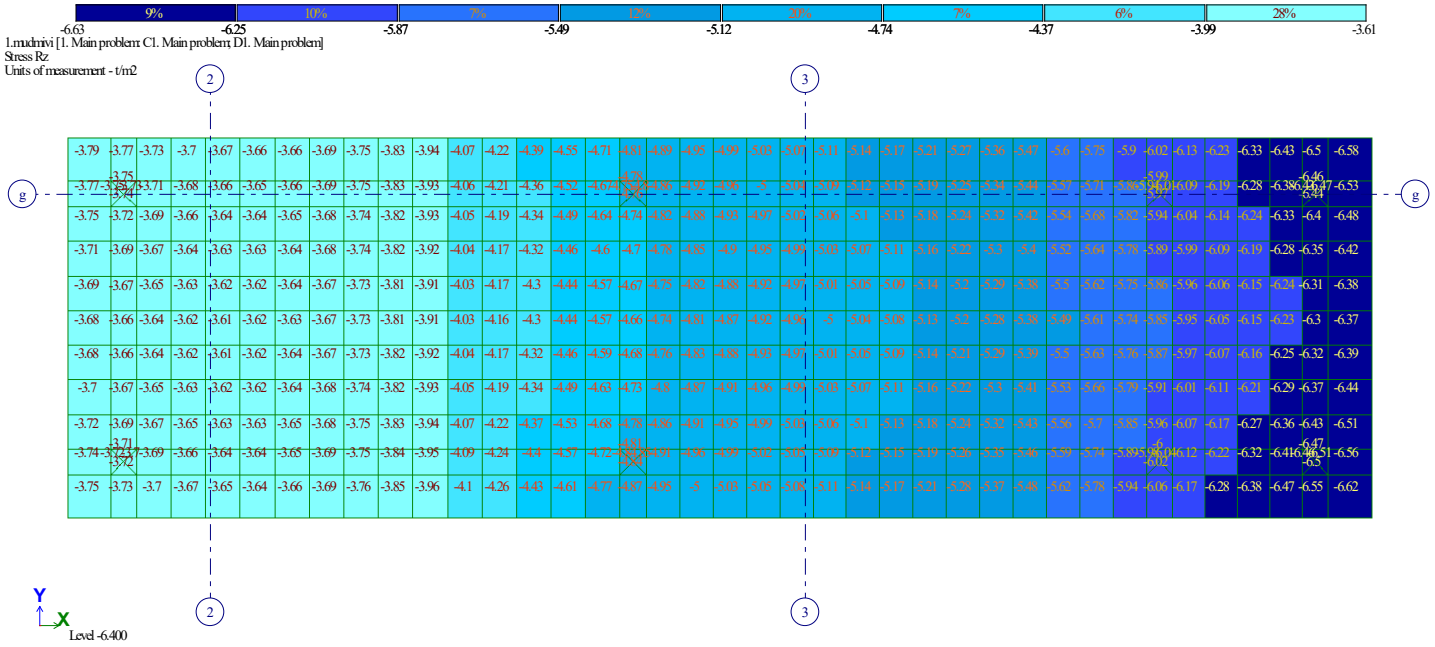

სურ.13 წინაღობა საძირკვლის ფილაზე პირველ დატვირთვაზე

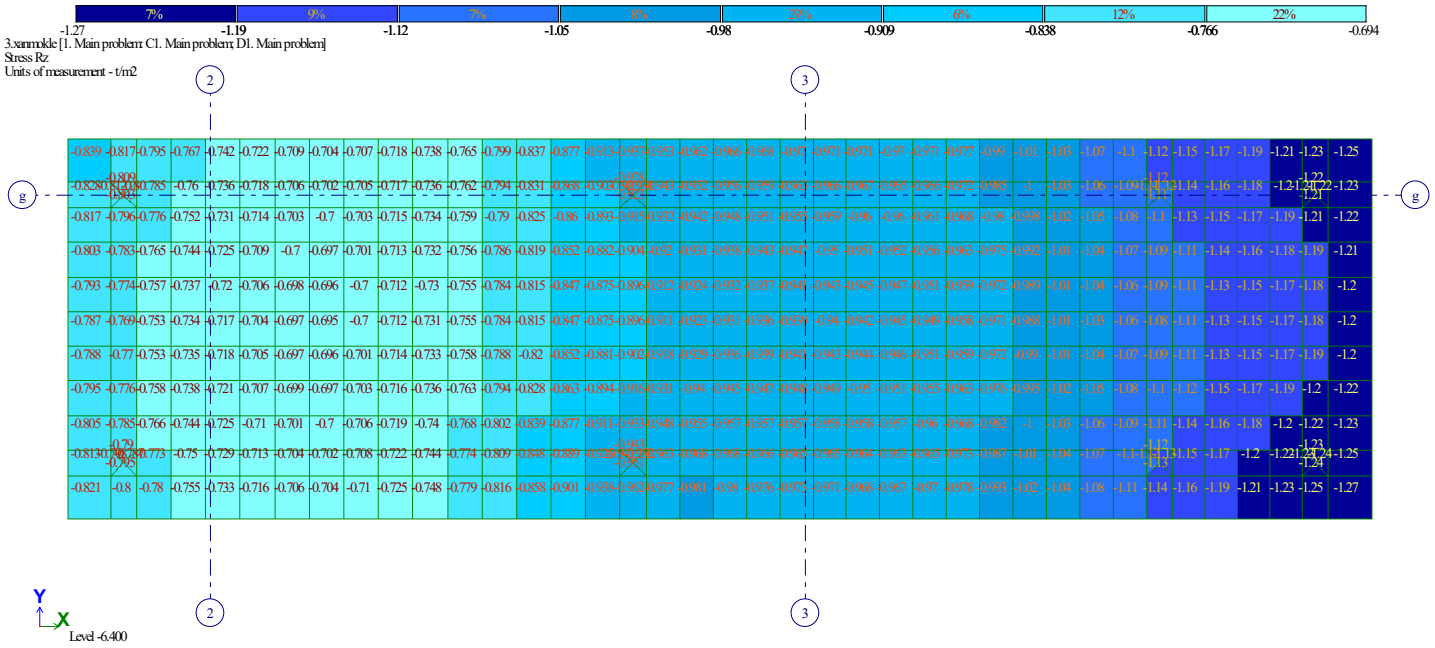

სურ.14 წინაღობა საძირკვლის ფილაზე პირველ დატვირთვაზე

კონსტრუქციების მზიდუნარიანობის შეფასება

ქ.თბილისში, დ,გურამიშვილის ქუჩა №84 ანგარიში სტატიკურ და დინამიკურ დატვირთვებზე აკმაყოფილებს სიმტკიცის, სიხისტის და მდგრადობის პირობებს. მზიდი კონსტრუქციების და ფუძე საძირკვლების დაძაბულ-დეფორმირებული მდგომარეობის ანალიზი გვიჩვენებს, რომ რკინაბეტონის კონსტრუქციების კვეთები აკმაყოფილებს მათდამი პირველი და მეორე ჯგუფების ზღვრული მდგომარეობებით გათვალისწინებულ მოთხოვნებს. ანგარიშით მიღებული მასალების ფიზიკურ-მექნიკური მახასიეთებლები და მიღებული არმატურის კვეთები აუცილებლად უნდა გადამოწმდეს ადგილზე შესრულებულ მონაცემებთან.

მთავარი კონსტრუქტორი: ნ.წერეთელაშვილი

განმარტებითი ბარათი

ზოგადი:

1. ობიექტის მისამართი: ქ.თბილისი, გამზირი დ. გურამიშვილის ქუჩა №84 ს/კ 01.12.01.003.132
2. დამკვეთი: შ.პ.ს "ელმა2008"
3. არქიტექტური : ზ.კალაძე
4. შენობა-ნაგებობის კლასი: III კლასი.

უსაფრთხოება:

1. მშენებლობის პროცესი წარიმართოს საქართველოს მთავრობის 2007 წლის 28 მარტის №62 დადგენილების მოთხოვნების შესაბამისად და მკაცრად იქნას დაცული უსაფრთხოების წესები.

მასალები

1. მასალების ანტიკოროზიული და ხანძარსაწინააღმდეგო დაცვა შესრულდეს ნორმების СНиП2.01.02-85* და СНиП2.03.11-85 მოთხოვნების შესაბამისად;
2. ბეტონი – შენობის მზიდ კონსტრუქციებში გამოყენებულია ბეტონი კალასით B20, საძირკველი საძირკვლის ფილა. საძირკვლის ფუძედ მიღებულია ფენა№2 საანგარიშო წინაღობით R_0=2,60 კგძ/სმ². საძირკვლის ქვეშ გამოყენებულია ბეტონის მომზადება B10(ГОСТ 25192-2012).
3. არმატურა - შენობის რკინაბეტონის ელემენტებში გამოყენებულია არმატურა კლასით: A500C და A240C.
4. საკედლე და სატიხრე მასალა _ შენობის კონტურზე კედლების შევსება გათვალისწინებულია მსუბუქი სამშენებლო ბლოკებით, მარკით არანაკლები M50-ისა. მოცულობითი წონით არაუმეტეს 1200 კგ/მ³. ქვიშა-ცემენტის ხსნარზე, მარკით არანაკლებ M50-ისა. წყობის ღერძულ გაჭიმვაზე დროებითი წინაღობის (ნორმალური შეჭიდულობის) სიდიდე უნდა იყოს არანაკლებ 1,2 კგ.ძ/სმ²-ისა;
5. ჰიდროიზოლაცია - შენობის კედლები, რომლებიც შეხებაში არიან გრუნტთან, დაიფაროს ჰიდროსაიზოლაციო შრით, ჰიდროიზოლაციის ტიპი განისაზღვროს დამკვეთთან შეთანხმებით.
6. სამშენებლო მასალების ხარისხის კონტროლი; - სამშენებლო მოედანზე აუცილებელია განხორციელდეს სამშენებლო მასალების სისტემატური კონტროლი. მშენებლობაზე შმოტანილ მასალებს თან უნდა ახლდეს მწარმოებლის ხარისხის დამადასტურებელი დოკუმენტი (პასპორტი) რომელშიც მითითებული იქნება ტექნიკური მახასიათებლები, მაგალითად: მასალის სიმტკიცის ზღვარი, ყინვამედეგობის მაჩვენებელი და სხვა.
   - ბეტონის სამუშაოების წარმოებისას მშრალი და ცხელი კლიმატის პირობებში 25°C-ზე მეტი ჰაერის ტემპერეტურისა და 50%-ზე ნაკლები ფარდობითი ტენიანობისას გამოყენებულ იქნას ცემენტები, რომელთა სამარკო სიმტკიცე არანაკლებ 20%-ით ჭარბობს ბეტონის საპროექტო მარკას.
   - ახლადჩაწყობილი ბეტონიდაცული უნდა იქნას მექანიკური დაზიანებისაგან და ან ზემოქმედებისაგან, მზის სხივების პირდაპირი მოხვედრისგან, ყინვისაგან, ქარისაგან.პროექტში მითითებულ სიმტკიცის 75%-ის მიღწევამდე ბეტონის სტრუქტურა ადვილად იმსხვრევა. აქედან გამომდინარეაღნიშნული სიმტკიცის მიღწევამდე აუცილებელია მკაცრად დაცული იქნას ტემპერატურის და ტენიანობის რეჟიმი.

კლიმატოლოგია და დატვირთვები:

1. ჩაყინვის ნორმატიული სიღრმე თიხოვან გრუნტში: 0,00 მ
2 ქარი მაქსიმალური: 85 კგძ/მ²
3 თოვლი: 50 კგძ/მ²
4 სეისმურობა - საქართველოს ტერიტორიის სეისმური საშიშროების რუქის მიხედვით ქ.თბილიისი იმყოფება 8 ბალი სეისმურ ზონაში (სკალა MSK64), ჰორიზონტალური აჩქარება - 0,17 (სეისმურობის კოეფიციენტი).

მათემატიკური მოდელირება

გაანგარიშება განხორციელებულია Lira-sapr 2013 პროგრამული კომპლექსის მეშვეობით, სასრული ელემენტების საფუძველზე, შენობის საანგარიშო მოდელი შედგენილია არქიტექტურული ნახაზების მიხედვით.

შენობის აღწერილობა

1. პირობითი საპროექტო ნიშნული ±0,00 მეორე სართულის იატაკის დონე.
2. კონსტრუქციული სქემა - მიშენება რკ/ბეტონის კარკასული ტიპისაა;
3. სართულიანობა - სამსართულიანი.
4. შენობის გაბარიტული ზომები ღერძებში: 13,90X3,10მ;
   - საძირკველი - მონ. რკ/ბეტონის საძირკვლის ფილა სისქით 0,4მ;
   - კონსტრუქციული ელემენტები: გადახურვის ფილები 16სმ, 18 სმ;
5. სვეტები მონ.რკ/ბეტონის მართკუთხედის განივკვეთის 0,30X0,3მ;
6. რიგელები მონ.რკ/ბეტონის მართკუთხედის განივკვეთის 0,30X0,4(h)მ;
   - კედლები- მცირეგაბარიტებიანი ბლოკის წყობით სისქით 30სმ;
   - კიბე- მონ.რკ/ბეტონის;
   - სახურავი- ბრტყელი რულონური.

დამხმარე შენობების აღწერილობა

7. კონსტრუქციული სქემა - მიშენება რკ/ბეტონის კომბინირებული ტიპისაა;
8. სართულიანობა - ერთსართულიანი;
9. შენობის გაბარიტული ზომები ღერძებში: 6,40X3,20მ; და 6,00X1,80მ;
   - საძირკველი - მონ. რკ/ბეტონის საძირკვლის ფილა სისქით 0,2მ;
   - კონსტრუქციული ელემენტები:
10. სვეტები მონ.რკ/ბეტონის მართკუთხედის განივკვეთის 0,20X0,20მ;
11. სარტყელი მონ.რკ/ბეტონის მართკუთხედის განივკვეთის 0,20X0,20(h)მ;
    - კედლები- მცირეგაბარიტებიანი ბლოკის წყობით სისქით 20სმ;
    - სახურავი- ქანობიანი ლითონის მილკვადრატებით;

1-1

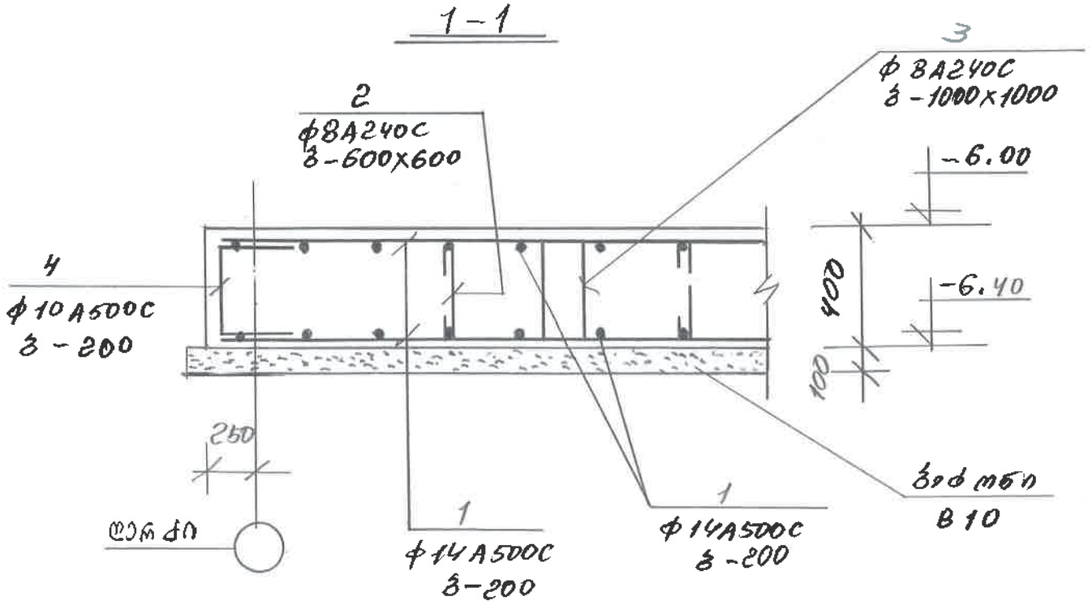

3-3

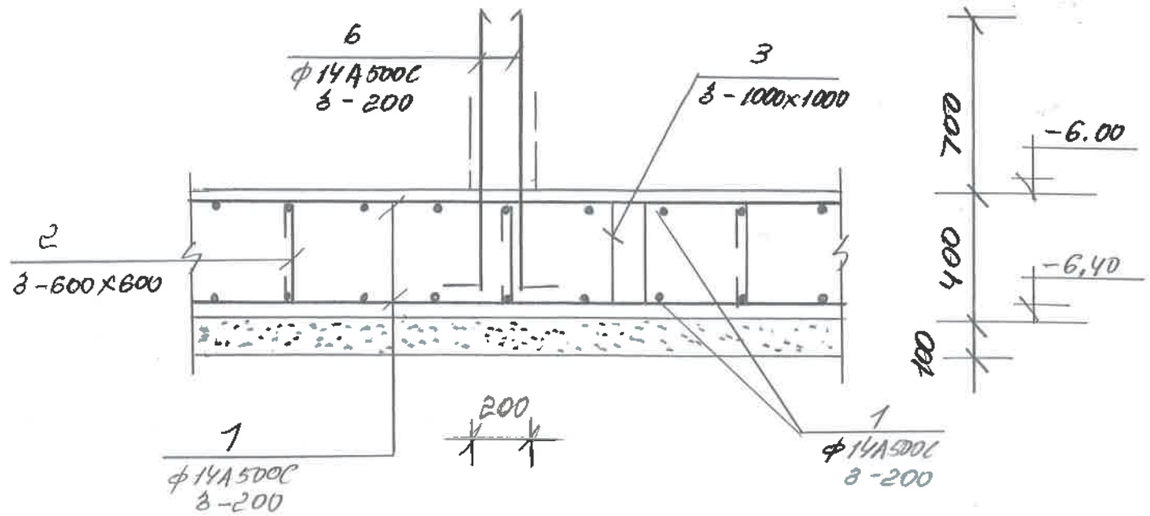

2-2

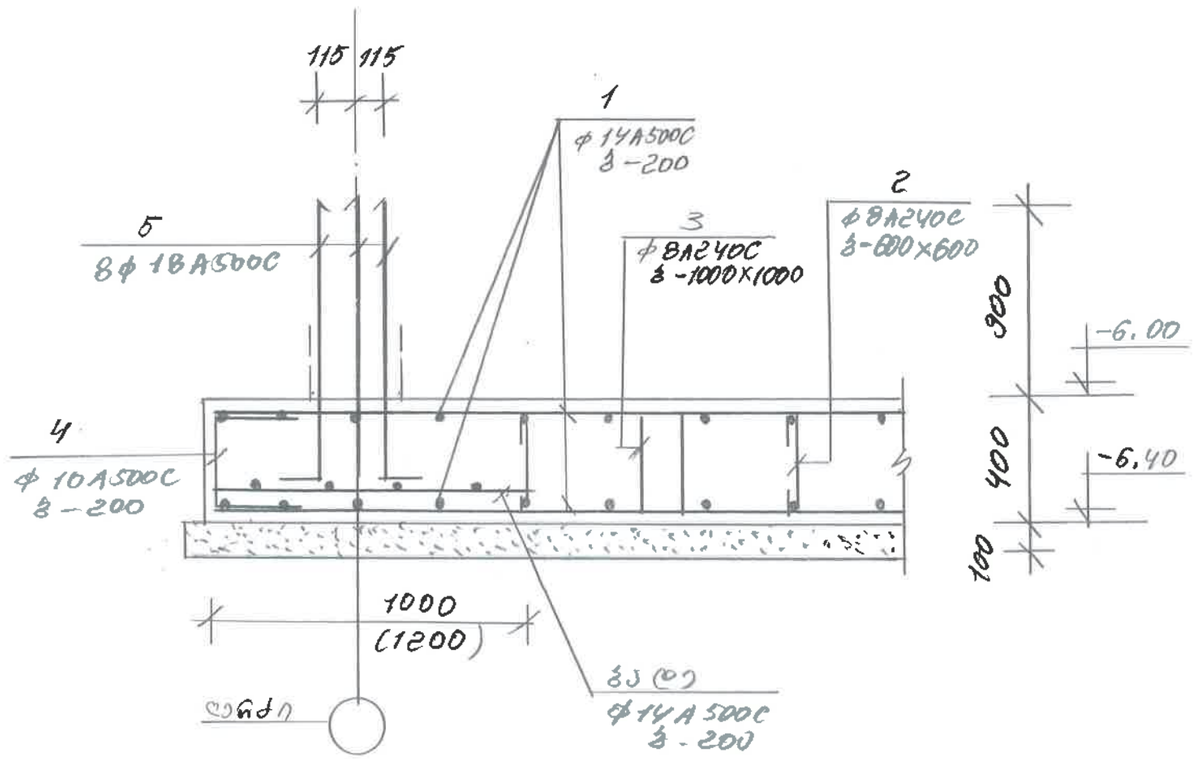

ჭოხ-2



ჭოხ-3

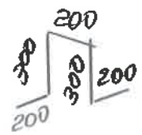

ჭოხ-4

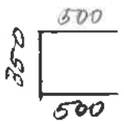

ჭოხ-5



ჭოხ-6



			ქ.თბილისი. ბამზირი დ.ბურჯანიშვილის №84-ში ნაკვეთზე #01.12..01.003.132 კიბის უჯრედის მიშენება რეკონსტრუქციის პროექტი			
კონსტრუქტორი		ნ.ჯაფეტელაშვილი	კონსტრ. ნაწილი	2025		
			საძირკვლის კონსტრუირება	სტადია	შეკრ.	მასშტ.
				მ.პრ	ჯ-2	

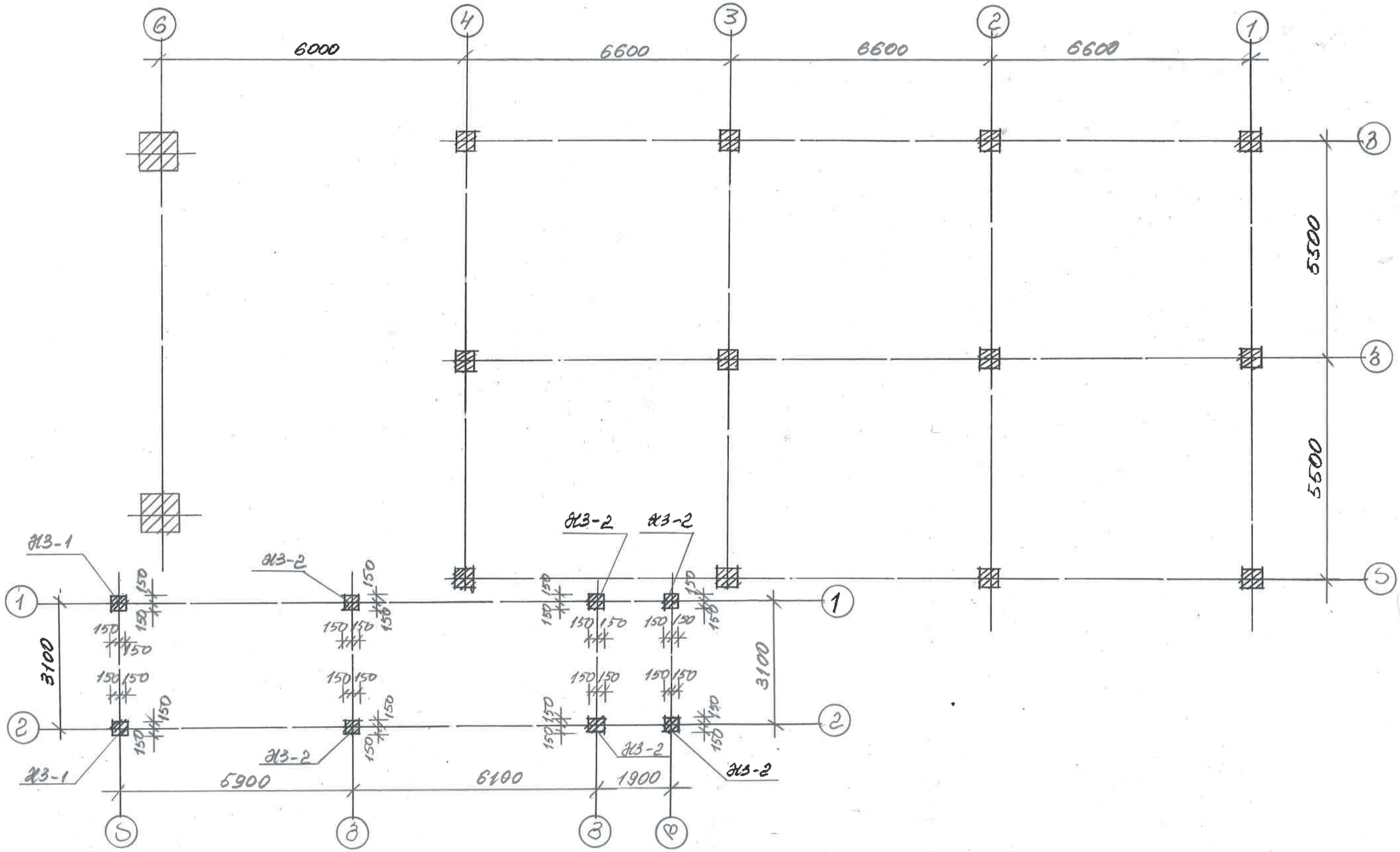

			ქ.თბილისი. გამზირი დ.უზნაძისა №84-ში ნაკვეთზე #01.12..01.003.132 კიბის უჯრედის მიშენება რეკონსტრუქციის პროექტი			
კონსტრუქტორი		ნ.ფურცელაშვილი	კონსტრ. ნაწილი	2025		
			სვეტების განლაგება	სტადია	ფურც.	მასშტ.
				მ.პრ	ქ-3	

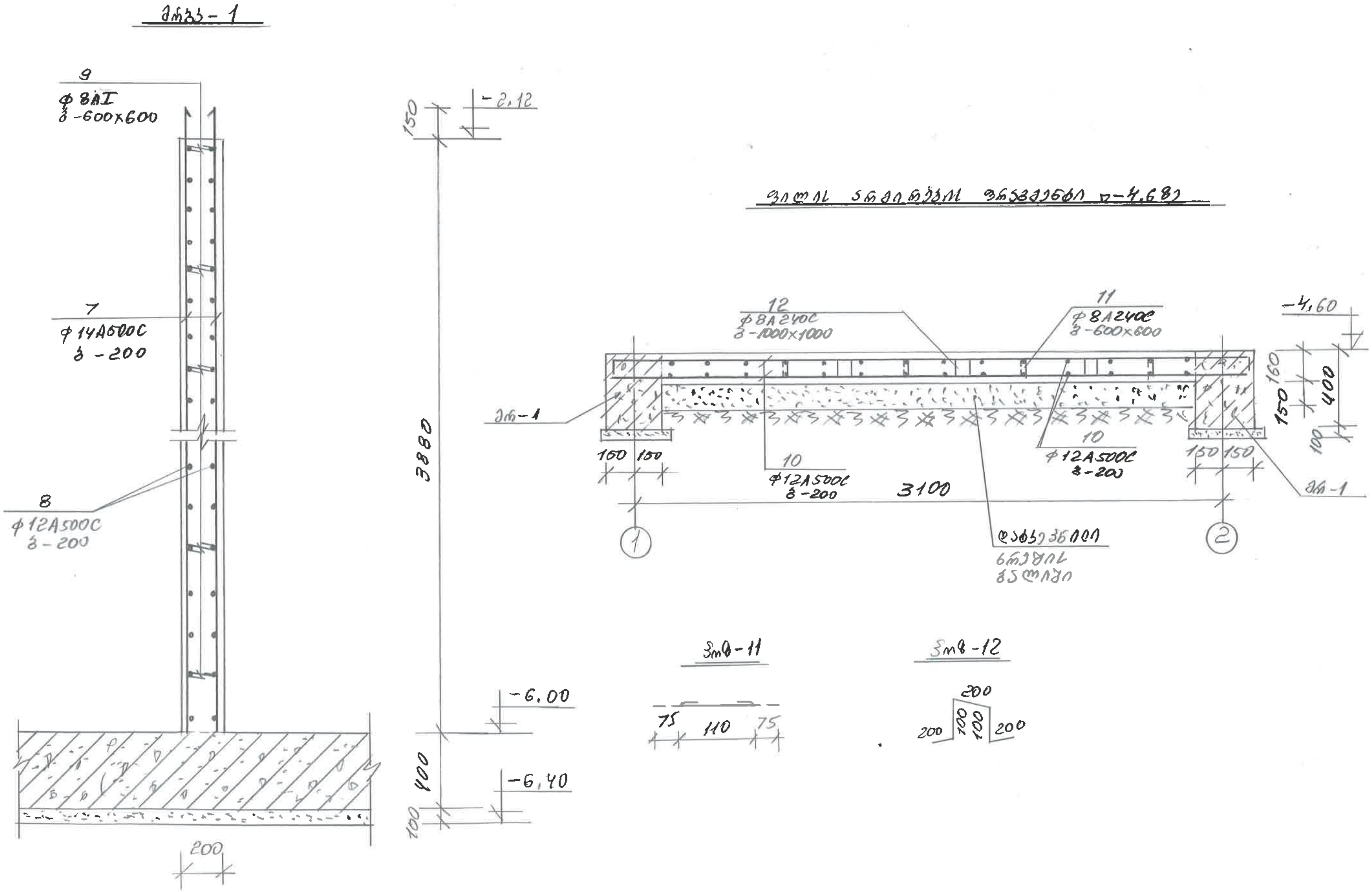

			ქ.თბილისი. გამზირი დ.გურამიშვილის №84-ში ნაკვეთზე #01.12..01.003.132 კიბის უჯრედის მიშენება რეკონსტრუქციის პროექტი			
კონსტრუქტორი		ნ.წერეთელაშვილი	კონსტრ. ნაწილი	2025		
			მრბკ-1 კვეთი	სტადია	ფურც.	მასშტ.
				მ.პრ	ძ-4	

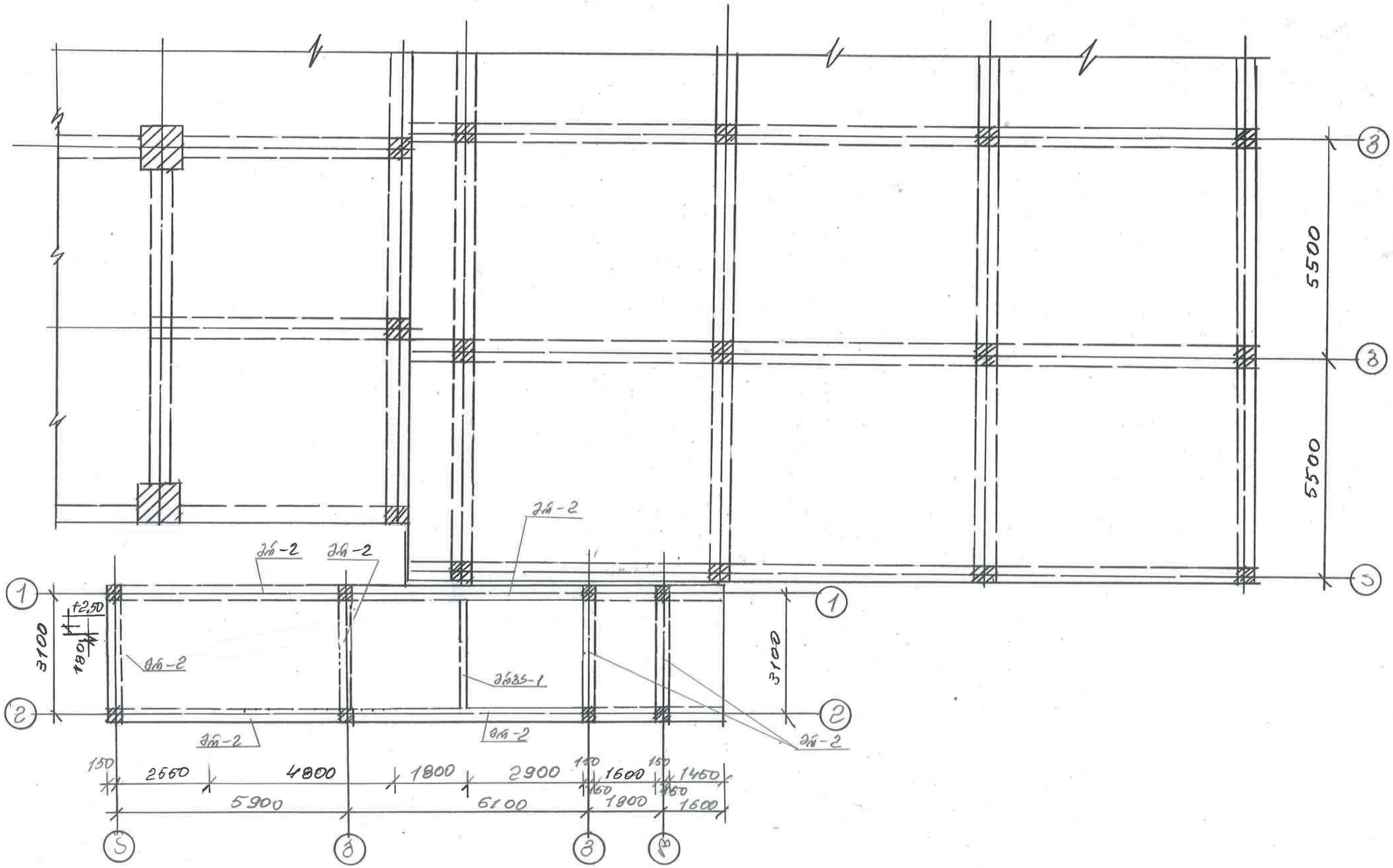

			ქ.თბილისი. გამზირი დ.გურამიშვილის №84-ში ნაკვეთზე #01.12..01.003.132 კიბის უჯრედის მიშენება რეკონსტრუქციის პროექტი			
კონსტრუქტორი		ნ.წერეტელაშვილი	კონსტრ. ნაწილი	2025		
			მონ.რკ/ბეტ.	სტადია	ფურც.	მასშტ.
			გადახურვა -2.50	მ.პრ	ჯ-5	

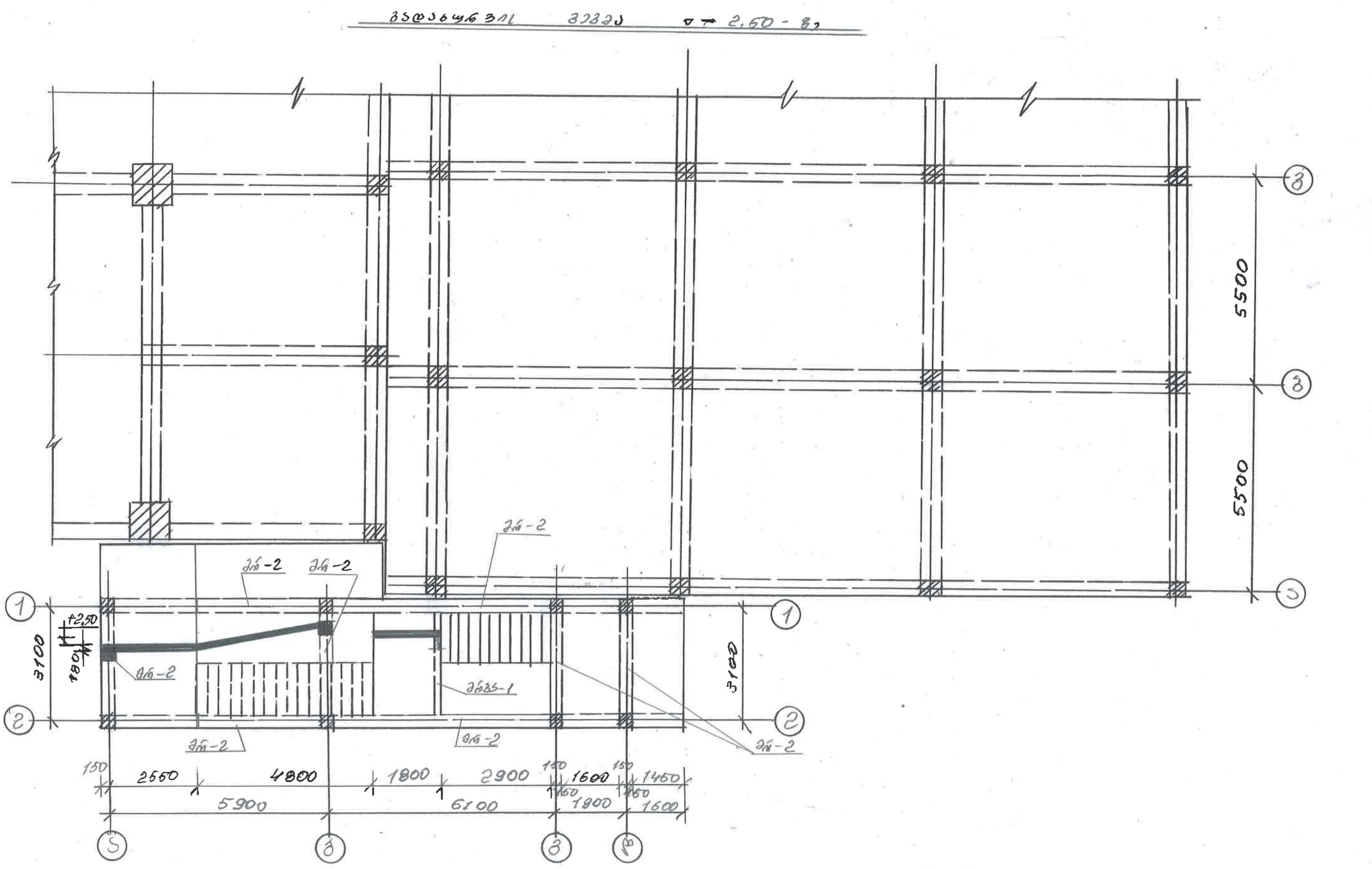

			ქ.თბილისი. გამხირი დ.გურამიშვილის №84-ში ნაკვეთზე #01.12..01.003.132 კიბის უჯრედის მოწყობა რეკონსტრუქციის პროექტი
კონსტრუქტორი		ნ.ჭერიტელაშვილი	კონსტრ. ნაწილი / 2025
			მონ.რკ/ბეტ. გადახურვა -2.50

სტადია	ფურც.	მასშტ.
მ.პრ	ქ-5	

მონოლითური რკ/ბეტონის გადახურვები ▽+0.20 ; ▽+2.80-ზე

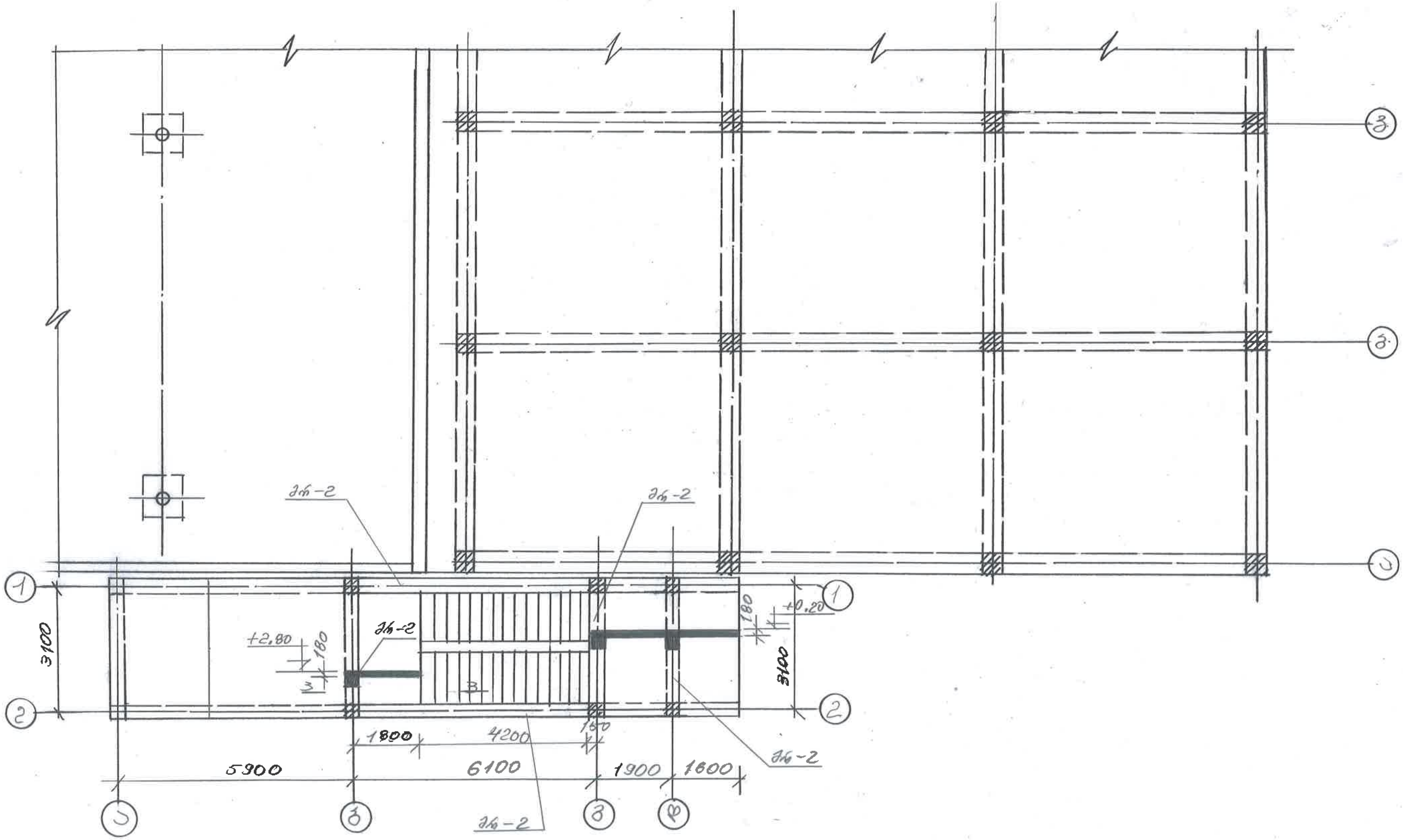

			ქ.თბილისი. გამზირი დ.გურამიშვილის №84-ში ნაკვეთზე #01.12..01.003.132 კიბის უჯრედის მიშენება რეკონსტრუქციის პროექტი			
კონსტრუქტორი		ნ.ჭარეთელაშვილი	კონსტრ. ნაწილი	2025		
			მონ.რკ/ბეტ. გადახურვა +2,80	სტადია	ფურც.	მასშტ.
				მ.პრ	კ-6	

მონოლითური რკ/ბეტონის გადახურვის გეგმა ნ+ +9.95 - ზე

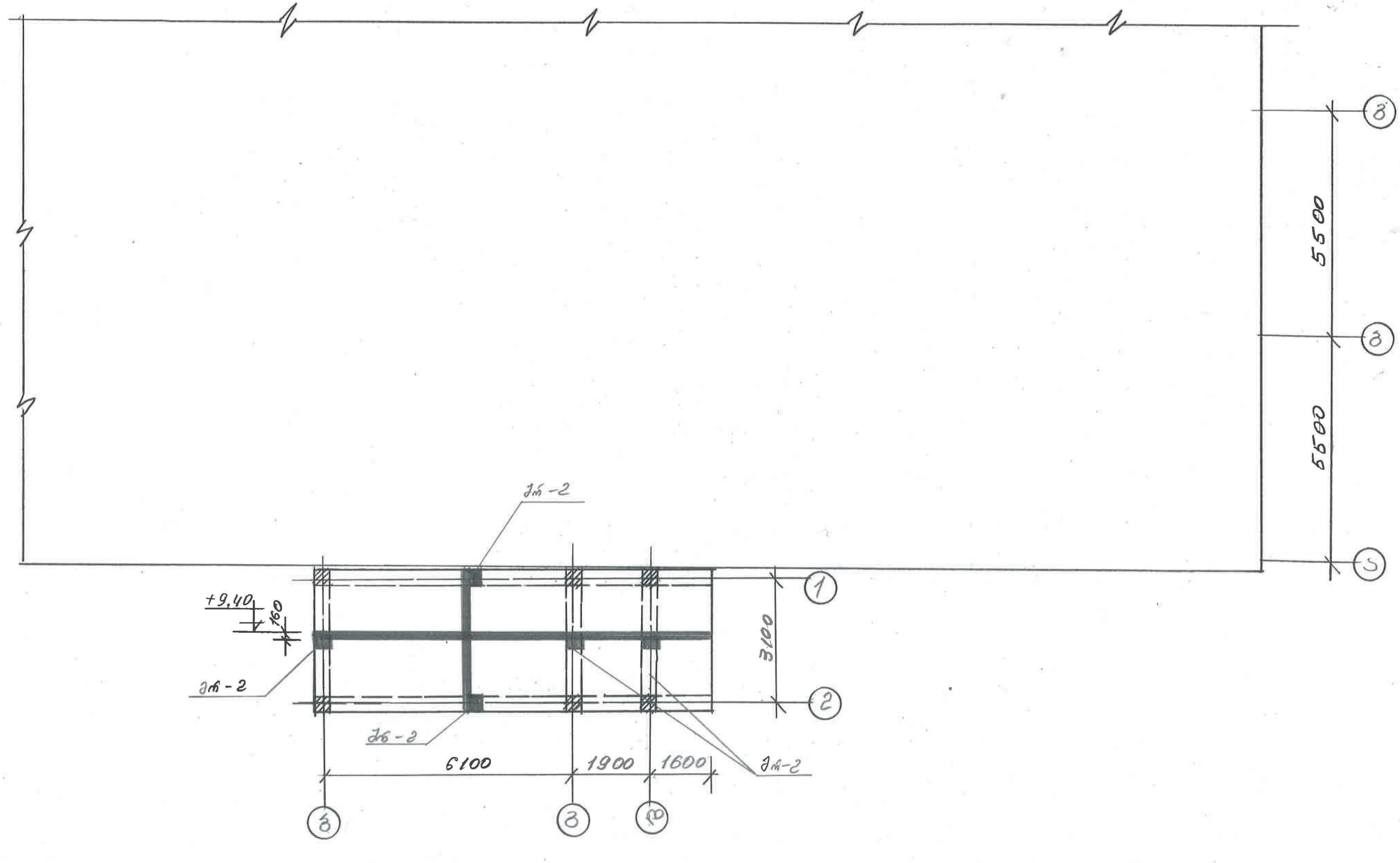

			ქ.თბილისი. გამზირი დ.გურამიშვილის №84-ში ნაკვეთზე #01.12..01.003.132 კიბის უჯრედის მიშენება რეკონსტრუქციის პროექტი			
კონსტრუქტორი		ნ.ჭ[illegible]ელაშვილი	კონსტრ. ნაწილი	2025		
			მონ.რკ/ბეტ. გადახურვა +9,95	სტადია	ფურც.	მასშტ.
				მ.პრ	კ-8	

ჯნ-1 (1-1)

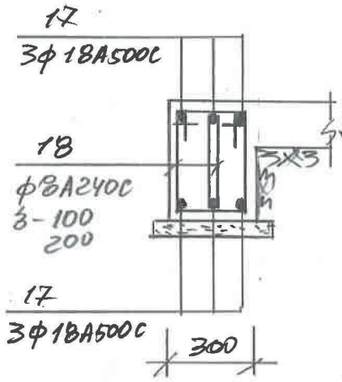

ჯნ-2(2-2)

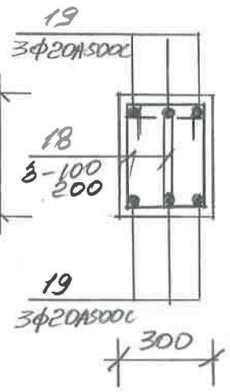

3-3(ჯნ-2)

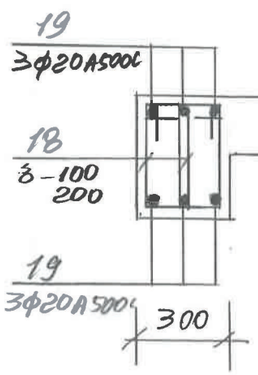

4-4

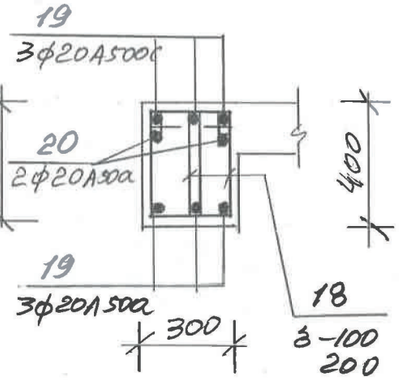

ჯნ-2 | 3 | 4 | 2 | 1 | 1

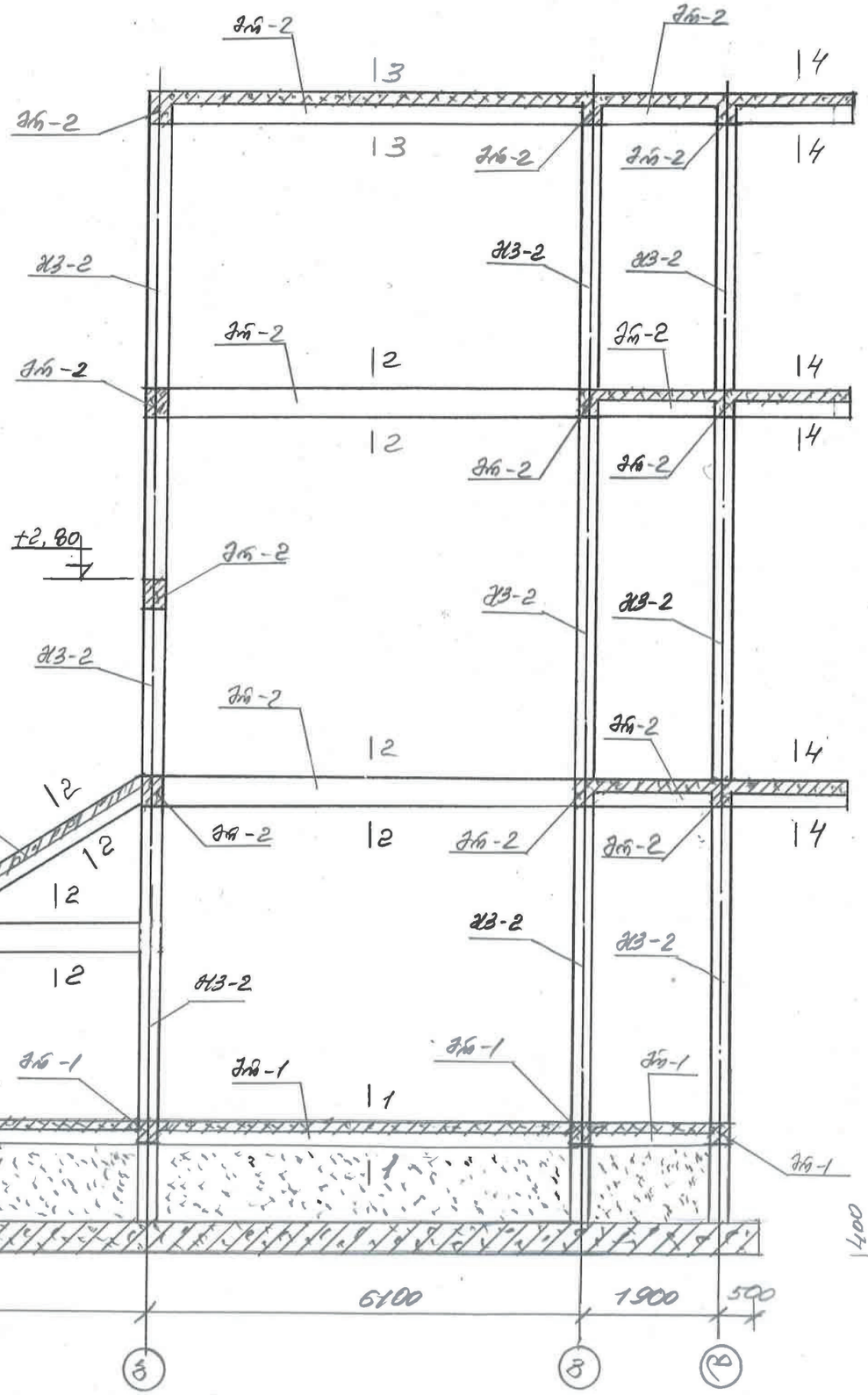
ჯნ-2
ჯნ-2
ჯნ-2

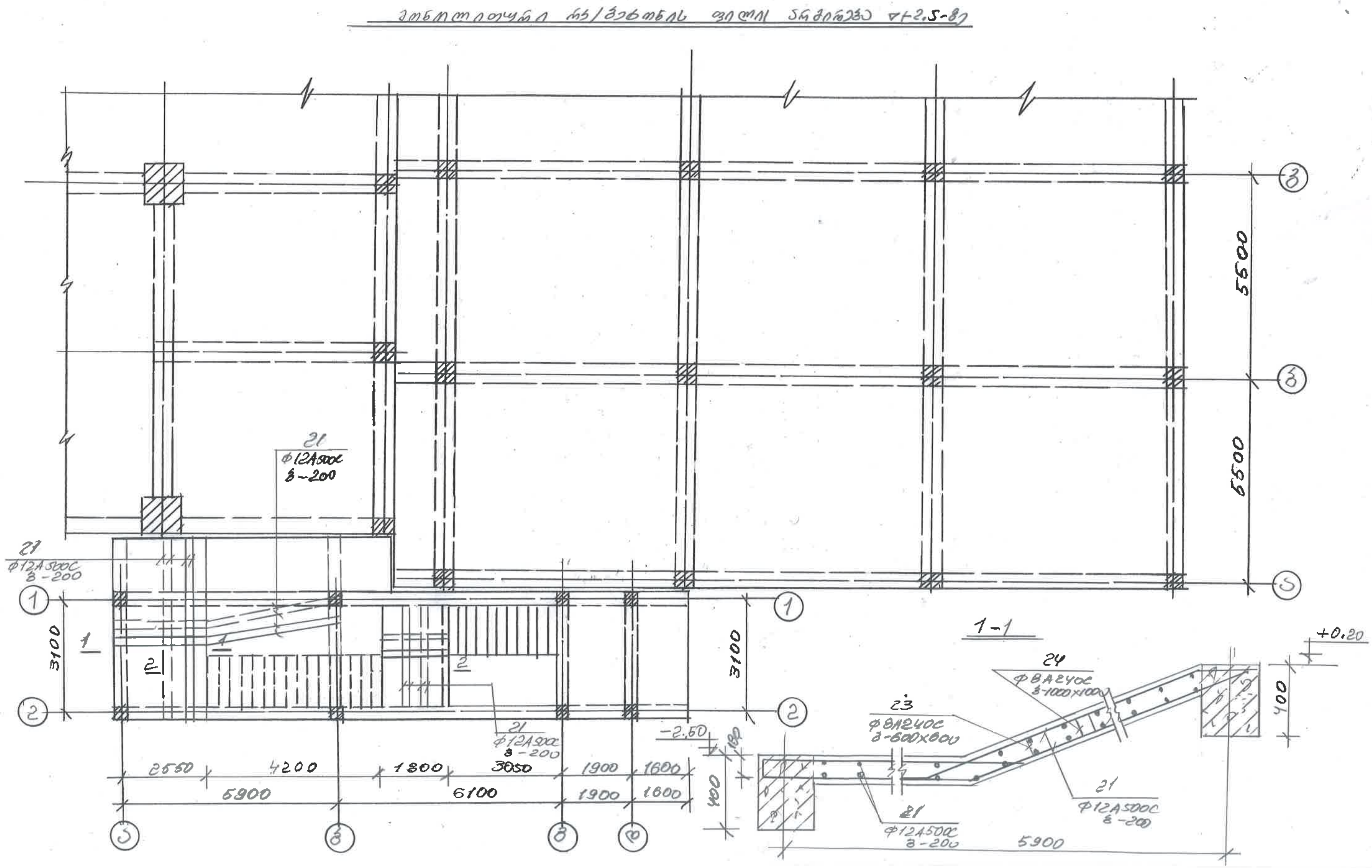

			ქ.თბილისი. გამზირი დ.გურამიშვილის №84-ში ნაკვეთზე #01.12..01.003.132 კიბის უჯრედის მიშენება რეკონსტრუქციის პროექტი			
კონსტრუქტორი		ნ.ფოთოლაშვილი	კონსტრ. ნაწილი	2025		
			Ffilis armireba -2.5 niSnulze	სტადია	ფურც.	მასშტ.
				მ.პრ	კ-10	

მონოლითური რკ/ბეტონის ფილის არმირება ▽+0.20; ▽+2.80 - ზე

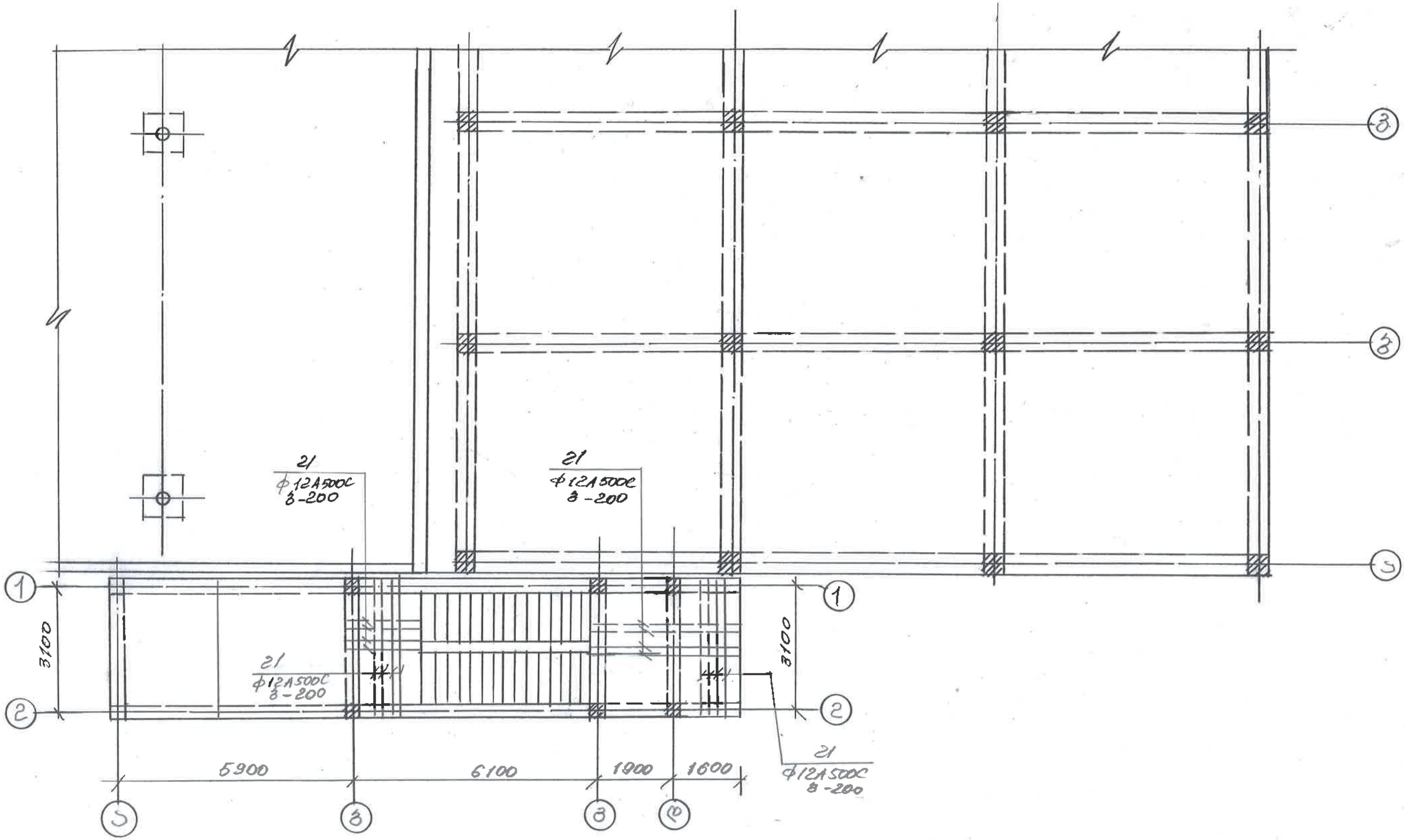

	ქ.თბილისი, გამზირი დ.გურამიშვილის №84-ში ნაკვეთზე #01.12..01.003.132 კიბის უჯრედის მიშენება რეკონსტრუქციის პროექტი
კონსტრუქტორი ... თელაშვილი	კონსტრ. ნაწილი — 2025
	ფილის არმირება +2.80 ნიშნულზე — სტადია: მ.პრ — ფურც.: კ-11 — მასშტ.

მონოლითური რკ/ბეტონის ფილის არმირება ∇+5.60-ზე

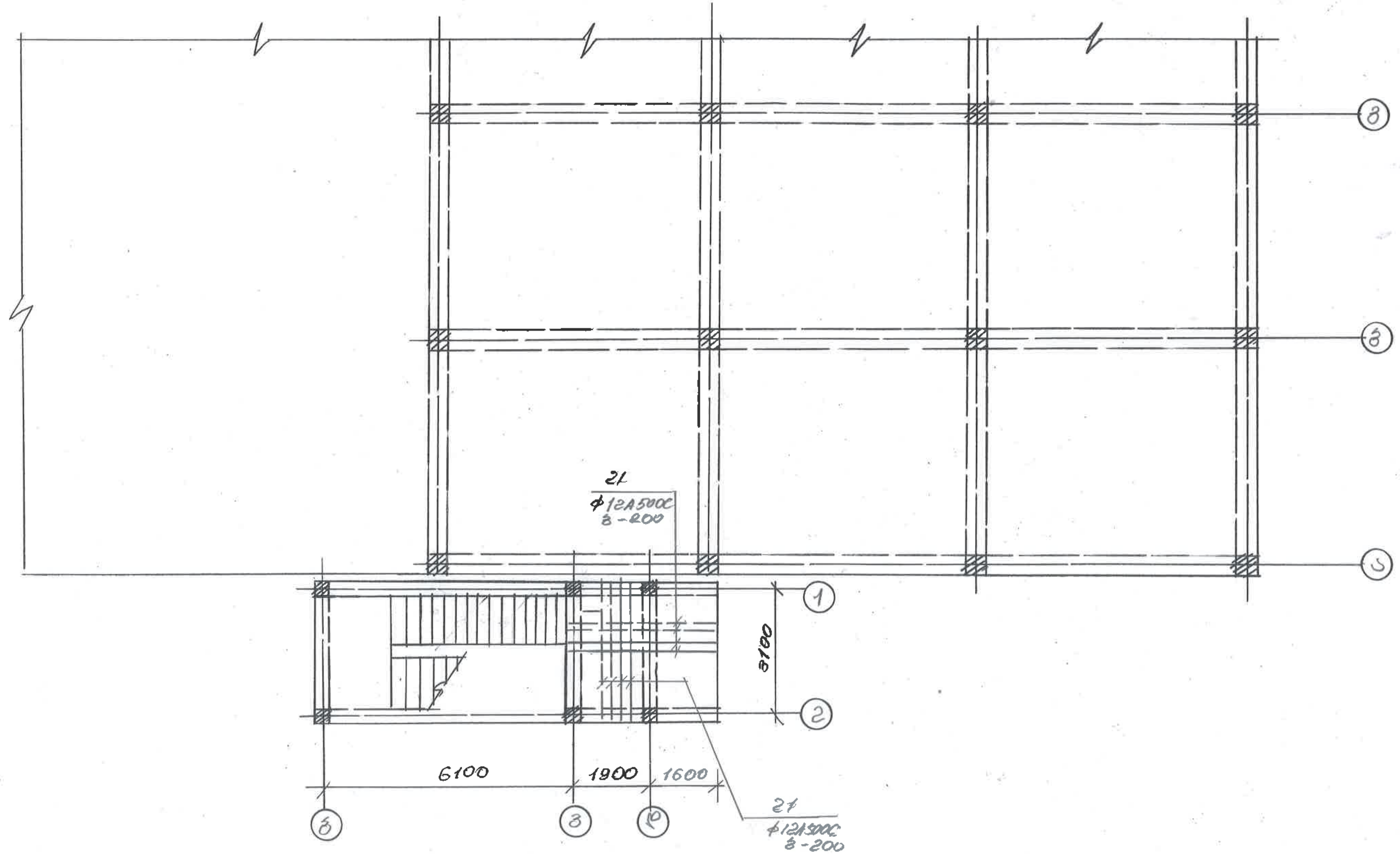

ქ.თბილისი. გამზირი დ.გურამიშვილის №84-ში ნაკვეთზე #01.12..01.003.132 კიბის უჯრედის მიშენება რეკონსტრუქციის პროექტი				
კონსტრუქტორი	[illegible]ელაშვილი	კონსტრ. ნაწილი	2025	
		ფილის არმირება +5.60 ნიშნულზე	სტადია	ფურც.	მასშტ.
			მ.პრ	კ-12	

მონოლითური რკ/ბეტონის ფილის არმირება ▽+9.95 -ზე

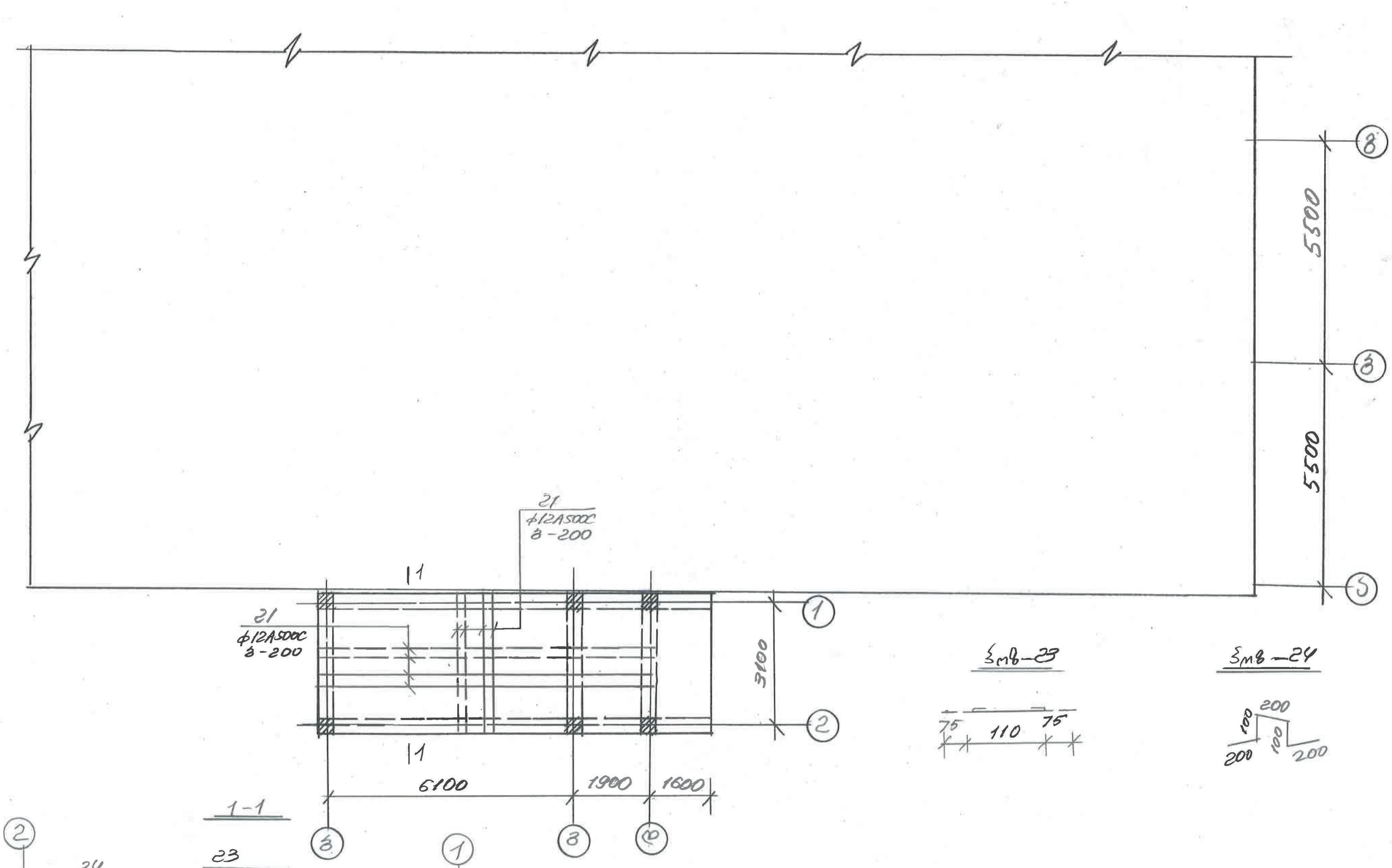

1-1

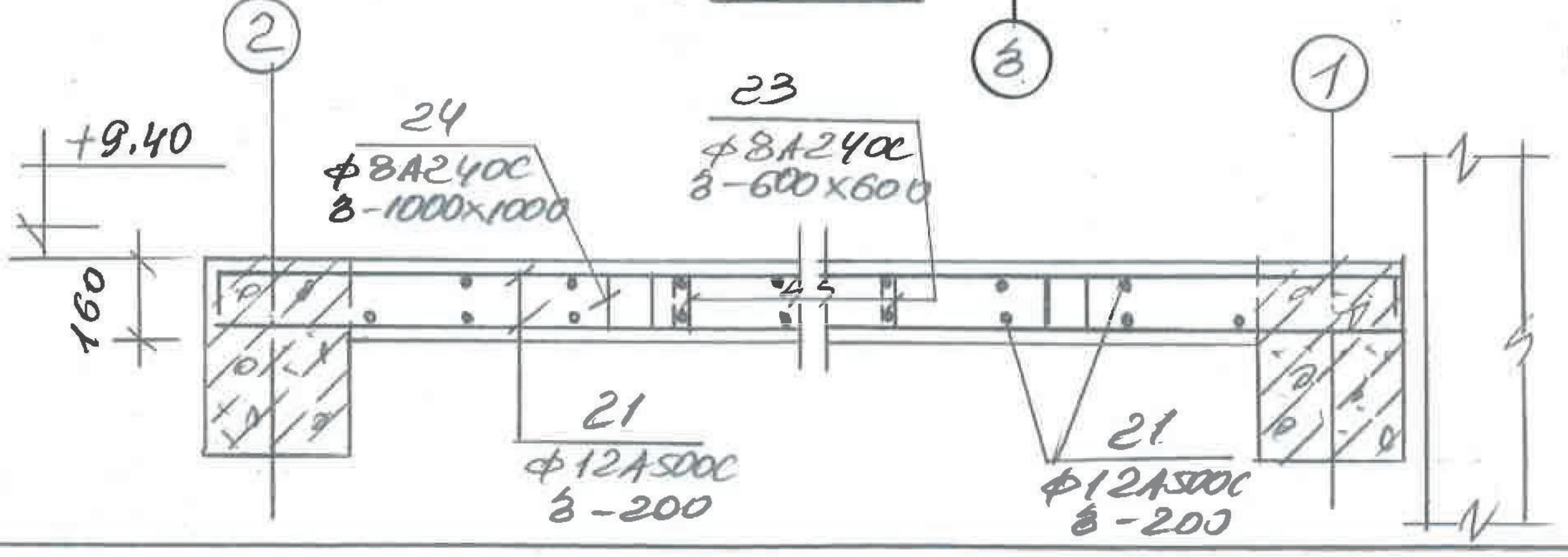

		ქ.თბილისი. გამზირი დ.გურამიშვილის №84-ში ნაკვეთზე #01.12..01.003.132 კიბის უჯრედის მიშენება რეკონსტრუქციის პროექტი			
კონსტრუქტორი	ნ.ჯ[illegible]ლაშვილი	კონსტრ. ნაწილი	2025		
		ფილის არმირება +9.95 ნიშნულზე	სტადია	ფურც.	მასშტ.
			მ.პრ	კ-13	

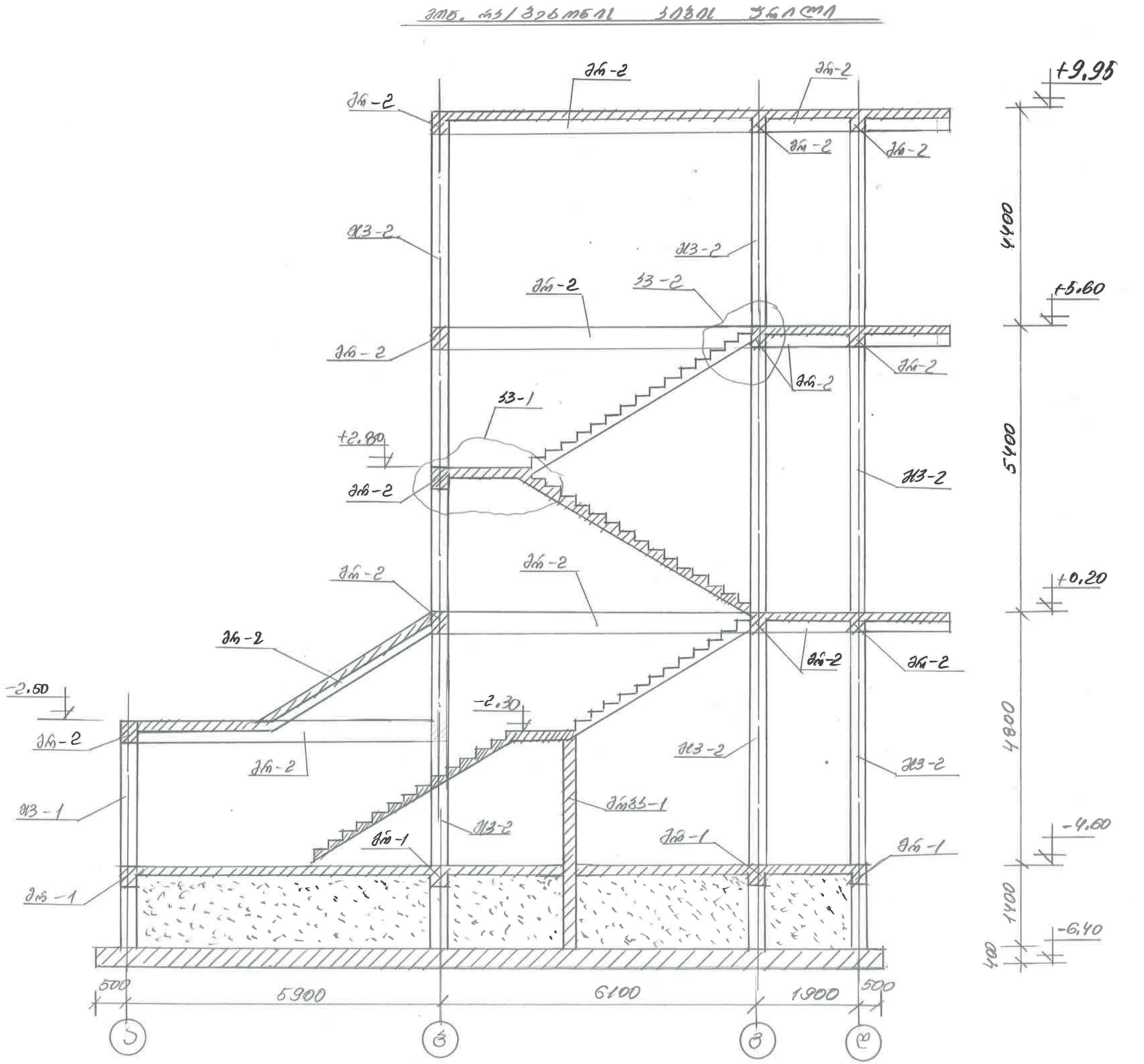

		ქ.თბილისი. გამზირი დ.გურამიშვილის №84-ში ნაკვეთზე #01.12..01.003.132 კიბის უჯრედის მიშენება რეკონსტრუქციის პროექტი		
კონსტრუქტორი	ნ.ჭერეტელაშვილი	კონსტრ. ნაწილი	2025	
		მონ.რკ/ბეტ. კიბის ჭრილი	სტადია	ფურც.	მასშტ.
			მ.პრ	კ-14	

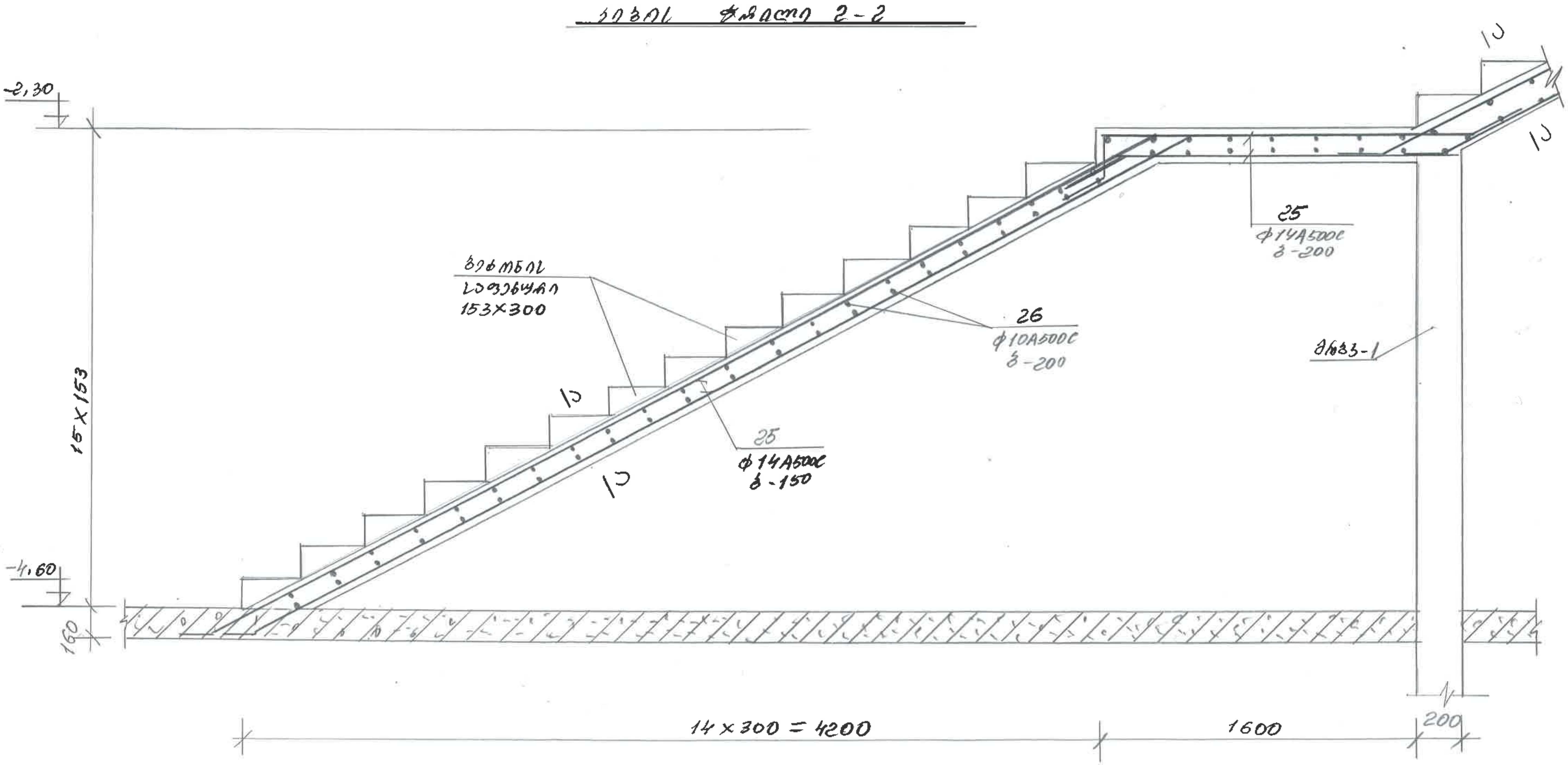

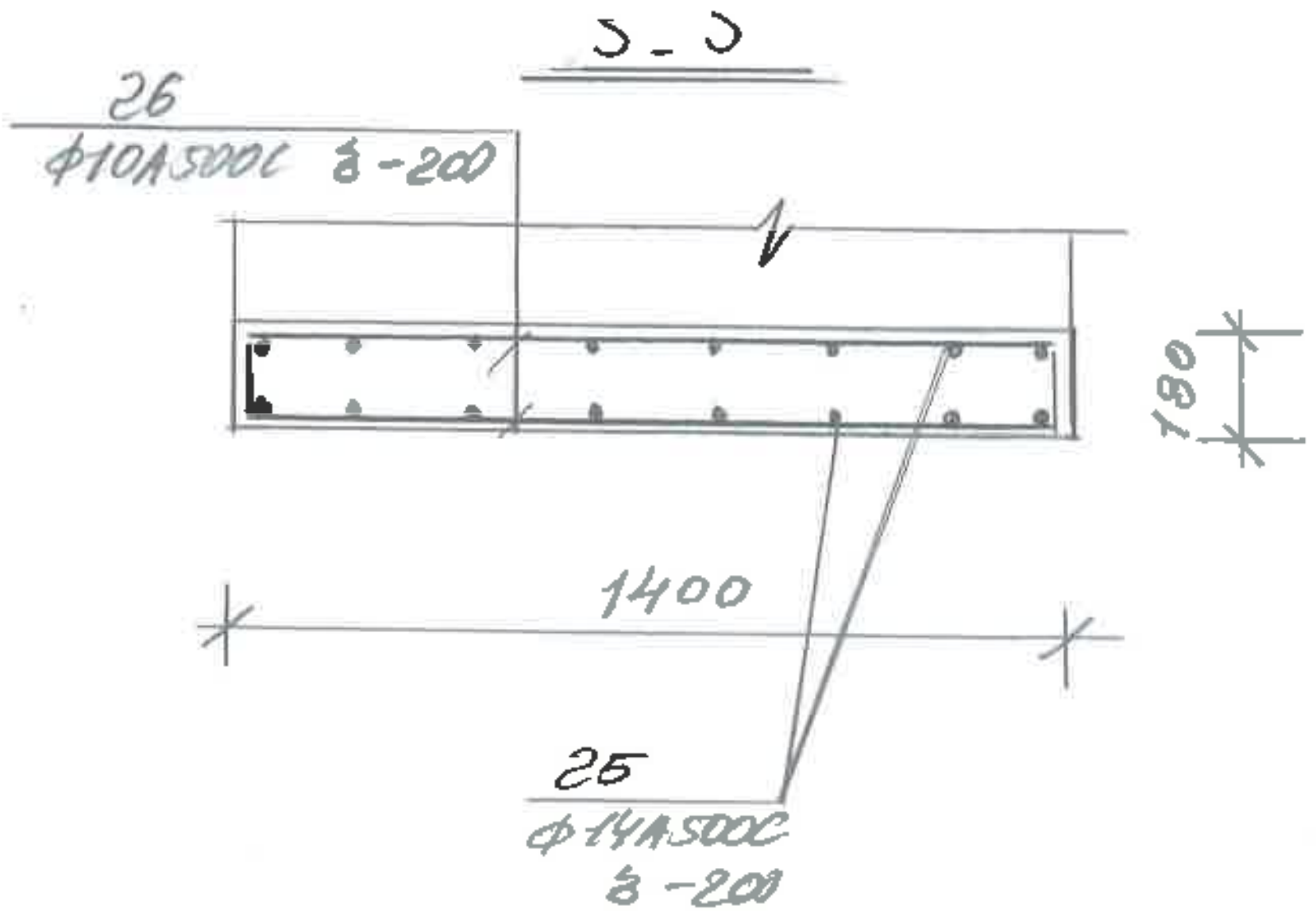

		ქ.თბილისი, გამზირი დ.გურამიშვილის №84-ში ნაკვეთზე #01.12..01.003.132 კიბის უჯრედის მიშენება რეკონსტრუქციის პროექტი	
კონსტრუქტორი	...ელაშვილი	კონსტრ. ნაწილი	2025
		კიბის ჭრილი 2-2	სტადია / ფურც. / მასშტ.
			მ.პრ / კ-15 /

ჭ3-1

ჭრილი 3-3

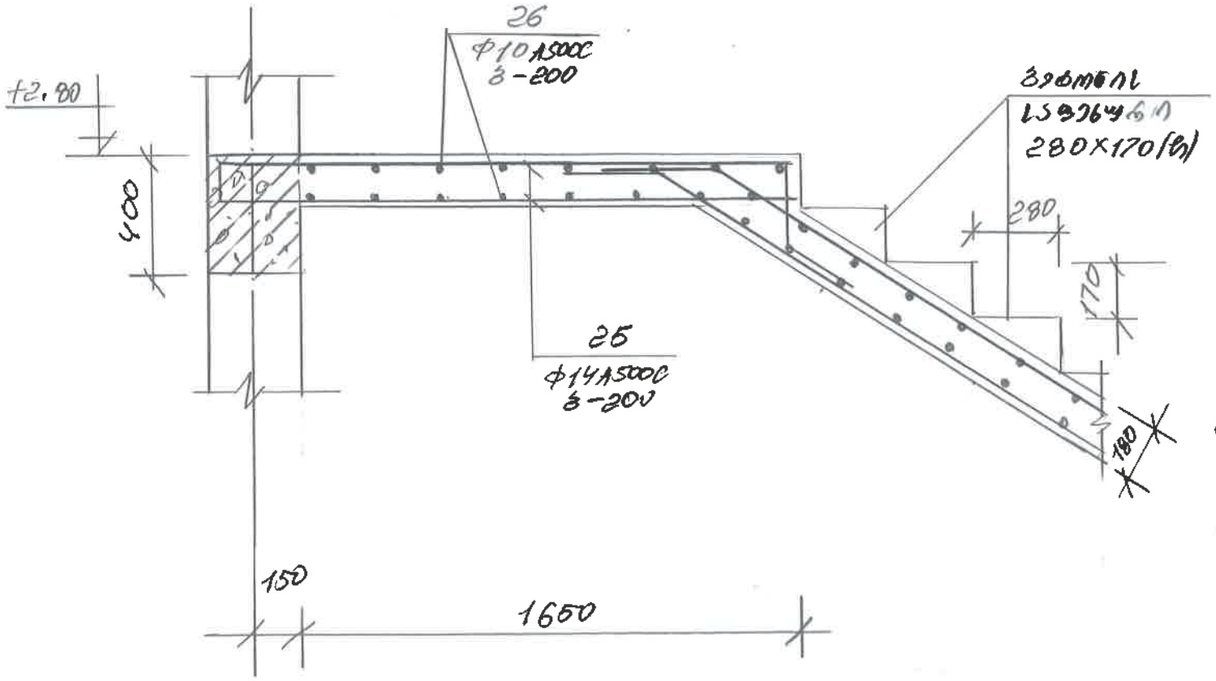

ჭ3-2

ჭრილი 4-4

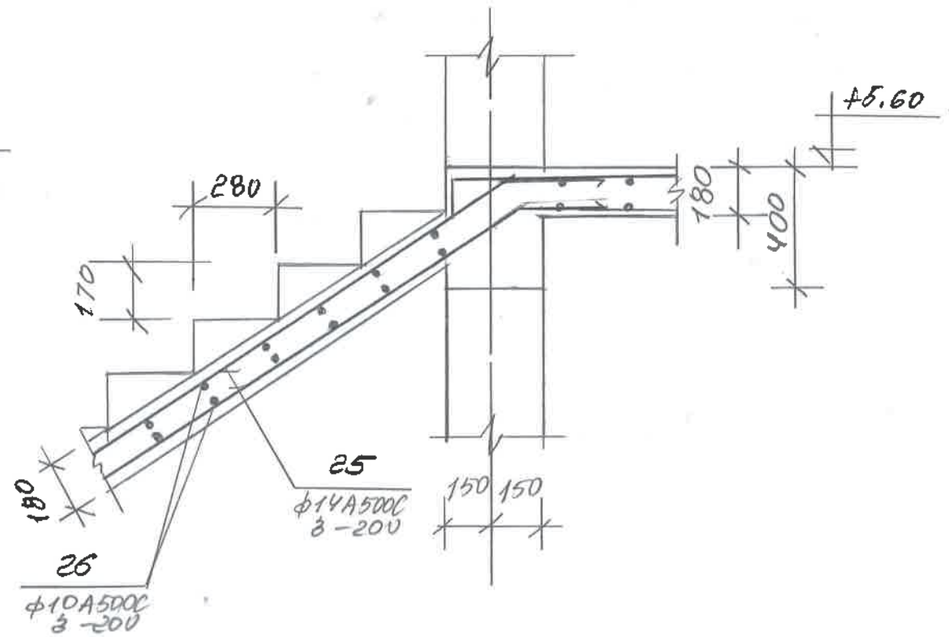

			ქ.თბილისი. ბამზირი დ.ბურჯანაძის №84-ში ნაკვეთზე #01.12..01.003.132 კიბის უჯრედის მიშენება რეკონსტრუქციის პროექტი			
კონსტრუქტორი		დ.ფირცხელაშვილი	კონსტრ. ნაწილი	2025		
			კიბის ჭრილი 3-3;4-4	სტადია	ფურც.	მასშტ.
				მ.პრ	კ-16	

ლითონის სპეციფიკაცია							ლითონის ამოკრეფა		
კონსტრუქციის მარკა	პოზიციის მარკა	დასახელება, ესკიზი	ქვეთი (ფ მმ)	სიგრძე (მმ)	რაოდენობა (ც)	საერთო სიგრძე	ქვეთი (ფ მმ)	საერთო სიგრძე (მ)	წონა (კგ)
სანიაღვრე ვარტა	1	~~1000~~	14A500C	—	—	1500	14A500C	1544,2	1865,5
	2	იხ. ფაქტ.,	8A240C	500	170	85	18A500C	84	168
	3	იხ. ფაქტ.	8A240C	1200	140	168	10A500C	243	150,67
	4	იხ. ფაქტ.,	10A500C	1350	180	243	8A240C	253	101,20
	5	იხ. ფაქტ.	18A500C	1500	56	84			
	6	იხ. ფაქტ.	14A500C	1900	34	44,2		$V_{B(25)}$=	22,95მ³
ძაბრი	7	4000	14A500C	4000	32	128	14A500C	128	154,62
	8	~~1000~~	12A500C	—	—	150	12A500C	150	135
	9	300	8AI	300	36	10,8	8AI	10,8	4,32
								$V_{B(25)}$ =	2,4მ³
ამან. ფილები ზომ. 1,6-ზე	10	~~1000~~	12A500C	—	—	1100	12A500C	1100	996
	11	იხ. ფაქტ.,	8A240C	260	150	39	8A240C	135	54
	12	იხ. ფაქტ.	8A240C	800	120	96			
								$V_{B(25)}$=	8,0მ³
ØG-1	13	3500	18A500C	3500	8	28	18A500C	28	56
	14	იხ. ფაქტ.	8A240C	1150	46	53	8A240C	53	21,20
								$V_{B(25)}$=	0,65მ³
Ø3-2	14	იხ. ფაქტ.,	8A240C	1150	510	586,5	8A240C	1020	408
	15	იხ. ფაქტ.,	8A240C	850	510	433,5	18A500C	900	1800
	16	~~1000~~	18A500C	—	—	900		$V_{B(25)}$=	8,3მ³
Ø8-1	17	~~1000~~	18A500C	—	—	280	18A500C	280	560
	18	იხ. ფაქტ.,	8A240C	1080	533	575	8A240C	575	230
								$V_{B(25)}$ =	5,0მ³
Ø6-2	18	იხ. ფაქტ.	8A240C	1080	2500	2700	8A240C	2700	1080
	19	~~1000~~	20A500C	—	—	1500	20A500C	1650	4125
	20	~~1000~~	20A500C	—	—	150			
								$V_{B(25)}$=	14მ³
1	2	3	4	5	6	7	8	9	10

1	2	3	4	5	6	7	8	9	10
ამან. ფილები D 0,20 L=1,60 და 1,80	21	~~1000~~	12A500C	—	—	3000	12A500C	3000	2700
	22	~~1000~~	10A500C	—	—	250	10A500C	250	155
	23	იხ. ფაქტ.	8A240C	260	2000	520	8A240C	1960	784
	24	იხ. ფაქტ.	8A240C	800	1800	1440			
								$V_{B(25)}$=	18მ³
ამან. ფილები L=0,5	25	~~1000~~	14A500C	—	—	1750	14A500C	1750	2115
	26	~~1000~~	10A500C	—	—	1900	10A500C	1900	1178
								$V_{B(25)}$=	3,5მ³

			ქ.თბილისი. გამზირი დ.გურამიშვილის №84-ში ნაკვეთზე #01.12.01.003.132 კიბის უჯრედის მოშენება რეკონსტრუქციის პროექტი			
კონსტრუქტორი		ნ.ურძელაშვილი	კონსტრ. ნაწილი	2025		
			სპეციფიკაცია	სტადია	ფურც.	მასშტ.
				მ.პრ	ჯ-17	

საძირკვლის ფილა სფ-1

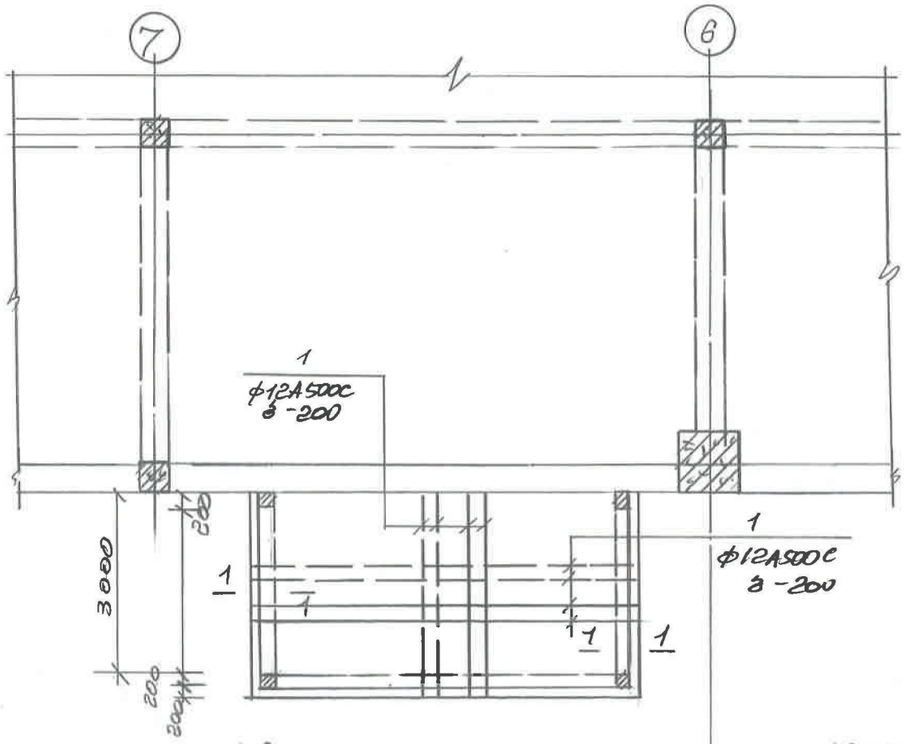

სფ-2

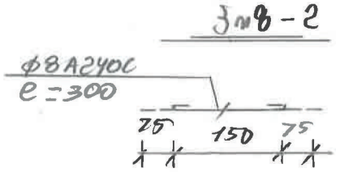

1-1

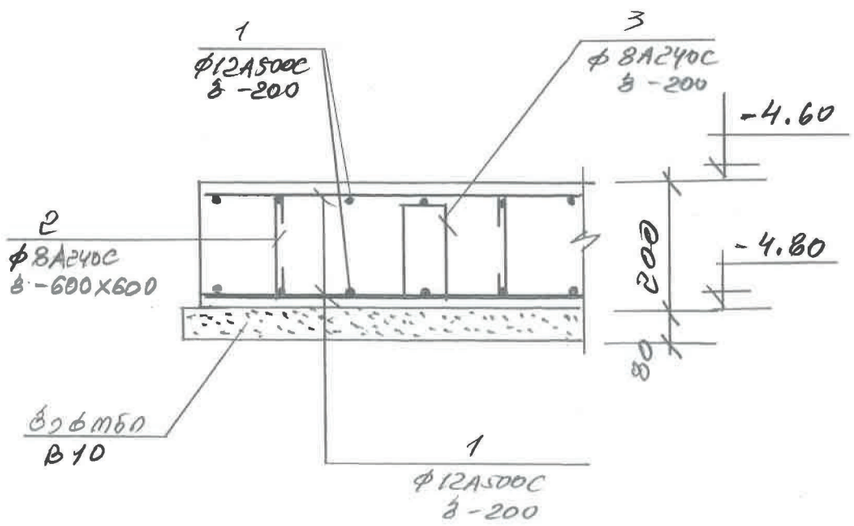

სმბ-3



საძირკვლის ფილა სფ-2

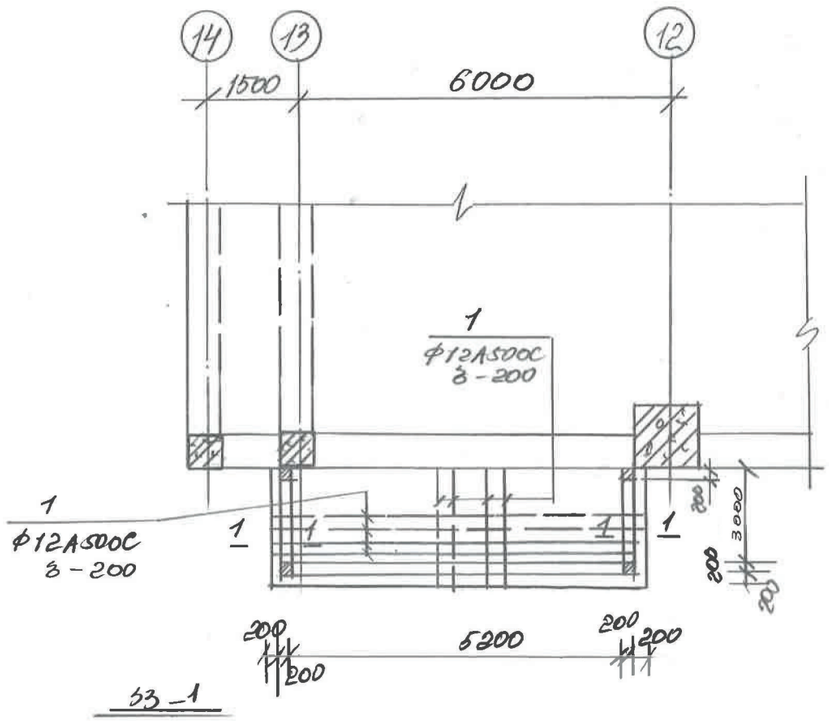

ს3-1

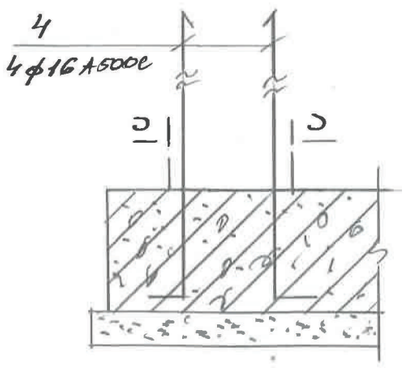

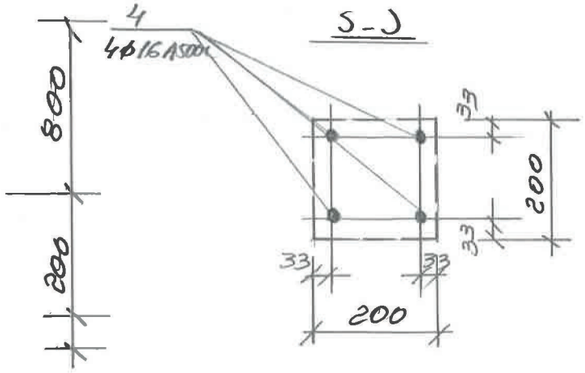

			ქ.თბილისი, გამზირი დ. გურამიშვილის №84-ში ნაკვეთზე №01.12.01.003.132 კიბის უჯრედის და დამხმარე სათავსოების რეკონსტრუქციის პროექტი			
კონსტრუქტორი		არეთელაშვილი	კონსტრ. ნაწილი	2025		
			საძირკვლის ფილა სფ-1 და სფ-2	სტადია	შურც.	მასშტ.
				მ.პრ	პ-18	

ჰორ. რკ/ბეტონის სვეტების განლაგების გეგმა

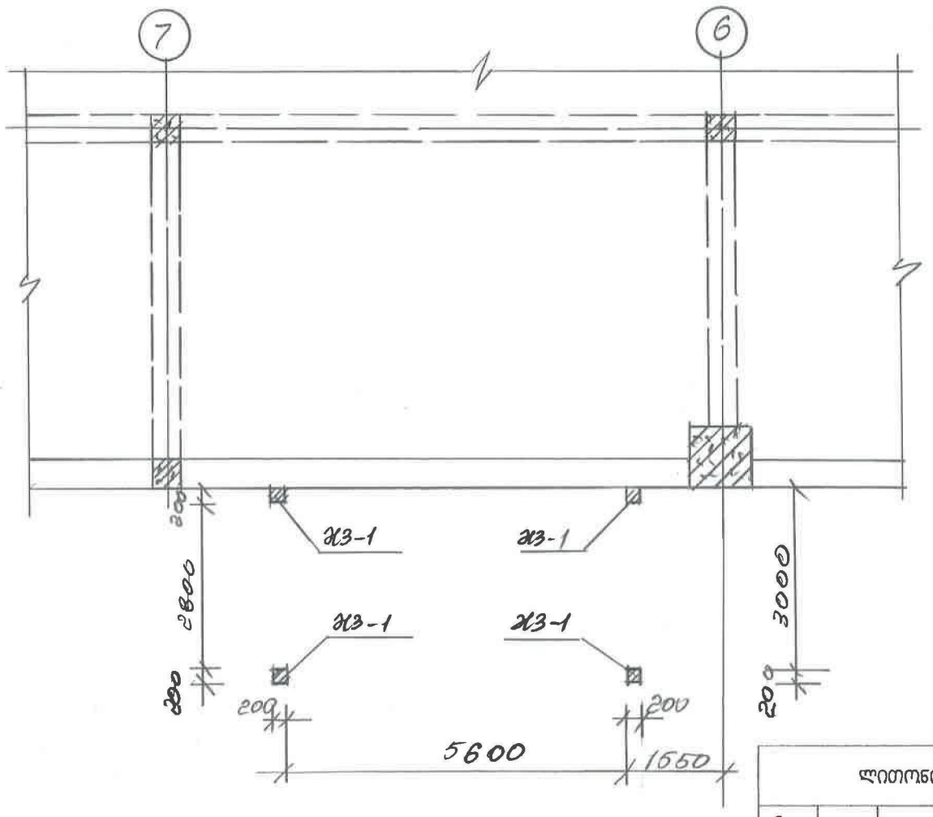

ჰორ. რკ/ბეტონის სვეტების განლაგების გეგმა

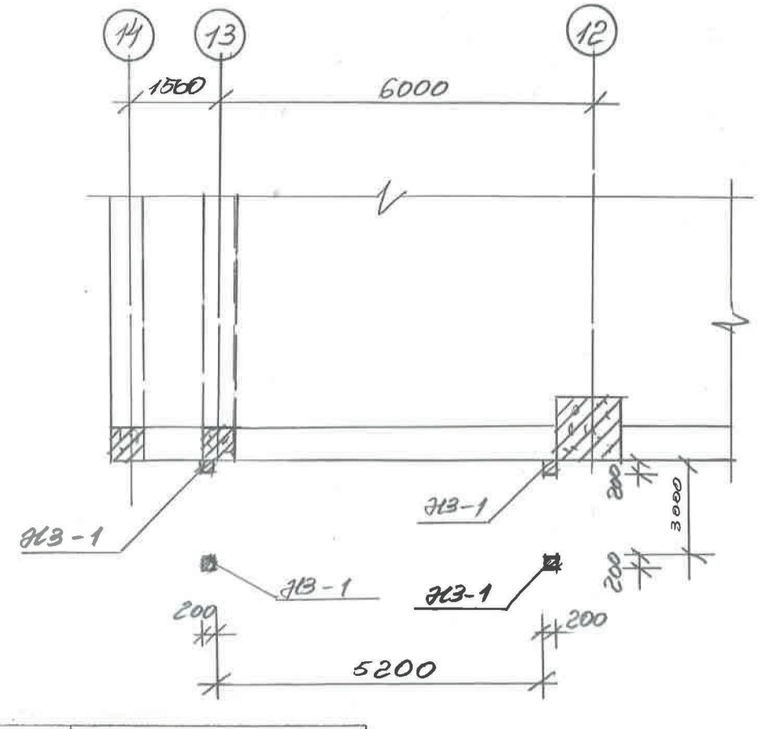

Ж3-1 ხვეული

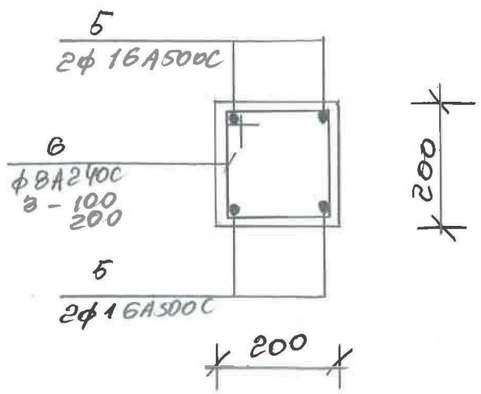

ლითონის სპეციფიკაცია							ლითონის ამოკრეფა		
კონსტრუქციის მარკა	პოზიციის მარკა	დასახელება, ესკიზი	კვეთი (ფ მმ)	სიგრძე (მმ)	რაოდენობა (ც)	საერთო სიგრძე	კვეთი (ფ მმ)	საერთო სიგრძე (მ)	წონა (კგ)
სვეტის ელ. ჩარ. ც/9-1, ც9-2	1	~~ც 1000~~	12A500C	—	—	708	12A500C	708	637,20
	2	რკ. ჭიპრი	8A240C	300	100	30	8A240C	86,10	34,44
	3	რკ. ჭიპრი	8A240C	850	66	56,10			
								V=0,25მ³	6.733
—	4	200 1000	16A500C	1200	32	38,40	16A500C	38,40	62,00
Ж3-1 85	5	~~ც 1000~~	16A500C	—	—	120	16A500C	120	192
	6	150 150	8A240C	750	160	120	8A240C	120	48,0
								V=0,125მ³	1.083
სვეტის ელ. ჩარ. ც9-1 e=22სმ	7	~~ც 1000~~	12A500C	—	—	90	12A500C	90	81,0
	8	150 150	8A240C	750	110	82,5	8A240C	82,5	33,0
								V=0,125მ³	20,983

ქ.თბილისი, ბამზირი დ. გურამიშვილის №84-ში ნაკვეთზე №01.12.01.003.132 კიბის უჯრედის და დამხმარე სათავსოების რეკონსტრუქციის პროექტი

კონსტრუქტორი		ს.ფარჯიანელაძვილი	კონსტრ. ნაწილი	2025		
			სვეტების განლაგების გეგმა	სტადია	ფურც.	მასშტ.
				მ.პრ	კ-19	

ნივნივების განლაგების გეგმა

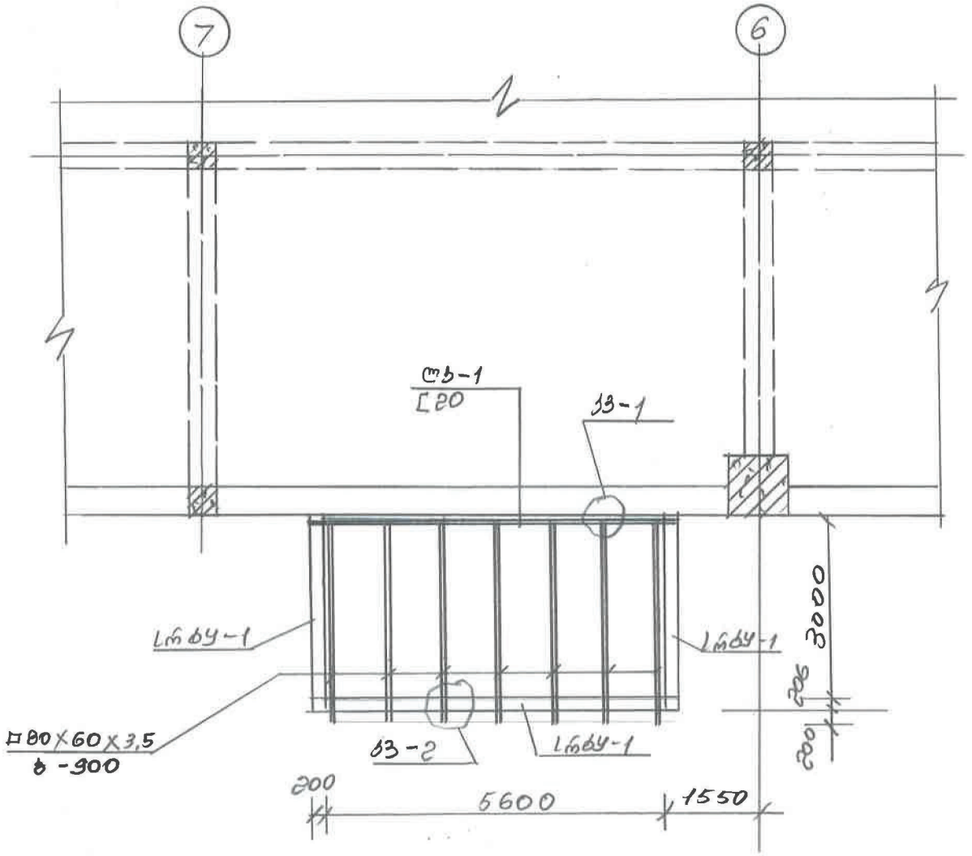

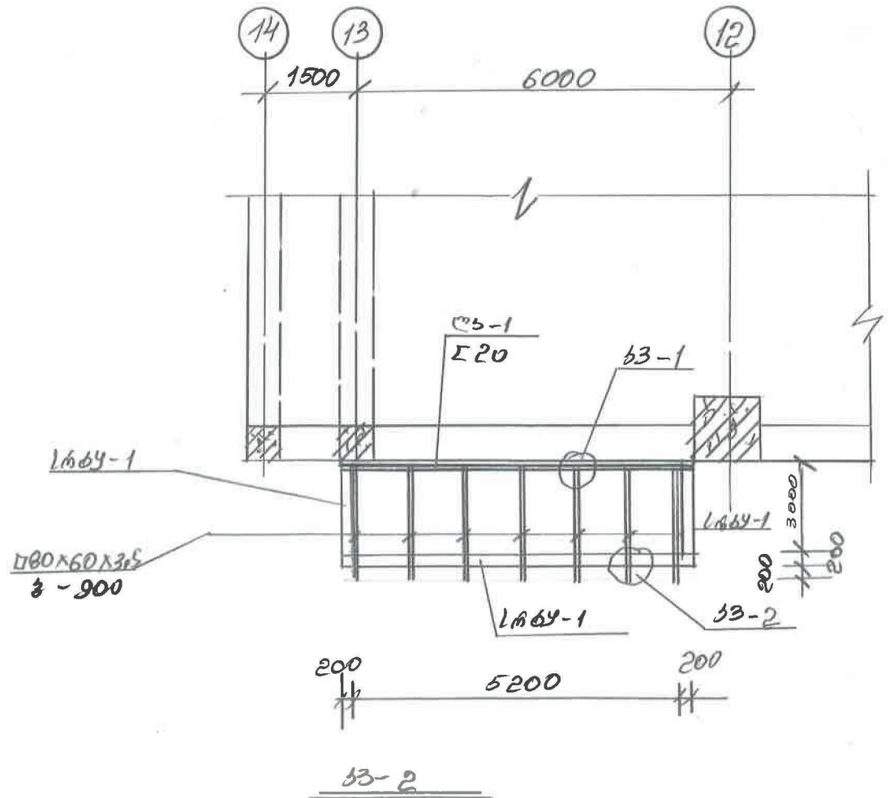

ბ3-2

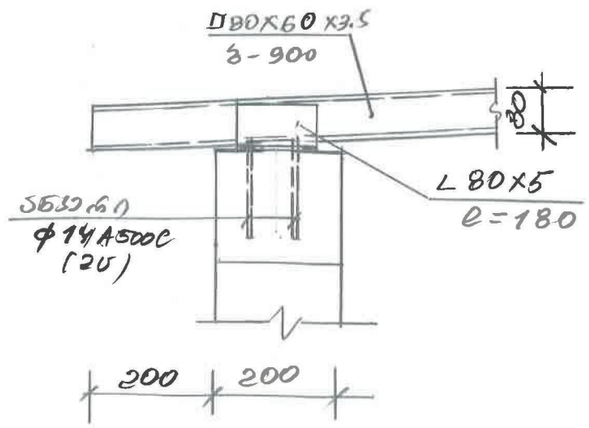

ლრმყ-1 ჰაჯი

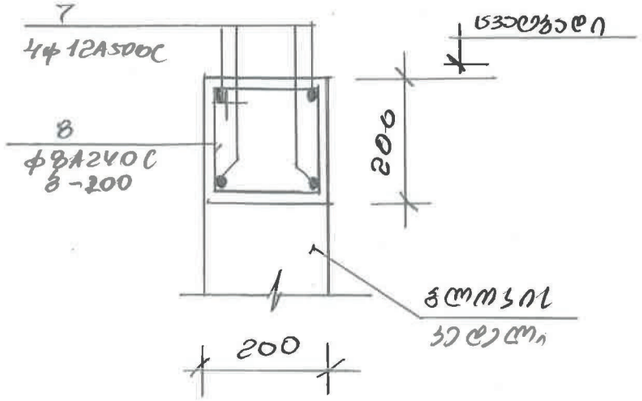

ბ3-1

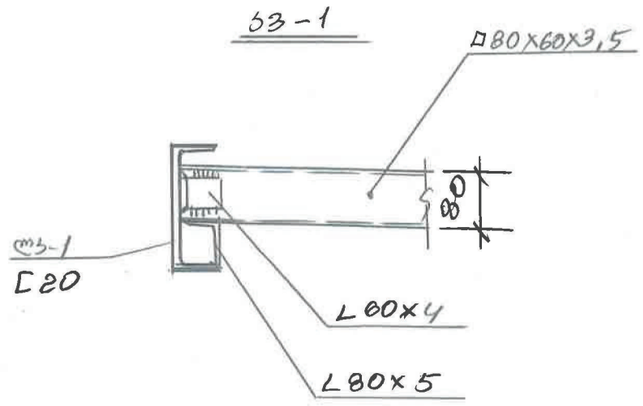

			ქ.თბილისი, გამზირი დ. გურამიშვილის №84-ში ნაკვეთზე №01.12.01.003.132 კიბის უსრედის და დამხმარე სათავსოების რეკონსტრუქციის პროექტი			
კონსტრუქტორი		გ.ფურცელაშვილი	კონსტრ. ნაწილი	2025		
			ნივნივების განლაგების გეგმა	სტადია	ფურც.	მასშტ.
				მ.პრ	კ-20	

შ.პ.ს. საპროექტო,
არქიტექტურულ--დიზაინერული სტუდია
„ბაზისი XXII“ (ID: 402367096)
საქართველო, თბილისი,
წყალტუბოს ქუჩა №20
ტელ. (+995 595) 27 21 27
e-mail: bazisi_xxi@yahoo.com
№ 63/26

L.L.C. projecting,
architect--design studio
„BAZISI XXII“ (ID: 402367096)
№20 Tskaltubo st.
Tbilisi. Georgia
mob. (+995 595) 27 21 27
e-mail: bazisi_xxi@yahoo.com
„14“ მაისი 2026წ

საექსპერტო შეფასება (დასკვნა)

ქალაქი თბილისი, გამზირი დ. გურამიშვილი, №84, შპს „ელმა 2008“-ს (ID: 206328918) საკუთრების მიწის ნაკვეთზე, საკადასტრო კოდი № 01.12.01.003.132, მდებარე III კლასის სასაწყობე შენობის (საკადასტრო გეგმაზე შენობა №01/3) რეკონსტრუქციის (კიბის უჯრედის მიშენების) პროექტის კონსტრუქციულ ნაწილზე.

ექსპერტიზაზე განსახილველად წარმოდგენილია: ქალაქი თბილისი, გამზირი დ. გურამიშვილი, №84, შპს „ელმა 2008“-ს (ID: 206328918) საკუთრების მიწის ნაკვეთზე, საკადასტრო კოდი № 01.12.01.003.132, მდებარე III კლასის სასაწყობე შენობის (საკადასტრო გეგმაზე შენობა №01/3) რეკონსტრუქციის (კიბის უჯრედის მიშენების) პროექტის:

1. კონსტრუქციული ნაწილი, ელექტრონული ვერსიის სახით;
2. არქიტექტურული ნაწილი, ელექტრონული ვერსიის სახით;
3. სამშენებლო მოედნის ტოპოგადაღება და გეოლოგიური კვლევა-ძიების მასალები;
4. კონსტრუქციული ნაწილის ანგარიშები, შესრულებული პროგრამული კომპლექსის „LIRA-SAPR 2013“-ის საშუალებით, სასრული ელემენტების მეთოდის გამოყენებით, ელექტრონული ვერსიის სახით.

დამკვეთი:	შპს „ელმა 2008“ (ID: 206328918)
საპროექტო ორგანიზაცია:	ი.მ. ქეთევან ღვინერია (ID: 01011018222)
პრ. მთ. არქიტექტორი:	ქეთევან ღვინერია
პრ. მთ. კონსტრუქტორი:	ნუგზარ წერეთელაშვილი
ექსპერტი-კონსტრუქტორი:	ვახტანგ ჯაფარიძე, შ.პ.ს. „ბაზისი XXII“

სამშენებლო მოედანი ხასიათდება შემდეგი გეოფიზიკური და კლიმატური მონაცემებით:
- სეისმურობა 8 ბალი (MSK 64 სკალის მიხედვით, ქალაქი თბილისი მიეკუთვნება 8 ბალიანი სეისმურობის ზონას, ჰორიზონტალური აჩქარება შეადგენს: A=0.17g);
- ქარის ნორმატიული დაწნევა შეადგენს: 85,0 კგძ/მ^2;
- თოვლის საფარის ნორმატიული დატვირთვა შეადგენს: 50,0 კგძ/მ^2;
- საინჟინრო-გეოლოგიური დასკვნის საფუძველზე, საძირკვლების ფუძედ მიღებულია ფენა №2 (სგე-I), თიხნარი გრუნტი, ღორღის ჩანართებით, პირობითი საანგარიშო წინაღობით კუმშვაზე ბუნებრივი ტენიანობის მდგომარეობაში: Ro=2,60კგძ/სმ^2; დეფორმაციის მოდულით: E=180,0კგძ/სმ^2.

საპროექტო კიბის უჯრედის მიშენება გეგმაში მართკუთხედის ფორმისაა, მცირე შეჭრით და ნაშვერებით. საპროექტო მიშენების მაქსიმალური გარე გაბარიტული ზომები ძირითად „1“-„2“ და „ა“-„დ“ ღერძებს შორის შეადგენს: 4,89X15,60მ.

საპროექტო კიბის უჯრედის მიშენება სამსართულიანია: სამი მიწისზედა სართულით, სარდაფის გარეშე. მიწისზედა I სართულის სიმაღლე ნაწილში შეადგენს 2,10 მეტრს, ნაწილში შეადგენს 4,80 მეტრს; მიწისზედა II სართულის სიმაღლე შეადგენს 5,40 მეტრს; მიწისზედა III სართულის სიმაღლე შეადგენს 3,80 მეტრს.

საპროექტო მიშენების სვეტების მაქსიმალური ბიჯი (მალი) გრძივი მიმართულებით შეადგენს: 6,10 მეტრს. სვეტების მაქსიმალური ბიჯი (მალი) განივი მიმართულებით შეადგენს: 3,10 მეტრს.

კონსტრუქციული სქემის მიხედვით, საპროექტო მიშენება მონოლითური რკ/ბეტონის კარკასული ტიპისაა, ხისტი კვანძებით. საპროექტო მიშენების პირობით ნიშნულს ±0.00-ს შეესაბამება არსებული შენობა №01/3-ის სრული მიწისზედა I სართულის იატაკის დონე.

საპროექტო მიშენების კონსტრუქციული ელემენტების დახასიათება

- საძირკვლები სვეტების ქვეშ, დაპროექტებულია მონოლითური რკ/ბეტონის ფილის სახით, სისქით: 40(h)სმ;
- საძირკვლების ფილის ქვეშ გათვალისწინებულია ბეტონის მოსამზადებელი ფენა, სისქით 10სმ, B10 კლასის ბეტონისაგან;
- კიბის პირველი მარშის დასაყრდენი კედელი დაპროექტებულია მონოლითური რკ/ბეტონისაგან, სისქით: 20სმ;
- კიბის უჯრედის იატაკის ფილა -4,60 ნიშნულზე დაპროექტებულია მონოლითური რკ/ბეტონისაგან, სისქით: 16სმ, დატკეპნილი ხრეშის ბალიშზე;
- სვეტები დაპროექტებულია მონოლითური რკ/ბეტონისაგან, მართკუთხა. განივი კვეთებით: 30X30სმ;
- რიგელები დაპროექტებულია მონოლითური რკ/ბეტონისაგან, მართკუთხა განივი კვეთებით: 30X40(h)სმ;
- კიბის უჯრედის გადახურვის ფილა +9,40 ნიშნულზე დაპროექტებულია მონოლითური რკ/ბეტონისაგან კოჭოვანი ტიპის სახით, სისქით: 16სმ;
- კიბის მარშები დაპროექტებულია მონოლითური რკ/ბეტონისაგან, კიბის პანდუსის ფილის სისქე შეადგენს: 16სმ; კიბის საფეხურები მონოლითური რკ/ბეტონისაა;
- კიბის ბაქნები დაპროექტებულია მონოლითური რკ/ბეტონისაგან, სისქით: 16სმ;
- კიბის უჯრედის გარე კედლები წარმოადგენს კარკასის (ჩონჩხედის) შევსებას, ისინი „პემზობეტონის“ მცირეგაბარიტიანი ბლოკების წყობისაა, პროექტში გათვალისწინებულია კედლების ჩამაგრება კარკასის ელემენტებთან (სვეტებთან) არმატურის ბადეებით;
- კიბის უჯრედის სახურავი ბრტყელი ტიპისაა, რულონური მასალების ბურულით.

კონსტრუქციული სქემის მიხედვით, საპროექტო კიბის უჯრედის მიშენება მონოლითური რკ/ბეტონის კარკასული ტიპისაა, ხისტი კვანძებით. ბეტონის საპროექტო კლასი შეადგენს: B25; არმატურების საპროექტო კლასი მონოლითური რკ/ბეტონის მზიდ კონსტრუქციებში შეადგენს: A500C და A240C.

საპროექტო ნაგებობის მზიდი კონსტრუქციები გაანგარიშებულია პროგრამული კომპლექსის „LIRA-SAPR 2013 R3“-ის საშუალებით, 8 ბალიანი სეისმურობისათვის.

(MSK 64 სკალის მიხედვით, ქალაქი თბილისი მიეკუთვნება 8 ბალიანი სეისმურობის ზონას, ჰორიზონტალური აჩქარება შეადგენს: A=0.17g).

საპროექტო მიშენების საანგარიშო სქემას წარმოადგენს მონოლითური რკ/ბეტონის ჩარჩოვანი სისტემა: სვეტების, რიგელების, დიაფრაგმების, მონოლითური კედლის, კიბის მარშების, ბაქნების და გადახურვის ფილის ერთობლივი მუშაობით.

კიბის უჯრედის მიშენების მზიდი კონსტრუქციების გეომეტრიული ზომები, ბეტონის კლასი და არმირება დაპროექტებულია ნაგებობის მზიდი კონსტრუქციული სისტემის სივრცული ანგარიშის შედეგების მიხედვით.

საპროექტო მიშენების მზიდი კონსტრუქციების გაანგარიშებათა შედეგები აკმაყოფილებენ ნაგებობების სეისმომედეგობის, მდგრადობის, სიხისტის და სიმტკიცის, ნორმატიული დოკუმენტებით გათვალისწინებულ მოთხოვნებს.

<u>დასკვნა:</u>

ქალაქი თბილისი, გამზირი დ. გურამიშვილი, №84, შპს „ელმა 2008“-ს (ID: 206328918) საკუთრების მიწის ნაკვეთზე, საკადასტრო კოდი № 01.12.01.003.132, მდებარე III კლასის სასაწყობე შენობის (საკადასტრო გეგმაზე შენობა №01/3) რეკონსტრუქციის (კიბის უჯრედის მიშენების) პროექტის კონსტრუქციული ნაწილი დამუშავებულია საქმარისი მოცულობით, მოქმედი სამშენებლო ნორმებისა და წესების შესაბამისობაში.

ექსპერტიზაზე განსახილველად წარმოდგენილ კონსტრუქციულ პროექტს, ეძლევა ცალსახად დადებითი შეფასება.

პროექტის გრაფიკული ნაწილისა და მიშენების ძირითადი მზიდი კონსტრუქციული სისტემის სივრცული ანგარიშის შედეგების ანალიზის საფუძველზე, ექსპერტიზა დადებით შეფასებას აძლევს: ქალაქი თბილისი, გამზირი დ. გურამიშვილი, №84, შპს „ელმა 2008“-ს (ID: 206328918) საკუთრების მიწის ნაკვეთზე, საკადასტრო კოდი № 01.12.01.003.132, მდებარე III კლასის სასაწყობე შენობის (საკადასტრო გეგმაზე შენობა №01/3) რეკონსტრუქციის (კიბის უჯრედის მიშენების) პროექტის კონსტრუქციულ ნაწილს და რეკომენდაციას უწევს მას მშენებლობის ნებართვის მისაღებად.

შ.პ.ს. „ბაზისი XXIL“-ის
დირექტორი, ექსპერტი,
კონსტრუქტორი: /ვახტანგ ჯაფარიძე /

შპს საქართველო. შპს ბაზისი XXIL * GEORGIA. BAZISI XXIL LLC * 402367096

ამონაწერი მეწარმეთა და არასამეწარმეო (არაკომერციული) იურიდიული პირების რეესტრიდან

განაცხადის რეგისტრაციის ნომერი, მომზადების თარიღი: B26333115, 02/04/2026 12:51:23

სუბიექტი

საფირმო სახელწოდება:	შპს ბაზისი XXIL
სამართლებრივი ფორმა:	შეზღუდული პასუხისმგებლობის საზოგადოება
საიდენტიფიკაციო ნომერი:	402367096
რეგისტრაციის ნომერი, თარიღი:	02/04/2026
მარეგისტრირებელი ორგანო:	სსიპ საჯარო რეესტრის ეროვნული სააგენტო
იურიდიული მისამართი:	საქართველო, თბილისი, დიდუბე-ჩუღურეთის რაიონი, წყალტუბოს ქ., N 20

ინფორმაცია ლიკვიდაციის/ რეორგანიზაციის/ გადახდისუუნარობის პროცესის მიმდინარეობის შესახებ

რეგისტრირებული არ არის

მმართველობის ორგანო

- საერთო კრება
- დირექტორი

ხელმძღვანელობა/წარმომადგენლობა

- დირექტორი

  დირექტორი - ვახტანგ ჯაფარიძე, 01005021796 ,ერთპიროვნული

კაპიტალი

ნებადართული კაპიტალი	არ არის განსაზღვრული
განთავსებული კაპიტალი	არ არის განსაზღვრული
გამოშვებული წილი	არ არის განსაზღვრული
განთავსებული წილი	100 ერთეული

პარტნიორები

კლასის ტიპი: /კლასის გარეშე/ , რაოდენობა:100, ნომინალური ღირებულება:არ არის განსაზღვრული

მესაკუთრე	რაოდენობა	წილი	წილის მმართველი
ვახტანგ ჯაფარიძე, 01005021796	100	100%	

ვალდებულება

რეგისტრირებული არ არის

ყადაღა/აკრძალვა

რეგისტრირებული არ არის

საგადასახადო გირავნობა/იპოთეკის უფლება

რეგისტრირებული არ არის

მოძრავ ნივთებსა და არამატერიალურ ქონებრივ სიკეთეზე გირავნობა/ლიზინგის უფლება

რეგისტრირებული არ არის

მოვალეთა რეესტრი

რეგისტრირებული არ არის

- ფიზიკური პირის მიერ არასამეწარმეო საქმიანობის ფარგლებში 2 წლამდე ვადით საკუთრებაში არსებული ქონების/აქტივის მიწოდებით ნამეტი შემოსავლის მიღების შემთხვევაში ფიზიკური პირი ვალდებულია არაუგვიანეს საანგარიშო თვის მომდევნო თვის 15 რიცხვისა საგადასახადო ორგანოს წარუდგინოს დეკლარაცია საშემოსავლო გადასახადის შესახებ და ამავე ვადაში გადაიხადოს კუთვნილი საშემოსავლო გადასახდი.
- საგადასახადო წლის განმავლობაში გადახდის წყაროსთან დაუკავებლად 1000 ლარის ან მეტი ღირებულების ქონების საჩუქრად მიღებისას საშემოსავლო გადასახადი გადახდას ექვემდებარება საანგარიშო წლის მომდევნო წლის 1 აპრილამდე, რის შესახებაც აღნიშნული ფიზიკური პირი იმავე ვადაში წარუდგენს დეკლარაციას საგადასახადო ორგანოს.
- აღნიშნული ვალდებულების შეუსრულებლობა წარმოადგენს საგადასახადო სამართალდარღვევას, რაც იწვევს პასუხისმგებლობას საგადასახადო კოდექსის XL თავის მიხედვით.
- დოკუმენტის ნამდვილობის გადამოწმება შესაძლებელია საჯარო რეესტრის ეროვნული სააგენტოს ოფიციალურ ვებ–გვერდზე www. napr.gov.ge;
- ამონაწერის მიღება შესაძლებელია ვებ–გვერდზე www. napr.gov.ge , ნებისმიერ ტერიტორიულ სარეგისტრაციო სამსახურში, იუსტიციის

დიპლომი

წარჩინებით

ИВ № 257304

ეს დიპლომი მიეცა ჯაბაძიძე

გიორგის ვალერიანის ძეს

მასზე, რომ იგი 1980 წელს შევიდა

სახელმწიფო უნივერსიტეტში

და 1985 წელს დამთავრა

ისტორიის

ფაკულტეტი

სრული კურსი სპეციალობით ისტორია

და მასწავლებლის კვალიფიკაცია.

სახელმწიფო საგამოცდო კომისიის 1985 წ.

3 „ივნისის ოქმით

ქ. ქუთაისი

კვალიფიკაცია.

სახელმწიფო საგამოცდო კომისიის თავმჯდომარე

ბ. ა.

ქალაქი ქუთაისი 1985 წ. 29 „ 05

ДИПЛОМ

С ОТЛИЧИЕМ

ИВ № 257304

Настоящий диплом выдан Джапаридзе

Вахтангу Георгиевичу

в том, что он в 1980 году поступил

в Государственный педагогический

институт им. Н.К. Крупской

и в 1985 году окончил полный курс

дневного

института

по специальности историческое

и гражданское

отделение

Решением Государственной экзаменационной

комиссии от 1985 г.

присвоена квалификация учителя истории

Председатель Государственной

экзаменационной комиссии

М. П. Город Тбилиси „29“ 05 1985 г.





ინფორმაცია საპროექტო და საექსპერტო სამუშაოთა შესახებ

მე, ვახტანგ ჯაფარიძე, 1985-2010წ. ვეწეოდი საპროექტო საქმიანობას შ.პ.ს. „თბილქალაქპროექტ“-ში; ვთანამშრომლობ სხვადასხვა საპროექტო და სამშენებლო ორგანიზაციებთან; 2001 წლიდან ვასრულებ საექსპერტო სამუშაოებს; ასევე ვეწეოდი სამშენებლო ობიექტების ტექნიკურ ზედამხედველობას.

ჩემი უშუალო ხელმძღვანელობით დამუშავებულია შემდეგი ობიექტები:

- მრავალბინიანი საცხოვრებელი სახლი ქეთევან წამებულის გამზ. №15-17;
- მიწისძვრისაგან დაზიანებული, ქ. თბილისის მე-4 საშუალო სკოლის გამაგრების პროექტი;
- მრავალბინიანი საცხოვრებელი სახლები ალ. ყაზბეგის გამზ. №34-ში;
- 10 სართულიანი ბავშვთა სარეაბილიტაციო ცენტრის პროექტი ქ. თბილისის I კლინიკური საავადმყოფოს ტერიტორიაზე;
- ღვინის ქარხანა ყვარელის რ/ნ, სოფელ შილდაში;
- მრავალბინიანი საცხოვრებელი სახლი საბურთალოს ქ. №31;
- მრავალბინიანი საცხოვრებელი სახლი შატბერაშვილის ქ. №7 და შატბერაშვილის ქ. №9;
- მრავალბინიანი საცხოვრებელი სახლი ვ. ივერიელის ქ. №32 / საბადურის ქ. №32-32ა, №34;
- მრავალბინიანი საცხოვრებელი სახლი არზაყან (დიმიტრი) ემუხვარის ქუჩა, №12;
- მრავალი ინდივიდუალური საცხოვრებელი სახლი;
- მრავალი სასაწყობე და სამეურნეო დანიშნულების ობიექტი.

ჩატარებული საექსპერტო სამუშაოების არასრული ჩამონათვალი:

- ქ. გარდაბნის მუნიციპალიტეტის სოფელ მარტყოფში, სოფელ სართიჭალასა და სოფელ საკაძეში, შ.პ.ს. „ჩირინა“-ს მეფრინველეობის კომპლექსის ტერიტორიაზე, მდებარე შენობების საერთო მდგრადობისა და ნაგებობის მზიდი კონსტრუქციების საპროექტო მონაცემებთან შესაბამისობის შესახებ; საექსპერტო შეფასებები კონსტრუქციულ ნაწილზე;
- ქ. თბილისში, შავიშვილის ქ. №1 / ქავთარაძის ქ. №19, შ.პ.ს. „მონოლით ჯგუფი“-ს მრავალბინიანი საცხოვრებელი სახლის პროექტის კონსტრუქციულ ნაწილზე.
- ქ. გურჯაანში, თავისუფლების ქუჩა № 6-ში, „სოკარ ჯორჯია პეტროლეუმ“-ის ავტოგასამართი კომპლექსის პროექტის კონსტრუქციულ ნაწილზე;
- ქ. თბილისში, დასახლება აეროდრომი, ქუჩა I, №20/ქ. თბილისი, აეროდრომის დასახლება მე-3 ქუჩა №17/ ქ. თბილისი, აეროდრომის დასახლება I ქუჩა №22, ე.ს. ამხანაგობა „იმედი 2015“-ის მრავალბინიანი საცხოვრებელი სახლის პროექტის კონსტრუქციულ ნაწილზე;
- ქ. თბილისში, ქინძმარაულის I შესახვევი №1-ში, შ.პ.ს. „უნიმედი კახეთი“-ს მიწის ნაკვეთზე მდებარე არსებული რეფერალური ჰოსპიტალის შენობის გამაგრება-გაძლიერების პროექტზე;
- ქ. რუსთავში, სექტორი-ჟ. შარტავა, მიკრო/რაიონი XXI, №16 და №22 სახლებს შორის მიმდებარე ტერიტორიაზე მრავალბინიანი საცხოვრებელი სახლის პროექტის კონსტრუქციულ ნაწილზე;
- ქალაქ თბილისში, ქუჩა უშანგი ჩხეიძის, №12-14-16 შ.პ.ს. „ბელი“-ს მრავალბინიანი საცხოვრებელი სახლის პროექტის კონსტრუქციულ ნაწილზე;
- ქ. თბილისში, შატბერაშვილის ქუჩა №74, შ.პ.ს. „სალვუს დეველოპმენტი“-ს დაბალი ინტენსივობის საცხოვრებელი სახლის კორექტირებული პროექტის კონსტრუქციულ ნაწილზე;
- ქალაქ თბილისში, ქუჩა წინანდალი №9 შ.პ.ს. „საქართველოს ეროვნული უნივერსიტეტი სეუ“-ს საგანმანათლებლო ცენტრის შენობის პროექტის კონსტრუქციულ ნაწილზე;
- ქ. თბილისში, სექტორი-სამგორი, კახეთის გზატკეცილის მე-7 კმ-ის მიმდებარე ტერიტორიაზე, შ.პ.ს. „R.I.G. GAS“-ის ნავთობბაზის ობიექტების პროექტის კონსტრუქციულ ნაწილზე;
- ქ. თბილისში, ქუჩა წინანდლის, №9, (ნაკვეთი №01/107) შ.პ.ს. „კარდიოლოგიური კლინიკა გული“-ს საკუთრების მიწის ნაკვეთზე № 01.17.13.001.315 არსებული საავადმყოფოს რეკონსტრუქციის (დაშენება-გადაჯდომით) პროექტის კონსტრუქციულ ნაწილზე;
- ქ. თბილისში, სექტორი-საბურთალო, დიდი დიღომი, მიკრო/რაიონი I და ფარნავაზ მეფის გამზირს შორის, შ.პ.ს. „აკა“-ს საკუთრების მიწის ნაკვეთზე №01.10.06.009.042 მრავალფუნქციური კომპლექსის შენობის პროექტის კონსტრუქციულ ნაწილზე;
- ქ. თბილისში, ქუჩა ნარიმანოვი, №12, შ.პ.ს. „ემ. ჯი. ალიანსი“-ს მიწის ნაკვეთზე მრავალბინიანი საცხ. სახლის (ბლოკი: №1–№6) პროექტის კონსტრუქციულ ნაწილზე;
- მცხეთის მუნიციპალიტეტი, სოფელი წეროვანი, შპს „ინ მოტორსი“-ს (ID: 418480165)



საკუთრების მიწის ნაკვეთზე, საკადასტრო კოდი № 72.08.12.559, ასაშენებელი III კლასის ავტონაწილების საწყობის შენობის პროექტის კონსტრუქციული ნაწილზე;

- ქალაქი თბილისი, ჩარგლის ქუჩა, №79ლ, შ.პ.ს. „ჩარგალი რეზიდენსი“-ს (ID: 400432858) საკუთრების მიწის ნაკვეთზე, საკადასტრო კოდი № 01.12.04.001.271, ასაშენებელი IV კლასის მრავალბინიანი საცხოვრებელი სახლის შეთანხმებული პროექტის ცვლილების კონსტრუქციულ ნაწილზე;
- ქალაქი თბილისი, სოფელი ოქროყანა, რევაზ გაბრიაძის ქუჩა, №9, შპს „რგთ“-ს (ID: 404622011) საკუთრების მიწის ნაკვეთზე, საკადასტრო კოდი № 01.15.07.002.032, ასაშენებელი III კლასის მრავალფუნქციური კომპლექსი/შენობის პროექტის კონსტრუქციულ ნაწილზე;
- ქალაქი რუსთავი, ქუჩა ფიროსმანი, №38, შპს „ჯიემ სითი ჯგუფი“-ს (ID: 405764294) მიწის ნაკვეთზე, საკადასტრო კოდი № 02.05.07.340, ასაშენებელი IV კლასის მრავალბინიანი საცხოვრებელი სახლის პროექტის კონსტრუქციულ ნაწილზე;
- ქალაქი რუსთავი, ქუჩა მშენებელთა, №38, მიმდებარედ ; ქალაქი რუსთავი, ქუჩა მშენებელთა, №38, შ.პ.ს. „ინ ჰოუმ“-ის (ID: 416385316) საკუთრების მიწის ნაკვეთზე: № 02.05.11.555, ასაშენებელი მრავალბინიანი საცხოვრებელი სახლის პროექტის კონსტრუქციულ ნაწილზე;
- საექსპერტო (კონსტრუქციული) დასკვნა: ქალაქი თბილისი, სოფელი დიღომი, ასმათის ქუჩა №23, შპს „ვერტექსი“-ს (ID: 405071265) მიწის ნაკვეთზე, № 01.72.14.036.802, მშენებარე IV კლასის მრავალბინიანი საცხოვრებელი სახლის შეთანხმებული სამშენებლო დოკუმენტის (პროექტის) დარღვევით ნაწარმოებ სამშენებლო სამუშაოებზე;
- ქალაქი თბილისი, ომარ ფხაკაძის ქუჩა №55, შ.პ.ს. „ვინჩი დეველოპმენტი“-ს (ID: 405115450) საკუთრების მიწის ნაკვეთზე, საკადასტრო კოდი № 01.14.05.008.097, ასაშენებელი IV კლასის მრავალბინიანი საცხოვრებელი სახლის პროექტის კონსტრუქციულ ნაწილზე;
- ქალაქი თბილისი, თბილისის საერთაშორისო აეროპორტის ტერიტორია, შპს „საქართველოს აეროპორტების გაერთიანება“-ს (ID: 404389693) საკუთრების მიწის ნაკვეთზე, № 01.19.30.001.319, ასაშენებელი III კლასის საოფისე შენობის პროექტის კონსტრუქციულ ნაწილზე;
- ქალაქი ფოთი, ნავსადგურის სარეჟიმო ტერიტორია, კორპორაცია „ფოთის საზღვაო ნავსადგური“-ს (ID ნომერი: 215080999) მიწის ნაკვეთზე, № 04.01.07.621, მოიჯარე: შ.პ.ს. „ჩენელ ენერჯი (ფოთი) ლიმითედ-საქართველო“ (ID: 215111929), ასაშენებელი: რკინიგზის ჩამსხმელ-ჩამომცლელი რკინიგზის ესტაკადის პროექტის კონსრტუქციულ ნაწილზე;
- მუნიციპალიტეტი ცაგერი, ადმინისტრაციული ერთეული ქვ. ცაგერი, კვარტალი 24, ნაკვეთი 238, შ.პ.ს. „ვისოლ პეტროლიუმ ჯორჯია“-ს (ID: 202161098) მიწის ნაკვეთზე, № 89.02.24.238, ასაშენებელი ავტოგასამართი სადგურის ობიექტების პროექტის კონსტრუქციულ ნაწილზე;
- ქალაქი თბილისი, კალოუბნის ქუჩა, №15, შპს „ფრესკო რითეილ გრუპი“-ს (ID: 404383779) მიწის ნაკვეთზე, № 01.19.20.024.006 მდებარე სავაჭრო ცენტრის შენობაში (შენობა №1/3) სატვირთო ლიფტის შახტის მოწყობის პროექტის კონსტრუქციულ ნაწილზე;
- ქალაქი თბილისი, ჯორჯ ბალანჩინის ქუჩა, №21, შ.პ.ს. „ენერჯი ფოინთ იფიდი“-ს (ID: 404750104) მიწის ნაკვეთზე № 01.13.01.004.151, ასაშენებელი ავტოგასამართი სადგურის ობიექტების პროექტის კონსრტუქციულ ნაწილზე;
- ქალაქი თბილისი, შანდორ პეტეფის ქუჩა, №2ა, სააქციო საზოგადოება „ფეიქარი 95“-ის (ID: 206043459) მიწის ნაკვეთზე: № 01.17.10.006.138, ასაშენებელი IV კლასის მრავალბინიანი საცხოვრებელი სახლის (ბლოკი „ბ“-ს) პროექტის კონსრტუქციულ ნაწილზე;
- ქალაქი თბილისი, ჯავახეთის ქუჩა, №134, შ.პ.ს. „სქაი ჰაუსი ვარკეთილი“-ს (ID: 206027262) საკუთრების მიწის ნაკვეთზე, საკადასტრო კოდი № 01.19.36.012.030, ასაშენებელი მრავალბინიანი საცხოვრებელი სახლის პროექტის კონსტრუქციული ნაწილზე;
- ქალაქი თბილისი, სოფელი ოქროყანა, ტიციან ტაბიძეს ქუჩა, №6, №8, №10, მურმან წიკლაურის (P/N: 01009000571) საკუთრების მიწის ნაკვეთებზე, ასაშენებელი III კლასის ინდივიდუალური ერთბინიანი საცხოვრებელი სახლის პროექტის კონსტრუქციულ ნაწილზე.

მოწოდებულ ინფორმაციას ვადასტურებ,
შ.პ.ს. „ბაზისი XXIL“-ის დირექტორი: /ვახტანგ ჯაფარიძე/



შეთავაზებული სპეციალისტის ბიოგრაფიული მონაცემები

შეთავაზებული თანამდებობა	ინჟინერ-კონსტრუქტორი
ფირმის დასახელება	შპს „ბაზისი XXIL“ ID: 402367096
გვარი, სახელი	ჯაფარიძე ვახტანგ
პირადი №	P/N: 01005021796
დაბადების თარიღი	10. 06. 1963წ.
საცხოვრებლის მისამართი	ქ. თბილისი, წყალტუბოს ქ. №20
ელ.ფოსტა	bazisi_xxi@yahoo.com
საკონტაქტო ტელეფონი	595 27 21 27
ოჯახური მდგომარეობა	აუტანელი
პროფესია	სამრეწველო და სამოქალაქო ობიექტების ინჟინერ-მშენებელი, დამპროექტებელი
საპროექტო ორგანიზაციაში მუშაობის სტაჟი	39 წელი
ექსპერტად მუშაობის სტაჟი	25 წელი
მოვალეობის დეტალურად აღწერა	სამრეწველო და სამოქალაქო ობიექტების კონსტრუქციების გაანგარიშება-დაპროექტება
განათლება 1980-1985წწ	უმაღლესი, საქართველოს პოლიტექნიკური ინსტიტუტი, სამშენებლო ფაკულტეტი, სამრეწველო და სამოქალაქო ობიექტების ინჟინერ-მშენებელი
ძირითადი კვალიფიკაციები 1985 წლიდან დღემდე	შ.პ.ს. „თბილქალაქპროექტი“-ს წამყვანი კონსტრუქტორი, შ.პ.ს. „ბაზისი XXI“-ის მთავარი კონსტრუქტორი; შ.პ.ს. „ბაზისი XXIL“-ის დირექტორი და მთავარი კონსტრუქტორი 02.04.2026წ-დან
დაპროექტებული ობიექტები 1985-2026წწ	მრავალი ინდივიდუალური და მრავალბინიანი საცხოვრებელი სახლი, საწარმოო დანიშნულების ობიექტები, შენობების აღდგენა-გამაგრების პროექტები
თარიღი	14.05.2026წ.

ენები	კითხვა	წერა	ლაპარაკი
ქართული	მშობლიური	მშობლიური	მშობლიური
რუსული	თავისუფლად	თავისუფლად	თავისუფლად

დადასტურება
მე, ქვემორე ხელისმომწერი ვადასტურებ, რომ წარმოდგენილი მონაცემები ზუსტად აღწერს ჩემს პიროვნებას, ჩემს გამოცდილებას და კვალიფიკაციას.

სპეციალისტი: ვ. ვახტანგ ჯაფარიძე