GeorgianHouse
Architrcture Design Construction

ქ.თბილისი, არზაყან (დიმიტრი) ემხუარის II შესახვევი №9 (საკადასრტო კოდი:01.10.10.019.037) მრავალბინიანი საცხოვრებელი შენობის კონსტრუქციული ნაწილი

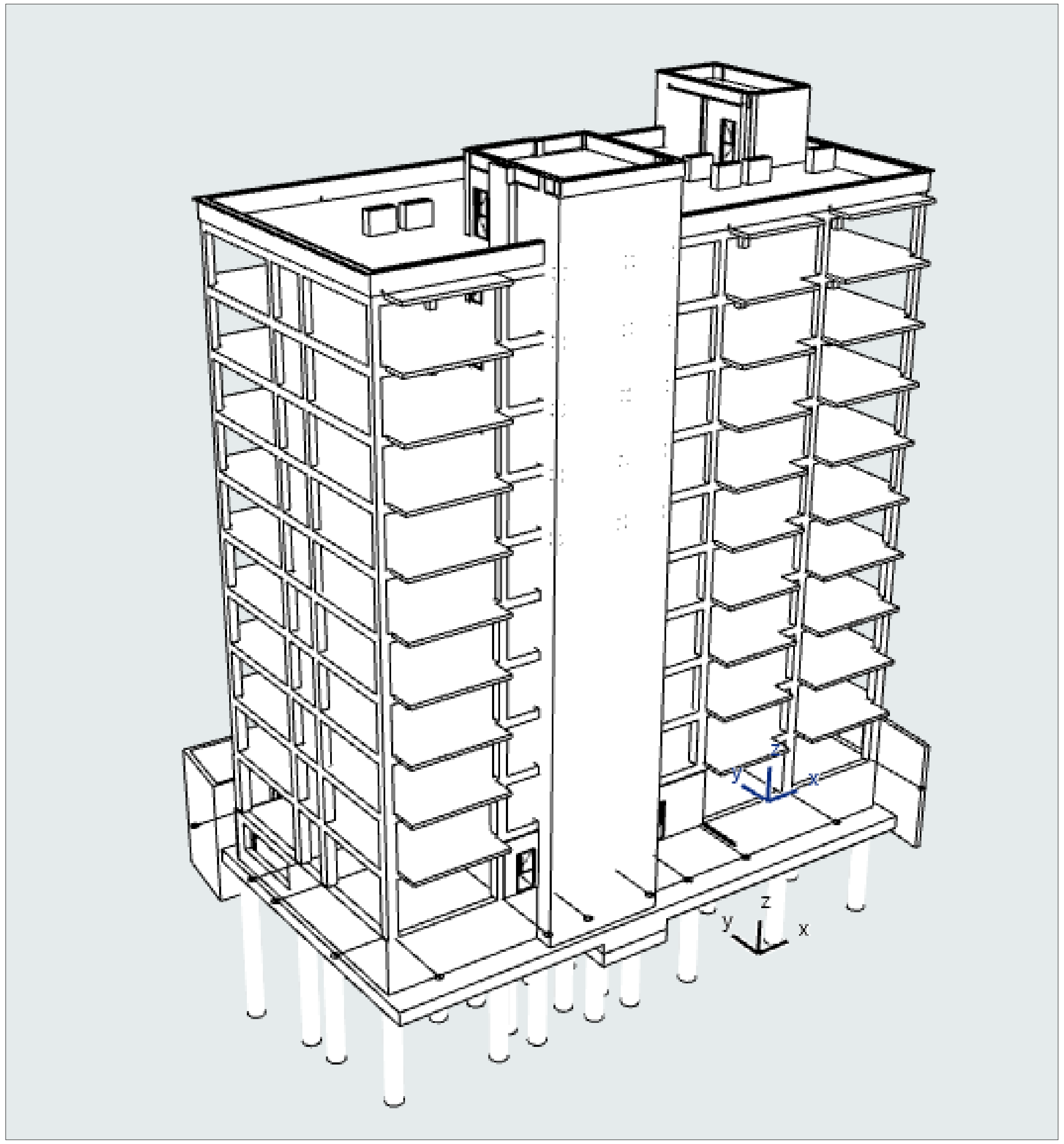

2026 წ

სარჩევი

1. განმარტებითი ბარათი
2. ხიმინჯის ფარდის და გრავიტაციული კედლის გეგმა
3. ქვაბულის ხიმინჯი კვეთი XI-XI
4. გრავიტაციული კედელი 2-2 და 3-3
5. სპეციფიკაცია
6. ხიმინჯების მარკირების გეგმა
7. ხიმინჯი 1, ხიმინჯი 2
8. ხიმინჯი 3, ხიმინჯი 4
9. ხიმინჯი 5, ხიმინჯი 6
10. ხიმინჯი 7, ხიმინჯი 8
11. ხიმინჯი #1,#2,#3
12. ხიმინჯი #4,#5
13. ხიმინჯი #6,#7,#8
14. ხიმინჯების სპეციფიკაცია
15. საძირკვლის ფილის საყალიბო გეგმა -4,60 ნიშნულზე
16. საძირკვლის ფილის საყალიბო გეგმა -3.20 ნიშნულზე
17. გადახურვის ფილის საყალიბო გეგმა 0,00 ნიშნულზე
18. გადახურვის ფილის საყალიბო გეგმა +3.80 ნიშნულზე
19. გადახურვის ფილის საყალიბო გეგმა +7.00 ნიშნულზე
20. გადახურვის ფილის საყალიბო გეგმა +10.20 ნიშნულზე
21. გადახურვის ფილის საყალიბო გეგმა +13.40 ნიშნულზე
22. გადახურვის ფილის საყალიბო გეგმა +16.60 ნიშნულზე
23. გადახურვის ფილის საყალიბო გეგმა +19.80 ნიშნულზე
24. გადახურვის ფილის საყალიბო გეგმა +23.00 ნიშნულზე
25. გადახურვის ფილის საყალიბო გეგმა +26.20 ნიშნულზე
26. გადახურვის ფილის საყალიბო გეგმა +29.40 ნიშნულზე
27. გადახურვის ფილის საყალიბო გეგმა +32.60 ნიშნულზე
28. გადახურვის ფილის საყალიბო გეგმა +35.80 ნიშნულზე
29. სვეტების მარკირება -4.60 ნიშნულზე
30. სვეტების მარკირება -3.20 ნიშნულზე
31. სვეტების მარკირება +32.60 ნიშნულზე
32. სვეტი 1
33. სვეტი 1
34. სვეტი 1
35. სვეტი 2
36. სვეტი 2
37. სვეტი 2
38. სვეტი 2
39. სვეტი 3
40. სვეტი 3
41 სვეტი 3
42. სვეტი 4
43. სვეტი 4
44. სვეტი 4
46. სვეტი 5
47. სვეტი 5
48. სვეტი 5
49. სვეტი 6
49. სვეტი 6
50. სვეტი 6
51. სვეტი 7
52. სვეტი 7
53. სვეტი 7
54. სვეტი 8
55. დიაფრაგმების მარკირება -4.60 ნიშნულზე
56. დიაფრაგმების მარკირება -3.20 ნიშნულზე
57. რ/ბ კედელი 1
58. რ/ბ კედელი 2
59. რ/ბ კედელი 3
60. დიაფრაგმა 1
61. დიაფრაგმა 1
62. დიაფრაგმა 2
63. დიაფრაგმა 2
64. საძირკვლის ფილის არმირება -4.60 ნიშნულზე
65 საძირკვლის ფილის არმირება -4.60 ნიშნულზე
66. საძირკვლის ფილის არმირება -4.60 ნიშნულზე
67. საძირკვლის ფილის არმირება -3.20 ნიშნულზე
68. საძირკვლის ფილის არმირება -3.20 ნიშნულზე
69. საძირკვლის ფილის არმირება -3.20 ნიშნულზე
70. რიგელების მარკირება 0.00/+3.80/+7.00/+10.20/+13.40 +16.60/+19.80/+23.00/+26.20/+29.40/+32.60 ნიშნულებზე
გადახურვის ფილების არმირება +3.80/+7.00/+10.20 +13.40/+16.60/+19.80/+23.00/+26.20/+29.40/+32.60 ნიშნულებზე
71. რიგელი 1
72. გადახურვის ფილები +3.80/+7.00/+10.20/+13.40 +16.60/+19.80/+23.00/+26.20/+29.40/+32.60 ნიშნულებზე
72a. გრუნტზე მოწყობილი ფილა 0,00 ნიშნულზე
72b. გრუნტზე მოწყობილი ფილის არმირება 0,00 ნიშნულზე
73. გადახურვის ფილის არმირება 0,00 ნიშნულზე
74. გადახურვის ფილის არმირება 0,00 ნიშნულზე
75. გადახურვის ფილის არმირება 0,00 ნიშნულზე
75ა. გადახურვის ფილის არმირება +32.60 ნიშნულზე
75ბ. გადახურვის ფილის არმირება +32.60 ნიშნულზე
76. რიგელების მარკირება +35.80 ნიშნულზე
გადახურვის ფილის არმირება +35.80 ნიშნულზე
77. რიგელი 2
77. გადახურვის ფილა +35.80 ნიშნულზე
79. კიბის უჯრედი 1, გეგმები
80. კიბის უკრედი 1, ჭრილები
81. კიბის უჯრედი 1, კვანძები და სპეციფიკაცია
82. კიბის უჯრედი 2, გეგმები
83. კიბის უკრედი 2, ჭრილები
84. კიბის უჯრედი 2, კვანძები და სპეციფიკაცია
85. გულარების და სარტყელების მარკირება +32,60 ნიშნულზე
86. გულარების და სარტყელების მარკირება +35,80 ნიშნულზე
87. გულარები და სარტყელები
88. ზღუდარები
89. ბლოკის წყობის არმირების მოწყობის ტიპიური კვანძი
90. ზოგადი კონსტრუქციული კვანძები
91. ზოგადი კონსტრუქციული კვანძები
92. ზოგადი კონსტრუქციული კვანძები
93. ზოგადი კონსტრუქციული კვანძები

განმარტებითი ბარათი
მრავალბინიანი საცხოვრებელი სახლი

შენობის მზიდი კონსტრუქცია გადაწყვეტილია რკინაბეტონის ჩარჩოს სახით. სართულების რაოდენობა–თერთმეტი. ჩარჩოს სვეტების ზომებია 600X600 მმ, 500X500 მმ, 400X800 მმ, 400X950 მმ და 400X400 მმ. ჩარჩოს კოჭები 400X500 მმ, საძირკველი გეოლოგიური მონაცემების მიხედვით (იხ გეოლოგიური კვლევა) დაინიშნა, ხიმინჯებზე დაყრდნობილი საძირკვლის ფილა, სისქით 800 მმ. ხიმინჯების დიამეტრი 1000 მმ. გადახურვის ფილა დაინიშნა მონოლითური რკინაბეტონის ფილები სისქით 180 მმ. დიაფრაგმები სისქით 800 მმ და 200 მმ.

. საძირკვლის ფუძე აღებულია გეოლოგიური დასკვნის საფუძველზე. საძირკვლის ძირზე ეწყობა 5 სმ სისქის ბეტონის მოჭიმვა კლასით B7.5 და მის ქვეშ ეწყობა 200 მმ სისქის დატკეპნილი ბალასტი.

საძირკვლის ფუძე უნდა ჩაიბაროს ინჟინერ გეოლოგმა შესაბამისი დასკვნის საფუძველზე.

კონსტრუქციებისათვის ბეტონის სიმტკიცე კლასით B25, ბულარები და სარტყელებისთვის B20. გრუნტთან შეხების ადგილებში კონსტრუქცია უნდა დაიფაროს ჰიდროსაიზოლაციო მასალით (დამცავი შრეები კონსტრუქციებში მოეწყოს ტექნიკური რეგლამენტი "ბეტონის და რკინაბეტონის კონსტრუქციები" დანართი 1, თავი V, მუხლი 43, პუნქტი 2 –ის მიხედვით). ხოლო არმატურა კლასით A500c და A240c (საქართველოს მთავრობის დადგენილება №541 "არმატურისთვის დადგენილი მინიმალური მოთხოვნები", "პუნქტი 1"– ის მიხედვით დასაშვებია ასევე გამოვიყენოთ არმატურა კლასით B500b და B240b)

შენობა გაანგარიშებულია საანგარიშო კომპლექს ЛИРА-САПР 2025 –ის მეშვეობით (ლიცენზიის ნომერი: №50196).

პროექტი აუცილებლად გადამოწმდეს არქიტექტურასთან თავსებადობაზე !

გრუნტის წყლების არიდებისთვის დამუშავდეს ტექნოლოგიური პროექტი და აისახოს საინჟინრო ნაწილში. შესაბამისად მოხდეს წყლის არინების სისტემის მონტაჟი.

რკინაბეტონის საერთო ამონაკრები

დასახელება	არმატურა																ბეტონის მოცულობა (მ³)					მოსამზადებელი ფენა (მ³)	
	A500c											A240c				საერთო ჯამი						ბალასტი და ღორღი	
	D8	D10	D12	D14	D16	D18	D20	D22	D25	D28	ჯამი	D4	D6	D8	ჯამი		B 7,5	ჯამი	B 20	B 25	ჯამი		ჯამი
საძირკვლები	771.82		4042.29	1014.72		18042.12	82788.88				**106659.83**				**0.00**	**106659.83**	34.05	**34.05**		543.10	**543.10**	183.04	**183.04**
სვეტები					2572.06	2038.93	1141.31	2101.67	3945.45	30656.97	**42456.39**			10365.70	**10365.70**	**52822.09**		**0.00**		229.65	**229.65**		**0.00**
დიაფრაგმები			4303.99	4860.14	28010.51	45844.67	9918.66	12001.58	31075.92		**136015.47**			1683.04	**1683.04**	**137698.51**		**0.00**		505.49	**505.49**		**0.00**
ფილები	1605.28		96314.53	12053.10	35.66	305.69					**110314.26**				**0.00**	**110314.26**		**0.00**		1002.93	**1002.93**	124.79	**124.79**
კოჭები					885.76				40694.56	51214.50	**92794.82**			30911.46	**30911.46**	**123706.28**		**0.00**		338.77	**338.77**		**0.00**
კიბეები				10396.04	10452.68						**20848.72**			1445.14	**1445.14**	**22293.86**		**0.00**		99.68	**99.68**		**0.00**
ბულარი, სარტყელი და ზღუდარი		4507.56									**4507.56**	2757.67	1439.95		**4197.62**	**8705.18**		**0.00**	78.25		**78.25**		**0.00**
ხიმინჯები			702.00	15659.00	8645.00	4682.00			7318.00	2922.00	**39928.00**			3510.00	**3510.00**	**43438.00**		**0.00**		535.40	**535.40**		**0.00**
ჯამი	**2377.10**	**4507.56**	**105362.81**	**43983.00**	**50601.67**	**70913.41**	**93848.85**	**14103.25**	**83033.93**	**84793.47**	**553525.05**	**2757.67**	**1439.95**	**47915.34**	**52112.96**	**605638.01**	**34.05**	**34.05**	**78.25**	**3255.02**	**3333.27**	**307.83**	**307.83**

მისამართი:
ქალაქი თბილისი, არსზაყან (დიმიტრი) ემუხვარის II შესახვევი, №9
(ს/კ 01.10.10.019.037

GeorgianHouse
Architrcture Design Construction

საპროექტო ჯგუფი

დირექტორი: თ. დვალი

კონსტრუქტორი: ი. კაკალია

კონსტრუქტორი: გ. ხვიჩია

სათაური :
განმარტებითი ბარათი

A3 | 24.06.2026

გ- 001

ხიმინჯების ფარდის გრავიტაციული კედლის მოწყობის გეგმა

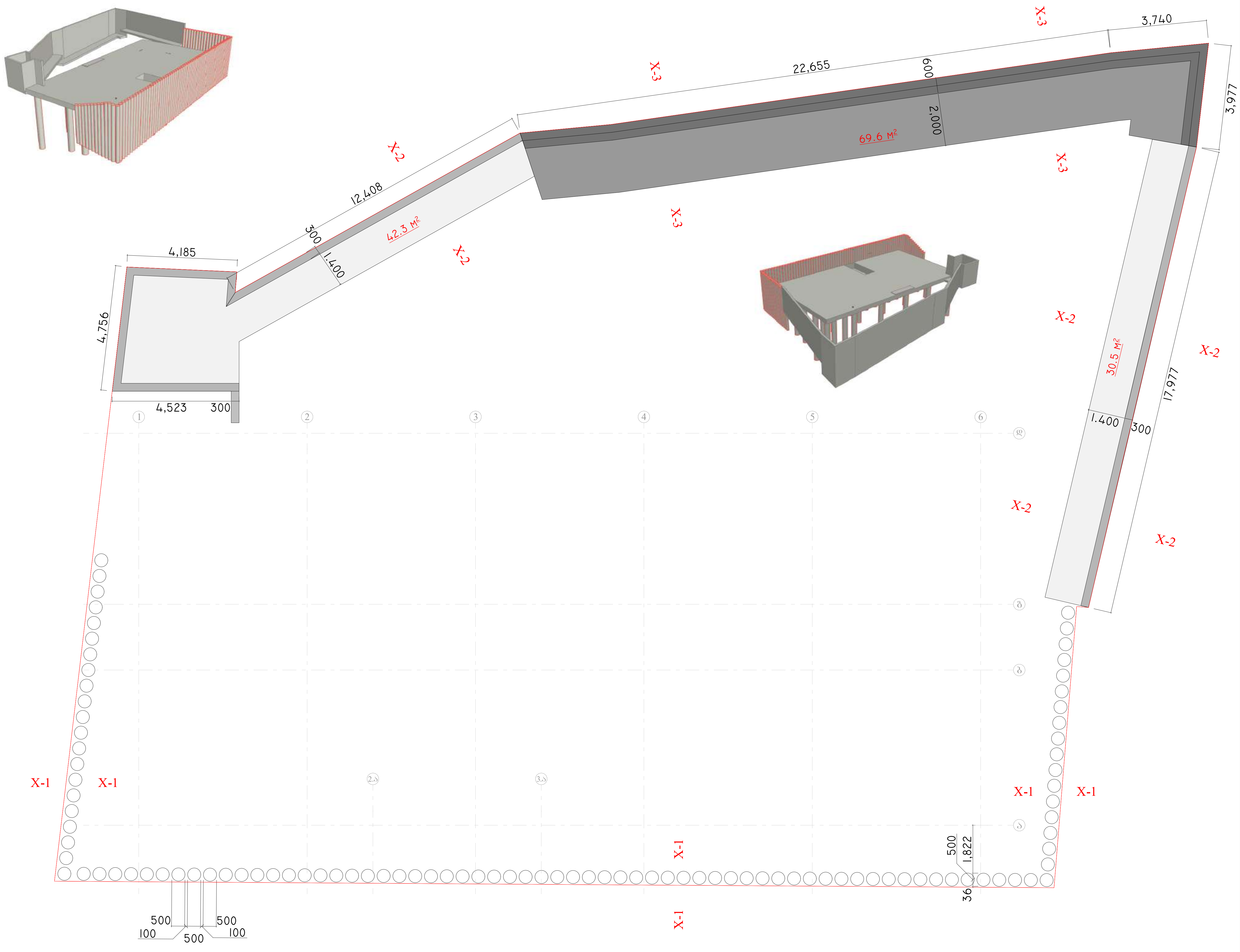

მისამართი:
ქალაქი თბილისი, არსზაყან
(დიმიტრი) ემუხვარის II შესახვევი,
№9
(ს/კ 01.10.10.019.037

GeorgianHouse
Architrcture Design Construction

საპროექტო ჯგუფი

დირექტორი: თ. დვალი

კონსტრუქტორი: ი. კაკალია

კონსტრუქტორი: გ. ხვიჩია

სათაური :

ხიმინჯების ფარდის და გრავიტაციული
კედლის მარკირება გეგმაზე

A3	24.06.2026

გ- 002

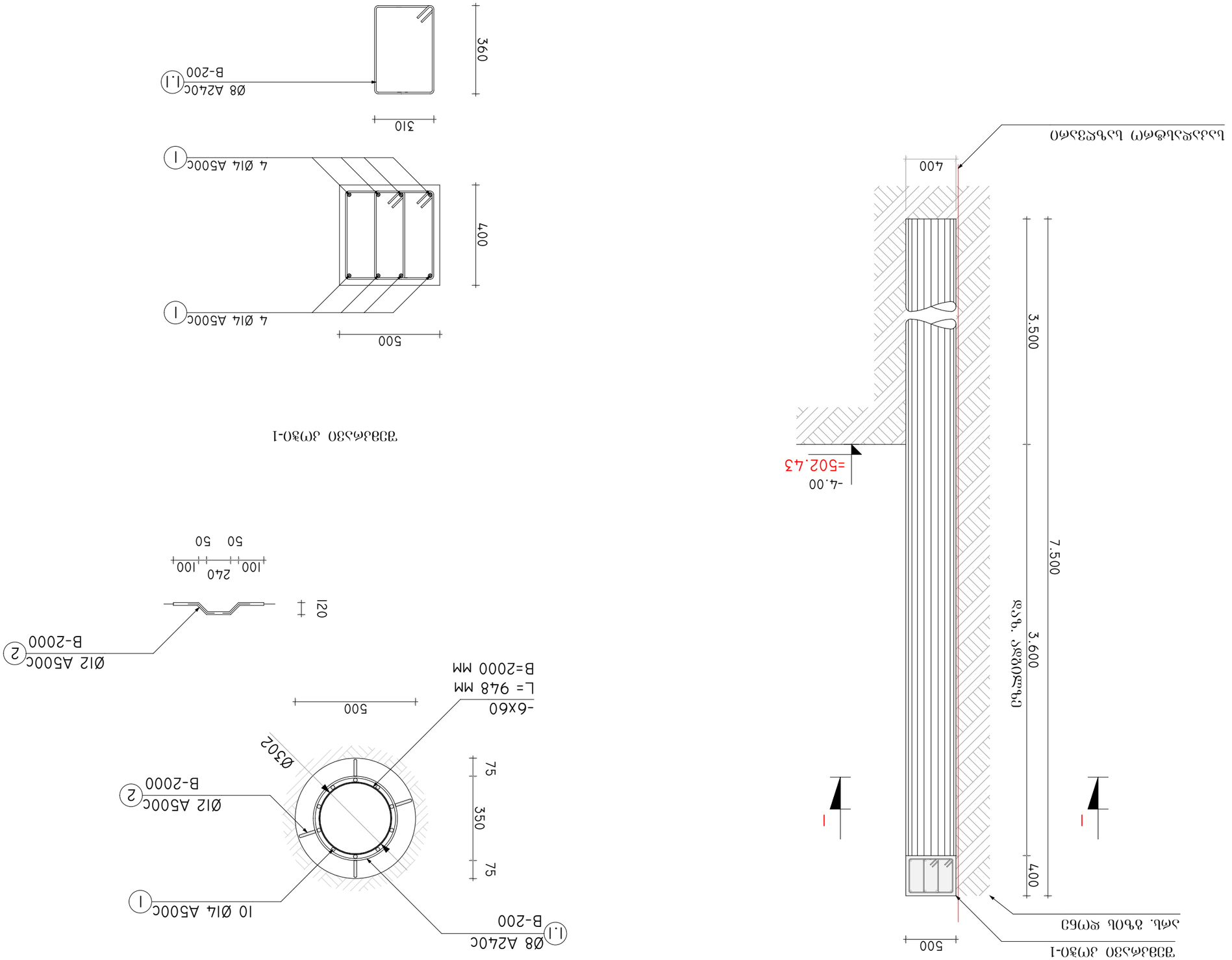

ვენტილაციის ცოკოლის ჭრილი

შენობა-ნაგებობის ტიპი XI-XI
(100 ძირითადი)

შენობა-ნაგებობის ტიპი I-1

პროექტის დასახელება:	
ქალაქ თბილისში, სანაპირო II შესახვევი №9 (ს/კ 01.10.10.019.037)	
ნახაზის დასახელება:	ვენტილაციის ცოკოლის ჭრილი
ნახაზის ავტორი:	
არქიტექტორი: ნ. ბერიძე	
კონსტრუქციების ინჟინერი: ნ. ბერიძე	
GeorgianHouse ArchitrctureDesignConstruction	

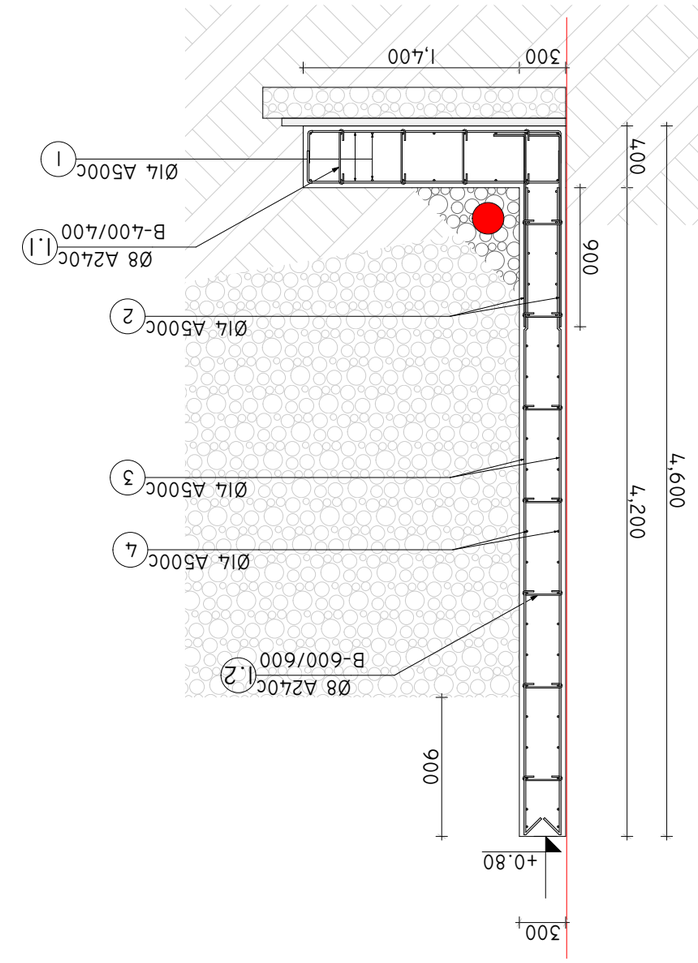

ბმასთან დაკავშირებული ჯ2-ჯ2

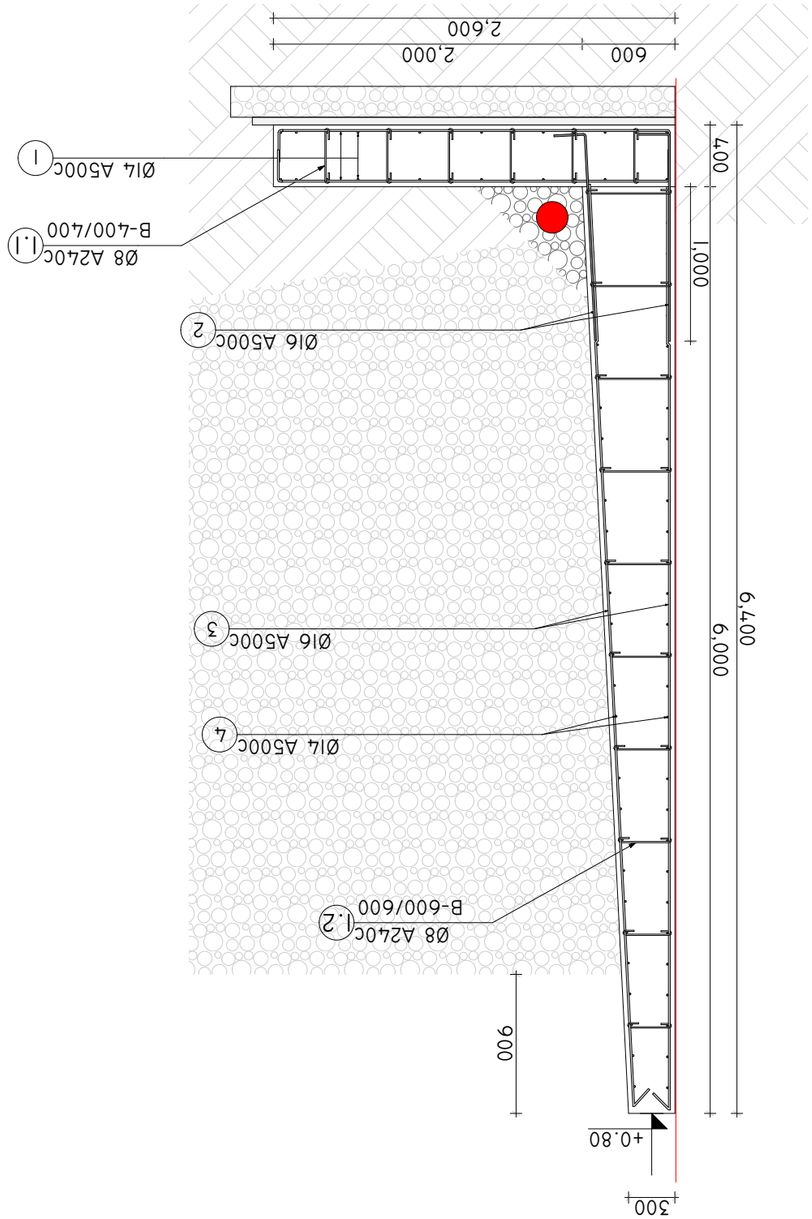

ბმასთან დაკავშირებული ჯ3-ჯ3

ბაზისი
შპს „ჯორჯიანჰაუს არქიტექტურა დიზაინი მშენებლობა“

პროექტის ხელმძღვანელი:	ლ. ბეჟიტაშვილი
არქიტექტურული ნაწილის მთავარი არქიტექტორი:	ლ. ბეჟიტაშვილი
არქიტექტურული ნაწილის მთავარი არქიტექტორი:	ლ. ბეჟიტაშვილი
დასახელება:	
ბინათმშენებლობა (ფუნქციური კლასი F1.3), სამსართულიანი (ფუნქციური) ეზოთმშენებლობა და II ეზოსანიტარული ნაგებობები, №9 (ს/კ 01.10.10.019.037	

კონსტრ. დასახ. და სართული	პოზ. №	დიამეტრი ან კვეთი (მმ)	ერთეულის სიგრძე (მმ.)	ხარჯი ერთ სართულზე		
				რაოდენობა (ც.)	სიგრძე (მ.)	წონა (კგ.)
ქვაბულის ხიმინჯი	1	Ø 14 A500C	7000	10 X 100	7000.00	8455
	2	Ø 12 A500C	400	12 X 100	480.00	426
	1.1	Ø 8 A240C	1200	35 X 100	4200.00	1656
	მძიმე ბეტონი B25		V =	1.3 X 100	= 133.00	მ³

კონსტრ. დასახ. და	პოზ. №	დიამეტრი ან კვეთი (მმ)	ერთეულის სიგრძე (მმ.)	ხარჯი ერთ სართულზე		
				რაოდენობა (ც.)	სიგრძე (მ.)	წონა (კგ.)
კედელი ჭრილი X2-X2	1	Ø 14 A500C	დ.ა.	–	1500	1812
	2	Ø 14 A500C	1500	235 X 2	705.00	851
	3	Ø 14 A500C	დ.ა.	–	3760	4541
	1.1	Ø 8 A240C	500	75 X 6	225.00	89
	1.2	Ø 8 A240C	400	7 X 78	219.33	87
	მძიმე ბეტონი B25		V =	86.4 X 1	= 86.40	მ³

კონსტრ. დასახ. და	პოზ. №	დიამეტრი ან კვეთი (მმ)	ერთეულის სიგრძე (მმ.)	ხარჯი ერთ სართულზე		
				რაოდენობა (ც.)	სიგრძე (მ.)	წონა (კგ.)
კედელი ჭრილი X3-X3	1	Ø 16 A500C	დ.ა.	–	1400	2209
	2	Ø 16 A500C	1600	150 X 2	480.00	757
	3	Ø 16 A500C	დ.ა.	–	3600	5679
	1.1	Ø 8 A240C	600	70 X 6	252.00	99
	1.2	Ø 8 A240C	900	50 X 16	720.00	284
	მძიმე ბეტონი B25		V = 111.0 X 1		= 111.00	მ³

მისამართი:
ქალაქი თბილისი, არსზაყან (დიმიტრი) ემუხვარის II შესახვევი, №9
(ს/კ 01.10.10.019.037

GeorgianHouse
Architrcture Design Construction

საპროექტო ჯგუფი

დირექტორი: თ. დვალი

კონსტრუქტორი: ი. კაკალია

კონსტრუქტორი: გ. ხვიჩია

სათაური :
სპეციფიკაცია

A3 | 24.06.2026

ხიმინჯების მარკირების გეგმა



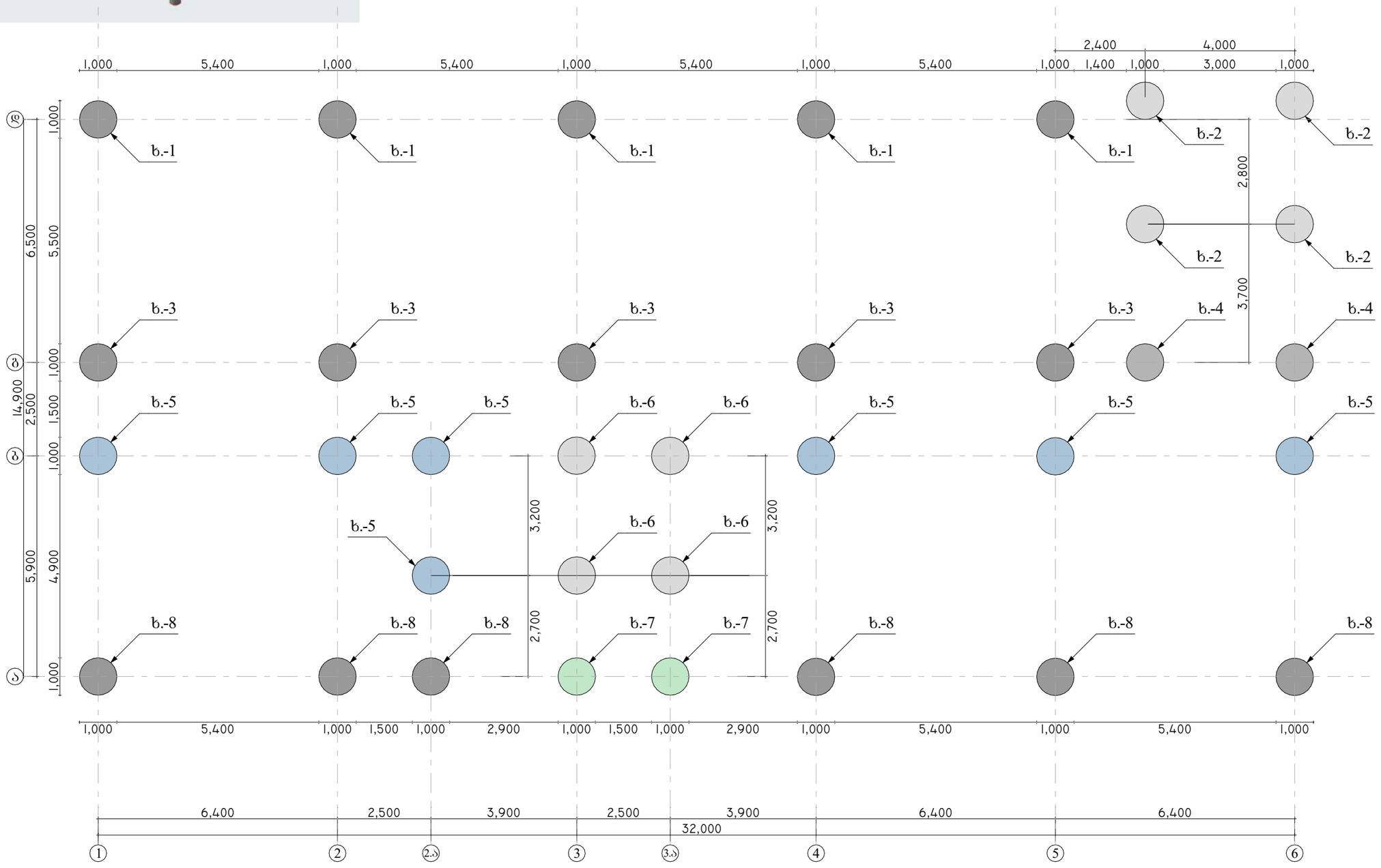

მისამართი:
ქალაქი თბილისი, არსხაქან (დიმიტრი) ემუხვარის II შესახვევი, №9
(ს/კ 01.10.10.019.037

GeorgianHouse
Architrcture Design Construction

საპროექტო ჯგუფი

დირექტორი: თ. ლეკალი

კონსტრუქტორი: ი. კაკალია

კონსტრუქტორი: გ. ხვიჩია

სათაური :
ხიმინჯების მარკირების გეგმა

A3	24.06.2026

გ- 006

ხიმინჯი-1 ტიპიური ჭრილი
(5 ერთეული)

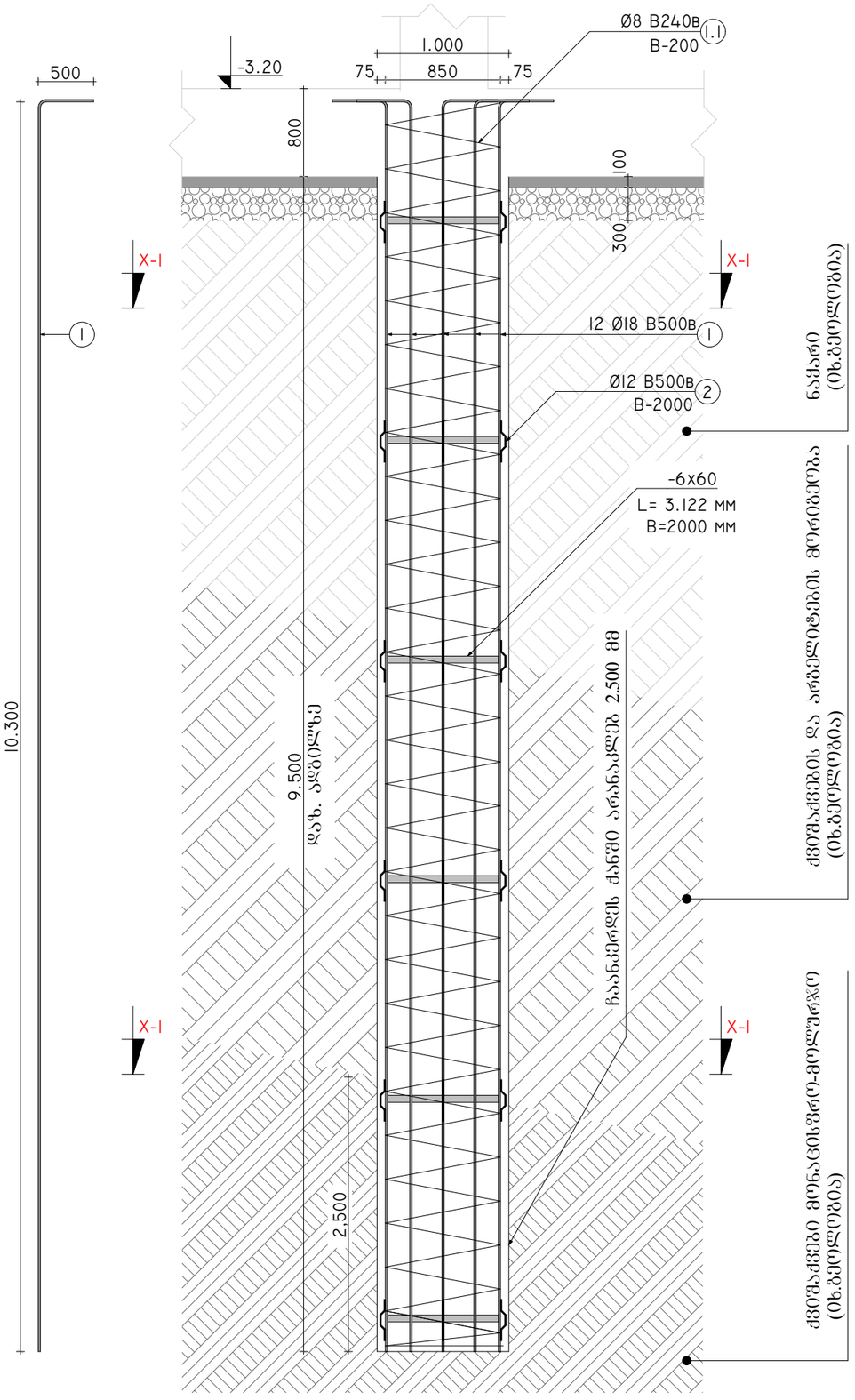

ხარჯთაღმრიცხველმა გაითვალისწინოს ხიმინჯების ბურღვისას ბალასტის ტექნოლოგიური ხარჯი მიწ. 670 მ²

ხიმინჯი-2 ტიპიური ჭრილი
(4 ერთეული)

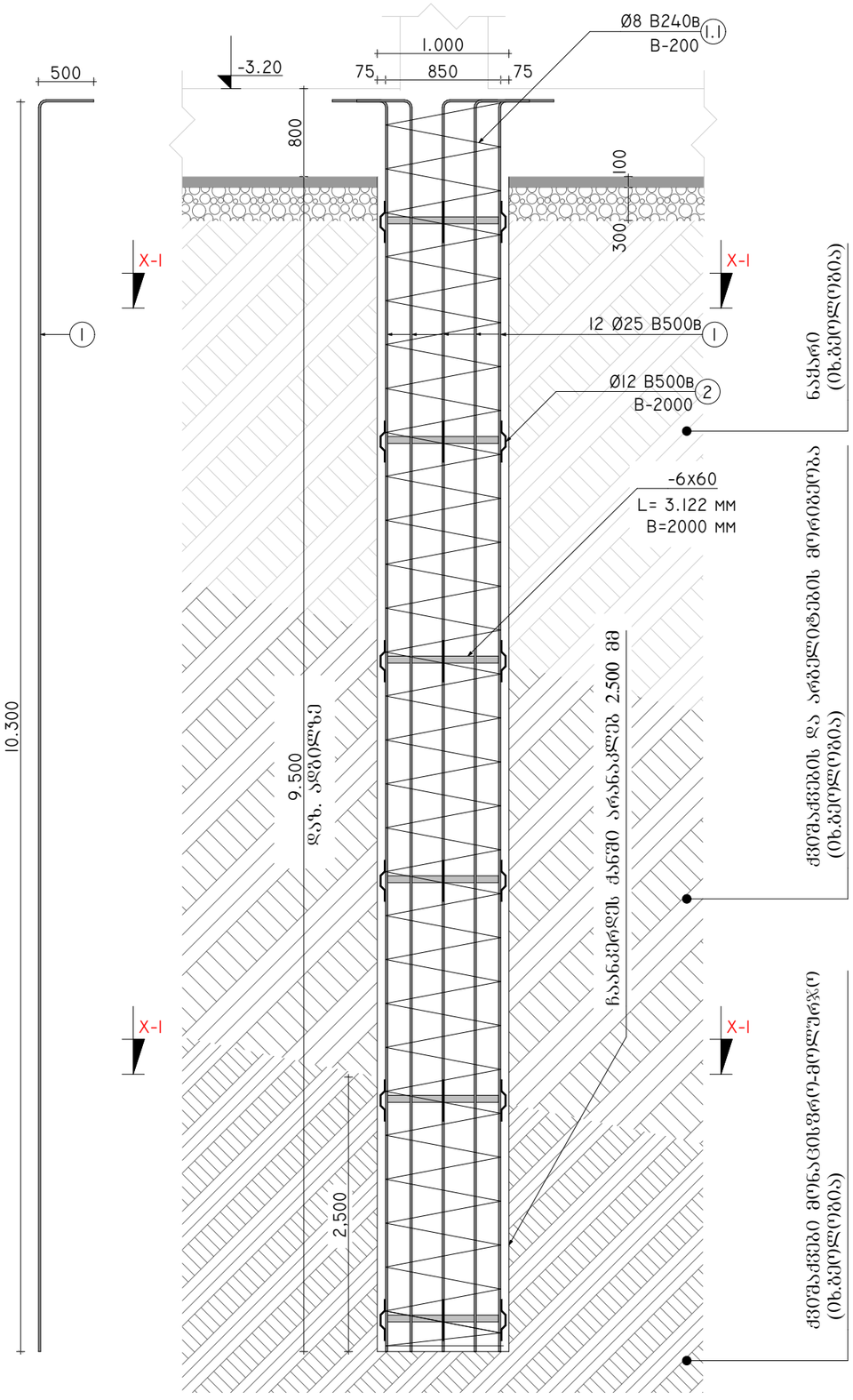

ხარჯთაღმრიცხველმა გაითვალისწინოს ხიმინჯების ბურღვისას ბალასტის ტექნოლოგიური ხარჯი მიწ. 670 მ²

მისამართი:
ქალაქი თბილისი, არსხაქან (დიმიტრი) ემუხვარის II შესახვევი, №9
(ს/კ 01.10.10.019.037

GeorgianHouse
Architrcture Design Construction

საპროექტო ჯგუფი

დირექტორი: ი. დვალი

კონსტრუქტორი: ი. კაკალია

კონსტრუქტორი: ბ. ხვინია

სათაური :
ხიმინჯი 1
ხიმინჯი 2

A3 | 24.06.2026

გ- 007

ხიმინჯი-3 ტიპიური ჭრილი
(5 ერთეული)

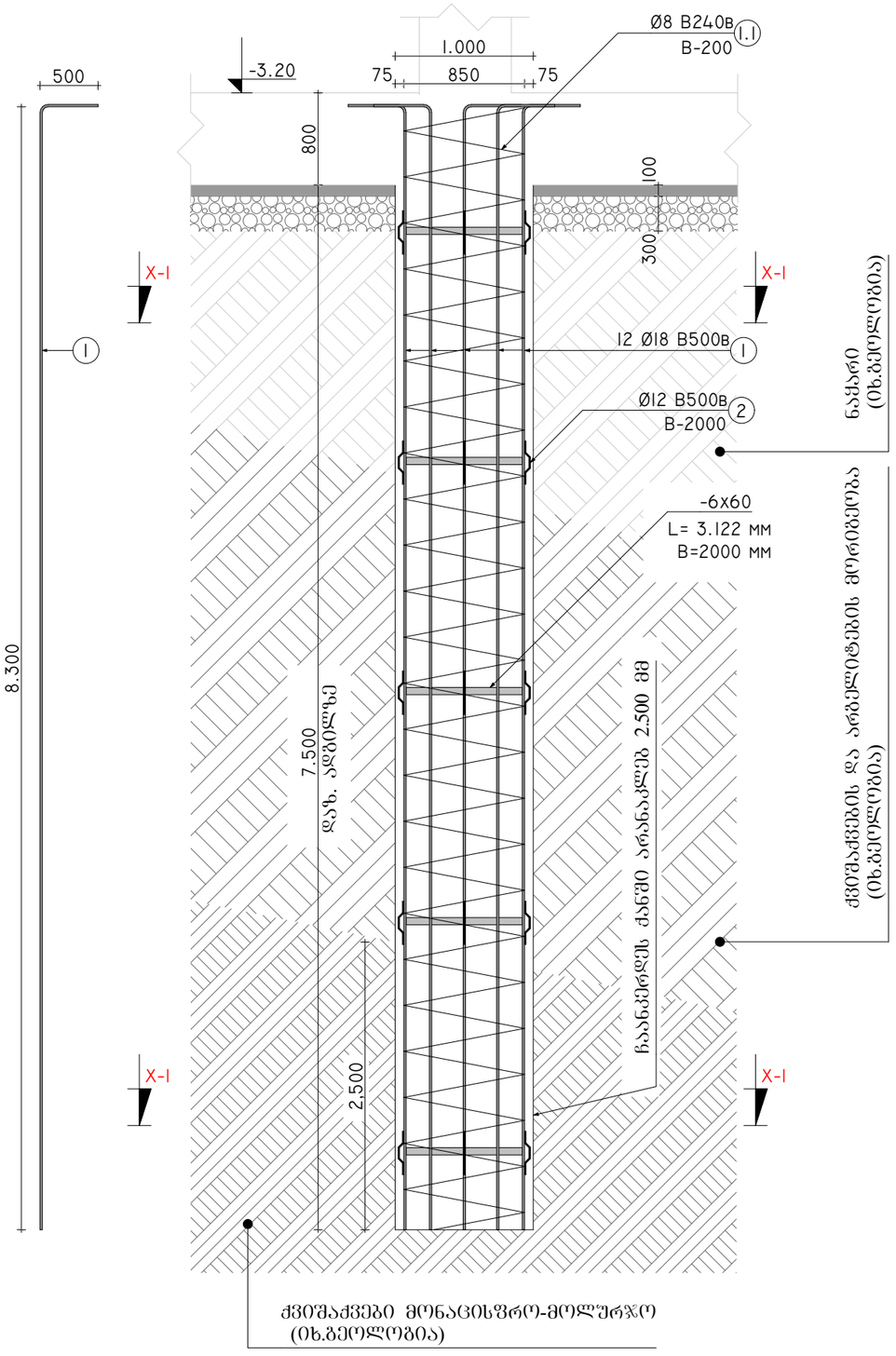

ხარჯთაღმრიცხველმა გაითვალისწინოს ხიმინჯების ბურღვისას ბალასტის ტექნოლოგიური ხარჯი მიწ. 670 მ²

ხიმინჯი-4 ტიპიური ჭრილი
(2 ერთეული)

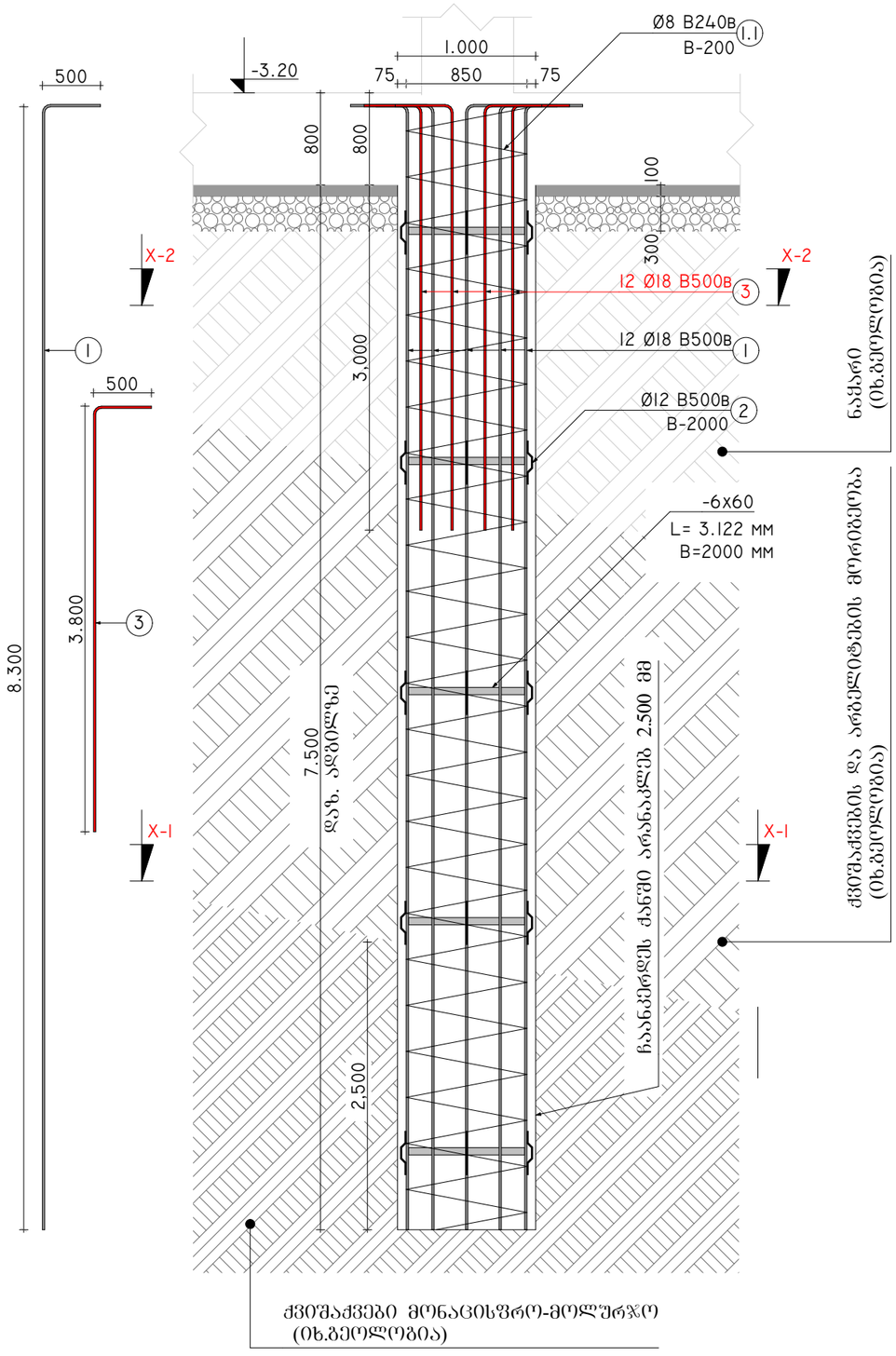

ხარჯთაღმრიცხველმა გაითვალისწინოს ხიმინჯების ბურღვისას ბალასტის ტექნოლოგიური ხარჯი მიწ. 670 მ²

მისამართი:
ქალაქი თბილისი, არსხაქან (დიმიტრი) ემუხვარის II შესახვევი, №9
(ს/კ 01.10.10.019.037

GeorgianHouse
Architrcture Design Construction

საპროექტო ჯგუფი

დირექტორი: ი. ღვალი

კონსტრუქტორი: ი. კაკალია

კონსტრუქტორი: გ. ხვინია

სათაური :
ხიმინჯი 3
ხიმინჯი 4

A3 | 24.06.2026

გ- 008

ხიმინჯი-5 ტიპიური ჭრილი
(7 ერთეული)

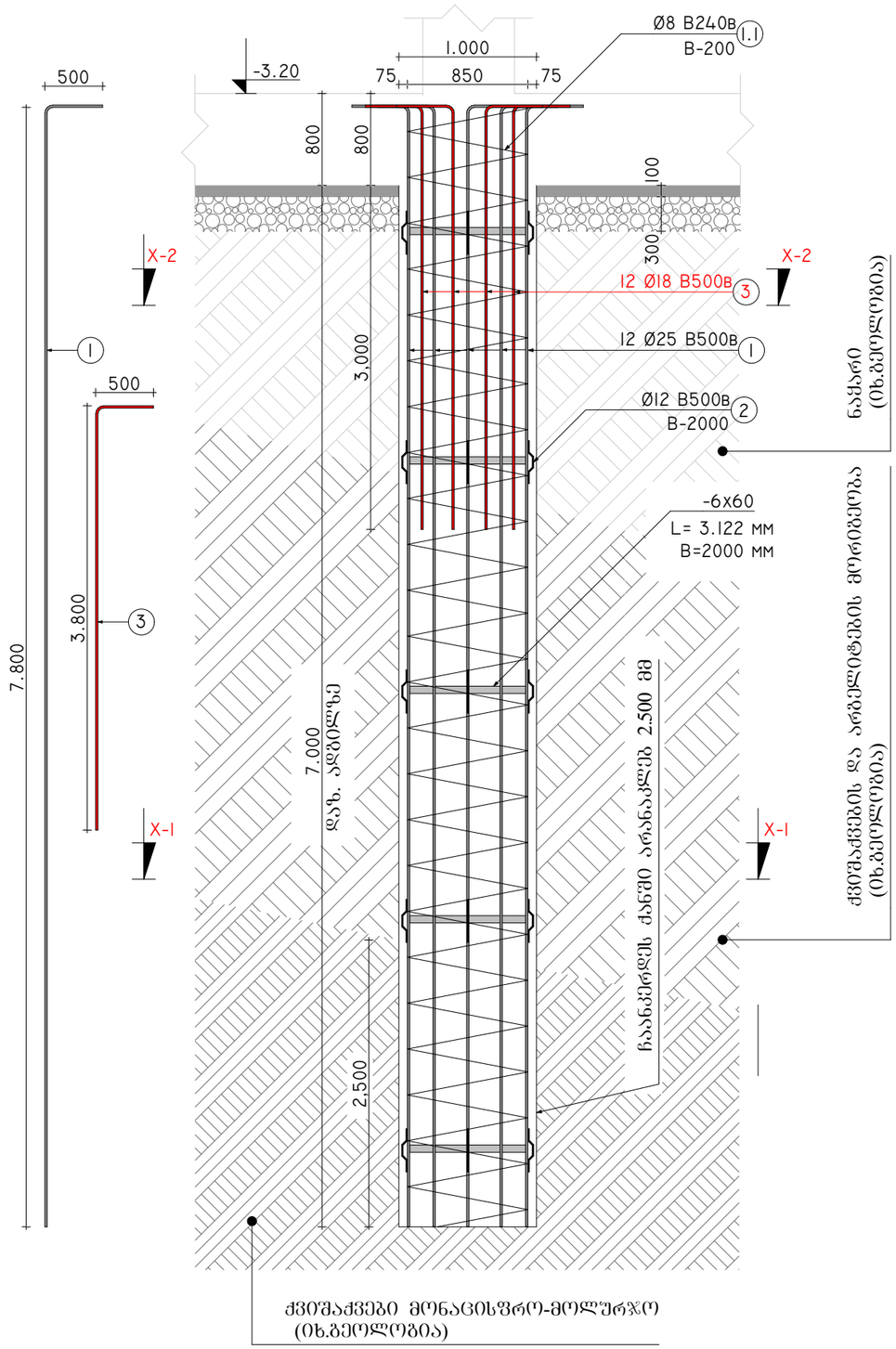

ხარჯთაღმრიცხველმა გაითვალისწინოს ხიმინჯების ბურღვისას ბალასტის ტექნოლოგიური ხარჯი მიწ. 670 მ²

ხიმინჯი-6 ტიპიური ჭრილი
(4 ერთეული)

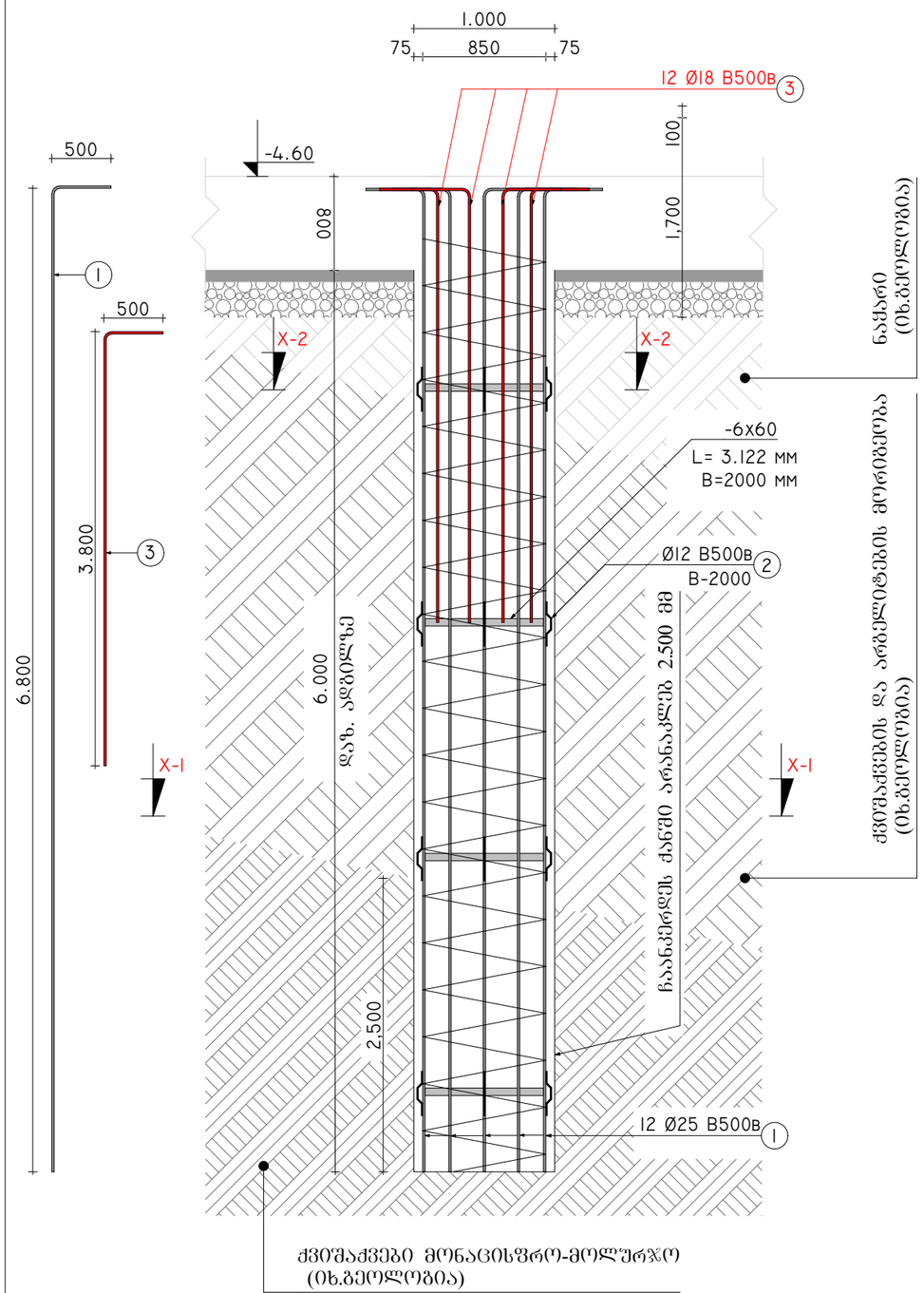

ხარჯთაღმრიცხველმა გაითვალისწინოს ხიმინჯების ბურღვისას ბალასტის ტექნოლოგიური ხარჯი მიწ. 670 მ²

მისამართი:
ქალაქი თბილისი, არსხაქან (დიმიტრი) ემუხვარის II შესახვევი, №9
(ს/კ 01.10.10.019.037

GeorgianHouse
Architrcture Design Construction

საპროექტო ჯგუფი

დირექტორი: თ. დვალი

კონსტრუქტორი: ი. კაკალია

კონსტრუქტორი: გ. ხვინია

სათაური :
ხიმინჯი-5
ხიმინჯი-6

A3 | 24.06.2026

გ- 009

ხიმინჯი-7 ტიპიური ჭრილი
(2 ერთეული)

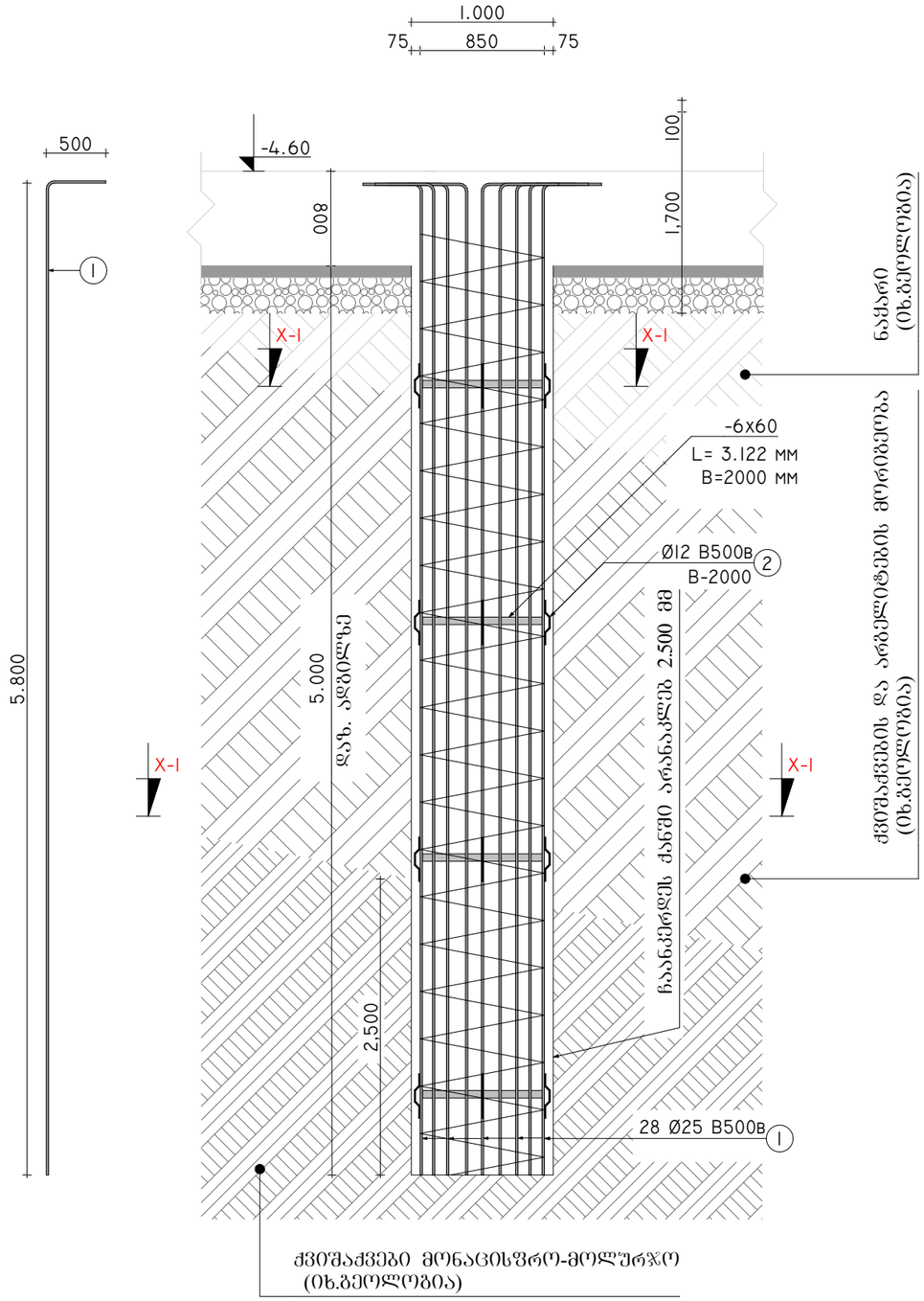

ხიმინჯი-8 ტიპიური ჭრილი
(6 ერთეული)

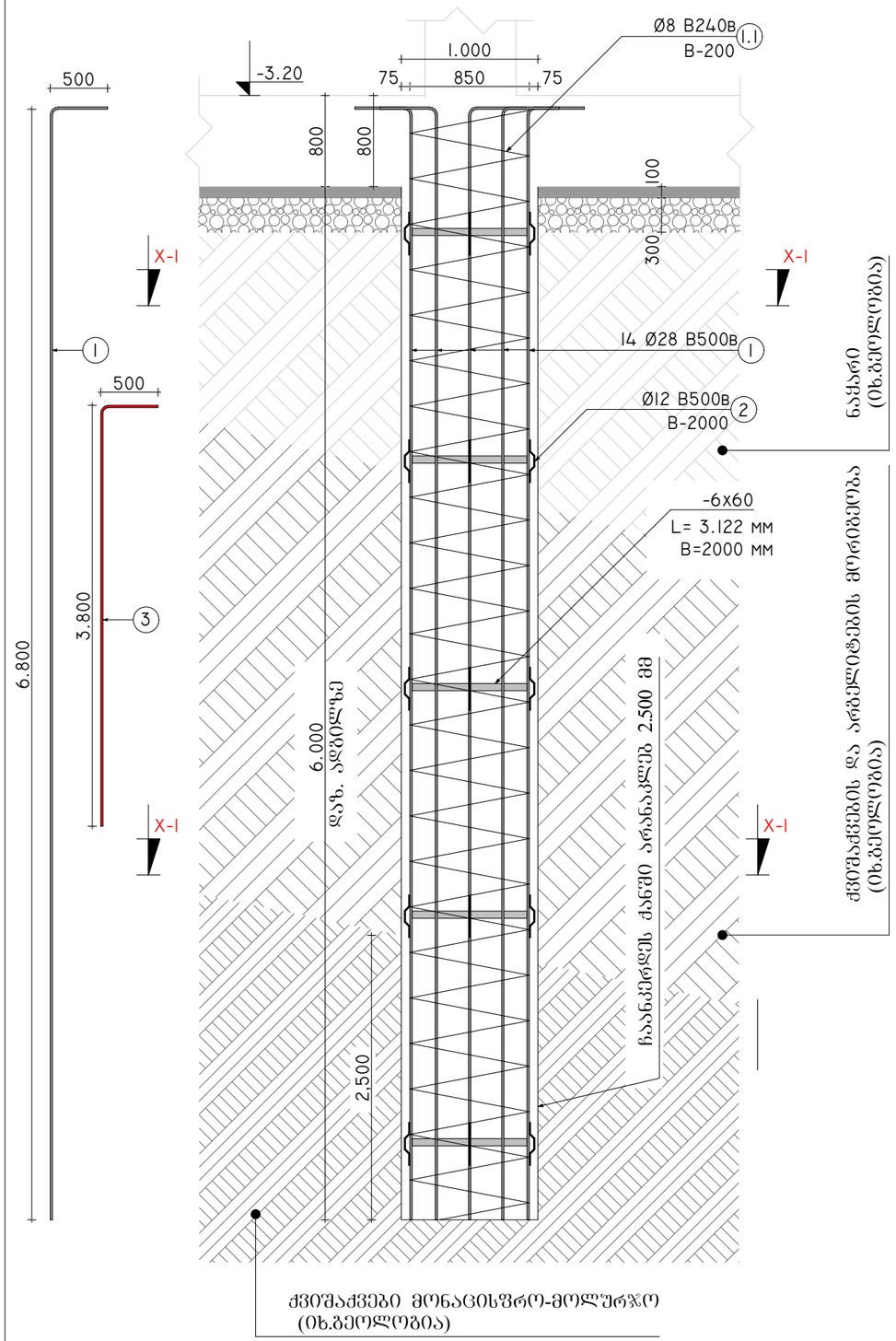

ხარჯთაღმრიცხველმა გაითვალისწინოს ხიმინჯების ბურღვისას ბალასტის ტექნოლოგიური ხარჯი მიწ. 670 მ²

მისამართი:
ქალაქი თბილისი, არსხაქან
(დიმიტრი) ემუხვარის II შესახვევი,
№9
(ს/კ 01.10.10.019.037

GeorgianHouse
Architrcture Design Construction

საპროექტო ჯგუფი

დირექტორი: მ. ლეკი

კონსტრუქტორი: ი. კაკალია

კონსტრუქტორი: გ. ხვიჩია

სათაური :
ხიმინჯი 7
ხიმინჯი 8

A3 | 24.06.2026

გ- 010

ხიმინჯი-1
ჭრილი X-I X-I ზე
(5 ერთეული)

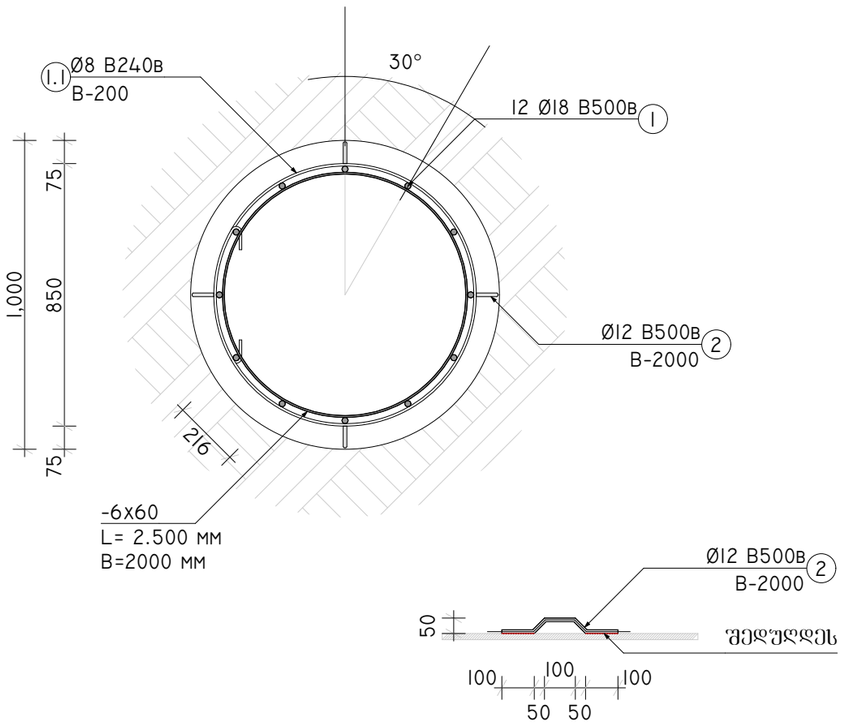

ხიმინჯი-2
ჭრილი X-I X-I ზე
(4 ერთეული)

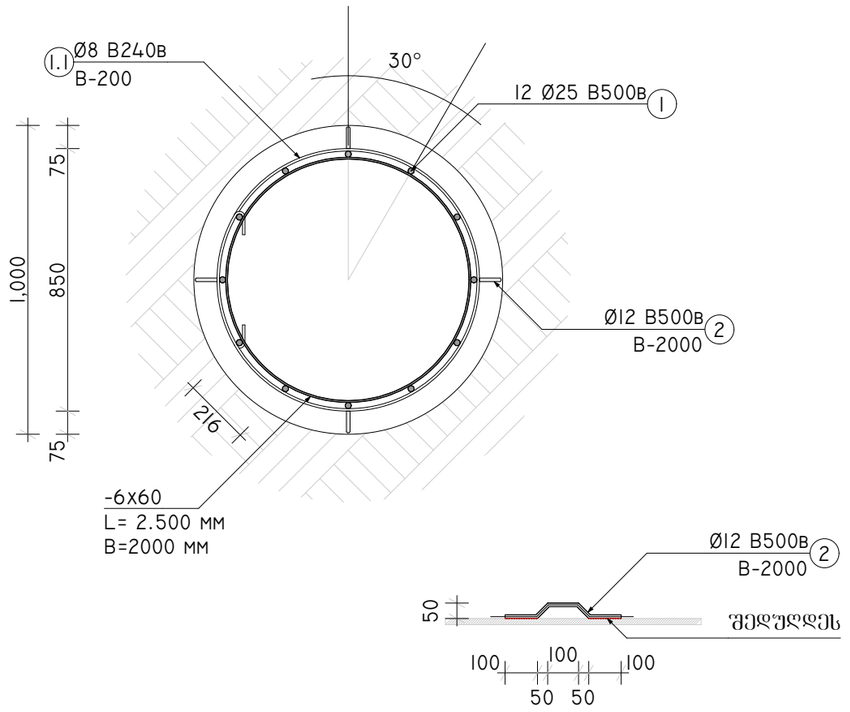

ხიმინჯი-3
ჭრილი X-I X-I ზე
(4 ერთეული)

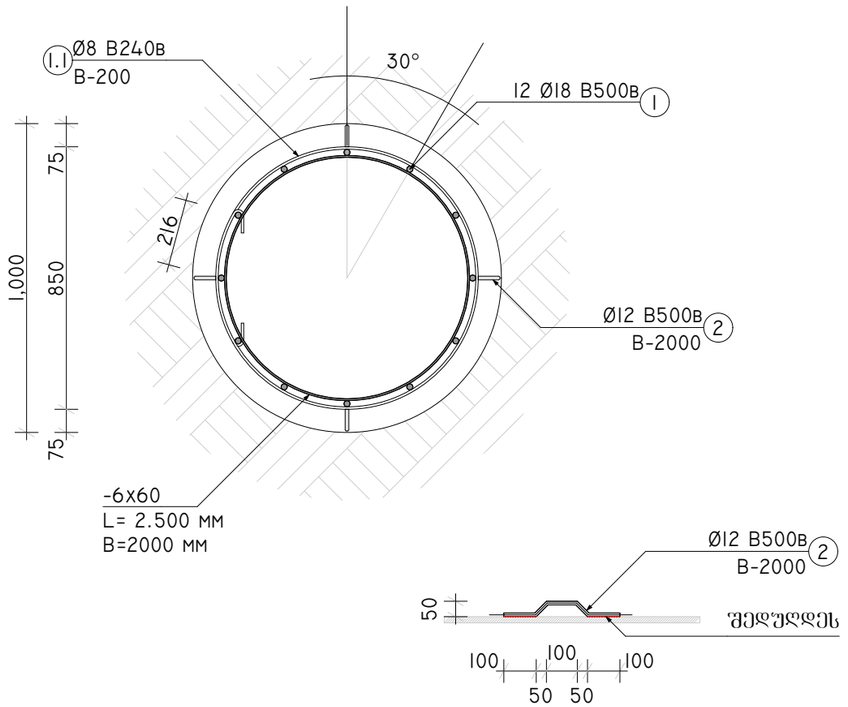

მისამართი:
ქალაქი თბილისი, არსხაქან
(დიმიტრი) ემუხვარის II შესახვევი,
№9
(ს/კ 01.10.10.019.037

GeorgianHouse
ArchitrctureDesignConstruction

საპროექტო ჯგუფი

დირექტორი: თ. დვალი

კონსტრუქტორი: ი. კაკალია

კონსტრუქტორი: გ. ხვიჩია

სათაური :
ხიმინჯი-1
ხიმინჯი-2
ხიმინჯი-3

A3 | 24.06.2026

გ- 011

ხიმინჯი-4
ჭრილი X-1 X-1 ზე
(2 ერთეული)

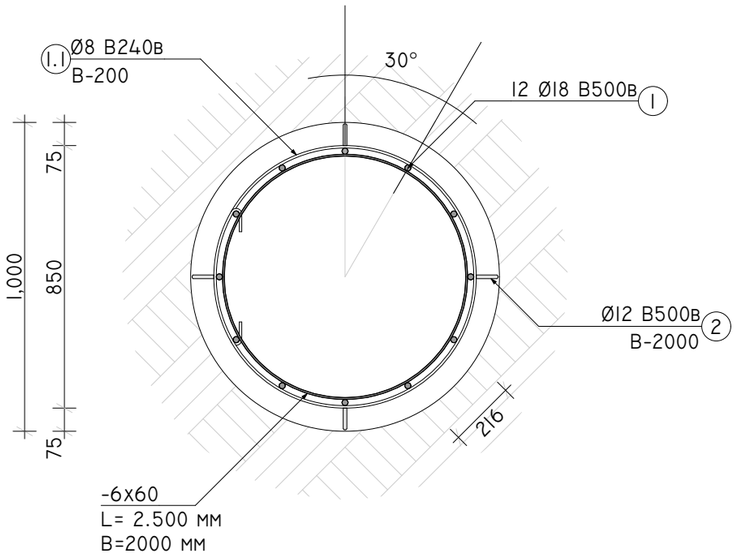

ხიმინჯი-4
ჭრილი X-2 X-2 ზე
(2 ერთეული)

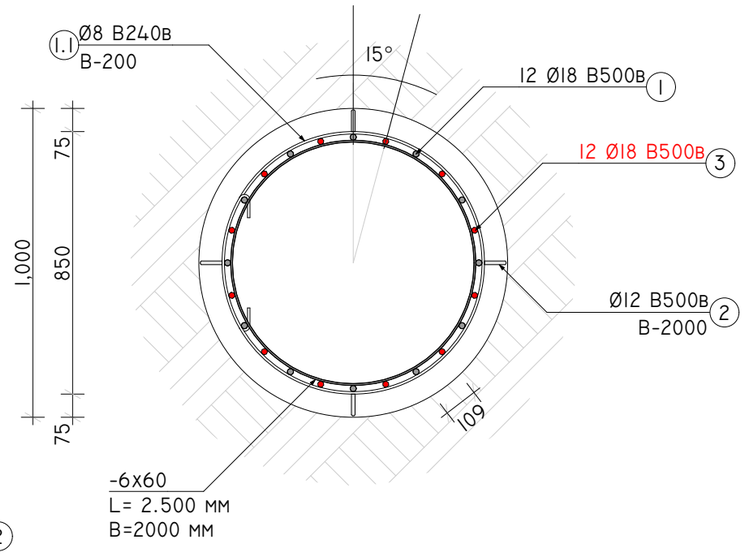

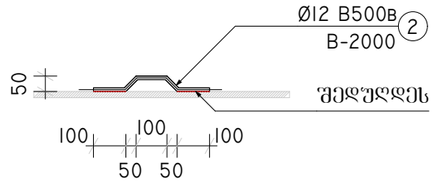

ხიმინჯი-5
ჭრილი X-1 X-1 ზე
(7 ერთეული)

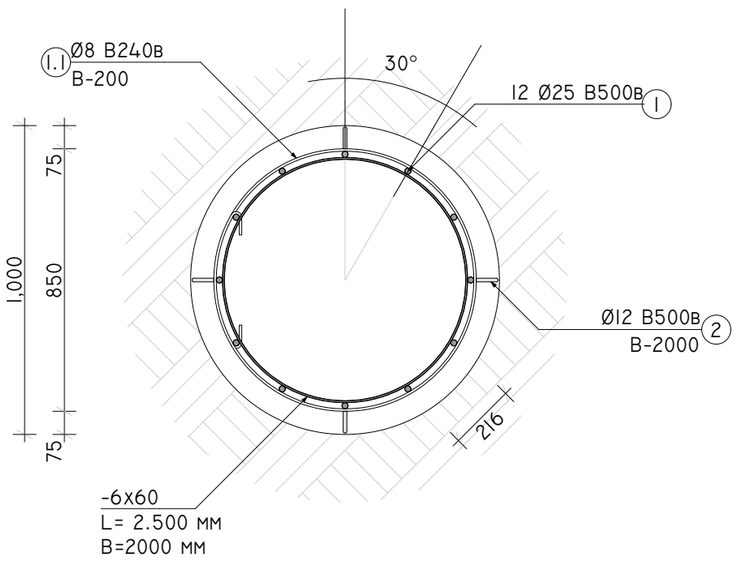

ხიმინჯი-5
ჭრილი X-2 X-2 ზე
(7 ერთეული)

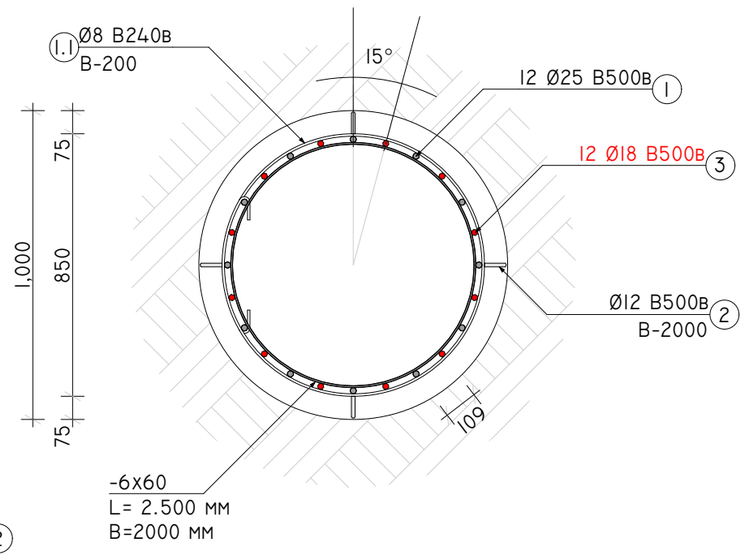

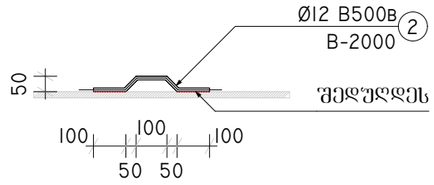

მისამართი:
ქალაქი თბილისი, არსენაქან
(დიმიტრი) ემუხვარის II შესახვევი,
№9
(ს/კ 01.10.10.019.037

GeorgianHouse
ArchitrctureDesignConstruction

საპროექტო ჯგუფი

დირექტორი: თ. დვალი

კონსტრუქტორი: ი. კაკალია

კონსტრუქტორი: გ. ხვინია

სათაური :
ხიმინჯი-4
ხიმინჯი-5

A3 | 24.06.2026

გ- 012

ხიმინჯი-6
ჭრილი X-I X-I ზე
(4 ერთეული)

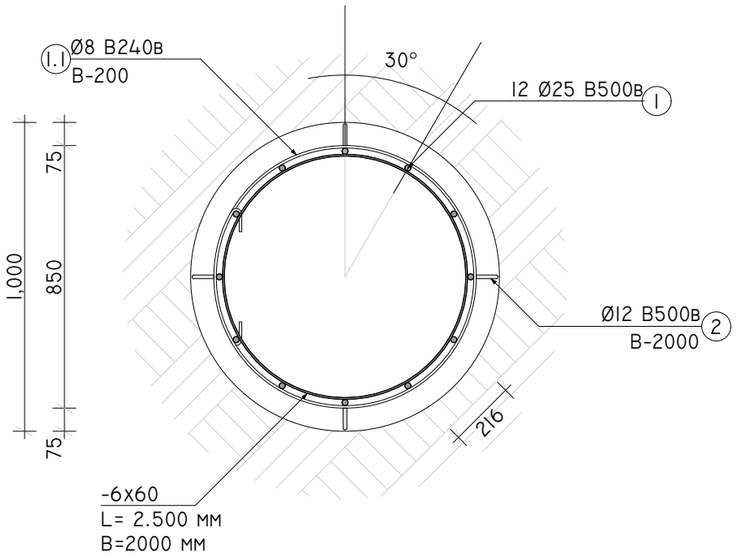

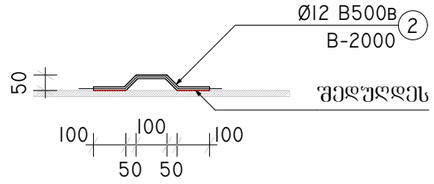

ხიმინჯი-6
ჭრილი X-2 X-2 ზე
(4 ერთეული)

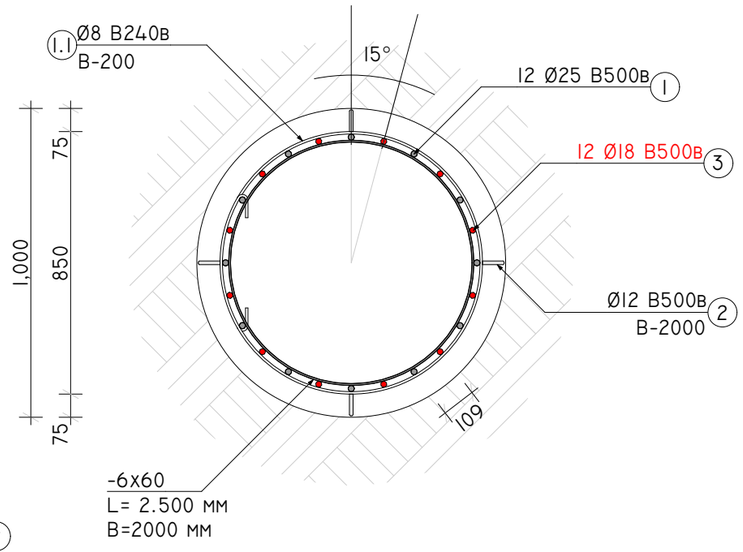

ხიმინჯი-7
ჭრილი X-I X-I ზე
(2 ერთეული)

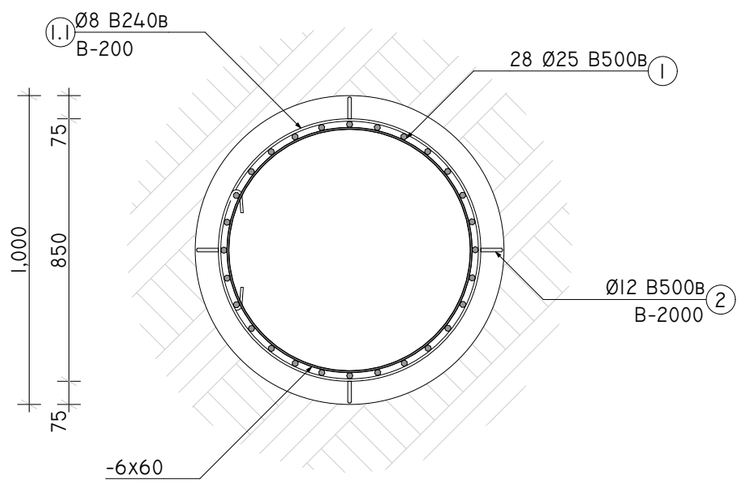

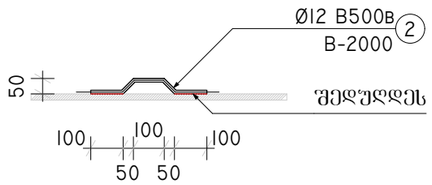

ხიმინჯი-8
ჭრილი X-I X-I ზე
(6 ერთეული)

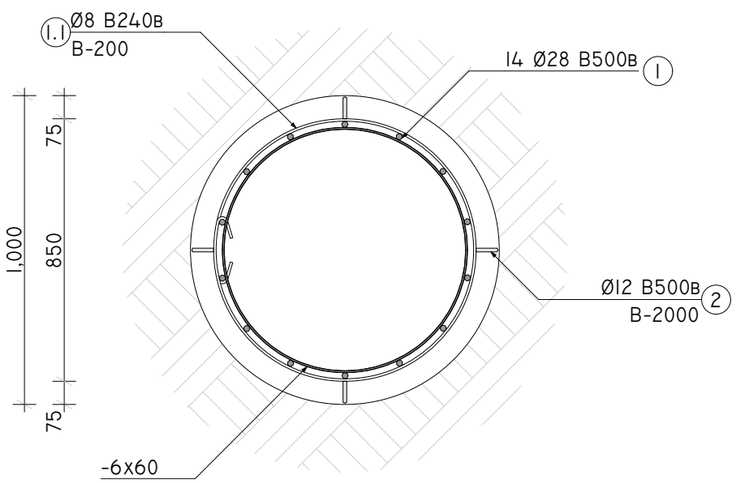

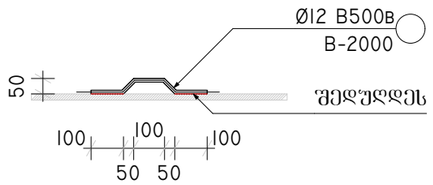

მისამართი:
ქალაქი თბილისი, არსხაქან
(დიმიტრი) ემუხვარის II შესახვევი,
№9
(ს/კ 01.10.10.019.037

GeorgianHouse
ArchitrctureDesignConstruction

საპროექტო ჯგუფი

დირექტორი: თ. დვალი

კონსტრუქტორი: ი. კაკალია

კონსტრუქტორი: გ. ხვინია

სათაური :

ხიმინჯი 6
ხიმინჯი 7
ხიმინჯი 8

A3 | 24.06.2026

გ- 013

ელემენტის დასახ.	პოზ. №	დიამეტრი ან კვეთი (მმ)	ერთეულის სიგრძე (მმ.)	რაოდენობა (ც.)	საერთო სიგრძე (მ.)	საერთო წონა (კგ.)
ხიმინჯი -1	1	Ø 18 A500C	10800	12 X 5	648	1294
	2	Ø 12 A500C	400	25 X 5	50	44
	1.1	Ø 8 A240C	2500	45 X 5	563	222
ხიმინჯი -2	1	Ø 25 A500C	10800	12 X 4	518	1997
	2	Ø 12 A500C	400	25 X 4	40	35
	1.1	Ø 8 A240C	2500	45 X 4	450	177
ხიმინჯი -3	1	Ø 18 A500C	8800	12 X 5	528	1054
	2	Ø 12 A500C	400	25 X 5	50	44
	1.1	Ø 8 A240C	2500	40 X 5	500	197
ხიმინჯი -4	1	Ø 18 A500C	8800	12 X 2	211	422
	2	Ø 12 A500C	400	25 X 2	20	18
	3	Ø 18 A500C	4200	12 X 2	101	201
	1.1	Ø 8 A240C	2500	40 X 2	200	79
ხიმინჯი -5	1	Ø 25 A500C	8200	12 X 7	689	2653
	2	Ø 12 A500C	400	20 X 7	56	50
	3	Ø 18 A500C	4200	12 X 7	353	704
	1.1	Ø 8 A240C	2500	40 X 7	700	276
ხიმინჯი -6	1	Ø 25 A500C	7200	12 X 4	346	1331
	2	Ø 12 A500C	400	20 X 4	32	28
	3	Ø 18 A500C	4200	12 X 4	202	403
	1.1	Ø 8 A240C	2500	30 X 4	300	118
ხიმინჯი -7	1	Ø 25 A500C	6200	28 X 2	347	1337
	2	Ø 12 A500C	400	20 X 2	16	14
	1.1	Ø 8 A240C	2500	25 X 2	125	49
ხიმინჯი -8	1	Ø 28 A500C	7200	14 X 6	605	2922
	2	Ø 12 A500C	400	20 X 6	48	43
	3	Ø 18 A500C	4200	12 X 6	302	604
	1.1	Ø 8 A240C	2500	30 X 6	450	177
	მძიმე ბეტონი	B25	V = 205.6 X 1	=	205.60 მ³	

GeorgianHouse ArchitrctureDesignConstruction

საძირკვლის ზოლის საპალიტრე გეგმა -4.60 ნიშნულზე

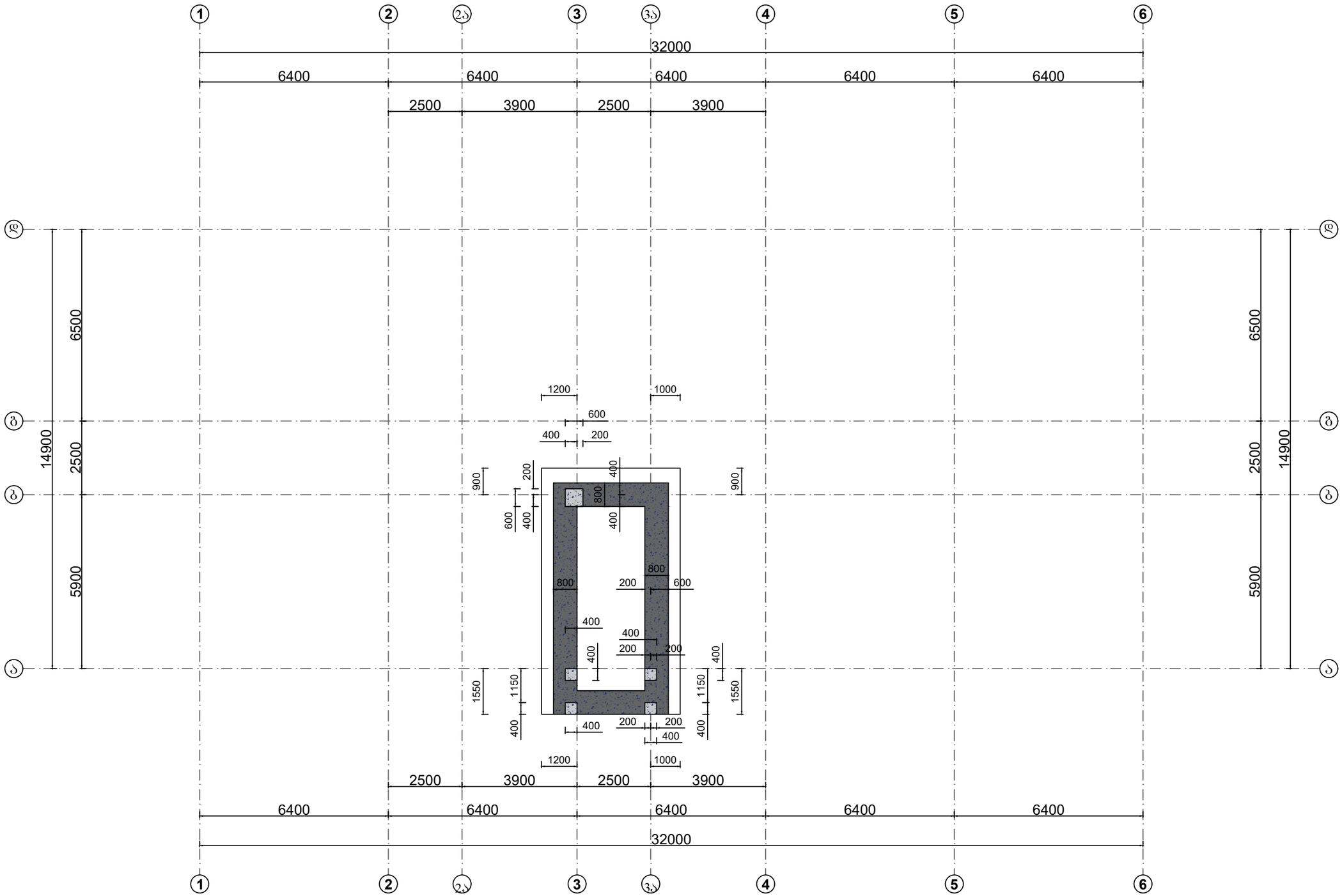

მისამართი:
ქალაქი თბილისი, არსნაქან (დიმიტრი) ემუხვარის II შესახვევი, №9
(ს/კ 01.10.10.019.037

GeorgianHouse
Architrcture Design Construction

საპროექტო ჯგუფი

დირექტორი: თ. ლეკალი

კონსტრუქტორი: თ. კაკალია

კონსტრუქტორი: გ. ხვინია

სათაური :
საძირკვლის ზოლის საპალიტრე გეგმა -4.60 ნიშნულზე

A3	24.06.2026

გ- 015

საძირკვლის ფილის საყალიბო გეგმა -3.20 ნიშნულზე

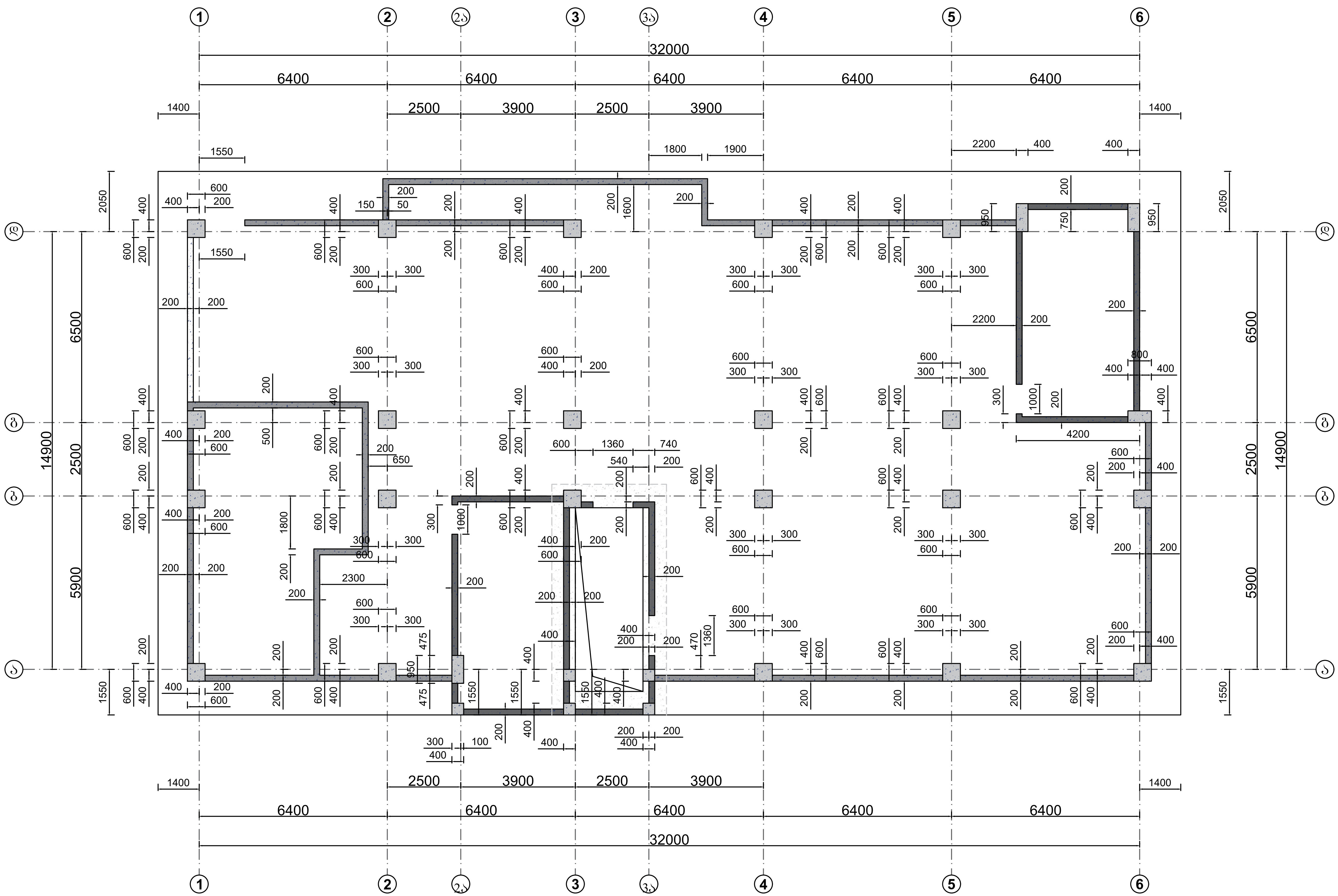

მისამართი:
ქალაქი თბილისი, არსზაყან (დიმიტრი) ემუხვარის II შესახვევი, №9
(ს/კ 01.10.10.019.037

GeorgianHouse
Architrcture Design Construction

საპროექტო ჯგუფი

დირექტორი: თ. დვალი

კონსტრუქტორი: ი. კაკალია

კონსტრუქტორი: გ. ხვიჩია

სათაური :
საძირკვლის ფილის საყალიბო გეგმა -3.20 ნიშნულზე

A3 | 24.06.2026

გ- 016

გადახურვის ფილის საყალიბო გეგმა 0.00 ნიშნულზე

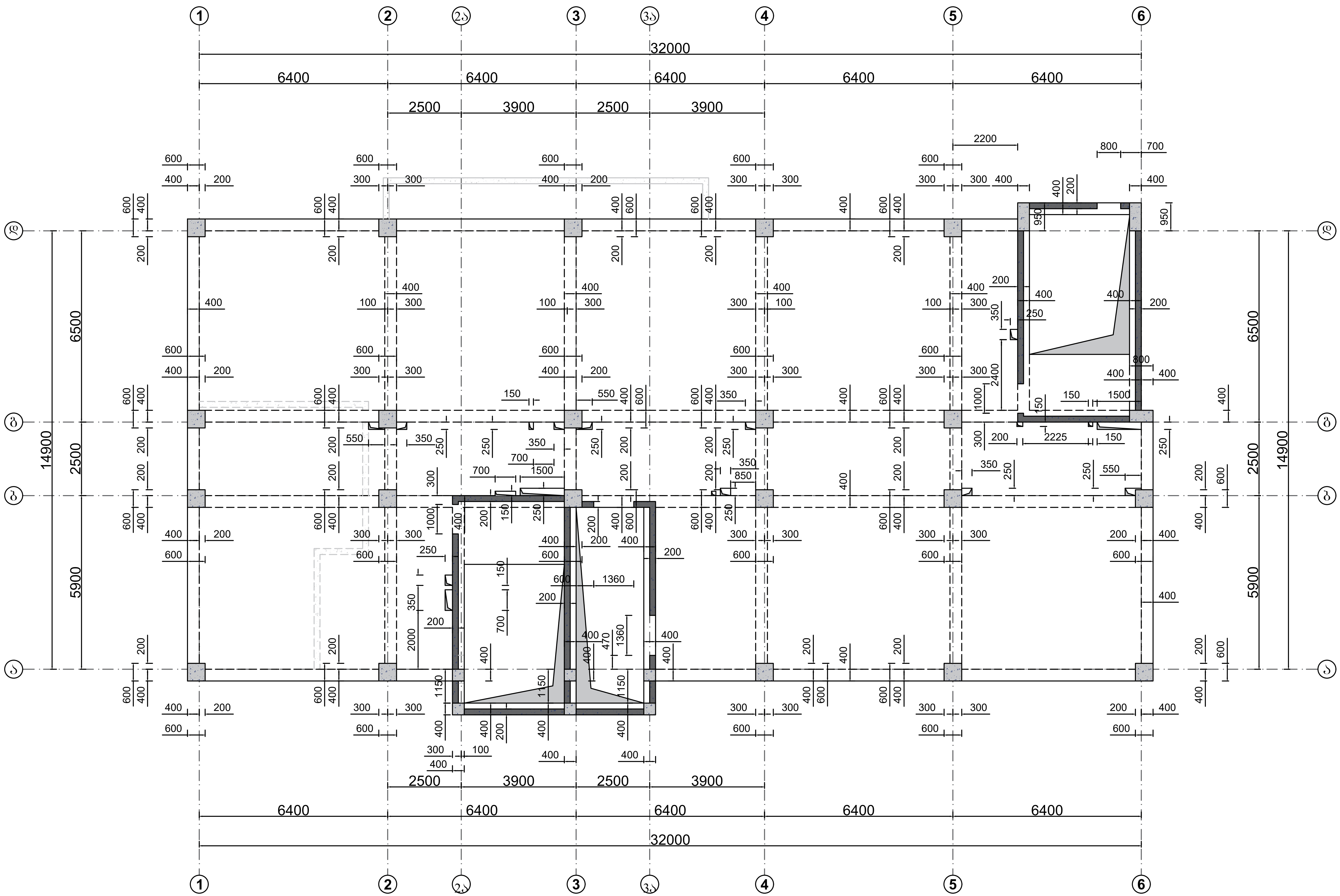

მისამართი:
ქალაქი თბილისი, არსზაყან (დიმიტრი) ემუხვარის II შესახვევი, №9
(ს/კ 01.10.10.019.037

GeorgianHouse
Architrcture Design Construction

საპროექტო ჯგუფი

დირექტორი: თ. დვალი

კონსტრუქტორი: ი. კაკალია

კონსტრუქტორი: გ. ხვიჩია

სათაური :
გადახურვის ფილის საყალიბო გეგმა 0.00 ნიშნულზე

A3	24.06.2026

ბ- 017

გადახურვის ფილის საყალიბო გეგმა +3.80 ნიშნულზე

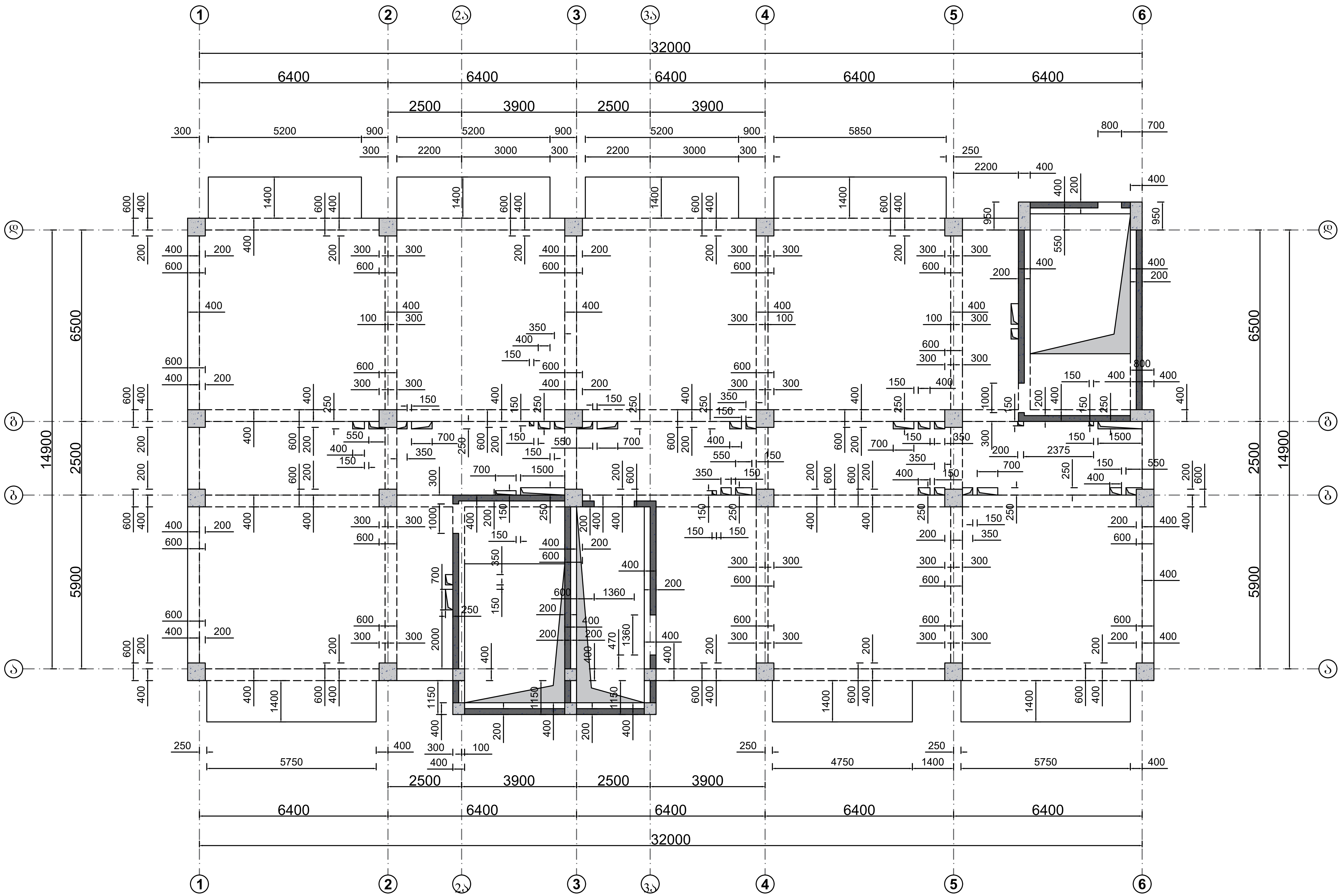

მისამართი:
ქალაქი თბილისი, არსზაყან (დიმიტრი) ემუხვარის II შესახვევი, №9
(ს/კ 01.10.10.019.037

GeorgianHouse
Architrcture Design Construction

საპროექტო ჯგუფი

დირექტორი: თ. დვალი

კონსტრუქტორი: ი. კაკალია

კონსტრუქტორი: გ. ხვიჩია

სათაური :
გადახურვის ფილის საყალიბო გეგმა +3.80 ნიშნულზე

A3 | 24.06.2026

ბ- 018

გადახურვის ფილის საყალიბო გეგმა +7.00 ნიშნულზე

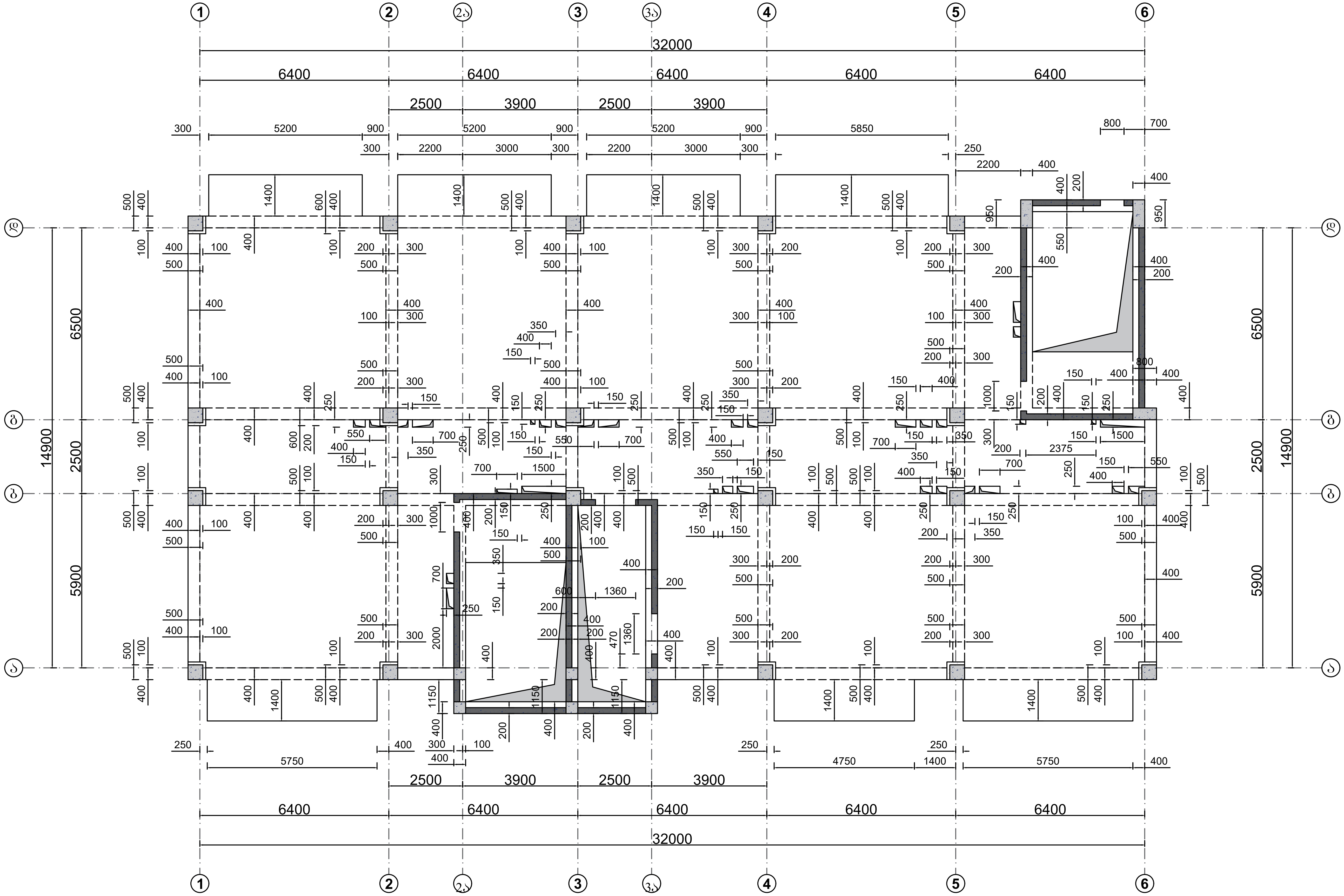

მისამართი:
ქალაქი თბილისი, არსზაყან (დიმიტრი) ემუხვარის II შესახვევი, №9
(ს/კ 01.10.10.019.037

GeorgianHouse
Architrcture Design Construction

საპროექტო ჯგუფი

დირექტორი: თ. დვალი

კონსტრუქტორი: ი. კაკალია

კონსტრუქტორი: გ. ხვიჩია

სათაური :
გადახურვის ფილის საყალიბო გეგმა +7.00 ნიშნულზე

A3 | 24.06.2026

გ- 019

გადახურვის ფილის საყალიბო გეგმა +10.20 ნიშნულზე

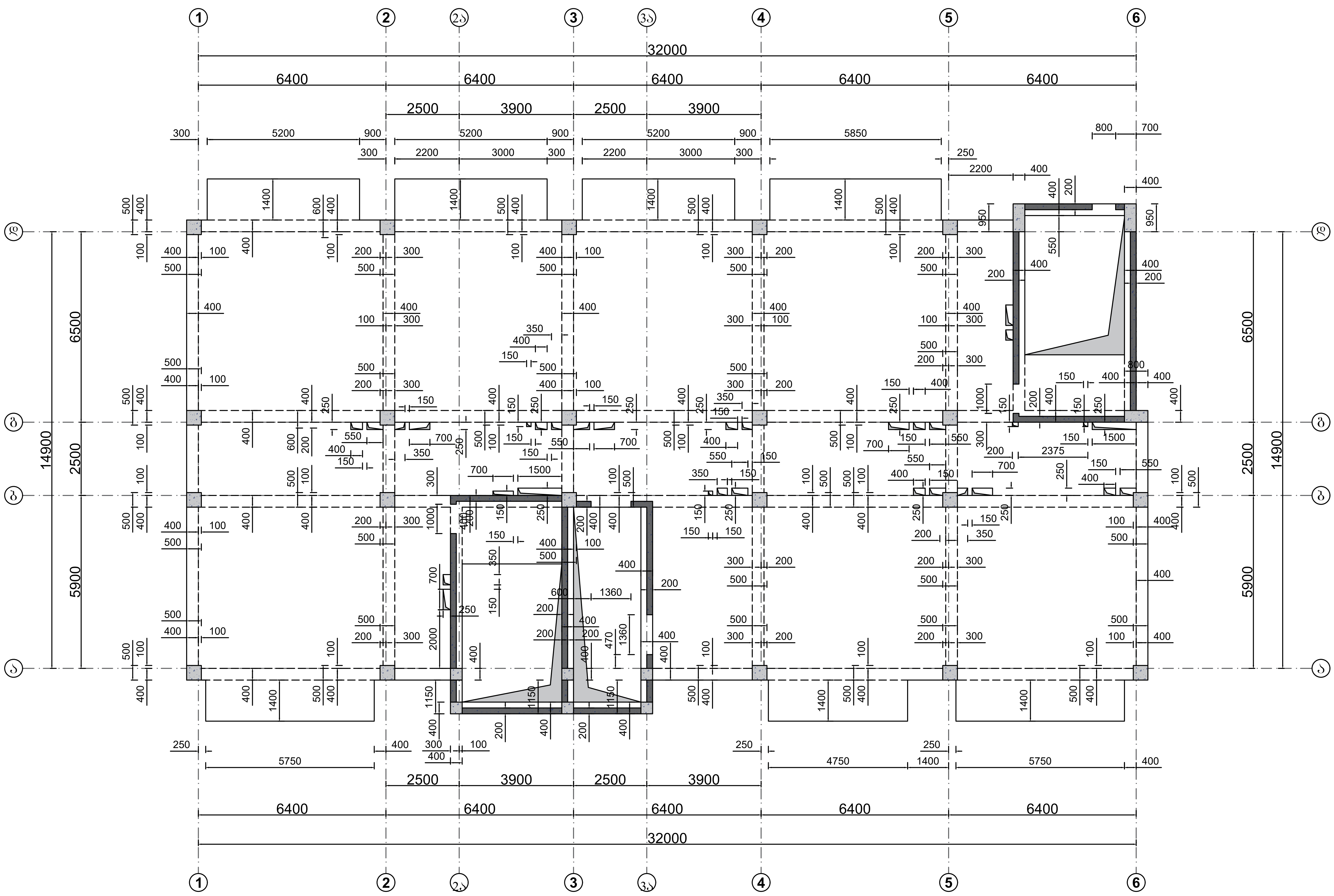

მისამართი:
ქალაქი თბილისი, არსზაყან (დიმიტრი) ემუხვარის II შესახვევი, №9
(ს/კ 01.10.10.019.037

GeorgianHouse
Architrcture Design Construction

საპროექტო ჯგუფი

დირექტორი: თ. დვალი

კონსტრუქტორი: ი. კაკალია

კონსტრუქტორი: გ. ხვიჩია

სათაური :
გადახურვის ფილის საყალიბო გეგმა +10.20 ნიშნულზე

A3	24.06.2026

ბ- 020

გადახურვის ფილის საყალიბო გეგმა +13.40 ნიშნულზე

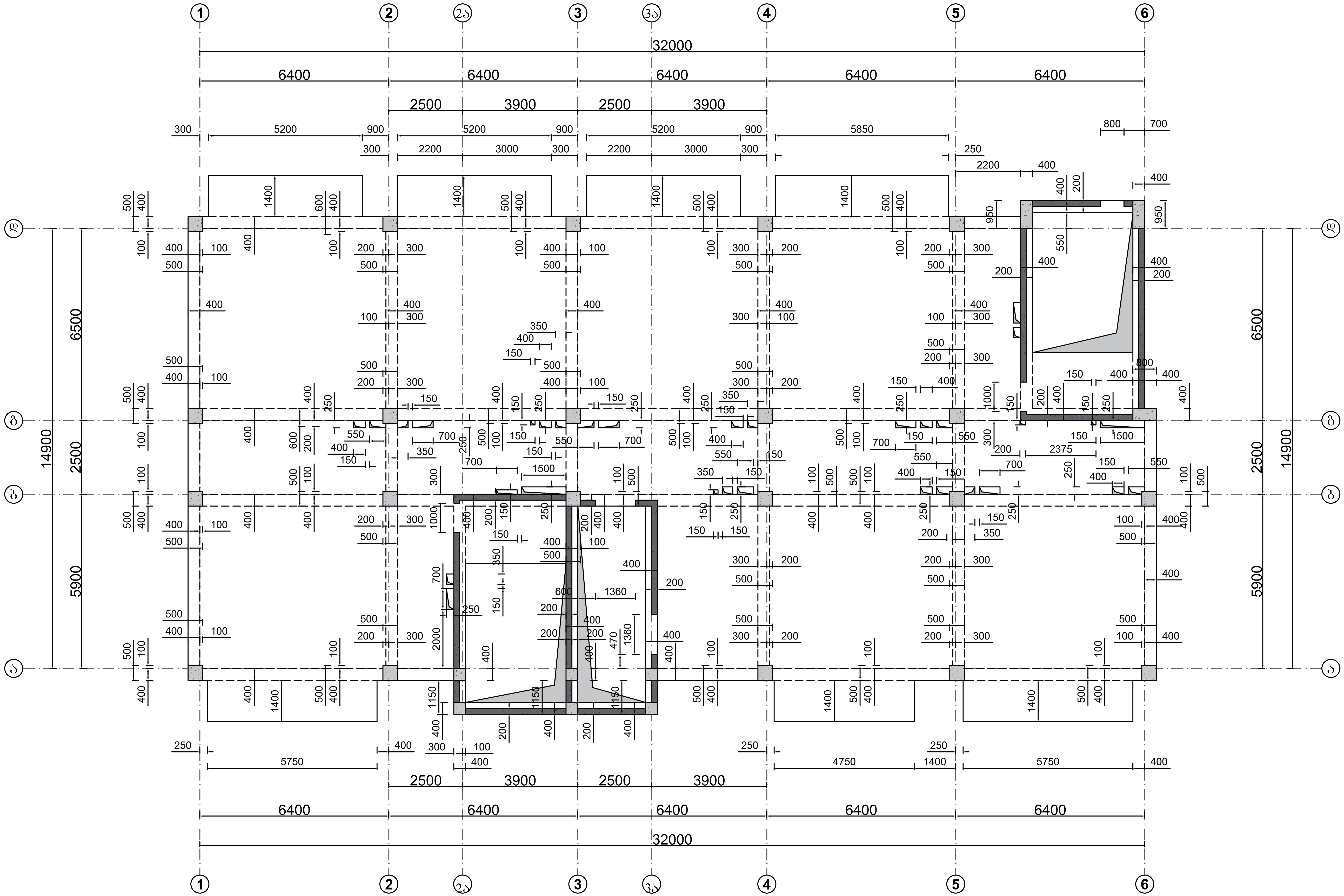

მისამართი:
ქალაქი თბილისი, არსზაყან (დიმიტრი) ემუხვარის II შესახვევი, №9
(ს/კ 01.10.10.019.037

GeorgianHouse
Architrcture Design Construction

საპროექტო ჯგუფი

დირექტორი: თ. დვალი

კონსტრუქტორი: ი. კაკალია

კონსტრუქტორი: გ. ხვიჩია

სათაური :
გადახურვის ფილის საყალიბო გეგმა +13.40 ნიშნულზე

A3 24.06.2026

ბ- 021

გადახურვის ფილის საყალიბო გეგმა +16.60 ნიშნულზე

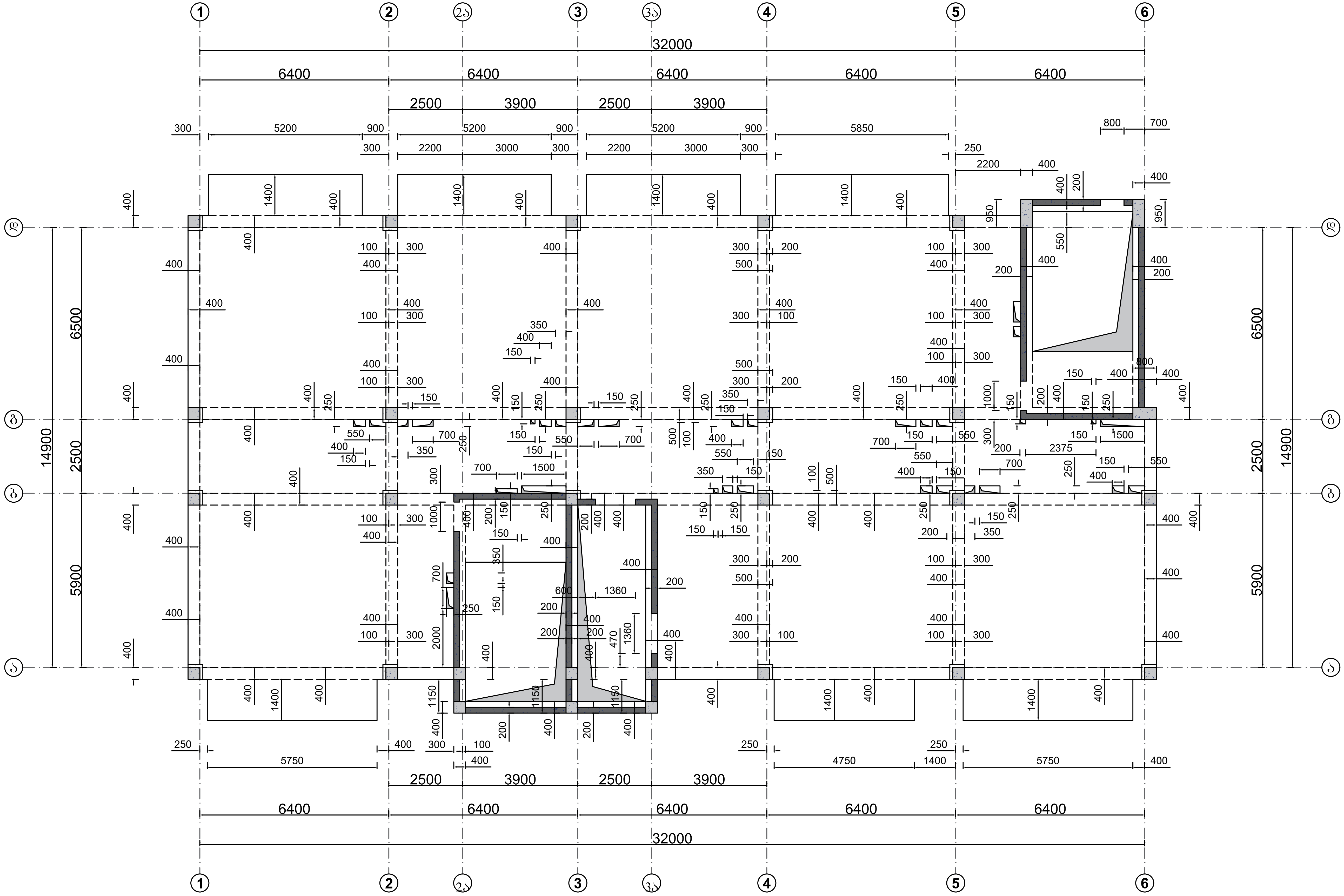

მისამართი:
ქალაქი თბილისი, არსზაყან (დიმიტრი) ემუხვარის II შესახვევი, №9
(ს/კ 01.10.10.019.037

GeorgianHouse
Architrcture Design Construction

საპროექტო ჯგუფი

დირექტორი: თ. დვალი

კონსტრუქტორი: ი. კაკალია

კონსტრუქტორი: გ. ხვიჩია

სათაური :
გადახურვის ფილის საყალიბო გეგმა +16.60 ნიშნულზე

A3	24.06.2026

გადახურვის ფილის საყალიბო გეგმა +19.80 ნიშნულზე

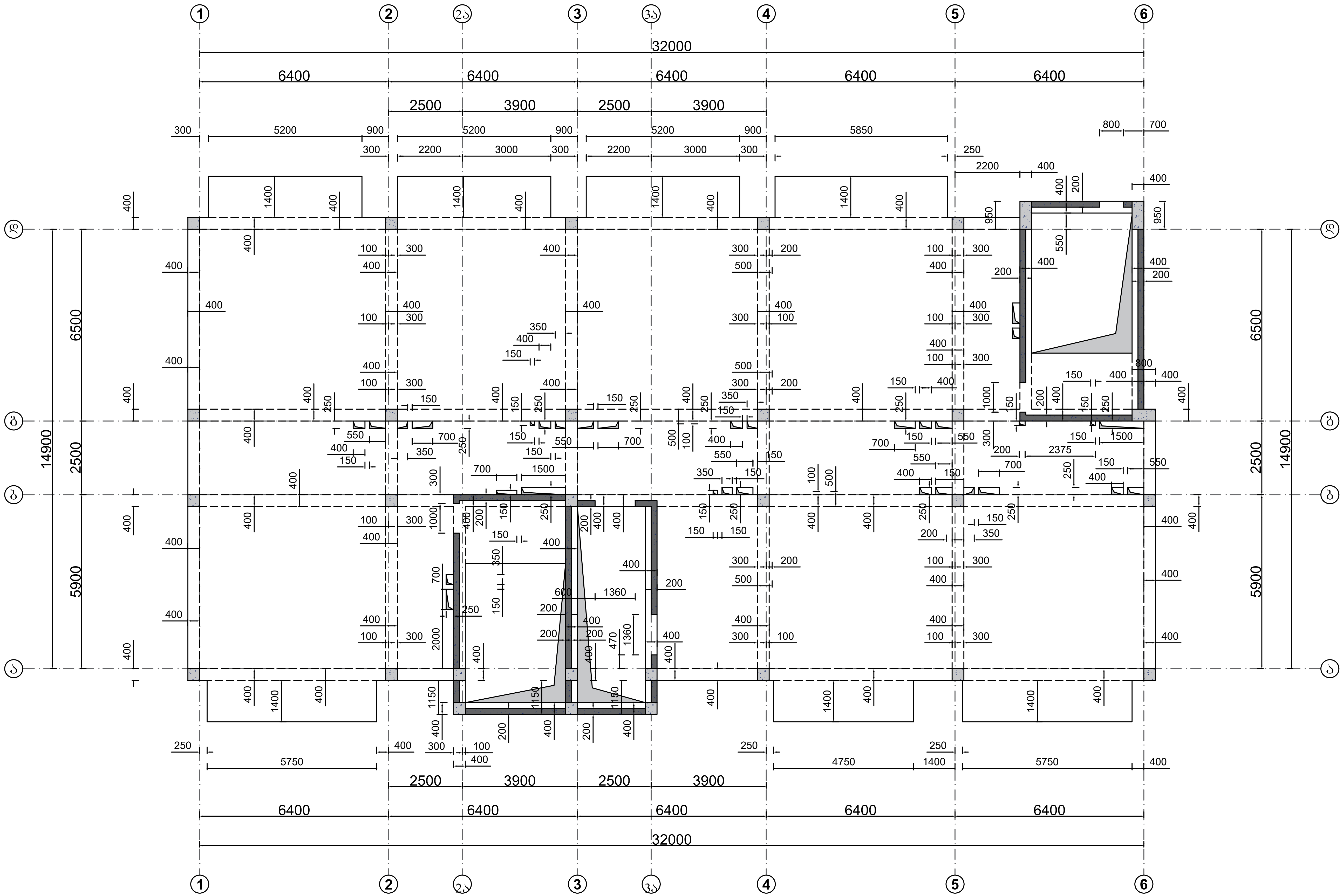

მისამართი:
ქალაქი თბილისი, არსზაყან (დიმიტრი) ემუხვარის II შესახვევი, №9
(ს/კ 01.10.10.019.037

GeorgianHouse
Architrcture Design Construction

საპროექტო ჯგუფი

დირექტორი: თ. დვალი

კონსტრუქტორი: ი. კაკალია

კონსტრუქტორი: გ. ხვიჩია

სათაური :
გადახურვის ფილის საყალიბო გეგმა +19.80 ნიშნულზე

A3 | 24.06.2026

გ- 023

გადახურვის ფილის საყალიბო გეგმა +23.00 ნიშნულზე

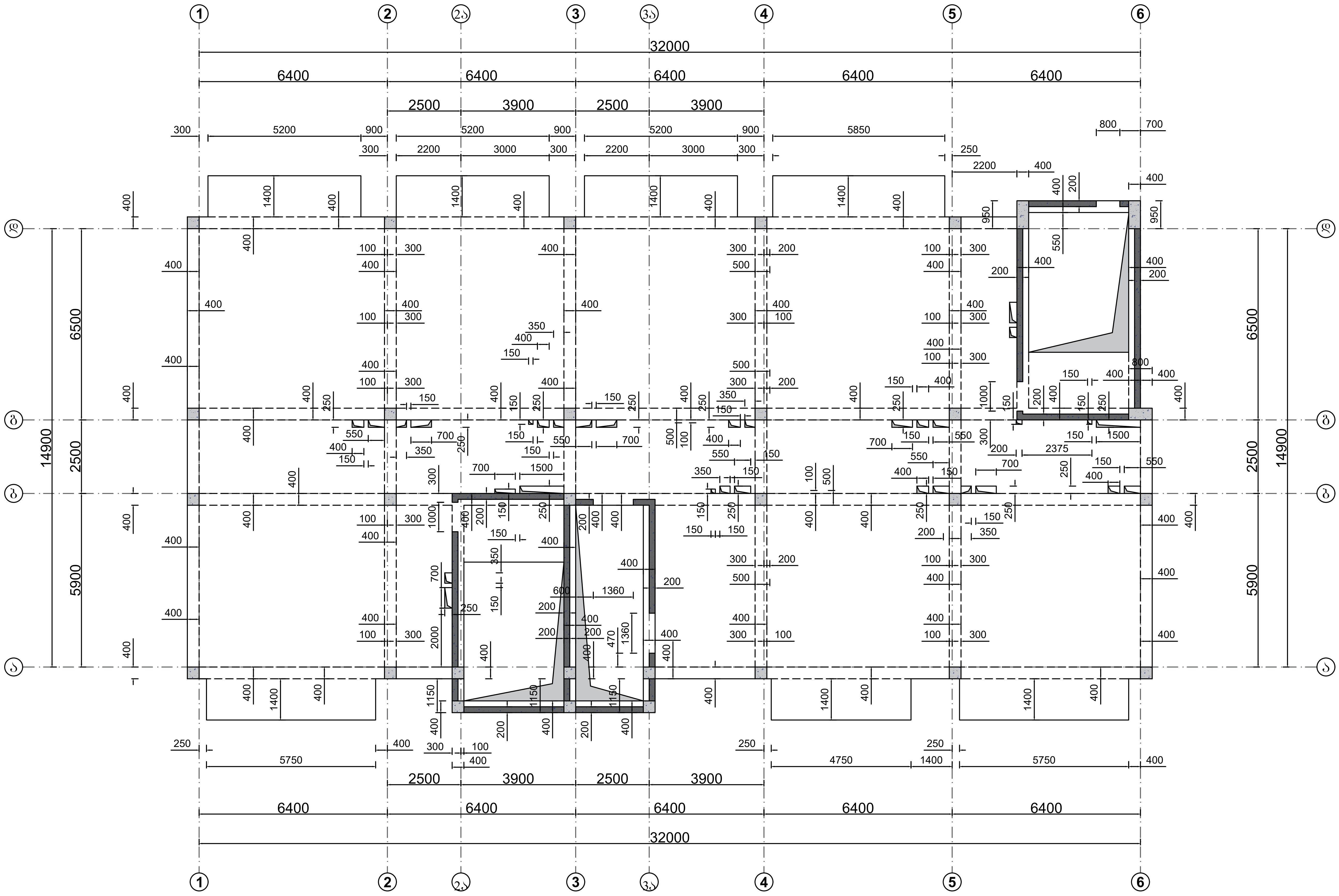

მისამართი:
ქალაქი თბილისი, არსზაყან (დიმიტრი) ემუხვარის II შესახვევი, №9
(ს/კ 01.10.10.019.037

GeorgianHouse
Architrcture Design Construction

საპროექტო ჯგუფი

დირექტორი: თ. დვალი

კონსტრუქტორი: ი. კაკალია

კონსტრუქტორი: გ. ხვიჩია

სათაური :
გადახურვის ფილის საყალიბო გეგმა +23.00 ნიშნულზე

A3 | 24.06.2026

გ- 024

გადახურვის ფილის საყალიბო გეგმა +26.20 ნიშნულზე

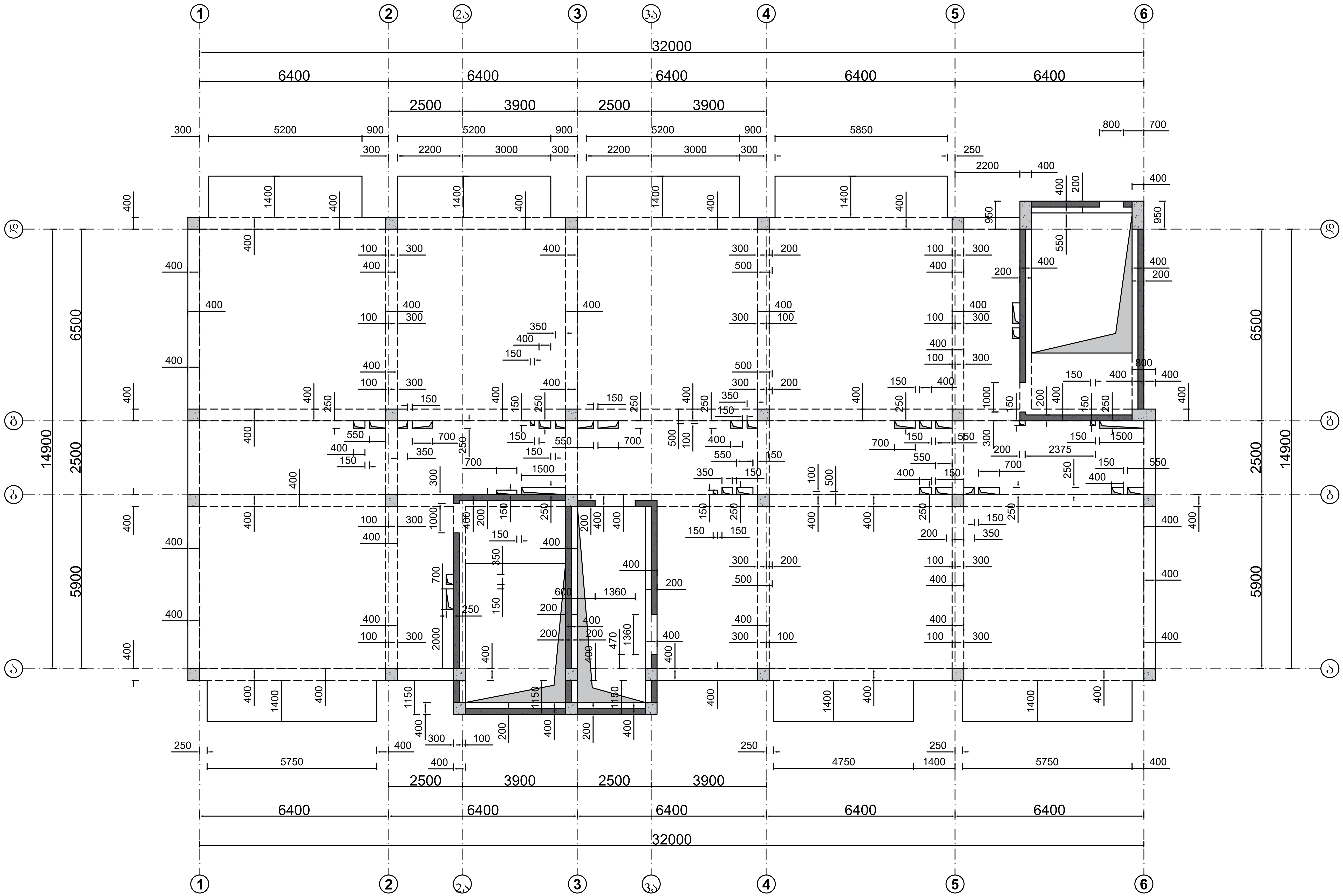

მისამართი:
ქალაქი თბილისი, არსზაყან (დიმიტრი) ემუხვარის II შესახვევი, №9
(ს/კ 01.10.10.019.037

GeorgianHouse
Architrcture Design Construction

საპროექტო ჯგუფი

დირექტორი: თ. დვალი

კონსტრუქტორი: ი. კაკალია

კონსტრუქტორი: გ. ხვიჩია

სათაური :
გადახურვის ფილის საყალიბო გეგმა +26.20 ნიშნულზე

A3	24.06.2026

გ- 025

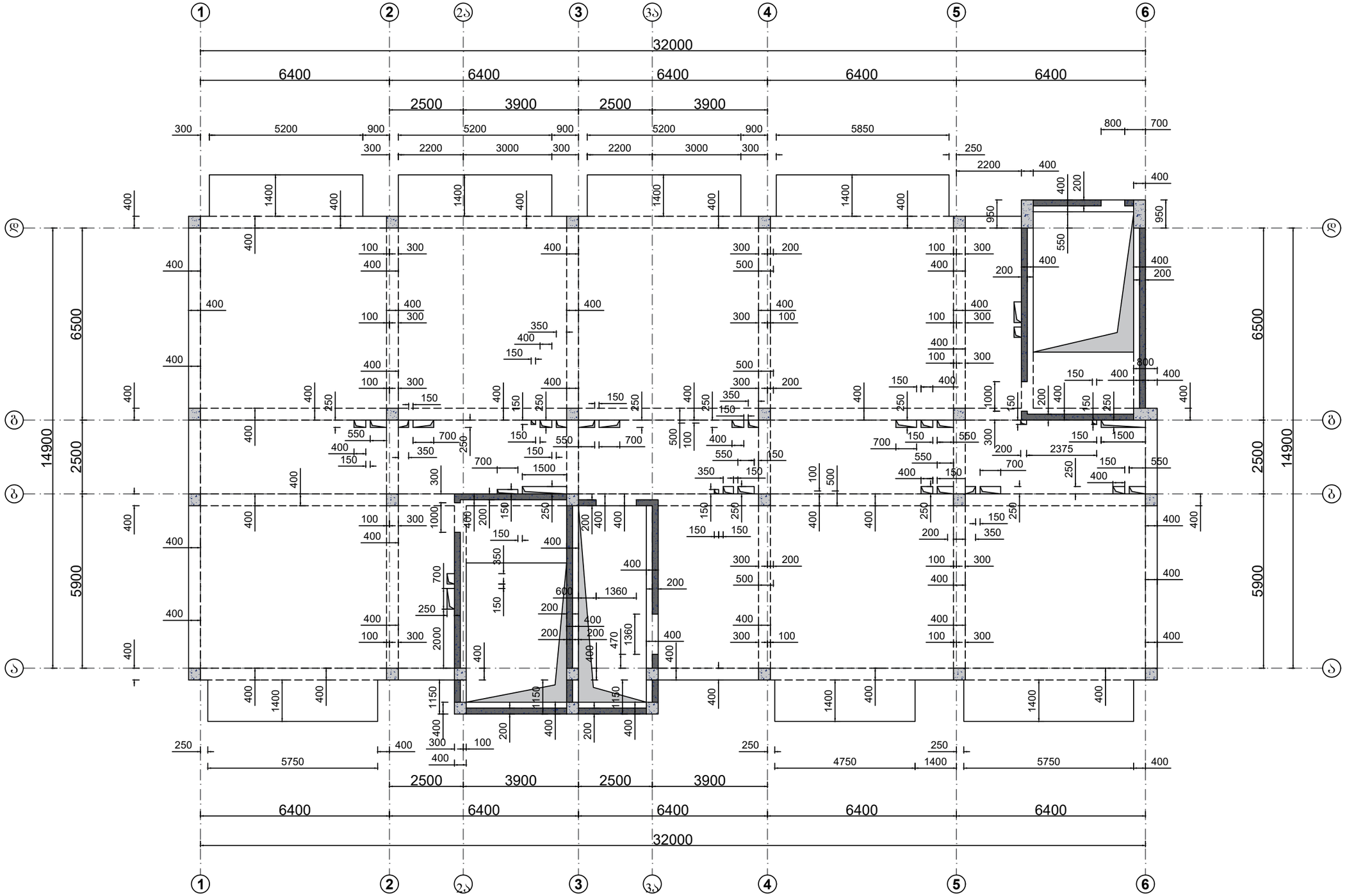

მისამართი:
ქალაქი თბილისი, არსზაქან (დიმიტრი) ემუხვარის II შესახვევი, №9
(ს/კ 01.10.10.019.037

GeorgianHouse
Architrcture Design Construction

საპროექტო ჯგუფი

დირექტორი: ი. დვალი

კონსტრუქტორი: ი. კაკალია

კონსტრუქტორი: გ. ხვინია

სათაური :
ბალახშირის შიდის საანალიზო ბეჭდა +29.40 ნიშნულზე

A3 | 24.06.2026

გ- 026

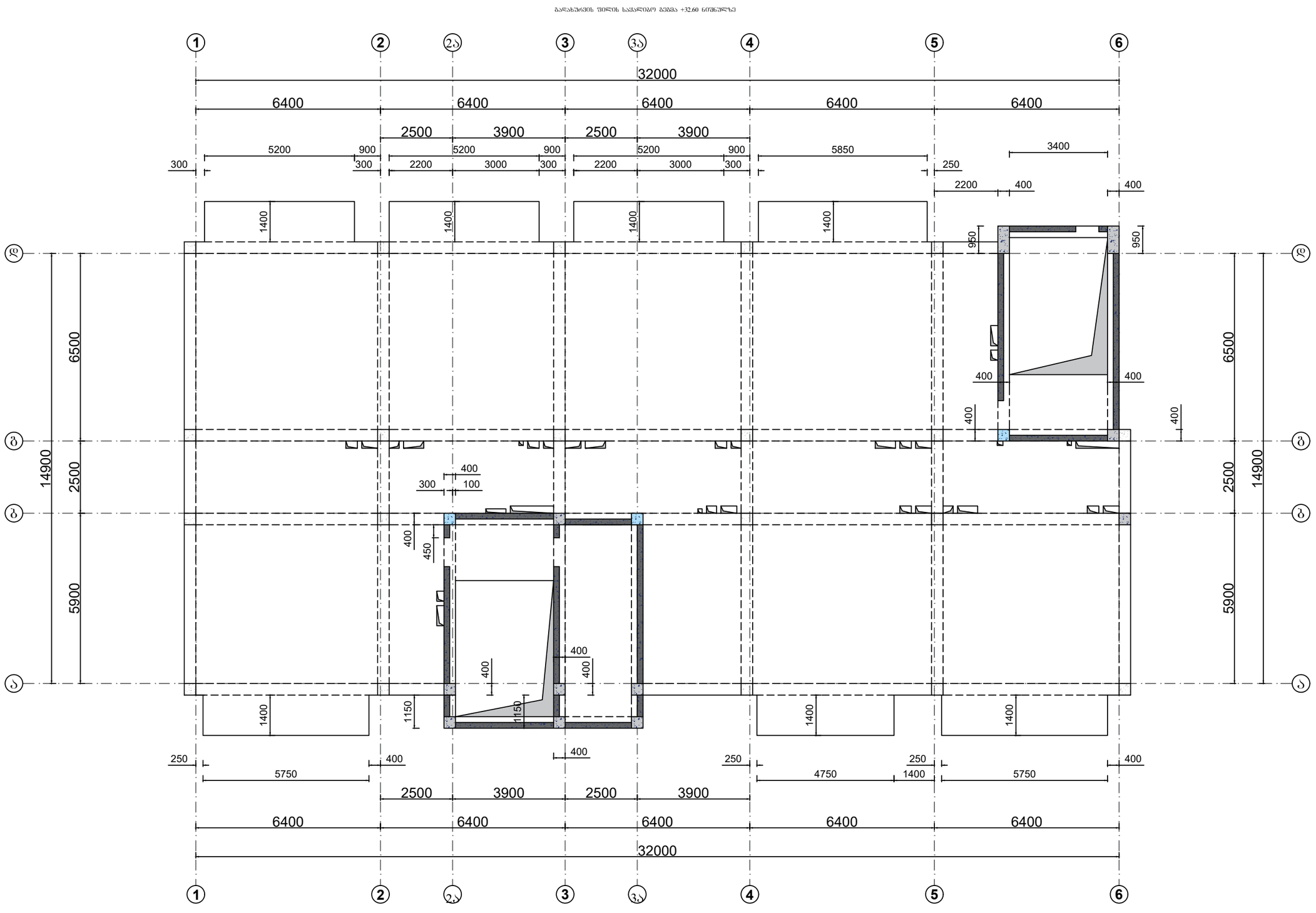

მისამართი:
ქალაქი თბილისი, არსზაქან (დიმიტრი) ემუხვარის II შესახვევი, №9
(ს/კ 01.10.10.019.037

GeorgianHouse
Architrcture Design Construction

საპროექტო ჯგუფი

დირექტორი: თ. ღვალი

კონსტრუქტორი: თ. კაკალია

კონსტრუქტორი: გ. ხვიჩია

სათაური :
ბალახურჯის შიდის საპალიბრე გეგმა +32.60 ნიშნულზე

A3	24.06.2026

გ- 027

გადახურვის ფილის საყალიბო გეგმა +35.80 ნიშნულზე

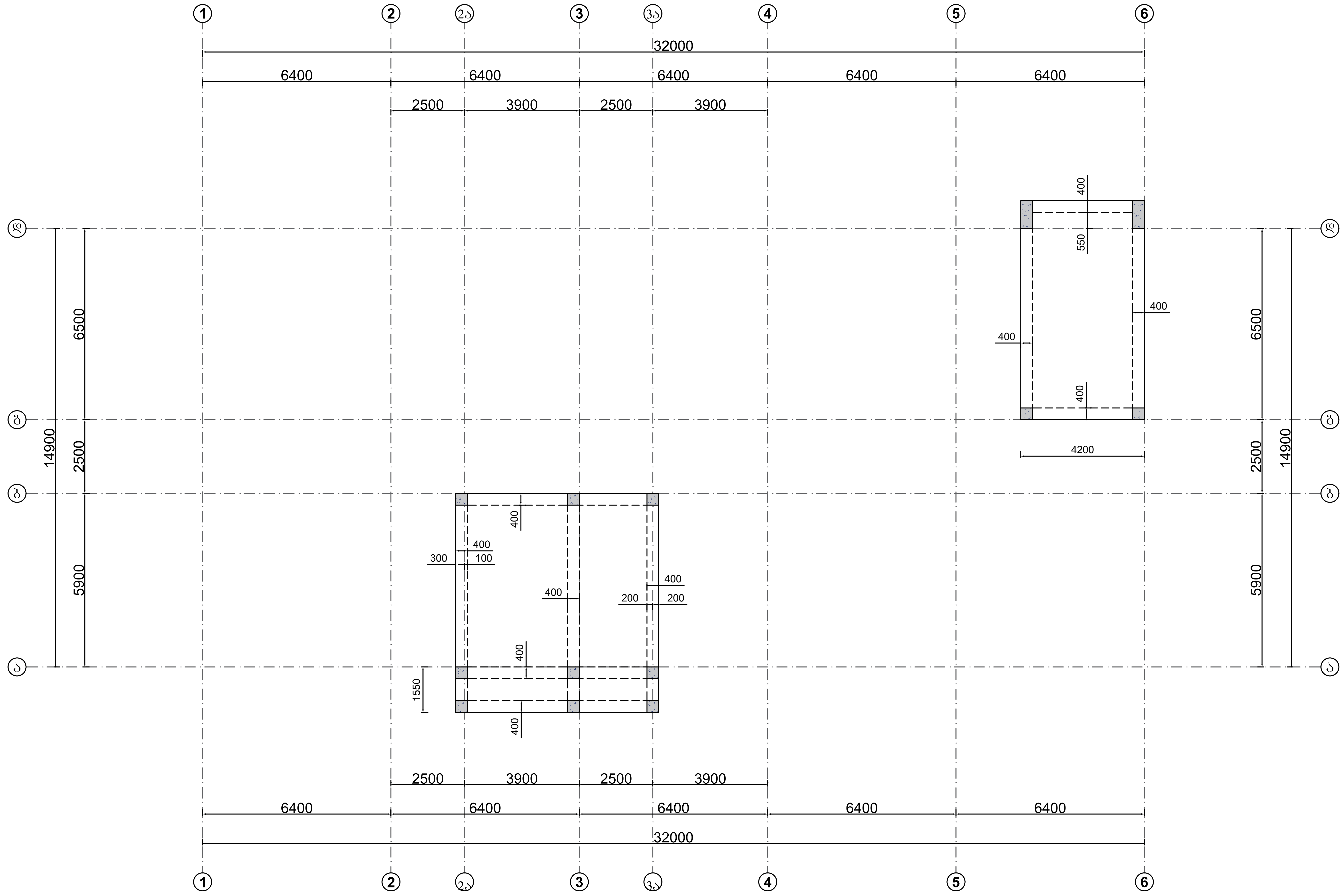

მისამართი:
ქალაქი თბილისი, არსზაყან
(დიმიტრი) ემუხვარის II შესახვევი,
№9
(ს/კ 01.10.10.019.037

GeorgianHouse
Architrcture Design Construction

საპროექტო ჯგუფი

დირექტორი: თ. დვალი

კონსტრუქტორი: ი. კაკალია

კონსტრუქტორი: გ. ხვიჩია

სათაური :
გადახურვის ფილის საყალიბო გეგმა +35.80 ნიშნულზე

A3	24.06.2026

სვეტების მარკირება -4.60 ნიშნულზე

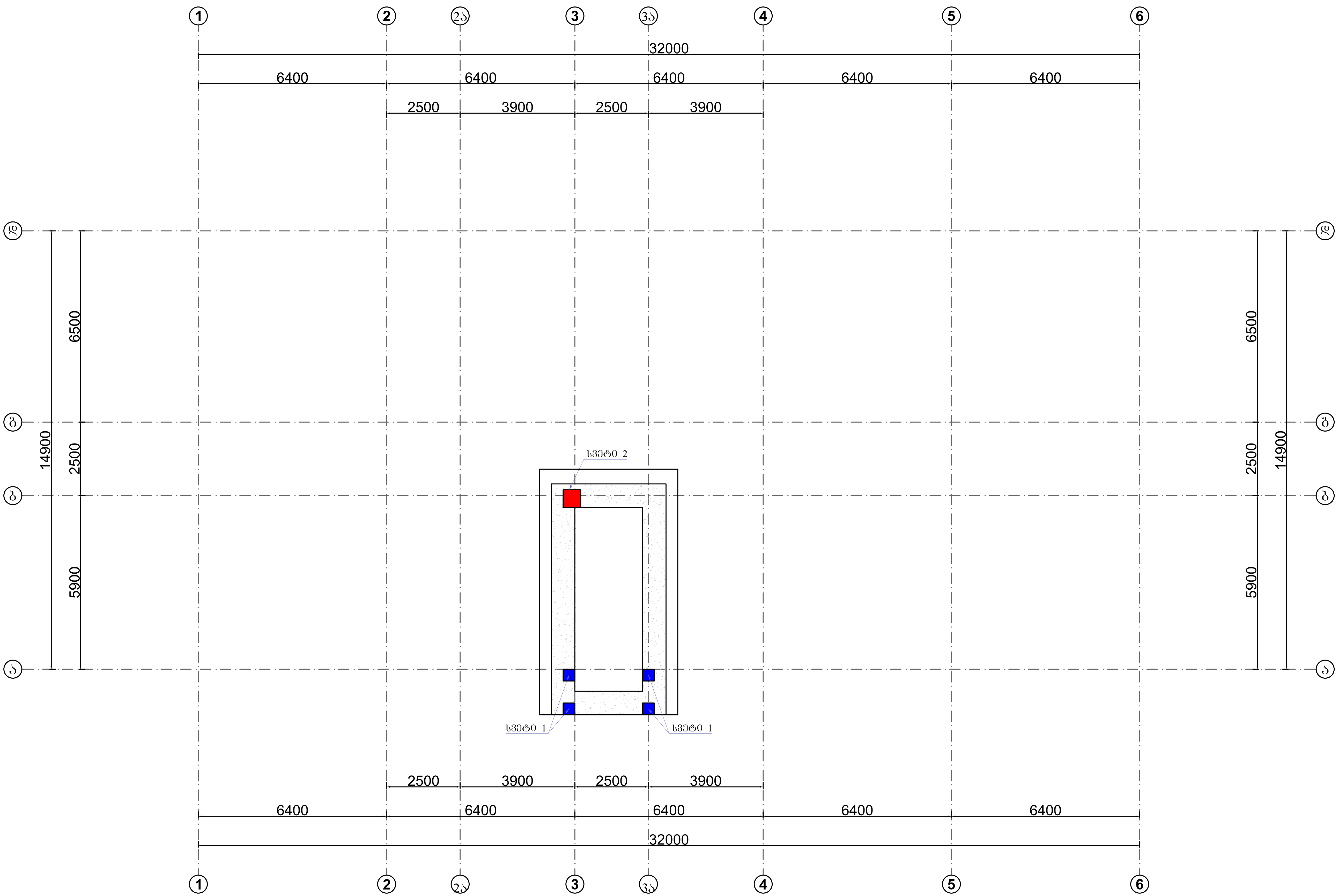

მისამართი:
ქალაქი თბილისი, არსზაყან
(დიმიტრი) ემუხვარის II შესახვევი,
№9
(ს/კ 01.10.10.019.037

GeorgianHouse
Architrcture Design Construction

საპროექტო ჯგუფი

დირექტორი: თ. დვალი

კონსტრუქტორი: ი. კაკალია

კონსტრუქტორი: გ. ხვიჩია

სათაური :
სვეტების მარკირება -4.60 ნიშნულზე

A3 | 24.06.2026

გ- 029

სვეტების მარკირება -3.20 ნიშნულზე

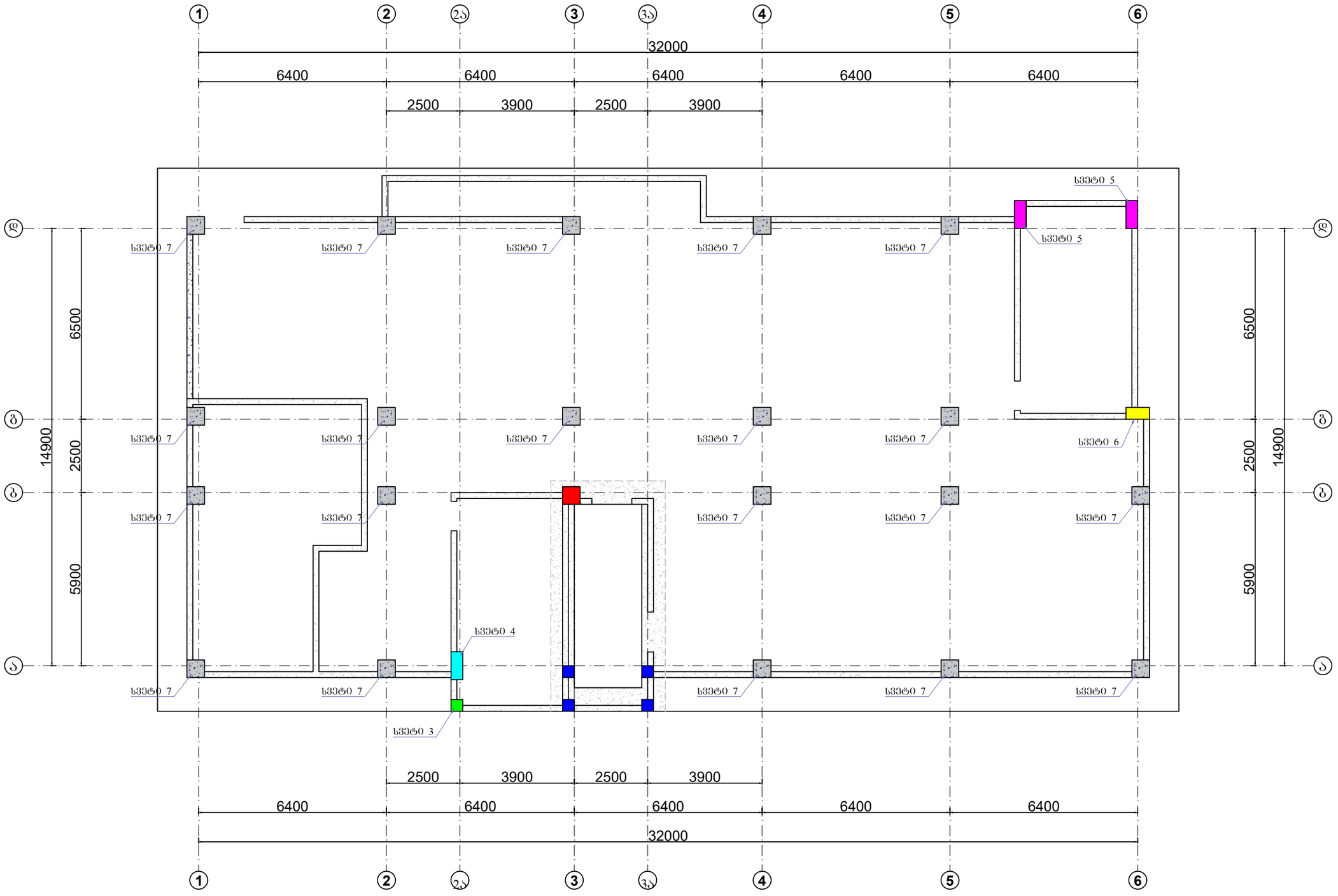

მისამართი:
ქალაქი თბილისი, არსებული
(დიმიტრი) ემუხვარის II შესახვევი,
№9
(ს/კ 01.10.10.019.037

GeorgianHouse
Architrcture Design Construction

საპროექტო ჯგუფი

დირექტორი: თ. დვალი

კონსტრუქტორი: ი. კაკალია

კონსტრუქტორი: გ. ხვინია

სათაური :
სვეტების მარკირება -3.20 ნიშნულზე

A3 | 24.06.2026

გ- 030

სვეტების მარკირება +32.60 ნიშნულზე

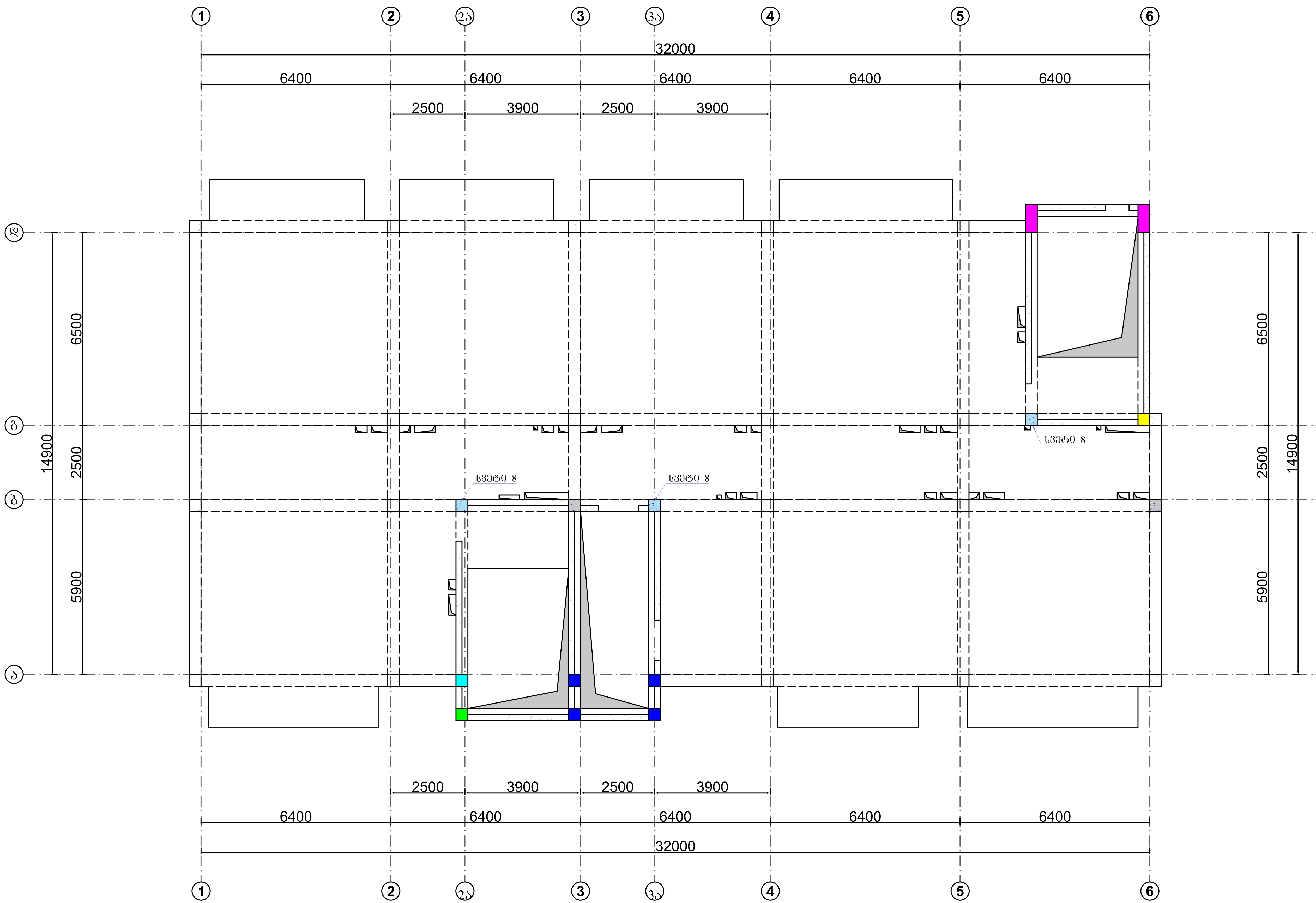

მისამართი:
ქალაქი თბილისი, არსზაყან (დიმიტრი) ემუხვარის II შესახვევი, №9
(ს/კ 01.10.10.019.037

GeorgianHouse
Architrcture Design Construction

საპროექტო ჯგუფი

დირექტორი: თ. დვალი

კონსტრუქტორი: ი. კაკალია

კონსტრუქტორი: გ. ხვიჩია

სათაური :
სვეტების მარკირება +32.60 ნიშნულზე

A3	24.06.2026

გ- 031

სვეტი 1

4 ც

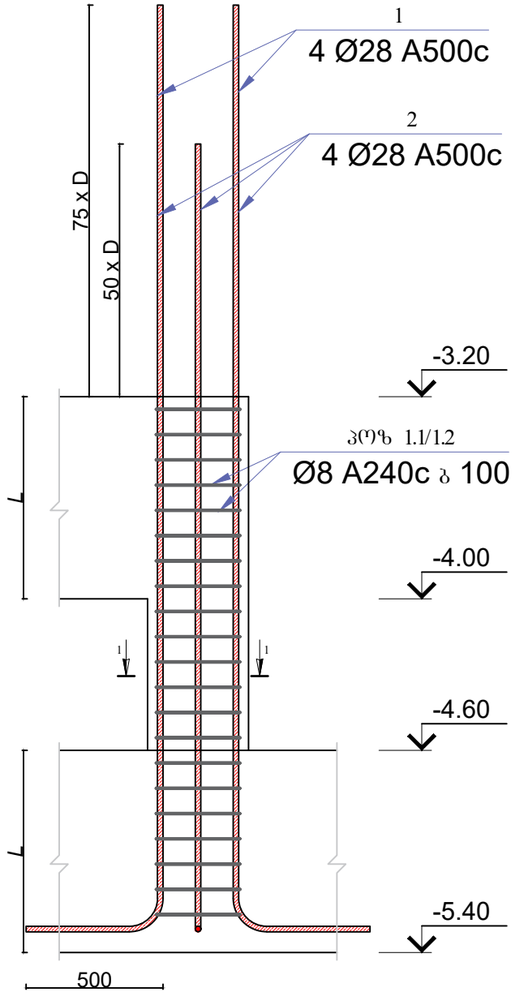

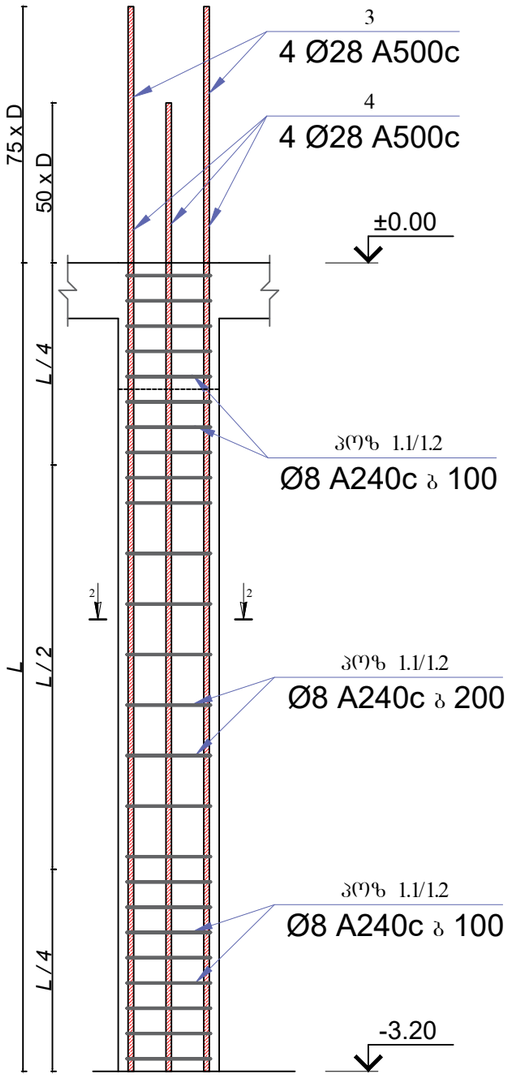

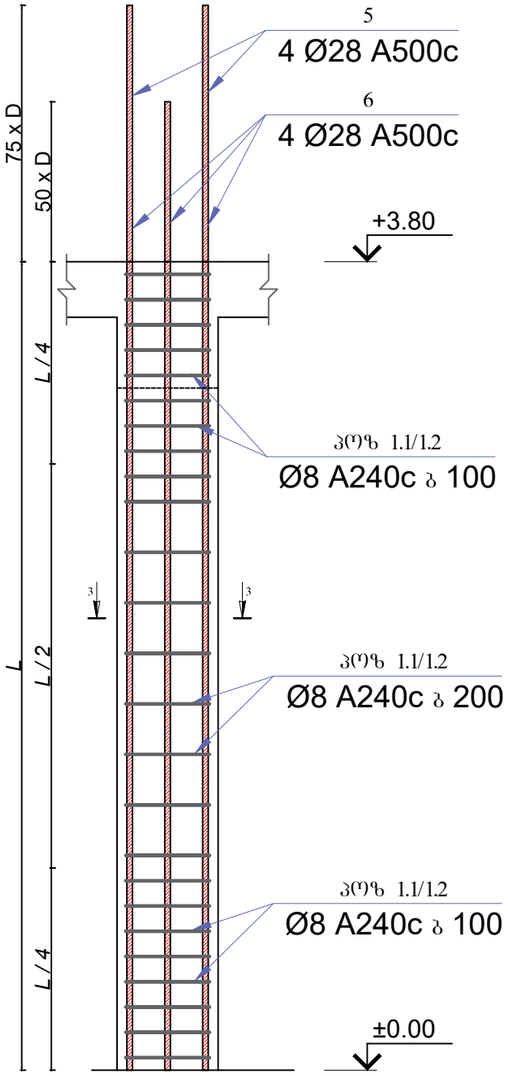

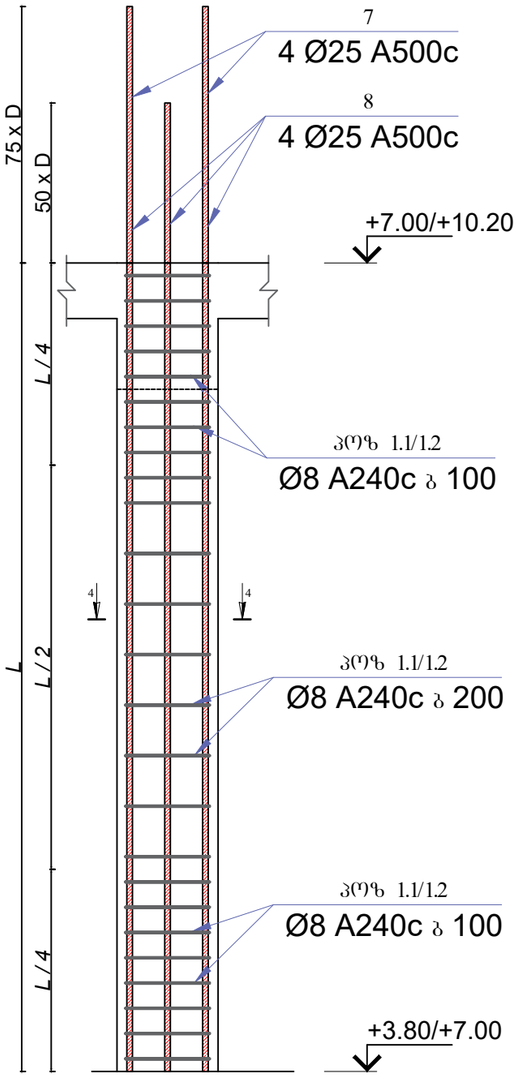

კვეთი 1-1

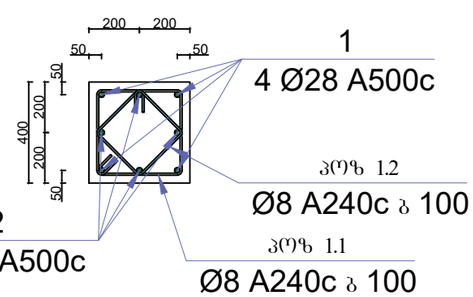

კვეთი 2-2

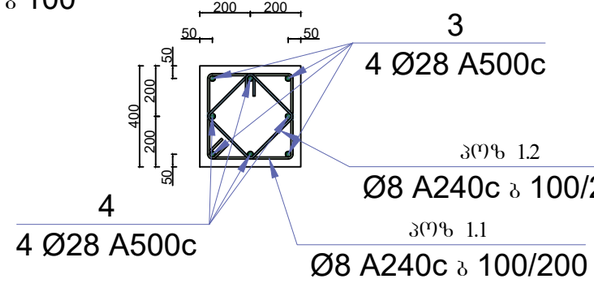

კვეთი 3-3

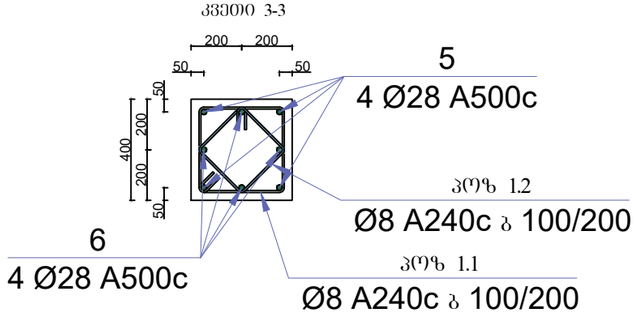

პოზიცია 1.1

ø8 A240c

L=1500 მმ

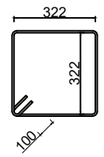

პოზიცია 1.2

ø8 A240c

L=1140 მმ



კვეთი 4-4

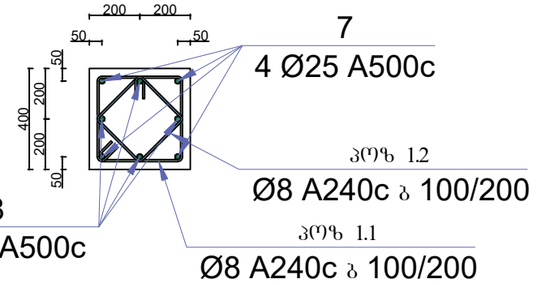

მისამართი:
ქალაქი თბილისი, არსზაქარ (დიმიტრი) ემუხვარის II შესახვევი, №9
(ს/კ 01.10.10.019.037

GeorgianHouse
Architrcture Design Construction

საპროექტო ჯგუფი

დირექტორი: თ. ჯვალი

კონსტრუქტორი: ი. კაკალია

კონსტრუქტორი: გ. ხვინია

სათაური :

სვეტი 1

A3	24.06.2026

გ- 032

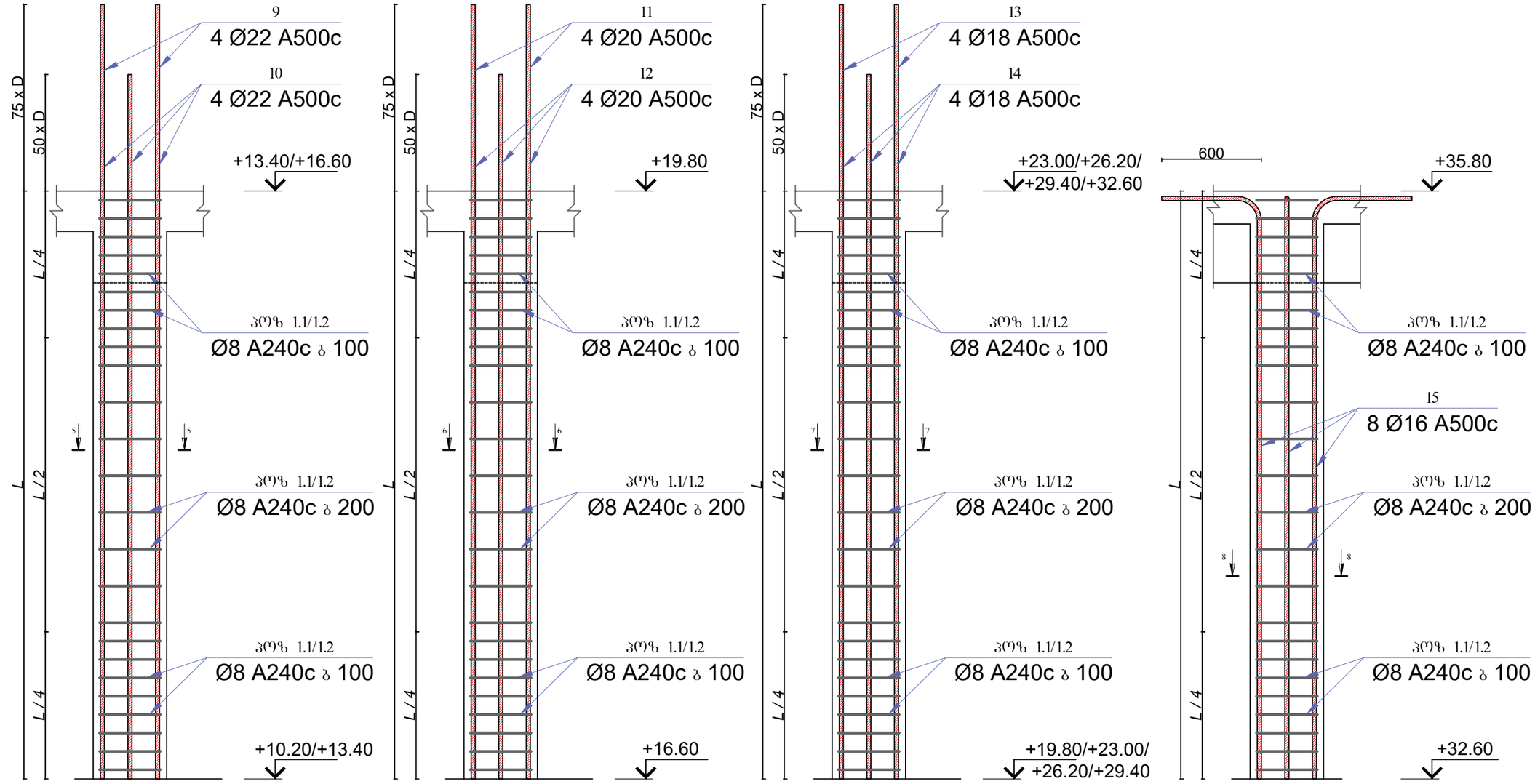

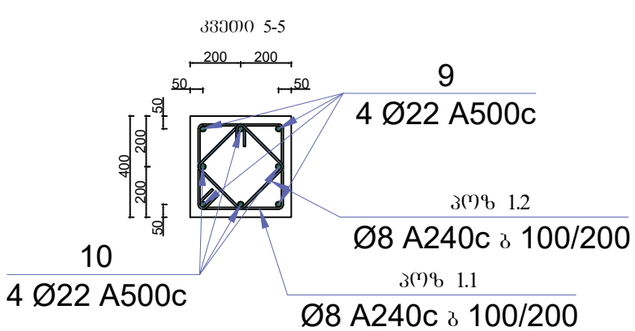

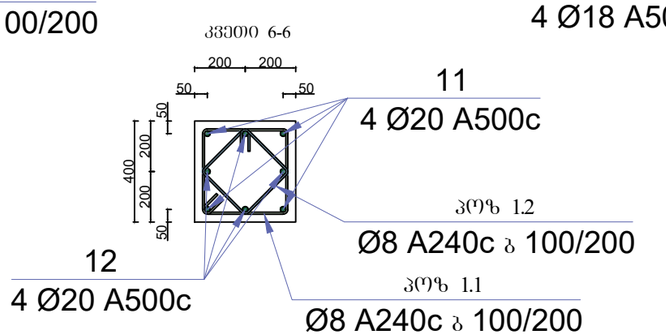

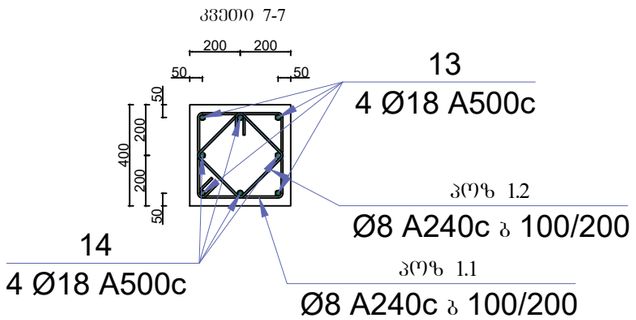

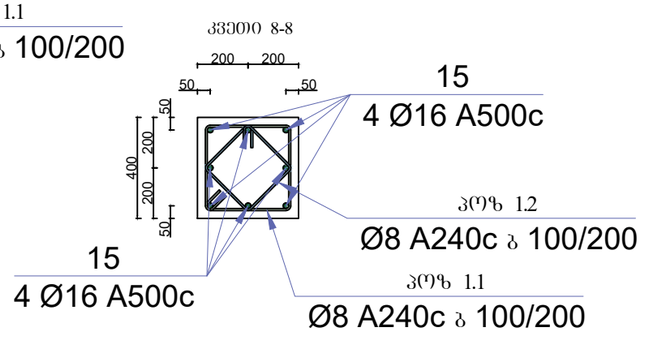

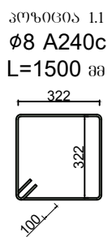

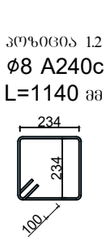

მისამართი:
ქალაქი თბილისი, არსზაქარ (დიმიტრი) ემუხვარის II შესახვევი, №9
(ს/კ 01.10.10.019.037

GeorgianHouse
Architrcture Design Construction

საპროექტო ჯგუფი

დირექტორი: თ. დვალი

კონსტრუქტორი: თ. კაკალია

კონსტრუქტორი: გ. ხვინია

სათაური :
სვეტი 1

A3 | 24.06.2026

გ- 033

სვეტების სპეციფიკაცია						რაოდენობა		4
დასახელება	პოზ.	ესკიზი	დიამეტრი და მარკა	ელემენტის სიგრძე (მ)	რაოდენობა (ცალი)	საერთო სიგრძე (მ)	გრძივი მეტრის წონა (კგ)	საერთო წონა (კგ)
სვეტი №1	1		Ø 28 A500c	4.80	4	19.20	4.834	371.22
	2		Ø 28 A500c	4.10	4	16.40	4.834	317.09
	3		Ø 28 A500c	5.30	4	21.20	4.834	409.89
	4		Ø 28 A500c	4.60	4	18.40	4.834	355.76
	5		Ø 28 A500c	5.90	4	23.60	4.834	456.30
	6		Ø 28 A500c	5.20	4	20.80	4.834	402.16
	7		Ø 25 A500c	5.08	8	40.60	3.853	625.79
	8		Ø 25 A500c	4.45	8	35.60	3.853	548.72
	9		Ø 22 A500c	4.85	8	38.80	2.984	463.12
	10		Ø 22 A500c	4.30	8	34.40	2.984	410.60
	11		Ø 20 A500c	4.70	4	18.80	2.466	185.45
	12		Ø 20 A500c	4.20	4	16.80	2.466	165.73
	13		Ø 18 A500c	4.55	16	72.80	1.998	581.70
	14		Ø 18 A500c	4.10	16	65.60	1.998	524.17
	15		Ø 16 A500c	3.80	8	30.40	1.578	191.93
	1.1		Ø 8 A240c	1.50	282	423.00	0.395	668.34
	1.2		Ø 8 A240c	1.14	282	321.48	0.395	507.94
	ბეტონის მოცულობა	B25	მ³	21.504	არმატურის ჯამი	Ø 16 A500c	კგ	191.93
						Ø 18 A500c	კგ	1105.86
						Ø 20 A500c	კგ	351.18
						Ø 22 A500c	კგ	873.73
						Ø 25 A500c	კგ	1174.50
						Ø 28 A500c	კგ	2312.42
						Ø 8 A240c	კგ	1176.28
						Σ	კგ	7185.90

მისამართი:
ქალაქი თბილისი, არსებული (დიდუბტრი) ემუხვარის II შესახვევი, №9
(ს/კ 01.10.10.019.037

GeorgianHouse
Architrcture Design Construction

საპროექტო ჯგუფი

დირექტორი: თ. ლეკი

კონსტრუქტორი: ი. კაკალია

კონსტრუქტორი: გ. ხვინია

სათაური :
სვეტი 1

A3 | 24.06.2026

გ- 034

სვეტი 2

1 ც

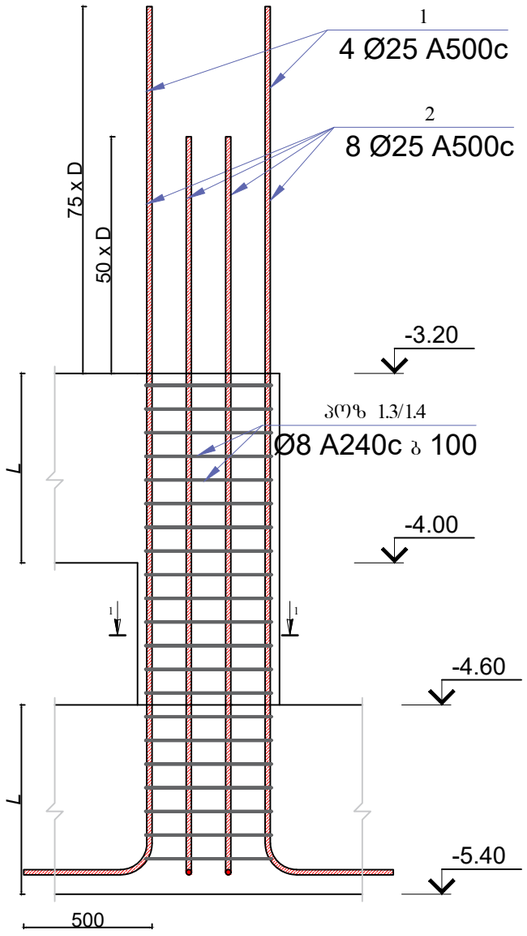

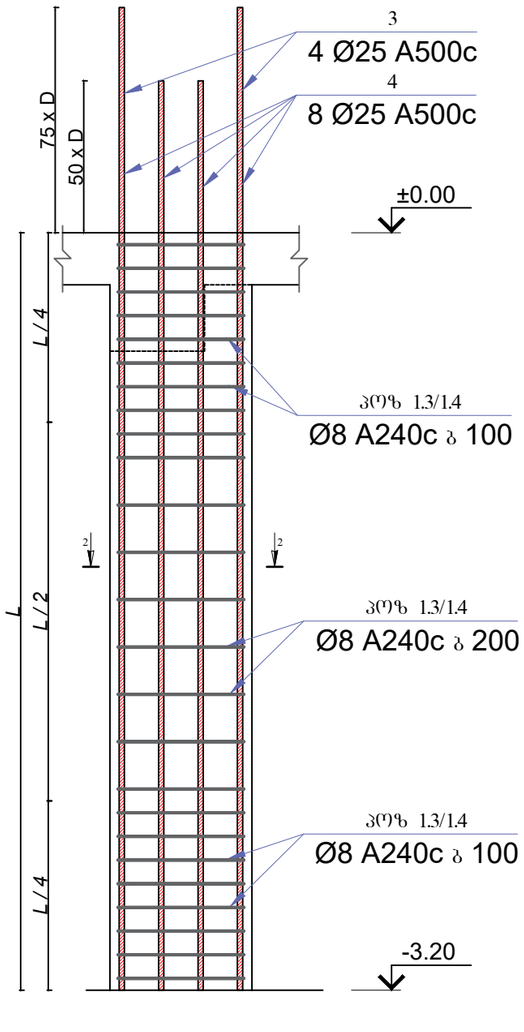

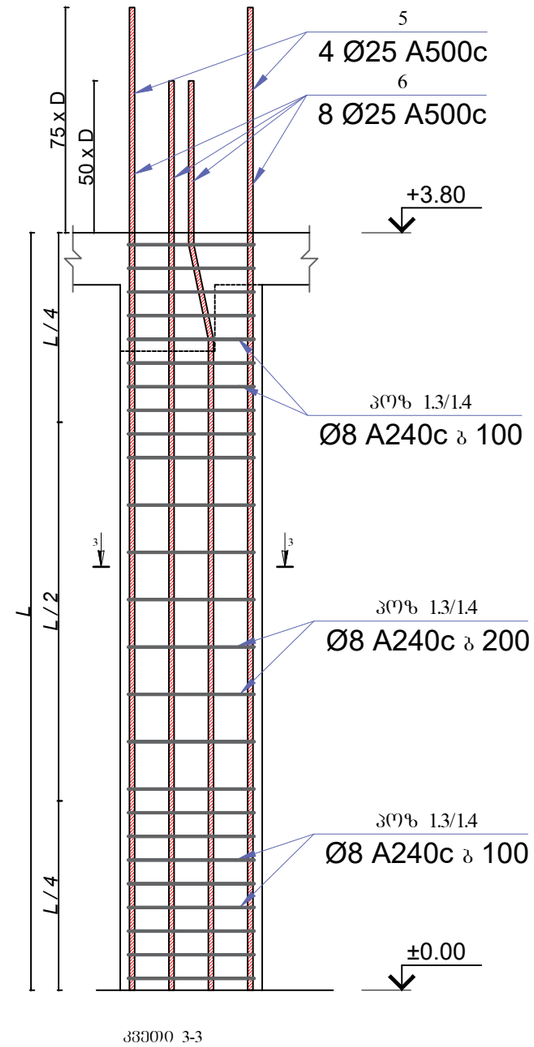

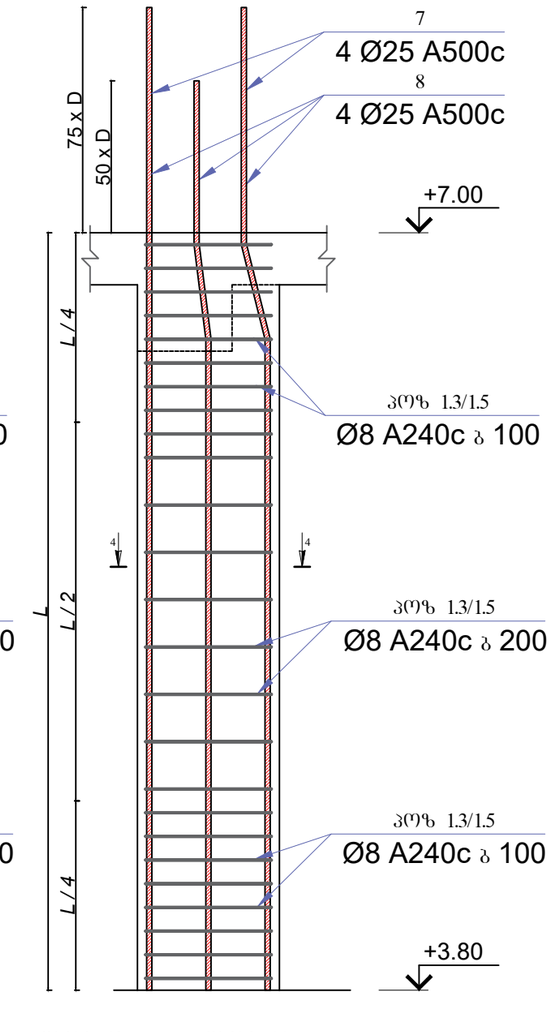

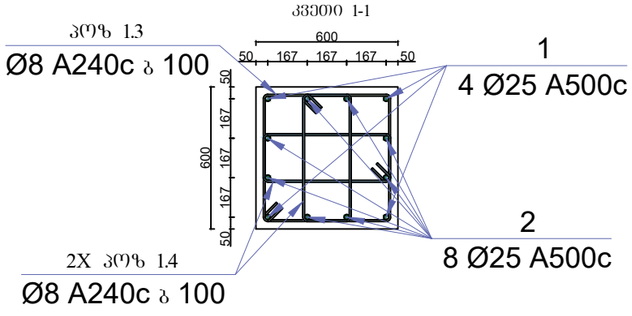

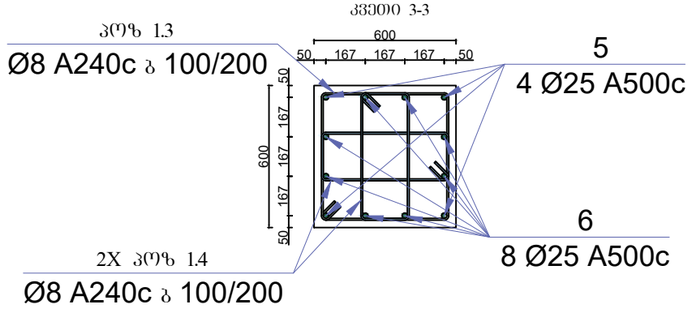

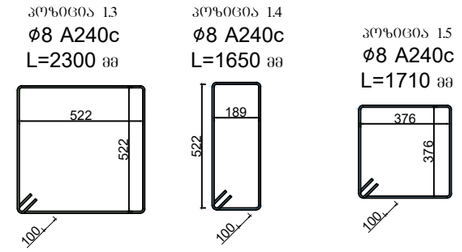

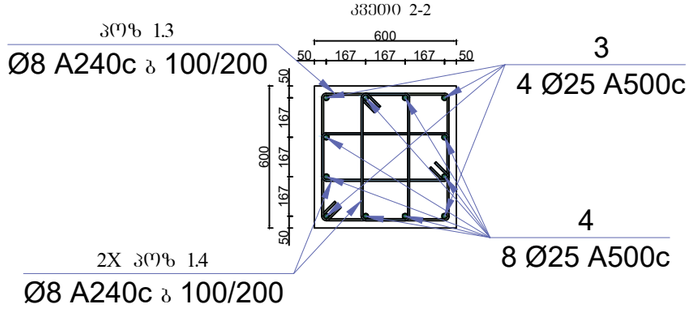

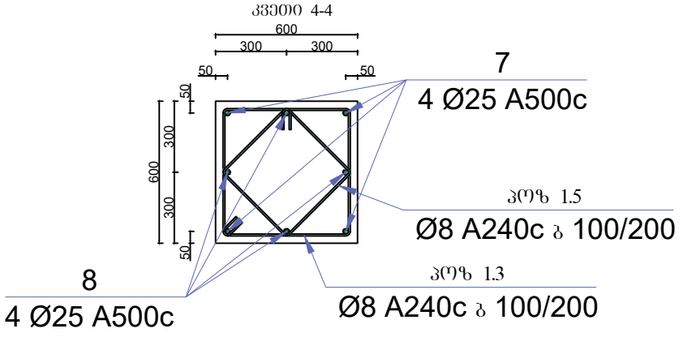

მისამართი:
ქალაქი თბილისი, არსზაქარ (დიმიტრი) ემუხვარის II შესახვევი, №9
(ს/კ 01.10.10.019.037

GeorgianHouse
Architrcture Design Construction

საპროექტო ჯგუფი

დირექტორი: თ. ლეკალი

კონსტრუქტორი: ი. კაკალია

კონსტრუქტორი: გ. ხვინია

სათაური :

სვეტი 2

A3	24.06.2026

გ- 035

9
4 Ø22 A500c
10
4 Ø22 A500c
75 x D
50 x D
+10.20
L / 4
L / 2
L
L / 4
პოზ 1.6/1.7
Ø8 A240c ბ 100
5
5
პოზ 1.6/1.7
Ø8 A240c ბ 200
პოზ 1.6/1.7
Ø8 A240c ბ 100
+7.00

11
4 Ø20 A500c
12
4 Ø20 A500c
75 x D
50 x D
+13.40
L / 4
L / 2
L
L / 4
პოზ 1.6/1.7
Ø8 A240c ბ 100
6
6
პოზ 1.6/1.7
Ø8 A240c ბ 200
პოზ 1.6/1.7
Ø8 A240c ბ 100
+10.20

13
4 Ø18 A500c
14
4 Ø18 A500c
75 x D
50 x D
+16.60
L / 4
L / 2
L
L / 4
პოზ 1.6/1.7
Ø8 A240c ბ 100
7
7
პოზ 1.6/1.7
Ø8 A240c ბ 200
პოზ 1.6/1.7
Ø8 A240c ბ 100
+13.40

15
4 Ø16 A500c
16
4 Ø16 A500c
75 x D
50 x D
+19.80/+23.00/
+26.20/+29.40/
+32.60
L / 4
L / 2
L
L / 4
პოზ 1.1/1.2
Ø8 A240c ბ 100
8
8
პოზ 1.1/1.2
Ø8 A240c ბ 200
პოზ 1.1/1.2
Ø8 A240c ბ 100
+16.60/+19.80/
+23.00/+26.20/
+29.40

600
+35.80
L / 4
L / 2
L
L / 4
პოზ 1.1/1.2
Ø8 A240c ბ 100
17
8 Ø16 A500c
პოზ 1.1/1.2
Ø8 A240c ბ 200
9
9
პოზ 1.1/1.2
Ø8 A240c ბ 100
+32.60

კვეთი 5-5
500
250 250
50
50
500
250
250
50
9
4 Ø22 A500c
პოზ 1.6
Ø8 A240c ბ 100/200
10
4 Ø22 A500c
პოზ 1.7
Ø8 A240c ბ 100/200

კვეთი 7-7
500
250 250
50
50
500
250
250
50
13
4 Ø18 A500c
პოზ 1.6
Ø8 A240c ბ 100/200
14
4 Ø18 A500c
პოზ 1.7
Ø8 A240c ბ 100/200

კვეთი 9-9
200 200
50
50
400
200
200
50
17
4 Ø16 A500c
პოზ 1.2
Ø8 A240c ბ 100/200
17
4 Ø16 A500c
პოზ 1.1
Ø8 A240c ბ 100/200

კვეთი 6-6
500
250 250
50
50
500
250
250
50
11
4 Ø20 A500c
პოზ 1.6
Ø8 A240c ბ 100/200
12
4 Ø20 A500c
პოზ 1.7
Ø8 A240c ბ 100/200

კვეთი 8-8
200 200
50
50
400
200
200
50
15
4 Ø16 A500c
პოზ 1.2
Ø8 A240c ბ 100/200
16
4 Ø16 A500c
პოზ 1.1
Ø8 A240c ბ 100/200

პოზიცია 1.6
ø8 A240c
L=1890 მმ
422
422
100

პოზიცია 1.7
ø8 A240c
L=1420 მმ
305
305
100

პოზიცია 1.1
ø8 A240c
L=1500 მმ
322
322
100

პოზიცია 1.2
ø8 A240c
L=1140 მმ
234
234
100

მისამართი:
ქალაქი თბილისი, არსზაქან
(დიმიტრი) ემუხვარის II შესახვევი,
№9
(ს/კ 01.10.10.019.037

GeorgianHouse
Architrcture Design Construction

საპროექტო ჯგუფი

დირექტორი: თ. ლეკალი

კონსტრუქტორი: ი. კაკალია

კონსტრუქტორი: გ. ხვინია

სათაური :

სვეტი 2

A3	24.06.2026

გ- 036

სვეტების სპეციფიკაცია						რაოდენობა		1
დასახელება	პოზ.	ესკიზი	დიამეტრი და მარკა	ელემენტის სიგრძე (მ)	რაოდენობა (ცალი)	საერთო სიგრძე (მ)	გრძივი მეტრის წონა (კგ)	საერთო წონა (კგ)
სვეტი №2	1		Ø 25 A500c	4.58	4	18.30	3.853	70.52
	2		Ø 25 A500c	3.95	8	31.60	3.853	121.77
	3		Ø 25 A500c	5.08	4	20.30	3.853	78.22
	4		Ø 25 A500c	4.45	8	35.60	3.853	137.18
	5		Ø 25 A500c	5.68	4	22.70	3.853	87.47
	6		Ø 25 A500c	5.05	8	40.40	3.853	155.68
	7		Ø 25 A500c	5.08	4	20.30	3.853	78.22
	8		Ø 25 A500c	4.45	4	17.80	3.853	68.59
	9		Ø 22 A500c	4.85	4	19.40	2.984	57.89
	10		Ø 22 A500c	4.30	4	17.20	2.984	51.33
	11		Ø 20 A500c	4.70	4	18.80	2.466	46.36
	12		Ø 20 A500c	4.20	4	16.80	2.466	41.43
	13		Ø 18 A500c	4.55	4	18.20	1.998	36.36
	14		Ø 18 A500c	4.10	4	16.40	1.998	32.76
	15		Ø 16 A500c	4.40	20	88.00	1.578	138.89
	16		Ø 16 A500c	4.00	20	80.00	1.578	126.27
	17		Ø 16 A500c	3.80	4	15.20	1.578	23.99
	1.1		Ø 8 A240c	1.50	128	192.00	0.395	75.84
	1.2		Ø 8 A240c	1.14	128	145.92	0.395	57.64
	1.3		Ø 8 A240c	2.30	90	207.00	0.395	81.77
	1.4		Ø 8 A240c	1.65	137	226.60	0.395	89.51
	1.5		Ø 8 A240c	1.71	137	234.84	0.395	92.76
	1.6		Ø 8 A240c	1.89	64	120.96	0.395	47.78
	1.7		Ø 8 A240c	1.42	64	90.88	0.395	35.90
	ბეტონის მოცულობა	B25	მ³	7.965	არმატურის ჯამი	Ø 16 A500c	კგ	289.15
						Ø 18 A500c	კგ	69.12
						Ø 20 A500c	კგ	87.79
						Ø 22 A500c	კგ	109.22
						Ø 25 A500c	კგ	797.65
						Ø 8 A240c	კგ	481.19
						Σ	კგ	1834.11

მისამართი:
ქალაქი თბილისი, არსზაყან (დიმიტრი) ემუხვარის II შესახვევი, №9
(ს/კ 01.10.10.019.037

GeorgianHouse
Architrcture Design Construction

საპროექტო ჯგუფი

დირექტორი: თ. დვალი

კონსტრუქტორი: ი. კაკალია

კონსტრუქტორი: გ. ხვიჩია

სათაური :
სვეტი 2

A3 | 24.06.2026

სვეტი 3

1 ც

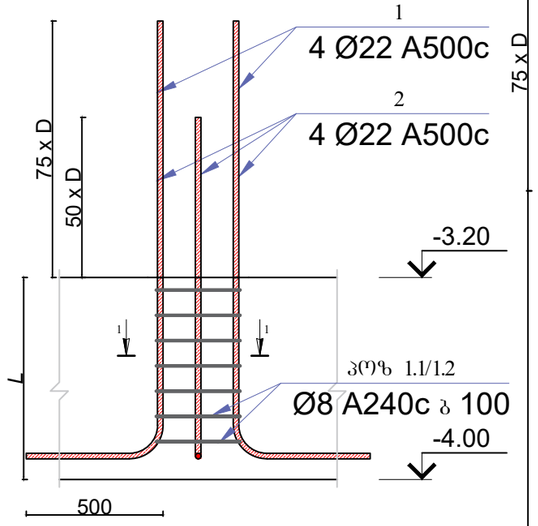

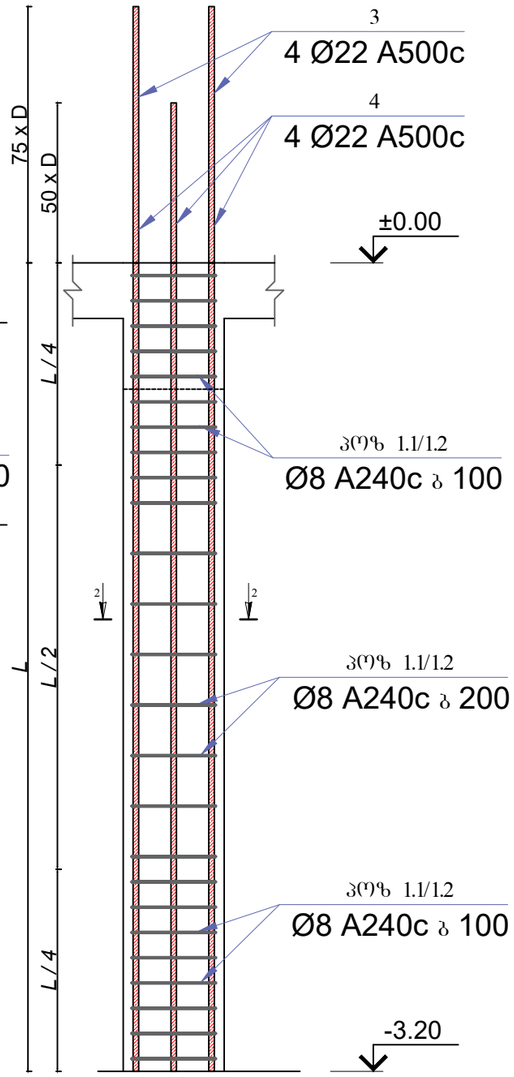

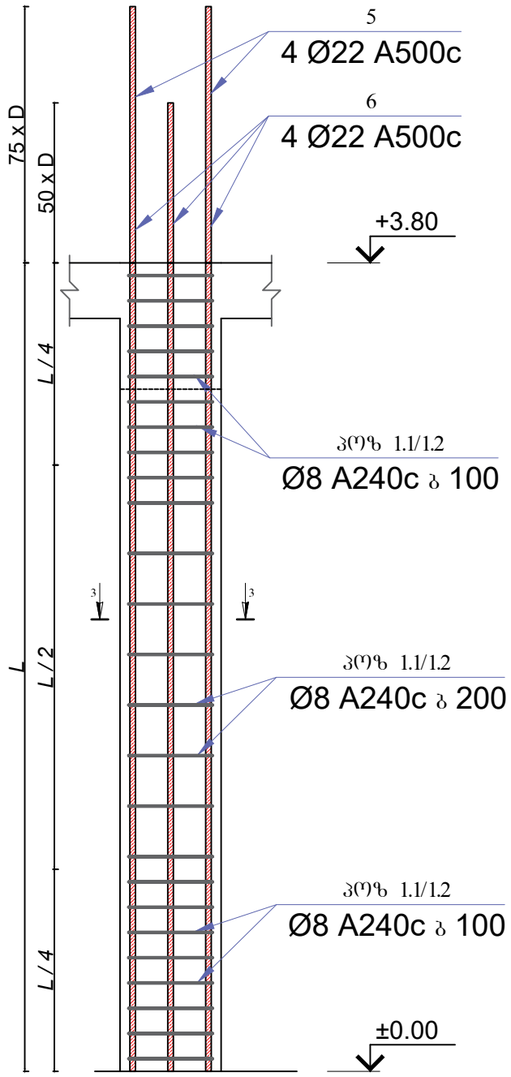

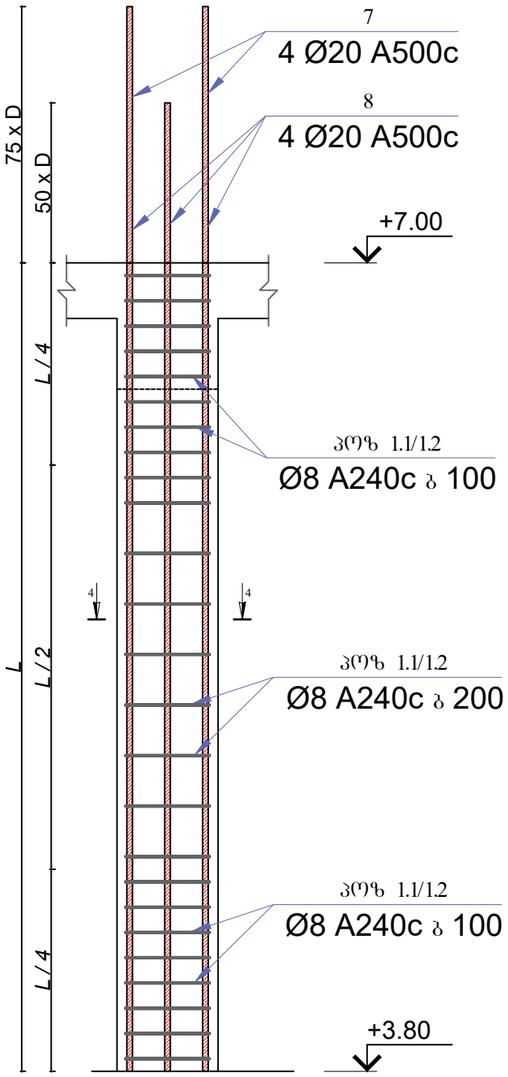

პოზიცია 1.1
ϕ8 A240c
L=1500 მმ

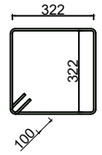

პოზიცია 1.2
ϕ8 A240c
L=1140 მმ

კვეთი 1-1

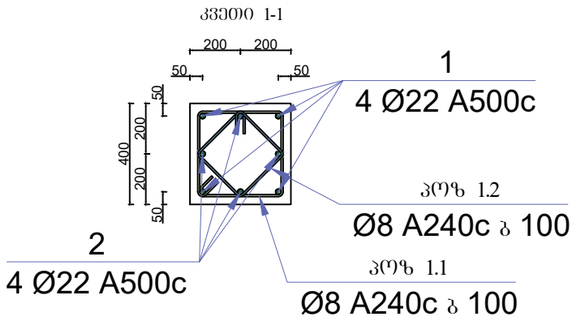

კვეთი 2-2

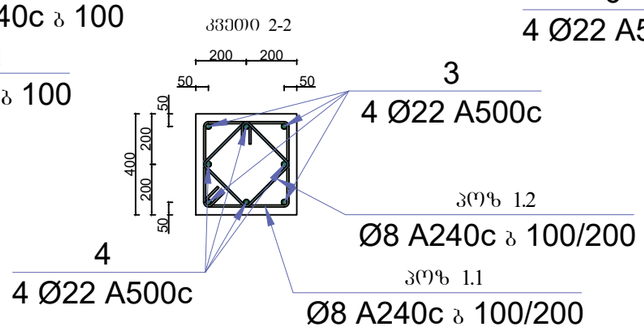

კვეთი 3-3

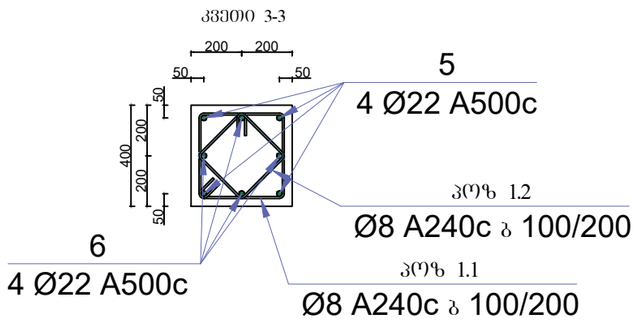

კვეთი 4-4

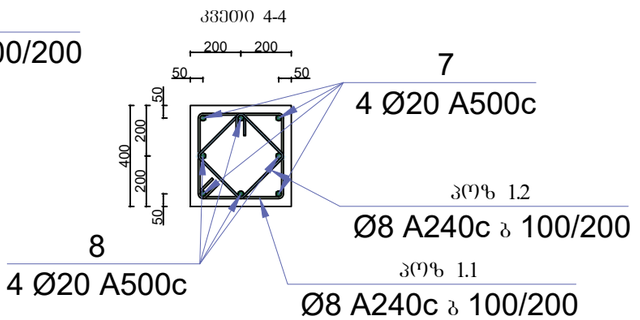

მისამართი:
ქალაქი თბილისი, არსზაქარ (დიმიტრი) ემუხვარის II შესახვევი, №9
(ს/კ 01.10.10.019.037

GeorgianHouse
Architrcture Design Construction

საპროექტო ჯგუფი

დირექტორი: თ. დვალი

კონსტრუქტორი: ი. კაკალია

კონსტრუქტორი: გ. ხვინია

სათაური :
სვეტი 3

A3 | 24.06.2026

გ- 038

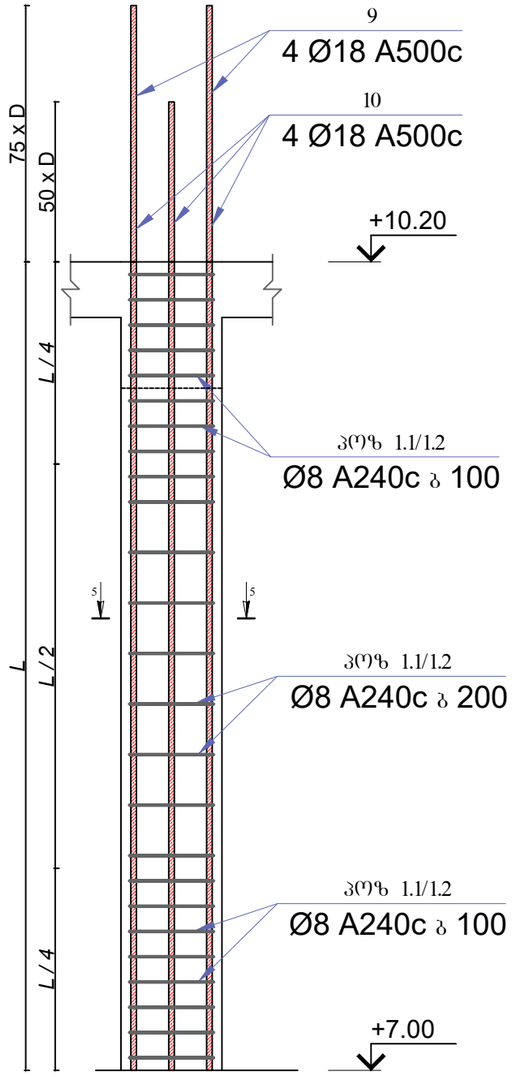

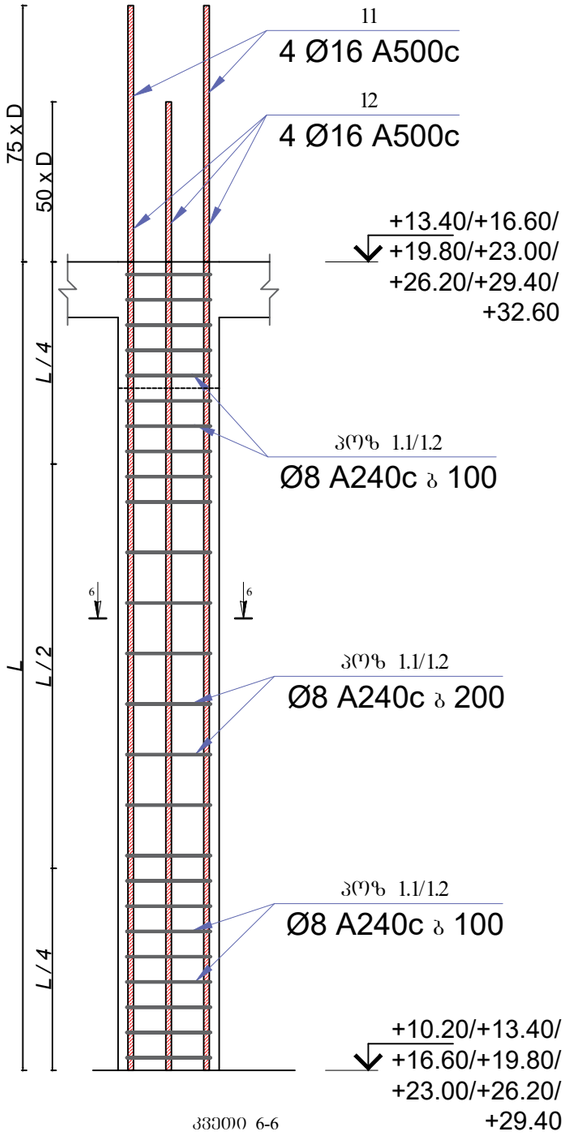

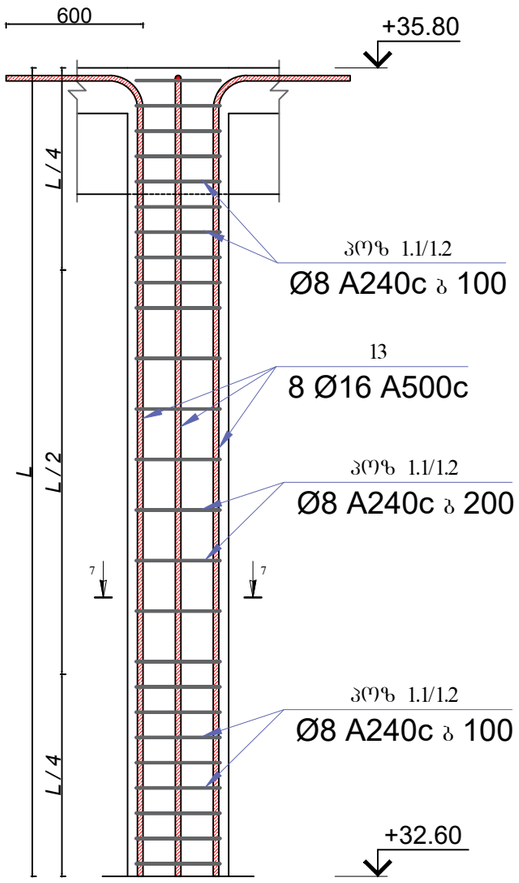

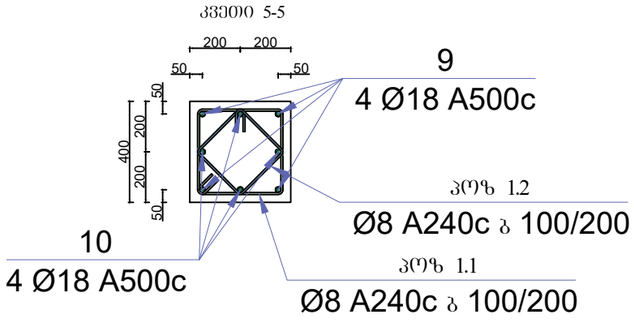

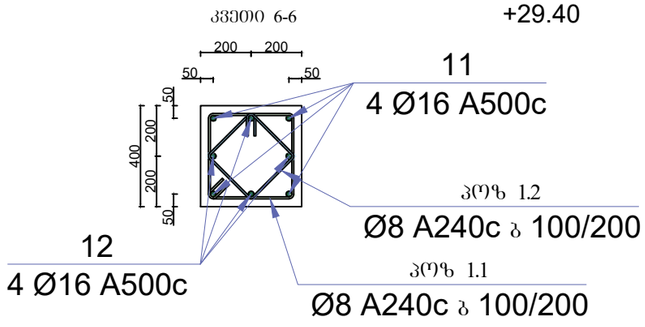

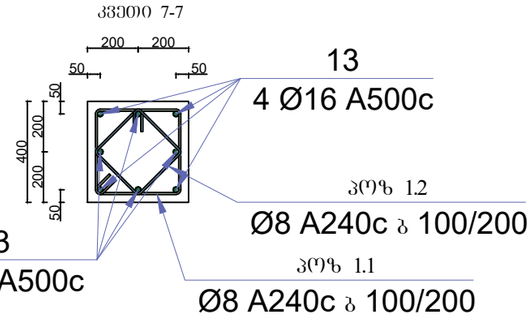

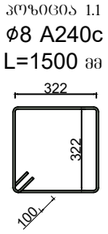

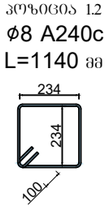

მისამართი:
ქალაქი თბილისი, არსზაქარ
(დიმიტრი) ემუხვარის II შესახვევი,
№9
(ს/კ 01.10.10.019.037

GeorgianHouse
Architrcture Design Construction

საპროექტო ჯგუფი

დირექტორი: თ. დვალი

კონსტრუქტორი: ი. კაკალია

კონსტრუქტორი: გ. ხვინია

სათაური :

სქემა 3

A3	24.06.2026

გ- 039

სვეტების სპეციფიკაცია						რაოდენობა		1
დასახელება	პოზ.	ესკიზი	დიამეტრი და მარკა	ელემენტის სიგრძე (მ)	რაოდენობა (ცალი)	საერთო სიგრძე (მ)	გრძივი მეტრის წონა (კგ)	საერთო წონა (კგ)
სვეტი №3	1		Ø 22 A500c	2.95	4	11.80	2.984	35.21
	2		Ø 22 A500c	2.40	4	9.60	2.984	28.65
	3		Ø 22 A500c	4.85	4	19.40	2.984	57.89
	4		Ø 22 A500c	4.30	4	17.20	2.984	51.33
	5		Ø 22 A500c	5.45	4	21.80	2.984	65.05
	6		Ø 22 A500c	4.90	4	19.60	2.984	58.49
	7		Ø 20 A500c	4.70	4	18.80	2.466	46.36
	8		Ø 20 A500c	4.20	4	16.80	2.466	41.43
	9		Ø 18 A500c	4.55	4	18.20	1.998	36.36
	10		Ø 18 A500c	4.10	4	16.40	1.998	32.76
	11		Ø 16 A500c	4.40	28	123.20	1.578	194.45
	12		Ø 16 A500c	4.00	28	112.00	1.578	176.77
	13		Ø 16 A500c	3.80	8	30.40	1.578	47.98
	1.1		Ø 8 A240c	1.50	268	402.00	0.395	158.79
	1.2		Ø 8 A240c	1.14	268	305.52	0.395	120.68
	ბეტონის მოცულობა	B25	მ³	5.280	არმატურის ჯამი	Ø 16 A500c	კგ	419.21
						Ø 18 A500c	კგ	69.12
						Ø 20 A500c	კგ	87.79
						Ø 22 A500c	კგ	296.61
						Ø 8 A240c	კგ	279.47
						Σ	კგ	1152.20

მისამართი:
ქალაქი თბილისი, არსზაქან (დიმიტრი) ემუხვარის II შესახვევი, №9
(ს/კ 01.10.10.019.037

GeorgianHouse
Architrcture Design Construction

საპროექტო ჯგუფი

დირექტორი: მ. ლეკი

კონსტრუქტორი: ი. კაკალია

კონსტრუქტორი: გ. ხვინია

სათაური :
სვეტი 3

A3 | 24.06.2026

გ- 040

სვეტი 4

1 ც

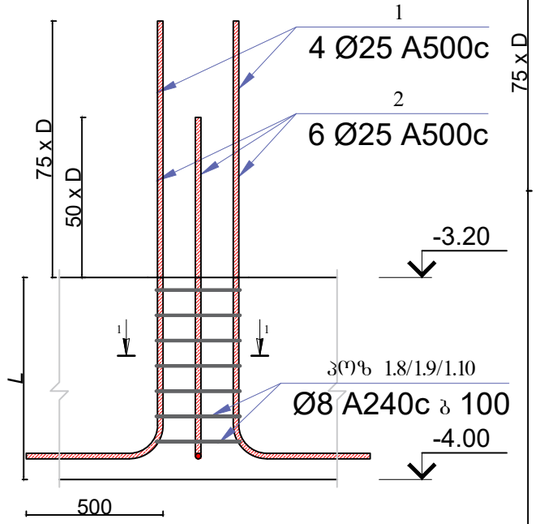

კოზიცია 1.8
ϕ8 A240c
L=2570 მმ

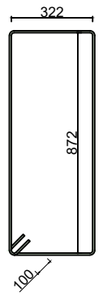

კოზიცია 1.9
ϕ8 A240c
L=1080 მმ

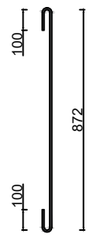

კოზიცია 1.10
ϕ8 A240c
L=530 მმ

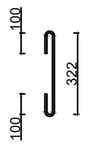

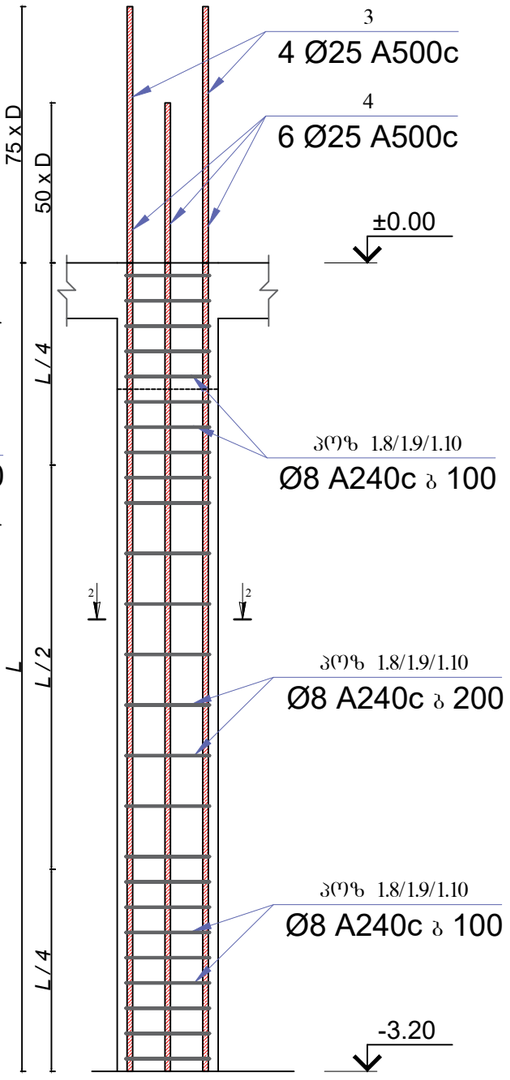

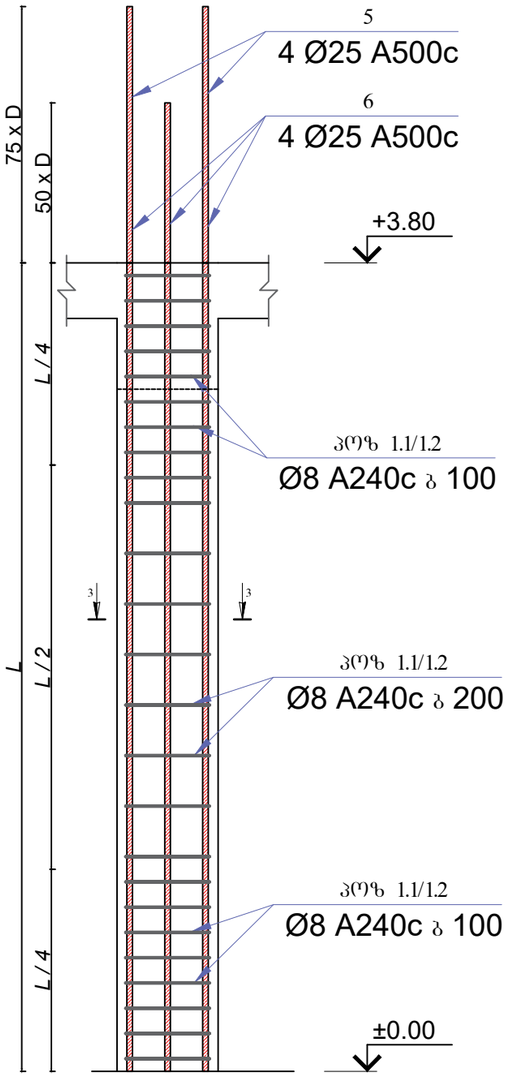

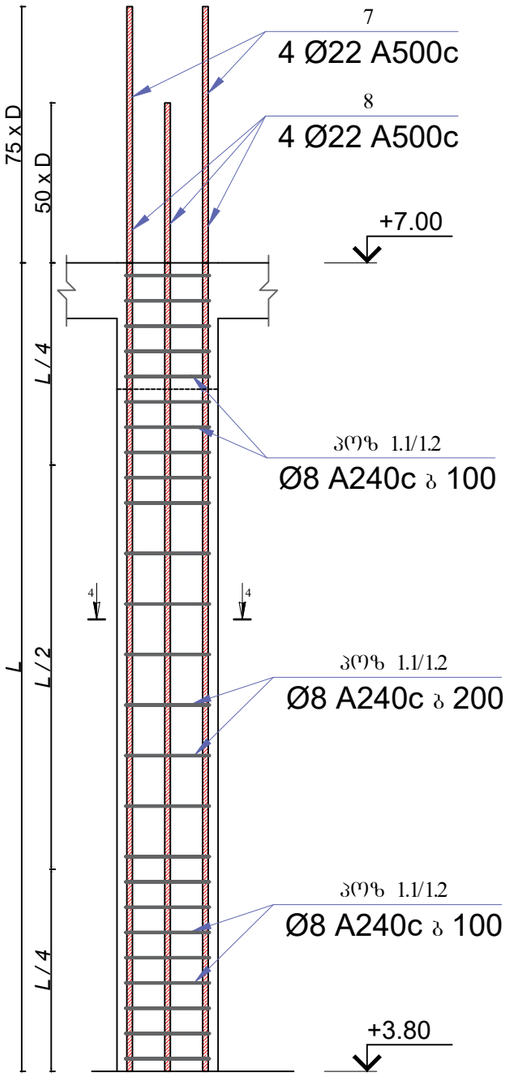

კვეთი 1-1

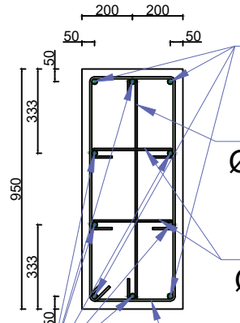

1
4 Ø25 A500c

კოზი 1.9
Ø8 A240c ბ 100

კოზი 1.10
Ø8 A240c ბ 100

2
6 Ø25 A500c

კოზი 1.8
Ø8 A240c ბ 100

კვეთი 2-2

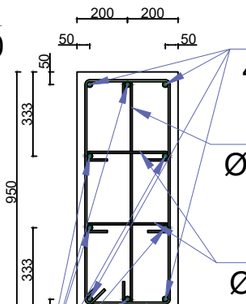

3
4 Ø25 A500c

კოზი 1.9
Ø8 A240c ბ 100/200

კოზი 1.10
Ø8 A240c ბ 100/200

4
6 Ø25 A500c

კოზი 1.8
Ø8 A240c ბ 100/200

კვეთი 3-3

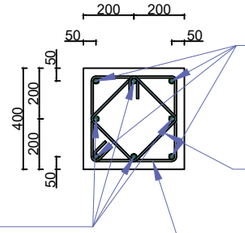

5
4 Ø25 A500c

კოზი 1.2
Ø8 A240c ბ 100/200

6
4 Ø25 A500c

კოზი 1.1
Ø8 A240c ბ 100/200

კოზიცია 1.1
ϕ8 A240c
L=1500 მმ

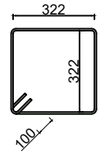

კოზიცია 1.2
ϕ8 A240c
L=1140 მმ

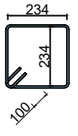

კვეთი 4-4

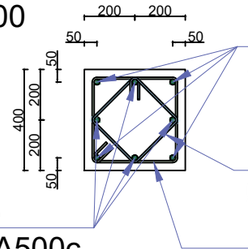

7
4 Ø22 A500c

კოზი 1.2
Ø8 A240c ბ 100/200

8
4 Ø22 A500c

კოზი 1.1
Ø8 A240c ბ 100/200

მისამართი:
ქალაქი თბილისი, არსხაქან
(დიმიტრი) ემუხვარის II შესახვევი,
№9
(ს/კ 01.10.10.019.037

GeorgianHouse
Architrcture Design Construction

საპროექტო ჯგუფი

დირექტორი: ი. დვალი

კონსტრუქტორი: ი. კაკალია

კონსტრუქტორი: გ. ხვიჩია

სათაური :

სვეტი 4

A3	24.06.2026

გ- 041

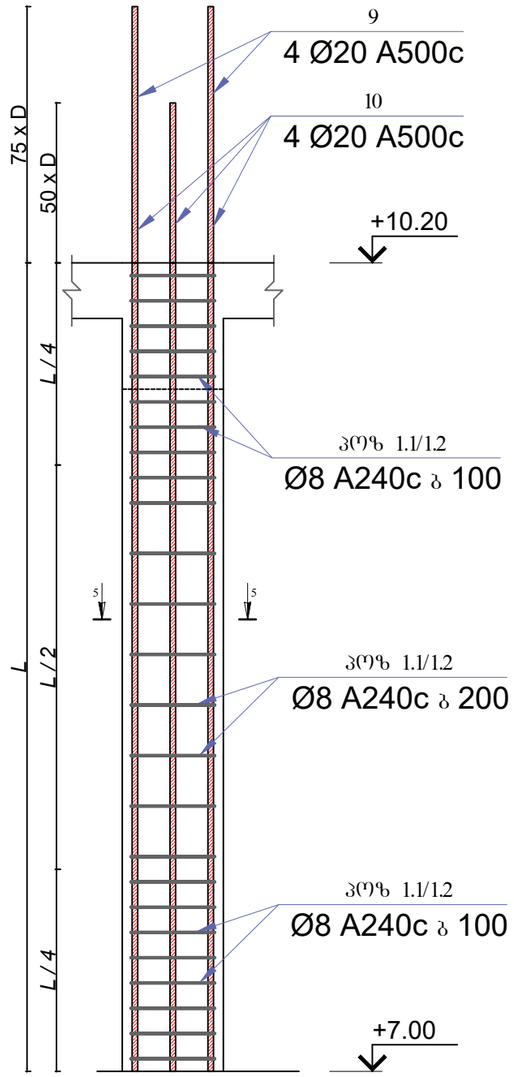

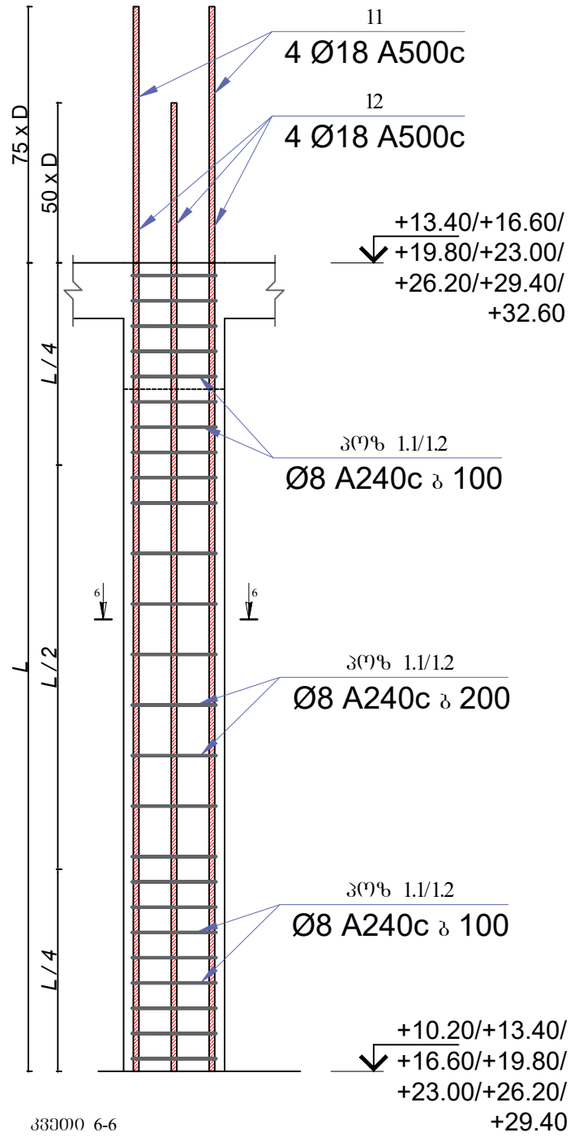

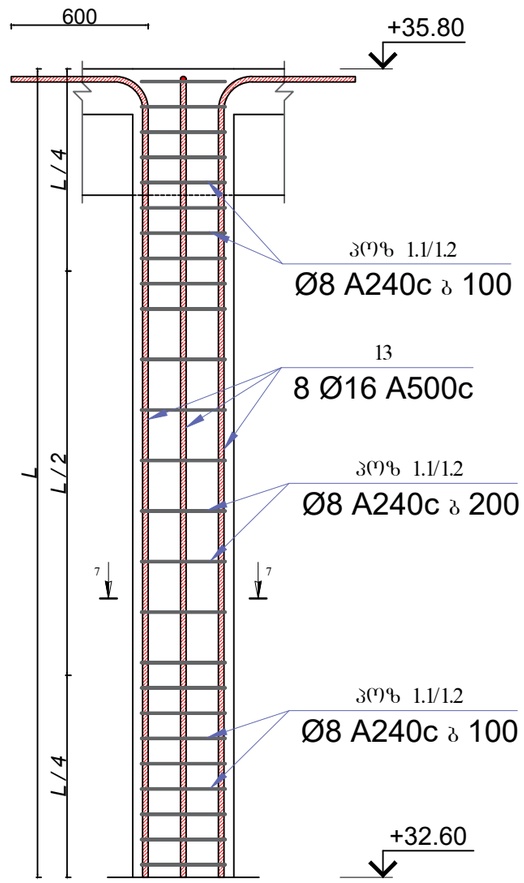

კვეთი 5-5

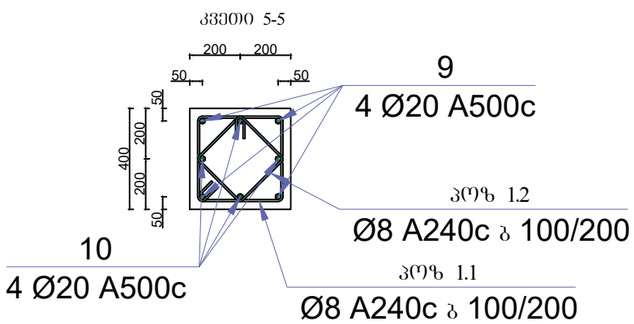

კვეთი 6-6

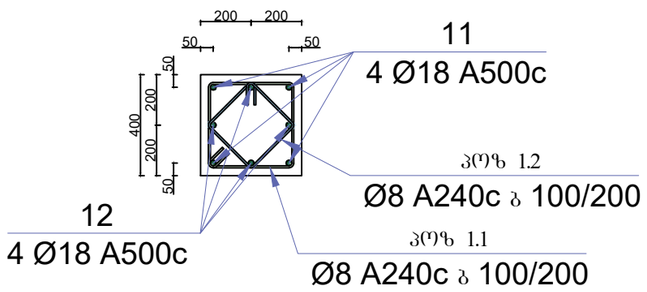

კვეთი 7-7

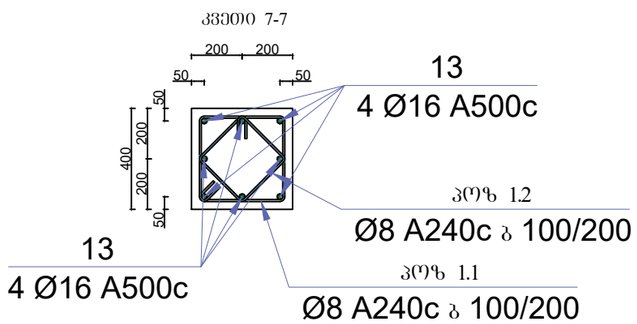

პოზიცია 1.1

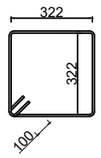

პოზიცია 1.2

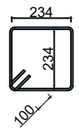

მისამართი:
ქალაქი თბილისი, არსზაქარ (დიმიტრი) ემუხვარის II შესახვევი, №9
(ს/კ 01.10.10.019.037

GeorgianHouse
Architrcture Design Construction

საპროექტო ჯგუფი

დირექტორი: მ. დვალი

კონსტრუქტორი: ი. კაკალია

კონსტრუქტორი: გ. ხვინია

სათაური :

ხვრელი 4

A3 | 24.06.2026

გ- 042

სვეტების სპეციფიკაცია						რაოდენობა		1
დასახელება	პოზ.	ესკიზი	დიამეტრი და მარკა	ელემენტის სიგრძე (მ)	რაოდენობა (ცალი)	საერთო სიგრძე (მ)	გრძივი მეტრის წონა (კგ)	საერთო წონა (კგ)
სვეტი №4	1		Ø 25 A500c	3.18	4	12.70	3.853	48.94
	2		Ø 25 A500c	2.55	6	15.30	3.853	58.96
	3		Ø 25 A500c	5.08	4	20.30	3.853	78.22
	4		Ø 25 A500c	4.45	6	26.70	3.853	102.88
	5		Ø 25 A500c	5.68	4	22.70	3.853	87.47
	6		Ø 25 A500c	5.05	4	20.20	3.853	77.84
	7		Ø 22 A500c	4.85	4	19.40	2.984	57.89
	8		Ø 22 A500c	4.30	4	17.20	2.984	51.33
	9		Ø 20 A500c	4.70	4	18.80	2.466	46.36
	10		Ø 20 A500c	4.20	4	16.80	2.466	41.43
	11		Ø 18 A500c	4.55	28	127.40	1.998	254.49
	12		Ø 18 A500c	4.10	28	114.80	1.998	229.32
	13		Ø 16 A500c	3.80	8	30.40	1.578	47.98
	1.1		Ø 8 A240c	1.50	239	358.00	0.395	141.41
	1.2		Ø 8 A240c	1.14	239	272.08	0.395	107.47
	1.8		Ø 8 A240c	2.57	30	77.10	0.395	30.45
	1.9		Ø 8 A240c	1.08	30	32.40	0.395	12.80
	1.10		Ø 8 A240c	0.53	60	31.80	0.395	12.56
	ბეტონის მოცულობა	B25	მ³	5.874	არმატურის ჯამი	Ø 16 A500c	კგ	47.98
						Ø 18 A500c	კგ	483.81
						Ø 20 A500c	კგ	87.79
						Ø 22 A500c	კგ	109.22
						Ø 25 A500c	კგ	454.31
						Ø 8 A240c	კგ	304.70
						Σ	კგ	1487.81

მისამართი:
ქალაქი თბილისი, არსზაქან (დიმიტრი) ემუხვარის II შესახვევი, №9
(ს/კ 01.10.10.019.037

GeorgianHouse
Architrcture Design Construction

საპროექტო ჯგუფი

დირექტორი: ი. ლეკი

კონსტრუქტორი: ი. კაკალია

კონსტრუქტორი: გ. ხვინია

სათაური :
სვეტი 4

A3 | 24.06.2026

გ- 043

სვეტი 5

2 ც

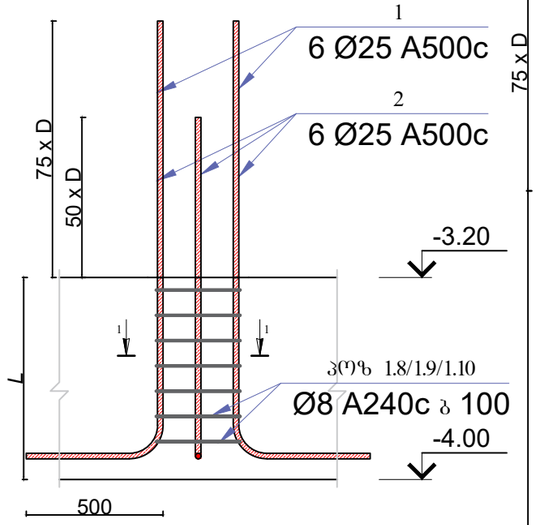

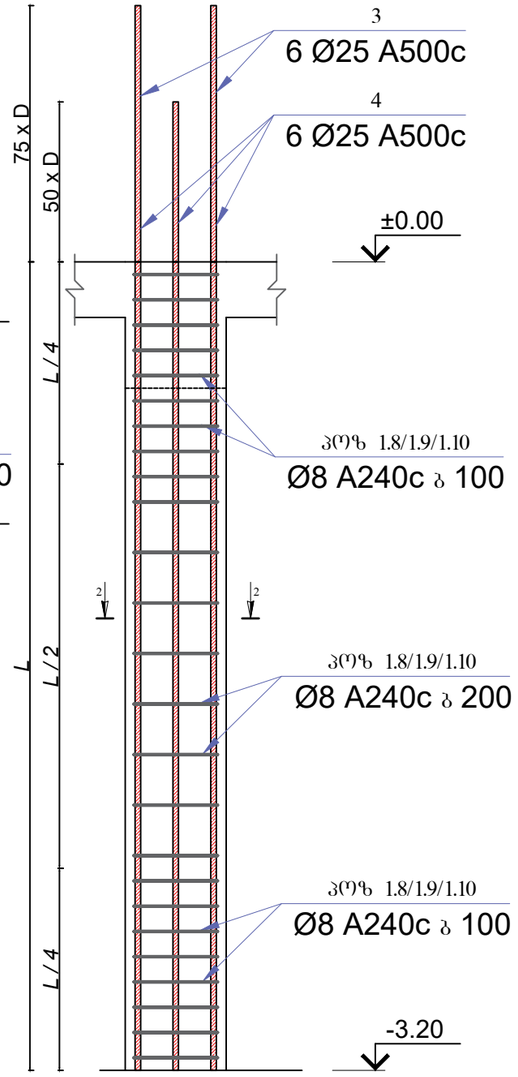

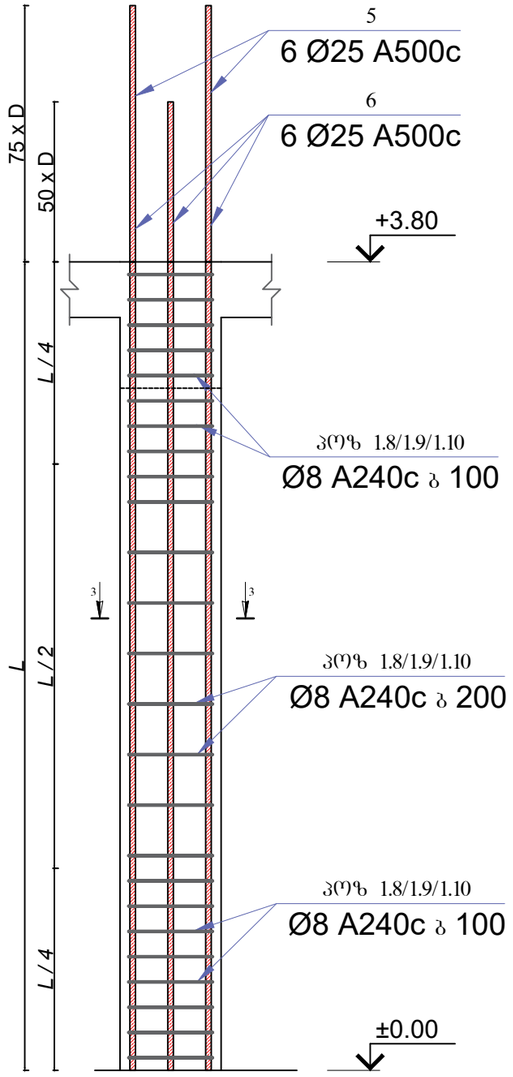

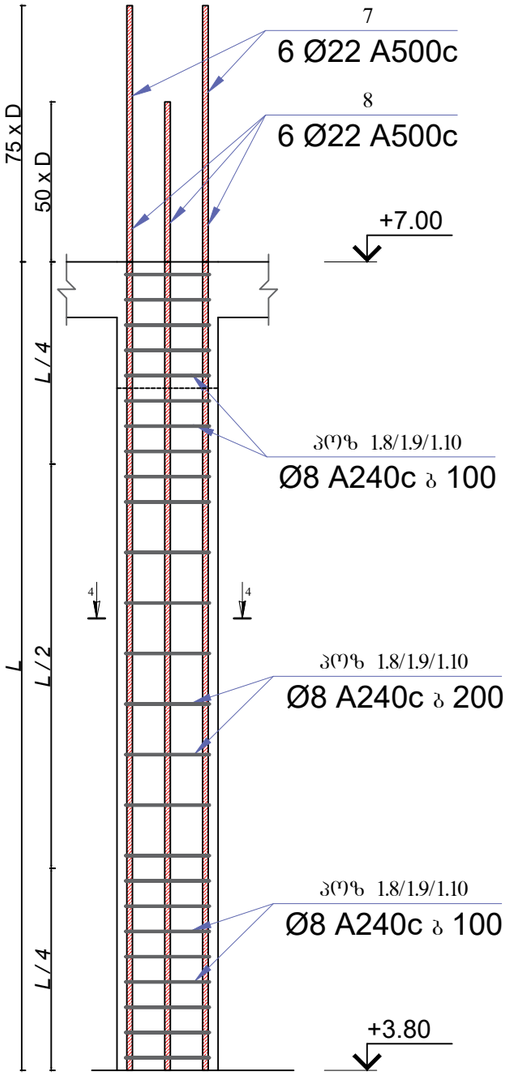

პოზიცია 1.8
ø8 A240c
L=2570 მმ

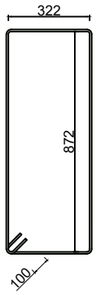

პოზიცია 1.9
ø8 A240c
L=1080 მმ

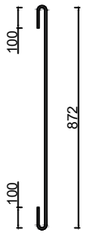

პოზიცია 1.10
ø8 A240c
L=530 მმ

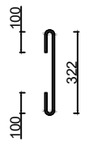

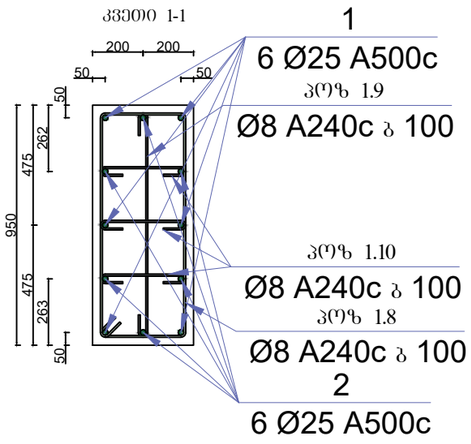

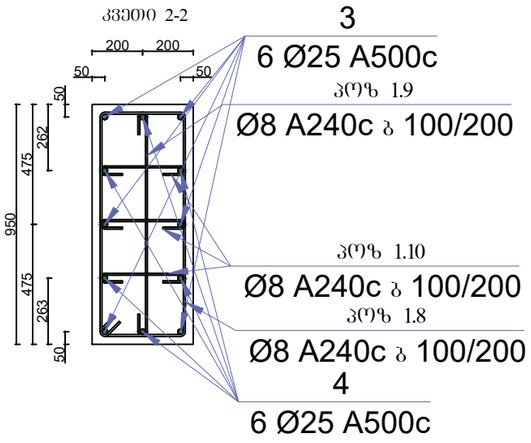

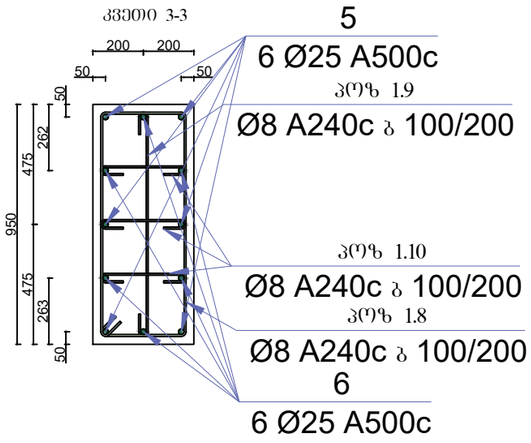

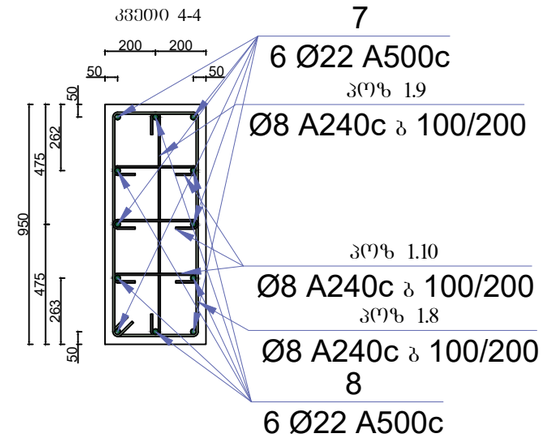

მისამართი:
ქალაქი თბილისი, არსზაქარ (დიმიტრი) ემუხვარის II შესახვევი, №9
(ს/კ 01.10.10.019.037

GeorgianHouse
Architrcture Design Construction

საპროექტო ჯგუფი

დირექტორი: ი. ლეკალი

კონსტრუქტორი: ი. კაკალია

კონსტრუქტორი: გ. ხვინია

სათაური :
სვეტი 5

A3 | 24.06.2026

გ- 044

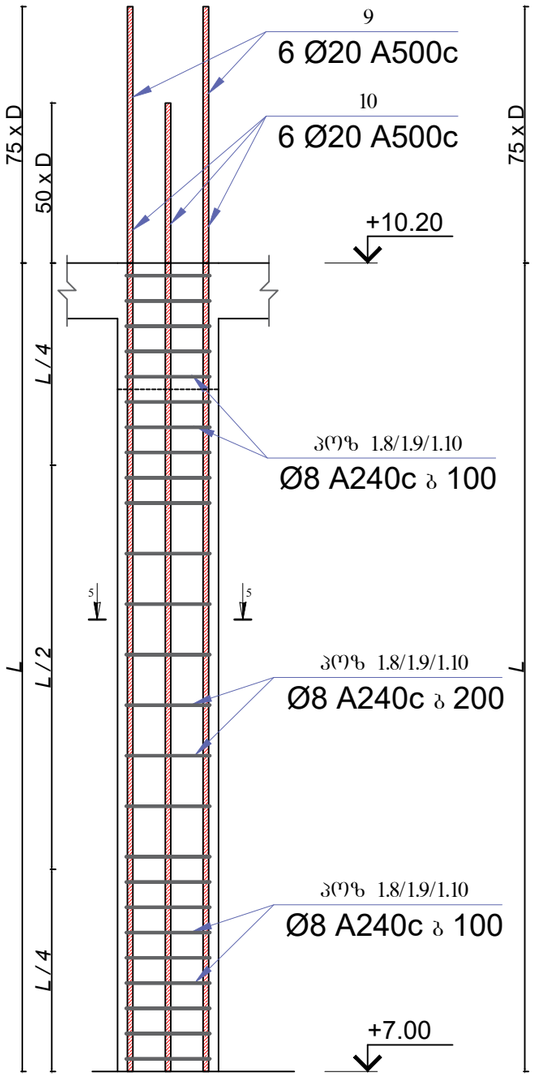

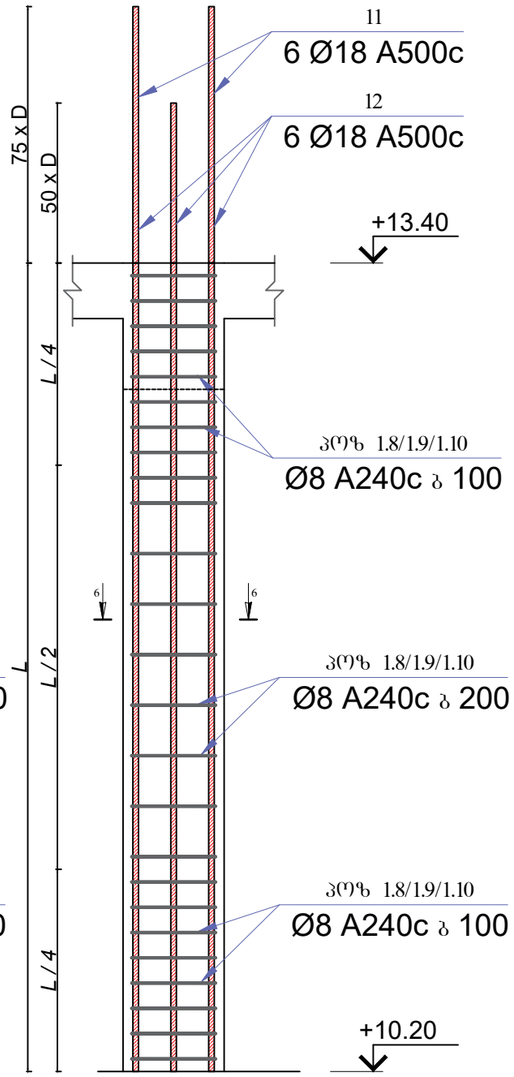

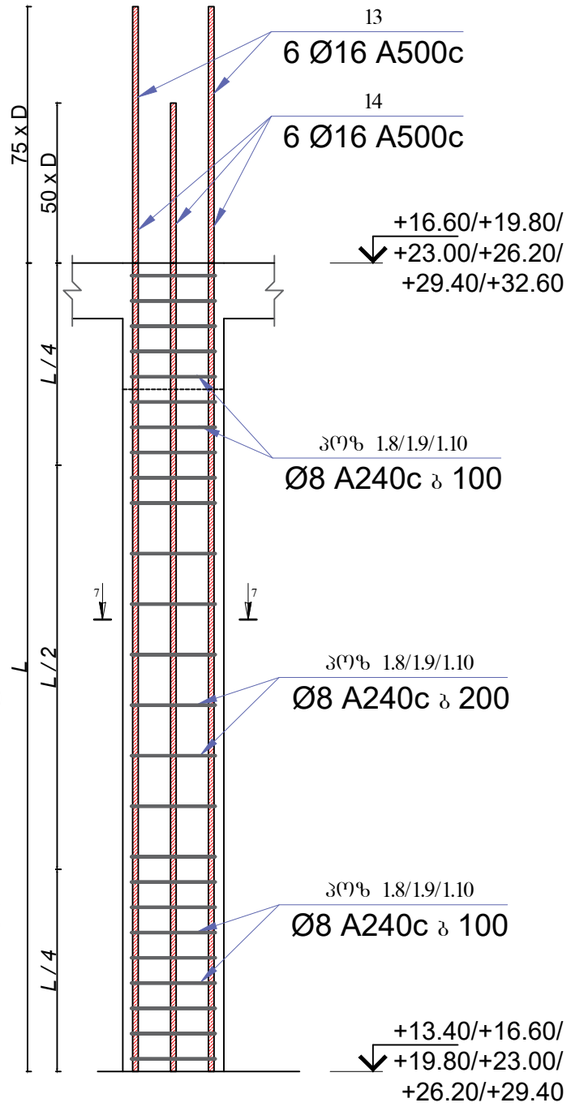

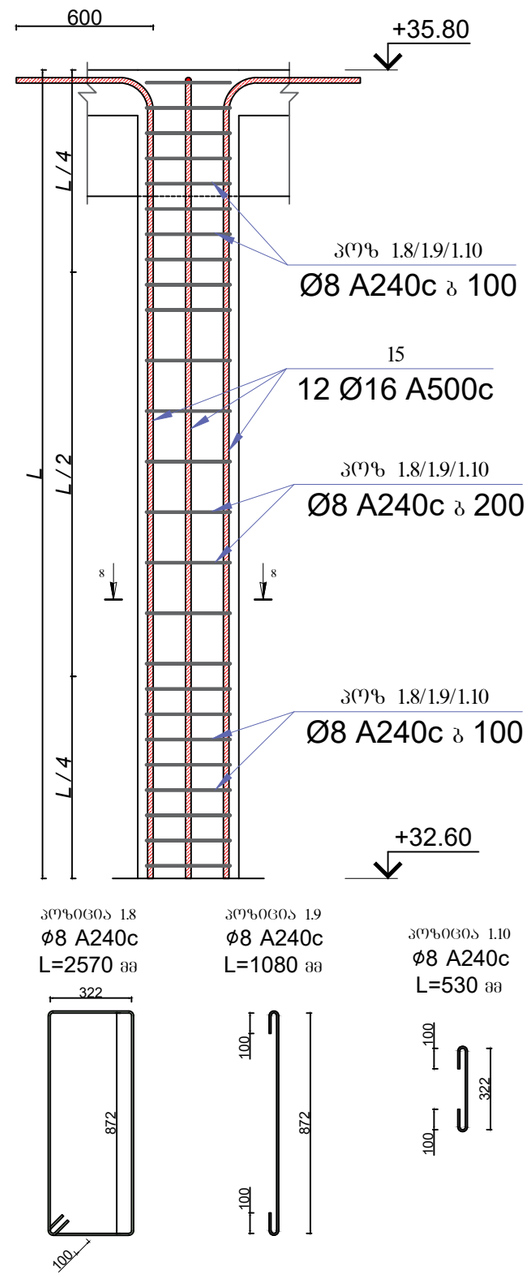

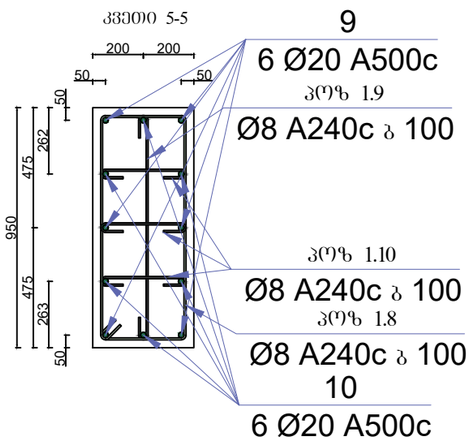

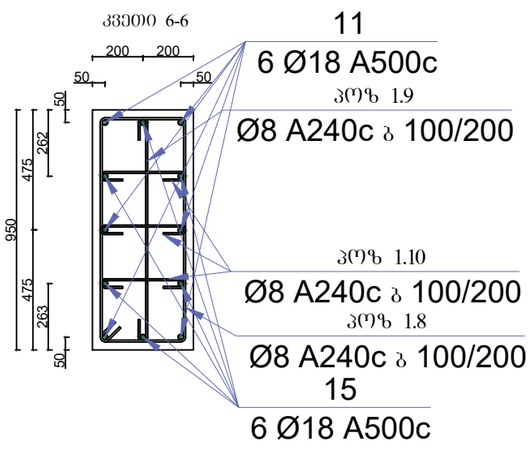

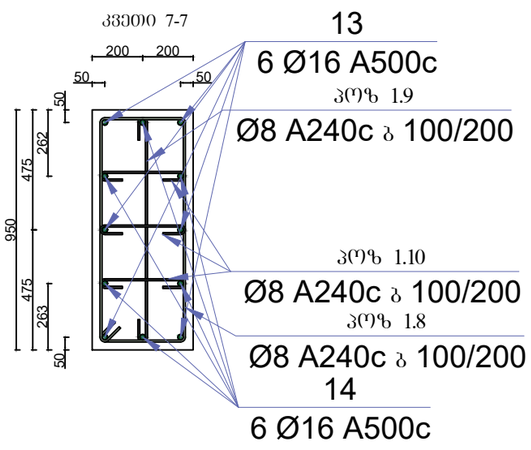

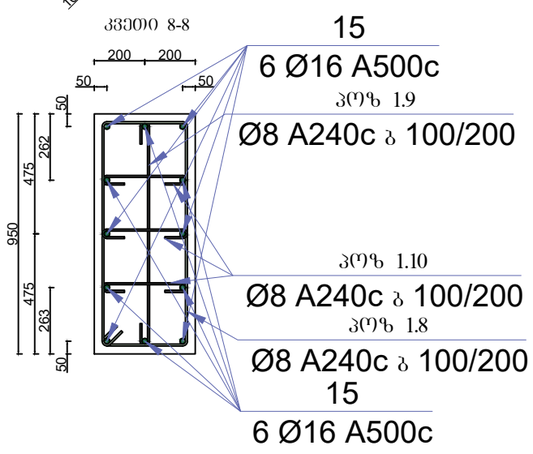

მისამართი:
ქალაქი თბილისი, არსზაქარ (დიმიტრი) ემუხვარის II შესახვევი, №9
(ს/კ 01.10.10.019.037

GeorgianHouse
Architrcture Design Construction

საპროექტო ჯგუფი

დირექტორი: მ. დვალი

კონსტრუქტორი: ი. კაკალია

კონსტრუქტორი: გ. ხვინია

სათაური :
სვეტი 5

A3 | 24.06.2026

გ- 045

სვეტების სპეციფიკაცია						რაოდენობა		2
დასახელება	პოზ.	ესკიზი	დიამეტრი და მარკა	ელემენტის სიგრძე (მ)	რაოდენობა (ცალი)	საერთო სიგრძე (მ)	გრძივი მეტრის წონა (კგ)	საერთო წონა (კგ)
სვეტი №5	1		Ø 25 A500c	3.18	6	19.05	3.853	146.81
	2		Ø 25 A500c	2.55	6	15.30	3.853	117.91
	3		Ø 25 A500c	5.08	6	30.45	3.853	234.67
	4		Ø 25 A500c	4.45	6	26.70	3.853	205.77
	5		Ø 25 A500c	5.68	6	34.05	3.853	262.41
	6		Ø 25 A500c	5.05	6	30.30	3.853	233.51
	7		Ø 22 A500c	4.85	6	29.10	2.984	173.67
	8		Ø 22 A500c	4.30	6	25.80	2.984	153.98
	9		Ø 20 A500c	4.70	6	28.20	2.466	139.09
	10		Ø 20 A500c	4.20	6	25.20	2.466	124.29
	11		Ø 18 A500c	4.55	6	27.30	1.998	109.07
	12		Ø 18 A500c	4.10	6	24.60	1.998	98.28
	13		Ø 16 A500c	4.40	36	158.40	1.578	500.02
	14		Ø 16 A500c	4.00	36	144.00	1.578	454.56
	15		Ø 16 A500c	3.80	12	45.60	1.578	143.94
	1.8		Ø 8 A240c	2.57	247	634.79	0.395	501.48
	1.9		Ø 8 A240c	1.08	247	266.76	0.395	210.74
	1.10		Ø 8 A240c	0.53	741	392.73	0.395	310.26
	ბეტონის მოცულობა	B25	მ³	27.360	არმატურის ჯამი	Ø 16 A500c	კგ	1098.52
						Ø 18 A500c	კგ	207.35
						Ø 20 A500c	კგ	263.38
						Ø 22 A500c	კგ	327.65
						Ø 25 A500c	კგ	1201.09
						Ø 8 A240c	კგ	1022.48
						Σ	კგ	4120.48

მისამართი:
ქალაქი თბილისი, არსებული (დიგომტრი) ემუხვარის II შესახვევი, №9
(ს/კ 01.10.10.019.037

GeorgianHouse
Architrcture Design Construction

საპროექტო ჯგუფი

დირექტორი: თ. დვალი

კონსტრუქტორი: ი. კაკალია

კონსტრუქტორი: გ. ხვინია

სათაური :
სვეტი 5

A3 | 24.06.2026

გ- 046

სვეტი 6

1 ც

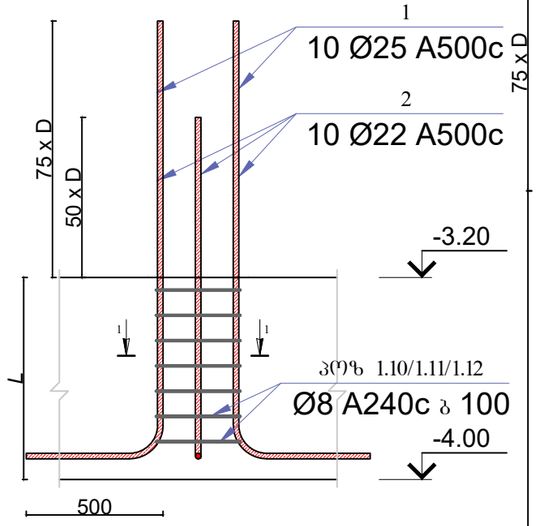

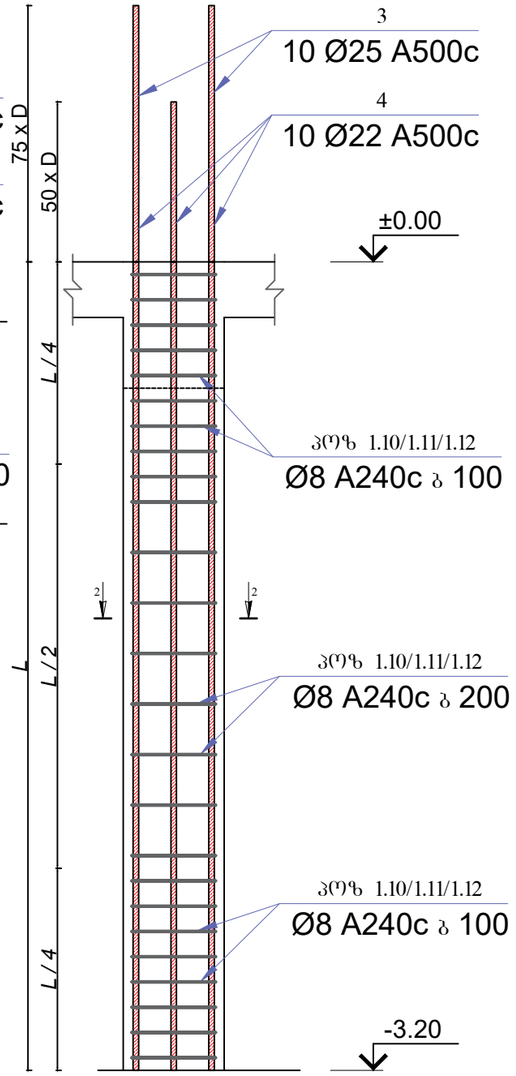

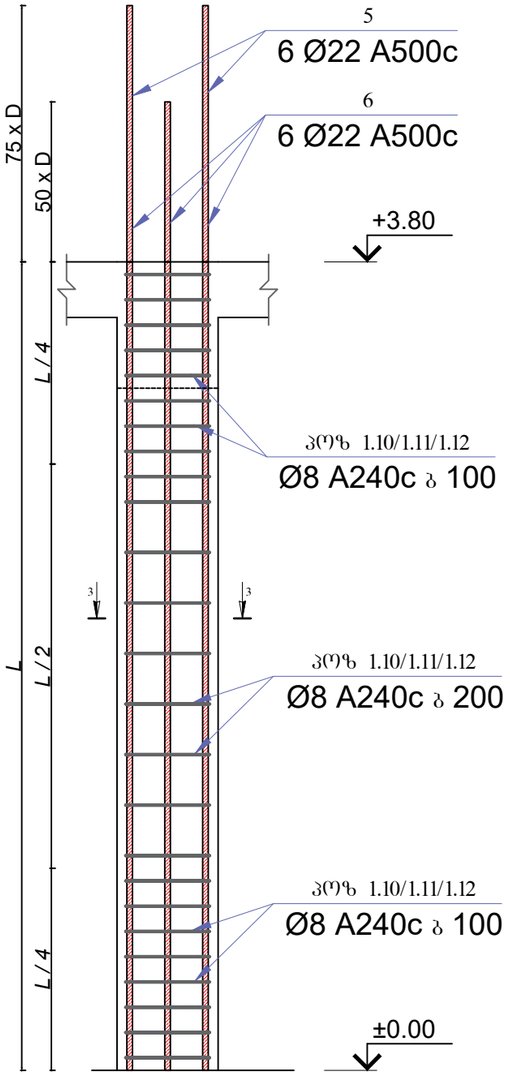

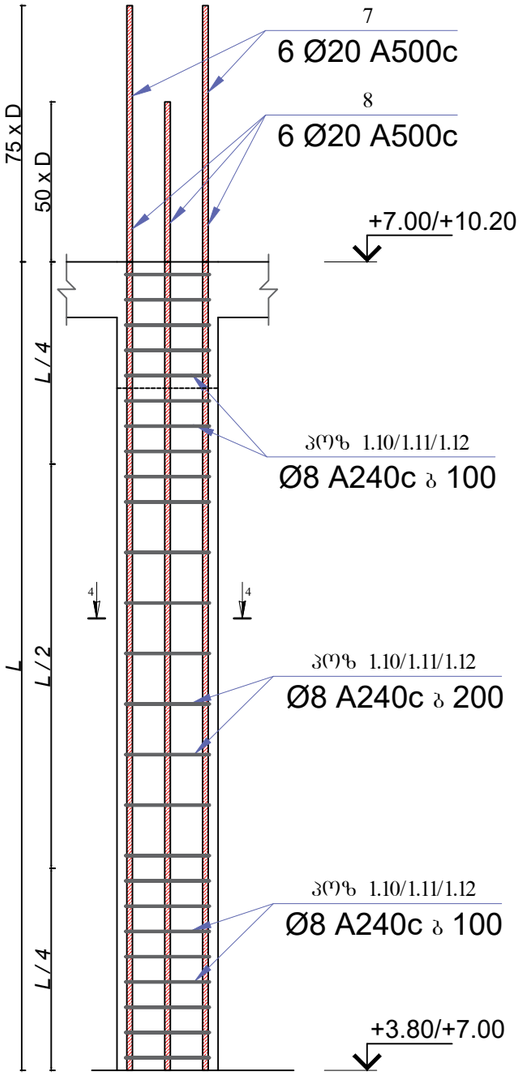

პოზიცია 1.11
ø8 A240c
L=2270 მმ

პოზიცია 1.9
ø8 A240c
L=930 მმ

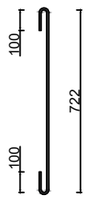

პოზიცია 1.10
ø8 A240c
L=530 მმ

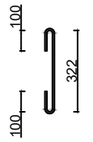

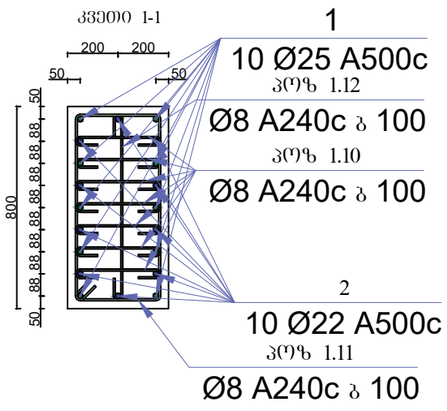

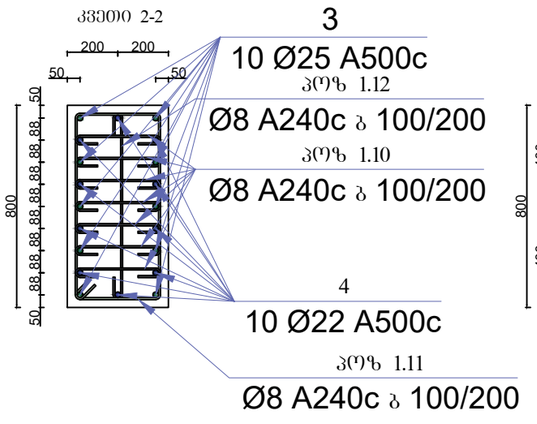

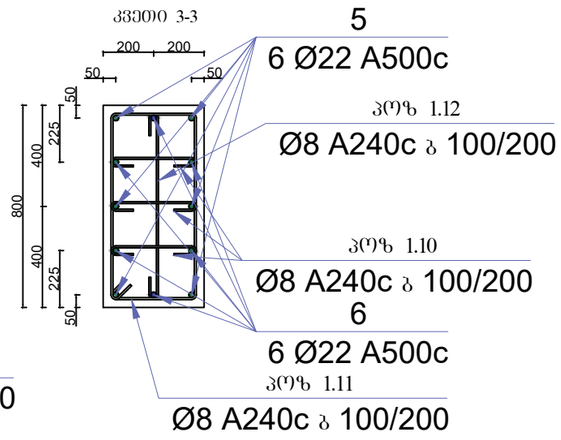

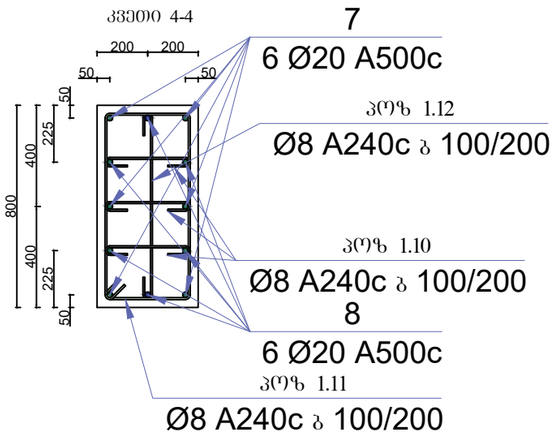

მისამართი:
ქალაქი თბილისი, არსხაქან (დიმიტრი) ემუხვარის II შესახვევი, №9
(ს/კ 01.10.10.019.037

GeorgianHouse
Architrcture Design Construction

საპროექტო ჯგუფი

დირექტორი: თ. ჯვალი

კონსტრუქტორი: ი. კაკალია

კონსტრუქტორი: ბ. ხვინია

სათაური :
სვეტი 6

A3 | 24.06.2026

ბ- 047

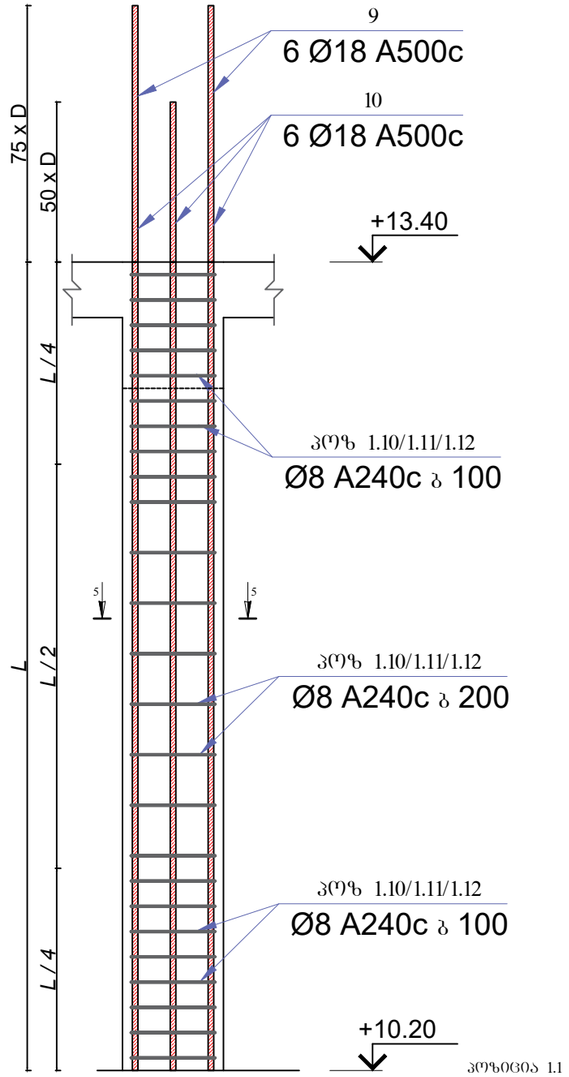

პოზიცია 1.1
ø8 A240c
L=1500 მმ

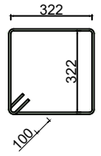

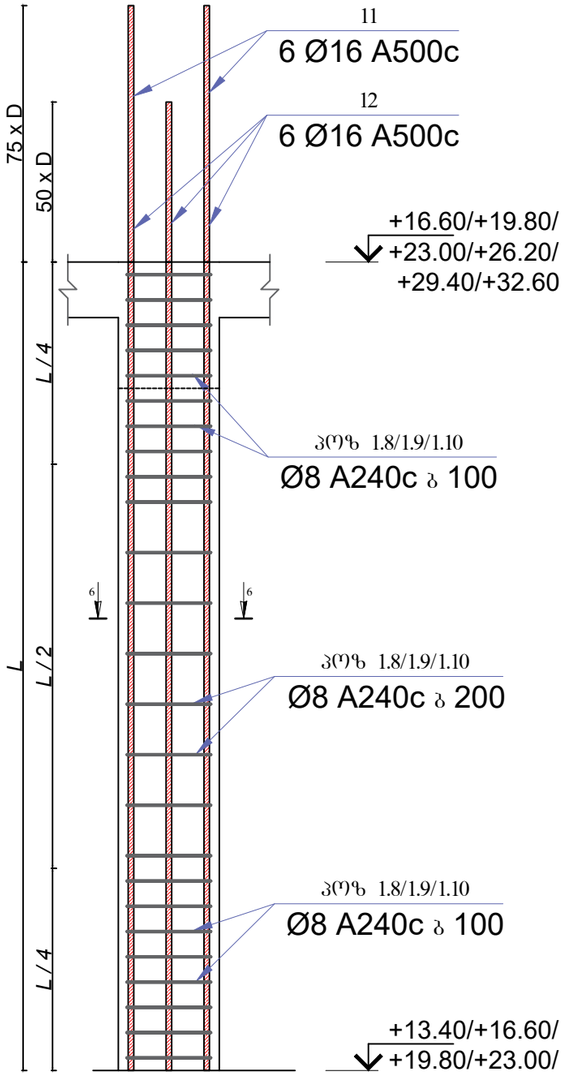

პოზიცია 1.2
ø8 A240c
L=1140 მმ

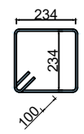

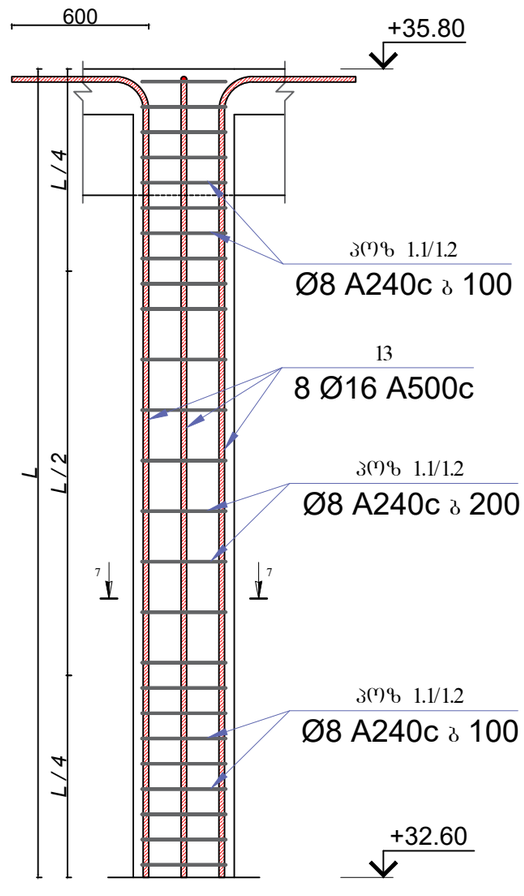

პოზიცია 1.11
ø8 A240c
L=2270 მმ

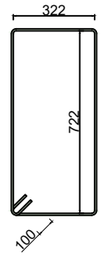

პოზიცია 1.9
ø8 A240c
L=930 მმ

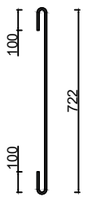

პოზიცია 1.10
ø8 A240c
L=530 მმ



კვეთი 5-5

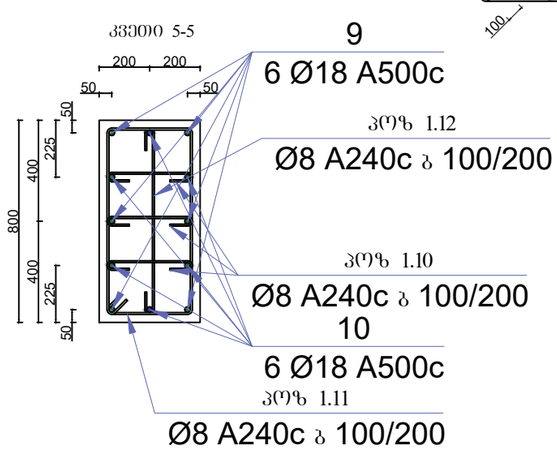

კვეთი 6-6

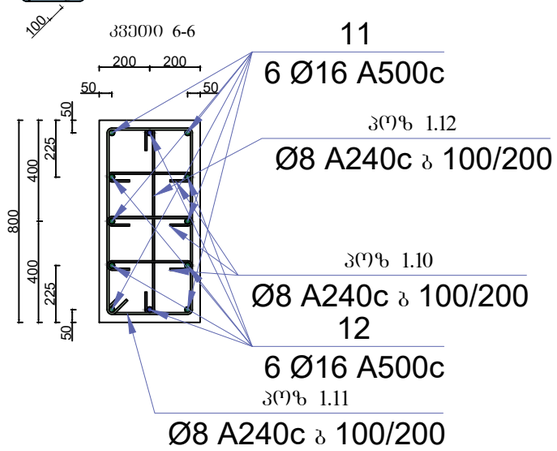

კვეთი 7-7

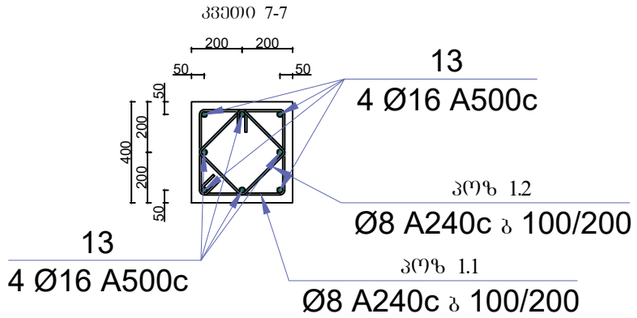

მისამართი:
ქალაქი თბილისი, არსზაქარ (დიმიტრი) ემუხვარის II შესახვევი, №9
(ს/კ 01.10.10.019.037

GeorgianHouse
Architrcture Design Construction

საპროექტო ჯგუფი

დირექტორი: თ. დვალი

კონსტრუქტორი: ი. კაკალია

კონსტრუქტორი: ბ. ხვინია

სათაური :
სქემა 6

A3	24.06.2026

გ- 048

სვეტების სპეციფიკაცია						რაოდენობა		1
დასახელება	პოზ.	ესკიზი	დიამეტრი და მარკა	ელემენტის სიგრძე (მ)	რაოდენობა (ცალი)	საერთო სიგრძე (მ)	გრძივი მეტრის წონა (კგ)	საერთო წონა (კგ)
სვეტი №6	1		Ø 25 A500c	3.18	10	31.75	3.853	122.34
	2		Ø 22 A500c	2.40	10	24.00	2.984	71.62
	3		Ø 25 A500c	5.08	10	50.75	3.853	195.56
	4		Ø 22 A500c	4.30	10	43.00	2.984	128.31
	5		Ø 22 A500c	5.45	6	32.70	2.984	97.58
	6		Ø 22 A500c	4.90	6	29.40	2.984	87.73
	7		Ø 20 A500c	4.70	12	56.40	2.466	139.09
	8		Ø 20 A500c	4.20	12	50.40	2.466	124.29
	9		Ø 18 A500c	4.55	6	27.30	1.998	54.53
	10		Ø 18 A500c	4.10	6	24.60	1.998	49.14
	11		Ø 16 A500c	4.40	36	158.40	1.578	250.01
	12		Ø 16 A500c	4.00	36	144.00	1.578	227.28
	13		Ø 16 A500c	3.80	8	30.40	1.578	47.98
	1.1		Ø 8 A240c	1.50	21	32.00	0.395	12.64
	1.2		Ø 8 A240c	1.14	21	24.32	0.395	9.61
	1.10		Ø 8 A240c	0.53	836	443.26	0.395	175.09
	1.11		Ø 8 A240c	1.08	244	263.16	0.395	103.95
	1.12		Ø 8 A240c	0.53	244	129.14	0.395	51.01
	ბეტონის მოცულობა	B25	მ³	11.008	არმატურის ჯამი	Ø 16 A500c	კგ	525.27
						Ø 18 A500c	კგ	103.67
						Ø 20 A500c	კგ	263.38
						Ø 22 A500c	კგ	385.24
						Ø 25 A500c	კგ	317.90
						Ø 8 A240c	კგ	352.29
						Σ	კგ	1947.76

მისამართი:
ქალაქი თბილისი, არსზაქან (დიმიტრი) ემუხვარის II შესახვევი, №9
(ს/კ 01.10.10.019.037

GeorgianHouse
Architrcture Design Construction

საპროექტო ჯგუფი

დირექტორი: თ. ლეკი

კონსტრუქტორი: თ. კაკალია

კონსტრუქტორი: გ. ხვიჩია

სათაური :
სვეტი 6

A3 | 24.06.2026

გ- 049

სვეტი 7

20 ც

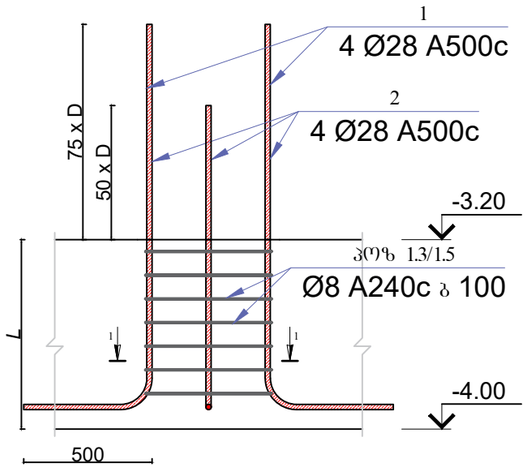

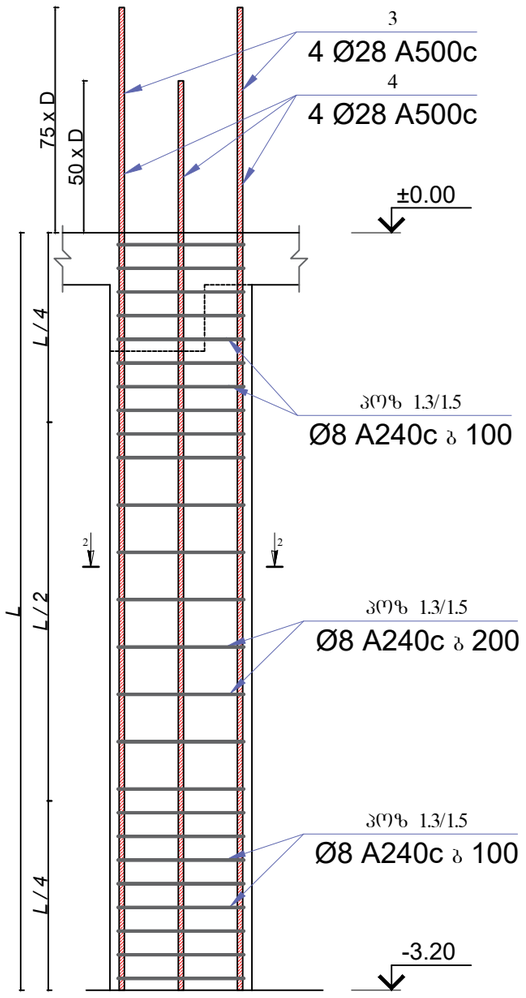

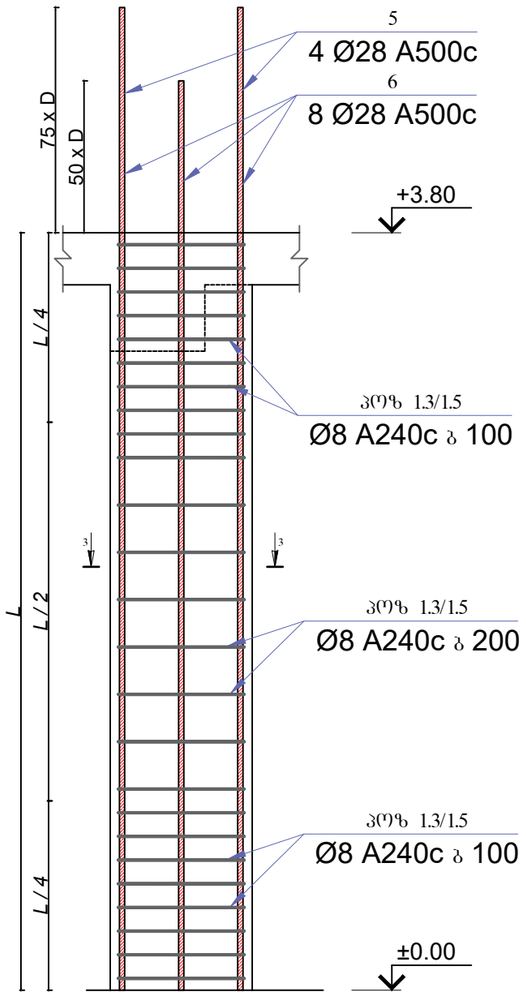

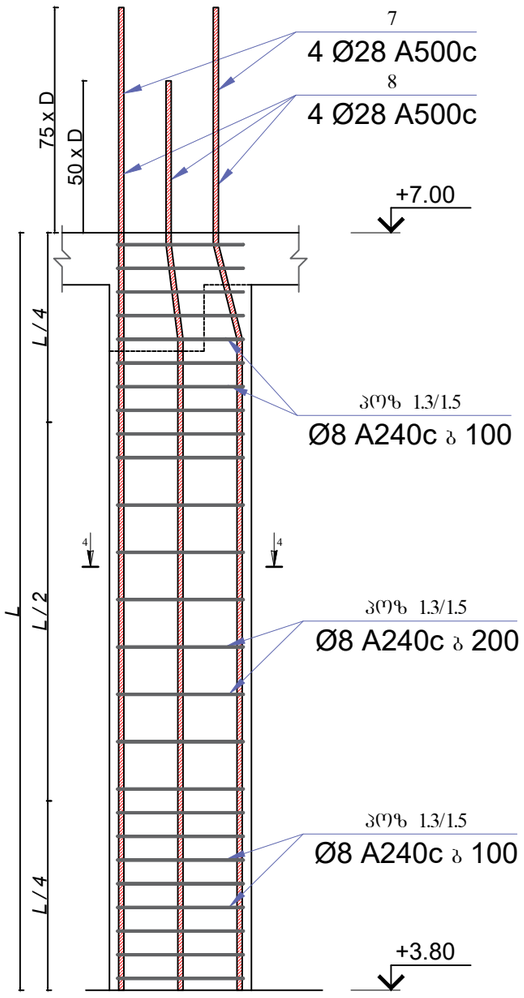

პოზიცია 1.3
ϕ8 A240c
L=2300 მმ

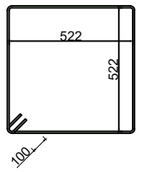

პოზიცია 1.5
ϕ8 A240c
L=1710 მმ

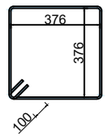

კვეთი 1-1

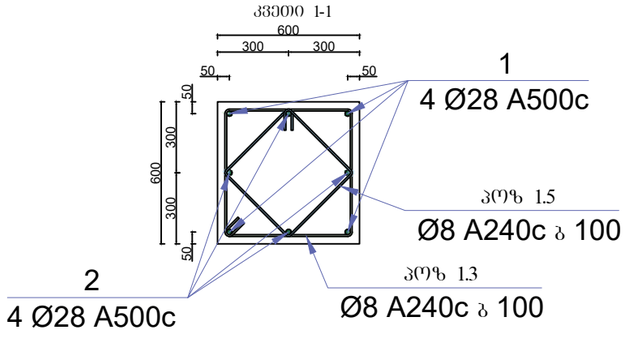

კვეთი 3-3

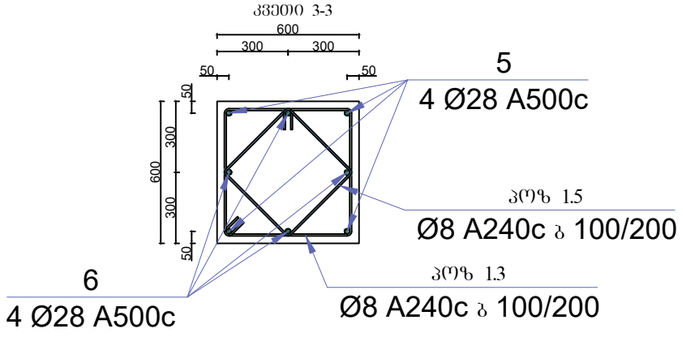

კვეთი 2-2

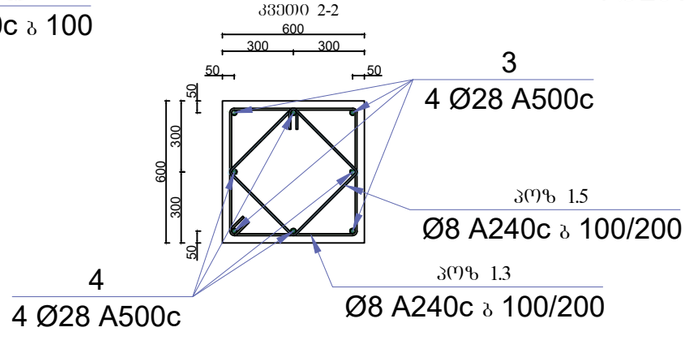

კვეთი 4-4

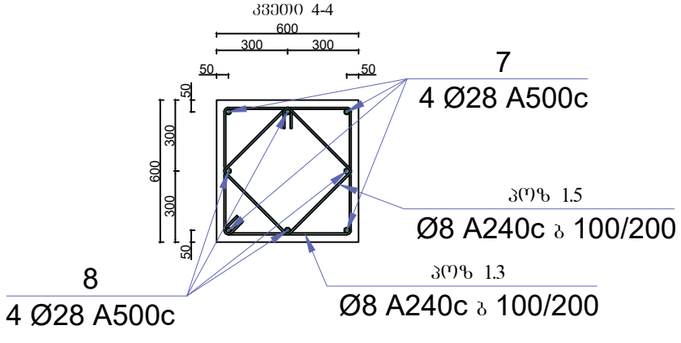

მისამართი:
ქალაქი თბილისი, არსზაქან (დიმიტრი) ემუხვარის II შესახვევი, №9
(ს/კ 01.10.10.019.037

GeorgianHouse
Architrcture Design Construction

საპროექტო ჯგუფი

დირექტორი: ი. ლეკი

კონსტრუქტორი: ი. კაკალია

კონსტრუქტორი: გ. ხვინია

სათაური :

სვეტი 7

A3 | 24.06.2026

გ- 050

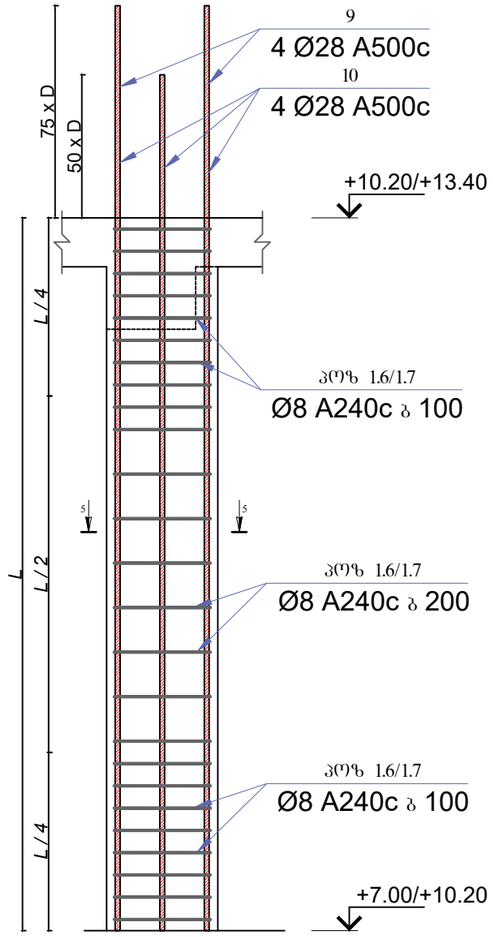

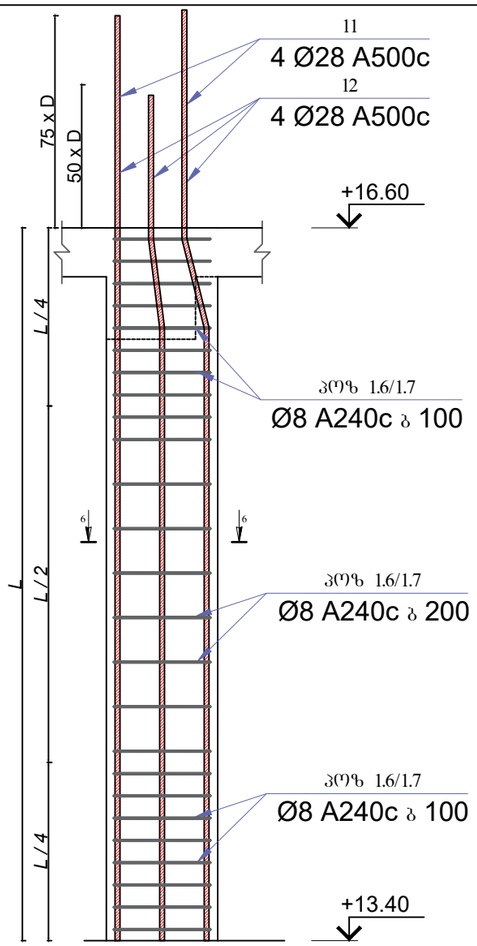

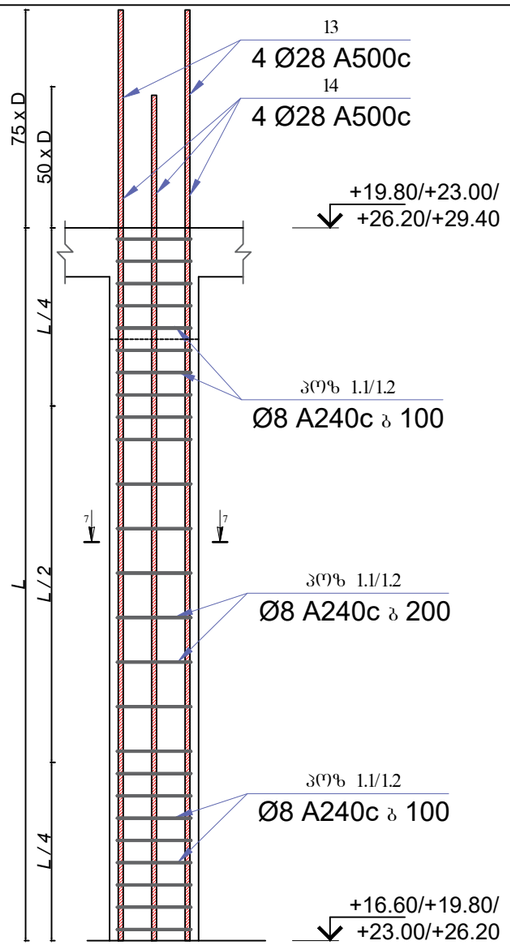

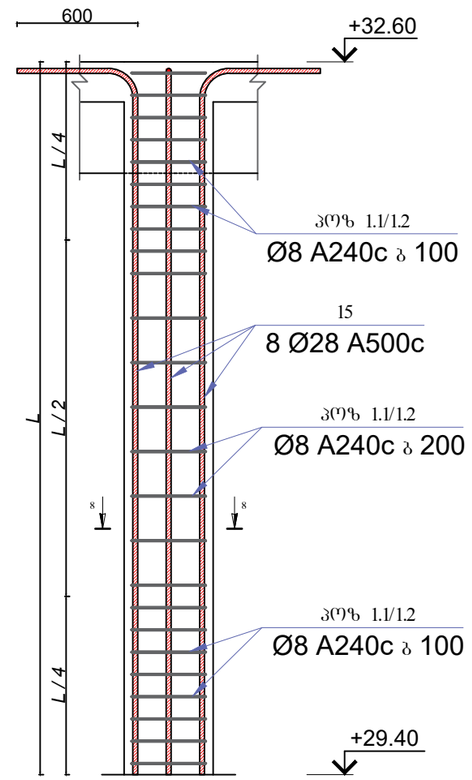

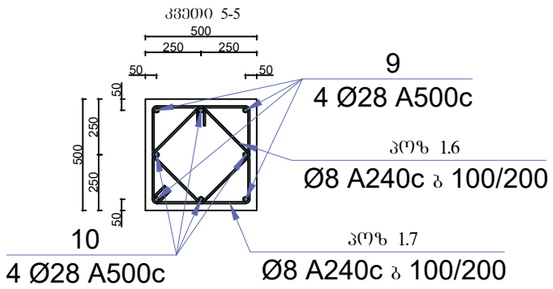

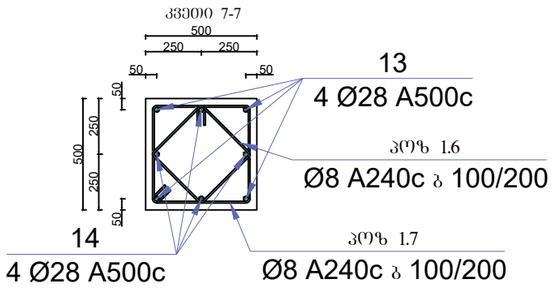

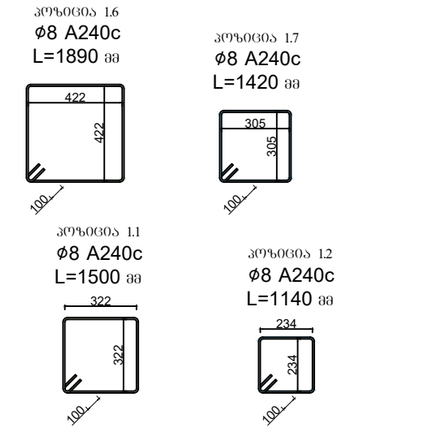

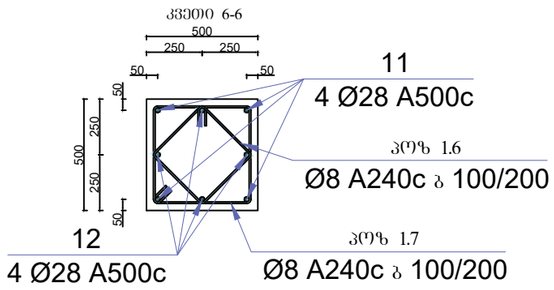

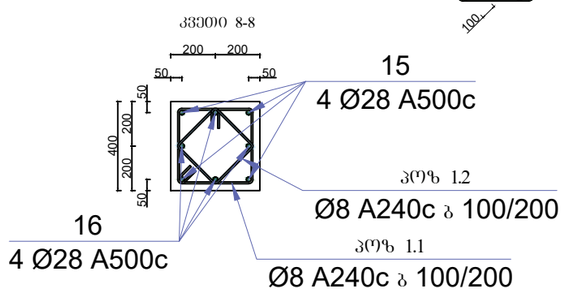

მისამართი:
ქალაქი თბილისი, არსაქაი
(დიმიტრი) ემუხვარის II შესახვევი,
№9
(ს/კ 01.10.10.019.037

GeorgianHouse
Architrcture Design Construction

საპროექტო ჯგუფი

დირექტორი: თ. ლეკალი

კონსტრუქტორი: ი. კაკალია

კონსტრუქტორი: გ. ხვინია

სათაური :

სვეტი 7

A3	24.06.2026

გ- 051

სვეტების სპეციფიკაცია						რაოდენობა		20
დასახელება	პოზ.	ესკიზი	დიამეტრი და მარკა	ელემენტის სიგრძე (მ)	რაოდენობა (ცალი)	საერთო სიგრძე (მ)	გრძივი მეტრის წონა (კგ)	საერთო წონა (კგ)
სვეტი №7	1		Ø 28 A500c	4.80	4	19.20	4.834	1856.12
	2		Ø 28 A500c	4.10	4	16.40	4.834	1585.44
	3		Ø 28 A500c	5.30	4	21.20	4.834	2049.47
	4		Ø 28 A500c	4.60	4	18.40	4.834	1778.78
	5		Ø 28 A500c	5.90	4	23.60	4.834	2281.48
	6		Ø 28 A500c	5.20	4	20.80	4.834	2010.80
	7		Ø 28 A500c	5.30	4	21.20	4.834	2049.47
	8		Ø 28 A500c	4.60	4	18.40	4.834	1778.78
	9		Ø 28 A500c	5.30	4	21.20	4.834	2049.47
	10		Ø 28 A500c	4.60	4	18.40	4.834	1778.78
	11		Ø 28 A500c	5.30	4	21.20	4.834	2049.47
	12		Ø 28 A500c	4.60	4	18.40	4.834	1778.78
	13		Ø 28 A500c	5.30	4	21.20	4.834	2049.47
	14		Ø 28 A500c	4.60	4	18.40	4.834	1778.78
	15		Ø 28 A500c	3.80	4	15.20	4.834	1469.43
	1.1		Ø 8 A240c	1.50	107	160.00	0.395	1264.00
	1.2		Ø 8 A240c	1.14	107	121.60	0.395	960.64
	1.3		Ø 8 A240c	2.30	90	207.00	0.395	1635.30
	1.5		Ø 8 A240c	1.71	90	153.90	0.395	1215.81
	1.6		Ø 8 A240c	1.89	64	120.96	0.395	955.58
	1.7		Ø 8 A240c	1.42	64	90.88	0.395	717.95
	ბეტონის მოცულობა	B25	მ³	150.660	არმატურის ჯამი	Ø 28 A500c	კგ	28344.55
						Ø 8 A240c	კგ	6749.29
						Σ	კგ	35093.84

მისამართი:
ქალაქი თბილისი, არსენაძის (დიმიტრი) ემუხვარის II შესახვევი, №9
(ს/კ 01.10.10.019.037

GeorgianHouse
Architrcture Design Construction

საპროექტო ჯგუფი

დირექტორი: თ. ლეკალი

კონსტრუქტორი: ი. კაკალია

კონსტრუქტორი: გ. ხვინია

სათაური :
სვეტი 7

A3 | 24.06.2026

გ- 052

სვეტი 8

3 ც

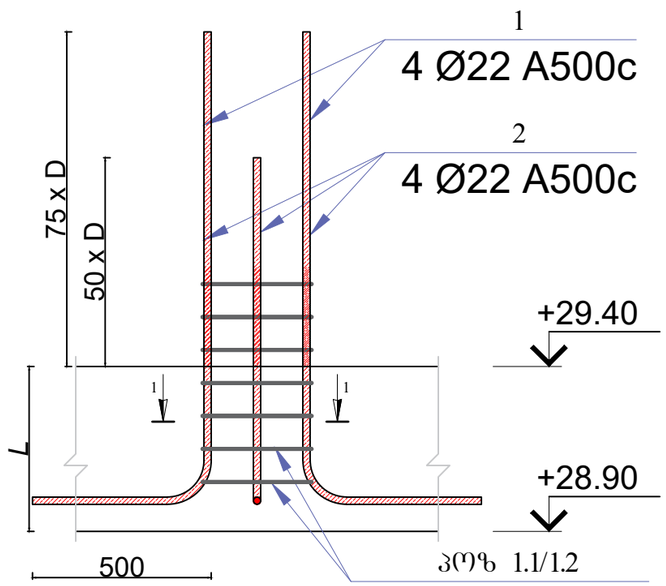

პოზიცია 1.1
ø8 A240c
L=1500 მმ

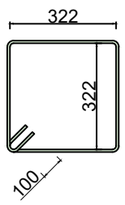

პოზიცია 1.2
ø8 A240c
L=1140 მმ

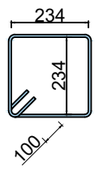

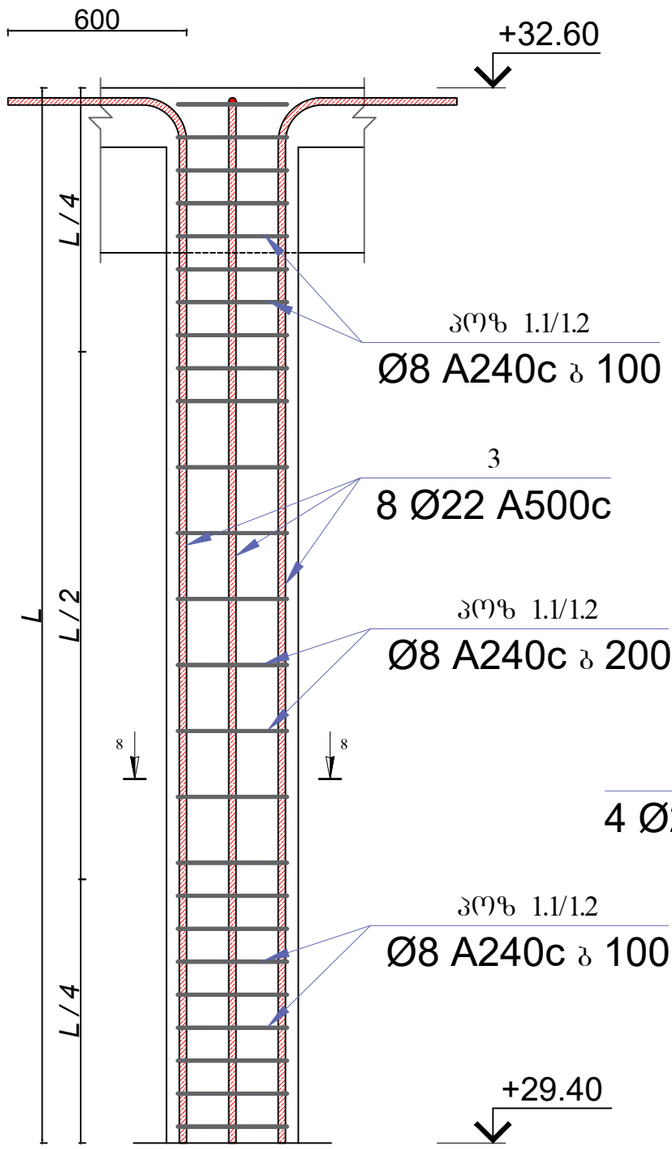

კვეთი 1-1

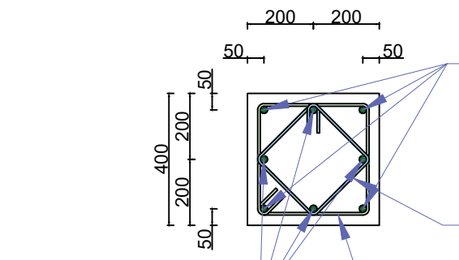

1
4 Ø22 A500c

პოზ 1.2
Ø8 A240c ბ 100

2
4 Ø22 A500c

პოზ 1.1
Ø8 A240c ბ 100

კვეთი 2-2

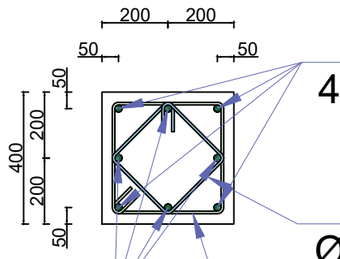

3
4 Ø22 A500c

პოზ 1.2
Ø8 A240c ბ 100/200

3
4 Ø22 A500c

პოზ 1.1
Ø8 A240c ბ 100/200

სვეტების სპეციფიკაცია						რაოდენობა		3
დასახელება	პოზ.	ესკიზი	დიამეტრი და მარკა	ელემენტის სიგრძე (მ)	რაოდენობა (ცალი)	საერთო სიგრძე (მ)	გრძივი მეტრის წონა (კგ)	საერთო წონა (კგ)
სვეტი №8	1		Ø 22 A500c	2.65	4	10.60	2.984	94.89
	2		Ø 22 A500c	2.10	4	8.40	2.984	75.20
	3		Ø 22 A500c	3.80	8	30.40	2.984	272.14
	1.1		Ø 8 A240c	1.50	26	39.50	0.395	46.81
	1.2		Ø 8 A240c	1.14	26	30.02	0.395	35.57
	ბეტონის მოცულობა	B25	მ³	1.296	არმატურის წამი	Ø 22 A500c	კგ	442.23
						Ø 8 A240c	კგ	82.38
						Σ	კგ	524.62

მისამართი:
ქალაქი თბილისი, არსზაქარ (დიმიტრი) ემუხვარის II შესახვევი, №9
(ს/კ 01.10.10.019.037

GeorgianHouse
Architrcture Design Construction

საპროექტო ჯგუფი

დირექტორი: მ. დვალი

კონსტრუქტორი: მ. კაკალია

კონსტრუქტორი: გ. ხვინია

სათაური :
სვეტი 8

A3 | 24.06.2026

გ- 053

დიაფრაგმების მარკირება -4.60 ნიშნულზე

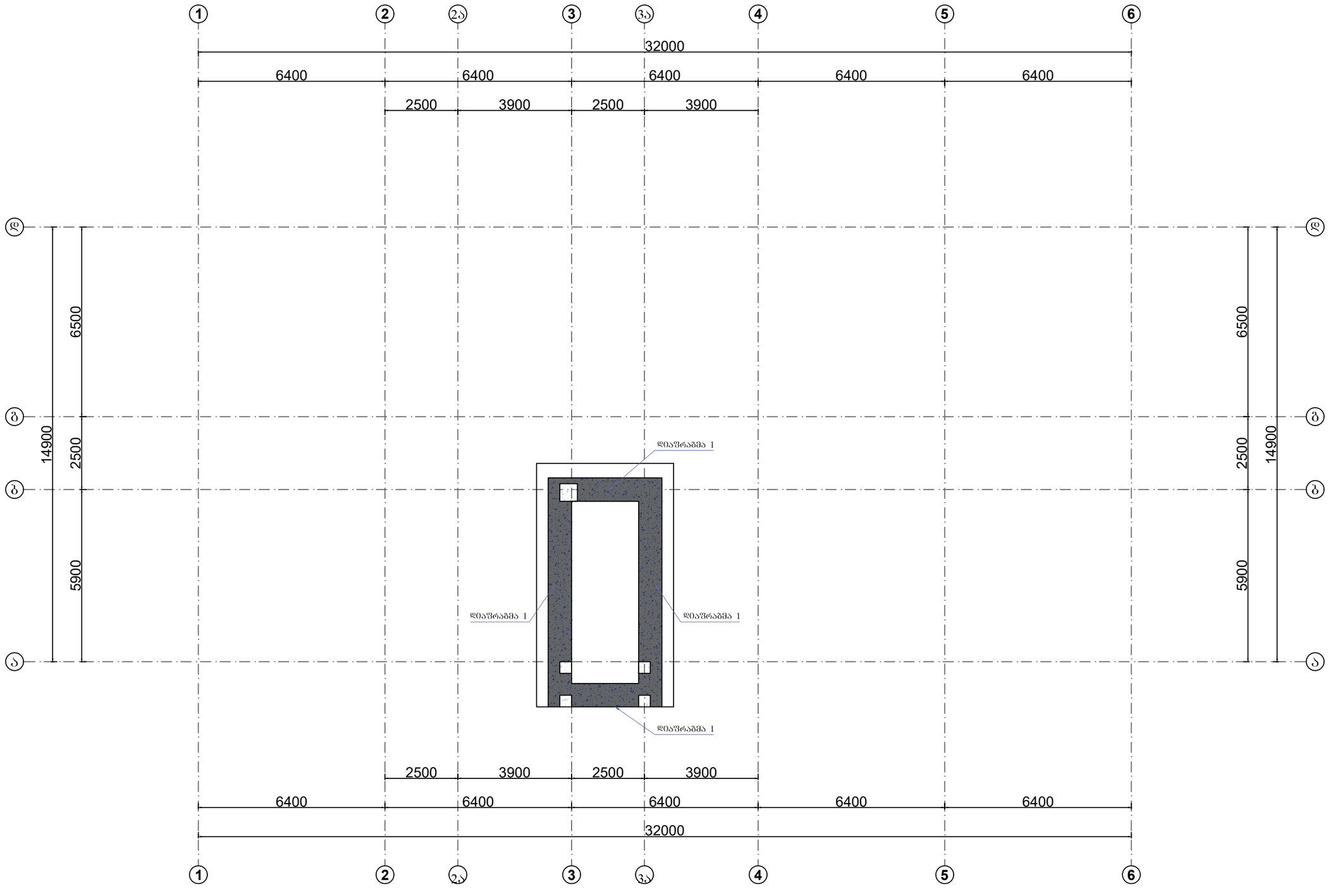

მისამართი:
ქალაქი თბილისი, არსაქან (დიმიტრი) ემუხვარის II შესახვევი, №9
(ს/კ 01.10.10.019.037

GeorgianHouse
Architrcture Design Construction

საპროექტო ჯგუფი

დირექტორი: მ. დვალი

კონსტრუქტორი: მ. კაკალია

კონსტრუქტორი: გ. ხვიჩია

სათაური :
დიაფრაგმების მარკირება -4.60 ნიშნულზე

A3	24.06.2026

გ- 054

დიაფრაგმების მარკირება -3.20 ნიშნულზე

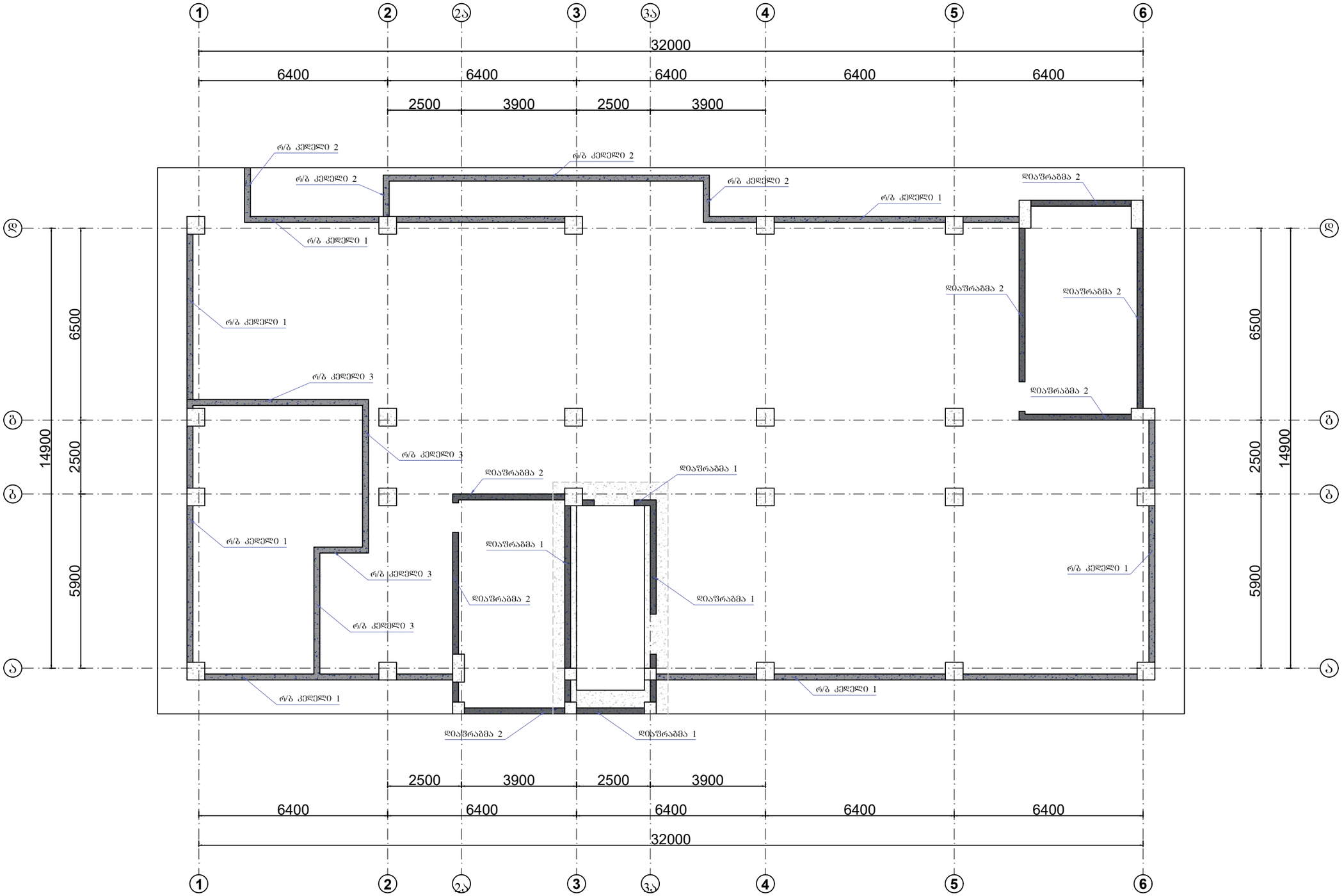

მისამართი:
ქალაქი თბილისი, არსენაქან (დიმიტრი) ემუხვარის II შესახვევი, №9
(ს/კ 01.10.10.019.037

GeorgianHouse
Architrcture Design Construction

საპროექტო ჯგუფი

დირექტორი: თ. დვალი

კონსტრუქტორი: ი. კაკალია

კონსტრუქტორი: გ. ხვინია

სათაური :
დიაფრაგმების მარკირება -3.20 ნიშნულზე

A3	24.06.2026

გ- 055

რ/ბ კედელი 1

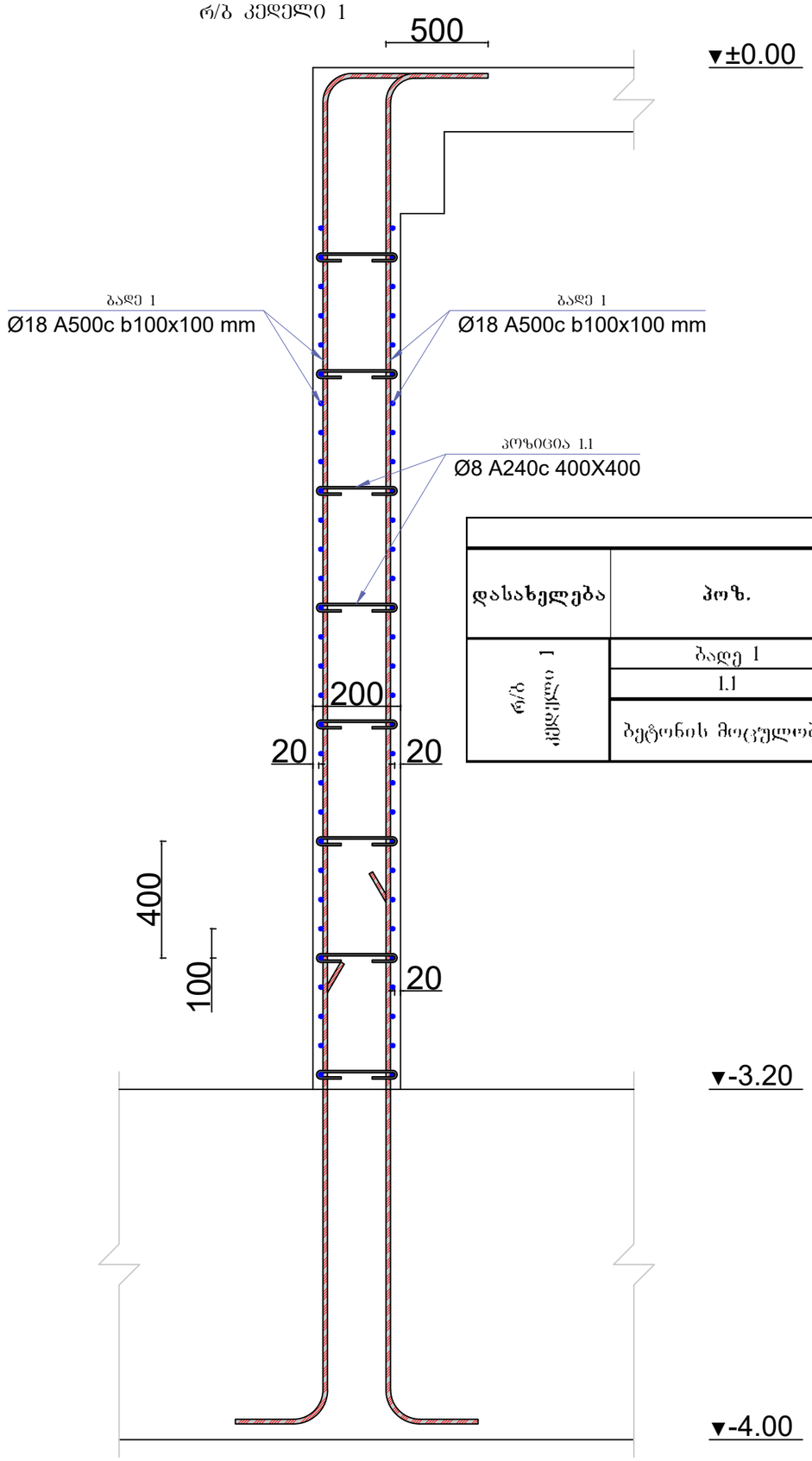

რ/ბ კედლები								1
დასახელება	პოზ.	ესკიზი	დიამეტრი და მარკა	ელემენტის სიგრძე (მ)	რაოდენობა (ცალი)	საერთო სიგრძე (მ)	გრძივი მეტრის წონა (კგ)	საერთო წონა (კგ)
რ/ბ კედელი 1	ბადე 1		Ø18 A500c	–––	–––	10844.40	1.998	21662.57
	1.1		Ø8 A240c	0.30	1089	326.78	0.395	128.94
	ბეტონის მოცულობა	B25	მ³	35.380	არმატურის ჯამი	Ø18 A500c	კგ	21662.57
						Ø8 A240c	კგ	128.94
						Σ	კგ	21791.52

პოზიცია 1.1
Ø8 A240c
L=300 მმ

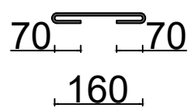

მისამართი:
ქალაქი თბილისი, არსაკიძის (დიმიტრი) ემუხვარის II შესახვევი, №9
(ს/კ 01.10.10.019.037

GeorgianHouse
Architrcture Design Construction

საპროექტო ჯგუფი

დირექტორი: თ. დვალი

კონსტრუქტორი: ი. კაკალია

კონსტრუქტორი: გ. ხვინია

სათაური :
რ/ბ კედელი 1

A3 | 24.06.2026

გ- 056

რ/ბ კედელი 2

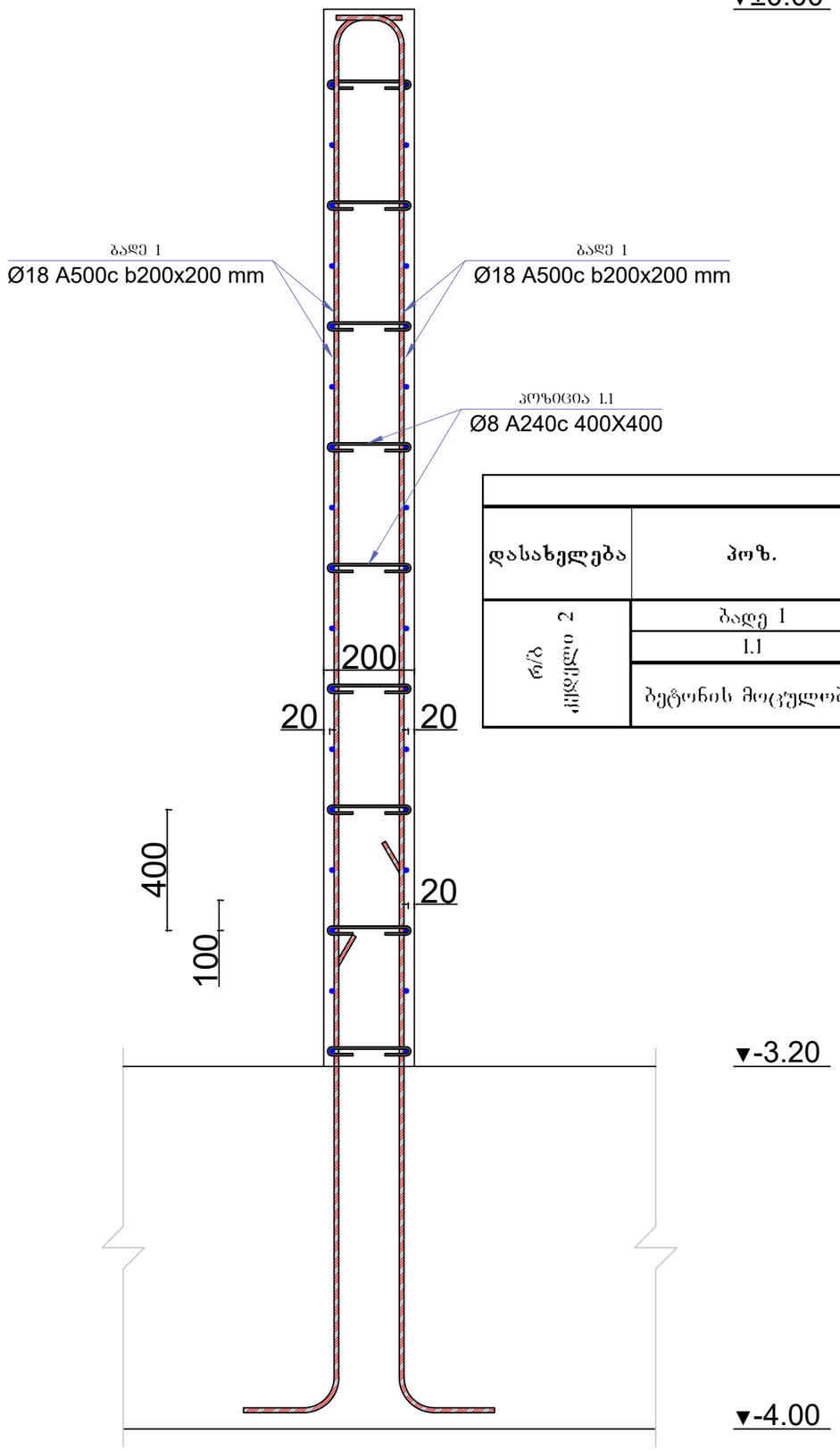

რ/ბ კედლები								1
დასახელება	პოზ.	ესკიზი	დიამეტრი და მარკა	ელემენტის სიგრძე (მ)	რაოდენობა (ცალი)	საერთო სიგრძე (მ)	გრძივი მეტრის წონა (კგ)	საერთო წონა (კგ)
რ/ბ კედელი 2	ბადე 1		Ø18 A500c	–––	–––	1353.69	1.998	2704.10
	1.1		Ø8 A240c	0.30	322	96.60	0.395	38.12
	ბეტონის მოცულობა	B25	მ³	10.459	არმატურის ჯამი	Ø18 A500c	კგ	2704.10
						Ø8 A240c	კგ	38.12
						Σ	კგ	2742.22

პოზიცია 1.1
Ø8 A240c
L=300 მმ

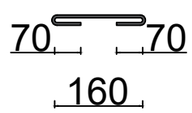

მისამართი:
ქალაქი თბილისი, არსენაქან (დიმიტრი) ემუხვარის II შესახვევი, №9
(ს/კ 01.10.10.019.037

GeorgianHouse
Architrcture Design Construction

საპროექტო ჯგუფი

დირექტორი: მ. დვალი

კონსტრუქტორი: ი. კაკალია

კონსტრუქტორი: გ. ხვინია

სათაური :
რ/ბ კედელი 2

A3	24.06.2026

გ- 057

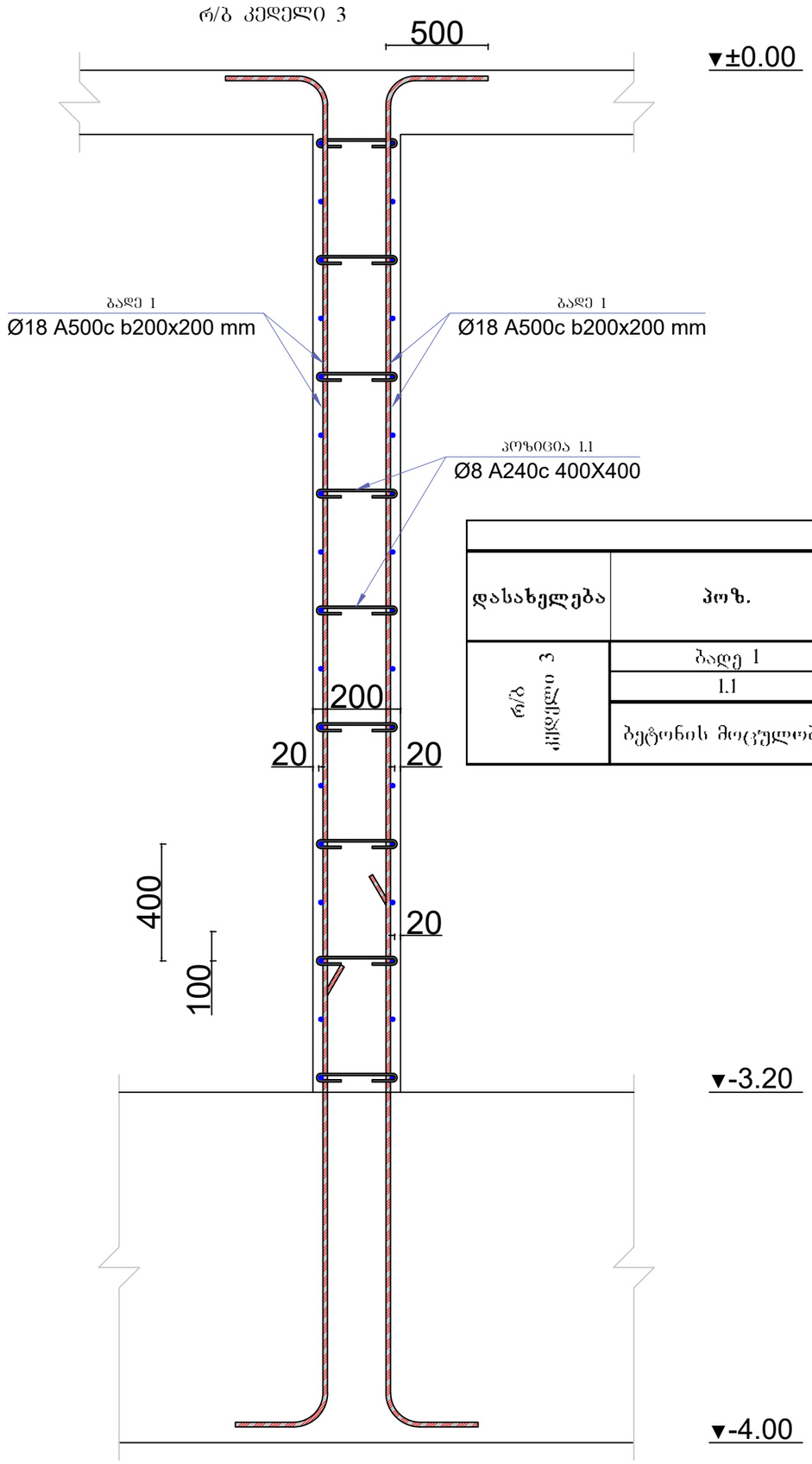

რ/ბ კედლები								1
დასახელება	პოზ.	ესკიზი	დიამეტრი და მარკა	ელემენტის სიგრძე (მ)	რაოდენობა (ცალი)	საერთო სიგრძე (მ)	გრძივი მეტრის წონა (კგ)	საერთო წონა (კგ)
რ/ბ კედელი 3	ბადე 1		Ø18 A500c	–––	–––	1486.80	1.998	2970.00
	1.1		Ø8 A240c	0.30	333	99.96	0.395	39.44
	ბეტონის მოცულობა	B25	მ³	10.822	არმატურის ჯამი	Ø18 A500c	კგ	2970.00
						Ø8 A240c	კგ	39.44
						Σ	კგ	3009.45

პოზიცია 1.1
Ø8 A240c
L=300 მმ

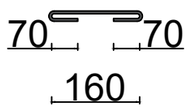

მისამართი:
ქალაქი თბილისი, არსაკიძის (დიმიტრი) ემუხვარის II შესახვევი, №9
(ს/კ 01.10.10.019.037

GeorgianHouse
Architrcture Design Construction

საპროექტო ჯგუფი

დირექტორი: თ. დვალი

კონსტრუქტორი: ი. კაკალია

კონსტრუქტორი: გ. ხვინია

სათაური :
რკ კედელი 3

A3 | 24.06.2026

გ- 058

კვეთი 1-1

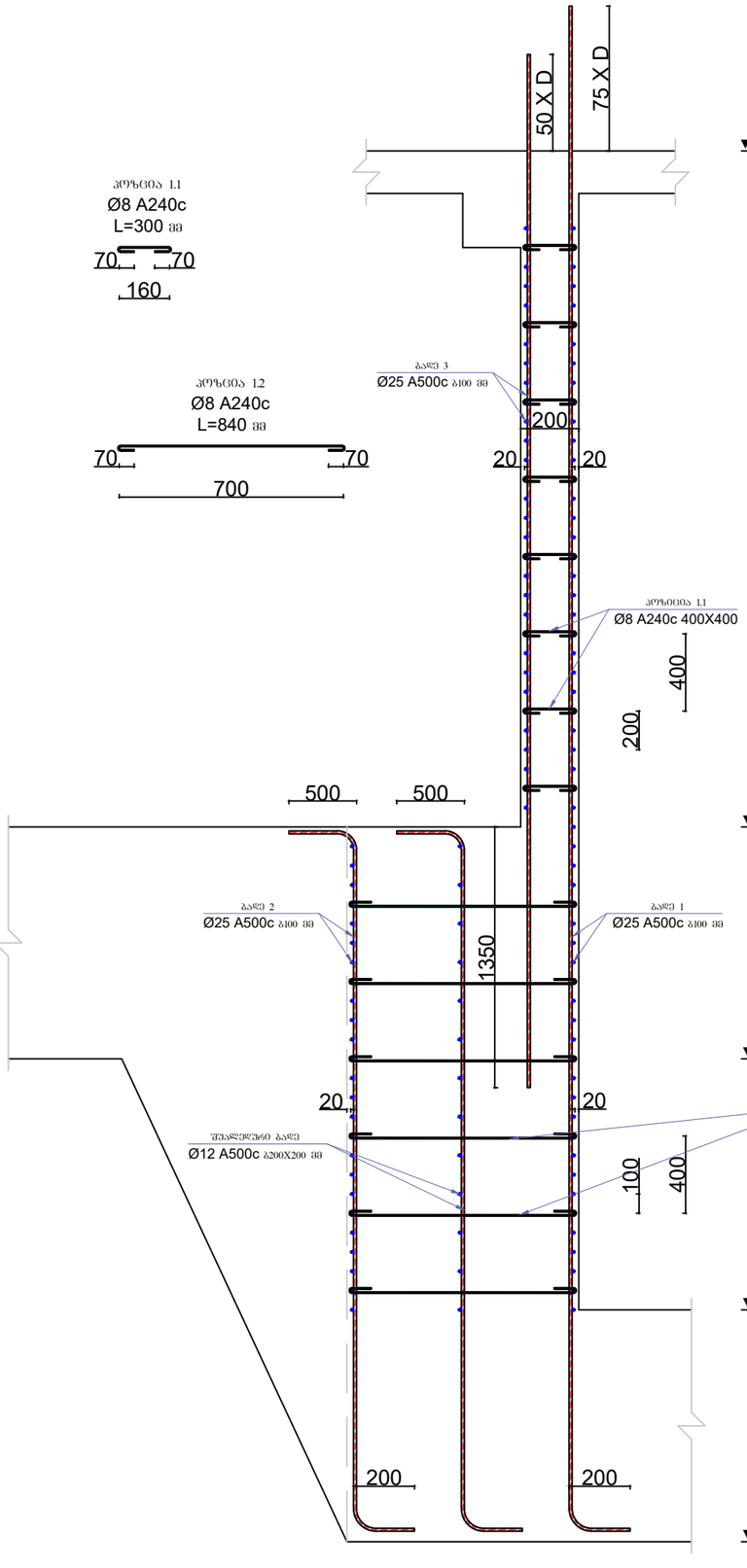

კვეთი 2-2

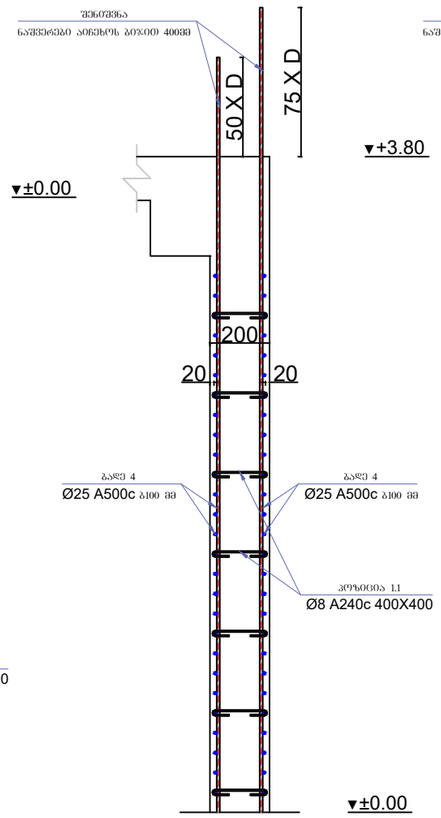

კვეთი 3-3

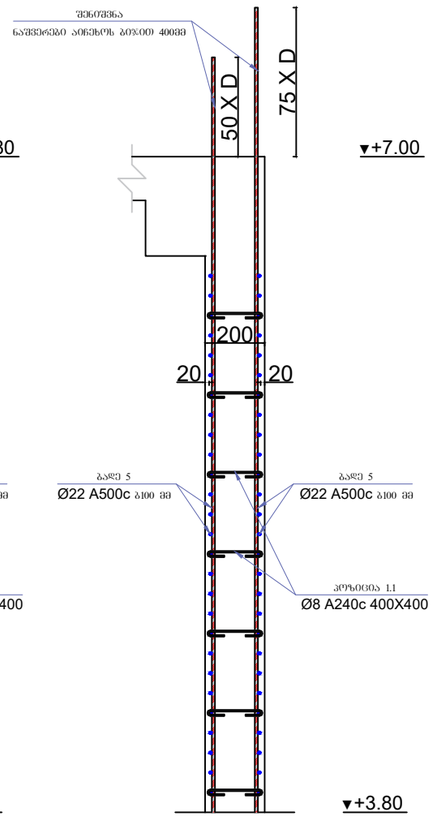

კვეთი 4-4

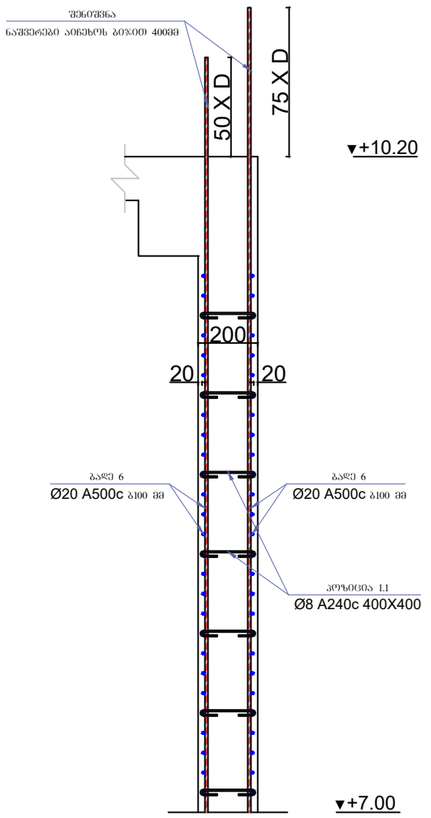

კვეთი 5-5

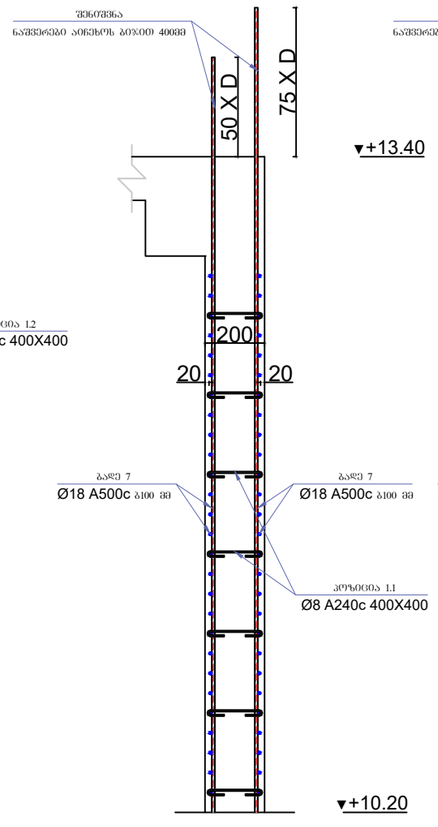

კვეთი 6-6

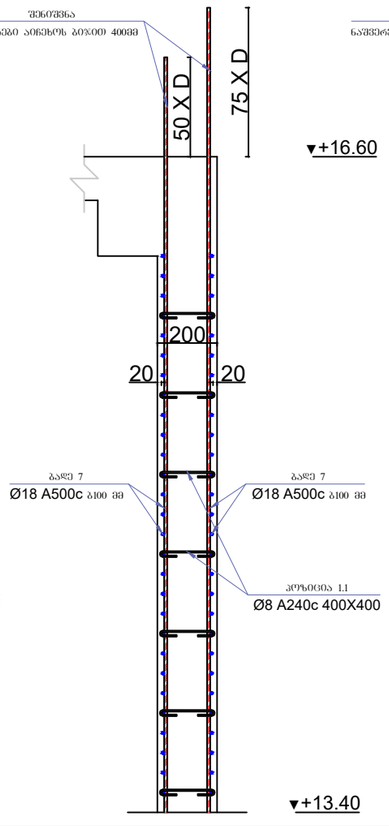

კვეთი 7-7

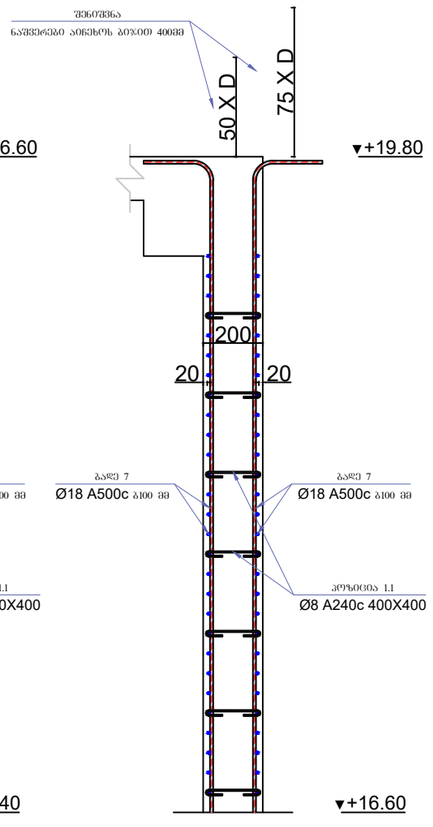

მისამართი:
ქალაქი თბილისი, არსზაქარ (დიმიტრი) ემუხვარის II შესახვევი, №9
(ს/კ 01.10.10.019.037

GeorgianHouse
Architrcture Design Construction

საპროექტო ჯგუფი

დირექტორი: თ. ლეკიშვილი

კონსტრუქტორი: თ. კაკალია

კონსტრუქტორი: გ. ხვიჩია

სათაური :
დიაფრაგმა 1

A3	24.06.2026

გ- 059

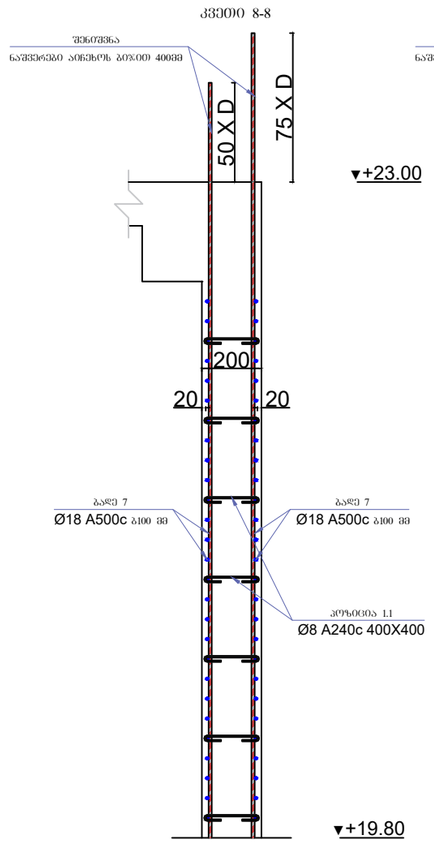

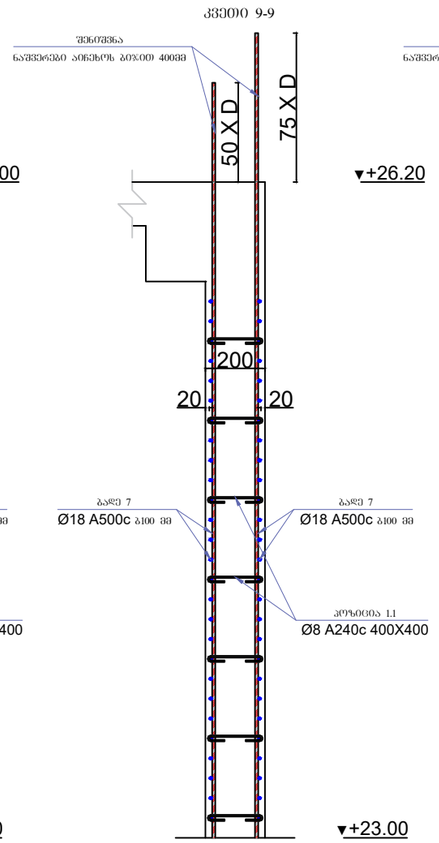

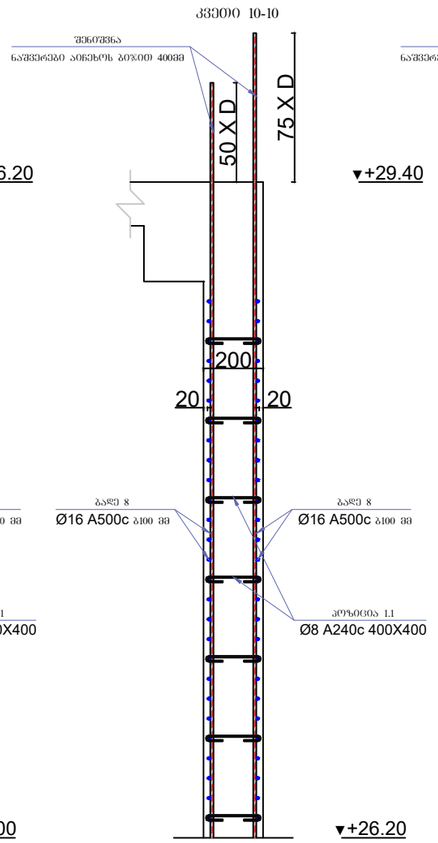

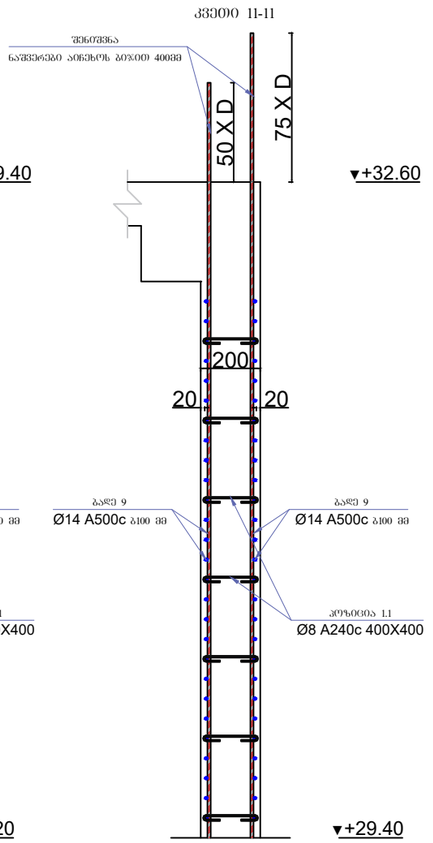

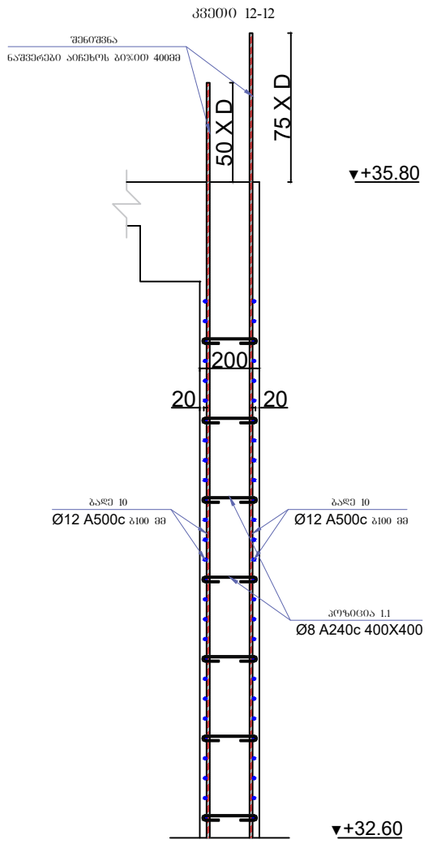

რ/ბ კედლები								1
დასახელება	პოზ.	ესკიზი	დიამეტრი და მარკა	ელემენტის სიგრძე (მ)	რაოდენობა (ცალი)	საერთო სიგრძე (მ)	გრძივი მეტრის წონა (კგ)	საერთო წონა (კგ)
ღერძებად 1	ბადე 1		Ø25 A500c	——	——	2347.38	3.853	9045.30
	ბადე 2		Ø25 A500c	——	——	825.93	3.853	3182.61
	ბადე 3		Ø25 A500c	——	——	1391.04	3.853	5360.18
	შუა ბადე		Ø12 A500c	——	——	825.93	0.888	733.27
	ბადე 4		Ø25 A500c	——	——	1651.86	3.853	6365.21
	ბადე 5		Ø22 A500c	——	——	1391.04	2.984	4150.92
	ბადე 6		Ø20 A500c	——	——	1391.04	2.466	3430.51
	ბადე 7		Ø18 A500c	——	——	6955.20	1.998	13893.58
	ბადე 8		Ø16 A500c	——	——	1391.04	1.578	2195.53
	ბადე 9		Ø14 A500c	——	——	1391.04	1.208	1680.95
	ბადე 10		Ø12 A500c	——	——	1391.04	0.888	1234.98
	1.1		Ø8 A240c	0.30	4269	1280.81	0.395	505.39
	1.2		Ø8 A240c	0.84	142	119.54	0.395	47.17
	ბეტონის მოცულობა	B25	მ³	157.159	არმატურის ჯამი	Ø12 A500c	კგ	1968.26
						Ø14 A500c	კგ	1680.95
						Ø16 A500c	კგ	2195.53
						Ø18 A500c	კგ	13893.58
						Ø20 A500c	კგ	3430.51
						Ø22 A500c	კგ	4150.92
						Ø25 A500c	კგ	6365.21
						Ø8 A240c	კგ	552.56
						Σ	კგ	34237.52

მისამართი:
ქალაქი თბილისი, არსზაქან (დიმიტრი) ემუხვარის II შესახვევი, №9
(ს/კ 01.10.10.019.037

GeorgianHouse
Architrcture Design Construction

საპროექტო ჯგუფი

დირექტორი: ი. ლეკალი

კონსტრუქტორი: ი. კაკალია

კონსტრუქტორი: გ. ხვინია

სამაშენი :
დამზადება 1

A3 | 24.06.2026

გ- 060

პოზიცია 1.1
Ø8 A240c
L=300 მმ
70 160 70

კვეთი 1-1

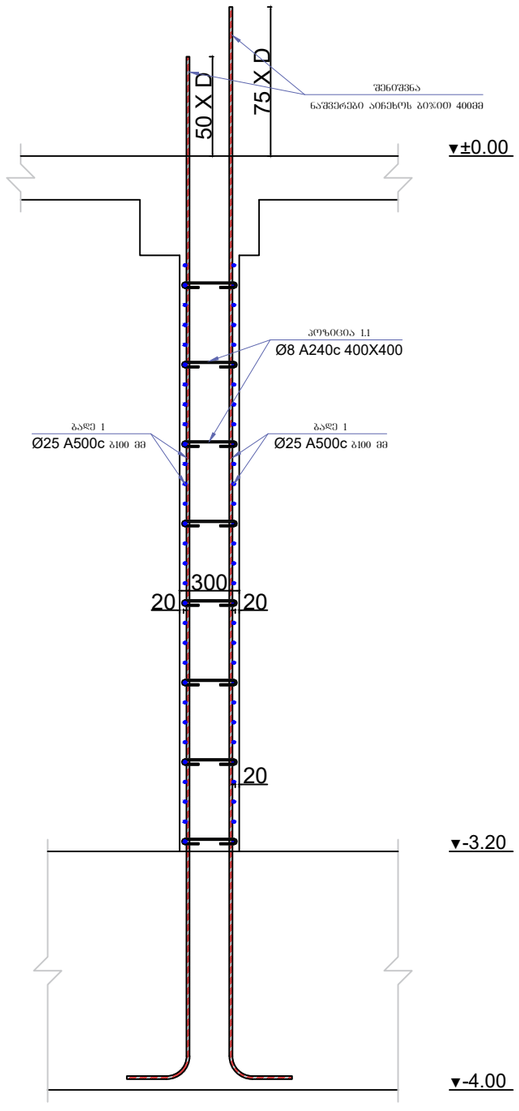

კვეთი 2-2

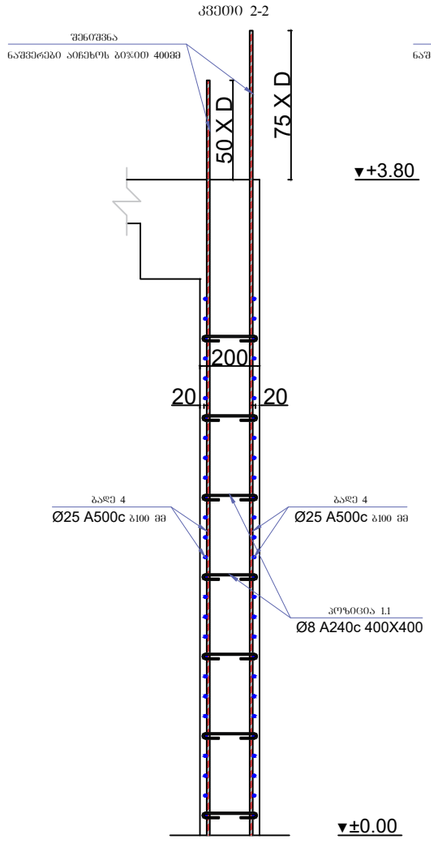

კვეთი 3-3

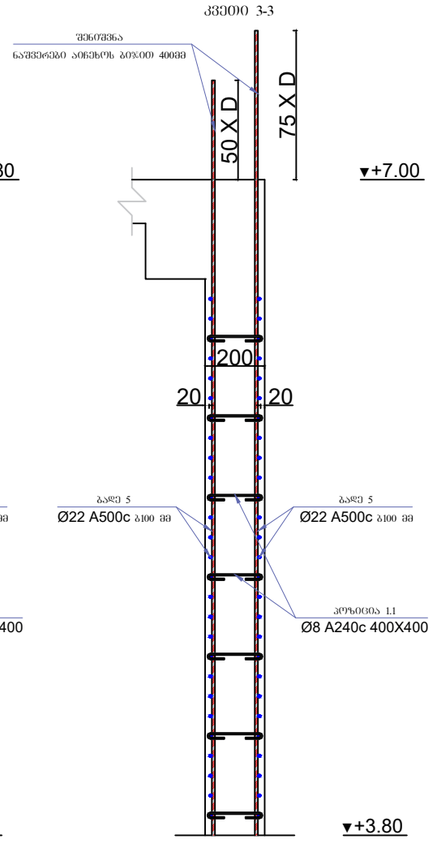

კვეთი 4-4

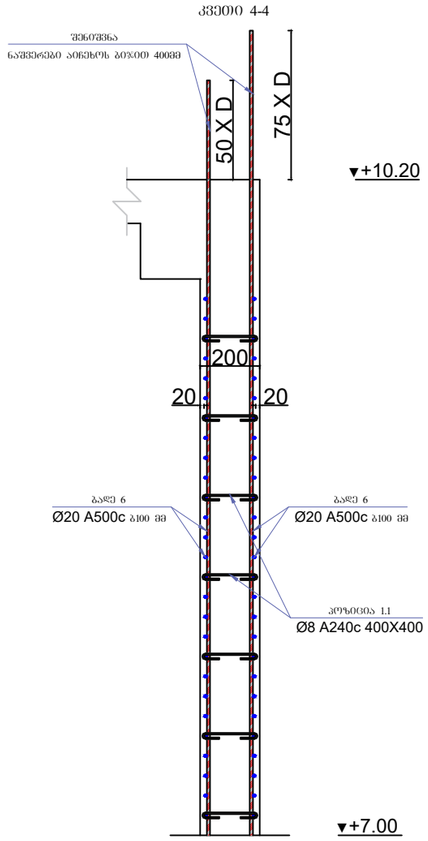

კვეთი 5-5

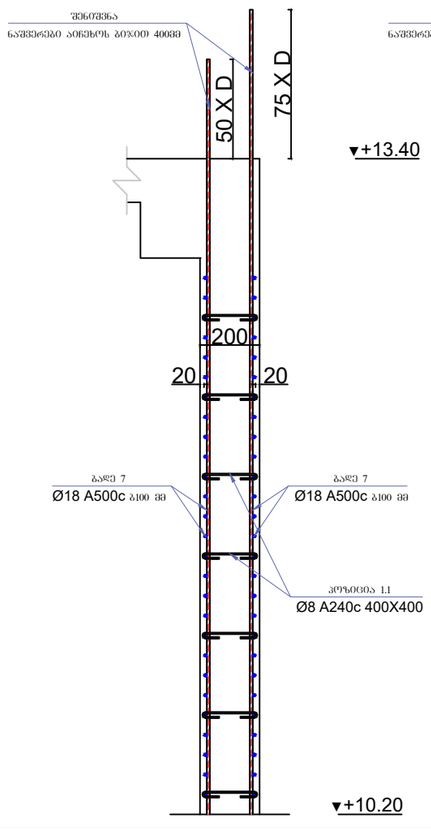

კვეთი 6-6

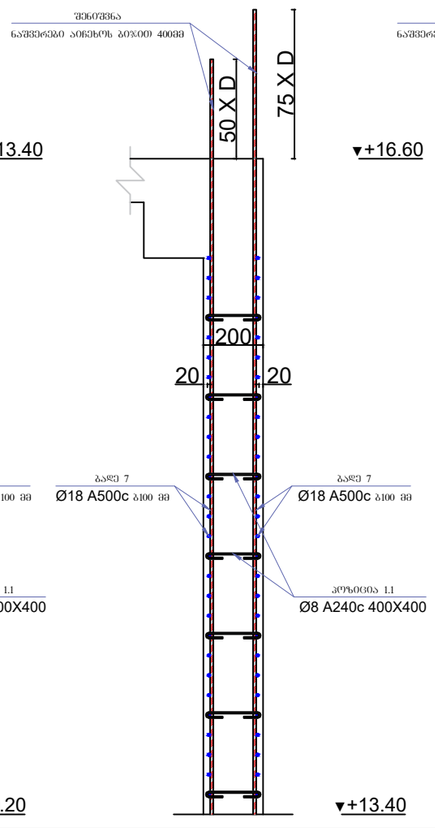

კვეთი 7-7

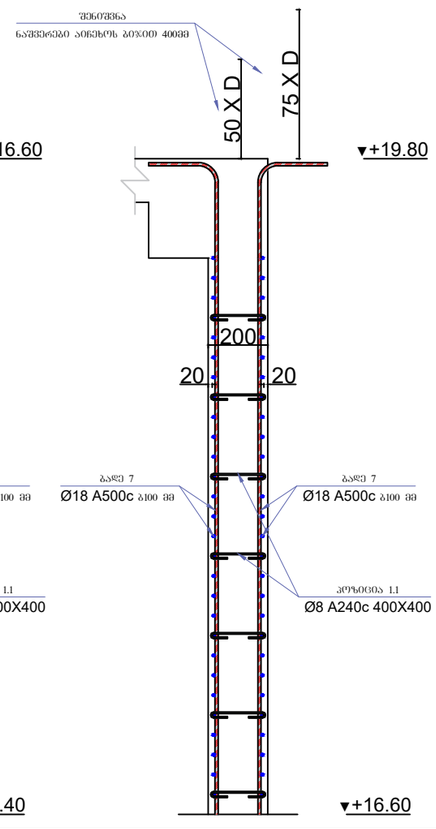

მისამართი:
ქალაქი თბილისი, არსაქაან
(დიმიტრი) ემშხვარის II შესახვევი,
№9
(ს/კ 01.10.10.019.037

GeorgianHouse
Architrcture Design Construction

საპროექტო ჯგუფი

დირექტორი: თ. დვალი

კონსტრუქტორი: ი. კაკალია

კონსტრუქტორი: შ. ხვინია

სათაური :
დიაფრაგმა 2

A3	24.06.2026

გ- 061

კვეთი 8-8

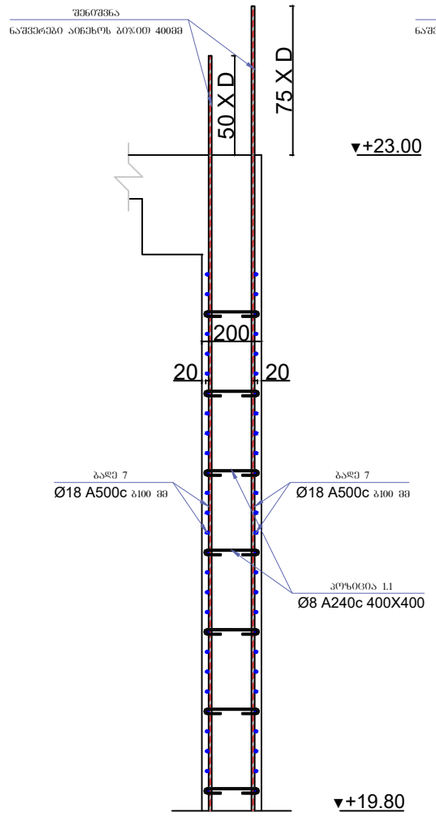

კვეთი 9-9

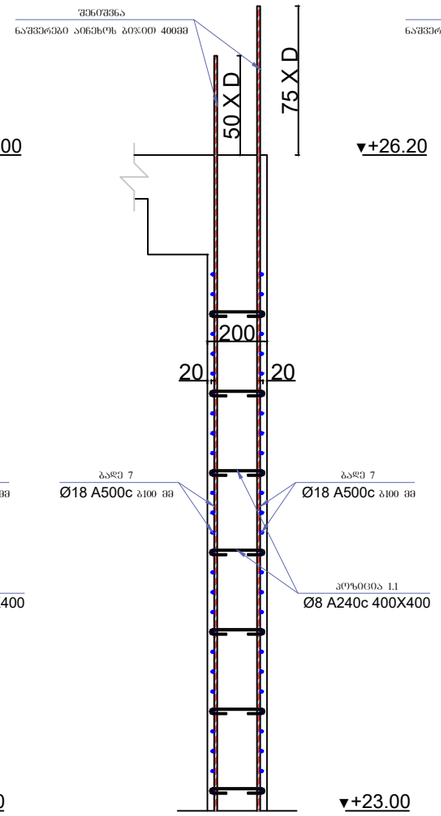

კვეთი 10-10

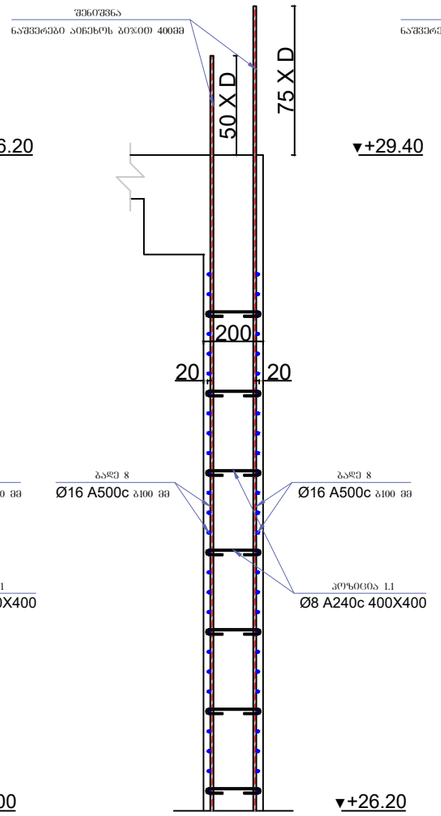

კვეთი 11-11

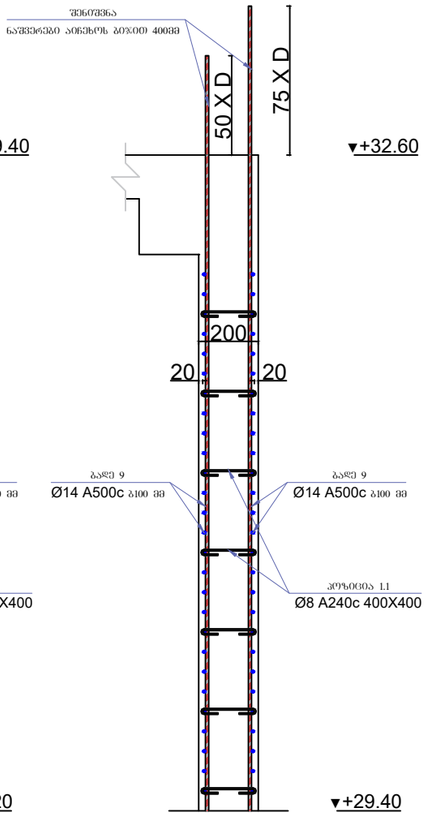

კვეთი 12-12

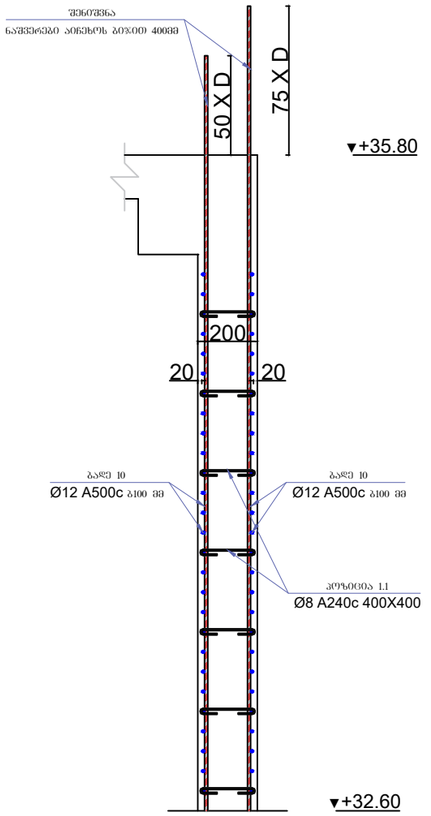

რ/ბ კვდლები								1
დასახელება	პოზ.	ესკიზი	დიამეტრი და მარკა	ელემენტის სიგრძე (მ)	რაოდენობა (ცალი)	საერთო სიგრძე (მ)	გრძივი მეტრის წონა (კგ)	საერთო წონა (კგ)
დიაფრაგმა 2	ბადე 1		Ø25 A500c	–––	–––	3288.60	3.853	12672.16
	ბადე 4		Ø25 A500c	–––	–––	3124.17	3.853	12038.55
	ბადე 5		Ø22 A500c	–––	–––	2630.88	2.984	7850.66
	ბადე 6		Ø20 A500c	–––	–––	2630.88	2.466	6488.15
	ბადე 7		Ø18 A500c	–––	–––	13154.40	1.998	26276.99
	ბადე 8		Ø16 A500c	–––	–––	2630.88	1.578	4152.41
	ბადე 9		Ø14 A500c	–––	–––	2630.88	1.208	3179.19
	ბადე 10		Ø12 A500c	–––	–––	2630.88	0.888	2335.73
	1.1		Ø8 A240c	0.30	7806	2341.66	0.395	923.98
	ბეტონის მოცულობა	B25	მ³	291.671	არმატურის ჯამი	Ø12 A500c	კგ	2335.73
						Ø14 A500c	კგ	3179.19
						Ø16 A500c	კგ	4152.41
						Ø18 A500c	კგ	26276.99
						Ø20 A500c	კგ	6488.15
						Ø22 A500c	კგ	7850.66
						Ø25 A500c	კგ	24710.71
						Ø8 A240c	კგ	923.98
						Σ	კგ	75917.82

მისამართი:
ქალაქი თბილისი, არსებული
(დიმიტრი) ემუხვარის II შესახვევი,
№9
(ს/კ 01.10.10.019.037

GeorgianHouse
Architrcture Design Construction

საპროექტო ჯგუფი

დირექტორი: ი. ლეკალი

კონსტრუქტორი: ი. კაკალია

კონსტრუქტორი: გ. ხვინია

სათაური :
დიაფრაგმა 2

A3 | 24.06.2026

გ- 062

საძირკვლის ფილის არმირება -4.60 ნიშნულზე

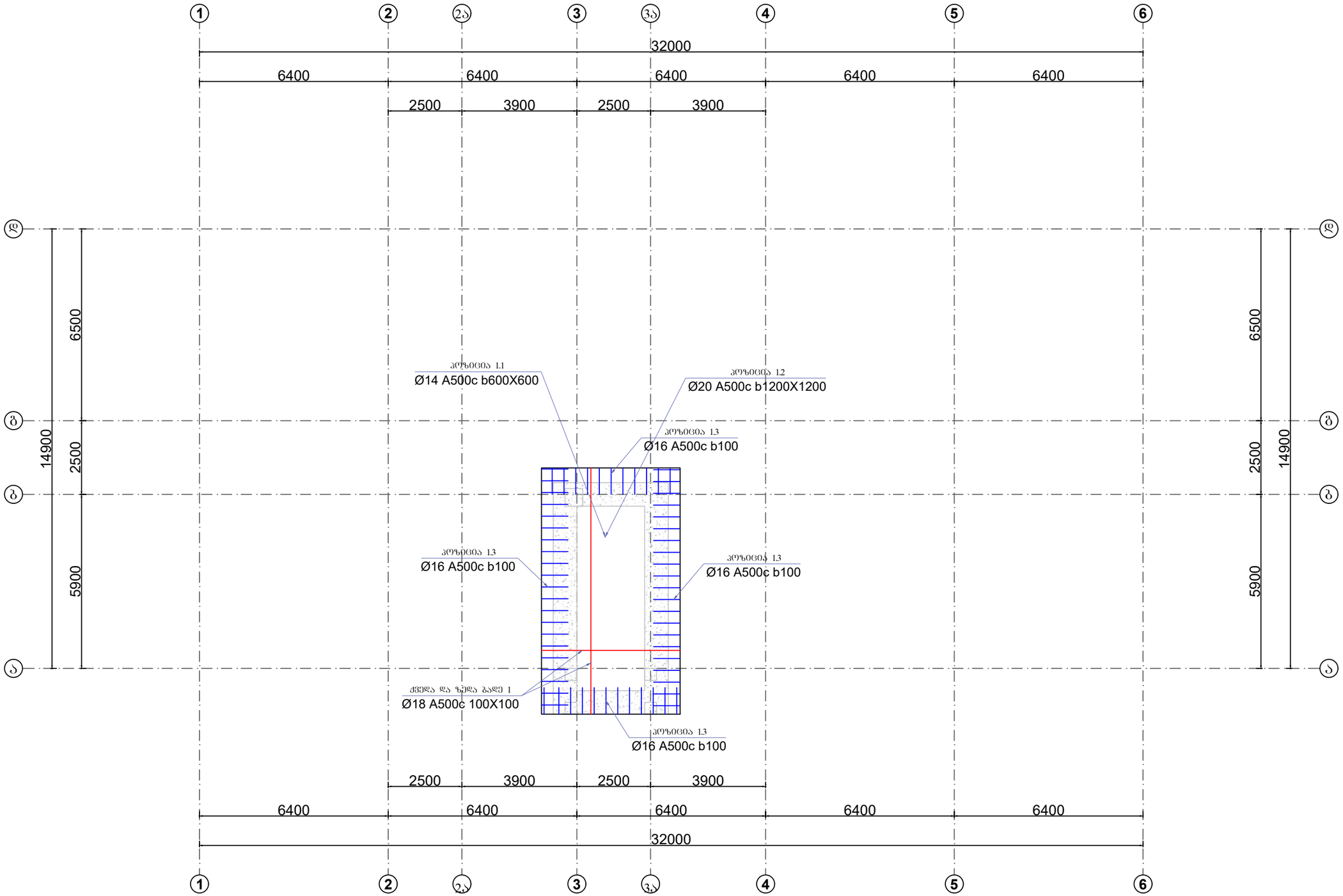

მისამართი:
ქალაქი თბილისი, არსზაქან (დიმიტრი) ემუხვარის II შესახვევი, №9
(ს/კ 01.10.10.019.037

GeorgianHouse
Architrcture Design Construction

საპროექტო ჯგუფი

დირექტორი: თ. დვალი

კონსტრუქტორი: ი. კაკალია

კონსტრუქტორი: გ. ხვინია

სათაური :
საძირკვლის ფილის არმირება -4.60 ნიშნულზე

A3 | 24.06.2026

გ- 063

საპროექტო შიშველი არმირებების ტიპიური ჭრილი 1

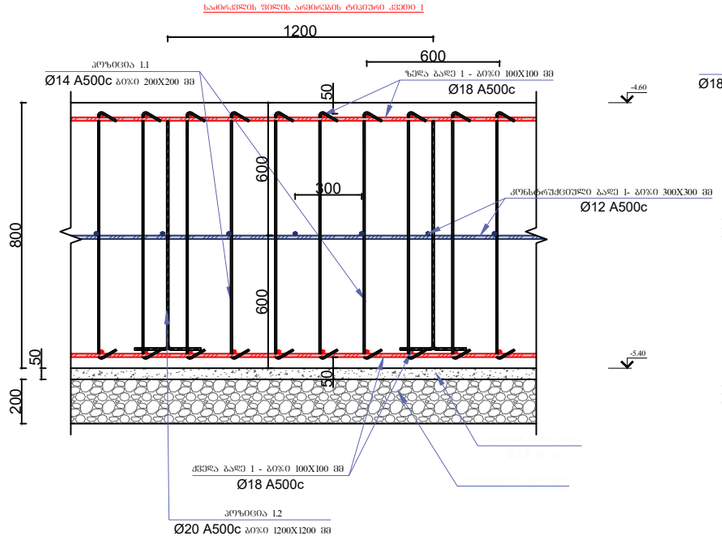

საპროექტო შიშველი არმირებების ტიპიური 3 პროექტი შიშველი კედელი

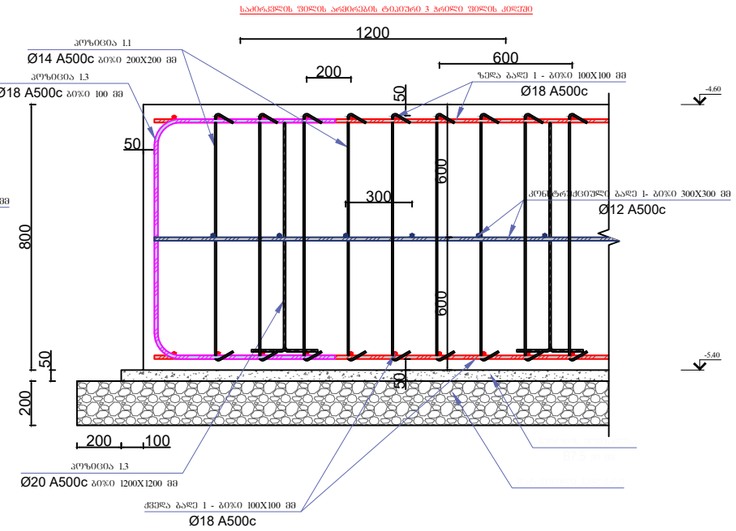

კვეთი 1-1

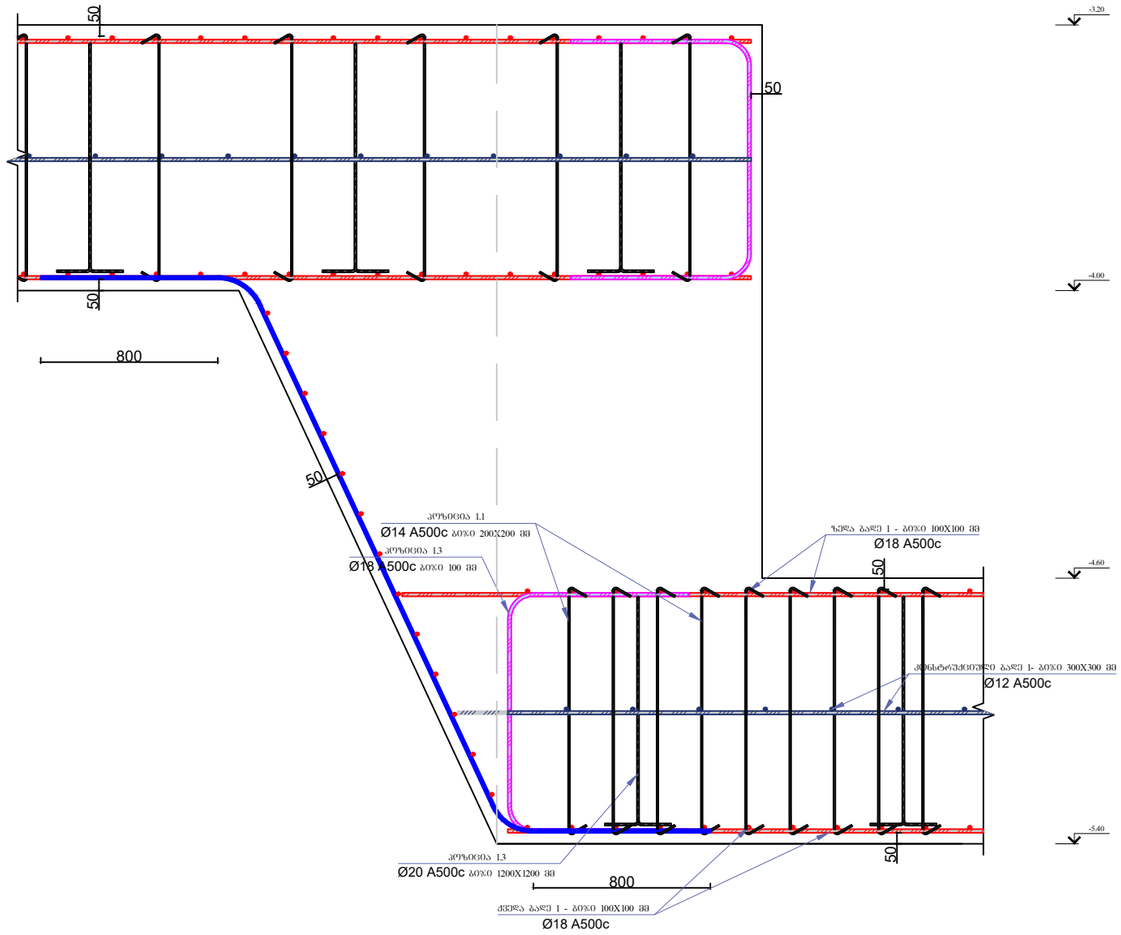

მისამართი:
ქალაქი თბილისი, არსზაქან
(დიმიტრი) ემუხვარის II შესახვევი,
№9
(ს/კ 01.10.10.019.037

GeorgianHouse
Architrcture Design Construction

საპროექტო ჯგუფი

დირექტორი: თ. დვალი

კონსტრუქტორი: თ. კაკალია

კონსტრუქტორი: გ. ხვინია

სათაური :
საძირკვლის ფილა -4.60 ნიშნულზე

A3	24.06.2026

გ- 064

პოზიცია 1.1
Ø14 A500c
L=840 მმ

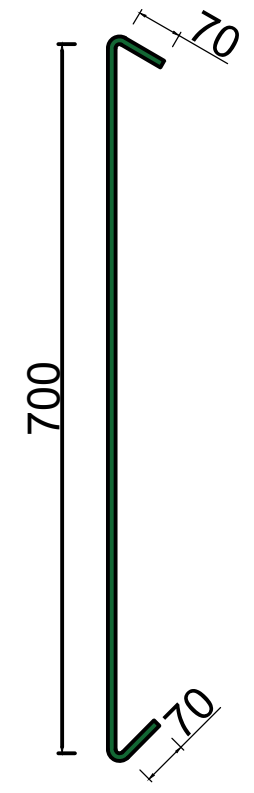

პოზიცია 1.2
Ø20 A500c
L=1770 მმ

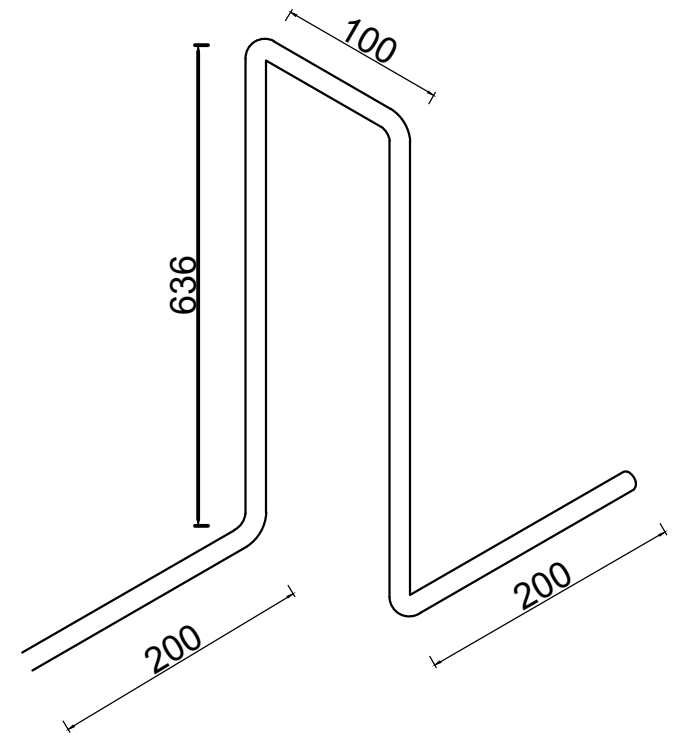

პოზიცია 1.3
Ø18 A500c
L=2250 მმ

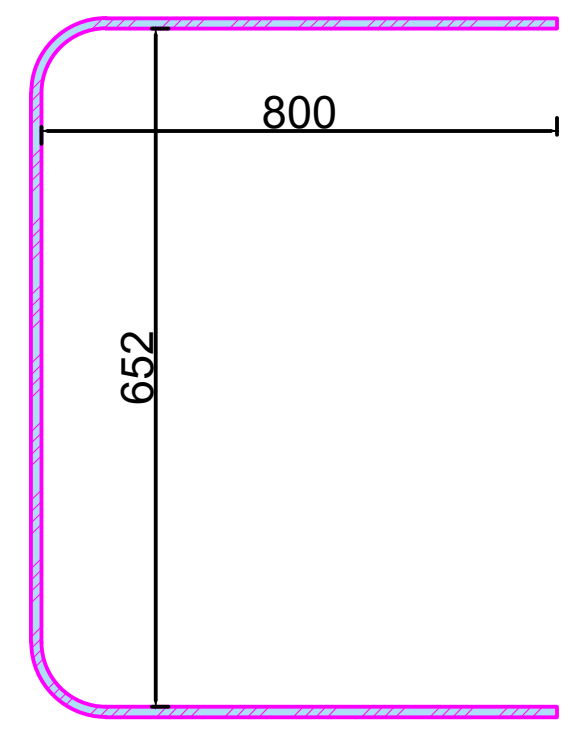

საძირკვლების სპეციფიკაცია								1
დასახელება	პოზ.	ესკიზი	დიამეტრი და მარკა	ელემენტის სიგრძე (მ)	რაოდენობა (ცალი)	საერთო სიგრძე (მ)	გრძივი მეტრის წონა (კგ)	საერთო წონა (კგ)
საძირკვლის ფილა -4.60 ნიშნულზე	ზედა ბადე 1		Ø18 A500c	---	----	840.00	1.998	1678.32
	ქვედა ბადე 1		Ø18 A500c	---	---	840.00	1.998	1678.32
	კონსტრ. ბადე 1		Ø12 A500c	---	---	272.00	0.888	241.54
	1.1		Ø14 A500c	0.84	1000	840.00	1.208	1014.72
	1.2		Ø20 A500c	1.77	28	49.17	2.466	121.25
	1.3		Ø18 A500c	2.25	261	587.25	1.998	1173.33
	ბეტონის მოცულობა	B25	მ³	32.000	არმატურის ჯამი	Ø12 A500c	კგ	241.54
						Ø14 A500c	კგ	1014.72
		B7.5	მ³	2.050		Ø18 A500c	კგ	4529.97
	ბალასტი		მ³	11.520		Ø20 A500c	კგ	121.25
						Σ	კგ	**5907.47**

მისამართი:
ქალაქი თბილისი, არსზაყან (დიმიტრი) ემუხვარის II შესახვევი, №9
(ს/კ 01.10.10.019.037

GeorgianHouse
Architrcture Design Construction

საპროექტო ჯგუფი

დირექტორი: თ. დვალი

კონსტრუქტორი: ი. კაკალია

კონსტრუქტორი: გ. ხვიჩია

სათაური :
საძირკვლის ფილა -4.60 ნიშნულზე
(მასალის ამონაკრები)

A3 | 24.06.2026

საძირკვლის ფილის არმირება -3.20 ნიშნულზე

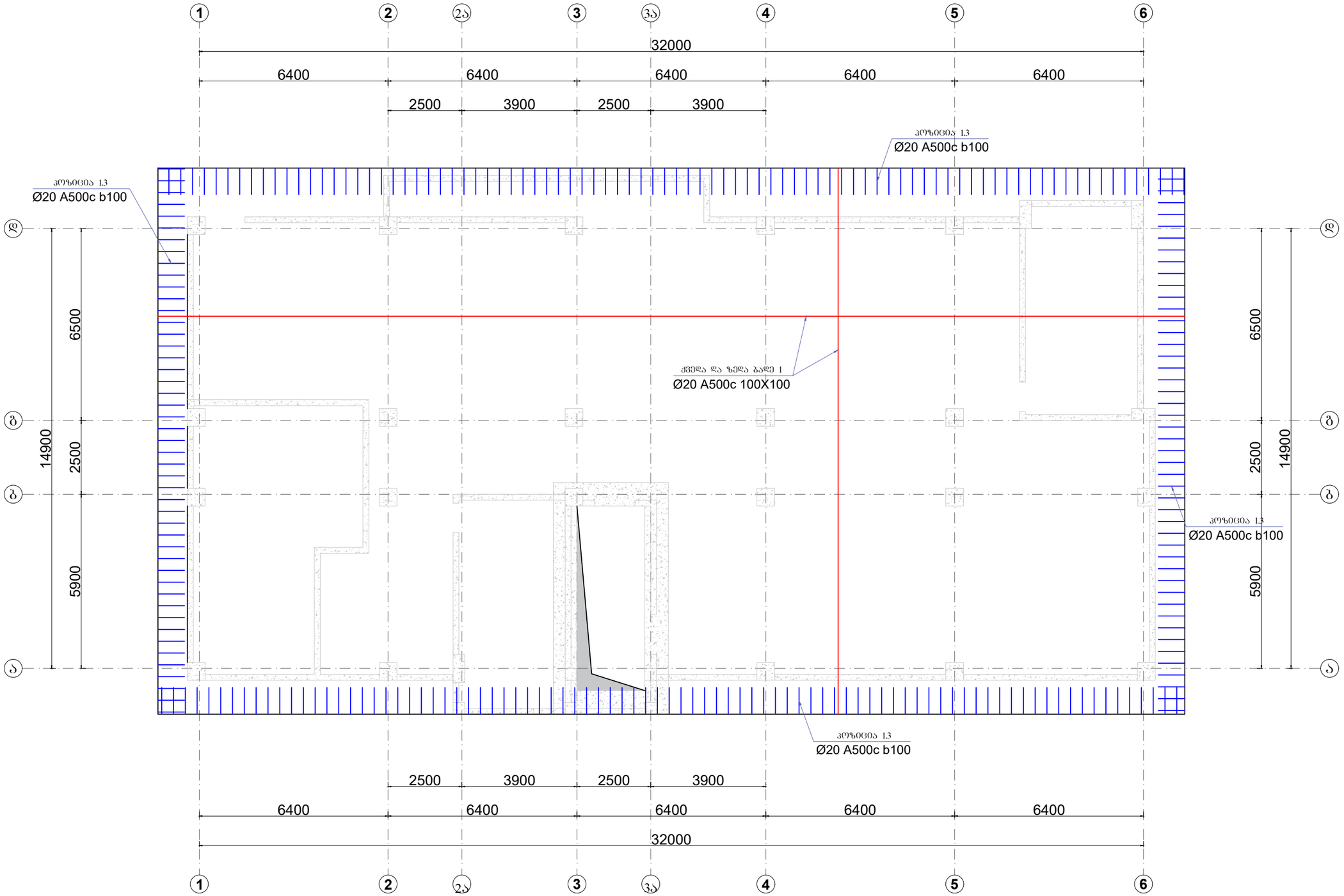

მისამართი:
ქალაქი თბილისი, არსნაქან (დიმიტრი) ემუხვარის II შესახვევი, №9
(ს/კ 01.10.10.019.037

GeorgianHouse
Architrcture Design Construction

საპროექტო ჯგუფი

დირექტორი: თ. დვალი

კონსტრუქტორი: თ. კაკალია

კონსტრუქტორი: გ. ხვინია

სათაური :
საძირკვლის ფილის არმირება -3.20 ნიშნულზე

A3	24.06.2026

გ- 066

ხაძირკვლის ფილის არმირება -3.20 ნიშნულზე
(ბანივი არმირება)

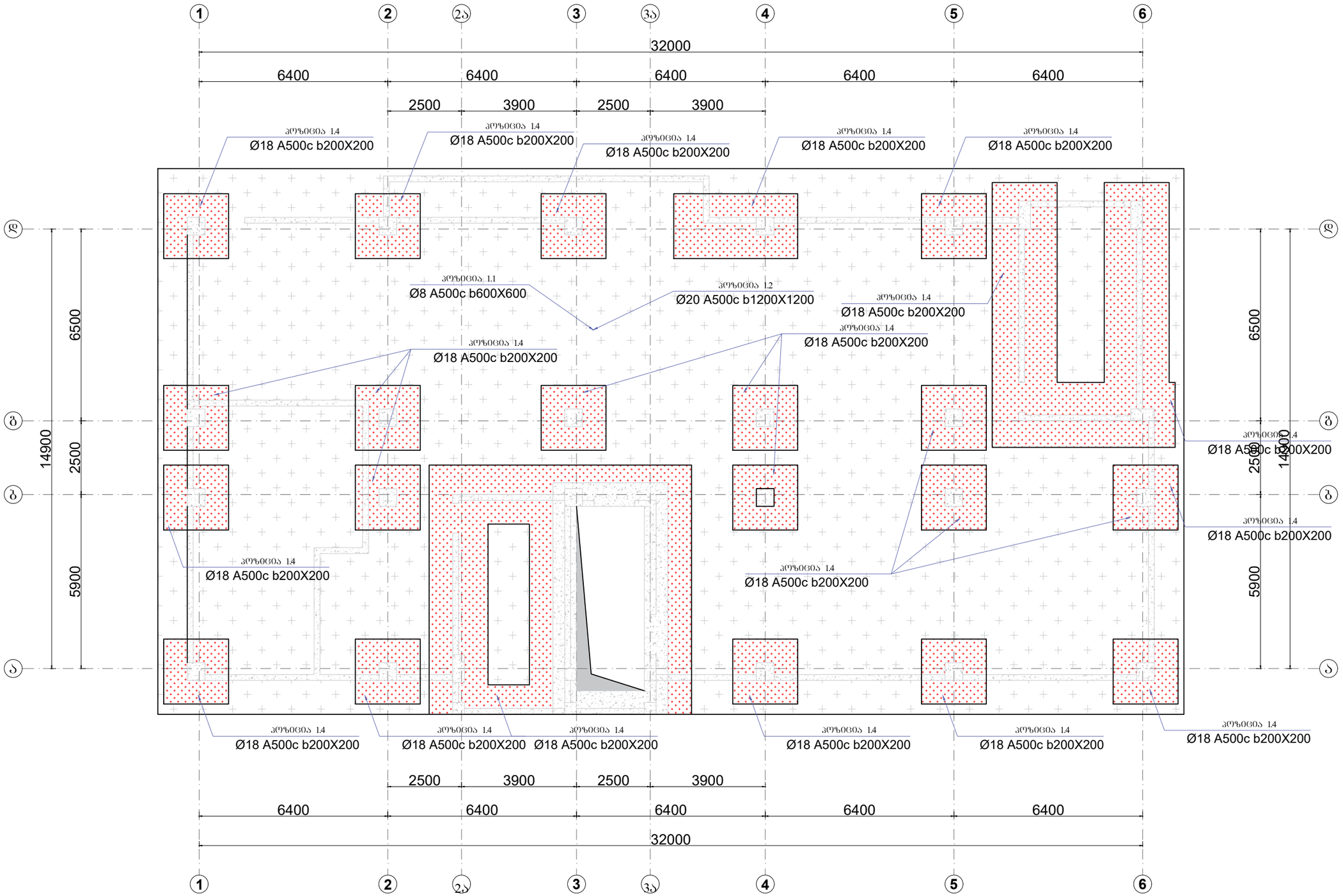

მისამართი:
ქალაქი ობილისი, არსზაქან
(დიმიტრი) ემუხვარის II შესახვევი,
№9
(ს/კ 01.10.10.019.037

GeorgianHouse
Architrcture Design Construction

საპროექტო ჯგუფი

დირექტორი: მ. დვალი

კონსტრუქტორი: მ. კაკალია

კონსტრუქტორი: შ. ხვინია

სათაური :
ხაძირკვლის ფილის არმირება -3.20 ნიშნულზე
(ბანივი არმირება)

A3	24.06.2026

ბ- 067

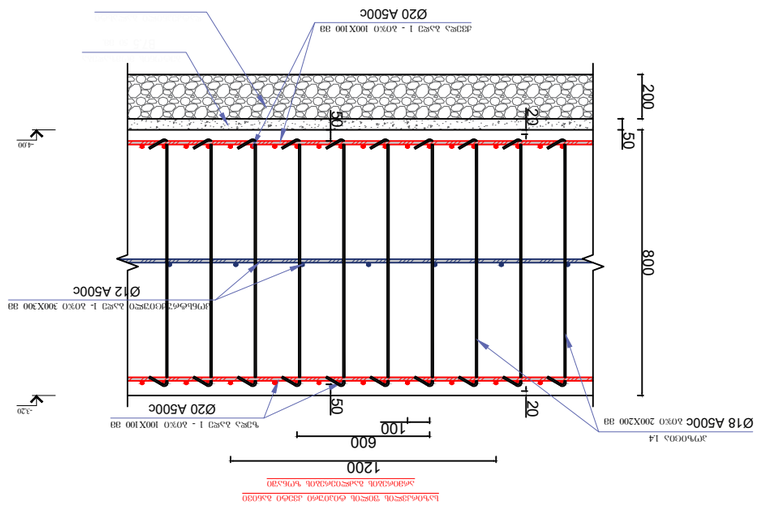

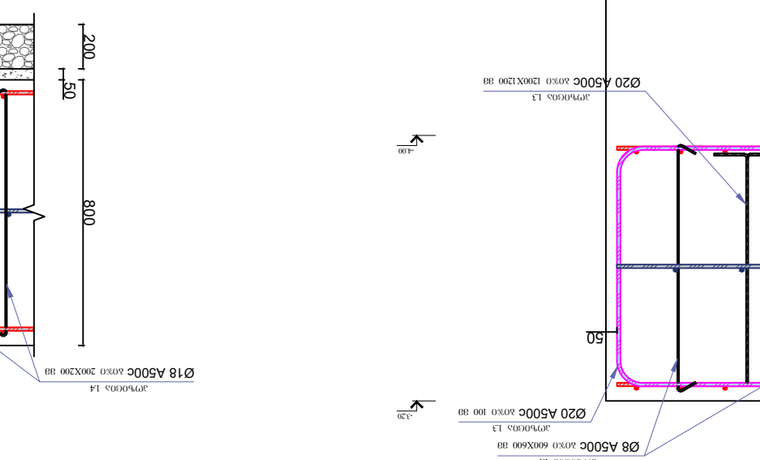

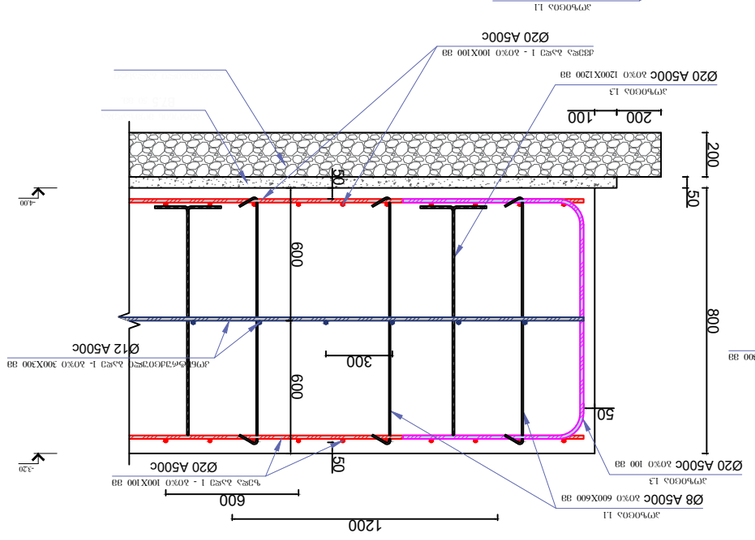

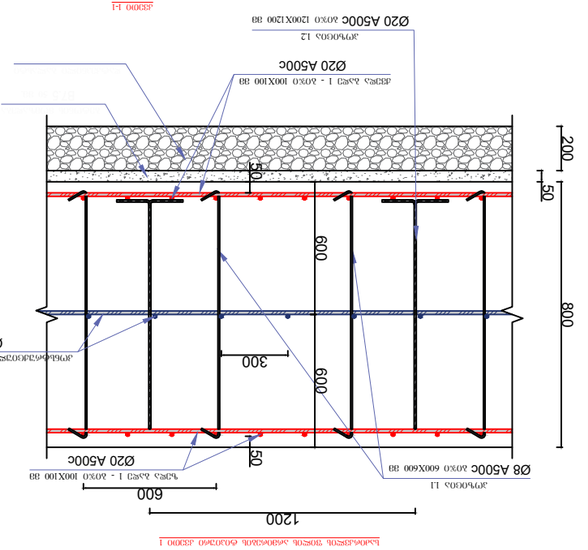

ობიექტი:	
პროექტის დასახელება, ადგილმდებარეობა (ფუნქციონალური ზონა, ტერიტორიული ერთეული), საკადასტრო კოდი	
№9	
ს/კ 01.10.10.019.037	

პოზიცია 1.1
Ø8 A500c
L=840 მმ

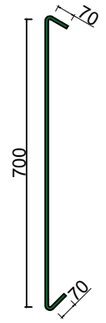

პოზიცია 1.2
Ø20 A500c
L=1770 მმ

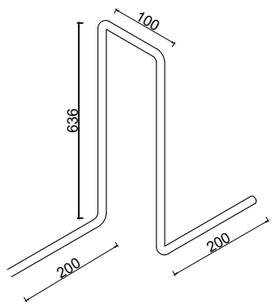

პოზიცია 1.3
Ø18 A500c
L=2250 მმ

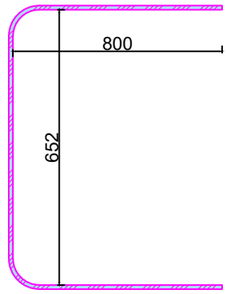

პოზიცია 1.4
Ø18 A500c
L=840 მმ

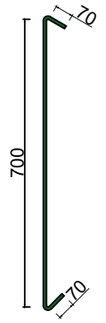

საძირკვლების სპეციფიკაცია

1

დასახელება	პოზ.	ესკიზი	დიამეტრი და მარკა	ელემენტის სიგრძე (მ)	რაოდენობა (ცალი)	საერთო სიგრძე (მ)	გრძივი მეტრის წონა (კგ)	საერთო წონა (კგ)
საძირკვლის ფილა -3.20 ნიშნულზე	ზედა ბადე 1		Ø20A500c	–––	–––	13218.03	2.466	32595.66
	ქვედა ბადე 1		Ø20 A500c	–––	–––	13218.03	2.466	32595.66
	ქვედა ბადე 3		Ø20 A500c	–––	–––	840.00	2.466	2071.44
	კონსტრუქციული ბადე 1		Ø12 A500c	–––	–––	4280.12	0.888	3800.75
	1.1		Ø8 A500c	0.84	1163	1953.98	0.395	771.82
	1.2		Ø20 A500c	1.17	291	680.40	2.466	1677.88
	1.3		Ø20 A500c	2.25	1237	5566.50	2.466	13726.99
	1.4		Ø18 A500c	0.84	4026	6762.84	1.998	13512.15
	ბეტონის მოცულობა	B25	მ³	511.097	არმატურის ჯამი	Ø8 A500c	კგ	771.82
		B7.5	მ³	32.000		Ø12 A500c	№ღ !	3800.75
	ბალასტი		მ³	171.520		Ø18 A500c	კგ	13512.15
						Ø20 A500c	კგ	82667.63
						Σ	კგ	100752.36

მისამართი:
ქალაქი თბილისი, არსაქან (დიმიტრი) ემუხვარის II შესახვევი, №9
(ს/კ 01.10.10.019.037

GeorgianHouse
Architrcture Design Construction

საპროექტო ჯგუფი

დირექტორი: თ. ლეკალი

კონსტრუქტორი: ი. კაკალია

კონსტრუქტორი: გ. ხვინია

სათაური :
საძირკვლის ფილა -4.60 ნიშნულზე
(მასალის ამოწაკრება)

A3 | 24.06.2026

გ- 069

რიგების მარკირება 0.00/+3.80/+7.00/+10.20/+13.40/+16.60/+19.80/+23.00/+26.20/+29.40/+32.60 ნიშნულებზე
გალახურვის შეღების არმირება +3.80/+7.00/+10.20/+13.40/+16.60/+19.80/+23.00/+26.20/+29.40 ნიშნულებზე

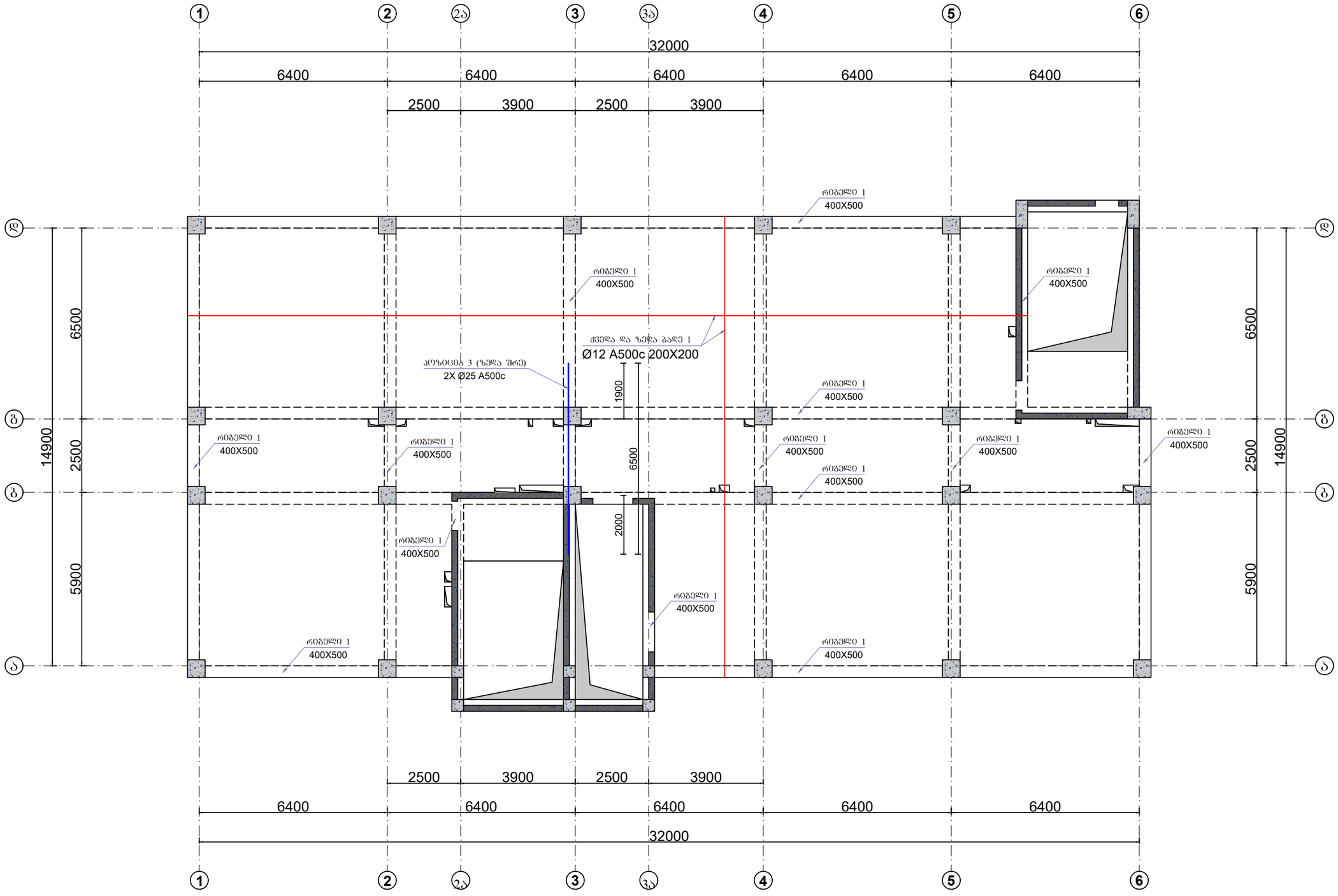

მისამართი:
ქალაქი თბილისი, არსზაქან
(დიმიტრი) ემუხვარის II შესახვევი,
№9
(ს/კ 01.10.10.019.037

GeorgianHouse
Architrcture Design Construction

საპროექტო ჯგუფი

დირექტორი: ი. ლეკლი

კონსტრუქტორი: ი. კაკალია

კონსტრუქტორი: გ. ხვინია

სათაური :
რიგების მარკირება
0.00/+3.80/+7.00/+10.20/+13.40/+16.60/+19.80/+23.00/+26.20/+29.40/+32.60
ნიშნულებზე
გალახურვის შეღების არმირება
+3.80/+7.00/+10.20/+13.40/+16.60/+19.80/+23.00/+26.20/+29.40
ნიშნულებზე

A3	24.06.2026

გ- 070

რიგელების არმირებისა და ჰორიზონტალური გადაბმის ტიპიური სქემა

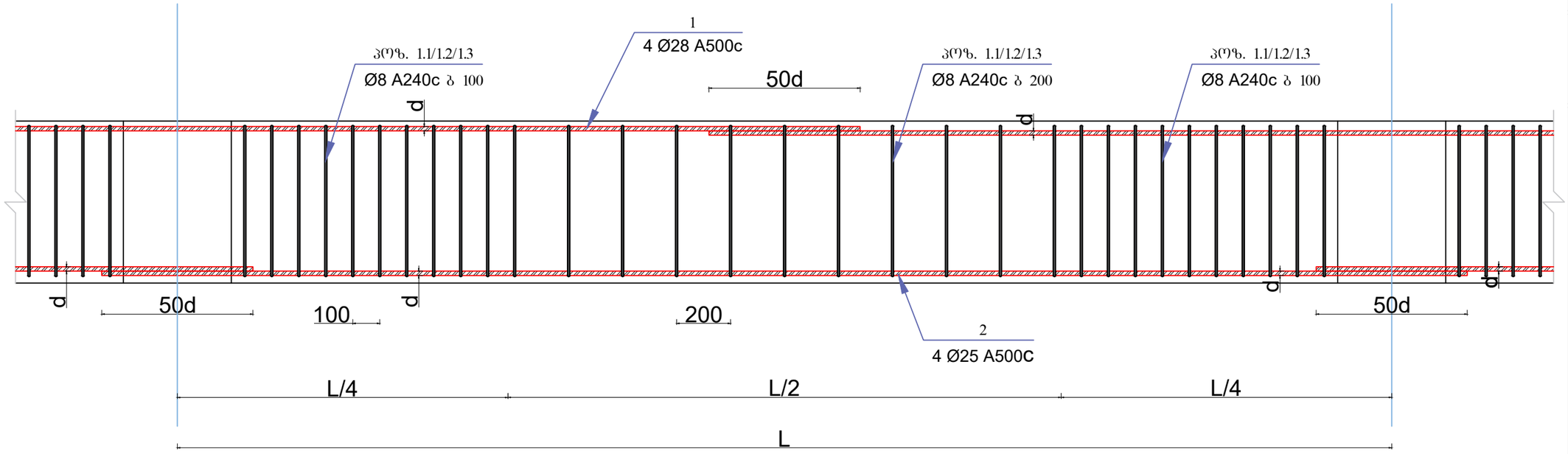

რიგელის ტიპიური კვეთი

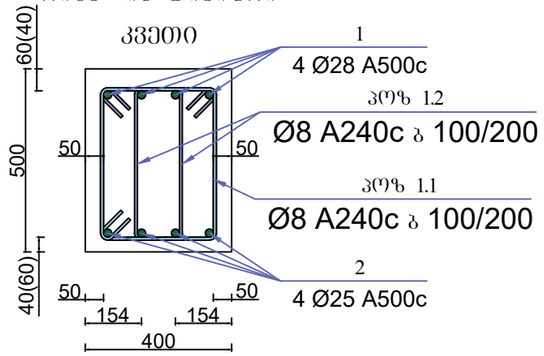

რიგელების სვეტთან ჩაანკერების ტიპიური სქემა

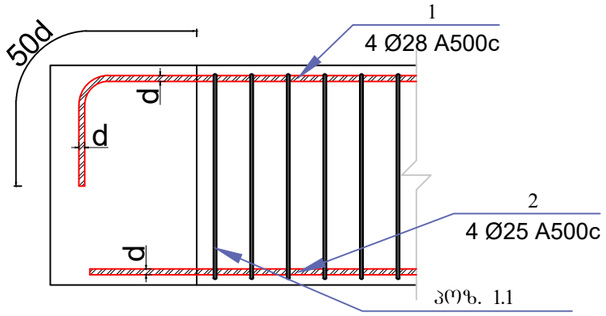

გაძლიერების ტიპიური კვანძი

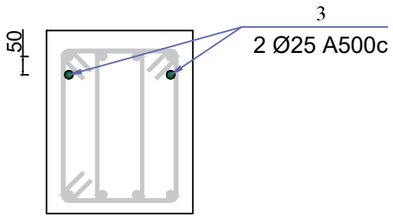

პოზ. 1.1
A240 c
L = 1.60 მ

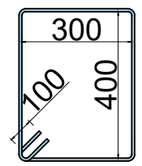

პოზ. 1.2
A240 c
L = 1.42 მ

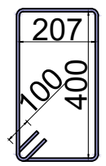

დასახელება	პოზ.	ესკიზი	დიამეტრი და მარკა	ელემენტის სიგრძე მ	რაოდენობა (ცალი)	საერთო სიგრძე (მ)	გრძივი მეტრის წონა (კგ)	საერთო წონა (კგ)
რიგელი +0.00/+3.80/+7.00/+10.20/+13.40/+16.60/+19.80/+23.00/+26.20/+29.40/+32.60 ნიშნულებზე	1		Ø28 A500c	2648.85	4	10595.40	4.834	51214.50
	2		Ø25 A500c	2604.45	4	10417.80	3.853	40143.53
	3		Ø25 A500c	6.50	22	143.00	3.853	551.03
	1.1		Ø8 A240c	1.60	17230	27567.47	0.395	10877.68
	1.2		Ø8 A240c	1.42	34459	48932.25	0.395	19307.89
	ბეტონის მოცულობა	B25	მ³	330.81	არმატურის ჯამი	Ø25 A500c	კგ	40694.56
						Ø28 A500c	კგ	51214.50
						Ø8 A240c	კგ	30185.57
						Σ	კგ	122094.63

მისამართი:
ქალაქი თბილისი, არსზაქან (დიმიტრი) ემუხვარის II შესახვევი, №9
(ს/კ 01.10.10.019.037

GeorgianHouse
Architrcture Design Construction

საპროექტო ჯგუფი

დირექტორი: თ. ლეკალი

კონსტრუქტორი: ი. კაკალია

კონსტრუქტორი: გ. ხვიჩია

სამაშენო :
რიგელები
0.00/+3.80/+7.00/+10.20/+13.40/+16.60/+19.80/+23.00/+26.20/+29.40/+32.60 ნიშნულებზე

A3 | 24.06.2026

გ- 071

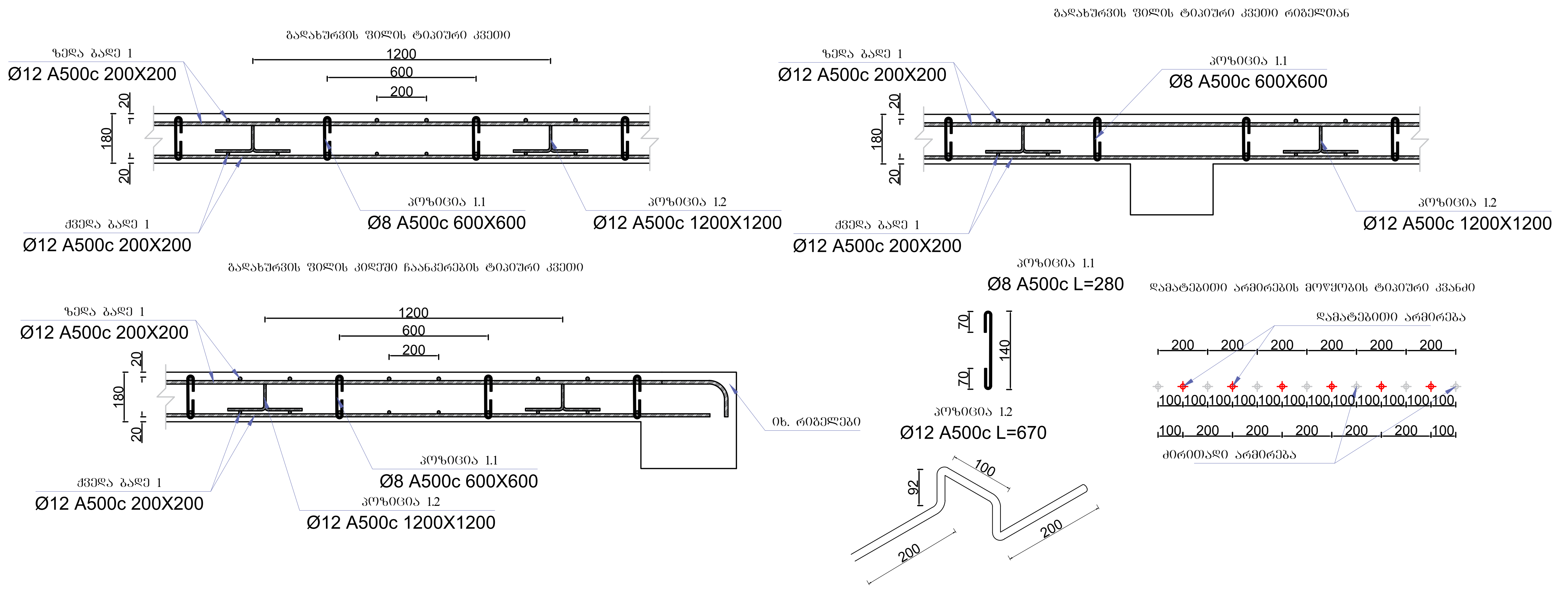

გრუნტზე მოწყობილი ფილი და გადახურვის ფილების სპეციფიკაცია								
დასახელება	პოზ.	ესკიზი	დიამეტრი და მარკა	ელემენტის სიგრძე მ	რაოდენობა (ცალი)	საერთო სიგრძე (მ)	გრძივი მეტრის წონა (კგ)	საერთო წონა (კგ)
გადახურვის ფილა 3.80/+7.00/+10.20/+13.40/+16.60/+19.80/+23.00/+26.20/+29.40/+32.60 ნიშნულებზე	ზედა ბადე 1	დაიჭრას ადგილზე	Ø12 A500c	————————	————————	44899.79	0.888	39871.01
	ქვედა ბადე 1	დაიჭრას ადგილზე	Ø12 A500c	————————	————————	44899.79	0.888	39871.01
	1.1		Ø8 A500c	0.28	11875	3325.0	0.395	1313.38
	1.2		Ø12 A500c	0.67	2986	2000.7	0.888	1776.62
ბეტონის მოცულობა		B25	მ³	769.72	არმატურის საერთო ჯამი	Ø8 A500c	კგ	1313.38
						Ø12 A500c	კგ	81518.64
						Σ	კგ	82832.02

მისამართი:
ქალაქი თბილისი, არსზაყან (დიმიტრი) ემუხვარის II შესახვევი, №9
(ს/კ 01.10.10.019.037

GeorgianHouse Architrcture Design Construction

საპროექტო ჯგუფი

დირექტორი: თ. დვალი

კონსტრუქტორი: ი. კაკალია

კონსტრუქტორი: გ. ხვიჩია

სათაური :
გადახურვის ფილა
+3.80/+7.00/+10.20/+13.40/+16.60/+19.80/+23.00/+26.20/+29.40/+32.60
ნიშნულებზე

A3 | 24.06.2026

სუსტად არმირებული ფილის მოწყობის გეგმა -0.00 ნიშნულზე

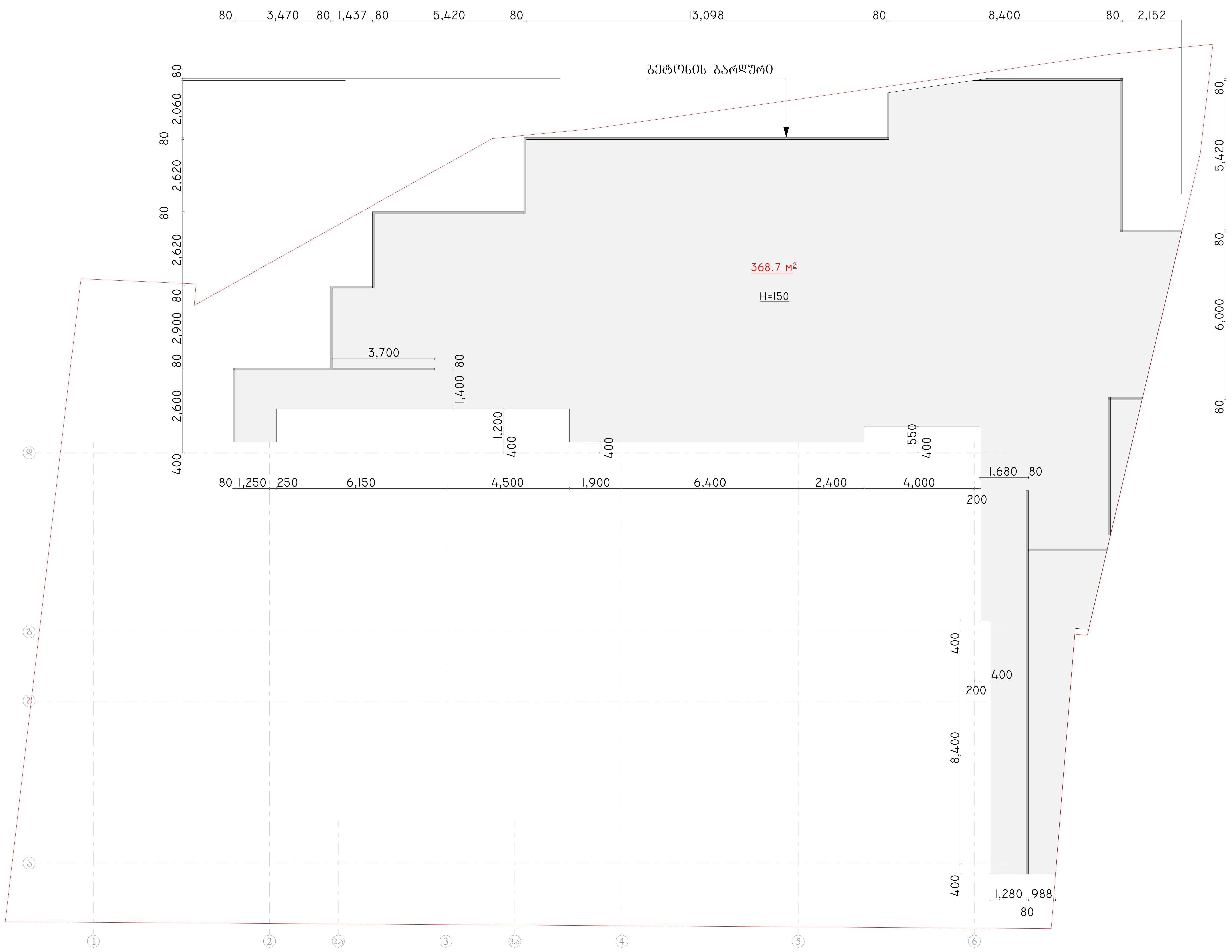

მისამართი:
ქალაქი თბილისი, არსზაყან (დიმიტრი) ემუხვარის II შესახვევი, №9
(ს/კ 01.10.10.019.037

GeorgianHouse
Architrcture Design Contruction

საპროექტო ჯგუფი

დირექტორი: თ. დვალი

კონსტრუქტორი: ი. კაკალია

კონსტრუქტორი: გ. ხვიჩია

სათაური :

A 3 | 06.04.2026

გ- 072ა

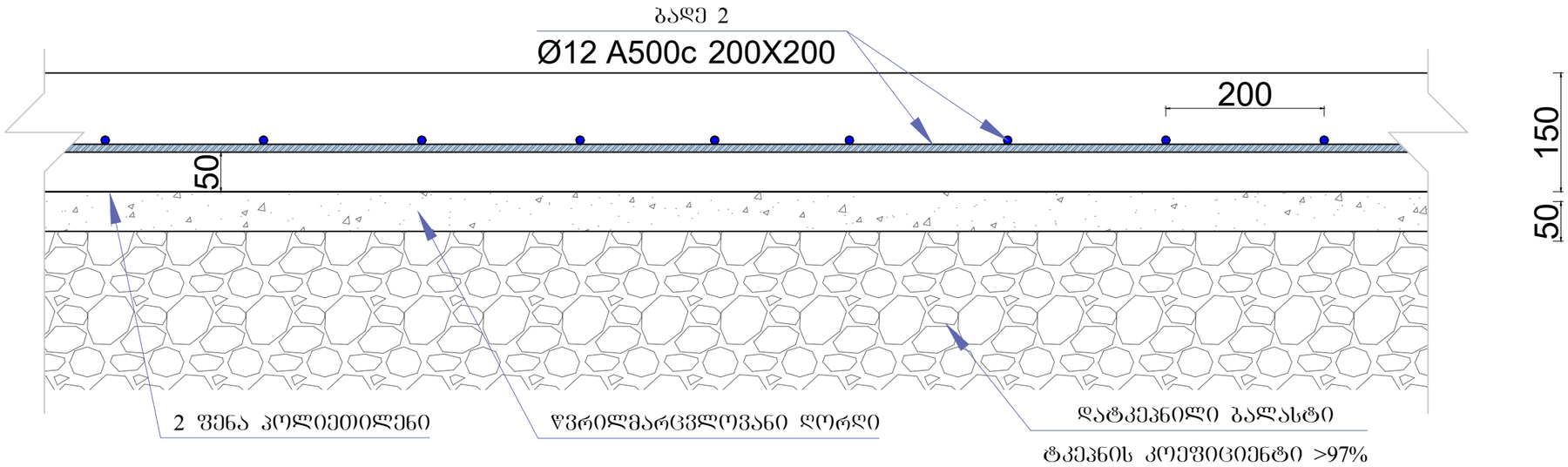

გრუნტზე მოწყობილი ფილები								1
დასახელება	პოზ.	ესკიზი	დიამეტრი და მარკა	ელემენტის სიგრძე (მ)	რაოდენობა (ცალი)	საერთო სიგრძე (მ)	გრძივი მეტრის წონა (კგ)	საერთო წონა (კგ)
გრუნტზე მოწყობილი ფილები	ბადე 2		Ø12 A500c	–––	–––––	4094.69	0.888	3817.88
	ბეტონის მოცულობა	B25 w4	მ³	59.373	არმატურის ჯამი	Ø12 A500c	კგ	3817.88
	წვრილმარცვლოვანი ღორღი		მ³	24.958				
	ბალასტი (საორიენტაციო)		მ³	99.832				
						Σ	კგ	3817.88

მისამართი:
ქალაქი თბილისი, არსხაქან (დიმიტრი) ემუხვარის II შესახვევი, №9
(ს/კ 01.10.10.019.037

GeorgianHouse Architrcture Design Contruction

საპროექტო ჯგუფი

დირექტორი: ი. ლეკალი

კონსტრუქტორი: ი. კაკალია

კონსტრუქტორი: გ. ხვინია

სამაშენო :
გრუნტზე მოწყობილი ფილის არმირება 0.00 ნიშნულზე

A3 | 24.06.2026

გ- 0728

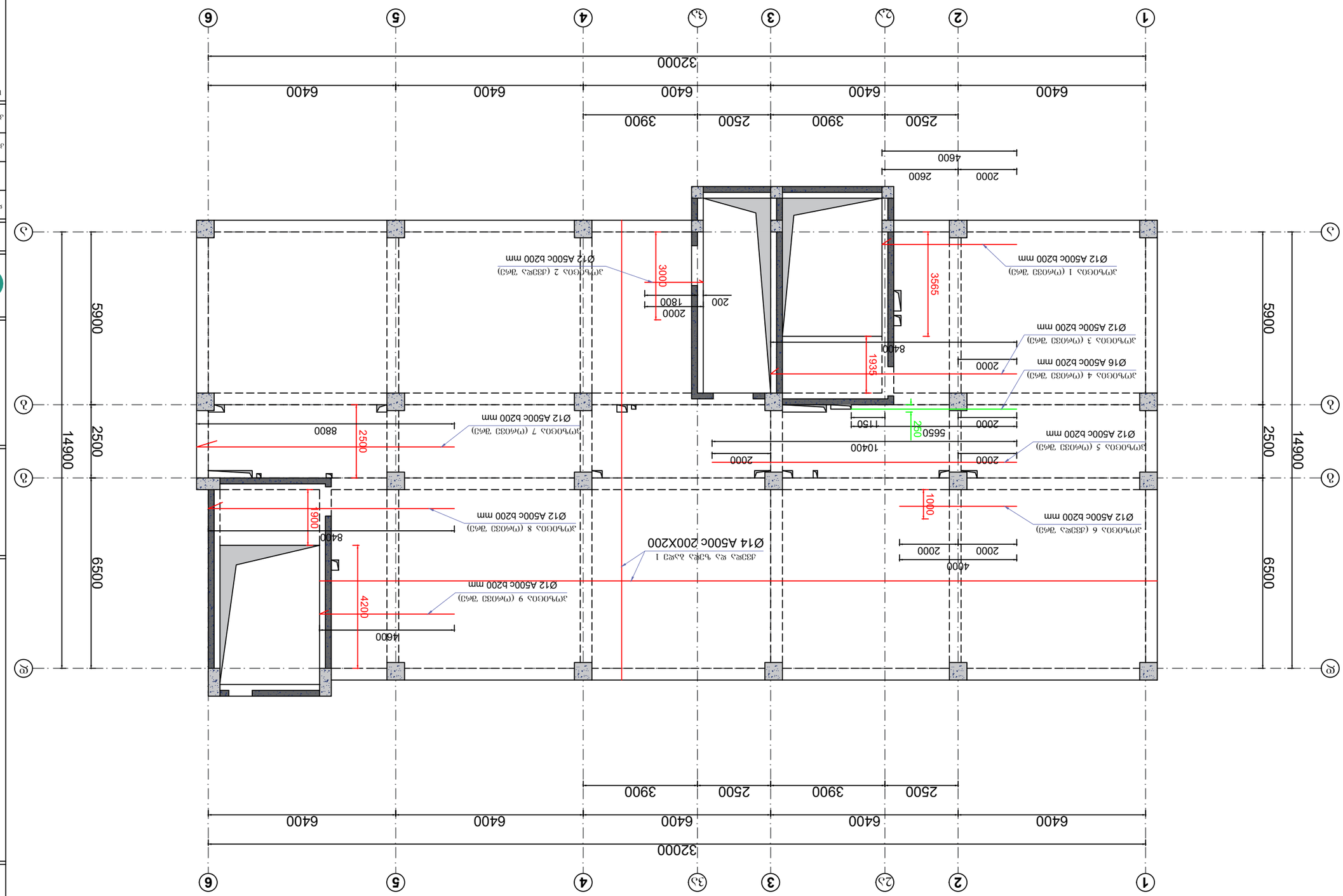

საკანონმდებლო შეზღუდული პასუხისმგებლობის ამხანაგობა ქართული სახლი X ინჟინერინგი
(ამონაწერი სანქციონირებული ელექტრონული ასლიდან)

			32
			1
			2
			3
			4
			5
			6
			2.1
			3.1
			А
			Б
			В
			Г
			Д
			14900
			2500
			6500
			5900
			2500
			3900
			2500
			3900
			2500
			4600
			2000
			2600
			Ø12 A500c b200 mm
			ჯოხი 1 (ღერძი Г-Д)
			Ø12 A500c b200 mm
			ჯოხი 2 (ფილა ქვედა)
			Ø16 A500c b200 mm
			ჯოხი 4 (ღერძი Г-Д)
			Ø12 A500c b200 mm
			ჯოხი 3 (ღერძი Г-Д)
			Ø12 A500c b200 mm
			ჯოხი 5 (ღერძი Г-Д)
			Ø12 A500c b200 mm
			ჯოხი 6 (ფილა ქვედა)
			Ø14 A500c 200X200
			ფილა და ჭერის ქვედა 1
			Ø12 A500c b200 mm
			ჯოხი 9 (ღერძი Б-В)
			Ø12 A500c b200 mm
			ჯოხი 8 (ღერძი Б-В)
			Ø12 A500c b200 mm
			ჯოხი 7 (ღერძი Б-В)
			3565
			1935
			1150
			250
			5650
			10400
			1000
			4200
			4000
			2000
			2000
			2000
			2000
			2000
			200
			1800
			3000
			1900
			2500
			8800
			8400
			8400
			4600

ობიექტი:
ქალაქ ბათუმში, აღმაშენებლის (ფიქრის) ქუჩა №9 ქვეშ მდებარე ნაკვეთი
(ს/კ 01.10.10.019.037)

№9

გადახურვის ფილების არმირება ±0.00 ნიშნულზე
(ძირითადი არმირება და დამატებითიარმირება Y ღერძის პარალელურად)

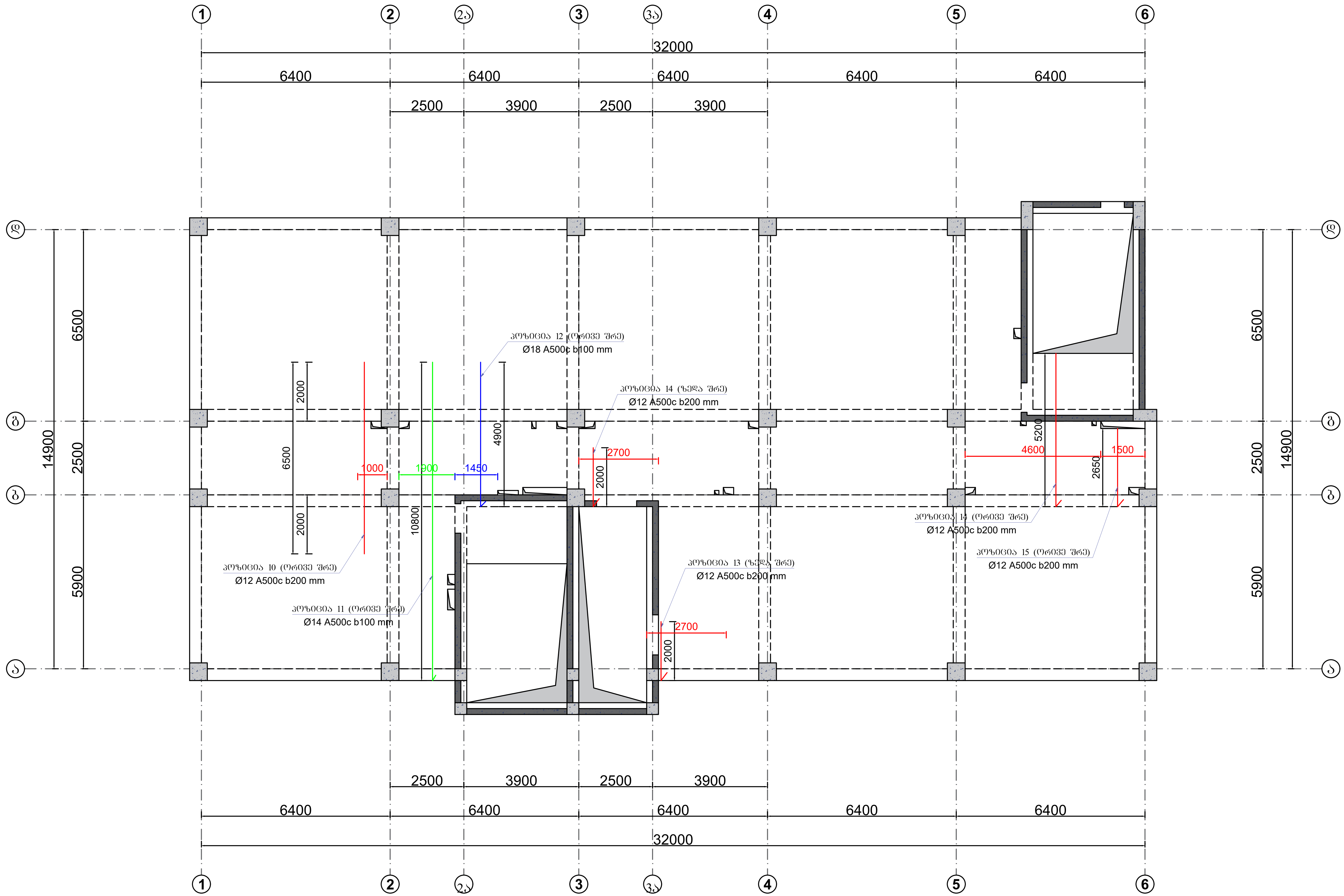

მისამართი:
ქალაქი თბილისი, არსზაყან (დიმიტრი) ემუხვარის II შესახვევი, №9
(ს/კ 01.10.10.019.037

GeorgianHouse
Architrcture Design Construction

საპროექტო ჯგუფი

დირექტორი: თ. დვალი

კონსტრუქტორი: ი. კაკალია

კონსტრუქტორი: გ. ხვიჩია

სათაური :
გადახურვის ფილების არმირება ±0.00 ნიშნულზე
(ძირითადი არმირება და დამატებითიარმირება Y ღერძის პარალელურად)

A3 | 24.06.2026

კ- 074

გადახურვის ფილის ტიპიური კვეთი

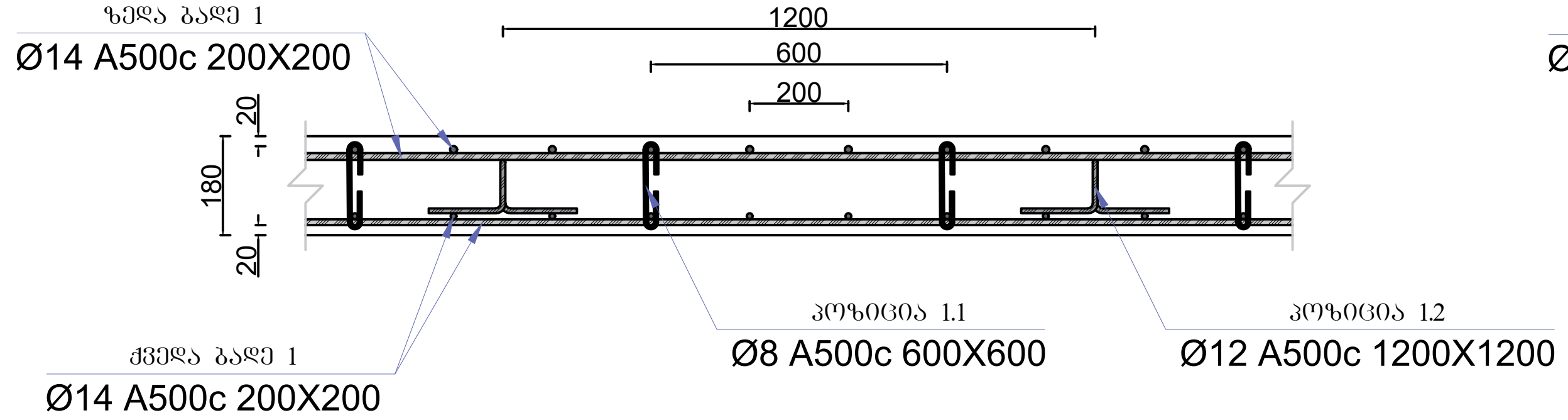

გადახურვის ფილის ტიპიური კვეთი რიგელთან

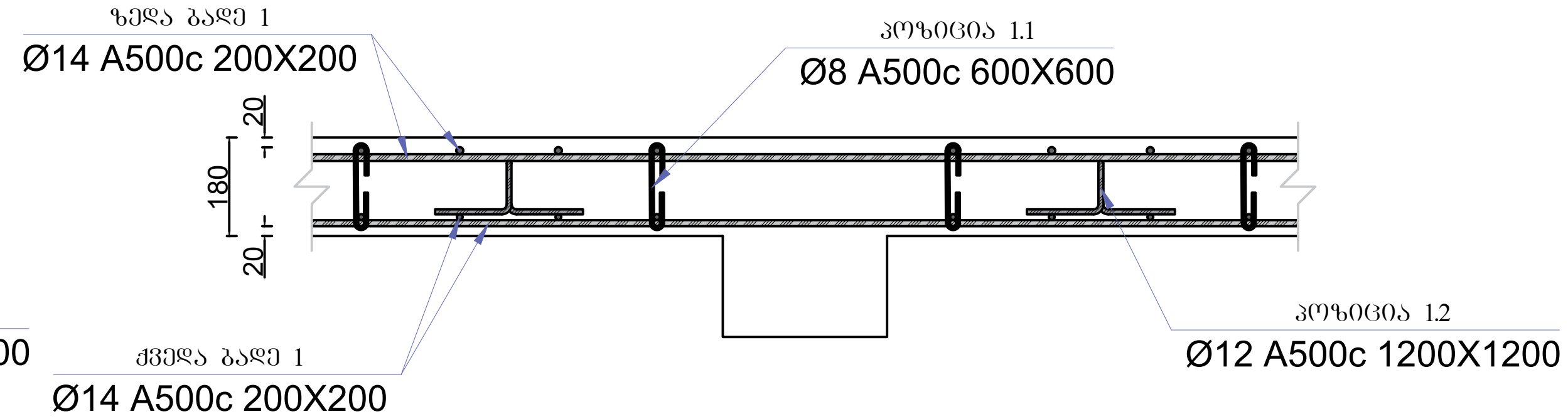

გადახურვის ფილის კიდეში ჩაანკერების ტიპიური კვეთი

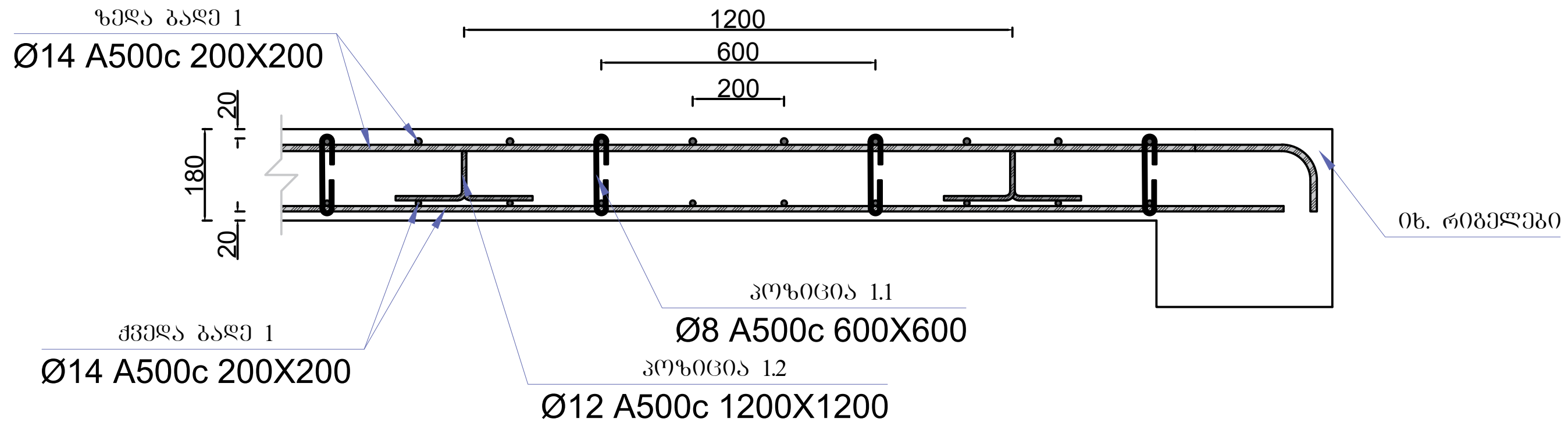

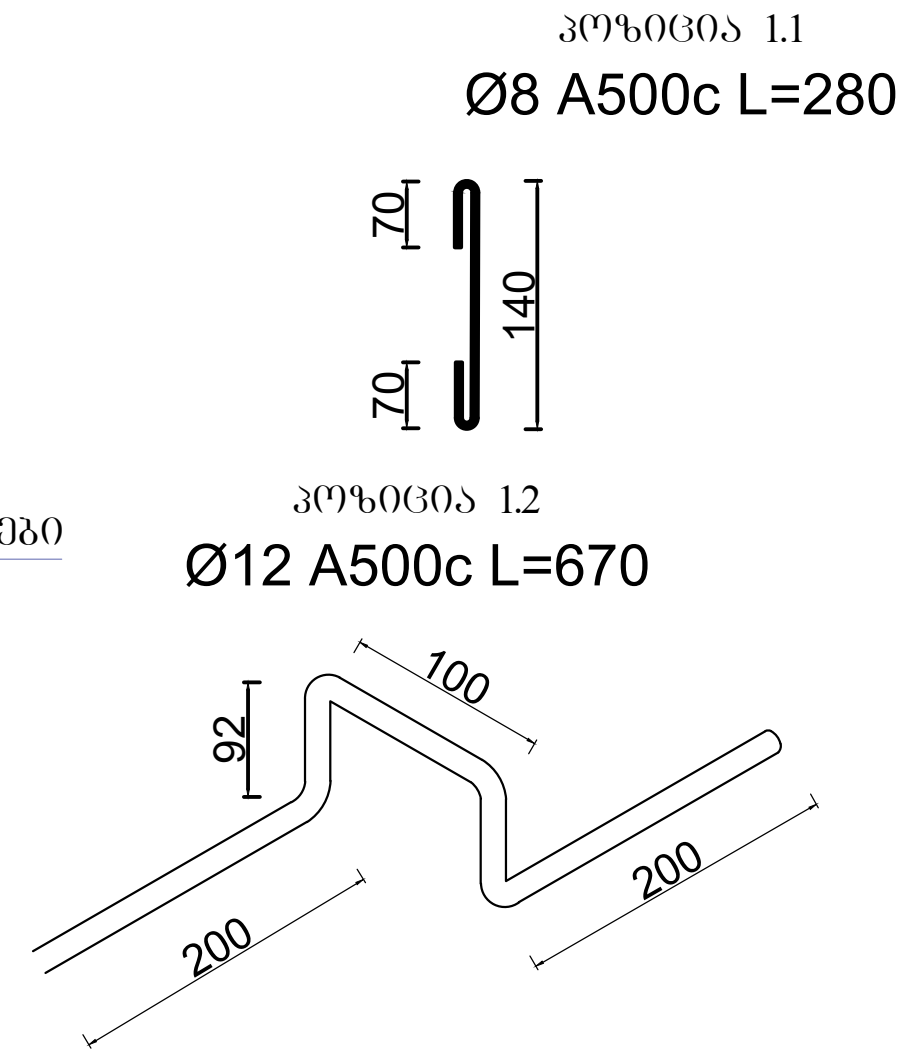

დამატებითი არმირების მოწყობის ტიპიური კვანძი

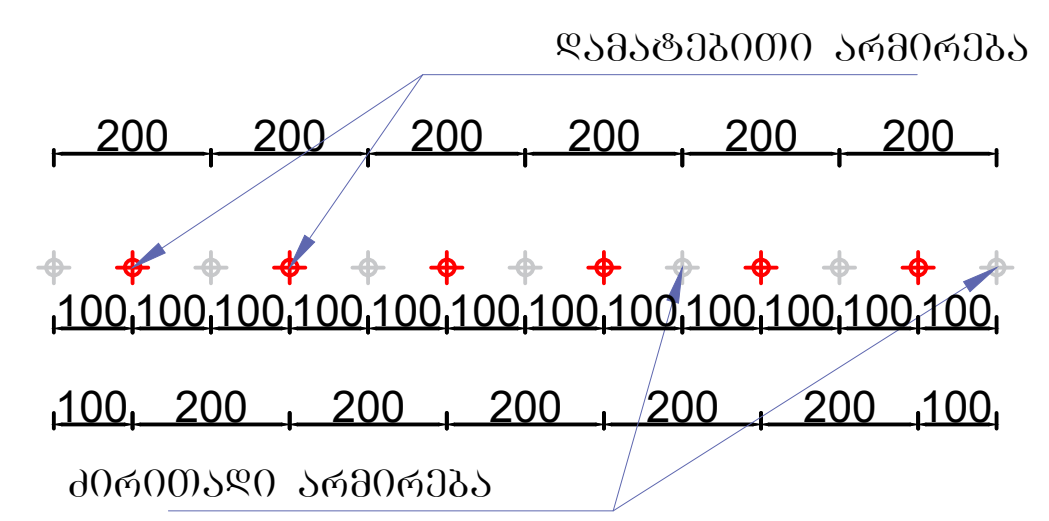

დამატებითი არმირების მოწყობის ტიპიური კვანძი
(ბიჯით 100 მმ)

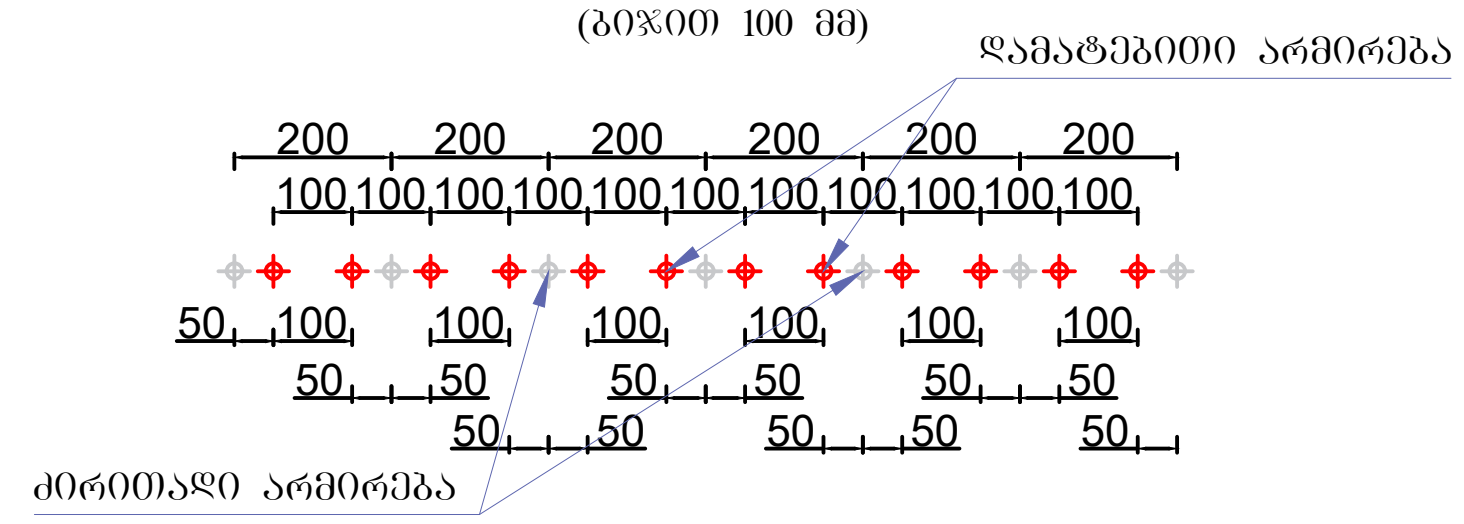

გრუნტზე მოწყობილი ფილი და გადახურვის ფილების სპეციფიკაცია

დასახელება	პოზ.	ესკიზი	დიამეტრი და მარკა	ელემენტის სიგრძე მ	რაოდენობა (ცალი)	საერთო სიგრძე (მ)	გრძივი მეტრის წონა (კგ)	საერთო წონა (კგ)
გადახურვის ფილა 0.00 ნიშნულებზე	ზედა ბადე 1	დაიჭრას ადგილზე	Ø14 A500c	---------	---------	4988.87	1.208	6026.55
	ქვედა ბადე 1	დაიჭრას ადგილზე	Ø14 A500c	---------	---------	4988.87	1.208	6026.55
	პოზიცია 1		Ø12 A500c	4.80	36	172.8	0.888	153.45
	პოზიცია 2		Ø12 A500c	2.20	15	33.0	0.888	29.30
	პოზიცია 3		Ø12 A500c	8.40	20	168.0	0.888	149.18
	პოზიცია 4		Ø16 A500c	5.65	4	22.6	1.578	35.66
	პოზიცია 5		Ø12 A500c	10.40	22	228.8	0.888	203.17
	პოზიცია 6		Ø12 A500c	4.00	5	20.0	0.888	17.76
	პოზიცია 7		Ø12 A500c	9.00	26	234.0	0.888	207.79
	პოზიცია 8		Ø12 A500c	8.60	20	172.0	0.888	152.74
	პოზიცია 9		Ø12 A500c	4.80	42	201.6	0.888	179.02
	პოზიცია 10		Ø12 A500c	6.40	10	64.0	0.888	56.83
	პოზიცია 11		Ø14 A500c	11.00	38	418.0	1.208	504.94
	პოზიცია 12		Ø18 A500c	5.10	30	153.0	1.998	305.69
	პოზიცია 13		Ø12 A500c	2.20	14	30.8	0.888	27.35
	პოზიცია 14		Ø12 A500c	5.40	46	248.4	0.888	220.58
	პოზიცია 15		Ø12 A500c	2.85	16	45.6	0.888	40.49
	1.1		Ø8 A500c	0.28	1320	369.5	0.395	145.97
	1.2		Ø12 A500c	0.67	332	222.3	0.888	197.40
ბეტონის მოცულობა		B25	მ³	85.52	არმატურის საერთო ჯამი	Ø8 A500c	კგ	145.97
						Ø12 A500c	კგ	1635.07
						Ø14 A500c	კგ	12053.10
						Ø16 A500c	კგ	35.66
						Ø18 A500c	კგ	305.69
						Σ	კგ	14175.50

მისამართი:
ქალაქი თბილისი, არსზაყან (დიმიტრი) ემუხვარის II შესახვევი, №9
(ს/კ 01.10.10.019.037

GeorgianHouse
Architrcture Design Construction

საპროექტო ჯგუფი

დირექტორი: თ. დვალი

კონსტრუქტორი: ი. კაკალია

კონსტრუქტორი: გ. ხვიჩია

სათაური :
გადახურვის ფილა 0.00 ნიშნულებზე

A3 24.06.2026

გადახურვის ფილების არმირება +32.60 ნიშნულზე

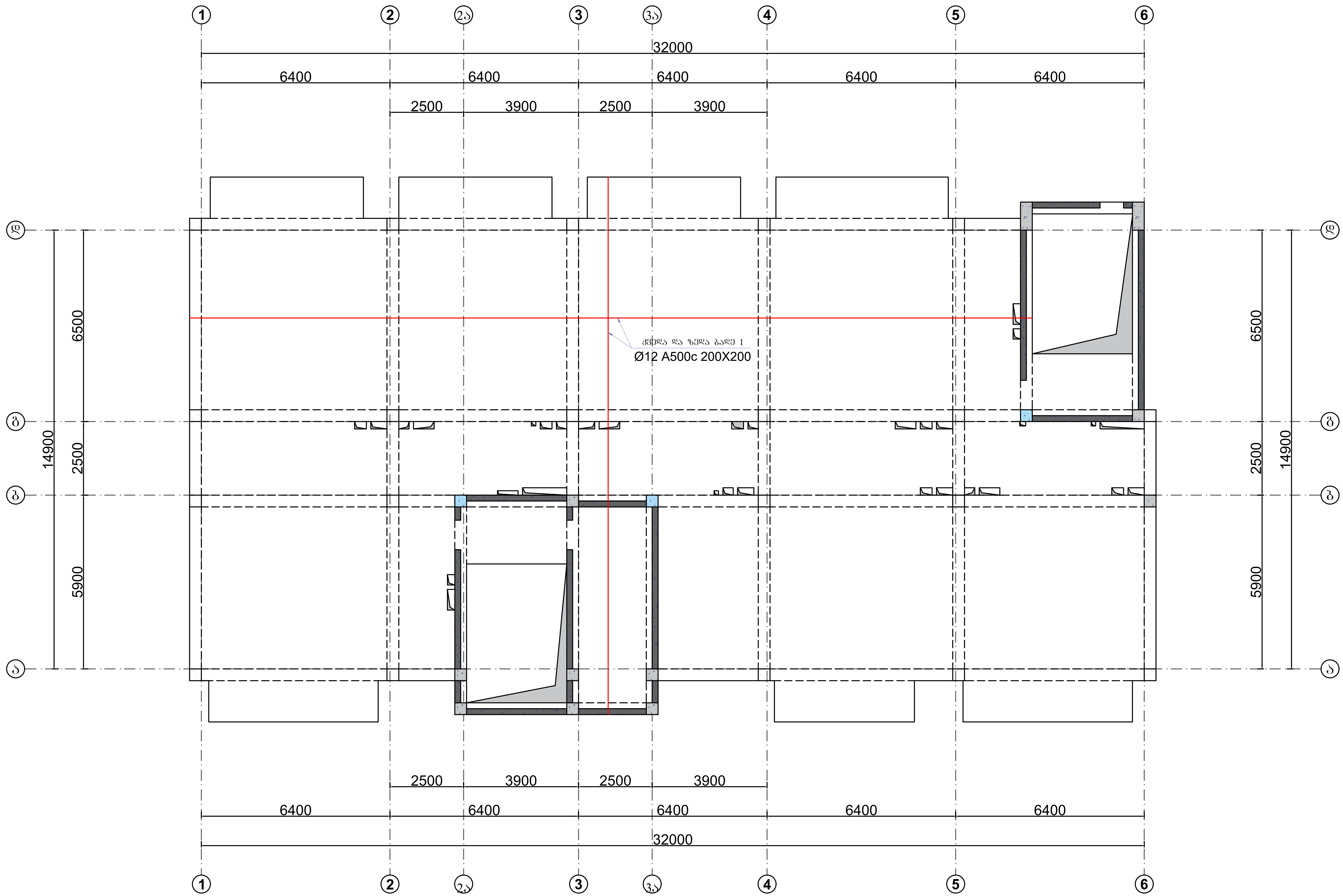

მისამართი:
ქალაქი თბილისი, არსზაყან
(დიმიტრი) ემუხვარის II შესახვევი,
№9
(ს/კ 01.10.10.019.037

GeorgianHouse
Architrcture Design Construction

საპროექტო ჯგუფი

დირექტორი: თ. დვალი

კონსტრუქტორი: ი. კაკალია

კონსტრუქტორი: გ. ხვიჩია

სათაური :
გადახურვის ფილების არმირება +32.60 ნიშნულზე

A3 | 24.06.2026

ბ- 075ა

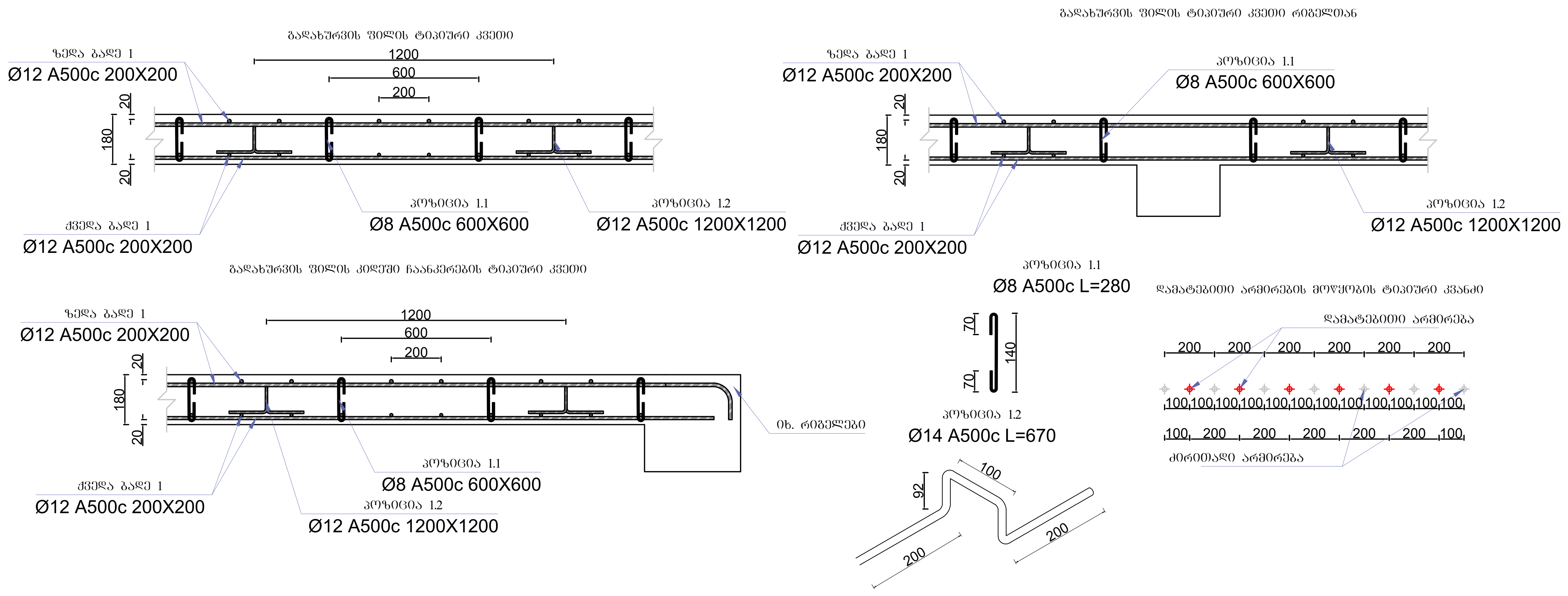

გრუნტზე მოწყობილი ფილი და გადახურვის ფილების სპეციფიკაცია								
დასახელება	პოზ.	ესკიზი	დიამეტრი და მარკა	ელემენტის სიგრძე მ	რაოდენობა (ცალი)	საერთო სიგრძე (მ)	გრძივი მეტრის წონა (კგ)	საერთო წონა (კგ)
გადახურვის ფილა +32.60 ნიშნულზე	ზედა ბადე 1	დაიჭრას ადგილზე	Ø12 A500c	————————	————————	5149.52	0.888	4572.77
	ქვედა ბადე 1	დაიჭრას ადგილზე	Ø12 A500c	————————	————————	5149.52	0.888	4572.77
	1.1		Ø8 A500c	0.28	12250	3430.0	0.395	1354.85
	1.2		Ø12 A500c	0.67	340	228.0	0.888	202.45
ბეტონის მოცულობა		B25	მ³	88.28	არმატურის საერთო ჯამი	Ø8 A500c	კგ	1354.85
						Ø12 A500c	კგ	9347.99
						Σ	კგ	10702.84

მისამართი:
ქალაქი თბილისი, არსზაყან (დიმიტრი) ემუხვარის II შესახვევი, №9
(ს/კ 01.10.10.019.037

GeorgianHouse
Architrcture Design Construction

საპროექტო ჯგუფი

დირექტორი: თ. დვალი

კონსტრუქტორი: ი. კაკალია

კონსტრუქტორი: გ. ხვიჩია

სათაური :
გადახურვის ფილა +32.60 ნიშნულზე

A3	24.06.2026

გ- 075გ

რიგელების მარკირება +35.80 ნიშნულზე
გაღახურვის შიდის არმირება +35.80 ნიშნულზე

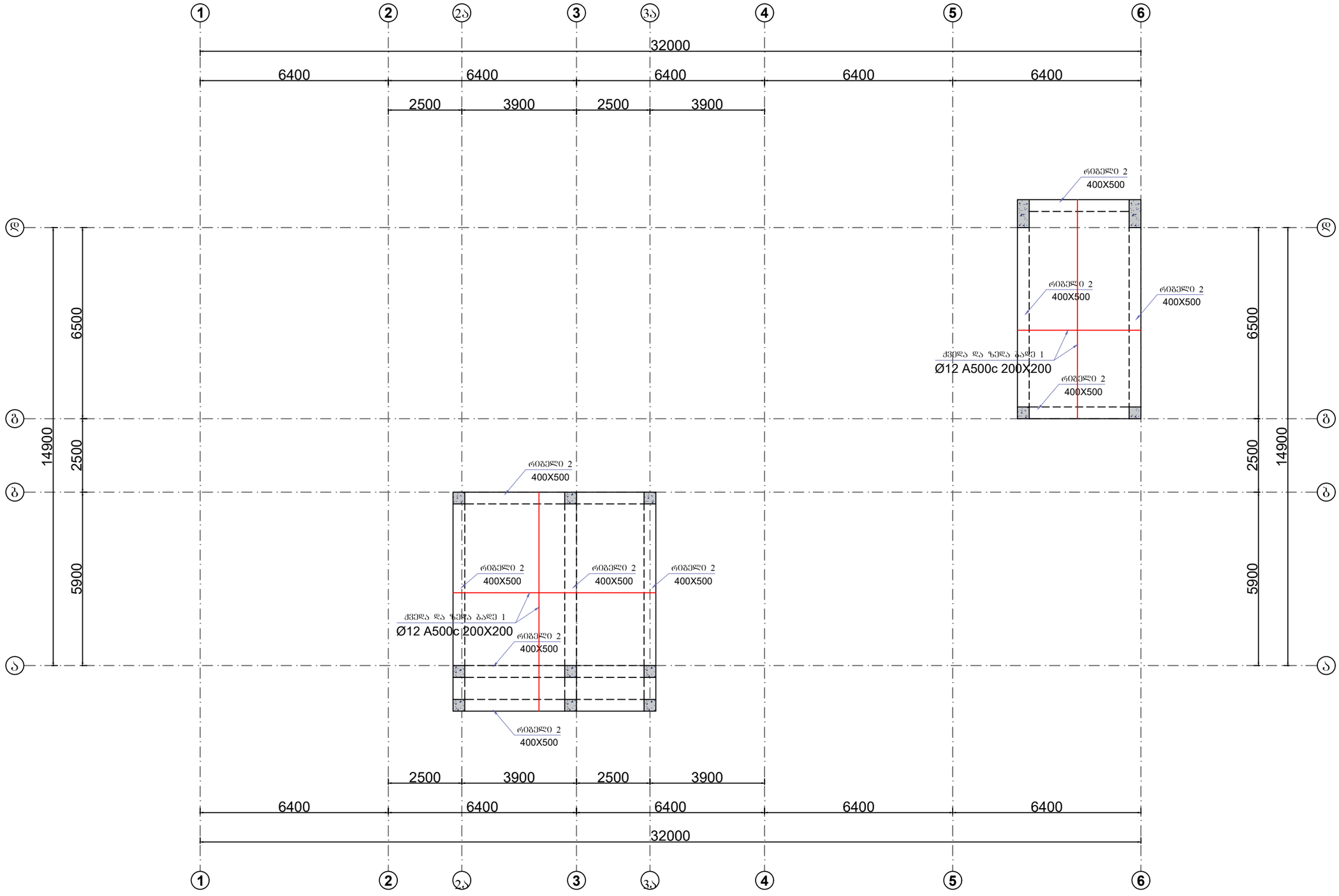

მისამართი:
ქალაქი ობილისი, არსზაქან
(დიმიტრი) ემუხვარის II შესახვევი,
№9
(ს/კ 01.10.10.019.037

GeorgianHouse
Architrcture Design Construction

საპროექტო ჯგუფი

დირექტორი: ი. დვალი

კონსტრუქტორი: ი. კაკალია

კონსტრუქტორი: გ. ხვინია

სათაური :
რიგელების მარკირება +35.80 ნიშნულზე
გაღახურვის შიდის არმირება +35.80 ნიშნულზე

A3	24.06.2026

გ- 076

რიგელების არმირებისა და ჰორიზონტალური გადაბმის ტიპიური სქემა

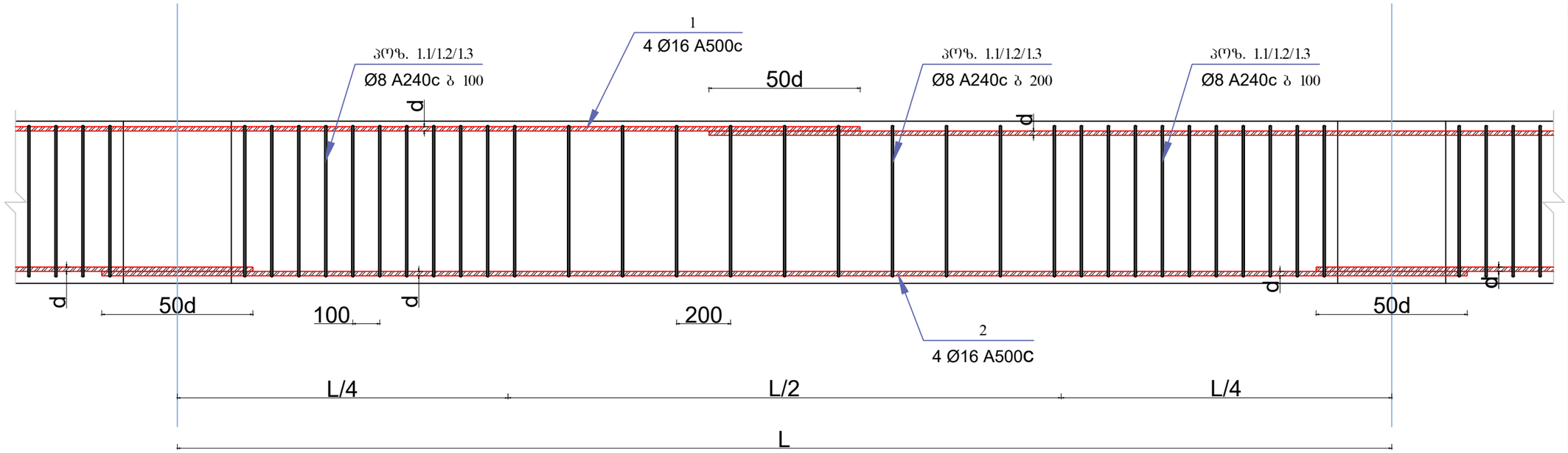

რიგელის ტიპიური კვეთი

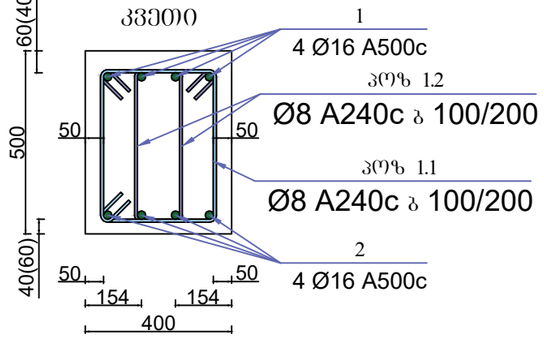

რიგელების სვეტთან ჩაანკერების ტიპიური სქემა

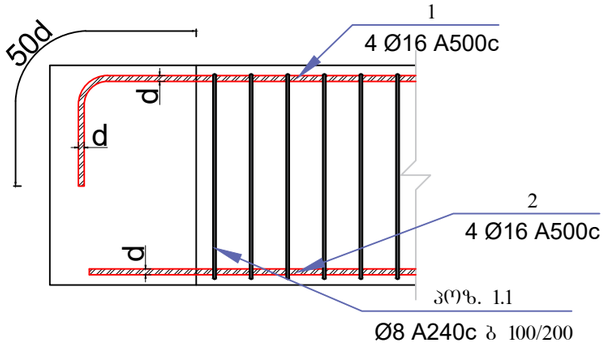

პოზ. 1.1
A240 c
L = 1.60 მ

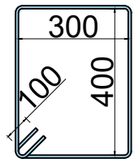

პოზ. 1.2
A240 c
L = 1.42 მ

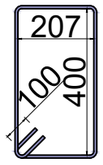

დასახელება	პოზ.	ესკიზი	დიამეტრი და მარკა	ელემენტის სიგრძე მ	რაოდენობა (ცალი)	საერთო სიგრძე (მ)	გრძივი მეტრის წონა (კგ)	საერთო წონა (კგ)
რიგელი +35.80 ნიშნულზე	1		Ø16 A500c	78.15	4	312.60	1.578	493.39
	2		Ø16 A500c	62.15	4	248.60	1.578	392.37
	1.1		Ø8 A240c	1.60	414	662.93	0.395	261.58
	1.2		Ø8 A240c	1.42	829	1176.71	0.395	464.31
	ბეტონის მოცულობა	B25	მ³	7.96	არმატურის ჯამი	Ø16 A500c	კგ	885.76
						Ø8 A240c	კგ	725.89
						Σ	კგ	1611.65

მისამართი:
ქალაქი თბილისი, არსზაქარ (დიმიტრი) ემუხვარის II შესახვევი, №9
(ს/კ 01.10.10.019.037

GeorgianHouse
Architrcture Design Construction

საპროექტო ჯგუფი

დირექტორი: თ. ლეკალი

კონსტრუქტორი: თ. კაკალია

კონსტრუქტორი: გ. ხვიჩია

სათაური :
რიგელები +35.80 ნიშნულზე

A3 | 24.06.2026

გ- 077

გადახურვის ფილის ტიპიური კვეთი

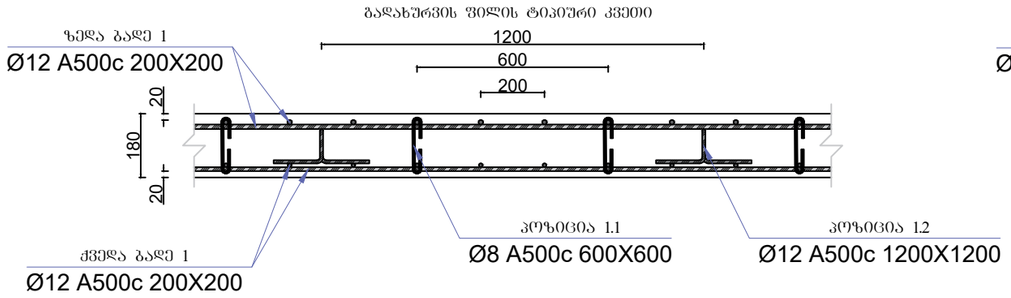

გადახურვის ფილის ტიპიური კვეთი რიგელთან

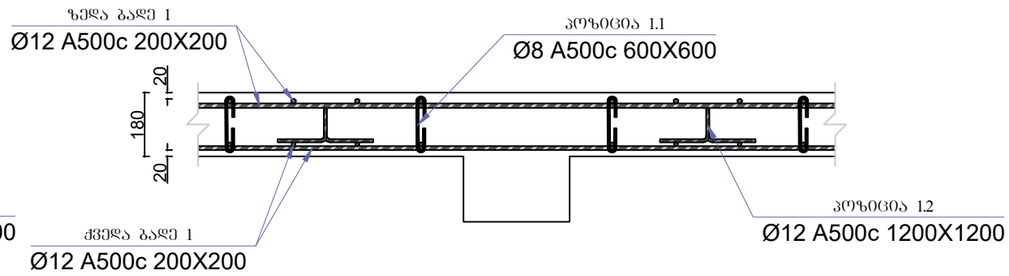

გადახურვის ფილის კიდეში ჩაანკერების ტიპიური კვეთი

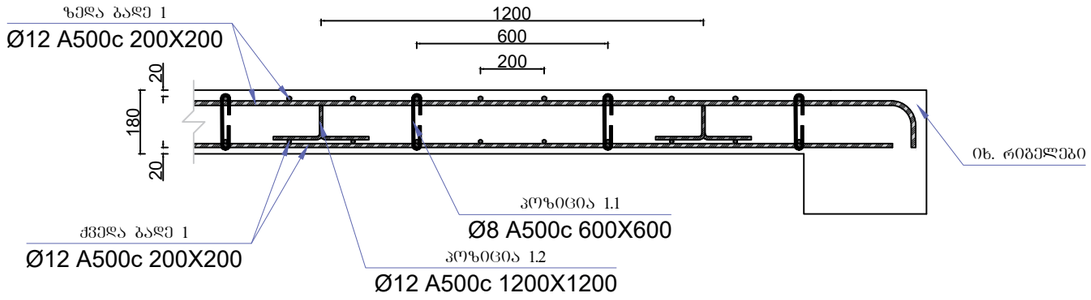

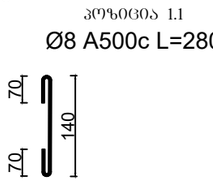

დამატებითი არმირების მოწყობის ტიპიური კვანძი

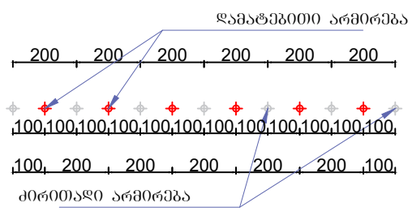

გრუნტზე მოწყობილი ფილი და გადახურვის ფილების სპეციფიკაცია

დასახელება	პოზ.	ესკიზი	დიამეტრი და მარკა	ელემენტის სიგრძე მ	რაოდენობა (ცალი)	საერთო სიგრძე (მ)	გრძივი მეტრის წონა (კგ)	საერთო წონა (კგ)
გადახურვის ფილა +35.80 ნიშნულზე	ზედა ბადე 1	დაიჭრას ადგილზე	Ø12 A500c	————	————	3561.86	0.888	3162.93
	ქვედა ბადე 1	დაიჭრას ადგილზე	Ø12 A500c	————	————	3561.86	0.888	3162.93
	1.1		Ø8 A500c	0.28	664	185.8	0.395	73.39
	1.2		Ø12 A500c	0.67	166	111.2	0.888	98.70
ბეტონის მოცულობა		B25	მ³	61.06	არმატურის საერთო წამი	Ø8 A500c	კგ	73.39
						Ø12 A500c	კგ	6424.57
						Σ	კგ	6497.96

მისამართი:
ქალაქი თბილისი, არსაქაქი
(დიმიტრი) ემუხვარის II შესახვევი,
№9
(ს/კ 01.10.10.019.037

GeorgianHouse
Architrcture Design Construction

საპროექტო ჯგუფი

დირექტორი: ი. დვალი

კონსტრუქტორი: ი. კაკალია

კონსტრუქტორი: გ. ხვინია

სათაური :
გადახურვის ფილა +35.80 ნიშნულზე

A3 | 24.06.2026

გ- 078

კიბის უჯრედი 1
გეგმა -3.20 ნიშნულიდან 0.00 ნიშნულამდე

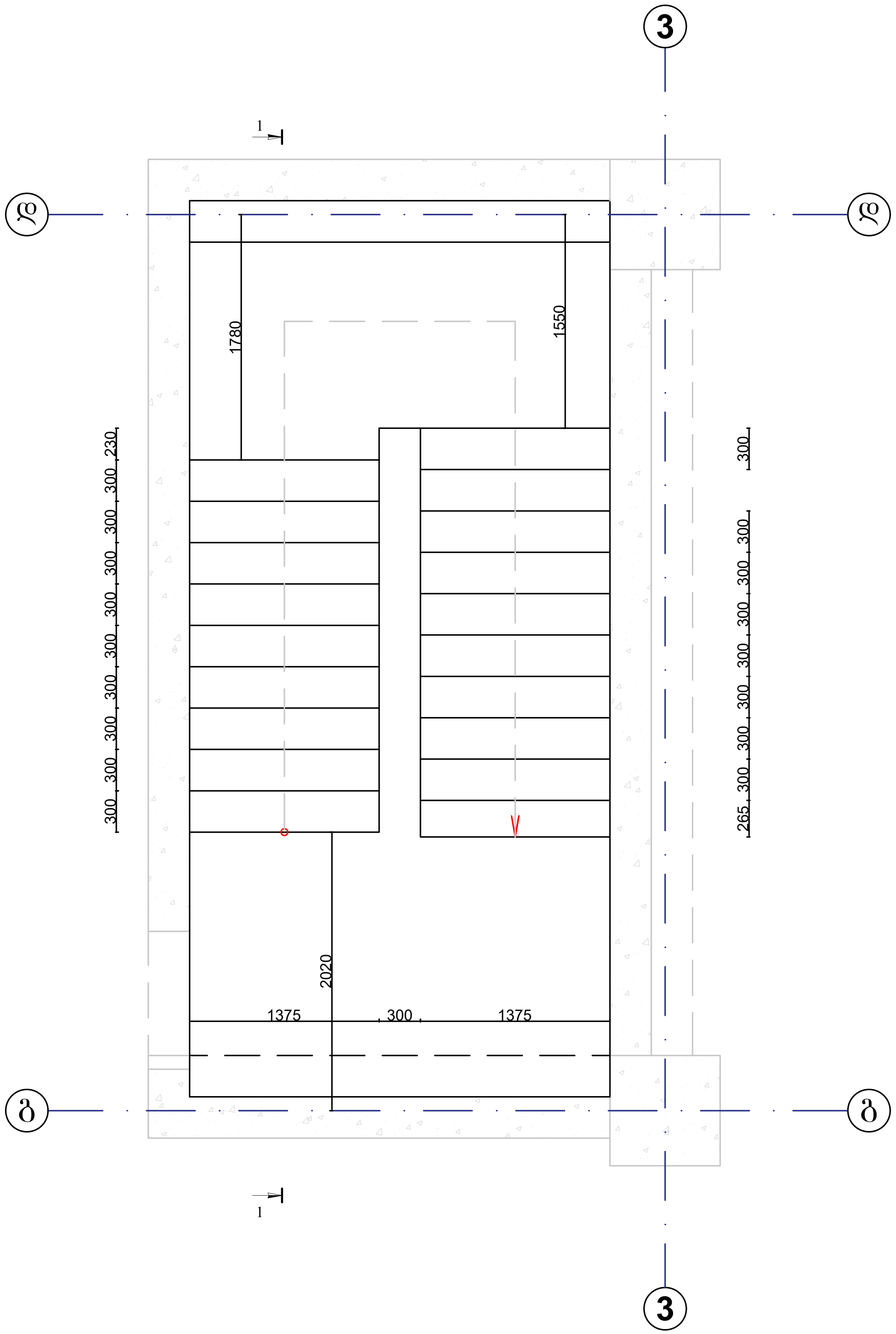

კიბის უჯრედი 1
გეგმა 0.00 ნიშნულიდან +32.60 ნიშნულამდე

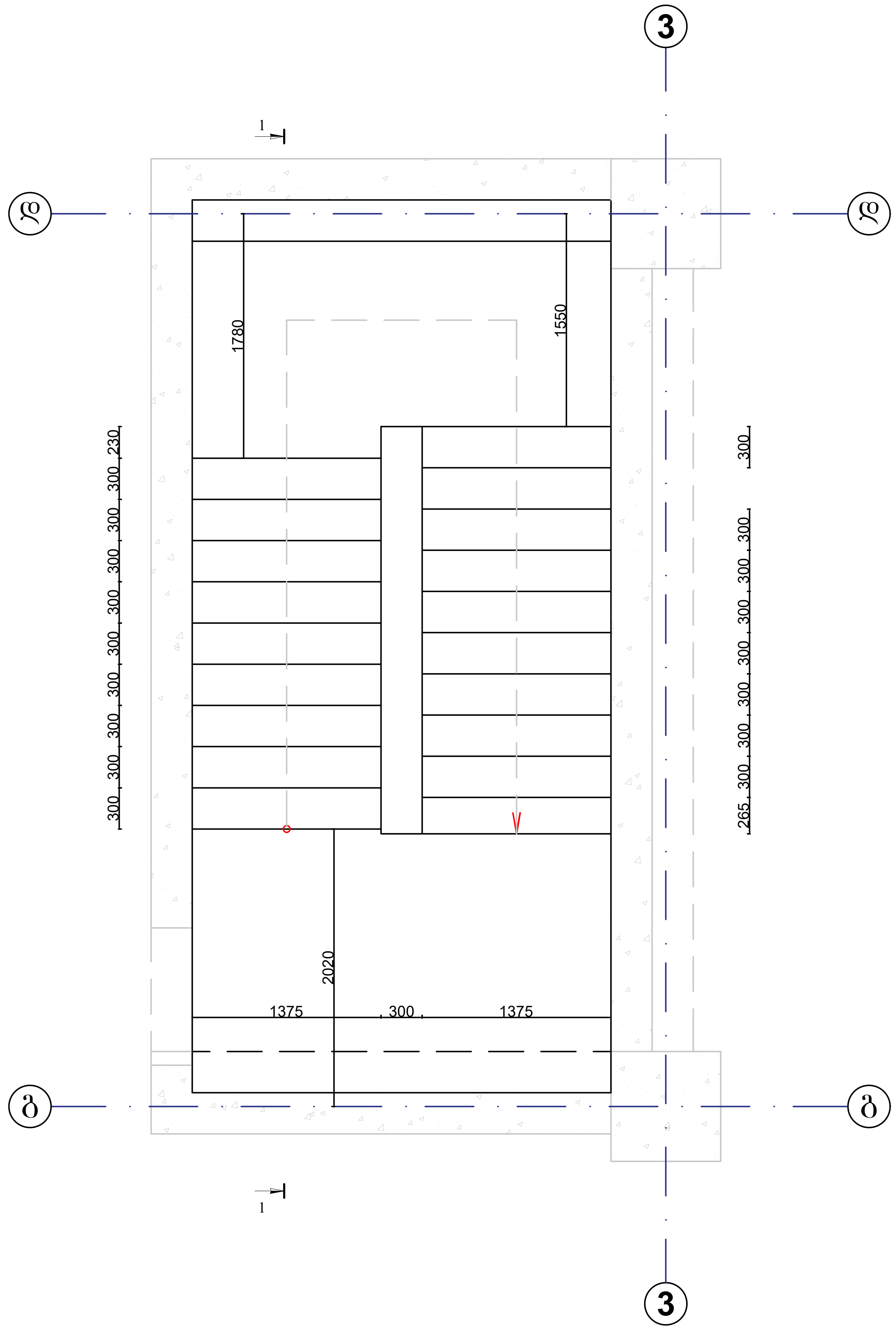

მისამართი:
ქალაქი თბილისი, არსზაყან
(დიმიტრი) ემუხვარის II შესახვევი,
№9
(ს/კ 01.10.10.019.037

GeorgianHouse
Architrcture Design Construction

საპროექტო ჯგუფი

დირექტორი: თ. დვალი

კონსტრუქტორი: ი. კაკალია

კონსტრუქტორი: გ. ხვიჩია

სათაური :
კიბის უჯრედი 1
გეგმები

A3 | 24.06.2026

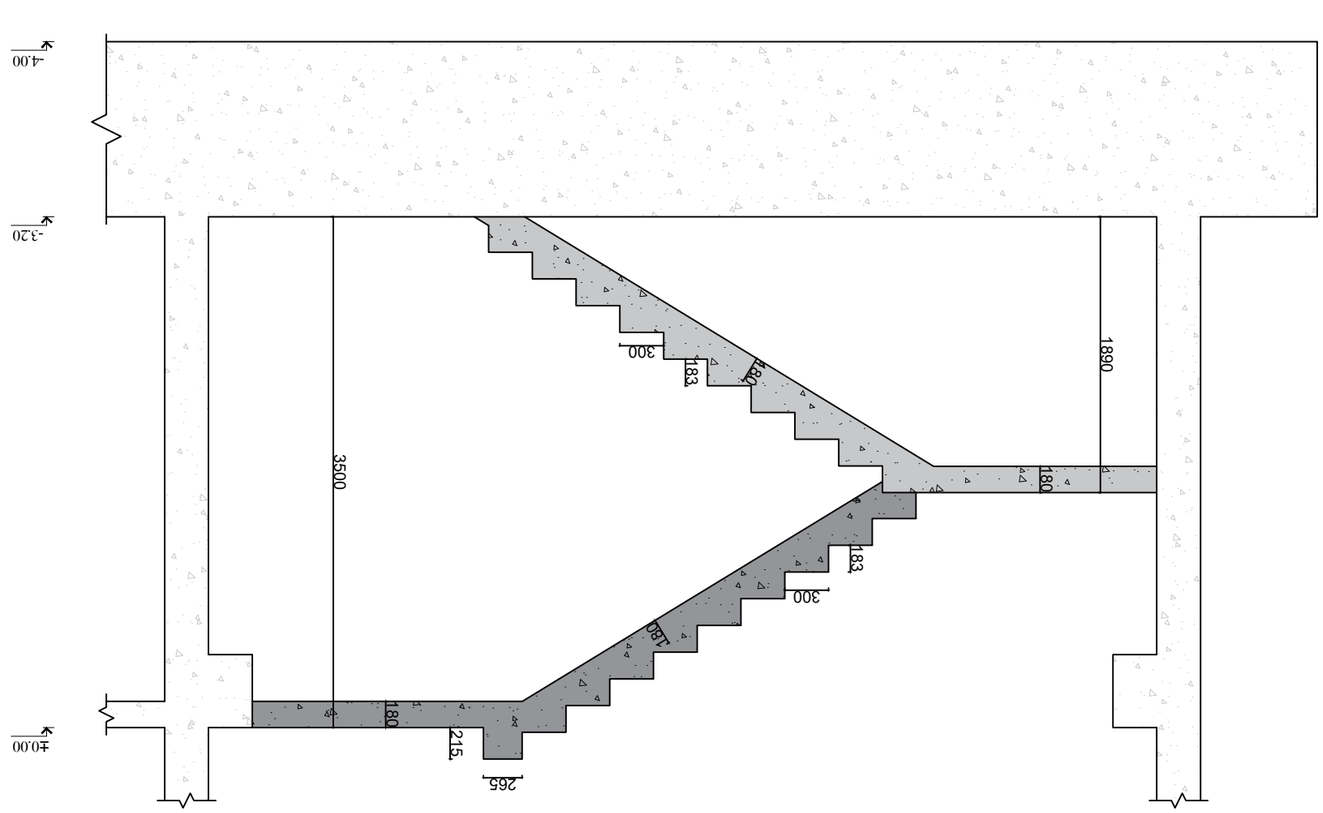

ქვედა სართული 1-1

-3.20 ნიშნულიდან 0.00 ნიშნულამდე

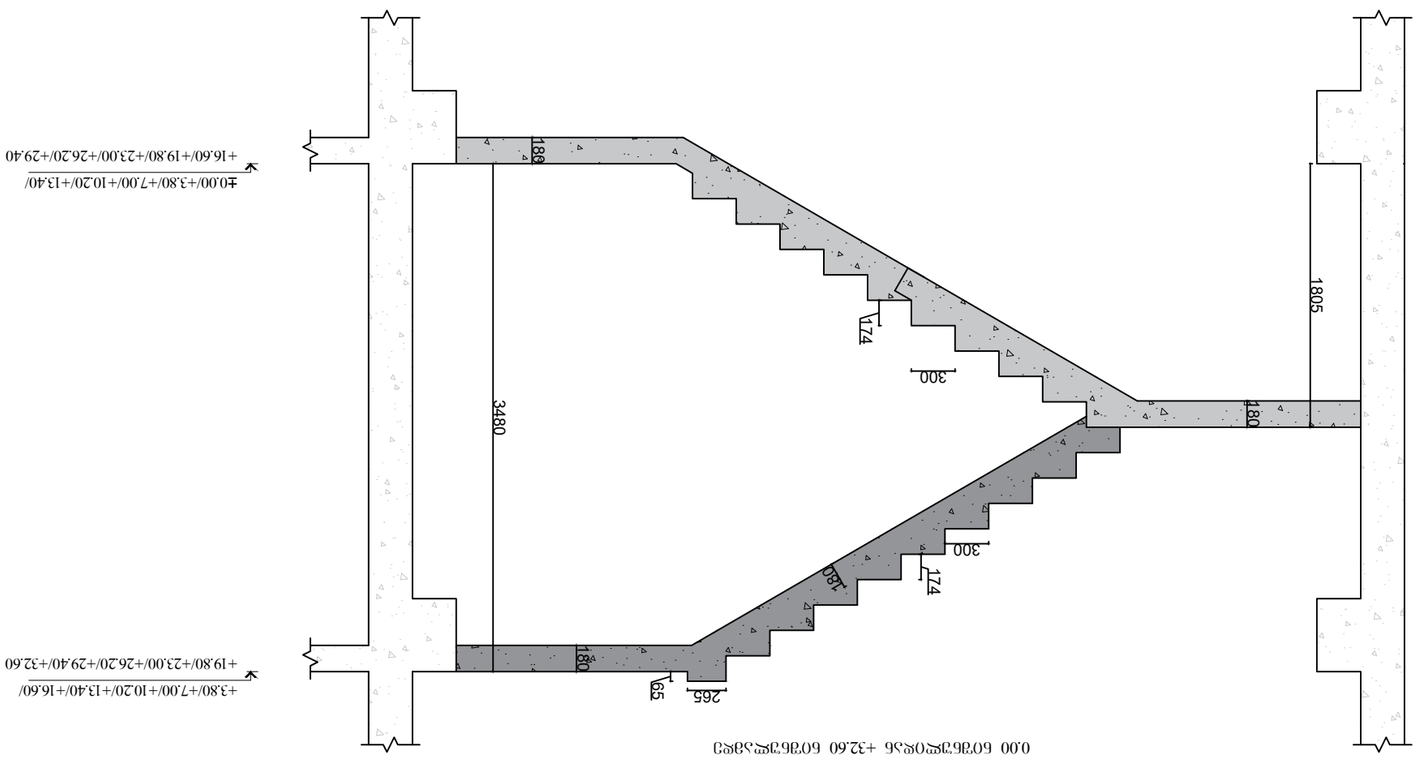

ქვედა სართული 1-1

0.00 ნიშნულიდან +32.60 ნიშნულამდე

პროექტის დასახელება:	
ქალაქ თბილისში, სანაპირო II შესახვევში, (ფიზიკური) პირველი ხაზის მე-9 (ს/კ 01.10.10.019.037)	

კიბის სამონტაჟო კვანძი "1"

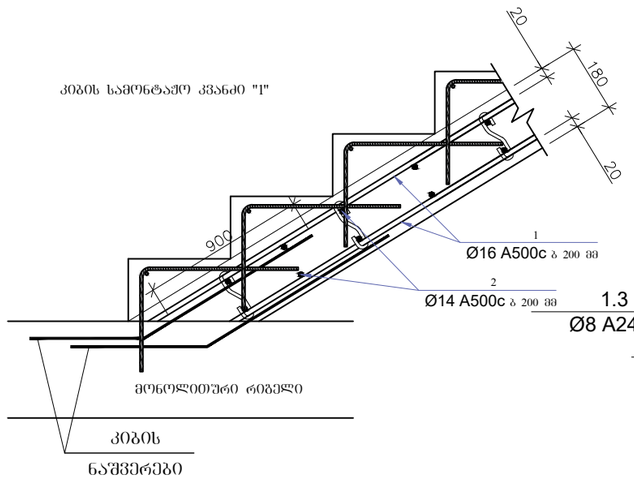

კიბის სამონტაჟო კვანძი "2"

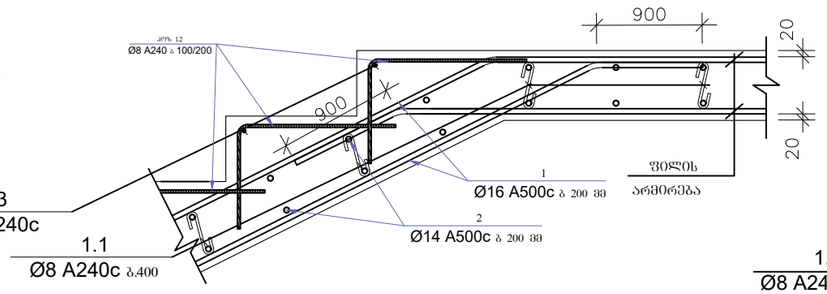

კიბის სამონტაჟო კვანძი "3"

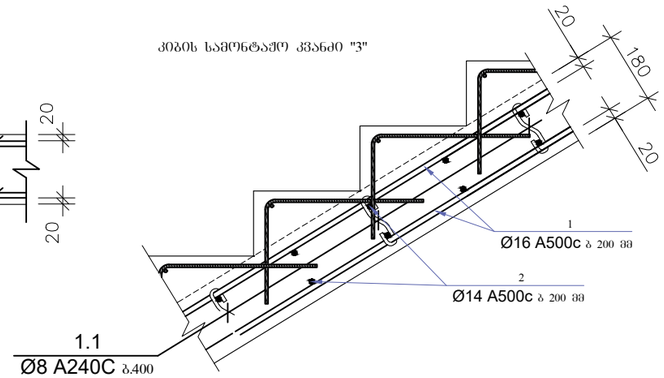

შენიშვნა: კიბეის გეომეტრია მოწყობს არიქტექტურული
პროექტის მიხედვით

კიბეების სპეციფიკაცია

დასახელება	პოზ.	ესკიზი	დიამეტრი და მარკა	ელემენტის სიგრძე მ	რაოდენობა (ცალი)	საერთო სიგრძე (მ)	გრძივი მეტრის წონა	საერთო წონა (კგ)
კიბის უჯრედი 1	1	პოზიცია 1	Ø16 A500c	-----	-----	3312.00	1.578	5226.34
	2	პოზიცია 2	Ø14 A500c	-----	-----	4303	1.208	5198.02
	1.1		Ø8 A240c	0.30	708	212.33	0.395	83.87
	1.2		Ø8 A240c	0.64	1984	1269.76	0.395	501.56
	1.3		Ø8 A240c	1.40	248	347.20	0.395	137.14
	ბეტონის მოცულობა	B25	მ³	49.84	არმატურის ჯამი	Ø14 A500c	კგ	5198.02
						Ø16 A500c	კგ	5226.34
						Ø8 A240	კგ	722.57
						საერთო	კგ	11146.93

მისამართი:
ქალაქი თბილისი, არსხაქან
(დიმიტრი) ემუხვარის II შესახვევი,
№9
(ს/კ 01.10.10.019.037

GeorgianHouse
Architrcture Design Construction

საპროექტო ჯგუფი

დირექტორი: თ. ლეკალი

კონსტრუქტორი: ი. კაკალია

კონსტრუქტორი: გ. ხვინია

სათაური :
კიბის შენები 1
ქვანძი და სპეციფიკაცია

A3 | 24.06.2026

გ- 081

კიბის უჯრედი 2
გეგმა -3.20 ნიშნულიდან 0.00 ნიშნულამდე

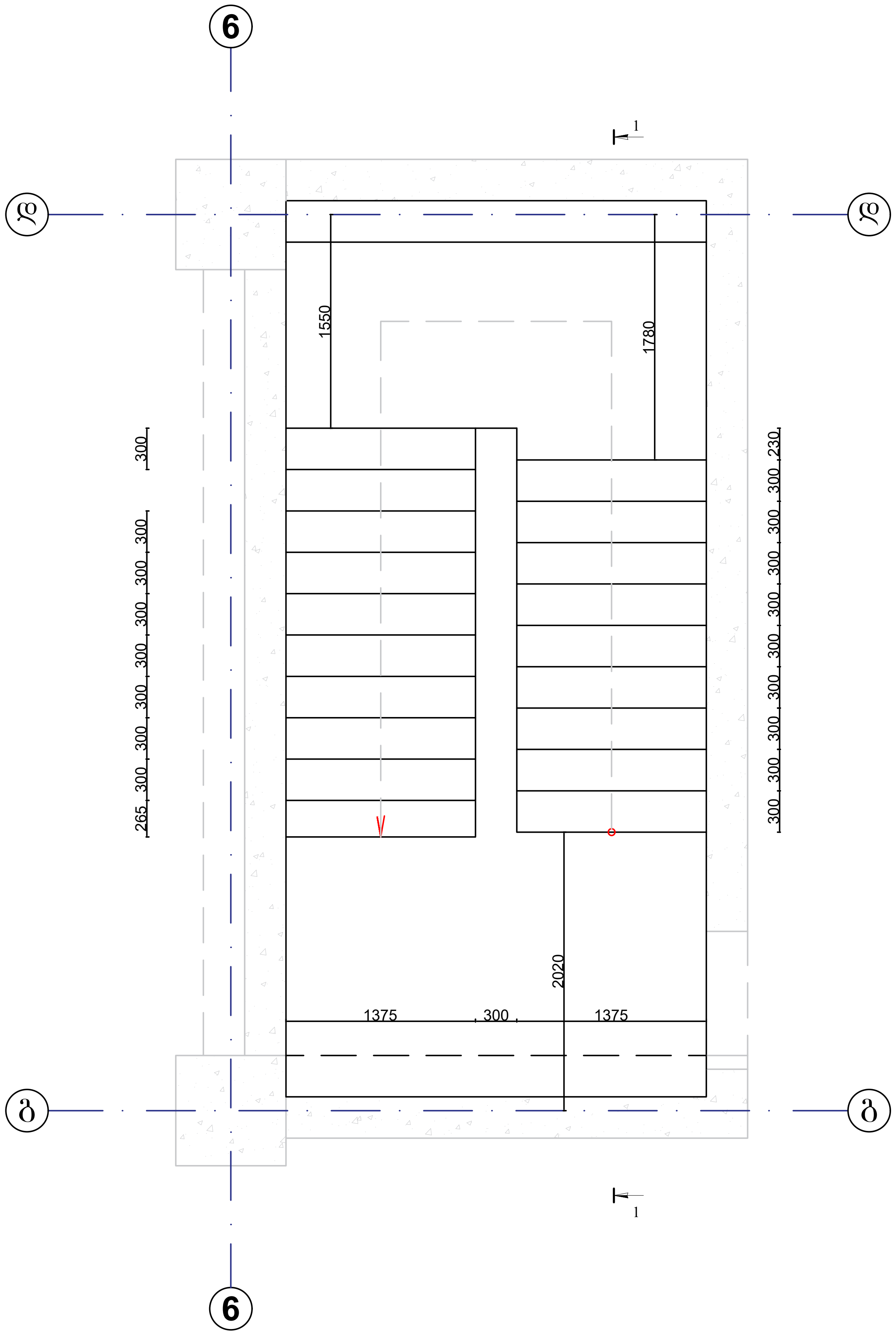

კიბის უჯრედი 2
გეგმა 0.00 ნიშნულიდან +32.60 ნიშნულამდე

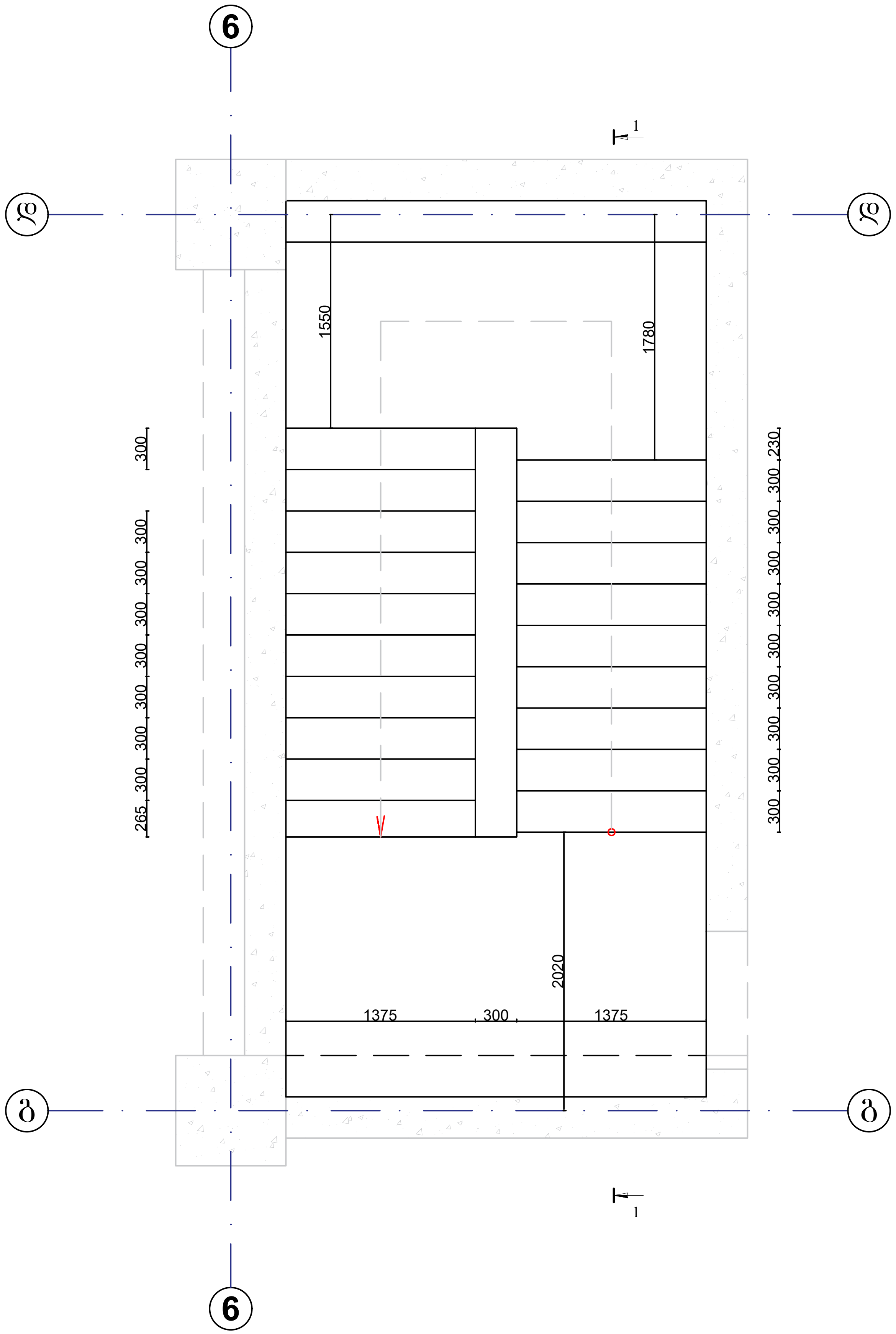

მისამართი:
ქალაქი თბილისი, არსზაყან (დიმიტრი) ემუხვარის II შესახვევი, №9
(ს/კ 01.10.10.019.037

GeorgianHouse
Architrcture Design Construction

საპროექტო ჯგუფი

დირექტორი: თ. დვალი

კონსტრუქტორი: ი. კაკალია

კონსტრუქტორი: გ. ხვიჩია

სათაური :
კიბის უჯრედი 2
გეგმები

A3	24.06.2026

გ- 082

კვეთი 1-1

-3.20 ნიშნულიდან 0.00 ნიშნულამდე

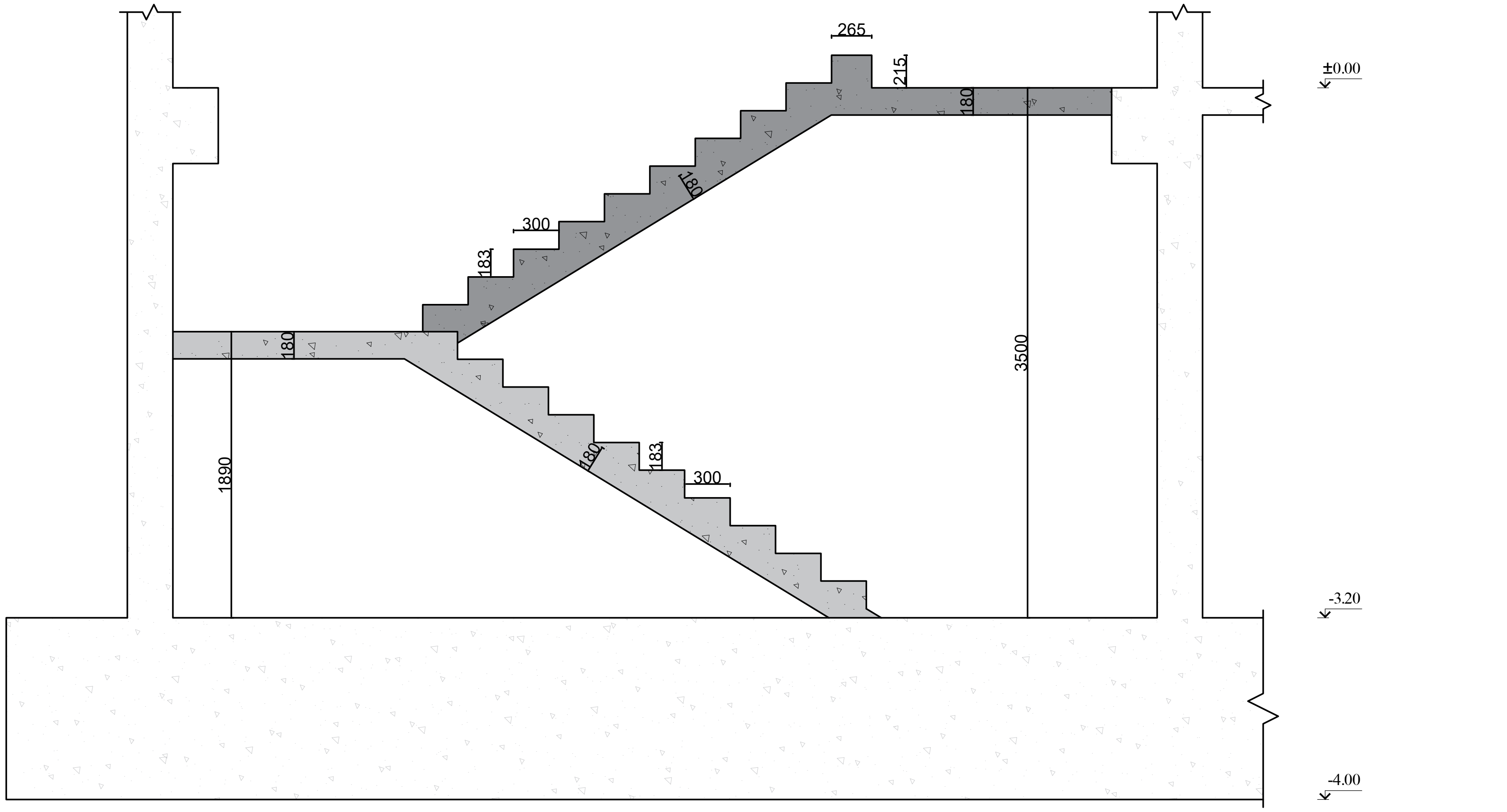

კვეთი 1-1

0.00 ნიშნულიდან +32.60 ნიშნულამდე

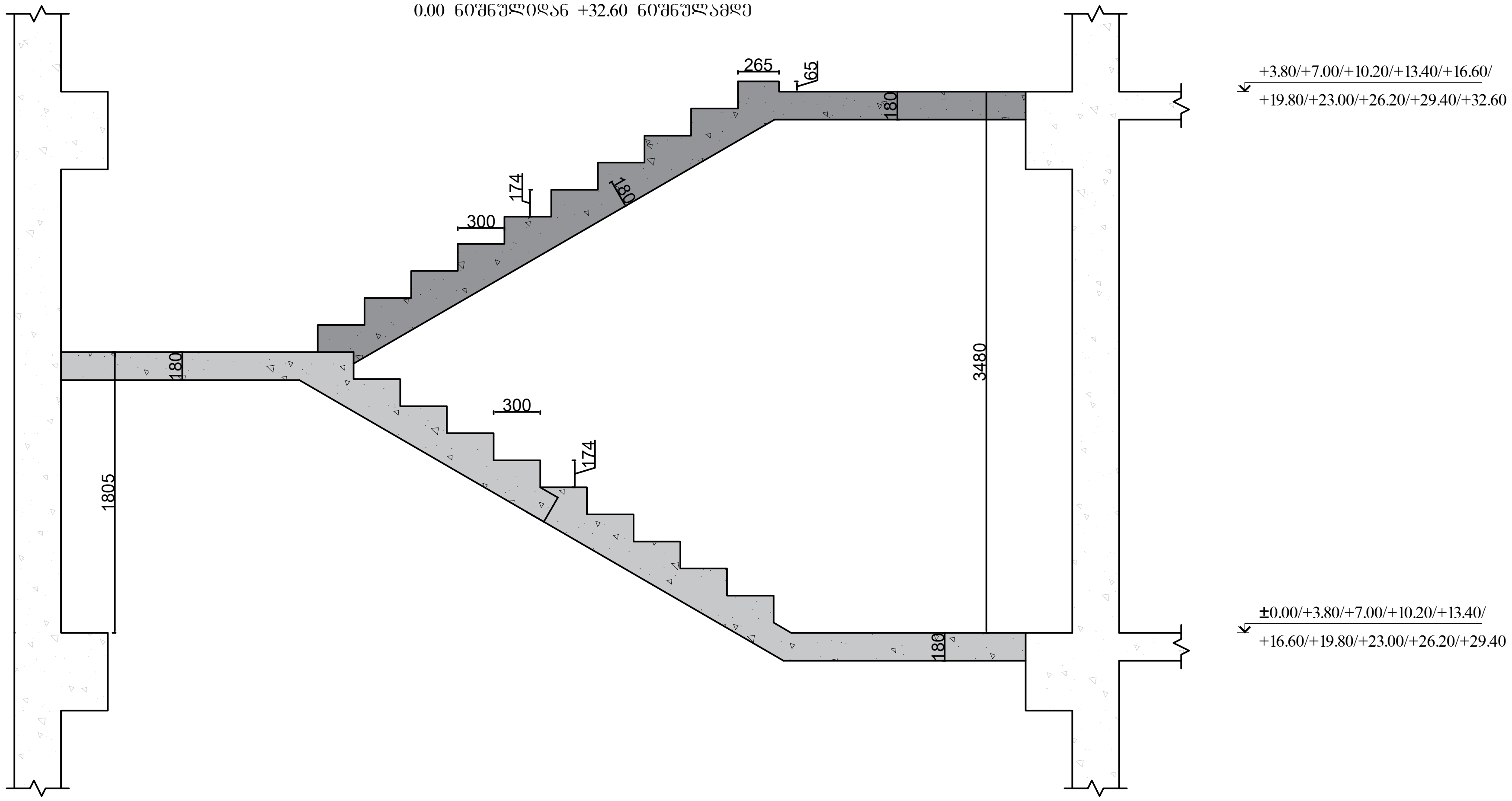

მისამართი:
ქალაქი თბილისი, არსზაყან (დიმიტრი) ემუხვარის II შესახვევი, №9
(ს/კ 01.10.10.019.037

GeorgianHouse
Architrcture Design Construction

საპროექტო ჯგუფი

დირექტორი: თ. დვალი

კონსტრუქტორი: ი. კაკალია

კონსტრუქტორი: გ. ხვიჩია

სათაური :

კიბის უჯრედი 2

ჭრილები

A3	24.06.2026

გ- 083

კიბის სამონტაჟო კვანძი "1"

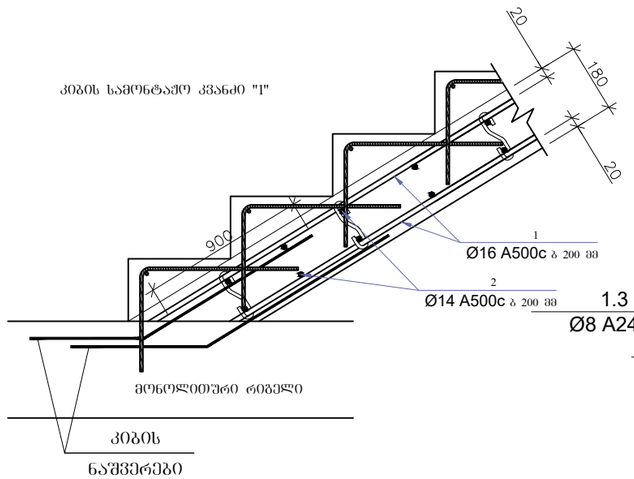

კიბის სამონტაჟო კვანძი "2"

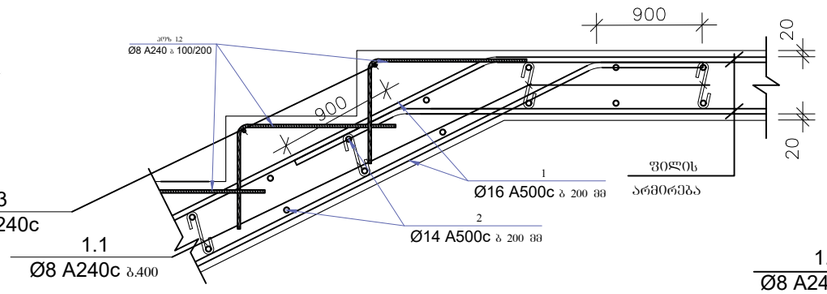

კიბის სამონტაჟო კვანძი "3"

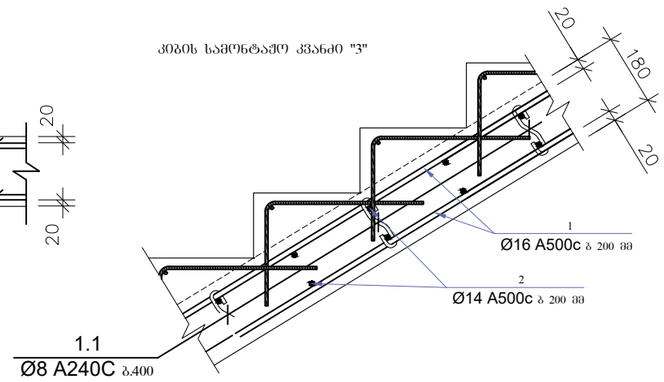

შენიშვნა: კიბეების გეომეტრია მოწყობს არიქტექტურული
პროექტის მიხედვით

კიბეების სპეციფიკაცია

დასახელება	პოზ.	ესკიზი	დიამეტრი და მარკა	ელემენტის სიგრძე მ	რაოდენობა (ცალი)	საერთო სიგრძე (მ)	გრძივი მეტრის წონა	საერთო წონა (კგ)
კიბის უჯრედი 2	1	პოზიცია 1	Ø16 A500c	-----	-----	3312.00	1.578	5226.34
	2	პოზიცია 2	Ø14 A500c	-----	-----	4303	1.208	5198.02
	1.1		Ø8 A240c	0.30	708	212.33	0.395	83.87
	1.2		Ø8 A240c	0.64	1984	1269.76	0.395	501.56
	1.3		Ø8 A240c	1.40	248	347.20	0.395	137.14
	ბეტონის მოცულობა	B25	მ³	49.84	არმატურის ჯამი	Ø14 A500c	კგ	5198.02
						Ø16 A500c	კგ	5226.34
						Ø8 A240	კგ	722.57
						საერთო	კგ	11146.93

მისამართი:
ქალაქი თბილისი, არსხაქან
(დიმიტრი) ემუხვარის II შესახვევი,
№9
(ს/კ 01.10.10.019.037

GeorgianHouse
Architrcture Design Construction

საპროექტო ჯგუფი

დირექტორი: ი. ლეკალი

კონსტრუქტორი: ი. კაკალია

კონსტრუქტორი: გ. ხვინია

სათაური :
კიბის უჯრედი 2
კვანძი და სპეციფიკაცია

A3 | 24.06.2026

გ- 084

გულარების და სარტყელების მარკირება +32.60 ნიშნულზე

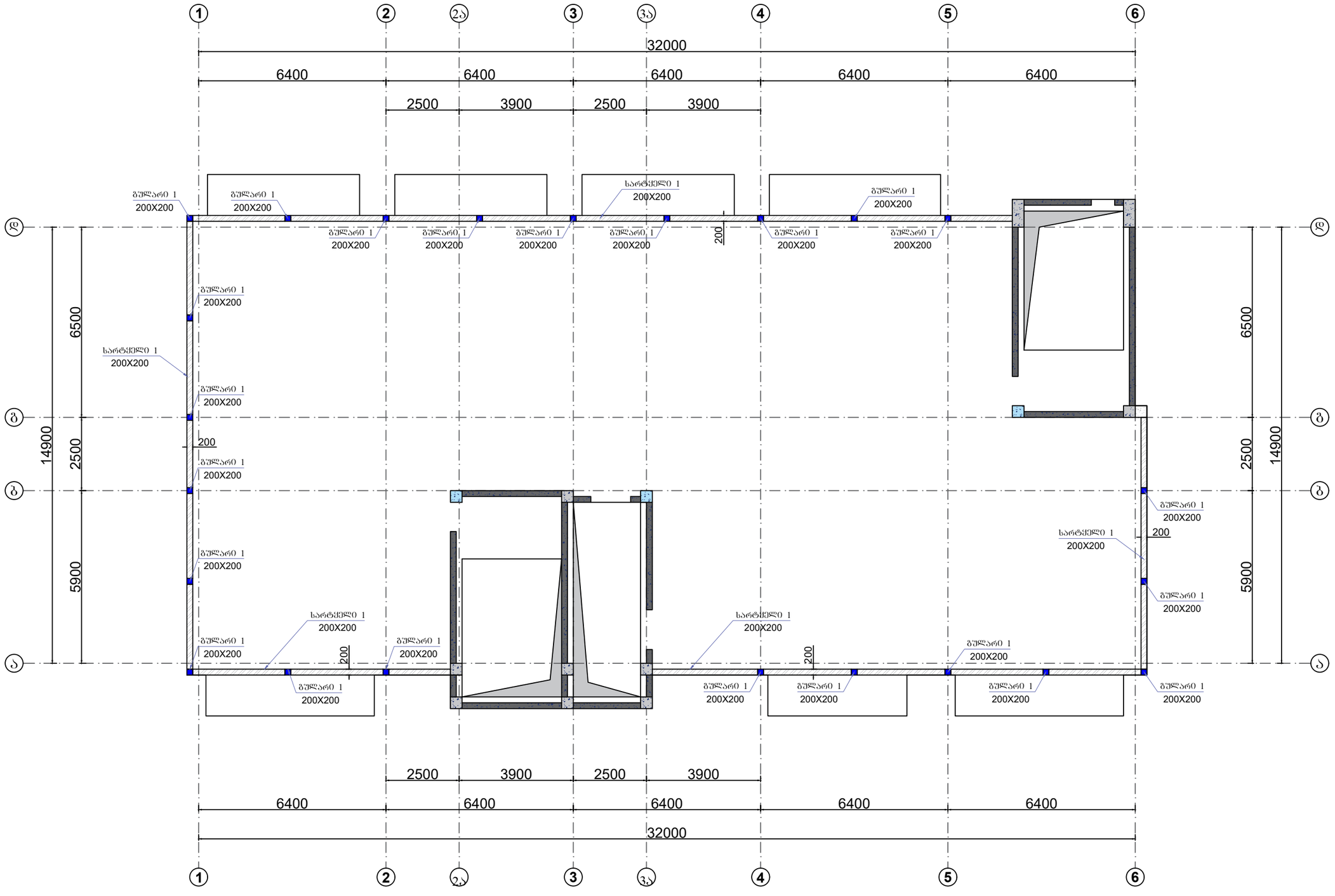

მისამართი:
ქალაქი თბილისი, არსნაქან (დიმიტრი) ემუხვარის II შესახვევი, №9
(ს/კ 01.10.10.019.037

GeorgianHouse
Architrcture Design Construction

საპროექტო ჯგუფი

დირექტორი: თ. დვალი

კონსტრუქტორი: ი. კაკალია

კონსტრუქტორი: გ. ხვიჩია

სათაური :
გულარების და სარტყელების მარკირება +32.60 ნიშნულზე

A3	24.06.2026

გ- 085

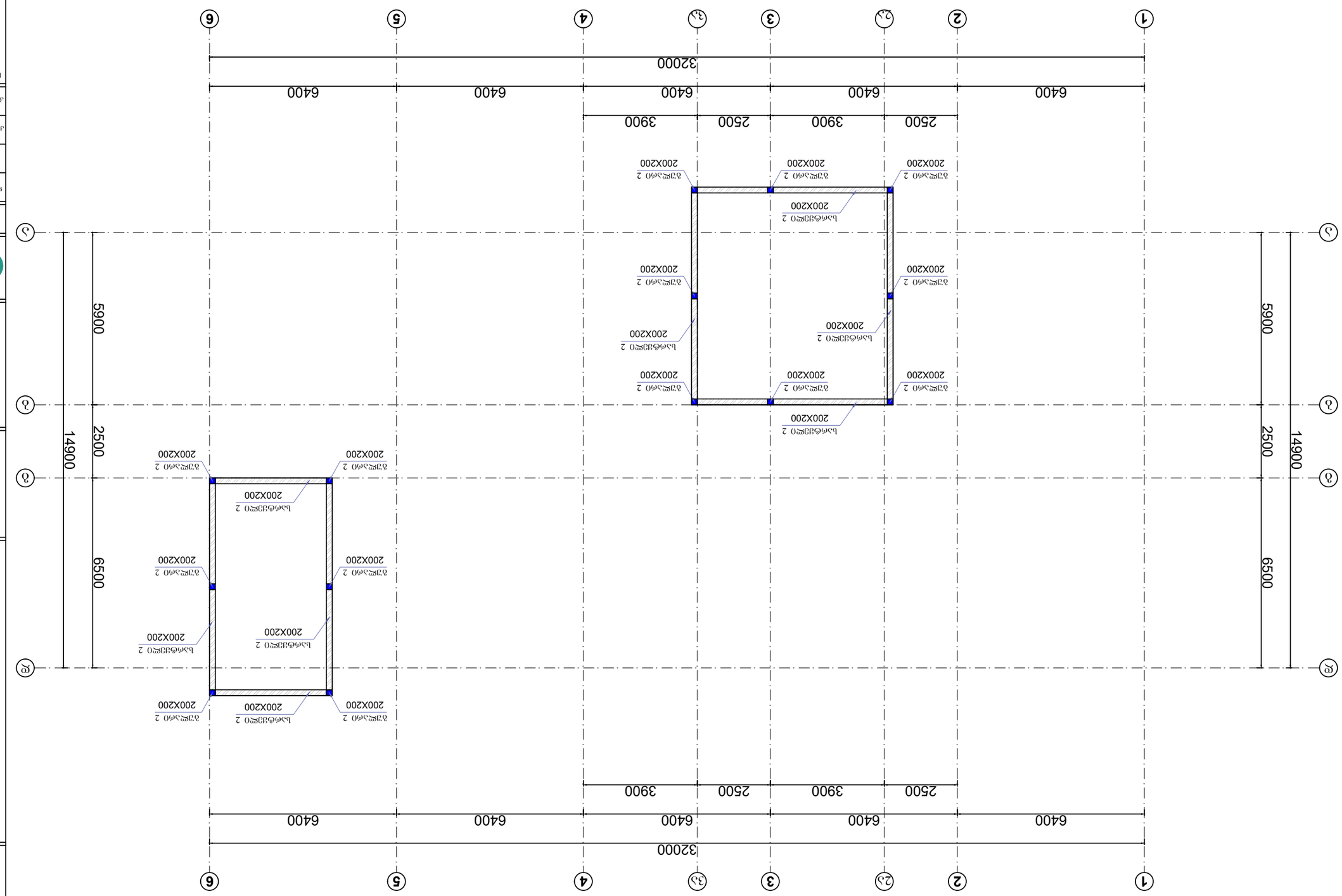

ელექტრონული ხელმოწერის ამოსაბეჭდი ფაილი +33.80 წუთზე შესრულებულია

სარტყელი 1

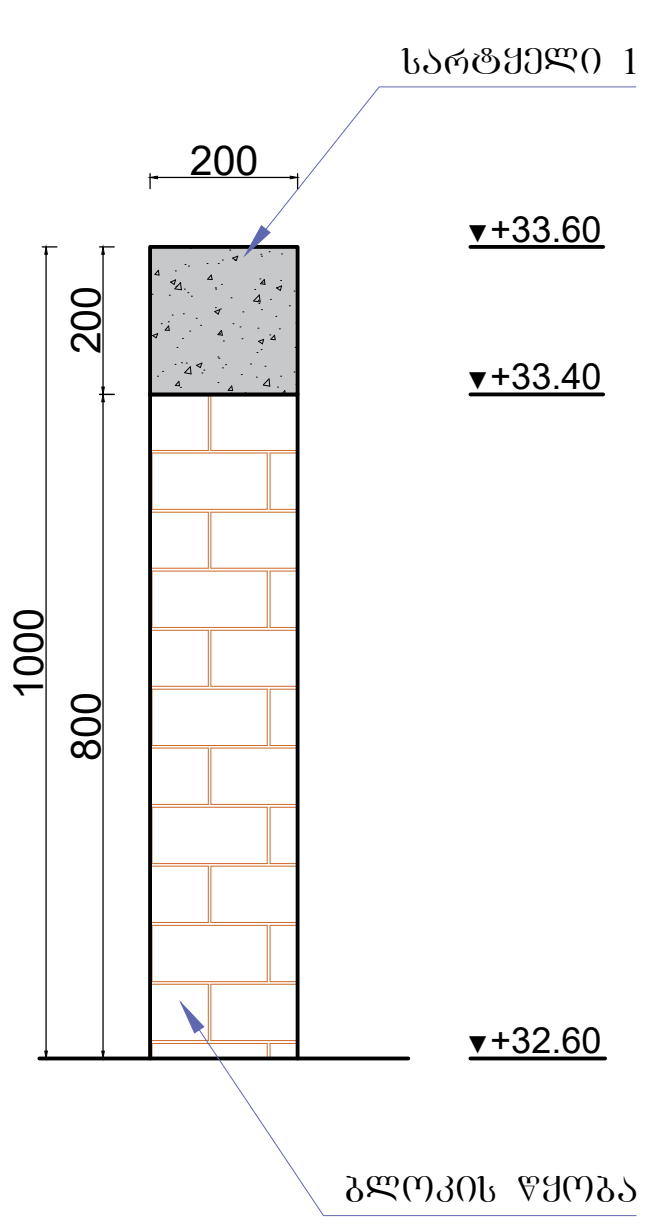

სარტყელი 2

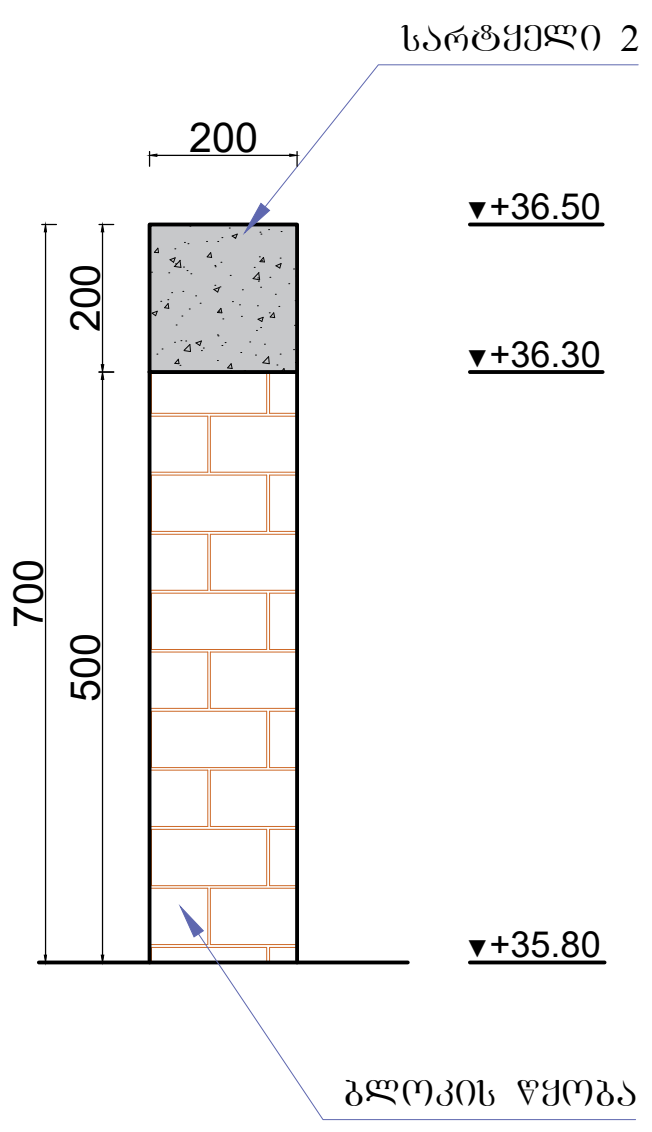

სარტყელი 1/2 და გულარი 1/2
ტიპიური კვანძი

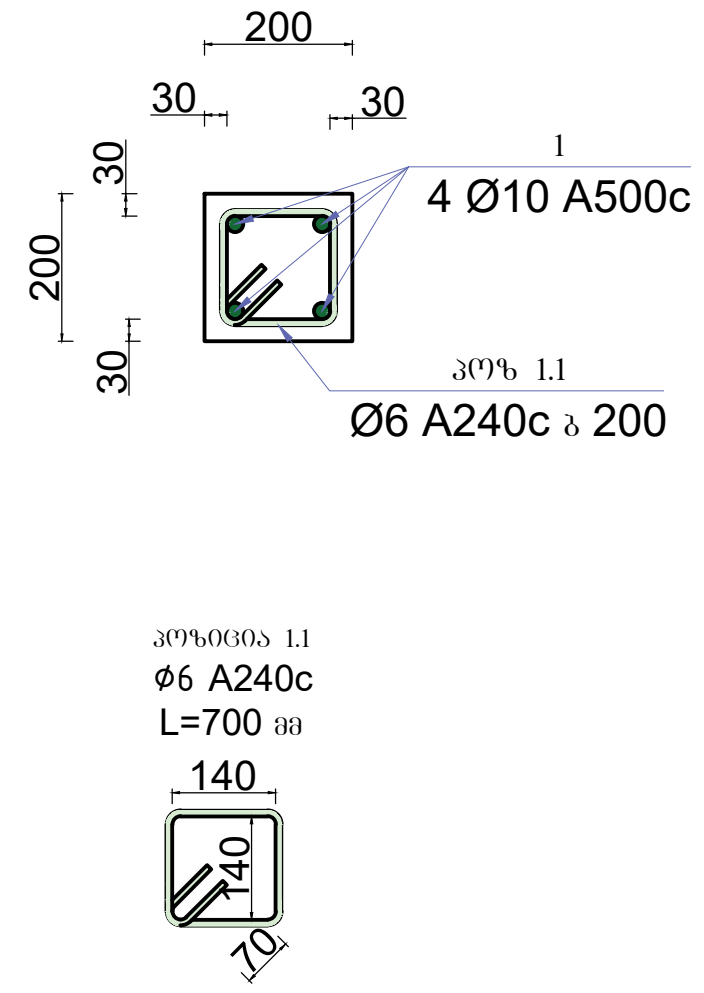

სარტყელები

დასახელება	პოზ.	ესკიზი	დიამეტრი და მარკა	ელემენტის სიგრძე მ	რაოდენობა (ცალი)	საერთო სიგრძე (მ)	გრძივი მეტრის წონა (კგ)	საერთო წონა (კგ)
სარტყელი 1	1		Ø10 A500c	108.80	4	435.20	0.617	268.52
	1.1		Ø6 A240c	0.70	399	279.30	0.222	62.00
	ბეტონის მოცულობა	B20	მ³	3.19	არმატურის ჯამი	Ø10 A500c	კგ	268.52
						Ø6 A240c	კგ	62.00
სარტყელი 2	1		Ø10 A500c	56.00	4	224.00	0.617	138.21
	1.2		Ø6 A240c	0.70	260	182.00	0.222	40.40
	ბეტონის მოცულობა	B20	მ³	2.08	არმატურის ჯამი	Ø10 A500c	კგ	138.21
						Ø6 A240c	კგ	40.40
∑	**ბეტონი**	**B20**	**მ³**	**5.27**	**არმატურა**	**Ø10 A500c**	**კგ**	**406.73**
						Ø6 A240c		**102.41**

გულარები

დასახელება	პოზ.	ესკიზი	დიამეტრი და მარკა	ელემენტის სიგრძე მ	რაოდენობა (ცალი)	საერთო სიგრძე (მ)	გრძივი მეტრის წონა (კგ)	საერთო წონა (კგ)
გულარი 1	1		Ø10 A500c	27.60	4	110.40	0.617	68.12
	1.1		Ø6 A240c	0.70	115	80.50	0.222	17.87
	ბეტონის მოცულობა	B20	მ³	0.92	არმატურის ჯამი	Ø10 A500c	კგ	68.12
						Ø6 A240c	კგ	17.87
გულარი 2	1		Ø10 A500c	12.60	4	50.40	0.617	31.10
	1.2		Ø6 A240c	0.70	49	34.30	0.222	7.61
	ბეტონის მოცულობა	B20	მ³	0.39	არმატურის ჯამი	Ø10 A500c	კგ	31.10
						Ø6 A240c	კგ	7.61
∑	**ბეტონი**	**B20**	**მ³**	**1.31**	**არმატურა**	**Ø10 A500c**	**კგ**	**99.21**
						Ø6 A240c		**25.49**

მისამართი:
ქალაქი თბილისი, არსზაყან (დიმიტრი) ემუხვარის II შესახვევი, №9
(ს/კ 01.10.10.019.037

GeorgianHouse
Architrcture Design Construction

საპროექტო ჯგუფი

დირექტორი: თ. დვალი

კონსტრუქტორი: ი. კაკალია

კონსტრუქტორი: გ. ხვიჩია

სათაური :
გულარები და სარტყელები

A3 | 24.06.2026

ზღუდარი 1

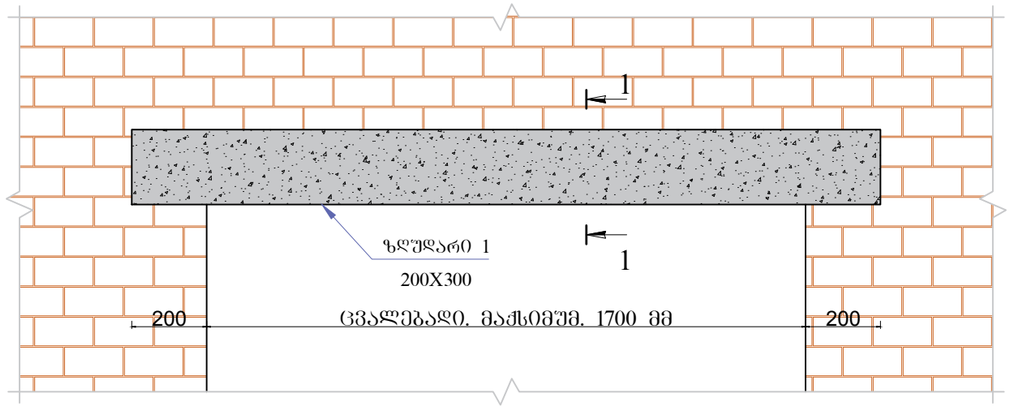

კვეთი 1-1

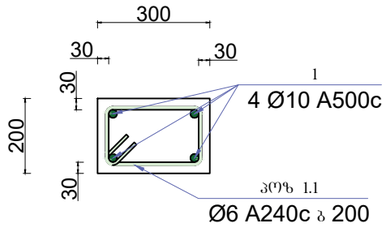

კვეთი 2-2

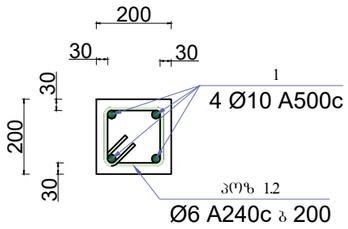

კვეთი 3-3

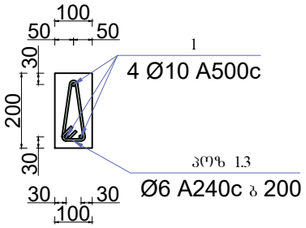

პოზიცია 1.1
ϕ6 A240c
L=900 მმ

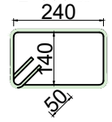

პოზიცია 1.3
ϕ6 A240c
L=440 მმ

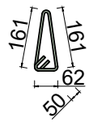

პოზიცია 1.2
ϕ6 A240c
L=700 მმ



ზღუდარი 2

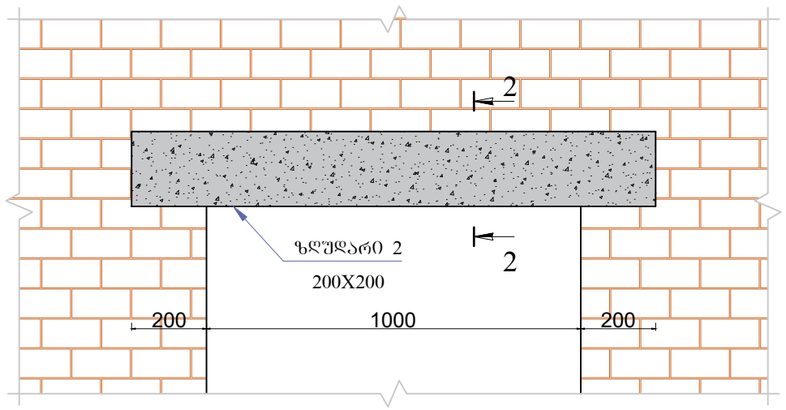

ზღუდარი 3

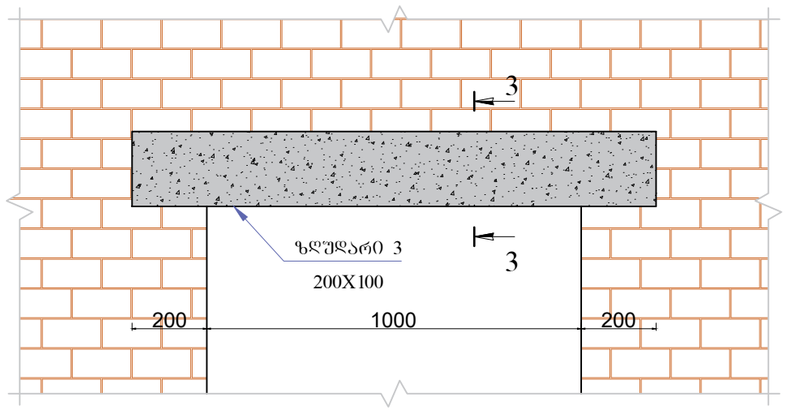

ზღუდარები

დასახელება	პოზ.	ესკიზი	დიამეტრი და მარკა	ელემენტის სიგრძე მ	რაოდენობა (ცალი)	საერთო სიგრძე (მ)	გრძივი მეტრის წონა (კგ)	საერთო წონა (კგ)
ზღუდარი 1	1		Ø10 A500c	729.70	4	2918.80	0.617	1800.90
	1.1		Ø6 A240c	0.90	3649	3283.65	0.222	728.97
	ბეტონის მოცულობა	B20	მ³	43.78	არმატურის ჯამი	Ø10 A500c	კგ	1800.90
						Ø6 A240c	კგ	728.97
ზღუდარი 2	1		Ø10 A500c	180.40	4	721.60	0.617	445.23
	1.2		Ø6 A240c	0.70	882	617.40	0.222	137.06
	ბეტონის მოცულობა	B20	მ³	7.06	არმატურის ჯამი	Ø10 A500c	კგ	445.23
						Ø6 A240c	კგ	137.06
ზღუდარი 3	1		Ø10 A500c	772.80	3	2318.40	0.617	1430.45
	1.2		Ø6 A240c	0.44	3864	1700.16	0.222	377.44
	ბეტონის მოცულობა	B20	მ³	17.39	არმატურის ჯამი	Ø10 A500c	კგ	1430.45
						Ø6 A240c	კგ	377.44
Σ	**ბეტონი**	**B20**	**მ³**	**68.23**	**არმატურა**	**Ø10 A500c**	**კგ**	**3676.58**
						Ø6 A240c		**1243.47**

მისამართი:
ქალაქი თბილისი, არსზაქარ (დიმიტრი) ემუხვარის II შესახვევი, №9
(ს/კ 01.10.10.019.037

GeorgianHouse
Architrcture Design Construction

საპროექტო ჯგუფი

დირექტორი: მ. ლეკალი

კონსტრუქტორი: ი. კაკალია

კონსტრუქტორი: გ. ხვინია

სათაური :
ზღუდარები

A3 | 24.06.2026

გ- 088

ბლოკის წყობის არმირების ტიპიური სქემა
კვანძი 1

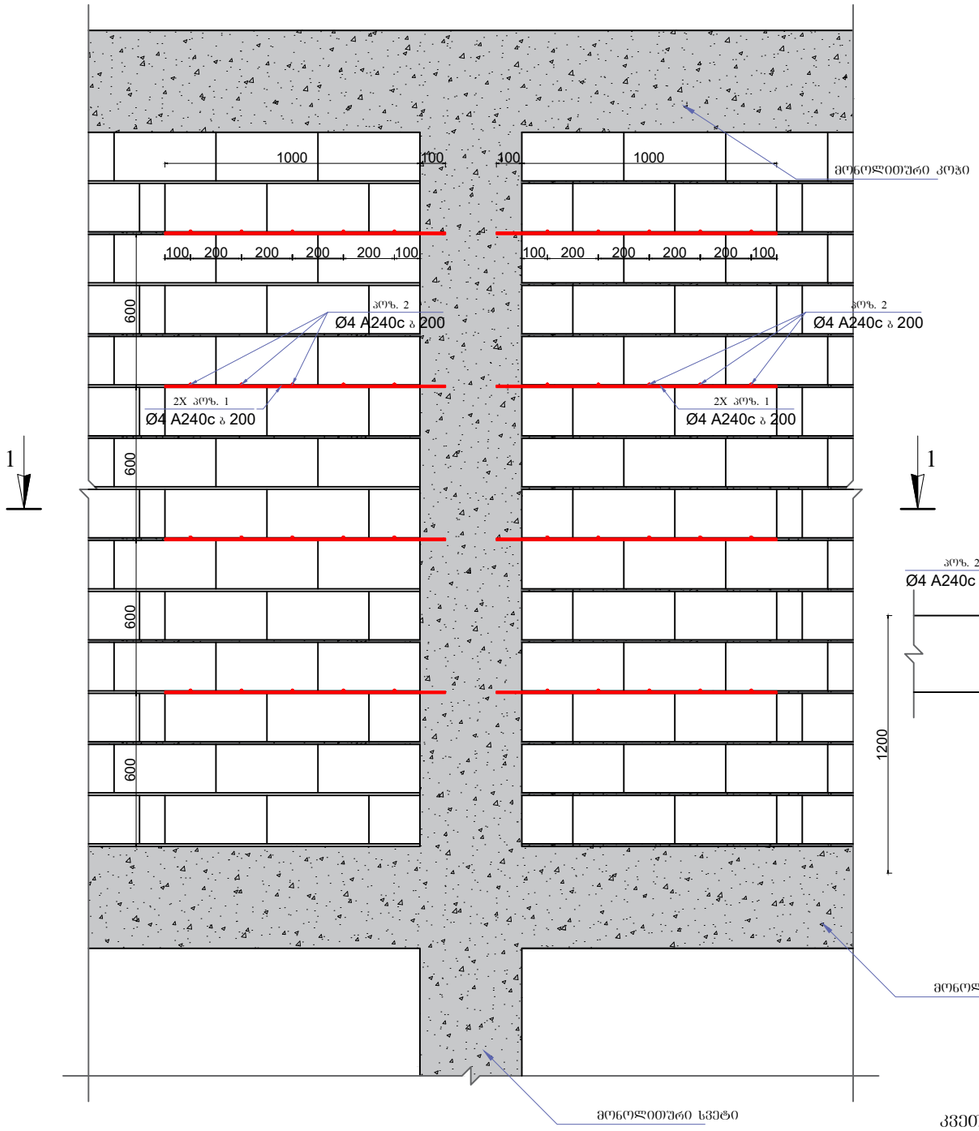

ბლოკის წყობის არმირების ტიპიური სქემა
კვანძი 2

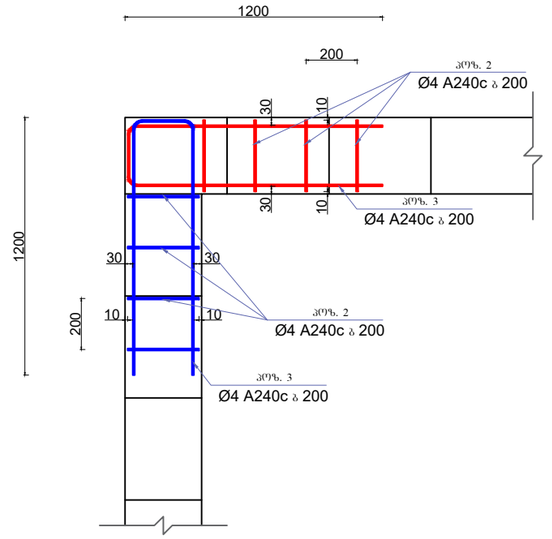

ბლოკის წყობის არმირების ტიპიური სქემა
კვანძი 3

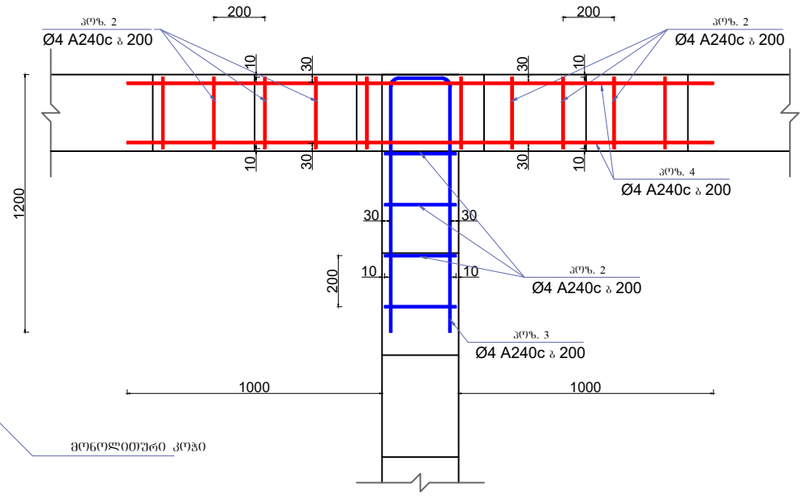

კვეთი 1-1

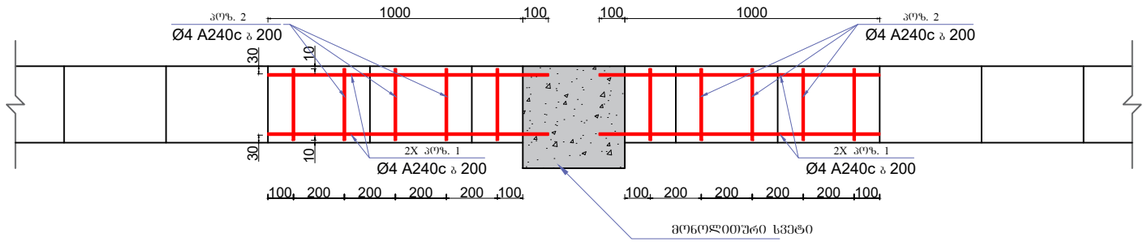

ბლოკის წყობის არმირება

დასახელება	პოზ.	ესკიზი	დიამეტრი და მარკა	ელემენტის სიგრძე მ	რაოდენობა (ცალი)	საერთო სიგრძე (მ)	გრძივი მეტრის წონა (კგ)	საერთო წონა (კგ)
ბლოკის წყობა	1		Ø4 A500c	---	---	27955.20	0.099	2757.67

მისამართი:
ქალაქი თბილისი, არსხაქან (დიმიტრი) ემუხვარის II შესახვევი, №9
(ს/კ 01.10.10.019.037

GeorgianHouse
Architrcture Design Construction

საპროექტო ჯგუფი

დირექტორი: თ. დვალი

კონსტრუქტორი: ი. კაკალია

კონსტრუქტორი: გ. ხვიჩია

სამუშაო :
ბლოკის წყობის არმირების მოწყობის ტიპიური სქემა

A3 | 24.06.2026

გ- 089

ნორმატიული კონსტრუქციული მოთხოვნები არმატურის გადაბმაზე და ჩაანკერებაზე

სვეტებში არმატურის ნაშვერების განლაგება გადაბმის პიაპირის მოსაწყობად

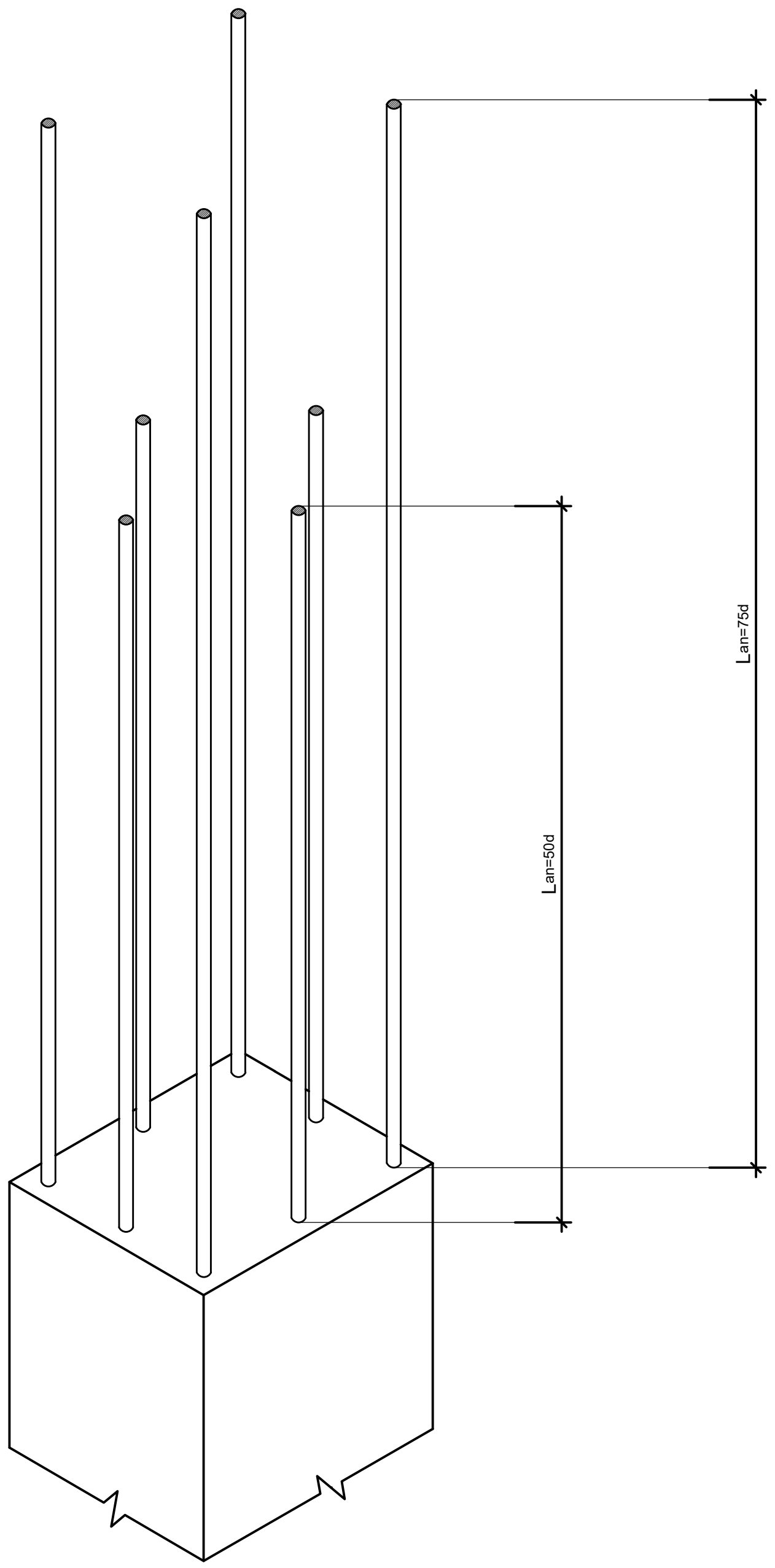

განაპირა სვეტებში ფილის წიბოს მუშა არმატურების ჩაანკერების სქემატური ნახაზი.

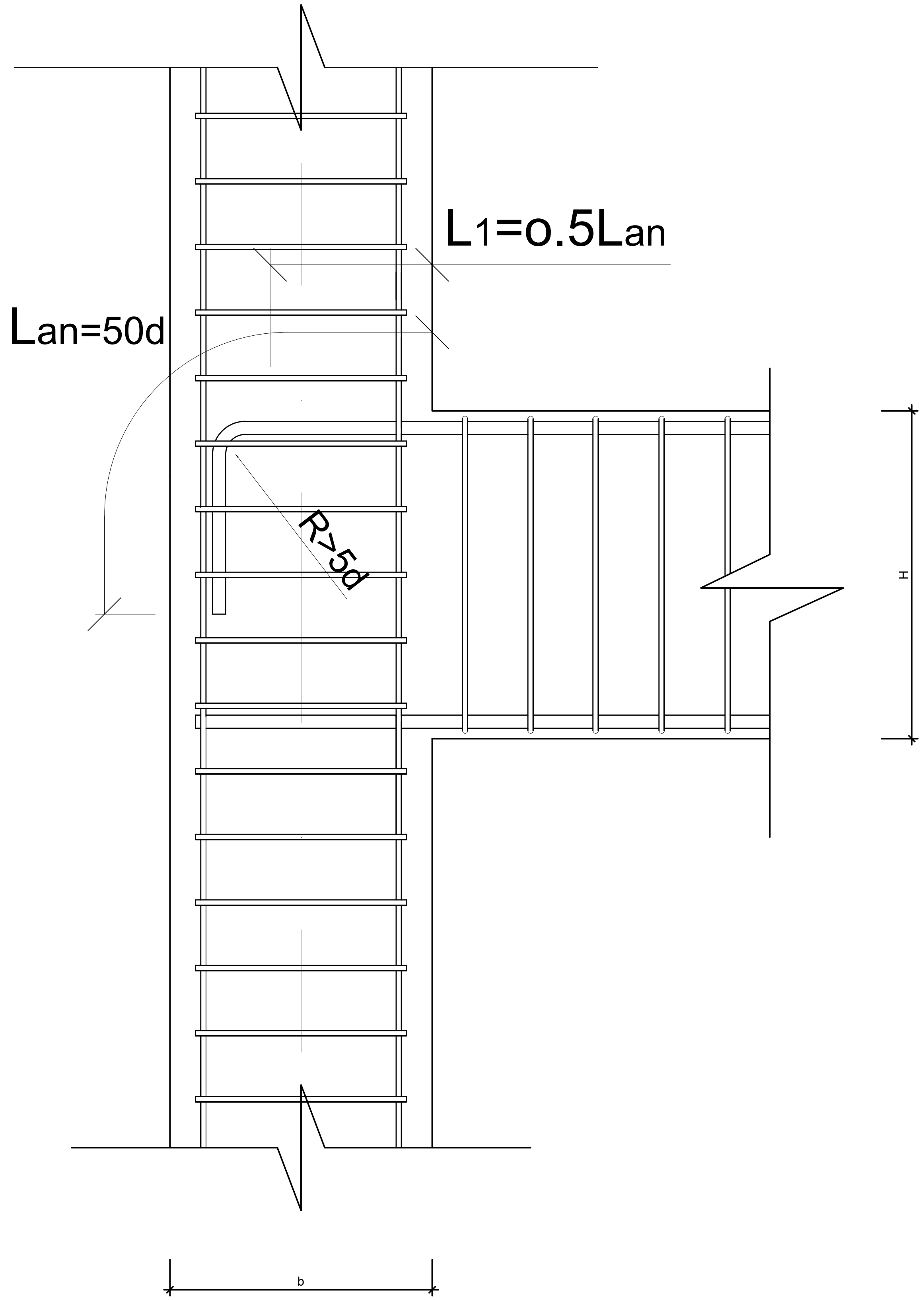

მისამართი:
ქალაქი თბილისი, არსზაყან (დიმიტრი) ემუხვარის II შესახვევი, №9
(ს/კ 01.10.10.019.037

GeorgianHouse
Architrcture Design Construction

საპროექტო ჯგუფი

დირექტორი: თ. დვალი

კონსტრუქტორი: ი. კაკალია

კონსტრუქტორი: გ. ხვიჩია

სათაური :
ზოგადი ნორმატიული კვანძები

A3 | 24.06.2026

გ- 090

ნორმატიული კონსტრუქციული მოთხოვნები არმატურის გადაბმაზე და ჩაანკერებაზე

ფილის წიბოებში განივი არმატურების განაწილების სქემატური ნახაზი.

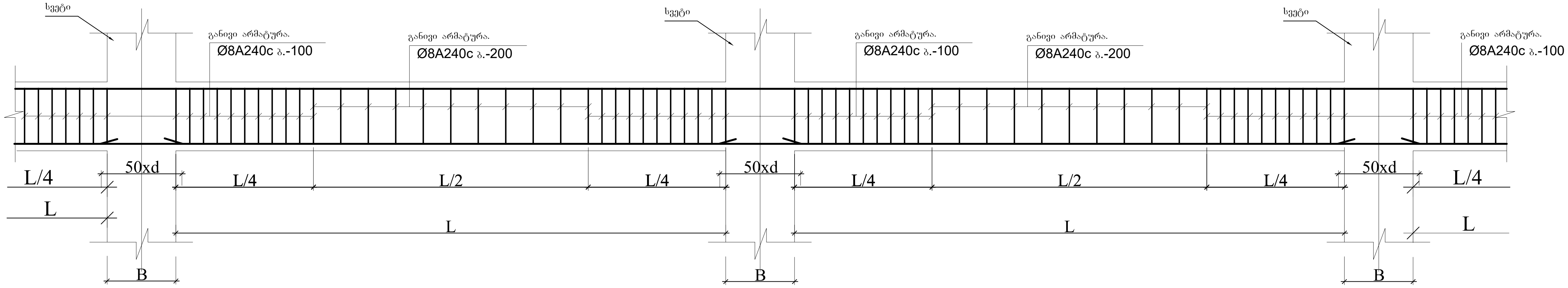

ფილის წიბოებში გრძივი მუშა არმატურების გადაბმის სქემატური ნახაზი.

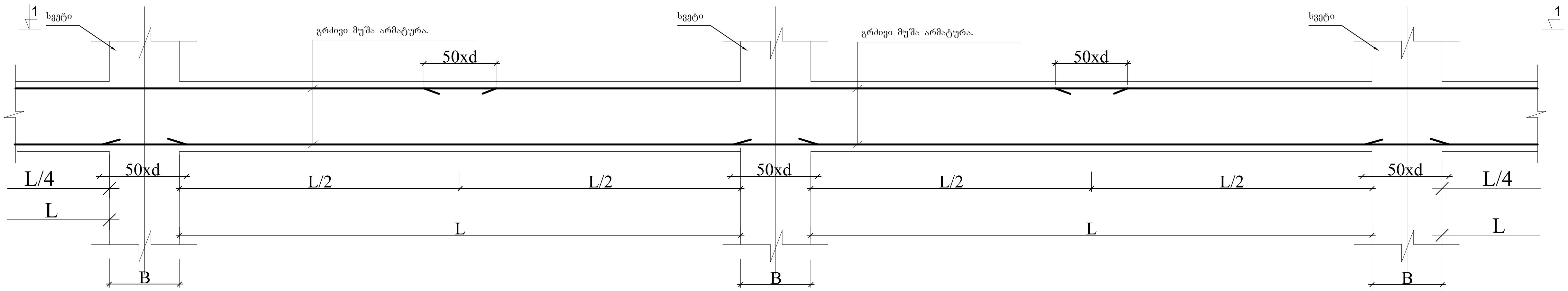

ხედი 1-1.

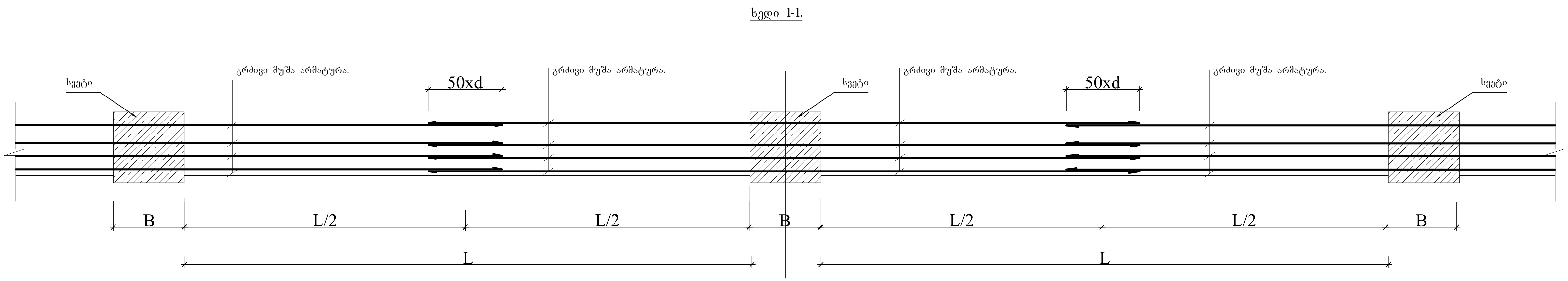

მისამართი:
ქალაქი თბილისი, არსზაყან (დიმიტრი) ემუხვარის II შესახვევი, №9
(ს/კ 01.10.10.019.037

GeorgianHouse
Architrcture Design Construction

საპროექტო ჯგუფი

დირექტორი: თ. დვალი

კონსტრუქტორი: ი. კაკალია

კონსტრუქტორი: გ. ხვიჩია

სათაური :
ზოგადი ნორმატიული კვანძები

A3	24.06.2026

ბ- 091

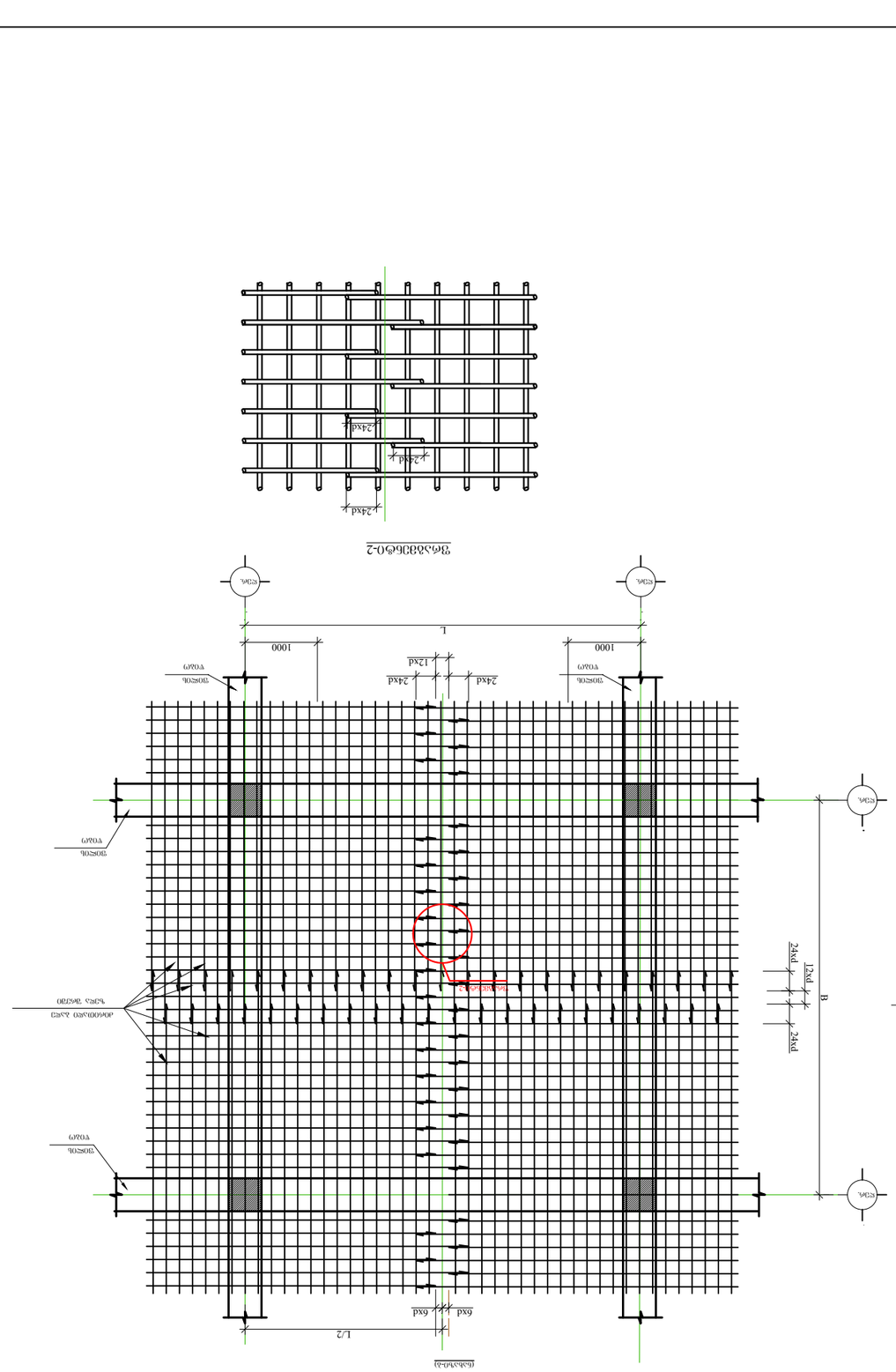
ფილა
L
1000
1000
12xd
24xd
24xd
12xd
ფილა
B
12xd
24xd
12xd
ფილა
ფილა
L/2
6xd
6xd
ფილა
ფილა
L
1000
1000
12xd
12xd
12xd
ფილა
B
12xd
12xd
12xd

ნორმატიული კონსტრუქციული მოთხოვნები არმატურის გადაბმაზე და ჩაანკერებაზე

ქვედა და ზედა შრეების ვიბრატორების
მოწყობის სქემატური ნახაზი

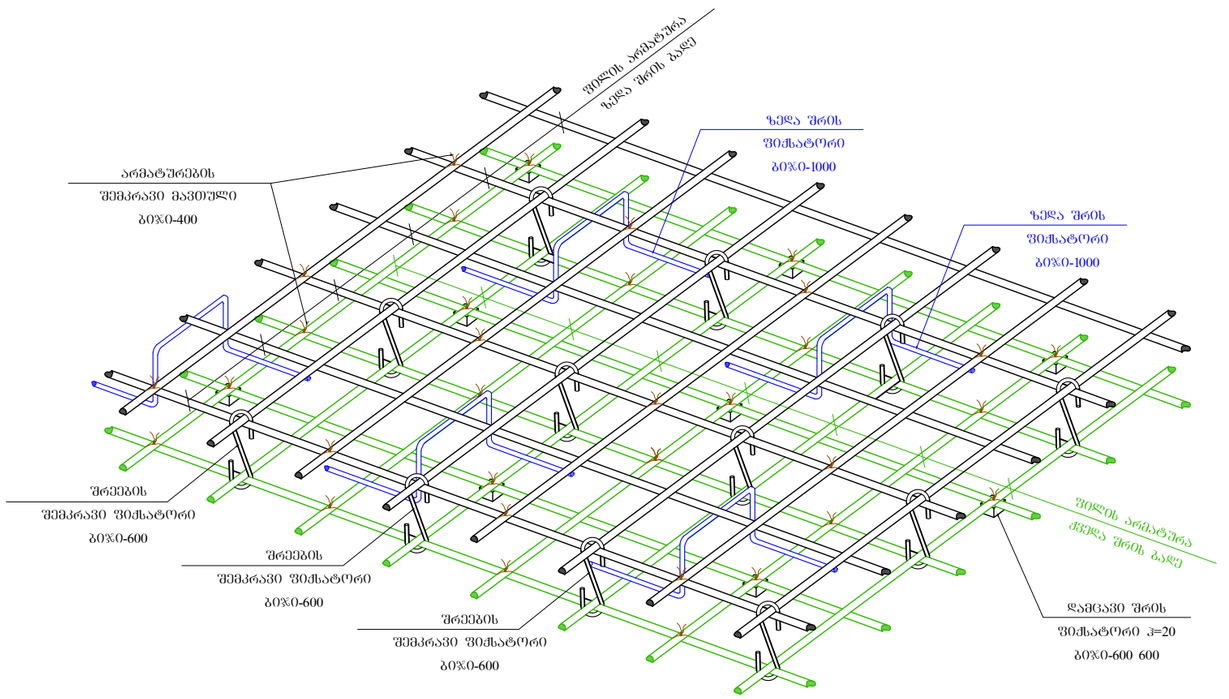

მისამართი:
ქალაქი თბილისი, არსზაქან
(დიმიტრი) ემუხვარის II შესახვევი,
№9
(ს/კ 01.10.10.019.037

GeorgianHouse
Architrcture Design Construction

საპროექტო ჯგუფი

დირექტორი: ი. ლეკლი

კონსტრუქტორი: ი. კაკალია

კონსტრუქტორი: გ. ხვინია

სათაური :
ზოგადი ნორმატიული კვანძები

A3	24.06.2026

გ- 093