საექსპერტო შეფასება

ანგარიშზე: ქ.თბილისში, მაისურაძის ქ.№11-ის მიმდებარედ, ზემო პლატო, თრიალეთის ქ. №54-ის მიმდებარედ, ს.კ. 01.19.20.003.401 მრავალბინიანი საცხოვრებელი სახლის მშენებლობასთან დაკავშირებით, სამშენებლო მოედნის საინჟინრო-გეოლოგიური პირობების გამოკვლევა

შპს "სივრცე"-ის ხელმძღვანელობის დაკვეთის საფუძველზე, ჩვენს მიერ 2022 წლის სექტემბერში შემოწმებული იქნა ქ.თბილისში, მაისურაძის ქ.№11-ის მიმდებარედ, ზემო პლატო, თრიალეთის ქ. №54-ის მიმდებარედ, ს.კ. 01.19.20.003.401 მრავალბინიანი საცხოვრებელი სახლის მშენებლობასთან დაკავშირებით გამოყოფილ უბანზე ჩატარებული საინჟინრო-გეოლოგიური და ჰიდროგეო-ლოგიური სამუშაოების ტექნიკური დოკუმენტაცია.

შემოწმების მიზანი: დადგინდეს ქ.თბილისში, მაისურაძის ქ.№11-ის მიმდებარედ, ზემო პლატო, თრიალეთის ქ. №54-ის მიმდებარედ, ს.კ. 01.19.20.003.401 მრავალბინიანი საცხოვრებელი სახლის მშენებლობასთან დაკავშირებით გამოყოფილ უბანზე ჩატარებული საინჟინრო-გეოლოგიური და ჰიდროგეოლო-გიური სამუშაოებისა და მის საფუძველზე შედგენილი ტექნიკური დოკუმენტაციის შესაბამისობა საქართველოში მოქმედ სამშენებლო ნორმებთან, წესებთან და სახელმწიფო სტანდარტებთან.

საინჟინრო-გეოლოგიური სამუშაოები შესრულებულია შპს „გენგეო"-ს გეოლოგიური ჯგუფის მიერ 2022 წლის სექტემბერში. სამუშაოების უშუალო ხელმძღვანელი ინჟინერ-გეოლოგი მ. ბაბილოძე. მის მიერ ვიზუალურად იქნა შესწავლილი საკვლევი ტერიტორია, მოძიებული და დამუშავებულია რაიონის შესახებ არსებული ფონდური და ლიტერატურული მასალა. აღებული იქნა გრუნტის ნიმუშები, რომლებზეც ჩატარებულია შესაბამისი ლაბორატორიული კვლევები, თიხოვანი გრუნტების და წყლების კვლევები ჩატარდა შპს "გენგეო"-ს წყლისა და გრუნტის კვლევების ლაბორატორიაში, ხოლო კლდოვანი ქანების კი სსიპ გ. წულუკიძის სამთო ინსტიტუტის ქანების თვისებების და მასივში მიმდინარე ფიზიკური პროცესების კვლევების განყოფილებაში.

საექსპერტოდ წარმოდგენილია:

1. ანგარიშის ტექსტური ნაწილი, აკრეფილი კომპიუტერზე ---------- 8 გვ;
2. ტექნიკური დავალება ---------- 1 გვ;
3. უბნის ტოპოგეგმა გამონამუშევრების დატანით ----------1 ფურც;
4. გრუნტების კვლევის კრებსითი ცხრილი ---------- 1 ფურც;
5. სტატისტიკური დამუშავების შედეგები ---------- 1 გვ;
6. წყლის ქიმიური და სანიტარული ანალიზები ---------- 1 ფურც;
7. ჭაბურღილების ლითოლოგიური ჭრილები ---------- 2 ფურც;
8. უბნის გეოლოგიური ჭრილი ---------- 2 ფურც.

პროექტით, საკვლევ მოედანზე, უნდა აშენდეს 12 სართულიანი საცხოვრებელი სახლი, მიწისქვეშა 1 სართულით, კორპუსი გეგმაში მრავალკუთხედის ფორმის იქნება, ზომებით მიახლოებით 20 X 23 მ. შენობის ტიპი - კარკასული, აგურის ან ბლოკის შევსებით. საძირკვლის სავარაუდო ტიპი – ბურღვითნატენი ხიმინჯები ან ფილა.

გამოკვლეული უბანი განთავსებულია სამგორის ადმინისტრაციულ რაიონში. მას აღმოსავლეთიდან ავტოსადგომები ესაზღვრება, სამხრეთიდან რ. ხომლელის ქუჩა, დანარჩენი ორი მხრიდან კერძო მიწის ნაკვეთები. გეომორფოლოგიური თვალსაზრისით უბანი მდებარეობს ძეძვი – მახათას მაღლობის სამხრეთ – აღმოსავლეთ ნაწილში, მცირედი დახრის მქონე, სამხრეთის ექსპოზიციის ფერდზე, ტექნოგენურ რელიეფზე, რომლის აბსოლუტური ნიშნულები: 489.5 – დან 491.5 მ მეტრამდე იცვლება. ტექტონიკური თვალსაზრისით უბანი მოთავსებულია მამადავითის ანტიკლინის ჩრდილოეთ ფრთაზე, რომელიც მდ. მტკვრის მარცხენანაპირეთში იძირება. ლითოლოგიურად იგი წარმოდგენილია ზედა ეოცენური ასაკის ფლიშური ნალექებით: ქვიშაქვების და არგილიტების მორიგეობით. ქვიშაქვები ღიანაცრისფერი, მოყვითალო, მსხვილმარცვლოვანი, თიხოვან ცემენტზე, თხელი და საშუალო შრეებრივი. არგილიტები მუქი მოშავო, თხელი და საშუალოშრეებრივი. ისინი ქვიშაქვებს ურთიერთენაცვლებიან. ჭრილში მათი რაოდენობა 60:40-ია. ქანების ვარდნის აზიმუტი ჩა 45-50^0, ვარდნის კუთხე 15-20^0. ჭრილის ზედა ნაწილში ისინი ძლიერ დანაპრალიანებული და გამოფიტულები, თითქმის გათიხებულები არიან, ქვედაში კი ნაკლებად. ეს

ლითოლოგიური სახესხვაობები დაფარულია მეოთხეული ასაკის ალუვიური, დელუვიურ-პროლუვიური თიხნარებით და ტექნოგენური გრუნტებით. საფარი ქანების ჯამური სიმძლავრე უბანზე 7.5 – 8.3 მეტრია.

მოედნის საინჟინრო-გეოლოგიური პირობების დასადგენად და ჰიდრო-გეოლოგიური პირობების შესაფასებლად დათვალიერებულია უბანი და მისი მიმდებარე ტერიტორია. ლითოლოგიური ჭრილის დასადგენად გაყვანილია 3 ჭაბურღილი, საერთო სიღრმით 42.5 გრძ.მ. საიდანაც აღებული იქნა დაურღვეველი სტრუქტურის 9 ნიმუში და წყლის სინჯი, რომლებზეც ჩატარდა შესაბამისი ლაბორატოიული კვლევები.

ჩატარებული საველე და ლაბორატორიული სამუშაოების ანალიზის შედეგად, მოედანზე, გეოლოგიურ ჭრილში, გამოყოფილი იქნა შემდეგი ფენები:

1. **ფენა 1 – ნაყარი გრუნტი** – tQ_{IV}- გავრცელებულია მთელ ტერიტორიაზე პირველი ფენის სახით. წარმოდგენილია მოყვითალო - მოყავისფრო თიხნარებით, კენჭების, სამშენებლო და საყოფაცხოვრები ნაგვის ნარჩენების ჩანართებით. ფენის სიმძლავრე 2.0-2.5 მეტრამდეა. ფენის თვითშემკვრივების პროცესი დამთავრებულია მისი ხანდაზმულობის გამო. ფენა არ დასინჯულა. ფენის სიმკვრივე, საფონდო მასალების მიხედვით: 1,78 ტ/მ^3.
2. **ფენა 2 – სბე I – თიხნარი** – dpQ_{IV}, გავრცელებულია 2.0-2.5 მეტრიდან. წარმოდგენილია მოყვითალო თიხნარებით ხვინჭის ჩანართებით. ფენის სიმძლავრე 2.3-2.8 მეტრია.

   გრუნტის ფიზიკურ-მექანიკური თვისებების საანგარიშო მაჩვენებლებია:

სიმკვრივე	ρ	გ/სმ^3	1.92
შიგა ხახუნის კუთხე	φ	გრად.	18
ხვედრითი შეჭიდულობა	C	კგძ/სმ^2	0.15
დეფორმაციის მოდული	E	კგძ/სმ^2	140
საანგარიშო წინაღობა	Ro	კგძ/სმ^2	1.8
პუასონის კოეფიციენტი			0.37

3. **ფენა 3 – სბე II – კენჭნარი, ქვიშნარის შემავსებლით** – aQ_{IV}, განლაგებულია მიწის ზედაპირიდან 2.0 – 2.5 მეტრიდან. წარმოდგენილია წვრილი და საშუალო

ზომის კენჭებით, ქვიშნარის შემავსებლით 20% - მდე. კენჭების დედა ქანი ძირითადად დანალექი ქანებით არის წარმოდგენილი.

გრუნტის ფიზიკურ-მექანიკური თვისებების საანგარიშო მაჩვენებლებია:

სიმკვრივე	ρ	გ/სმ^3	1.95
შიგა ხახუნის კუთხე	φ	გრად.	40
ხვედრითი შეჭიდულობა	C	კგძ/სმ^2	0.01
დეფორმაციის მოდული	E	კგძ/სმ^2	400
საანგარიშო წინაღობა	Ro	კგძ/სმ^2	4.5
პუასონის კოეფიციენტი			0.27

4. **შენა 4 – სბე III – ძლიერ გამოფიტული, გათიხებული არგილიტები და ქვიშაქვები,** განლაგებულია: 7.5-8.3 მეტრ სიღრმიდან, წარმოდგენილია გამოფიტვის ქერქის დისპერსიული ზონის ძლიერ გამოფიტული, სახეშეცვლილი, გათიხებული, შავი, მონაცრისფრო თიხოვანი ქვიშაქვებისა და არგილიტებისაგან.

გრუნტის ფიზიკურ-მექანიკური თვისებების საანგარიშო მაჩვენებლებია:

სიმკვრივე	ρ	გ/სმ^3	2.08
შიგა ხახუნის კუთხე	φ	გრად.	22
ხვედრითი შეჭიდულობა	C	კგძ/სმ^2	0.25
საანგარიშო წინაღობა	Ro	კგძ/სმ^2	3.0
დეფორმაციის მოდული	E	კგძ/სმ^2	270
პუსაონის კოეფიციენტი			0.35

5. **შენა 5 – სბე IV – სუსტად გამოფიტული ქვიშაქვებისა და არგილიტების მორიგეობა,** განლაგებულია 11.0 – 12.8 მ სიღრმიდან. წარმოდგენილნი არიან ღიანაცრისფერი, ზოგან მორუხო, წვრილი და საშუალომარცვლოვანი, საშუალოშრეებრივი ქვიშაქვებით თიხოვან ცემენტზე და მუქი, მოშავო ფერის არგილიტებით. ქანები დანაპრალიანებულია.

გრუნტის ფიზიკურ-მექანიკური თვისებების საანგარიშო მაჩვენებლებია:

სიმკვრივე	ρ	გ/სმ^3	2.40
სიმტკიცის ზღვარი	Rc	კგძ/სმ^2	98
დეფორმაციის მოდული	E	კგძ/სმ^2	15000

პუსაონის კოეფიციენტი 0.25

ანგარიშში მოცემულია საკვლევი ტერიტორიის გეომორფოლოგიური, გეოლოგიური, კლიმატური და ჰიდროგეოლოგიური პირობები. მოცემულია ზემოაღნიშნული გრუნტების საინჟინრო-გეოლოგიური დახასიათება, მათი ნორმატიული და საანგარიშო მაჩვენებლები.

მოედნის ჰიდროგეოლოგიური პირობების შესახებ აღნიშნულია, რომ გრუნტის წყლები გახსნილია 4.5 – 4.8 მ სიღრმეზე, დამყარებული დონეები 2.5-3.3 მ – ზე დაფიქსირდა (13.09.22). წყლები ქიმიური შედგენილობის მიხედვით სულფატურ - ჰიდროკარბონატულ - კალციუმ - ნატრიუმიანია, საერთო მინერალიზაციით 2.8 გ/ლ. წყლები ავლენენ სულფატურ აგრესიას ბეტონების მიმართ, ამიტომ ხიმინჯების მოწყობის შემთხვევაში გამოყენებული უნდა იყოს სულფატომედეგ ცემენტზე დამზადებული ბეტონი.

მშენებლობის ტერიტორია ზოგადი სეისმური დარაიონების რუკის მიხედვით განეკუთვნება 8 ბალიან ზონას. სეისმურობის უგანზომილებო კოეფიციენტი 0.17. სეისმური თვისებების მიხედვით, უბნის ამგები გრუნტები განეკუთნებიან II კატეგორიას.

ტერიტორიაზე რაიმე ტიპის გეოდინამიკური (ფიზიკურ-გეოლოგიური) მოვლენები, ან მშენებლობისა და ნაგებობის შემდგომი ექსპლოატაციისათვის არახელსაყრელი პროცესები არ ფიქსირდება. ტერიტორია მდგრადია და "დამაკმაყოფილებელ" საინჟინრო–გეოლოგიურ პირობებში იმყოფება. ამდენად დამატებითი დამცავი ღონისძიებების გატარება გარდა აღნიშნულისა არ არის საჭირო. ჩატარებული კვლევების საფუძველზე ავტორი იძლევა რეკომენდაციას: შენობის დაფუძნება შესაძლებელია სგე - II-ზე – კენჭნარზე (ფენა №3) – ფილის ტიპის საძირკვლით ან IV სგე-ზე ქვიშაქვები და არგილიტები (ფენა №5) ბურღვითნატენი ხიმინჯების გამოყენებით. ქვაბულის გათხრისას შესაძლებელია საჭირო იქნება წყალაქცევითი სამუშაოების ჩატარება. საორიენტაციოდ წყლის მოდენა ქვაბულის 1 მ2 – ზე მიღებული იქნეს 0.01 ლ/წმ-ში.

დასკვნა

ქ.თბილისში, მაისურაძის ქ.№11-ის მიმდებარედ, ზემო პლატო, თრიალეთის ქ. №54-ის მიმდებარედ, ს.კ. 01.19.20.003.401 მრავალბინიანი 12 სართულიანი

საცხოვრებელი სახლის, მიწისქვეშა 1 სართულით, მშენებლობასთან დაკავშირებით გამოყოფილ უბანზე ჩატარებული საინჟინრო გეოლოგიური სამუშაოები, აკმაყოფილებს იმ მოთხოვნებს, რომლებიც მოცემულია საქართველოში მოქმედი სამშენებლო ნორმებით. დასასრულს ავღნიშნავთ, რომ წარმოდგენილი ანგარიში იმსახურებს დადებით შეფასებას და შეიძლება დაედოს საფუძვლად მშენებლობის პროექტს საინჟინრო გეოლოგიურ ნაწილში.

გეოლოგია-მინერალოგიის აკადემიური დოქტორი,
საქართველოს საინჟინრო აკადემიის წევრ-
კორესპონდენტი, პროფესორი: /ია მშვიდობაძე/

CV - მშვიდობაძე ია

გვარი, სახელი, მამის სახელი	მშვიდობაძე ია ნოელის ასული
მისამართი	ქ. თბილისი, იოსებიძის ქ.57,ბ.7
ტელეფონის ნომერი	599 45 03 30; 558 66 33 49
ელექტრონული მისამართი	iabugo@mail.ru
დაბადების თარიღი	1962 წლის 21 ოქტომბერი
განათლება	1979 წელს დავამთავრე ქ.თბილისის 58-ე საშ. სკოლა; 1984 წელს დავამთავრე საქართველოს პოლიტექნიკური ინსტიტუტი, ინჟინერ-მშენებლის სპეციალობით;
მინიჭებული კვალიფიკაცია	2003 წელს გეოლოგია მინერალოგიის მეცნიერებათა კანდიდატის ხარისხი (დიპლომი) 2019 წლიდან საქართველოს საინჟინრო აკადემიის წევრ-კორესპონდენტი.
საქმიანობა და სამუშაო გამოცდილება	1984 წლიდან დღემდე საქართველოს ტექნიკური უნივერსიტეტის "გრუნტების მექანიკისა და ფუძე-საძირკვლების" მიმართულების პროფესორი, აკადემიური დოქტორი; 2003-2008 წლებში სამშენებლო კომპანია "იმკ-91" მშენებელ-ინჟინერი. 2018 წლიდან შპს "რეალექსპერტი"-ს ექსპერტი გეოლოგიის დარგში.
გამოქვეყნებული სამეცნიერო შრომები და პუბლიკაციები	**გამოქვეყნებული მაქვს 25 სამეცნიერო შრომა, მეთოდური მითითება და სახელმძღვანელოები:** "საინჟინრო ნაგებობები" -2011წ; "ჰიდროტექნიკური მშენებლობა" 2016; მეთოდური მითითება "შენობა-ნაგებობათა ტექნიკური ექსპლოატაცია (ცვეთის ანგარიში)"; "მეთოდური მითითება გრუნტების მექანიკის ლაბორატორიული სამუშაოების შესასრულებლად" 2018; "შენობა ნაგებობების ტექნიკური ექსპლოატაცია" 2018. **შესწავლილი და ანგარიში დაწერილი მაქვს** : "ქ.თბილისში, თემქის დასახლებაში, XI მ/რ-ნი, III კვარტალი A კორპუსის მოედნის საინჟინრო-გეოლოგიური პირობების გამოკვლევა" - 2015წელი; "ქ. გორში, რკინიგზის სადგურის დასახლებაში მარაბდელის ქუჩის მიმდებარედ საბავშვო ბაღის მშენებლობისათვის გამოყოფილი მოედნის საინჟინრო-გეოლოგიური პირობების გამოკვლევა"; "ქ. თბილისში, ც. დადიანის ქ. #103-ში ამხანაგობა "დადიანის 103"-ის საკუთრებაში არსებულ #064/009 ნაკვეთზე მრავალბინიანი საცხოვრებელი სახლის პროექტი" ტერიტორიის საინჟინრო-გეოლოგიური კვლევის შედეგები"; 2018წ;ამბროლაურის მუნიციპალიტეტის სოფ. ძირაგეულში, კოოპერატივ `ალვაზის" ღვინის ქარხნის მშენებლობისათვის, ჩატარებული საინჟინრო-გეოლოგიური ძიების ტექნიკური ანგარიში 2018წ;ქ. თბილისში, ოჟიოს ქუჩაზე, მრავალსართულიანი საცხოვრებელი სახლის მშენებლობისათვის გამოყოფილი უბნის (ს.კ. 01.10.13.033.923; 01.10.13.033.119; 01.10.13.033.118; 01.10.13.033.366) წინასწარი საინჟინრო-გეოლოგიური კვლევა 2018წ; ქ. თბილისში, ისანი-სამგორის რაიონში, რკინიგზის ჩიხი #20, ნაკვ. #01.19.21.002.186 საწარმოო-სასაწყობე შენობის პროექტის საინჟინრო-გეოლოგიური დასკვნა 2018წ; "ქ. თბილისში, ტ. ტაბიძის ქ.#90-ში, 8 სართულიანი საცხოვრებელი სახლის მშენებლობისათვის გამოყოფილი მოედნის საინჟინრო-გეოლოგიური პირობების გამოკვლევა"2018წ;"ქ. ბათუმში, დასახლება ანგისასა და დასახლება ადლიაში (ს/კ 05.32.12.050) 15 სართულიანი სასტუმროს მშენებლობისათვის გამოყოფილი უბნის საინჟინრო გეოლოგიური პირობების გამოკვლევა,2019წ; ქ. თბილისი, ვარკეთილი 3, IV მკრ. კორპუსი №424 მიწის ნაკვეთზე ს/კ 01.19.39.002.065 მრავალბინიანი საცხოვრებელი სახლის მშენებლობასთან დაკავშირებით, მოედანზე არსებული საინჟინრო-გეოლოგიური პირობების გამოკვლევა."2019.და სხვა.**საექსპერტო შეფასება ანგარიშზე:** "საშუალა" ჰესის კასკადის სამშენებლო მოედნის ტერიტორიის საინჟინრო-გეოლოგიური გამოკვლევა 2019წ.გარდაბნის რაიონის სოფელ სართიჭალის ტერიტორიაზე არსებულ მიწის ნაკვეთზე (ს/კ №81.12.11.697) მარცვლეულის შესანახი სასილოსე ნაგებობების მშენებლობისათვის გამოყოფილი უბნის საინჟინრო-გეოლოგიური პირობების გამოკვლევა 2020.ქ. თბილისში, ვაზისუბნის, III მკრ. II კვ. კორ. #16-ის მიმდებარედ, ნაკვეთზე ს/კ 01.17.07.011/068 მრავალბინიანი საცხოვრებელი კორპუსის მშენებლობასთან დაკავშირებით, მოედანზე ჩატარებული საინჟინრო-გეოლოგიური კვლევის შედეგები2020. ქალაქ ამბროლაურში, ვაჟა-ფშაველას ქუჩა #15-ში, ნაკვ. #86.19.28.071 საწყობის შენობის მშენებლობისათვის ჩატარებული საინჟინრო-გეოლოგიური კვლევის შედეგები"2020.**საგანმანათლებლო და სამეცნიერო ინფრასტრუქტურის განვითარების სააგენტოს დაკვეთით 2020-2022 წლებში ათეულობით საბავშო ბაღის, სკოლისა თუ პროფესიული სასწავლებლის მშენებლობისათვის გეოლოგიური დასკვნების ექსპერტიზები; ასევე I-II-III, თუ IV კატეგორიის შენობა ნაგებობებისათვის: მაღალი ძაბის სადგურების, გადამცემი ანძების, წყალმიმღები სატუმბო სადგურების, ელექტროსადგურების, მრავალსართულიანი საცხვრებელი სახლებისათვის თბილისსა, თუ ბათუმში, შესრულებული გეოლოგიური საექსპერტო შეფასებები;"მყარი ნარჩენების ინტეგრირებული მართვის პროგრამა II საქართველო" -ს ფარგლებში (კახეთისა და სამეგრელო-ზემო სვანეთის რეგიონები) შესრულებული საინჟინრო-გეოლოგიური სამუშაოების საექსპერტო შეფასებები 2022წ. და სხვა მრავალი. ალებული მაქვს პატენტი გამოგონება "ბეტონის საყრდენი კედლების კონტრფორსების მოწყობა ჰორიზონტალურად განლაგებული ხიმინჯების საშუალებით".**
უცხო ენების ცოდნა	ქართული - მშობლიური; რუსული - კარგად; ინგლისური - ლექსიკონის დახმარებით; გერმანული - ლექსიკონის დახმარებით

მეცნიერებათა კანდიდატის დიპლომი

№ 003745

თბილისი, 2003 წლის 5 სექტემბერი
წყალმეცნიერების ჰიდროგეოლოგიის ინჟინრული გეოლოგიის
და გარემოსდაცვითი კვლევების ინსტიტუტის
ბ 04 06 №5 სადისერტაციო საბჭოს გადაწყვეტილებით
(ოქმი № 3 28.05.2003)

ი ა შ ვ ი ლ ი ძ ე ს

მიენიჭა გეოლოგია-მინერალოგიის 04.00.07,

მეცნიერებათა კანდიდატის ხარისხი

ამ გადაწყვეტილების საფუძველზე დიპლომი გაიცა
საქართველოს სრულიად კვლევების საბჭოს

სადისერტაციო საბჭოს თავმჯდომარე

ბ. ა.

სრულიად კვლევების საბჭოს თავმჯდომარე

Diploma of a Candidate of Sciences

№ 003745

Tbilisi, September 2003
Institute of Hydrogeology and Engineering Geology, Georgian Academy of Sciences
By decision of the Dissertation Board ბ 04 06 №5
(Protocol № 3 of 28.05.2003)

THE DEGREE OF A CANDIDATE OF SCIENCES
Geological - Mineralogical 04.00.07,
WAS CONFERRED ON
Ia Shvelidze

On the grounds of this decision the diploma has been issued by the Board of Academic Experts of Georgia

Chairman of the Dissertation Board

(Seal)

Chairman of the Board of Academic Experts G. Kharadze



ДИПЛОМ

ЛВ № 055149

Настоящий диплом выдан

в том, что он в 19 79 году поступил в

и в 19 84 году окончил по курсу

по специальности

Решением Государственной экзаменационной комиссии от 28 июня 1984 г.

присвоена квалификация инженера

Председатель Государственной экзаменационной комиссии

Ректор

М. П. Город 19 84 г.

Регистрационный № 1677

Московская типография Госзнака. 1983.


Georgia
IDENTITY CARD
მოქალაქის პირადობის მოწმობა
საქართველო
GEO
სახელი / FIRST NAME
ია
IA
გვარი / LAST NAME
მშვიდობაძე
MSHVIDOBADZE
მოქ. / CIT
GEO
სქესი / SEX
მდ / F
პირადი No / PERSONAL No
01024023058
დაბადების თარიღი
DATE OF BIRTH
21.10.1962
მოქმედების ვადა
DATE OF EXPIRY
06.10.2032
ხელმოწერა
SIGNATURE
ბარათის No / CARD No
20IF97147

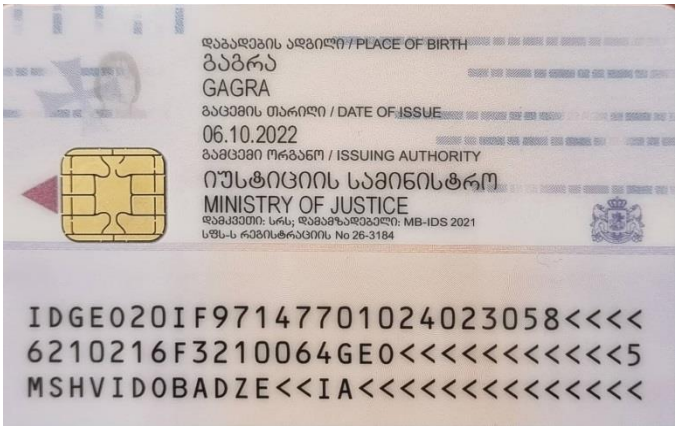
დაბადების ადგილი / PLACE OF BIRTH
გაგრა
GAGRA
გაცემის თარიღი / DATE OF ISSUE
06.10.2022
გამცემი ორგანო / ISSUING AUTHORITY
იუსტიციის სამინისტრო
MINISTRY OF JUSTICE
დამკვეთი: სრს; დამამზადებელი: MB-IDS 2021
სწს-ს რეგისტრაციის No 26-3184
IDGEO20IF97147701024023058<<<<
6210216F3210064GEO<<<<<<<<<<<5
MSHVIDOBADZE<<IA<<<<<<<<<<<<<<

ქ. თბილისი, მაისურაძის ქ.№11-ის მიმდებარედ, ზემო პლატო, თრიალეთის ქ. №54-ის მიმდებარედ, ს.კ. 01.19.20.003.401 მრავალბინიანი საცხოვრებელი სახლის პროექტი

საინჟინრო-გეოლოგიური დასკვნა

თბილისი 2022

ტელ.: 599-989199; ელ. ფოსტა: gengeo11@gmail.com

სარჩევი

შესავალი ---------- 3

1. ზოგადი ნაწილი ---------- 4

1.1. გეომორფოლოგია, გეოლოგიური აგებულება, ჰიდროგეოლოგიური პირობები---------- 4

2. სპეციალური ნაწილი 5

2.1. გრუნტების ფიზიკურ-მექანიკური თვისებები ---------- 5

3. დასკვნები და რეკომენდაციები ---------- 8

დანართები

ტექნიკური დავალება ---------- 1 ფ.

გრუნტების ფ.მ. თვისებების კრებსითი ცხრილი ---------- 1 ფ.

წყლის ქიმიური ანალიზი ---------- 1 ფ.

ტოპოგეგმა ---------- 1 ფ.

ჭაბურღილები გეოლოგიურ – ლითოლოგიური ჭრილები ---------- 2 ფ.

საინჟინრო-გეოლოგიური ჭრილები ---------- 2 ფ.

შესავალი

შპს "სივრცე"-ს დაკვეთის საფუძველზე შ.პ.ს. "გენგეო"-ს გეოლოგთა ჯგუფმა ჩაატარა საინჟინრო-გეოლოგიური საგამოკვლევო სამუშაოები, ქ. თბილისი, მაისურაძის ქ. №11-ის მიმდებარედ, ზემო პლატო, თრიალეთის ქ. №54-ის მიმდებარედ, ს.კ. 01.19.20.003.401; მრავალბინიანი საცხოვრებელი სახლის დაფუძნების პირობების დადგენის მიზნით.

დავალების თანახმად, აღნიშნულ ტერიტორიაზე უნდა დაპროექტდეს 12 სართულიანი საცხოვრებელი სახლი, მიწისქვეშა 1 სართულით, კორპუსი გეგმაში მრავალკუთხედის ფორმის იქნება, ზომებით მიახლოებით 20 X 23 მ. შენობის ტიპი - კარკასული, აგურის ან ბლოკის შევსებით. საძირკვლის ტიპი – ფილა ან ბურღვითნატენი ხიმინჯები, შენობის კლასი პასუხისმგებლობის მიხედვით II.

გამოკვლეული უბანი განთავსებულია სამგორის ადმინისტრაციულ რაიონში. მას აღმოსავლეთიდან ავტოსადგომები ესაზღვრება, სამხრეთიდან რ. ხომლელის ქუჩა, დანარჩენი ორი მხრიდან კერძო მიწის ნაკვეთები.

დასაპროექტებელი შენობის დაფუძნების პირობების განსაზღვრისათვის ჩვენს მიერ ჩატარებულია შემდეგი სახის და მოცულობის სამუშაოები: უბნის საინჟინრო – გეოლოგიური შეფასების მიზნით დათვალიერებულია მიმდებარე ტერიტორია. ლითოლოგიური ჭრილის დასადგენად გაყვანილია 3 ჭაბურღილი, საერთო სიგრძით 42.5 გრძ.მ. ბურღვა მიმდინარეობდა საბურღი აგრეგატის УГБ-50-ის გამოყენებით, მშრალად, მექანიკურ-სვეტური მეთოდით, შემოკლებული რეისებით. ბურღვის პარალელურად მიმდინარეობდა ფენების დასინჯვა, ჭაბურღილებიდან აღებული იქნა დაურღვეველი და დარღვეული სტრუქტურის 9 ნიმუში და წყლის 1 სინჯი. თიხოვანი გრუნტების და წყლების კვლევები ჩატარდა შპს "გენგეო"-ს წყლისა და გრუნტის კვლევების ლაბორატორიაში, ხოლო კლდოვანი ქანების კი სსიპ გ. წულუკიძის სამთო ინსტიტუტის ქანების თვისებების და მასივში მიმდინარე ფიზიკური პროცესების კვლევების განყოფილებაში.

ჭაბურღილების გეგმიურ-სიმაღლითი მიბმა განხორციელდა "დამკვეთი"-ს მიერ გადმოცემული 1:200 მ. მ-ბის ტოპოგეგმის მიხედვით. საველე სამუშაოების დამთავრების შემდეგ ჭაბურღილები ამოივსო ნაბურღი მასალით.

შესრულებული საველე სამუშაოების და ლაბორატორიული კვლევების საფუძველზე, შედგენილია წინამდებარე საინჟინრო-გეოლოგიური დასკვნა, რომელშიც გამოყენებულია ამავე მისამართზე ჩვენს მიერ ადრე ჩატარებული საინჟინრო – გეოლოგიური კვლევების მონაცემები.

საინჟინრო გეოლოგიური გამოკვლევები ჩატარდა 2022 წლის სექტემბერში.

1. ზოგადი ნაწილი

1.1. გეომორფოლოგია, გეოლოგიური აგებულება და ჰიდროგეოლოგიური პირობები.

გეომორფოლოგია. გამოკვლეული უბანი გეომორფოლოგიური თვალსაზრისით მდებარეობს ძეძვი – მახათას მაღლობის სამხრეთ – აღმოსავლეთ ნაწილში, მცირე დახრის მქონე, სამხრეთის ექსპოზიციის ფერდზე, ტექნოგენურ რელიეფზე, ხელოვნურად მოსწორებულ მოედანზე, რომლის აბსოლუტური ნიშნულები 489.5 - დან 491.5 მ - მდე იცვლება.

გეოლოგიური აგებულება. ტექტონიკური თვალსაზრისით უბანი მოთავსებულია მამადავითის ანტიკლინის ჩრდილოეთ ფრთაზე, რომელიც მდ. მტკვრის მარცხენანაპირეთში იძირება. ლითოლოგიურად იგი წარმოდგენილია ზედა ეოცენური ასაკის ფლიშური ნალექებით: ქვიშაქვების და არგილიტების მორიგეობით, რომელთა შორის კრისტალური თაბაშირის ფირფიტებია დაფიქსირებული. ქვიშაქვები ღიანაცრისფერი, მოყვითალო, მსხვილმარცვლოვანი, თიხოვან ცემენტზე, თხელი და საშუალო შრეებრივი. არგილიტები მუქი მოშავო, თხელი და საშუალოშრეებრივი. ისინი ქვიშაქვებს ურთიერთენაცვლებიან, ჭრილში მათი რაოდენობა 60 : 40-ზეა, ქანების ვარდნის აზიმუტი ჩა 45 - 50^0, ვარდნის კუთხე 15 - 20^0. ჭრილის ზედა ნაწილში ისინი ძლიერ დანაპრალიანებული და გამოფიტულები, თითქმის გათიხებულები არიან, ქვედაში კი ნაკლებად. ეს ლითოლოგიური სახესხვაობები დაფარულია მეოთხეული ასაკის ალუვიური კენჭნარით, დელუვიურ – პროლუვიური თიხნარებით და ტექნოგენური გრუნტებით. საფარი ქანების ჯამური სიმძლავრე უბანზე 7.5 – 8.3 მეტრია.

ჰიდროგეოლოგიური პირობები. გრუნტის წყლების ფორმირება, მოძრაობა და გავრცელება განისაზღვრება ძეძვი – მახათას მაღლობის გეომორფოლოგიური პირობებით და გეოლოგიური აგებულებით. ჩვენს მიერ გაყვანილმა 3 – ვე ჭაბურღილმა წყალი გახსნა 4.5 – 4.8 მ სიღრმეზე, დამყარებული დონეები 2.5 – 3.3 მ

– ზე დაფიქსირდა (13.09.22) წყლები ქიმიური შედგენილობის მიხედვით სულფატურ - ჰიდროკარბონატულ - კალციუმ - ნატრიუმიანია, საერთო მინერალიზაციით 2.8 გ/ლ. წყალი ძლიერ აგრესიულია სახ.სტანდარტის 10178-76 პორტლანტცემენტზე დამზადებული W_4 მარკის ბეტონის მიმართ, საშუალოდ აგრესიულია W_6 და სუსტად აგრესიულია W_8 მარკის ბეტონის მიმართ. არ არის აგრესიული სახსტანდარტის 10178 – 76 –ის მიხედვით პორტლანტცემენტზე კლინკერში C_3S არა უმეტეს 65%, C_3A არა უმეტეს7%, $C_3A + C_4AF$ არა უმეტეს 22% და წიდა პორტლანტცემენტზე და აგრეთვე სახსტანდარტის 22266 – 76 სულფატომედეგ ცემენტზე დამზადებული W_4, W_6 და W_8 მარკის წყალშეუღწევადი ბეტონების მიმართ.

2. სპეციალური ნაწილი

უბანზე და მის მიმდებარე ტერიტორიაზე საშიში გეოლოგიური მოვლენების ჩასახვა–განვითარების კვალი არ აღინიშნება, უბანი მდგრადია და მშენებლობისათვის დამაკმაყოფილებელ საინჟინრო-გეოლოგიურ პირობებში იმყოფება, ხოლო თავისი გეოლოგიური, ჰიდროგეოლოგიური და საინჟინრო-გეოლოგიური პირობებიდან გამომდინარე ს.ნ. და წ. 1.02.07-87-ის დანართ 10-ის თანახმად, განეკუთვნება II (საშუალო) სირთულის კატეგორიას.

ჩატარებული საველე სამუშაოების და ლაბორატორიული კვლევების მონაცემების საფუძველზე გამოყოფილია 5 ფენა: ფენა №1 ნაყარი გრუნტი, ფენა №2 თიხნარი, ფენა №3 კენჭნარი, ფენა №4 ძლიერგამოფიტული, გათიხებული არგილიტები და ღორღის დონემდე დასული ქვიშაქვები, ფენა №5 სუსტადგამოფიტული ქვიშაქვები და არგილიტები ამ ფენების დახასიათება მოცემულია ქვემოთ.

2.1.გრუნტების ფიზიკურ-მექანიკური თვისებები

ფენა №1 – ნაყარი გრუნტი tQ_{IV}- გავრცელებულია მთელ ტერიტორიაზე პირველი ფენის სახით. წარმოდგენილია მოყვითალო - მოყავისფრო თიხნარებით, კენჭების, სამშენებლო და საყოფაცხოვრები ნაგვის ნარჩენების ჩანართებით. ფენის სიმძლავრე 2.0 – 2.5 მ – მეტრია. ფენის თვითშემკვრივების პროცესი დამთავრებულია მისი ხანდაზმულობის გამო. ფენა არ დასინჯულა. ფენის სიმკვრივე საფონდო მასალების მიხედვით 1,78 ტ/მ^3.

ფენა №2 თიხნარი – dpQ_{IV} - გავრცელებულია მთელ უბანზე 2.0 – 2.5 მ სიღრმიდან. წარმოდგენილია მოყვითალო ფერის თიხნარებით, ხვინჭის ჩანართებით. ფენა დასინჯულია დაურღვეველი სტრუქტურის გრუნტის 3 ნიმუშით. ცხრილ 1-ში მოყვანილია გრუნტების ფიზიკურ-მექანიკური თვისებების საანგარიშო მაჩვენებლები, კრებსით ცხრილში კი ლაბორატორიული კვლევების შედეგები ამ ფენისათვის.

ცხრილი 1

ფიზიკურ-მექანიკური თვისებების დასახელება	ინდექსი	განზ. ერთ.	თიხნარი
სიმკვრივე	ρ	გ/სმ^3	1.92
მშრალი გრუნტის სიმკვრივე	$ρ_d$	გ/სმ^3	1.54
გრუნტის ნაწილაკების სიმკვრივე	ρs	გ/სმ3	2,7
ბუნებრივი ტენიანობა	W	%	25.0
ფორიანობა	n	%	43
ფორიანობის კოეფიციენტი	e	ერთ. ნაწ.	0.753
ტენიანობა დენადობის ზღვარზე	W_l	ერთ. ნაწ.	0.33
ტენიანობა პლასტიკურობის ზღვარზე	Wp	ერთ. ნაწ.	0.19
პლასტიკურობის რიცხვი	Ip	ერთ. ნაწ.	0.14
დენადობის ზღვარი	I_L	ერთ. ნაწ.	0.43
ტენიანობის ხარისხი	Sr	ერთ. ნაწ.	0.90
შიგა ხახუნის კუთხე	φ	გრად	18
ხვედრითი შეჭიდულობა	C	კგძ/სმ^2	0.15
დეფორმაციის მოდული	E	კგძ/სმ^2	140
საანგარიშო წინაღობა	Ro	კგძ/სმ^2	1.8

სიმტკიცის მახასიათებლები აღებულია ს. ნ. და წ. (02.01-08) - ის შესაბამისი ცხრილებიდან, საანგარიშო მნიშვნელობებისათვის შემდეგი საიმედოობის კოეფიციენტების გამოყენებით, მზიდუნარიანობის ანგარიშის დროს: Yg(c) = 1.5, Yg(φ)= 1.15. ფენის სიმძლავრე 2.3 – 2.8 მეტრია.

ფენა №3 - კენჭნარი, ქვიშნარის შემავსებლით - aQ_{IV} – განლაგებულია მიწის ზედაპირიდან 4.3 – 5.0 მეტრიდან. წარმოდგენილია წვრილი და საშუალო ზომის კენჭებით, ქვიშნარის შემავსებლით 20% - მდე. კენჭების დედა ქანი ძირითადად

დანალექი ქანებით არის წარმოდგენილი. ფენის სიმკვრივე ρ - 1.95 ტ/მ^3 –ია. სტაციონალურ ლაბორატორიაში განისაზღვრა შემავსებლის ფიზიკური თვისებების მაჩვენებლები: ბუნებრივი ტენიანობა W - 18.9%. ტენიანობა დენადობის ზღვარზე Wp - 0.22, ტენიანობა პლასტიკურობის ზღვარზე W_L - 0.16, პლასტიკურობის რიცხვი Ip – 0.06, ფენისათვის სიმტკიცის და დეფორმაციის მაჩვენებლები აღებულია ს.ნ. და წ. 02.01-08 - ის ცხრილებიდან, რომლებიც შესაბამისად შეადგენენ: შიგა ხახუნის კუთხე φ - 40^0, ხვედრითი შეჭიდულობა C - 0.01 კგძ/სმ^2, დეფორმაციის მოდული E - 400 კგძ/სმ^2, საანგარიშო წინაღობა Ro - 4,5 კგძ/სმ^2. ფენის სიმძლავრე 3.2 – 3.3 მეტრია. ფენა გაწყლიანებულია.

ფენა №4 - ძლიერ გამოფიტული, გათიხებული არგილიტები და ქვიშაქვები - eP_2^3 - განლაგებულია 7.5 – 8.3 მ სიღრმიდან. წარმოდგენილია გამოფიტვის ქერქის დისპერსიული ზონის ძლიერ გამოფიტული, სახეშეცვლილი, გათიხებული, შავი, მონაცრისფრო თიხოვანი ქვიშაქვებისა და არგილიტებისაგან. ფენა დასინჯულია დაურღვეველი სტრუქტურის გრუნტის 3 ნიმუშით. ცხრილ 2-ში მოყვანილია გრუნტების ფიზიკურ-მექანიკური თვისებების მახასიათებლების მაჩვენებლები, კრებსით ცხრილში კი ლაბორატორიული კვლევების შედეგები ამ ფენისათვის.

1	სიმკვრივე	ρ	გ/სმ^3	2.08
2	მშრალი გრუნტის სიმკვრივე	ρ_d	გ/სმ^3	1.77
3	გრუნტის ნაწილაკების სიმკვრივე	ρs	გ/სმ3	2.7
4	ბუნებრივი ტენიანობა	W	%	17.6
5	ფორიანობა	n	%	34
6	ფორიანობის კოეფიციენტი	e	ერთ. ან.	0.525
7	ტენიანობა დენადობის ზღვარზე	W_L	ერთ.ნაწ.	0.26
8	ტენიანობა პლასტიკურობის ზღვარზე	Wp	ერთ.ნაწ.	0.17
9	პლასტიკურობის რიცხვი	Ip	ერთ.ნაწ.	0.09
10	დენადობის ზღვარი	I_L	ერთ.ნაწ.	0.07
11	ტენიანობის ხარისხი	Sr	ერთ.ნაწ.	0.90
12	შიგა ხახუნის კუთხე	φ	გრად.	22
13	ხვ. შეჭიდულობა	C	კგძ/სმ2	0.25
14	დეფორმაციის მოდული	E	კგძ/სმ2	270
15	საანგარიშო წინაღობა	Ro	კგძ/სმ2	3.0

სიმტკიცის მახასიათებლები აღებულია ს. ნ. და წ. (02.01-08) - ის შესაბამისი ცხრილებიდან, საანგარიშო მნიშვნელობებისათვის შემდეგი საიმედოობის კოეფიციენტების გამოყენებით, მზიდუნარიანობის ანგარიშის დროს: Yg(c) = 1.5, Yg(φ)= 1.15. ფენის სიმძლავრე 3.5 – 4.5 მეტრია.

ფენა №5 - სუსტადგამოფიტული ქვიშაქვების და არგილიტების მორიგეობა - P_2^3 - განლაგებულია 11.0 – 12.8 მ სიღრმიდან. წარმოდგენილნი არიან ღიანაცრისფერი, ზოგან მორუხო, წვრილი და საშუალომარცვლოვანი, საშუალოშრეებრივი ქვიშაქვებით თიხოვან ცემენტზე და მუქი, მოშავო ფერის არგილიტებით. ქანები დანაპრალიანებულია, აღებულია ქანების ნატეხები, რომელზეც ჩატარდა ლაბორატორიული კვლევები. ლაბორატორიული კვლევები ჩატარდა სფერული ინდენტორების საშუალებით სახსტანდარტის 24941-81 და 5182-84-ის მიხედვით. განსაზღვრულია სიმკვრივე, დრეკადობის მოდული, სიმტკიცის ზღვარი ერთღერძა კუმშვაზე ჰაერმშრალ და წყალგაჯერებულ პირობებში, გამოთვლილია დარბილების კოეფიციენტი. არგილიტებმა წყალში გამოცდას ვერ გაუძლეს და დაიშალნენ. ქვიშაქვების საშუალო სიმკვრივე ρ- 2,40 გ/სმ^3, სიმტკიცის ზღვრის მნიშვნელობა ერთღერძა კუმშვაზე წყალგაჯერებულ პირობებში Rc – 98 კგძ/სმ^2-ს შეადგენს, რაც სახსტანდარტის 25100-82 ცხრ. 1-ის თანახმად განეკუთვნება ნაკლები სიმტკიცის გრუნტის სახეობას. გრუნტი დარბილებადია, ყველა მნიშვნელობა 0,75-ზე ნაკლებია.

3. დასკვნები და რეკომენდაციები

1. ქ. თბილისი, მაისურაძის ქ. №11-ის მიმდებარედ, ზემო პლატო, თრიალეთის ქ. №54-ის მიმდებარედ, ს.კ. 01.19.20.003.401, მრავალბინიანი საცხოვრებელი სახლის მშენებლობისათვის გამოყოფილი მიწის ნაკვეთი მდგრადია და მშენებლობისათვის დამაკმაყოფილებელ საინჟინრო – გეოლოგიურ პირობებში იმყოფება.
2. ტერიტორია აგებულია ზედა ეოცენური ასაკის ქვიშაქვებით და არგილიტებით, რომლებიც დაფარულია ალუვიური კენჭნარით, დელუვიურ–პროლუვიური თიხნარებით და ტექნოგენური გრუნტით.
3. გრუნტის წყლები გახსნილია 4.5 – 4.8 მ სიღრმეზე, დამყარებული დონეები 2.5-3.3 მ – ზე დაფიქსირდა (13.09.22) წყლები ქიმიური შედგენილობის მიხედვით სულფატურ - ჰიდროკარბონატულ - კალციუმ - ნატრიუმიანია, საერთო მინერალიზაციით 2.8 გ/ლ. წყალი ძლიერ აგრესიულია სახ.სტანდარტის 10178-76 პორტლანტცემენტზე

დამზადებული W_4 მარკის ბეტონის მიმართ, საშუალოდ აგრესიულია W_6 და სუსტად აგრესიულია W_8 მარკის ბეტონის მიმართ. არ არის აგრესიული სახსტანდარტის 10178 – 76 –ის მიხედვით პორტლანტცემენტზე კლინკერში C_3S არა უმეტეს 65%, C_3A არა უმეტეს7%, $C_3A + C_4AF$ არა უმეტეს 22% და წიდა პორტლანტცემენტზე და აგრეთვე სახსტანდარტის 22266 – 76 სულფატომედეგ ცემენტზე დამზადებული W_4, W_6 და W_8 მარკის წყალშეუღწევადი ბეტონების მიმართ. წყლები ავლენენ სულფატურ აგრესიას ბეტონების მიმართ, ამიტომ თუ საძირკველს შეხება ექნება წყალთან, გამოყენებული უნდა იყოს სულფატომედეგ ცემენტზე დამზადებული ბეტონი.

4. სამშენებლო თვისებების მიხედვით, უბანზე არსებულ გეოლოგიურ ლითოლოგიურ ჭრილში გამოიყოფა 4 საინჟინრო-გეოლოგიური ელემენტი (ნაყარი გრუნტი ფენა №1 მხედველობაში არ არის მიღებული): I სგე - ფენა №2 - თიხნარი, II სგე - ფენა №3 კენჭნარი, III სგე - ფენა №4 - ძლიერგამოფიტული, არგილიტები და ქვიშაქვები და IV სგე - ფენა №5 - სუსტადგამოფიტული ქვიშაქვები და არგილიტების მორიგეობა, რომელთა ფიზიკურ-მექანიკური თვისებების მახასიათებლების მაჩვენებლები მოცემულია ცხრ. 3-ში.

ცხრ 3

სგე №№	სიმკვრივე, ρ ტ/მ³	დეფორმაციის მოდ. E კგძ/სმ²	შეჭიდულობაC კგძ/სმ²	ხახუნის კუთხე φ გრად.	პუასონის კოეფიციენტი μ	საანგარიშო წინაღობა Ro კგძ/სმ²	სიმტკიცის ზღვარი Rc კგძ/სმ²
I	1.92	140	0.15	18	0.37	1.8	-
II	1.95	400	0.01	40	0.27	4.5	-
III	2.08	270	0.25	22	0.35	3.0	-
IV	2.40	15000	-	-	0.25	-	98

5. შენობის დაფუძნება შესაძლებელია სგე - II-ზე – კენჭნარზე (ფენა №3) - ფილის ტიპის საძირკვლით ან IV სგე-ზე ქვიშაქვები და არგილიტები (ფენა №5) - ბურღვითნატენი ხიმინჯების გამოყენებით.

6. ქვაბულის გათხრისას შესაძლებელია საჭირო იქნება წყალაქცევითი სამუშაოების ჩატარება. საორიენტაციოდ წყლის მოდენა ქვაბულის 1 მ² – ზე მიღებული იქნეს 0.01 ლ/წმ-ში.

7. სნ და წ - “სეისმომედეგი მშენებლობა” (პნ 01.01.-09) – ის სეისმური საშიშროების რუკის დანართის მიხედვით ქ.თბილისი განეკუთვნება 8 ბალიან სეისმური საშიშროების ზონას. ხოლო უბნის ამგები გრუნტები სეისმური თვისებებიდან გამომდინარე იმავე კრებულის ცხრ. №1 – ის, მიხედვით განეკუთვნებიან II კატეგორიას.

8. ქვაბულის ფერდოს მაქსიმალური დასაშვები დახრა უბანზე გავრცელებული გრუნტებისათვის მიღებული უნდა იქნეს ს.ნ. და წ. 3.02.01-87-ის 3.11, 3.12, 3.15 პუნქტების გათვალისწინებით და ს.ნ. და წ. III-4-80 მე-9 თავის მიხედვით.

9. უბნის ამგები გრუნტები დამუშავების სიძნელის მიხედვით ს.ნ.და წ. IV. –5 –82 ის ცხრ. №1 –ის თანახმად, განეკუთვნებიან: ფენა № 1 – 24ა-ს, ფენა №2 - 33-ვ-ს, ფენა №3 – 6-ბ-ს, ფენა №4 -3ა – ს, ფენა №5 28 ბ – ს.

ბურღვით-ნატენი ხიმინჯებისათვის გრუნტების კლასიფიკაცია დამუშავების სიძნელის მიხედვით მიღებული იქნას სნ და წ IV-2-82 მე-4 კრებულის 5 და 6 ცხრილებიდან.

დასკვნა შეადგინა: ინჟ. გეოლოგი მ. ბაბილოძე



ტექნიკური დავალება
საინჟინრო-გეოლოგიური კვლევების წარმოებაზე

1. ობიექტის დასახელება – ქ. თბილისი, მაისურძის ქ. №11-ის მიმდებარედ, ზემო პლატო, თრიალეთის №54-ის მიმდებარედ, ს.კ. 01.19.20.003.401; მრავალბინიანი საცხოვრებელი სახლის პროექტი.
2. დამკვეთი – შპს "სივრცე"
3. დაპროექტების სტადია – მ.პ.
4. შენობის დახასიათება:
   სართულიანობა – 12 სართული, მიწისქვეშა 1 სართულით
   ზომები მიახლოებით : 20 X 23 მ.
5. საძირკვლის ტიპი – ფილა ან ბურღვითნატენი ხიმინჯები
6. შენობის კლასი პასუხისმგებლობის მიხედვით - II
7. სავარაუდო დატვირთვა საყრდენებზე – 10 000 კნ-მდე.

დანართი: უბნის ტოპო-გეგმა 1:200 მ.

გრუნტების ფიზიკურ-მექანიკური თვისებების კრებსითი ცხრილი
ბუნებრივ პირობებში
მაისურაძის ქ.№11 მიმდებარედ ს.კ.01.19.20.003.401

№№	გამონამუშევარის ნომერი	ნიმუშის აღების სიღრმე	სიმკვრივე	ჩონჩხის სიმკვრივე	ნაწილაკების სიმკვრივე	ბუნებრივი ტენიანობა	ფორიანობა	ფორიანობის კოეფიციენტი	ტენიანობა: დენადობის ზღვარზე	ტენიანობა: პლასტიკურობის ზღვარზე	ტენიანობა: პლასტიკურობის რიცხვი	კონსისტენცია	ტენიანობის ხარისხი	გრუნტის დასახელება
			ρ	ρd	ρs	W	n	e	W_L	Wp	Ip	I_L	Sr	
			გ/სმ^3	გ/სმ^3	გ/სმ^3	%	%	ერთ. ნაწ.	ერთ. ნაწ.	ერთ. ნაწ.	ერთ. ნაწ.	ერთ. ნაწ.	ერთ. ნაწ.	
1	2	3	4	5	6	7	8	9	10	11	12	13	14	15
1	1	3.0-3.2	1.9	1.53	2.7	24.5	43	0.764	0.34	0.19	0.15	0.37	0.87	თიხნარი
2	1	5.0-5.3				18.2			0.21	0.15	0.06	0.53		ქვიშნარის შემ.
3	1	8.5-8.8	2.05	1.75	2.7	17.2	35	0.543	0.26	0.17	0.09	0.02	0.86	თიხნარი
4	2	3.5-3.8	1.92	1.54	2.7	25.0	43	0.753	0.32	0.19	0.13	0.46	0.90	თიხნარი
5	2	5.5-5.8				19.5			0.23	0.16	0.07	0.5		ქვიშნარის შემ.
6	2	9.0-9.3	2.08	1.76	2.7	18.0	35	0.534	0.26	0.16	0.10	0.20	0.91	თიხნარი
7	3	2.5-2.8	1.95	1.56	2.7	25.4	42	0.731	0.34	0.20	0.14	0.39	0.94	თიხნარი
8	3	4.5-4.8				19.0			0.22	0.16	0.06	0.5		ქვიშნარის შემ.
9	3	8.0-8.5	2.12	1.80	2.7	17.5	33	0.500	0.27	0.17	0.10	0.05	0.94	თიხნარი

საქართველო. შპს გენგეო
GEORGIA. GENGEO LTD
205066541

თარიღი: 27.09.2022

ე. [signature]

წყლის ქიმიური და სანიტარული ანალიზი

ობიექტი მაისურაძის ქ.№11 მიმდებარედ ს.კ.01.19.20.003.401
აღების ადგილი ჭ№2 H – 2.5 მ.
აღების თარიღი ~~13.09.22~~

$K_{ფ}$<0.1

ანიონები	შემცველობა 1 ლიტრში		
	მგ.	მგ.ექვ.	მგ.ექვ.%
CI’	33	0.9	2.0
SO_4”	1824	38.0	87.8
HCO_3’	268	4.4	10.2
CO_3”	-	-	-
NO_2’	კვ	-	-
NO_3’	-	-	-
ჯამი	2125	43.3	100
კათიონები	შემცველობა 1 ლიტრში		
	მგ.	მგ.ექვ.	მგ.ექვ.%
Na^++k^+	168	7.3	16.8
Ca^{++}	581	29.0	67.0
Mg^{++}	85	7.0	16.2
NH_4^+	კვ	-	-
ჯამი	834	43.3	100
საერთო მინერალიზაცია, მგ/ლ			2825
მშრალი ნაშთი გამომშრალი მგ/ლ			2900

ქიმიური შედგენილობა კურლოვის ფორმულის მიხედვით:

$$M_{2.8}\ \frac{SO4”88\ HCO_3’10}{Ca^{++}67\ Na^+ + k^+17\ Mg^{++}16}$$

სიხისტე

ბრალუსებში –	მგ.ექვ/ლ
საერთო	36.0
კარბონატული	4.4
არაკარბონატული	31.6

PH----------7.0

სანიტარული ანალიზი

გამჭვირვალება ---გამჭვირვალე
ფერი --უფერო----
სუნი ბალებში --უსუნო----
ნალექი დიდი რაოდენ.
NH_4^+ -- კვ
NO_2’ -- კვ
NO_3’ - არა
ჟანგვადობა O_2--------
CO_2 - 8.8 მგ/ლ
CO_2 აბრესიული -----არა

დასკვნა: წყალი ძლიერ აგრესიულია სახ.სტანდარტის 10178 - 76 პორტლანტცემენტზე დამზადებული წყალშეუღწევადი W_4 მარკის ბეტონის მიმართ, საშუალოდ აგრესიულია W_6 მარკის ბეტონის მიმართ, სუსტად აგრესულია W8 მარკის ბეტონის მიმართ.
არ არის აგრესიული პორტლანდცემენტის სახ.სტანდარტი 10178-76 კლინკერში ჩანართებით C_3S არაუმეტეს 65%; C_3A არაუმეტეს 7%; C_3A+ C_4AF არაუმეტეს 22%; წიდაპორტლანდცემენტზე და აგრეთვე სულფატომედეგი სახ.სტანდარტი 22266-76 დამზადებული წყალშეუღწევადი W_4, W_6, W_8 მარკის ბეტონების მიმართ.
არ არის აგრესიული არმატურის მიმართ რკინა-ბეტონის კონსტრუქციების წყალში მუდმივი დაძირვის პირობებში, სუსტად აგრესიულია პერიოდული დასველების დროს.

ს.ნ. და წ. 2.03.11.85 სამშენებლო ნაგებობათა
დაცვა კოროზიისაგან (ცხრილი №№5,6,7)

ინჟ. ქიმიკოსი ნ.ჭინჭარაული



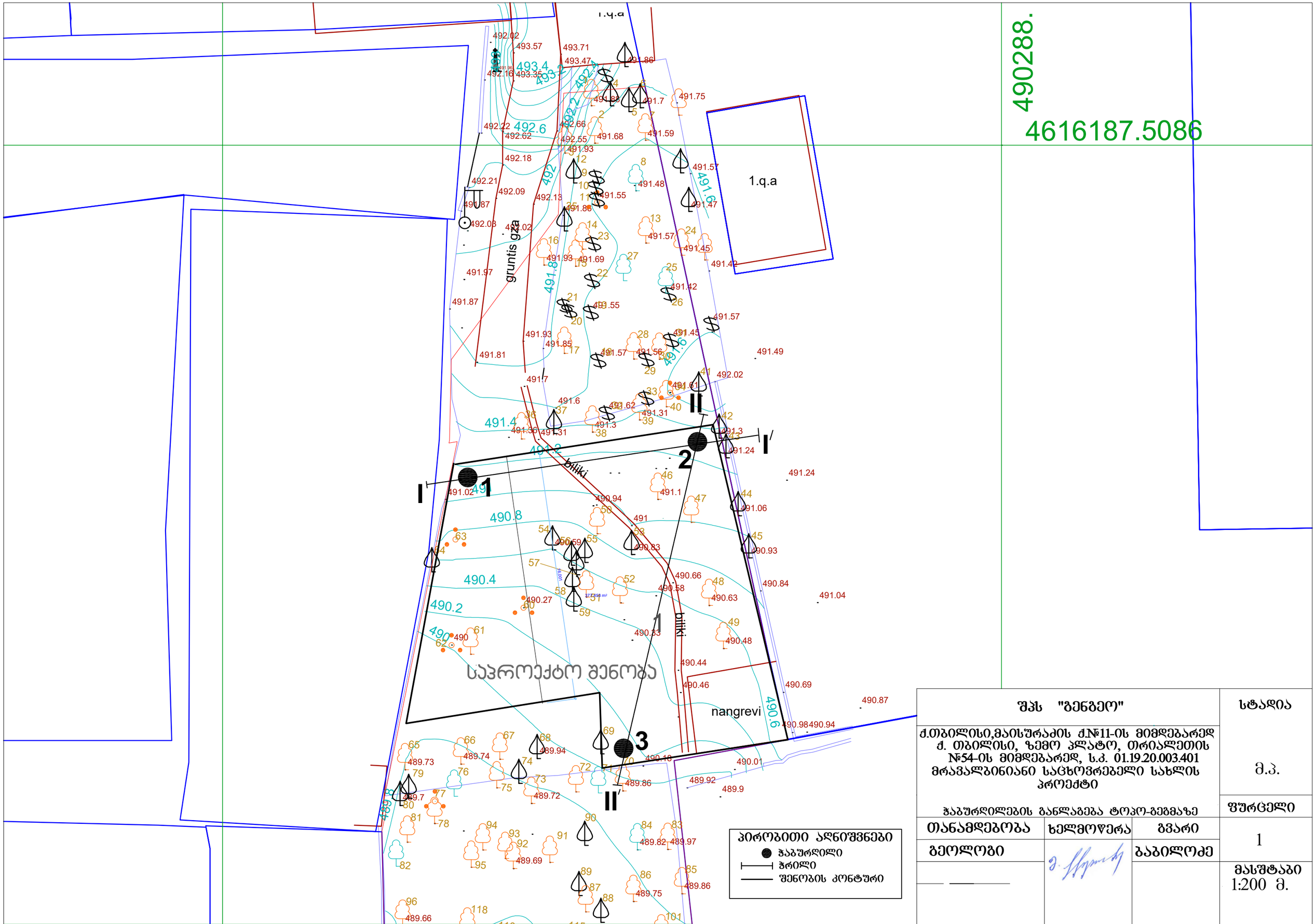

შპს "გენგეო"		სტადია
ქ.თბილისი,მაისურაძის ქ№11-ის მიმდებარედ ქ. თბილისი, ზემო პლატო, თრიალეთის №54-ის მიმდებარედ, ს.კ. 01.19.20.003.401 მრავალბინიანი საცხოვრებელი სახლის პროექტი		მ.პ.
ჭაბურღილების განლაგება ტოპო-გეგმაზე		ფურცელი
თანამდებობა	ხელმოწერა	გვარი
გეოლოგი		ბაბილოძე
		მასშტაბი 1:200 მ.

ჭაბურღილის №1

491.1

სტრატიგრაფიული ინდექსი	№ ფენა	ფენის სიმძლავრე, მ		ფენის სიღრმე, მ		ქანების დასახელება და აღწერილობა	ნიმუშების აღების ინტერვალი	ნიმუშების ანალიზის შედეგები
		ფაქტიური	ჭრილში	ფაქტიური	ჭრილში			
tQ$_{IV}$	1	0.0	2.5	2.5	488.6	ნაყარი ნიადაგი		
apQ$_{IV}$	2	2.5	5.0	2.5	486.1	თიხნარი	13.09.22 4.8	
aQ$_{IV}$	3	5.0	8.3	3.3	482.8	ღორღი, ქვიშაქვის ფრაგმენტები 20% - მდე		
ePg$^{2+3}_{3}$	4	8.3	12.8	4.5	478.3	ქვიშაქვა თიხოვანი ცემენტით		
P$^{2+3}_{3}$	5	12.5	15.0	2.2	476.1	ქვიშაქვა თიხოვანი ცემენტით		

ბურღვის დასრულების თარიღი	ჭაბურღილის პირის აბსოლუტური ნიშნული, მ	ჭაბურღილის სიღრმე, მ	ჭაბურღილის დიამეტრი, მმ
13.09.22	491.1	15.0	93

ბურღვის ტექნოლოგია	ბურღვის ტიპი და მოდელი	ბურღვის ინსტრუმენტი
ბრუნვითი	UBM-4	ფრთიანი ბურღი

ჭაბურღილის ადგილმდებარეობა	ჭაბურღილის მიზანი
ქ. ზესტაფონი, ხევის ქუჩა, ტერიტორია №54-ის მიმდებარედ, ს.კ. 01.19.20.003.401	საინჟინრო-გეოლოგიური კვლევა

შემსრულებელი ორგანიზაცია	ჭაბურღილის ხელმძღვანელი	ჭაბურღილის მთავარი ინჟინერი
შპს „ზესგეო"	ნ. ლომიძე	ი. ბერიძე

ჭაბურღილის №2

491.2

სტრატიგრაფიული ინდექსი	№ ფენა	ფენის სიმძლავრე, მ		ფენის სიღრმე, მ		ქანების დასახელება და აღწერილობა	ნიმუშების აღების ინტერვალი	ნიმუშების ანალიზის შედეგები
		ფაქტიური	ჭრილში	ფაქტიური	ჭრილში			
tQ$_{IV}$	1	0.0	2.2	2.2	489.0	ნაყარი ნიადაგი		
apQ$_{IV}$	2	2.2	5.0	2.8	486.2	თიხნარი	13.09.22 4.8	
aQ$_{IV}$	3	5.0	8.3	3.3	482.9	ღორღი, ქვიშაქვის ფრაგმენტები 20% - მდე		
ePg$^{2+3}_{3}$	4	8.3	12.8	3.9	479.0	ქვიშაქვა თიხოვანი ცემენტით		
P$^{2+3}_{3}$	5	12.2	14.5	2.3	476.7	ქვიშაქვა თიხოვანი ცემენტით		

ბურღვის დასრულების თარიღი	ჭაბურღილის პირის აბსოლუტური ნიშნული, მ	ჭაბურღილის სიღრმე, მ	ჭაბურღილის დიამეტრი, მმ
13.09.22	491.2	14.5	93

ბურღვის ტექნოლოგია	ბურღვის ტიპი და მოდელი	ბურღვის ინსტრუმენტი
ბრუნვითი	UBM-4	ფრთიანი ბურღი

ჭაბურღილის ადგილმდებარეობა	ჭაბურღილის მიზანი
ქ. ზესტაფონი, ხევის ქუჩა, ტერიტორია №54-ის მიმდებარედ, ს.კ. 01.19.20.003.401	საინჟინრო-გეოლოგიური კვლევა

შემსრულებელი ორგანიზაცია	ჭაბურღილის ხელმძღვანელი	ჭაბურღილის მთავარი ინჟინერი
შპს „ზესგეო"	ნ. ლომიძე	ი. ბერიძე

ერთსაათიანი სვეტების ასაგებად

1	ნაყარი ნიადაგი
2	თიხნარი
3	ქვიშაქვა, ქვიშაქვის ფრაგმენტები 20% - მდე
4	ქვიშაქვა თიხოვანი ცემენტით
5	ქვიშაქვა თიხოვანი ცემენტით ძნელად ფხვიერდება

ნიმუშების აღების ინტერვალი

ნიმუშების ანალიზის შედეგები

■	ფიზიკურ-მექანიკური თვისებები
●	ქიმიური თვისებები

			ვ. ქეჩიძე
			4
			1:100 ვ.

ჭაბურღილი №3

490.1

სტრატიგრაფიული ინდ	ფენის №	სიღრმე, მ დან	სიღრმე, მ მდე	ფენის სიმძლავრე, მ	ფენის ძირის აბს. ნიშნული მ	ჭრილი თარიღი: 13.09.22	კონსისტენცია	მიწიქვეშა წყლის დონე,მ გაზომვის თარიღი გამოვლ.	მიწიქვეშა წყლის დონე,მ გაზომვის თარიღი დამყარ.
tQIV	1	0.0	2.0	2.0	488.5				2.5 13.09.22
dpQIV	2	2.0	4.3	2.3	485.8				
aQIV	3	4.3	7.5	3.2	482.6			4.5 13.09.22	
eP 2+3 3	4	7.5	11.0	3.5	479.1				
P 2+3 3	5	11.0	13.0	2.0	477.1				

პირობითი აღნიშვნები

1 — ნაყარი ბრუნტი

2 — თიხნარი

3 — კენჭნარი, ქვიშნარის შემავსებლით 20% - მდე

4 — ძლიერ გამოფიტული ქვიშაქვები და შუბარბილიტები

5 — სუსტადგამოფიტული ქვიშაქვები და შუბარბილიტები

ნიმუშის აღების ადგილი

დაურღვეველი სტრუქტურის ბრუნტის

ბრუნტის წყლის სინჯის

შპს "გენგეო"

შპს "გენგეო"			სტადია
ქ.თბილისი,მაისურაძის ქ.№11-ის მიმდებარედ ქ. თბილისი, ზემო პლატო, თრიალეთის №54-ის მიმდებარედ, ს.კ. 01.19.20.003.401 მრავალბინიანი საცხოვრებელი სახლის პროექტი გეოლოგიურ-ლითოლოგიური ჭრილი			მ.პ.
თანამდებობა	ხელმოწერა	გვარი	ფურცელი
გეოლოგი		ბაბილოძე	2
			ფურც.რაოდ.
			4
			მასშტაბი 1:100 მ.

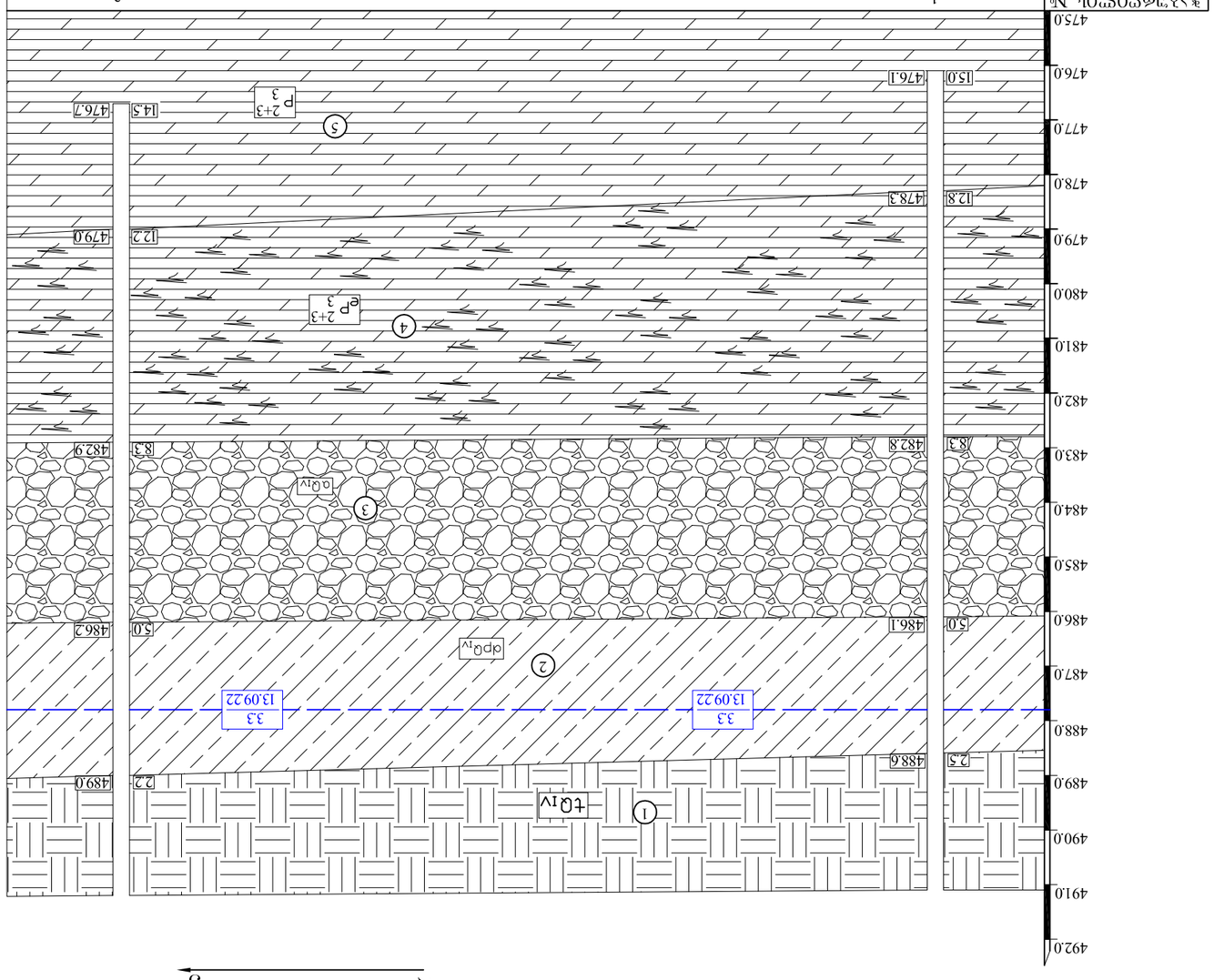

Разрез I - I

Q 0 3

Экспликация инженерно-геологических элементов

1 — Суглинок тяжелый

2 — Почвенно-растительный слой

3 — Дресва глинистая, средней плотности, 20% - вес.

4 — Песок пылеватый средней плотности водонасыщенный

5 — Песок средней крупности средней плотности водонасыщенный

Уровень подземных вод при бурении 13.09.22 — 3.3

Гидрогеологическая скважина №54-ОБ ВОВ2ЭА2ЭВ, Б.Э. 0192000340 г. Орск, ул. Зрелая, 1 Заказчик: ООО "Газпромнефть-Оренбург"			
Изм.	Кол.уч.	Лист	№ док.
Разраб.			
Пров.			
Н.контр.			
ГИП			
Инженерно-геологический разрез по линии I - I			
Стадия	Лист	Листов	
	1	1	
ООО "Газпромнефть-Оренбург"			
Масштаб 1:100 В.; 1:100 Г.			

Разрез II - II′

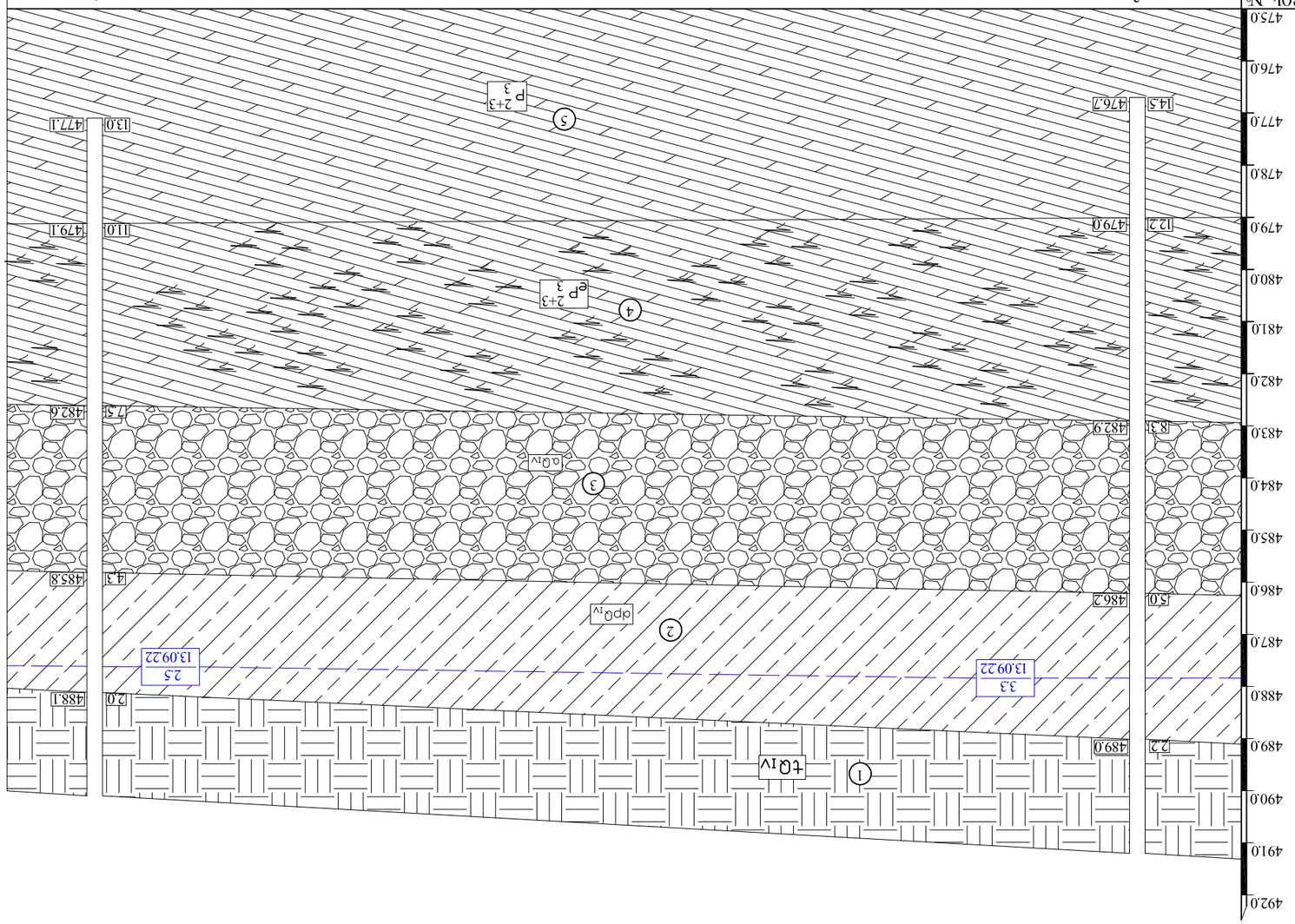

Инженерно-геологический разрез

1 — Бульжник с валунами

2 — Супесь

3 — Дресва с гравием и галькой 20% - вес. Водонасыщенная, средней плотности

4 — Известняк выветрелый средней прочности

5 — Известняк средней прочности, трещиноватый

Уровень подземных вод 13.09.22 — 3.3

Уровень подземных вод 13.09.22 — 2.5

Инв. № подл.	Подпись и дата	Взам. инв. №

Изм.	Кол. уч.	Лист	№ док.	Подпись	Дата
Разраб.					
Пров.					
Т. контр.					
Н. контр.					
ГИП					

Заказ "Заказчик"

Дорожно-дренажная система. Этап II-ОБ Водопропускная труба Nº54-ОБ Водопропускная труба. ОЛ.19.20003401

Инженерно-геологические изыскания для разработки проектной документации

Участок №1 Километр 0 Пикет 0 Километр 0 Пикет 0

Стадия	Лист	Листов
Р	4	

ООО "Геоизыскания"

სიპ გ.წულუკიძის სამთო ინსტიტუტი.
საინჟინრო - გეოლოგიური კვლევების და პროექტირების სამეცნიერო ცენტრის,
საინჟინრო - გეოლოგიური კვლევების ლაბორატორია.

სამუშაოს ანგარიში

შესრულებულია, ქ. თბილისში, მაისურაძის ქუჩა N 11-ის მიმდებარედ, თრიალეთის ქუჩა N 54-ში ,
არსებულ მიწის ნაკვეთზე, ს/კ 01.19.020.003.401., განთავსებული მრავალბინიანი
საცხოვრებელი სახლის, სამშენებლო ტერიტორიიდან, ამოღებული
ქანის სინჯის, ლაბორატორიული კვლევის, საფუძველზე.

სამუშაოს ხელმძღვანელი,
მთავარი მეცნიერი თანამშრომელი,
აკადემიური დოქტორი გიორგი ბაღათელია

16/09/24

თბილისი 2024 წ

1. ანგარიში შეიცავს, ერთი კლდოვანი ქანის სინჯის, ლაბორატორიული კვლევის, შედეგებს.
2. წარმოდგენილია, 4 გვერდზე. შეიცავს, 5 ცხრილს და 2 სურათს.
3. სინჯების წარმომავლობაზე, ანგარიშის შემდგენელი, პასუხს, არ აგებს.

გამოყენებული სტანდარტი

1. ГОСТ 5180-84 გრუნტების ფიზიკური მახასიათებლების განსაზღვრის ლაბორატორიული მეთოდები;
2. ГОСТ 21153,2-84 სიმტკიცის განსაზღვრის მეთოდი ქანების ერთღერძა კუმშვაზე;
3. ГОСТ 28985-91 ქანების დეფორმაციული მახასიათებლების კვლევა ერთღერძა კუმშვაზე;
4. ГОСТ 25100-82 გრუნტების კლასიფიკაცია.

ანგარიში მომზადებულია სსიპ გ.წულუკიძის სამთო ინსტიტუტის საინჟინრო - გეოლოგიური კვლევების და პროექტირების სამეცნიერო ცენტრის, საინჟინრო - გეოლოგიური კვლევების ლაბორატორიაში. ქანების-გრუნტების მექანიკის მიმართულებით 57 წლის და ბეტონების მიმართულებით 23 წლის სტაჟის მქონე, მთავარი მეცნიერი თანამშრომლის, აკადემიური დოქტორის, გიორგი ბალიაშვილის მიერ. შედეგებზე ვიღებ სრულ პასუხისმგებლობას.

ცხრილი 1- საშუალო მნიშვნელობები

სინჯის №	ქანის სახეობა	ჭაბურღილის №	სინჯის ალების სიღრმე, მ H	სიმტკიცის ზღვარი ერთღერძა კუმშვაზე, კგძ/სმ² მშრალ მდგომარეობაში, σd	წყალნაჯერ მდგომარეობაში, σw	დარბილების კოეფიციენტი, K	დრეკადობის (იუნგის) მოდული წყალნაჯერ მდგომარეობაში, კგძ/სმ² E	სიმკვრივე, გ/სმ³ ρ
1	ქვიშაქვა	1	13,0-13,5	158,2	98,1	0,62	23710,9	2,36

ცხრილი 2- ქანის კლასიფიკაცია ფიზიკურ-მექანიკური თვისებების მიხედვით

სინჯის №	სიმტკიცის მიხედვით (წყალნაჯერი)	სიმკვრივის მიხედვით	დარბილების მიხედვით
1	კლდოვანი დაბალი სიმტკიცის[1]	მკვრივი[2]	დარბილებადი

შენიშვნა: 1– *შვიდრეიტინგიან კლასიფიკაციაში სიმტკიცის შემცირების მიხედვით მეოთხე რეიტინგის; 2- ოთხრეიტინგიან კლასიფიკაციაში სიმკვრივის შემცირების მიხედვით მეორე რეიტინგის.*

ცხრილი 3- სიმკვრივე

სინჯის №	გამოცდილი ნიმუშის №	მასა, გ ჰაერში	მასა, გ პარაფინით ჰაერში	მასა, გ პარაფინით წყალში	მოცულობა, სმ³ პარაფინის	მოცულობა, სმ³ ნიმუშის	სიმკვრივე, გ/სმ³
1	1	40,27	45,39	24,20	4,20	16,99	2,37
	2	40,26	45,39	24,07	4,19	17,13	2,35

16/09/24

ცხრილი 4- სიმტკიცის ზღვარი ერთღერძა კუმშვაზე და დრეკადობის მოდული

სინჯის №	გამოცდილი ნიმუშის									
	№	სიგძე სმ	სიგანე, სმ	სიმაღლე სმ	ფართობი სმ²	მასშტაბ. კოეფიციენტი	მრღვევი ძალა კგძ	სიმტკიცე მეგპა	დრეკადობის მოდული მეგპა	მდგომარეობა გამოცდისას
1	1.1	3,52	3,51	3,53	12,36	0,80	2445	158,3		მშრალი
	1.2	3,52	3,52	3,53	12,39	0,80	2445	157,9		
	1.3	3,51	3,52	7,03	12,36	1,00	1210	97,9	23710,9	წყალნაჯერი
	1.4	3,52	3,51	3,54	12,36	0,80	1515	98,1		

ცხრილი 5-ნიმუშების გამოცდა დეფორმაციაზე

ნიმუში № 1.4		
F	I	II
0	0	0
100	3	2
200	5	4
300	7	6
400	9	9
500	11	11
600	13	13
700	15	15
800	18	18
900	21	21
1000	24	24
1100	28	27
1200	33	32
1210	42	41

შენიშვნა: *F-ძალა, კგძ; I და II საათის ტიპის ინდიკატორის ჩვენება, დანაყოფი (ერთი დანაყოფი=0,01მმ-ს).*

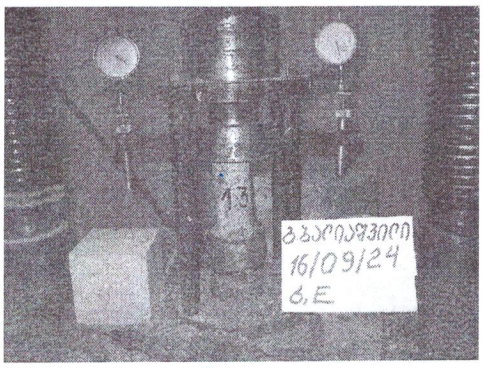

სურ. 1 სიმტკიცე და დრეკოდობა.

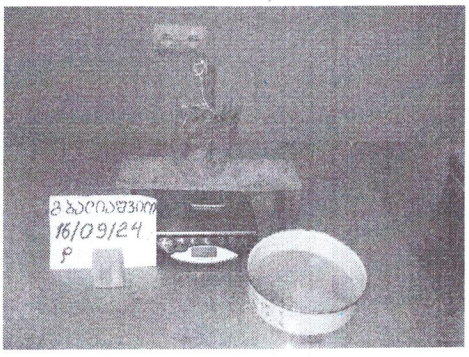

სურ. 2 სიმკვრივე.

პასუხი შენიშვნებზე: ქ. თბილისი, მაისურაძის ქ.№11-ის მიმდებარედ, თრიალეთის ქ.№54-ის მიმდებარედ, ს.კ.01.19.20.003.401, მრავალბინიანი საცხოვრებელი სახლის მშენებლობისათვის გამოყოფილ უბანზე ჩატარებული საინჟინრო-გეოლოგიური კვლევების დასკვნაზე

შენიშვნა

გეოლოგია: კვლევას თანდართული სსიპ გ. წულუკიძის სამთო ინსტიტუტის, ქანების და საშენი მასალების თვისებების და ხარისხის კონტროლის განყოფილების საგამოცდო ლაბორატორიის, პროფ. გ. ბალიაშვილის მიერ ხელმოწერილი უწყისები დათარიღებულია 16.09.2024 წლით, რაც უწყისებს თანდართული ფოტომასალიდანაც ჩანს, ხოლო კვლევა, კვლევის მიხედვით განხორციელდა 2022 წლის სექტემბერში - აღნიშნული საჭიროებს განმარტება.

პასუხი

რადგან 2022 წელს არ იყო ციფრული ხელმოწერის და ფოტო მასალის მოთხოვნა, ხოლო ეხლა მერიის გეოლოგიის ექსპერტიზაში არის ეს მოთხოვნები, ამიტომ დამკვეთის მიერ შენახულ კლდოვანი ქანის ნიმუშებზე 16.09.2024-ში ჩატარდა ხელახალი კვლევები.

საქართველო. შპს გენგეო GEORGIA. GENGEO LTD 205066541

ინჟ.გეოლოგი მ. ბაბილოძე

მრავალბინიანი საცხოვრებელი სახლი

კონსტრუქციული ნაწილი

სამშენებლო დოკუმენტაცია C.D.

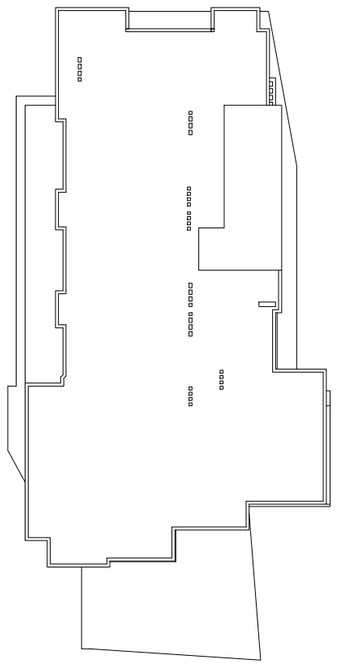

Jul, 2026

ქ. თბილისი, მაისურაძის ქ. N11-ის მიმდებარედ, ზემო პლატო, თრიალეთის ქ. N45-ის მიმდებარედ

საკადასტრო კოდი: 01.19.20.003.214

მრავალბინიანი საცხოვრებელი სახლი

კონსტრუქციული ნაწილი

სამშენებლო დოკუმენტაცია C.D.

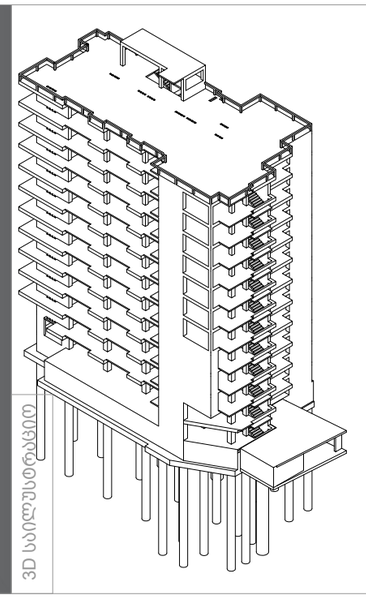

3D სინქრონიზაცია

კონსტრუქტორი		თ. მორალიშვილი
შეასრულა		ლ. გელაშვილი
შეასრულა		თ. მორალიშვილი
შეამოწმა		თ. მორალიშვილი

M: +995 511 222 442
E: TORNIKEMORALISHVILI@GMAIL.COM

Project Number: 11A24
TBILISI, GEORGIA; 2026 YEAR

Jul 23, 2026

ნახაზების ჩამონათვალი

ნახაზების დასახელება	ფურცელი
ნახაზების ჩამონათვალი I	კ-0100
ნახაზების ჩამონათვალი II	კ-0101
ნახაზების ჩამონათვალი II	კ-0102
მასალის ამოკრეფა საერთო ხარჯი	კ-0103
პირობითი აღნიშვნები	კ-0104
განმარტებითი ბარათი	კ-0105
3D ხედები I	კ-0200
3D ხედები II	კ-0201
საანგარიშო მოდელის 3D ხედი	კ-0300
დატვირთვები სეისმიკა მასალები დატვირთვების თანწყობა	კ-0301
გრძივი ძალა სტატიკური დატ. გადაად. სეისმური ზემოქმედებით	კ-0302
გრძივი ძალა N გადაადგილება სეისმური ზემოქმედებით	კ-0303
გადაადგილება სეისმური ზემოქმედებით	კ-0304
საძირკვლის ფილის არმირება (ქვედა შრე)	კ-0305
საძირკვლის ფილის არმირება (ზედა შრე)	კ-0306
რიგელების და სვეტების არმირება	კ-0307
ტიპიური ფილის არმირება (ქვედა შრე)	კ-0308
ტიპიური ფილის არმირება (ზედა შრე)	კ-0309
პერიოდები	კ-0310
საძირკვლის ხიმინჯების საყალიბე გეგმა	კ-1000
ხიმინჯის მოწყობის სქემა D1500	კ-1001
ხიმინჯის კარკასი ხ.კ.-1.1 1500	კ-1002
ხიმინჯის კარკასი ხ.კ.-1.2 1500	კ-1003
ხიმინჯის კარკასი ხ.კ.-1-ის სპეციფიკაცია	კ-1005
ხიმინჯის მოწყობის ჭრილი D1000	კ-1006
ხიმინჯის კარკასი ხ.კ.-2.1	კ-1007
ხიმინჯის კარკასი ხ.კ.-2.2	კ-1008
ხიმინჯის კარკასი ხ.კ.-2.3	კ-1009
ხიმინჯის კარკასი ხ.კ.-2.4	კ-1010
ხიმინჯის კარკასი ხ.კ.-2.5	კ-1011
ხიმინჯის კარკასი ხ.კ.-2-ის სპეციფიკაცია	კ-1012
ხიმინჯის მოწყობის სქემა D800	კ-1013
ხიმინჯის კარკასი ხ.კ.-3.1	კ-1014
ხიმინჯის კარკასი ხ.კ.-3-ის სპეციფიკაცია	კ-1015
-4.400 ნ.-ზე ლიფტის შახტის თანაორმოს საძირკვლის გეგმა	კ-1100
ლიფტის შახტის თანაორმოს ფილის არმირების გეგმა	კ-1101
ლიფტის შახტის თანაორმოს კედლის არმირების გეგმა	კ-1102
ლიფტის შახტის თანაორმოს კვეთი A-A	კ-1103
ლიფტის შახტის თანაორმოს ესკიზი & სპეციფიკაცია	კ-1104
-3.000 ნ.-ზე საძირკვლის ფილის საყალიბე გეგმა	კ-1200
-3.000 ნ.-ზე საძირ. ფილის არმირების გეგმა; ქვედა შრე X მიმართ.	კ-1201
-3.000 ნ.-ზე საძირ. ფილის არმირების გეგმა; ქვედა შრე Y მიმართ.	კ-1202
-3.000 ნ.-ზე საძ. ფილის არმირების გეგმა; ქვედა შრე X მიმ. II შრე	კ-1203
-3.000 ნ.-ზე საძ. ფილის არმირების გეგმა; ქვედა შრე Y მიმ. II შრე	კ-1204
-3.000 ნ.-ზე საძირ. ფილის არმირების გეგმა; ზედა შრე X მიმართ.	კ-1205
-3.000 ნ.-ზე საძირ. ფილის არმირების გეგმა; ზედა შრე Y მიმართ.	კ-1206
-3.000 ნ.-ზე საძირკვლის ფილის განივი არმირების გეგმა	კ-1207
-3.000 ნ.-ზე საძირკვლის ფილიდან ნაშვერების სამონტაჟო გეგმა	კ-1208
საძირკვლის ფილის კვეთი 1-1 2-2 3-3 4-4 5-5 & 6-6	კ-1209
საძირკვლის ფილის კვეთი 7-7 8-8 9-9 10-10 11-11 & 12-12	კ-1210
საძირკვლის ფილის ძირითადი ღეროების განაწილების სქემა	კ-1211
დიაფრაგმის ნაშვერები ფრაგმენტი - I, II, III, IV & V	კ-1212
დიაფრაგმის ნაშვერები ფრაგმენტი - VI	კ-1213
საძირკვლის ფილაში განივი არმირების მოწყობის ფრაგმენტი	კ-1214
ჭრილი A-A - საძ. ფილაში განივი არმირების მოწყობის ფრაგმ.	კ-1215
სვეტის ნაშვერი - 1 & 2	კ-1216
სვეტის ნაშვერი - 3 & 4	კ-1217
სვეტის ნაშვერი -5; ესკიზი & სპეციფიკაცია	კ-1218
საძირკვლის ფილის სპეციფიკაცია & ესკიზი	კ-1219
-3.000 ნ.-ზე მონოლითური კედლების საყალიბე გეგმა	კ-1300
მონოლითური კედელი მ.კ.-1	კ-1301
მონოლითური კედელი მ.კ.-2	კ-1302
მონოლითური კედელი მ.კ.-3	კ-1303
მონოლითური კედელი მ.კ.-4	კ-1304
მონოლითური კედელი მ.კ.-5	კ-1305
მონოლითური კედელი მ.კ.-6	კ-1306
მონოლითური კედელი მ.კ.-7	კ-1307
მონოლითური კედელი მ.კ.-8	კ-1308
მონოლითური კედელი მ.კ.-9	კ-1309
0.000 ნ.-ზე გადახურვის ფილის საყალიბე გეგმა	კ-2000
0.000 ნ.-ზე მონოლითური რიგელში საინჟინრო ღიობების გეგმა	კ-2001
0.000 ნ.-ზე გად. ფილის არმირების გეგმა ქვედა შრე X მიმთულებ.	კ-2002
0.000 ნ.-ზე გად. ფილის არმირების გეგმა ქვედა შრე Y მიმთულებ.	კ-2003
0.000 ნ.-ზე გად. ფილის არმირების გეგმა ზედა შრე X მიმთულებ.	კ-2004
0.000 ნ.-ზე გად. ფილის არმირების გეგმა ზედა შრე Y მიმთულებ.	კ-2005
3.000 ნ.-ზე მონოლითური რიგელში საინჟინრო ღიობების გეგმა	კ-2006
3.000 ნ.-ზე გადახურვის ფილის საყალიბე გეგმა	კ-2007
3.000 ნ.-ზე გად. ფილის არმირების გეგმა ქვედა შრე X მიმთულებ.	კ-2008
3.000 ნ.-ზე გად. ფილის არმირების გეგმა ქვედა შრე Y მიმთულებ.	კ-2009
3.000 ნ.-ზე გად. ფილის არმირების გეგმა ზედა შრე X მიმთულებ.	კ-2010
3.000 ნ.-ზე გად. ფილის არმირების გეგმა ზედა შრე Y მიმთულებ.	კ-2011
6.150 ნ.-ზე გადახურვის ფილის საყალიბე გეგმა	კ-2012
9.300 ნ.-ზე გადახურვის ფილის საყალიბე გეგმა	კ-2013
12.450 ნ.-ზე გადახურვის ფილის საყალიბე გეგმა	კ-2014
15.600 ნ.-ზე გადახურვის ფილის საყალიბე გეგმა	კ-2015
18.750 ნ.-ზე გადახურვის ფილის საყალიბე გეგმა	კ-2016
21.900 ნ.-ზე გადახურვის ფილის საყალიბე გეგმა	კ-2017
25.050 ნ.-ზე გადახურვის ფილის საყალიბე გეგმა	კ-2018
28.200 ნ.-ზე გადახურვის ფილის საყალიბე გეგმა	კ-2019
31.350 ნ.-ზე გადახურვის ფილის საყალიბე გეგმა	კ-2020
34.500 ნ.-ზე გადახურვის ფილის საყალიბე გეგმა	კ-2021
6.150 ÷ 35.420 ნ.-ზე ფილის არმირ. გეგმა ქვედა შრე X მიმთულებ.	კ-2022
6.150 ÷ 35.420 ნ.-ზე ფილის არმირ. გეგმა ქვედა შრე Y მიმთულებ.	კ-2023
6.150 ÷ 35.420 ნ.-ზე ფილის არმირ. გეგმა ზედა შრე X მიმთულებ.	კ-2024
6.150 ÷ 35.420 ნ.-ზე ფილის არმირ. გეგმა ზედა შრე Y მიმთულებ.	კ-2025
37.650 ნ.-ზე გადახურვის ფილის საყალიბე გეგმა	კ-2026

საერთო შენიშვნები :

1. ნახაზში შეტანილი ყველა ცვლილება უნდა შეთანხმდეს პროექტის ავტორთან.
2. შენობის საპროექტო ნული ±0.00=491.80 აბსოლუტურ ნიშნულს.
3. პროექტში ყველა ზომა მოცემულია მილიმეტრებში, ნიშნულები-მეტრებში.

შენიშვნები :

თარიღი Jul 23, 2026 წ.

კორექტირება

№	კორექტირება	თარიღი	შეასრ.
1			
2			
3			
4			

მისამართი / Address

ქ. თბილისი, მაისურაძის ქ. N11-ის მიმდებარედ, ზემო პლატო, თრიალეთის ქ. N45-ის მიმდებარედ ს/კ 01.19.20.003.214

სიტუაციური გეგმა

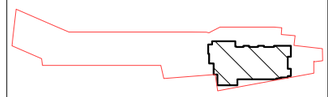

პროექტი / Project

მრავალბინიანი საცხოვრებელი სახლი

დამკვეთი / Client

შ.პ.ს. "სივრცე"

თანამდებობა	გვარი
კონსტრუქტორი	თ. მორალიშვილი
შეასრულა	თ. მორალიშვილი

კონსტრუქტორი:
STRUCTURAL ENGINEER
თორნიკე მორალიშვილი
TORNIKE MORALISHVILI
E: TORNIKEMORALISHVILI@GMAIL.COM
M: +995 511 222 442

ფაილი/File:LIST OF DWG

პროექტი/Project No 11A24	ფორმატი Paper Size
თარიღი/Date: Jul 23, 2026	A3
სტადია/Status: C.D.	მ. Scale

ნახაზის დასახელება / Drawing Name:

ნახაზების ჩამონათვალი I

ფურცელი/Drawing No	კ-0100

ნახაზების ჩამონათვალი

ნახაზების დასახელება	ფურცელი
38.450 ნ.-ზე გადახურვის ფილის საყალიბე გეგმა	კ-2027
37.650 ნ.-ზე გად. ფილის არმირების გეგმა ქვედა შრე X მიმთულება.	კ-2028
37.650 ნ.-ზე გად. ფილის არმირების გეგმა ქვედა შრე Y მიმთულება.	კ-2029
37.650 ნ.-ზე გად. ფილის არმირების გეგმა ზედა შრე X მიმთულება.	კ-2030
37.650 ნ.-ზე გად. ფილის არმირების გეგმა ზედა შრე Y მიმთულება.	კ-2031
41.150 & 41.850 ნ.-ზე გადახურვის ფილის საყალიბე გეგმა	კ-2032
41.150 & 41.850 ნ.-ზე გად. ფილის არმირების გეგმა ქვედა შრე	კ-2033
41.820 ნ.-ზე გად. ფილის არმირების გეგმა ზედა შრე	კ-2034
ფილის კვეთი 1-1 2-2 3-3 4-4 7-7 8-8 & 9-9	კ-2035
ფილის კვეთი 5-5 6-6 10-10 11-11 12-12 & 13-13	კ-2036
კიბის მარშისთვის ნაშვერების კვეთი & ესკიზი	კ-2037
გადახუვის ფილის სპეციფიკაცია	კ-2038
ლიფტის შახტის კვეთი A-A & B-B & ესკიზი	კ-2039
-2.900 ნ.-ზე მონ. სვეტებისა და დიაფრაგმების განლაგების გეგმა	კ-3000
მონოლითური სვეტი მ.ს.-1	კ-3001
მონოლითური სვეტი მ.ს.-2	კ-3002
მონოლითური სვეტი მ.ს.-3	კ-3003
მონოლითური სვეტი მ.ს.-4	კ-3004
მონოლითური სვეტი მ.ს.-5	კ-3005
მონოლითური სვეტი მ.ს.-6	კ-3006
მონოლითური სვეტი მ.ს.-7	კ-3007
0.000 ნ.-ზე მონოლითური სვეტების განლაგების გეგმა	კ-3008
მონოლითური სვეტი მ.ს.-8	კ-3009
მონოლითური სვეტი მ.ს.-9	კ-3010
მონოლითური სვეტი მ.ს.-10	კ-3011
მონოლითური სვეტი მ.ს.-11	კ-3012
მონოლითური სვეტი მ.ს.-12	კ-3013
მონოლითური სვეტი მ.ს.-13	კ-3014
მონოლითური სვეტი მ.ს.-14	კ-3015
6.150 ნ.-ზე მონოლითური სვეტების განლაგების გეგმა	კ-3016
მონოლითური სვეტი მ.ს.-15	კ-3017
მონოლითური სვეტი მ.ს.-16	კ-3018
მონოლითური სვეტი მ.ს.-17	კ-3019
მონოლითური სვეტი მ.ს.-18	კ-3020
მონოლითური სვეტი მ.ს.-19	კ-3021
12.450 ნ.-ზე მონოლითური სვეტების განლაგების გეგმა	კ-3022
მონოლითური სვეტი მ.ს.-20	კ-3023
მონოლითური სვეტი მ.ს.-21	კ-3024
მონოლითური სვეტი მ.ს.-22	კ-3025
მონოლითური სვეტი მ.ს.-23	კ-3026
მონოლითური სვეტი მ.ს.-24	კ-3027
მონოლითური სვეტი მ.ს.-25	კ-3028
18.750 ნ.-ზე მონოლითური სვეტების განლაგების გეგმა	კ-3029
მონოლითური სვეტი მ.ს.-26	კ-3030
მონოლითური სვეტი მ.ს.-27	კ-3031
მონოლითური სვეტი მ.ს.-28	კ-3032
მონოლითური სვეტი მ.ს.-29	კ-3033
მონოლითური სვეტი მ.ს.-30	კ-3034
მონოლითური სვეტი მ.ს.-31	კ-3035
25.050 ნ.-ზე მონოლითური სვეტების განლაგების გეგმა	კ-3036
მონოლითური სვეტი მ.ს.-32	კ-3037
მონოლითური სვეტი მ.ს.-33	კ-3038
მონოლითური სვეტი მ.ს.-34	კ-3039
მონოლითური სვეტი მ.ს.-35	კ-3040
მონოლითური სვეტი მ.ს.-36	კ-3041
მონოლითური სვეტი მ.ს.-37	კ-3042
31.350 ნ.-ზე მონოლითური სვეტების განლაგების გეგმა	კ-3043
მონოლითური სვეტი მ.ს.-38	კ-3044
მონოლითური სვეტი მ.ს.-39	კ-3045
მონოლითური სვეტი მ.ს.-40	კ-3046
მონოლითური სვეტი მ.ს.-41	კ-3047
მონოლითური სვეტი მ.ს.-42	კ-3048
მონოლითური სვეტი მ.ს.-43	კ-3049
მონოლითური სვეტი მ.ს.-44	კ-3050
მონოლითური სვეტი მ.ს.-45	კ-3051
მონოლითური სვეტი მ.ს.-46	კ-3052
37.750 ნ.-ზე მონოლითური სვეტების განლაგების გეგმა	კ-3053
მონოლითური სვეტი მ.ს.-47	კ-3054
მონოლითური სვეტი მ.ს.-48	კ-3055
მონოლითური სვეტი მ.ს.-49	კ-3056
მონოლითური სვეტი მ.ს.-50	კ-3057
მონოლითური სვეტი მ.ს.-51	კ-3058
მონოლითური სვეტი მ.ს.-52	კ-3059
მონოლითური სვეტი მ.ს.-53	კ-3060
მონოლითური დიაფრაგმა მ.დ.-1	კ-3100
მონოლითური დიაფრაგმა მ.დ.-2	კ-3101
მონოლითური დიაფრაგმა მ.დ.-3	კ-3102
მონოლითური დიაფრაგმა მ.დ.-4	კ-3103
მონოლითური დიაფრაგმა მ.დ.-5	კ-3104
მონოლითური დიაფრაგმა მ.დ.-6	კ-3105
მონოლითური დიაფრაგმა მ.დ.-7	კ-3106
მონოლითური დიაფრაგმა მ.დ.-8	კ-3107
მონოლითური დიაფრაგმა მ.დ.-9	კ-3108
დიაფრაგმის ჭრილი 1-1 2-2 & 3-3	კ-3109
დიაფრაგმის ჭრილი 4-4 5-5 & 6-6	კ-3110
დიაფრაგმის ჭრილი 7-7 8-8 & 9-9	კ-3111
დიაფრაგმის ჭრილი 10-10 11-11 & 12-12	კ-3112
დიაფრაგმის ჭრილი 13-13 14-14 & 15-15	კ-3113
დიაფრაგმის ჭრილი 16-16 17-17 & 18-18	კ-3114
დიაფრაგმის ჭრილი 19-19 20-20 21-21 & 22-22	კ-3115
დიაფრაგმის ჭრილი a-a b-b c-c & d-d	კ-3116
დიაფრაგმის ჭრილი e-e & კვანძი I კვანძი II	კ-3117
დიაფრაგმის ჭრილი A-A B-B D-D E-E & F-F	კ-3118
დიაფრაგმის ჭრილი C-C	კ-3119
დიაფრაგმის სპეციფიკაცია მ.დ.-1 2 3 4 5 6 7 8 & 9	კ-3120
0.000 ნ.-ზე მონ. რიგელების ქვედა შრის დამატ. არმირების სქემა	კ-4000

საერთო შენიშვნები :

1. ნახაზში შეტანილი ყველა ცვლილება უნდა შეთანხმდეს პროექტის ავტორთან.
2. შენობის საპროექტო ნული ±0.00=491.80 აბსოლუტურ ნიშნულს.
3. პროექტში ყველა ზომა მოცემულია მილიმეტრებში, ნიშნულები-მეტრებში.

შენიშვნები :

თარიღი Jul 23, 2026 წ.

კორექტირება

№	კორექტირება	თარიღი	შეასრ.
1			
2			
3			
4			

მისამართი / Address

ქ. თბილისი, მაისურაძის ქ. N11-ის მიმდებარედ, ზემო პლატო, თრიალეთის ქ. N45-ის მიმდებარედ
ს/კ 01.19.20.003.214

სიტუაციური გეგმა

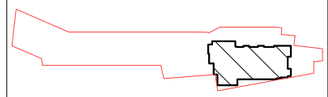

პროექტი / Project

მრავალბინიანი საცხოვრებელი სახლი

დამკვეთი / Client

შ.პ.ს. "სივრცე"

თანამდებობა	გვარი
კონსტრუქტორი	თ. მორალიშვილი
შეასრულა	თ. მორალიშვილი

კონსტრუქტორი:
STRUCTURAL ENGINEER
თორნიკე მორალიშვილი
TORNIKE MORALISHVILI
E: TORNIKEMORALISHVILI@GMAIL.COM
M: +995 511 222 442

ფაილი/File:LIST OF DWG II

პროექტი/Project No 11A24	ფორმატი Paper Size
თარიღი/Date: Jul 23, 2026	A3
სტადია/Status: C.D.	მ. Scale

ნახაზის დასახელება / Drawing Name:

ნახაზების ჩამონათვალი II

ფურცელი/Drawing No	კ-0101

ნახაზების ჩამონათვალი

ნახაზების დასახელება	ფურცელი
0.000 ნ.-ზე მონ. რიგელების ზედა შრის დამატ. არმირების სქემა	კ-4001
0.000 ნ.-ზე მონოლითური რიგელების ღიობის გაძლიერება	კ-4002
3.000 ნ.-ზე მონ. რიგელების ქვედა შრის დამატ. არმირების სქემა	კ-4003
3.000 ნ.-ზე მონ. რიგელების ზედა შრის დამატ. არმირების სქემა	კ-4004
3.000 ნ.-ზე მონოლითური რიგელების ღიობის გაძლიერება	კ-4005
6.150...34.500 ნ.-ზე რიგელების ქვედა შრის დამატ. არმირების სქემა	კ-4006
6.150...34.500 ნ.-ზე რიგელების ზედა შრის დამატ. არმირების სქემა	კ-4007
37.650 ნ.-ზე მონოლ. რიგელების ქვედა შრის დამატ. არმირების სქემა	კ-4008
37.650 ნ.-ზე მონოლ. რიგელების ზედა შრის დამატ. არმირების სქემა	კ-4009
მონოლითური რიგელის რიგელების დაარმირების ტიპიური ფრაგმენტი	კ-4010
რიგელის რიგელთან შეერთების კვანძი	კ-4011
მონოლ. რიგელის მ.რ.-1; 2; & 3	კ-4012
მონოლ. რიგელის დამატ. არმირების ჭრილები	კ-4013
მონოლ. რიგელის მ.რ.-4 & ესკიზი	კ-4014
მონ.რიგელის ღიობის გაძლიერება 0.000 ნიშნულზე	კ-4015
მონ.რიგელის ღიობის გაძლიერება 3.000 ნიშნულზე	კ-4016
მონ.რიგელის ღიობის გაძლიერების სპეციფიკაცია	კ-4017
0.000 ... 3.000 ნ.-ზე მონ. რიგელების სპეციფიკაცია	კ-4018
6.150 ... 41.850 ნ.-ზე მონ. რიგელების სპეციფიკაცია	კ-4019
კიბე N1-ის გეგმა -3.000 და 6.150 ნიშნულებს შორის	კ-5000
კიბე N2-ის გეგმა -3.000 და 6.150 ნიშნულებს შორის	კ-5001
კიბე N1 & N2-ის გეგმა 6.150 და 37.650 ნიშნულებს შორის	კ-5002
კიბის ჭრილი A-A	კ-5003
კიბის ჭრილი B-B	კ-5004
კვანძი I & II & III	კ-5005
კვანძი IV & V	კ-5006
კიბის მონოლითური რიგელი, კვეთი A-A & ესკიზი	კ-5007
კიბის ესკიზი,კვეთი & სპეციფიკაცია	კ-5008
37.650 ნ.-ზე მონოლითური პარაპეტის საყალიბე გეგმა	კ-9000
პარაპეტი 1 კვეთი A-A & B-B	კ-9001
ფილაში ფიქსატორების მოწყობის ნახაზი	კ-9002
ზღუდარის სამონტაჟო ფრაგმენტი	კ-9003
კედლების ანტისეისმური არმირების სქემა	კ-9004
კედლების ანტისეისმური არმირების სქემა II	კ-9005

საერთო შენიშვნები :

1. ნახაზში შეტანილი ყველა ცვლილება უნდა შეთანხმდეს პროექტის ავტორთან.
2. შენობის საპროექტო ნული ±0.00=491.80 აბსოლუტურ ნიშნულს.
3. პროექტში ყველა ზომა მოცემულია მილიმეტრებში, ნიშნულები-მეტრებში.

შენიშვნები :

თარიღი Jul 23, 2026 წ.

კორექტირება

№	კორექტირება	თარიღი	შეასრ.
1			
2			
3			
4			

მისამართი / Address

ქ. თბილისი, მაისურაძის ქ. N11-ის მიმდებარედ, ზემო პლატო, თრიალეთის ქ. N45-ის მიმდებარედ ს/კ 01.19.20.003.214

სიტუაციური გეგმა



პროექტი / Project

მრავალბინიანი საცხოვრებელი სახლი

დამკვეთი / Client

შ.პ.ს. "სივრცე"

თანამდებობა	გვარი
კონსტრუქტორი	თ. მორალიშვილი
შეასრულა	თ. მორალიშვილი

კონსტრუქტორი:
STRUCTURAL ENGINEER
თორნიკე მორალიშვილი
TORNIKE MORALISHVILI
E: TORNIKEMORALISHVILI@GMAIL.COM
M: +995 511 222 442

ფაილი/File:LIST OF DWG III

პროექტი/Project No 11A24	ფორმატი Paper Size A3
თარიღი/Date: Jul 23, 2026	
სტადია/Status: C.D.	მ. Scale

ნახაზის დასახელება / Drawing Name:

ნახაზების ჩამონათვალი II

ფურცელი/Drawing No	კ-0102

ჯამური სპეციფიკაცია

კონსტრუქციის დასახელება	არმატურის კლასი											მთლიანად არმატურა კგ.	ბეტონი კლასით მ³	ბეტონი კლასით მ³	შენიშვნა
	A240C (ДСТУ 3760-98)		A500C (ДСТУ 3760-98)												
	Ø 8	სულ:	Ø 10	Ø 12	Ø 14	Ø 16	Ø 18	Ø 20	Ø 22	Ø 25	სულ:		B25	B15.0	
ხიმინჯი	3167	3167				500		7493	573	17069	25635	28802	278		W4
საძირკველი	104	104	1227	4297	732	14894	46429		107	7190	74876	74980	550	76	W4
მონოლითური კედლები	130	130	1303	1247	547	6577					9674	9804	74		
ფილა	5	5	105865	9846		1817					117529	117534	1164		
სვეტი	21937	21937					2233	21661	12951	23641	60486	82423	337		
რიგელი	25779	25779				303	63556	4735	1127	7687	77408	103187	464		
დიაფრაგმა	598	598	17048	10600	3016	1583	747				32993	33591	379		
კიბეები	902	902	653	10673					3616		14942	15844	87		
პარაპეტი	186	186	533								533	719	6		
ჯამი ∑	**52807**	**52807**	**126629**	**36664**	**4295**	**25673**	**112965**	**33889**	**18375**	**55588**	**414077**	**466884**	**3339**	**76**	

ფოლადის მასალის ამოკრეფა

კონსტრუქციის დასახელება	ელემენტის მარკირება		პოზ. #	პროფილი	სტანდარტი	სიგრძე (მმ)	ერთ ელემენტზე			მთლიანად		ფოლადის მარკა
							რაოდენობა (ც.)	სიგრძე (მ.)	წონა (კგ.)	სიგრძე (მ.)	წონა (კგ.)	
ხ.პ. -1	სვეტი	4 (ც)	1.3	— 100 X 8	ГОСТ 19903-74	3830	6	23	144.31	92	577.26	Вст3кп2
ხ.პ. -2	სვეტი	23 (ც)	2.3	— 100 X 8	ГОСТ 19903-74	2275	6	14	85.72	314	1971.61	Вст3кп2

საერთო შენიშვნები :

1. ნახაზში შეტანილი ყველა ცვლილება უნდა შეთანხმდეს პროექტის ავტორთან.
2. შენობის საპროექტო ნული ±0.00=491.80 აბსოლუტურ ნიშნულს.
3. პროექტში ყველა ზომა მოცემულია მილიმეტრებში, ნიშნულები-მეტრებში.

შენიშვნები :

თარიღი Jul 23, 2026 წ.

კორექტირება

№	კორექტირება	თარიღი	შეასრ.
1			
2			
3			
4			

მისამართი / Address

ქ. თბილისი, მაისურაძის ქ. N11-ის მიმდებარედ, ზემო პლატო, თრიალეთის ქ. N45-ის მიმდებარედ
ს/კ 01.19.20.003.214

სიტუაციური გეგმა

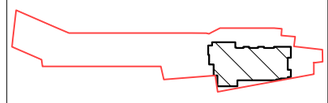

პროექტი / Project

მრავალბინიანი
საცხოვრებელი სახლი

დამკვეთი / Client

შ.პ.ს. "სივრცე"

თანამდებობა	გვარი
კონსტრუქტორი	თ. მორალიშვილი
შეასრულა	თ. მორალიშვილი

კონსტრუქტორი:
STRUCTURAL ENGINEER
თორნიკე მორალიშვილი
TORNIKE MORALISHVILI
E: TORNIKEMORALISHVILI@GMAIL.COM
M: +995 511 222 442

ფაილი/File: TOTAL SUM

პროექტი/Project No 11A24	ფორმატი Paper Size A3
თარიღი/Date: Jul 23, 2026	
სტადია/Status: C.D.	მ. Scale

ნახაზის დასახელება / Drawing Name:

მასალის ამოკრეფა საერთო ხარჯი

ფურცელი/Drawing No კ-0103

პირობითი აღნიშვნები:
General Legend:

- არსებული კონსტრუქცია
- Existing Wall

- დასაშლელი კონსტრუქცია
- Demolition Wall

- კვეთი ბეტონის ელემენტზე
- Section on concrete element

- კვეთი რკ.ბ. ელემენტზე
- Section on r.c. element

- მონოლითური რკ.ბეტონის ელემენტი (კონსტრუქცია)
- Monolitic r.c. element (Structural)

- ბლოკის წყობა
- Block Masonry

- აგურის წყობა
- Brick Masonry

- ბეტონის მომზადება
- Concrete Preparation

- ქვიშა
- SAND

- ხვინჭა
- Ballast

- ღორღი
- Gravel

- გრუნტი
- Soil

- ნაყარი გრუნტი
- Filled soil

- ძირითადი ქანი
- Main rock

- ჰიდროიზოლაცია
- Waterproofing

- გრუნტიზე მოწყობილი ფილა

- დამატებითი არმირების განაწილება

- პოლიეთილენის ფენა
- Polyethylene layer

- ქვაბულის ფერდი
- Trench side

- დაბეტონების დონე
- Pouring Level

- "ქარხნული" შედუღება
- "Factory" Welding

- ადგილობრივი შედუღება
- Local Welding

22 / [8]
- ნაშვერების პოზიცია
- Dowels Position
- ნაშვერების რაოდენობა
- Dowels Quantity

h_0 / h_l
- მანძილი ფილიდან ღიობამდე
- Distance From the Slab to the Openings
- ღიობის სიმაღლე
- Opening Height

-1.10
- კედლის ზედაპირის ნიშნული
- Wall top level

3.100
- ელემენტის კონსტრუქციული ნიშნული
- Structural level of the element

-2.70 / (427.85)
- საპროექტო ნიშნული
- Design Level
- აბსოლიტური ნიშნული
- Elevation (Height above mean sea level)

415.60 / 422.25
- წითელი ნიშნული
- Red Level
- შავი ნიშნული
- Black Level

30(50)
- კვეთში ეს აღნიშვნა მუთითებს, რომ ურთიერთგადამკვეთ რიგელებს აქვთ სხვადასხვა სისქის (ბეტონის) დაამცავი ზონა
- This legend in section mentions that beams have diffenrent concrete coat thickness

2 — 2
- ჭრილი ან კვეთის დასახელება
- Section Name
- ფურცლის ნომერი
- Sheet Number

II / კ - 100
- კვანძის ნომერი
- Detail Number
- ფურცლის ნომერი
- Sheet Number

არმატურის აღნიშვნა:
Rebar Marking:

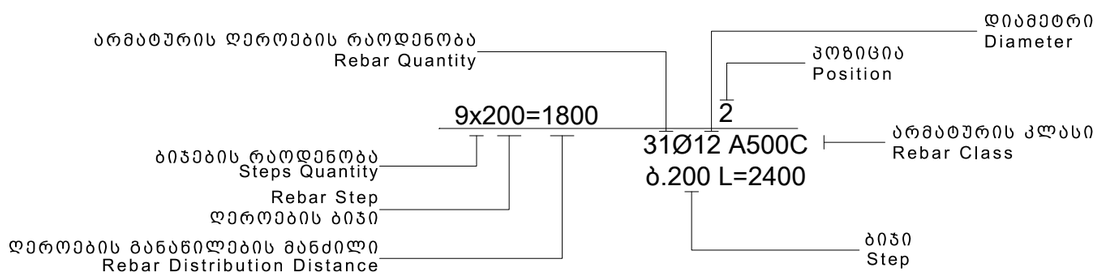

აბრივიატურა
List of Abbreviations

დ.ა. C.O.S.	- დაიჭრას ადგილზე - Cut on Site
დაზ.ა. V.S.	- დაზუსტდეს ადგილზე - Verify on Site
მ.ს. C.	- მონოლითური სვეტი - Column
მ.რ. BM.	- მონოლითური რიგელი - Reinforced Concrete Beam
ს.დ. SH.W.	- სიხისტის დიაფრაგმა - Shear wall
მ.კ. R.C.W.	- მონოლითური კედელი - Reinforced Concrete wall
რ.კ. G.B.	- რანდკოჭი (ან როსტვერკის კოჭი) - Ground Beam
ხ. P.	- ხიმინჯი - Pile
წ.ს. S.F.	- წერტილოვანი საძირკველი - Spread Footing
ლ. საძ. C.F.	- ლენტური საძირკველი - Continuous Footing
ა.მ.კ. B.S.C.	- არმატურის მოც. კარკასი - Bar Space Cage
ხ.კ. P.R.C.	- ხიმინჯის კარკასი - Pile Reinforcement Cage
კ. C.R.	- კარკასი (სიბრტყითი) - Cage of Reinforcement
ბადე (ბ. -) MESH	- არმატურის ბადე - Rebar Mesh
პარაპეტი U.	- პარაპეტი - Upstand
ლ.ს. ST.C.	- ლითონის სვეტი - Steel Column
ლ.მ.კ. ST.G.	- ლითონის მთავარი კოჭი - Steel Girder
ლ.კ. ST.B.	- ლითონის კოჭი - Steel Beam
ლ.წ. ST.T.	- ლითონის წამწე - Steel Truss
ლ.ვ.კ. ST.V.B.	- ლითონის ვერტიკალური კავშირი - Steel Vertical Bracing
ლ.ჰ.კ. ST.H.B.	- ლითონის ჰორიზონტალური კავშირი - Steel Horizontal Bracing
შ.კ. C.B.	- შედგენილი კოჭი - Composite Beam
ჩ.დ. E.P.	- ჩასატანებელი დეტალი - Embedded Part

სამშენებლო ფაზების აბრივიატურა
Construction phases abbreviations

სქემატური დიზაინი - (S.D.)
Schematic Design

დიზაინის განვითარების სტ. - (D.D.)
Design Development

სატენდერო დოკუმენტაცია - (T.D.)
Tender Documentation

სამშენებლო დოკუმენტაცია - (C.D.)
Construction Documents

მშენებლობის ფაზა (ზედამხედველობა) - (C.P.)
Construction Phase

საერთო შენიშვნები :

1. ნახაზში შეტანილი ყველა ცვლილება უნდა შეთანხმდეს პროექტის ავტორთან.
2. შენობის საპროექტო ნული ±0.00=491.80 აბსოლუტურ ნიშნულს.
3. პროექტში ყველა ზომა მოცემულია მილიმეტრებში, ნიშნულები-მეტრებში.

შენიშვნები :

თარიღი: Jul 23, 2026 წ.

კორექტირება

№	კორექტირება	თარიღი	შეასრ.
1			
2			
3			
4			

მისამართი / Address

ქ. თბილისი, მაისურაძის ქ. N11-ის მიმდებარედ, ზემო პლატო, თრიალეთის ქ. N45-ის მიმდებარედ

ს/კ 01.19.20.003.214

სიტუაციური გეგმა

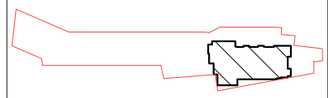

პროექტი / Project

მრავალბინიანი საცხოვრებელი სახლი

დამკვეთი / Client

შ.პ.ს. "სივრცე"

თანამდებობა	გვარი
კონსტრუქტორი	თ. მორალიშვილი
შეასრულა	თ. მორალიშვილი

კონსტრუქტორი:
STRUCTURAL ENGINEER
თორნიკე მორალიშვილი
TORNIKE MORALISHVILI
E: TORNIKEMORALISHVILI@GMAIL.COM
M: +995 511 222 442

ფაილი/File:LEGEND

პროექტი/Project No 11A24	ფორმატი Paper Size
თარიღი/Date: Jul 23, 2026	A3
სტადია/Status: C.D.	მ. Scale

ნახაზის დასახელება / Drawing Name:

პირობითი აღნიშვნები

ფურცელი/Drawing No ა-0104

1. ზოგადი

- ობ. მისამართი - ქ. თბილისი, მაისურაძის ქ. N11-ის მიმდებარედ, ზემო პლატო, თრიალეთის ქ. N45-ის მიმდებარედ (ს.კ. 01.19.20.003.214)
- არქიტექტურული ნაწილი - ინდ. მეწარმე "დავით ბაირამაშვილი"
- საინჟინრო გეოლოგია - შ.პ.ს. "გენგეო"
- შენობა-ნაგებობის კლასი (#57_2009/03/24) - IV

2. საინჟინრო გეოლოგია და დაფუძნების პირობები, ქვაბული

2.1 საძირკვლის ფუძედ მიჩნეული გრუნტის მახასიათებლები:

- დასახელება - ფენა N5 (სგე IV) - ქვიშაქვები და არგილიტები;
- სიმტკიცის ზღვარი ერთდერძა კუმშვაზე წყალში Rc=98.0 კგძ/სმ²; (9.8 მპა; 980.00 ტ/მ²);
- კუთრი წონა ρ=2.40 ტ/მ³; (გ/სმ3)
- დეფორმაციის მოდული E=15000.00 კგძ/სმ² (1500.0 მპა; 150000 ტ/მ²);
- პუასონის კოეფიციენტი μ=0.25
- დასკვნა - მშენებლობისთვის გამოყოფილ უბანზე და მის ირგვლივ არ აღინიშნება საშიში გეოლოგიური პროცესები და მათი ჩასახვა არც მომავალშია მოსალოდნელი, იგი იმყოფება დამაკმაყოფილებელ საინჟინრო-გეოლოგიურ პირობებში;
- გრუნტის კატეგორია სეისმური თვისებების მიხედვით - II (ᲡᲜ 01.01.-09 ცხ.#1);
- გრუნტის წყალი - სამშენებლო ტერიტორიაზე გრუნტის წყალი გამოვლენილია ზედაპირიდან 4.50 - 4.80 მ სიღრმეზე ხოლო დამყარება მოხდა 2.52-3.30 მ-ზე . ბეტონის ერთადერთი სახეობა რომელიც შეგვიძლია გამოვიყენოთ ხიმინჯებში არის სულფატმედეგ ცემენტზე დამზადებული ბეტონი; გეოლოგიაში მითითებული შესაბამისი მონაცემებით 'ᲪᲔᲛᲔᲜᲢᲔᲑᲘᲡ ᲡᲐᲮ.ᲡᲢᲐᲜᲓᲐᲠᲢᲘ 10178-76 ᲙᲚᲘᲜᲙᲔᲠᲨᲘ ᲩᲐᲜᲐᲠᲗᲔᲑᲘᲗ C3S არაუმეტეს 65%; C3A არაუმეტეს 7%; C3A+ C4AF არაუმეტეს 22% წიდაპორტლანდცემენტზე და ამრეთვე სულფატომედეგი სახ.სტანდარტი 22266-76 დამზადებული წყალშეუღწევადი W4, W6 & W8 მარკის ბეტონების მიმართ";
- ქვაბული - ქვაბულის გვერდების დამუშავება მოხდეს გრუნტების ბუნებრივი ქანობის კუთხით.
- გავლენა მიმდებარე შენობაზე/ნაგებობაზე - შენას არ გააჩნია სარდაფი შესაბამისად არ ხდება გრუნტის დამუშავება 1 მეტრზე მეტად, ასევე შენობის დაფუძნება ხდება ძირითად ქანზე ხიმინჯების საშულებიც, რაც გამორიცხავს რაიმე გავლენას მომიჯნავე შენობებზე;

3. უსაფრთხოება

- მშენებლობის პროცესი წარიმართოს საქართველოს მთავრობის 2007 წლის 28 მარტის #62 დადგენილების მოთხოვნების შესაბამისად და მკაცრად იქნას დაცული უსაფრთხოების წესები.

4. მასალები

- მასალების ანტიკოროზიული და ხანძარსაწინააღმდეგო დაცვა - შესრულდეს ნორმების СНиП 2.01.02-85* და СНиП 2.03.11-85 მოთხოვნების შესაბამისად;
- ბეტონი - შენობის მზიდ კონსტრუქციებში გამოყენებულია ბეტონი კლასით - B25, საძირკვლის ქვეშ გამოყენებულია ბეტონის მომზადება B15 (ГОСТ 25192 - 2012);
- არმატურა - შენობის რკ.ბეტონის ელემენტებში გამოყენებულია არმატურა კლასით - A500C; A240C. (ДСТУ 3760-98); (საანგ. წინაღობა გაჭიმვაზე R_e=500 მპა)
- საკედლე და სატიხრე მასალა - შენობის კონტურზე კედლების შევსება მოხდება მსუბუქი სამშენებლო ბლოკებით მარკით არანაკლებ M 50-ისა, მოცულობითი წონით არაუმეტეს 1200 კგ./მ³. ქვიშა-ცემენტის ხსნარზე, მარკით არანაკლებ M 50-ისა; წყობის ღერძულ გაჭიმვაზე დროებითი წინაღობის (ნორმალური შეჭიდულობის) სიდიდე უნდა იყოს არანაკლებ 1.2კგ.ძ/სმ²-სა
- ჰიდროიზოლაცია - შენობის კონსტრუქციები რომლებიც შეხებაში არის გრუნტთან დაიფაროს ჰიდროსაიზოლაციო შრით, (ჰიდროიზოლაციის ტიპი განისაზღვროს დამკვეთთან შეთანხმებით);
- სამშენებლო მასალების ხარისხის კონტროლი:
  - სამშენებლო მოედანზე აუცილებელია განხორციელდეს სამშენებლო მასალების სისტემატური კონტროლი. მშენებლობაზე შემოზიდულ მასალებს თან უნდა ახლდეს მწარმოებლის ხარისხის დამადასტურებელი დოკუმენტი (პასპორტი) რომელშიც მითითებული იქნება ტექნიკური მახასიათებლები, მაგ: მასალის სიმტკიცის ზღვარი, ყინვამედეგობის მაჩვენებელი და სხვა.
  - ბეტონის სამუშაოების წარმოებისას მშრალი და ცხელი კლიმატის პირობებში 25°C-ზე მეტი ჰაერის ტემპერატურისა და 50%-ზე ნაკლები ფარდობითი ტენიანობისას გამოყენებულ იქნას ცემენტები, რომელთა სამარკო სიმტკიცე არანაკლებ 20%-ით სჭარბობს ბეტონის საპროექტო მარკას.
  - ახლადჩაწყობილი ბეტონი დაცული უნდა იქნას მექანიკური დაზიანებისგან (და/ან ზემოქმედებისგან), მზის სხივების პირდაპირი მოხვედრისგან, ყინვისგან, ძარისგან. პროექტში მითითებული სიმტკიცის 75%-ის მიღწევამდე ბეტონის სტრუქტურა ადვილად იმსხვრევა, აქედან გამომდინარე აღნიშნული სიმტკიცის მირწევამდე აუცილებელია მკაცრად დაცული იქნას ტემპერატურის და ტენიანობის რეჟიმი;

5. კლიმატოლოგია და დატვირთვები

- ჩაყინვის სიღრმე - 0.00 მ (ᲡᲜ 01.05-08);
- ქარი - W_0 = 85 კპ/მ² (ᲡᲜ 1.0508);
- თოვლი - q = 50 კგ/მ² (ᲡᲜ 01.0508);
- სტატიკური მუდმივი - 350 კგ/მ² - საძირკველი (პარკინგი); 450 კგ/მ² - გადხურვის ფილა; 350 კგ/მ² - სახურავი; ჰერიმეტრის ტიხრები 1200 კგ/მ
- სტატიკური დროებითი - 200 კგ/მ² - გადხურვის ფილა; 360 კგ/მ² - დერეფანი 240 კგ/მ² - აივანი; 480 კგ/მ² - ავტოფარეხი; 360 კგ/მ² - კიბე ;
- სეისმურობა - საქართველოს ტერიტორიის სეისმური საშიშროების რუქის მიხედვით ქ. თბილისი, მაისურაძის ქ. N11-ის მიმდებარედ, ზემო პლატო, თრიალეთის ქ. N45-ის მიმდებარედ იმყოფება 8 ბ. სეისმურ ზონაში (სკალა MSK64), ჰორიზონტალური აჩქარება - 0.17 (სეისმურობის კოეფიციენტი);

6. მათ. მოდელირება (გაანგარიშება)

- «Lira - САПР 2021» პროგრამული კომპლექსის მეშვეობით, სასრული ელემენტების მეთოდის საფუძველზე. შენობის საანგარიშო მოდელი შედგენილია არქიტექტურული ნახაზების მიხედვით.
- გაანგარიშებაში მიღებულია შემდეგი დატვირთვები:
  - სტატიკური მუდმივი;
  - სტატიკური დროებითი ხანმოკლე;
  - სეისმური X მიმართულება;
  - სეისმური Y მიმართულება;
  - სეისმური 45^0 მიმართულება;
  - სეისმური 135^0 მიმართულება;
  - სეისმური Z მიმართულება;
- გათვალისწინებულია საკუთარი რხევების 16 ფორმა.
- სეისმური ზემოქმედების ანგარიშისას მასების მონაწილეობის ფაქტორი შეადგენს 90-95%;
- შენობის საკუთარი რხევის პერიოდები: T1=1.52 წმ. T=1.31 წმ. T3=1.08 წმ.;
- საძირკვლის ძირზე (ხიმინჯზე) საშუალო წნევა საანგარიშო დატვირთვათა ძირითადი შეხამებისას შეადგენს - 1100.00 ტ;

7. შენობის აღწერილობა

- პირობითი საპროექტო ნიშნული 0.00 - არის პირველი სართულის იატაკის დონე და შეესაბამება აბსოლუტურ ნიშნულს გენგეგმაზე 491.80
- კონსტრუქციული სქემა - შენობა ხისტკვანძებიან მონოლითური რკ.ბეტონის ჩარჩო-კავშიროვან სისტემას წარმოადგენს;
- სართულიანობა - 13 სართული, 12 მიწისზედა სართული, გააჩნია მიწისქვეშა სართული (სარდაფი, ავტოფარეხი);
- შენობის მიახლოებითი გაბარიტული ზომები - 33.40X19.50 მ. (ღერძებში), გეგმაში მართკუთხედი ფორმის;
- საძირკველი - ხიმინჯოვანი საძირკვლის მონოლითური მთლიანკვეთიანი ფილა სისქით - 40 & 80 სმ(h), ხიმინჯების დიამეტრი Ø1500; & Ø1000
- კონსტრუქციული ელემენტები (სართ. გადახურვის ფილა, სვეტი, რიგელი, ა.შ.)
  - სართულშუა გადახურვის ფილა - 24; 20 & 16 სმ.
  - რიგელები - 40X50; 25X50; 20X50 (h) სმ.
  - სვეტები - 40X120; 40X60; 70X70; 60X60; 50X50; სმ.
  - მონოლითური დიაფრაგმები - 25 სმ.;
  - სარდაფის მონოლითური კედელი - 25 სმ.;
  - კიბე - მონოლითური საფეხურები, მარში სისქით 16 სმ.
  - პარაპეტი - ბლოკის წყობა გულარებით და სარტყელით, გულარი - 20X20, სარტყელი 20X20 (h)
  - სახურავი - შენობის სახურავს წარმოადგენს ე.წ. ბრტყელი გადახურვა;

8. შენიშვნები

- საძირკვლის ფუძე აუცილებელია მიიღოს ინჟ. გეოლოგმა.
- მიწის სამუშაოთა წარმოებისას დაცული უნდა იყოს СНиП 3.02.01-87 ЗЕМЛЯНЫЕ СООРУЖЕНИЯ,ОСНОВАНИЯ И ФУНДАМЕНТЫ 10.1÷10.5 პუნქტების მოთხოვნები;
- შენობის ღერძების დაკვალვა განხორციელდეს არქიტექტურული ნახაზების შესაბამისად;
- ნახაზებში აღმოჩენილი შეუსაბამობის, არქიტექტურულ ნახაზებთან შეუსაბამობის და/ან საინჟინრო-გეოლოგიური ნაწილის ადგილზე არსებულ სიტუაციასთან შეუსაბამობის შემთხვევაში - აუცილებლად ეცნობოს პროექტის ავტორს;
- არმატურების მოღუნვა განხორციელდეს ცივად გაცხელების გარეშე;
- თუ სადმე ბლოკის წყობის სიმაღლის და სიგანის ფარდობა (H/W) აღემატება 12-ს აუცილებელია შუალედური რკ.ბეტონის სარტყელის მოწყობა;

9. გამოყენებული ლიტერატურა

- (ᲡᲜ 01.01-09) - სეისმომედეგი მშენებლობა
- (ᲡᲜ 03.01-09) - ბეტონისა და რკინაბეტონის კონსტრუქციები
- (ᲡᲜ 02.01-08) - შენობების და ნაგებობების ფუძეები
- (ᲡᲜ 01.05-08) - სამშენებლო კლიმატოლოგია
- СНиП 2.01.07-85* _ Нагрузки и воздействия
- СП 24.13330.2011 Свайные фундаменты.

საერთო შენიშვნები :

1. ნახაზში შეთანხმდეს პროექტის ავტორთან.
2. შენობის საპროექტო ნული ±0.00=491.80 აბსოლუტურ ნიშნულს.
3. პროექტში ყველა ზომა მოცემულია მილიმეტრებში, ნიშნულები-მეტრებში.

შენიშვნები :

თარიღი Jul 23, 2026 წ.

კორექტირება

№	კორექტირება	თარიღი	შეასრ.
1			
2			
3			
4			

მისამართი / Address

ქ. თბილისი, მაისურაძის ქ. N11-ის მიმდებარედ, ზემო პლატო, თრიალეთის ქ. N45-ის მიმდებარედ ს/კ 01.19.20.003.214

სიტუაციური გეგმა

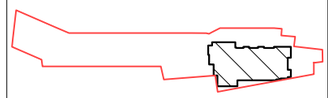

პროექტი / Project

მრავალბინიანი საცხოვრებელი სახლი

დამკვეთი / Client

შ.პ.ს. "სივრცე"

თანამდებობა	გვარი
კონსტრუქტორი	თ. მორალიშვილი
შეასრულა	თ. მორალიშვილი

კონსტრუქტორი:
STRUCTURAL ENGINEER
თორნიკე მორალიშვილი
TORNIKE MORALISHVILI
E: TORNIKEMORALISHVILI@GMAIL.COM
M: +995 511 222 442

ფაილი/File:EXPL.NOTE

პროექტი/Project No 11A24	ფორმატი Paper Size A3
თარიღი/Date: Jul 23, 2026	
სტადია/Status: C.D.	მ. Scale

ნახაზის დასახელება / Drawing Name:

განმარტებითი ბარათი

ფურცელი/Drawing No	კ-0105

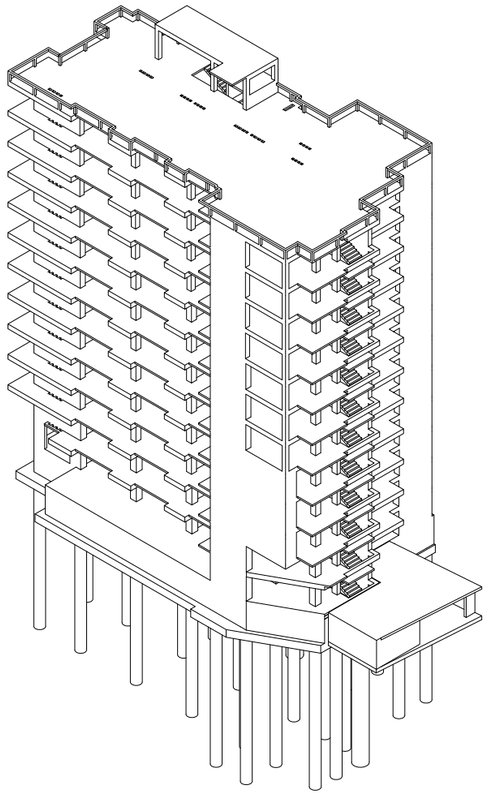

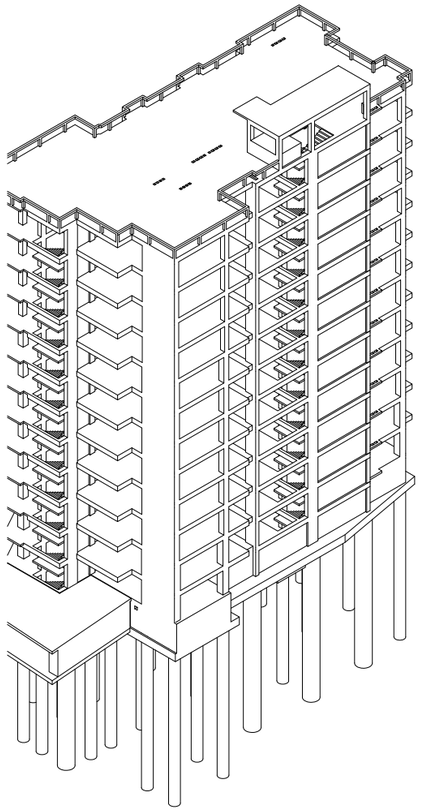

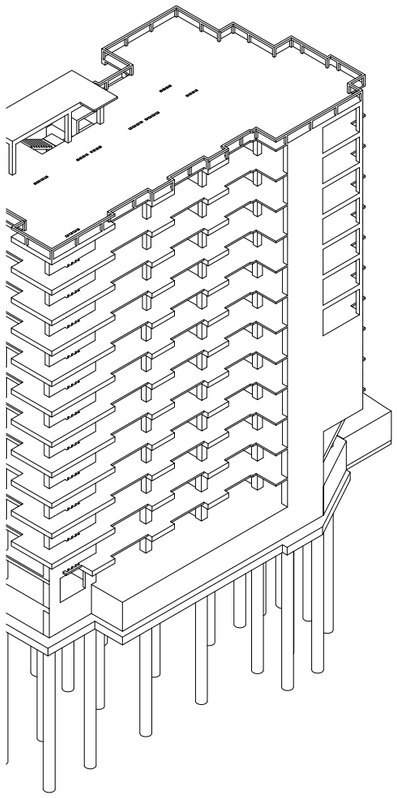

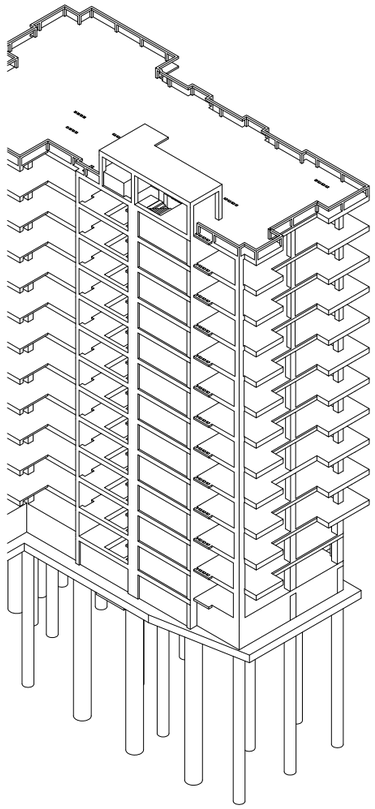

საერთო შენიშვნები :

1. ნახაზში შეტანილი ყველა ცვლილება უნდა შეთანხმდეს პროექტის ავტორთან.
2. შენობის საპროექტო ნული ±0.00=491.80 აბსოლუტურ ნიშნულს.
3. პროექტში ყველა ზომა მოცემულია მილიმეტრებში, ნიშნულები-მეტრებში.

შენიშვნები :

თარიღი Jul 23, 2026 წ.

კორექტირება

№	კორექტირება	თარიღი	შეასრ.
1			
2			
3			
4			

მისამართი / Address

ქ. თბილისი, მაისურაძის ქ. N11-ის მიმდებარედ, ზემო პლატო, თრიალეთის ქ. N45-ის მიმდებარედ
ს/კ 01.19.20.003.214

სიტუაციური გეგმა

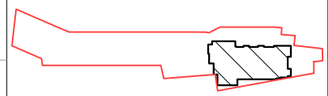

პროექტი / Project

მრავალბინიანი საცხოვრებელი სახლი

დამკვეთი / Client

შ.პ.ს. "სივრცე"

თანამდებობა	გვარი
კონსტრუქტორი	თ. მორალიშვილი
შეასრულა	თ. მორალიშვილი

კონსტრუქტორი:
STRUCTURAL ENGINEER
თორნიკე მორალიშვილი
TORNIKE MORALISHVILI
E: TORNIKEMORALISHVILI@GMAIL.COM
M: +995 511 222 442

ფაილი/File:3D VIEW

პროექტი/Project No 11A24	ფორმატი Paper Size A3
თარიღი/Date: Jul 23, 2026	
სტადია/Status: C.D.	მ. Scale

ნახაზის დასახელება / Drawing Name:

3D ხედები I

ფურცელი/Drawing No	პ-0200

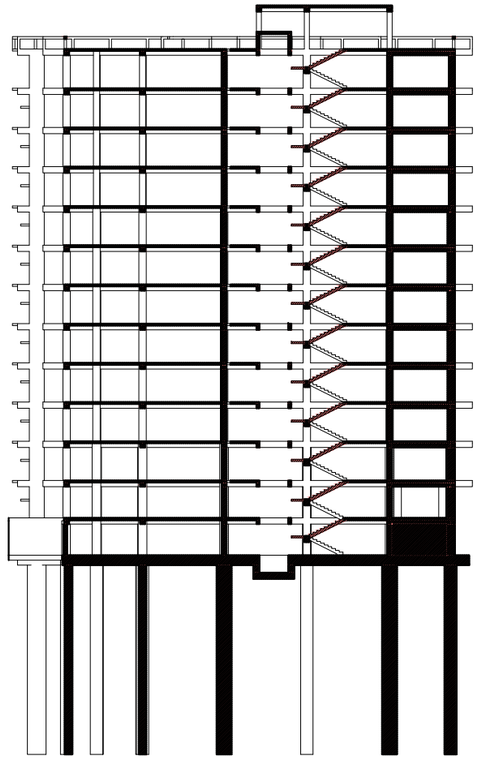

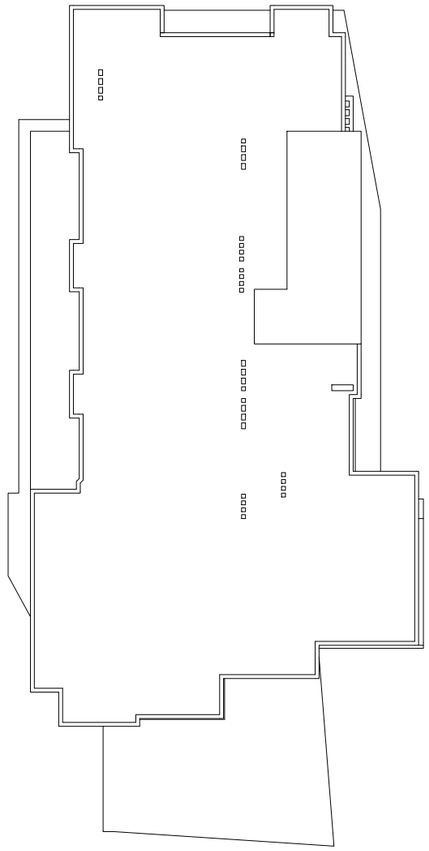

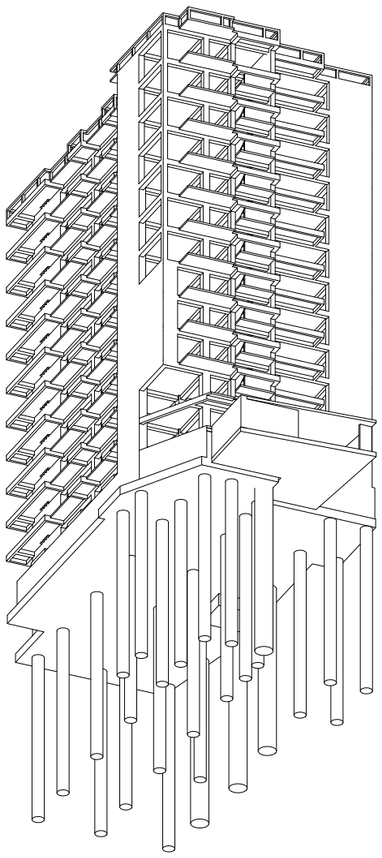

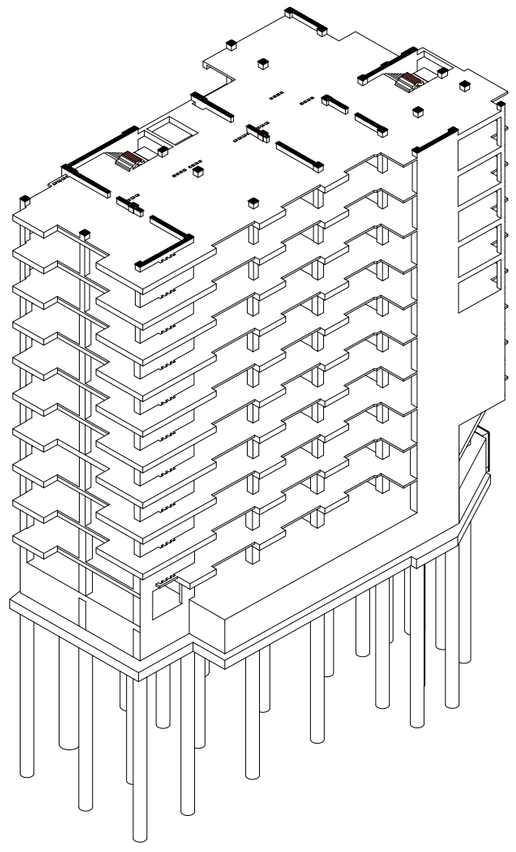

საერთო შენიშვნები :

1. ნახაზში შეტანილი ყველა ცვლილება უნდა შეთანხმდეს პროექტის ავტორთან.
2. შენობის საპროექტო ნული ±0.00=491.80 აბსოლუტურ ნიშნულს.
3. პროექტში ყველა ზომა მოცემულია მილიმეტრებში, ნიშნულები-მეტრებში.

შენიშვნები :

თარიღი Jul 23, 2026 წ.

კორექტირება

№	კორექტირება	თარიღი	შეასრ.
1			
2			
3			
4			

მისამართი / Address

ქ. თბილისი, მაისურაძის ქ. N11-ის მიმდებარედ, ზემო პლატო, თრიალეთის ქ. N45-ის მიმდებარედ
ს/კ 01.19.20.003.214

სიტუაციური გეგმა

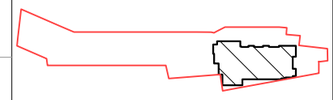

პროექტი / Project

მრავალბინიანი
საცხოვრებელი სახლი

დამკვეთი / Client

შ.პ.ს. "სივრცე"

თანამდებობა	გვარი
კონსტრუქტორი	თ. მორალიშვილი
შეასრულა	თ. მორალიშვილი

კონსტრუქტორი:
STRUCTURAL ENGINEER
თორნიკე მორალიშვილი
TORNIKE MORALISHVILI
E: TORNIKEMORALISHVILI@GMAIL.COM
M: +995 511 222 442

ფაილი/File: 3D VIEW

პროექტი/Project No 11A24	ფორმატი Paper Size
თარიღი/Date: Jul 23, 2026	A3
სტადია/Status: C.D.	მ. Scale

ნახაზის დასახელება / Drawing Name:

3D ხედები II

ფურცელი/Drawing No ა-0201

საანგარიშო მოდელის 3D ხედი საილუსტრაციოდ

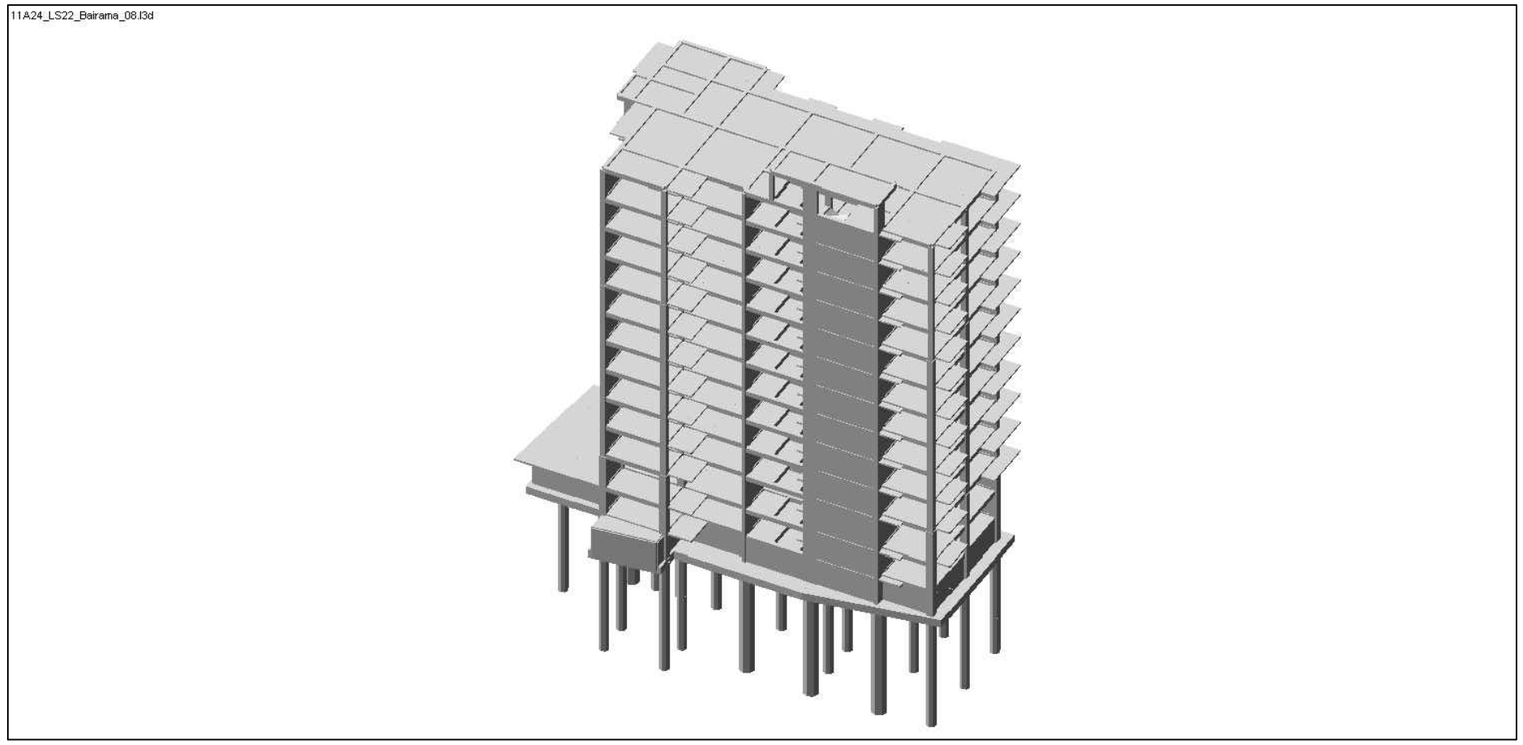

საანგარიშო მოდელის 3D ხედი საილუსტრაციოდ

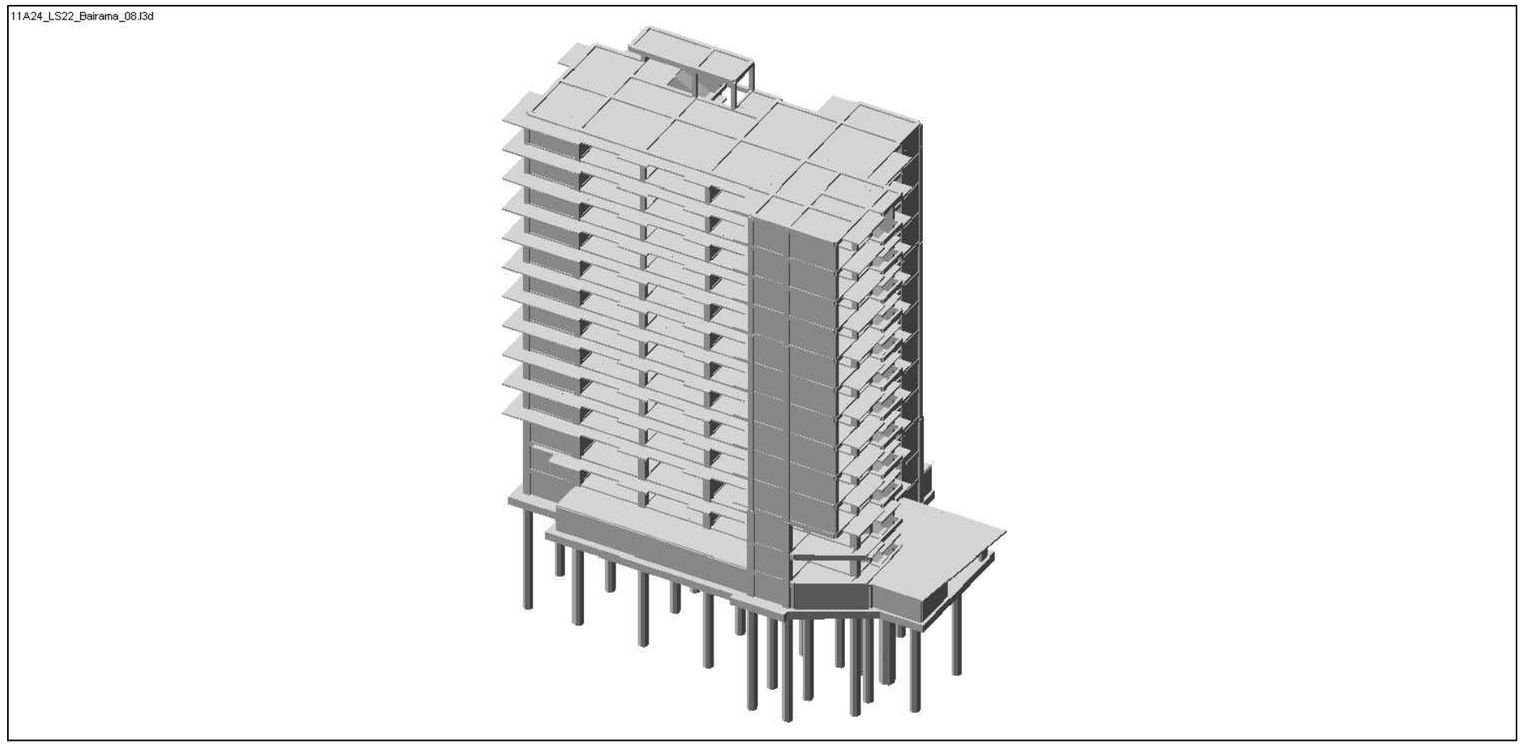

საერთო შენიშვნები :

1. ნახაზში შეტანილი ყველა ცვლილება უნდა შეთანხმდეს პროექტის ავტორთან.
2. შენობის საპროექტო ნული ±0.00=491.80 აბსოლუტურ ნიშნულს.
3. პროექტში ყველა ზომა მოცემულია მილიმეტრებში, ნიშნულები-მეტრებში.

შენიშვნები :

თარიღი Jul 23, 2026 წ.

კორექტირება

№	კორექტირება	თარიღი	შეასრ.
1			
2			
3			
4			

მისამართი / Address

ქ. თბილისი, მაისურაძის ქ. N11-ის მიმდებარედ, ზემო პლატო, თრიალეთის ქ. N45-ის მიმდებარედ
ს/კ 01.19.20.003.214

სიტუაციური გეგმა



პროექტი / Project

მრავალბინიანი საცხოვრებელი სახლი

დამკვეთი / Client

შ.პ.ს. "სივრცე"

თანამდებობა	გვარი
კონსტრუქტორი	თ. მორალიშვილი
შეასრულა	თ. მორალიშვილი

კონსტრუქტორი:
STRUCTURAL ENGINEER
თორნიკე მორალიშვილი
TORNIKE MORALISHVILI
E: TORNIKEMORALISHVILI@GMAIL.COM
M: +995 511 222 442

ფაილი/File:R0_CALCULATION 3D

პროექტი/Project No 11A24	ფორმატი Paper Size
თარიღი/Date: Jul 23, 2026	A3
სტადია/Status: C.D.	მ. Scale

ნახაზის დასახელება / Drawing Name:

საანგარიშო მოდელის 3D ხედი

ფურცელი/Drawing No კ-0300

სეისმიკა - სეისმიკის ცხრილი შევსებულია (PN 01.01.-09)-(53) ის საფუძველზე.

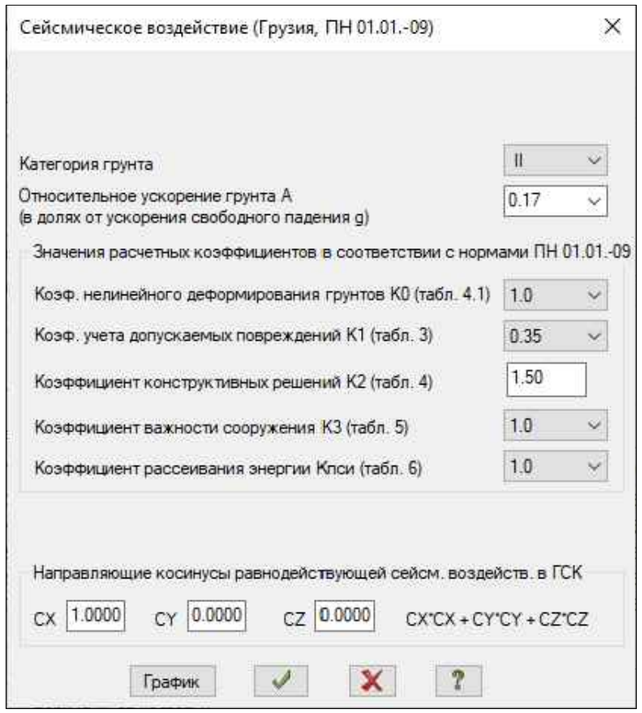

მასალები

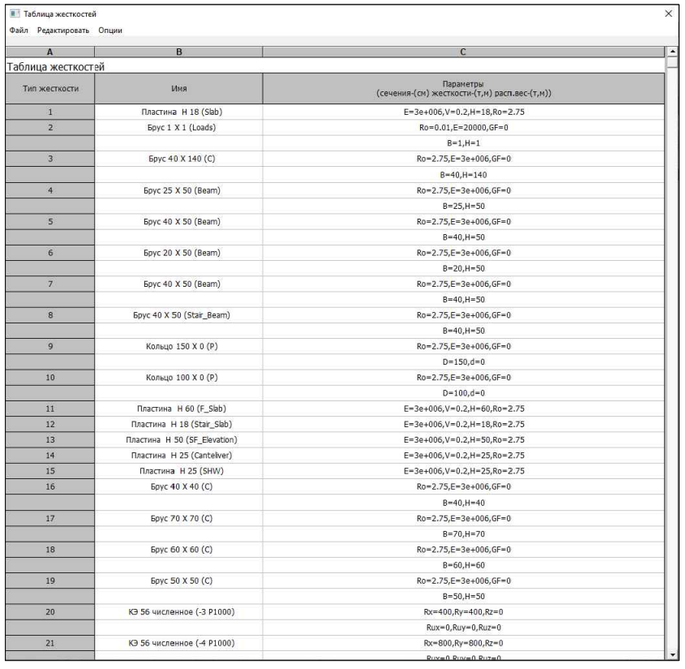

შენიშვნა: მახასიათებელი მოცემულია
კუბური სიმტკიცისთვის.

დატვირთვების თანწყობა

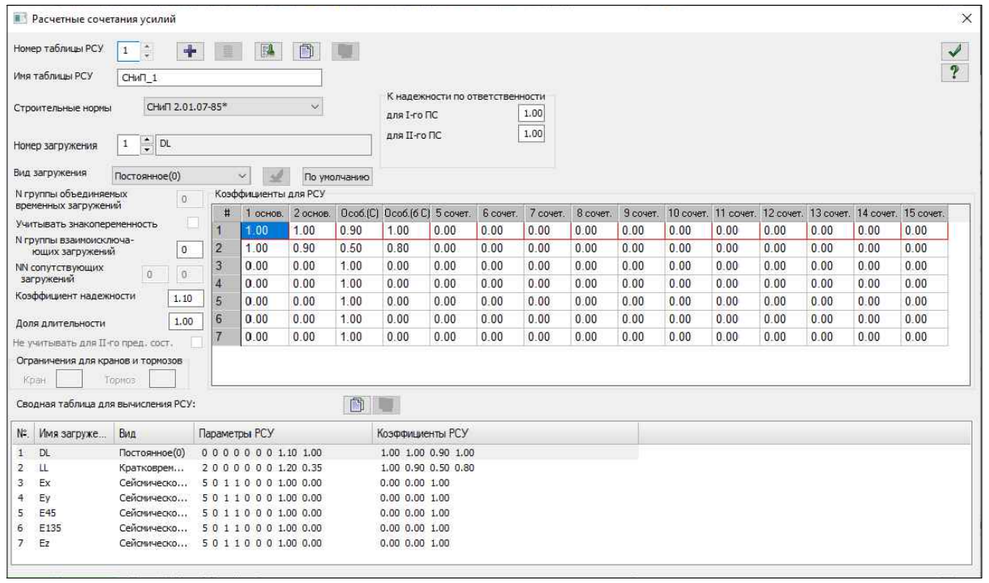

არმატურა

Class	A500C1	A500C1	Ac-I
Diameters	8...22	8...22	3...40
Rs t/m**2	45900.0	45900.0	37500.0
Rsw t/m**2	30000.0	30000.0	30000.0
Rsc t/m**2	45900.0	45900.0	37500.0
Rs,ser t/...	50000.0	50000.0	40000.0
Es t/m**2	190000...	190000...	200000...

საერთო შენიშვნები :

1. ნახაზში შეტანილი ყველა ცვლილება უნდა შეთანხმდეს პროექტის ავტორთან.
2. შენობის საპროექტო ნული ±0.00=491.80 აბსოლუტურ ნიშნულს.
3. პროექტში ყველა ზომა მოცემულია მილიმეტრებში, ნიშნულები-მეტრებში.

შენიშვნები :

თარიღი Jul 23, 2026 წ.

კორექტირება

№	კორექტირება	თარიღი	შეასრ.
1			
2			
3			
4			

მისამართი / Address

ქ. თბილისი, მაისურაძის ქ. N11-ის მიმდებარედ, ზემო პლატო, თრიალეთის ქ. N45-ის მიმდებარედ ს/კ 01.19.20.003.214

სიტუაციური გეგმა



პროექტი / Project

მრავალბინიანი საცხოვრებელი სახლი

დამკვეთი / Client

შ.პ.ს. "სივრცე"

თანამდებობა	გვარი
კონსტრუქტორი	თ. მორალიშვილი
შეასრულა	თ. მორალიშვილი

კონსტრუქტორი:
STRUCTURAL ENGINEER
თორნიკე მორალიშვილი
TORNIKE MORALISHVILI
E: TORNIKEMORALISHVILI@GMAIL.COM
M: +995 511 222 442

ფაილი/File:R1_EARTHQUAKE & MATERIAL

პროექტი/Project No 11A24	ფორმატი Paper Size
თარიღი/Date: Jul 23, 2026	A3
სტადია/Status: C.D.	მ. Scale

ნახაზის დასახელება / Drawing Name:

დატვირთვები სეისმიკა მასალები დატვირთვების თანწყობა

ფურცელი/Drawing No კ-0301

გადაადგილება Z ღერძის მიმართ

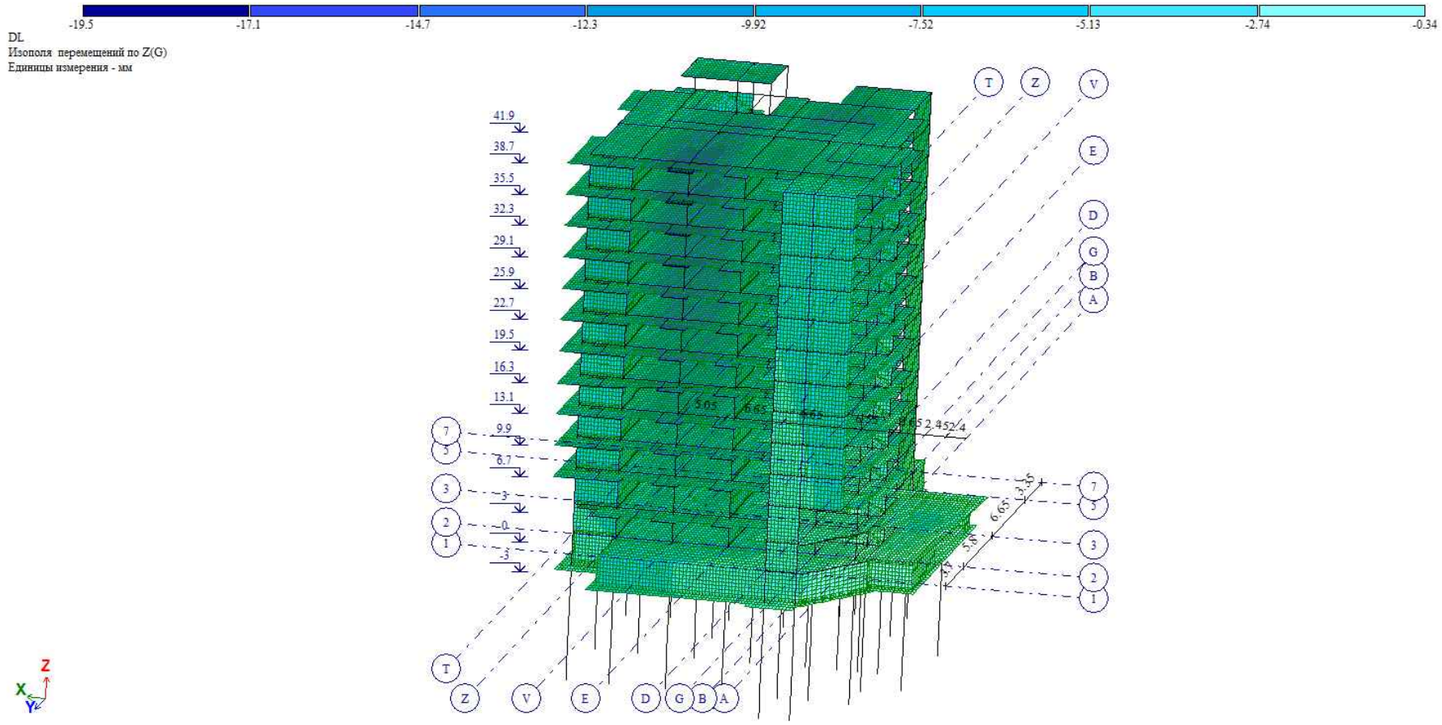

გადაადგილება Z ღერძის მიმართ სეისმური ზემოქმედებისგან გამოწვეული

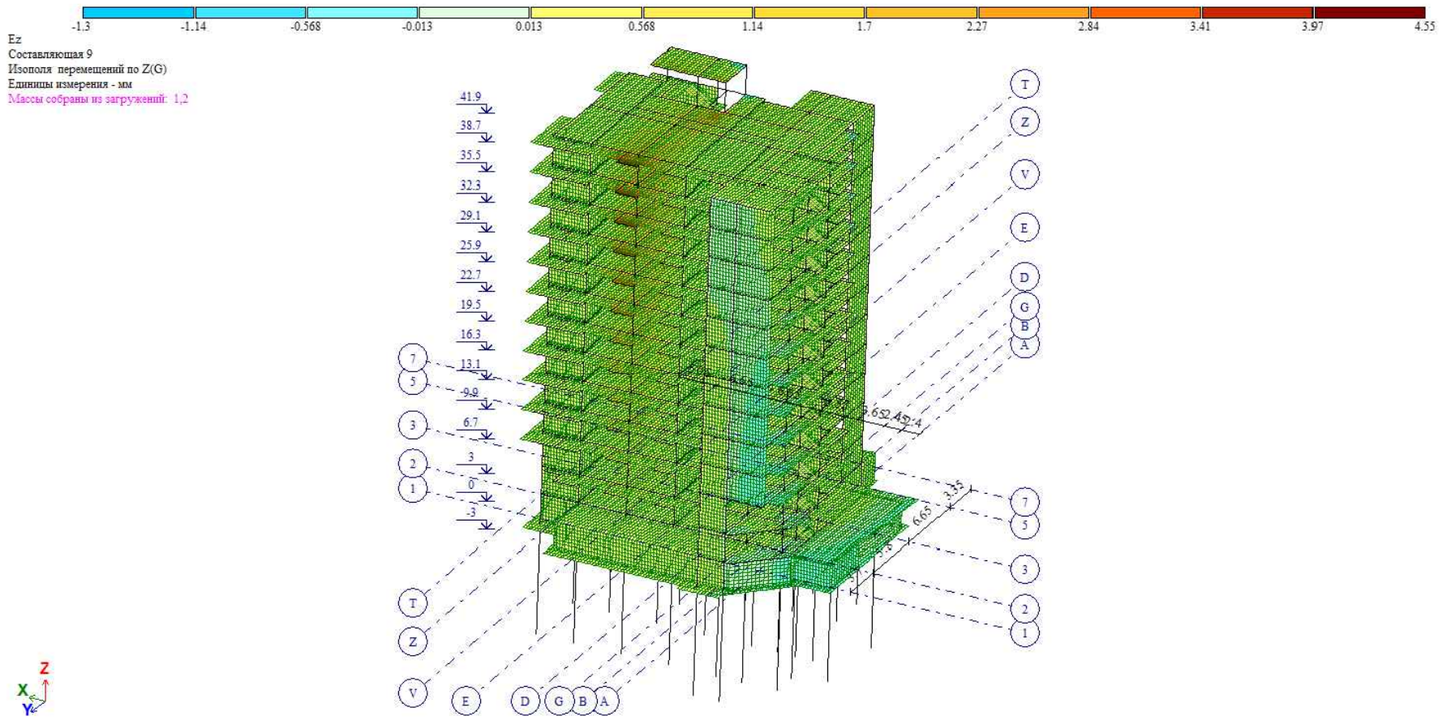

საერთო შენიშვნები :

1. ნახაზში შეტანილი ყველა ცვლილება უნდა შეთანხმდეს პროექტის ავტორთან.
2. შენობის საპროექტო ნული ±0.00=491.80 აბსოლუტურ ნიშნულს.
3. პროექტში ყველა ზომა მოცემულია მილიმეტრებში, ნიშნულები-მეტრებში.

შენიშვნები :

თარიღი Jul 23, 2026 წ.

კორექტირება

№	კორექტირება	თარიღი	შეასრ.
1			
2			
3			
4			

მისამართი / Address

ქ. თბილისი, მაისურაძის ქ. N11-ის მიმდებარედ, ზემო პლატო, თრიალეთის ქ. N45-ის მიმდებარედ
ს/კ 01.19.20.003.214

სიტუაციური გეგმა



პროექტი / Project

მრავალბინიანი საცხოვრებელი სახლი

დამკვეთი / Client

შ.პ.ს. "სივრცე"

თანამდებობა	გვარი
კონსტრუქტორი	თ. მორალიშვილი
შეასრულა	თ. მორალიშვილი

კონსტრუქტორი:
STRUCTURAL ENGINEER
თორნიკე მორალიშვილი
TORNIKE MORALISHVILI
E: TORNIKEMORALISHVILI@GMAIL.COM
M: +995 511 222 442

ფაილი/File:R2_LOAD

პროექტი/Project No 11A24	ფორმატი Paper Size
თარიღი/Date: Jul 23, 2026	A3
სტადია/Status: C.D.	მ. Scale

ნახაზის დასახელება / Drawing Name:

გრძივი ძალა სტატიკური დატ. გადაად. სეისმური ზემოქმედებით

ფურცელი/Drawing No კ-0302

გრძივი ძალა N

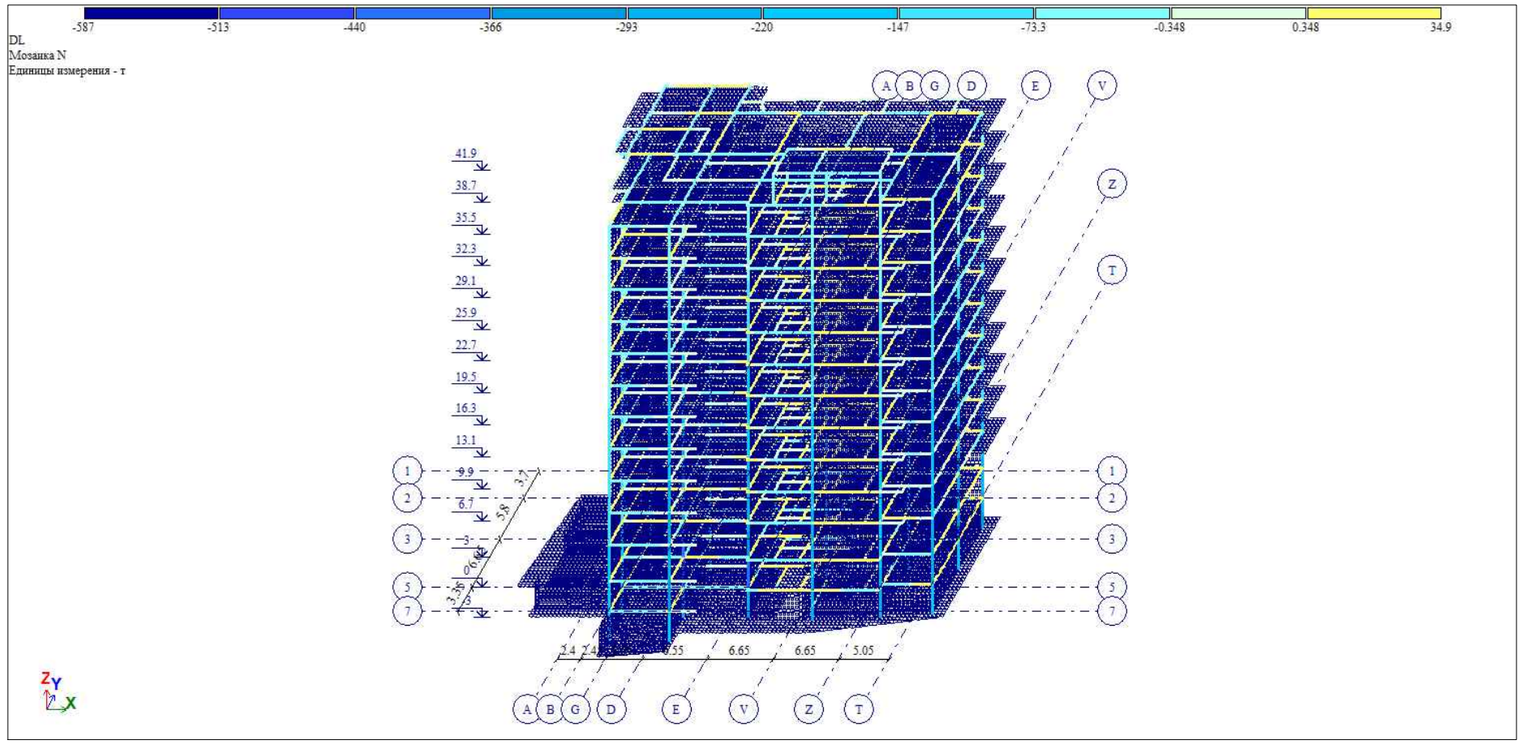

საძირკვლის ძირზე (ხიმინჯის ძირზე) საშუალო წნევა ძირითადი შეხამებისას

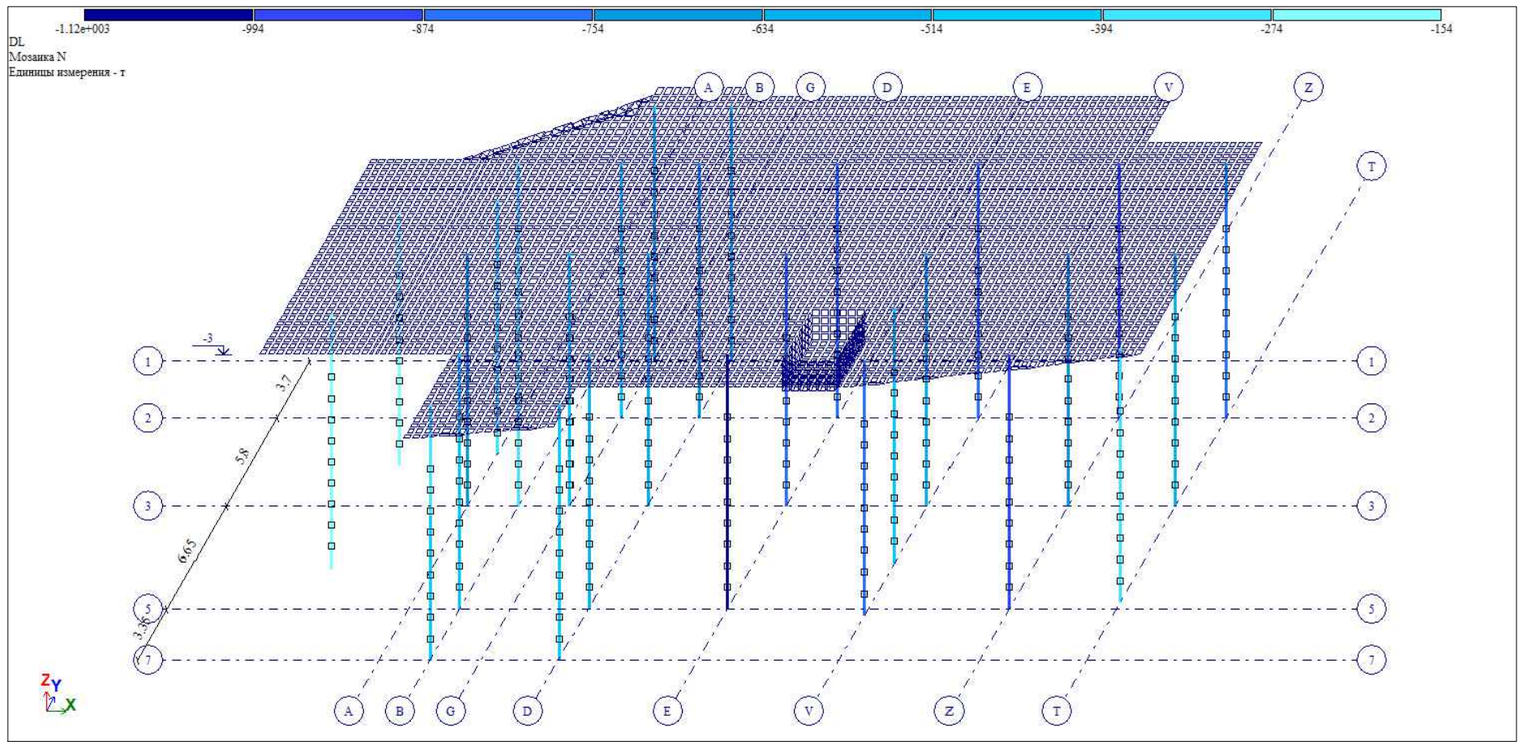

საერთო შენიშვნები :

1. ნახაზში შეტანილი ყველა ცვლილება უნდა შეთანხმდეს პროექტის ავტორთან.
2. შენობის საპროექტო ნული ±0.00=491.80 აბსოლუტურ ნიშნულს.
3. პროექტში ყველა ზომა მოცემულია მილიმეტრებში, ნიშნულები-მეტრებში.

შენიშვნები :

თარიღი Jul 23, 2026 წ.

კორექტირება

№	კორექტირება	თარიღი	შეასრ.
1			
2			
3			
4			

მისამართი / Address

ქ. თბილისი, მაისურაძის ქ. N11-ის მიმდებარედ, ზემო პლატო, თრიალეთის ქ. N45-ის მიმდებარედ
ს/კ 01.19.20.003.214

სიტუაციური გეგმა



პროექტი / Project

მრავალბინიანი საცხოვრებელი სახლი

დამკვეთი / Client

შ.პ.ს. "სივრცე"

თანამდებობა	გვარი
კონსტრუქტორი	თ. მორალიშვილი
შეასრულა	თ. მორალიშვილი

კონსტრუქტორი:
STRUCTURAL ENGINEER
თორნიკე მორალიშვილი
TORNIKE MORALISHVILI
E: TORNIKEMORALISHVILI@GMAIL.COM
M: +995 511 222 442

ფაილი/File:R3_SHEAR FORCE

პროექტი/Project No 11A24	ფორმატი Paper Size A3
თარიღი/Date: Jul 23, 2026	
სტადია/Status: C.D.	მ. Scale

ნახაზის დასახელება / Drawing Name:

გრძივი ძალა N გადაადგილება სეისმური ზემოქმედებით

ფურცელი/Drawing No კ-0303

გადაადგილება X ღერძის მიმართ

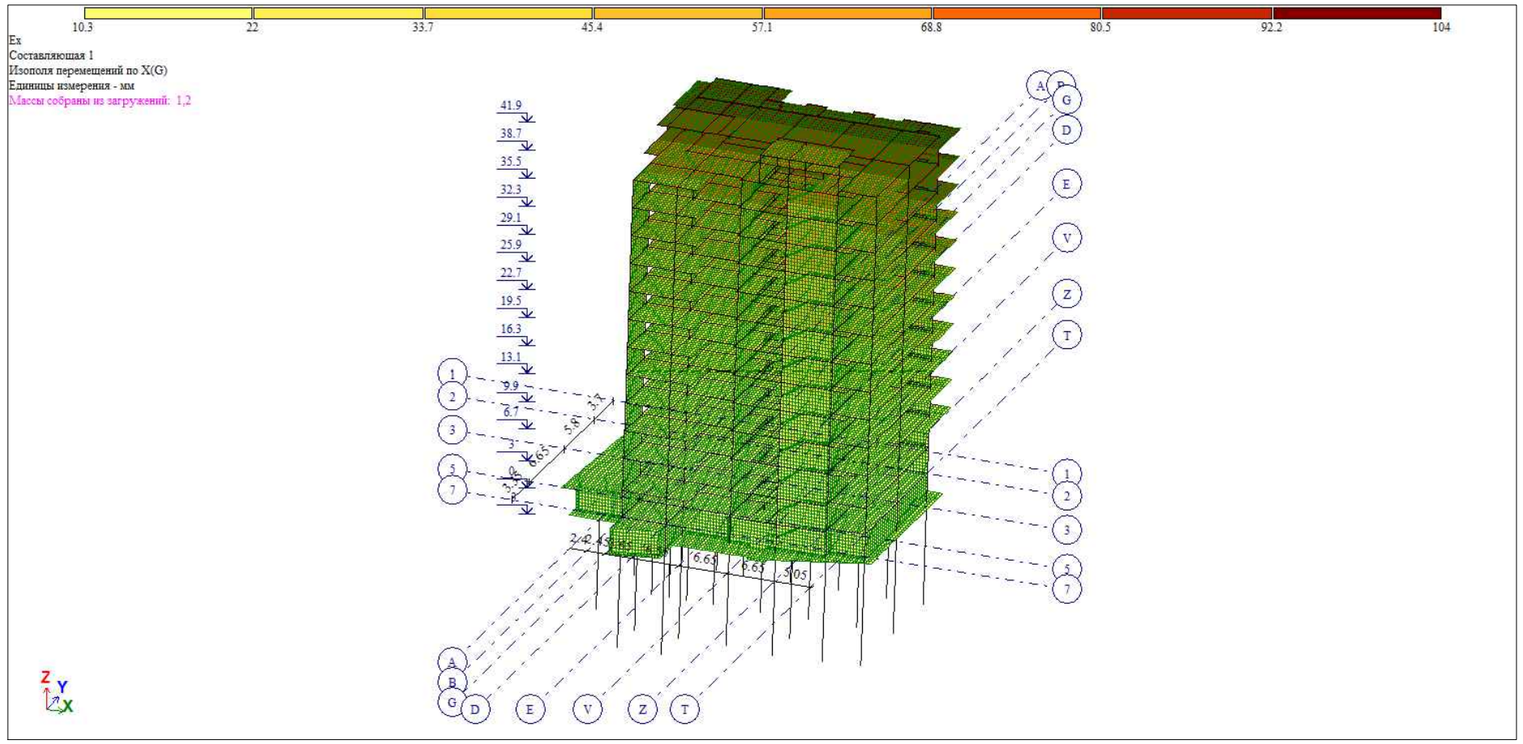

გადაადგილება Y ღერძის მიმართ

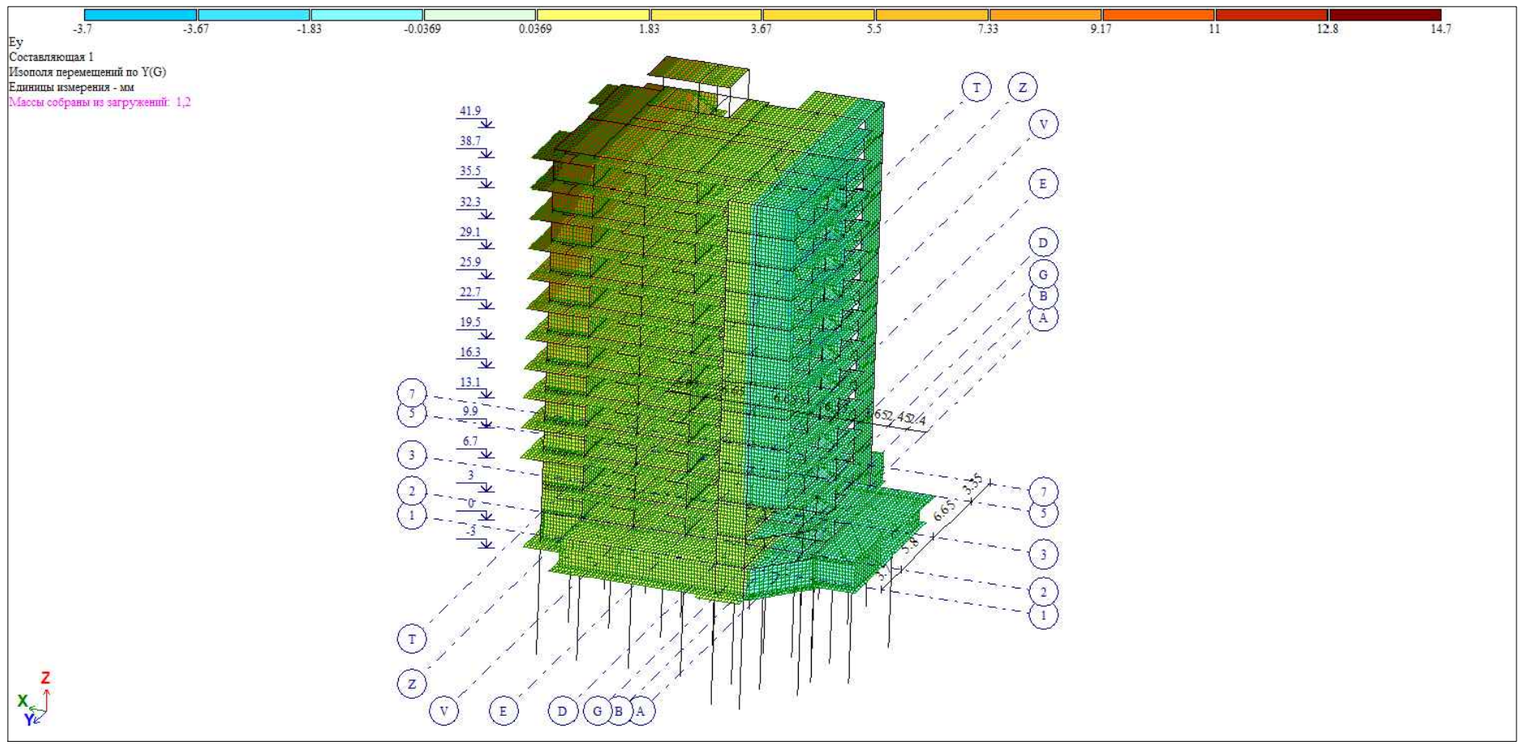

საერთო შენიშვნები :

1. ნახაზში შეტანილი ყველა ცვლილება უნდა შეთანხმდეს პროექტის ავტორთან.
2. შენობის საპროექტო ნული ±0.00=491.80 აბსოლუტურ ნიშნულს.
3. პროექტში ყველა ზომა მოცემულია მილიმეტრებში, ნიშნულები-მეტრებში.

შენიშვნები :

თარიღი Jul 23, 2026 წ.

კორექტირება

№	კორექტირება	თარიღი	შეასრ.
1			
2			
3			
4			

მისამართი / Address

ქ. თბილისი, მაისურაძის ქ. N11-ის მიმდებარედ, ზემო პლატო, თრიალეთის ქ. N45-ის მიმდებარედ
ს/კ 01.19.20.003.214

სიტუაციური გეგმა



პროექტი / Project

მრავალბინიანი საცხოვრებელი სახლი

დამკვეთი / Client

შ.პ.ს. "სივრცე"

თანამდებობა	გვარი
კონსტრუქტორი	თ. მორალიშვილი
შეასრულა	თ. მორალიშვილი

კონსტრუქტორი:
STRUCTURAL ENGINEER
თორნიკე მორალიშვილი
TORNIKE MORALISHVILI
E: TORNIKEMORALISHVILI@GMAIL.COM
M: +995 511 222 442

ფაილი/File:R4_MOVEMENT

პროექტი/Project No 11A24	ფორმატი Paper Size
თარიღი/Date: Jul 23, 2026	A3
სტადია/Status: C.D.	მ. Scale

ნახაზის დასახელება / Drawing Name:

გადაადგილება სეისმური ზემოქმედებით

ფურცელი/Drawing No კ-0304

საძირკვლის ფილის არმირება (ქვედა შრე X მიმართ.)

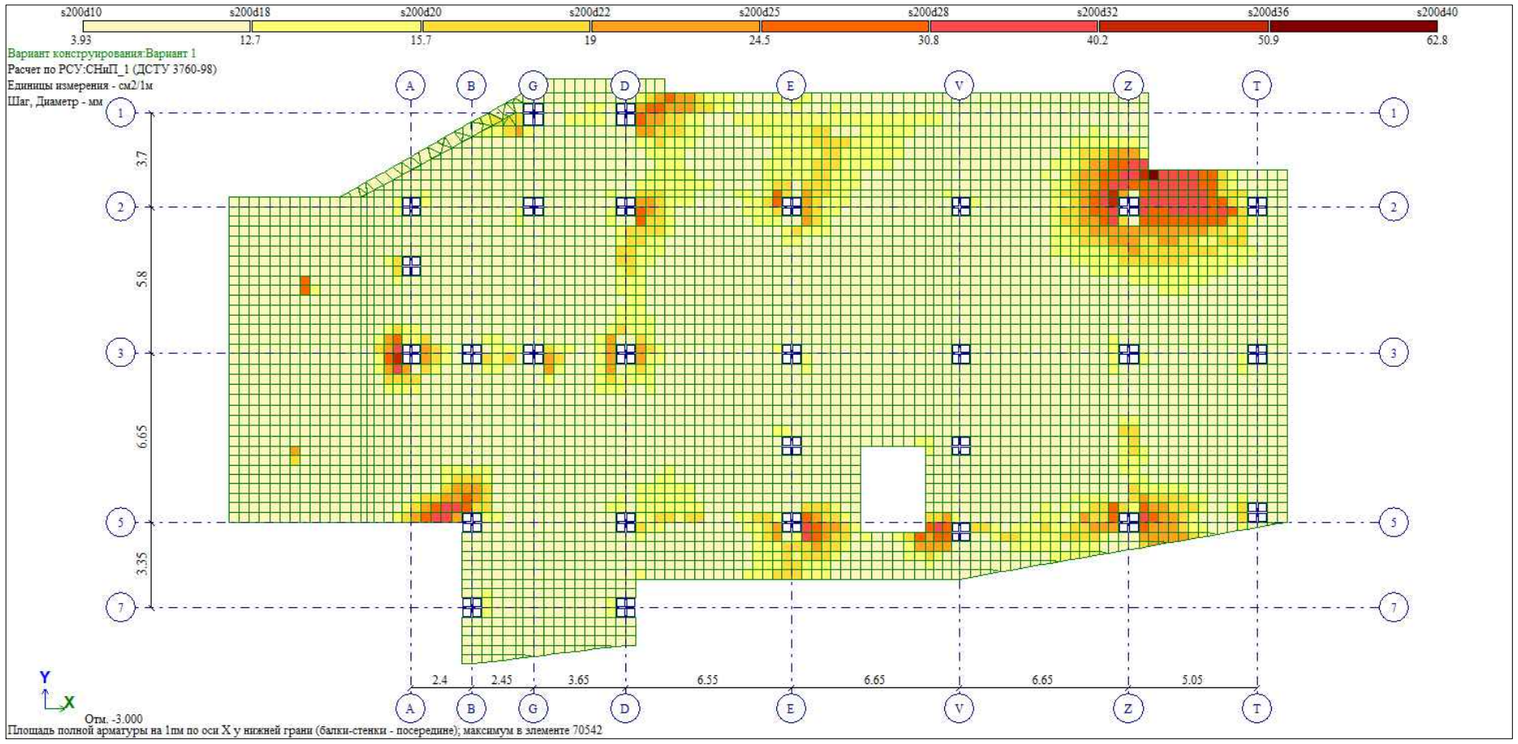

საძირკვლის ფილის არმირება (ქვედა შრე Y მიმართ.)

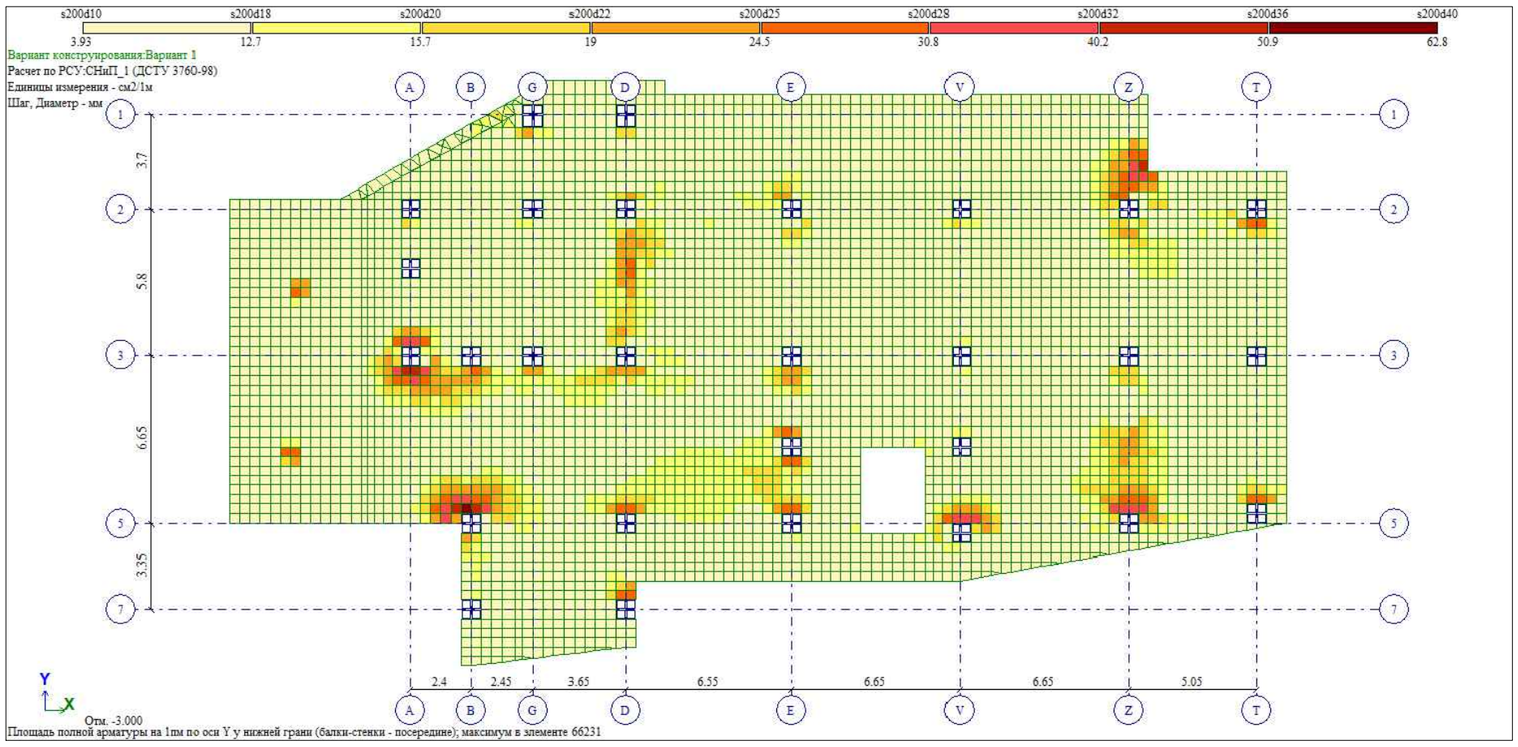

საერთო შენიშვნები :

1. ნახაზში შეტანილი ყველა ცვლილება უნდა შეთანხმდეს პროექტის ავტორთან.
2. შენობის საპროექტო ნული ±0.00=491.80 აბსოლუტურ ნიშნულს.
3. პროექტში ყველა ზომა მოცემულია მილიმეტრებში, ნიშნულები-მეტრებში.

შენიშვნები :

თარიღი Jul 23, 2026 წ.

კორექტირება

№	კორექტირება	თარიღი	შეასრ.
1			
2			
3			
4			

მისამართი / Address

ქ. თბილისი, მაისურაძის ქ. N11-ის მიმდებარედ, ზემო პლატო, თრიალეთის ქ. N45-ის მიმდებარედ
ს/კ 01.19.20.003.214

სიტუაციური გეგმა



პროექტი / Project

მრავალბინიანი საცხოვრებელი სახლი

დამკვეთი / Client

შ.პ.ს. "სივრცე"

თანამდებობა	გვარი
კონსტრუქტორი	თ. მორალიშვილი
შეასრულა	თ. მორალიშვილი

კონსტრუქტორი:
STRUCTURAL ENGINEER
თორნიკე მორალიშვილი
TORNIKE MORALISHVILI
E: TORNIKEMORALISHVILI@GMAIL.COM
M: +995 511 222 442

ფაილი/File:R5_FOUNDATION SLAB LOW

პროექტი/Project No 11A24	ფორმატი Paper Size
თარიღი/Date: Jul 23, 2026	A3
სტადია/Status: C.D.	მ. Scale

ნახაზის დასახელება / Drawing Name:

საძირკვლის ფილის არმირება (ქვედა შრე)

ფურცელი/Drawing No	კ-0305

საძირკვლის ფილის არმირება (ზედა შრე X მიმართ.)

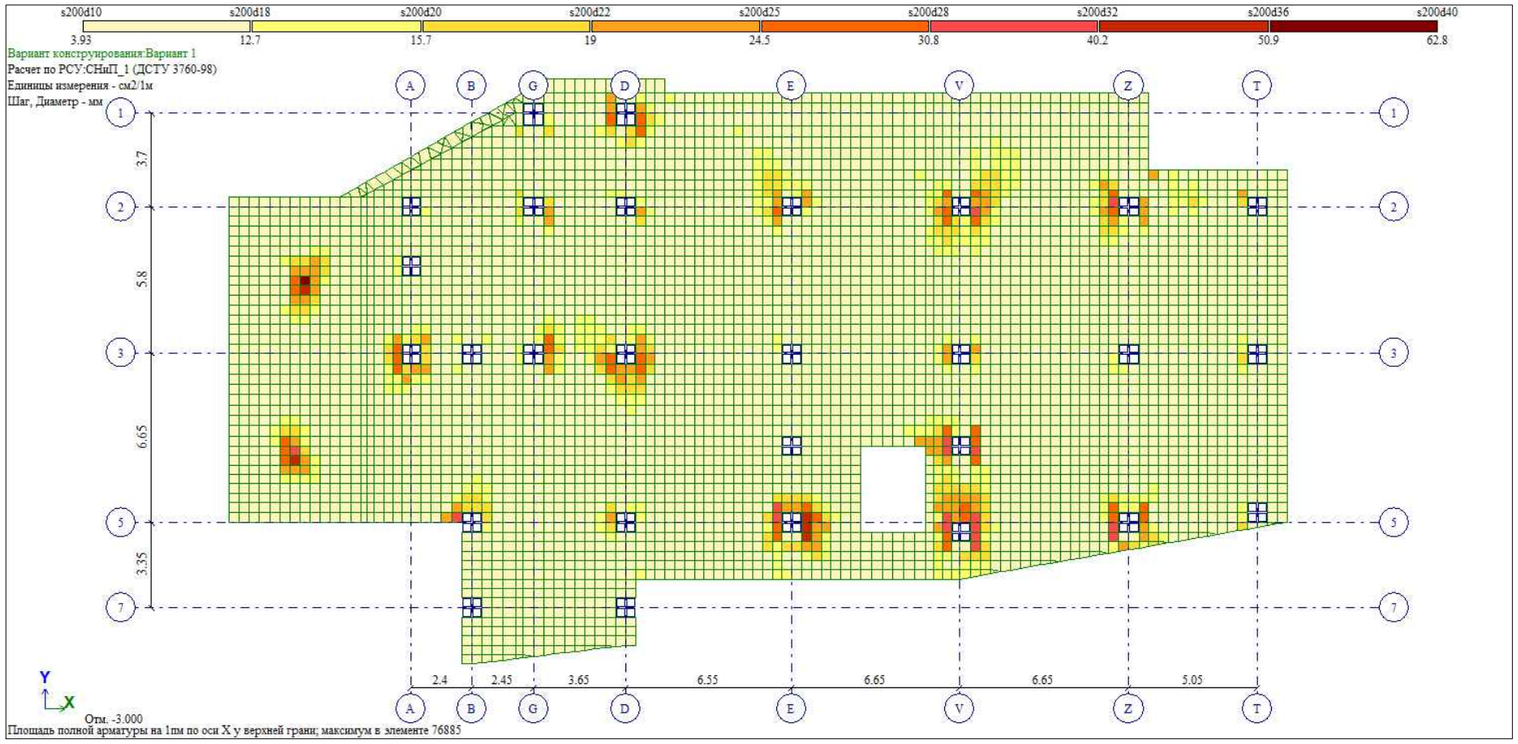

საძირკვლის ფილის არმირება (ზედა შრე Y მიმართ.)

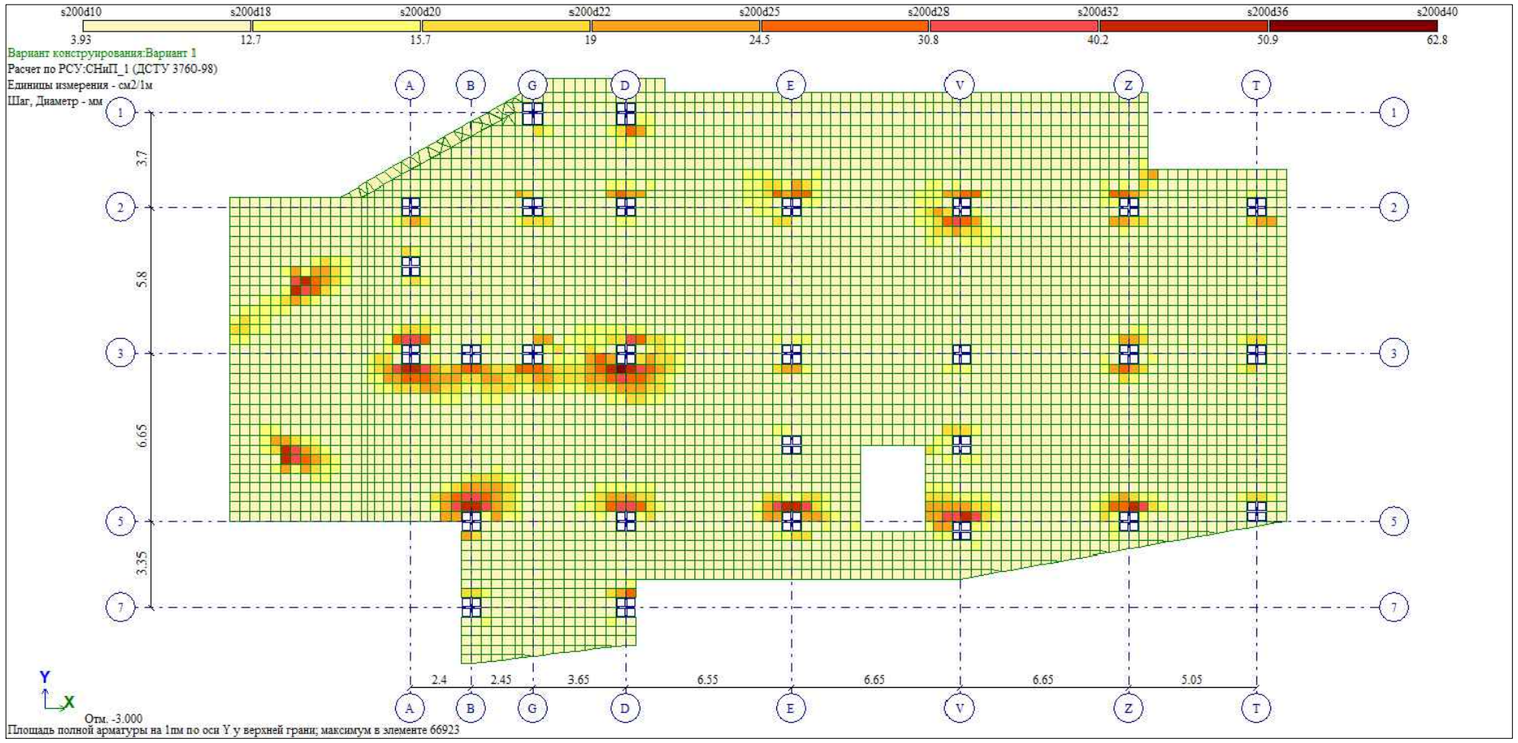

საერთო შენიშვნები :

1. ნახაზში მეტანილი ყველა ცვლილება უნდა შეთანხმდეს პროექტის ავტორთან.
2. შენობის საპროექტო ნული ±0.00=491.80 აბსოლუტურ ნიშნულს.
3. პროექტში ყველა ზომა მოცემულია მილიმეტრებში, ნიშნულები-მეტრებში.

შენიშვნები :

თარიღი Jul 23, 2026 წ.

კორექტირება

№	კორექტირება	თარიღი	შეასრ.
1			
2			
3			
4			

მისამართი / Address

ქ. თბილისი, მაისურაძის ქ. N11-ის მიმდებარედ, ზემო პლატო, თრიალეთის ქ. N45-ის მიმდებარედ
ს/კ 01.19.20.003.214

სიტუაციური გეგმა



პროექტი / Project

მრავალბინიანი საცხოვრებელი სახლი

დამკვეთი / Client

შ.პ.ს. "სივრცე"

თანამდებობა	გვარი
კონსტრუქტორი	თ. მორალიშვილი
შეასრულა	თ. მორალიშვილი

კონსტრუქტორი:
STRUCTURAL ENGINEER
თორნიკე მორალიშვილი
TORNIKE MORALISHVILI
E: TORNIKEMORALISHVILI@GMAIL.COM
M: +995 511 222 442

ფაილი/File:R6_FOUNDATION SLAB UPPER

პროექტი/Project No 11A24	ფორმატი Paper Size
თარიღი/Date: Jul 23, 2026	A3
სტადია/Status: C.D.	მ. Scale

ნახაზის დასახელება / Drawing Name:

საძირკვლის ფილის არმირება (ზედა შრე)

ფურცელი/Drawing No	კ-0306

სვეტების არმირება

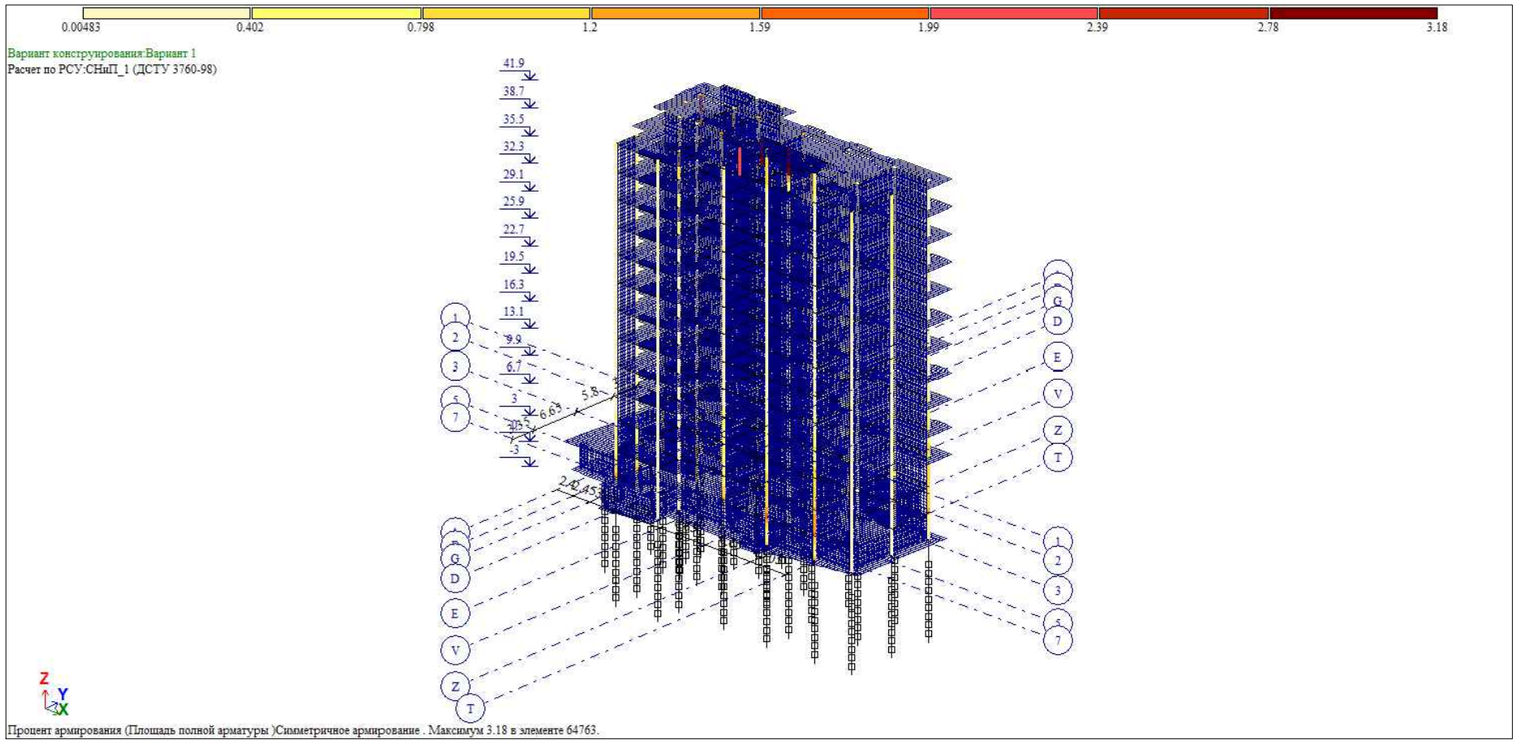

რიგელების არმირება

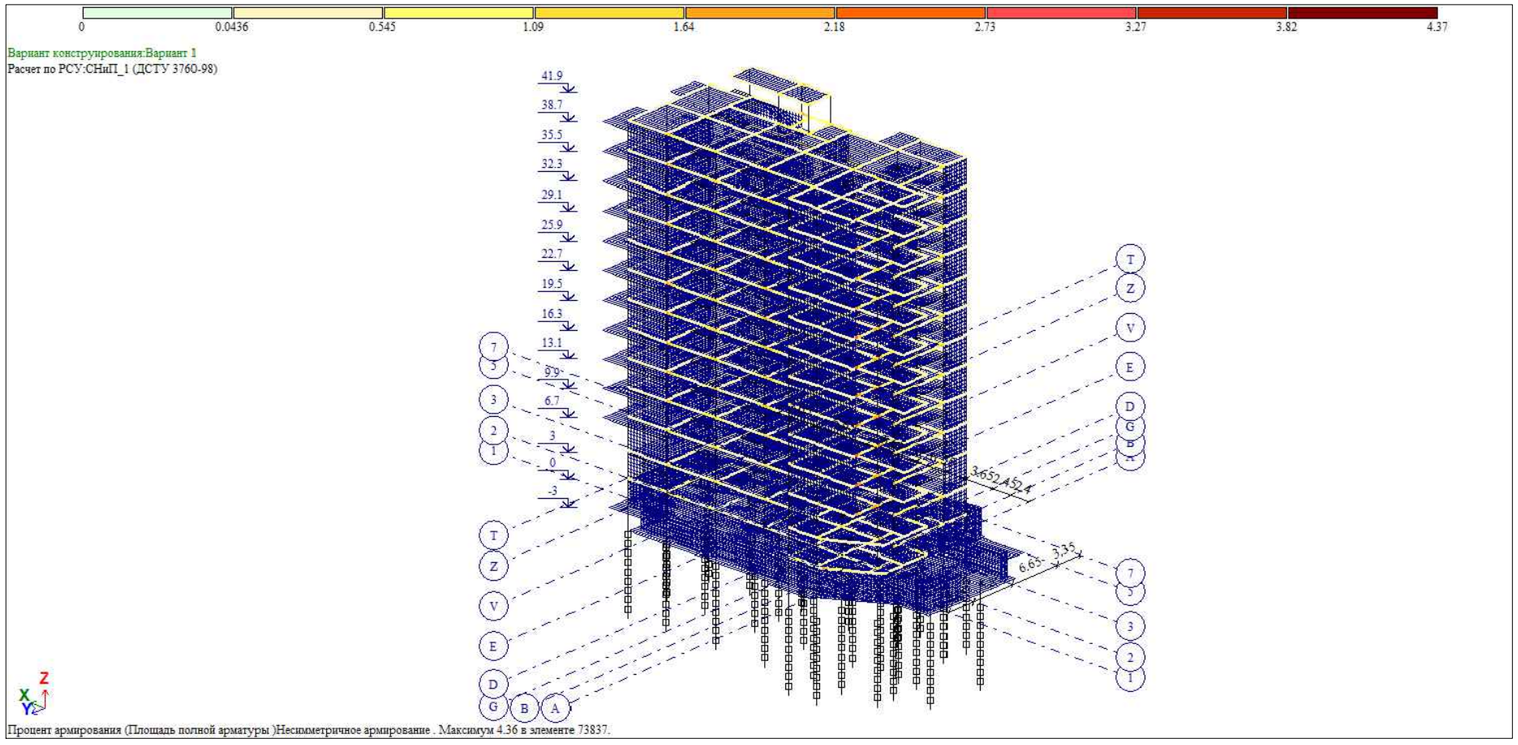

საერთო შენიშვნები :

1. ნახაზში მეტანილი ყველა ცვლილება უნდა შეთანხმდეს პროექტის ავტორთან.
2. შენობის საპროექტო ნული ±0.00=491.80 აბსოლუტურ ნიშნულს.
3. პროექტში ყველა ზომა მოცემულია მილიმეტრებში, ნიშნულები-მეტრებში.

შენიშვნები :

თარიღი Jul 23, 2026 წ.

კორექტირება

№	კორექტირება	თარიღი	შეასრ.
1			
2			
3			
4			

მისამართი / Address

ქ. თბილისი, მაისურაძის ქ. N11-ის მიმდებარედ, ზემო პლატო, თრიალეთის ქ. N45-ის მიმდებარედ
ს/კ 01.19.20.003.214

სიტუაციური გეგმა



პროექტი / Project

მრავალბინიანი საცხოვრებელი სახლი

დამკვეთი / Client

შ.პ.ს. "სივრცე"

თანამდებობა	გვარი
კონსტრუქტორი	თ. მორალიშვილი
შეასრულა	თ. მორალიშვილი

კონსტრუქტორი:
STRUCTURAL ENGINEER
თორნიკე მორალიშვილი
TORNIKE MORALISHVILI
E: TORNIKEMORALISHVILI@GMAIL.COM
M: +995 511 222 442

ფაილი/File:R7_COLUMN & BEAM

პროექტი/Project No 11A24	ფორმატი Paper Size
თარიღი/Date: Jul 23, 2026	A3
სტადია/Status: C.D.	მ. Scale

ნახაზის დასახელება / Drawing Name:

რიგელების და სვეტების არმირება

ფურცელი/Drawing No კ-0307

ტიპიური ფილის არმირება (ქვედა შრე X მიმართ.)

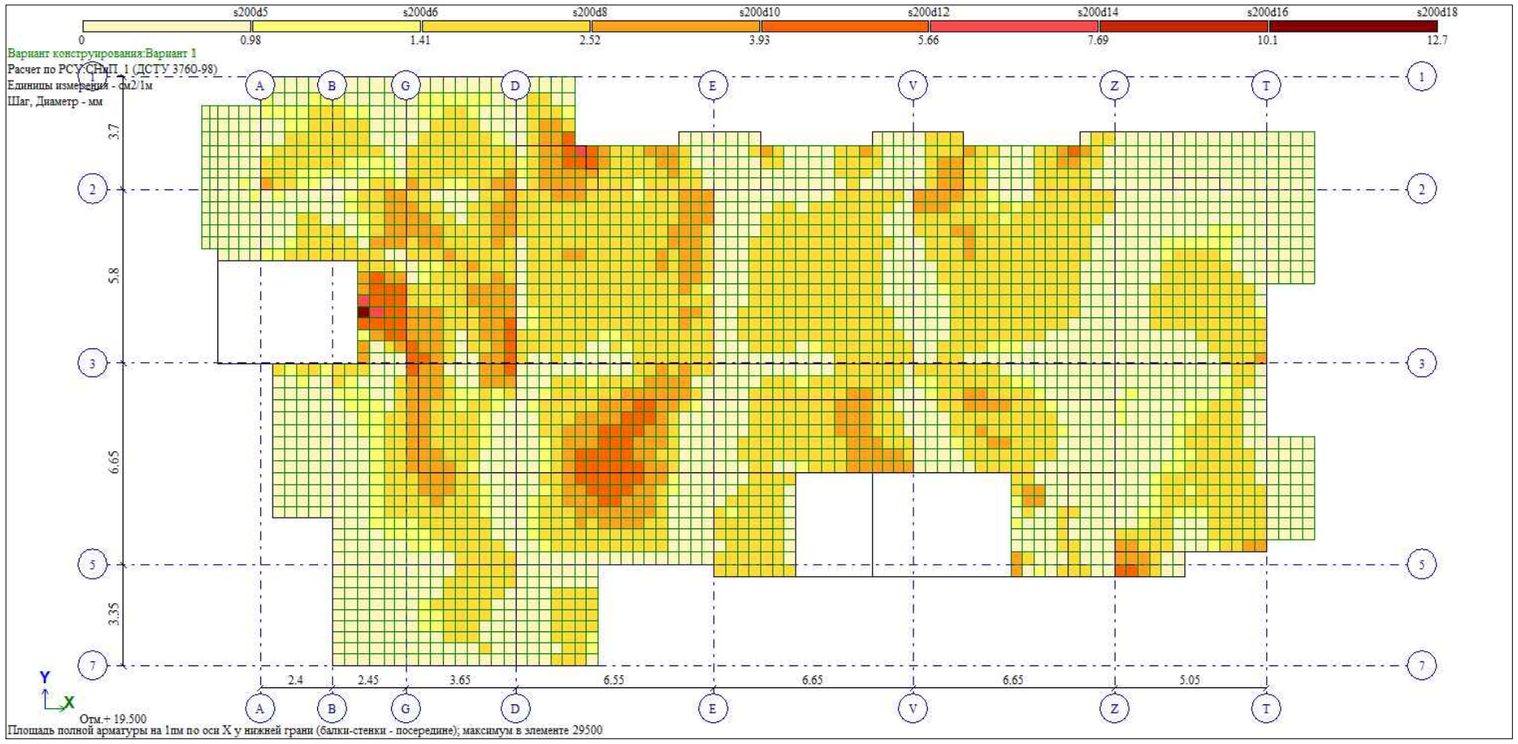

ტიპიური ფილის არმირება (ქვედა შრე Y მიმართ.)

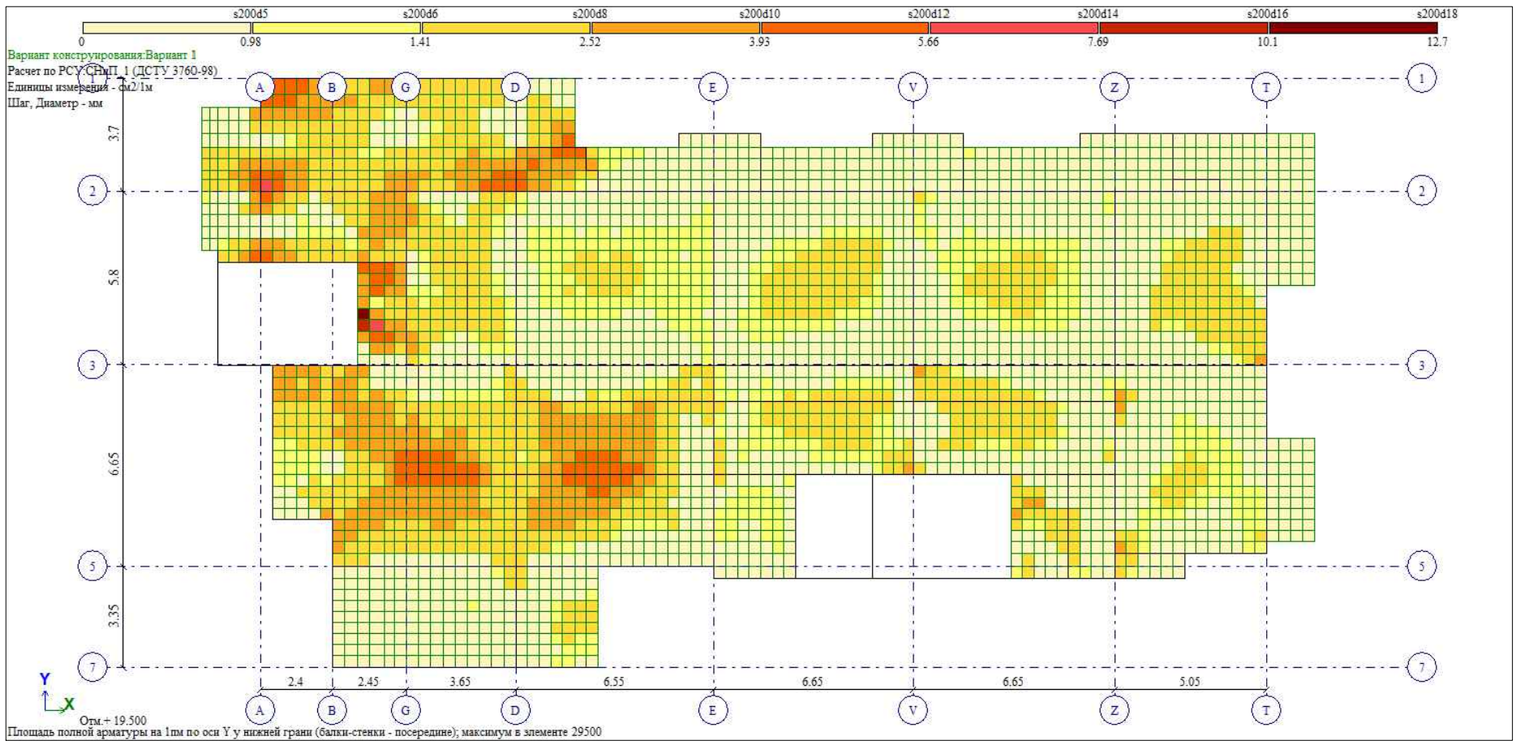

საერთო შენიშვნები :

1. ნახაზში შეტანილი ყველა ცვლილება უნდა შეთანხმდეს პროექტის ავტორთან.
2. შენობის საპროექტო ნული ±0.00=491.80 აბსოლუტურ ნიშნულს.
3. პროექტში ყველა ზომა მოცემულია მილიმეტრებში, ნიშნულები-მეტრებში.

შენიშვნები :

თარიღი Jul 23, 2026 წ.

კორექტირება

№	კორექტირება	თარიღი	შეასრ.
1			
2			
3			
4			

მისამართი / Address

ქ. თბილისი, მაისურაძის ქ. N11-ის მიმდებარედ, ზემო პლატო, თრიალეთის ქ. N45-ის მიმდებარედ
ს/კ 01.19.20.003.214

სიტუაციური გეგმა



პროექტი / Project

მრავალბინიანი საცხოვრებელი სახლი

დამკვეთი / Client

შ.პ.ს. "სივრცე"

თანამდებობა	გვარი
კონსტრუქტორი	თ. მორალიშვილი
შეასრულა	თ. მორალიშვილი

კონსტრუქტორი:
STRUCTURAL ENGINEER
თორნიკე მორალიშვილი
TORNIKE MORALISHVILI
E: TORNIKEMORALISHVILI@GMAIL.COM
M: +995 511 222 442

ფაილი/File:R8_SLAB LOW

პროექტი/Project No 11A24	ფორმატი Paper Size
თარიღი/Date: Jul 23, 2026	A3
სტადია/Status: C.D.	მ. Scale

ნახაზის დასახელება / Drawing Name:

ტიპიური ფილის არმირება (ქვედა შრე)

ფურცელი/Drawing No კ-0308

ტიპიური ფილის არმირება (ზედა შრე X მიმართ.)

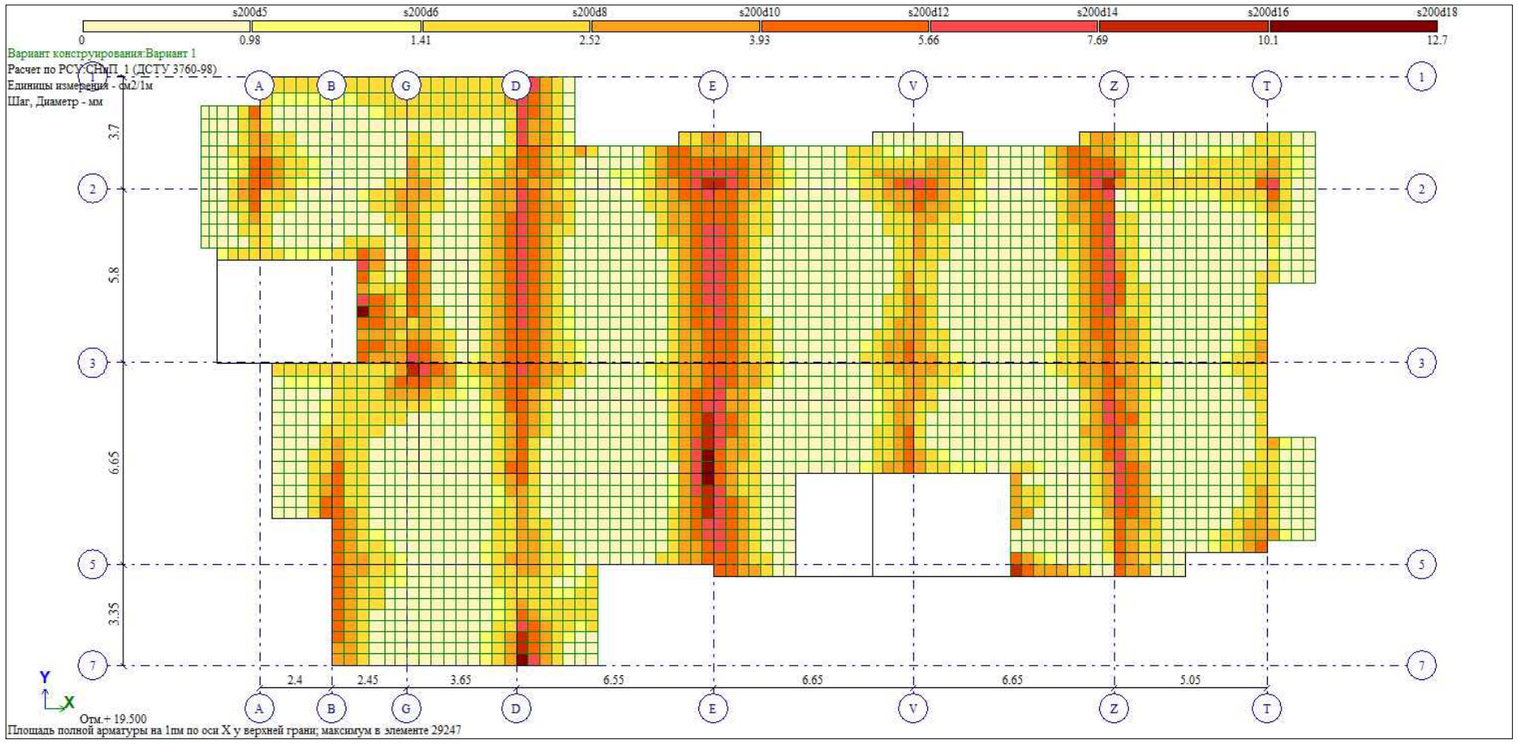

ტიპიური ფილის არმირება (ზედა შრე Y მიმართ.)

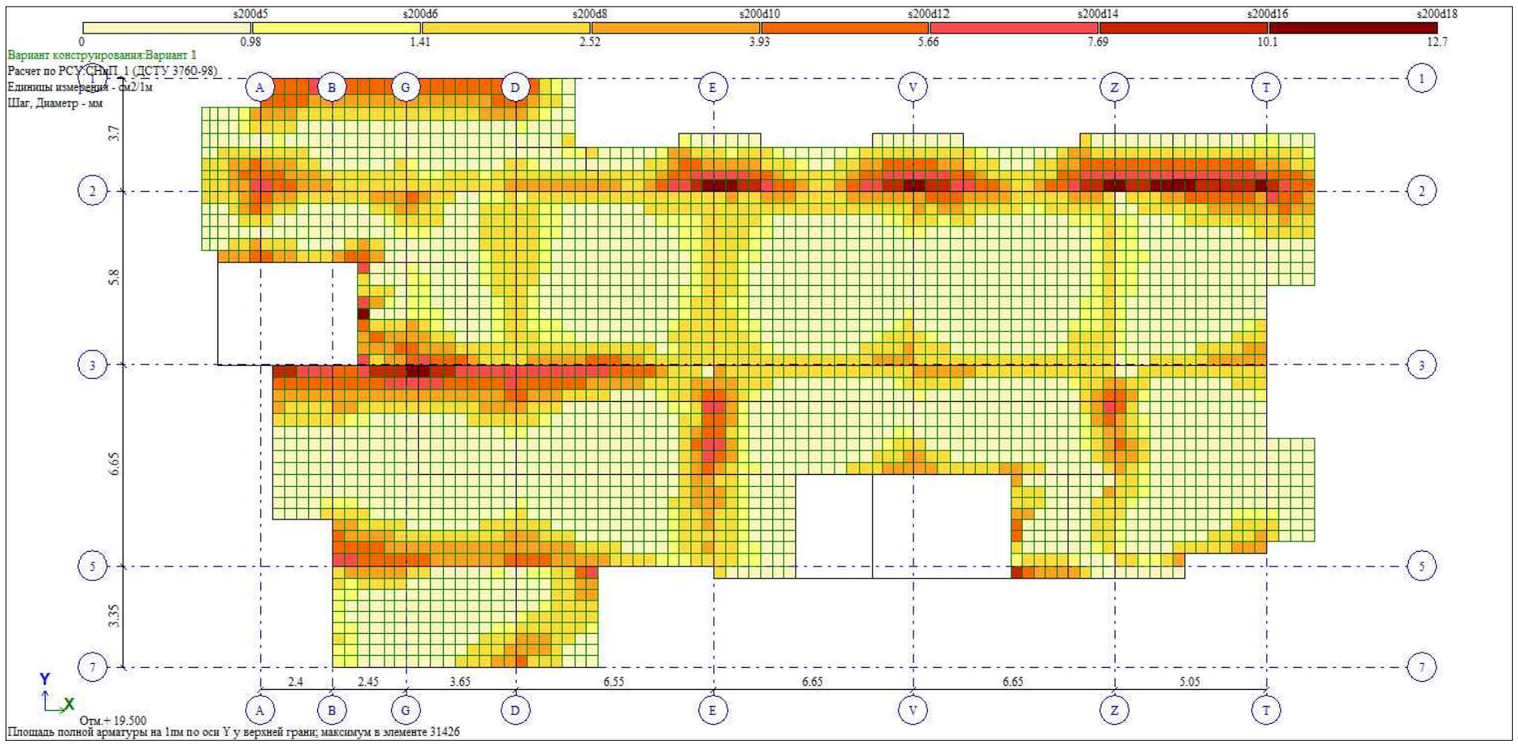

საერთო შენიშვნები :

1. ნახაზში მეტანილი ყველა ცვლილება უნდა შეთანხმდეს პროექტის ავტორთან.
2. შენობის საპროექტო ნული ±0.00=491.80 აბსოლუტურ ნიშნულს.
3. პროექტში ყველა ზომა მოცემულია მილიმეტრებში, ნიშნულები-მეტრებში.

შენიშვნები :

თარიღი Jul 23, 2026 წ.

კორექტირება

№	კორექტირება	თარიღი	შეასრ.
1			
2			
3			
4			

მისამართი / Address

ქ. თბილისი, მაისურაძის ქ. N11-ის მიმდებარედ, ზემო პლატო, თრიალეთის ქ. N45-ის მიმდებარედ
ს/კ 01.19.20.003.214

სიტუაციური გეგმა



პროექტი / Project

მრავალბინიანი საცხოვრებელი სახლი

დამკვეთი / Client

შ.პ.ს. "სივრცე"

თანამდებობა	გვარი
კონსტრუქტორი	თ. მორალიშვილი
შეასრულა	თ. მორალიშვილი

კონსტრუქტორი:
STRUCTURAL ENGINEER
თორნიკე მორალიშვილი
TORNIKE MORALISHVILI
E: TORNIKEMORALISHVILI@GMAIL.COM
M: +995 511 222 442

ფაილი/File:R9_SLAB UPPER

პროექტი/Project No 11A24	ფორმატი Paper Size A3
თარიღი/Date: Jul 23, 2026	
სტადია/Status: C.D.	მ. Scale

ნახაზის დასახელება / Drawing Name:

ტიპიური ფილის არმირება (ზედა შრე)

ფურცელი/Drawing No კ-0309

პერიოდები

ზაგრ	N n/n	Собств...	Рад/с.	Гц.	Периоды	X - Коэф. распр.	X - Масса	X - Сумма масс
3 - (мод. 53)								
3	1	18.928979	4.350745	0.692794	1.443431	1.614784	65.873223	65.873223
3	2	24.711298	4.971046	0.791568	1.263316	0.270502	1.112100	66.985323
3	3	35.490015	5.957350	0.948623	1.054160	0.764315	8.676318	75.661641
3	4	148.565044	12.188726	1.940880	0.515230	0.721729	20.695634	96.357275
3	5	187.175568	13.681212	2.178537	0.459024	0.065955	0.072731	96.430006
3	6	275.924181	16.610966	2.645058	0.378064	0.246736	0.914373	97.344379
3	7	866.243668	29.432018	4.686627	0.213373	-0.155536	0.422089	97.766468
3	8	921.212977	30.351491	4.833040	0.206909	-0.103798	0.200461	97.966929
3	9	1129.00361	33.600649	5.350422	0.186901	0.021558	0.000418	97.967347
3	10	1177.45885	34.314120	5.464032	0.183015	-0.006108	0.000014	97.967361
3	11	1379.34935	37.139593	5.913948	0.169092	0.017375	0.000524	97.967885
3	12	1710.49055	41.358077	6.585681	0.151845	-0.052582	0.002825	97.970710
3	13	1899.69509	43.585492	6.940365	0.144085	-0.016498	0.000236	97.970945
3	14	2024.31494	44.992388	7.164393	0.139579	-0.054746	0.002057	97.973002
3	15	2096.86225	45.791509	7.291641	0.137143	0.073615	0.006109	97.979111
3	16	2285.70235	47.809020	7.612901	0.131356	-0.084995	0.009367	97.988478
3	17	2425.59142	49.250294	7.842403	0.127512	0.107843	0.008086	97.996564
4 - (мод. 53)								
4	1	18.928979	4.350745	0.692794	1.443431	-0.403631	4.115759	4.115759
4	2	24.711298	4.971046	0.791568	1.263316	2.121446	68.401719	72.517478
4	3	35.490015	5.957350	0.948623	1.054160	0.868154	11.193963	83.711440
4	4	148.565044	12.188726	1.940880	0.515230	-0.077190	0.236730	83.948171
4	5	187.175568	13.681212	2.178537	0.459024	-0.850362	12.090335	96.038506
4	6	275.924181	16.610966	2.645058	0.378064	0.305691	1.403537	97.442043
4	7	866.243668	29.432018	4.686627	0.213373	0.114679	0.229460	97.671503
4	8	921.212977	30.351491	4.833040	0.206909	-0.104727	0.204066	97.875569
4	9	1129.00361	33.600649	5.350422	0.186901	0.041864	0.001577	97.877146
4	10	1177.45885	34.314120	5.464032	0.183015	-0.107580	0.004290	97.881436
4	11	1379.34935	37.139593	5.913948	0.169092	-0.003494	0.000021	97.881457
4	12	1710.49055	41.358077	6.585681	0.151845	-0.077613	0.006154	97.887611
4	13	1899.69509	43.585492	6.940365	0.144085	-0.183501	0.029137	97.916748
4	14	2024.31494	44.992388	7.164393	0.139579	-0.208368	0.029793	97.946541
4	15	2096.86225	45.791509	7.291641	0.137143	0.122322	0.016867	97.963408
4	16	2285.70235	47.809020	7.612901	0.131356	-0.006489	0.000055	97.963463
4	17	2425.59142	49.250294	7.842403	0.127512	-0.103975	0.007516	97.970979
5 - (мод. 53)								
5	1	18.928979	4.350745	0.692794	1.443431	0.856453	18.530486	18.530486
5	2	24.711298	4.971046	0.791568	1.263316	1.691253	43.473056	62.003542
5	3	35.490015	5.957350	0.948623	1.054160	1.154211	19.786110	81.789652
5	4	148.565044	12.188726	1.940880	0.515230	0.455678	8.249855	90.039507
5	5	187.175568	13.681212	2.178537	0.459024	-0.554803	5.146460	95.185968
5	6	275.924181	16.610966	2.645058	0.378064	0.391059	2.296906	97.482874
5	7	866.243668	29.432018	4.686627	0.213373	-0.028879	0.014551	97.497425
5	8	921.212977	30.351491	4.833040	0.206909	-0.147469	0.404624	97.902049
5	9	1129.00361	33.600649	5.350422	0.186901	0.020341	0.000372	97.902422
5	10	1177.45885	34.314120	5.464032	0.183015	-0.106017	0.004166	97.906588
5	11	1379.34935	37.139593	5.913948	0.169092	0.021768	0.000823	97.907410
5	12	1710.49055	41.358077	6.585681	0.151845	-0.107679	0.011845	97.919256
5	13	1899.69509	43.585492	6.940365	0.144085	-0.141498	0.017325	97.936581
5	14	2024.31494	44.992388	7.164393	0.139579	-0.173341	0.020619	97.957199
5	15	2096.86225	45.791509	7.291641	0.137143	0.147255	0.024443	97.981643
5	16	2285.70235	47.809020	7.612901	0.131356	-0.062399	0.005049	97.986691
5	17	2425.59142	49.250294	7.842403	0.127512	0.000798	0.000000	97.986692

ზაგრ	N n/n	Собств...	Рад/с.	Гц.	Периоды	X - Коэф. распр.	X - Масса	X - Сумма масс
6 - (мод. 53)								
6	1	18.928979	4.350745	0.692794	1.443431	-0.856359	18.526438	18.526438
6	2	24.711298	4.971046	0.791568	1.263316	-1.691439	43.482648	62.009086
6	3	35.490015	5.957350	0.948623	1.054160	-1.154427	19.793542	81.802628
6	4	148.565044	12.188726	1.940880	0.515230	-0.455829	8.255326	90.057954
6	5	187.175568	13.681212	2.178537	0.459024	0.554505	5.140940	95.198894
6	6	275.924181	16.610966	2.645058	0.378064	-0.390183	2.286627	97.485521
6	7	866.243668	29.432018	4.686627	0.213373	0.028902	0.014574	97.500095
6	8	921.212977	30.351491	4.833040	0.206909	0.147427	0.404397	97.904492
6	9	1129.00361	33.600649	5.350422	0.186901	-0.069350	0.004328	97.908820
6	10	1177.45885	34.314120	5.464032	0.183015	0.054760	0.001112	97.909931
6	11	1379.34935	37.139593	5.913948	0.169092	0.002137	0.000008	97.909939
6	12	1710.49055	41.358077	6.585681	0.151845	0.076442	0.005970	97.915909
6	13	1899.69509	43.585492	6.940365	0.144085	0.141341	0.017287	97.933196
6	14	2024.31494	44.992388	7.164393	0.139579	0.198754	0.027107	97.960303
6	15	2096.86225	45.791509	7.291641	0.137143	-0.129839	0.019003	97.979306
6	16	2285.70235	47.809020	7.612901	0.131356	0.066976	0.005817	97.985123
6	17	2425.59142	49.250294	7.842403	0.127512	-0.004673	0.000015	97.985138
7 - (мод. 53)								
7	1	18.928979	4.350745	0.692794	1.443431	0.010632	0.002855	0.002855
7	2	24.711298	4.971046	0.791568	1.263316	-0.021201	0.006832	0.009687
7	3	35.490015	5.957350	0.948623	1.054160	-0.024631	0.009011	0.018697
7	4	148.565044	12.188726	1.940880	0.515230	-0.017166	0.011708	0.030405
7	5	187.175568	13.681212	2.178537	0.459024	-0.033822	0.019126	0.049531
7	6	275.924181	16.610966	2.645058	0.378064	0.099548	0.148840	0.198371
7	7	866.243668	29.432018	4.686627	0.213373	0.002614	0.000119	0.198491
7	8	921.212977	30.351491	4.833040	0.206909	-0.004707	0.000412	0.198903
7	9	1129.00361	33.600649	5.350422	0.186901	-5.569297	27.910791	28.109694
7	10	1177.45885	34.314120	5.464032	0.183015	-5.824694	12.575915	40.685609
7	11	1379.34935	37.139593	5.913948	0.169092	2.716513	12.811792	53.497402
7	12	1710.49055	41.358077	6.585681	0.151845	-3.549579	12.871866	66.369267
7	13	1899.69509	43.585492	6.940365	0.144085	-0.017796	0.000274	66.369541
7	14	2024.31494	44.992388	7.164393	0.139579	2.887846	5.722711	72.092253
7	15	2096.86225	45.791509	7.291641	0.137143	1.979106	4.415287	76.507540
7	16	2285.70235	47.809020	7.612901	0.131356	0.520110	0.350768	76.858308
7	17	2425.59142	49.250294	7.842403	0.127512	-0.440281	0.134777	76.993085

საერთო შენიშვნები :

1. ნახაზში მეტანილი ყველა ცვლილებაა უნდა შეთანხმდეს პროექტის ავტორთან.
2. შენობის საპროექტო ნული ±0.00=491.80 აბსოლუტურ ნიშნულს.
3. პროექტში ყველა ზომა მოცემულია მილიმეტრებში, ნიშნულები-მეტრებში.

შენიშვნები :

თარიღი Jul 23, 2026 წ.

კორექტირება

№	კორექტირება	თარიღი	შეასრ.
1			
2			
3			
4			

მისამართი / Address

ქ. თბილისი, მაისურაძის ქ. N11-ის მიმდებარედ, ზემო პლატო, თრიალეთის ქ. N45-ის მიმდებარედ ს/კ 01.19.20.003.214

სიტუაციური გეგმა

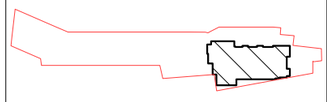

პროექტი / Project

მრავალბინიანი საცხოვრებელი სახლი

დამკვეთი / Client

შ.პ.ს. "სივრცე"

თანამდებობა	გვარი
კონსტრუქტორი	თ. მორალიშვილი
შეასრულა	თ. მორალიშვილი

კონსტრუქტორი:
STRUCTURAL ENGINEER
თორნიკე მორალიშვილი
TORNIKE MORALISHVILI
E: TORNIKEMORALISHVILI@GMAIL.COM
M: +995 511 222 442

ფაილი/File:R10_VIBRATION

პროექტი/Project No 11A24	ფორმატი Paper Size A3
თარიღი/Date: Jul 23, 2026	
სტადია/Status: C.D.	მ. Scale

ნახაზის დასახელება / Drawing Name:

პერიოდები

ფურცელი/Drawing No	კ-0310

საძირკვლის ხიმინჯების საყალიბე გეგმა
მ 1:100

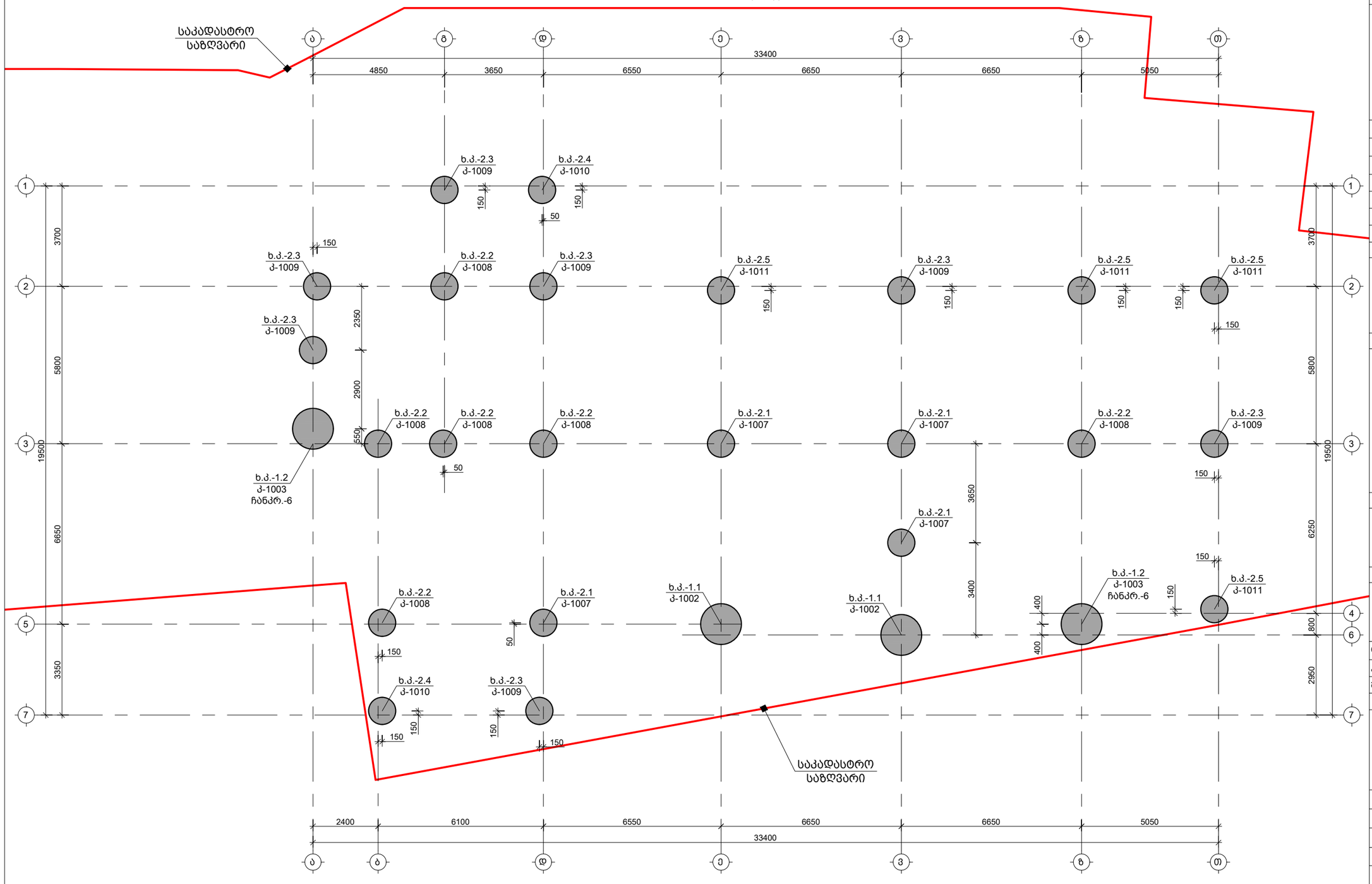

საერთო შენიშვნები :

1. ნახაზში შეტანილი ყველა ცვლილება უნდა შეთანხმდეს პროექტის ავტორთან.
2. შენობის საპროექტო ნული ±0.00=491.80 აბსოლუტურ ნიშნულს.
3. პროექტში ყველა ზომა მოცემულია მილიმეტრებში, ნიშნულები-მეტრებში.

შენიშვნები :

თარიღი Jul 23, 2026 წ.

კორექტირება

№	კორექტირება	თარიღი	შეასრ.
1			
2			
3			
4			

მისამართი / Address

ქ. თბილისი, მაისურაძის ქ. N11-ის მიმდებარედ, ზემო პლატო, თრიალეთის ქ. N45-ის მიმდებარედ
ს/კ 01.19.20.003.214

სიტუაციური გეგმა

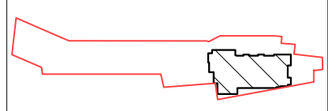

პროექტი / Project

მრავალბინიანი საცხოვრებელი სახლი

დამკვეთი / Client

შ.პ.ს. "სივრცე"

თანამდებობა	გვარი
კონსტრუქტორი	თ. მორალიშვილი
შეასრულა	თ. მორალიშვილი

კონსტრუქტორი:
STRUCTURAL ENGINEER
თორნიკე მორალიშვილი
TORNIKE MORALISHVILI
E: TORNIKEMORALISHVILI@GMAIL.COM
M: +995 511 222 442

ფაილი/File:PILE PLANE

პროექტი/Project No 11A24	ფორმატი Paper Size A3
თარიღი/Date: Jul 23, 2026	
სტადია/Status: C.D.	მ. Scale

ნახაზის დასახელება / Drawing Name:

საძირკვლის ხიმინჯების საყალიბე გეგმა

ფურცელი/Drawing No კ-1000

ხ ი მ ი ნ ჯ ი (ხ) / Ø 1500

მ: 1:50

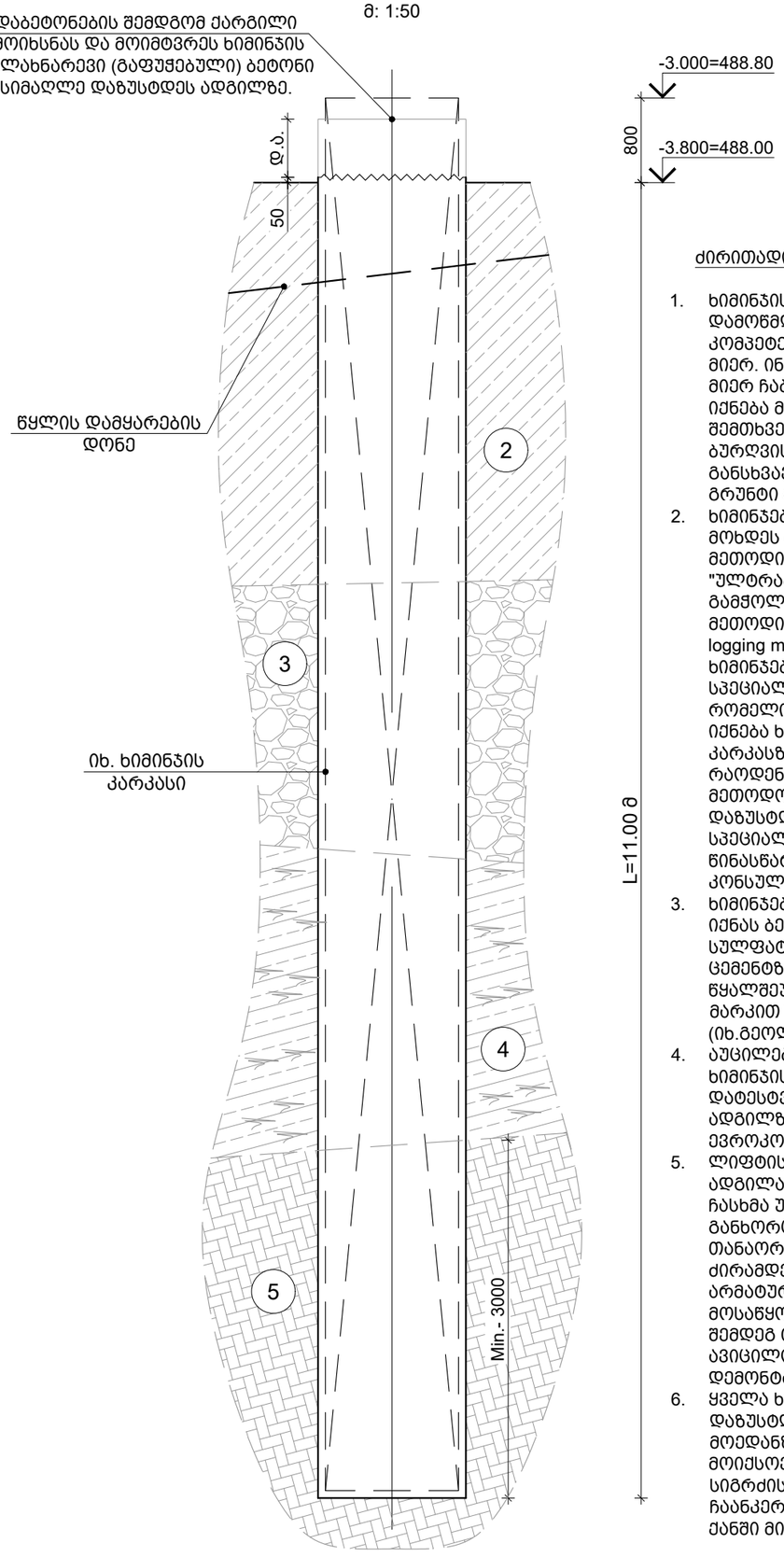

ძირითადი მითითებები:

1. ხიმინჯის ძირის ნიშნული დამოწმდეს კომპეტენტური პირის მიერ. ინჟინერ-გეოლოგის მიერ ჩაბარება საჭირო იქნება მხოლოდ იმ შემთხვევაში, თუ ბურღვისას განსხვავებული ტიპის გრუნტი გამოვლინდება.
2. ხიმინჯების შემოწმება მოხდეს არამრღვევი მეთოდით "ულტრაბგერული გამჭოლი კაროტაჟის მეთოდი" (Cross-hole sonic logging method). ამისთვის ხიმინჯებში უნდა მოეწყოს სპეციალური მილები, რომელიც მიმაგრებული იქნება ხიმინჯის კარკასზე. მილების რაოდენობა და მეთოდოლოგია დაზუსტდეს სპეციალისტთან წინასწარი კონსულტაციების შემდეგ.
3. ხიმინჯებში გამოყენებულ იქნას ბეტონი სულფატომედეგ ცემენტზე დამზადებული წყალშეუღწევადობის მარკით W4 (იხ.გეოლოგია).
4. აუცილებელია მოხდეს ხიმინჯის დატესტვა-გამოცდა ადგილზე EN 1997-1 ევროკოდის საფუძველზე.
5. ლიფტის თანაორმოების ადგილას რკ/ბ ხიმინჯების ჩასხმა უმჯობესია განხორციელდეს თანაორმოს ფილის ძირამდე (მუშა არმატურის ჩაანკერების მოსაწყობად) რათა შემდეგ თავიდან ავიცილოთ ბეტონის დემონტაჟი.
6. ყველა ხიმინჯის სიგრძე დაზუსტდეს სამშენებლო მოედანზე და შემდეგ მოიქსოვოს შესაბამისი სიგრძის კარკასები. ჩაანკერება ძირითად ქანში მინიმუმ 3.00 მ

1 ნაყარი გრუნტი

2 თიხნარი

3 კენჭნარი, ქვიშნარის შემავსებლით 20 %-მდე

4 ძლიერ გამოფიტული ქვიშაქვები და სუბარგელიტები

5 სუსტად გამოფიტული ქვიშაქვები და სუბარგელიტები

წყლის დამყარების დონე

ნიშნულის აღების თარიღი

საერთო შენიშვნები :

1. ნახაზში შეტანილი ყველა ცვლილება უნდა შეთანხმდეს პროექტის ავტორთან.
2. შენობის საპროექტო ნული ±0.00=491.80 აბსოლუტურ ნიშნულს.
3. პროექტში ყველა ზომა მოცემულია მილიმეტრებში, ნიშნულები-მეტრებში.

შენიშვნები :

1. აბოლუტური ნიშნულის დაზუსტდეს პროექტის არქიტექტურული ნაწილის მიხედვით !

თარიღი Jul 23, 2026 წ.

კორექტირება

№	კორექტირება	თარიღი	შეასრ.
1			
2			
3			
4			

მისამართი / Address

ქ. თბილისი, მაისურაძის ქ. N11-ის მიმდებარედ, ზემო პლატო, თრიალეთის ქ. N45-ის მიმდებარედ

ს/კ 01.19.20.003.214

სიტუაციური გეგმა

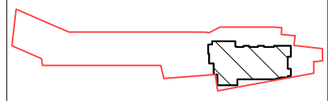

პროექტი / Project

მრავალბინიანი საცხოვრებელი სახლი

დამკვეთი / Client

შ.პ.ს. "სივრცე"

თანამდებობა	გვარი
კონსტრუქტორი	თ. მორალიშვილი
შეასრულა	თ. მორალიშვილი

კონსტრუქტორი:
STRUCTURAL ENGINEER
თორნიკე მორალიშვილი
TORNIKE MORALISHVILI
E: TORNIKEMORALISHVILI@GMAIL.COM
M: +995 511 222 442

ფაილი/File:BUILDING PILE 1500

პროექტი/Project No 11A24	ფორმატი Paper Size A3
თარიღი/Date: Jul 23, 2026	
სტადია/Status: C.D.	მ. Scale

ნახაზის დასახელება / Drawing Name:

ხიმინჯის მოწყობის სქემა D1500

ფურცელი/Drawing No	კ-1001

ხიმინჯის კარკასი - ხ.კ. - 1.1 (2ც.)
მ: 1:50

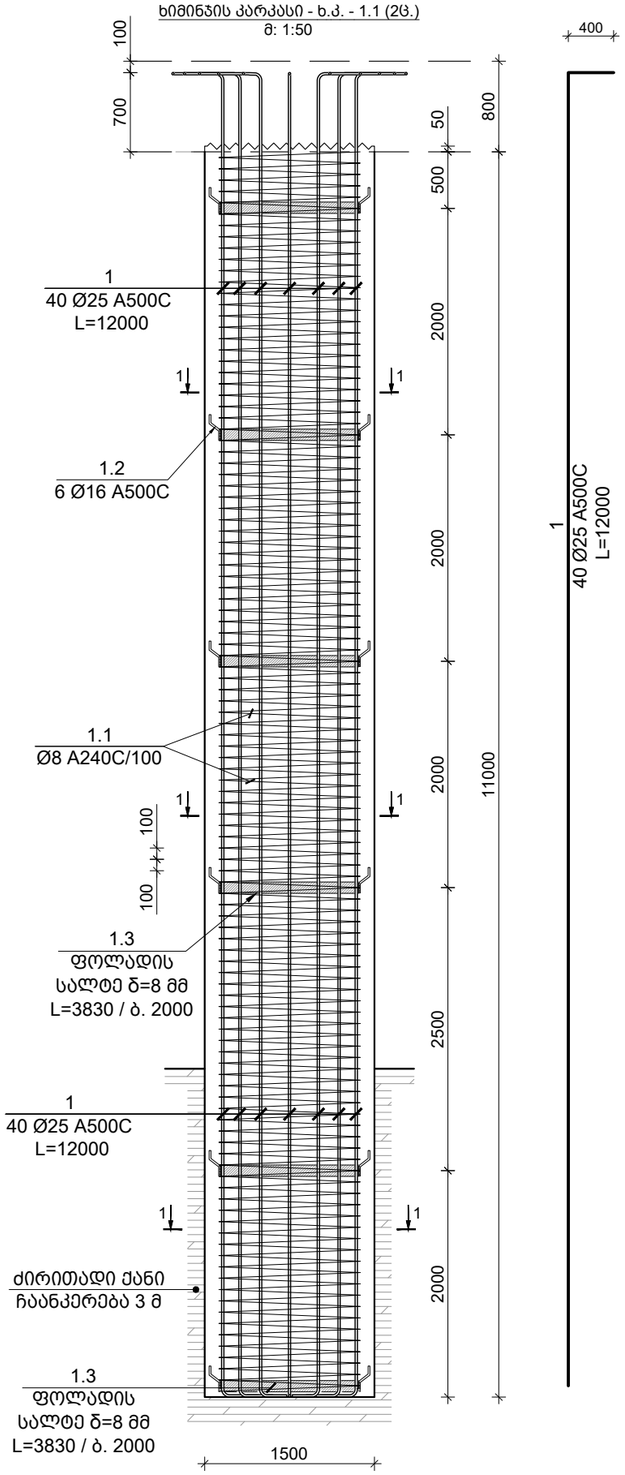

კვეთი 1-1
მ. 1:10

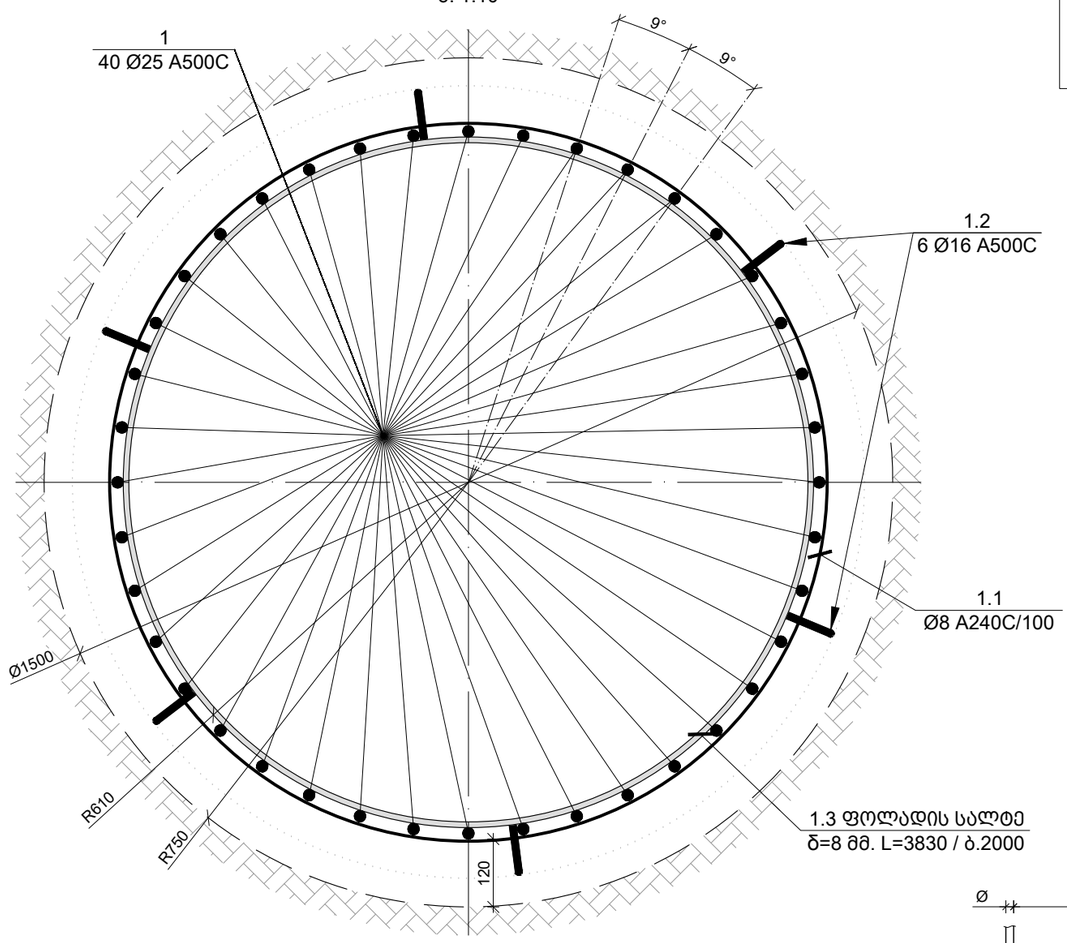

პოზ. N	Ø [მმ]	ე ს კ ი ზ ი [მმ]	სიგრძე L [მმ]
1	Ø 25	11600, 4d, 400	12000

სამონტაჟო ელემენტი ს.ე.-1
მ. 1:20

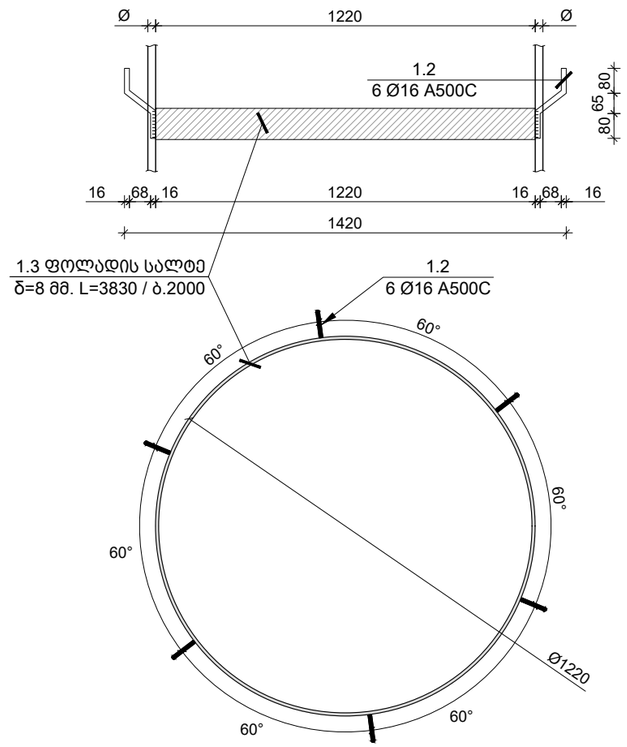

საერთო შენიშვნები :

1. ნახაზში შეტანილი ყველა ცვლილება უნდა შეთანხმდეს პროექტის ავტორთან.
2. შენობის საპროექტო ნული ±0.00=491.80 აბსოლუტურ ნიშნულს.
3. პროექტში ყველა ზომა მოცემულია მილიმეტრებში, ნიშნულები-მეტრებში.

შენიშვნები :

თარიღი Jul 23, 2026 წ.

კორექტირება

№	კორექტირება	თარიღი	შეასრ.
1			
2			
3			
4			

მისამართი / Address

ქ. თბილისი, მაისურაძის ქ. N11-ის მიმდებარედ, ზემო პლატო, თრიალეთის ქ. N45-ის მიმდებარედ
ს/კ 01.19.20.003.214

სიტუაციური გეგმა

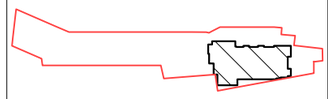

პროექტი / Project

მრავალბინიანი საცხოვრებელი სახლი

დამკვეთი / Client

შ.პ.ს. "სივრცე"

თანამდებობა	გვარი
კონსტრუქტორი	თ. მორალიშვილი
შეასრულა	თ. მორალიშვილი

კონსტრუქტორი:
STRUCTURAL ENGINEER
თორნიკე მორალიშვილი
TORNIKE MORALISHVILI
E: TORNIKEMORALISHVILI@GMAIL.COM
M: +995 511 222 442

ფაილი/File:BUILDING PILE 1500

პროექტი/Project No 11A24	ფორმატი Paper Size A3
თარიღი/Date: Jul 23, 2026	
სტადია/Status: C.D.	მ. Scale

ნახაზის დასახელება / Drawing Name:

ხიმინჯის კარკასი ხ.კ.-1.1 1500

ფურცელი/Drawing No კ-1002

ხიმინჯის კარკასი - ხ.კ. - 1.2 (2ც.)
მ: 1:50

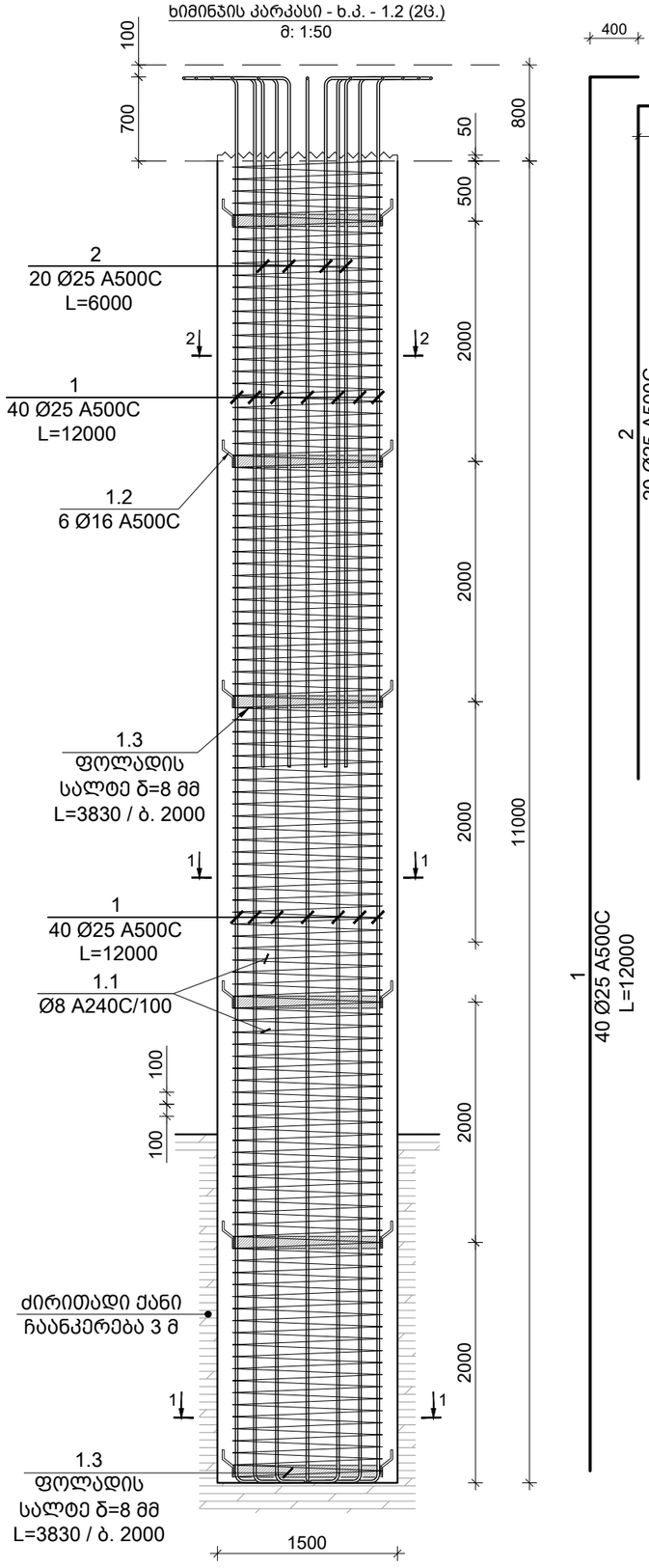

კვეთი 1-1
მ. 1:10

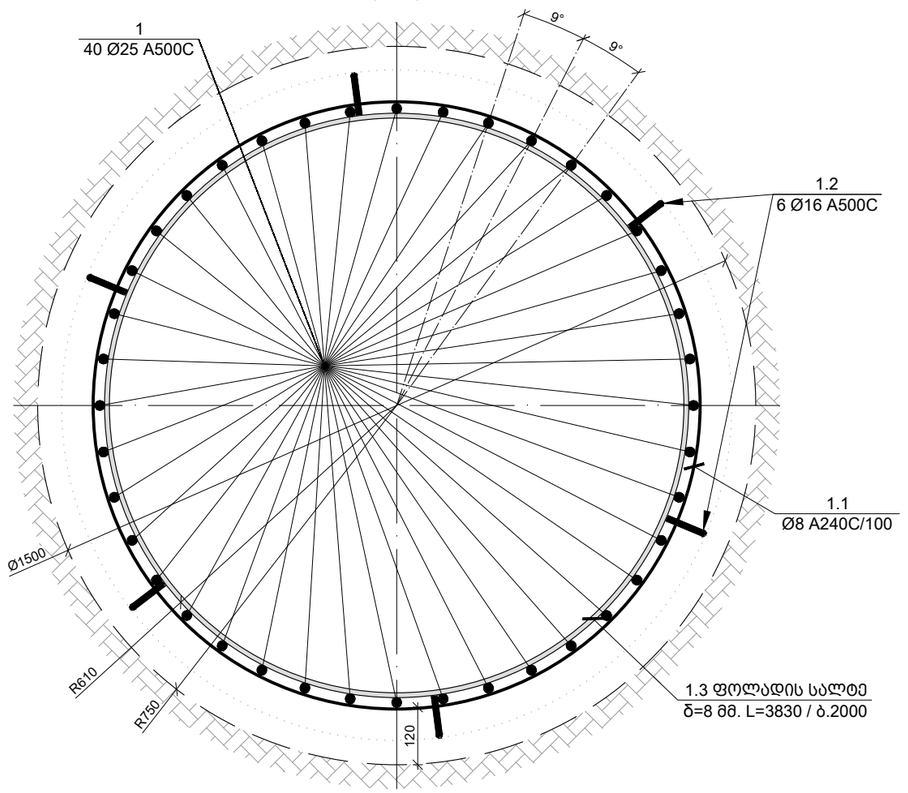

კვეთი 1-1
მ. 1:10

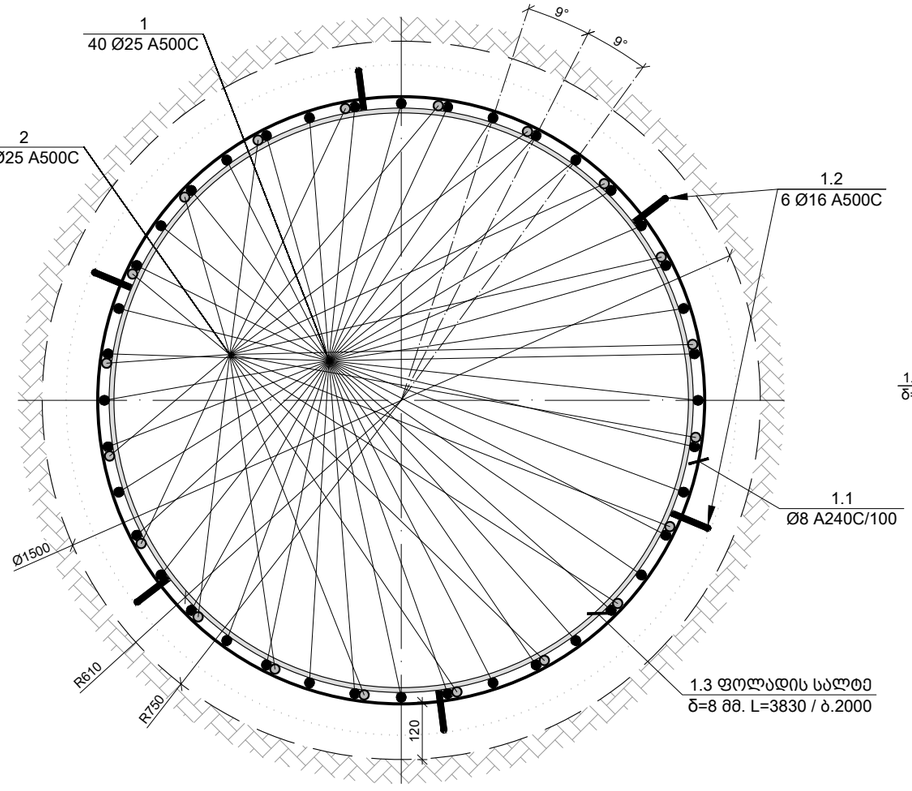

სამონტაჟო ელემენტი ს.ე.-1
მ. 1:20

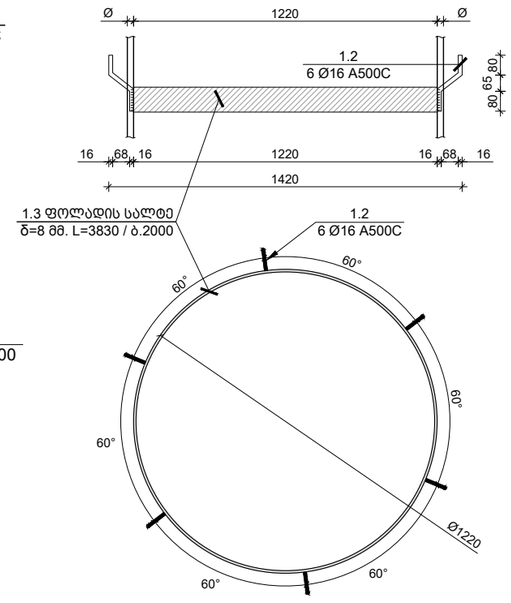

პოზ. N	Ø [მმ]	ე ს კ ი ზ ი [მმ]	სიგრძე L [მმ]
1	Ø 25	11600 / 4d / 400	12000
2	Ø 25	5600 / 4d / 400	6000

საერთო შენიშვნები :

1. ნახაზში შეტანილი ყველა ცვლილება უნდა შეთანხმდეს პროექტის ავტორთან.
2. შენობის საპროექტო ნული ±0.00=491.80 აბსოლუტურ ნიშნულს.
3. პროექტში ყველა ზომა მოცემულია მილიმეტრებში, ნიშნულები-მეტრებში.

შენიშვნები :

თარიღი Jul 23, 2026 წ.

კორექტირება

№	კორექტირება	თარიღი	შეასრ.
1			
2			
3			
4			

მისამართი / Address

ქ. თბილისი, მაისურაძის ქ. N11-ის მიმდებარედ, ზემო პლატო, თრიალეთის ქ. N45-ის მიმდებარედ
ს/კ 01.19.20.003.214

სიტუაციური გეგმა

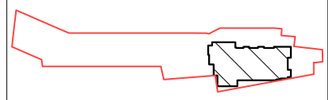

პროექტი / Project

მრავალბინიანი საცხოვრებელი სახლი

დამკვეთი / Client

შ.პ.ს. "სივრცე"

თანამდებობა	გვარი
კონსტრუქტორი	თ. მორალიშვილი
შეასრულა	თ. მორალიშვილი

კონსტრუქტორი:
STRUCTURAL ENGINEER
თორნიკე მორალიშვილი
TORNIKE MORALISHVILI
E: TORNIKEMORALISHVILI@GMAIL.COM
M: +995 511 222 442

ფაილი/File:BUILDING PILE 1500

პროექტი/Project No 11A24	ფორმატი Paper Size
თარიღი/Date: Jul 23, 2026	A3
სტადია/Status: C.D.	მ. Scale

ნახაზის დასახელება / Drawing Name:

ხიმინჯის კარკასი ხ.კ.-1.2 1500

ფურცელი/Drawing No	კ-1003

ფილტრატის ხარჯის გაზომვა											1- ე.წ
ტიპი										4 (ც)	სამუშ.
ელემენტის დასახ.										1.3	კონსტრ. დასახ.
ფილტრატის ხარჯის გაზომვა	ჭის ფილტრი										
ზომ. #	ჭის ფილტრი										
ნახაზის ნომერი										— 100 X 8	
ტექნიკური მოთხოვნები										ГОСТ 19903-74	
ბეტონის კლასი (მარკა)										B30	
ბეტონის მოცულობა	ერთი ელემენტის									6	
	ერთ. (მ.)									23	
	ჯამი (მ.)									144.31	
არმატურის ხარჯი	ერთ. (მ.)									92	
	ჯამი (კგ.)									577.26	
არმატურის მარკა										Ст3кп2	

ხიმინჯის ასორტასი - ø 1500											
ხიმინჯის ხ.-1.1 2 ც. ø 1500											
1	ø 25	A500C		12000		40 X 2		960		3697	
1.1	ø 8	A240C		ფ.ა.		-		878		346	
1.2	ø 16	A500C		300		36 X 2		22		34	
ბეტონის ბეტონი W4		B25		V =		19.5 X 2	=	38.9	მ³		
ხიმინჯის ხ.-1.2 2 ც. ø 1500											
1	ø 25	A500C		12000		40 X 2		960		3697	
2	ø 25	A500C		6000		20 X 2		240		924	
1.1	ø 8	A240C		ფ.ა.		-		878		346	
1.2	ø 16	A500C		300		36 X 2		22		34	
ბეტონის ბეტონი		B25		V =		19.5 X 2	=	38.9	მ³		

№	ელემენტის დასახ.	ტიპი	ზომ. #	ნახაზის ნომერი	ბეტონის მარკა	ბეტონის მოცულობა		არმატურის მარკა	არმატურის ხარჯი		
						ერთ. (მ.)	ჯამი (მ.)		ერთ. (კგ.)	ჯამი (კგ.)	
1	ხიმინჯის ხ.-1.1 2 ც. ø 1500										
2	ხიმინჯის ხ.-1.2 2 ც. ø 1500										
3											
4											

ბეტონის ნარევის მომზადება ავტომობილ-ბეტონმრევით

ბეტონის ტრანსპორტირება ბეტონმზიდით

ბეტონის ტრანსპორტირება ბეტონმზიდით

ბეტონის ტრანსპორტირება ბეტონმზიდ

ხ ი მ ი ნ ჯ ი (ხ) / Ø 1000
მ: 1:50

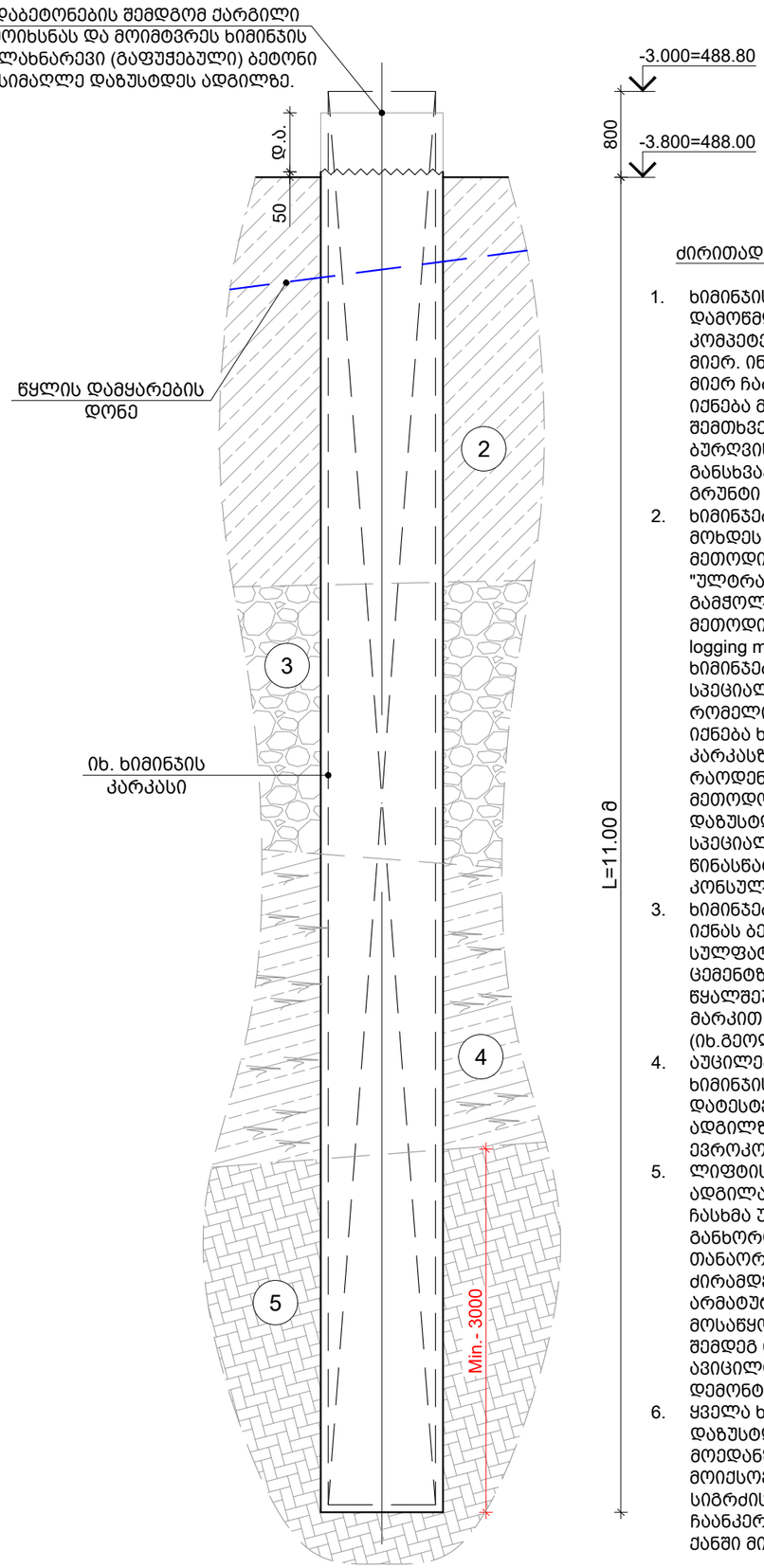

ძირითადი მითითებები:

1. ხიმინჯის ძირის ნიშნული დამოწმდეს კომპეტენტური პირის მიერ. ინჟინერ-გეოლოგის მიერ ჩაბარება საჭირო იქნება მხოლოდ იმ შემთხვევაში, თუ ბურღვისას განსხვავებული ტიპის გრუნტი გამოვლინდება.
2. ხიმინჯების შემოწმება მოხდეს არამრღვევი მეთოდით "ულტრაბგერული გამჭოლი კაროტაჟის მეთოდი" (Cross-hole sonic logging method). ამისთვის ხიმინჯებში უნდა მოეწყოს სპეციალური მილები, რომელიც მიმაგრებული იქნება ხიმინჯის კარკასზე. მილების რაოდენობა და მეთოდოლოგია დაზუსტდეს სპეციალისტთან წინასწარი კონსულტაციების შემდეგ.
3. ხიმინჯებში გამოყენებულ იქნას ბეტონი სულფატომედეგ ცემენტზე დამზადებული წყალშეუღწევადობის მარკით W4 (იხ.გეოლოგია).
4. აუცილებელია მოხდეს ხიმინჯის დატესტვა-გამოცდა ადგილზე EN 1997-1 ევროკოდის საფუძველზე.
5. ლიფტის თანაორმოების ადგილას რკ/ბ ხიმინჯების ჩასხმა უმჯობესია განხორციელდეს თანაორმოს ფილის ძირამდე (მუშა არმატურის ჩაანკერების მოსაწყობად) რათა შემდეგ თავიდან ავიცილოთ ბეტონის დემონტაჟი.
6. ყველა ხიმინჯის სიგრძე დაზუსტდეს სამშენებლო მოედანზე და შემდეგ მოიქსოვოს შესაბამისი სიგრძის კარკასები. ჩაანკერება ძირითად ქანში მინიმუმ 3.00 მ

1 ნაყარი გრუნტი
2 თიხნარი
3 კენჭნარი, ქვიშნარის შემავსებლით 20 %-მდე
4 ძლიერ გამოფიტული ქვიშაქვები და სუბარგელიტები
5 სუსტად გამოფიტული ქვიშაქვები და სუბარგელიტები
წყლის დამყარების დონე
ნიშნულის აღების თარიღი

საერთო შენიშვნები :

1. ნახაზში შეტანილი ყველა ცვლილება უნდა შეთანხმდეს პროექტის ავტორთან.
2. შენობის საპროექტო ნული ±0.00=491.80 აბსოლუტურ ნიშნულს.
3. პროექტში ყველა ზომა მოცემულია მილიმეტრებში, ნიშნულები-მეტრებში.

შენიშვნები :

თარიღი Jul 23, 2026 წ.

კორექტირება

№	კორექტირება	თარიღი	შეასრ.
1			
2			
3			
4			

მისამართი / Address

ქ. თბილისი, მაისურაძის ქ. N11-ის მიმდებარედ, ზემო პლატო, თრიალეთის ქ. N45-ის მიმდებარედ

ს/კ 01.19.20.003.214

სიტუაციური გეგმა

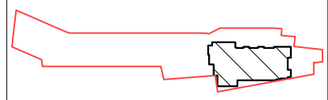

პროექტი / Project

მრავალბინიანი საცხოვრებელი სახლი

დამკვეთი / Client

შ.პ.ს. "სივრცე"

თანამდებობა	გვარი
კონსტრუქტორი	თ. მორალიშვილი
შეასრულა	თ. მორალიშვილი

კონსტრუქტორი:
STRUCTURAL ENGINEER
თორნიკე მორალიშვილი
TORNIKE MORALISHVILI
E: TORNIKEMORALISHVILI@GMAIL.COM
M: +995 511 222 442

ფაილი/File:BUILDING PILE 1000

პროექტი/Project No 11A24	ფორმატი Paper Size
თარიღი/Date: Jul 23, 2026	A3
სტადია/Status: C.D.	მ. Scale

ნახაზის დასახელება / Drawing Name:

ხიმინჯის მოწყობის ჭრილი D1000

ფურცელი/Drawing No ჯ-1006

ხიმინჯის კარკასი - ხ.კ. - 2.1 (4 ც.)
მ: 1:50

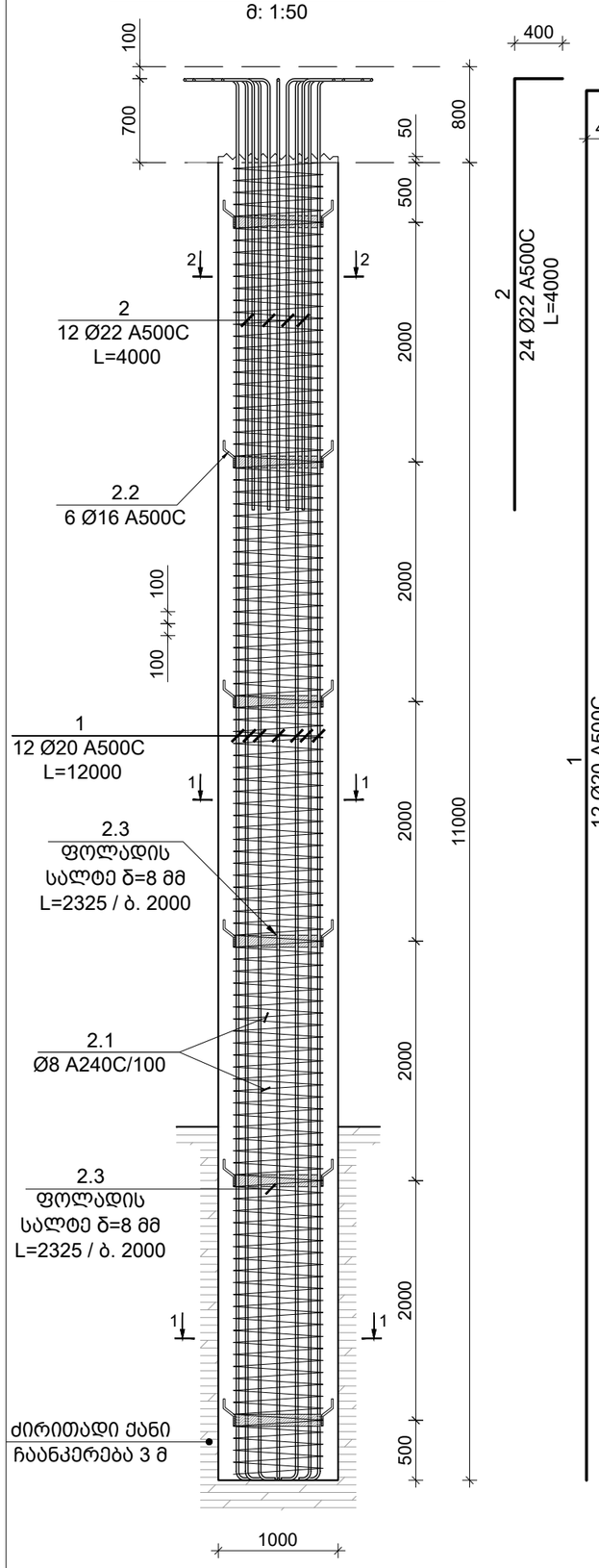

კვეთი 1-1
მ. 1:10

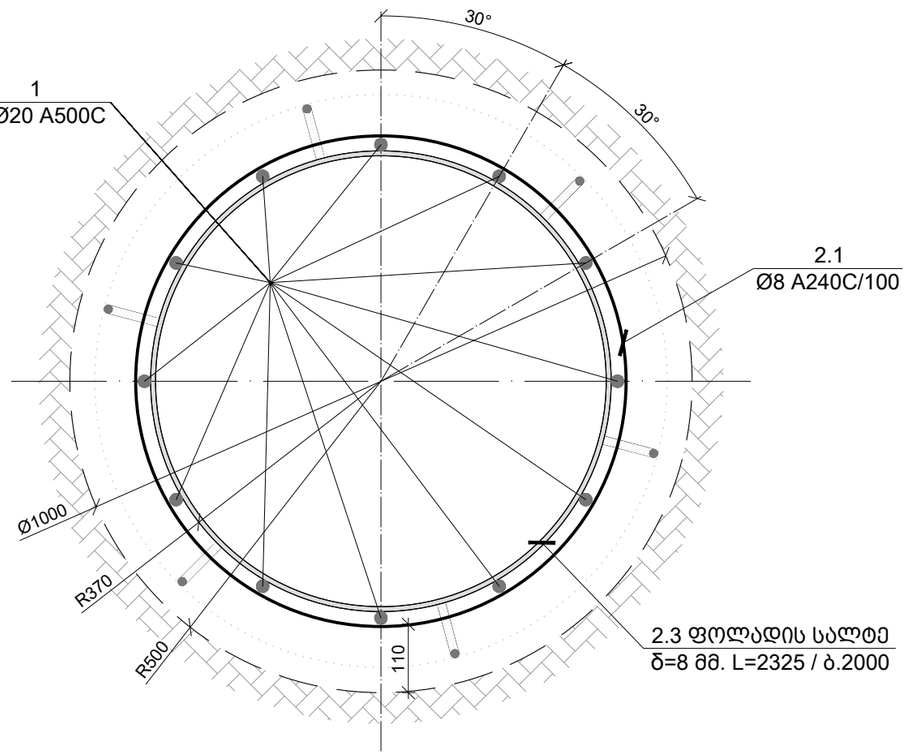

კვეთი 2-2
მ. 1:10

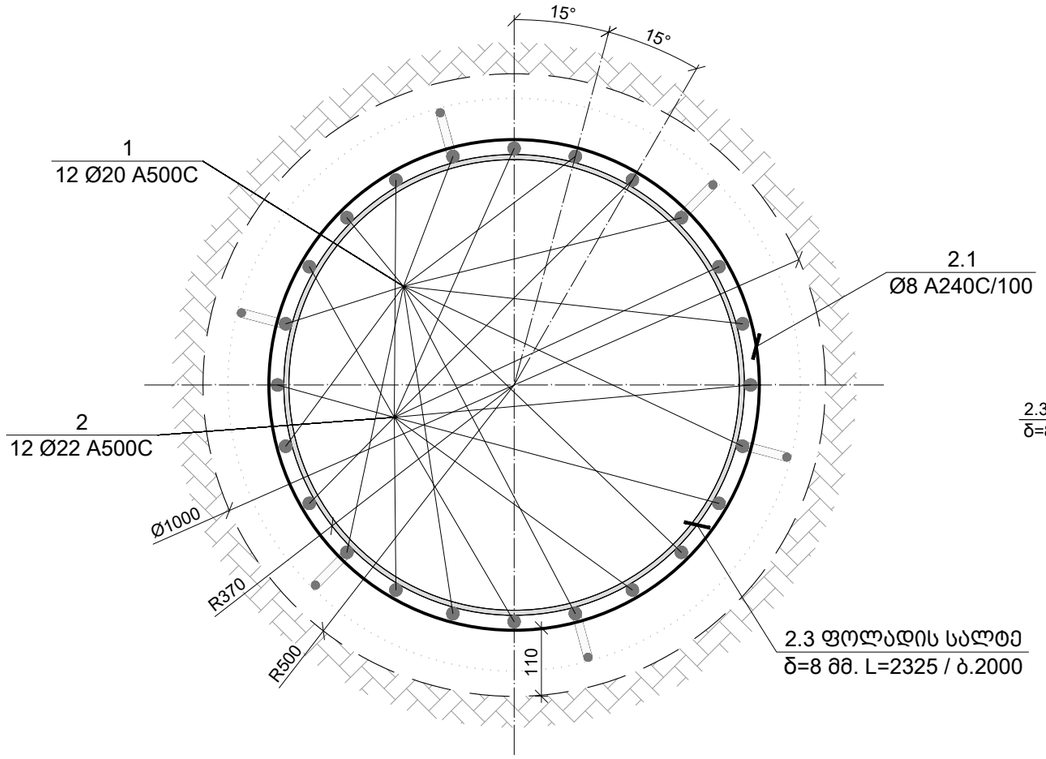

სამონტაჟო ელემენტი ს.ე.-2
მ. 1:20

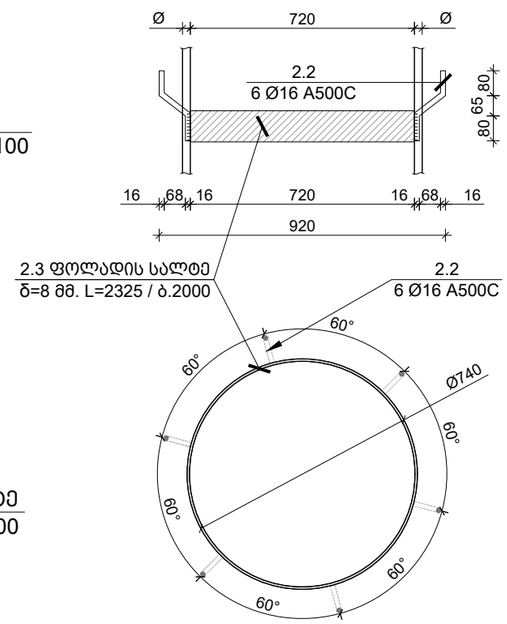

პოზ. N	Ø [მმ]	ე ს კ ი ზ ი [მმ]	სიგრძე L [მმ]
1	Ø 20	11600 / 4d / 400	12000
2	Ø 22	3600 / 4d / 400	4000

მოღუნვის დიამეტრი
d ≤ 16 მმ R=3d; d > 16 მმ R=4d

საერთო შენიშვნები :

1. ნახაზში შეტანილი ყველა ცვლილება უნდა შეთანხმდეს პროექტის ავტორთან.
2. შენობის საპროექტო ნული ±0.00=491.80 აბსოლუტურ ნიშნულს.
3. პროექტში ყველა ზომა მოცემულია მილიმეტრებში, ნიშნულები-მეტრებში.

შენიშვნები :

თარიღი Jul 23, 2026 წ.

კორექტირება

№	კორექტირება	თარიღი	შეასრ.
1			
2			
3			
4			

მისამართი / Address

ქ. თბილისი, მაისურაძის ქ. N11-ის მიმდებარედ, ზემო პლატო, თრიალეთის ქ. N45-ის მიმდებარედ
ს/კ 01.19.20.003.214

სიტუაციური გეგმა

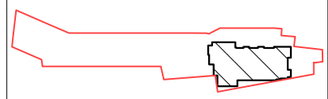

პროექტი / Project

მრავალბინიანი საცხოვრებელი სახლი

დამკვეთი / Client

შ.პ.ს. "სივრცე"

თანამდებობა	გვარი
კონსტრუქტორი	თ. მორალიშვილი
შეასრულა	თ. მორალიშვილი

კონსტრუქტორი:
STRUCTURAL ENGINEER
თორნიკე მორალიშვილი
TORNIKE MORALISHVILI
E: TORNIKEMORALISHVILI@GMAIL.COM
M: +995 511 222 442

ფაილი/File:BUILDING PILE 1000

პროექტი/Project No 11A24	ფორმატი Paper Size A3
თარიღი/Date: Jul 23, 2026	
სტადია/Status: C.D.	მ. Scale

ნახაზის დასახელება / Drawing Name:

ხიმინჯის კარკასი ხ.კ.-2.1

ფურცელი/Drawing No	კ-1007

ხიმინჯის კარკასი - ხ.კ. - 2.2 (6 ც.)
მ: 1:50

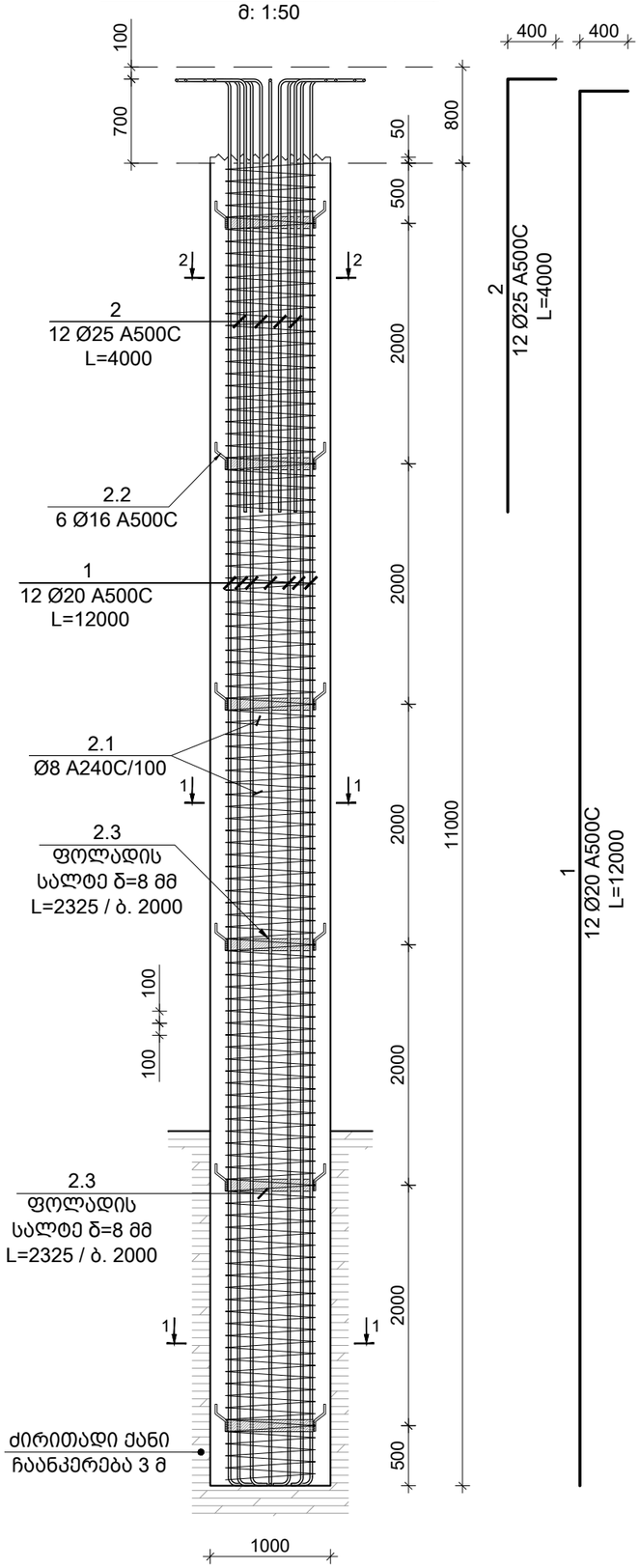

კვეთი 1-1
მ. 1:10

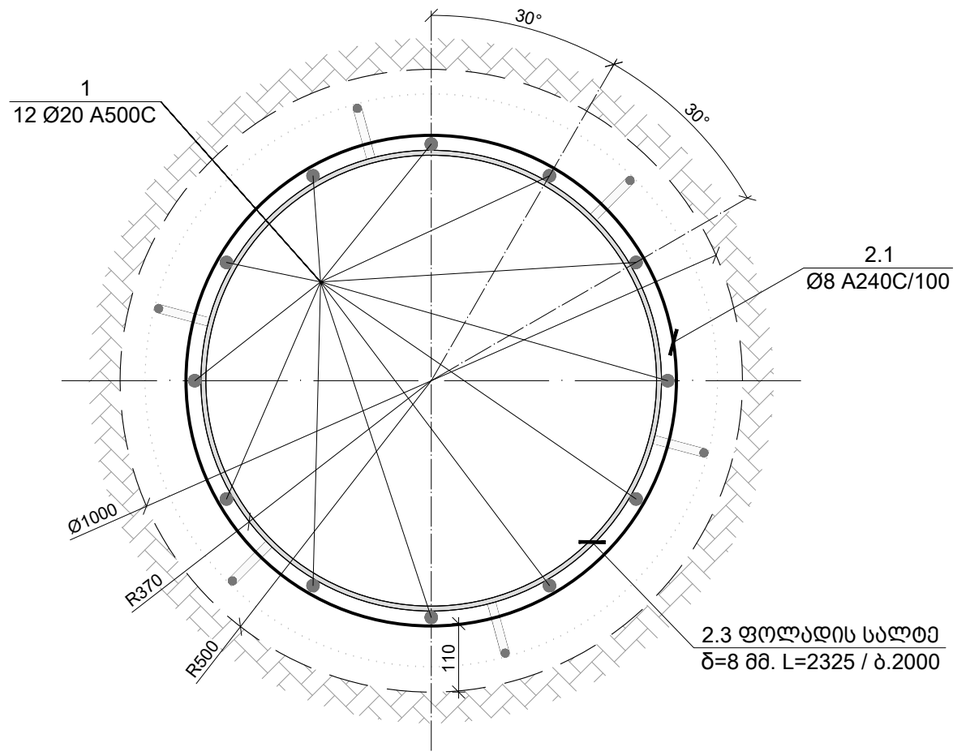

კვეთი 2-2
მ. 1:10

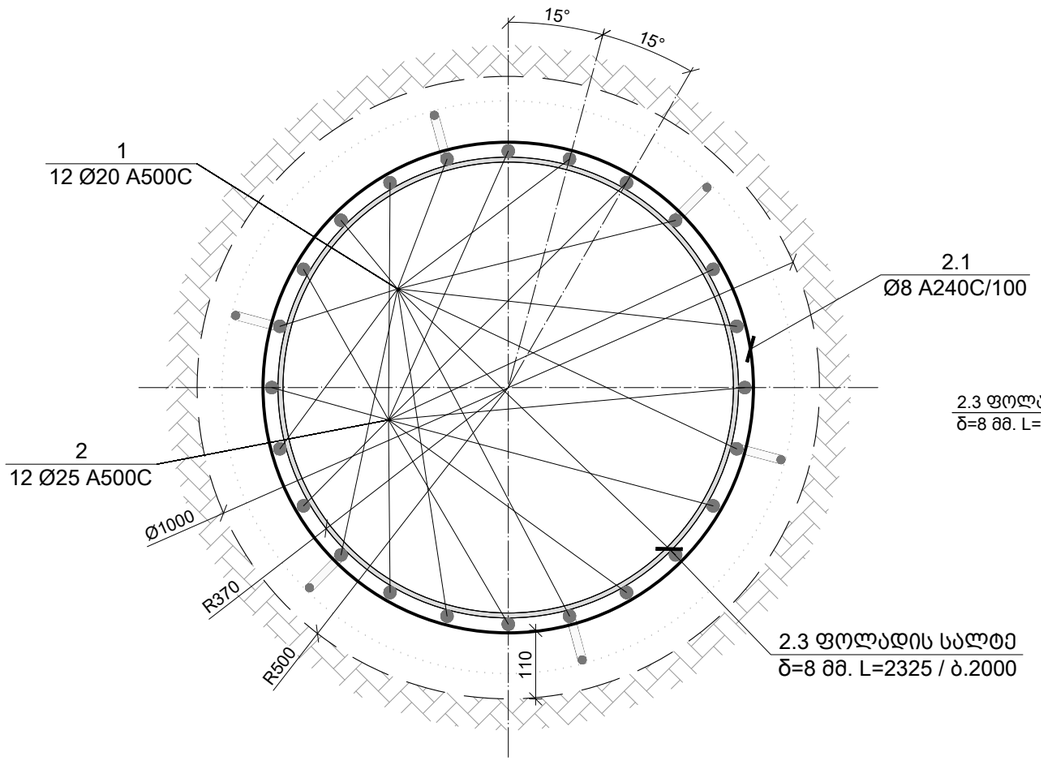

პოზ. N	Ø [მმ]	ე ს კ ი ზ ი [მმ]	სიგრძე L [მმ]
1	Ø 20	11600 / 4d / 400	12000
2	Ø 25	3600 / 4d / 400	4000

მოღუნვის დიამეტრი
d ≤ 16 მმ R=3d; d > 16 მმ R=4d

სამონტაჟო ელემენტი ს.ე.-2
მ. 1:20

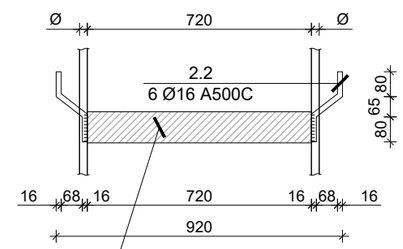

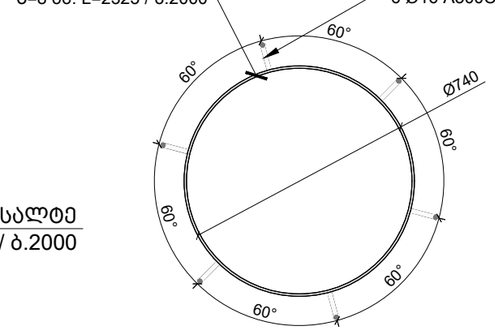

საერთო შენიშვნები :

1. ნახაზში შეტანილი ყველა ცვლილება უნდა შეთანხმდეს პროექტის ავტორთან.
2. შენობის საპროექტო ნული ±0.00=491.80 აბსოლუტურ ნიშნულს.
3. პროექტში ყველა ზომა მოცემულია მილიმეტრებში, ნიშნულები-მეტრებში.

შენიშვნები :

თარიღი Jul 23, 2026 წ.

კორექტირება

№	კორექტირება	თარიღი	შეასრ.
1			
2			
3			
4			

მისამართი / Address

ქ. თბილისი, მაისურაძის ქ. N11-ის მიმდებარედ, ზემო პლატო, თრიალეთის ქ. N45-ის მიმდებარედ
ს/კ 01.19.20.003.214

სიტუაციური გეგმა



პროექტი / Project

მრავალბინიანი
საცხოვრებელი სახლი

დამკვეთი / Client

შ.პ.ს. "სივრცე"

თანამდებობა	გვარი
კონსტრუქტორი	თ. მორალიშვილი
შეასრულა	თ. მორალიშვილი

კონსტრუქტორი:
STRUCTURAL ENGINEER
თორნიკე მორალიშვილი
TORNIKE MORALISHVILI
E: TORNIKEMORALISHVILI@GMAIL.COM
M: +995 511 222 442

ფაილი/File:BUILDING PILE 1000

პროექტი/Project No 11A24	ფორმატი Paper Size A3
თარიღი/Date: Jul 23, 2026	
სტადია/Status: C.D.	მ. Scale

ნახაზის დასახელება / Drawing Name:

ხიმინჯის კარკასი ხ.კ.-2.2

ფურცელი/Drawing No კ-1008

ხიმინჯის კარკასი - ხ.კ. - 2.3 (7 ც.)
მ: 1:50

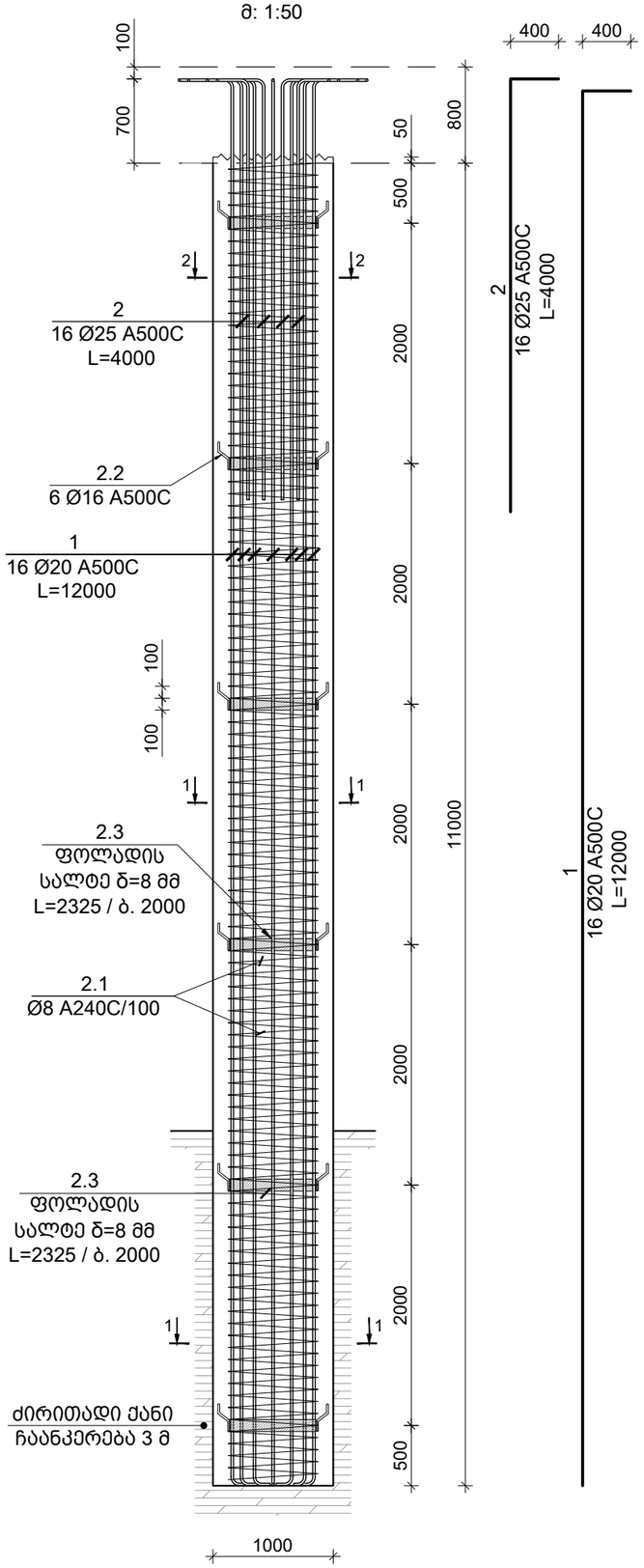

კვეთი 1-1
მ. 1:10

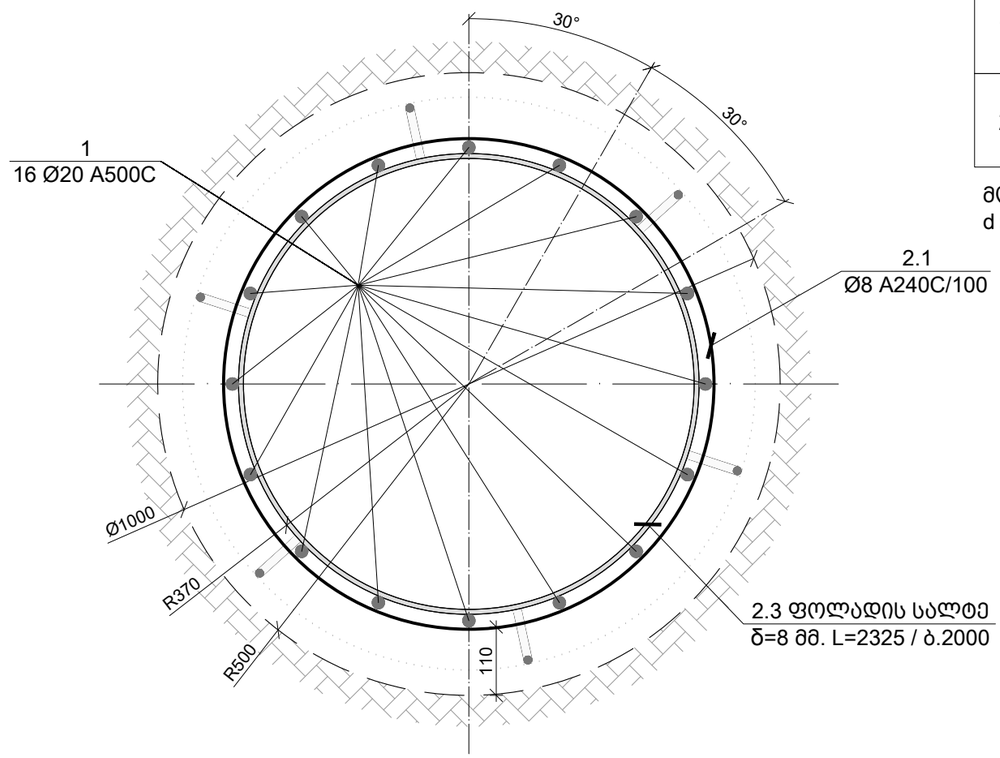

პოზ. N	Ø [მმ]	ე ს კ ი ზ ი [მმ]	სიგრძე L [მმ]
1	Ø 20	11600 / 4d / 400	12000
2	Ø 25	3600 / 4d / 400	4000

მოღუნვის დიამეტრი
d ≤ 16 მმ R=3d; d > 16 მმ R=4d

კვეთი 2-2
მ. 1:10

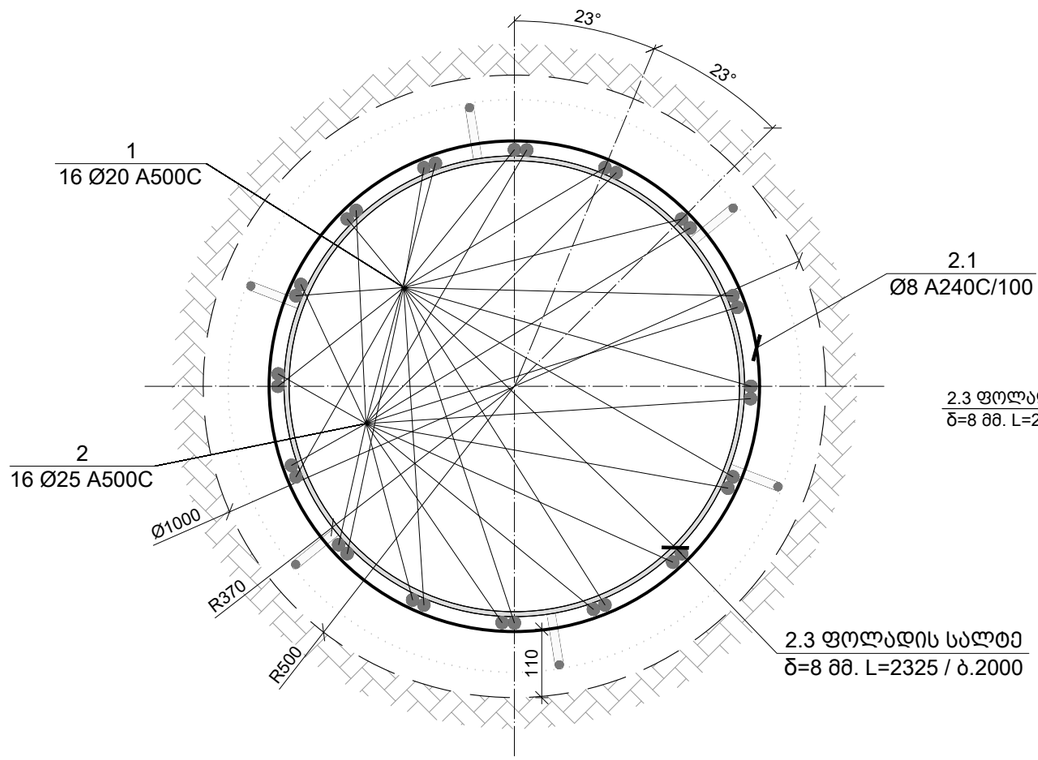

სამონტაჟო ელემენტი ს.ე.-2
მ. 1:20

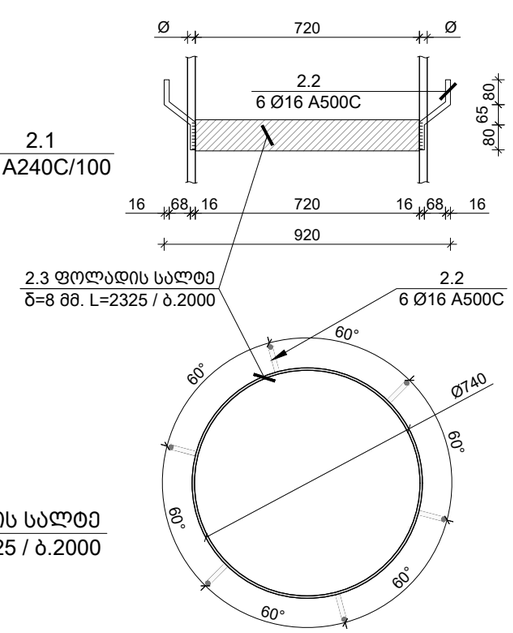

საერთო შენიშვნები :

1. ნახაზში შეტანილი ყველა ცვლილება უნდა შეთანხმდეს პროექტის ავტორთან.
2. შენობის საპროექტო ნული ±0.00=491.80 აბსოლუტურ ნიშნულს.
3. პროექტში ყველა ზომა მოცემულია მილიმეტრებში, ნიშნულები-მეტრებში.

შენიშვნები :

თარიღი Jul 23, 2026 წ.

კორექტირება

№	კორექტირება	თარიღი	შეასრ.
1			
2			
3			
4			

მისამართი / Address

ქ. თბილისი, მაისურაძის ქ. N11-ის მიმდებარედ, ზემო პლატო, თრიალეთის ქ. N45-ის მიმდებარედ
ს/კ 01.19.20.003.214

სიტუაციური გეგმა

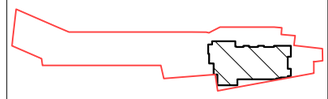

პროექტი / Project

მრავალბინიანი
საცხოვრებელი სახლი

დამკვეთი / Client

შ.პ.ს. "სივრცე"

თანამდებობა	გვარი
კონსტრუქტორი	თ. მორალიშვილი
შეასრულა	თ. მორალიშვილი

კონსტრუქტორი:
STRUCTURAL ENGINEER
თორნიკე მორალიშვილი
TORNIKE MORALISHVILI
E: TORNIKEMORALISHVILI@GMAIL.COM
M: +995 511 222 442

ფაილი/File:BUILDING PILE 1000

პროექტი/Project No 11A24	ფორმატი Paper Size A3
თარიღი/Date: Jul 23, 2026	
სტადია/Status: C.D.	მ. Scale

ნახაზის დასახელება / Drawing Name:

ხიმინჯის კარკასი ხ.კ.-2.3

ფურცელი/Drawing No ჯ-1009

ხიმინჯის კარკასი - ხ.კ. - 2.4 (2 ც.)
მ: 1:50

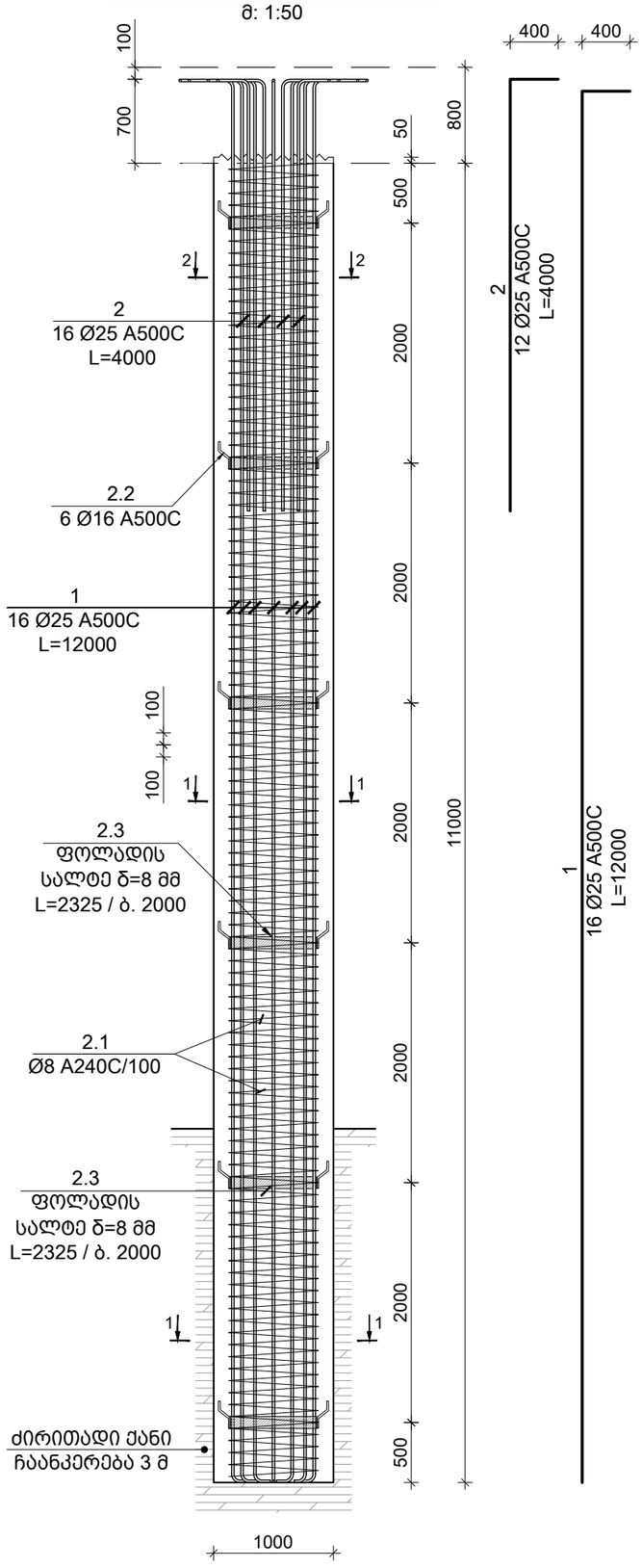

კვეთი 1-1
მ. 1:10

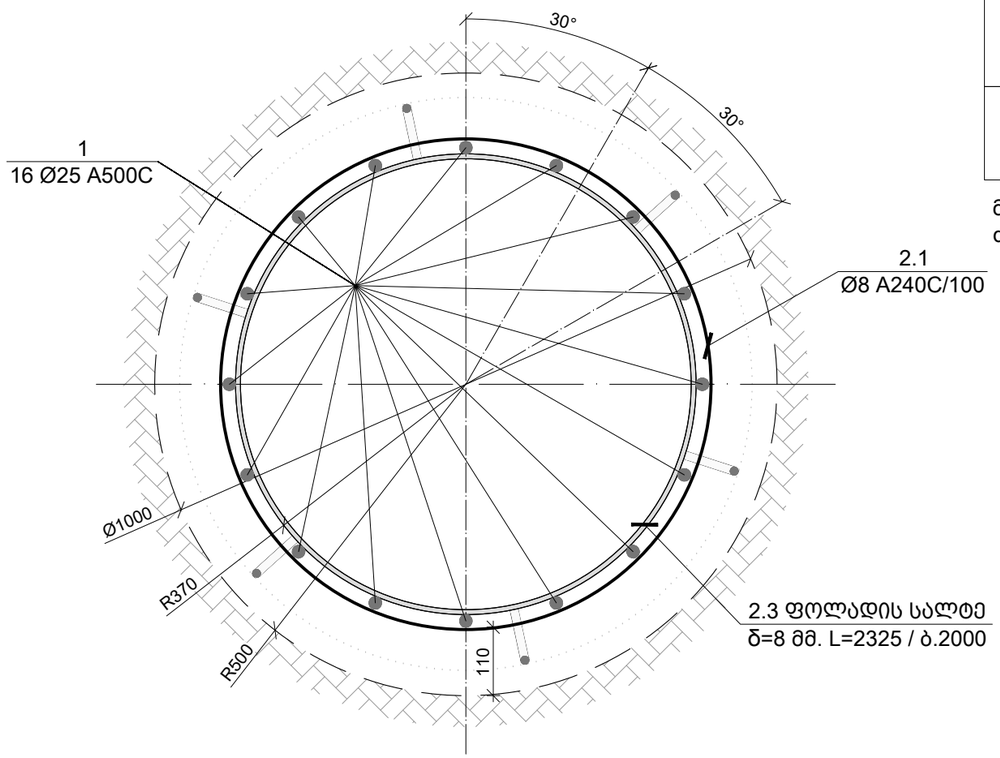

პოზ. N	Ø [მმ]	ე ს კ ი ზ ი [მმ]	სიგრძე L [მმ]
1	Ø 25	11600 / 4d / 400	12000
2	Ø 25	3600 / 4d / 400	4000

მოღუნვის დიამეტრი
d ≤ 16 მმ R=3d; d > 16 მმ R=4d

კვეთი 2-2
მ. 1:10

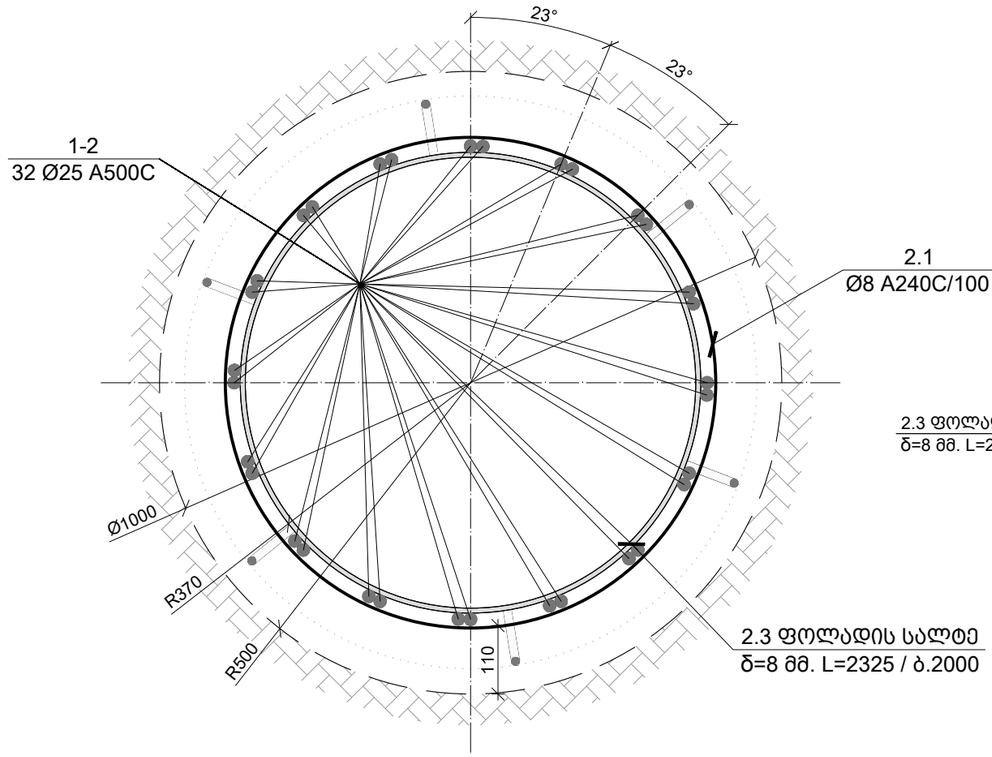

სამონტაჟო ელემენტი ს.ე.-2
მ. 1:20

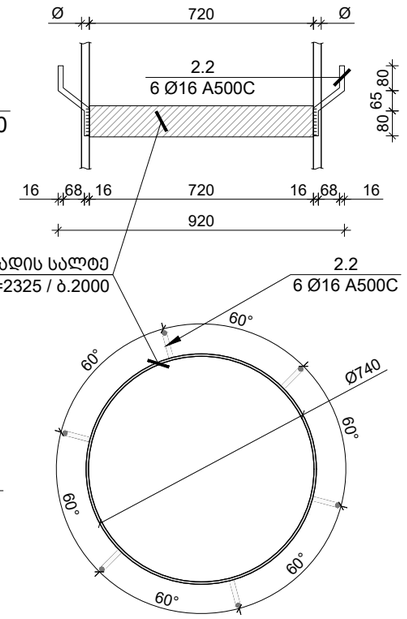

საერთო შენიშვნები :
1. ნახაზში შეტანილი ყველა ცვლილება უნდა შეთანხმდეს პროექტის ავტორთან.
2. შენობის საპროექტო ნული ±0.00=491.80 აბსოლუტურ ნიშნულს.
3. პროექტში ყველა ზომა მოცემულია მილიმეტრებში, ნიშნულები-მეტრებში.

შენიშვნები :

თარიღი Jul 23, 2026 წ.

კორექტირება

№	კორექტირება	თარიღი	შეასრ.
1			
2			
3			
4			

მისამართი / Address
ქ. თბილისი, მაისურაძის ქ. N11-ის მიმდებარედ, ზემო პლატო, თრიალეთის ქ. N45-ის მიმდებარედ
ს/კ 01.19.20.003.214

სიტუაციური გეგმა

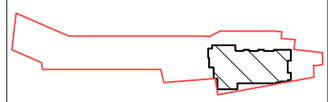

პროექტი / Project
მრავალბინიანი საცხოვრებელი სახლი

დამკვეთი / Client
შ.პ.ს. "სივრცე"

თანამდებობა	გვარი
კონსტრუქტორი	თ. მორალიშვილი
შეასრულა	თ. მორალიშვილი

კონსტრუქტორი:
STRUCTURAL ENGINEER
თორნიკე მორალიშვილი
TORNIKE MORALISHVILI
E: TORNIKEMORALISHVILI@GMAIL.COM
M: +995 511 222 442

ფაილი/File:BUILDING PILE 1000

პროექტი/Project No 11A24	ფორმატი Paper Size A3
თარიღი/Date: Jul 23, 2026	
სტადია/Status: C.D.	მ. Scale

ნახაზის დასახელება / Drawing Name:
ხიმინჯის კარკასი ხ.კ.-2.4

ფურცელი/Drawing No ჯ-1010

ხიმინჯის კარკასი - ხ.კ. - 2.5 (4 ც.)
მ: 1:50

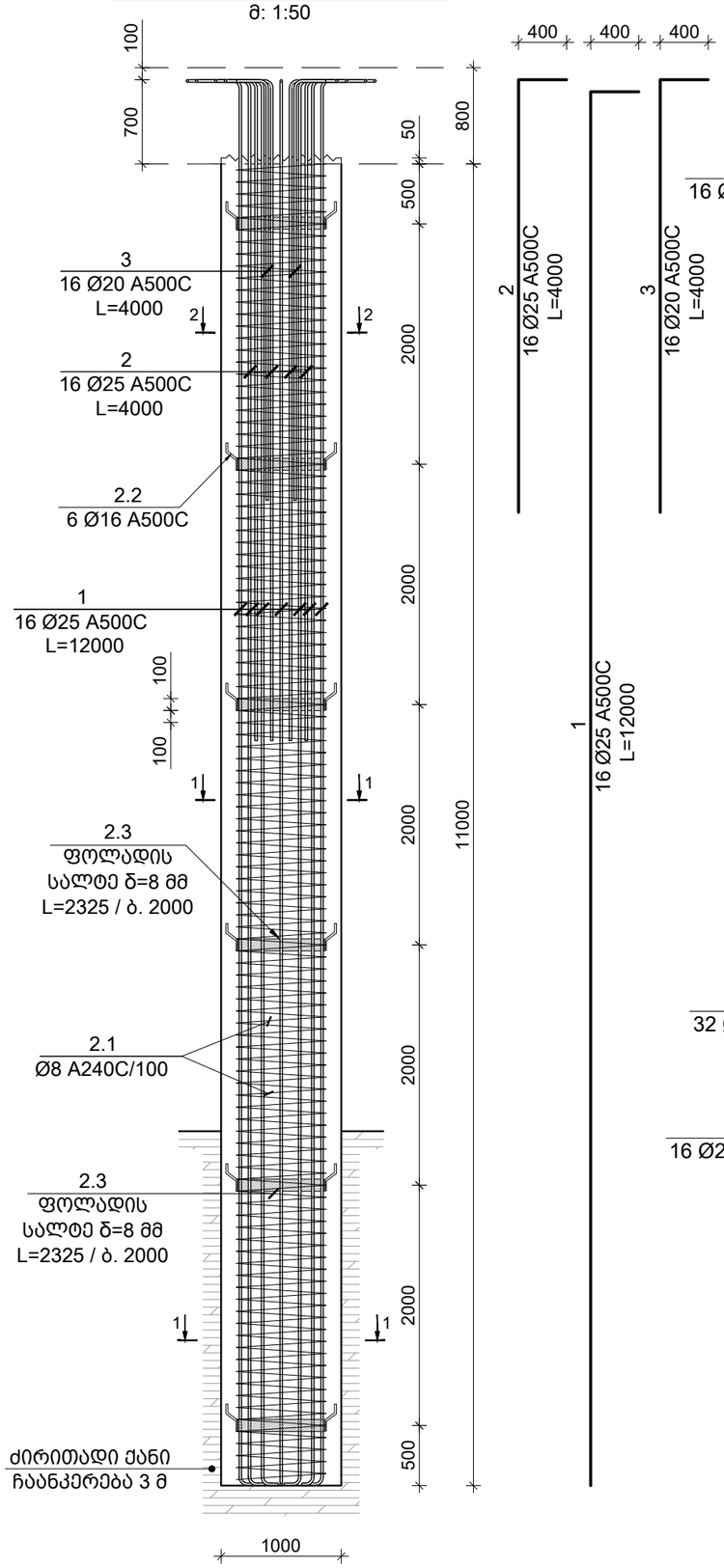

კვეთი 1-1
მ. 1:10

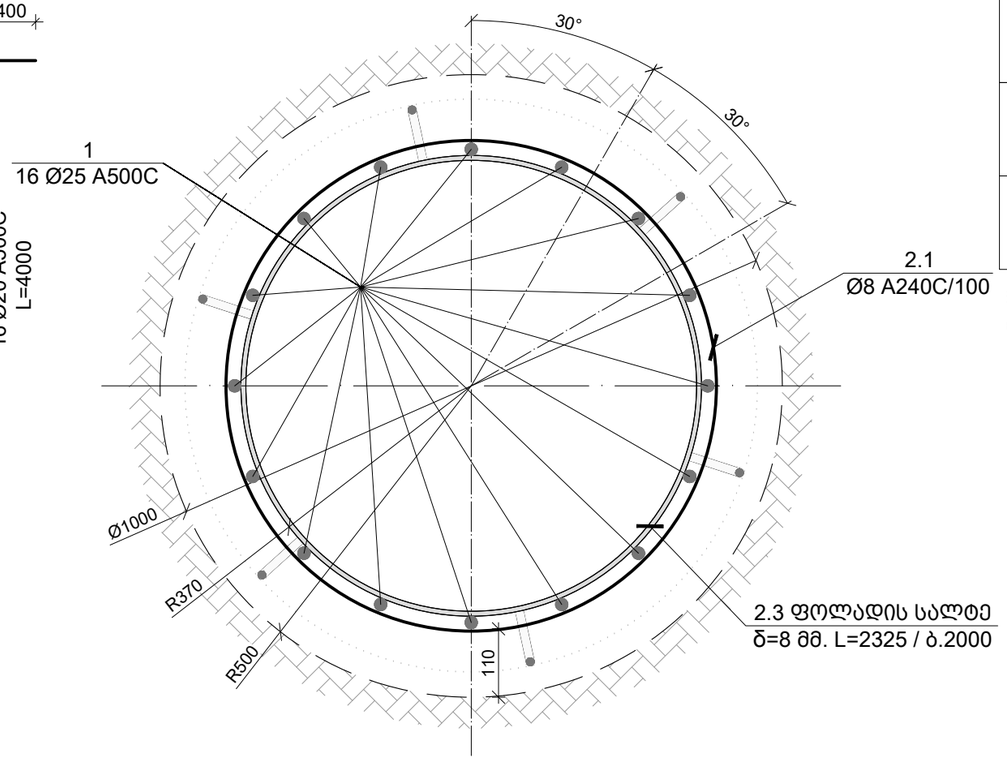

კვეთი 2-2
მ. 1:10

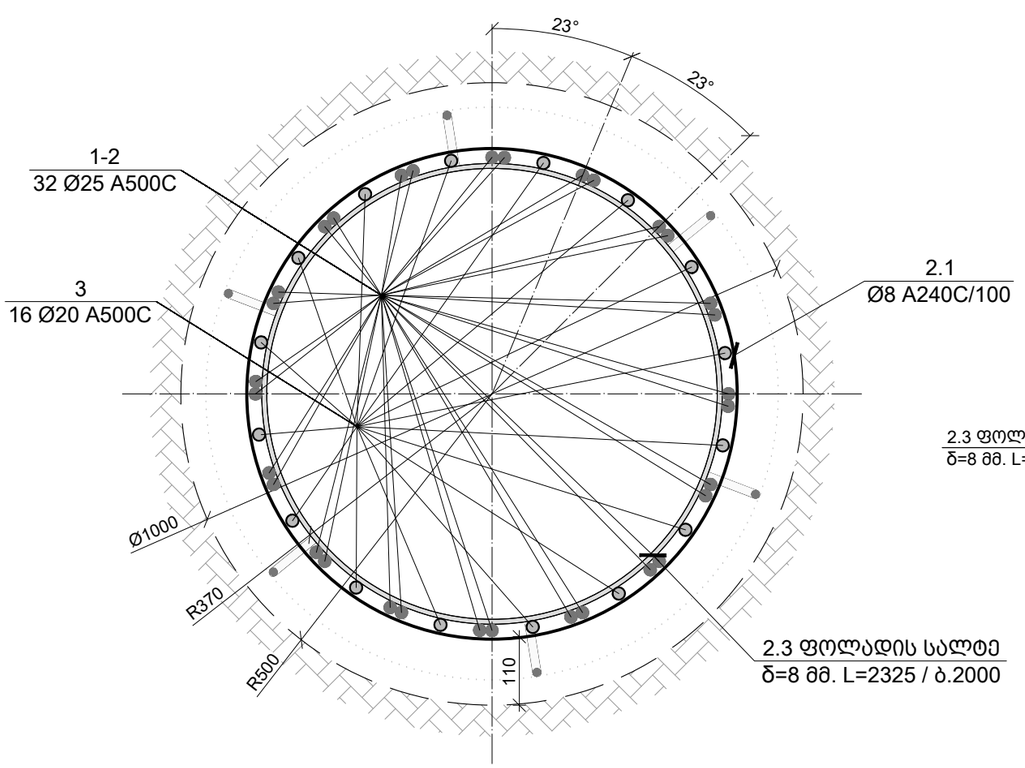

პოზ. N	Ø [მმ]	ე ს კ ი ზ ი [მმ]	სიგრძე L [მმ]
1	Ø 25	11600 / 4d / 400	12000
2	Ø 25	3600 / 4d / 400	4000
3	Ø 20	3600 / 4d / 400	4000

მოღუნვის დიამეტრი
d ≤ 16 მმ R=3d; d > 16 მმ R=4d

სამონტაჟო ელემენტი ს.ე.-2
მ. 1:20

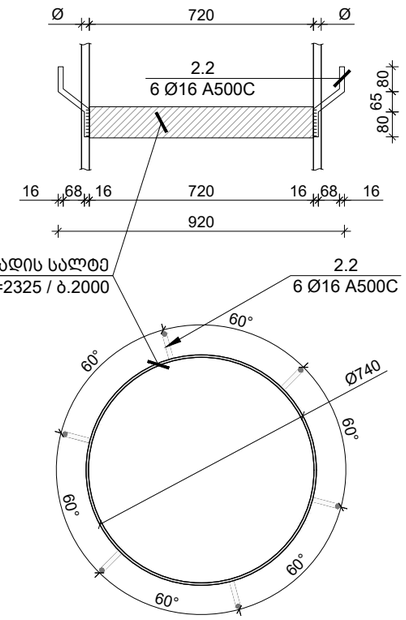

საერთო შენიშვნები :

1. ნახაზში შეტანილი ყველა ცვლილება უნდა შეთანხმდეს პროექტის ავტორთან.
2. შენობის საპროექტო ნული ±0.00=491.80 აბსოლუტურ ნიშნულს.
3. პროექტში ყველა ზომა მოცემულია მილიმეტრებში, ნიშნულები-მეტრებში.

შენიშვნები :

თარიღი Jul 23, 2026 წ.

კორექტირება

№	კორექტირება	თარიღი	შეასრ.
1			
2			
3			
4			

მისამართი / Address

ქ. თბილისი, მაისურაძის ქ. N11-ის მიმდებარედ, ზემო პლატო, თრიალეთის ქ. N45-ის მიმდებარედ
ს/კ 01.19.20.003.214

სიტუაციური გეგმა

პროექტი / Project

მრავალბინიანი საცხოვრებელი სახლი

დამკვეთი / Client

შ.პ.ს. "სივრცე"

თანამდებობა	გვარი
კონსტრუქტორი	თ. მორალიშვილი
შეასრულა	თ. მორალიშვილი

კონსტრუქტორი:
STRUCTURAL ENGINEER
თორნიკე მორალიშვილი
TORNIKE MORALISHVILI
E: TORNIKEMORALISHVILI@GMAIL.COM
M: +995 511 222 442

ფაილი/File:BUILDING PILE 1000

პროექტი/Project No 11A24	ფორმატი Paper Size A3
თარიღი/Date: Jul 23, 2026	
სტადია/Status: C.D.	მ. Scale

ნახაზის დასახელება / Drawing Name:

ხიმინჯის კარკასი ხ.კ.-2.5

ფურცელი/Drawing No	კ-1011

ფიზიკურ-მექანიკური ტესტირების ანგარიში

| ტიპი | ნიმუშის # | ელემენტის მონიშვნის თარიღი | სინჯის ასაღები | ნიმუშის ზომები | | |

-4.400 ნ.-ზე ლიფტის შახტის თანაორმოს საძირკვლის გეგმა
მ 1:100

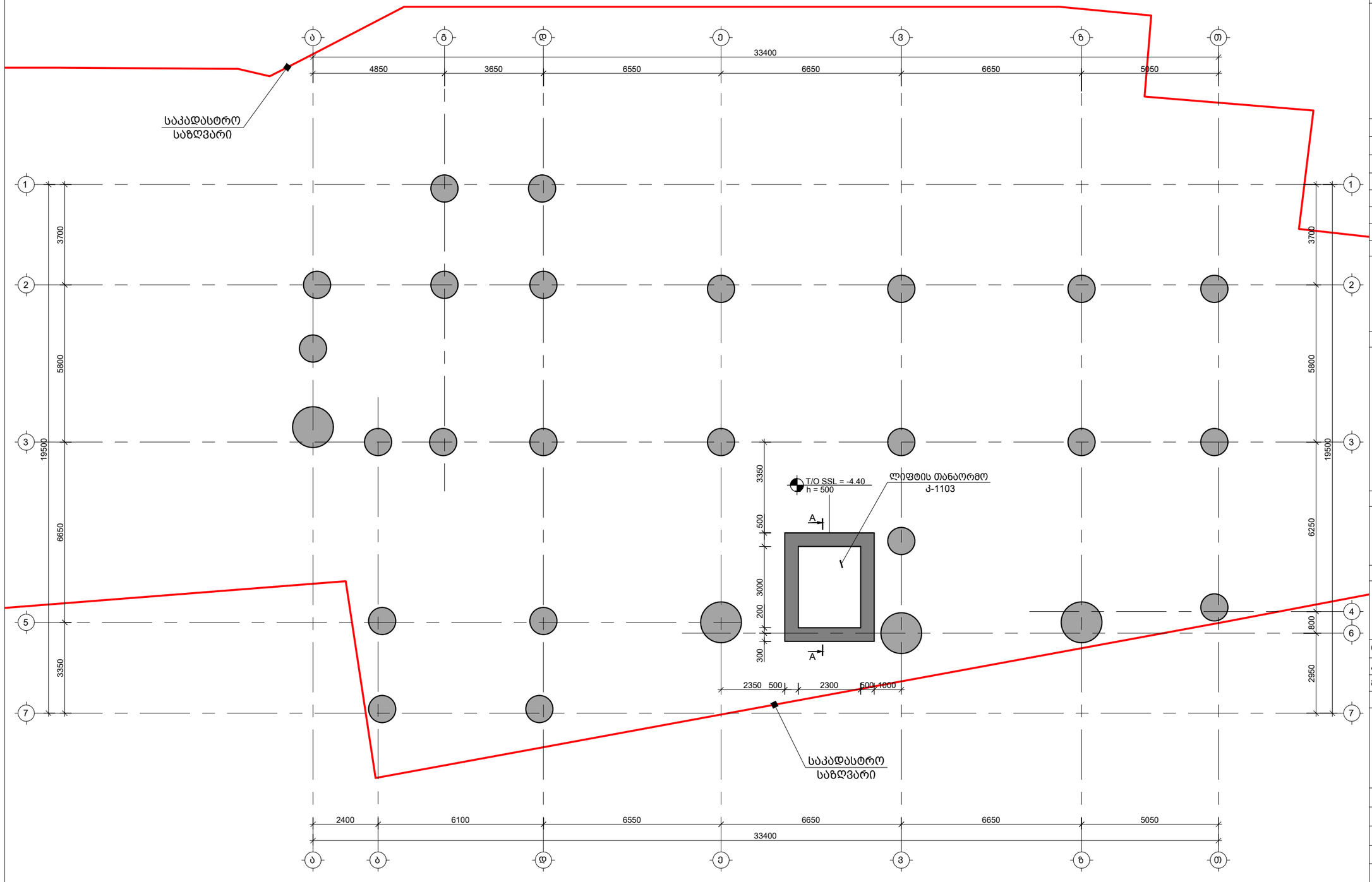

საერთო შენიშვნები :

1. ნახაზში შეტანილი ყველა ცვლილება უნდა შეთანხმდეს პროექტის ავტორთან.
2. შენობის საპროექტო ნული ±0.00=491.80 აბსოლუტურ ნიშნულს.
3. პროექტში ყველა ზომა მოცემულია მილიმეტრებში, ნიშნულები-მეტრებში.

შენიშვნები :

თარიღი Jul 23, 2026 წ.

კორექტირება

№	კორექტირება	თარიღი	შეასრ.
1			
2			
3			
4			

მისამართი / Address

ქ. თბილისი, მაისურაძის ქ. N11-ის მიმდებარედ, ზემო პლატო, თრიალეთის ქ. N45-ის მიმდებარედ
ს/კ 01.19.20.003.214

სიტუაციური გეგმა

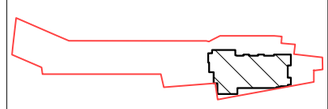

პროექტი / Project

მრავალბინიანი
საცხოვრებელი სახლი

დამკვეთი / Client

შ.პ.ს. "სივრცე"

თანამდებობა	გვარი
კონსტრუქტორი	თ. მორალიშვილი
შეასრულა	თ. მორალიშვილი

კონსტრუქტორი:
STRUCTURAL ENGINEER
თორნიკე მორალიშვილი
TORNIKE MORALISHVILI
E: TORNIKEMORALISHVILI@GMAIL.COM
M: +995 511 222 442

ფაილი/File:ELEVATION PLANE

პროექტი/Project No 11A24	ფორმატი Paper Size A3
თარიღი/Date: Jul 23, 2026	
სტადია/Status: C.D.	მ. Scale

ნახაზის დასახელება / Drawing Name:

-4.400 ნ.-ზე ლიფტის შახტის თანაორმოს საძირკვლის გეგმა

ფურცელი/Drawing No კ-1100

ლიფტის შახტის თანაორმო N1-ის ფილის არმირების გეგმა
მ 1:25

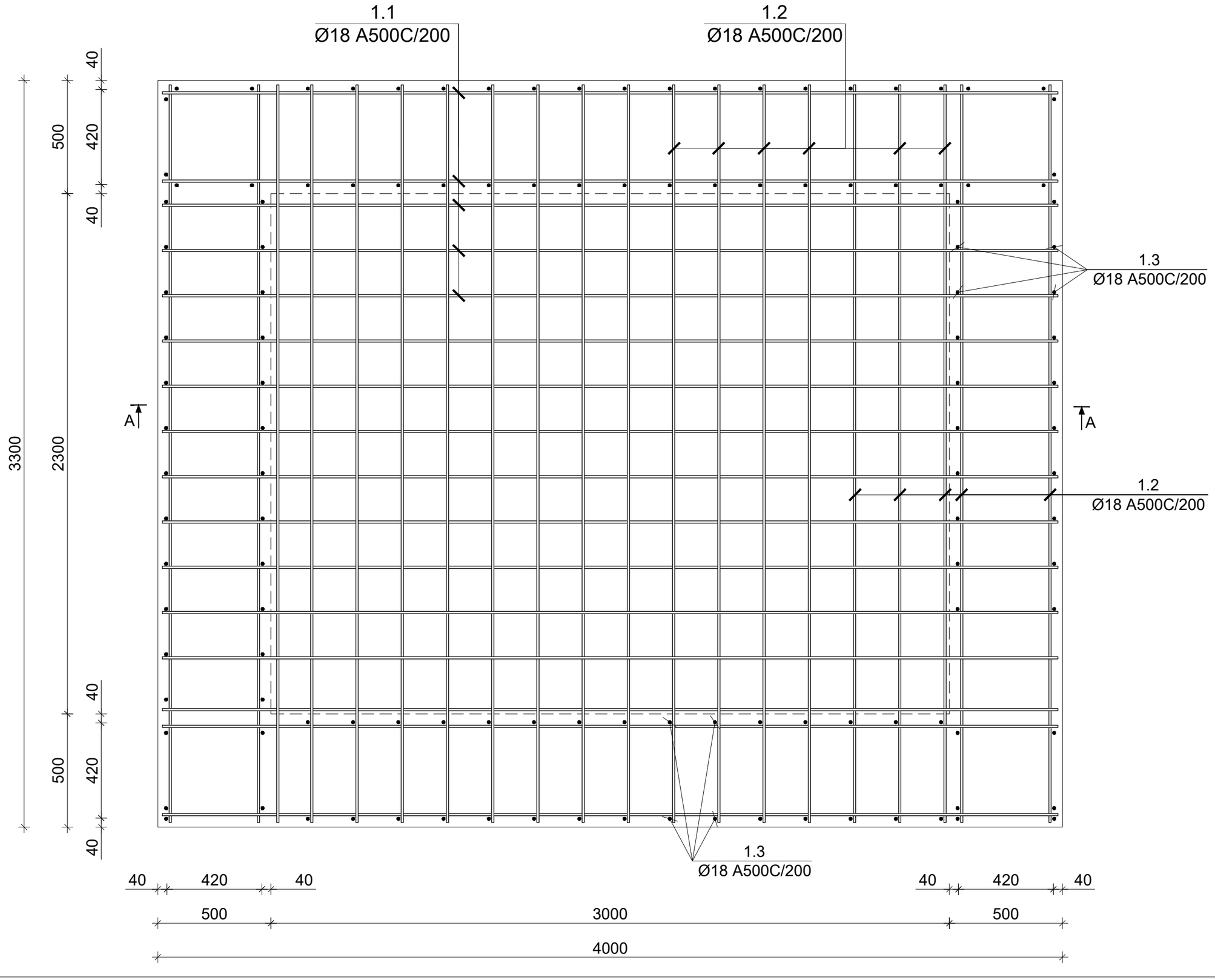

საერთო შენიშვნები :

1. ნახაზში მეტანილი ყველა ცვლილება უნდა შეთანხმდეს პროექტის ავტორთან.
2. შენობის საპროექტო ნული ±0.00=491.80 აბსოლუტურ ნიშნულს.
3. პროექტში ყველა ზომა მოცემულია მილიმეტრებში, ნიშნულები-მეტრებში.

შენიშვნები :

თარიღი Jul 23, 2026 წ.

კორექტირება

№	კორექტირება	თარიღი	შეასრ.
1			
2			
3			
4			

მისამართი / Address

ქ. თბილისი, მაისურაძის ქ. N11-ის მიმდებარედ, ზემო პლატო, თრიალეთის ქ. N45-ის მიმდებარედ
ს/კ 01.19.20.003.214

სიტუაციური გეგმა

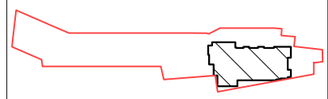

პროექტი / Project

მრავალბინიანი
საცხოვრებელი სახლი

დამკვეთი / Client

შ.პ.ს. "სივრცე"

თანამდებობა	გვარი
კონსტრუქტორი	თ. მორალიშვილი
შეასრულა	თ. მორალიშვილი

კონსტრუქტორი:
STRUCTURAL ENGINEER
თორნიკე მორალიშვილი
TORNIKE MORALISHVILI
E: TORNIKEMORALISHVILI@GMAIL.COM
M: +995 511 222 442

ფაილი/File:ELEVATION SECTION

პროექტი/Project No 11A24	ფორმატი Paper Size A3
თარიღი/Date: Jul 23, 2026	
სტადია/Status: C.D.	მ. Scale

ნახაზის დასახელება / Drawing Name:

ლიფტის შახტის თანაორმოს ფილის არმირების გეგმა

ფურცელი/Drawing No ა-1101

ლიფტის შახტის თანაორმო კედლის არმირების გეგმა
მ 1:25

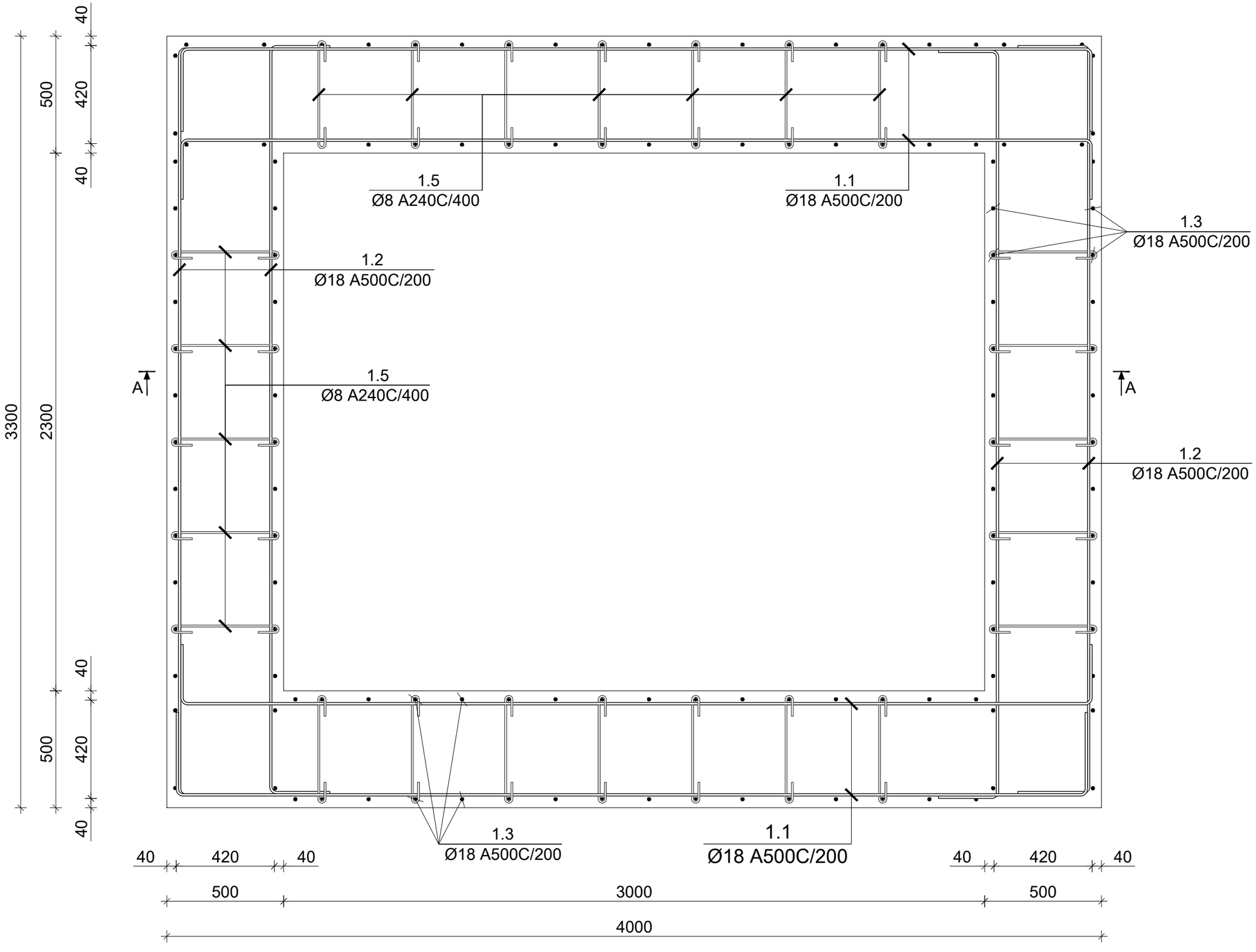

საერთო შენიშვნები :

1. ნახაზში შეტანილი ყველა ცვლილება უნდა შეთანხმდეს პროექტის ავტორთან.
2. შენობის საპროექტო ნული ±0.00=491.80 აბსოლუტურ ნიშნულს.
3. პროექტში ყველა ზომა მოცემულია მილიმეტრებში, ნიშნულები-მეტრებში.

შენიშვნები :

თარიღი Jul 23, 2026 წ.

კორექტირება

№	კორექტირება	თარიღი	შეასრ.
1			
2			
3			
4			

მისამართი / Address

ქ. თბილისი, მაისურაძის ქ. N11-ის მიმდებარედ, ზემო პლატო, თრიალეთის ქ. N45-ის მიმდებარედ
ს/კ 01.19.20.003.214

სიტუაციური გეგმა

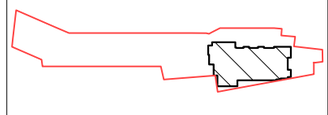

პროექტი / Project

მრავალბინიანი
საცხოვრებელი სახლი

დამკვეთი / Client

შ.პ.ს. "სივრცე"

თანამდებობა	გვარი
კონსტრუქტორი	თ. მორალიშვილი
შესრულა	თ. მორალიშვილი

კონსტრუქტორი:
STRUCTURAL ENGINEER
თორნიკე მორალიშვილი
TORNIKE MORALISHVILI
E: TORNIKEMORALISHVILI@GMAIL.COM
M: +995 511 222 442

ფაილი/File:ELEVATION SECTION

პროექტი/Project No 11A24	ფორმატი Paper Size A3
თარიღი/Date: Jul 23, 2026	
სტადია/Status: C.D.	მ. Scale

ნახაზის დასახელება / Drawing Name:

ლიფტის შახტის თანაორმოს კედლის არმირების გეგმა

ფურცელი/Drawing No კ-1102

ლიფტის შახტის თანაორმო N1-ის კვეთი A-A
მ 1:25

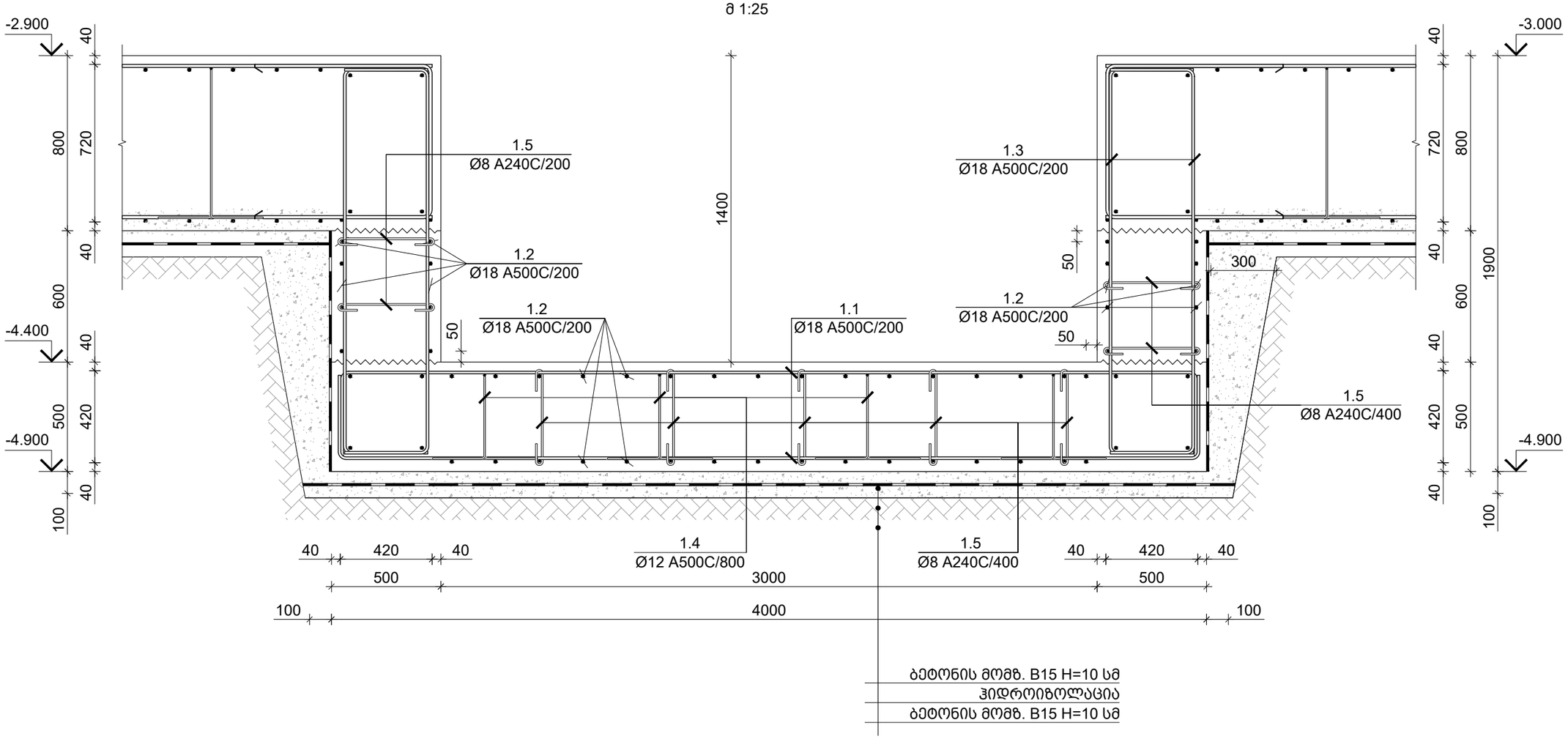

ბეტონის მომზ. B15 H=10 სმ
ჰიდროიზოლაცია
ბეტონის მომზ. B15 H=10 სმ

საერთო შენიშვნები :

1. ნახაზში შეტანილი ყველა ცვლილება უნდა შეთანხმდეს პროექტის ავტორთან.
2. შენობის საპროექტო ნული ±0.00=491.80 აბსოლუტურ ნიშნულს.
3. პროექტში ყველა ზომა მოცემულია მილიმეტრებში, ნიშნულები-მეტრებში.

შენიშვნები :

თარიღი Jul 23, 2026 წ.

კორექტირება

№	კორექტირება	თარიღი	შეასრ.
1			
2			
3			
4			

მისამართი / Address

ქ. თბილისი, მაისურაძის ქ. N11-ის მიმდებარედ, ზემო პლატო, თრიალეთის ქ. N45-ის მიმდებარედ
ს/კ 01.19.20.003.214

სიტუაციური გეგმა

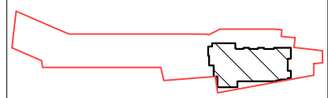

პროექტი / Project

მრავალბინიანი საცხოვრებელი სახლი

დამკვეთი / Client

შ.პ.ს. "სივრცე"

თანამდებობა	გვარი
კონსტრუქტორი	თ. მორალიშვილი
შეასრულა	თ. მორალიშვილი

კონსტრუქტორი:
STRUCTURAL ENGINEER
თორნიკე მორალიშვილი
TORNIKE MORALISHVILI
E: TORNIKEMORALISHVILI@GMAIL.COM
M: +995 511 222 442

ფაილი/File:ELEVATION SECTION

პროექტი/Project No 11A24	ფორმატი Paper Size A3
თარიღი/Date: Jul 23, 2026	
სტადია/Status: C.D.	მ. Scale

ნახაზის დასახელება / Drawing Name:

ლიფტის შახტის თანაორმოს კვეთი A-A

ფურცელი/Drawing No კ-1103

პოზ. N	ø [მმ]	ე ს კ ი ზ ი [მმ]	სიგრძე L [მმ]
1.1	Ø 18	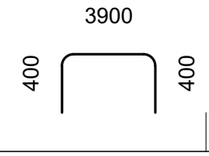	4700
1.2	Ø 18	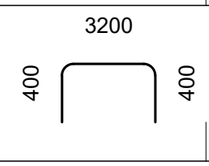	4000
1.3	Ø 18	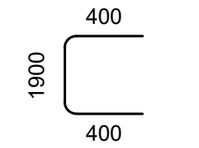	2700
1.4	Ø 12	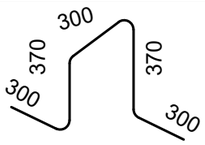	1640
1.5	Ø 8	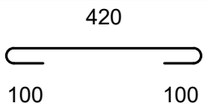	620

კონსტრ. დასახ.	ელემენტის დასახ.	პოზ. №	დიამეტრი ან კვეთი (მმ)		ერთეულის სიგრძე (მ.)	რაოდენობა (ც.)	საერთო სიგრძე (მ.)	საერთო წონა (კგ.)
ლიფტის შახტა	-4.900 ნ.-ზე თანაორმო სპეციფიკაცია	1.1	Ø 18	A500C	4700	40 X 1	188	375
		1.2	Ø 18	A500C	4000	48 X 1	192	383
		1.3	Ø 12	A500C	2700	146 X 1	394	350
		1.4	Ø 18	A500C	1640	26 X 1	43	86
		1.5	Ø 8	A240C	620	70 X 1	44	17
		მძიმე ბეტონი		B25	V =	12 X 1 = 11.71 მ³		
		ბეტონის მომზადება		B15	V =	2 X 1 = 2.21 მ³		

საერთო შენიშვნები :

1. ნახაზში მეტანილი ყველა ცვლილება უნდა შეთანხმდეს პროექტის ავტორთან.
2. შენობის საპროექტო ნული ±0.00=491.80 აბსოლუტურ ნიშნულს.
3. პროექტში ყველა ზომა მოცემულია მილიმეტრებში, ნიშნულები-მეტრებში.

შენიშვნები :

თარიღი Jul 23, 2026 წ.

კორექტირება

№	კორექტირება	თარიღი	შეასრ.
1			
2			
3			
4			

მისამართი / Address

ქ. თბილისი, მაისურაძის ქ. N11-ის მიმდებარედ, ზემო პლატო, თრიალეთის ქ. N45-ის მიმდებარედ
ს/კ 01.19.20.003.214

სიტუაციური გეგმა

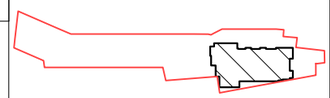

პროექტი / Project

მრავალბინიანი საცხოვრებელი სახლი

დამკვეთი / Client

შ.პ.ს. "სივრცე"

თანამდებობა	გვარი
კონსტრუქტორი	თ. მორალიშვილი
შეასრულა	თ. მორალიშვილი

კონსტრუქტორი:
STRUCTURAL ENGINEER
თორნიკე მორალიშვილი
TORNIKE MORALISHVILI
E: TORNIKEMORALISHVILI@GMAIL.COM
M: +995 511 222 442

ფაილი/File:ELEVATION SECTION

პროექტი/Project No 11A24	ფორმატი Paper Size A3
თარიღი/Date: Jul 23, 2026	
სტადია/Status: C.D.	მ. Scale

ნახაზის დასახელება / Drawing Name:

ლიფტის შახტის თანაორმოს ესკიზი & სპეციფიკაცია

ფურცელი/Drawing No	კ-1104

-3.000 ნ.-ზე საძირკვლის ფილის საყალიბე გეგმა
მ 1:120

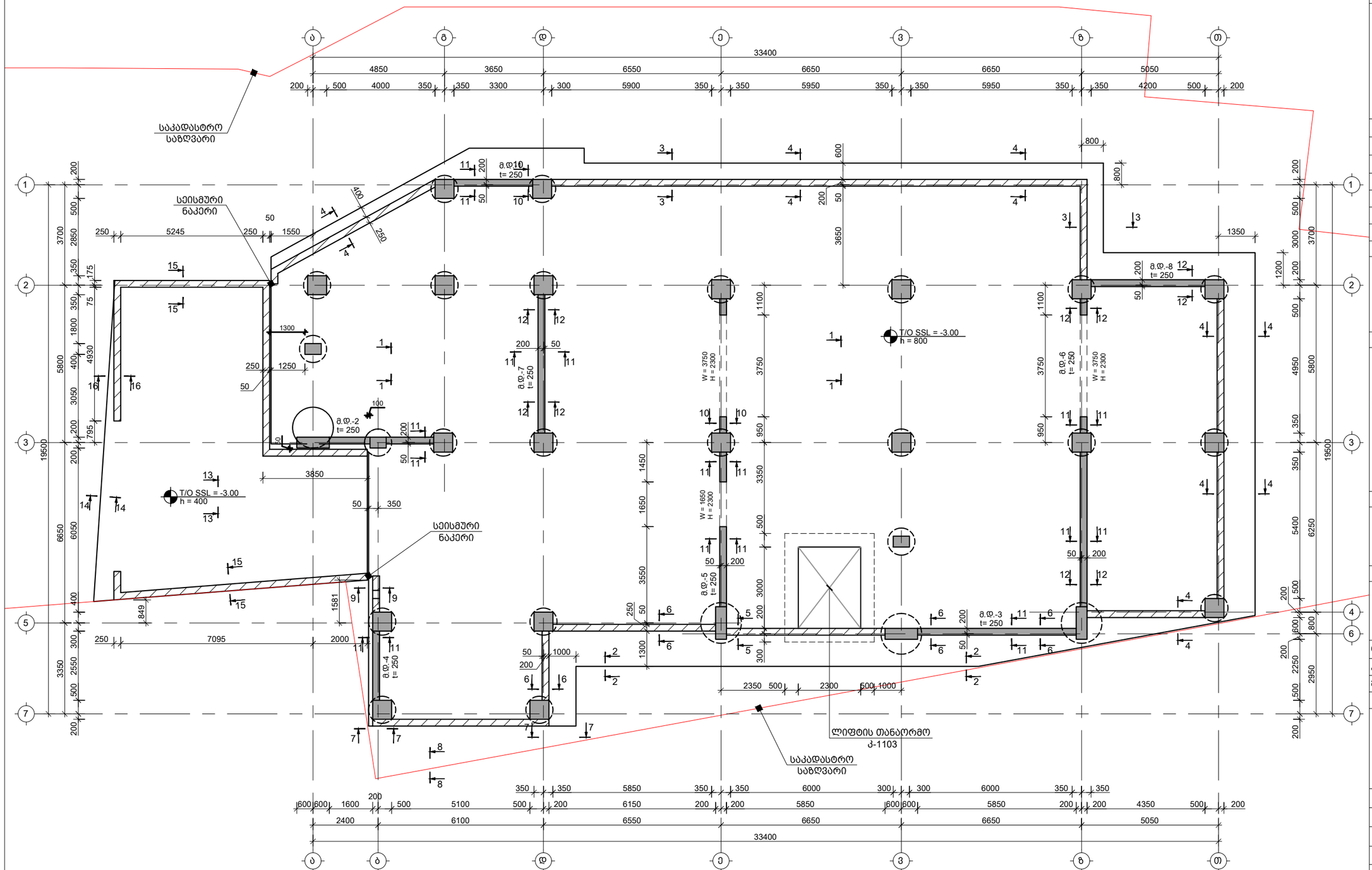

საერთო შენიშვნები :

1. ნახაზში შეტანილი ყველა ცვლილება უნდა შეთანხმდეს პროექტის ავტორთან.
2. შენობის საპროექტო ნული ±0.00=491.80 აბსოლუტურ ნიშნულს.
3. პროექტში ყველა ზომა მოცემულია მილიმეტრებში, ნიშნულები-მეტრებში.

შენიშვნები :

თარიღი Jul 23, 2026 წ.

კორექტირება

№	კორექტირება	თარიღი	შეასრ.
1			
2			
3			
4			

მისამართი / Address

ქ. თბილისი, მაისურაძის ქ. N11-ის მიმდებარედ, ზემო პლატო, თრიალეთის ქ. N45-ის მიმდებარედ
ს/კ 01.19.20.003.214

სიტუაციური გეგმა



პროექტი / Project

მრავალბინიანი საცხოვრებელი სახლი

დამკვეთი / Client

შ.პ.ს. "სივრცე"

თანამდებობა	გვარი
კონსტრუქტორი	თ. მორალიშვილი
შემსრულა	გ. კუჭუხიძე

კონსტრუქტორი:
STRUCTURAL ENGINEER
თორნიკე მორალიშვილი
TORNIKE MORALISHVILI
E: TORNIKEMORALISHVILI@GMAIL.COM
M: +995 511 222 442

ფაილი/File:FOUNDATION PLANE

პროექტი/Project No 11A24	ფორმატი Paper Size A3
თარიღი/Date: Jul 23, 2026	
სტადია/Status: C.D.	მ. Scale

ნახაზის დასახელება / Drawing Name:

-3.000 ნ.-ზე საძირკვლის ფილის საყალიბე გეგმა

ფურცელი/Drawing No კ-1200

-3.000 ნ.-ზე საძირკვლის ფილის არმირების გეგმა ქვედა შრე; X მიმართულება
მ 1:100

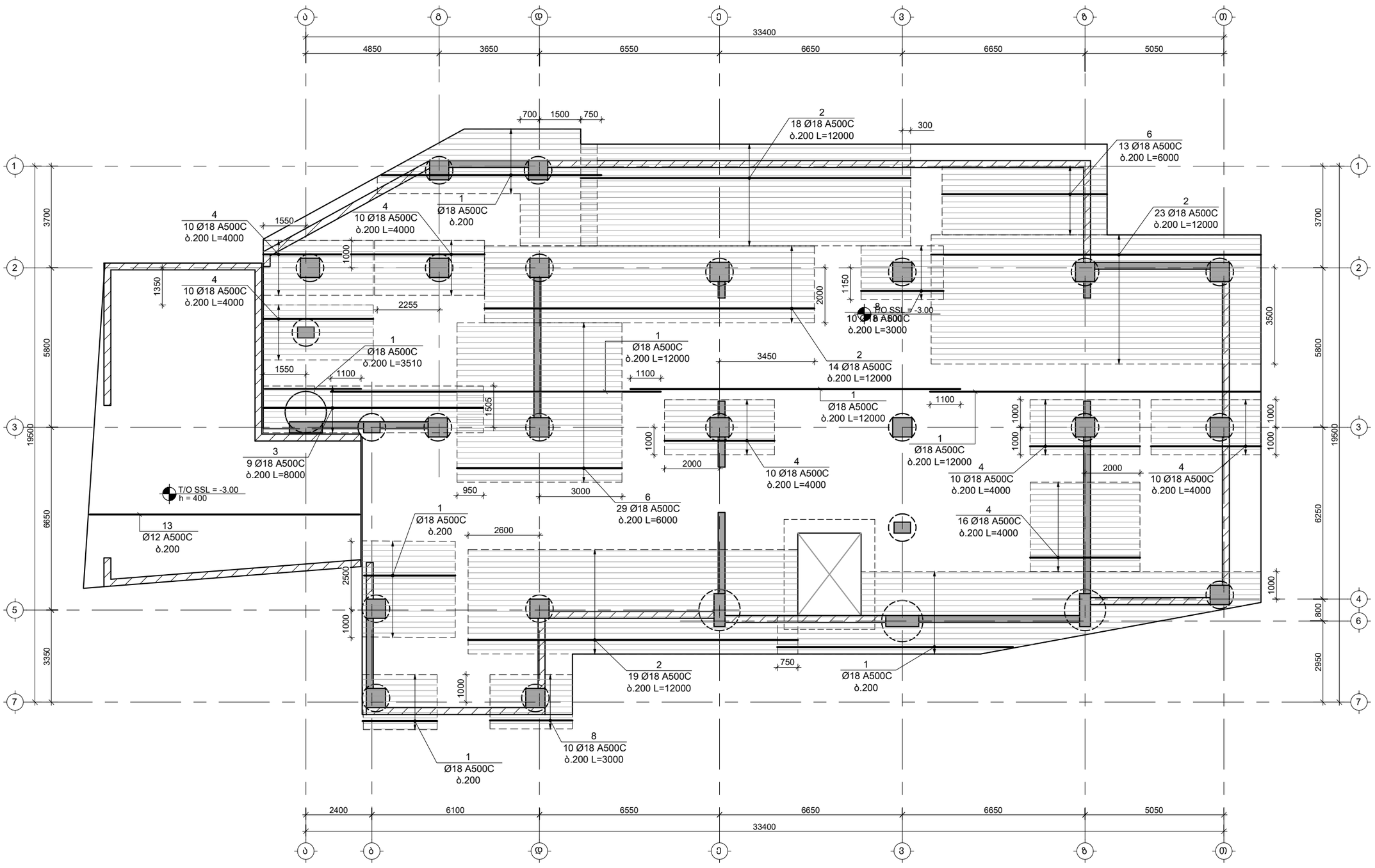

საერთო შენიშვნები :

1. ნახაზში შეტანილი ყველა ცვლილება უნდა შეთანხმდეს პროექტის ავტორთან.
2. შენობის საპროექტო ნული ±0.00=491.80 აბსოლუტურ ნიშნულს.
3. პროექტში ყველა ზომა მოცემულია მილიმეტრებში, ნიშნულები-მეტრებში.

შენიშვნები :

1. კვეთების მარკირება იხ. საყალიბე გეგმაზე კ-1200

თარიღი Jul 23, 2026 წ.

კორექტირება

№	კორექტირება	თარიღი	შეასრ.
1			
2			
3			
4			

მისამართი / Address

ქ. თბილისი, მაისურაძის ქ. N11-ის მიმდებარედ, ზემო პლატო, თრიალეთის ქ. N45-ის მიმდებარედ
ს/კ 01.19.20.003.214

სიტუაციური გეგმა

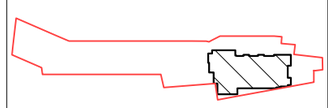

პროექტი / Project

მრავალბინიანი საცხოვრებელი სახლი

დამკვეთი / Client

შ.პ.ს. "სივრცე"

თანამდებობა	გვარი
კონსტრუქტორი	თ. მორალიშვილი
შეასრულა	გ. კუჭუხიძე

კონსტრუქტორი:
STRUCTURAL ENGINEER
თორნიკე მორალიშვილი
TORNIKE MORALISHVILI
E: TORNIKEMORALISHVILI@GMAIL.COM
M: +995 511 222 442

ფაილი/File:FOUNDATION PLANE

პროექტი/Project No 11A24	ფორმატი Paper Size
თარიღი/Date: Jul 23, 2026	A3
სტადია/Status: C.D.	მ. Scale

ნახაზის დასახელება / Drawing Name:

-3.000 ნ.-ზე საძირ. ფილის არმირების გეგმა; ქვედა შრე X მიმართ.

ფურცელი/Drawing No კ-1201

-3.000 ნ.-ზე საძირკვლის ფილის არმირების გეგმა ქვედა შრე; Y მიმართულება
მ 1:100

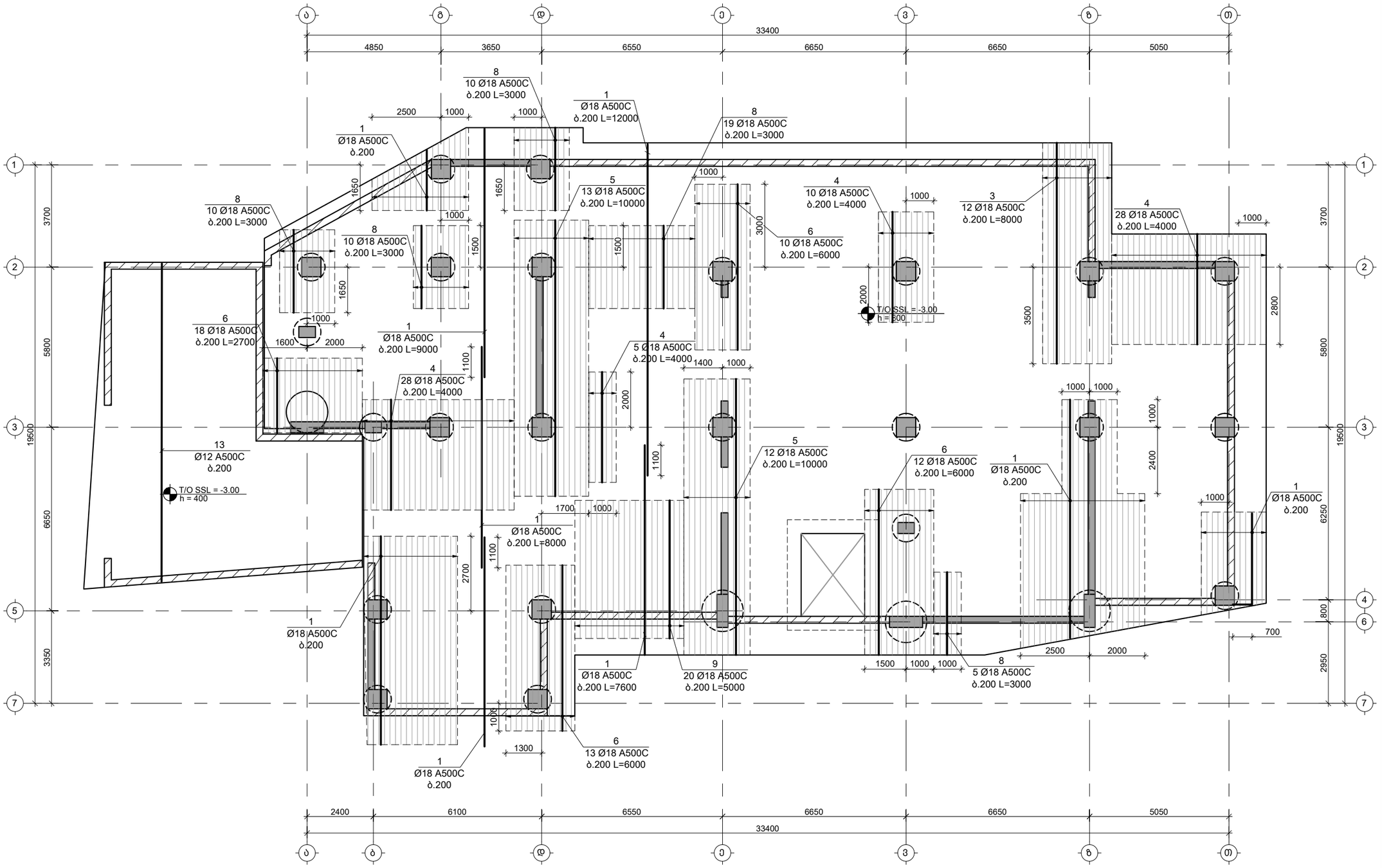

საერთო შენიშვნები :

1. ნახაზში შეტანილი ყველა ცვლილება უნდა შეთანხმდეს პროექტის ავტორთან.
2. შენობის საპროექტო ნული ±0.00=491.80 აბსოლუტურ ნიშნულს.
3. პროექტში ყველა ზომა მოცემულია მილიმეტრებში, ნიშნულები-მეტრებში.

შენიშვნები :

1. კვეთების მარკირება იხ. საყალიბე გეგმაზე კ-1200

თარიღი Jul 23, 2026 წ.

კორექტირება

№	კორექტირება	თარიღი	შეასრ.
1			
2			
3			
4			

მისამართი / Address

ქ. თბილისი, მაისურაძის ქ. N11-ის მიმდებარედ, ზემო პლატო, თრიალეთის ქ. N45-ის მიმდებარედ

ს/კ 01.19.20.003.214

სიტუაციური გეგმა

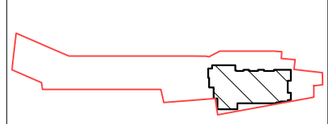

პროექტი / Project

მრავალბინიანი საცხოვრებელი სახლი

დამკვეთი / Client

შ.პ.ს. "სივრცე"

თანამდებობა	გვარი
კონსტრუქტორი	თ. მორალიშვილი
შეასრულა	გ. კუჭუხიძე

კონსტრუქტორი:
STRUCTURAL ENGINEER
თორნიკე მორალიშვილი
TORNIKE MORALISHVILI
E: TORNIKEMORALISHVILI@GMAIL.COM
M: +995 511 222 442

ფაილი/File:FOUNDATION PLANE

პროექტი/Project No 11A24	ფორმატი Paper Size A3
თარიღი/Date: Jul 23, 2026	
სტადია/Status: C.D.	მ. Scale

ნახაზის დასახელება / Drawing Name:

-3.000 ნ.-ზე საძირ. ფილის არმირების გეგმა; ქვედა შრე Y მიმართ.

ფურცელი/Drawing No კ-1202

-3.000 ნ.-ზე საძირკვლის ფილის არმირების გეგმა; ქვედა შრე X მიმართულება; II შრე
მ 1:150

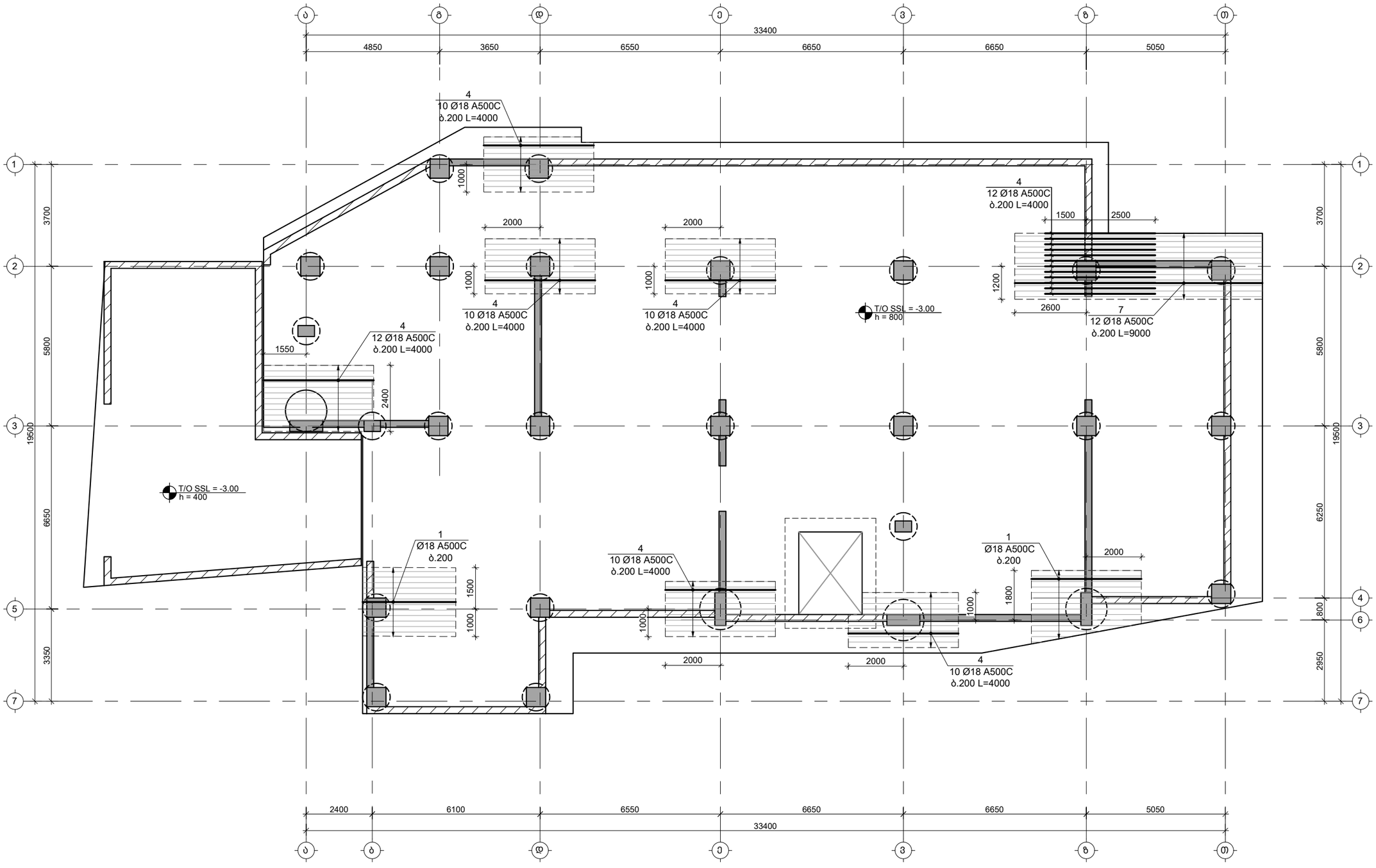

საერთო შენიშვნები :

1. ნახაზში შეტანილი ყველა ცვლილება უნდა შეთანხმდეს პროექტის ავტორთან.
2. შენობის საპროექტო ნული ±0.00=491.80 აბსოლუტურ ნიშნულს.
3. პროექტში ყველა ზომა მოცემულია მილიმეტრებში, ნიშნულები-მეტრებში.

შენიშვნები :

1. კვეთების მარკირება იხ. საყალიბე გეგმაზე კ-1200

თარიღი Jul 23, 2026 წ.

კორექტირება

№	კორექტირება	თარიღი	შეასრ.
1			
2			
3			
4			

მისამართი / Address

ქ. თბილისი, მაისურაძის ქ. N11-ის მიმდებარედ, ზემო პლატო, თრიალეთის ქ. N45-ის მიმდებარედ
ს/კ 01.19.20.003.214

სიტუაციური გეგმა

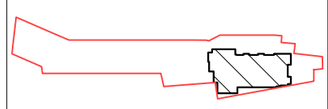

პროექტი / Project

მრავალბინიანი საცხოვრებელი სახლი

დამკვეთი / Client

შ.პ.ს. "სივრცე"

თანამდებობა	გვარი
კონსტრუქტორი	თ. მორალიშვილი
შეასრულა	გ. კუჭუხიძე

კონსტრუქტორი:
STRUCTURAL ENGINEER
თორნიკე მორალიშვილი
TORNIKE MORALISHVILI
E: TORNIKEMORALISHVILI@GMAIL.COM
M: +995 511 222 442

ფაილი/File:FOUNDATION PLANE

პროექტი/Project No 11A24	ფორმატი Paper Size
თარიღი/Date: Jul 23, 2026	A3
სტადია/Status: C.D.	მ. Scale

ნახაზის დასახელება / Drawing Name:

-3.000 ნ.-ზე საძ. ფილის არმირების გეგმა; ქვედა შრე X მიმ. II შრე

ფურცელი/Drawing No კ-1203

-3.000 ნ.-ზე საძირკვლის ფილის არმირების გეგმა; ქვედა შრე Y მიმართულება; II შრე
მ 1:150

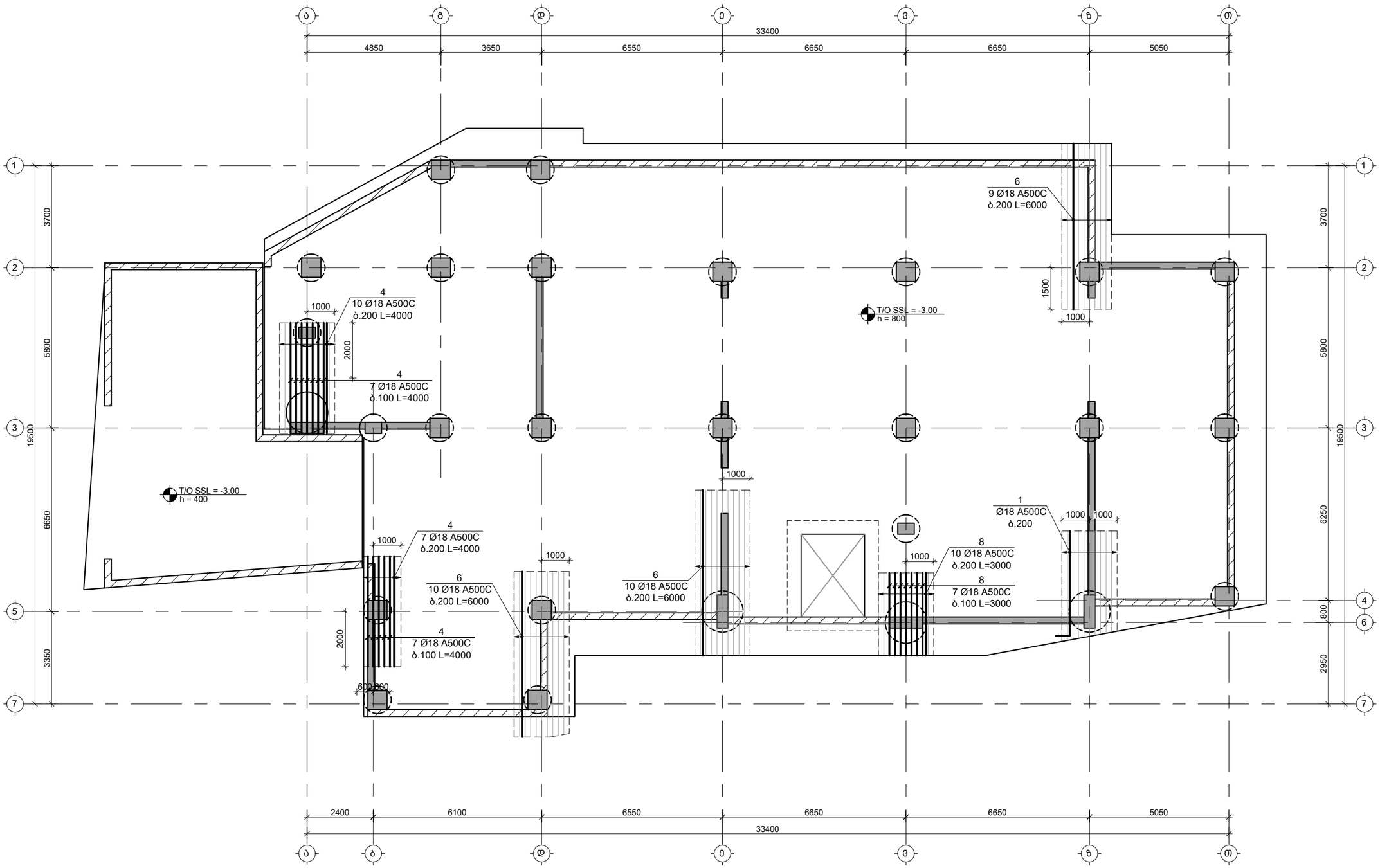

საერთო შენიშვნები :

1. ნახაზში შეტანილი ყველა ცვლილება უნდა შეთანხმდეს პროექტის ავტორთან.
2. შენობის საპროექტო ნული ±0.00=491.80 აბსოლუტურ ნიშნულს.
3. პროექტში ყველა ზომა მოცემულია მილიმეტრებში, ნიშნულები-მეტრებში.

შენიშვნები :

1. კვეთების მარკირება იხ. საყალიბე გეგმაზე კ-1200

თარიღი Jul 23, 2026 წ.

კორექტირება

№	კორექტირება	თარიღი	შეასრ.
1			
2			
3			
4			

მისამართი / Address

ქ. თბილისი, მაისურაძის ქ. N11-ის მიმდებარედ, ზემო პლატო, თრიალეთის ქ. N45-ის მიმდებარედ
ს/კ 01.19.20.003.214

სიტუაციური გეგმა

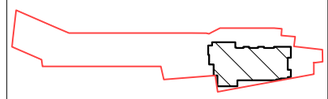

პროექტი / Project

მრავალბინიანი საცხოვრებელი სახლი

დამკვეთი / Client

შ.პ.ს. "სივრცე"

თანამდებობა	გვარი
კონსტრუქტორი	თ. მორალიშვილი
შეასრულა	გ. კუჭუხიძე

კონსტრუქტორი:
STRUCTURAL ENGINEER
თორნიკე მორალიშვილი
TORNIKE MORALISHVILI
E: TORNIKEMORALISHVILI@GMAIL.COM
M: +995 511 222 442

ფაილი/File:FOUNDATION PLANE

პროექტი/Project No 11A24	ფორმატი Paper Size A3
თარიღი/Date: Jul 23, 2026	
სტადია/Status: C.D.	მ. Scale

ნახაზის დასახელება / Drawing Name:

-3.000 ნ.-ზე საძ. ფილის არმირების გეგმა; ქვედა შრე Y მიმ. II შრე

ფურცელი/Drawing No კ-1204

-3.000 ნ.-ზე საძირკვლის ფილის არმირების გეგმა ზედა შრე; X მიმართულება
მ 1:100

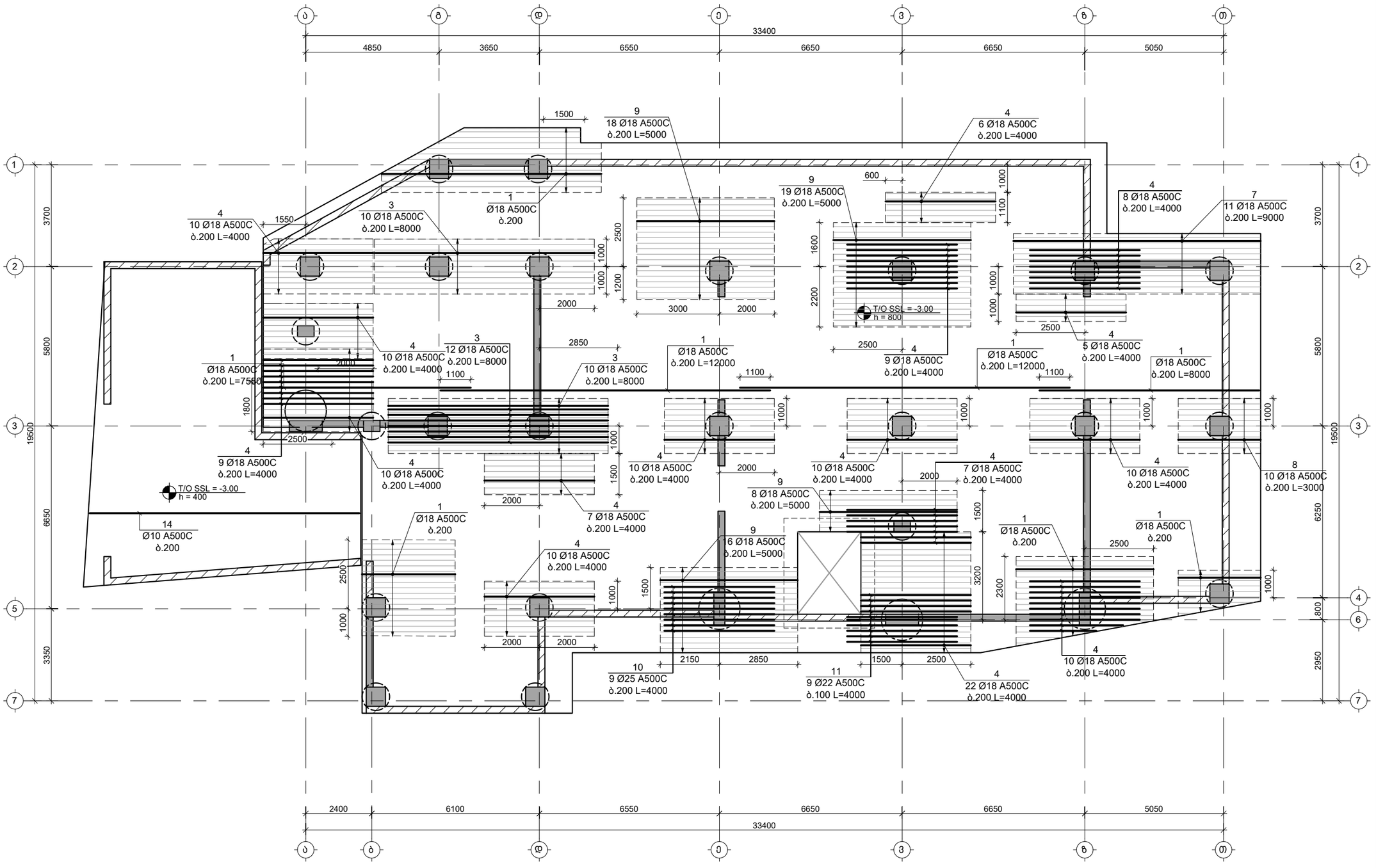

საერთო შენიშვნები :

1. ნახაზში შეტანილი ყველა ცვლილება უნდა შეთანხმდეს პროექტის ავტორთან.
2. შენობის საპროექტო ნული ±0.00=491.80 აბსოლუტურ ნიშნულს.
3. პროექტში ყველა ზომა მოცემულია მილიმეტრებში, ნიშნულები-მეტრებში.

შენიშვნები :

1. კვეთების მარკირება იხ. საყალიბე გეგმაზე კ-1200

თარიღი Jul 23, 2026 წ.

კორექტირება

№	კორექტირება	თარიღი	შეასრ.
1			
2			
3			
4			

მისამართი / Address

ქ. თბილისი, მაისურაძის ქ. N11-ის მიმდებარედ, ზემო პლატო, თრიალეთის ქ. N45-ის მიმდებარედ
ს/კ 01.19.20.003.214

სიტუაციური გეგმა

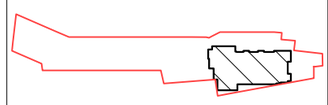

პროექტი / Project

მრავალბინიანი საცხოვრებელი სახლი

დამკვეთი / Client

შ.პ.ს. "სივრცე"

თანამდებობა	გვარი
კონსტრუქტორი	თ. მორალიშვილი
შეასრულა	გ. კუჭუხიძე

კონსტრუქტორი:
STRUCTURAL ENGINEER
თორნიკე მორალიშვილი
TORNIKE MORALISHVILI
E: TORNIKEMORALISHVILI@GMAIL.COM
M: +995 511 222 442

ფაილი/File:FOUNDATION PLANE

პროექტი/Project No 11A24	ფორმატი Paper Size
თარიღი/Date: Jul 23, 2026	A3
სტადია/Status: C.D.	მ. Scale

ნახაზის დასახელება / Drawing Name:

-3.000 ნ.-ზე საძირ. ფილის არმირების გეგმა; ზედა შრე X მიმართ.

ფურცელი/Drawing No	კ-1205

-3.000 ნ.-ზე სართ. ფილის ქვედა ზედაპირის არმირების სქემა; ღერძები ა-ბ/1-7

მ 1:100

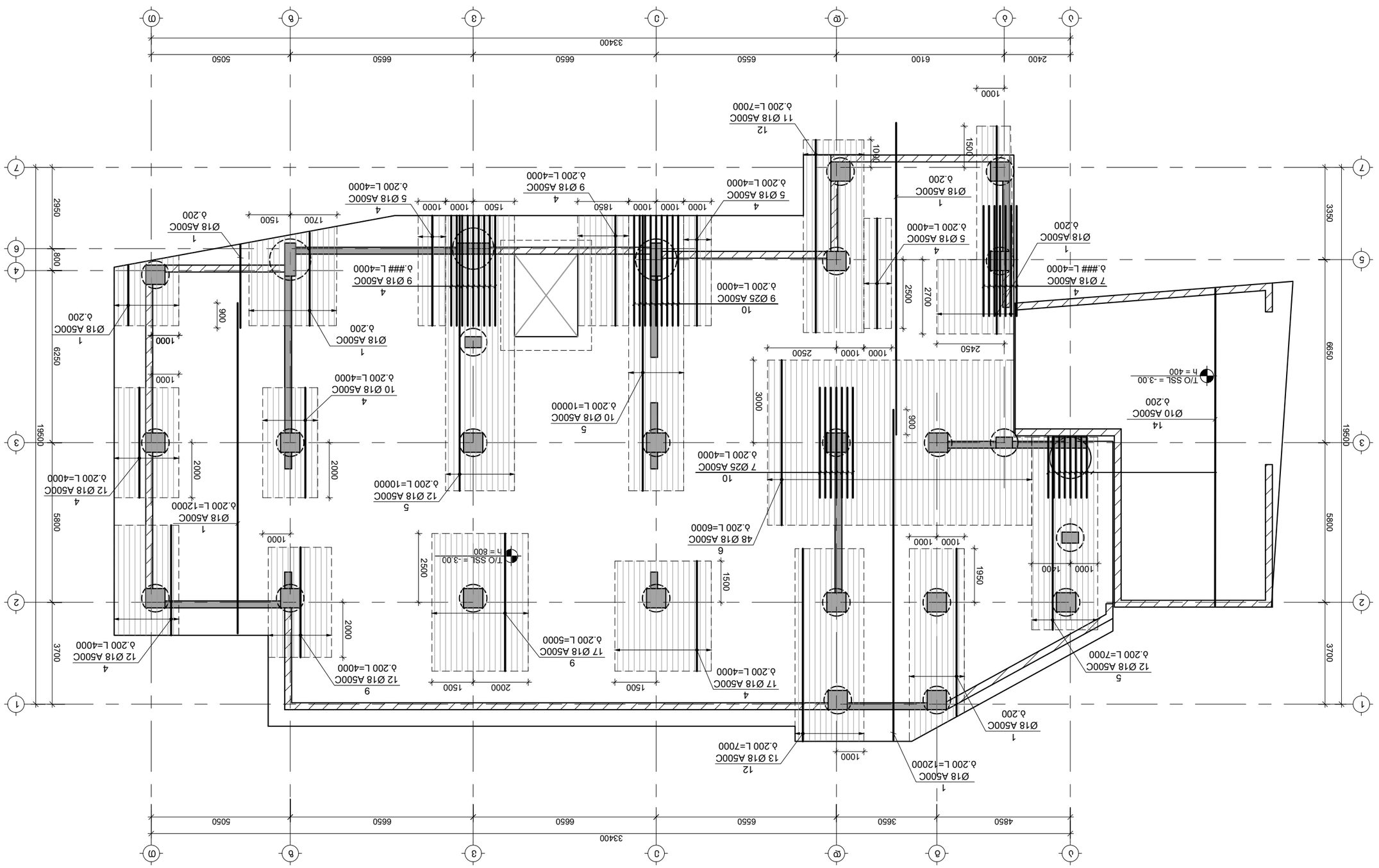
Ø18 A500C
l=12000
1
Ø18 A500C
l=7000
12
Ø18 A500C
l=4000
4
Ø18 A500C
l=12000
1
Ø18 A500C
l=4000
4
Ø18 A500C
l=5000
9
Ø18 A500C
l=4000
4
Ø18 A500C
l=4000
4
Ø18 A500C
l=4000
4

-3.000 ნ.-ზე საძირკვლის ფილაში განივი არმირების გეგმა
მ 1:100

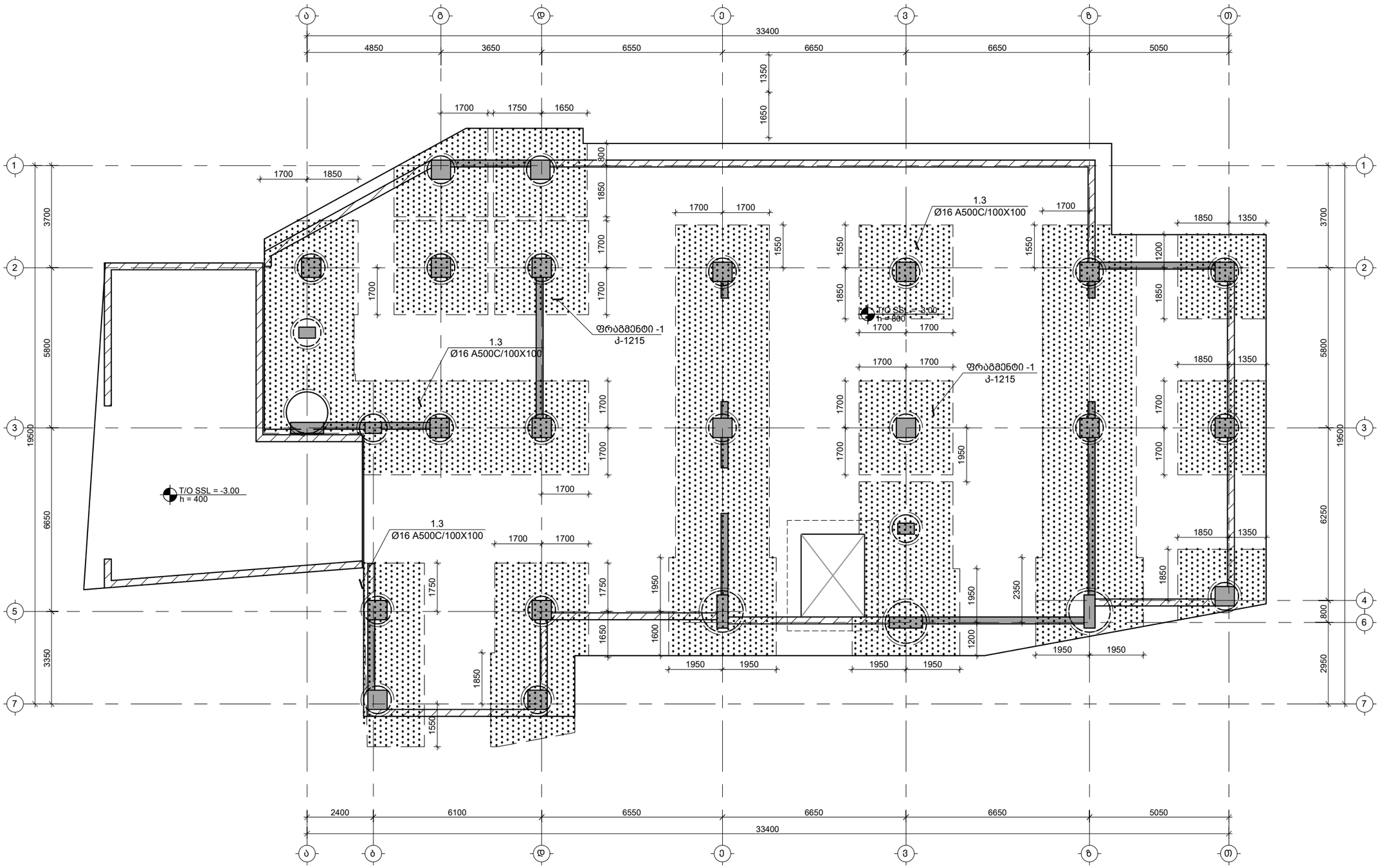

საერთო შენიშვნები :

1. ნახაზში შეტანილი ყველა ცვლილება უნდა შეთანხმდეს პროექტის ავტორთან.
2. შენობის საპროექტო ნული ±0.00=491.80 აბსოლუტურ ნიშნულს.
3. პროექტში ყველა ზომა მოცემულია მილიმეტრებში, ნიშნულები-მეტრებში.

შენიშვნები :

თარიღი Jul 23, 2026 წ.

კორექტირება

№	კორექტირება	თარიღი	შეასრ.
1			
2			
3			
4			

მისამართი / Address

ქ. თბილისი, მაისურაძის ქ. N11-ის მიმდებარედ, ზემო პლატო, თრიალეთის ქ. N45-ის მიმდებარედ
ს/კ 01.19.20.003.214

სიტუაციური გეგმა

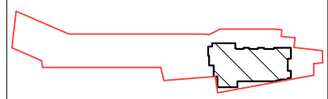

პროექტი / Project

მრავალბინიანი საცხოვრებელი სახლი

დამკვეთი / Client

შ.პ.ს. "სივრცე"

თანამდებობა	გვარი
კონსტრუქტორი	თ. მორალიშვილი
შეასრულა	გ. კუჭუხიძე

კონსტრუქტორი:
STRUCTURAL ENGINEER
თორნიკე მორალიშვილი
TORNIKE MORALISHVILI
E: TORNIKEMORALISHVILI@GMAIL.COM
M: +995 511 222 442

ფაილი/File:FOUNDATION PLANE

პროექტი/Project No 11A24	ფორმატი Paper Size A3
თარიღი/Date: Jul 23, 2026	
სტადია/Status: C.D.	მ. Scale

ნახაზის დასახელება / Drawing Name:

-3.000 ნ.-ზე საძირკვლის ფილის განივი არმირების გეგმა

ფურცელი/Drawing No პ-1207

-3.000 ნ.-ზე საძირკვლის ფილიდან ნაშვერების სამონტაჟო გეგმა
მ 1:100

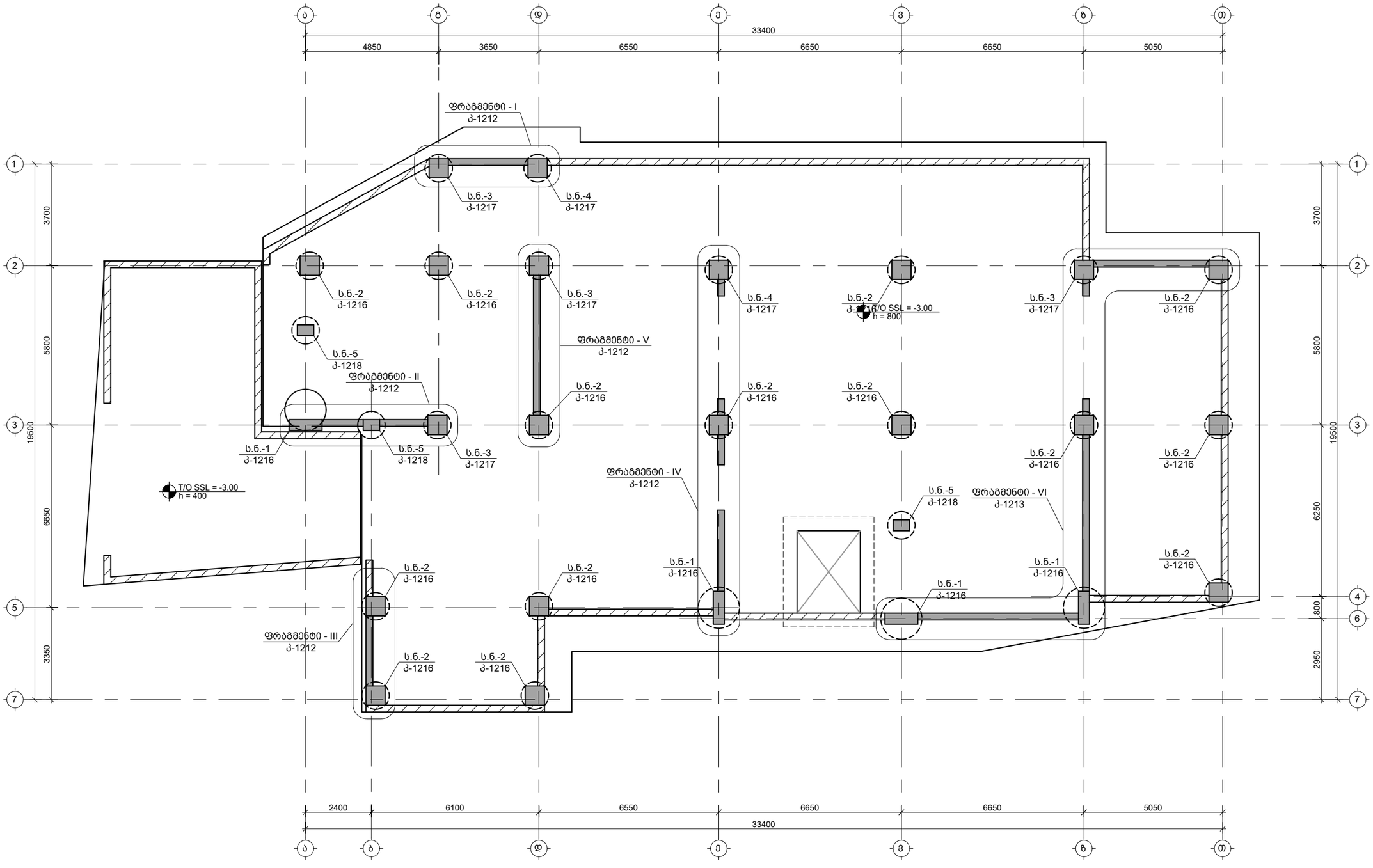

საერთო შენიშვნები :

1. ნახაზში შეტანილი ყველა ცვლილება უნდა შეთანხმდეს პროექტის ავტორთან.
2. შენობის საპროექტო ნული ±0.00=491.80 აბსოლუტურ ნიშნულს.
3. პროექტში ყველა ზომა მოცემულია მილიმეტრებში, ნიშნულები-მეტრებში.

შენიშვნები :

თარიღი Jul 23, 2026 წ.

კორექტირება

№	კორექტირება	თარიღი	შეასრ.
1			
2			
3			
4			

მისამართი / Address

ქ. თბილისი, მაისურაძის ქ. N11-ის მიმდებარედ, ზემო პლატო, თრიალეთის ქ. N45-ის მიმდებარედ
ს/კ 01.19.20.003.214

სიტუაციური გეგმა

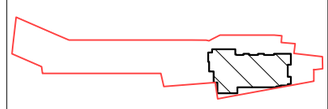

პროექტი / Project

მრავალბინიანი საცხოვრებელი სახლი

დამკვეთი / Client

შ.პ.ს. "სივრცე"

თანამდებობა	გვარი
კონსტრუქტორი	თ. მორალიშვილი
შეასრულა	გ. კუშუხიძე

კონსტრუქტორი:
STRUCTURAL ENGINEER
თორნიკე მორალიშვილი
TORNIKE MORALISHVILI
E: TORNIKEMORALISHVILI@GMAIL.COM
M: +995 511 222 442

ფაილი/File:FOUNDATION PLANE

პროექტი/Project No 11A24	ფორმატი Paper Size
თარიღი/Date: Jul 23, 2026	A3
სტადია/Status: C.D.	მ. Scale

ნახაზის დასახელება / Drawing Name:

-3.000 ნ.-ზე საძირკვლის ფილიდან ნაშვერების სამონტაჟო გეგმა

ფურცელი/Drawing No კ-1208

კვეთი 1-1
მ 1:25

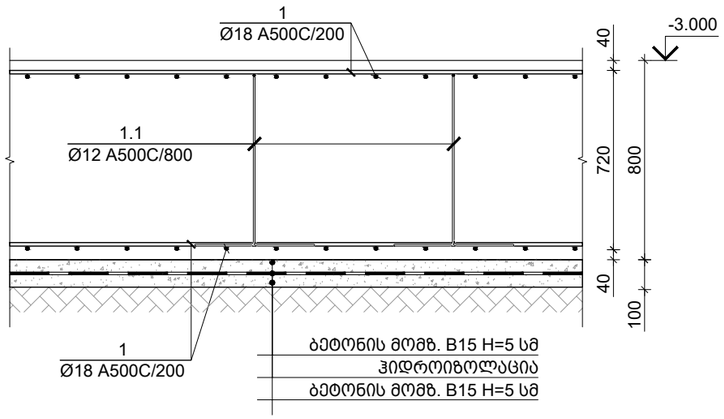

კვეთი 2-2
მ 1:25

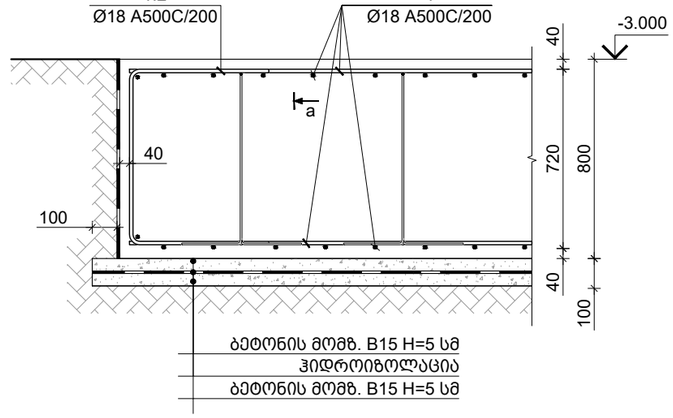

კვეთი 6-6
მ 1:25

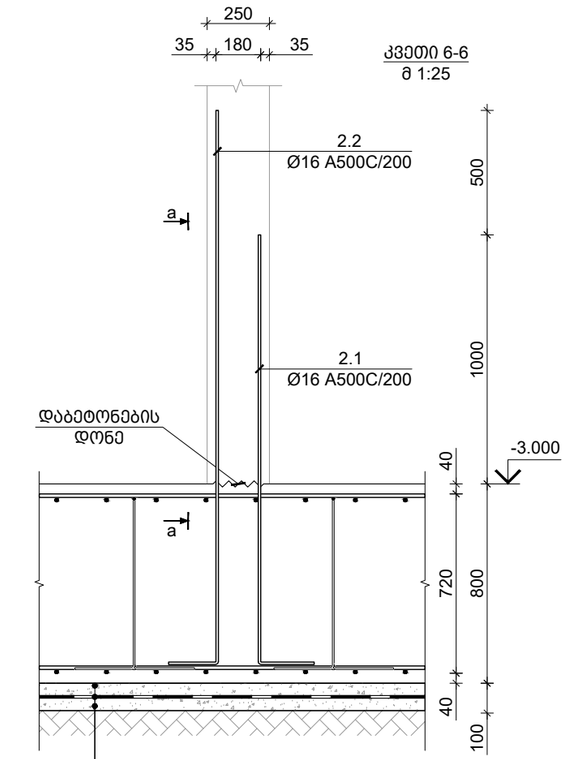

კვეთი 3-3
მ 1:25

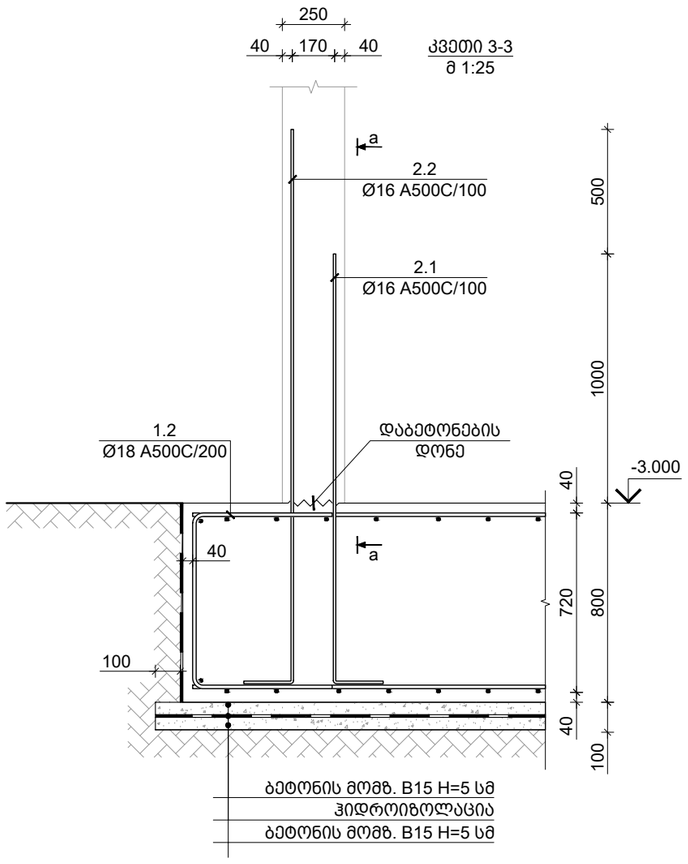

კვეთი 4-4
მ 1:25

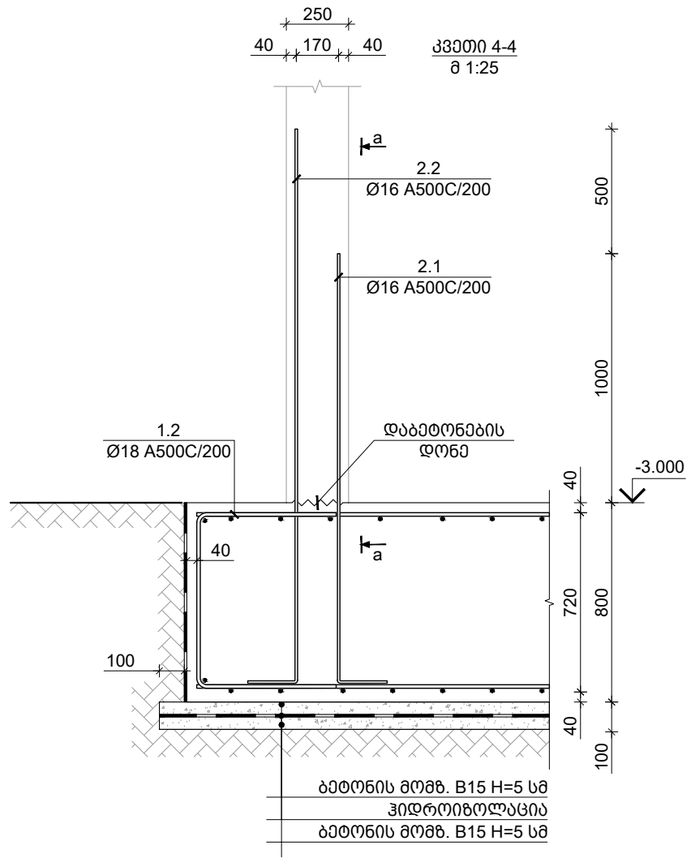

კვეთი 5-5
მ 1:25

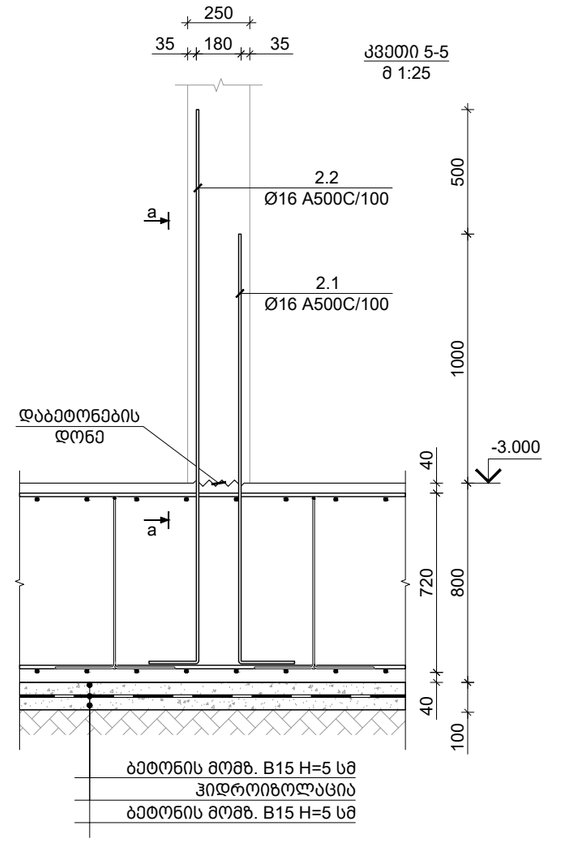

საერთო შენიშვნები :

1. ნახაზში შეტანილი ყველა ცვლილება უნდა შეთანხმდეს პროექტის ავტორთან.
2. შენობის საპროექტო ნული ±0.00=491.80 აბსოლუტურ ნიშნულს.
3. პროექტში ყველა ზომა მოცემულია მილიმეტრებში, ნიშნულები-მეტრებში.

შენიშვნები :

თარიღი Jul 23, 2026 წ.

კორექტირება

№	კორექტირება	თარიღი	შეასრ.
1			
2			
3			
4			

მისამართი / Address

ქ. თბილისი, მაისურაძის ქ. N11-ის მიმდებარედ, ზემო პლატო, თრიალეთის ქ. N45-ის მიმდებარედ

ს/კ 01.19.20.003.214

სიტუაციური გეგმა

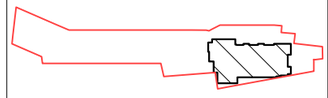

პროექტი / Project

მრავალბინიანი
საცხოვრებელი სახლი

დამკვეთი / Client

შ.პ.ს. "სივრცე"

თანამდებობა	გვარი
კონსტრუქტორი	თ. მორალიშვილი
შეასრულა	გ. კუჭუხიძე

კონსტრუქტორი:
STRUCTURAL ENGINEER
თორნიკე მორალიშვილი
TORNIKE MORALISHVILI
E: TORNIKEMORALISHVILI@GMAIL.COM
M: +995 511 222 442

ფაილი/File:FOUNDATION SECTION

პროექტი/Project No 11A24	ფორმატი Paper Size
თარიღი/Date: Jul 23, 2026	A3
სტადია/Status: C.D.	მ. Scale

ნახაზის დასახელება / Drawing Name:

საძირკვლის ფილის კვეთი 1-1 2-2 3-3 4-4 5-5 & 6-6

ფურცელი/Drawing No კ-1209

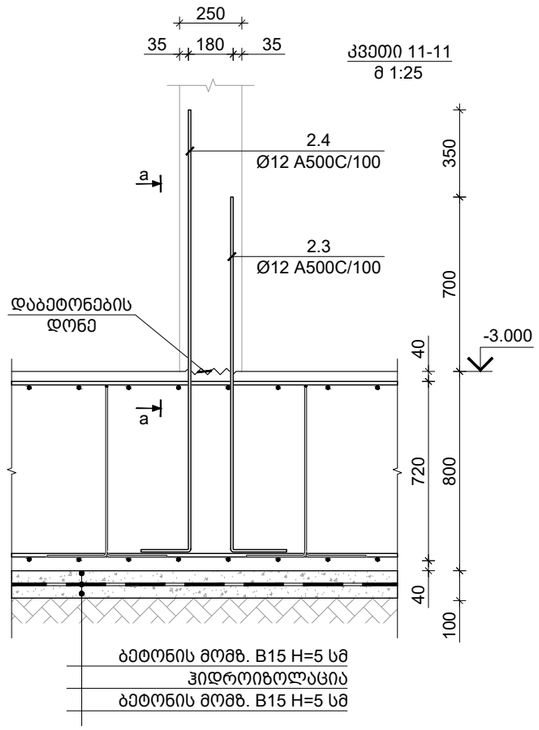

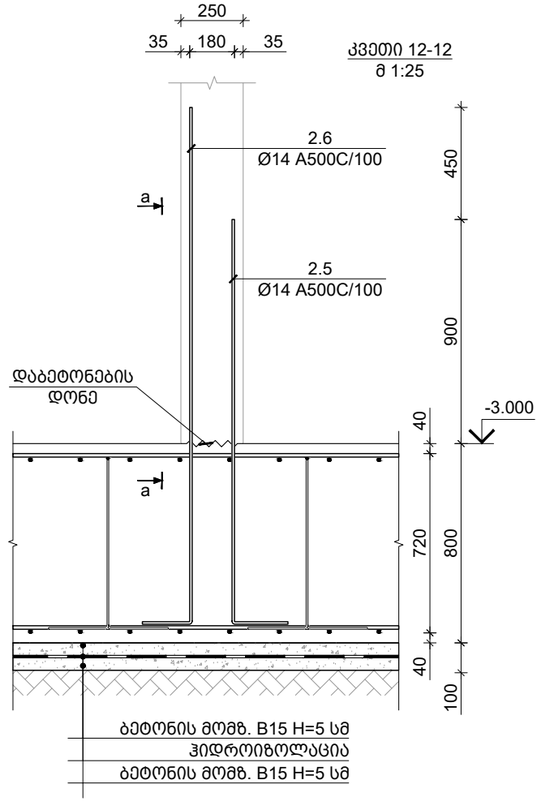

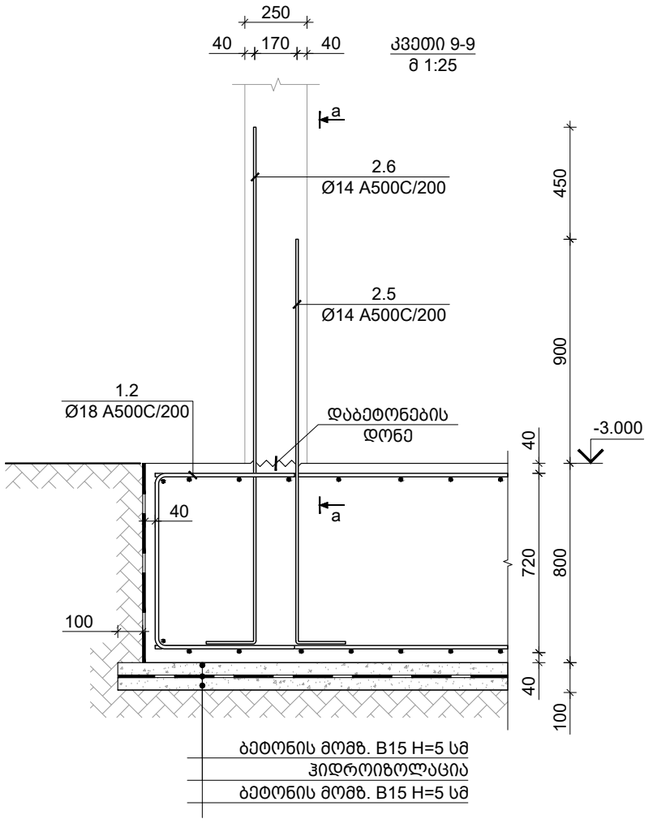

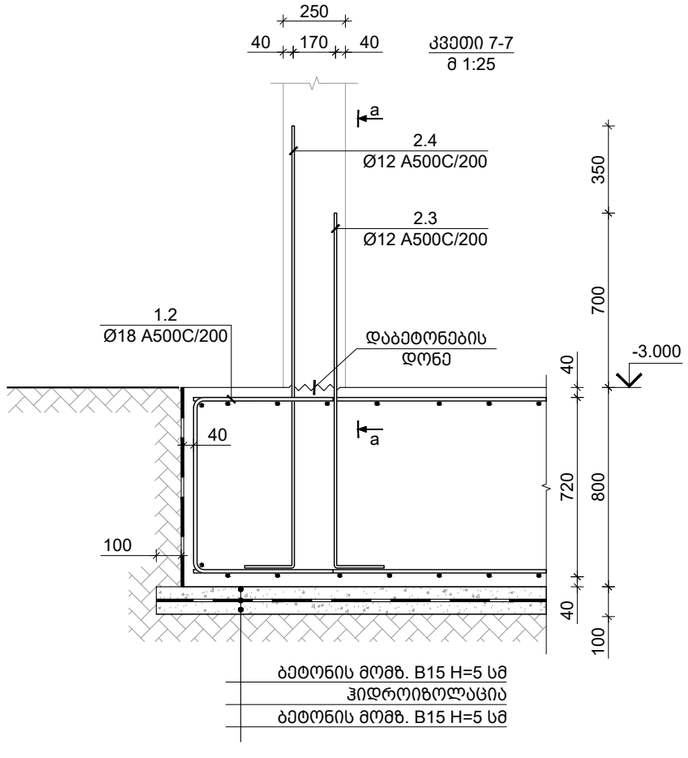

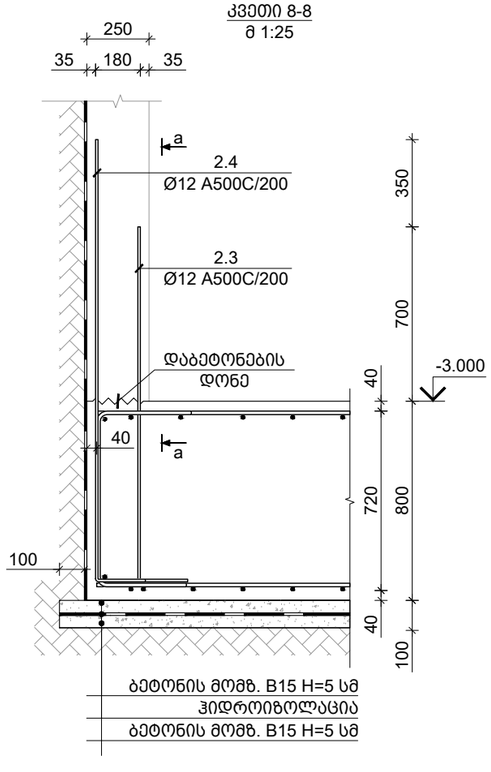

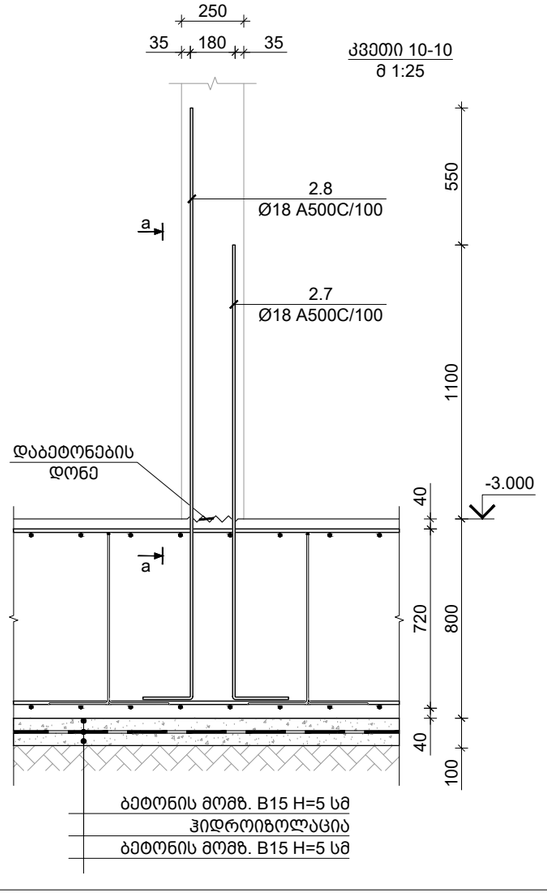

საერთო შენიშვნები :

1. ნახაზში შეტანილი ყველა ცვლილება უნდა შეთანხმდეს პროექტის ავტორთან.
2. შენობის საპროექტო ნული ±0.00=491.80 აბსოლუტურ ნიშნულს.
3. პროექტში ყველა ზომა მოცემულია მილიმეტრებში, ნიშნულები-მეტრებში.

შენიშვნები :

თარიღი Jul 23, 2026 წ.

კორექტირება

№	კორექტირება	თარიღი	შეასრ.
1			
2			
3			
4			

მისამართი / Address

ქ. თბილისი, მაისურაძის ქ. N11-ის მიმდებარედ, ზემო პლატო, თრიალეთის ქ. N45-ის მიმდებარედ
ს/კ 01.19.20.003.214

სიტუაციური გეგმა

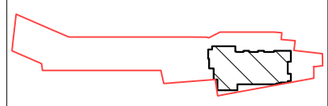

პროექტი / Project

მრავალბინიანი
საცხოვრებელი სახლი

დამკვეთი / Client

შ.პ.ს. "სივრცე"

თანამდებობა	გვარი
კონსტრუქტორი	თ. მორალიშვილი
შეასრულა	გ. კუჭუხიძე

კონსტრუქტორი:
STRUCTURAL ENGINEER
თორნიკე მორალიშვილი
TORNIKE MORALISHVILI
E: TORNIKEMORALISHVILI@GMAIL.COM
M: +995 511 222 442

ფაილი/File:FOUNDATION SECTION

პროექტი/Project No 11A24	ფორმატი Paper Size
თარიღი/Date: Jul 23, 2026	A3
სტადია/Status: C.D.	მ. Scale

ნახაზის დასახელება / Drawing Name:

საძირკვლის ფილის კვეთი 7-7 8-8
9-9 10-10 11-11 & 12-12

ფურცელი/Drawing No კ-1210

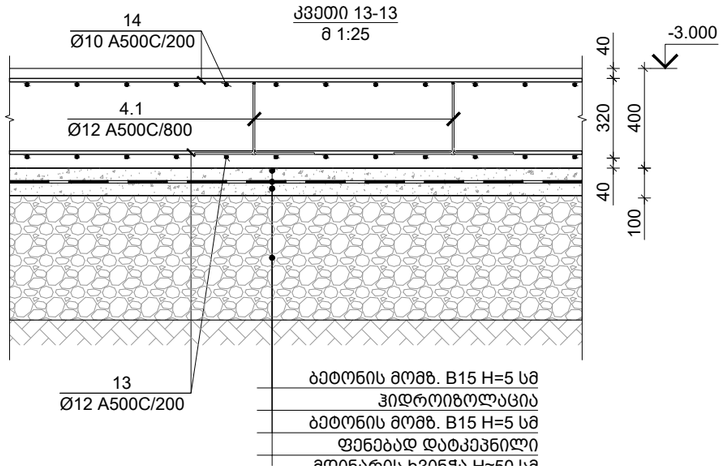

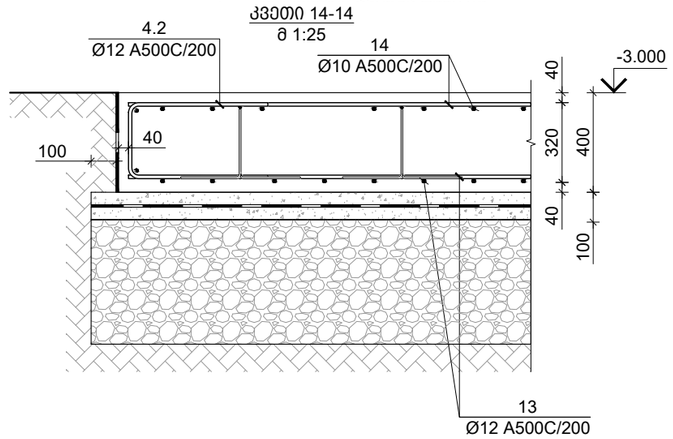

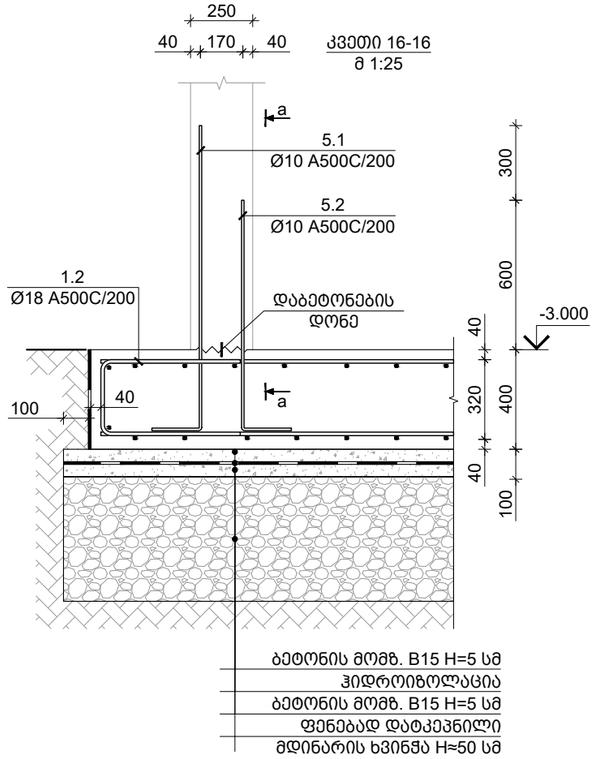

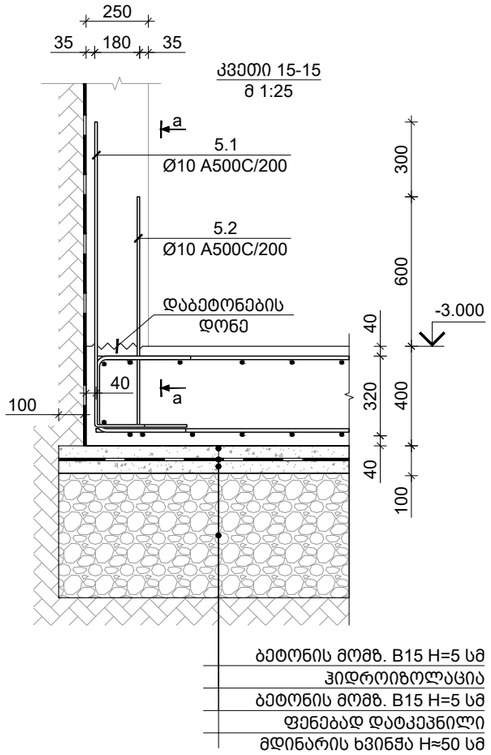

პოზ. N	ø [მმ]	ე ს კ ი ზ ი [მმ]	სიგრძე L [მმ]
4.1	ø 10	300, 280, 280, 300, 300	1460
4.2	ø 10	750, 320, 750	1820
5.1	ø 10	1250, 200	1450
5.2	ø 10	950, 200	1150

კონსტრ. დასახ.	ელემენტის დასახ.	პოზ. №	დიამეტრი ან კვეთი (მმ)	ერთეულის სიგრძე (მ.)	რაოდენობა (ც.)	საერთო სიგრძე (მ.)	საერთო წონა (კგ.)
შესასვლელი ნაგებობის საძირკვლის ფილა	-3.000 ნ.-ზე საძირკვლის ფილის სავიზიტაცია	13	ø 12 A500C	ნ.ა.	-	979	869
		14	ø 10 A500C	ნ.ა.	-	979	603
		4.1	ø 10 A500C	1460	151 X 1	221	136
		4.2	ø 10 A500C	1820	212 X 1	386	238
		5.1	ø 10 A500C	1450	156 X 1	226	139
		5.2	ø 10 A500C	1150	156 X 1	179	111
		მძიმე ბეტონი	B25	V =	36 X 1	= 36	მ³
		ბეტონის მომზადება	B15	V =	9 X 1	= 9	მ³

საერთო შენიშვნები :

1. ნახაზში შეტანილი ყველა ცვლილება უნდა შეთანხმდეს პროექტის ავტორთან.
2. შენობის საპროექტო ნული ±0.00=491.80 აბსოლუტურ ნიშნულს.
3. პროექტში ყველა ზომა მოცემულია მილიმეტრებში, ნიშნულები-მეტრებში.

შენიშვნები :

თარიღი	Jul 23, 2026 წ.

კორექტირება

№	კორექტირება	თარიღი	შეასრ.
1			
2			
3			
4			

მისამართი / Address

ქ. თბილისი, მაისურაძის ქ. N11-ის მიმდებარედ, ზემო პლატო, თრიალეთის ქ. N45-ის მიმდებარედ

ს/კ 01.19.20.003.214

სიტუაციური გეგმა

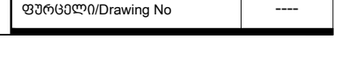

პროექტი / Project

მრავალბინიანი საცხოვრებელი სახლი

დამკვეთი / Client

შ.პ.ს. "სივრცე"

თანამდებობა	გვარი
კონსტრუქტორი	თ. მორალიშვილი
შესასრულა	გ. კუჭუხიძე

კონსტრუქტორი:
STRUCTURAL ENGINEER
თორნიკე მორალიშვილი
TORNIKE MORALISHVILI
E: TORNIKEMORALISHVILI@GMAIL.COM
M: +995 511 222 442

ფაილი/File:FOUNDATION SECTION

პროექტი/Project No 11A24	ფორმატი Paper Size A3
თარიღი/Date: Jul 23, 2026	
სტადია/Status: C.D.	მ. Scale

ნახაზის დასახელება / Drawing Name:

საძირკვლის ფილის კვეთი 13-13 14-14 15-15 16-16 ესკიზი & სპეც.

ფურცელი/Drawing No	----

ხედი a-a
მ 1:25

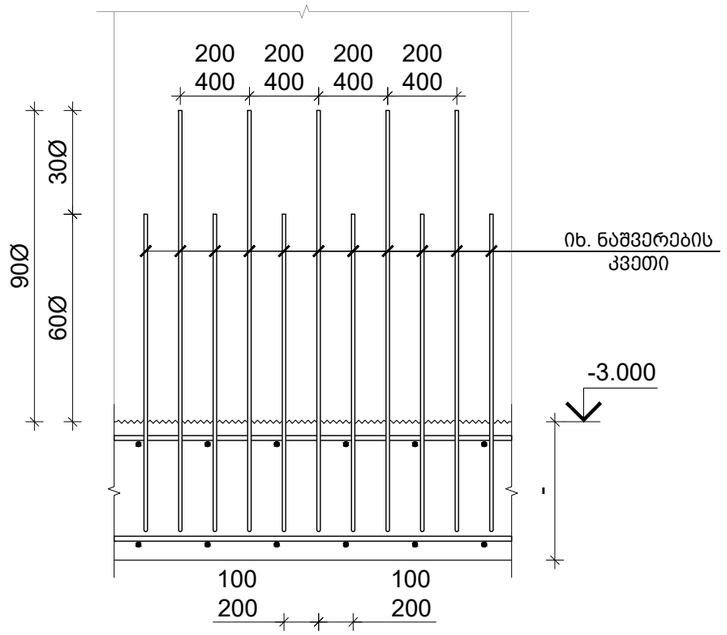

მონოლითური კედლის და დიაფრაგმის ნაშვერების განაწილების საილუსტრაციო ხედი

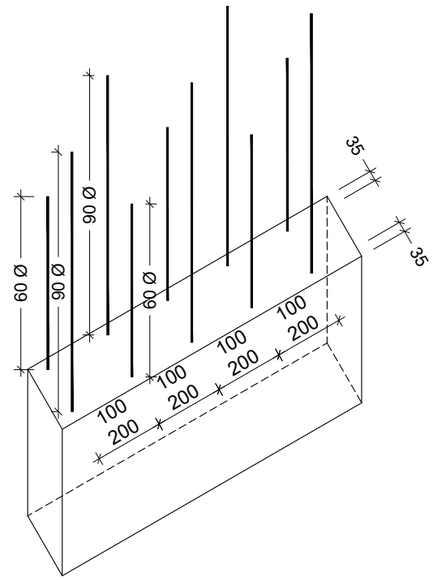

ძირითადი და დამატებითი ღეროების განაწილების სქემა

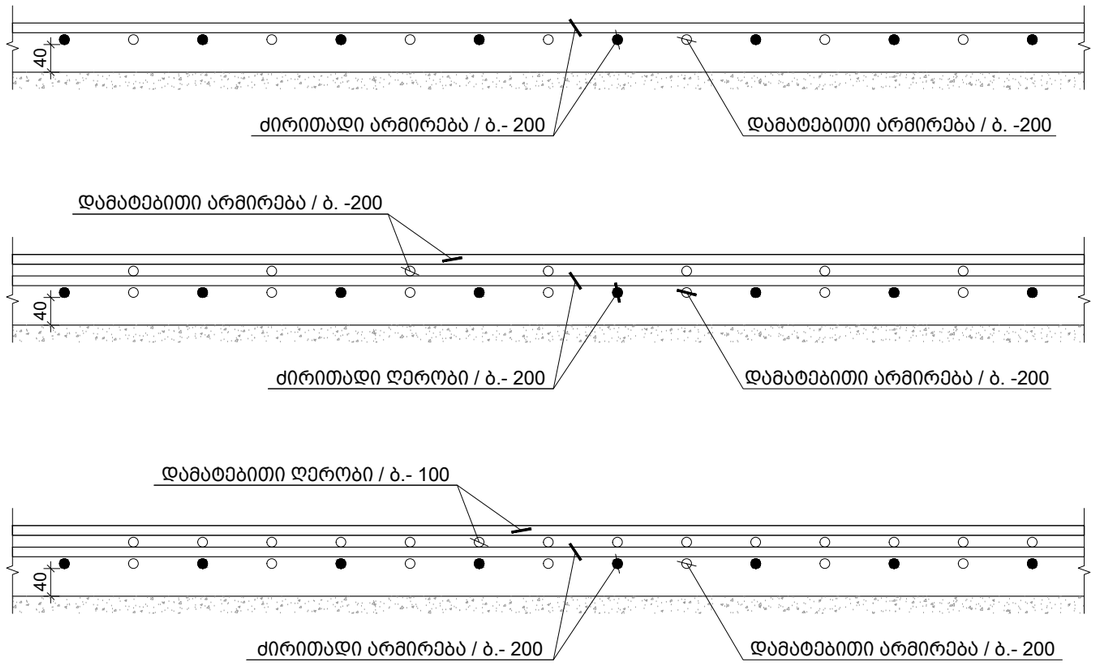

საერთო შენიშვნები :

1. ნახაზში შეტანილი ყველა ცვლილება უნდა შეთანხმდეს პროექტის ავტორთან.
2. შენობის საპროექტო ნული ±0.00=491.80 აბსოლუტურ ნიშნულს.
3. პროექტში ყველა ზომა მოცემულია მილიმეტრებში, ნიშნულები-მეტრებში.

შენიშვნები :

თარიღი Jul 23, 2026 წ.

კორექტირება

№	კორექტირება	თარიღი	შეასრ.
1			
2			
3			
4			

მისამართი / Address

ქ. თბილისი, მაისურაძის ქ. N11-ის მიმდებარედ, ზემო პლატო, თრიალეთის ქ. N45-ის მიმდებარედ
ს/კ 01.19.20.003.214

სიტუაციური გეგმა

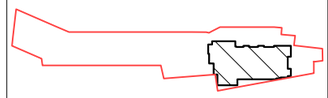

პროექტი / Project

მრავალბინიანი საცხოვრებელი სახლი

დამკვეთი / Client

შ.პ.ს. "სივრცე"

თანამდებობა	გვარი
კონსტრუქტორი	თ. მორალიშვილი
შეასრულა	გ. კუჭუხიძე

კონსტრუქტორი:
STRUCTURAL ENGINEER
თორნიკე მორალიშვილი
TORNIKE MORALISHVILI
E: TORNIKEMORALISHVILI@GMAIL.COM
M: +995 511 222 442

ფაილი/File:FOUNDATION SECTION

პროექტი/Project No 11A24	ფორმატი Paper Size
თარიღი/Date: Jul 23, 2026	A3
სტადია/Status: C.D.	მ. Scale

ნახაზის დასახელება / Drawing Name:

საძირკვლის ფილის ძირითადი ღეროების განაწილების სქემა

ფურცელი/Drawing No ჯ-1211

ფრაგმენტი I
მ 1:50

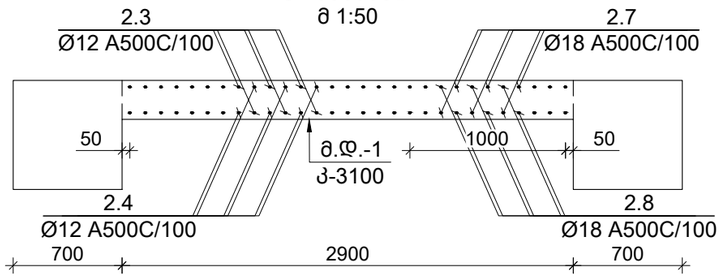

ფრაგმენტი II
მ 1:50

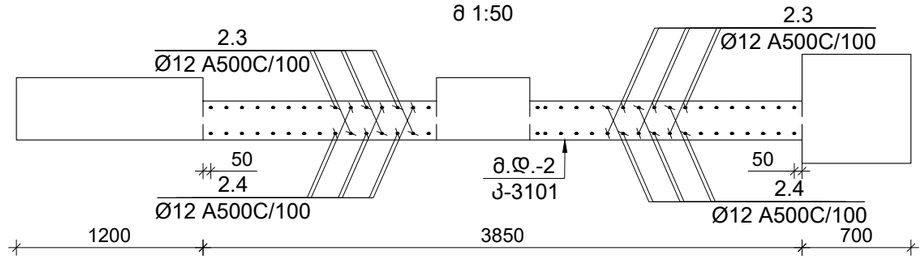

ფრაგმენტი III
მ 1:50

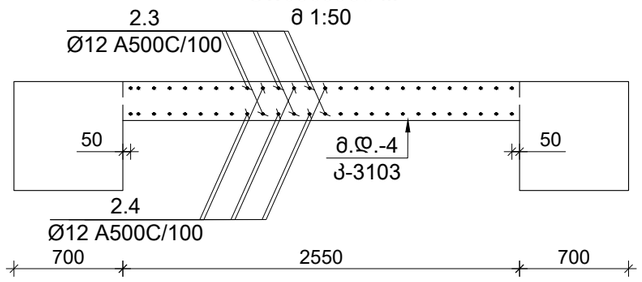

ფრაგმენტი V
მ 1:50

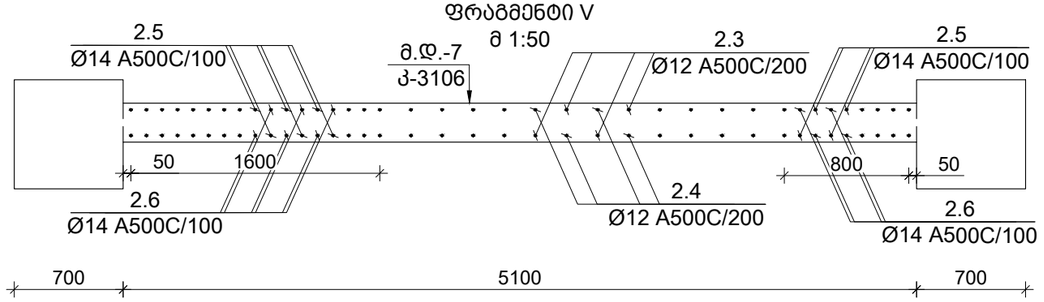

ფრაგმენტი IV
მ 1:50

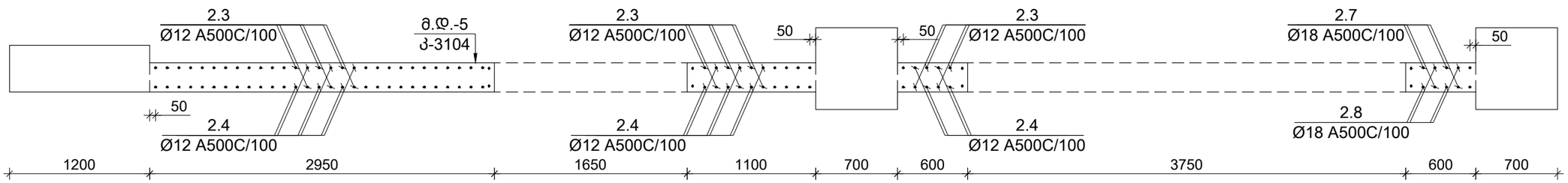

საერთო შენიშვნები :

1. ნახაზში შეტანილი ყველა ცვლილება უნდა შეთანხმდეს პროექტის ავტორთან.
2. შენობის საპროექტო ნული ±0.00=491.80 აბსოლუტურ ნიშნულს.
3. პროექტში ყველა ზომა მოცემულია მილიმეტრებში, ნიშნულები-მეტრებში.

შენიშვნები :

თარიღი Jul 23, 2026 წ.

კორექტირება

№	კორექტირება	თარიღი	შეასრ.
1			
2			
3			
4			

მისამართი / Address

ქ. თბილისი, მაისურაძის ქ. N11-ის მიმდებარედ, ზემო პლატო, თრიალეთის ქ. N45-ის მიმდებარედ
ს/კ 01.19.20.003.214

სიტუაციური გეგმა

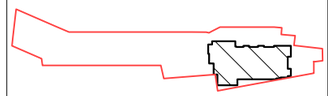

პროექტი / Project

მრავალბინიანი საცხოვრებელი სახლი

დამკვეთი / Client

შ.პ.ს. "სივრცე"

თანამდებობა	გვარი
კონსტრუქტორი	თ. მორალიშვილი
შეასრულა	გ. კუჭუხიძე

კონსტრუქტორი:
STRUCTURAL ENGINEER
თორნიკე მორალიშვილი
TORNIKE MORALISHVILI
E: TORNIKEMORALISHVILI@GMAIL.COM
M: +995 511 222 442

ფაილი/File:FOUNDATION SECTION

პროექტი/Project No 11A24	ფორმატი Paper Size
თარიღი/Date: Jul 23, 2026	A3
სტადია/Status: C.D.	მ. Scale

ნახაზის დასახელება / Drawing Name:

დიაფრაგმის ნაშვერები
ფრაგმენტი - I, II, III, IV & V

ფურცელი/Drawing No კ-1212

ფრაგმენტი VI
მ 1:50

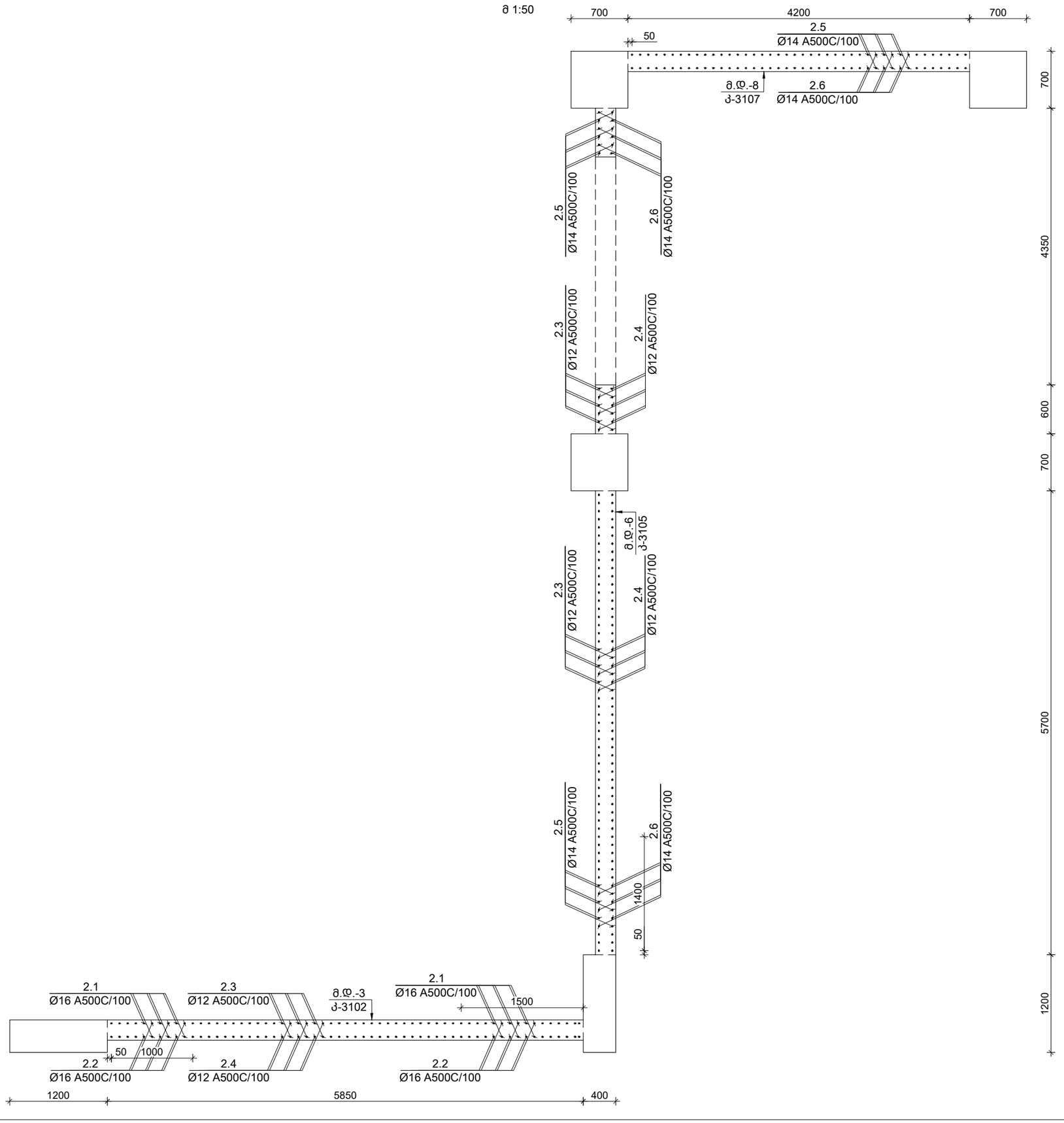

საერთო შენიშვნები :

1. ნახაზში შეტანილი ყველა ცვლილება უნდა შეთანხმდეს პროექტის ავტორთან.
2. შენობის საპროექტო ნული ±0.00=491.80 აბსოლუტურ ნიშნულს.
3. პროექტში ყველა ზომა მოცემულია მილიმეტრებში, ნიშნულები-მეტრებში.

შენიშვნები :

თარიღი Jul 23, 2026 წ.

კორექტირება

№	კორექტირება	თარიღი	შეასრ.
1			
2			
3			
4			

მისამართი / Address

ქ. თბილისი, მაისურაძის ქ. N11-ის მიმდებარედ, ზემო პლატო, თრიალეთის ქ. N45-ის მიმდებარედ
ს/კ 01.19.20.003.214

სიტუაციური გეგმა

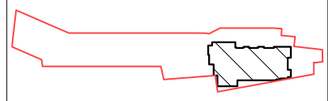

პროექტი / Project

მრავალბინიანი
საცხოვრებელი სახლი

დამკვეთი / Client

შ.პ.ს. "სივრცე"

თანამდებობა	გვარი
კონსტრუქტორი	თ. მორალიშვილი
შეასრულა	გ. კუჭუხიძე

კონსტრუქტორი:
STRUCTURAL ENGINEER
თორნიკე მორალიშვილი
TORNIKE MORALISHVILI
E: TORNIKEMORALISHVILI@GMAIL.COM
M: +995 511 222 442

ფაილი/File:FOUNDATION SECTION

პროექტი/Project No 11A24	ფორმატი Paper Size A3
თარიღი/Date: Jul 23, 2026	
სტადია/Status: C.D.	მ. Scale

ნახაზის დასახელება / Drawing Name:

დიაფრაგმის ნაშვერები
ფრაგმენტი - VI

ფურცელი/Drawing No	კ-1213

საძირკვლის ფილაში განივი არმირების მოწყობის ფრაგმენტი 1
მ 1:25

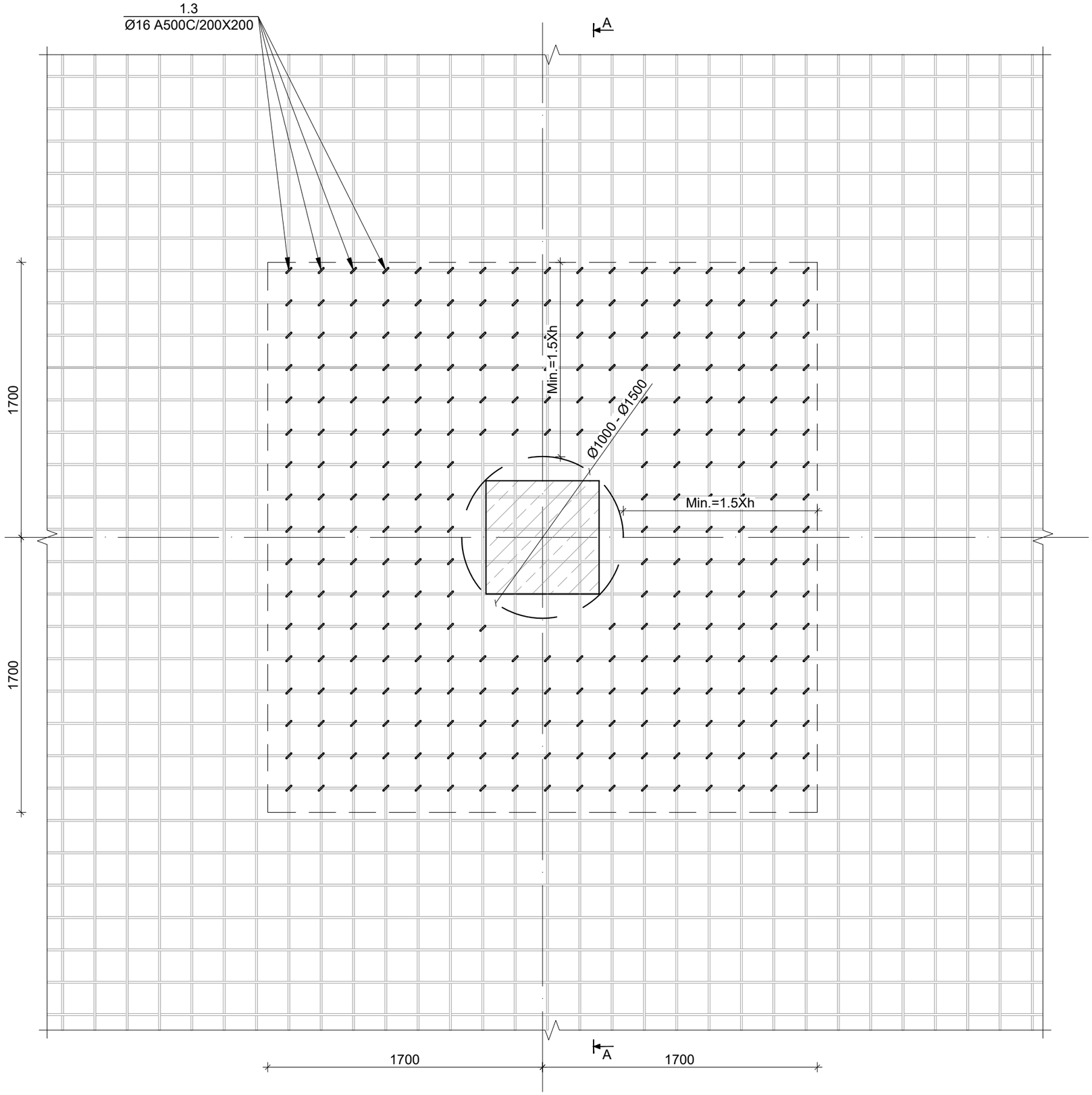

საერთო შენიშვნები :

1. ნახაზში შეტანილი ყველა ცვლილება უნდა შეთანხმდეს პროექტის ავტორთან.
2. შენობის საპროექტო ნული ±0.00=491.80 აბსოლუტურ ნიშნულს.
3. პროექტში ყველა ზომა მოცემულია მილიმეტრებში, ნიშნულები-მეტრებში.

შენიშვნები :

თარიღი Jul 23, 2026 წ.

კორექტირება

№	კორექტირება	თარიღი	შეასრ.
1			
2			
3			
4			

მისამართი / Address

ქ. თბილისი, მაისურაძის ქ. N11-ის მიმდებარედ, ზემო პლატო, თრიალეთის ქ. N45-ის მიმდებარედ
ს/კ 01.19.20.003.214

სიტუაციური გეგმა

პროექტი / Project

მრავალბინიანი საცხოვრებელი სახლი

დამკვეთი / Client

შ.პ.ს. "სივრცე"

თანამდებობა	გვარი
კონსტრუქტორი	თ. მორალიშვილი
შეასრულა	გ. კუჭუხიძე

კონსტრუქტორი:
STRUCTURAL ENGINEER
თორნიკე მორალიშვილი
TORNIKE MORALISHVILI
E: TORNIKEMORALISHVILI@GMAIL.COM
M: +995 511 222 442

ფაილი/File:FOUNDATION TRANSVERSE

პროექტი/Project No 11A24	ფორმატი Paper Size
თარიღი/Date: Jul 23, 2026	A3
სტადია/Status: C.D.	მ. Scale

ნახაზის დასახელება / Drawing Name:

საძირკვლის ფილაში განივი არმირების მოწყობის ფრაგმენტი

ფურცელი/Drawing No კ-1214

ჭრილი A-A / საძირკვლის ფილაში განივი არმირების მოწყობის ფრაგმენტი - 1
მ 1:25

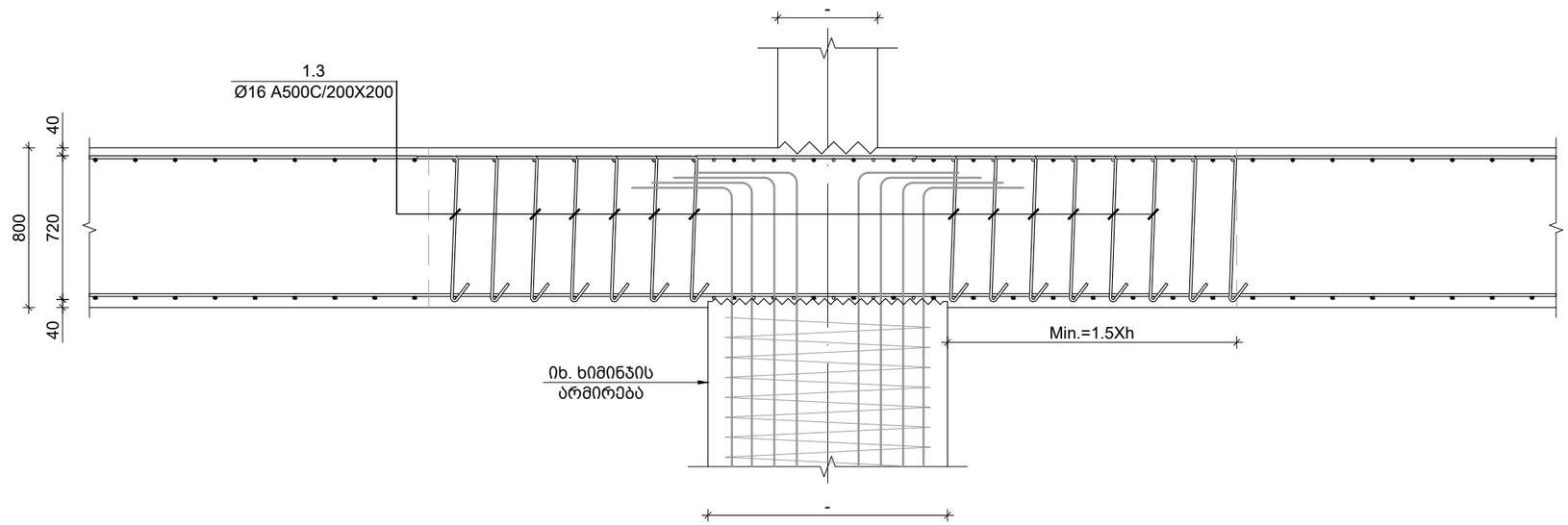

პოზიცია N1.3 -ის მოწყობის ფრაგმენტი
მ. 1:10

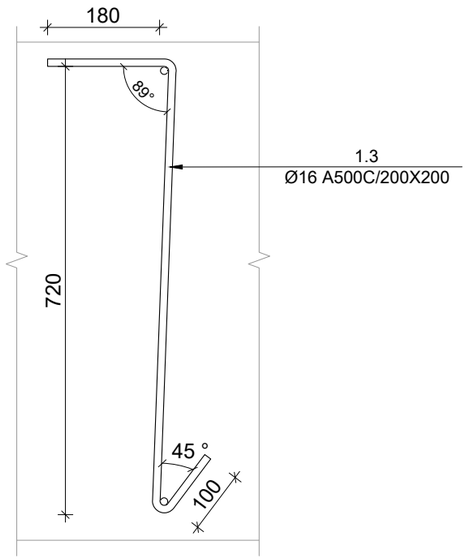

საერთო შენიშვნები :
1. ნახაზში შეტანილი ყველა ცვლილება უნდა შეთანხმდეს პროექტის ავტორთან.
2. შენობის საპროექტო ნული ±0.00=491.80 აბსოლუტურ ნიშნულს.
3. პროექტში ყველა ზომა მოცემულია მილიმეტრებში, ნიშნულები-მეტრებში.

შენიშვნები :

თარიღი Jul 23, 2026 წ.

კორექტირება

№	კორექტირება	თარიღი	შეასრ.
1			
2			
3			
4			

მისამართი / Address
ქ. თბილისი, მაისურაძის ქ. N11-ის მიმდებარედ, ზემო პლატო, თრიალეთის ქ. N45-ის მიმდებარედ
ს/კ 01.19.20.003.214

სიტუაციური გეგმა

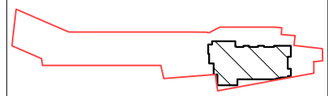

პროექტი / Project
მრავალბინიანი საცხოვრებელი სახლი

დამკვეთი / Client
შ.პ.ს. "სივრცე"

თანამდებობა	გვარი
კონსტრუქტორი	თ. მორალიშვილი
შეასრულა	გ. კუჭუხიძე

კონსტრუქტორი:
STRUCTURAL ENGINEER
თორნიკე მორალიშვილი
TORNIKE MORALISHVILI
E: TORNIKEMORALISHVILI@GMAIL.COM
M: +995 511 222 442

ფაილი/File:FOUNDATION TRANSVERSE

პროექტი/Project No 11A24	ფორმატი Paper Size
თარიღი/Date: Jul 23, 2026	A3
სტადია/Status: C.D.	მ. Scale

ნახაზის დასახელება / Drawing Name:

ჭრილი A-A - საძ. ფილაში განივი არმირების მოწყობის ფრაგმ.

ფურცელი/Drawing No კ-1215

სვეტის ნაშვერი - 1 / 4ც.
მ 1:25

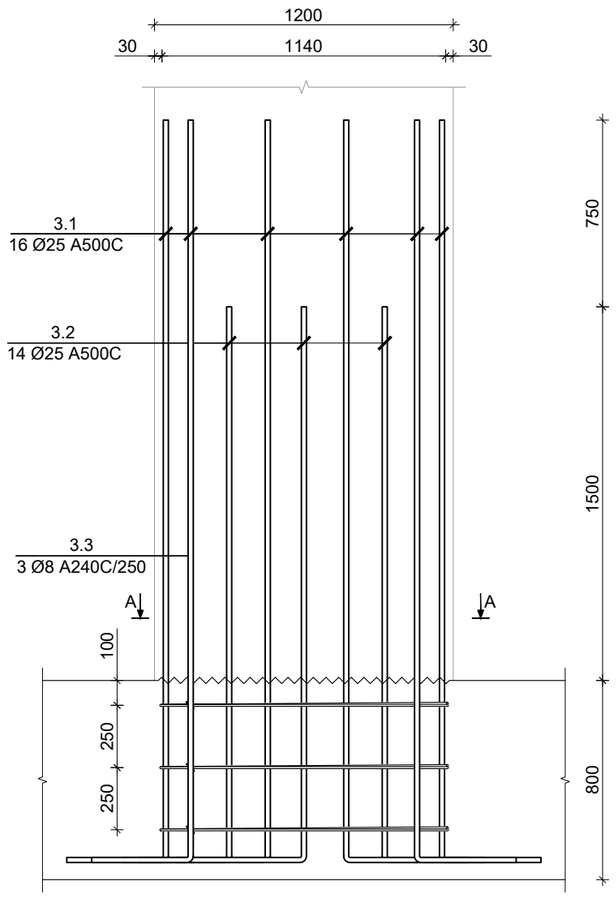

სვეტის ნაშვერი - 2 / 14ც.
მ 1:25

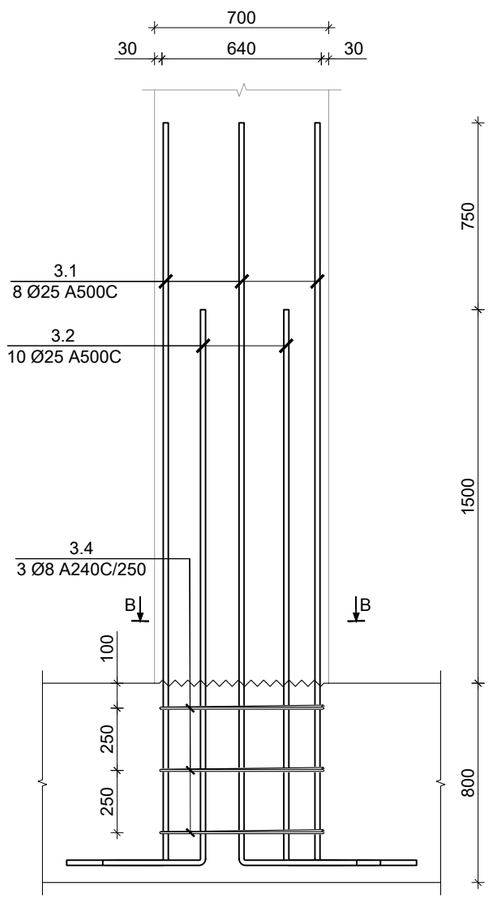

კვეთი A-A
მ 1:10

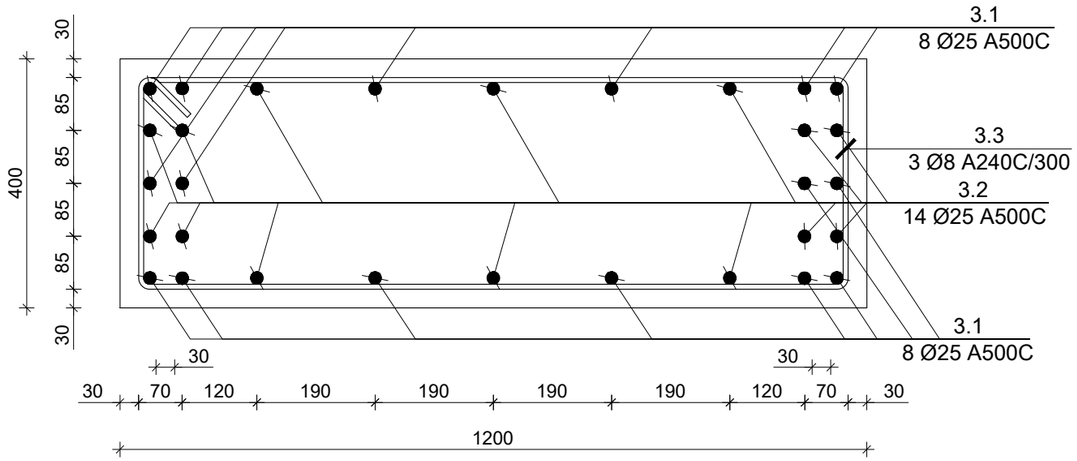

კვეთი B-B
მ 1:10

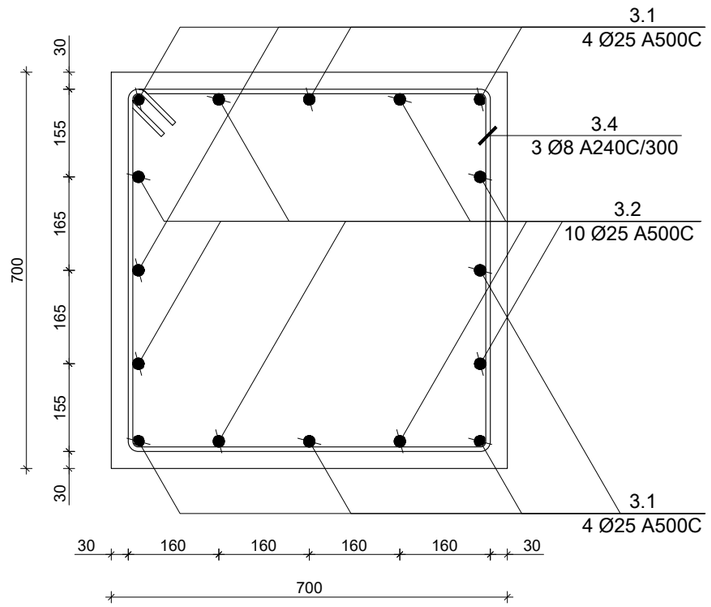

საერთო შენიშვნები :

1. ნახაზში შეტანილი ყველა ცვლილება უნდა შეთანხმდეს პროექტის ავტორთან.
2. შენობის საპროექტო ნული ±0.00=491.80 აბსოლუტურ ნიშნულს.
3. პროექტში ყველა ზომა მოცემულია მილიმეტრებში, ნიშნულები-მეტრებში.

შენიშვნები :

თარიღი Jul 23, 2026 წ.

კორექტირება

№	კორექტირება	თარიღი	შეასრ.
1			
2			
3			
4			

მისამართი / Address

ქ. თბილისი, მაისურაძის ქ. N11-ის მიმდებარედ, ზემო პლატო, თრიალეთის ქ. N45-ის მიმდებარედ
ს/კ 01.19.20.003.214

სიტუაციური გეგმა

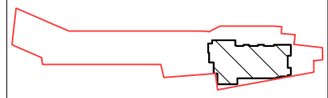

პროექტი / Project

მრავალბინიანი საცხოვრებელი სახლი

დამკვეთი / Client

შ.პ.ს. "სივრცე"

თანამდებობა	გვარი
კონსტრუქტორი	თ. მორალიშვილი
შესრულა	გ. კუჭუხიძე

კონსტრუქტორი:
STRUCTURAL ENGINEER
თორნიკე მორალიშვილი
TORNIKE MORALISHVILI
E: TORNIKEMORALISHVILI@GMAIL.COM
M: +995 511 222 442

ფაილი/File: COLUMN DOWELS

პროექტი/Project No 11A24	ფორმატი Paper Size A3
თარიღი/Date: Jul 23, 2026	
სტადია/Status: C.D.	მ. Scale

ნახაზის დასახელება / Drawing Name:

სვეტის ნაშვერი - 1 & 2

ფურცელი/Drawing No კ-1216

სვეტის ნაშვერი - 3 / 4ც.
მ 1:25

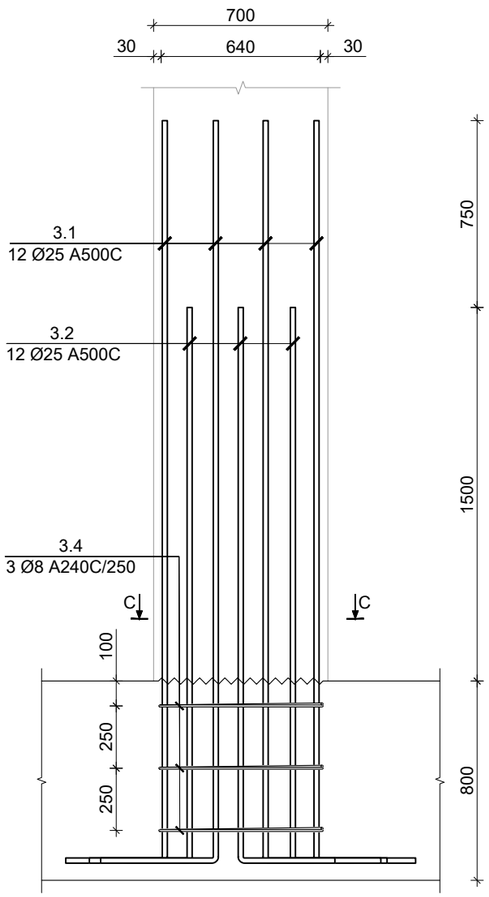

სვეტის ნაშვერი - 4 / 2ც.
მ 1:25

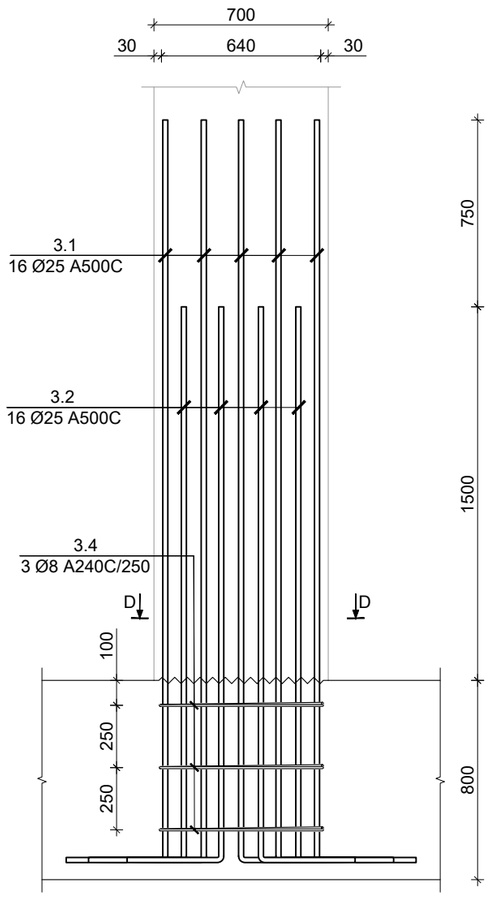

კვეთი C-C
მ 1:10

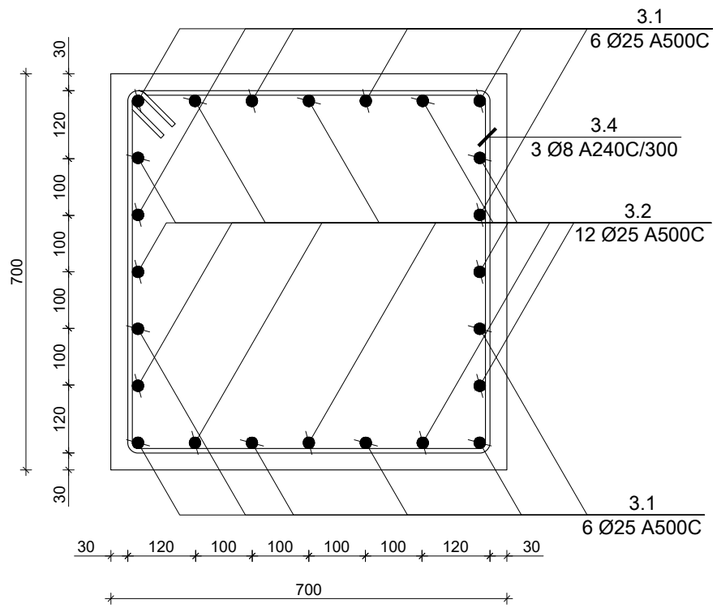

კვეთი D-D
მ 1:10

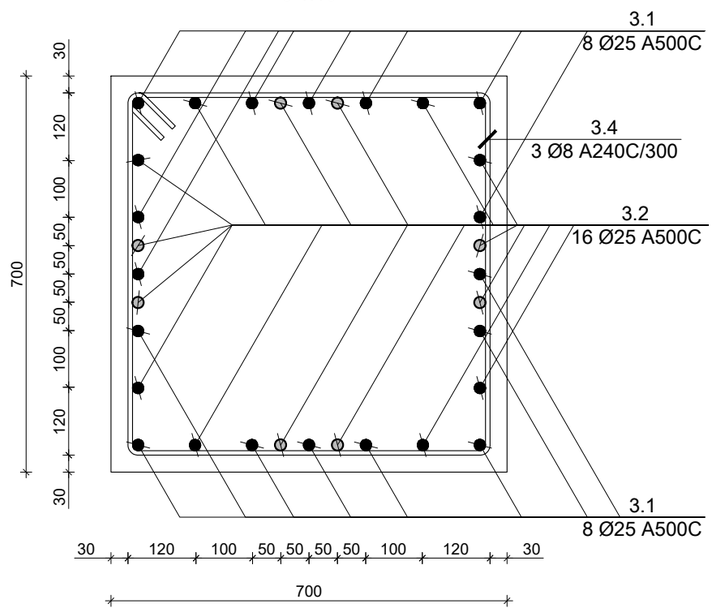

საერთო შენიშვნები :

1. ნახაზში შეტანილი ყველა ცვლილება უნდა შეთანხმდეს პროექტის ავტორთან.
2. შენობის საპროექტო ნული ±0.00=491.80 აბსოლუტურ ნიშნულს.
3. პროექტში ყველა ზომა მოცემულია მილიმეტრებში, ნიშნულები-მეტრებში.

შენიშვნები :

თარიღი Jul 23, 2026 წ.

კორექტირება

№	კორექტირება	თარიღი	შეასრ.
1			
2			
3			
4			

მისამართი / Address

ქ. თბილისი, მაისურაძის ქ. N11-ის მიმდებარედ, ზემო პლატო, თრიალეთის ქ. N45-ის მიმდებარედ
ს/კ 01.19.20.003.214

სიტუაციური გეგმა

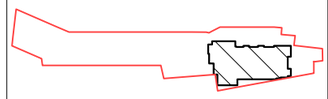

პროექტი / Project

მრავალბინიანი საცხოვრებელი სახლი

დამკვეთი / Client

შ.პ.ს. "სივრცე"

თანამდებობა	გვარი
კონსტრუქტორი	თ. მორალიშვილი
შეასრულა	გ. კუჭუხიძე

კონსტრუქტორი:
STRUCTURAL ENGINEER
თორნიკე მორალიშვილი
TORNIKE MORALISHVILI
E: TORNIKEMORALISHVILI@GMAIL.COM
M: +995 511 222 442

ფაილი/File: COLUMN DOWELS

პროექტი/Project No 11A24	ფორმატი Paper Size A3
თარიღი/Date: Jul 23, 2026	
სტადია/Status: C.D.	მ. Scale

ნახაზის დასახელება / Drawing Name:

სვეტის ნაშვერი - 3 & 4

ფურცელი/Drawing No ა-1217

სვეტის ნაშვერი - 5 / ვც.
მ 1:25

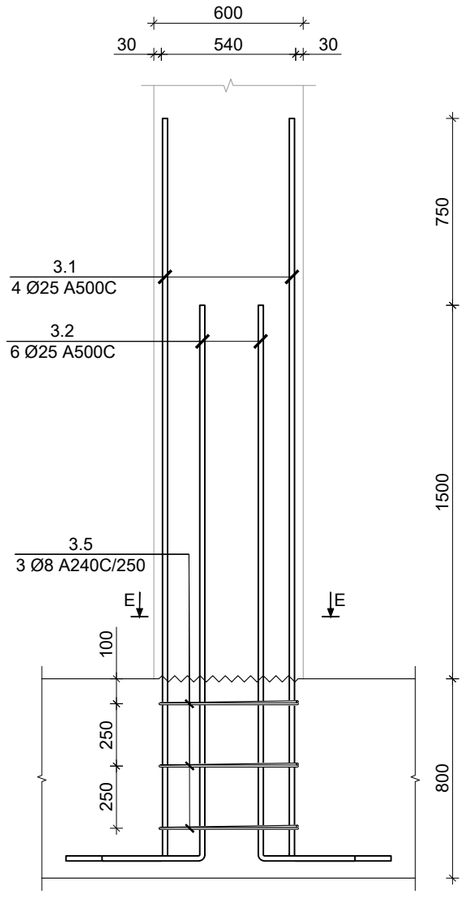

კვეთი E-E
მ 1:10

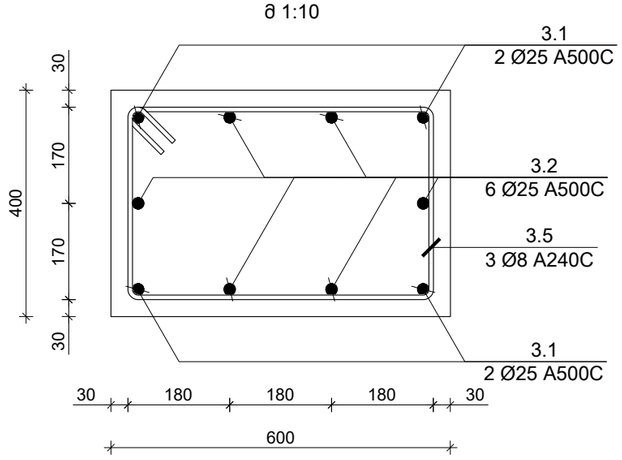

პოზ. N	Ø [მმ]	ე ს კ ი ზ ი [მმ]	სიგრძე L [მმ]
3.1	Ø 25	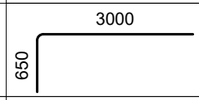	3650
3.2	Ø 25	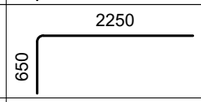	2900
3.3	Ø 8	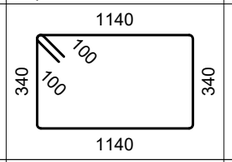	3160
3.4	Ø 8	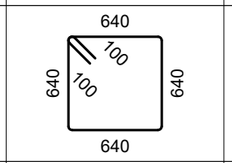	2760
3.5	Ø 8	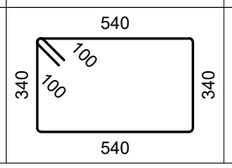	1960

კონსტრ. დასახ.	ელემენტის დასახ.	პოზ. №	დიამეტრი ან კვეთი (მმ)	ერთეულის სიგრძე (მმ.)	რაოდენობა (ც.)	საერთო სიგრძე (მ.)	საერთო წონა (კგ.)
საძირკვლის ფილა	სვეტის ნაშვერები	3.1	Ø 25 A500C	3650	268 X 1	978	3767
		3.2	Ø 25 A500C	2900	294 X 1	853	3284
		3.3	Ø 8 A240C	3160	12 X 1	38	15
		3.4	Ø 8 A240C	2760	60 X 1	166	65
		3.5	Ø 8 A240C	1960	9 X 1	18	7

საერთო შენიშვნები :

1. ნახაზში შეტანილი ყველა ცვლილება უნდა შეთანხმდეს პროექტის ავტორთან.
2. შენობის საპროექტო ნული ±0.00=491.80 აბსოლუტურ ნიშნულს.
3. პროექტში ყველა ზომა მოცემულია მილიმეტრებში, ნიშნულები-მეტრებში.

შენიშვნები :

თარიღი Jul 23, 2026 წ.

კორექტირება

№	კორექტირება	თარიღი	შეასრ.
1			
2			
3			
4			

მისამართი / Address

ქ. თბილისი, მაისურაძის ქ. N11-ის მიმდებარედ, ზემო პლატო, თრიალეთის ქ. N45-ის მიმდებარედ
ს/კ 01.19.20.003.214

სიტუაციური გეგმა

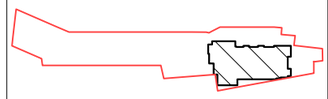

პროექტი / Project

მრავალბინიანი საცხოვრებელი სახლი

დამკვეთი / Client

შ.პ.ს. "სივრცე"

თანამდებობა	გვარი
კონსტრუქტორი	თ. მორალიშვილი
შეასრულა	გ. კუჭუხიძე

კონსტრუქტორი:
STRUCTURAL ENGINEER
თორნიკე მორალიშვილი
TORNIKE MORALISHVILI
E: TORNIKEMORALISHVILI@GMAIL.COM
M: +995 511 222 442

ფაილი/File: COLUMN DOWELS

პროექტი/Project No 11A24	ფორმატი Paper Size A3
თარიღი/Date: Jul 23, 2026	
სტადია/Status: C.D.	მ. Scale

ნახაზის დასახელება / Drawing Name:

სვეტის ნაშვერი -5; ესკიზი & სპეციფიკაცია

ფურცელი/Drawing No კ-1218

კონსტრ. დასახ.	ელემენტის დასახ.	პოზ. №	დიამეტრი ან კვეთი (მმ)		ერთეულის სიგრძე (მმ.)	რაოდენობა (ც.)	საერთო სიგრძე (მ.)	საერთო წონა (კგ.)
საძირკვლის ფილა	-3.000 ნ.-ზე საძირკვლის ფილის სპეციფიკაცია	1	Ø 18	A500C	დ.ბ.	-	17287	34514
		2	Ø 18	A500C	12000	74 X 1	888	1773
		3	Ø 18	A500C	8000	34 X 1	272	543
		4	Ø 18	A500C	4000	462 X 1	1848	3690
		5	Ø 18	A500C	10000	77 X 1	770	1537
		6	Ø 18	A500C	6000	189 X 1	1134	2264
		7	Ø 18	A500C	9000	23 X 1	207	413
		8	Ø 18	A500C	3000	159 X 1	477	952
		9	Ø 18	A500C	5000	98 X 1	490	978
		10	Ø 25	A500C	4000	9 X 1	36	139
		11	Ø 22	A500C	4000	9 X 1	36	107
		12	Ø 18	A500C	7000	24 X 1	168	335
		1.1	Ø 12	A500C	2260	1222 X 1	2762	2451
		1.2	Ø 18	A500C	2220	625 X 1	1388	2770
		1.3	Ø 16	A500C	1000	7659 X 1	7659	12082
		2.1	Ø 16	A500C	1950	405 X 1	790	1246
		2.2	Ø 16	A500C	2450	405 X 1	992	1565
		2.3	Ø 12	A500C	1650	290 X 1	478	424
		2.4	Ø 12	A500C	2000	290 X 1	579	514
		2.5	Ø 14	A500C	1850	146 X 1	270	326
		2.6	Ø 14	A500C	2300	146 X 1	336	406
		2.7	Ø 18	A500C	2050	16 X 1	33	65
		2.8	Ø 18	A500C	2600	16 X 1	42	83
		მძიმე ბეტონი		B25	V =	575 X 1	= 575	მ³
		ბეტონის მომზადება		B15	V =	73 X 1	= 73	მ³

პოზ. N	Ø [მმ]	ე ს კ ი ზ ი [მმ]	სიგრძე L [მმ]
1.1	Ø 12	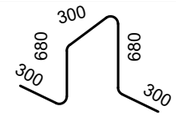	2260
1.2	Ø 18	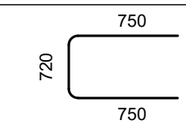	2220
2.1	Ø 16	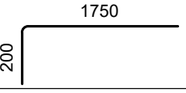	1950
2.2	Ø 16	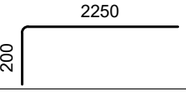	2450
2.3	Ø 12	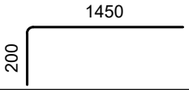	1650
2.4	Ø 12	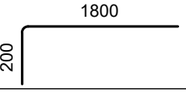	2000
2.5	Ø 14	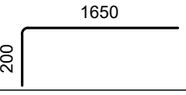	1850
2.6	Ø 14	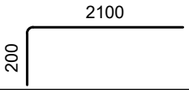	2300
2.7	Ø 18	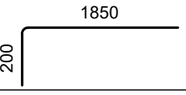	2050
2.8	Ø 18	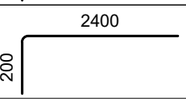	2600

საერთო შენიშვნები :

1. ნახაზში შეტანილი ყველა ცვლილება უნდა შეთანხმდეს პროექტის ავტორთან.
2. შენობის საპროექტო ნული ±0.00=491.80 აბსოლუტურ ნიშნულს.
3. პროექტში ყველა ზომა მოცემულია მილიმეტრებში, ნიშნულები-მეტრებში.

შენიშვნები :

თარიღი Jul 23, 2026 წ.

კორექტირება

№	კორექტირება	თარიღი	შეასრ.
1			
2			
3			
4			

მისამართი / Address

ქ. თბილისი, მაისურაძის ქ. N11-ის მიმდებარედ, ზემო პლატო, თრიალეთის ქ. N45-ის მიმდებარედ
ს/კ 01.19.20.003.214

სიტუაციური გეგმა

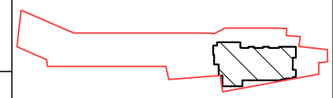

პროექტი / Project

მრავალბინიანი საცხოვრებელი სახლი

დამკვეთი / Client

შ.პ.ს. "სივრცე"

თანამდებობა	გვარი
კონსტრუქტორი	თ. მორალიშვილი
შეასრულა	გ. კუჭუხიძე

კონსტრუქტორი:
STRUCTURAL ENGINEER
თორნიკე მორალიშვილი
TORNIKE MORALISHVILI
E: TORNIKEMORALISHVILI@GMAIL.COM
M: +995 511 222 442

ფაილი/File:FOUNDATION SECTION

პროექტი/Project No 11A24	ფორმატი Paper Size A3
თარიღი/Date: Jul 23, 2026	
სტადია/Status: C.D.	მ. Scale

ნახაზის დასახელება / Drawing Name:

საძირკვლის ფილის სპეციფიკაცია & ესკიზი

ფურცელი/Drawing No კ-1219

-3.000 ნ.-ზე მონოლითური კედლების საყალიბე გეგმა
მ 1:120

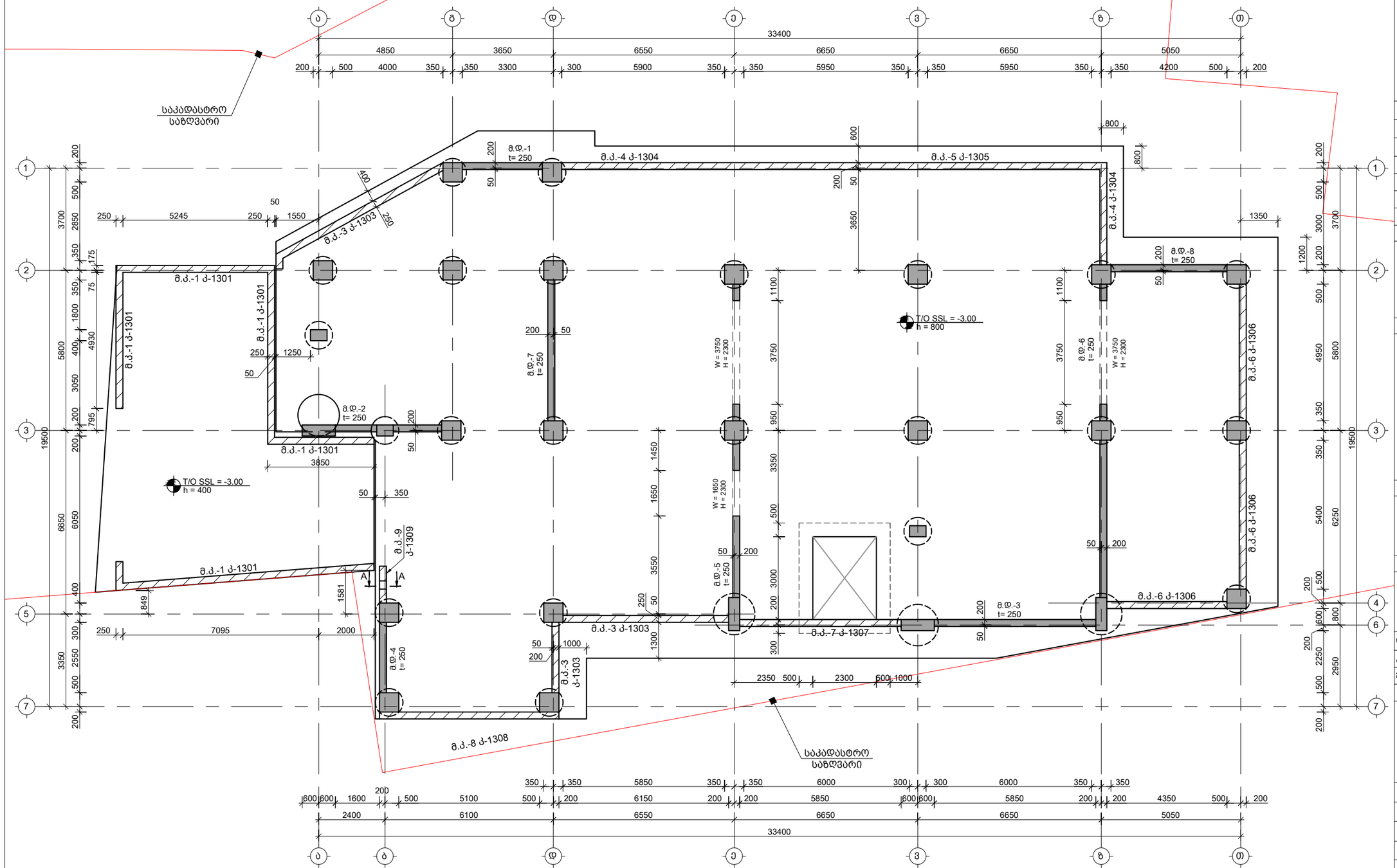

საერთო შენიშვნები :

1. ნახაზში შეტანილი ყველა ცვლილება უნდა შეთანხმდეს პროექტის ავტორთან.
2. შენობის საპროექტო ნული ±0.00=491.80 აბსოლუტურ ნიშნულს.
3. პროექტში ყველა ზომა მოცემულია მილიმეტრებში, ნიშნულები-მეტრებში.

შენიშვნები :

თარიღი Jul 23, 2026 წ.

კორექტირება

№	კორექტირება	თარიღი	შეასრ.
1			
2			
3			
4			

მისამართი / Address

ქ. თბილისი, მაისურაძის ქ. N11-ის მიმდებარედ, ზემო პლატო, თრიალეთის ქ. N45-ის მიმდებარედ
ს/კ 01.19.20.003.214

სიტუაციური გეგმა

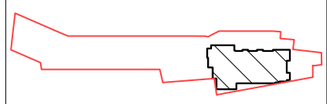

პროექტი / Project

მრავალბინიანი საცხოვრებელი სახლი

დამკვეთი / Client

შ.პ.ს. "სივრცე"

თანამდებობა	გვარი
კონსტრუქტორი	თ. მორალიშვილი
შესასრულა	თ. მორალიშვილი

კონსტრუქტორი:
STRUCTURAL ENGINEER
თორნიკე მორალიშვილი
TORNIKE MORALISHVILI
E: TORNIKEMORALISHVILI@GMAIL.COM
M: +995 511 222 442

ფაილი/File:RCW PLAN

პროექტი/Project No 11A24	ფორმატი Paper Size A3
თარიღი/Date: Jul 23, 2026	
სტადია/Status: C.D.	მ. Scale

ნახაზის დასახელება / Drawing Name:

-3.000 ნ.-ზე მონოლითური კედლების საყალიბე გეგმა

ფურცელი/Drawing No კ-1300

მონოლითური კედელი მ.კ.-1
მ 1:20

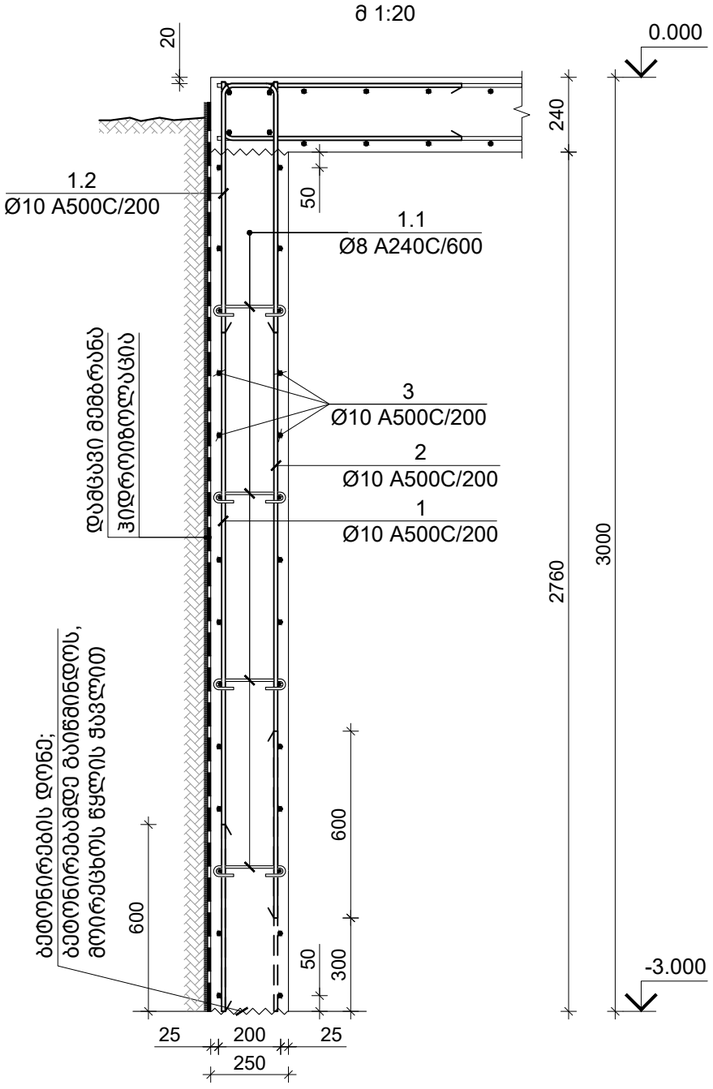

პოზ. N	Ø [მმ]	ე ს კ ი ზ ი [მმ]	სიგრძე L [მმ]
1.1	Ø 8	200 (100 + 100)	400
1.2	Ø 10	145 (800 + 800)	1745

საერთო შენიშვნები :

1. ნახაზში შეტანილი ყველა ცვლილება უნდა შეთანხმდეს პროექტის ავტორთან.
2. შენობის საპროექტო ნული ±0.00=491.80 აბსოლუტურ ნიშნულს.
3. პროექტში ყველა ზომა მოცემულია მილიმეტრებში, ნიშნულები-მეტრებში.

შენიშვნები :

კონსტრ. დასახ.	ელემენტის დასახ.	პოზ. №	დიამეტრი ან კვეთი (მმ)	ერთეულის სიგრძე (მ.)	რაოდენობა (ც.)	საერთო სიგრძე (მ.)	საერთო წონა (კგ.)
მონ. კედელი	მ.კ.-1	1	Ø 10 A500C	2880	156 X 1	449	277
		2	Ø 10 A500C	2580	156 X 1	402	248
		3	Ø 10 A500C	დ.ბ.	-	990	610
		1.1	Ø 8 A240C	400	239 X 1	96	38
		1.2	Ø 10 A500C	1745	156 X 1	272	168
		მძიმე ბეტონი B25		V = 21.53 X 1	= 21.53 მ³		

თარიღი Jul 23, 2026 წ.

კორექტირება

№	კორექტირება	თარიღი	შეასრ.
1			
2			
3			
4			

მისამართი / Address

ქ. თბილისი, მაისურაძის ქ. N11-ის მიმდებარედ, ზემო პლატო, თრიალეთის ქ. N45-ის მიმდებარედ

ს/კ 01.19.20.003.214

სიტუაციური გეგმა

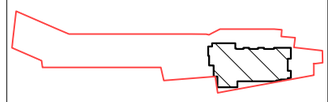

პროექტი / Project

მრავალბინიანი საცხოვრებელი სახლი

დამკვეთი / Client

შ.პ.ს. "სივრცე"

თანამდებობა	გვარი
კონსტრუქტორი	თ. მორალიშვილი
შეასრულა	თ. მორალიშვილი

კონსტრუქტორი:
STRUCTURAL ENGINEER
თორნიკე მორალიშვილი
TORNIKE MORALISHVILI
E: TORNIKEMORALISHVILI@GMAIL.COM
M: +995 511 222 442

ფაილი/File:RC WALL

პროექტი/Project No 11A24 — ფორმატი Paper Size A3

თარიღი/Date: Jul 23, 2026 — მ. Scale

სტადია/Status: C.D.

ნახაზის დასახელება / Drawing Name:

მონოლითური კედელი მ.კ.-1

ფურცელი/Drawing No კ-1301

მონოლითური კედელი მ.კ.-2
მ 1:20

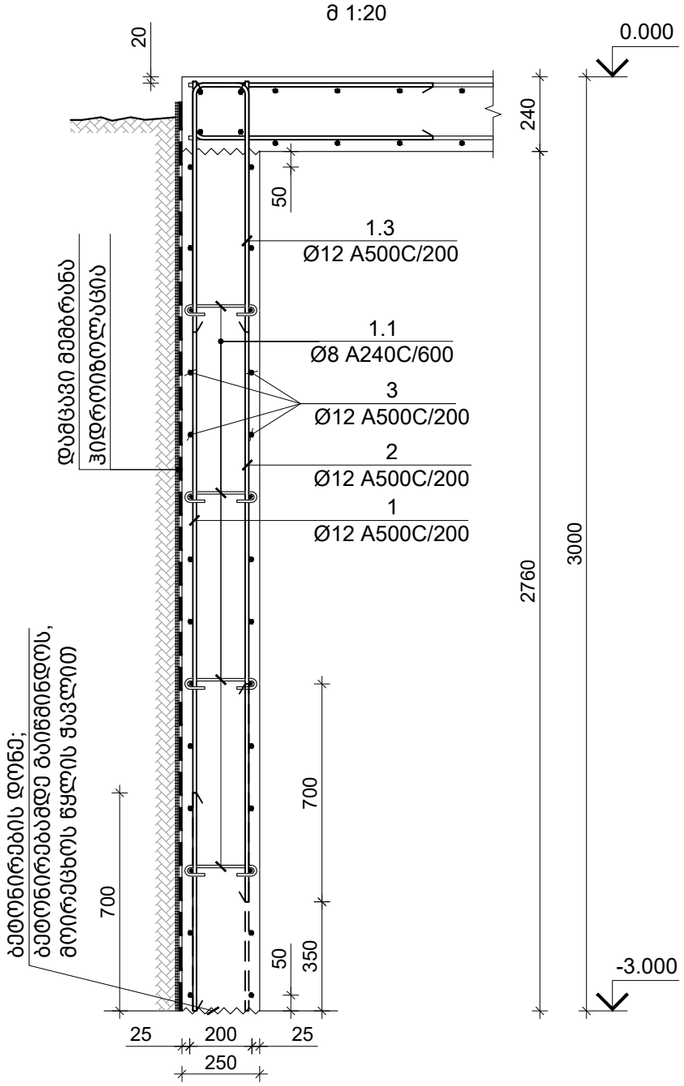

პოზ. N	Ø [მმ]	ე ს კ ი ზ ი [მმ]	სიგრძე L [მმ]
###	Ø 8	200 (100 + 100)	400
1.3	Ø 12	150 (700 + 700)	1550

საერთო შენიშვნები :

1. ნახაზში შეტანილი ყველა ცვლილება უნდა შეთანხმდეს პროექტის ავტორთან.
2. შენობის საპროექტო ნული ±0.00=491.80 აბსოლუტურ ნიშნულს.
3. პროექტში ყველა ზომა მოცემულია მილიმეტრებში, ნიშნულები-მეტრებში.

შენიშვნები :

თარიღი Jul 23, 2026 წ.

კორექტირება

№	კორექტირება	თარიღი	შეასრ.
1			
2			
3			
4			

მისამართი / Address

ქ. თბილისი, მაისურაძის ქ. N11-ის მიმდებარედ, ზემო პლატო, თრიალეთის ქ. N45-ის მიმდებარედ
ს/კ 01.19.20.003.214

სიტუაციური გეგმა

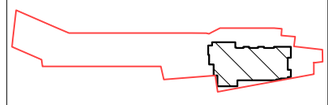

პროექტი / Project

მრავალბინიანი საცხოვრებელი სახლი

დამკვეთი / Client

შ.პ.ს. "სივრცე"

თანამდებობა	გვარი
კონსტრუქტორი	თ. მორალიშვილი
შეასრულა	თ. მორალიშვილი

კონსტრუქტორი:
STRUCTURAL ENGINEER
თორნიკე მორალიშვილი
TORNIKE MORALISHVILI
E: TORNIKEMORALISHVILI@GMAIL.COM
M: +995 511 222 442

ფაილი/File:RC WALL

პროექტი/Project No 11A24	ფორმატი Paper Size A3
თარიღი/Date: Jul 23, 2026	
სტადია/Status: C.D.	მ. Scale

ნახაზის დასახელება / Drawing Name:

მონოლითური კედელი მ.კ.-2

ფურცელი/Drawing No კ-1302

კონსტრ. დასახ.	ელემენტის დასახ.	პოზ. №	დიამეტრი ან კვეთი (მმ)	ერთეულის სიგრძე (მ.)	რაოდენობა (ც.)	საერთო სიგრძე (მ.)	საერთო წონა (კგ.)
მონ. კედელი	მ.კ.-2	1	Ø 12 A500C	2880	55 X 1	158	141
		2	Ø 12 A500C	2530	55 X 1	139	123
		3	Ø 12 A500C	დ.ბ.	-	336	299
		1.1	Ø 8 A240C	400	81 X 1	33	13
		1.3	Ø 12 A500C	1550	55 X 1	85	76
		მძიმე ბეტონი B25 V = 7.32 X 1 = 7.32 მ³					

მონოლითური კედელი მ.კ.-3
მ 1:20

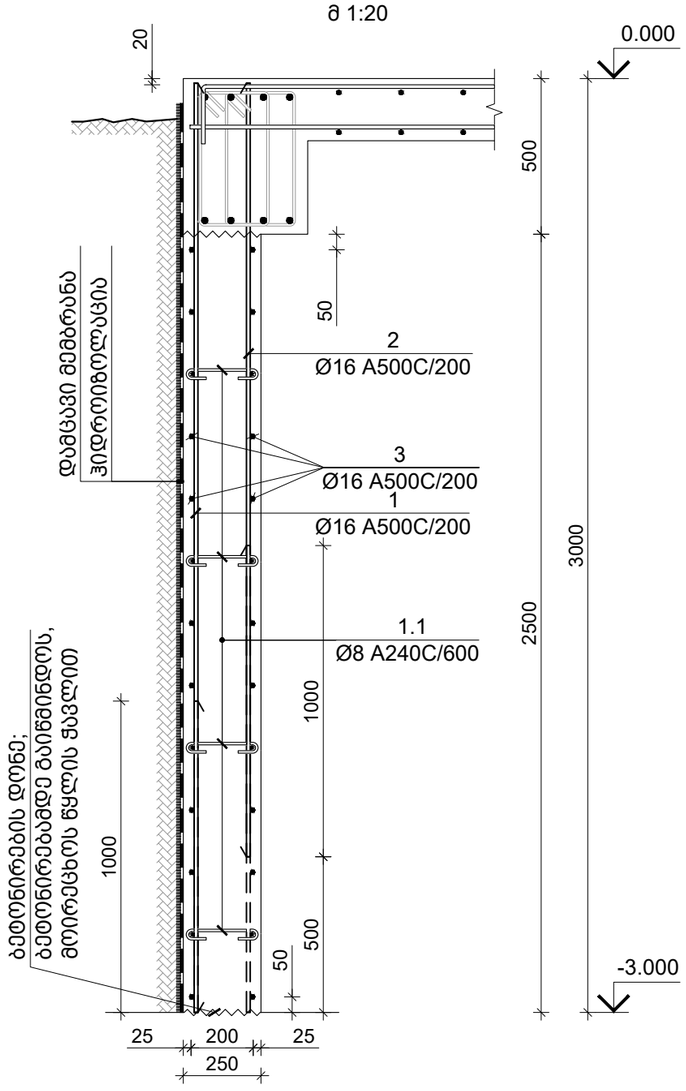

პოზ. N	Ø [მმ]	ე ს კ ი ზ ი [მმ]	სიგრძე L [მმ]
###	Ø 8	200 (100 + 100)	400

კონსტრ. დასახ.	ელემენტის დასახ.	პოზ. №	დიამეტრი ან კვეთი (მმ)	ერთეულის სიგრძე (მმ.)	რაოდენობა (ც.)	საერთო სიგრძე (მ.)	საერთო წონა (კგ.)
მონ. კედელი	მ.კ.-3	1	Ø 16 A500C	2880	80 X 1	230	363
		2	Ø 16 A500C	2380	80 X 1	190	300
		3	Ø 16 A500C	დ.ბ.	-	442	697
		1.1	Ø 8 A240C	400	107 X 1	43	17
		მძიმე ბეტონი B25 V = 9.60 X 1 = 9.60 მ³					

საერთო შენიშვნები :

1. ნახაზში შეტანილი ყველა ცვლილება უნდა შეთანხმდეს პროექტის ავტორთან.
2. შენობის საპროექტო ნული ±0.00=491.80 აბსოლუტურ ნიშნულს.
3. პროექტში ყველა ზომა მოცემულია მილიმეტრებში, ნიშნულები-მეტრებში.

შენიშვნები :

თარიღი Jul 23, 2026 წ.

კორექტირება

№	კორექტირება	თარიღი	შეასრ.
1			
2			
3			
4			

მისამართი / Address

ქ. თბილისი, მაისურაძის ქ. N11-ის მიმდებარედ, ზემო პლატო, თრიალეთის ქ. N45-ის მიმდებარედ
ს/კ 01.19.20.003.214

სიტუაციური გეგმა

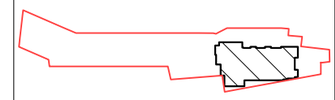

პროექტი / Project

მრავალბინიანი საცხოვრებელი სახლი

დამკვეთი / Client

შ.პ.ს. "სივრცე"

თანამდებობა	გვარი
კონსტრუქტორი	თ. მორალიშვილი
შეასრულა	თ. მორალიშვილი

კონსტრუქტორი:
STRUCTURAL ENGINEER
თორნიკე მორალიშვილი
TORNIKE MORALISHVILI
E: TORNIKEMORALISHVILI@GMAIL.COM
M: +995 511 222 442

ფაილი/File:RC WALL

პროექტი/Project No 11A24	ფორმატი Paper Size A3
თარიღი/Date: Jul 23, 2026	
სტადია/Status: C.D.	მ. Scale

ნახაზის დასახელება / Drawing Name:

მონოლითური კედელი მ.კ.-3

ფურცელი/Drawing No კ-1303

მონოლითური კედელი მ.კ.-4
მ 1:20

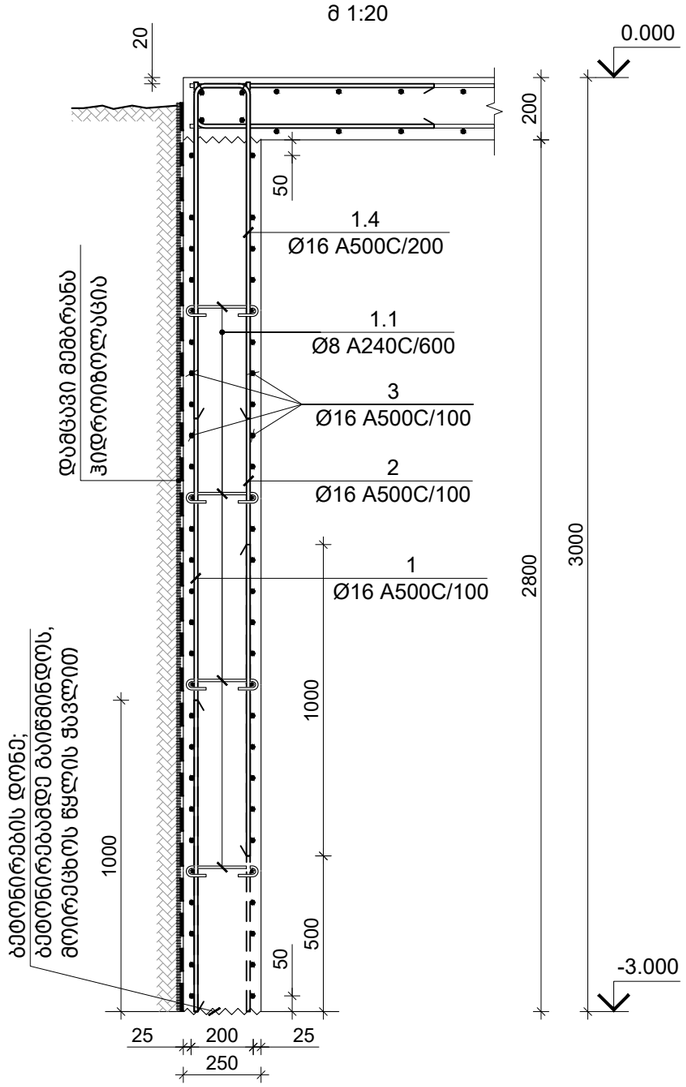

პოზ. N	Ø [მმ]	ე ს კ ი ზ ი [მმ]	სიგრძე L [მმ]
###	Ø 8	200 (100 / 100)	400
1.4	Ø 16	135 (1000 / 1000)	2135

კონსტრ. დასახ.	ელემენტის დასახ.	პოზ. №	დიამეტრი ან კვეთი (მმ)	ერთეულის სიგრძე (მ.)	რაოდენობა (ც.)	საერთო სიგრძე (მ.)	საერთო წონა (კგ.)
მონ. კედელი	მ.კ.-4	1	Ø 16 A500C	2880	100 X 1	288	454
		2	Ø 16 A500C	2380	100 X 1	238	375
		3	Ø 16 A500C	დ.ბ.	-	621	980
		1.1	Ø 8 A240C	400	75 X 1	30	12
		1.4	Ø 16 A500C	2135	100 X 1	214	337
		მძიმე ბეტონი B25		V = 6.75 X 1 = 6.75 მ³			

საერთო შენიშვნები :

1. ნახაზში შეტანილი ყველა ცვლილება უნდა შეთანხმდეს პროექტის ავტორთან.
2. შენობის საპროექტო ნული ±0.00=491.80 აბსოლუტურ ნიშნულს.
3. პროექტში ყველა ზომა მოცემულია მილიმეტრებში, ნიშნულები-მეტრებში.

შენიშვნები :

თარიღი Jul 23, 2026 წ.

კორექტირება

№	კორექტირება	თარიღი	შეასრ.
1			
2			
3			
4			

მისამართი / Address

ქ. თბილისი, მაისურაძის ქ. N11-ის მიმდებარედ, ზემო პლატო, თრიალეთის ქ. N45-ის მიმდებარედ

ს/კ 01.19.20.003.214

სიტუაციური გეგმა

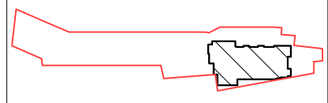

პროექტი / Project

მრავალბინიანი საცხოვრებელი სახლი

დამკვეთი / Client

შ.პ.ს. "სივრცე"

თანამდებობა	გვარი
კონსტრუქტორი	თ. მორალიშვილი
შეასრულა	თ. მორალიშვილი

კონსტრუქტორი:
STRUCTURAL ENGINEER
თორნიკე მორალიშვილი
TORNIKE MORALISHVILI
E: TORNIKEMORALISHVILI@GMAIL.COM
M: +995 511 222 442

ფაილი/File:RC WALL

პროექტი/Project No 11A24	ფორმატი Paper Size A3
თარიღი/Date: Jul 23, 2026	
სტადია/Status: C.D.	მ. Scale

ნახაზის დასახელება / Drawing Name:

მონოლითური კედელი მ.კ.-4

ფურცელი/Drawing No კ-1304

მონოლითური კედელი მ.კ.-5
მ 1:20

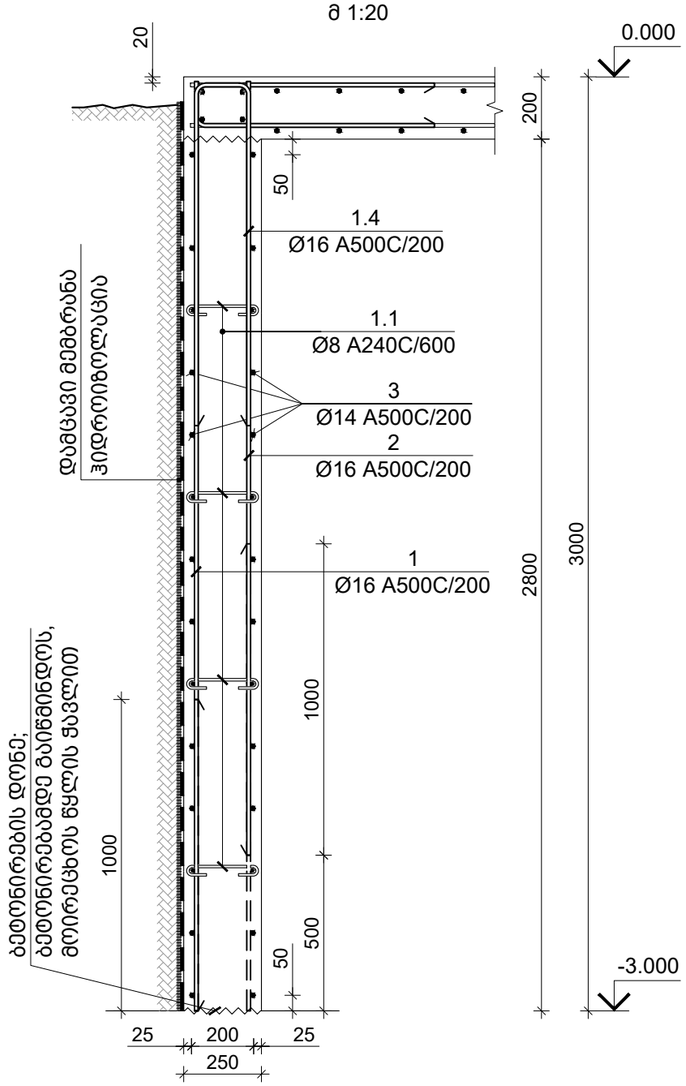

პოზ. N	Ø [მმ]	ე ს კ ი ზ ი [მმ]	სიგრძე L [მმ]
###	Ø 8	200 (100 / 100)	400
1.4	Ø 16	135 (1000 / 1000)	2135

კონსტრ. დასახ.	ელემენტის დასახ.	პოზ. №	დიამეტრი ან კვეთი (მმ)	ერთეულის სიგრძე (მმ.)	რაოდენობა (ც.)	საერთო სიგრძე (მ.)	საერთო წონა (კგ.)
მონ. კედელი	მ.კ.-5	1	Ø 16 A500C	2880	67 X 1	192	302
		2	Ø 16 A500C	2380	67 X 1	158	250
		3	Ø 16 A500C	დ.ბ.	-	413	651
		1.1	Ø 8 A240C	400	100 X 1	40	16
		1.4	Ø 16 A500C	2135	67 X 1	142	224
		მძიმე ბეტონი B25		V = 8.98 X 1	= 8.98 მ³		

საერთო შენიშვნები :

1. ნახაზში შეტანილი ყველა ცვლილება უნდა შეთანხმდეს პროექტის ავტორთან.
2. შენობის საპროექტო ნული ±0.00=491.80 აბსოლუტურ ნიშნულს.
3. პროექტში ყველა ზომა მოცემულია მილიმეტრებში, ნიშნულები-მეტრებში.

შენიშვნები :

თარიღი Jul 23, 2026 წ.

კორექტირება

№	კორექტირება	თარიღი	შეასრ.
1			
2			
3			
4			

მისამართი / Address

ქ. თბილისი, მაისურაძის ქ. N11-ის მიმდებარედ, ზემო პლატო, თრიალეთის ქ. N45-ის მიმდებარედ
ს/კ 01.19.20.003.214

სიტუაციური გეგმა

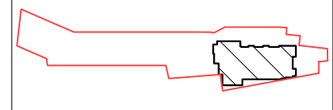

პროექტი / Project

მრავალბინიანი საცხოვრებელი სახლი

დამკვეთი / Client

შ.პ.ს. "სივრცე"

თანამდებობა	გვარი
კონსტრუქტორი	თ. მორალიშვილი
შეასრულა	თ. მორალიშვილი

კონსტრუქტორი:
STRUCTURAL ENGINEER
თორნიკე მორალიშვილი
TORNIKE MORALISHVILI
E: TORNIKEMORALISHVILI@GMAIL.COM
M: +995 511 222 442

ფაილი/File:RC WALL

პროექტი/Project No 11A24	ფორმატი Paper Size A3
თარიღი/Date: Jul 23, 2026	
სტადია/Status: C.D.	მ. Scale

ნახაზის დასახელება / Drawing Name:

მონოლითური კედელი მ.კ.-5

ფურცელი/Drawing No კ-1305

მონოლითური კედელი მ.კ.-6
მ 1:20

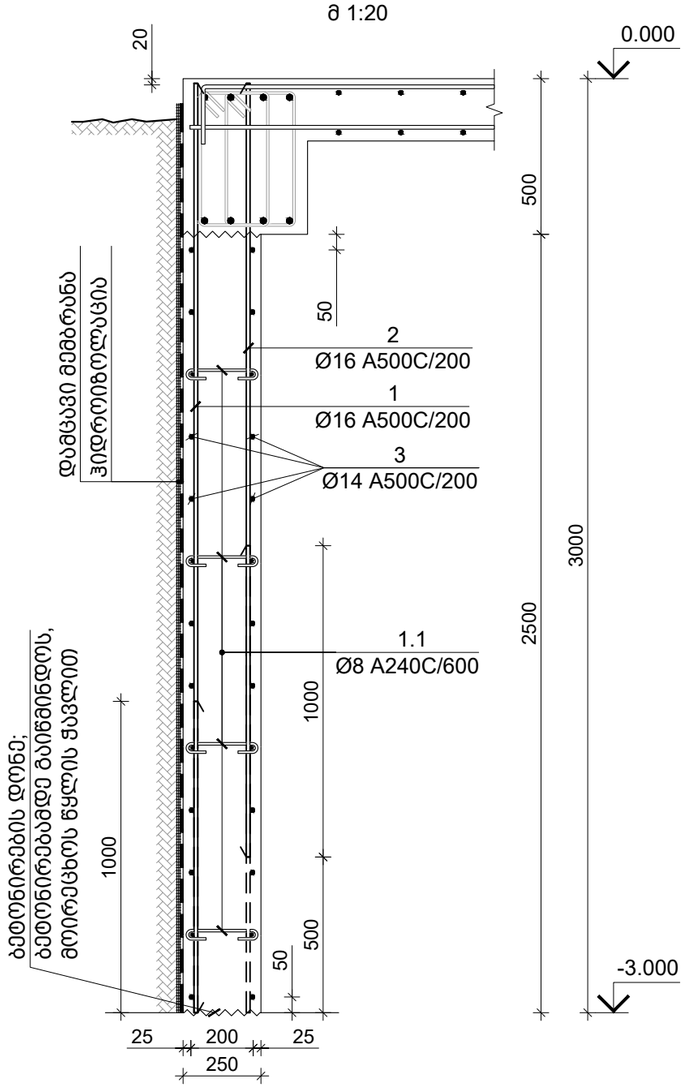

პოზ. N	Ø [მმ]	ე ს კ ი ზ ი [მმ]	სიგრძე L [მმ]
###	Ø 8	200 (100 + 100)	400

საერთო შენიშვნები :

1. ნახაზში შეტანილი ყველა ცვლილება უნდა შეთანხმდეს პროექტის ავტორთან.
2. შენობის საპროექტო ნული ±0.00=491.80 აბსოლუტურ ნიშნულს.
3. პროექტში ყველა ზომა მოცემულია მილიმეტრებში, ნიშნულები-მეტრებში.

შენიშვნები :

თარიღი Jul 23, 2026 წ.

კორექტირება

№	კორექტირება	თარიღი	შეასრ.
1			
2			
3			
4			

მისამართი / Address

ქ. თბილისი, მაისურაძის ქ. N11-ის მიმდებარედ, ზემო პლატო, თრიალეთის ქ. N45-ის მიმდებარედ
ს/კ 01.19.20.003.214

სიტუაციური გეგმა

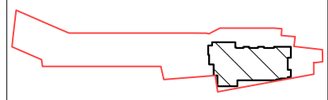

პროექტი / Project

მრავალბინიანი საცხოვრებელი სახლი

დამკვეთი / Client

შ.პ.ს. "სივრცე"

თანამდებობა	გვარი
კონსტრუქტორი	თ. მორალიშვილი
შეასრულა	თ. მორალიშვილი

კონსტრუქტორი:
STRUCTURAL ENGINEER
თორნიკე მორალიშვილი
TORNIKE MORALISHVILI
E: TORNIKEMORALISHVILI@GMAIL.COM
M: +995 511 222 442

ფაილი/File:RC WALL

პროექტი/Project No 11A24	ფორმატი Paper Size A3
თარიღი/Date: Jul 23, 2026	
სტადია/Status: C.D.	მ. Scale

ნახაზის დასახელება / Drawing Name:

მონოლითური კედელი მ.კ.-6

ფურცელი/Drawing No კ-1306

კონსტრ. დასახ.	ელემენტის დასახ.	პოზ. №	დიამეტრი ან კვეთი (მმ)	ერთეულის სიგრძე (მმ.)	რაოდენობა (ც.)	საერთო სიგრძე (მ.)	საერთო წონა (კგ.)
მონ. კედელი	მ.კ.-6	1	Ø 16 A500C	2880	75 X 1	216	341
		2	Ø 16 A500C	2380	75 X 1	179	282
		3	Ø 14 A500C	დ.ბ.	-	414	500
		1.1	Ø 8 A240C	400	100 X 1	40	16
		მძიმე ბეტონი B25 V = 9.00 X 1 = 9.00 მ³					

მონოლითური კედელი მ.კ.-7
მ 1:20

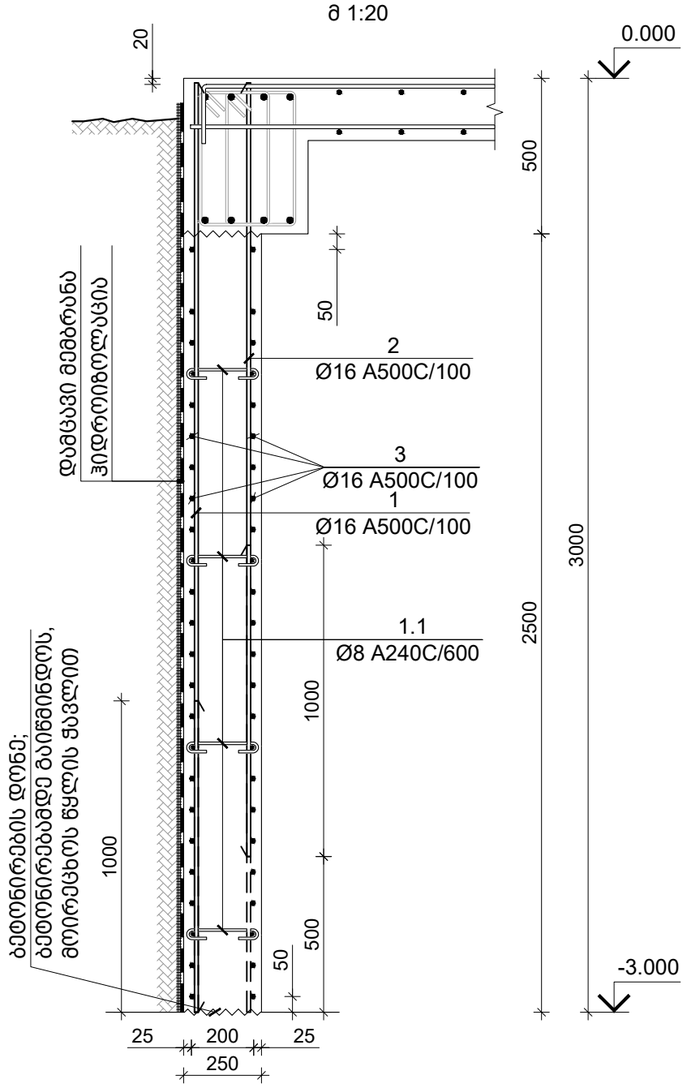

პოზ. N	Ø [მმ]	ე ს კ ი ზ ი [მმ]	სიგრძე L [მმ]
###	Ø 8	200 (100 + 100)	400

კონსტრ. დასახ.	ელემენტის დასახ.	პოზ. №	დიამეტრი ან კვეთი (მმ)	ერთეულის სიგრძე (მ.)	რაოდენობა (ც.)	საერთო სიგრძე (მ.)	საერთო წონა (კგ.)
მონ. კედელი	მ.კ.-7	1	Ø 16 A500C	2880	60 X 1	173	273
		2	Ø 16 A500C	2380	60 X 1	143	225
		3	Ø 16 A500C	დ.ბ.	-	331	522
		1.1	Ø 8 A240C	400	40 X 1	16	6
		მძიმე ბეტონი B25 V = 3.60 X 1 = 3.60 მ³					

საერთო შენიშვნები :

1. ნახაზში შეტანილი ყველა ცვლილება უნდა შეთანხმდეს პროექტის ავტორთან.
2. შენობის საპროექტო ნული ±0.00=491.80 აბსოლუტურ ნიშნულს.
3. პროექტში ყველა ზომა მოცემულია მილიმეტრებში, ნიშნულები-მეტრებში.

შენიშვნები :

თარიღი Jul 23, 2026 წ.

კორექტირება

№	კორექტირება	თარიღი	შეასრ.
1			
2			
3			
4			

მისამართი / Address

ქ. თბილისი, მაისურაძის ქ. N11-ის მიმდებარედ, ზემო პლატო, თრიალეთის ქ. N45-ის მიმდებარედ
ს/კ 01.19.20.003.214

სიტუაციური გეგმა



პროექტი / Project

მრავალბინიანი საცხოვრებელი სახლი

დამკვეთი / Client

შ.პ.ს. "სივრცე"

თანამდებობა	გვარი
კონსტრუქტორი	თ. მორალიშვილი
შეასრულა	თ. მორალიშვილი

კონსტრუქტორი:
STRUCTURAL ENGINEER
თორნიკე მორალიშვილი
TORNIKE MORALISHVILI
E: TORNIKEMORALISHVILI@GMAIL.COM
M: +995 511 222 442

ფაილი/File:RC WALL

პროექტი/Project No 11A24 | ფორმატი Paper Size A3

თარიღი/Date: Jul 23, 2026

სტადია/Status: C.D. | მ. Scale

ნახაზის დასახელება / Drawing Name:

მონოლითური კედელი მ.კ.-7

ფურცელი/Drawing No კ-1307

მონოლითური კედელი მ.კ.-8
მ 1:20

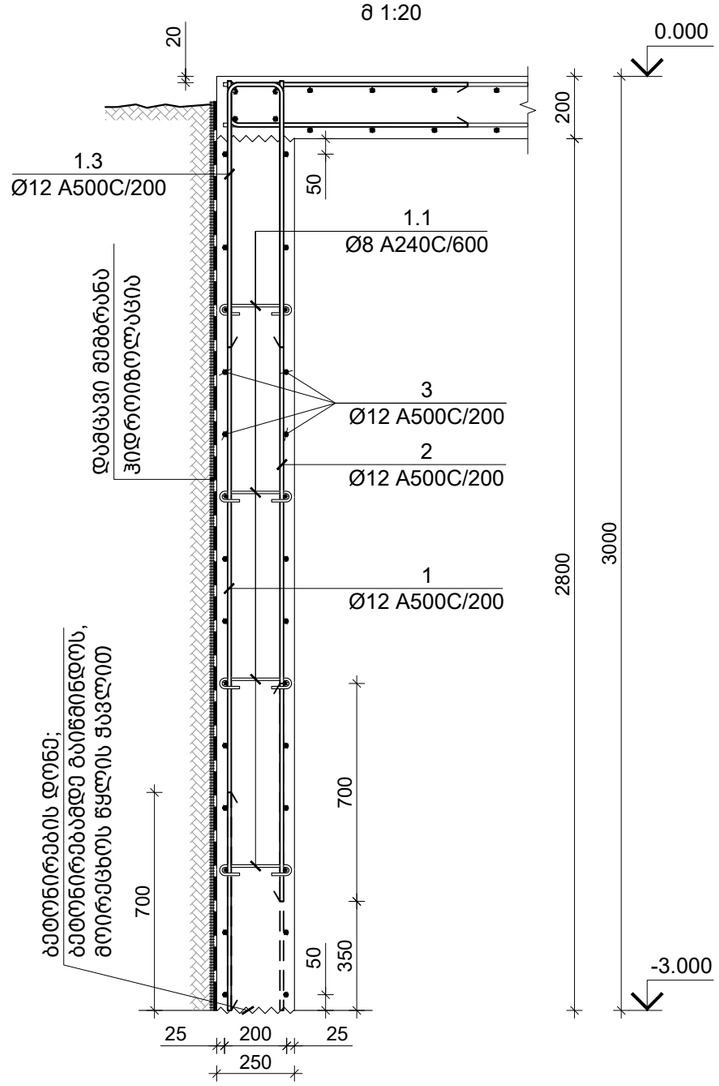

პოზ. N	Ø [მმ]	ე ს კ ი ზ ი [მმ]	სიგრძე L [მმ]
###	Ø 8	200 (100 / 100)	400
1.3	Ø 12	150 (700 / 700)	1550

კონსტრ. დასახ.	ელემენტის დასახ.	პოზ. №	დიამეტრი ან კვეთი (მმ)	ერთეულის სიგრძე (მ.)	რაოდენობა (ც.)	საერთო სიგრძე (მ.)	საერთო წონა (კგ.)
მონ. კედელი	მ.კ.-8	1	Ø 12 A500C	2880	49 X 1	141	125
		2	Ø 12 A500C	2530	49 X 1	124	110
		3	Ø 12 A500C	დ.ბ.	-	304	270
		1.1	Ø 8 A240C	400	73 X 1	29	12
		1.3	Ø 12 A500C	1550	49 X 1	76	67
		მძიმე ბეტონი B25		V =	6.62 X 1	= 6.62 მ³	

საერთო შენიშვნები :

1. ნახაზში შეტანილი ყველა ცვლილება უნდა შეთანხმდეს პროექტის ავტორთან.
2. შენობის საპროექტო ნული ±0.00=491.80 აბსოლუტურ ნიშნულს.
3. პროექტში ყველა ზომა მოცემულია მილიმეტრებში, ნიშნულები-მეტრებში.

შენიშვნები :

თარიღი Jul 23, 2026 წ.

კორექტირება

№	კორექტირება	თარიღი	შეასრ.
1			
2			
3			
4			

მისამართი / Address

ქ. თბილისი, მაისურაძის ქ. N11-ის მიმდებარედ, ზემო პლატო, თრიალეთის ქ. N45-ის მიმდებარედ

ს/კ 01.19.20.003.214

სიტუაციური გეგმა

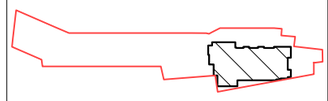

პროექტი / Project

მრავალბინიანი საცხოვრებელი სახლი

დამკვეთი / Client

შ.პ.ს. "სივრცე"

თანამდებობა	გვარი
კონსტრუქტორი	თ. მორალიშვილი
შეასრულა	თ. მორალიშვილი

კონსტრუქტორი:
STRUCTURAL ENGINEER
თორნიკე მორალიშვილი
TORNIKE MORALISHVILI
E: TORNIKEMORALISHVILI@GMAIL.COM
M: +995 511 222 442

ფაილი/File:RC WALL

პროექტი/Project No 11A24	ფორმატი Paper Size A3
თარიღი/Date: Jul 23, 2026	
სტადია/Status: C.D.	მ. Scale

ნახაზის დასახელება / Drawing Name:

მონოლითური კედელი მ.კ.-8

ფურცელი/Drawing No კ-1308

მონოლითური კედელი მ.კ.-9
მ 1:20

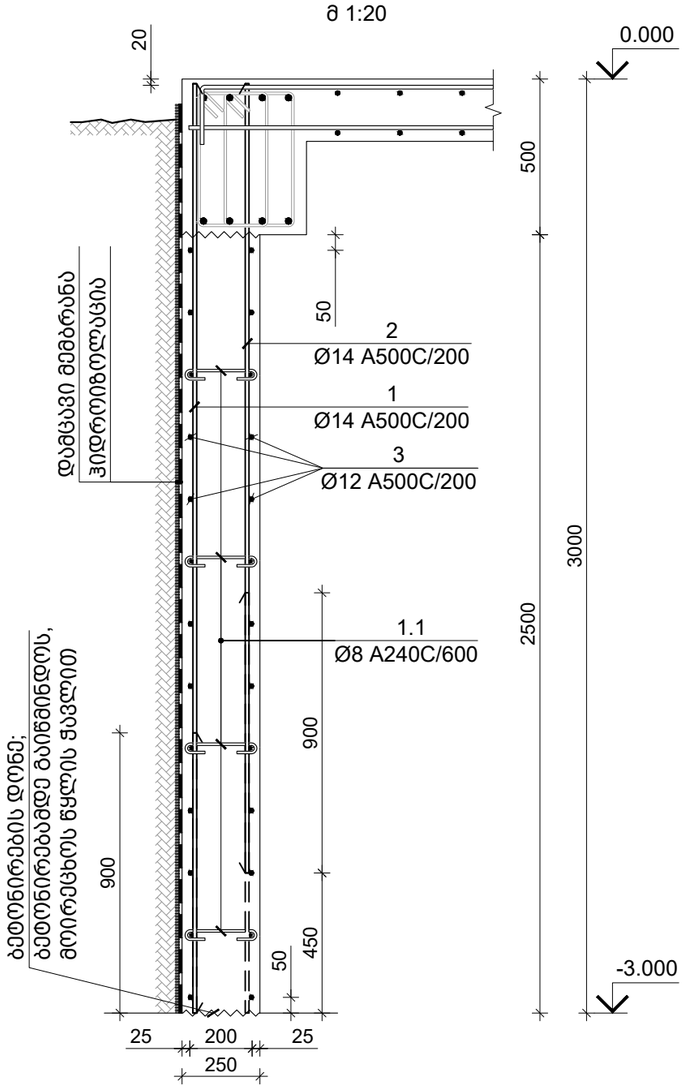

კვეთი A-A / მონოლითური კედელი მ.კ.9 კვეთი A-A
მ 1:20

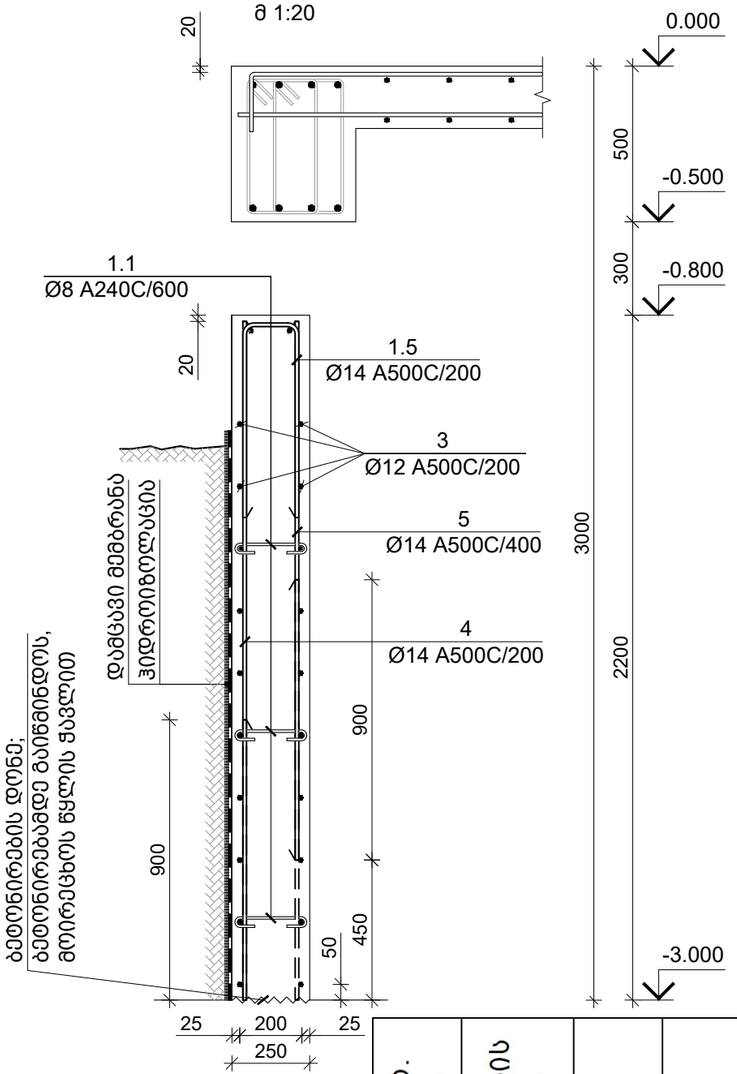

პოზ. N	Ø [მმ]	ე ს კ ი ზ ი [მმ]	სიგრძე L [მმ]
1.1	Ø 8	200 (100 / 100)	400
1.5	Ø 14	145 (500 / 500)	1145

კონსტრ. დასახ.	ელემენტის დასახ.	პოზ. №	დიამეტრი ან კვეთი (მმ)	ერთეულის სიგრძე (მმ.)	რაოდენობა (ც.)	საერთო სიგრძე (მ.)	საერთო წონა (კგ.)
მონ. კედელი	მ.კ.-9	1	Ø 14 A500C	2880	6 X 1	17	21
		2	Ø 14 A500C	2430	6 X 1	15	18
		3	Ø 12 A500C	დ.ბ.	-	40	36
		4	Ø 14 A500C	2080	2 X 1	3	4
		5	Ø 14 A500C	1630	2 X 1	2	3
		1.1	Ø 8 A240C	400	10 X 1	4	2
		1.5	Ø 14 A500C	1145	2 X 1	2	2
		მძიმე ბეტონი B25			V = 0.72 X 1 = 0.72 მ³		

საერთო შენიშვნები :

1. ნახაზში შეტანილი ყველა ცვლილება უნდა შეთანხმდეს პროექტის ავტორთან.
2. შენობის საპროექტო ნული ±0.00=491.80 აბსოლუტურ ნიშნულს.
3. პროექტში ყველა ზომა მოცემულია მილიმეტრებში, ნიშნულები-მეტრებში.

შენიშვნები :

თარიღი Jul 23, 2026 წ.

კორექტირება

№	კორექტირება	თარიღი	შეასრ.
1			
2			
3			
4			

მისამართი / Address

ქ. თბილისი, მაისურაძის ქ. N11-ის მიმდებარედ, ზემო პლატო, თრიალეთის ქ. N45-ის მიმდებარედ

ს/კ 01.19.20.003.214

სიტუაციური გეგმა



პროექტი / Project

მრავალბინიანი საცხოვრებელი სახლი

დამკვეთი / Client

შ.პ.ს. "სივრცე"

თანამდებობა	გვარი
კონსტრუქტორი	თ. მორალიშვილი
შეასრულა	თ. მორალიშვილი

კონსტრუქტორი:
STRUCTURAL ENGINEER
თორნიკე მორალიშვილი
TORNIKE MORALISHVILI
E: TORNIKEMORALISHVILI@GMAIL.COM
M: +995 511 222 442

ფაილი/File:RC WALL

პროექტი/Project No 11A24	ფორმატი Paper Size A3
თარიღი/Date: Jul 23, 2026	
სტადია/Status: C.D.	მ. Scale

ნახაზის დასახელება / Drawing Name:

მონოლითური კედელი მ.კ.-9

ფურცელი/Drawing No კ-1309

0.000 ნ.-ზე გადახურვის ფილის საყალიბე გეგმა
მ 1:100

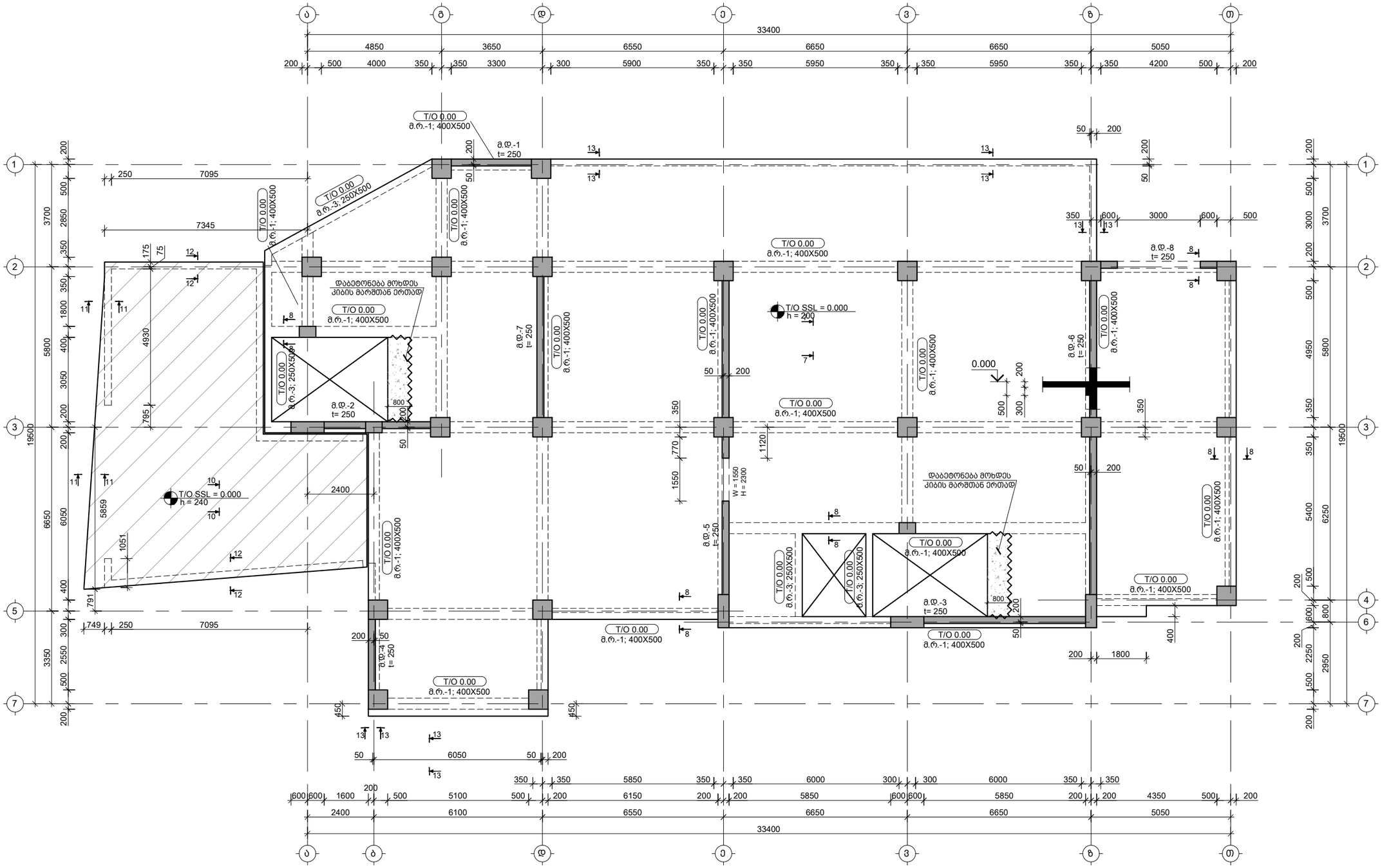

საერთო შენიშვნები :

1. ნახაზში შეტანილი ყველა ცვლილება უნდა შეთანხმდეს პროექტის ავტორთან.
2. შენობის საპროექტო ნული ±0.00=491.80 აბსოლუტურ ნიშნულს.
3. პროექტში ყველა ზომა მოცემულია მილიმეტრებში, ნიშნულები-მეტრებში.

შენიშვნები :

თარიღი Jul 23, 2026 წ.

კორექტირება

№	კორექტირება	თარიღი	შეასრ.
1			
2			
3			
4			

მისამართი / Address

ქ. თბილისი, მაისურაძის ქ. N11-ის მიმდებარედ, ზემო პლატო, თრიალეთის ქ. N45-ის მიმდებარედ
ს/კ 01.19.20.003.214

სიტუაციური გეგმა

პროექტი / Project

მრავალბინიანი საცხოვრებელი სახლი

დამკვეთი / Client

შ.პ.ს. "სივრცე"

თანამდებობა	გვარი
კონსტრუქტორი	თ. მორალიშვილი
შეასრულა	თ. მორალიშვილი

კონსტრუქტორი:
STRUCTURAL ENGINEER
თორნიკე მორალიშვილი
TORNIKE MORALISHVILI
E: TORNIKEMORALISHVILI@GMAIL.COM
M: +995 511 222 442

ფაილი/File:SLAB L 00 REINFORCEMENT

პროექტი/Project No 11A24	ფორმატი Paper Size A3
თარიღი/Date: Jul 23, 2026	
სტადია/Status: C.D.	მ. Scale

ნახაზის დასახელება / Drawing Name:

0.000 ნ.-ზე გადახურვის ფილის საყალიბე გეგმა

ფურცელი/Drawing No პ-2000

0.000 ნ.-ზე მონოლითური რიგელში საინჟინრო ღიობების გეგმა
მ 1:100

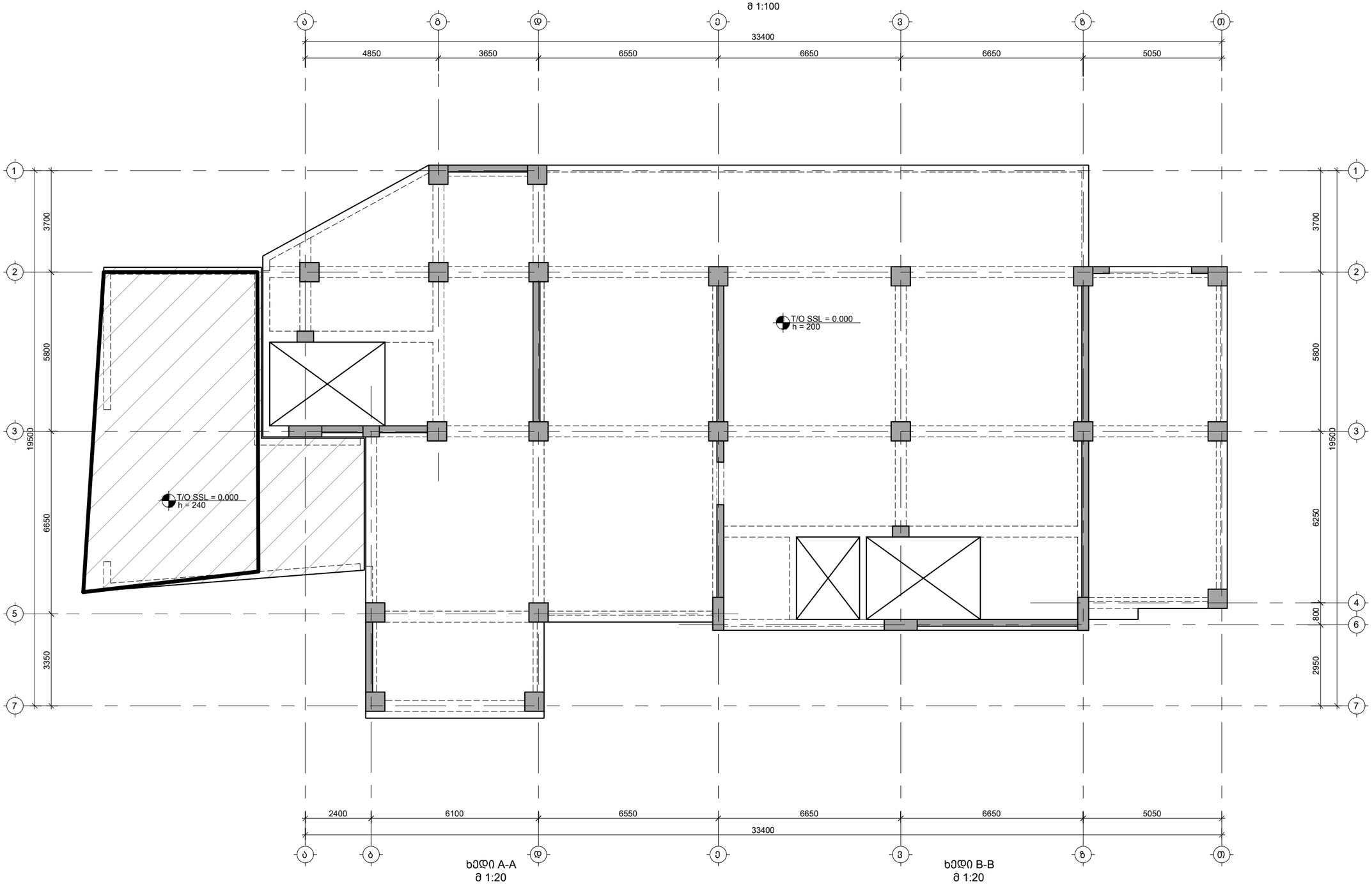

ხედი A-A
მ 1:20

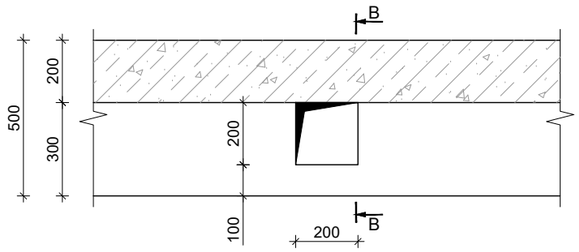

ხედი B-B
მ 1:20

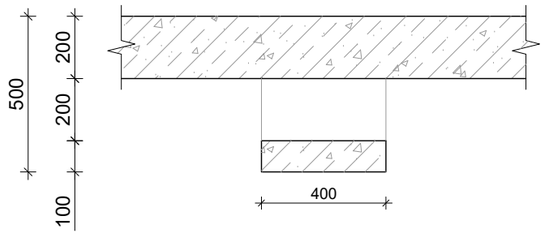

საერთო შენიშვნები :

1. ნახაზში შეტანილი ყველა ცვლილება უნდა შეთანხმდეს პროექტის ავტორთან.
2. შენობის საპროექტო ნული ±0.00=491.80 აბსოლუტურ ნიშნულს.
3. პროექტში ყველა ზომა მოცემულია მილიმეტრებში, ნიშნულები-მეტრებში.

შენიშვნები :

თარიღი Jul 23, 2026 წ.

კორექტირება

№	კორექტირება	თარიღი	შეასრ.
1			
2			
3			
4			

მისამართი / Address

ქ. თბილისი, მაისურაძის ქ. N11-ის მიმდებარედ, ზემო პლატო, თრიალეთის ქ. N45-ის მიმდებარედ
ს/კ 01.19.20.003.214

სიტუაციური გეგმა

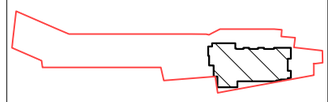

პროექტი / Project

მრავალბინიანი საცხოვრებელი სახლი

დამკვეთი / Client

შ.პ.ს. "სივრცე"

თანამდებობა	გვარი
კონსტრუქტორი	თ. მორალიშვილი
შეასრულა	თ. მორალიშვილი

კონსტრუქტორი:
STRUCTURAL ENGINEER
თორნიკე მორალიშვილი
TORNIKE MORALISHVILI
E: TORNIKEMORALISHVILI@GMAIL.COM
M: +995 511 222 442

ფაილი/File: SLAB L 00 REINFORCEMENT

პროექტი/Project No 11A24	ფორმატი Paper Size
თარიღი/Date: Jul 23, 2026	A3
სტადია/Status: C.D.	მ. Scale

ნახაზის დასახელება / Drawing Name:

0.000 ნ.-ზე მონოლითური რიგელში საინჟინრო ღიობების გეგმა

ფურცელი/Drawing No ჯ-2001

0.000 ნ.-ზე გადახურვის ფილის არმირების გეგმა ქვედა შრე; X მიმართულება
მ 1:100

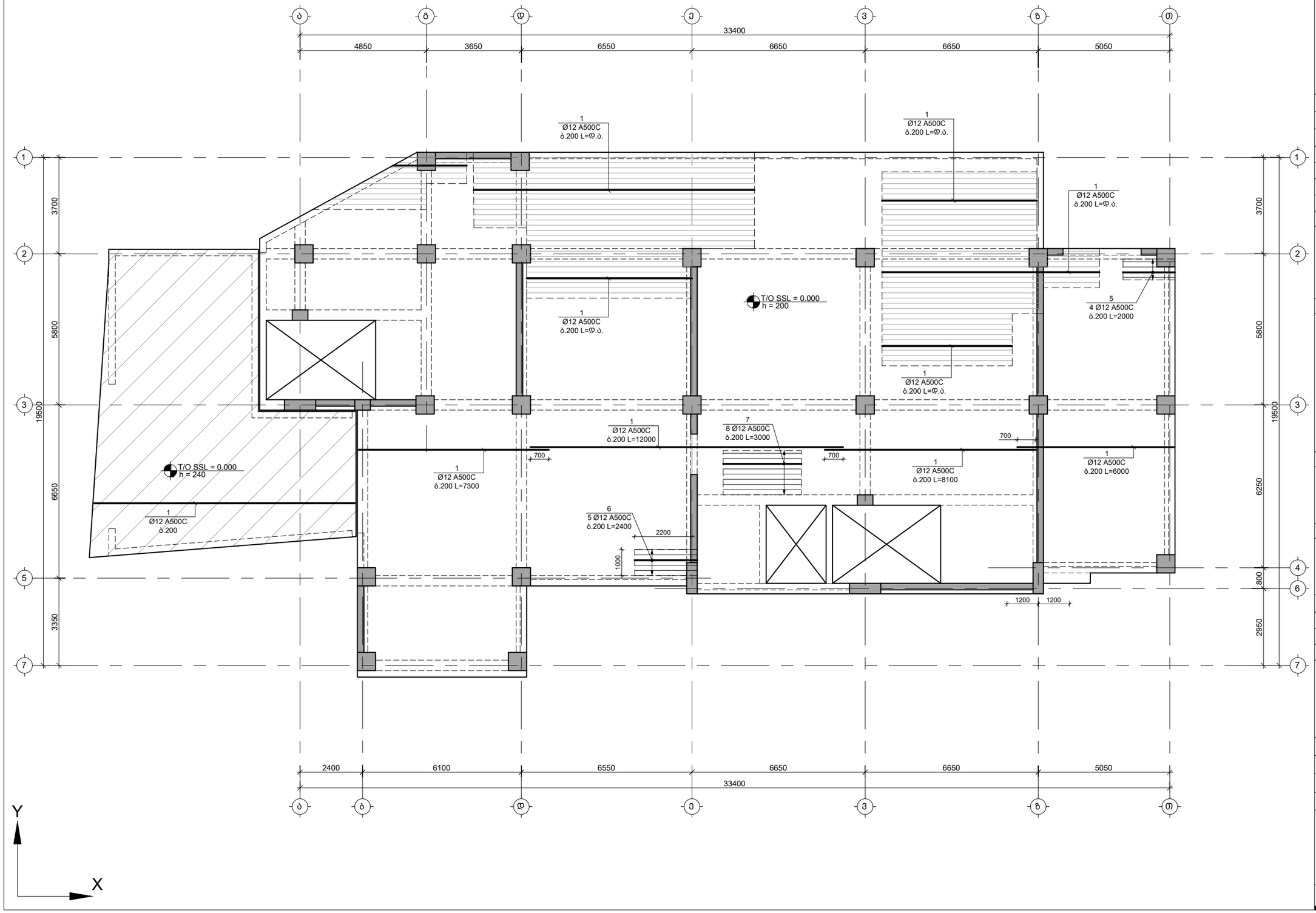

საერთო შენიშვნები :

1. ნახაზში შეტანილი ყველა ცვლილება უნდა შეთანხმდეს პროექტის ავტორთან.
2. შენობის საპროექტო ნული ±0.00=491.80 აბსოლუტურ ნიშნულს.
3. პროექტში ყველა ზომა მოცემულია მილიმეტრებში, ნიშნულები-მეტრებში.

შენიშვნები :

თარიღი Jul 23, 2026 წ.

კორექტირება

№	კორექტირება	თარიღი	შეასრ.
1			
2			
3			
4			

მისამართი / Address

ქ. თბილისი, მაისურაძის ქ. N11-ის მიმდებარედ, ზემო პლატო, თრიალეთის ქ. N45-ის მიმდებარედ
ს/კ 01.19.20.003.214

სიტუაციური გეგმა

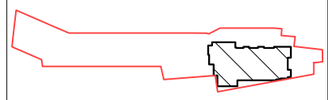

პროექტი / Project

მრავალბინიანი
საცხოვრებელი სახლი

დამკვეთი / Client

შ.პ.ს. "სივრცე"

თანამდებობა	გვარი
კონსტრუქტორი	თ. მორალიშვილი
შეასრულა	თ. მორალიშვილი

კონსტრუქტორი:
STRUCTURAL ENGINEER
თორნიკე მორალიშვილი
TORNIKE MORALISHVILI
E: TORNIKEMORALISHVILI@GMAIL.COM
M: +995 511 222 442

ფაილი/File:SLAB L 00 REINFORCEMENT

პროექტი/Project No 11A24	ფორმატი Paper Size A3
თარიღი/Date: Jul 23, 2026	
სტადია/Status: C.D.	მ. Scale

ნახაზის დასახელება / Drawing Name:

0.000 ნ.-ზე გად. ფილის არმირების გეგმა ქვედა შრე X მიმთულებ.

ფურცელი/Drawing No კ-2002

0.000 ნ.-ზე გადახურვის ფილის არმირების გეგმა ქვედა შრე; Y მიმართულება
მ 1:100

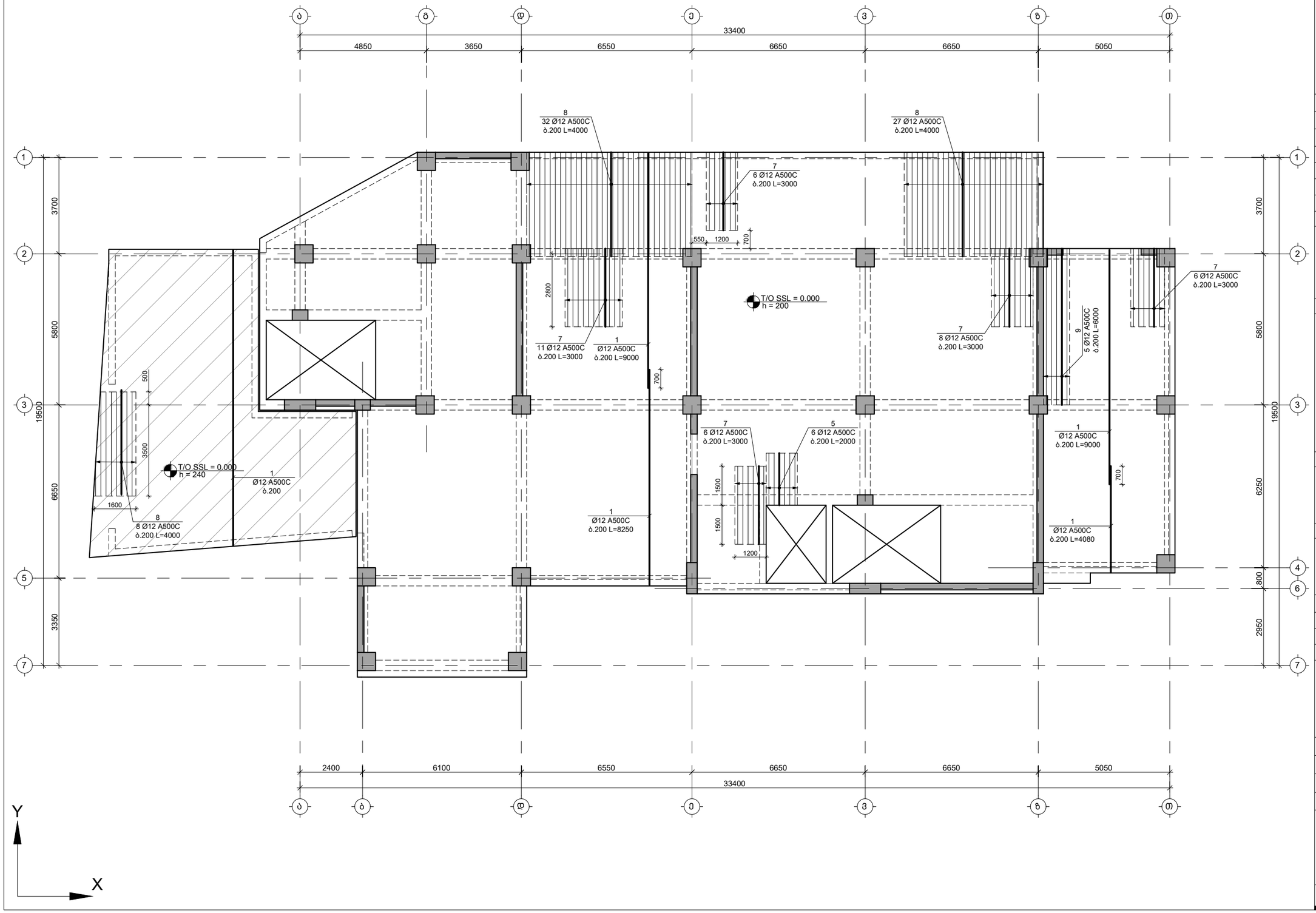

საერთო შენიშვნები :

1. ნახაზში შეტანილი ყველა ცვლილება უნდა შეთანხმდეს პროექტის ავტორთან.
2. შენობის საპროექტო ნული ±0.00=491.80 აბსოლუტურ ნიშნულს.
3. პროექტში ყველა ზომა მოცემულია მილიმეტრებში, ნიშნულები-მეტრებში.

შენიშვნები :

თარიღი Jul 23, 2026 წ.

კორექტირება

№	კორექტირება	თარიღი	შეასრ.
1			
2			
3			
4			

მისამართი / Address

ქ. თბილისი, მაისურაძის ქ. N11-ის მიმდებარედ, ზემო პლატო, თრიალეთის ქ. N45-ის მიმდებარედ
ს/კ 01.19.20.003.214

სიტუაციური გეგმა

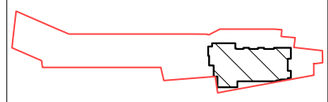

პროექტი / Project

მრავალბინიანი საცხოვრებელი სახლი

დამკვეთი / Client

შ.პ.ს. "სივრცე"

თანამდებობა	გვარი
კონსტრუქტორი	თ. მორალიშვილი
შეასრულა	თ. მორალიშვილი

კონსტრუქტორი:
STRUCTURAL ENGINEER
თორნიკე მორალიშვილი
TORNIKE MORALISHVILI
E: TORNIKEMORALISHVILI@GMAIL.COM
M: +995 511 222 442

ფაილი/File:SLAB L 00 REINFORCEMENT

პროექტი/Project No 11A24	ფორმატი Paper Size A3
თარიღი/Date: Jul 23, 2026	
სტადია/Status: C.D.	მ. Scale

ნახაზის დასახელება / Drawing Name:

0.000 ნ.-ზე გად. ფილის არმირების გეგმა ქვედა შრე Y მიმთულებ.

ფურცელი/Drawing No	კ-2003

0.000 ნ.-ზე გადახურვის ფილის არმირების გეგმა ზედა შრე; X მიმართულება
მ 1:100

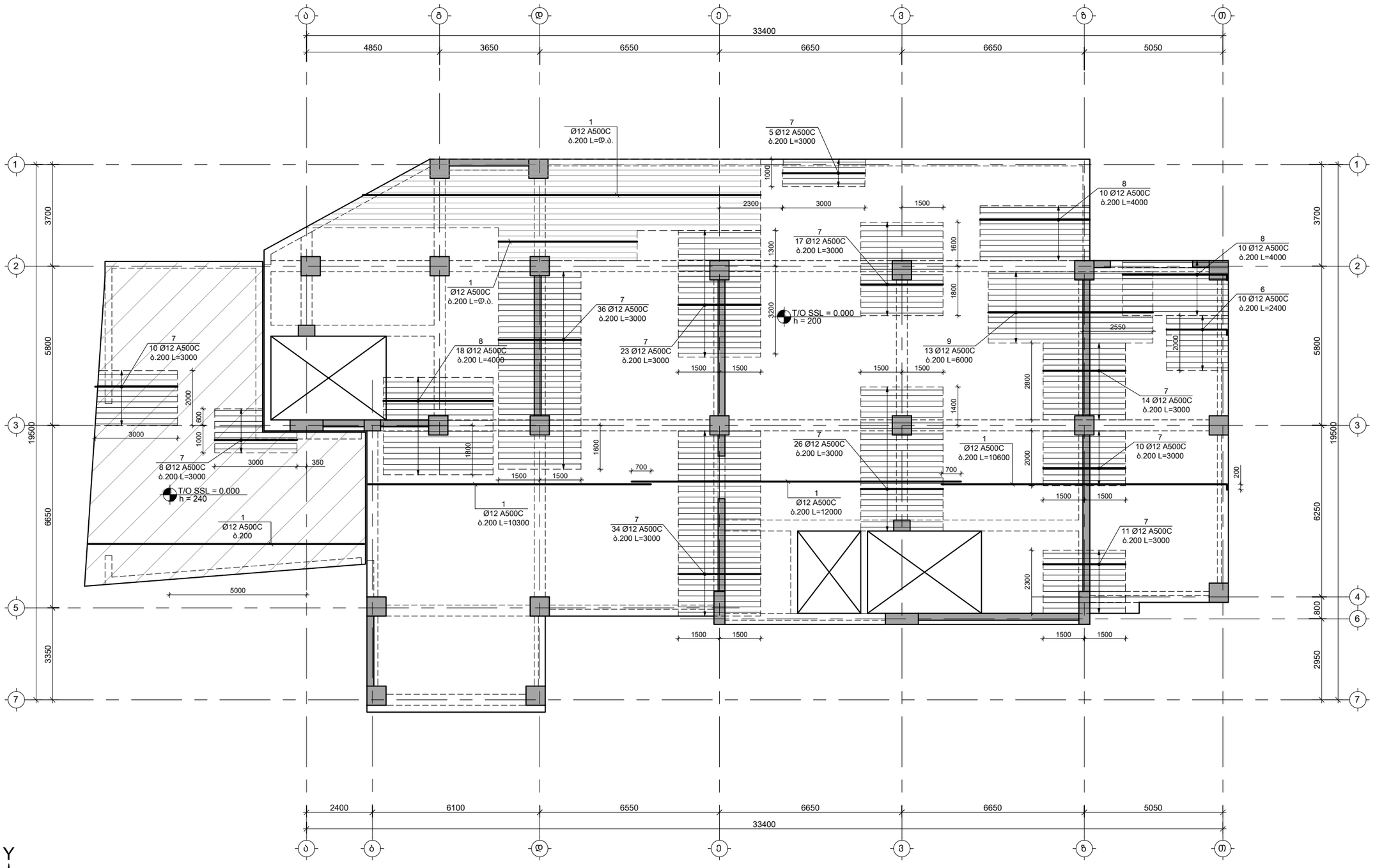

საერთო შენიშვნები :

1. ნახაზში შეტანილი ყველა ცვლილება უნდა შეთანხმდეს პროექტის ავტორთან.
2. შენობის საპროექტო ნული ±0.00=491.80 აბსოლუტურ ნიშნულს.
3. პროექტში ყველა ზომა მოცემულია მილიმეტრებში, ნიშნულები-მეტრებში.

შენიშვნები :

თარიღი Jul 23, 2026 წ.

კორექტირება

№	კორექტირება	თარიღი	შეასრ.
1			
2			
3			
4			

მისამართი / Address

ქ. თბილისი, მაისურაძის ქ. N11-ის მიმდებარედ, ზემო პლატო, თრიალეთის ქ. N45-ის მიმდებარედ

ს/კ 01.19.20.003.214

სიტუაციური გეგმა

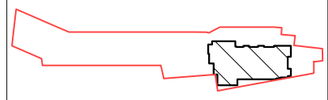

პროექტი / Project

მრავალბინიანი საცხოვრებელი სახლი

დამკვეთი / Client

შ.პ.ს. "სივრცე"

თანამდებობა	გვარი
კონსტრუქტორი	თ. მორალიშვილი
შეასრულა	თ. მორალიშვილი

კონსტრუქტორი:
STRUCTURAL ENGINEER
თორნიკე მორალიშვილი
TORNIKE MORALISHVILI
E: TORNIKEMORALISHVILI@GMAIL.COM
M: +995 511 222 442

ფაილი/File: SLAB L 00 REINFORCEMENT

პროექტი/Project No 11A24	ფორმატი Paper Size A3
თარიღი/Date: Jul 23, 2026	
სტადია/Status: C.D.	მ. Scale

ნახაზის დასახელება / Drawing Name:

0.000 ნ.-ზე გად. ფილის არმირების გეგმა ზედა შრე X მიმთულებ.

ფურცელი/Drawing No ა-2004

0.000 ნ.-ზე გადახურვის ფილის არმირების გეგმა ზედა შრე; Y მიმართულება
მ 1:100

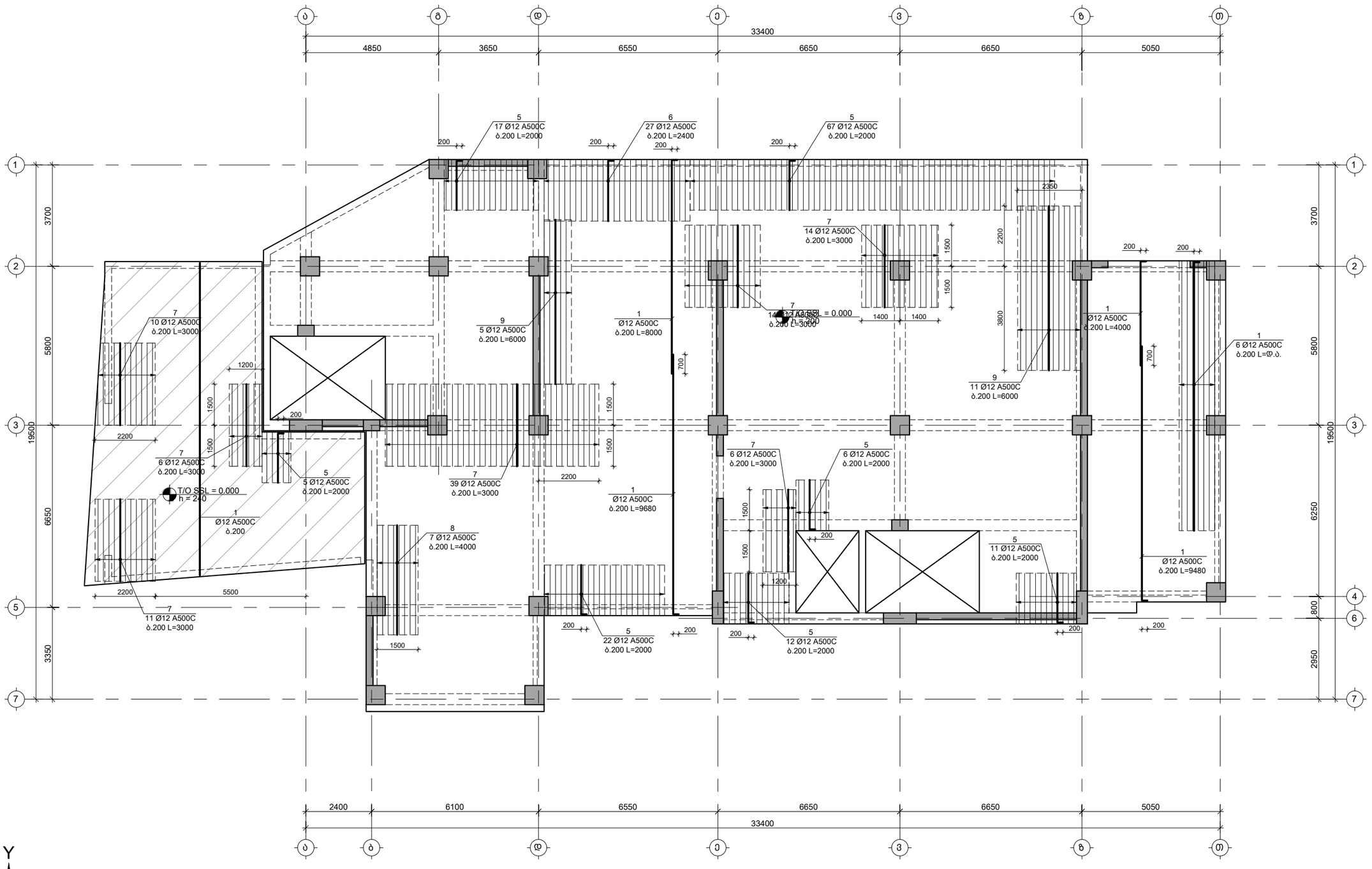

საერთო შენიშვნები :

1. ნახაზში შეტანილი ყველა ცვლილება უნდა შეთანხმდეს პროექტის ავტორთან.
2. შენობის საპროექტო ნული ±0.00=491.80 აბსოლუტურ ნიშნულს.
3. პროექტში ყველა ზომა მოცემულია მილიმეტრებში, ნიშნულები-მეტრებში.

შენიშვნები :

თარიღი Jul 23, 2026 წ.

კორექტირება

№	კორექტირება	თარიღი	შეასრ.
1			
2			
3			
4			

მისამართი / Address

ქ. თბილისი, მაისურაძის ქ. N11-ის მიმდებარედ, ზემო პლატო, თრიალეთის ქ. N45-ის მიმდებარედ
ს/კ 01.19.20.003.214

სიტუაციური გეგმა

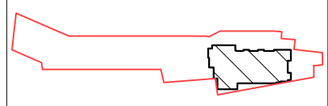

პროექტი / Project

მრავალბინიანი საცხოვრებელი სახლი

დამკვეთი / Client

შ.პ.ს. "სივრცე"

თანამდებობა	გვარი
კონსტრუქტორი	თ. მორალიშვილი
შემსრულა	თ. მორალიშვილი

კონსტრუქტორი:
STRUCTURAL ENGINEER
თორნიკე მორალიშვილი
TORNIKE MORALISHVILI
E: TORNIKEMORALISHVILI@GMAIL.COM
M: +995 511 222 442

ფაილი/File: SLAB L 00 REINFORCEMENT

პროექტი/Project No 11A24	ფორმატი Paper Size
თარიღი/Date: Jul 23, 2026	A3
სტადია/Status: C.D.	მ. Scale

ნახაზის დასახელება / Drawing Name:

0.000 ნ.-ზე გად. ფილის არმირების გეგმა ზედა შრე Y მიმთულებ.

ფურცელი/Drawing No კ-2005

3.000 ნ.-ზე მონოლითური რიგელში საინჟინრო ღიობების გეგმა
მ 1:100

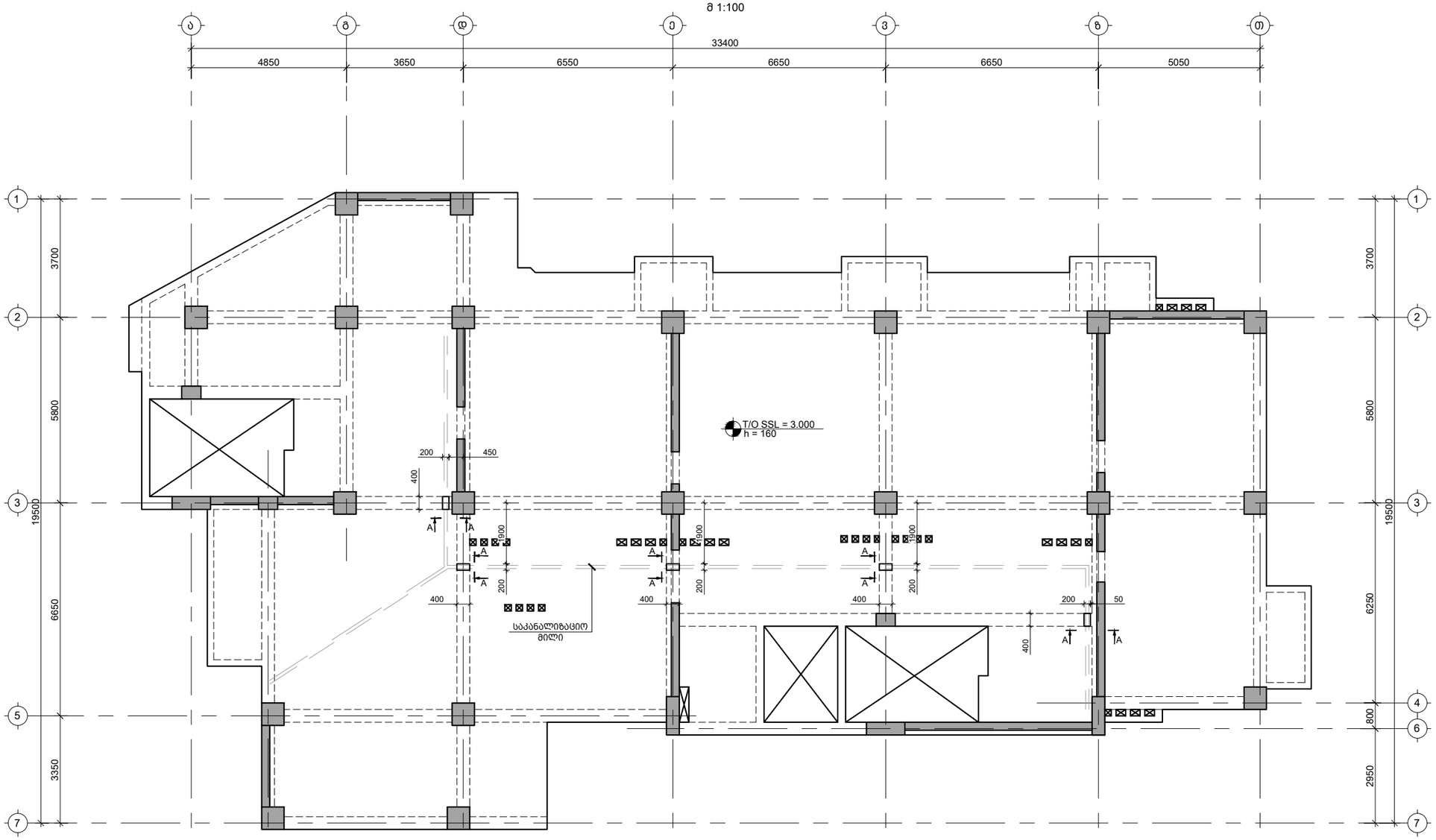

ხედი A-A
მ 1:20

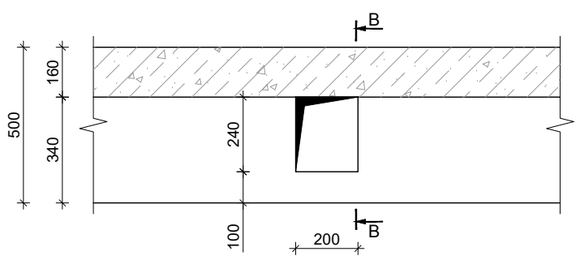

ხედი B-B
მ 1:20

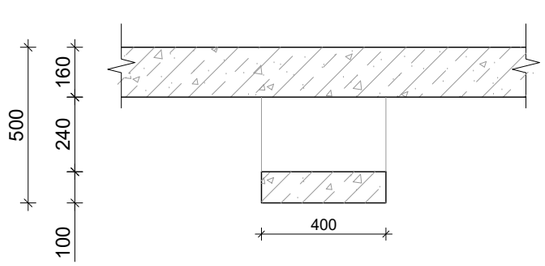

საერთო შენიშვნები :

1. ნახაზში შეტანილი ყველა ცვლილება უნდა შეთანხმდეს პროექტის ავტორთან.
2. შენობის საპროექტო ნული ±0.00=491.80 აბსოლუტურ ნიშნულს.
3. პროექტში ყველა ზომა მოცემულია მილიმეტრებში, ნიშნულები-მეტრებში.

შენიშვნები :

თარიღი Jul 23, 2026 წ.

კორექტირება

№	კორექტირება	თარიღი	შეასრ.
1			
2			
3			
4			

მისამართი / Address

ქ. თბილისი, მაისურაძის ქ. N11-ის მიმდებარედ, ზემო პლატო, თრიალეთის ქ. N45-ის მიმდებარედ
ს/კ 01.19.20.003.214

სიტუაციური გეგმა

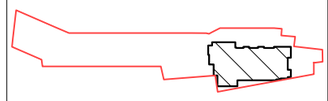

პროექტი / Project

მრავალბინიანი საცხოვრებელი სახლი

დამკვეთი / Client

შ.პ.ს. "სივრცე"

თანამდებობა	გვარი
კონსტრუქტორი	თ. მორალიშვილი
შეასრულა	თ. მორალიშვილი

კონსტრუქტორი:
STRUCTURAL ENGINEER
თორნიკე მორალიშვილი
TORNIKE MORALISHVILI
E: TORNIKEMORALISHVILI@GMAIL.COM
M: +995 511 222 442

ფაილი/File:SLAB L 01 REINFORCEMENT

პროექტი/Project No 11A24	ფორმატი Paper Size A3
თარიღი/Date: Jul 23, 2026	
სტადია/Status: C.D.	მ. Scale

ნახაზის დასახელება / Drawing Name:

3.000 ნ.-ზე მონოლითური რიგელში საინჟინრო ღიობების გეგმა

ფურცელი/Drawing No პ-2006

3.000 ნ.-ზე გადახურვის ფილის საყალიბე გეგმა
მ 1:100

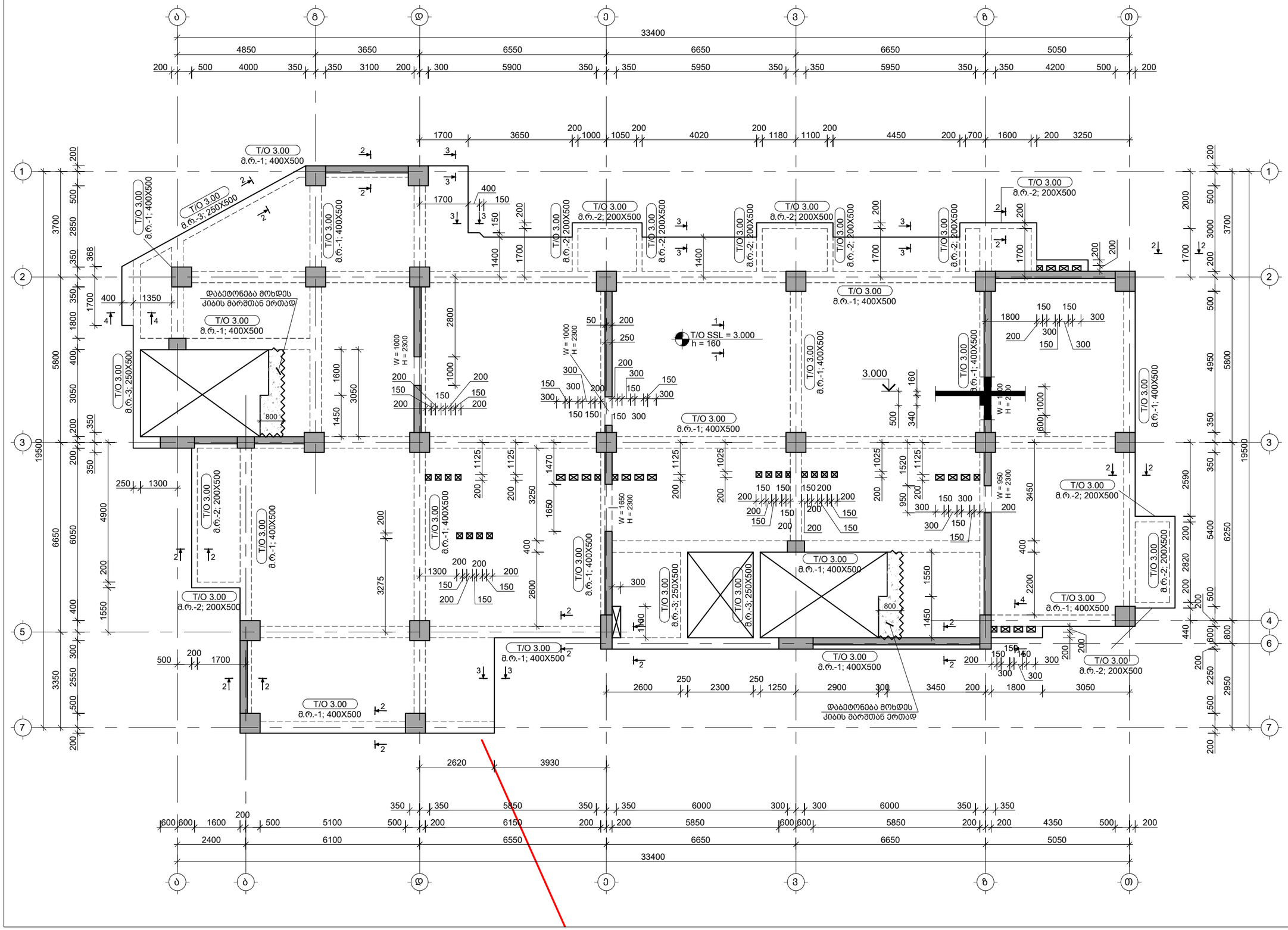

საერთო შენიშვნები :

1. ნახაზში შეტანილი ყველა ცვლილება უნდა შეთანხმდეს პროექტის ავტორთან.
2. შენობის საპროექტო ნული ±0.00=491.80 აბსოლუტურ ნიშნულს.
3. პროექტში ყველა ზომა მოცემულია მილიმეტრებში, ნიშნულები-მეტრებში.

შენიშვნები :

თარიღი Jul 23, 2026 წ.

კორექტირება

№	კორექტირება	თარიღი	შეასრ.
1			
2			
3			
4			

მისამართი / Address

ქ. თბილისი, მაისურაძის ქ. N11-ის მიმდებარედ, ზემო პლატო, თრიალეთის ქ. N45-ის მიმდებარედ
ს/კ 01.19.20.003.214

სიტუაციური გეგმა

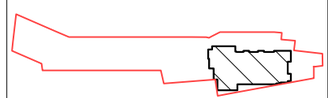

პროექტი / Project

მრავალბინიანი საცხოვრებელი სახლი

დამკვეთი / Client

შ.პ.ს. "სივრცე"

თანამდებობა	გვარი
კონსტრუქტორი	თ. მორალიშვილი
შეასრულა	თ. მორალიშვილი

კონსტრუქტორი:
STRUCTURAL ENGINEER
თორნიკე მორალიშვილი
TORNIKE MORALISHVILI
E: TORNIKEMORALISHVILI@GMAIL.COM
M: +995 511 222 442

ფაილი/File: SLAB L 01 REINFORCEMENT

პროექტი/Project No 11A24	ფორმატი Paper Size
თარიღი/Date: Jul 23, 2026	A3
სტადია/Status: C.D.	მ. Scale

ნახაზის დასახელება / Drawing Name:

3.000 ნ.-ზე გადახურვის ფილის საყალიბე გეგმა

ფურცელი/Drawing No	ა-2007

3.000 ნ.-ზე გადახურვის ფილის არმირების გეგმა ქვედა შრე; X მიმართულება
მ 1:100

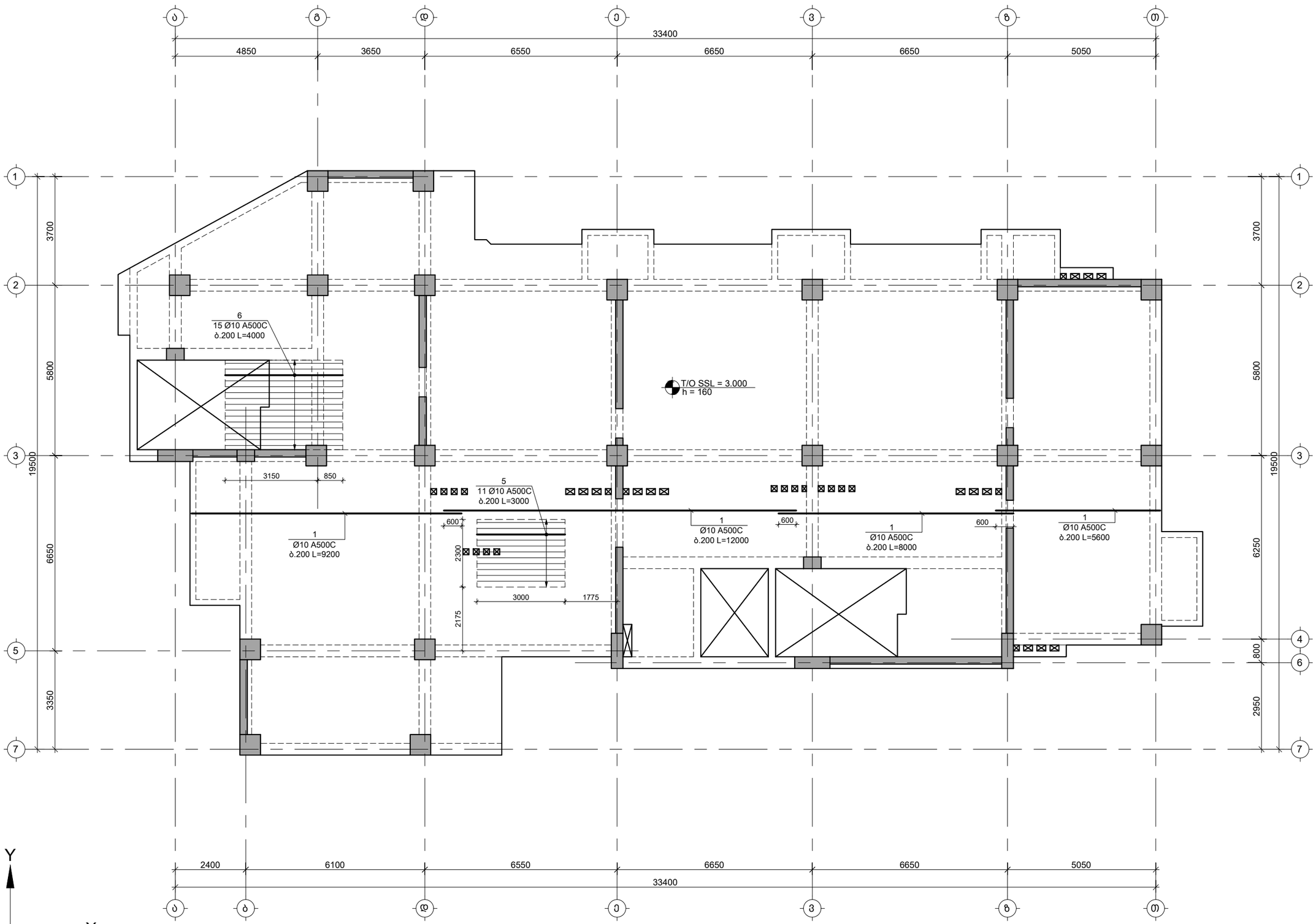

საერთო შენიშვნები :

1. ნახაზში შეტანილი ყველა ცვლილება უნდა შეთანხმდეს პროექტის ავტორთან.
2. შენობის საპროექტო ნული ±0.00=491.80 აბსოლუტურ ნიშნულს.
3. პროექტში ყველა ზომა მოცემულია მილიმეტრებში, ნიშნულები-მეტრებში.

შენიშვნები :

თარიღი Jul 23, 2026 წ.

კორექტირება

№	კორექტირება	თარიღი	შეასრ.
1			
2			
3			
4			

მისამართი / Address

ქ. თბილისი, მაისურაძის ქ. N11-ის მიმდებარედ, ზემო პლატო, თრიალეთის ქ. N45-ის მიმდებარედ
ს/კ 01.19.20.003.214

სიტუაციური გეგმა

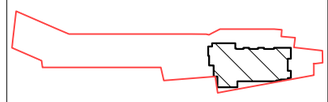

პროექტი / Project

მრავალბინიანი საცხოვრებელი სახლი

დამკვეთი / Client

შ.პ.ს. "სივრცე"

თანამდებობა	გვარი
კონსტრუქტორი	თ. მორალიშვილი
შეასრულა	თ. მორალიშვილი

კონსტრუქტორი:
STRUCTURAL ENGINEER
თორნიკე მორალიშვილი
TORNIKE MORALISHVILI
E: TORNIKEMORALISHVILI@GMAIL.COM
M: +995 511 222 442

ფაილი/File: SLAB L 01 REINFORCEMENT

პროექტი/Project No 11A24	ფორმატი Paper Size A3
თარიღი/Date: Jul 23, 2026	
სტადია/Status: C.D.	მ. Scale

ნახაზის დასახელება / Drawing Name:

3.000 ნ.-ზე გად. ფილის არმირების გეგმა ქვედა შრე X მიმთულებ.

ფურცელი/Drawing No კ-2008

3.000 ნ.-ზე გადახურვის ფილის არმირების გეგმა ქვედა შრე; Y მიმართულება
მ 1:100

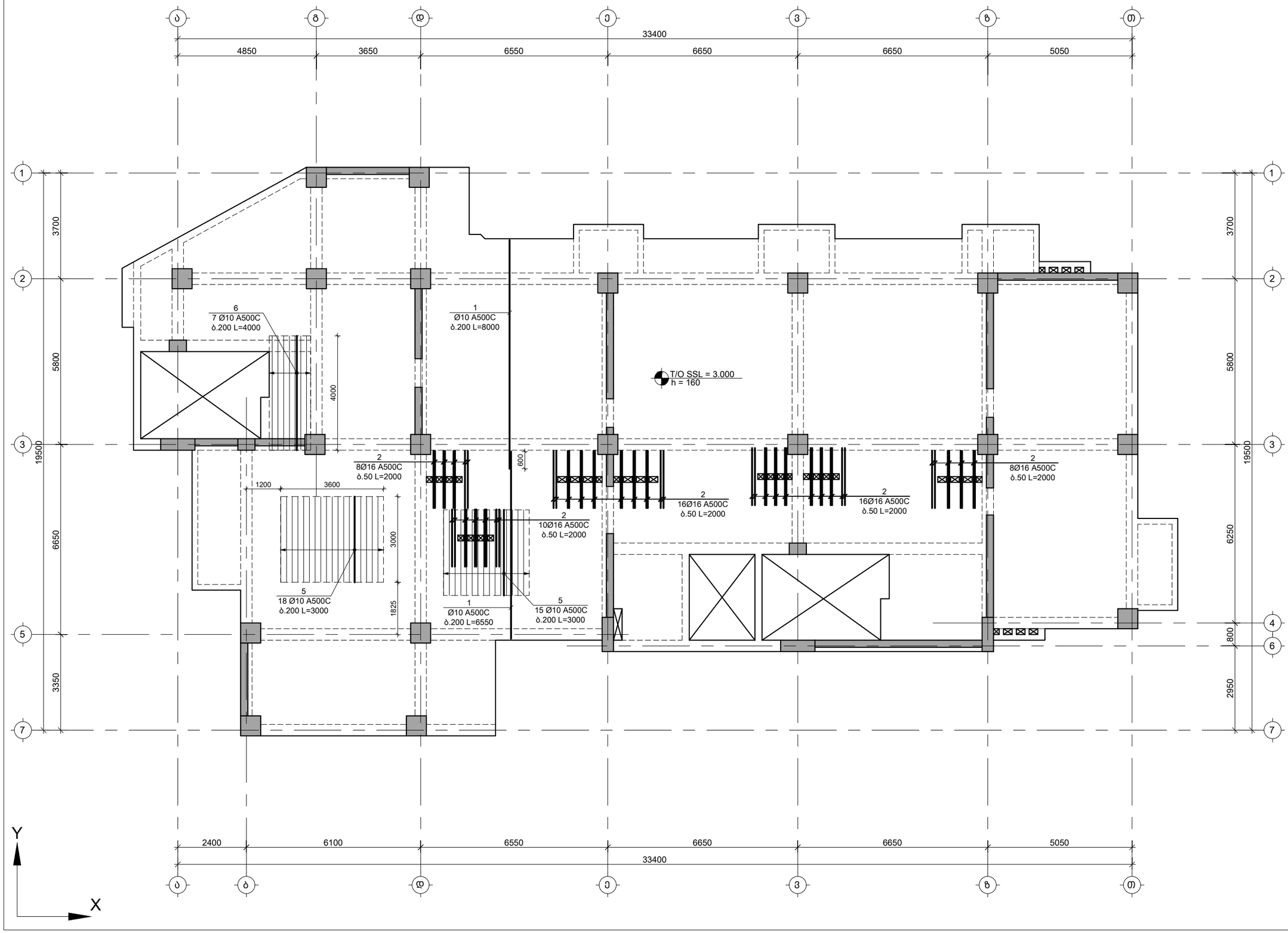

საერთო შენიშვნები :

1. ნახაზში შეტანილი ყველა ცვლილება უნდა შეთანხმდეს პროექტის ავტორთან.
2. შენობის საპროექტო ნული ±0.00=491.80 აბსოლუტურ ნიშნულს.
3. პროექტში ყველა ზომა მოცემულია მილიმეტრებში, ნიშნულები-მეტრებში.

შენიშვნები :

თარიღი Jul 23, 2026 წ.

კორექტირება

№	კორექტირება	თარიღი	შეასრ.
1			
2			
3			
4			

მისამართი / Address

ქ. თბილისი, მაისურაძის ქ. N11-ის მიმდებარედ, ზემო პლატო, თრიალეთის ქ. N45-ის მიმდებარედ
ს/კ 01.19.20.003.214

სიტუაციური გეგმა

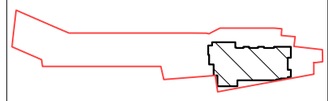

პროექტი / Project

მრავალბინიანი
საცხოვრებელი სახლი

დამკვეთი / Client

შ.პ.ს. "სივრცე"

თანამდებობა	გვარი
კონსტრუქტორი	თ. მორალიშვილი
შეასრულა	თ. მორალიშვილი

კონსტრუქტორი:
STRUCTURAL ENGINEER
თორნიკე მორალიშვილი
TORNIKE MORALISHVILI
E: TORNIKEMORALISHVILI@GMAIL.COM
M: +995 511 222 442

ფაილი/File: SLAB L 01 REINFORCEMENT

პროექტი/Project No 11A24	ფორმატი Paper Size
თარიღი/Date: Jul 23, 2026	A3
სტადია/Status: C.D.	მ. Scale

ნახაზის დასახელება / Drawing Name:

3.000 ნ.-ზე გად. ფილის არმირების გეგმა ქვედა შრე Y მიმთულებ.

ფურცელი/Drawing No კ-2009

3.000 ნ.-ზე გადახურვის ფილის არმირების გეგმა ზედა შრე; X მიმართულება
მ 1:100

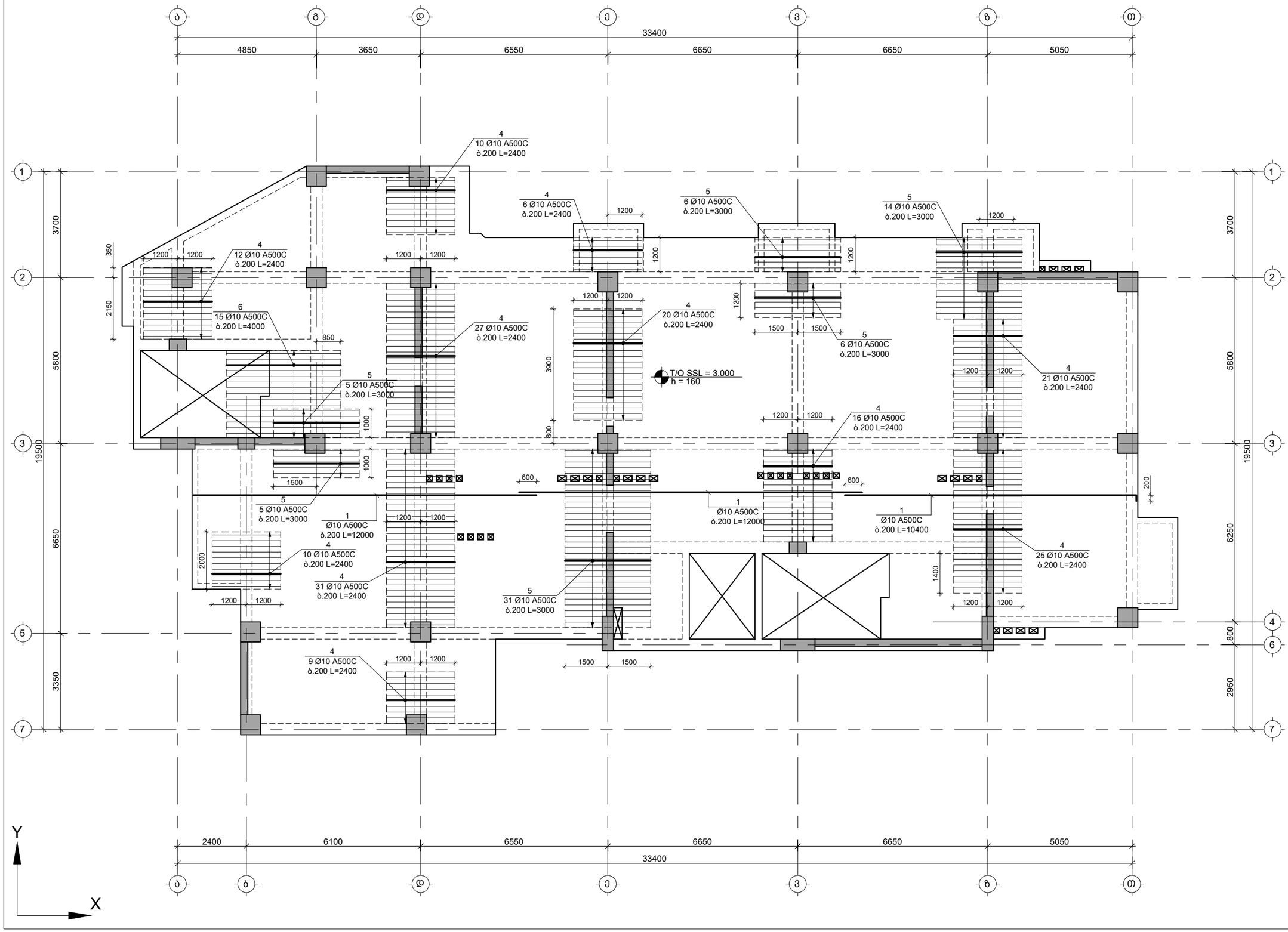

საერთო შენიშვნები :

1. ნახაზში შეტანილი ყველა ცვლილება უნდა შეთანხმდეს პროექტის ავტორთან.
2. შენობის საპროექტო ნული ±0.00=491.80 აბსოლუტურ ნიშნულს.
3. პროექტში ყველა ზომა მოცემულია მილიმეტრებში, ნიშნულები-მეტრებში.

შენიშვნები :

თარიღი Jul 23, 2026 წ.

კორექტირება

№	კორექტირება	თარიღი	შეასრ.
1			
2			
3			
4			

მისამართი / Address

ქ. თბილისი, მაისურაძის ქ. N11-ის მიმდებარედ, ზემო პლატო, თრიალეთის ქ. N45-ის მიმდებარედ
ს/კ 01.19.20.003.214

სიტუაციური გეგმა

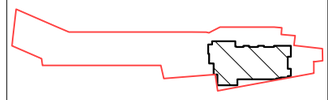

პროექტი / Project

მრავალბინიანი საცხოვრებელი სახლი

დამკვეთი / Client

შ.პ.ს. "სივრცე"

თანამდებობა	გვარი
კონსტრუქტორი	თ. მორალიშვილი
შეასრულა	თ. მორალიშვილი

კონსტრუქტორი:
STRUCTURAL ENGINEER
თორნიკე მორალიშვილი
TORNIKE MORALISHVILI
E: TORNIKEMORALISHVILI@GMAIL.COM
M: +995 511 222 442

ფაილი/File: SLAB L 01 REINFORCEMENT

პროექტი/Project No 11A24	ფორმატი Paper Size A3
თარიღი/Date: Jul 23, 2026	
სტადია/Status: C.D.	მ. Scale

ნახაზის დასახელება / Drawing Name:

3.000 ნ.-ზე გად. ფილის არმირების გეგმა ზედა შრე X მიმთულება.

ფურცელი/Drawing No კ-2010

3.000 ნ.-ზე გადახურვის ფილის არმირების გეგმა ზედა შრე; Y მიმართულება
მ 1:100

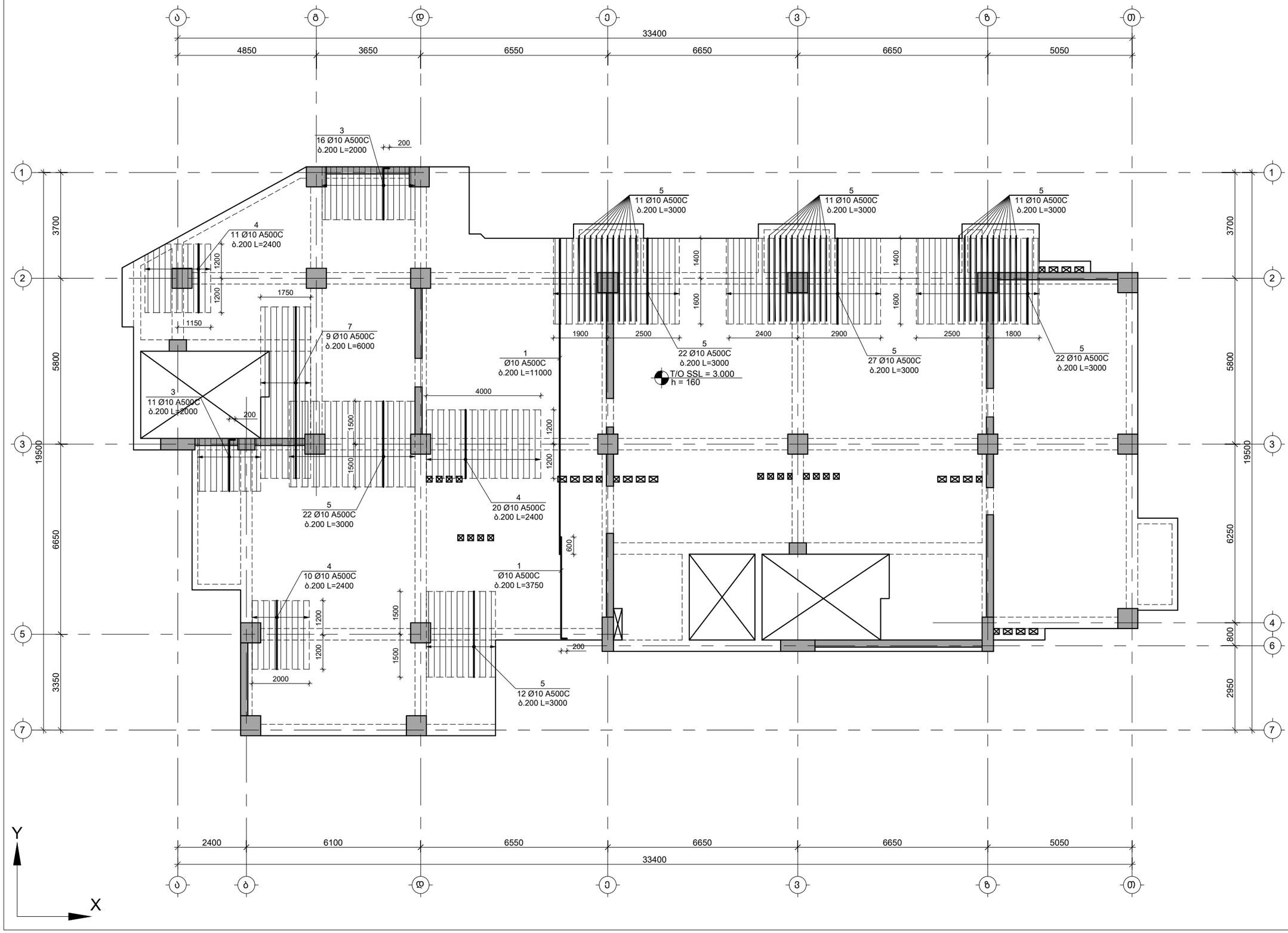

საერთო შენიშვნები :

1. ნახაზში შეტანილი ყველა ცვლილება უნდა შეთანხმდეს პროექტის ავტორთან.
2. შენობის საპროექტო ნული ±0.00=491.80 აბსოლუტურ ნიშნულს.
3. პროექტში ყველა ზომა მოცემულია მილიმეტრებში, ნიშნულები-მეტრებში.

შენიშვნები :

თარიღი Jul 23, 2026 წ.

კორექტირება

№	კორექტირება	თარიღი	შეასრ.
1			
2			
3			
4			

მისამართი / Address

ქ. თბილისი, მაისურაძის ქ. N11-ის მიმდებარედ, ზემო პლატო, თრიალეთის ქ. N45-ის მიმდებარედ
ს/კ 01.19.20.003.214

სიტუაციური გეგმა

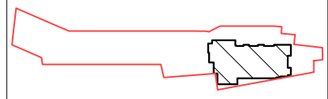

პროექტი / Project

მრავალბინიანი საცხოვრებელი სახლი

დამკვეთი / Client

შ.პ.ს. "სივრცე"

თანამდებობა	გვარი
კონსტრუქტორი	თ. მორალიშვილი
შეასრულა	თ. მორალიშვილი

კონსტრუქტორი:
STRUCTURAL ENGINEER
თორნიკე მორალიშვილი
TORNIKE MORALISHVILI
E: TORNIKEMORALISHVILI@GMAIL.COM
M: +995 511 222 442

ფაილი/File: SLAB L 01 REINFORCEMENT

პროექტი/Project No 11A24	ფორმატი Paper Size
თარიღი/Date: Jul 23, 2026	A3
სტადია/Status: C.D.	მ. Scale

ნახაზის დასახელება / Drawing Name:

3.000 ნ.-ზე გად. ფილის არმირების გეგმა ზედა შრე Y მიმთულება.

ფურცელი/Drawing No ჯ-2011

6.150 ნ.-ზე გადახურვის ფილის საყალიბე გეგმა
მ 1:100

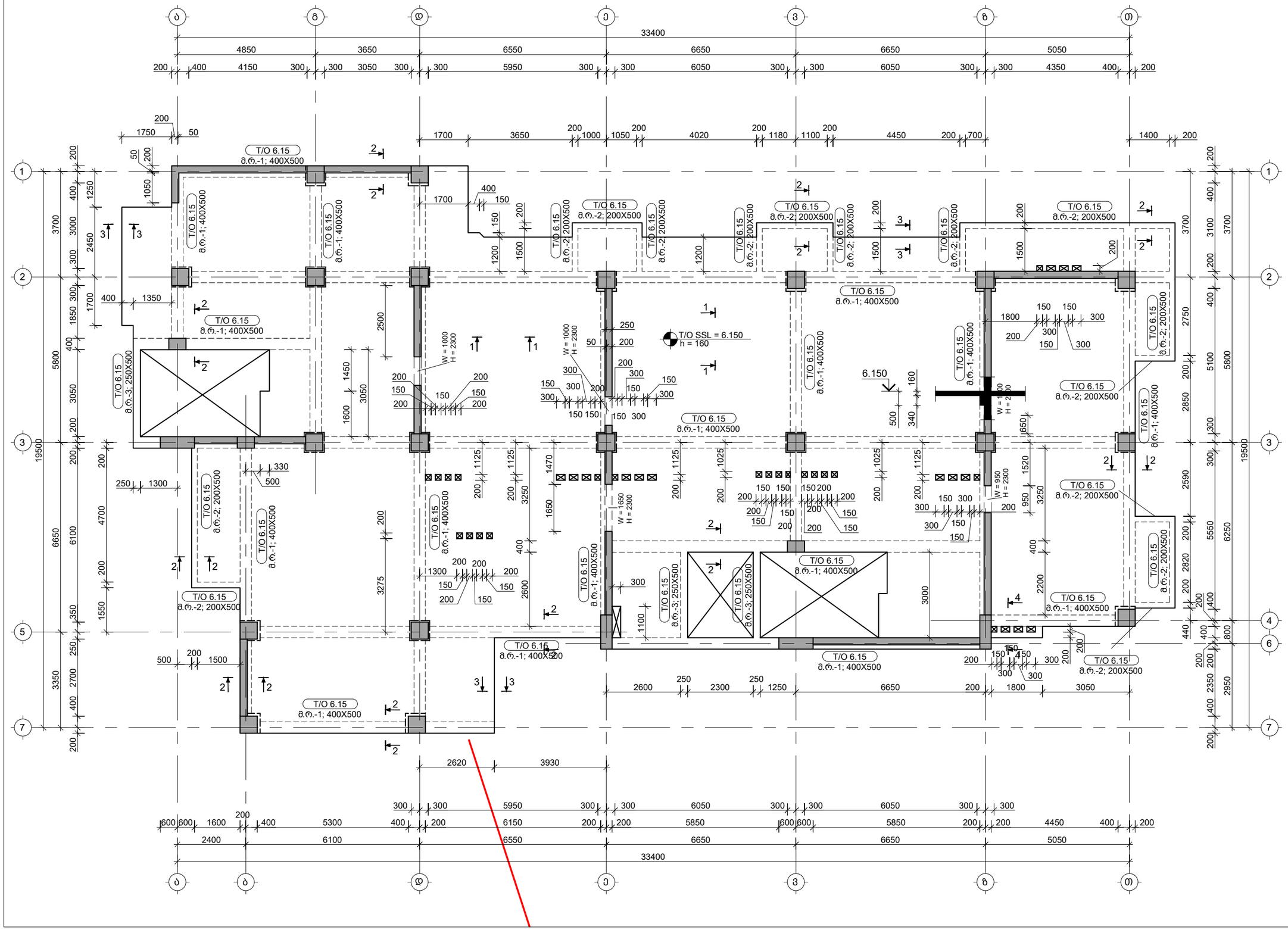

საერთო შენიშვნები :

1. ნახაზში შეტანილი ყველა ცვლილება უნდა შეთანხმდეს პროექტის ავტორთან.
2. შენობის საპროექტო ნული ±0.00=491.80 აბსოლუტურ ნიშნულს.
3. პროექტში ყველა ზომა მოცემულია მილიმეტრებში, ნიშნულები-მეტრებში.

შენიშვნები :

თარიღი Jul 23, 2026 წ.

კორექტირება

№	კორექტირება	თარიღი	შეასრ.
1			
2			
3			
4			

მისამართი / Address

ქ. თბილისი, მაისურაძის ქ. N11-ის მიმდებარედ, ზემო პლატო, თრიალეთის ქ. N45-ის მიმდებარედ
ს/კ 01.19.20.003.214

სიტუაციური გეგმა

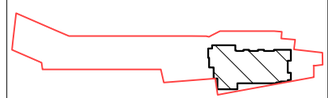

პროექტი / Project

მრავალბინიანი საცხოვრებელი სახლი

დამკვეთი / Client

შ.პ.ს. "სივრცე"

თანამდებობა	გმვარი
კონსტრუქტორი	თ. მორალიშვილი
შეასრულა	თ. მორალიშვილი

კონსტრუქტორი:
STRUCTURAL ENGINEER
თორნიკე მორალიშვილი
TORNIKE MORALISHVILI
E: TORNIKEMORALISHVILI@GMAIL.COM
M: +995 511 222 442

ფაილი/File: SLAB L 02 REINFORCEMENT

პროექტი/Project No 11A24	ფორმატი Paper Size
თარიღი/Date: Jul 23, 2026	A3
სტადია/Status: C.D.	მ. Scale

ნახაზის დასახელება / Drawing Name:

6.150 ნ.-ზე გადახურვის ფილის საყალიბე გეგმა

ფურცელი/Drawing No კ-2012

9.300 ნ.-ზე გადახურვის ფილის საყალიბე გეგმა
მ 1:100

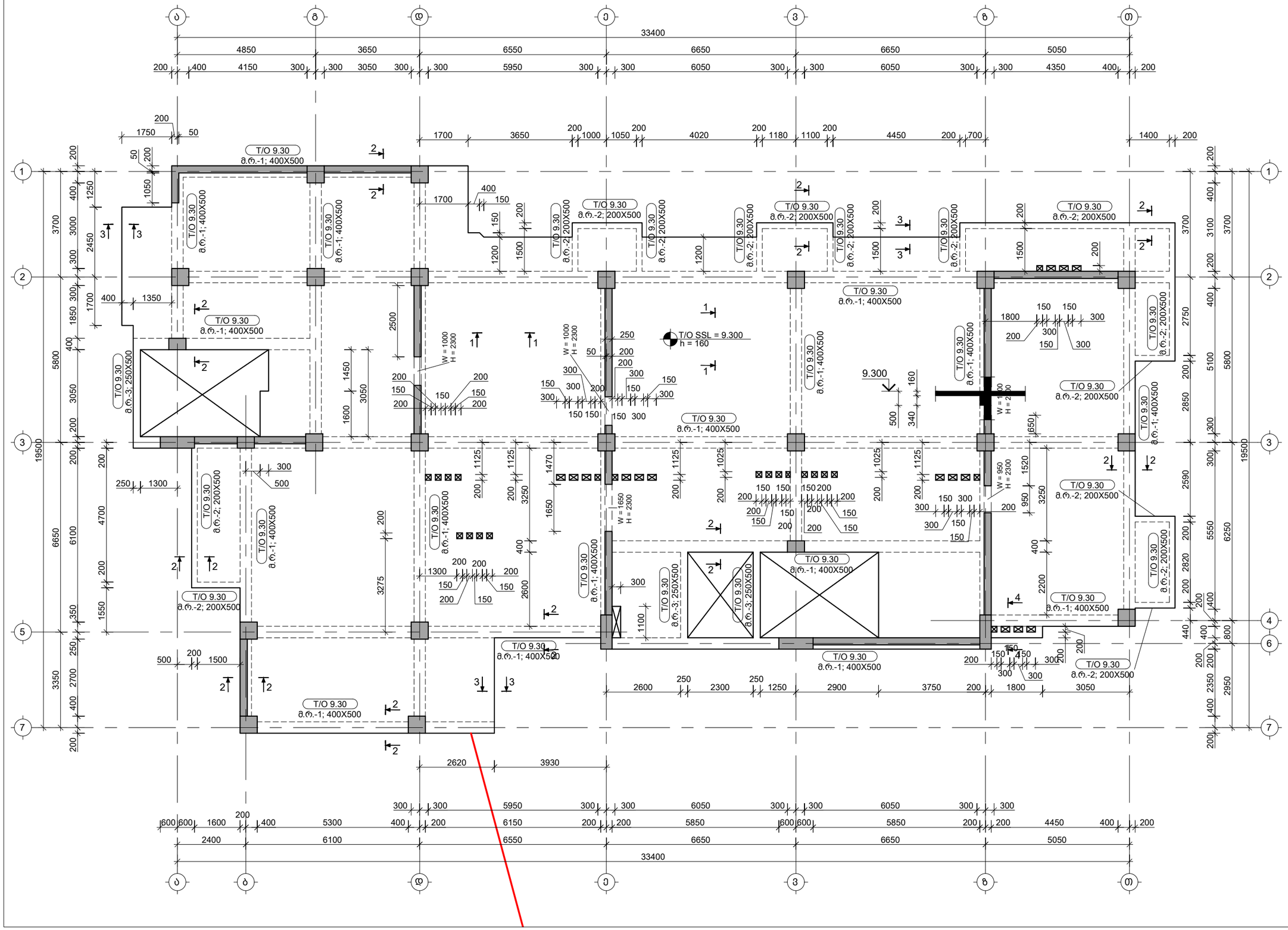

საერთო შენიშვნები :

1. ნახაზში შეტანილი ყველა ცვლილება უნდა შეთანხმდეს პროექტის ავტორთან.
2. შენობის საპროექტო ნული ±0.00=491.80 აბსოლუტურ ნიშნულს.
3. პროექტში ყველა ზომა მოცემულია მილიმეტრებში, ნიშნულები-მეტრებში.

შენიშვნები :

თარიღი Jul 23, 2026 წ.

კორექტირება

№	კორექტირება	თარიღი	შეასრ.
1			
2			
3			
4			

მისამართი / Address

ქ. თბილისი, მაისურაძის ქ. N11-ის მიმდებარედ, ზემო პლატო, თრიალეთის ქ. N45-ის მიმდებარედ
ს/კ 01.19.20.003.214

სიტუაციური გეგმა

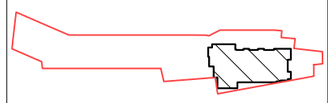

პროექტი / Project

მრავალბინიანი საცხოვრებელი სახლი

დამკვეთი / Client

შ.პ.ს. "სივრცე"

თანამდებობა	გვარი
კონსტრუქტორი	თ. მორალიშვილი
შეასრულა	თ. მორალიშვილი

კონსტრუქტორი:
STRUCTURAL ENGINEER
თორნიკე მორალიშვილი
TORNIKE MORALISHVILI
E: TORNIKEMORALISHVILI@GMAIL.COM
M: +995 511 222 442

ფაილი/File: SLAB L 03 REINFORCEMENT

პროექტი/Project No 11A24	ფორმატი Paper Size
თარიღი/Date: Jul 23, 2026	A3
სტადია/Status: C.D.	მ. Scale

ნახაზის დასახელება / Drawing Name:

9.300 ნ.-ზე გადახურვის ფილის საყალიბე გეგმა

ფურცელი/Drawing No ჯ-2013

12.450 ნ.-ზე გადახურვის ფილის საყალიბე გეგმა
მ 1:100

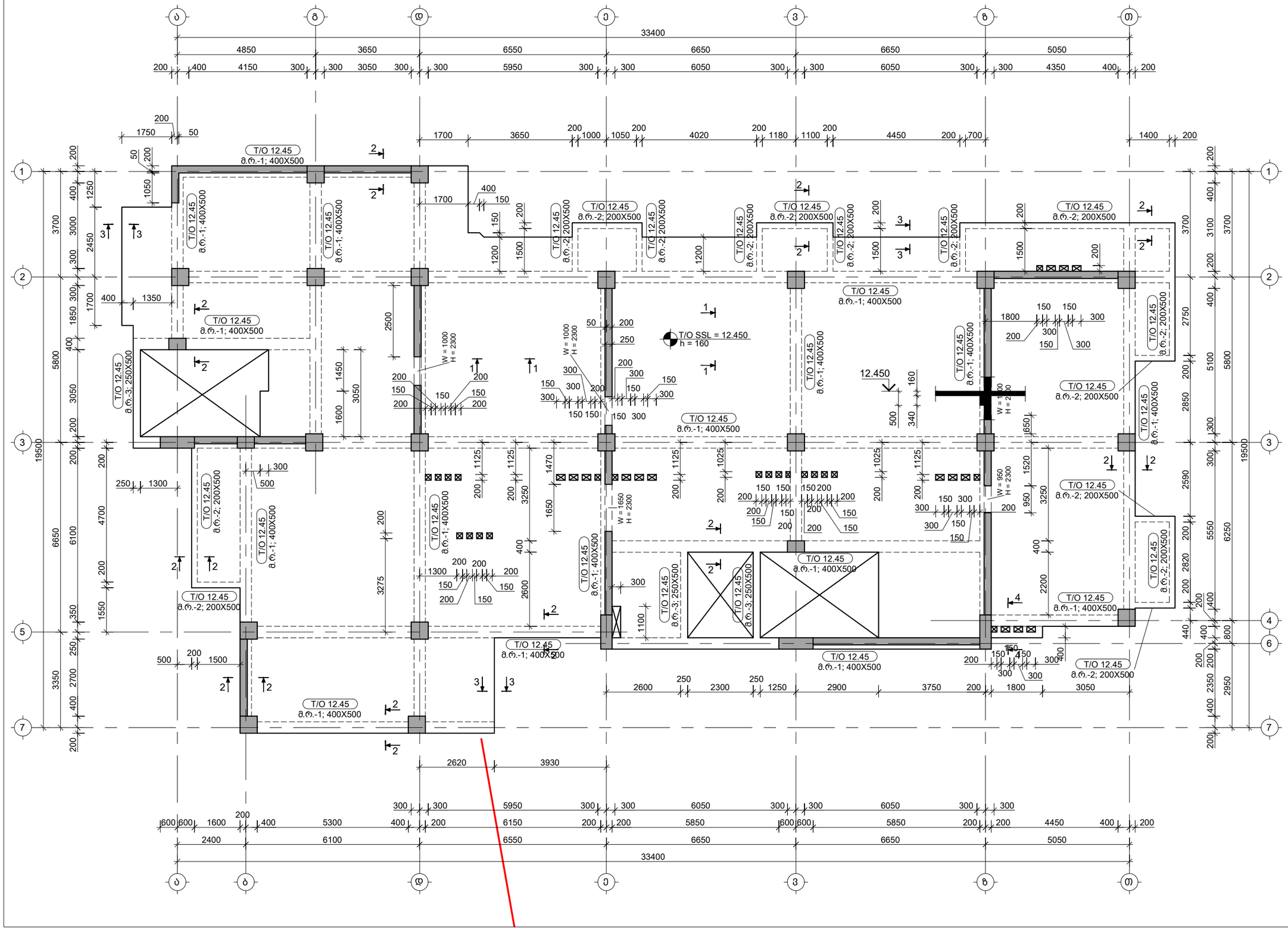

საერთო შენიშვნები :

1. ნახაზში შეტანილი ყველა ცვლილება უნდა შეთანხმდეს პროექტის ავტორთან.
2. შენობის საპროექტო ნული ±0.00=491.80 აბსოლუტურ ნიშნულს.
3. პროექტში ყველა ზომა მოცემულია მილიმეტრებში, ნიშნულები-მეტრებში.

შენიშვნები :

თარიღი Jul 23, 2026 წ.

კორექტირება

№	კორექტირება	თარიღი	შეასრ.
1			
2			
3			
4			

მისამართი / Address

ქ. თბილისი, მაისურაძის ქ. N11-ის მიმდებარედ, ზემო პლატო, თრიალეთის ქ. N45-ის მიმდებარედ
ს/კ 01.19.20.003.214

სიტუაციური გეგმა

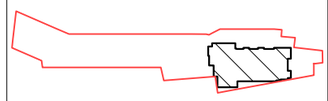

პროექტი / Project

მრავალბინიანი საცხოვრებელი სახლი

დამკვეთი / Client

შ.პ.ს. "სივრცე"

თანამდებობა	გვარი
კონსტრუქტორი	თ. მორალიშვილი
შეასრულა	თ. მორალიშვილი

კონსტრუქტორი:
STRUCTURAL ENGINEER
თორნიკე მორალიშვილი
TORNIKE MORALISHVILI
E: TORNIKEMORALISHVILI@GMAIL.COM
M: +995 511 222 442

ფაილი/File: SLAB L 04 REINFORCEMENT

პროექტი/Project No 11A24	ფორმატი Paper Size
თარიღი/Date: Jul 23, 2026	A3
სტადია/Status: C.D.	მ. Scale

ნახაზის დასახელება / Drawing Name:

12.450 ნ.-ზე გადახურვის ფილის საყალიბე გეგმა

ფურცელი/Drawing No ჯ-2014

15.600 ნ.-ზე გადახურვის ფილის საყალიბე გეგმა
მ 1:100

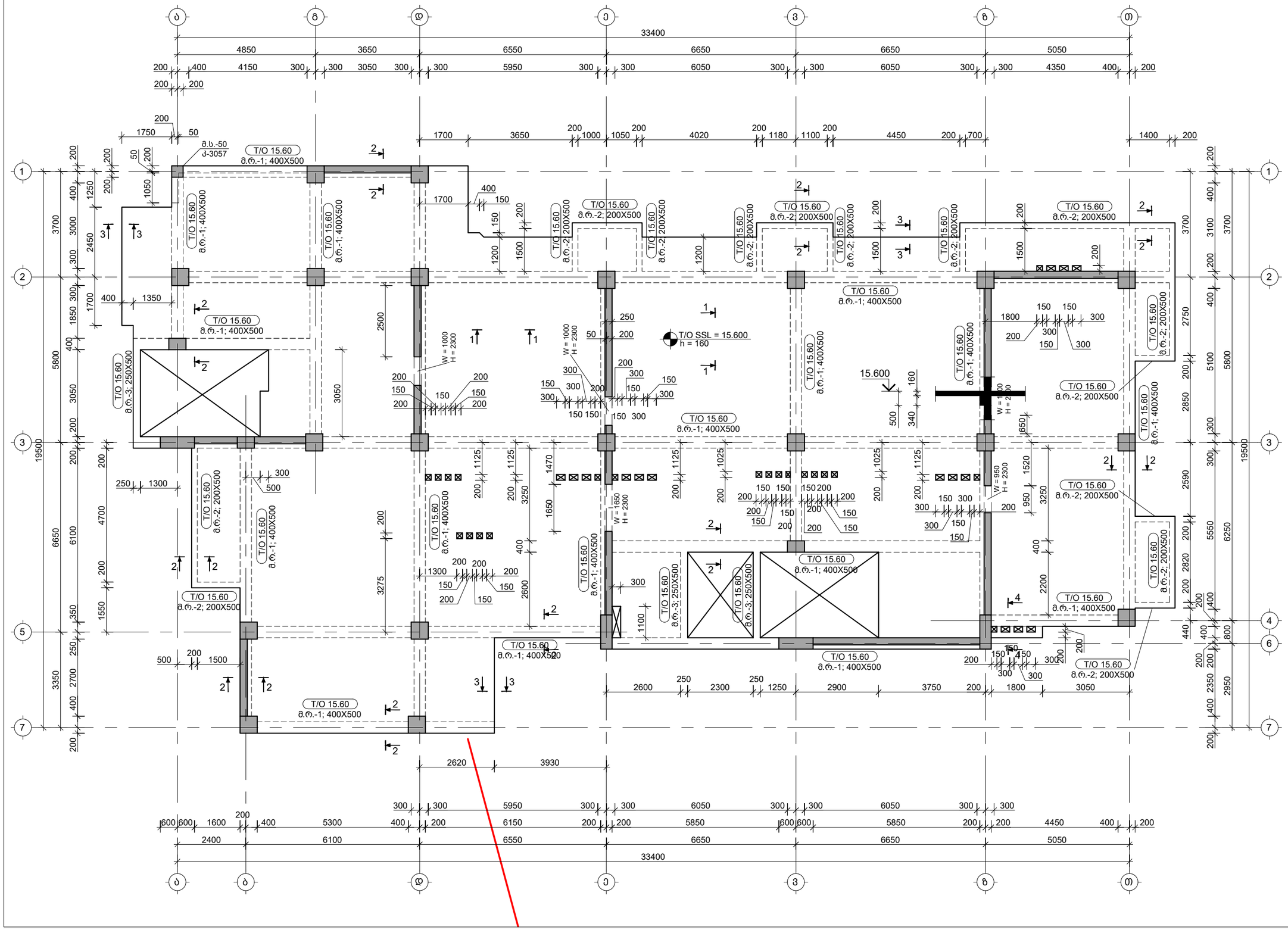

საერთო შენიშვნები :

1. ნახაზში შეტანილი ყველა ცვლილება უნდა შეთანხმდეს პროექტის ავტორთან.
2. შენობის საპროექტო ნული ±0.00=491.80 აბსოლუტურ ნიშნულს.
3. პროექტში ყველა ზომა მოცემულია მილიმეტრებში, ნიშნულები-მეტრებში.

შენიშვნები :

თარიღი Jul 23, 2026 წ.

კორექტირება

№	კორექტირება	თარიღი	შეასრ.
1			
2			
3			
4			

მისამართი / Address

ქ. თბილისი, მაისურაძის ქ. N11-ის მიმდებარედ, ზემო პლატო, თრიალეთის ქ. N45-ის მიმდებარედ
ს/კ 01.19.20.003.214

სიტუაციური გეგმა

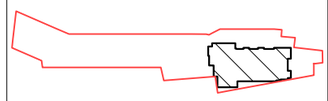

პროექტი / Project

მრავალბინიანი საცხოვრებელი სახლი

დამკვეთი / Client

შ.პ.ს. "სივრცე"

თანამდებობა	გვარი
კონსტრუქტორი	თ. მორალიშვილი
შეასრულა	თ. მორალიშვილი

კონსტრუქტორი:
STRUCTURAL ENGINEER
თორნიკე მორალიშვილი
TORNIKE MORALISHVILI
E: TORNIKEMORALISHVILI@GMAIL.COM
M: +995 511 222 442

ფაილი/File: SLAB L 05 REINFORCEMENT

პროექტი/Project No 11A24	ფორმატი Paper Size
თარიღი/Date: Jul 23, 2026	A3
სტადია/Status: C.D.	მ. Scale

ნახაზის დასახელება / Drawing Name:

15.600 ნ.-ზე გადახურვის ფილის საყალიბე გეგმა

ფურცელი/Drawing No პ-2015

18.750 ნ.-ზე გადახურვის ფილის საყალიბე გეგმა
მ 1:100

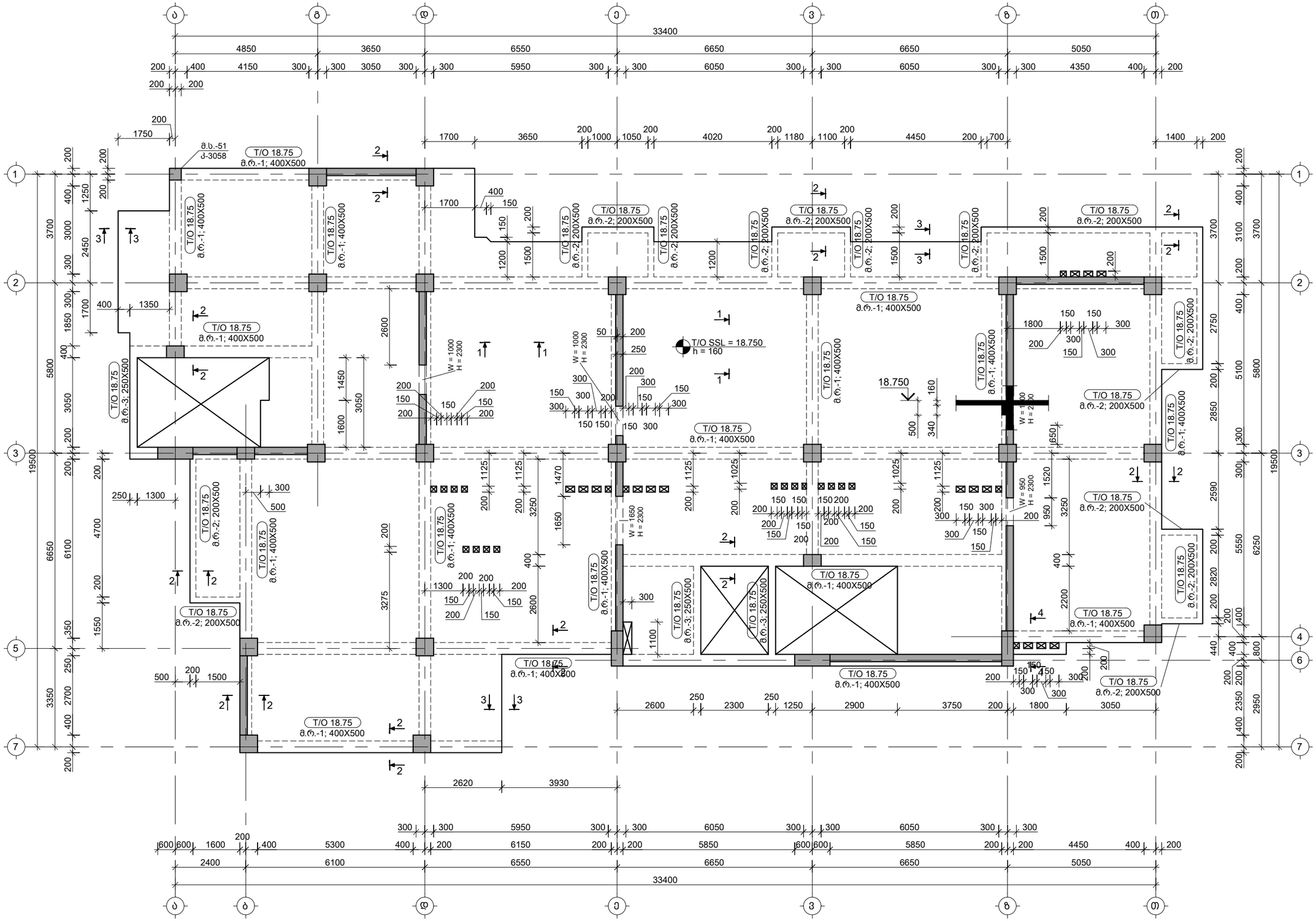

საერთო შენიშვნები :

1. ნახაზში შეტანილი ყველა ცვლილება უნდა შეთანხმდეს პროექტის ავტორთან.
2. შენობის საპროექტო ნული ±0.00=491.80 აბსოლუტურ ნიშნულს.
3. პროექტში ყველა ზომა მოცემულია მილიმეტრებში, ნიშნულები-მეტრებში.

შენიშვნები :

თარიღი Jul 23, 2026 წ.

კორექტირება

№	კორექტირება	თარიღი	შეასრ.
1			
2			
3			
4			

მისამართი / Address

ქ. თბილისი, მაისურაძის ქ. N11-ის მიმდებარედ, ზემო პლატო, თრიალეთის ქ. N45-ის მიმდებარედ
ს/კ 01.19.20.003.214

სიტუაციური გეგმა

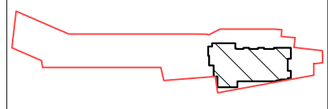

პროექტი / Project

მრავალბინიანი საცხოვრებელი სახლი

დამკვეთი / Client

შ.პ.ს. "სივრცე"

თანამდებობა	გვარი
კონსტრუქტორი	თ. მორალიშვილი
შეასრულა	თ. მორალიშვილი

კონსტრუქტორი:
STRUCTURAL ENGINEER
თორნიკე მორალიშვილი
TORNIKE MORALISHVILI
E: TORNIKEMORALISHVILI@GMAIL.COM
M: +995 511 222 442

ფაილი/File: SLAB L 06 REINFORCEMENT

პროექტი/Project No 11A24	ფორმატი Paper Size
თარიღი/Date: Jul 23, 2026	A3
სტადია/Status: C.D.	მ. Scale

ნახაზის დასახელება / Drawing Name:

18.750 ნ.-ზე გადახურვის ფილის საყალიბე გეგმა

ფურცელი/Drawing No პ-2016

21.900 ნ.-ზე გადახურვის ფილის საყალიბე გეგმა
მ 1:100

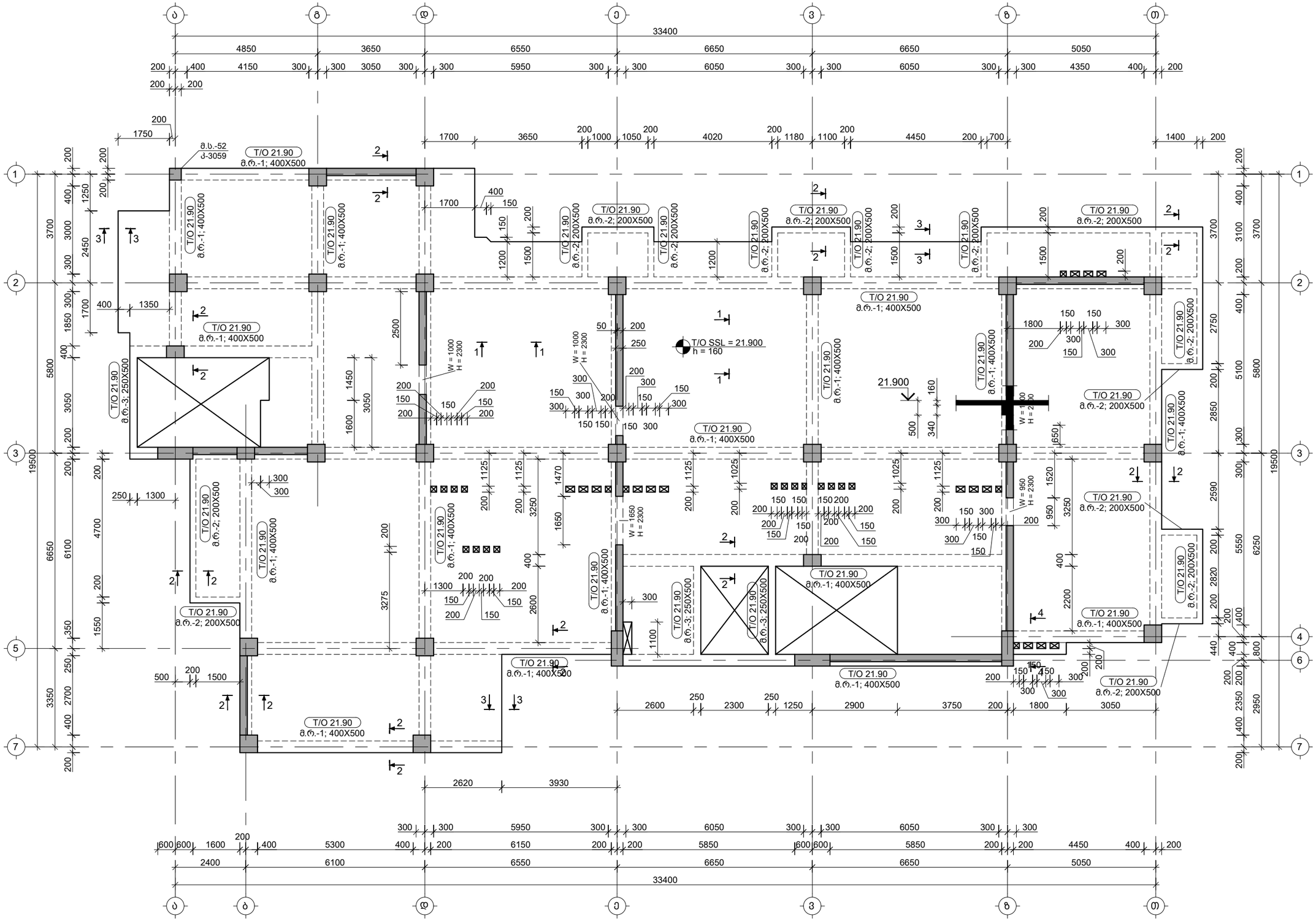

საერთო შენიშვნები :

1. ნახაზში შეტანილი ყველა ცვლილება უნდა შეთანხმდეს პროექტის ავტორთან.
2. შენობის საპროექტო ნული ±0.00=491.80 აბსოლუტურ ნიშნულს.
3. პროექტში ყველა ზომა მოცემულია მილიმეტრებში, ნიშნულები-მეტრებში.

შენიშვნები :

თარიღი Jul 23, 2026 წ.

კორექტირება

№	კორექტირება	თარიღი	შეასრ.
1			
2			
3			
4			

მისამართი / Address

ქ. თბილისი, მაისურაძის ქ. N11-ის მიმდებარედ, ზემო პლატო, თრიალეთის ქ. N45-ის მიმდებარედ
ს/კ 01.19.20.003.214

სიტუაციური გეგმა

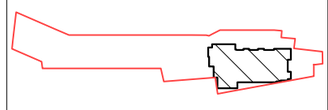

პროექტი / Project

მრავალბინიანი საცხოვრებელი სახლი

დამკვეთი / Client

შ.პ.ს. "სივრცე"

თანამდებობა	გვარი
კონსტრუქტორი	თ. მორალიშვილი
შეასრულა	თ. მორალიშვილი

კონსტრუქტორი:
STRUCTURAL ENGINEER
თორნიკე მორალიშვილი
TORNIKE MORALISHVILI
E: TORNIKEMORALISHVILI@GMAIL.COM
M: +995 511 222 442

ფაილი/File: SLAB L 07 REINFORCEMENT

პროექტი/Project No 11A24	ფორმატი Paper Size A3
თარიღი/Date: Jul 23, 2026	
სტადია/Status: C.D.	მ. Scale

ნახაზის დასახელება / Drawing Name:

21.900 ნ.-ზე გადახურვის ფილის საყალიბე გეგმა

ფურცელი/Drawing No პ-2017

25.050 ნ.-ზე გადახურვის ფილის საყალიბე გეგმა
მ 1:100

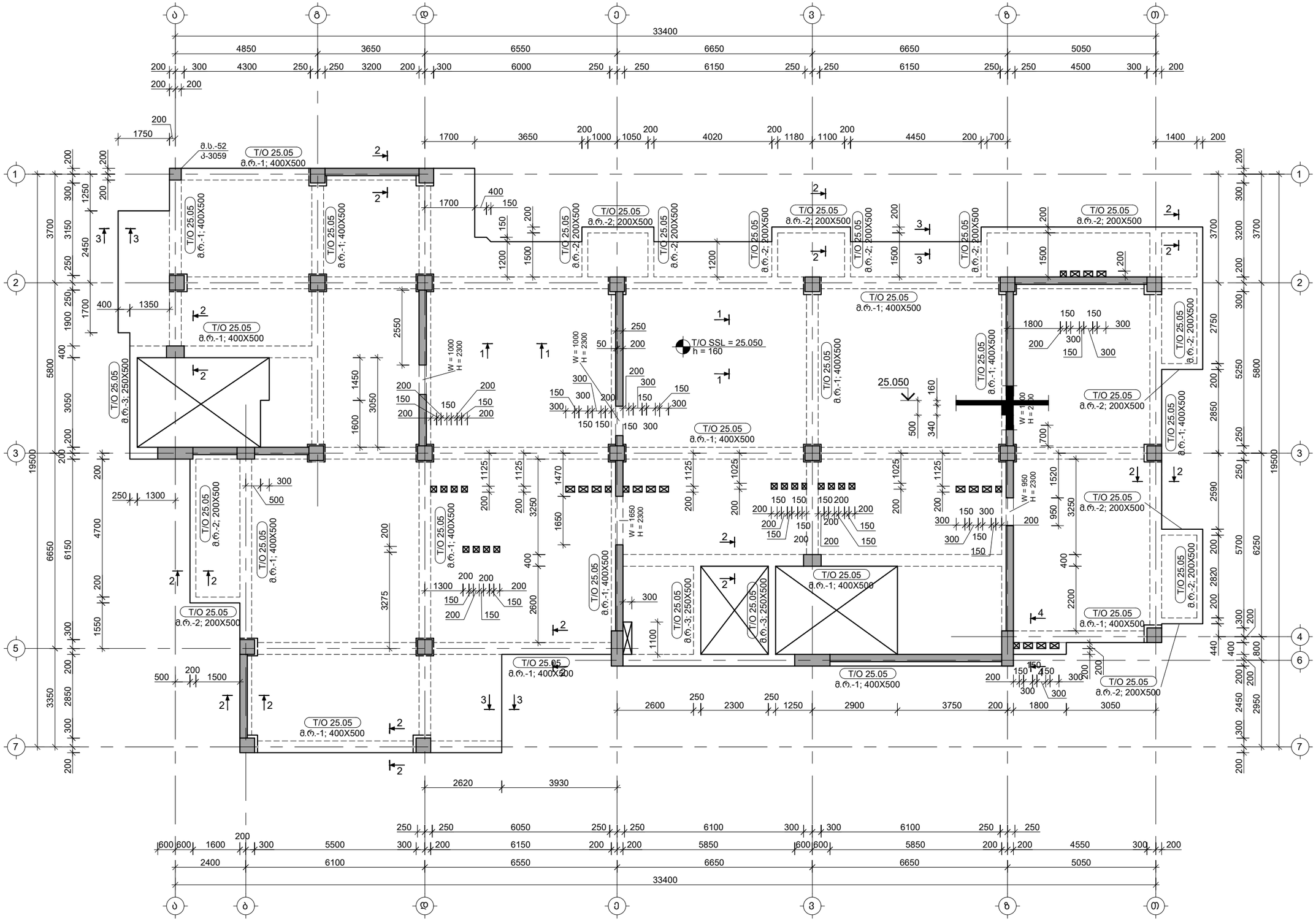

საერთო შენიშვნები :

1. ნახაზში შეტანილი ყველა ცვლილება უნდა შეთანხმდეს პროექტის ავტორთან.
2. შენობის საპროექტო ნული ±0.00=491.80 აბსოლუტურ ნიშნულს.
3. პროექტში ყველა ზომა მოცემულია მილიმეტრებში, ნიშნულები-მეტრებში.

შენიშვნები :

თარიღი Jul 23, 2026 წ.

კორექტირება

№	კორექტირება	თარიღი	შეასრ.
1			
2			
3			
4			

მისამართი / Address

ქ. თბილისი, მაისურაძის ქ. N11-ის მიმდებარედ, ზემო პლატო, თრიალეთის ქ. N45-ის მიმდებარედ
ს/კ 01.19.20.003.214

სიტუაციური გეგმა

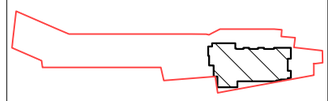

პროექტი / Project

მრავალბინიანი საცხოვრებელი სახლი

დამკვეთი / Client

შ.პ.ს. "სივრცე"

თანამდებობა	გვარი
კონსტრუქტორი	თ. მორალიშვილი
შეასრულა	თ. მორალიშვილი

კონსტრუქტორი:
STRUCTURAL ENGINEER
თორნიკე მორალიშვილი
TORNIKE MORALISHVILI
E: TORNIKEMORALISHVILI@GMAIL.COM
M: +995 511 222 442

ფაილი/File: SLAB L 08 REINFORCEMENT

პროექტი/Project No 11A24	ფორმატი Paper Size
თარიღი/Date: Jul 23, 2026	A3
სტადია/Status: C.D.	მ. Scale

ნახაზის დასახელება / Drawing Name:

25.050 ნ.-ზე გადახურვის ფილის საყალიბე გეგმა

ფურცელი/Drawing No ა-2018

28.200 ნ.-ზე გადახურვის ფილის საყალიბე გეგმა
მ 1:100

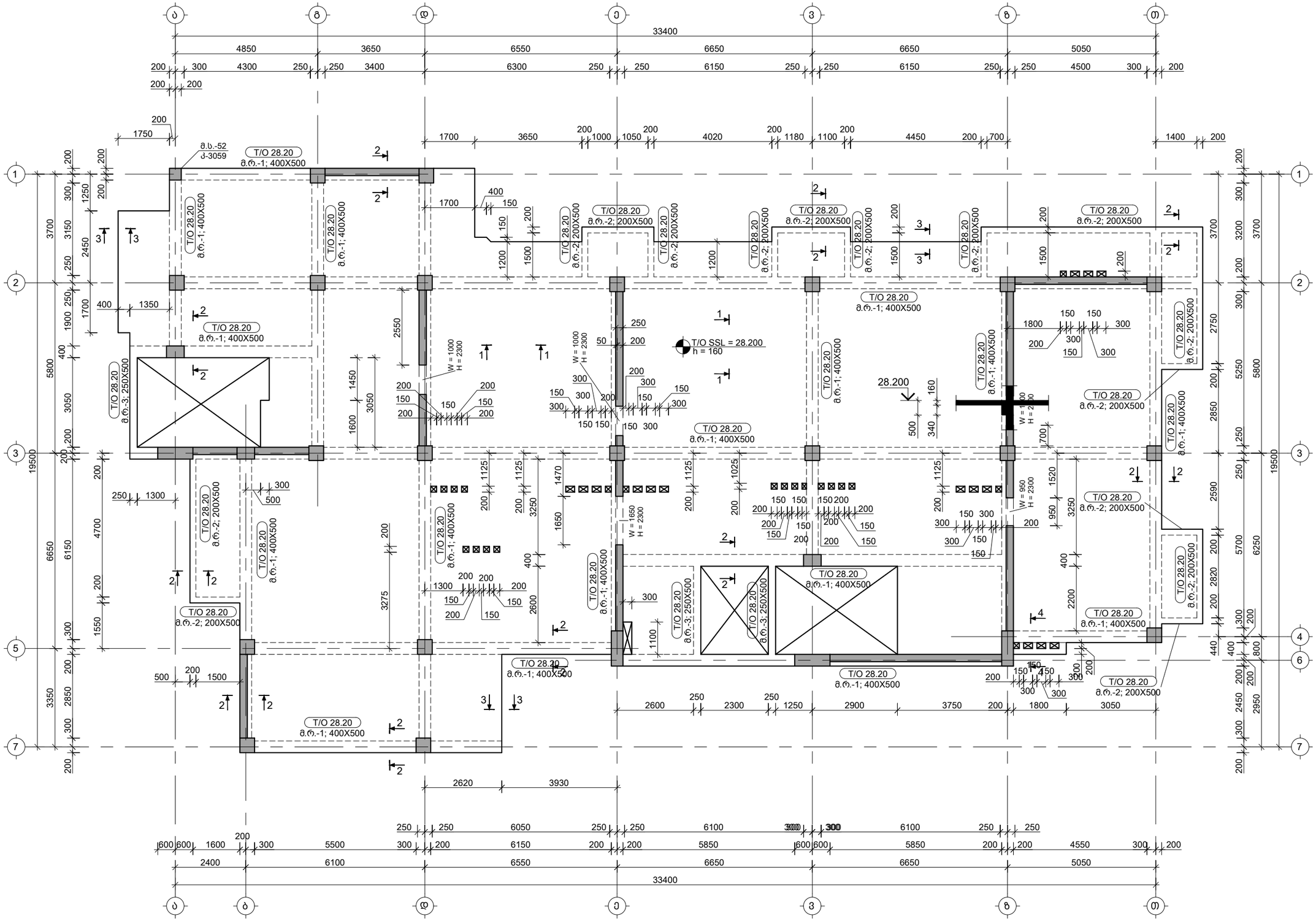

საერთო შენიშვნები :

1. ნახაზში შეტანილი ყველა ცვლილება უნდა შეთანხმდეს პროექტის ავტორთან.
2. შენობის საპროექტო ნული ±0.00=491.80 აბსოლუტურ ნიშნულს.
3. პროექტში ყველა ზომა მოცემულია მილიმეტრებში, ნიშნულები-მეტრებში.

შენიშვნები :

თარიღი Jul 23, 2026 წ.

კორექტირება

№	კორექტირება	თარიღი	შეასრ.
1			
2			
3			
4			

მისამართი / Address

ქ. თბილისი, მაისურაძის ქ. N11-ის მიმდებარედ, ზემო პლატო, თრიალეთის ქ. N45-ის მიმდებარედ ს/კ 01.19.20.003.214

სიტუაციური გეგმა

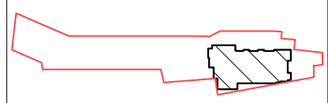

პროექტი / Project

მრავალბინიანი საცხოვრებელი სახლი

დამკვეთი / Client

შ.პ.ს. "სივრცე"

თანამდებობა	გვარი
კონსტრუქტორი	თ. მორალიშვილი
შეასრულა	თ. მორალიშვილი

კონსტრუქტორი:
STRUCTURAL ENGINEER
თორნიკე მორალიშვილი
TORNIKE MORALISHVILI
E: TORNIKEMORALISHVILI@GMAIL.COM
M: +995 511 222 442

ფაილი/File: SLAB L 09 REINFORCEMENT

პროექტი/Project No 11A24	ფორმატი Paper Size
თარიღი/Date: Jul 23, 2026	A3
სტადია/Status: C.D.	მ. Scale

ნახაზის დასახელება / Drawing Name:

28.200 ნ.-ზე გადახურვის ფილის საყალიბე გეგმა

ფურცელი/Drawing No პ-2019

31.350 ნ.-ზე გადახურვის ფილის საყალიბე გეგმა
მ 1:100

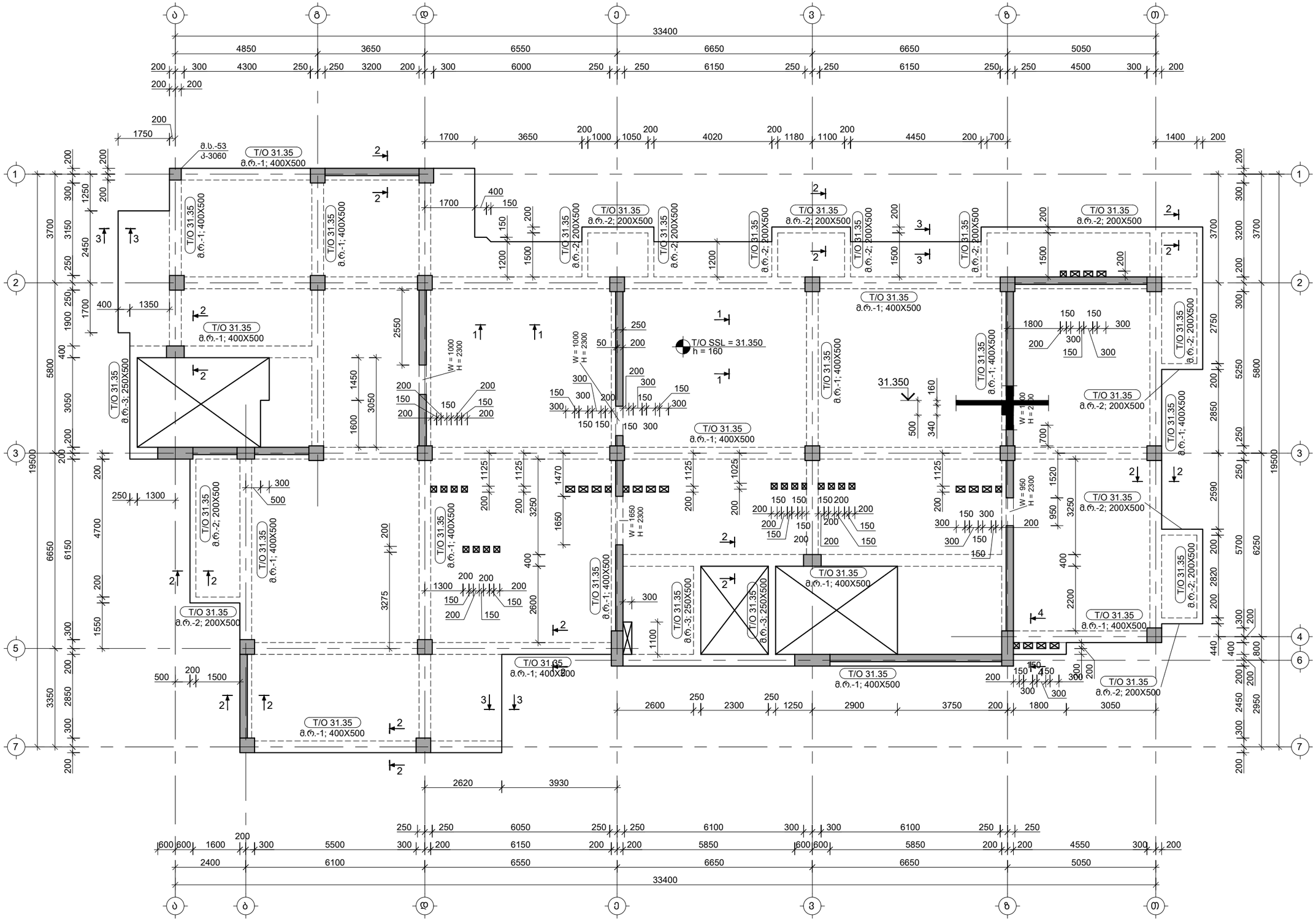

საერთო შენიშვნები :

1. ნახაზში შეტანილი ყველა ცვლილება უნდა შეთანხმდეს პროექტის ავტორთან.
2. შენობის საპროექტო ნული ±0.00=491.80 აბსოლუტურ ნიშნულს.
3. პროექტში ყველა ზომა მოცემულია მილიმეტრებში, ნიშნულები-მეტრებში.

შენიშვნები :

თარიღი Jul 23, 2026 წ.

კორექტირება

№	კორექტირება	თარიღი	შეასრ.
1			
2			
3			
4			

მისამართი / Address

ქ. თბილისი, მაისურაძის ქ. N11-ის მიმდებარედ, ზემო პლატო, თრიალეთის ქ. N45-ის მიმდებარედ ს/კ 01.19.20.003.214

სიტუაციური გეგმა

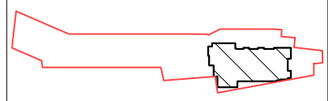

პროექტი / Project

მრავალბინიანი საცხოვრებელი სახლი

დამკვეთი / Client

შ.პ.ს. "სივრცე"

თანამდებობა	გვარი
კონსტრუქტორი	თ. მორალიშვილი
შეასრულა	თ. მორალიშვილი

კონსტრუქტორი:
STRUCTURAL ENGINEER
თორნიკე მორალიშვილი
TORNIKE MORALISHVILI
E: TORNIKEMORALISHVILI@GMAIL.COM
M: +995 511 222 442

ფაილი/File: SLAB L 10 REINFORCEMENT

პროექტი/Project No 11A24	ფორმატი Paper Size
თარიღი/Date: Jul 23, 2026	A3
სტადია/Status: C.D.	მ. Scale

ნახაზის დასახელება / Drawing Name:

31.350 ნ.-ზე გადახურვის ფილის საყალიბე გეგმა

ფურცელი/Drawing No პ-2020

34.500 ნ.-ზე გადახურვის ფილის საყალიბე გეგმა
მ 1:100

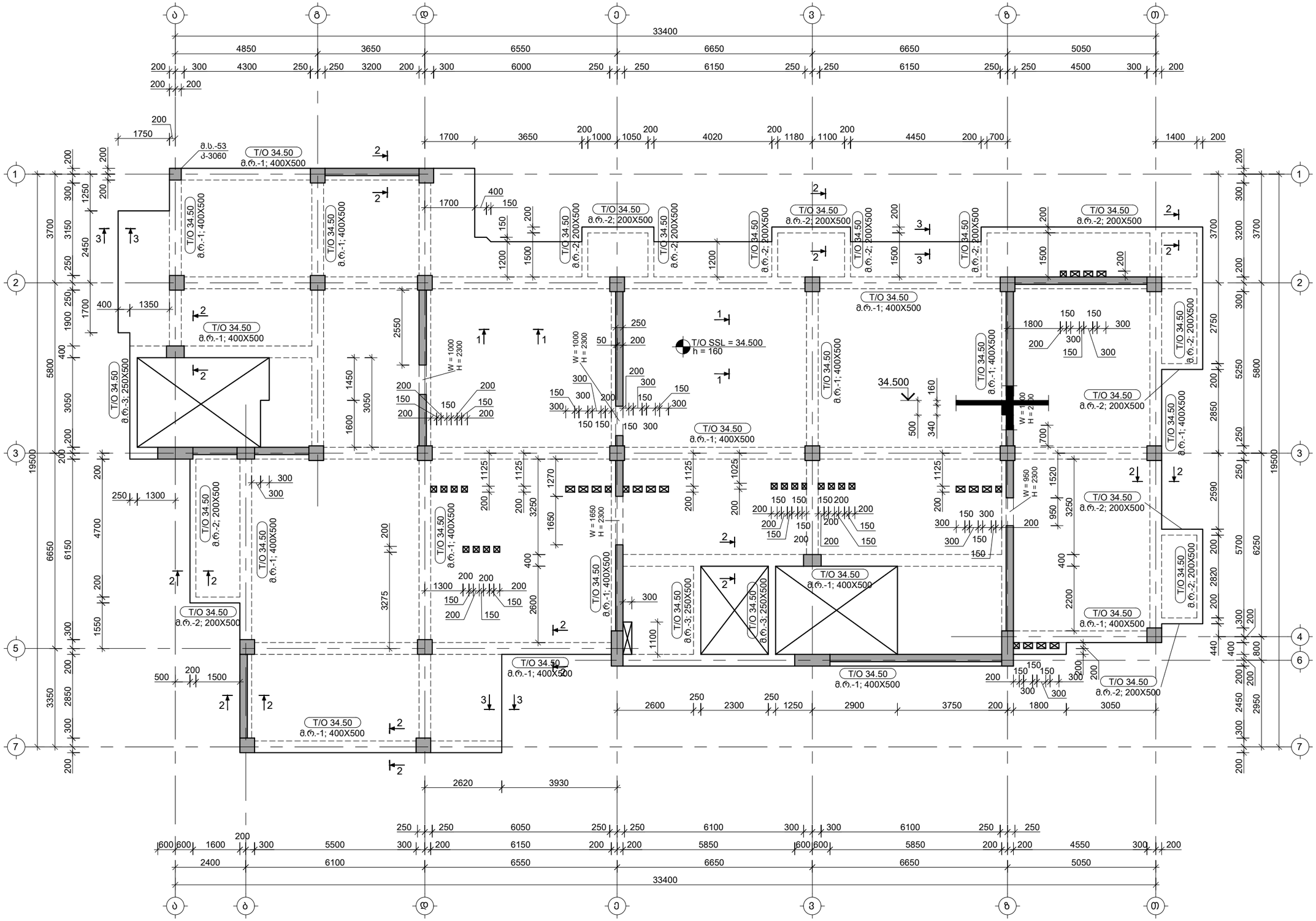

საერთო შენიშვნები :

1. ნახაზში შეტანილი ყველა ცვლილება უნდა შეთანხმდეს პროექტის ავტორთან.
2. შენობის საპროექტო ნული ±0.00=491.80 აბსოლუტურ ნიშნულს.
3. პროექტში ყველა ზომა მოცემულია მილიმეტრებში, ნიშნულები-მეტრებში.

შენიშვნები :

თარიღი Jul 23, 2026 წ.

კორექტირება

№	კორექტირება	თარიღი	შეასრ.
1			
2			
3			
4			

მისამართი / Address

ქ. თბილისი, მაისურაძის ქ. N11-ის მიმდებარედ, ზემო პლატო, თრიალეთის ქ. N45-ის მიმდებარედ ს/კ 01.19.20.003.214

სიტუაციური გეგმა

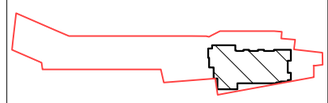

პროექტი / Project

მრავალბინიანი საცხოვრებელი სახლი

დამკვეთი / Client

შ.პ.ს. "სივრცე"

თანამდებობა	გვარი
კონსტრუქტორი	თ. მორალიშვილი
შეასრულა	თ. მორალიშვილი

კონსტრუქტორი:
STRUCTURAL ENGINEER
თორნიკე მორალიშვილი
TORNIKE MORALISHVILI
E: TORNIKEMORALISHVILI@GMAIL.COM
M: +995 511 222 442

ფაილი/File: SLAB L 11 REINFORCEMENT

პროექტი/Project No 11A24	ფორმატი Paper Size A3
თარიღი/Date: Jul 23, 2026	
სტადია/Status: C.D.	მ. Scale

ნახაზის დასახელება / Drawing Name:

34.500 ნ.-ზე გადახურვის ფილის საყალიბე გეგმა

ფურცელი/Drawing No პ-2021

6.150 ÷ 34.500 ნ.-ზე გადახურვის ფილის არმირების გეგმა ქვედა შრე; Y მიმართულება
მ 1:100

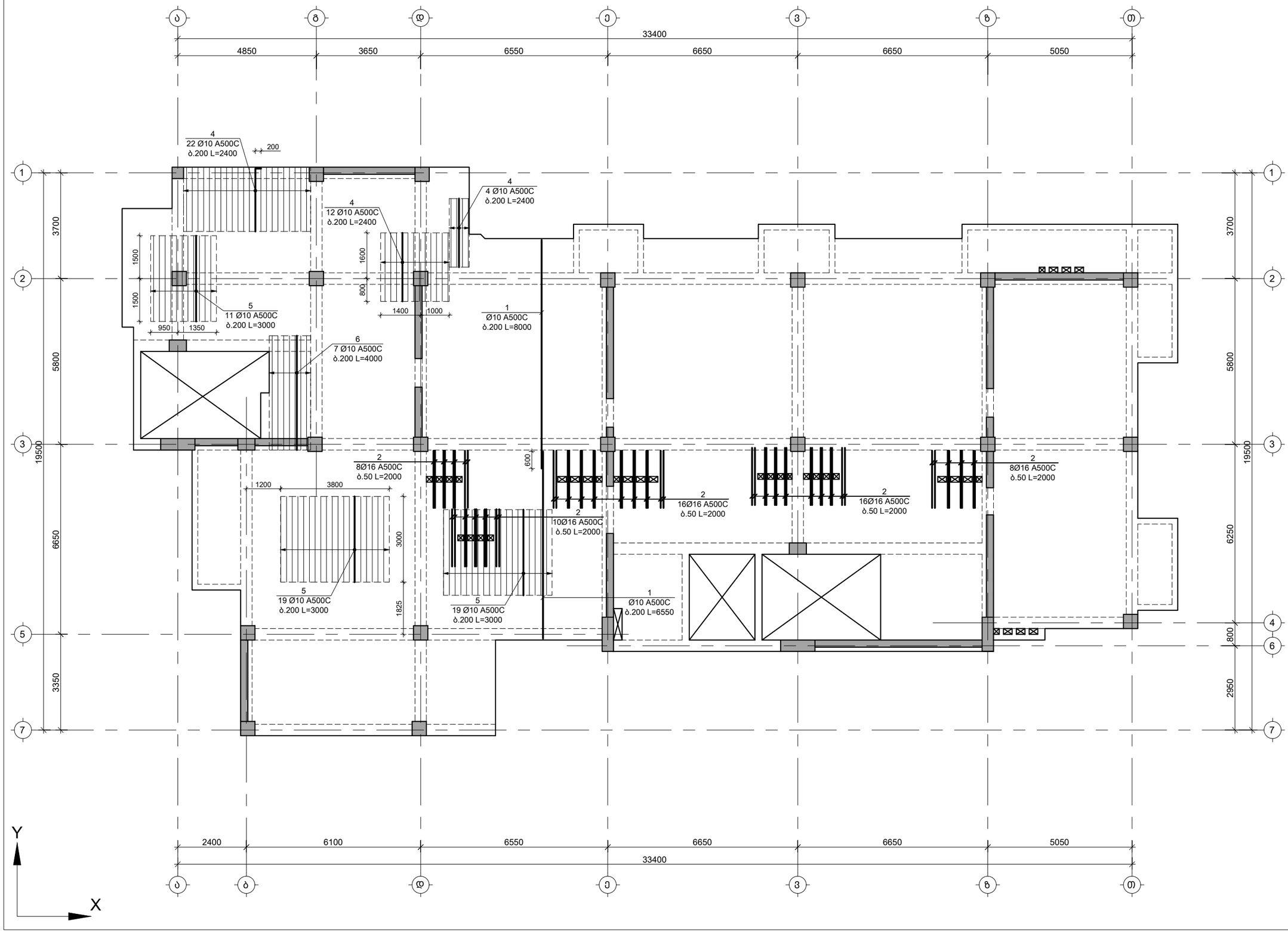

საერთო შენიშვნები :

1. ნახაზში შეტანილი ყველა ცვლილება უნდა შეთანხმდეს პროექტის ავტორთან.
2. შენობის საპროექტო ნული ±0.00=491.80 აბსოლუტურ ნიშნულს.
3. პროექტში ყველა ზომა მოცემულია მილიმეტრებში, ნიშნულები-მეტრებში.

შენიშვნები :

თარიღი Jul 23, 2026 წ.

კორექტირება

№	კორექტირება	თარიღი	შეასრ.
1			
2			
3			
4			

მისამართი / Address

ქ. თბილისი, მაისურაძის ქ. N11-ის მიმდებარედ, ზემო პლატო, თრიალეთის ქ. N45-ის მიმდებარედ

ს/კ 01.19.20.003.214

სიტუაციური გეგმა

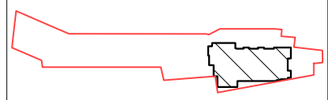

პროექტი / Project

მრავალბინიანი საცხოვრებელი სახლი

დამკვეთი / Client

შ.პ.ს. "სივრცე"

თანამდებობა	გვარი
კონსტრუქტორი	თ. მორალიშვილი
შეასრულა	თ. მორალიშვილი

კონსტრუქტორი:
STRUCTURAL ENGINEER
თორნიკე მორალიშვილი
TORNIKE MORALISHVILI
E: TORNIKEMORALISHVILI@GMAIL.COM
M: +995 511 222 442

ფაილი/File:SLAB L 11 REINFORCEMENT

პროექტი/Project No 11A24	ფორმატი Paper Size
თარიღი/Date: Jul 23, 2026	A3
სტადია/Status: C.D.	მ. Scale

ნახაზის დასახელება / Drawing Name:

6.150 ÷ 35.420 ნ.-ზე ფილის არმირ. გეგმა ქვედა შრე X მიმთულებ.

ფურცელი/Drawing No ა-2022

6.150 ÷ 34.500 ნ.-ზე გადახურვის ფილის არმირების გეგმა ქვედა შრე; X მიმართულება
მ 1:100

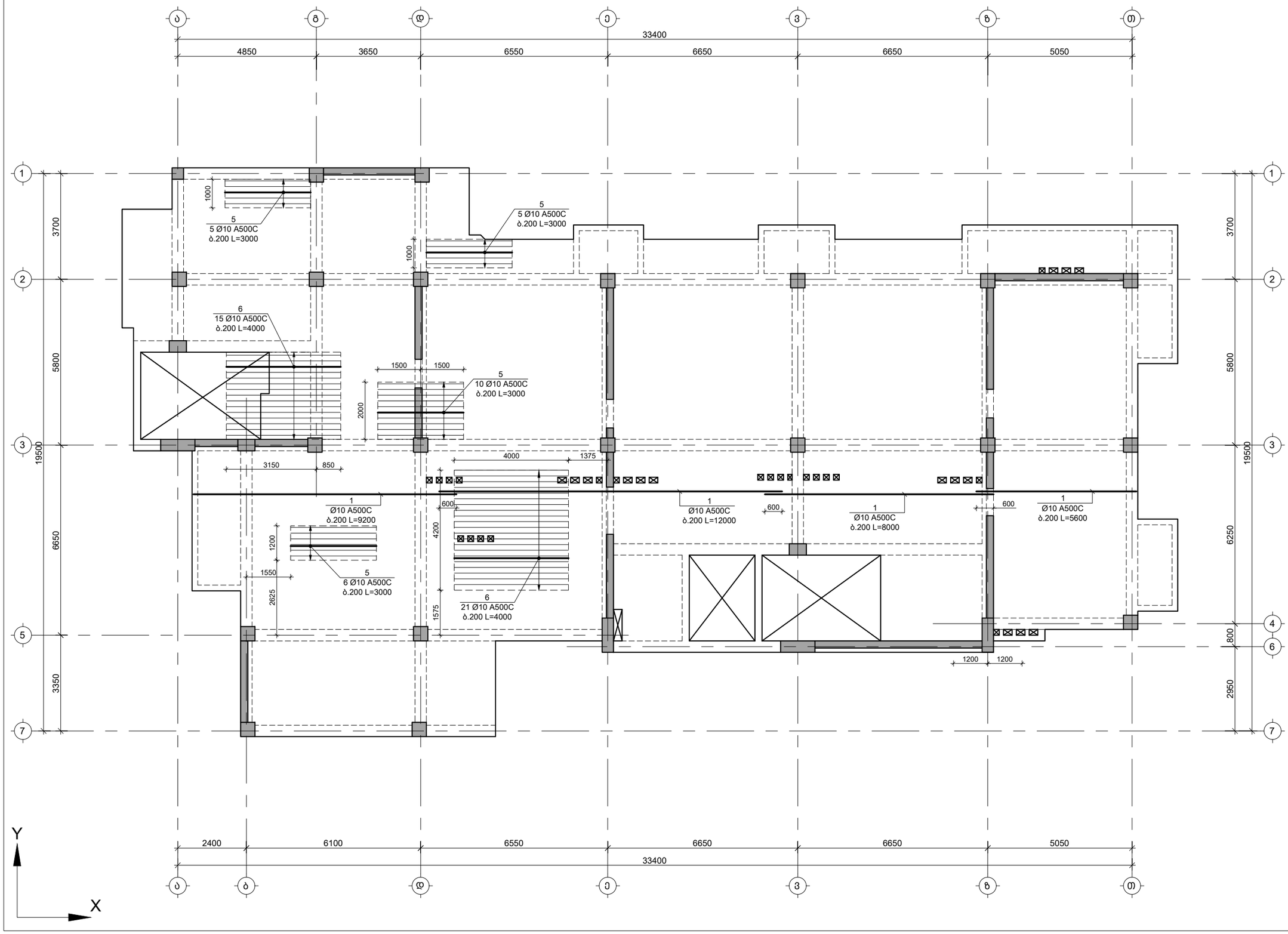

საერთო შენიშვნები :

1. ნახაზში შეტანილი ყველა ცვლილება უნდა შეთანხმდეს პროექტის ავტორთან.
2. შენობის საპროექტო ნული ±0.00=491.80 აბსოლუტურ ნიშნულს.
3. პროექტში ყველა ზომა მოცემულია მილიმეტრებში, ნიშნულები-მეტრებში.

შენიშვნები :

თარიღი Jul 23, 2026 წ.

კორექტირება

№	კორექტირება	თარიღი	შეასრ.
1			
2			
3			
4			

მისამართი / Address

ქ. თბილისი, მაისურაძის ქ. N11-ის მიმდებარედ, ზემო პლატო, თრიალეთის ქ. N45-ის მიმდებარედ
ს/კ 01.19.20.003.214

სიტუაციური გეგმა

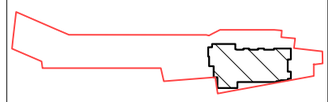

პროექტი / Project

მრავალბინიანი
საცხოვრებელი სახლი

დამკვეთი / Client

შ.პ.ს. "სივრცე"

თანამდებობა	გვარი
კონსტრუქტორი	თ. მორალიშვილი
შეასრულა	თ. მორალიშვილი

კონსტრუქტორი:
STRUCTURAL ENGINEER
თორნიკე მორალიშვილი
TORNIKE MORALISHVILI
E: TORNIKEMORALISHVILI@GMAIL.COM
M: +995 511 222 442

ფაილი/File: SLAB L 11 REINFORCEMENT

პროექტი/Project No 11A24	ფორმატი Paper Size
თარიღი/Date: Jul 23, 2026	A3
სტადია/Status: C.D.	მ. Scale

ნახაზის დასახელება / Drawing Name:

6.150 ÷ 35.420 ნ.-ზე ფილის არმირ. გეგმა ქვედა შრე Y მიმთულებ.

ფურცელი/Drawing No ა-2023

6.150 ÷ 34.500 ნ.-ზე გადახურვის ფილის არმირების გეგმა ზედა შრე; X მიმართულება
მ 1:100

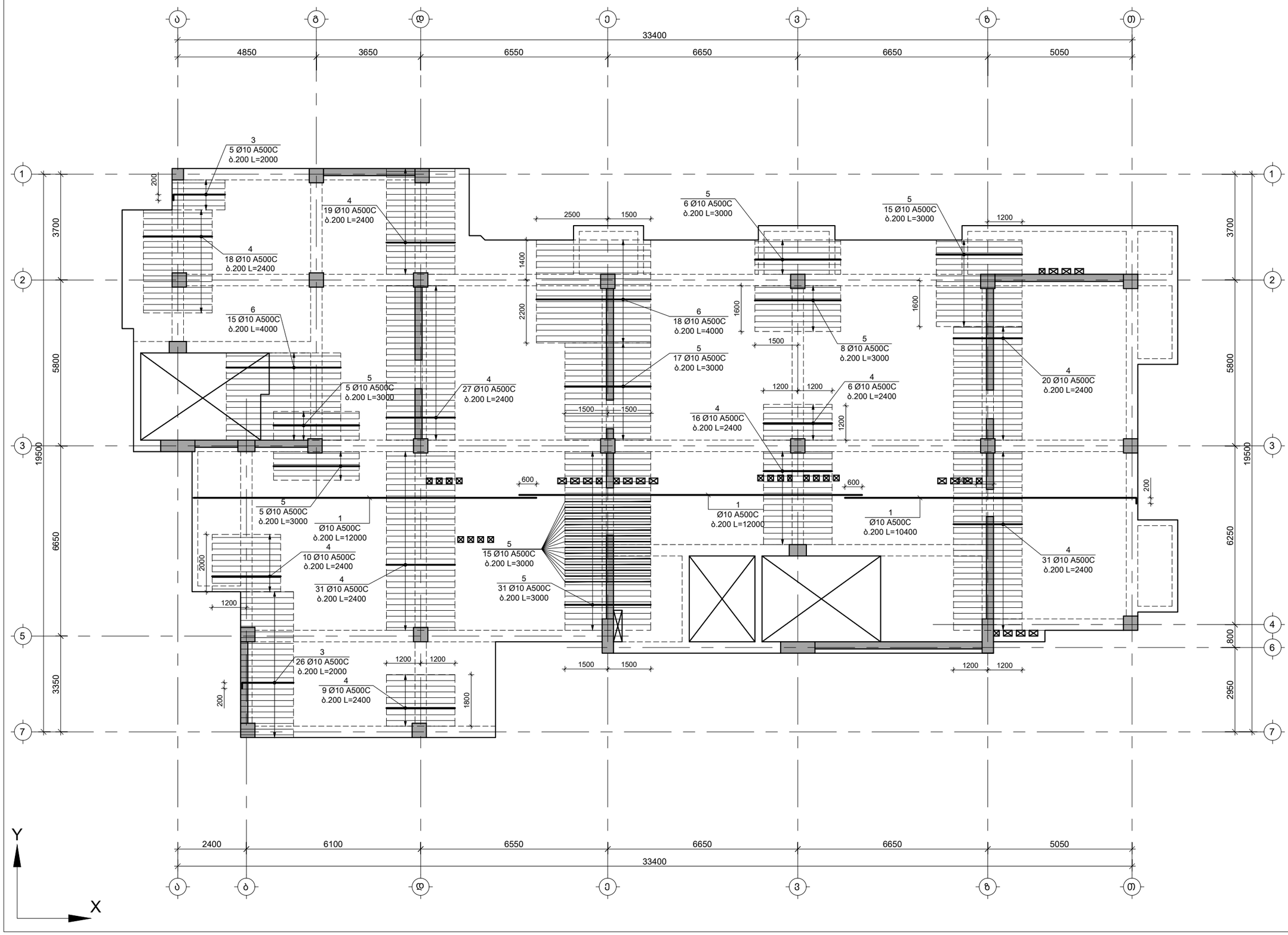

საერთო შენიშვნები :

1. ნახაზში შეტანილი ყველა ცვლილება უნდა შეთანხმდეს პროექტის ავტორთან.
2. შენობის საპროექტო ნული ±0.00=491.80 აბსოლუტურ ნიშნულს.
3. პროექტში ყველა ზომა მოცემულია მილიმეტრებში, ნიშნულები-მეტრებში.

შენიშვნები :

თარიღი Jul 23, 2026 წ.

კორექტირება

№	კორექტირება	თარიღი	შეასრ.
1			
2			
3			
4			

მისამართი / Address

ქ. თბილისი, მაისურაძის ქ. N11-ის მიმდებარედ, ზემო პლატო, თრიალეთის ქ. N45-ის მიმდებარედ
ს/კ 01.19.20.003.214

სიტუაციური გეგმა

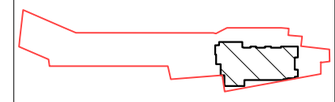

პროექტი / Project

მრავალბინიანი საცხოვრებელი სახლი

დამკვეთი / Client

შ.პ.ს. "სივრცე"

თანამდებობა	გვარი
კონსტრუქტორი	თ. მორალიშვილი
შეასრულა	თ. მორალიშვილი

კონსტრუქტორი:
STRUCTURAL ENGINEER
თორნიკე მორალიშვილი
TORNIKE MORALISHVILI
E: TORNIKEMORALISHVILI@GMAIL.COM
M: +995 511 222 442

ფაილი/File: SLAB L 11 REINFORCEMENT

პროექტი/Project No 11A24	ფორმატი Paper Size A3
თარიღი/Date: Jul 23, 2026	
სტადია/Status: C.D.	მ. Scale

ნახაზის დასახელება / Drawing Name:

6.150 ÷ 35.420 ნ.-ზე ფილის არმირ. გეგმა ზედა შრე X მიმთულება.

ფურცელი/Drawing No კ-2024

6.150 ÷ 34.500 ნ.-ზე გადახურვის ფილის არმირების გეგმა ზედა შრე; Y მიმართულება
მ 1:100

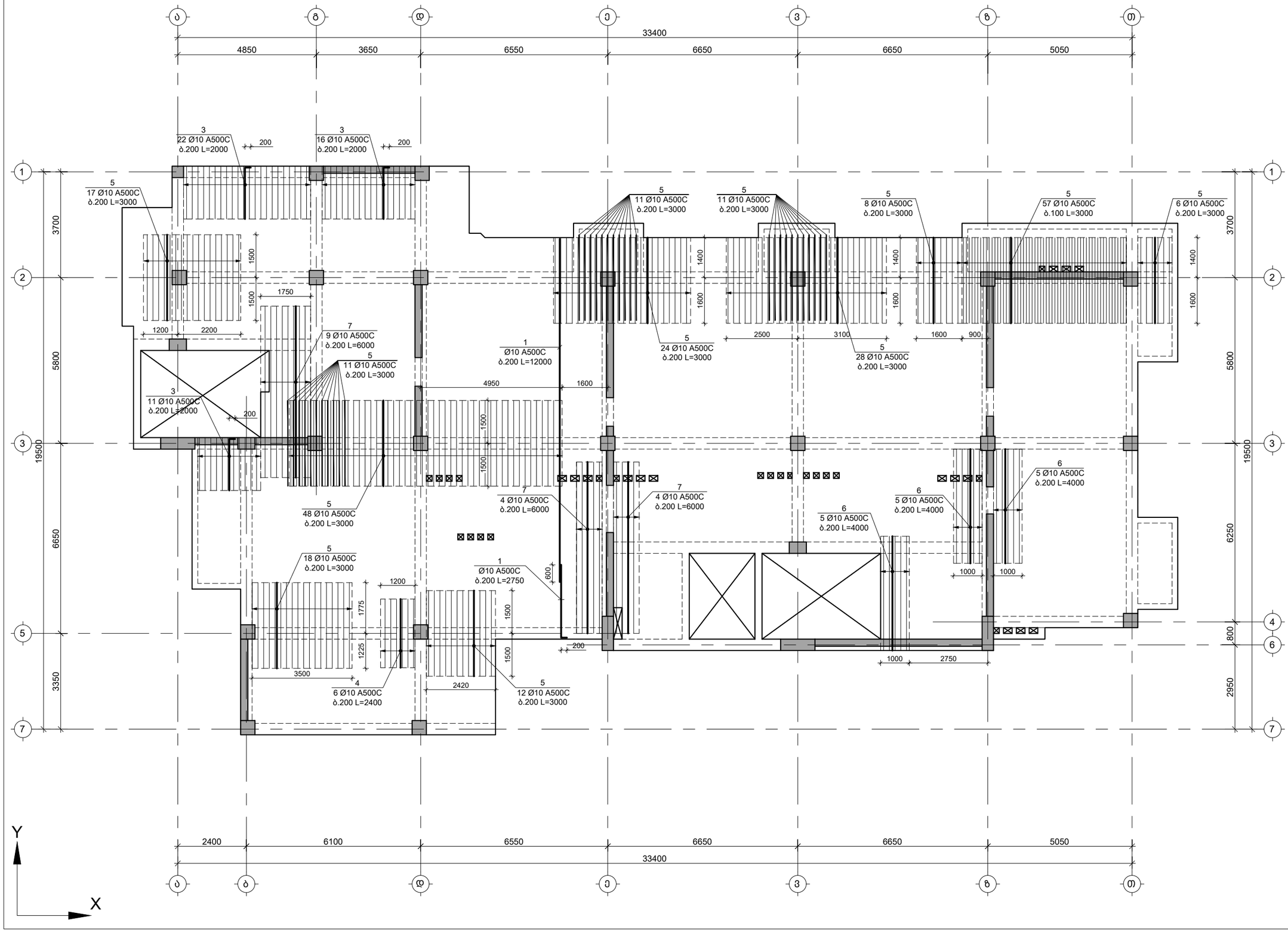

საერთო შენიშვნები :

1. ნახაზში შეტანილი ყველა ცვლილება უნდა შეთანხმდეს პროექტის ავტორთან.
2. შენობის საპროექტო ნული ±0.00=491.80 აბსოლუტურ ნიშნულს.
3. პროექტში ყველა ზომა მოცემულია მილიმეტრებში, ნიშნულები-მეტრებში.

შენიშვნები :

თარიღი Jul 23, 2026 წ.

კორექტირება

№	კორექტირება	თარიღი	შეასრ.
1			
2			
3			
4			

მისამართი / Address

ქ. თბილისი, მაისურაძის ქ. N11-ის მიმდებარედ, ზემო პლატო, თრიალეთის ქ. N45-ის მიმდებარედ

ს/კ 01.19.20.003.214

სიტუაციური გეგმა

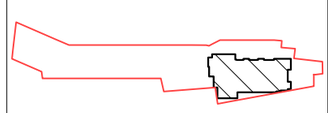

პროექტი / Project

მრავალბინიანი საცხოვრებელი სახლი

დამკვეთი / Client

შ.პ.ს. "სივრცე"

თანამდებობა	გვარი
კონსტრუქტორი	თ. მორალიშვილი
შემსრულა	თ. მორალიშვილი

კონსტრუქტორი:
STRUCTURAL ENGINEER
თორნიკე მორალიშვილი
TORNIKE MORALISHVILI
E: TORNIKEMORALISHVILI@GMAIL.COM
M: +995 511 222 442

ფაილი/File: SLAB L 11 REINFORCEMENT

პროექტი/Project No 11A24	ფორმატი Paper Size A3
თარიღი/Date: Jul 23, 2026	
სტადია/Status: C.D.	მ. Scale

ნახაზის დასახელება / Drawing Name:

6.150 ÷ 35.420 ნ.-ზე ფილის არმირ. გეგმა ზედა შრე Y მიმთულება.

ფურცელი/Drawing No კ-2025

37.650 ნ.-ზე გადახურვის ფილის საყალიბე გეგმა
მ 1:100

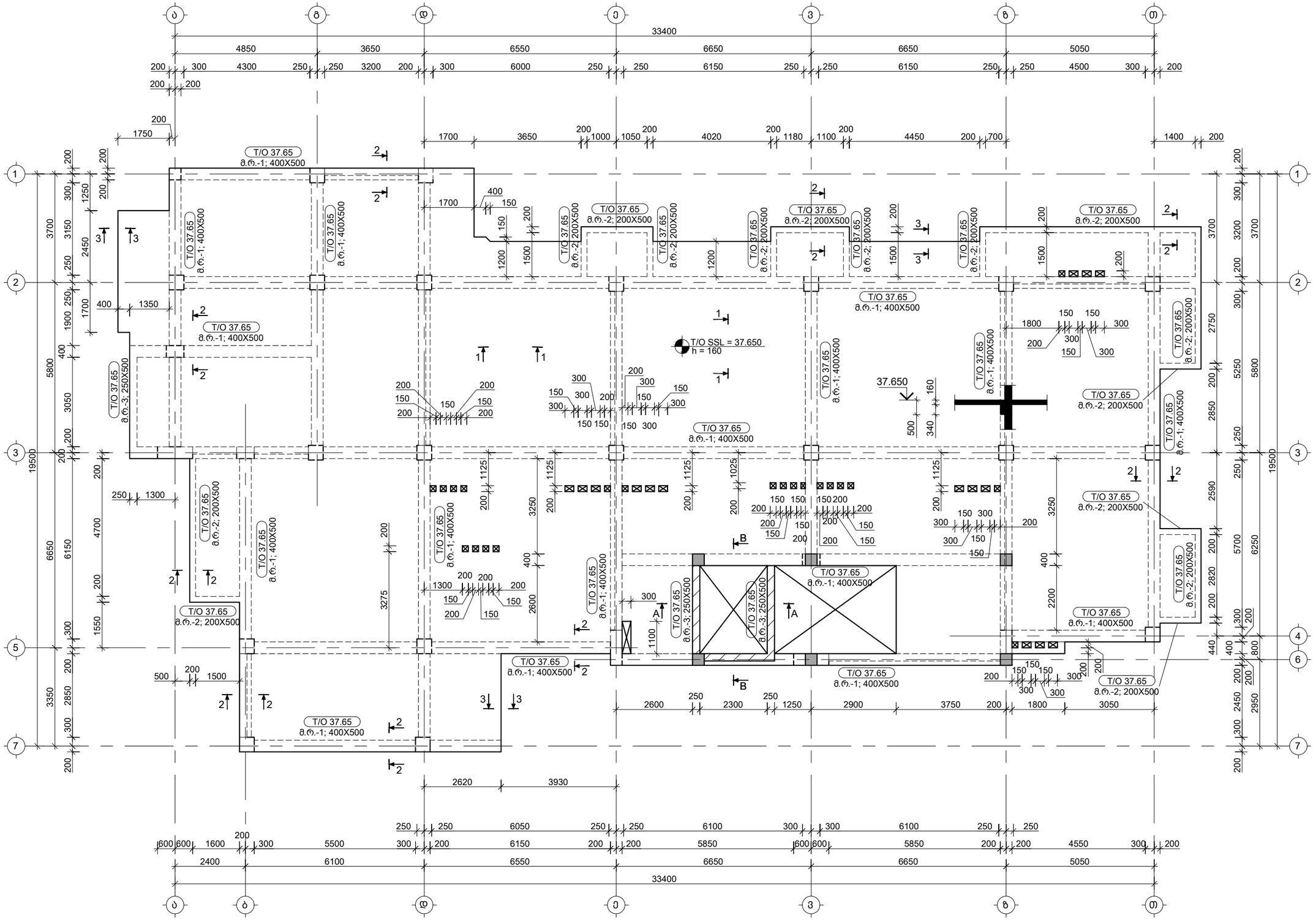

საერთო შენიშვნები :

1. ნახაზში შეტანილი ყველა ცვლილება უნდა შეთანხმდეს პროექტის ავტორთან.
2. შენობის საპროექტო ნული ±0.00=491.80 აბსოლუტურ ნიშნულს.
3. პროექტში ყველა ზომა მოცემულია მილიმეტრებში, ნიშნულები-მეტრებში.

შენიშვნები :

თარიღი Jul 23, 2026 წ.

კორექტირება

№	კორექტირება	თარიღი	შეასრ.
1			
2			
3			
4			

მისამართი / Address

ქ. თბილისი, მაისურაძის ქ. N11-ის მიმდებარედ, ზემო პლატო, თრიალეთის ქ. N45-ის მიმდებარედ
ს/კ 01.19.20.003.214

სიტუაციური გეგმა

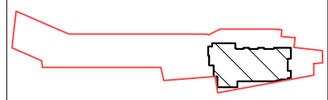

პროექტი / Project

მრავალბინიანი საცხოვრებელი სახლი

დამკვეთი / Client

შ.პ.ს. "სივრცე"

თანამდებობა	გვარი
კონსტრუქტორი	თ. მორალიშვილი
შეასრულა	თ. მორალიშვილი

კონსტრუქტორი:
STRUCTURAL ENGINEER
თორნიკე მორალიშვილი
TORNIKE MORALISHVILI
E: TORNIKEMORALISHVILI@GMAIL.COM
M: +995 511 222 442

ფაილი/File: SLAB L 12 REINFORCEMENT

პროექტი/Project No 11A24	ფორმატი Paper Size A3
თარიღი/Date: Jul 23, 2026	
სტადია/Status: C.D.	მ. Scale

ნახაზის დასახელება / Drawing Name:

37.650 ნ.-ზე გადახურვის ფილის საყალიბე გეგმა

ფურცელი/Drawing No კ-2026

39.050 ნ.-ზე გადახურვის ფილის საყალიბე გეგმა
მ 1:100

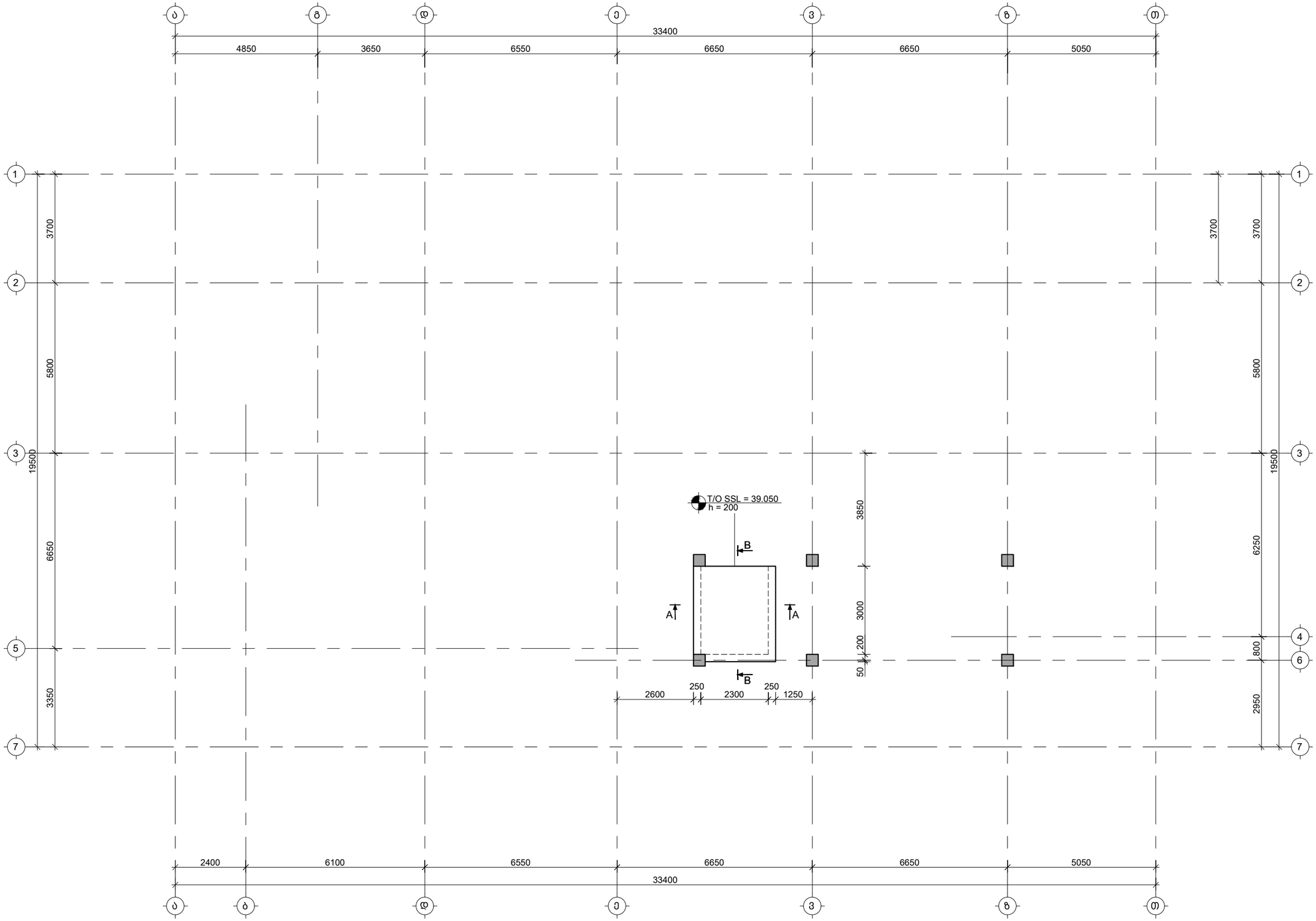

საერთო შენიშვნები :

1. ნახაზში შეტანილი ყველა ცვლილება უნდა შეთანხმდეს პროექტის ავტორთან.
2. შენობის საპროექტო ნული ±0.00=491.80 აბსოლუტურ ნიშნულს.
3. პროექტში ყველა ზომა მოცემულია მილიმეტრებში, ნიშნულები-მეტრებში.

შენიშვნები :

თარიღი Jul 23, 2026 წ.

კორექტირება

№	კორექტირება	თარიღი	შეასრ.
1			
2			
3			
4			

მისამართი / Address

ქ. თბილისი, მაისურაძის ქ. N11-ის მიმდებარედ, ზემო პლატო, თრიალეთის ქ. N45-ის მიმდებარედ
ს/კ 01.19.20.003.214

სიტუაციური გეგმა

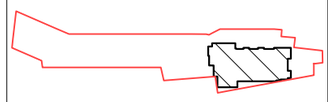

პროექტი / Project

მრავალბინიანი საცხოვრებელი სახლი

დამკვეთი / Client

შ.პ.ს. "სივრცე"

თანამდებობა	გვარი
კონსტრუქტორი	თ. მორალიშვილი
შესასრულა	თ. მორალიშვილი

კონსტრუქტორი:
STRUCTURAL ENGINEER
თორნიკე მორალიშვილი
TORNIKE MORALISHVILI
E: TORNIKEMORALISHVILI@GMAIL.COM
M: +995 511 222 442

ფაილი/File: SLAB L 12 REINFORCEMENT

პროექტი/Project No 11A24	ფორმატი Paper Size A3
თარიღი/Date: Jul 23, 2026	
სტადია/Status: C.D.	მ. Scale

ნახაზის დასახელება / Drawing Name:

39.050 ნ.-ზე გადახურვის ფილის საყალიბე გეგმა

ფურცელი/Drawing No კ-2027

37.650 ნ.-ზე გადახურვის ფილის არმირების გეგმა ქვედა შრე; Y მიმართულება
მ 1:100

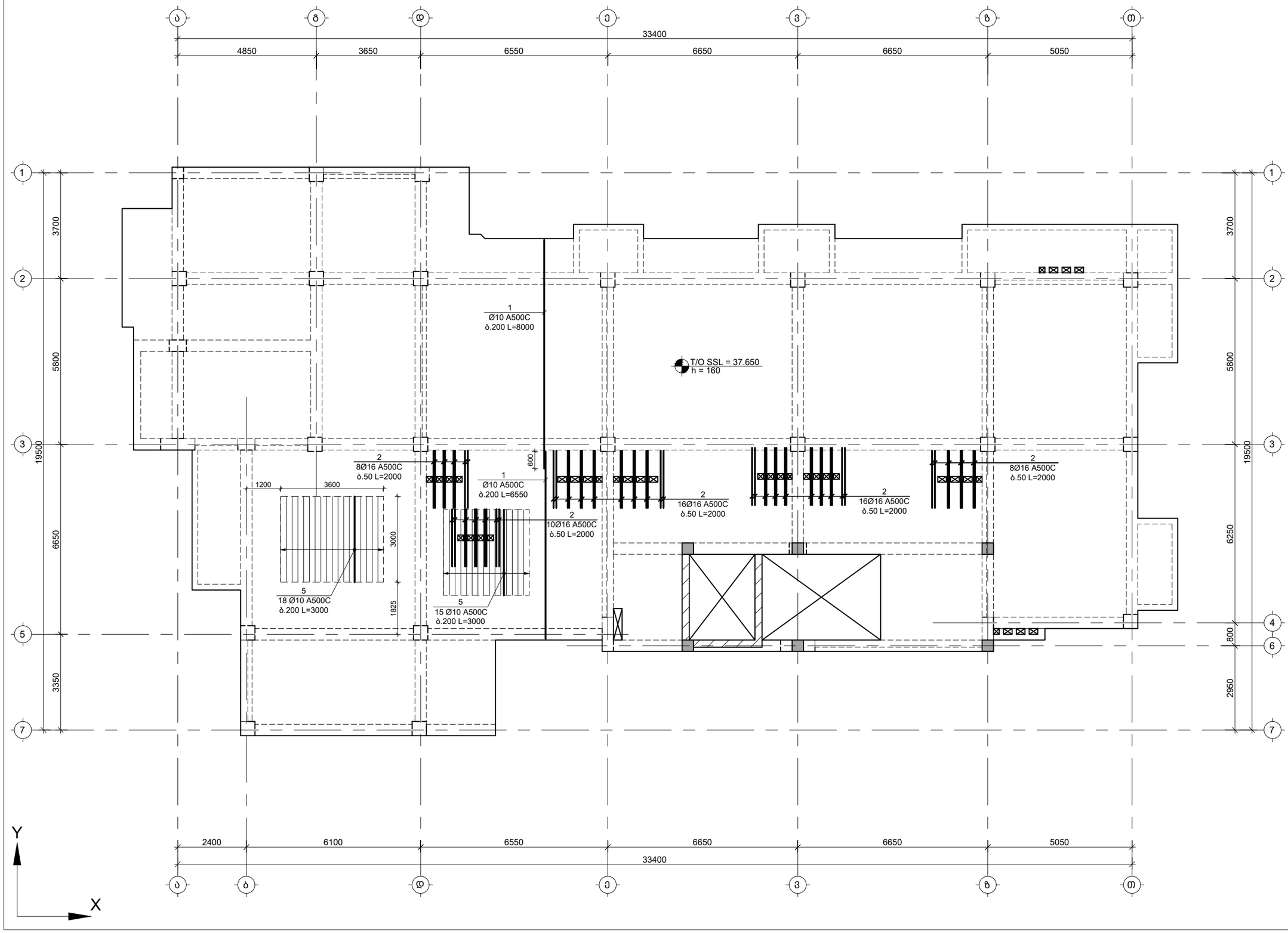

საერთო შენიშვნები :

1. ნახაზში შეტანილი ყველა ცვლილება უნდა შეთანხმდეს პროექტის ავტორთან.
2. შენობის საპროექტო ნული ±0.00=491.80 აბსოლუტურ ნიშნულს.
3. პროექტში ყველა ზომა მოცემულია მილიმეტრებში, ნიშნულები-მეტრებში.

შენიშვნები :

თარიღი Jul 23, 2026 წ.

კორექტირება

№	კორექტირება	თარიღი	შეასრ.
1			
2			
3			
4			

მისამართი / Address

ქ. თბილისი, მაისურაძის ქ. N11-ის მიმდებარედ, ზემო პლატო, თრიალეთის ქ. N45-ის მიმდებარედ
ს/კ 01.19.20.003.214

სიტუაციური გეგმა

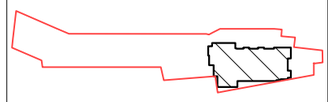

პროექტი / Project

მრავალბინიანი
საცხოვრებელი სახლი

დამკვეთი / Client

შ.პ.ს. "სივრცე"

თანამდებობა	გვარი
კონსტრუქტორი	თ. მორალიშვილი
შეასრულა	თ. მორალიშვილი

კონსტრუქტორი:
STRUCTURAL ENGINEER
თორნიკე მორალიშვილი
TORNIKE MORALISHVILI
E: TORNIKEMORALISHVILI@GMAIL.COM
M: +995 511 222 442

ფაილი/File:SLAB L 12 REINFORCEMENT

პროექტი/Project No 11A24	ფორმატი Paper Size
თარიღი/Date: Jul 23, 2026	A3
სტადია/Status: C.D.	მ. Scale

ნახაზის დასახელება / Drawing Name:

37.650 ნ.-ზე გად. ფილის არმირების გეგმა ქვედა შრე X მიმთულებ.

ფურცელი/Drawing No	ა-2028

37.650 ნ.-ზე გადახურვის ფილის არმირების გეგმა ქვედა შრე; X მიმართულება
მ 1:100

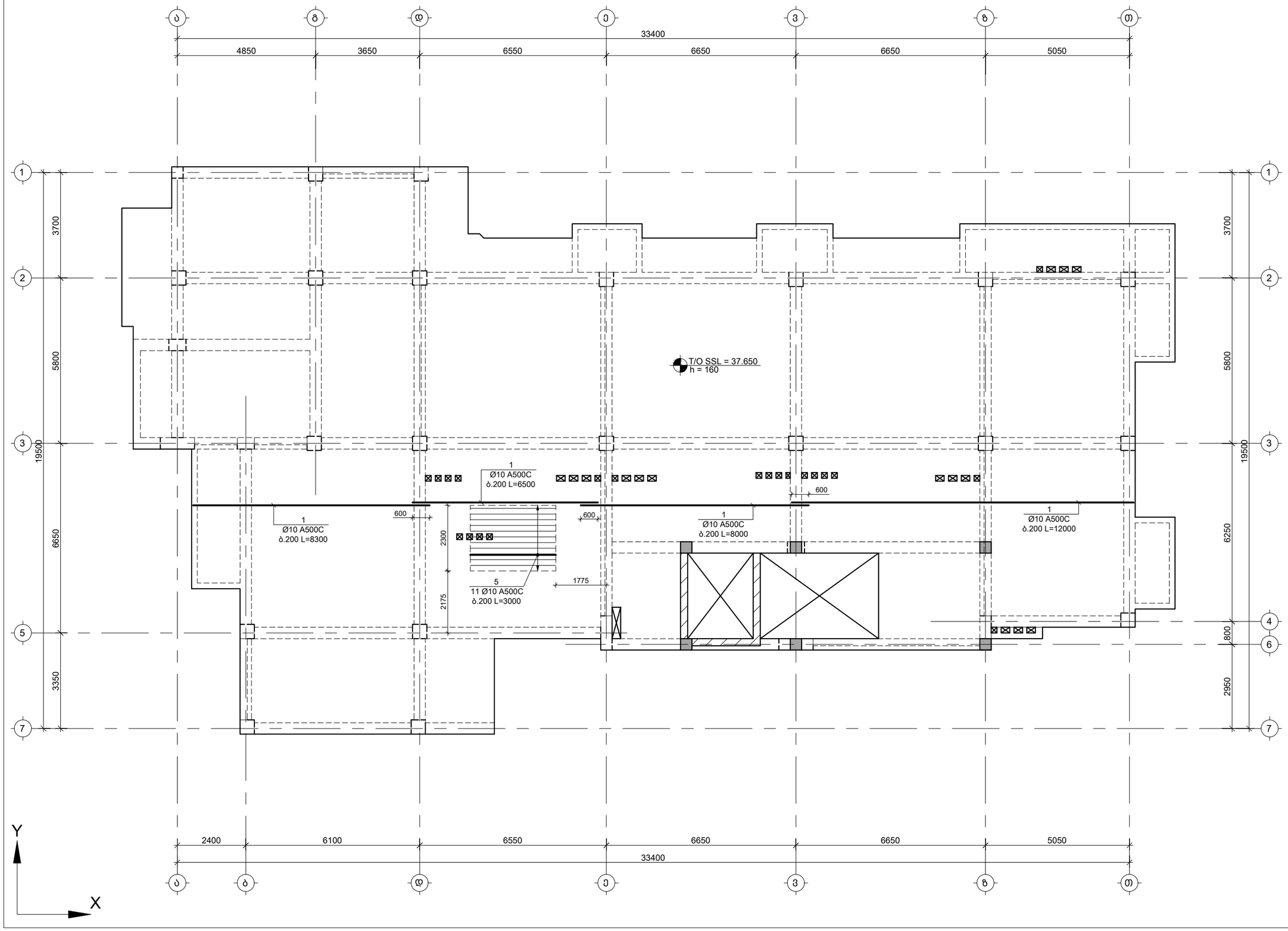

საერთო შენიშვნები :

1. ნახაზში შეტანილი ყველა ცვლილება უნდა შეთანხმდეს პროექტის ავტორთან.
2. შენობის საპროექტო ნული ±0.00=491.80 აბსოლუტურ ნიშნულს.
3. პროექტში ყველა ზომა მოცემულია მილიმეტრებში, ნიშნულები-მეტრებში.

შენიშვნები :

თარიღი Jul 23, 2026 წ.

კორექტირება

№	კორექტირება	თარიღი	შეასრ.
1			
2			
3			
4			

მისამართი / Address

ქ. თბილისი, მაისურაძის ქ. N11-ის მიმდებარედ, ზემო პლატო, თრიალეთის ქ. N45-ის მიმდებარედ
ს/კ 01.19.20.003.214

სიტუაციური გეგმა

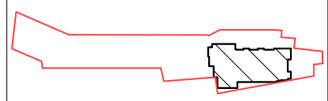

პროექტი / Project

მრავალბინიანი
საცხოვრებელი სახლი

დამკვეთი / Client

შ.პ.ს. "სივრცე"

თანამდებობა	გვარი
კონსტრუქტორი	თ. მორალიშვილი
შეასრულა	თ. მორალიშვილი

კონსტრუქტორი:
STRUCTURAL ENGINEER
თორნიკე მორალიშვილი
TORNIKE MORALISHVILI
E: TORNIKEMORALISHVILI@GMAIL.COM
M: +995 511 222 442

ფაილი/File:SLAB L 12 REINFORCEMENT

პროექტი/Project No 11A24	ფორმატი Paper Size
თარიღი/Date: Jul 23, 2026	A3
სტადია/Status: C.D.	მ. Scale

ნახაზის დასახელება / Drawing Name:

37.650 ნ.-ზე გად. ფილის არმირების გეგმა ქვედა შრე Y მიმთულებ.

ფურცელი/Drawing No ა-2029

37.650 ნ.-ზე გადახურვის ფილის არმირების გეგმა ზედა შრე; X მიმართულება
მ 1:100

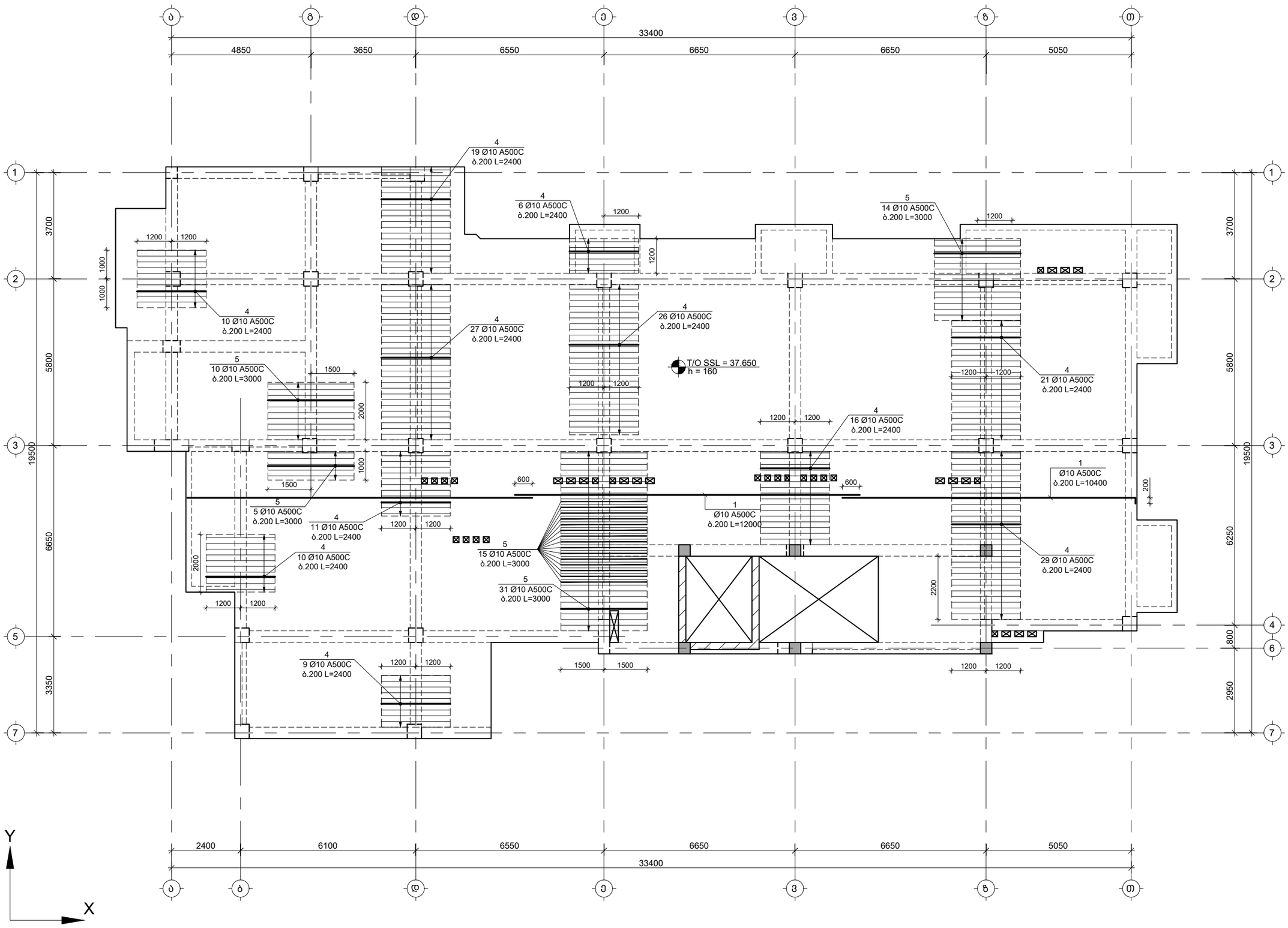

საერთო შენიშვნები :

1. ნახაზში შეტანილი ყველა ცვლილება უნდა შეთანხმდეს პროექტის ავტორთან.
2. შენობის საპროექტო ნული ±0.00=491.80 აბსოლუტურ ნიშნულს.
3. პროექტში ყველა ზომა მოცემულია მილიმეტრებში, ნიშნულები-მეტრებში.

შენიშვნები :

თარიღი Jul 23, 2026 წ.

კორექტირება

№	კორექტირება	თარიღი	შეასრ.
1			
2			
3			
4			

მისამართი / Address

ქ. თბილისი, მაისურაძის ქ. N11-ის მიმდებარედ, ზემო პლატო, თრიალეთის ქ. N45-ის მიმდებარედ
ს/კ 01.19.20.003.214

სიტუაციური გეგმა

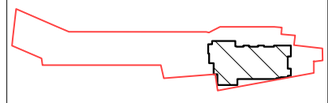

პროექტი / Project

მრავალბინიანი საცხოვრებელი სახლი

დამკვეთი / Client

შ.პ.ს. "სივრცე"

თანამდებობა	გვარი
კონსტრუქტორი	თ. მორალიშვილი
შეასრულა	თ. მორალიშვილი

კონსტრუქტორი:
STRUCTURAL ENGINEER
თორნიკე მორალიშვილი
TORNIKE MORALISHVILI
E: TORNIKEMORALISHVILI@GMAIL.COM
M: +995 511 222 442

ფაილი/File: SLAB L 12 REINFORCEMENT

პროექტი/Project No 11A24	ფორმატი Paper Size A3
თარიღი/Date: Jul 23, 2026	
სტადია/Status: C.D.	მ. Scale

ნახაზის დასახელება / Drawing Name:

37.650 ნ.-ზე გად. ფილის არმირების გეგმა ზედა შრე X მიმთულებ.

ფურცელი/Drawing No Ა-2030

37.650 ნ.-ზე გადახურვის ფილის არმირების გეგმა ზედა შრე; Y მიმართულება
მ 1:100

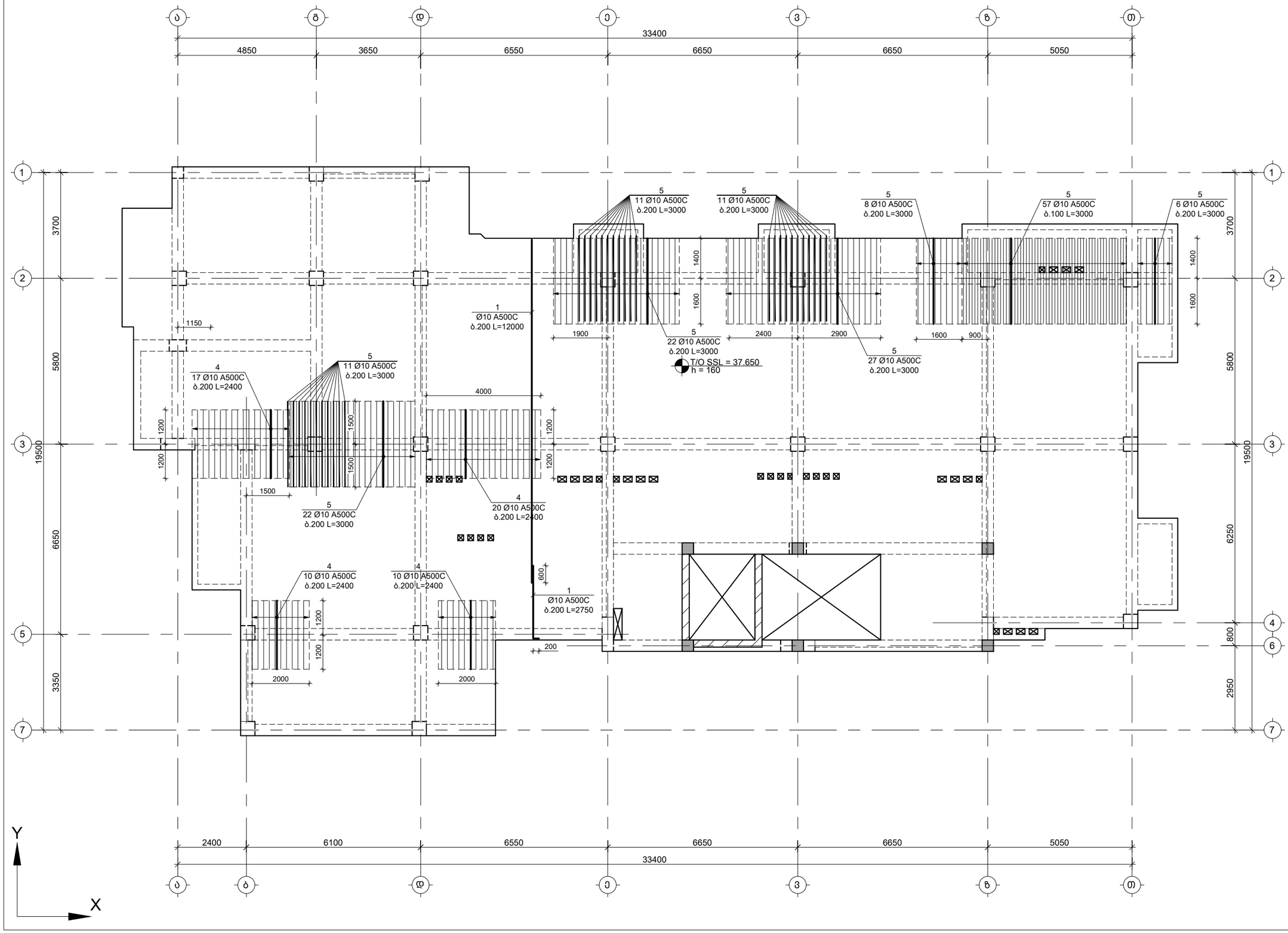

საერთო შენიშვნები :

1. ნახაზში შეტანილი ყველა ცვლილება უნდა შეთანხმდეს პროექტის ავტორთან.
2. შენობის საპროექტო ნული ±0.00=491.80 აბსოლუტურ ნიშნულს.
3. პროექტში ყველა ზომა მოცემულია მილიმეტრებში, ნიშნულები-მეტრებში.

შენიშვნები :

თარიღი Jul 23, 2026 წ.

კორექტირება

№	კორექტირება	თარიღი	შეასრ.
1			
2			
3			
4			

მისამართი / Address

ქ. თბილისი, მაისურაძის ქ. N11-ის მიმდებარედ, ზემო პლატო, თრიალეთის ქ. N45-ის მიმდებარედ
ს/კ 01.19.20.003.214

სიტუაციური გეგმა

პროექტი / Project

მრავალბინიანი საცხოვრებელი სახლი

დამკვეთი / Client

შ.პ.ს. "სივრცე"

თანამდებობა	გვარი
კონსტრუქტორი	თ. მორალიშვილი
შეასრულა	თ. მორალიშვილი

კონსტრუქტორი:
STRUCTURAL ENGINEER
თორნიკე მორალიშვილი
TORNIKE MORALISHVILI
E: TORNIKEMORALISHVILI@GMAIL.COM
M: +995 511 222 442

ფაილი/File: SLAB L 12 REINFORCEMENT

პროექტი/Project No 11A24	ფორმატი Paper Size A3
თარიღი/Date: Jul 23, 2026	
სტადია/Status: C.D.	მ. Scale

ნახაზის დასახელება / Drawing Name:

37.650 ნ.-ზე გად. ფილის არმირების გეგმა ზედა შრე Y მიმთულებ.

ფურცელი/Drawing No კ-2031

41.150 ნ.-ზე გადახურვის ფილის საყალიბე გეგმა
მ 1:100

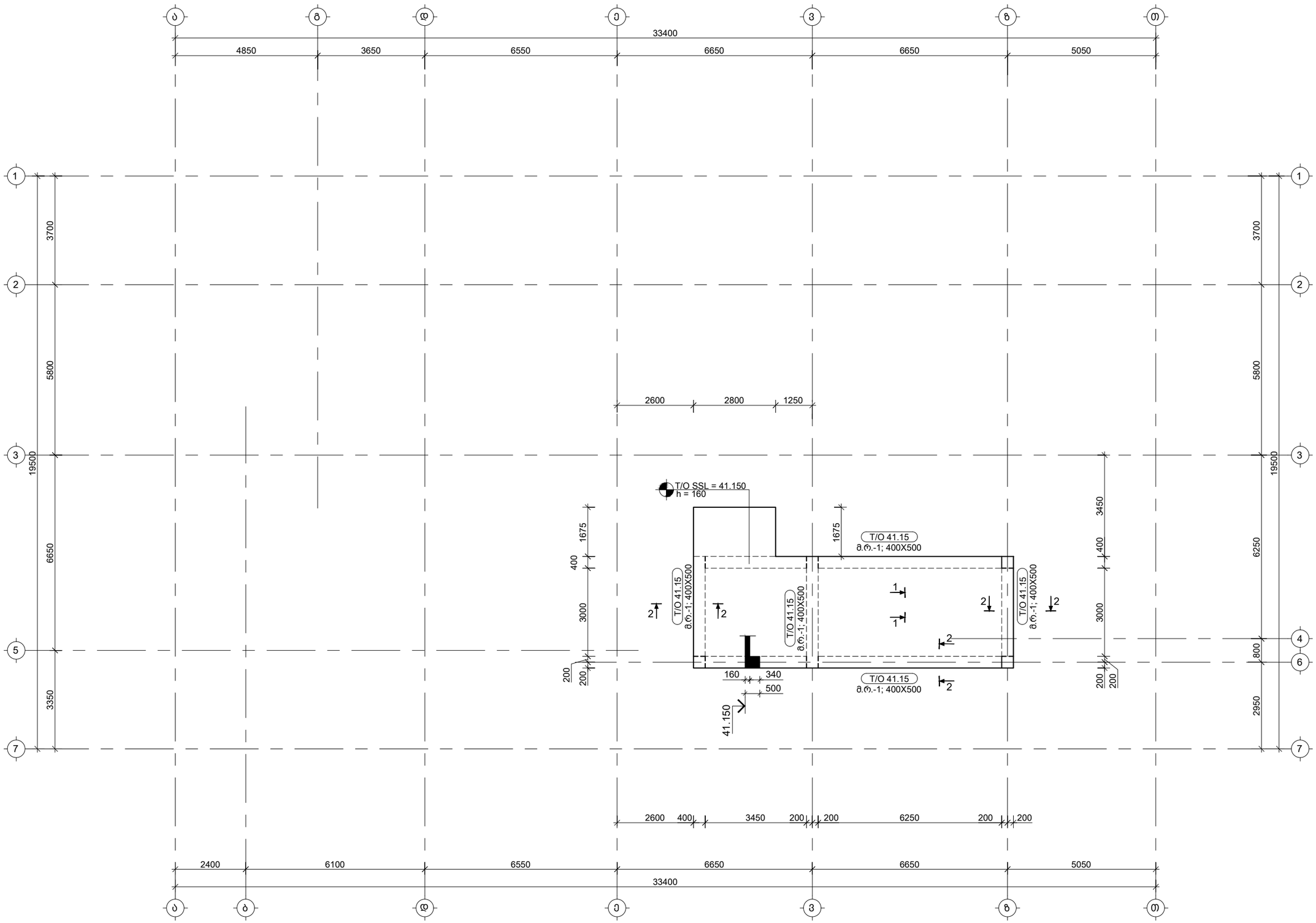

საერთო შენიშვნები :

1. ნახაზში შეტანილი ყველა ცვლილება უნდა შეთანხმდეს პროექტის ავტორთან.
2. შენობის საპროექტო ნული ±0.00=491.80 აბსოლუტურ ნიშნულს.
3. პროექტში ყველა ზომა მოცემულია მილიმეტრებში, ნიშნულები-მეტრებში.

შენიშვნები :

თარიღი Jul 23, 2026 წ.

კორექტირება

№	კორექტირება	თარიღი	შეასრ.
1			
2			
3			
4			

მისამართი / Address

ქ. თბილისი, მაისურაძის ქ. N11-ის მიმდებარედ, ზემო პლატო, თრიალეთის ქ. N45-ის მიმდებარედ
ს/კ 01.19.20.003.214

სიტუაციური გეგმა

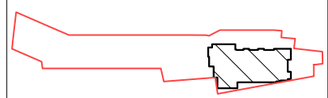

პროექტი / Project

მრავალბინიანი საცხოვრებელი სახლი

დამკვეთი / Client

შ.პ.ს. "სივრცე"

თანამდებობა	გვარი
კონსტრუქტორი	თ. მორალიშვილი
შეასრულა	თ. მორალიშვილი

კონსტრუქტორი:
STRUCTURAL ENGINEER
თორნიკე მორალიშვილი
TORNIKE MORALISHVILI
E: TORNIKEMORALISHVILI@GMAIL.COM
M: +995 511 222 442

ფაილი/File: SLAB L 13 REINFORCEMENT

პროექტი/Project No 11A24	ფორმატი Paper Size
თარიღი/Date: Jul 23, 2026	A3
სტადია/Status: C.D.	მ. Scale

ნახაზის დასახელება / Drawing Name:

41.150 ნ.-ზე გადახურვის ფილის საყალიბე გეგმა

ფურცელი/Drawing No კ-2032

41.150 ნ.-ზე გადახურვის ფილის არმირების გეგმა ზედა შრე
მ 1:100

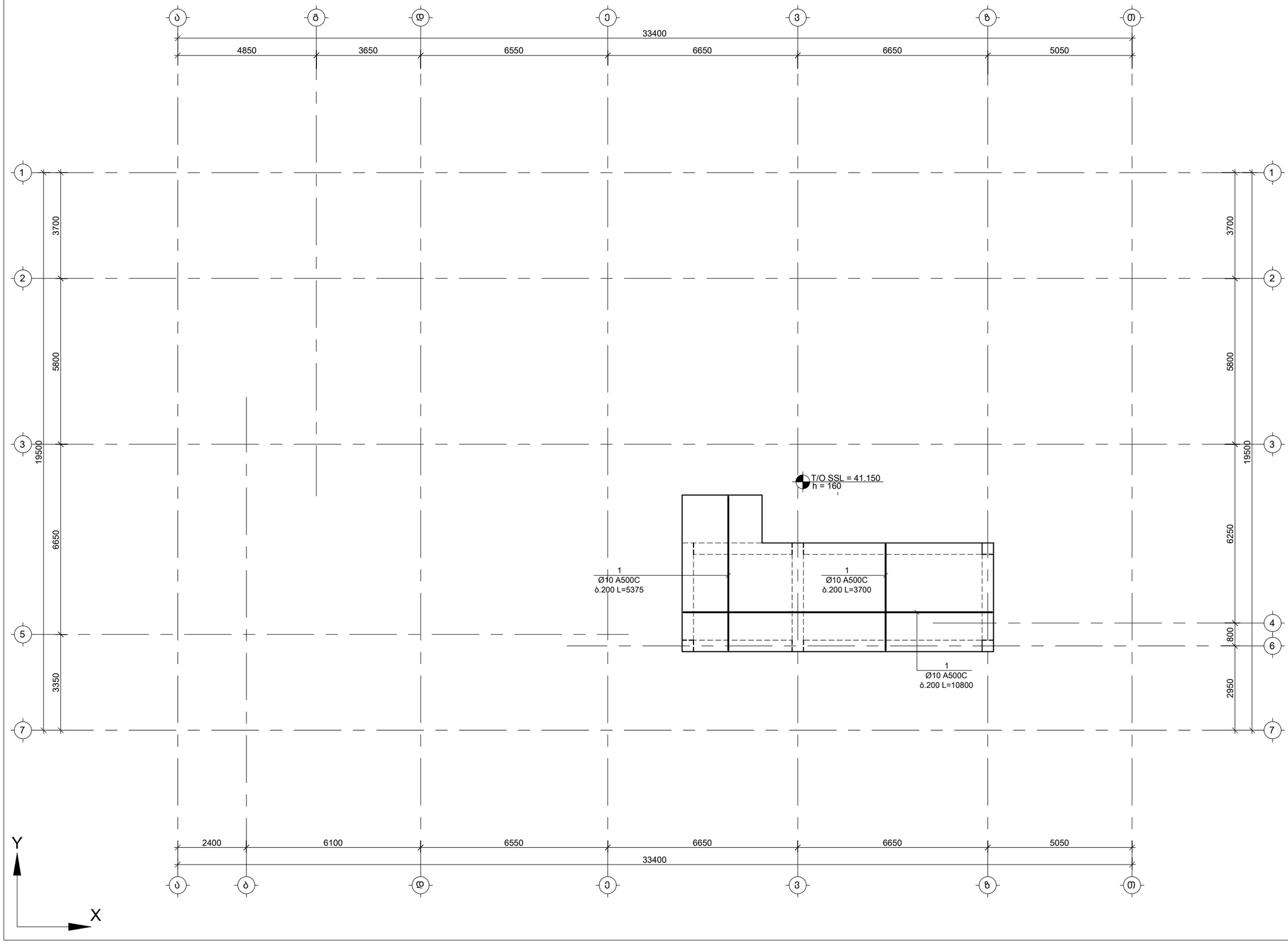

საერთო შენიშვნები :

1. ნახაზში შეტანილი ყველა ცვლილება უნდა შეთანხმდეს პროექტის ავტორთან.
2. შენობის საპროექტო ნული ±0.00=491.80 აბსოლუტურ ნიშნულს.
3. პროექტში ყველა ზომა მოცემულია მილიმეტრებში, ნიშნულები-მეტრებში.

შენიშვნები :

თარიღი Jul 23, 2026 წ.

კორექტირება

№	კორექტირება	თარიღი	შეასრ.
1			
2			
3			
4			

მისამართი / Address

ქ. თბილისი, მაისურაძის ქ. N11-ის მიმდებარედ, ზემო პლატო, თრიალეთის ქ. N45-ის მიმდებარედ
ს/კ 01.19.20.003.214

სიტუაციური გეგმა

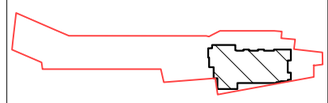

პროექტი / Project

მრავალბინიანი საცხოვრებელი სახლი

დამკვეთი / Client

შ.პ.ს. "სივრცე"

თანამდებობა	გვარი
კონსტრუქტორი	თ. მორალიშვილი
შეასრულა	თ. მორალიშვილი

კონსტრუქტორი:
STRUCTURAL ENGINEER
თორნიკე მორალიშვილი
TORNIKE MORALISHVILI
E: TORNIKEMORALISHVILI@GMAIL.COM
M: +995 511 222 442

ფაილი/File: SLAB L 13 REINFORCEMENT

პროექტი/Project No 11A24	ფორმატი Paper Size
თარიღი/Date: Jul 23, 2026	A3
სტადია/Status: C.D.	მ. Scale

ნახაზის დასახელება / Drawing Name:

41.150 ნ.-ზე გად. ფილის არმირების გეგმა ქვედა შრე

ფურცელი/Drawing No კ-2033

41.150 ნ.-ზე გადახურვის ფილის არმირების გეგმა ზედა შრე
მ 1:100

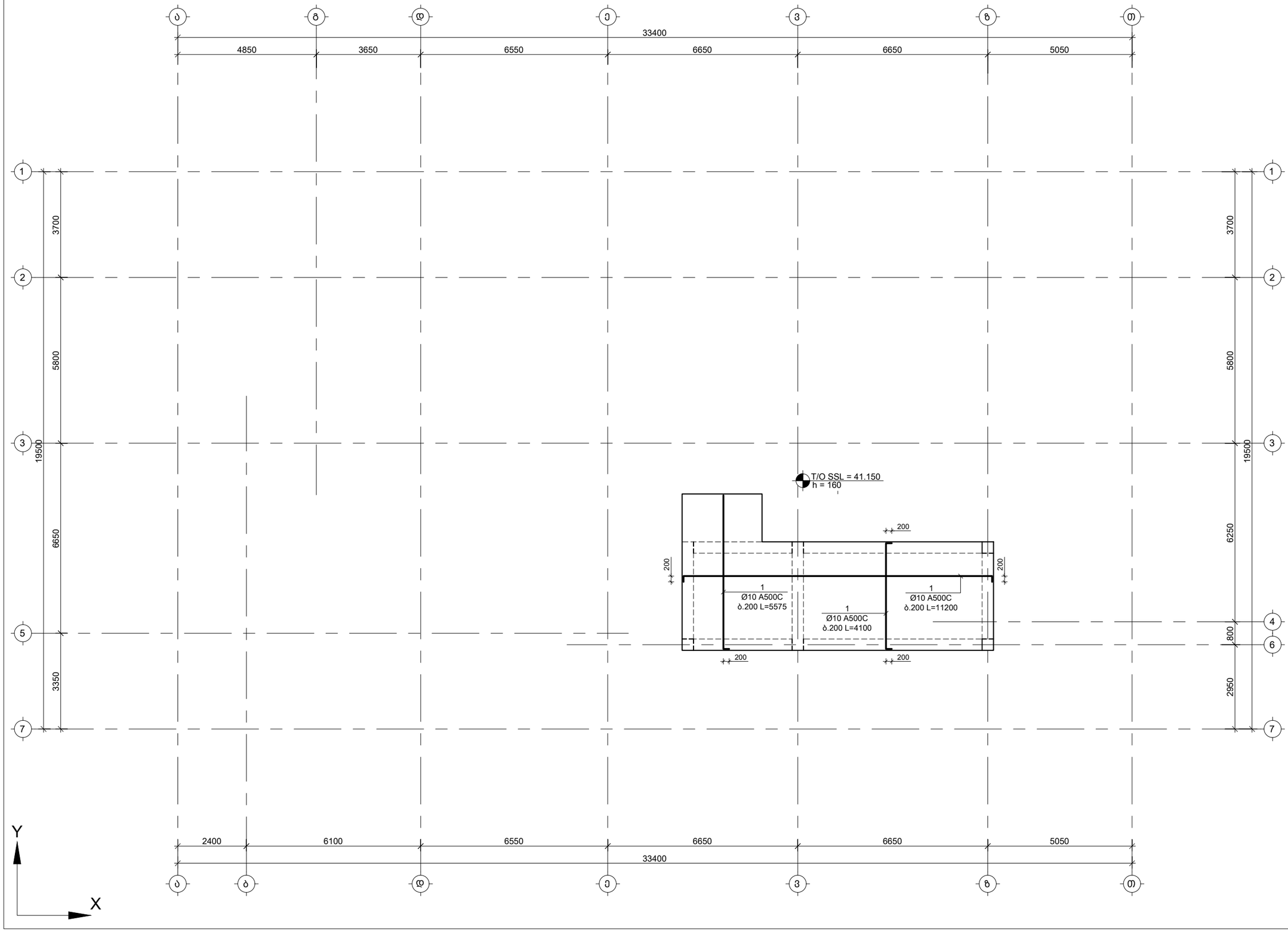

საერთო შენიშვნები :

1. ნახაზში შეტანილი ყველა ცვლილება უნდა შეთანხმდეს პროექტის ავტორთან.
2. შენობის საპროექტო ნული ±0.00=491.80 აბსოლუტურ ნიშნულს.
3. პროექტში ყველა ზომა მოცემულია მილიმეტრებში, ნიშნულები-მეტრებში.

შენიშვნები :

თარიღი Jul 23, 2026 წ.

კორექტირება

№	კორექტირება	თარიღი	შეასრ.
1			
2			
3			
4			

მისამართი / Address

ქ. თბილისი, მაისურაძის ქ. N11-ის მიმდებარედ, ზემო პლატო, თრიალეთის ქ. N45-ის მიმდებარედ
ს/კ 01.19.20.003.214

სიტუაციური გეგმა

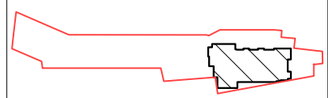

პროექტი / Project

მრავალბინიანი საცხოვრებელი სახლი

დამკვეთი / Client

შ.პ.ს. "სივრცე"

თანამდებობა	გვარი
კონსტრუქტორი	თ. მორალიშვილი
შეასრულა	თ. მორალიშვილი

კონსტრუქტორი:
STRUCTURAL ENGINEER
თორნიკე მორალიშვილი
TORNIKE MORALISHVILI
E: TORNIKEMORALISHVILI@GMAIL.COM
M: +995 511 222 442

ფაილი/File: SLAB L 13 REINFORCEMENT

პროექტი/Project No 11A24	ფორმატი Paper Size
თარიღი/Date: Jul 23, 2026	A3
სტადია/Status: C.D.	მ. Scale

ნახაზის დასახელება / Drawing Name:

41.150 ნ.-ზე გად. ფილის არმირების გეგმა ზედა შრე

ფურცელი/Drawing No კ-2034

კვეთი 1-1
მ 1:10

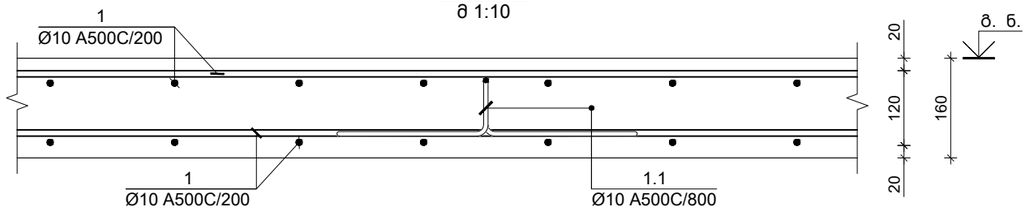

კვეთი 3-3
მ 1:10

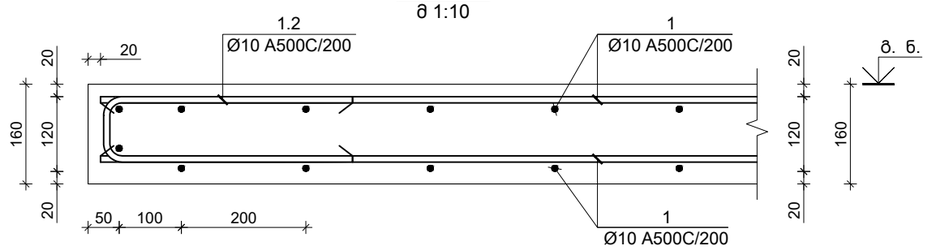

კვეთი 4-4
მ 1:10

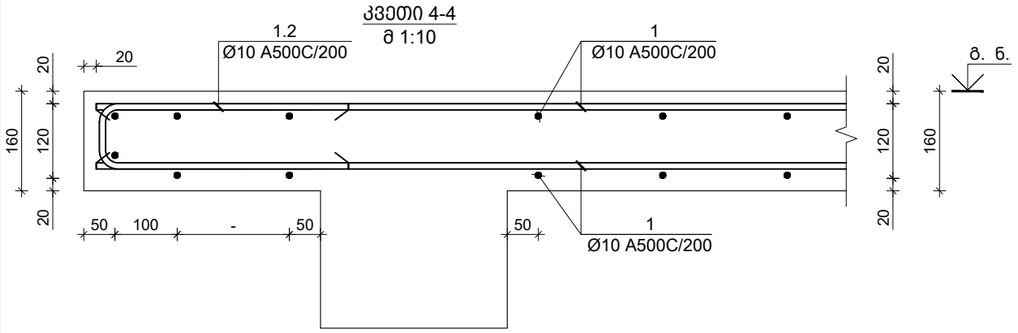

კვეთი 2-2
მ 1:10

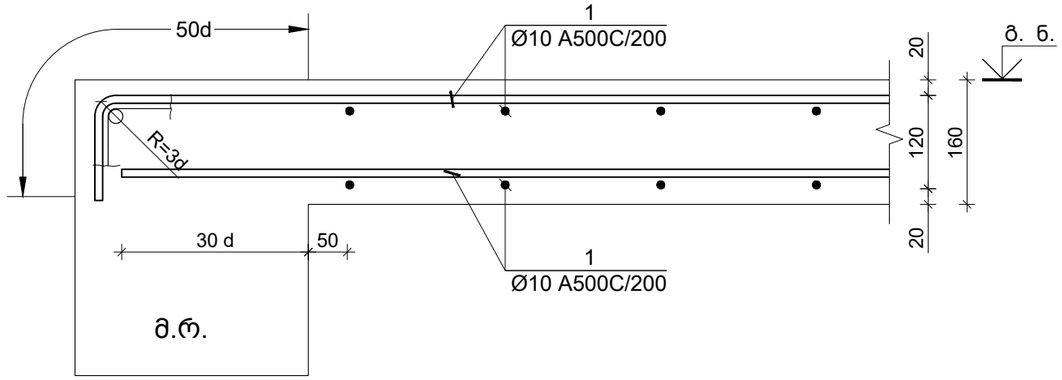

კვეთი 7-7
მ 1:10

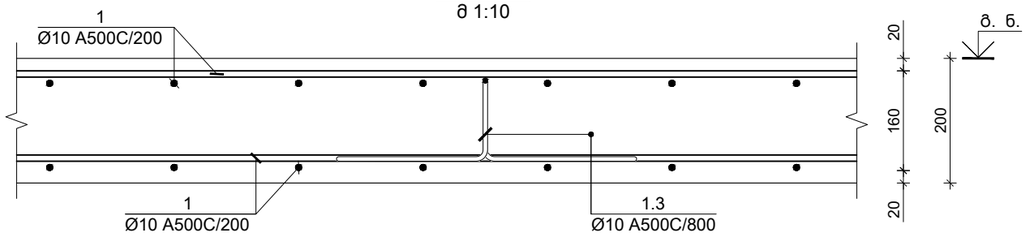

კვეთი 8-8
მ 1:10

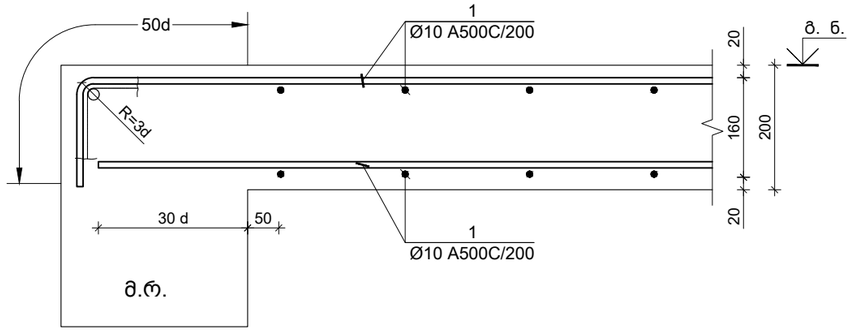

კვეთი 9-9
მ 1:10

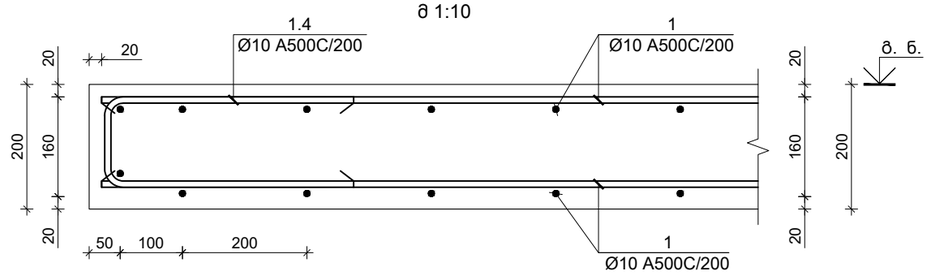

ძირითადი და დამატებითი ღეროების განაწილების სქემა

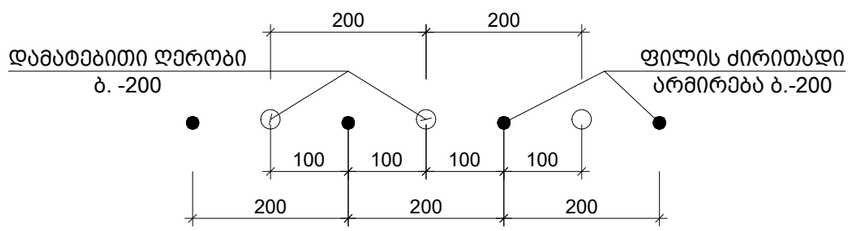

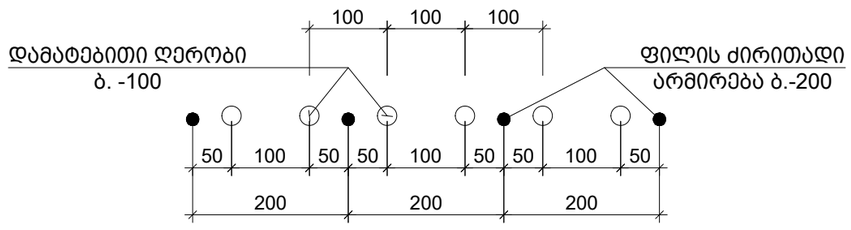

საერთო შენიშვნები :

1. ნახაზში შეტანილი ყველა ცვლილება უნდა შეთანხმდეს პროექტის ავტორთან.
2. შენობის საპროექტო ნული ±0.00=491.80 აბსოლუტურ ნიშნულს.
3. პროექტში ყველა ზომა მოცემულია მილიმეტრებში, ნიშნულები-მეტრებში.

შენიშვნები :

თარიღი	Jul 23, 2026 წ.

კორექტირება

№	კორექტირება	თარიღი	შეასრ.
1			
2			
3			
4			

მისამართი / Address

ქ. თბილისი, მაისურაძის ქ. N11-ის მიმდებარედ, ზემო პლატო, თრიალეთის ქ. N45-ის მიმდებარედ

ს/კ 01.19.20.003.214

სიტუაციური გეგმა

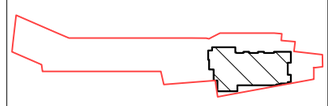

პროექტი / Project

მრავალბინიანი საცხოვრებელი სახლი

დამკვეთი / Client

შ.პ.ს. "სივრცე"

თანამდებობა	გვარი
კონსტრუქტორი	თ. მორალიშვილი
შეასრულა	თ. მორალიშვილი

კონსტრუქტორი:
STRUCTURAL ENGINEER
თორნიკე მორალიშვილი
TORNIKE MORALISHVILI
E: TORNIKEMORALISHVILI@GMAIL.COM
M: +995 511 222 442

ფაილი/File: SLAB SECTION

პროექტი/Project No 11A24	ფორმატი Paper Size A3
თარიღი/Date: Jul 23, 2026	
სტადია/Status: C.D.	მ. Scale

ნახაზის დასახელება / Drawing Name:

ფილის კვეთი 1-1 2-2 3-3 4-4 7-7 8-8 & 9-9

ფურცელი/Drawing No პ-2035

კვეთი 12-12
მ 1:10

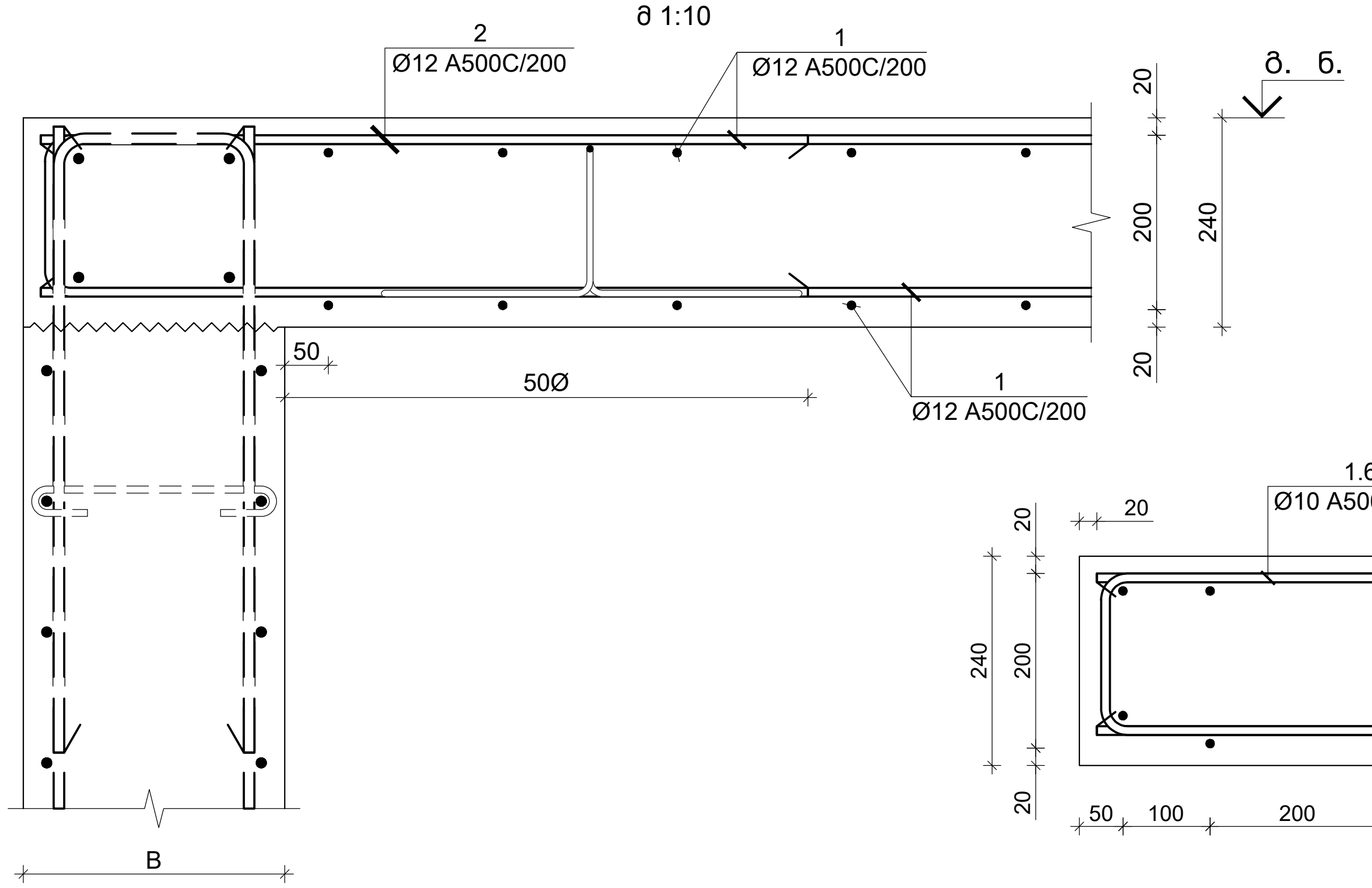

კვეთი 11-11
მ 1:10

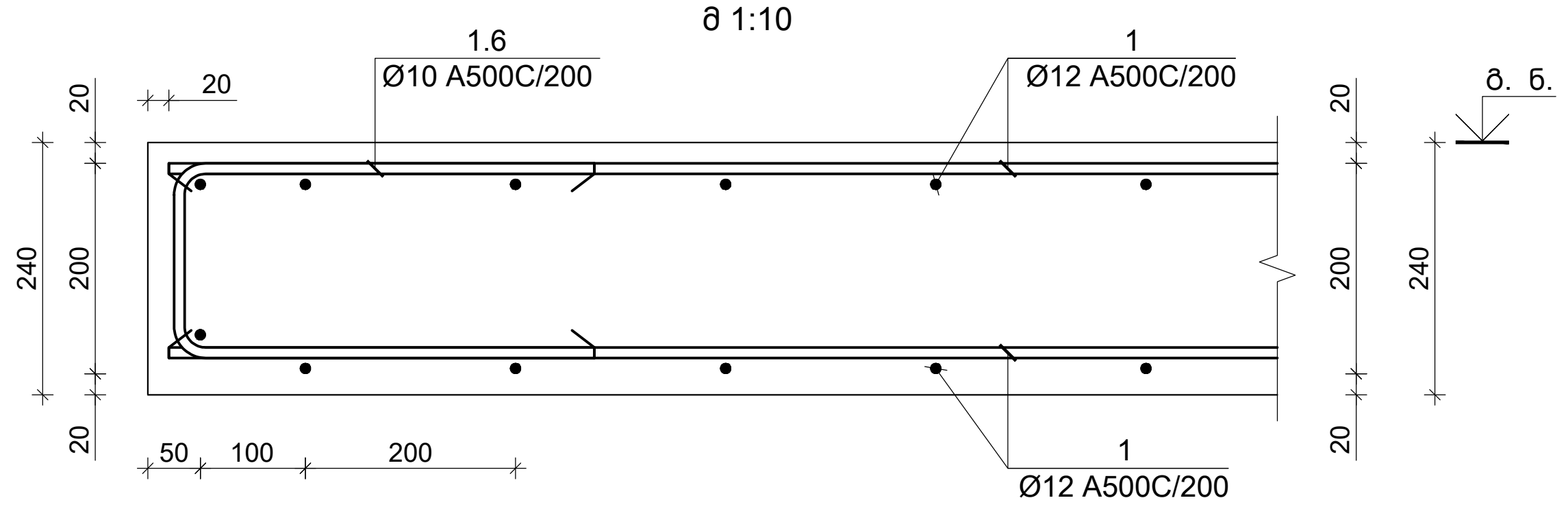

კვეთი 13-13
მ 1:10

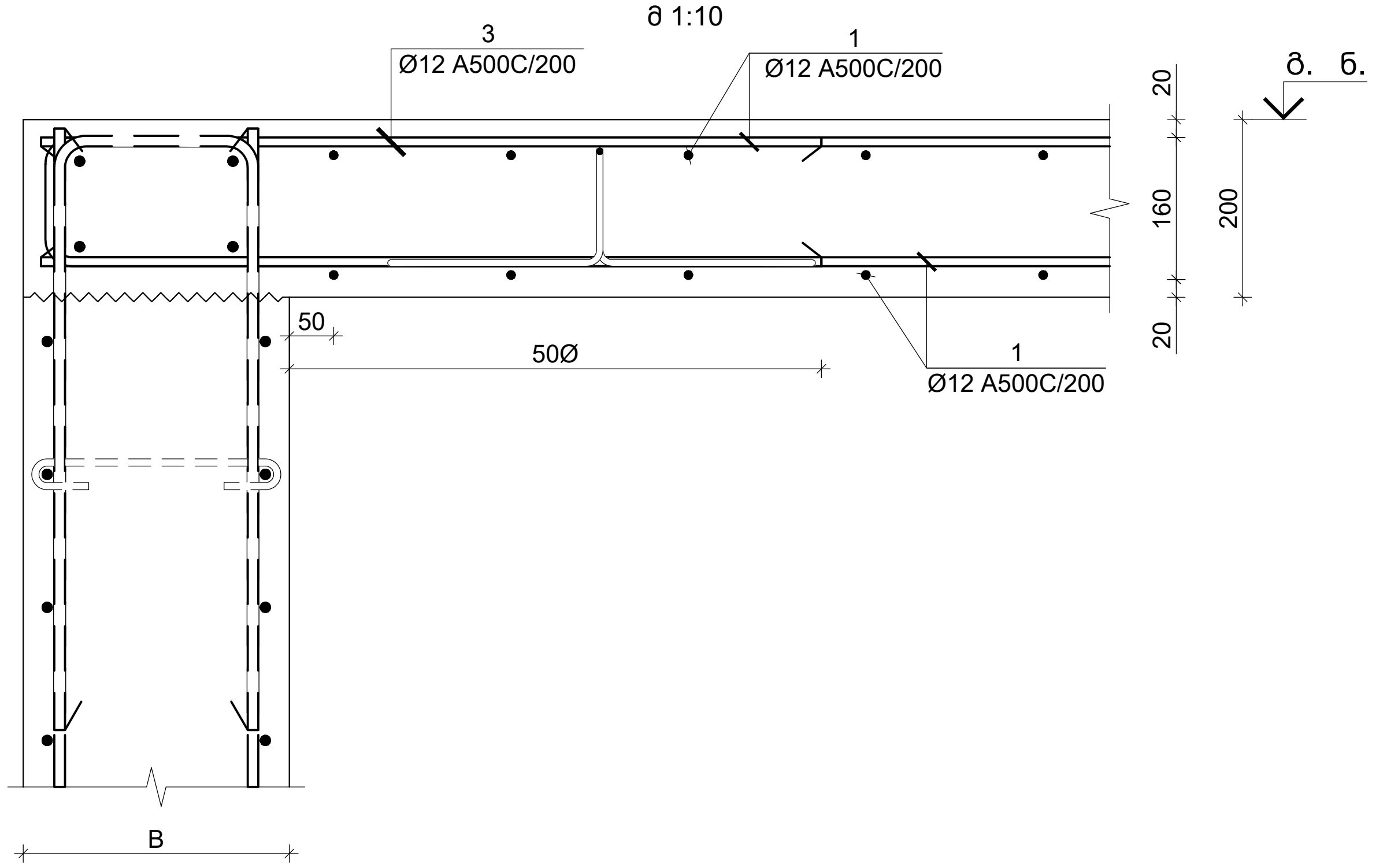

კვეთი 10-10
მ 1:10

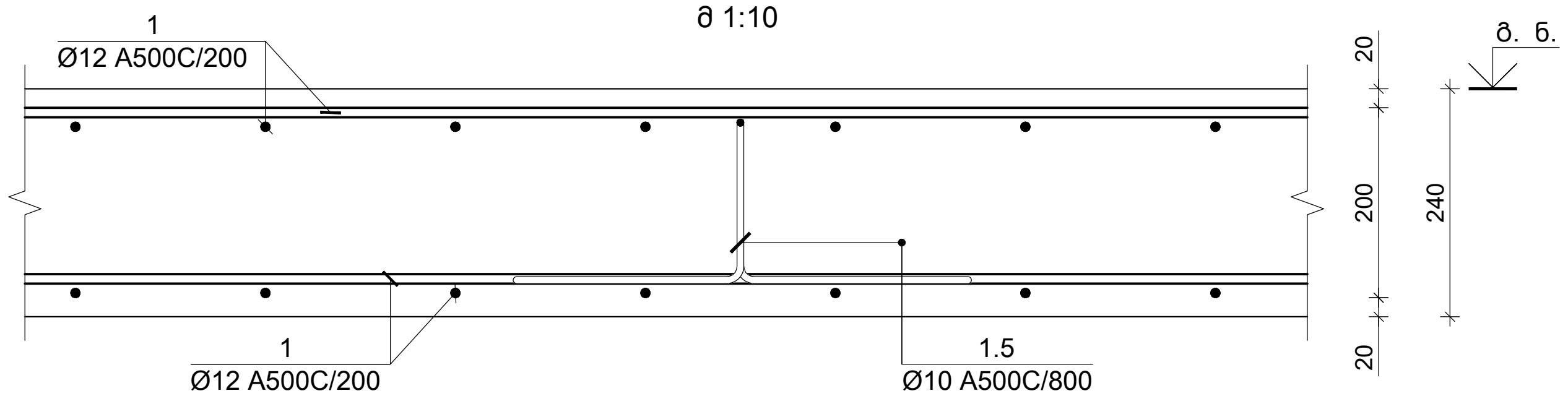

პოზ. N	Ø [მმ]	ესკიზი [მმ]	სიგრძე L [მმ]
1.5	Ø 10	300, 170, 300, 170, 300	1240
1.6	Ø 10	400, 185, 400	985
2	Ø 10	800, 185, 800	1785
3	Ø 10	800, 165, 800	1765

კონსტრ. დასახ.	ელემენტის დასახ.	პოზ. №	დიამეტრი ან კვეთი (მმ)	ერთეულის სიგრძე (მმ.)	რაოდენობა (ც.)	საერთო სიგრძე (მ.)	საერთო წონა (კგ.)
შესასვლელი ნაგებობა	0.000 ნ.-ზე გადახურვის ფილა	1	Ø 12 A500C	დ.ა.	-	1980	1757
		3	Ø 12 A500C	1785	128 X 1	228	203
		1.5	Ø 10 A500C	1240	144 X 1	179	110
		1.6	Ø 12 A500C	985	29 X 1	29	25
		მძიმე ბეტონი B25		V =	22 X 1	= 22	მ³

საერთო შენიშვნები :

1. ნახაზში შეტანილი ყველა ცვლილება უნდა შეთანხმდეს პროექტის ავტორთან.
2. შენობის საპროექტო ნული ±0.00=491.80 აბსოლუტურ ნიშნულს.
3. პროექტში ყველა ზომა მოცემულია მილიმეტრებში, ნიშნულები-მეტრებში.

შენიშვნები :

თარიღი Jul 23, 2026 წ.

კორექტირება

№	კორექტირება	თარიღი	შეასრ.
1			
2			
3			
4			

მისამართი / Address

ქ. თბილისი, მაისურაძის ქ. N11-ის მიმდებარედ, ზემო პლატო, თრიალეთის ქ. N45-ის მიმდებარედ
ს/კ 01.19.20.003.214

სიტუაციური გეგმა

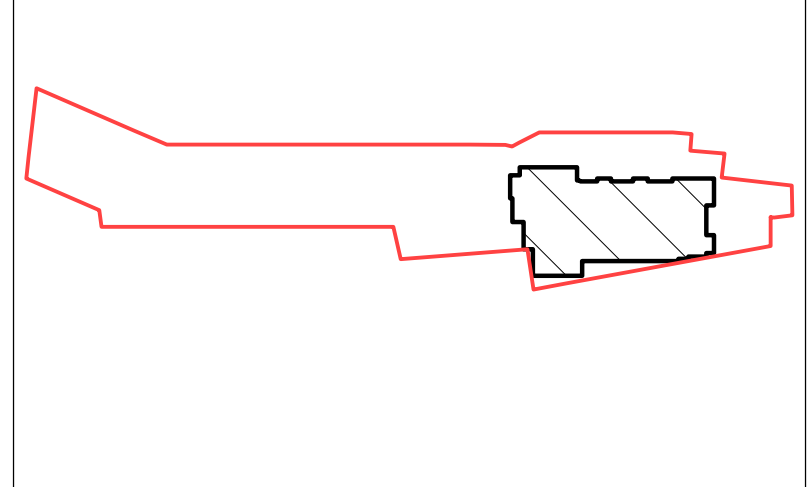

პროექტი / Project

მრავალბინიანი საცხოვრებელი სახლი

დამკვეთი / Client

შ.პ.ს. "სივრცე"

თანამდებობა	გვარი
კონსტრუქტორი	თ. მორალიშვილი
შეასრულა	თ. მორალიშვილი

კონსტრუქტორი:
STRUCTURAL ENGINEER
თორნიკე მორალიშვილი
TORNIKE MORALISHVILI
E: TORNIKEMORALISHVILI@GMAIL.COM
M: +995 511 222 442

ფაილი/File: SLAB SECTION

პროექტი/Project No 11A24

ფორმატი Paper Size A3

თარიღი/Date: Jul 23, 2026

სტადია/Status: C.D.

მ. Scale

ნახაზის დასახელება / Drawing Name:

ფილის კვეთი 5-5 6-6 10-10 11-11 12-12 & 13-13

ფურცელი/Drawing No კ-2036

კიბის მარშისთვის ნაშვერების კვეთი
მ 1:10

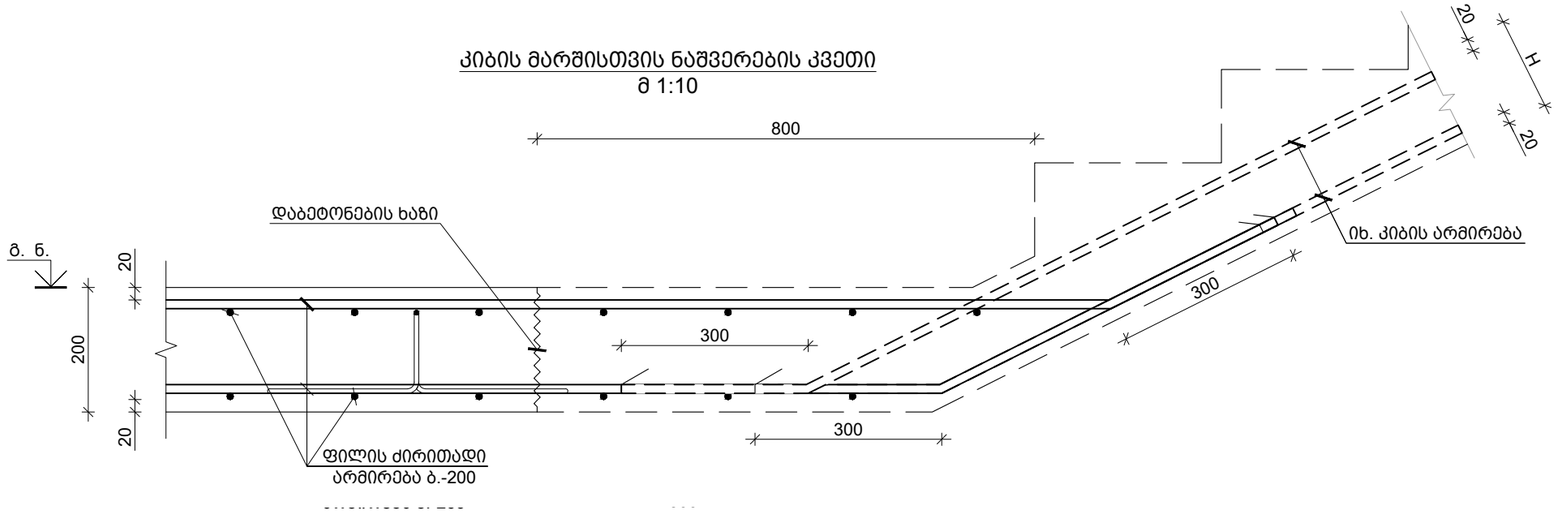

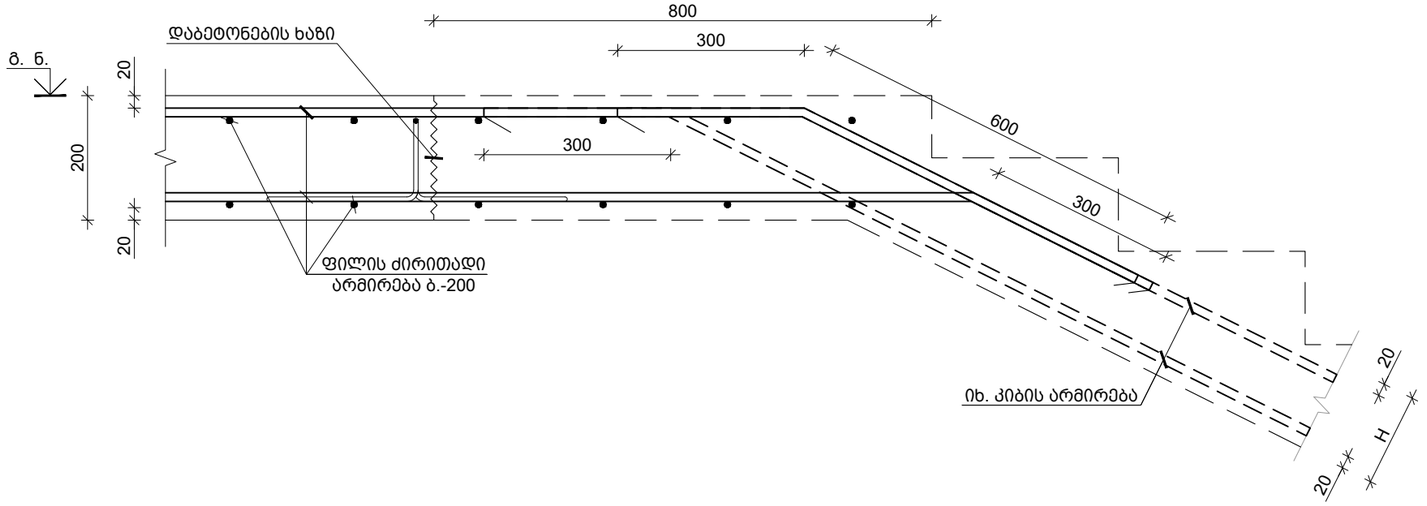

ღიობის გაძლირება (არმატურის განაწილება)
მ 1:10

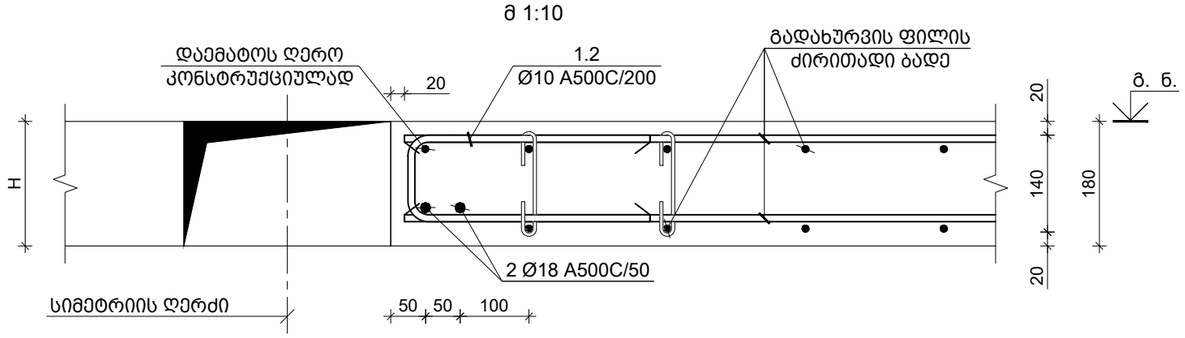

პოზ. N	Ø [მმ]	ე ს კ ი ზ ი [მმ]	სიგრძე L [მმ]
1.1	Ø 10	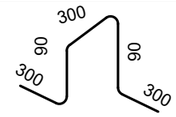	1080
1.2	Ø 10	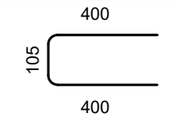	905
1.3	Ø 10	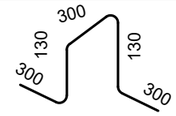	1160
1.4	Ø 10	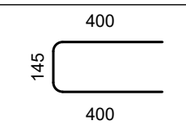	945

საერთო შენიშვნები :

1. ნახაზში შეტანილი ყველა ცვლილება უნდა შეთანხმდეს პროექტის ავტორთან.
2. შენობის საპროექტო ნული ±0.00=491.80 აბსოლუტურ ნიშნულს.
3. პროექტში ყველა ზომა მოცემულია მილიმეტრებში, ნიშნულები-მეტრებში.

შენიშვნები :

თარიღი Jul 23, 2026 წ.

კორექტირება

№	კორექტირება	თარიღი	შეასრ.
1			
2			
3			
4			

მისამართი / Address

ქ. თბილისი, მაისურაძის ქ. N11-ის მიმდებარედ, ზემო პლატო, თრიალეთის ქ. N45-ის მიმდებარედ

ს/კ 01.19.20.003.214

სიტუაციური გეგმა

პროექტი / Project

მრავალბინიანი საცხოვრებელი სახლი

დამკვეთი / Client

შ.პ.ს. "სივრცე"

თანამდებობა	გვარი
კონსტრუქტორი	თ. მორალიშვილი
შეასრულა	თ. მორალიშვილი

კონსტრუქტორი:
STRUCTURAL ENGINEER
თორნიკე მორალიშვილი
TORNIKE MORALISHVILI
E: TORNIKEMORALISHVILI@GMAIL.COM
M: +995 511 222 442

ფაილი/File: SLAB SECTION

პროექტი/Project No 11A24	ფორმატი Paper Size
თარიღი/Date: Jul 23, 2026	A3
სტადია/Status: C.D.	მ. Scale

ნახაზის დასახელება / Drawing Name:

კიბის მარშისთვის ნაშვერების კვეთი & ესკიზი

ფურცელი/Drawing No კ-2037

კონსტრ. დასახ.	ელემენტის დასახ.	პოზ. №	დიამეტრი ან კვეთი (მმ)		ერთეულის სიგრძე (მმ.)	რაოდენობა (ც.)	საერთო სიგრძე (მ.)	საერთო წონა (კგ.)
მონოლითური გადახურვის ფილის სპეციფიკაცია	0.000 ნ.-ზე გადახურვის ფილა	1	Ø 12	A500C	დ.ბ.	-	5285	4690
		2	Ø 12	A500C	1785	135 X 1	241	214
		3	Ø 12	A500C	1765	185 X 1	327	290
		4	Ø 12	A500C	დ.ბ.	-	695	617
		5	Ø 12	A500C	2000	206 X 1	412	366
		6	Ø 12	A500C	2400	42 X 1	101	89
		7	Ø 12	A500C	3000	349 X 1	1047	929
		8	Ø 12	A500C	4000	137 X 1	548	486
		9	Ø 12	A500C	6000	34 X 1	204	181
		1.3	Ø 10	A500C	1160	853 X 1	989	610
		1.4	Ø 10	A500C	945	25 X 1	24	15
		1.5	Ø 10	A500C	1240	144 X 1	179	110
		1.6	Ø 10	A500C	985	10 X 1	10	6
		მძიმე ბეტონი		B25	V =	128 X 1	= 128	მ³
	3.000 ნ.-ზე გადახურვის ფილა	1	Ø 10	A500C	დ.ბ.	-	11044	6806
		2	Ø 16	A500C	2000	48 X 1	96	151
		3	Ø 10	A500C	2000	27 X 1	54	33
		4	Ø 10	A500C	2400	228 X 1	547	337
		5	Ø 10	A500C	3000	244 X 1	732	451
		6	Ø 10	A500C	4000	37 X 1	148	91
		7	Ø 10	A500C	6000	9 X 1	54	33
		1.1	Ø 10	A500C	1080	803 X 1	867	535
		1.2	Ø 10	A500C	905	110 X 1	100	61
		მძიმე ბეტონი		B25	V =	80 X 1	= 80	მ³

კონსტრ. დასახ.	ელემენტის დასახ.	პოზ. №	დიამეტრი ან კვეთი (მმ)		ერთეულის სიგრძე (მმ.)	რაოდენობა (ც.)	საერთო სიგრძე (მ.)	საერთო წონა (კგ.)
მონოლითური გადახურვის ფილის სპეციფიკაცია	6.150; 9.300; 12.450; 15.600; 18.750; 21.900; 25.050; 28.2000; 31.350 & 34.500 ნ.-ზე გადახურვის ფილა	1	Ø 10	A500C	დ.ბ.	-	115060	70903
		2	Ø 16	A500C	2000	48 X 10	960	1514
		3	Ø 10	A500C	2000	80 X 10	1600	986
		5	Ø 10	A500C	3000	376 X 10	11280	6951
		6	Ø 10	A500C	4000	36 X 10	1440	887
		7	Ø 10	A500C	6000	17 X 10	1020	629
		1.1	Ø 10	A500C	1080	837 X 10	9037	5569
		1.2	Ø 10	A500C	905	110 X 10	996	613
		მძიმე ბეტონი		B25	V =	84 X 10	= 837	მ³
	37.650 ნ.-ზე გადახურვის ფილა	1	Ø 10	A500C	დ.ბ.	-	11792	7267
		2	Ø 16	A500C	2000	48 X 1	96	151
		3	Ø 10	A500C	2000	80 X 1	160	99
		4	Ø 10	A500C	2400	212 X 1	509	314
		5	Ø 10	A500C	3000	294 X 1	882	544
		6	Ø 10	A500C	4000	70 X 1	280	173
		7	Ø 10	A500C	6000	17 X 1	102	63
		1.1	Ø 10	A500C	1080	858 X 1	926	571
		1.2	Ø 10	A500C	905	130 X 1	118	72
		მძიმე ბეტონი		B25	V =	86 X 1	= 86	მ³
	41.150 ნ.-ზე	1	Ø 10	A500C	დ.ბ.	-	924	569
		1.1	Ø 10	A500C	1080	67 X 1	73	45
		მძიმე ბეტონი		B25	V =	7 X 1	= 7	მ³

საერთო შენიშვნები :

1. ნახაზში შეტანილი ყველა ცვლილება უნდა შეთანხმდეს პროექტის ავტორთან.
2. შენობის საპროექტო ნული ±0.00=491.80 აბსოლუტურ ნიშნულს.
3. პროექტში ყველა ზომა მოცემულია მილიმეტრებში, ნიშნულები-მეტრებში.

შენიშვნები :

თარიღი Jul 23, 2026 წ.

კორექტირება

№	კორექტირება	თარიღი	შეასრ.
1			
2			
3			
4			

მისამართი / Address

ქ. თბილისი, მაისურაძის ქ. N11-ის მიმდებარედ, ზემო პლატო, თრიალეთის ქ. N45-ის მიმდებარედ

ს/კ 01.19.20.003.214

სიტუაციური გეგმა

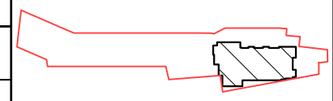

პროექტი / Project

მრავალბინიანი საცხოვრებელი სახლი

დამკვეთი / Client

შ.პ.ს. "სივრცე"

თანამდებობა	გვარი
კონსტრუქტორი	თ. მორალიშვილი
შეასრულა	თ. მორალიშვილი

კონსტრუქტორი:
STRUCTURAL ENGINEER
თორნიკე მორალიშვილი
TORNIKE MORALISHVILI
E: TORNIKEMORALISHVILI@GMAIL.COM
M: +995 511 222 442

ფაილი/File: SLAB SECTION

პროექტი/Project No 11A24	ფორმატი Paper Size A3
თარიღი/Date: Jul 23, 2026	
სტადია/Status: C.D.	მ. Scale

ნახაზის დასახელება / Drawing Name:

ფურცელი/Drawing No

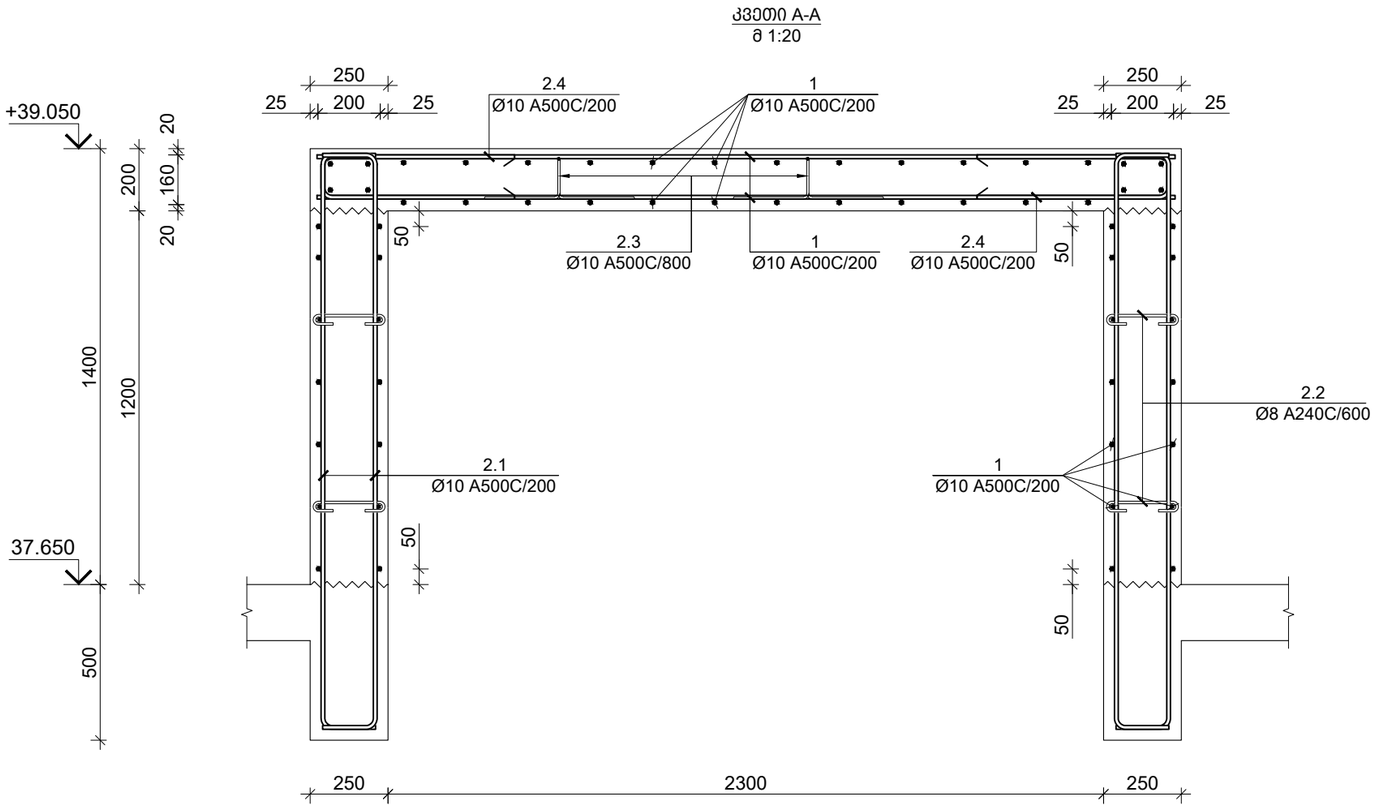

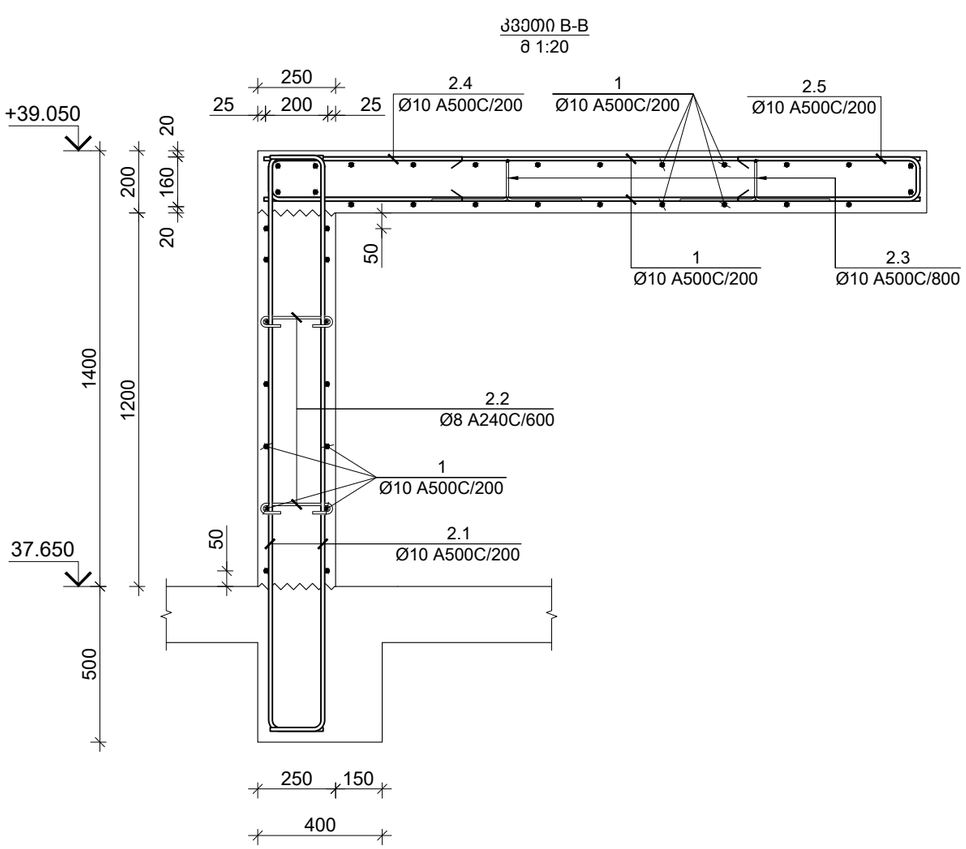

პოზ. N	Ø [მმ]	ე ს კ ი ზ ი [მმ]	სიგრძე L [მმ]
2.1	Ø 10	150 / 1500 / 150	1800
2.2	Ø 8	200 / 80 / 80	360
2.3	Ø 10	300 / 105 / 105 / 300 / 300	1110
2.4	Ø 10	800 / 125 / 800	1725
2.5	Ø 10	400 / 125 / 400	925

კონსტრ. დასახ.	ელემენტის დასახ.	პოზ. №	დიამეტრი ან კვეთი (მმ)	ერთეულის სიგრძე (მმ.)	რაოდენობა (ც.)	საერთო სიგრძე (მ.)	საერთო წონა (კგ.)
ლიფტის სამანქანე	37.650 ნ.-ზე ლიფტის შახტა	1	Ø 10 A500C	დ.ს.	-	358	221
		2.1	Ø 10 A500C	1800	100 X 1	180	111
		2.2	Ø 8 A240C	360	36 X 1	13	5
		2.3	Ø 10 A500C	1110	30 X 1	33	21
		2.4	Ø 10 A500C	1725	50 X 1	86	53
		2.5	Ø 10 A500C	925	15 X 1	14	9
		მძიმე ბეტონი B25		V =	5 X 1	= 5	მ³

საერთო შენიშვნები :

1. ნახაზში შეტანილი ყველა ცვლილება უნდა შეთანხმდეს პროექტის ავტორთან.
2. შენობის საპროექტო ნული ±0.00=491.80 აბსოლუტურ ნიშნულს.
3. პროექტში ყველა ზომა მოცემულია მილიმეტრებში, ნიშნულები-მეტრებში.

შენიშვნები :

თარიღი Jul 23, 2026 წ.

კორექტირება

№	კორექტირება	თარიღი	შეასრ.
1			
2			
3			
4			

მისამართი / Address

ქ. თბილისი, მაისურაძის ქ. N11-ის მიმდებარედ, ზემო პლატო, თრიალეთის ქ. N45-ის მიმდებარედ

ს/კ 01.19.20.003.214

სიტუაციური გეგმა

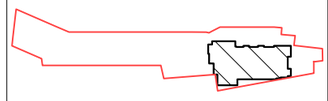

პროექტი / Project

მრავალბინიანი საცხოვრებელი სახლი

დამკვეთი / Client

შ.პ.ს. "სივრცე"

თანამდებობა	გვარი
კონსტრუქტორი	თ. მორალიშვილი
შეასრულა	თ. მორალიშვილი

კონსტრუქტორი:
STRUCTURAL ENGINEER
თორნიკე მორალიშვილი
TORNIKE MORALISHVILI
E: TORNIKEMORALISHVILI@GMAIL.COM
M: +995 511 222 442

ფაილი/File:ELEVATION SECTION

პროექტი/Project No 11A24	ფორმატი Paper Size A3
თარიღი/Date: Jul 23, 2026	
სტადია/Status: C.D.	მ. Scale

ნახაზის დასახელება / Drawing Name:

ლიფტის შახტის კვეთი A-A & B-B & ესკიზი

ფურცელი/Drawing No კ-2039

-3.000 ნ.-ზე მონოლითური სვეტების განლაგების გეგმა
მ 1:100

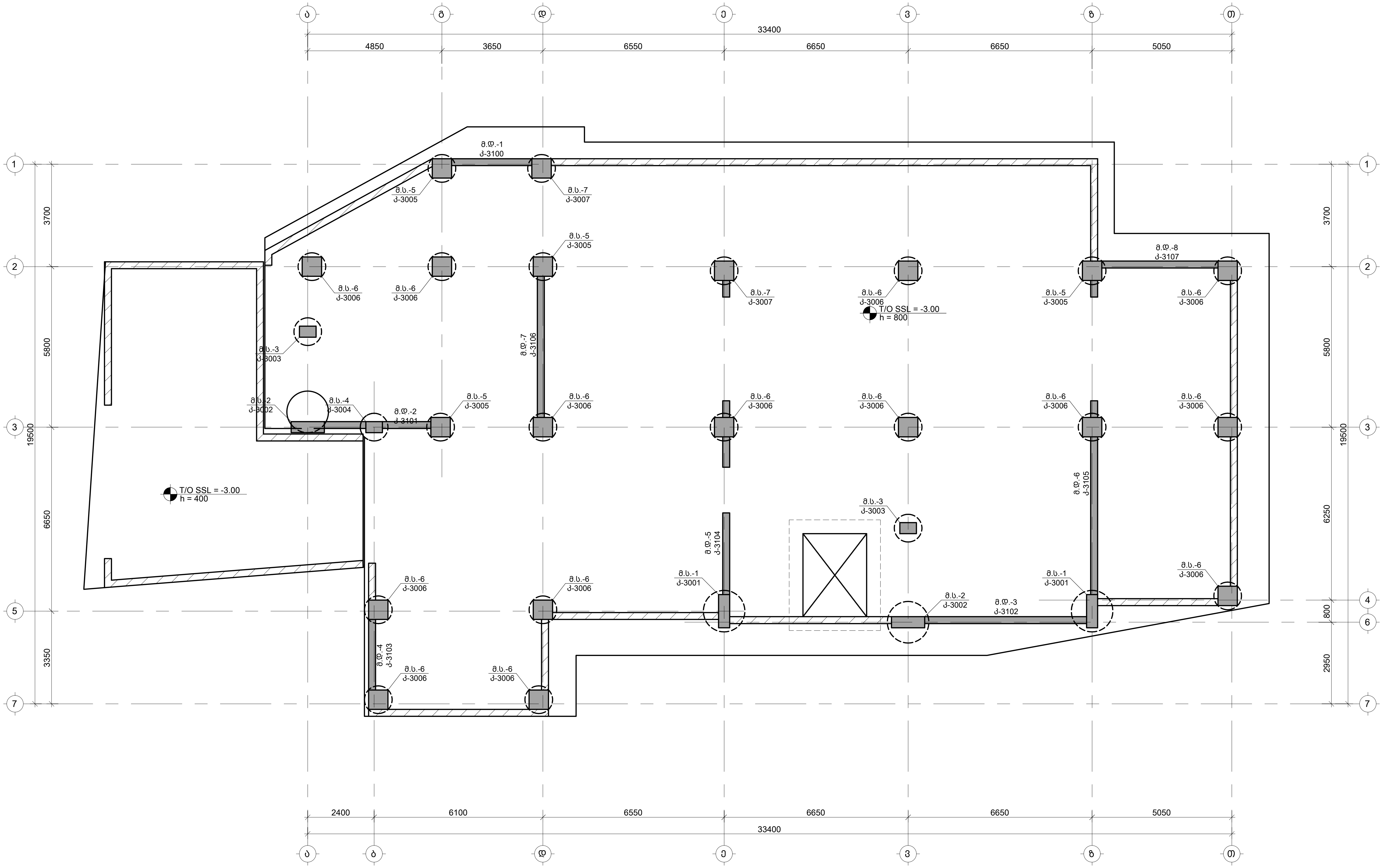

საერთო შენიშვნები :

1. ნახაზში შეტანილი ყველა ცვლილება უნდა შეთანხმდეს პროექტის ავტორთან.
2. შენობის საპროექტო ნული ±0.00=491.80 აბსოლუტურ ნიშნულს.
3. პროექტში ყველა ზომა მოცემულია მილიმეტრებში, ნიშნულები-მეტრებში.

შენიშვნები :

თარიღი Jul 23, 2026 წ.

კორექტირება

№	კორექტირება	თარიღი	შეასრ.
1			
2			
3			
4			

მისამართი / Address

ქ. თბილისი, მაისურაძის ქ. N11-ის მიმდებარედ, ზემო პლატო, თრიალეთის ქ. N45-ის მიმდებარედ ს/კ 01.19.20.003.214

სიტუაციური გეგმა

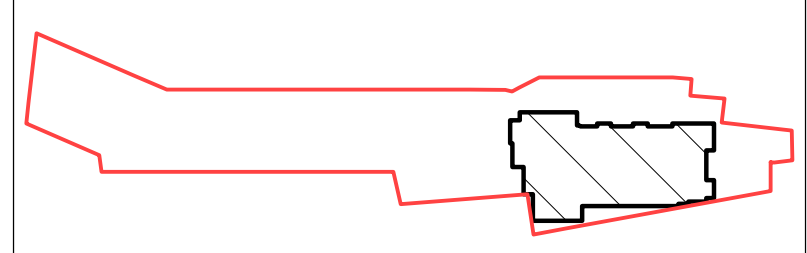

პროექტი / Project

მრავალბინიანი საცხოვრებელი სახლი

დამკვეთი / Client

შ.პ.ს. "სივრცე"

თანამდებობა	გვარი
კონსტრუქტორი	თ. მორალიშვილი
შეასრულა	გ. კუჭუხიძე

კონსტრუქტორი:
STRUCTURAL ENGINEER
თორნიკე მორალიშვილი
TORNIKE MORALISHVILI
E: TORNIKEMORALISHVILI@GMAIL.COM
M: +995 511 222 442

ფაილი/File: COLUMN PLANE

პროექტი/Project No 11A24	ფორმატი Paper Size A3
თარიღი/Date: Jul 23, 2026	
სტადია/Status: C.D.	მ. Scale

ნახაზის დასახელება / Drawing Name:

-3.000 ნ.-ზე მონ. სვეტებისა და დიაფრაგმების განლაგების გეგმა

ფურცელი/Drawing No კ-3000

მონოლითური სვეტი მ.ს.-1 / 2ც.
მ 1:25

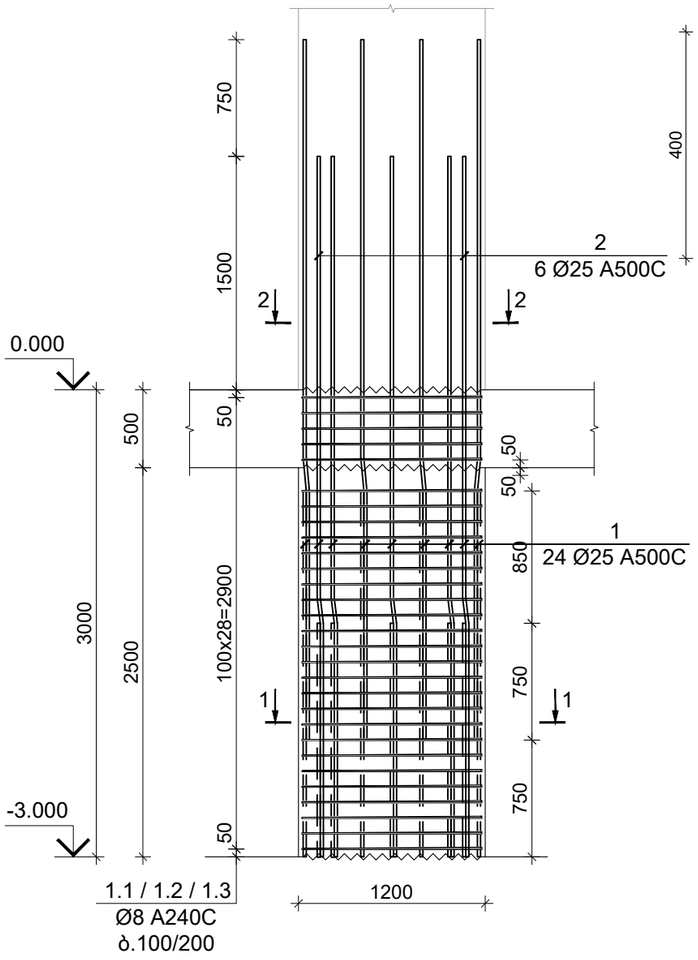

კვეთი 1-1
მ 1:10

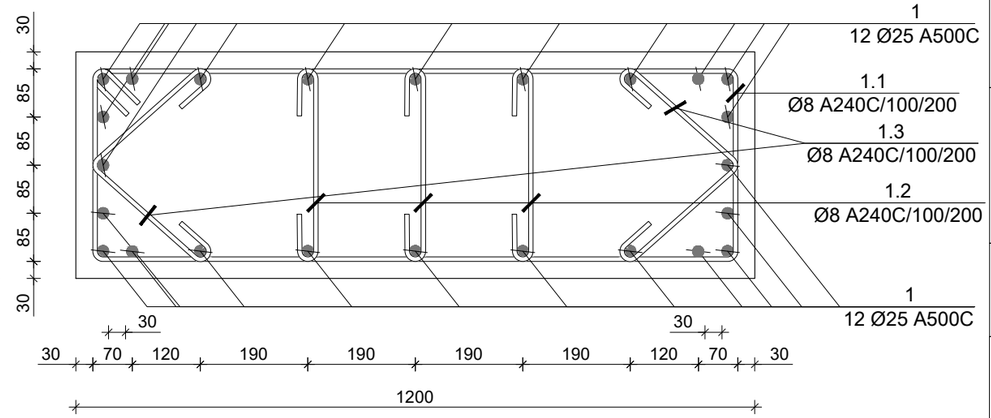

კვეთი 2-2
მ 1:10

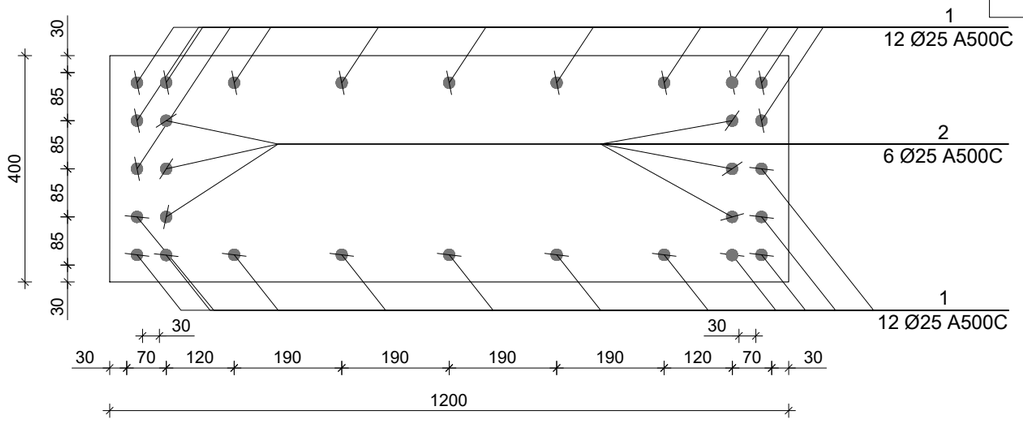

პოზ. N	Ø [მმ]	ე ს კ ი ზ ი [მმ]	სიგრძე L [მმ]
1	Ø 25	1500, 200, 2700	4400
1.1	Ø 8	1120, 340, 340, 100, 100, 1120	3120
1.2	Ø 8	340, 100, 100	540
1.3	Ø 8	100, 100, 255, 255	710

საერთო შენიშვნები :

1. ნახაზში შეტანილი ყველა ცვლილება უნდა შეთანხმდეს პროექტის ავტორთან.
2. შენობის საპროექტო ნული ±0.00=491.80 აბსოლუტურ ნიშნულს.
3. პროექტში ყველა ზომა მოცემულია მილიმეტრებში, ნიშნულები-მეტრებში.

შენიშვნები :

თარიღი: Jul 23, 2026 წ.

კორექტირება

№	კორექტირება	თარიღი	შეასრ.
1			
2			
3			
4			

მისამართი / Address

ქ. თბილისი, მაისურაძის ქ. N11-ის მიმდებარედ, ზემო პლატო, თრიალეთის ქ. N45-ის მიმდებარედ

ს/კ 01.19.20.003.214

სიტუაციური გეგმა

პროექტი / Project

მრავალბინიანი საცხოვრებელი სახლი

დამკვეთი / Client

შ.პ.ს. "სივრცე"

თანამდებობა	გვარი
კონსტრუქტორი	თ. მორალიშვილი
შემასრულა	გ. კუჭუხიძე

კონსტრუქტორი:
STRUCTURAL ENGINEER
თორნიკე მორალიშვილი
TORNIKE MORALISHVILI
E: TORNIKEMORALISHVILI@GMAIL.COM
M: +995 511 222 442

ფაილი/File: COLUMN

პროექტი/Project No 11A24	ფორმატი Paper Size A3
თარიღი/Date: Jul 23, 2026	
სტადია/Status: C.D.	მ. Scale

ნახაზის დასახელება / Drawing Name:

მონოლითური სვეტი მ.ს.-1

ფურცელი/Drawing No კ-3001

კონსტრ. დასახ.	ელემენტის დასახ.	პოზ. №	დიამეტრი ან კვეთი (მმ)	ერთეულის სიგრძე (მმ.)	რაოდენობა (ც.)	საერთო სიგრძე (მ.)	საერთო წონა (კგ.)
მონ. სვეტი	მ.ს.-1	1	Ø 25 A500C	4400	24 X 2	211	813
		2	Ø 25 A500C	3000	6 X 2	36	139
		1.1	Ø 8 A240C	3120	29 X 2	181	71
		1.2	Ø 8 A240C	540	87 X 2	94	37
		1.3	Ø 8 A240C	710	58 X 2	82	32
		მძიმე ბეტონი B25 V = 1.15 X 2 = 2.30 მ³					

მონოლითური სვეტი მ.ს.-2 / 2ც.
მ 1:25

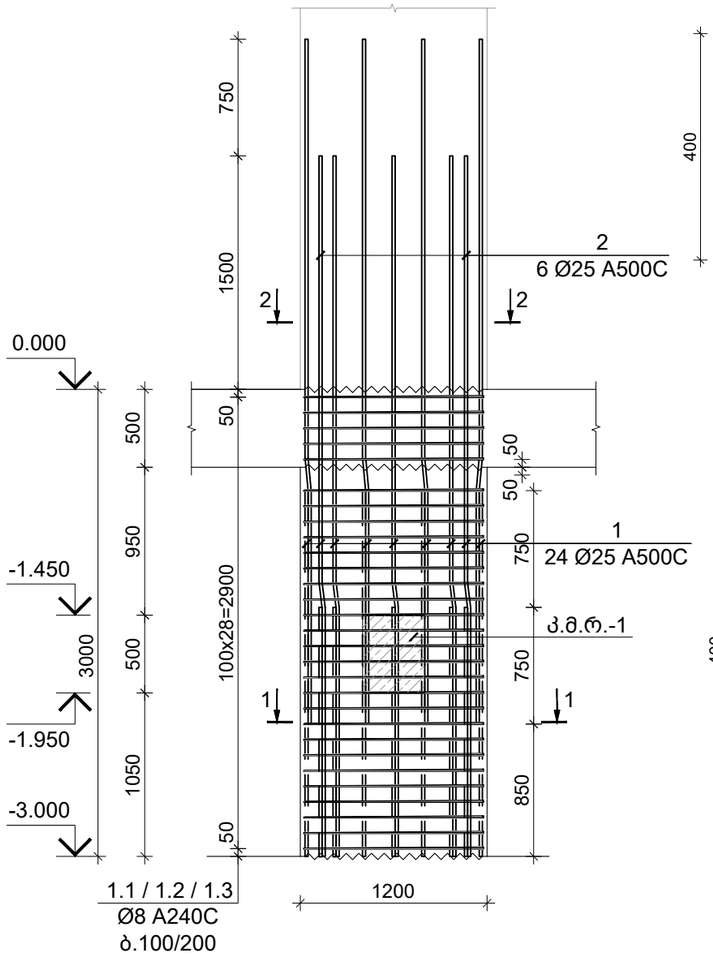

კვეთი 1-1
მ 1:10

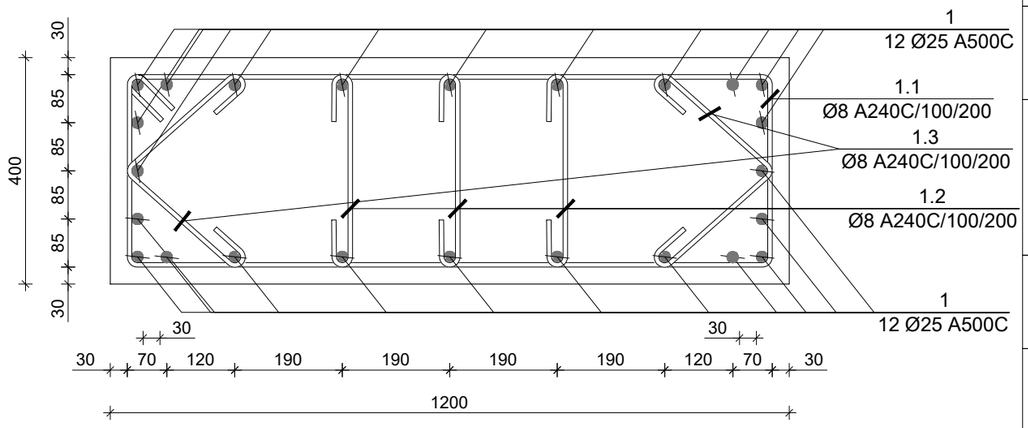

კვეთი 2-2
მ 1:10

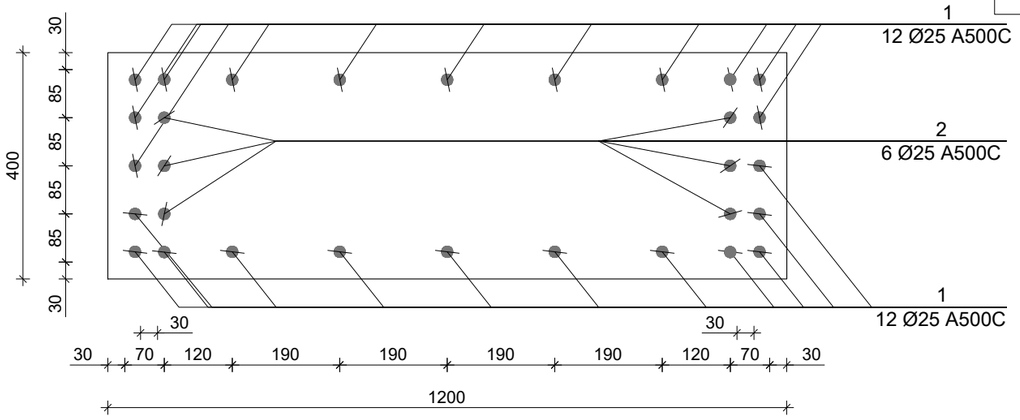

პოზ. N	Ø [მმ]	ე ს კ ი ზ ი [მმ]	სიგრძე L [მმ]
1	Ø 25	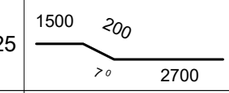	4400
1.1	Ø 8	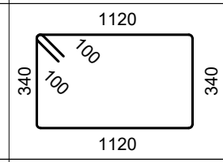	3120
1.2	Ø 8	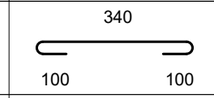	540
1.3	Ø 8	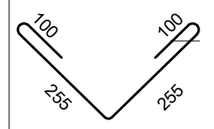	710

კონსტრ. დასახ.	ელემენტის დასახ.	პოზ. №	დიამეტრი ან კვეთი (მმ)	ერთეულის სიგრძე (მმ.)	რაოდენობა (ც.)	საერთო სიგრძე (მ.)	საერთო წონა (კგ.)
მონ. სვეტი	მ.ს.-2	1	Ø 25 A500C	4400	24 X 2	211	813
		2	Ø 25 A500C	3000	6 X 2	36	139
		1.1	Ø 8 A240C	3120	29 X 2	181	71
		1.2	Ø 8 A240C	540	87 X 2	94	37
		1.3	Ø 8 A240C	710	58 X 2	82	32
		მძიმე ბეტონი B25 V = 1.15 X 2 = 2.30 მ³					

საერთო შენიშვნები :

1. ნახაზში შეტანილი ყველა ცვლილება უნდა შეთანხმდეს პროექტის ავტორთან.
2. შენობის საპროექტო ნული ±0.00=491.80 აბსოლუტურ ნიშნულს.
3. პროექტში ყველა ზომა მოცემულია მილიმეტრებში, ნიშნულები-მეტრებში.

შენიშვნები :

თარიღი Jul 23, 2026 წ.

კორექტირება

№	კორექტირება	თარიღი	შეასრ.
1			
2			
3			
4			

მისამართი / Address

ქ. თბილისი, მაისურაძის ქ. N11-ის მიმდებარედ, ზემო პლატო, თრიალეთის ქ. N45-ის მიმდებარედ
ს/კ 01.19.20.003.214

სიტუაციური გეგმა



პროექტი / Project

მრავალბინიანი
საცხოვრებელი სახლი

დამკვეთი / Client

შ.პ.ს. "სივრცე"

თანამდებობა	გვარი
კონსტრუქტორი	თ. მორალიშვილი
შეასრულა	გ. კუჭუხიძე

კონსტრუქტორი:
STRUCTURAL ENGINEER
თორნიკე მორალიშვილი
TORNIKE MORALISHVILI
E: TORNIKEMORALISHVILI@GMAIL.COM
M: +995 511 222 442

ფაილი/File: COLUMN

პროექტი/Project No 11A24	ფორმატი Paper Size A3
თარიღი/Date: Jul 23, 2026	
სტადია/Status: C.D.	მ. Scale

ნახაზის დასახელება / Drawing Name:

მონოლითური სვეტი მ.ს.-2

ფურცელი/Drawing No	კ-3002

მონოლითური სვეტი მ.ს.-3 / 1ც.
მ 1:25

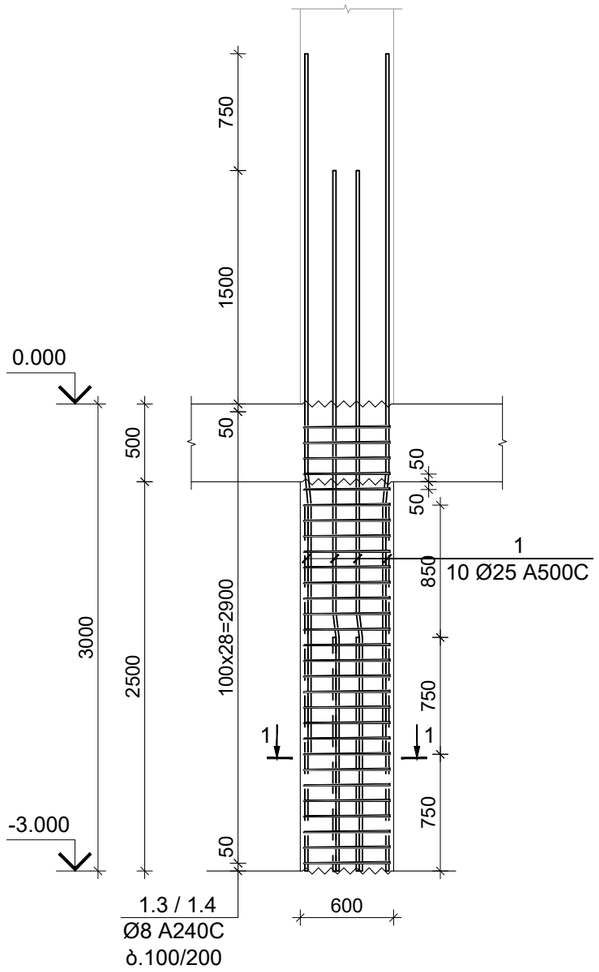

კვეთი 1-1
მ 1:10

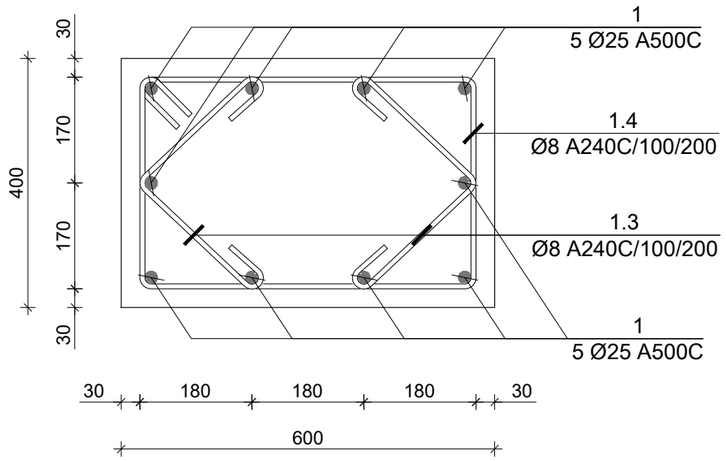

პოზ. N	Ø [მმ]	ე ს კ ი ზ ი [მმ]	სიგრძე L [მმ]
1	Ø 25	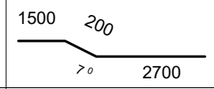	4400
1.3	Ø 8	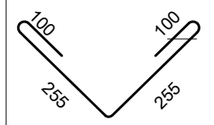	710
1.4	Ø 8	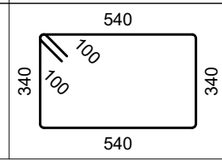	1960

კონსტრ. დასახ.	ელემენტის დასახ.	პოზ. №	დიამეტრი ან კვეთი (მმ)	ერთეულის სიგრძე (მმ.)	რაოდენობა (ც.)	საერთო სიგრძე (მ.)	საერთო წონა (კგ.)
მონ. სვეტი	მ.ს.-3	1	Ø 25 A500C	4400	10 X 1	44	169
		1.3	Ø 8 A240C	710	58 X 1	41	16
		1.4	Ø 8 A240C	1960	29 X 1	57	22
		მძიმე ბეტონი B25 V = 0.58 X 1 = 0.58 მ³					

საერთო შენიშვნები :

1. ნახაზში შეტანილი ყველა ცვლილება უნდა შეთანხმდეს პროექტის ავტორთან.
2. შენობის საპროექტო ნული ±0.00=491.80 აბსოლუტურ ნიშნულს.
3. პროექტში ყველა ზომა მოცემულია მილიმეტრებში, ნიშნულები-მეტრებში.

შენიშვნები :

თარიღი Jul 23, 2026 წ.

კორექტირება

№	კორექტირება	თარიღი	შეასრ.
1			
2			
3			
4			

მისამართი / Address

ქ. თბილისი, მაისურაძის ქ. N11-ის მიმდებარედ, ზემო პლატო, თრიალეთის ქ. N45-ის მიმდებარედ

ს/კ 01.19.20.003.214

სიტუაციური გეგმა

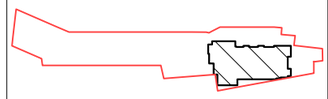

პროექტი / Project

მრავალბინიანი საცხოვრებელი სახლი

დამკვეთი / Client

შ.პ.ს. "სივრცე"

თანამდებობა	გვარი
კონსტრუქტორი	თ. მორალიშვილი
შეასრულა	გ. კუჭუხიძე

კონსტრუქტორი:
STRUCTURAL ENGINEER
თორნიკე მორალიშვილი
TORNIKE MORALISHVILI
E: TORNIKEMORALISHVILI@GMAIL.COM
M: +995 511 222 442

ფაილი/File: COLUMN

პროექტი/Project No 11A24	ფორმატი Paper Size
თარიღი/Date: Jul 23, 2026	A3
სტადია/Status: C.D.	მ. Scale

ნახაზის დასახელება / Drawing Name:

მონოლითური სვეტი მ.ს.-3

ფურცელი/Drawing No კ-3003

მონოლითური სვეტი მ.ს.-4 / 2ც.
მ 1:25

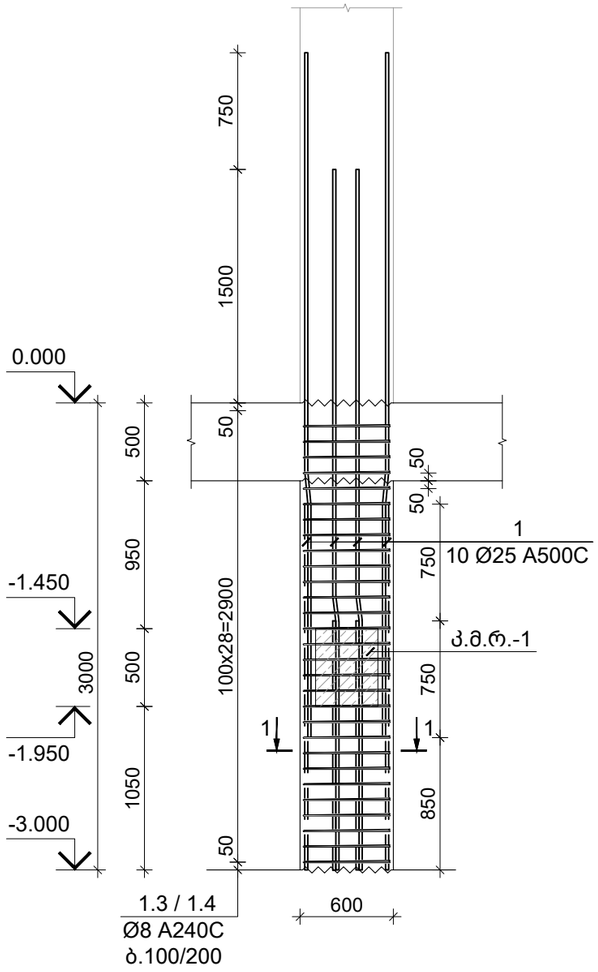

კვეთი 1-1
მ 1:10

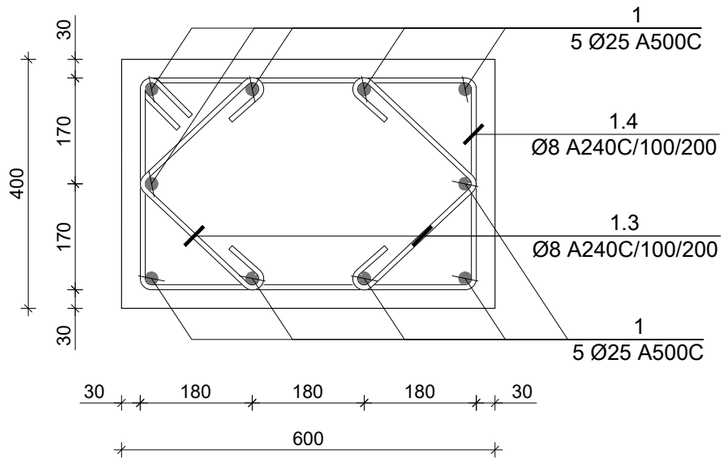

პოზ. N	ø [მმ]	ე ს კ ი ზ ი [მმ]	სიგრძე L [მმ]
1	Ø 25	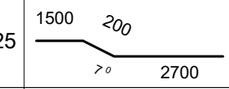	4400
1.3	Ø 8	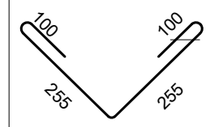	710
1.4	Ø 8	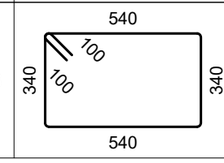	1960

კონსტრ. დასახ.	ელემენტის დასახ.	პოზ. №	დიამეტრი ან კვეთი (მმ)	ერთეულის სიგრძე (მმ.)	რაოდენობა (ც.)	საერთო სიგრძე (მ.)	საერთო წონა (კგ.)
მონ. სვეტი	მ.ს.-4	1	Ø 25 A500C	4400	10 X 2	88	339
		1.3	Ø 8 A240C	710	58 X 2	82	32
		1.4	Ø 8 A240C	1960	29 X 2	114	45
		მძიმე ბეტონი B25 V = 0.58 X 2 = 1.15 მ³					

საერთო შენიშვნები :

1. ნახაზში შეტანილი ყველა ცვლილება უნდა შეთანხმდეს პროექტის ავტორთან.
2. შენობის საპროექტო ნული ±0.00=491.80 აბსოლუტურ ნიშნულს.
3. პროექტში ყველა ზომა მოცემულია მილიმეტრებში, ნიშნულები-მეტრებში.

შენიშვნები :

თარიღი Jul 23, 2026 წ.

კორექტირება

№	კორექტირება	თარიღი	შეასრ.
1			
2			
3			
4			

მისამართი / Address

ქ. თბილისი, მაისურაძის ქ. N11-ის მიმდებარედ, ზემო პლატო, თრიალეთის ქ. N45-ის მიმდებარედ

ს/კ 01.19.20.003.214

სიტუაციური გეგმა

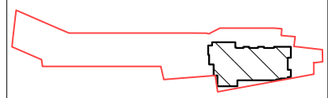

პროექტი / Project

მრავალბინიანი საცხოვრებელი სახლი

დამკვეთი / Client

შ.პ.ს. "სივრცე"

თანამდებობა	გვარი
კონსტრუქტორი	თ. მორალიშვილი
შეასრულა	გ. კუჭუხიძე

კონსტრუქტორი:
STRUCTURAL ENGINEER
თორნიკე მორალიშვილი
TORNIKE MORALISHVILI
E: TORNIKEMORALISHVILI@GMAIL.COM
M: +995 511 222 442

ფაილი/File: COLUMN

პროექტი/Project No 11A24	ფორმატი Paper Size
თარიღი/Date: Jul 23, 2026	A3
სტადია/Status: C.D.	მ. Scale

ნახაზის დასახელება / Drawing Name:

მონოლითური სვეტი მ.ს.-4

ფურცელი/Drawing No	კ-3004

მონოლითური სვეტი მ.ს.-5 / 4ც.
მ 1:25

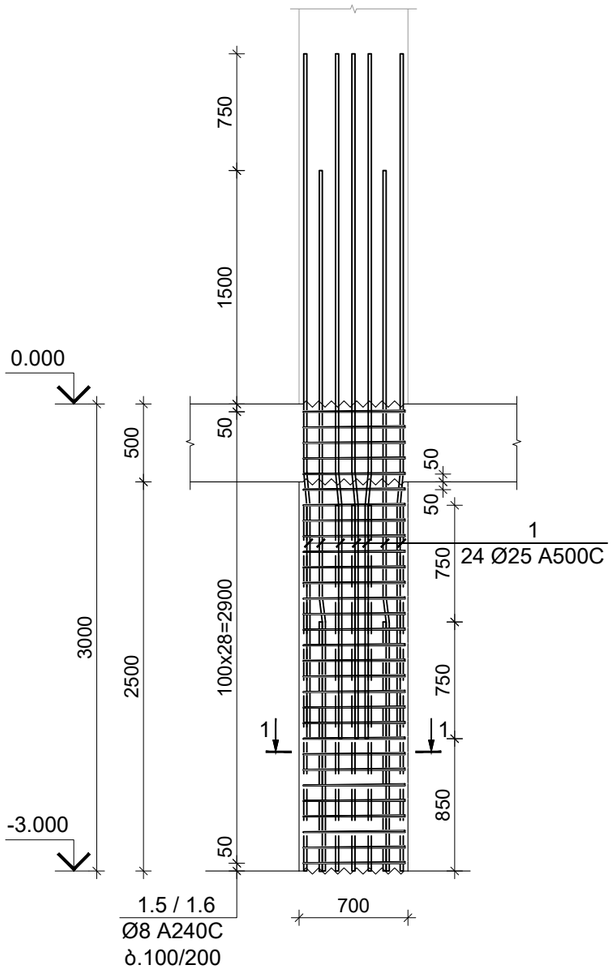

კვეთი 1-1
მ 1:10

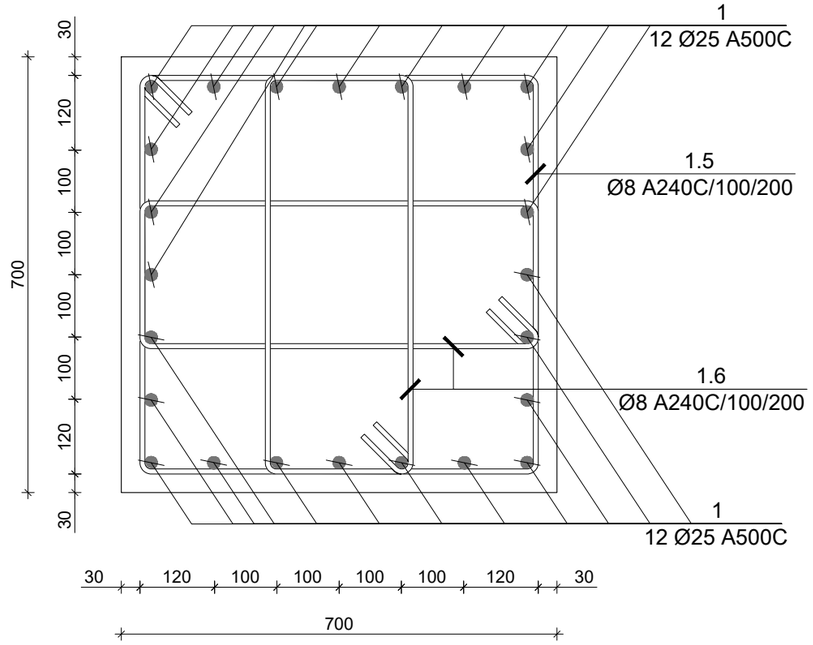

პოზ. N	Ø [მმ]	ე ს კ ი ზ ი [მმ]	სიგრძე L [მმ]
1	Ø 25	1500, 200, 2700	4400
1.5	Ø 8	640, 100, 640, 100, 640, 640	2760
1.6	Ø 8	640, 100, 240, 100, 240, 640	1960

კონსტრ. დასახ.	ელემენტის დასახ.	პოზ. №	დიამეტრი ან კვეთი (მმ)	ერთეულის სიგრძე (მმ.)	რაოდენობა (ც.)	საერთო სიგრძე (მ.)	საერთო წონა (კგ.)
მონ. სვეტი	მ.ს.-5	1	Ø 25 A500C	4400	24 X 4	422	1627
		1.5	Ø 8 A240C	2760	29 X 4	320	126
		1.6	Ø 8 A240C	1960	58 X 4	455	179
		მძიმე ბეტონი B25 V = 1.18 X 4 = 4.70 მ³					

საერთო შენიშვნები :

1. ნახაზში შეტანილი ყველა ცვლილება უნდა შეთანხმდეს პროექტის ავტორთან.
2. შენობის საპროექტო ნული ±0.00=491.80 აბსოლუტურ ნიშნულს.
3. პროექტში ყველა ზომა მოცემულია მილიმეტრებში, ნიშნულები-მეტრებში.

შენიშვნები :

თარიღი Jul 23, 2026 წ.

კორექტირება

№	კორექტირება	თარიღი	შეასრ.
1			
2			
3			
4			

მისამართი / Address

ქ. თბილისი, მაისურაძის ქ. N11-ის მიმდებარედ, ზემო პლატო, თრიალეთის ქ. N45-ის მიმდებარედ
ს/კ 01.19.20.003.214

სიტუაციური გეგმა

პროექტი / Project

მრავალბინიანი საცხოვრებელი სახლი

დამკვეთი / Client

შ.პ.ს. "სივრცე"

თანამდებობა	გვარი
კონსტრუქტორი	თ. მორალიშვილი
შეასრულა	გ. კუჭუხიძე

კონსტრუქტორი:
STRUCTURAL ENGINEER
თორნიკე მორალიშვილი
TORNIKE MORALISHVILI
E: TORNIKEMORALISHVILI@GMAIL.COM
M: +995 511 222 442

ფაილი/File: COLUMN

პროექტი/Project No 11A24	ფორმატი Paper Size
თარიღი/Date: Jul 23, 2026	A3
სტადია/Status: C.D.	მ. Scale

ნახაზის დასახელება / Drawing Name:

მონოლითური სვეტი მ.ს.-5

ფურცელი/Drawing No	კ-3005

მონოლითური სვეტი მ.ს.-6 / 14ც.
მ 1:25

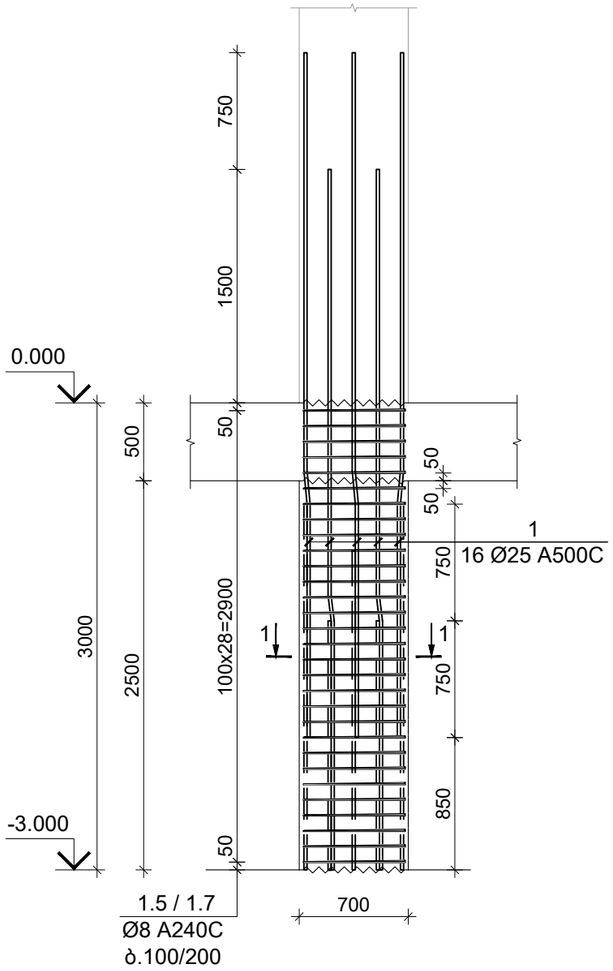

კვეთი 1-1
მ 1:10

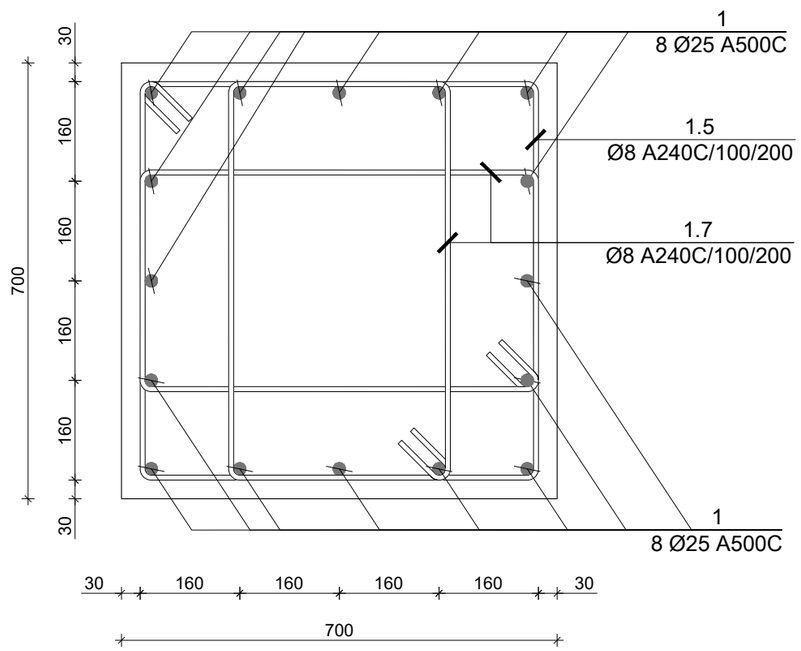

პოზ. N	Ø [მმ]	ე ს კ ი ზ ი [მმ]	სიგრძე L [მმ]
1	Ø 25	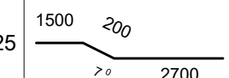	4400
1.5	Ø 8	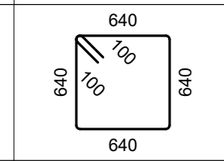	2760
1.7	Ø 8	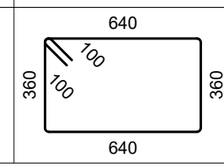	2200

კონსტრ. დასახ.	ელემენტის დასახ.	პოზ. №	დიამეტრი ან კვეთი (მმ)	ერთეულის სიგრძე (მ.)	რაოდენობა (ც.)	საერთო სიგრძე (მ.)	საერთო წონა (კგ.)
მონ. სვეტი	მ.ს.-6	1	Ø 25 A500C	4400	16 X 14	986	3796
		1.5	Ø 8 A240C	2760	29 X 14	1121	442
		1.7	Ø 8 A240C	2200	58 X 14	1786	705
		მძიმე ბეტონი B25 V = 1.18 X 14 = 16.46 მ³					

საერთო შენიშვნები :

1. ნახაზში შეტანილი ყველა ცვლილება უნდა შეთანხმდეს პროექტის ავტორთან.
2. შენობის საპროექტო ნული ±0.00=491.80 აბსოლუტურ ნიშნულს.
3. პროექტში ყველა ზომა მოცემულია მილიმეტრებში, ნიშნულები-მეტრებში.

შენიშვნები :

თარიღი Jul 23, 2026 წ.

კორექტირება

№	კორექტირება	თარიღი	შეასრ.
1			
2			
3			
4			

მისამართი / Address

ქ. თბილისი, მაისურაძის ქ. N11-ის მიმდებარედ, ზემო პლატო, თრიალეთის ქ. N45-ის მიმდებარედ
ს/კ 01.19.20.003.214

სიტუაციური გეგმა

პროექტი / Project

მრავალბინიანი საცხოვრებელი სახლი

დამკვეთი / Client

შ.პ.ს. "სივრცე"

თანამდებობა	გვარი
კონსტრუქტორი	თ. მორალიშვილი
შეასრულა	გ. კუჭუხიძე

კონსტრუქტორი:
STRUCTURAL ENGINEER
თორნიკე მორალიშვილი
TORNIKE MORALISHVILI
E: TORNIKEMORALISHVILI@GMAIL.COM
M: +995 511 222 442

ფაილი/File:COLUMN

პროექტი/Project No 11A24	ფორმატი Paper Size A3
თარიღი/Date: Jul 23, 2026	
სტადია/Status: C.D.	მ. Scale

ნახაზის დასახელება / Drawing Name:

მონოლითური სვეტი მ.ს.-6

ფურცელი/Drawing No	კ-3006

მონოლითური სვეტი მ.ს.-7 / 2ც.
მ 1:25

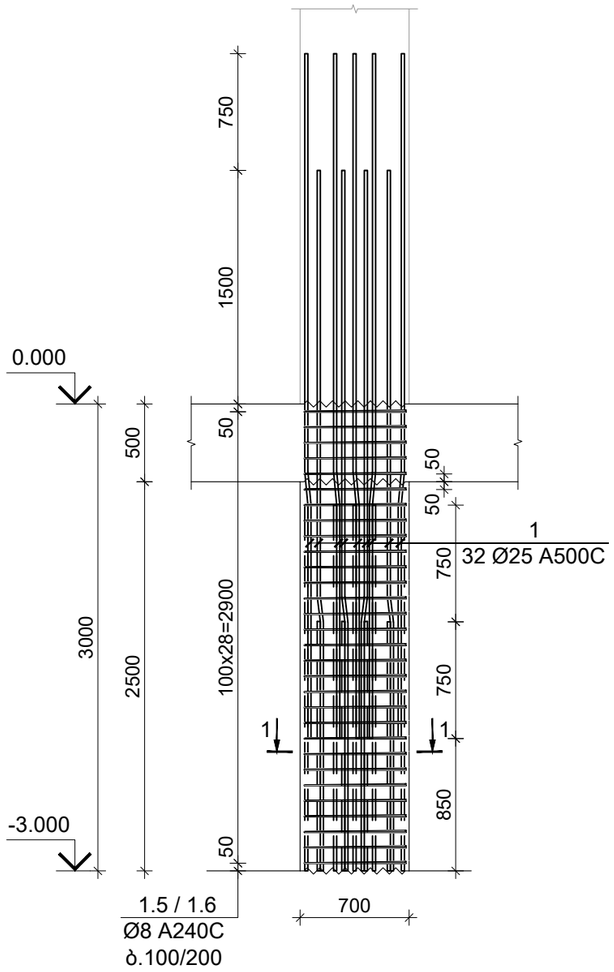

კვეთი 1-1
მ 1:10

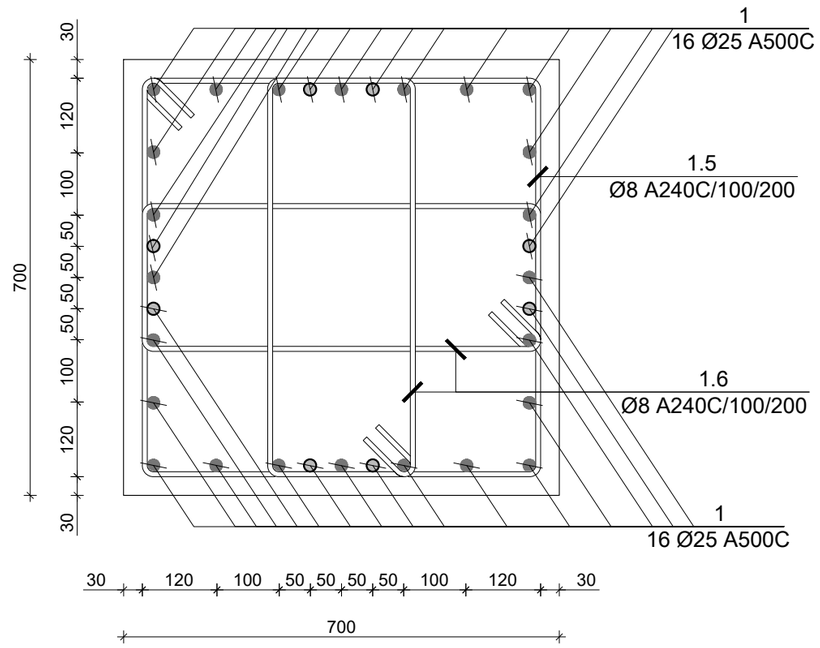

პოზ. N	Ø [მმ]	ე ს კ ი ზ ი [მმ]	სიგრძე L [მმ]
1	Ø 25	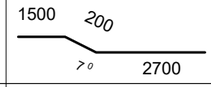	4400
1.5	Ø 8	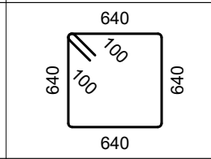	2760
1.6	Ø 8	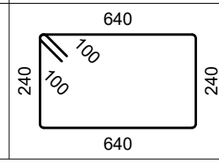	1960

კონსტრ. დასახ.	ელემენტის დასახ.	პოზ. №	დიამეტრი ან კვეთი (მმ)	ერთეულის სიგრძე (მმ.)	რაოდენობა (ც.)	საერთო სიგრძე (მ.)	საერთო წონა (კგ.)
მონ. სვეტი	მ.ს.-7	1	Ø 25 A500C	4400	32 X 2	282	1085
		1.5	Ø 8 A240C	2760	29 X 2	160	63
		1.6	Ø 8 A240C	1960	58 X 2	227	90
		მძიმე ბეტონი B25 V = 1.18 X 2 = 2.35 მ³					

საერთო შენიშვნები :

1. ნახაზში შეტანილი ყველა ცვლილება უნდა შეთანხმდეს პროექტის ავტორთან.
2. შენობის საპროექტო ნული ±0.00=491.80 აბსოლუტურ ნიშნულს.
3. პროექტში ყველა ზომა მოცემულია მილიმეტრებში, ნიშნულები-მეტრებში.

შენიშვნები :

თარიღი Jul 23, 2026 წ.

კორექტირება

№	კორექტირება	თარიღი	შეასრ.
1			
2			
3			
4			

მისამართი / Address

ქ. თბილისი, მაისურაძის ქ. N11-ის მიმდებარედ, ზემო პლატო, თრიალეთის ქ. N45-ის მიმდებარედ
ს/კ 01.19.20.003.214

სიტუაციური გეგმა

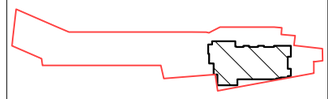

პროექტი / Project

მრავალბინიანი საცხოვრებელი სახლი

დამკვეთი / Client

შ.პ.ს. "სივრცე"

თანამდებობა	გვარი
კონსტრუქტორი	თ. მორალიშვილი
შეასრულა	გ. კუჭუხიძე

კონსტრუქტორი:
STRUCTURAL ENGINEER
თორნიკე მორალიშვილი
TORNIKE MORALISHVILI
E: TORNIKEMORALISHVILI@GMAIL.COM
M: +995 511 222 442

ფაილი/File: COLUMN

პროექტი/Project No 11A24	ფორმატი Paper Size
თარიღი/Date: Jul 23, 2026	A3
სტადია/Status: C.D.	მ. Scale

ნახაზის დასახელება / Drawing Name:

მონოლითური სვეტი მ.ს.-7

ფურცელი/Drawing No	კ-3007

0.000 ნ.-ზე მონოლითური სვეტების განლაგების გეგმა
მ 1:100

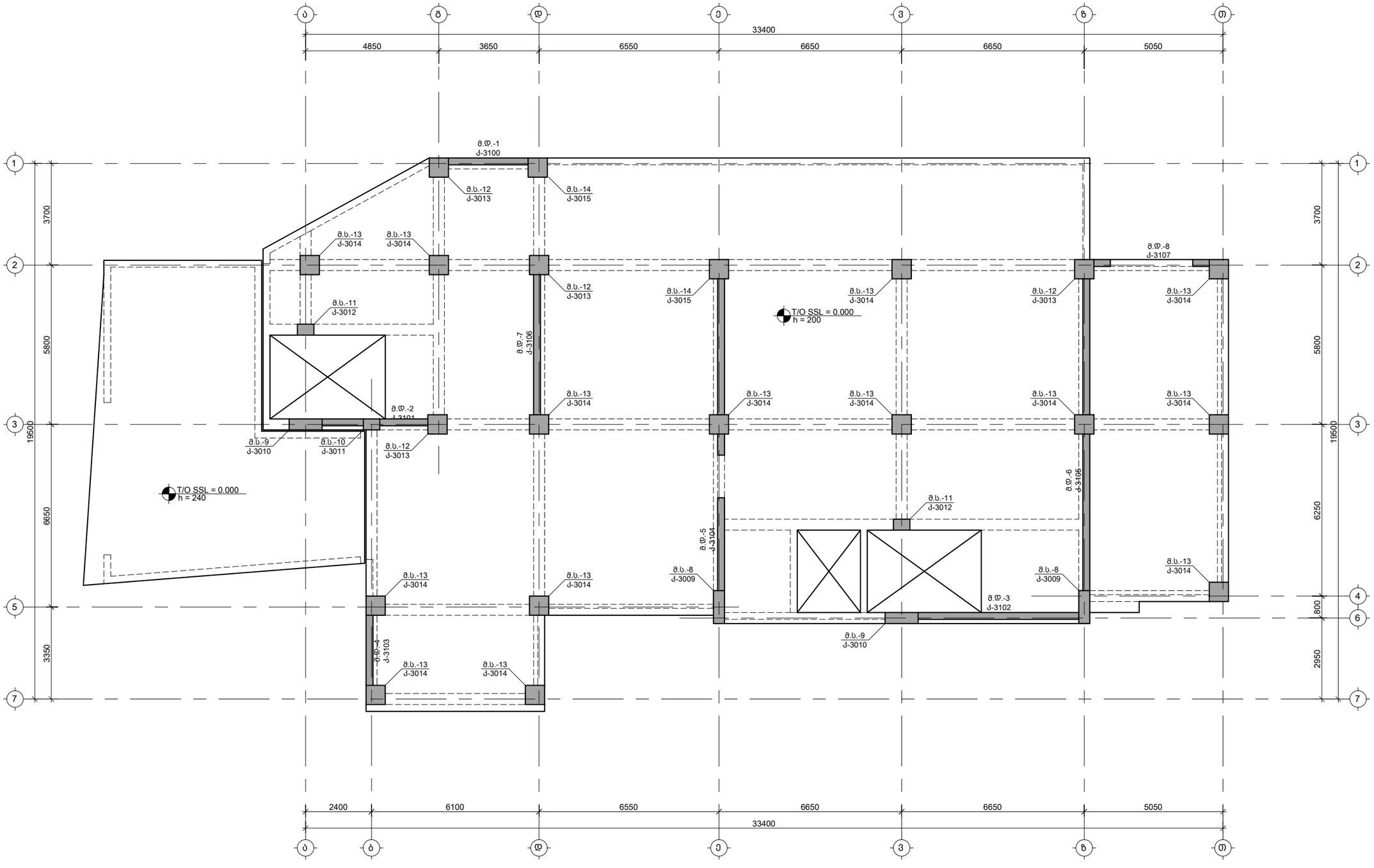

საერთო შენიშვნები :

1. ნახაზში შეტანილი ყველა ცვლილება უნდა შეთანხმდეს პროექტის ავტორთან.
2. შენობის საპროექტო ნული ±0.00=491.80 აბსოლუტურ ნიშნულს.
3. პროექტში ყველა ზომა მოცემულია მილიმეტრებში, ნიშნულები-მეტრებში.

შენიშვნები :

თარიღი Jul 23, 2026 წ.

კორექტირება

№	კორექტირება	თარიღი	შეასრ.
1			
2			
3			
4			

მისამართი / Address

ქ. თბილისი, მაისურაძის ქ. N11-ის მიმდებარედ, ზემო პლატო, თრიალეთის ქ. N45-ის მიმდებარედ
ს/კ 01.19.20.003.214

სიტუაციური გეგმა

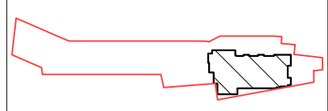

პროექტი / Project

მრავალბინიანი
საცხოვრებელი სახლი

დამკვეთი / Client

შ.პ.ს. "სივრცე"

თანამდებობა	გვარი
კონსტრუქტორი	თ. მორალიშვილი
შეასრულა	გ. კუჭუხიძე

კონსტრუქტორი:
STRUCTURAL ENGINEER
თორნიკე მორალიშვილი
TORNIKE MORALISHVILI
E: TORNIKEMORALISHVILI@GMAIL.COM
M: +995 511 222 442

ფაილი/File:COLUMN PLANE

პროექტი/Project No 11A24	ფორმატი Paper Size A3
თარიღი/Date: Jul 23, 2026	
სტადია/Status: C.D.	მ. Scale

ნახაზის დასახელება / Drawing Name:

0.000 ნ.-ზე მონოლითური სვეტების განლაგების გეგმა

ფურცელი/Drawing No კ-3008

მონოლითური სვეტი მ.ს.-8 / 2ც.
მ 1:25

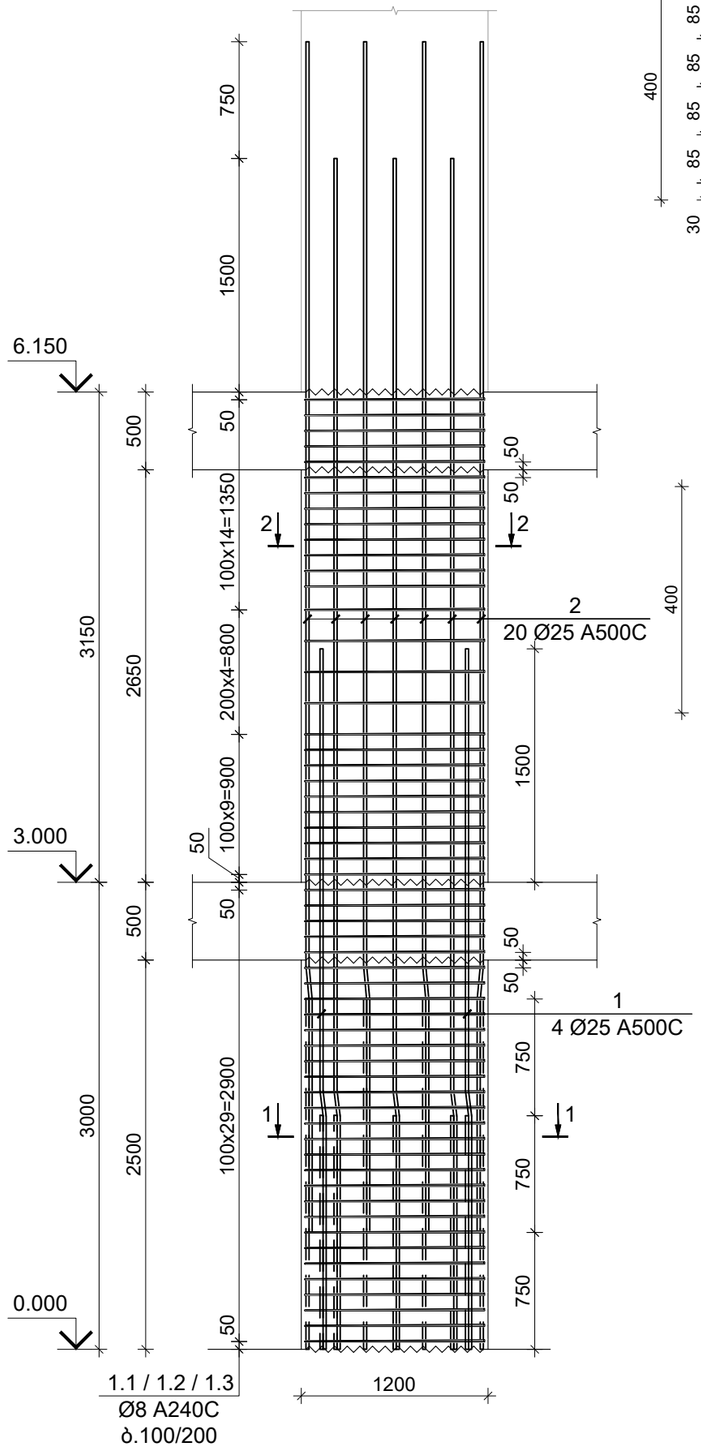

კვეთი 1-1
მ 1:10

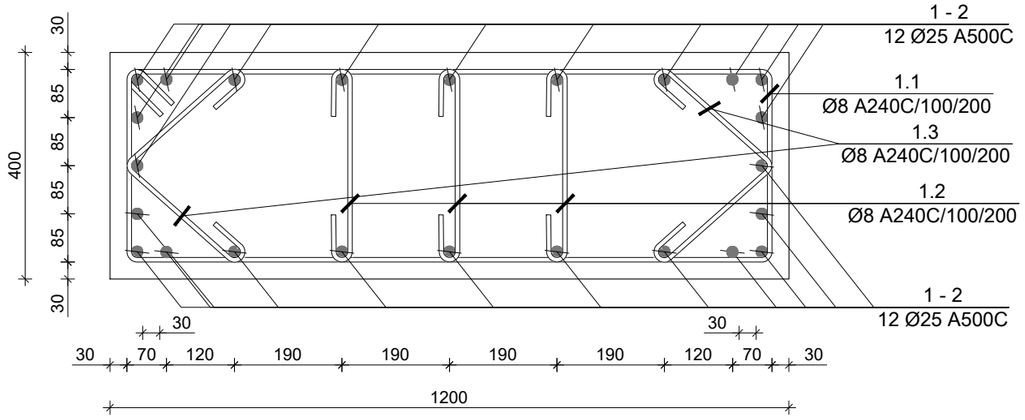

კვეთი 2-2
მ 1:10

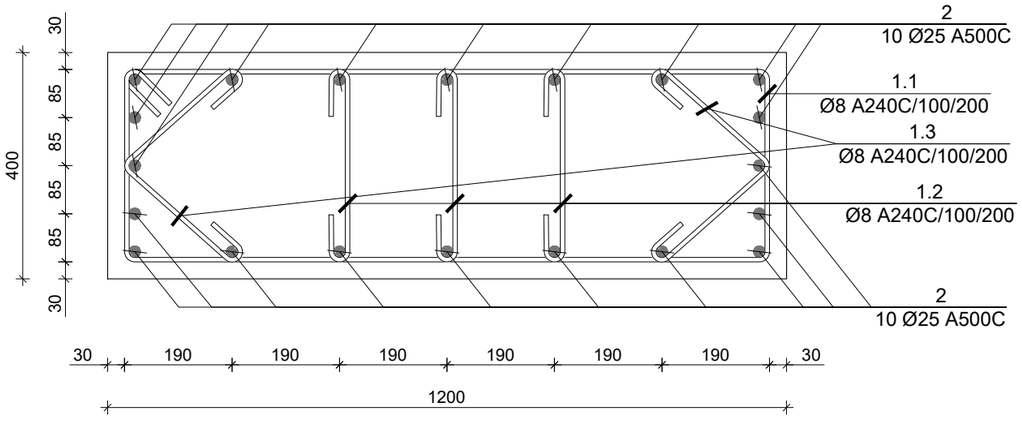

პოზ. N	Ø [მმ]	ე ს კ ი ზ ი [მმ]	სიგრძე L [მმ]
1	Ø 25	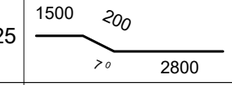	4500
2	Ø 25	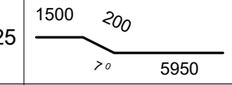	7650
1.1	Ø 8	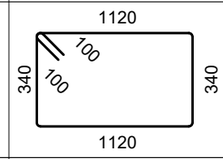	3120
1.2	Ø 8	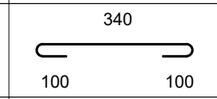	540
1.3	Ø 8	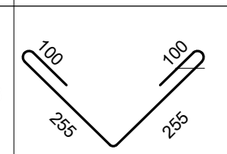	710

კონსტრ. დასახ.	ელემენტის დასახ.	პოზ. №	დიამეტრი ან კვეთი (მმ)	ერთეულის სიგრძე (მმ.)	რაოდენობა (ც.)	საერთო სიგრძე (მ.)	საერთო წონა (კგ.)
მონ. სვეტი მ.ს.-8	0.000 მ.-დან 3.000 მ.-მდე	1	Ø 25 A500C	4500	4 X 2	36	139
		2	Ø 25 A500C	7650	20 X 2	306	1179
		1.1	Ø 8 A240C	3120	30 X 2	187	74
		1.2	Ø 8 A240C	540	90 X 2	97	38
		1.3	Ø 8 A240C	710	60 X 2	85	34
		მძიმე ბეტონი B25		V = 1.20 X 2	= 2.40 მ³		
	3.000 მ.-დან 6.150 მ.-მდე	1.1	Ø 8 A240C	3120	27 X 2	168	66
		1.2	Ø 8 A240C	540	81 X 2	87	35
		1.3	Ø 8 A240C	710	54 X 2	77	30
		მძიმე ბეტონი B25		V = 1.27 X 2	= 2.54 მ³		

საერთო შენიშვნები :

1. ნახაზში შეტანილი ყველა ცვლილება უნდა შეთანხმდეს პროექტის ავტორთან.
2. შენობის საპროექტო ნული ±0.00=491.80 აბსოლუტურ ნიშნულს.
3. პროექტში ყველა ზომა მოცემულია მილიმეტრებში, ნიშნულები-მეტრებში.

შენიშვნები :

თარიღი Jul 23, 2026 წ.

კორექტირება

№	კორექტირება	თარიღი	შეასრ.
1			
2			
3			
4			

მისამართი / Address

ქ. თბილისი, მაისურაძის ქ. N11-ის მიმდებარედ, ზემო პლატო, თრიალეთის ქ. N45-ის მიმდებარედ

ს/კ 01.19.20.003.214

სიტუაციური გეგმა

პროექტი / Project

მრავალბინიანი საცხოვრებელი სახლი

დამკვეთი / Client

შ.პ.ს. "სივრცე"

თანამდებობა	გვარი
კონსტრუქტორი	თ. მორალიშვილი
შეასრულა	გ. კუჭუხიძე

კონსტრუქტორი:
STRUCTURAL ENGINEER
თორნიკე მორალიშვილი
TORNIKE MORALISHVILI
E: TORNIKEMORALISHVILI@GMAIL.COM
M: +995 511 222 442

ფაილი/File: COLUMN

პროექტი/Project No 11A24	ფორმატი Paper Size A3
თარიღი/Date: Jul 23, 2026	
სტადია/Status: C.D.	მ. Scale

ნახაზის დასახელება / Drawing Name:

მონოლითური სვეტი მ.ს.-8

ფურცელი/Drawing No კ-3009

მონოლითური სვეტი მ.ს.-9 / 2ც.
მ 1:25

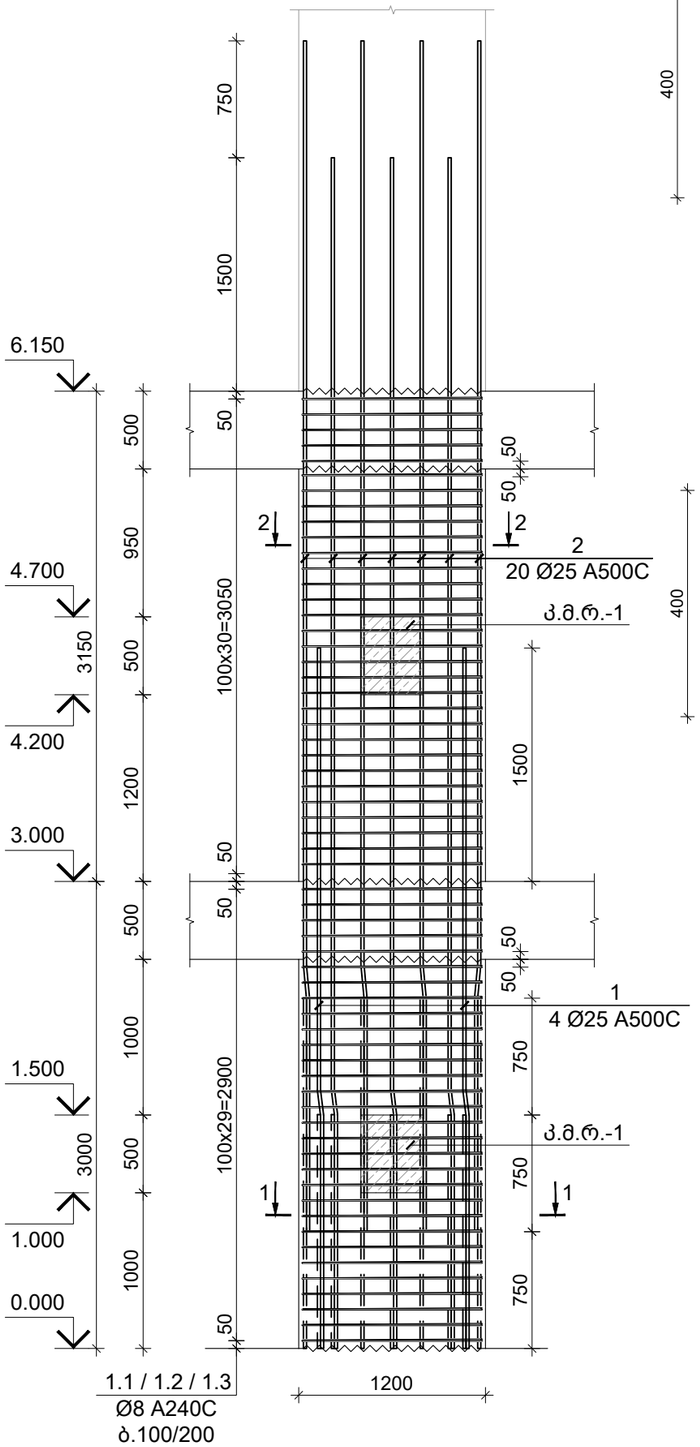

კვეთი 1-1
მ 1:10

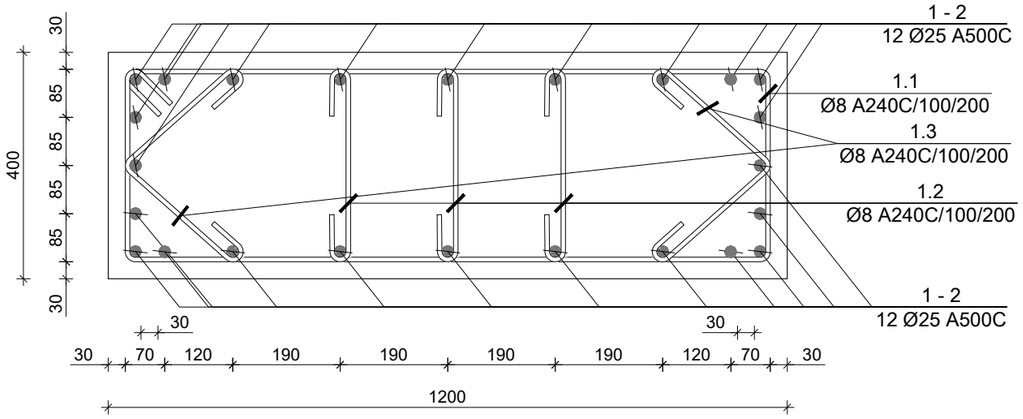

კვეთი 2-2
მ 1:10

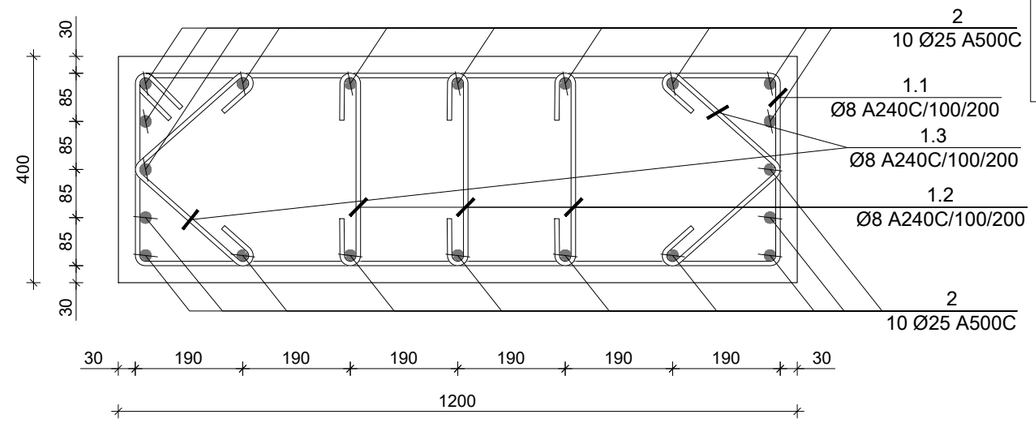

პოზ. N	Ø [მმ]	ე ს კ ი ზ ი [მმ]	სიგრძე L [მმ]
1	Ø 25	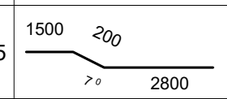	4500
2	Ø 25	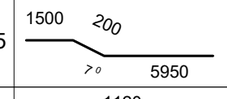	7650
1.1	Ø 8	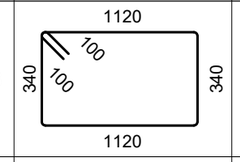	3120
1.2	Ø 8	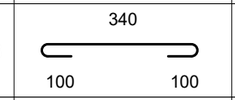	540
1.3	Ø 8	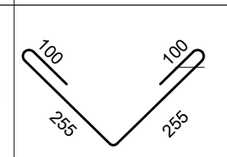	710

კონსტრ. დასახ.	ელემენტის დასახ.	პოზ. №	დიამეტრი ან კვეთი (მმ)	ერთეულის სიგრძე (მმ.)	რაოდენობა (ც.)	საერთო სიგრძე (მ.)	საერთო წონა (კგ.)
მონ. სვეტი მ.ს.-9	0.000 ნ.-დან 3.000 ნ.-მდე	1	Ø 25 A500C	4500	4 X 2	36	139
		2	Ø 25 A500C	7650	20 X 2	306	1179
		1.1	Ø 8 A240C	3120	30 X 2	187	74
		1.2	Ø 8 A240C	540	90 X 2	97	38
		1.3	Ø 8 A240C	710	60 X 2	85	34
		მძიმე ბეტონი B25			V = 1.20 X 2 = 2.40 მ³		
	3.000 ნ.-დან 6.150 ნ.-მდე	1.1	Ø 8 A240C	3120	31 X 2	193	76
		1.2	Ø 8 A240C	540	93 X 2	100	40
		1.3	Ø 8 A240C	710	62 X 2	88	35
		მძიმე ბეტონი B25			V = 1.27 X 2 = 2.54 მ³		

საერთო შენიშვნები :

1. ნახაზში შეტანილი ყველა ცვლილება უნდა შეთანხმდეს პროექტის ავტორთან.
2. შენობის საპროექტო ნული ±0.00=491.80 აბსოლუტურ ნიშნულს.
3. პროექტში ყველა ზომა მოცემულია მილიმეტრებში, ნიშნულები-მეტრებში.

შენიშვნები :

თარიღი Jul 23, 2026 წ.

კორექტირება

№	კორექტირება	თარიღი	შეასრ.
1			
2			
3			
4			

მისამართი / Address

ქ. თბილისი, მაისურაძის ქ. N11-ის მიმდებარედ, ზემო პლატო, თრიალეთის ქ. N45-ის მიმდებარედ

ს/კ 01.19.20.003.214

სიტუაციური გეგმა



პროექტი / Project

მრავალბინიანი საცხოვრებელი სახლი

დამკვეთი / Client

შ.პ.ს. "სივრცე"

თანამდებობა	გვარი
კონსტრუქტორი	თ. მორალიშვილი
შეასრულა	გ. კუშუხიძე

კონსტრუქტორი:
STRUCTURAL ENGINEER
თორნიკე მორალიშვილი
TORNIKE MORALISHVILI
E: TORNIKEMORALISHVILI@GMAIL.COM
M: +995 511 222 442

ფაილი/File: COLUMN

პროექტი/Project No 11A24	ფორმატი Paper Size A3
თარიღი/Date: Jul 23, 2026	
სტადია/Status: C.D.	მ. Scale

ნახაზის დასახელება / Drawing Name:

მონოლითური სვეტი მ.ს.-9

ფურცელი/Drawing No კ-3010

მონოლითური სვეტი მ.ს.-10 / 1ც.
მ 1:25

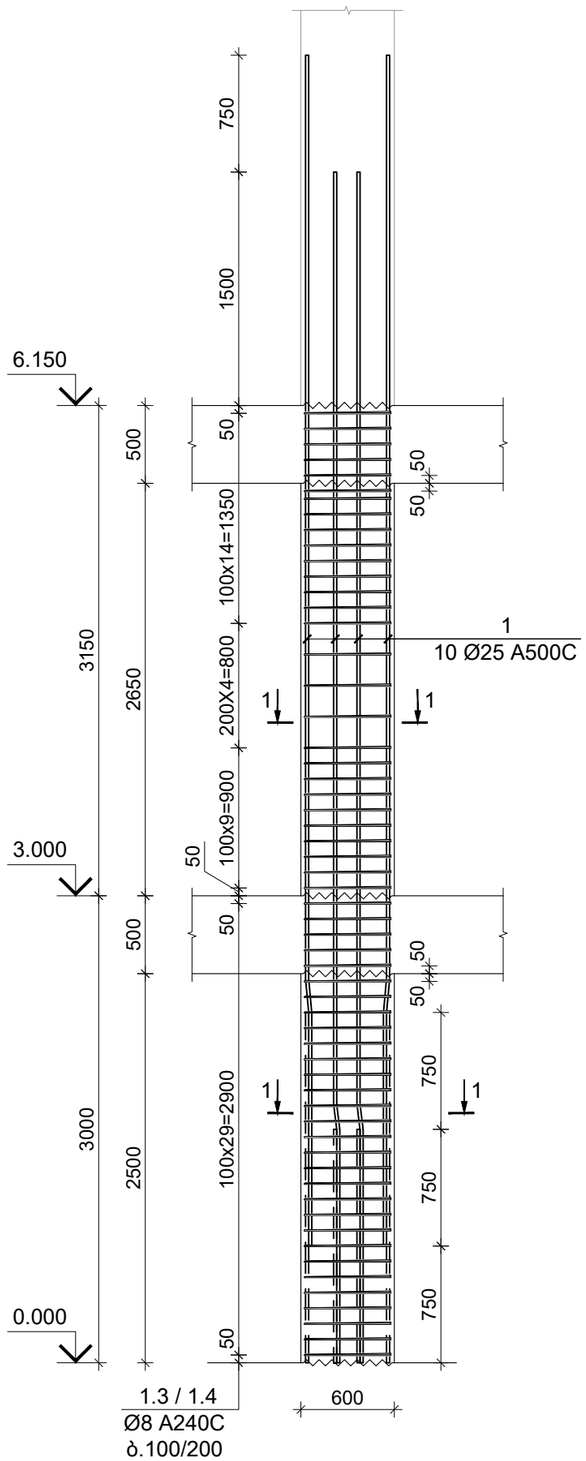

კვეთი 1-1
მ 1:10

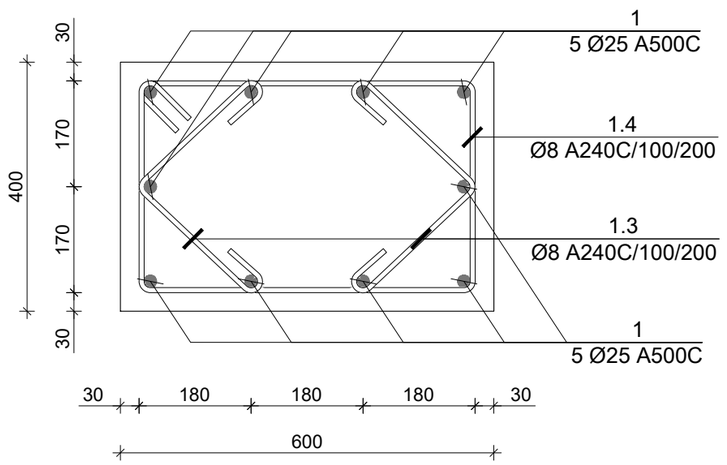

პოზ. N	Ø [მმ]	ე ს კ ი ზ ი [მმ]	სიგრძე L [მმ]
1	Ø 25	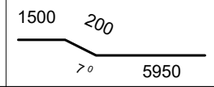	7650
1.3	Ø 8	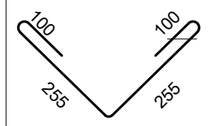	710
1.4	Ø 8	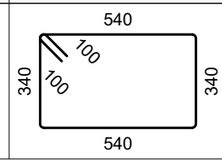	1960

კონსტრ. დასახ.	ელემენტის დასახ.	პოზ. №	დიამეტრი ან კვეთი (მმ)	ერთეულის სიგრძე (მ.)	რაოდენობა (ც.)	საერთო სიგრძე (მ.)	საერთო წონა (კგ.)
მონ. სვეტი მ.ს.-10	0.000 ნ.-დან 3.000 ნ.-მდე	1	Ø 25 A500C	7650	10 X 1	77	295
		1.3	Ø 8 A240C	710	60 X 1	43	17
		1.4	Ø 8 A240C	1960	30 X 1	59	23
		მძიმე ბეტონი B25		V =	0.60 X 1 =	0.60 მ³	
	3.000 ნ.-დან 6.150 ნ.-მდე	1.3	Ø 8 A240C	710	58 X 1	41	16
		1.4	Ø 8 A240C	1960	29 X 1	57	22
		მძიმე ბეტონი B25		V =	0.64 X 1 =	0.64 მ³	

საერთო შენიშვნები :

1. ნახაზში შეტანილი ყველა ცვლილება უნდა შეთანხმდეს პროექტის ავტორთან.
2. შენობის საპროექტო ნული ±0.00=491.80 აბსოლუტურ ნიშნულს.
3. პროექტში ყველა ზომა მოცემულია მილიმეტრებში, ნიშნულები-მეტრებში.

შენიშვნები :

თარიღი Jul 23, 2026 წ.

კორექტირება

№	კორექტირება	თარიღი	შეასრ.
1			
2			
3			
4			

მისამართი / Address

ქ. თბილისი, მაისურაძის ქ. N11-ის მიმდებარედ, ზემო პლატო, თრიალეთის ქ. N45-ის მიმდებარედ
ს/კ 01.19.20.003.214

სიტუაციური გეგმა

პროექტი / Project

მრავალბინიანი საცხოვრებელი სახლი

დამკვეთი / Client

შ.პ.ს. "სივრცე"

თანამდებობა	გვარი
კონსტრუქტორი	თ. მორალიშვილი
შეასრულა	გ. კუშუხიძე

კონსტრუქტორი:
STRUCTURAL ENGINEER
თორნიკე მორალიშვილი
TORNIKE MORALISHVILI
E: TORNIKEMORALISHVILI@GMAIL.COM
M: +995 511 222 442

ფაილი/File: COLUMN

პროექტი/Project No 11A24	ფორმატი Paper Size
თარიღი/Date: Jul 23, 2026	A3
სტადია/Status: C.D.	მ. Scale

ნახაზის დასახელება / Drawing Name:

მონოლითური სვეტი მ.ს.-10

ფურცელი/Drawing No	ა-3011

მონოლითური სვეტი მ.ს.-11 / 2ც.
მ 1:25

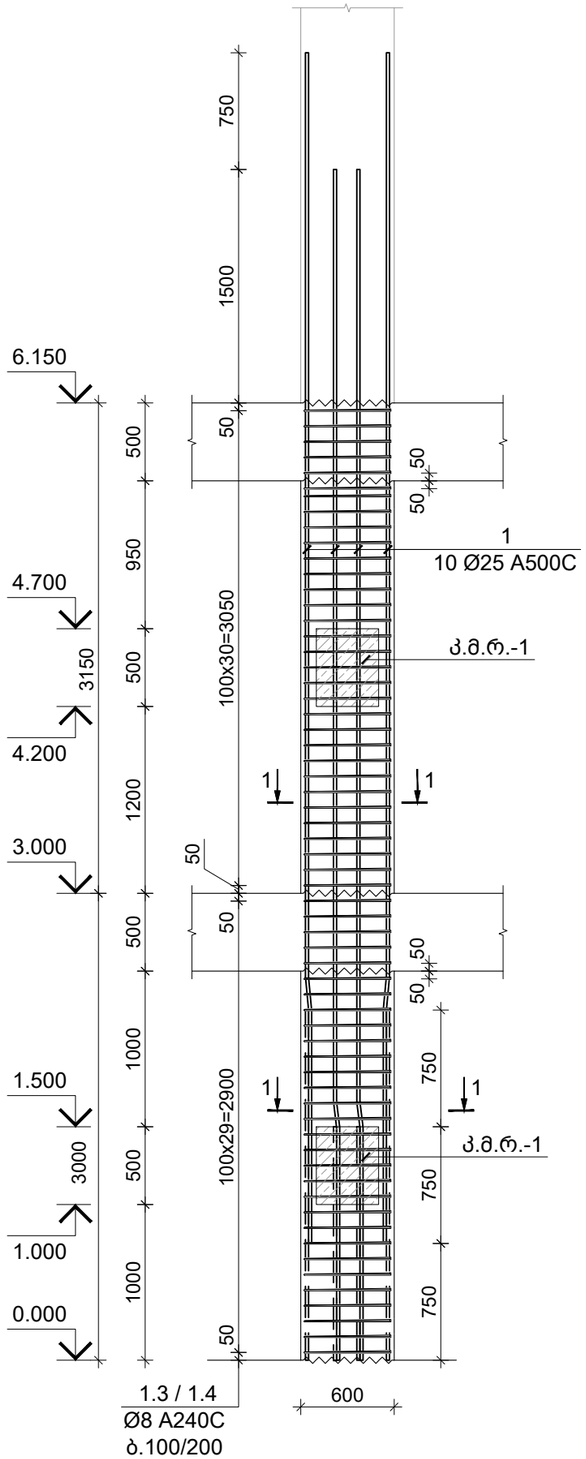

კვეთი 1-1
მ 1:10

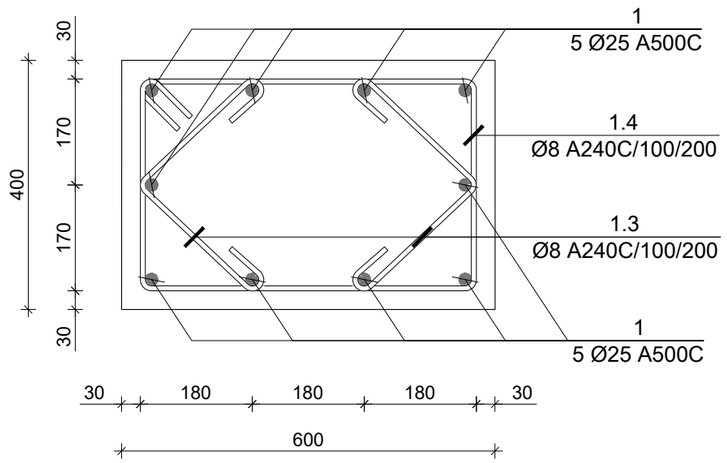

პოზ. N	Ø [მმ]	ე ს კ ი ზ ი [მმ]	სიგრძე L [მმ]
1	Ø 25	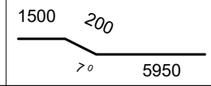	7650
1.3	Ø 8	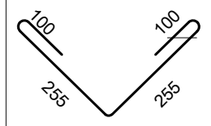	710
1.4	Ø 8	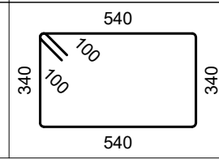	1960

კონსტრ. დასახ.	ელემენტის დასახ.	პოზ. №	დიამეტრი ან კვეთი (მმ)	ერთეულის სიგრძე (მმ.)	რაოდენობა (ც.)	საერთო სიგრძე (მ.)	საერთო წონა (კგ.)
მონ. სვეტი მ.ს.-11	0.000 ნ.-დან 3.000 ნ.-მდე	1	Ø 25 A500C	7650	10 X 2	153	589
		1.3	Ø 8 A240C	710	60 X 2	85	34
		1.4	Ø 8 A240C	1960	30 X 2	118	46
		მძიმე ბეტონი B25		V = 0.48 X 2 = 0.96 მ³			
	3.000 ნ.-დან 6.150 ნ.-მდე	1.3	Ø 8 A240C	710	64 X 2	91	36
		1.4	Ø 8 A240C	1960	32 X 2	125	49
		მძიმე ბეტონი B25		V = 0.78 X 2 = 1.56 მ³			

საერთო შენიშვნები :

1. ნახაზში შეტანილი ყველა ცვლილება უნდა შეთანხმდეს პროექტის ავტორთან.
2. შენობის საპროექტო ნული ±0.00=491.80 აბსოლუტურ ნიშნულს.
3. პროექტში ყველა ზომა მოცემულია მილიმეტრებში, ნიშნულები-მეტრებში.

შენიშვნები :

თარიღი Jul 23, 2026 წ.

კორექტირება

№	კორექტირება	თარიღი	შეასრ.
1			
2			
3			
4			

მისამართი / Address

ქ. თბილისი, მაისურაძის ქ. N11-ის მიმდებარედ, ზემო პლატო, თრიალეთის ქ. N45-ის მიმდებარედ

ს/კ 01.19.20.003.214

სიტუაციური გეგმა

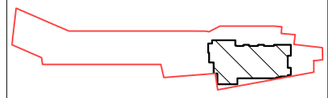

პროექტი / Project

მრავალბინიანი საცხოვრებელი სახლი

დამკვეთი / Client

შ.პ.ს. "სივრცე"

თანამდებობა	გვარი
კონსტრუქტორი	თ. მორალიშვილი
შეასრულა	გ. კუშუხიძე

კონსტრუქტორი:
STRUCTURAL ENGINEER
თორნიკე მორალიშვილი
TORNIKE MORALISHVILI
E: TORNIKEMORALISHVILI@GMAIL.COM
M: +995 511 222 442

ფაილი/File: COLUMN

პროექტი/Project No 11A24	ფორმატი Paper Size
თარიღი/Date: Jul 23, 2026	A3
სტადია/Status: C.D.	მ. Scale

ნახაზის დასახელება / Drawing Name:

მონოლითური სვეტი მ.ს.-11

ფურცელი/Drawing No კ-3012

მონოლითური სვეტი მ.ს.-12 / 4ც.
მ 1:25

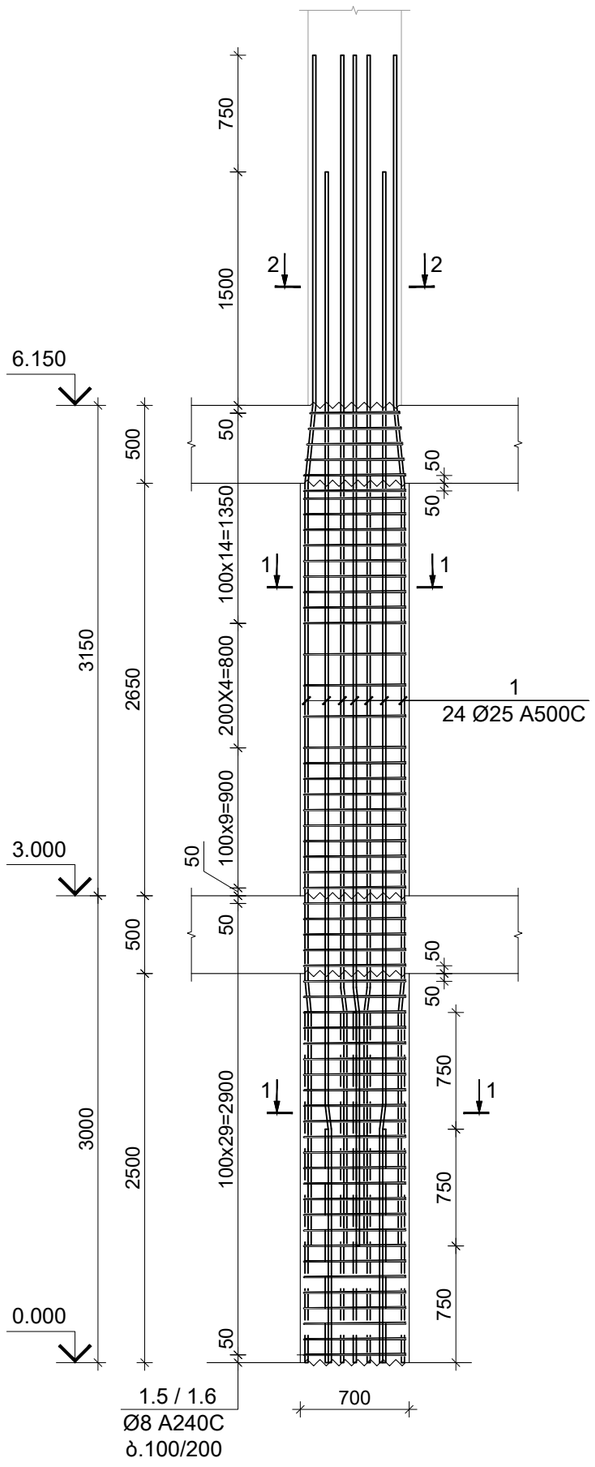

კვეთი 1-1
მ 1:10

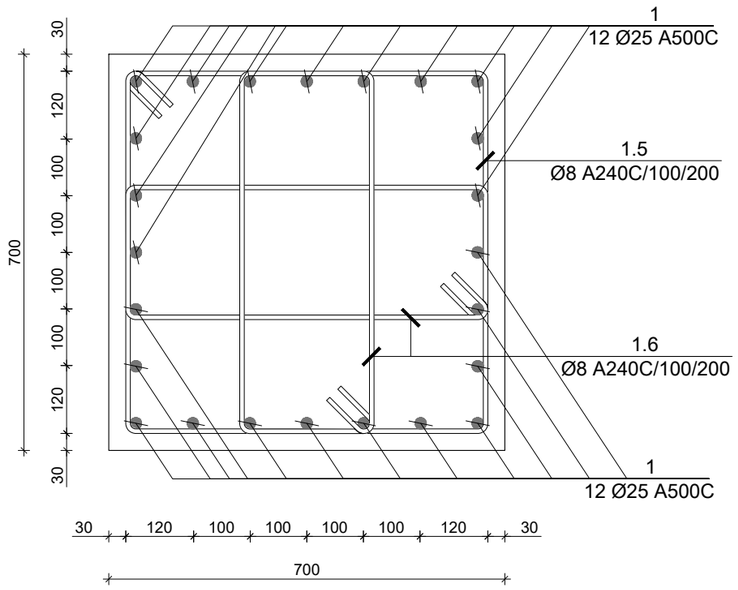

კვეთი 2-2
მ 1:10

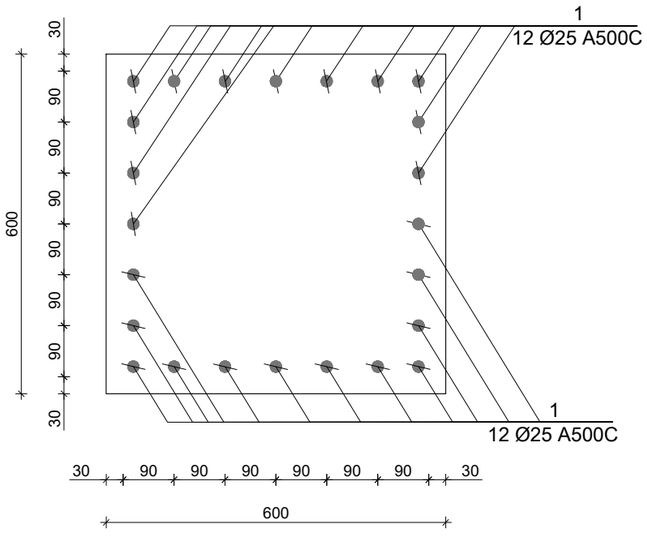

პოზ. N	Ø [მმ]	ე ს კ ი ზ ი [მმ]	სიგრძე L [მმ]
1	Ø 25	1500 200 5950	7650
1.5	Ø 8	640 640 640 100 100	2760
1.6	Ø 8	640 240 240 640 100 100	1960

კონსტრ. დასახ.	ელემენტის დასახ.	პოზ. №	დიამეტრი ან კვეთი (მმ)	ერთეულის სიგრძე (მმ.)	რაოდენობა (ც.)	საერთო სიგრძე (მ.)	საერთო წონა (კგ.)
მონ. სვეტი მ.ს.-12	0.000 ნ.-დან 3.000 ნ.-მდე	1	Ø 25 A500C	7650	24 X 4	734	2828
		1.5	Ø 8 A240C	710	30 X 4	85	34
		1.6	Ø 8 A240C	1960	60 X 4	470	186
		მძიმე ბეტონი B25			V = 1.23 X 4	= 4.90 მ³	
	3.000 ნ.-დან 6.150 ნ.-მდე	1.5	Ø 8 A240C	710	28 X 4	80	31
		1.6	Ø 8 A240C	1960	56 X 4	439	173
		მძიმე ბეტონი B25			V = 1.30 X 4	= 5.19 მ³	

საერთო შენიშვნები :

1. ნახაზში შეტანილი ყველა ცვლილება უნდა შეთანხმდეს პროექტის ავტორთან.
2. შენობის საპროექტო ნული ±0.00=491.80 აბსოლუტურ ნიშნულს.
3. პროექტში ყველა ზომა მოცემულია მილიმეტრებში, ნიშნულები-მეტრებში.

შენიშვნები :

თარიღი Jul 23, 2026 წ.

კორექტირება

№	კორექტირება	თარიღი	შეასრ.
1			
2			
3			
4			

მისამართი / Address

ქ. თბილისი, მაისურაძის ქ. N11-ის მიმდებარედ, ზემო პლატო, თრიალეთის ქ. N45-ის მიმდებარედ
ს/კ 01.19.20.003.214

სიტუაციური გეგმა

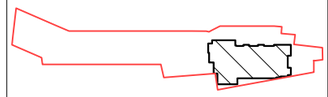

პროექტი / Project

მრავალბინიანი საცხოვრებელი სახლი

დამკვეთი / Client

შ.პ.ს. "სივრცე"

თანამდებობა	გვარი
კონსტრუქტორი	თ. მორალიშვილი
შეასრულა	გ. კუჭუხიძე

კონსტრუქტორი:
STRUCTURAL ENGINEER
თორნიკე მორალიშვილი
TORNIKE MORALISHVILI
E: TORNIKEMORALISHVILI@GMAIL.COM
M: +995 511 222 442

ფაილი/File: COLUMN

პროექტი/Project No 11A24	ფორმატი Paper Size
თარიღი/Date: Jul 23, 2026	A3
სტადია/Status: C.D.	მ. Scale

ნახაზის დასახელება / Drawing Name:

მონოლითური სვეტი მ.ს.-12

ფურცელი/Drawing No კ-3013

მონოლითური სვეტი მ.ს.-13 / 14ც.
მ 1:25

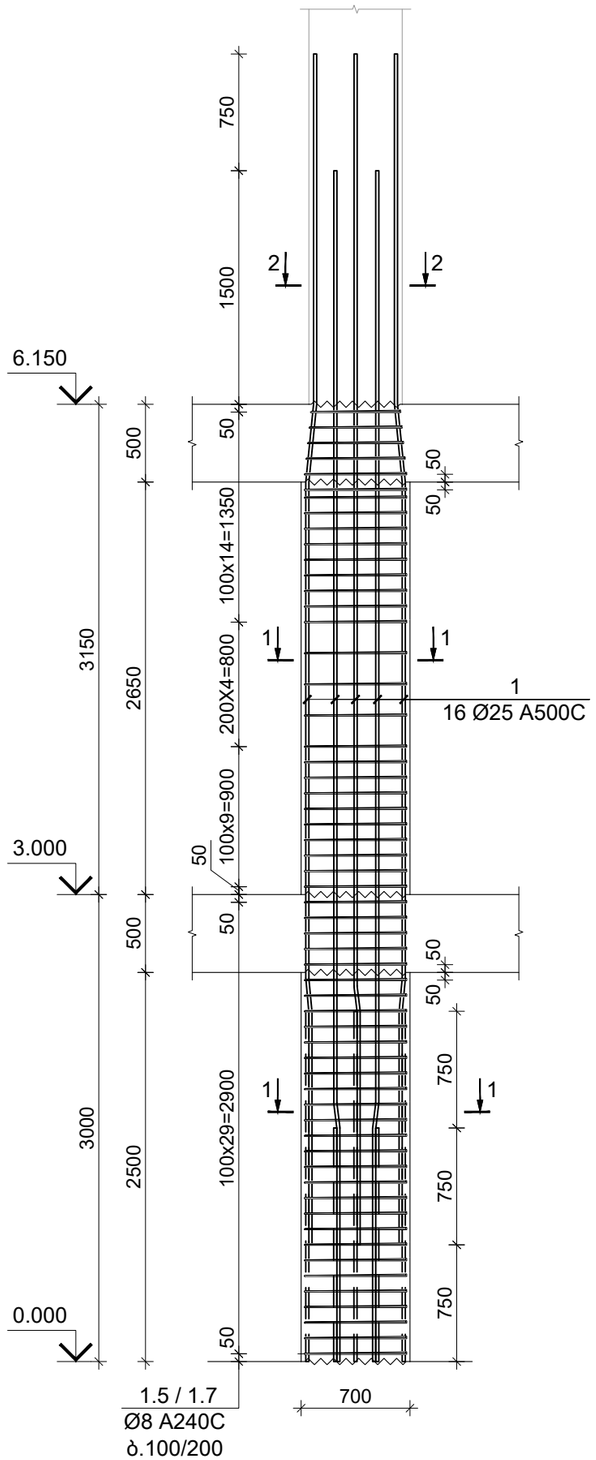

კვეთი 1-1
მ 1:10

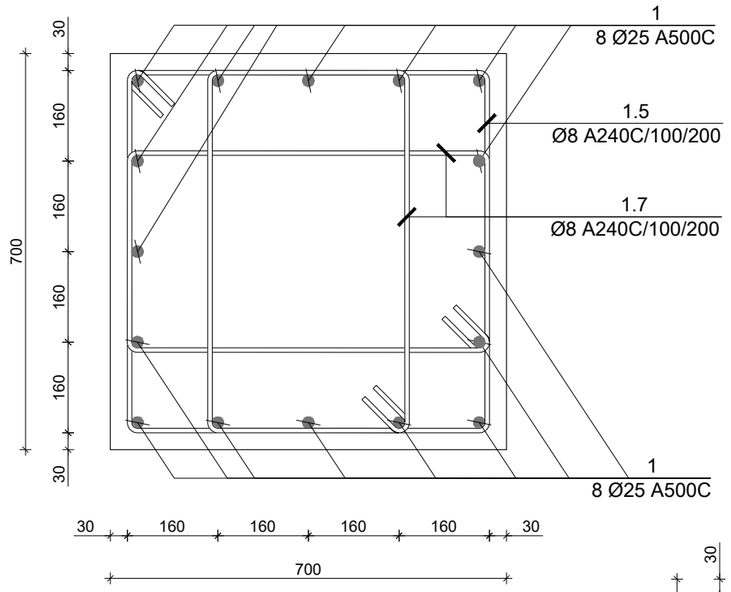

კვეთი 2-2
მ 1:10

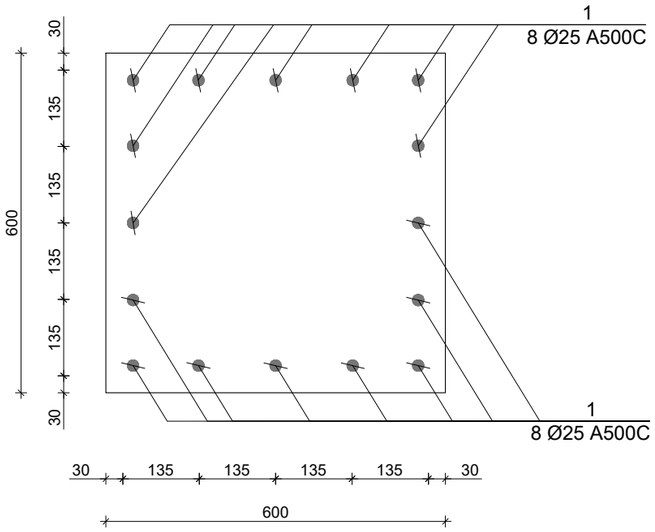

პოზ. N	Ø [მმ]	ე ს კ ი ზ ი [მმ]	სიგრძე L [მმ]
1	Ø 25	1500 200 70 5950	7650
1.5	Ø 8	640 100 640 100 640 640	2760
1.7	Ø 8	640 100 360 100 360 640	2200

კონსტრ. დასახ.	ელემენტის დასახ.	პოზ. №	დიამეტრი ან კვეთი (მმ)	ერთეულის სიგრძე (მ.)	რაოდენობა (ც.)	საერთო სიგრძე (მ.)	საერთო წონა (კგ.)
მონ. სვეტი მ.ს.-13	0.000 ნ.-დან 3.000 ნ.-მდე	1	Ø 25 A500C	7650	16 X 14	1714	6600
		1.5	Ø 8 A240C	710	30 X 14	298	118
		1.7	Ø 8 A240C	2200	60 X 14	1848	729
		მძიმე ბეტონი B25			V = 1.23 X 14 = 17.15 მ³		
	3.000 ნ.-დან 6.150 ნ.-მდე	1.5	Ø 8 A240C	710	28 X 14	278	110
		1.7	Ø 8 A240C	2200	56 X 14	1725	680
		მძიმე ბეტონი B25			V = 1.30 X 14 = 18.18 მ³		

საერთო შენიშვნები :

1. ნახაზში შეტანილი ყველა ცვლილება უნდა შეთანხმდეს პროექტის ავტორთან.
2. შენობის საპროექტო ნული ±0.00=491.80 აბსოლუტურ ნიშნულს.
3. პროექტში ყველა ზომა მოცემულია მილიმეტრებში, ნიშნულები-მეტრებში.

შენიშვნები :

თარიღი Jul 23, 2026 წ.

კორექტირება

№	კორექტირება	თარიღი	შეასრ.
1			
2			
3			
4			

მისამართი / Address

ქ. თბილისი, მაისურაძის ქ. N11-ის მიმდებარედ, ზემო პლატო, თრიალეთის ქ. N45-ის მიმდებარედ

ს/კ 01.19.20.003.214

სიტუაციური გეგმა

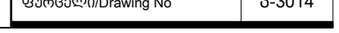

პროექტი / Project

მრავალბინიანი საცხოვრებელი სახლი

დამკვეთი / Client

შ.პ.ს. "სივრცე"

თანამდებობა	გვარი
კონსტრუქტორი	თ. მორალიშვილი
შეასრულა	გ. კუჭუხიძე

კონსტრუქტორი:
STRUCTURAL ENGINEER
თორნიკე მორალიშვილი
TORNIKE MORALISHVILI
E: TORNIKEMORALISHVILI@GMAIL.COM
M: +995 511 222 442

ფაილი/File: COLUMN

პროექტი/Project No 11A24	ფორმატი Paper Size
თარიღი/Date: Jul 23, 2026	A3
სტადია/Status: C.D.	მ. Scale

ნახაზის დასახელება / Drawing Name:

მონოლითური სვეტი მ.ს.-13

ფურცელი/Drawing No პ-3014

მონოლითური სვეტი მ.ს.-14 / 2ც.
მ 1:25

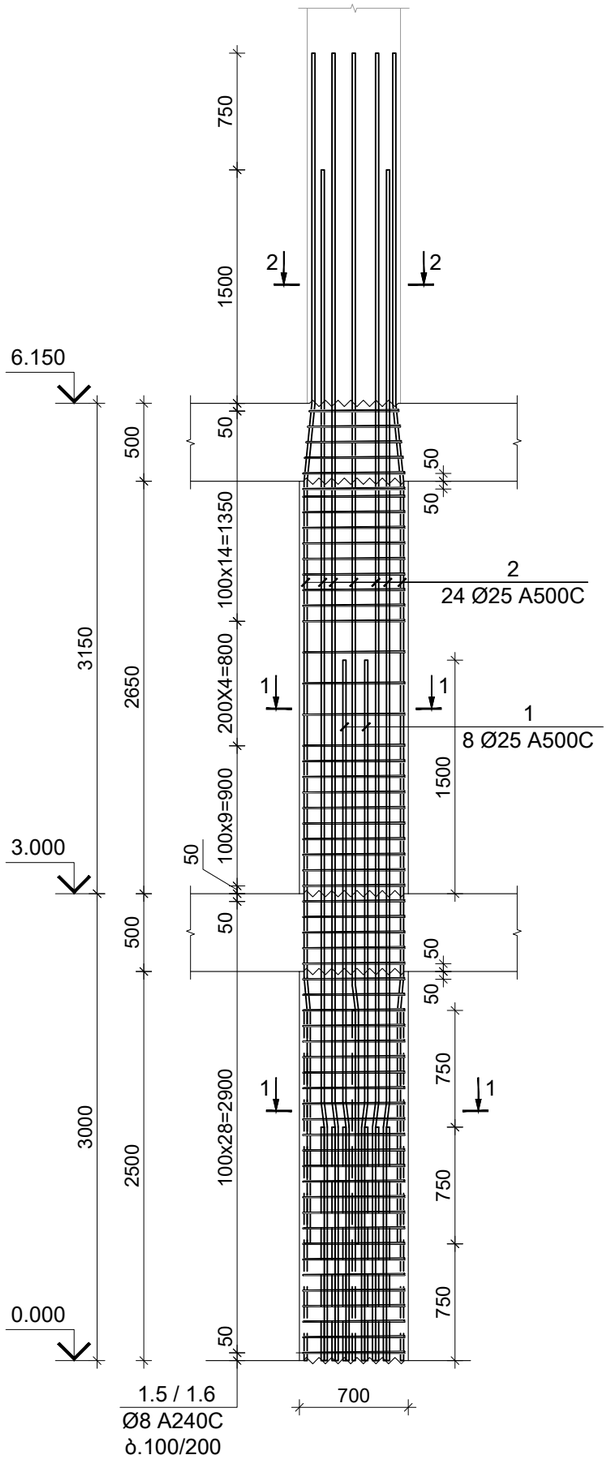

კვეთი 1-1
მ 1:10

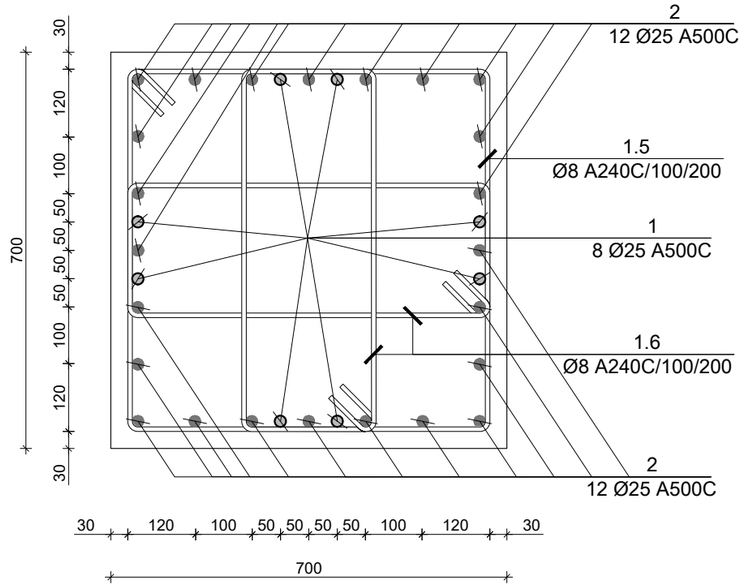

კვეთი 2-2
მ 1:10

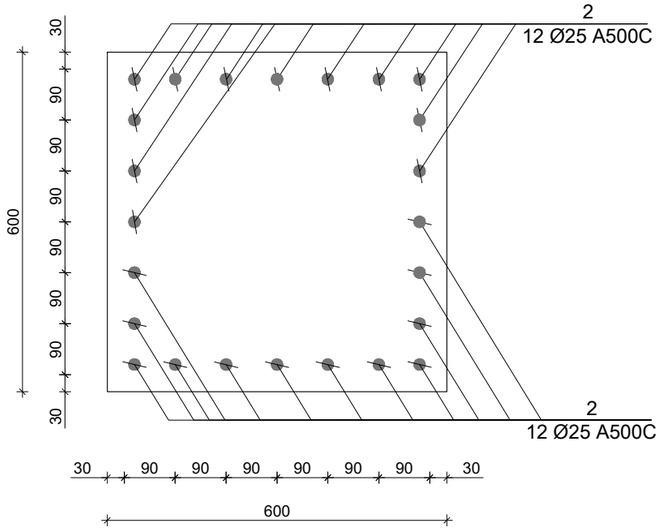

პოზ. N	Ø [მმ]	ე ს კ ი ზ ი [მმ]	სიგრძე L [მმ]
1	Ø 25	1500, 200, 2800	4500
2	Ø 25	1500, 200, 5950	7650
1.5	Ø 8	640, 100, 640, 640	2760
1.6	Ø 8	640, 100, 240, 240, 640	1960

კონსტრ. დასახ.	ელემენტის დასახ.	პოზ. №	დიამეტრი ან კვეთი (მმ)	ერთეულის სიგრძე (მ.)	რაოდენობა (ც.)	საერთო სიგრძე (მ.)	საერთო წონა (კგ.)
მონ. სვეტი მ.ს.-14	0.000 ნ.-დან 3.000 ნ.-მდე	1	Ø 25 A500C	4440	8 X 2	71	274
		2	Ø 25 A500C	8120	24 X 2	390	1501
		1.5	Ø 8 A240C	710	30 X 2	43	17
		1.7	Ø 8 A240C	2200	60 X 2	264	104
		მძიმე ბეტონი B25		V = 1.23 X 2 = 2.45 მ³			
	3.000 ნ.-დან 6.150 ნ.-მდე	1.5	Ø 8 A240C	710	28 X 2	40	16
		1.7	Ø 8 A240C	2200	56 X 2	246	97
		მძიმე ბეტონი B25		V = 1.30 X 2 = 2.60 მ³			

საერთო შენიშვნები :

1. ნახაზში შეტანილი ყველა ცვლილება უნდა შეთანხმდეს პროექტის ავტორთან.
2. შენობის საპროექტო ნული ±0.00=491.80 აბსოლუტურ ნიშნულს.
3. პროექტში ყველა ზომა მოცემულია მილიმეტრებში, ნიშნულები-მეტრებში.

შენიშვნები :

თარიღი Jul 23, 2026 წ.

კორექტირება

№	კორექტირება	თარიღი	შეასრ.
1			
2			
3			
4			

მისამართი / Address

ქ. თბილისი, მაისურაძის ქ. N11-ის მიმდებარედ, ზემო პლატო, თრიალეთის ქ. N45-ის მიმდებარედ
ს/კ 01.19.20.003.214

სიტუაციური გეგმა

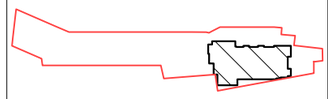

პროექტი / Project

მრავალბინიანი საცხოვრებელი სახლი

დამკვეთი / Client

შ.პ.ს. "სივრცე"

თანამდებობა	მვარი
კონსტრუქტორი	თ. მორალიშვილი
შესრულა	გ. კუჭუხიძე

კონსტრუქტორი:
STRUCTURAL ENGINEER
თორნიკე მორალიშვილი
TORNIKE MORALISHVILI
E: TORNIKEMORALISHVILI@GMAIL.COM
M: +995 511 222 442

ფაილი/File: COLUMN

პროექტი/Project No 11A24	ფორმატი Paper Size A3
თარიღი/Date: Jul 23, 2026	
სტადია/Status: C.D.	მ. Scale

ნახაზის დასახელება / Drawing Name:

მონოლითური სვეტი მ.ს.-14

ფურცელი/Drawing No კ-3015

6.150 ნ.-ზე მონოლითური სვეტების განლაგების გეგმა
მ 1:100

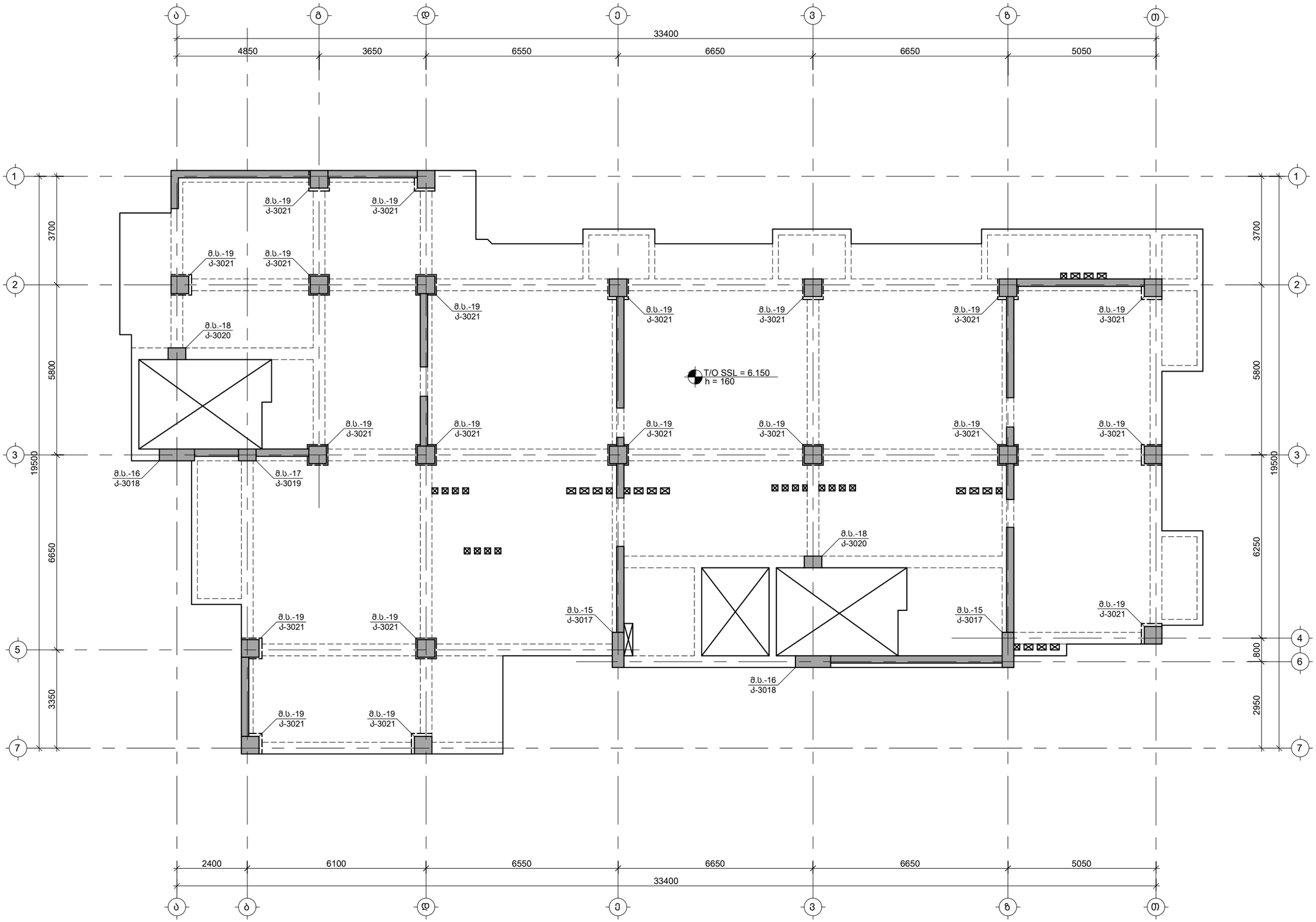

საერთო შენიშვნები :

1. ნახაზში შეტანილი ყველა ცვლილება უნდა შეთანხმდეს პროექტის ავტორთან.
2. შენობის საპროექტო ნული ±0.00=491.80 აბსოლუტურ ნიშნულს.
3. პროექტში ყველა ზომა მოცემულია მილიმეტრებში, ნიშნულები-მეტრებში.

შენიშვნები :

თარიღი Jul 23, 2026 წ.

კორექტირება

№	კორექტირება	თარიღი	შეასრ.
1			
2			
3			
4			

მისამართი / Address

ქ. თბილისი, მაისურაძის ქ. N11-ის მიმდებარედ, ზემო პლატო, თრიალეთის ქ. N45-ის მიმდებარედ ს/კ 01.19.20.003.214

სიტუაციური გეგმა

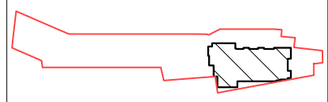

პროექტი / Project

მრავალბინიანი საცხოვრებელი სახლი

დამკვეთი / Client

შ.პ.ს. "სივრცე"

თანამდებობა	გვარი
კონსტრუქტორი	თ. მორალიშვილი
შეასრულა	გ. კუჭუხიძე

კონსტრუქტორი:
STRUCTURAL ENGINEER
თორნიკე მორალიშვილი
TORNIKE MORALISHVILI
E: TORNIKEMORALISHVILI@GMAIL.COM
M: +995 511 222 442

ფაილი/File: COLUMN PLANE

პროექტი/Project No 11A24	ფორმატი Paper Size A3
თარიღი/Date: Jul 23, 2026	
სტადია/Status: C.D.	მ. Scale

ნახაზის დასახელება / Drawing Name:

6.150 ნ.-ზე მონოლითური სვეტების განლაგების გეგმა

ფურცელი/Drawing No კ-3016

მონოლითური სვეტი მ.ს.-15 / 2ც.
მ 1:25

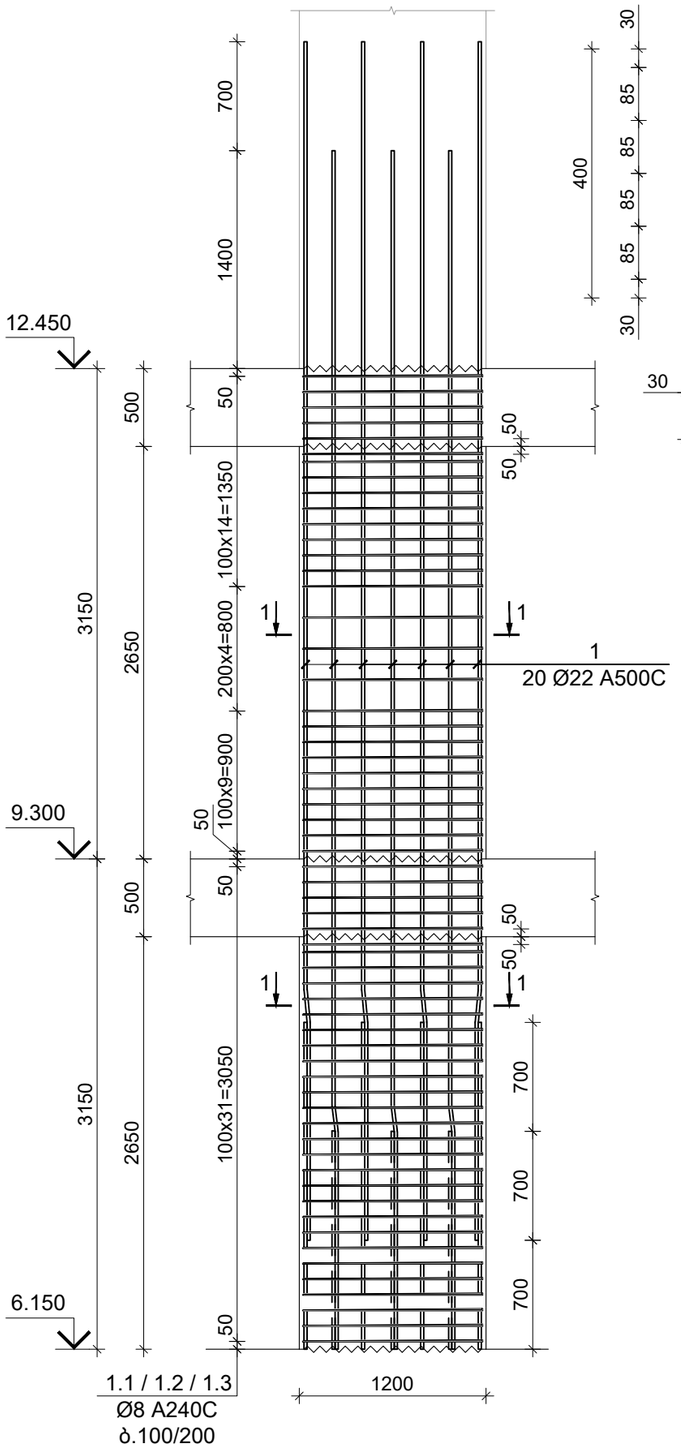

კვეთი 1-1
მ 1:10

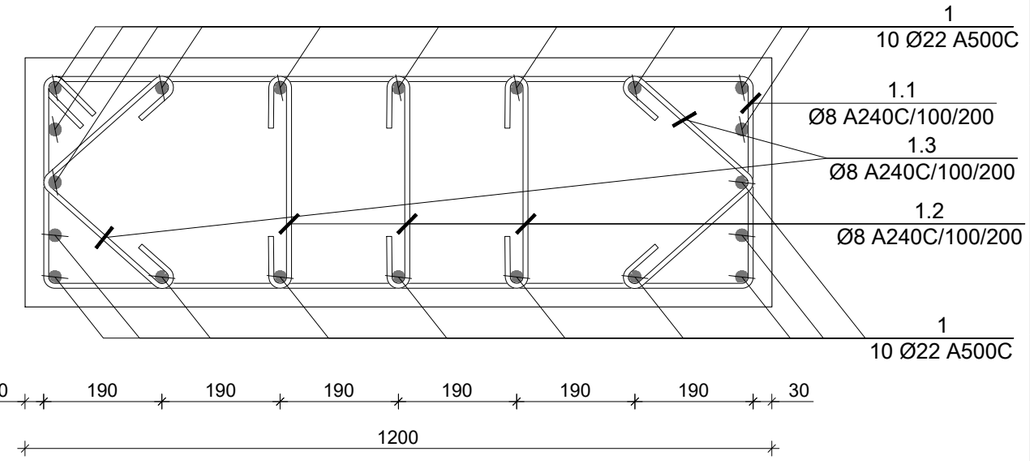

პოზ. N	Ø [მმ]	ე ს კ ი ზ ი [მმ]	სიგრძე L [მმ]
1	Ø 22		7700
1.1	Ø 8	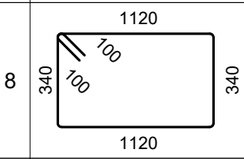	3120
1.2	Ø 8	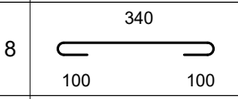	540
1.3	Ø 8	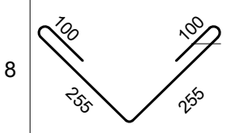	710

კონსტრ. დასახ.	ელემენტის დასახ.	პოზ. №	დიამეტრი ან კვეთი (მმ)		ერთეულის სიგრძე (მმ.)	რაოდენობა (ც.)	საერთო სიგრძე (მ.)	საერთო წონა (კგ.)
მონ. სვეტი მ.ს.-15	6.150 ნ.-დან 9.300 ნ.-მდე	1	Ø 22	A500C	7700	20 X 2	308	919
		1.1	Ø 8	A240C	3120	32 X 2	200	79
		1.2	Ø 8	A240C	540	96 X 2	104	41
		1.3	Ø 8	A240C	710	64 X 2	91	36
		მძიმე ბეტონი		B25	V = 1.27 X 2	= 2.54 მ³		
	9.300 ნ.-დან 12.450 ნ.-მდე	1.1	Ø 8	A240C	3120	28 X 2	175	69
		1.2	Ø 8	A240C	540	84 X 2	91	36
		1.3	Ø 8	A240C	710	56 X 2	80	31
		მძიმე ბეტონი		B25	V = 1.27 X 2	= 2.54 მ³		

საერთო შენიშვნები :

1. ნახაზში შეტანილი ყველა ცვლილება უნდა შეთანხმდეს პროექტის ავტორთან.
2. შენობის საპროექტო ნული ±0.00=491.80 აბსოლუტურ ნიშნულს.
3. პროექტში ყველა ზომა მოცემულია მილიმეტრებში, ნიშნულები-მეტრებში.

შენიშვნები :

თარიღი Jul 23, 2026 წ.

კორექტირება

№	კორექტირება	თარიღი	შეასრ.
1			
2			
3			
4			

მისამართი / Address

ქ. თბილისი, მაისურაძის ქ. N11-ის მიმდებარედ, ზემო პლატო, თრიალეთის ქ. N45-ის მიმდებარედ
ს/კ 01.19.20.003.214

სიტუაციური გეგმა

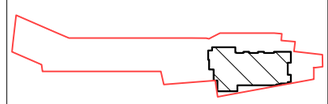

პროექტი / Project

მრავალბინიანი საცხოვრებელი სახლი

დამკვეთი / Client

შ.პ.ს. "სივრცე"

თანამდებობა	გვარი
კონსტრუქტორი	თ. მორალიშვილი
შემასრულა	გ. კუჭუხიძე

კონსტრუქტორი:
STRUCTURAL ENGINEER
თორნიკე მორალიშვილი
TORNIKE MORALISHVILI
E: TORNIKEMORALISHVILI@GMAIL.COM
M: +995 511 222 442

ფაილი/File: COLUMN

პროექტი/Project No 11A24	ფორმატი Paper Size A3
თარიღი/Date: Jul 23, 2026	
სტადია/Status: C.D.	მ. Scale

ნახაზის დასახელება / Drawing Name:

მონოლითური სვეტი მ.ს.-15

ფურცელი/Drawing No	კ-3017

მონოლითური სვეტი მ.ს.-16 / 2ც.
მ 1:25

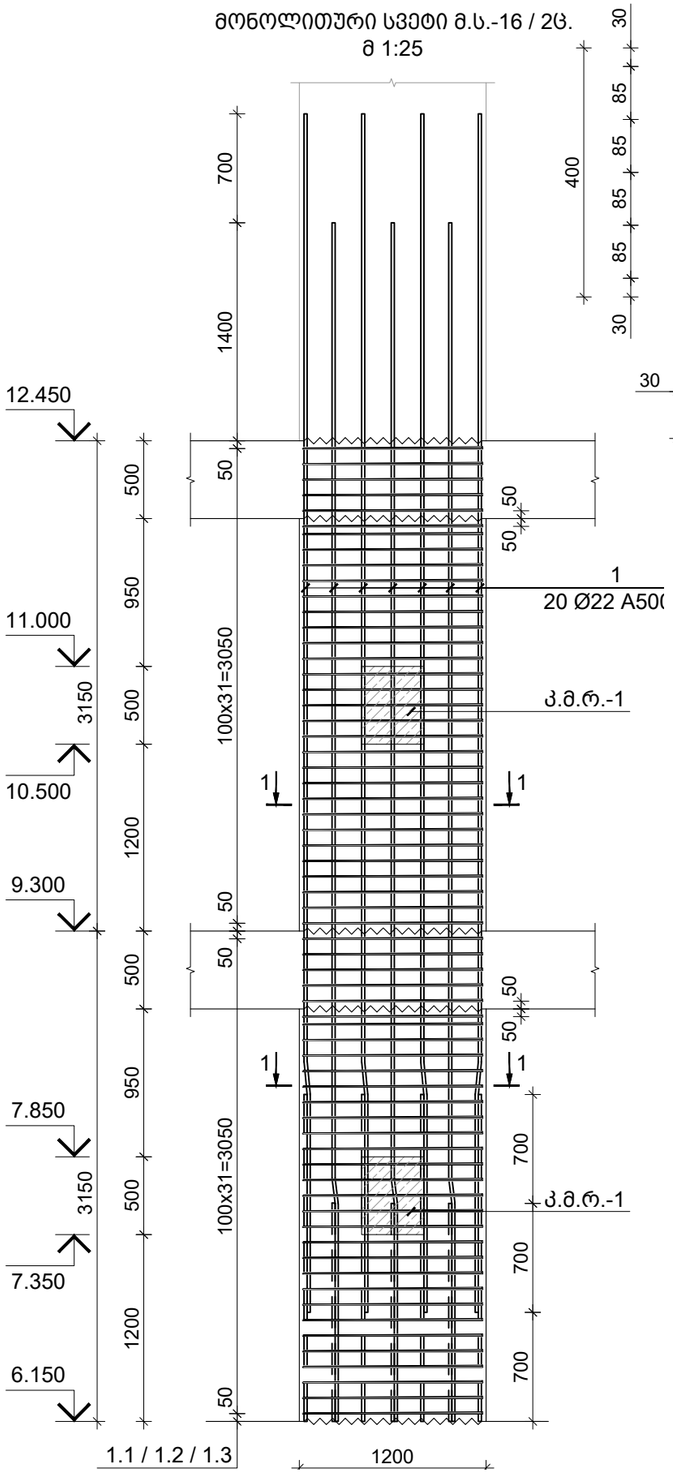

კვეთი 1-1
მ 1:10

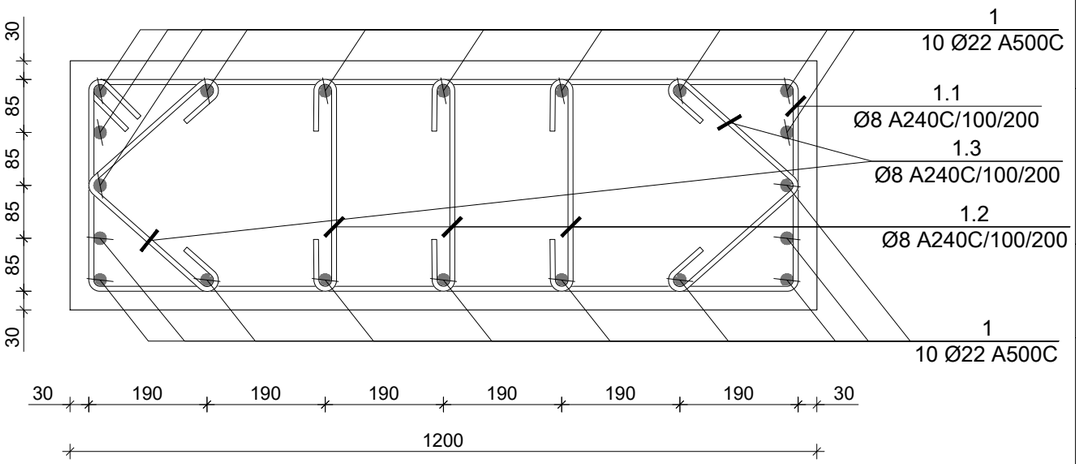

პოზ. N	Ø [მმ]	ე ს კ ი ზ ი [მმ]	სიგრძე L [მმ]
1	Ø 22	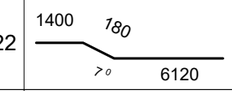	7700
1.1	Ø 8	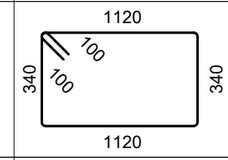	3120
1.2	Ø 8	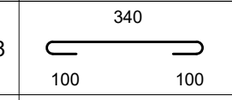	540
1.3	Ø 8	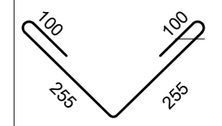	710

კონსტრ. დასახ.	ელემენტის დასახ.	პოზ. №	დიამეტრი ან კვეთი (მმ)		ერთეულის სიგრძე (მმ.)	რაოდენობა (ც.)	საერთო სიგრძე (მ.)	საერთო წონა (კგ.)
მონ. სვეტი მ.ს.-16	6.150 მ.-დან 9.300 მ.-მდე	1	Ø 22	A500C	7700	20 X 2	308	919
		1.1	Ø 8	A240C	3120	32 X 2	200	79
		1.2	Ø 8	A240C	540	96 X 2	104	41
		1.3	Ø 8	A240C	710	64 X 2	91	36
		მძიმე ბეტონი		B25	V = 1.27 X 2 = 2.54 მ³			
	9.300 მ.-დან 12.450 მ.-მდე	1.1	Ø 8	A240C	3120	32 X 2	200	79
		1.2	Ø 8	A240C	540	96 X 2	104	41
		1.3	Ø 8	A240C	710	64 X 2	91	36
		მძიმე ბეტონი		B25	V = 1.27 X 2 = 2.54 მ³			

საერთო შენიშვნები :

1. ნახაზში შეტანილი ყველა ცვლილება უნდა შეთანხმდეს პროექტის ავტორთან.
2. შენობის საპროექტო ნული ±0.00=491.80 აბსოლუტურ ნიშნულს.
3. პროექტში ყველა ზომა მოცემულია მილიმეტრებში, ნიშნულები-მეტრებში.

შენიშვნები :

თარიღი Jul 23, 2026 წ.

კორექტირება

№	კორექტირება	თარიღი	შეასრ.
1			
2			
3			
4			

მისამართი / Address

ქ. თბილისი, მაისურაძის ქ. N11-ის მიმდებარედ, ზემო პლატო, თრიალეთის ქ. N45-ის მიმდებარედ

ს/კ 01.19.20.003.214

სიტუაციური გეგმა



პროექტი / Project

მრავალბინიანი საცხოვრებელი სახლი

დამკვეთი / Client

შ.პ.ს. "სივრცე"

თანამდებობა	გვარი
კონსტრუქტორი	თ. მორალიშვილი
შემსრულა	გ. კუჭუხიძე

კონსტრუქტორი:
STRUCTURAL ENGINEER
თორნიკე მორალიშვილი
TORNIKE MORALISHVILI
E: TORNIKEMORALISHVILI@GMAIL.COM
M: +995 511 222 442

ფაილი/File: COLUMN

პროექტი/Project No 11A24	ფორმატი Paper Size A3
თარიღი/Date: Jul 23, 2026	
სტადია/Status: C.D.	მ. Scale

ნახაზის დასახელება / Drawing Name:

მონოლითური სვეტი მ.ს.-16

ფურცელი/Drawing No	კ-3018

მონოლითური სვეტი მ.ს.-17 / 1ც.
მ 1:25

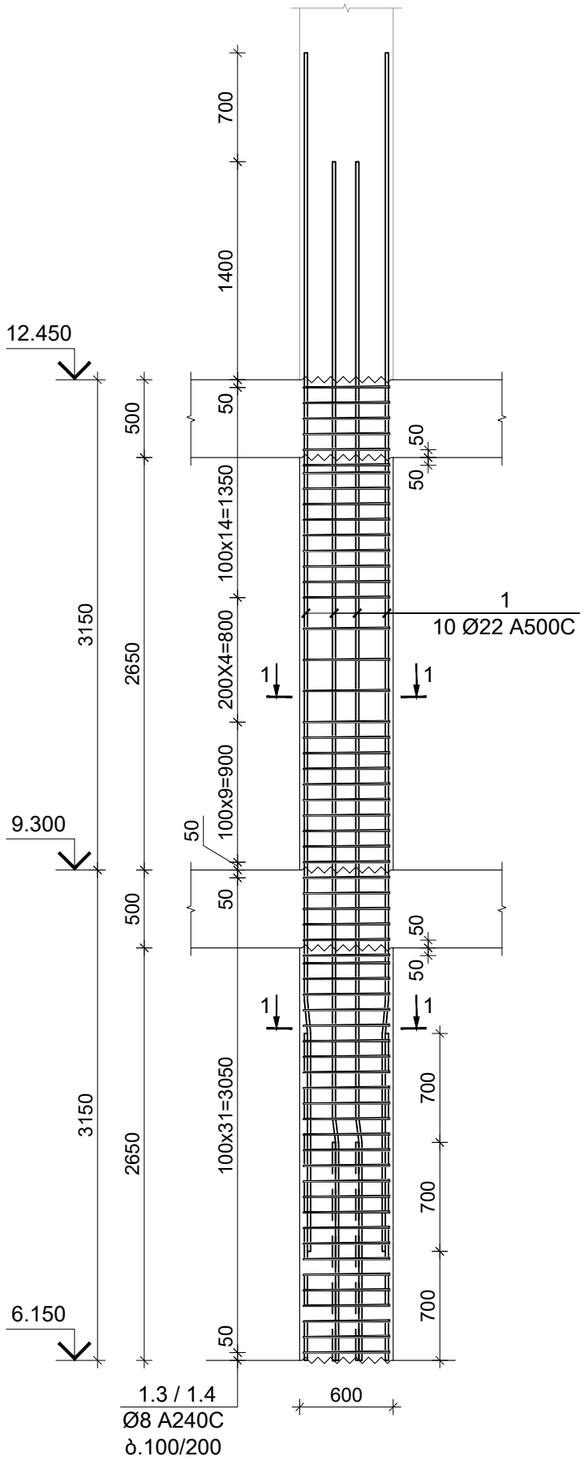

კვეთი 1-1
მ 1:10

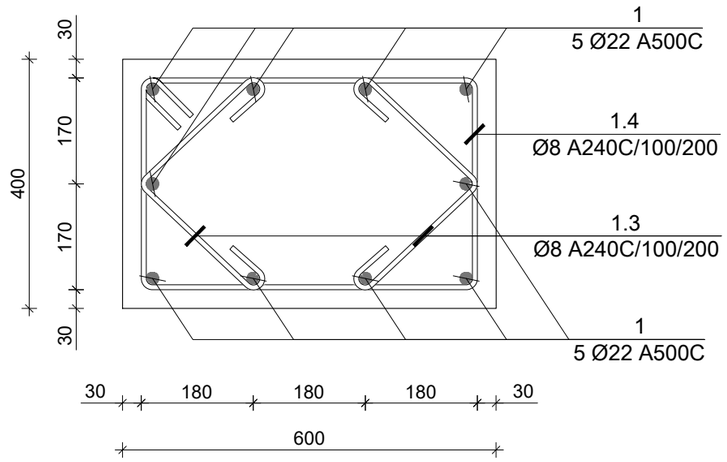

პოზ. N	ø [მმ]	ე ს კ ი ზ ი [მმ]	სიგრძე L [მმ]
1	Ø 22	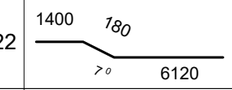	7700
1.3	Ø 8	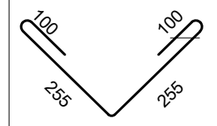	710
1.4	Ø 8	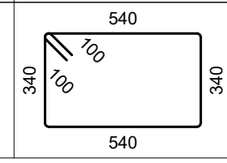	1960

კონსტრ. დასახ.	ელემენტის დასახ.	პოზ. №	დიამეტრი ან კვეთი (მმ)	ერთეულის სიგრძე (მმ.)	რაოდენობა (ც.)	სულ სიგრძე (მ.)	სულ წონა (კგ.)
მონ. სვეტი მ.ს.-17	6.150 ნ.-დან 9.300 ნ.-მდე	1	Ø 22 A500C	7700	10 X 1	77	230
		1.3	Ø 8 A240C	710	64 X 1	45	18
		1.4	Ø 8 A240C	1960	32 X 1	63	25
		მძიმე ბეტონი B25		V =	0.64 X 1	= 0.64 მ³	
	9.300 ნ.-დან 12.450 ნ.-მდე	1.3	Ø 8 A240C	710	56 X 1	40	16
		1.4	Ø 8 A240C	1960	28 X 1	55	22
		მძიმე ბეტონი B25		V =	0.64 X 1	= 0.64 მ³	

საერთო შენიშვნები :

1. ნახაზში მეტანილი ყველა ცვლილება უნდა შეთანხმდეს პროექტის ავტორთან.
2. შენობის საპროექტო ნული ±0.00=491.80 აბსოლუტურ ნიშნულს.
3. პროექტში ყველა ზომა მოცემულია მილიმეტრებში, ნიშნულები-მეტრებში.

შენიშვნები :

თარიღი Jul 23, 2026 წ.

კორექტირება

№	კორექტირება	თარიღი	შეასრ.
1			
2			
3			
4			

მისამართი / Address

ქ. თბილისი, მაისურაძის ქ. N11-ის მიმდებარედ, ზემო პლატო, თრიალეთის ქ. N45-ის მიმდებარედ

ს/კ 01.19.20.003.214

სიტუაციური გეგმა

პროექტი / Project

მრავალბინიანი საცხოვრებელი სახლი

დამკვეთი / Client

შ.პ.ს. "სივრცე"

თანამდებობა	გვარი
კონსტრუქტორი	თ. მორალიშვილი
შეასრულა	გ. კუჭუხიძე

კონსტრუქტორი:
STRUCTURAL ENGINEER
თორნიკე მორალიშვილი
TORNIKE MORALISHVILI
E: TORNIKEMORALISHVILI@GMAIL.COM
M: +995 511 222 442

ფაილი/File: COLUMN

პროექტი/Project No 11A24	ფორმატი Paper Size A3
თარიღი/Date: Jul 23, 2026	
სტადია/Status: C.D.	მ. Scale

ნახაზის დასახელება / Drawing Name:

მონოლითური სვეტი მ.ს.-17

ფურცელი/Drawing No ჯ-3019

მონოლითური სვეტი მ.ს.-18 / 2ც.
მ 1:25

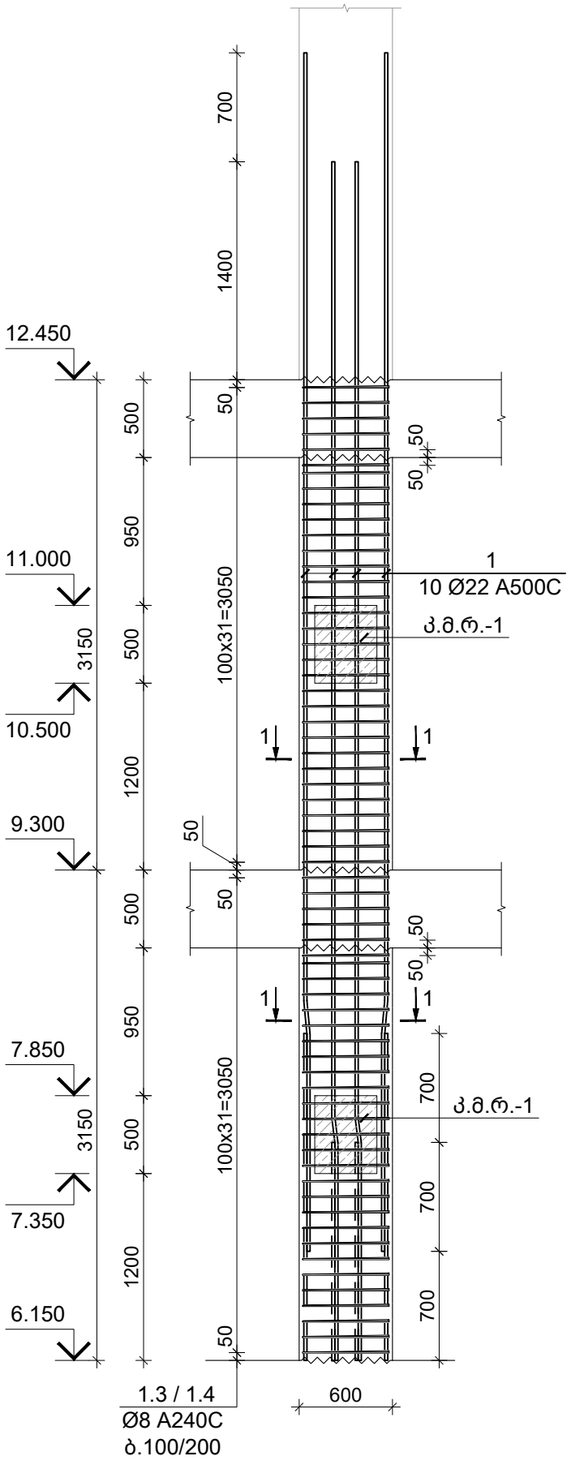

კვეთი 1-1
მ 1:10

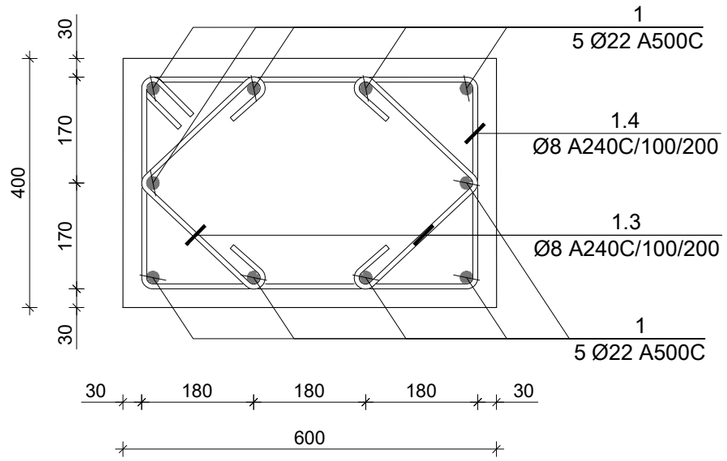

პოზ. N	ø [მმ]	ე ს კ ი ზ ი [მმ]	სიგრძე L [მმ]
1	Ø 22	1400, 180, 6120	7700
1.3	Ø 8	100, 100, 255, 255	710
1.4	Ø 8	540, 100, 100, 340, 340, 540	1960

კონსტრ. დასახ.	ელემენტის დასახ.	პოზ. №	დიამეტრი ან კვეთი (მმ)	ერთეულის სიგრძე (მმ.)	რაოდენობა (ც.)	საერთო სიგრძე (მ.)	საერთო წონა (კგ.)
მონ. სვეტი მ.ს.-18	6.150 ნ.-დან 9.300 ნ.-მდე	1	Ø 22 A500C	7700	10 X 2	154	459
		1.3	Ø 8 A240C	710	64 X 2	91	36
		1.4	Ø 8 A240C	1960	32 X 2	125	49
		მძიმე ბეტონი B25		V = 0.64 X 2 = 1.27 მ³			
	9.300 ნ.-დან 12.450 ნ.-მდე	1.3	Ø 8 A240C	710	64 X 2	91	36
		1.4	Ø 8 A240C	1960	32 X 2	125	49
		მძიმე ბეტონი B25		V = 0.64 X 2 = 1.27 მ³			

საერთო შენიშვნები :

1. ნახაზში შეტანილი ყველა ცვლილება უნდა შეთანხმდეს პროექტის ავტორთან.
2. შენობის საპროექტო ნული ±0.00=491.80 აბსოლუტურ ნიშნულს.
3. პროექტში ყველა ზომა მოცემულია მილიმეტრებში, ნიშნულები-მეტრებში.

შენიშვნები :

თარიღი Jul 23, 2026 წ.

კორექტირება

№	კორექტირება	თარიღი	შეასრ.
1			
2			
3			
4			

მისამართი / Address

ქ. თბილისი, მაისურაძის ქ. N11-ის მიმდებარედ, ზემო პლატო, თრიალეთის ქ. N45-ის მიმდებარედ
ს/კ 01.19.20.003.214

სიტუაციური გეგმა



პროექტი / Project

მრავალბინიანი საცხოვრებელი სახლი

დამკვეთი / Client

შ.პ.ს. "სივრცე"

თანამდებობა	გვარი
კონსტრუქტორი	თ. მორალიშვილი
შეასრულა	გ. კუჭუხიძე

კონსტრუქტორი:
STRUCTURAL ENGINEER
თორნიკე მორალიშვილი
TORNIKE MORALISHVILI
E: TORNIKEMORALISHVILI@GMAIL.COM
M: +995 511 222 442

ფაილი/File: COLUMN

პროექტი/Project No 11A24	ფორმატი Paper Size A3
თარიღი/Date: Jul 23, 2026	
სტადია/Status: C.D.	მ. Scale

ნახაზის დასახელება / Drawing Name:

მონოლითური სვეტი მ.ს.-18

ფურცელი/Drawing No	კ-3020

მონოლითური სვეტი მ.ს.-19 / 20ც.
მ 1:25

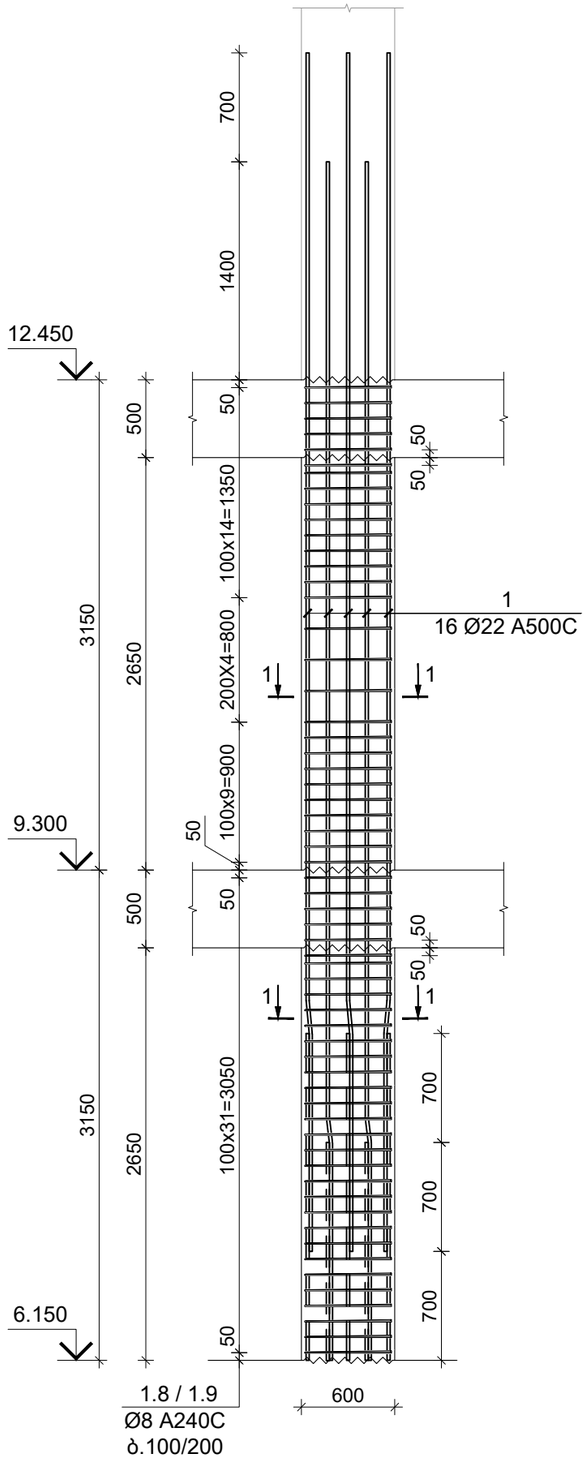

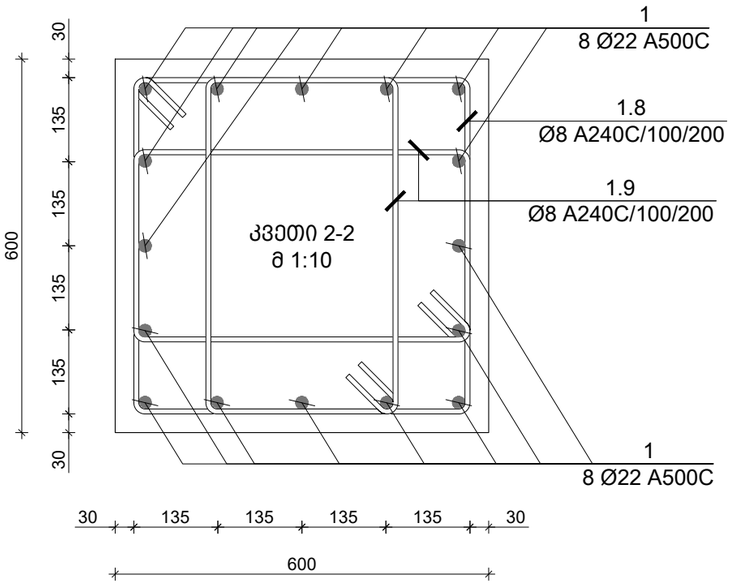

პოზ. N	Ø [მმ]	ე ს კ ი ზ ი [მმ]	სიგრძე L [მმ]
1	Ø 22	1400, 180°, 6120	7700
1.8	Ø 8	540 × 540, 100	2360
1.9	Ø 8	310 × 540, 100	1900

კონსტრ. დასახ.	ელემენტის დასახ.	პოზ. №	დიამეტრი ან კვეთი (მმ)	ერთეულის სიგრძე (მმ.)	რაოდენობა (ც.)	საერთო სიგრძე (მ.)	საერთო წონა (კგ.)
მონ. სვეტი მ.ს.-19	6.150 მ.-დან 9.300 მ.-მდე	1	Ø 22 A500C	7800	16 X 20	2496	7444
		1.8	Ø 8 A240C	2360	32 X 20	1510	596
		1.9	Ø 8 A240C	1900	64 X 20	2432	959
		მძიმე ბეტონი B25		V = 0.95 X 20 = 19.08 მ³			
	9.300 მ.-დან 12.450 მ.-მდე	1.8	Ø 8 A240C	2360	28 X 20	1322	521
		1.9	Ø 8 A240C	1900	56 X 20	2128	839
		მძიმე ბეტონი B25		V = 0.95 X 20 = 19.08 მ³			

საერთო შენიშვნები :

1. ნახაზში შეტანილი ყველა ცვლილება უნდა შეთანხმდეს პროექტის ავტორთან.
2. შენობის საპროექტო ნული ±0.00=491.80 აბსოლუტურ ნიშნულს.
3. პროექტში ყველა ზომა მოცემულია მილიმეტრებში, ნიშნულები-მეტრებში.

შენიშვნები :

თარიღი Jul 23, 2026 წ.

კორექტირება

№	კორექტირება	თარიღი	შეასრ.
1			
2			
3			
4			

მისამართი / Address

ქ. თბილისი, მაისურაძის ქ. N11-ის მიმდებარედ, ზემო პლატო, თრიალეთის ქ. N45-ის მიმდებარედ

ს/კ 01.19.20.003.214

სიტუაციური გეგმა

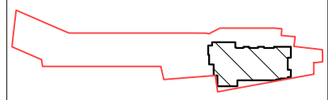

პროექტი / Project

მრავალბინიანი საცხოვრებელი სახლი

დამკვეთი / Client

შ.პ.ს. "სივრცე"

თანამდებობა	გვარი
კონსტრუქტორი	თ. მორალიშვილი
შეასრულა	გ. კუჭუხიძე

კონსტრუქტორი:
STRUCTURAL ENGINEER
თორნიკე მორალიშვილი
TORNIKE MORALISHVILI
E: TORNIKEMORALISHVILI@GMAIL.COM
M: +995 511 222 442

ფაილი/File: COLUMN

პროექტი/Project No 11A24	ფორმატი Paper Size A3
თარიღი/Date: Jul 23, 2026	
სტადია/Status: C.D.	მ. Scale

ნახაზის დასახელება / Drawing Name:

მონოლითური სვეტი მ.ს.-19

ფურცელი/Drawing No	კ-3021

12.450 ნ.-ზე მონოლითური სვეტების განლაგების გეგმა
მ 1:100

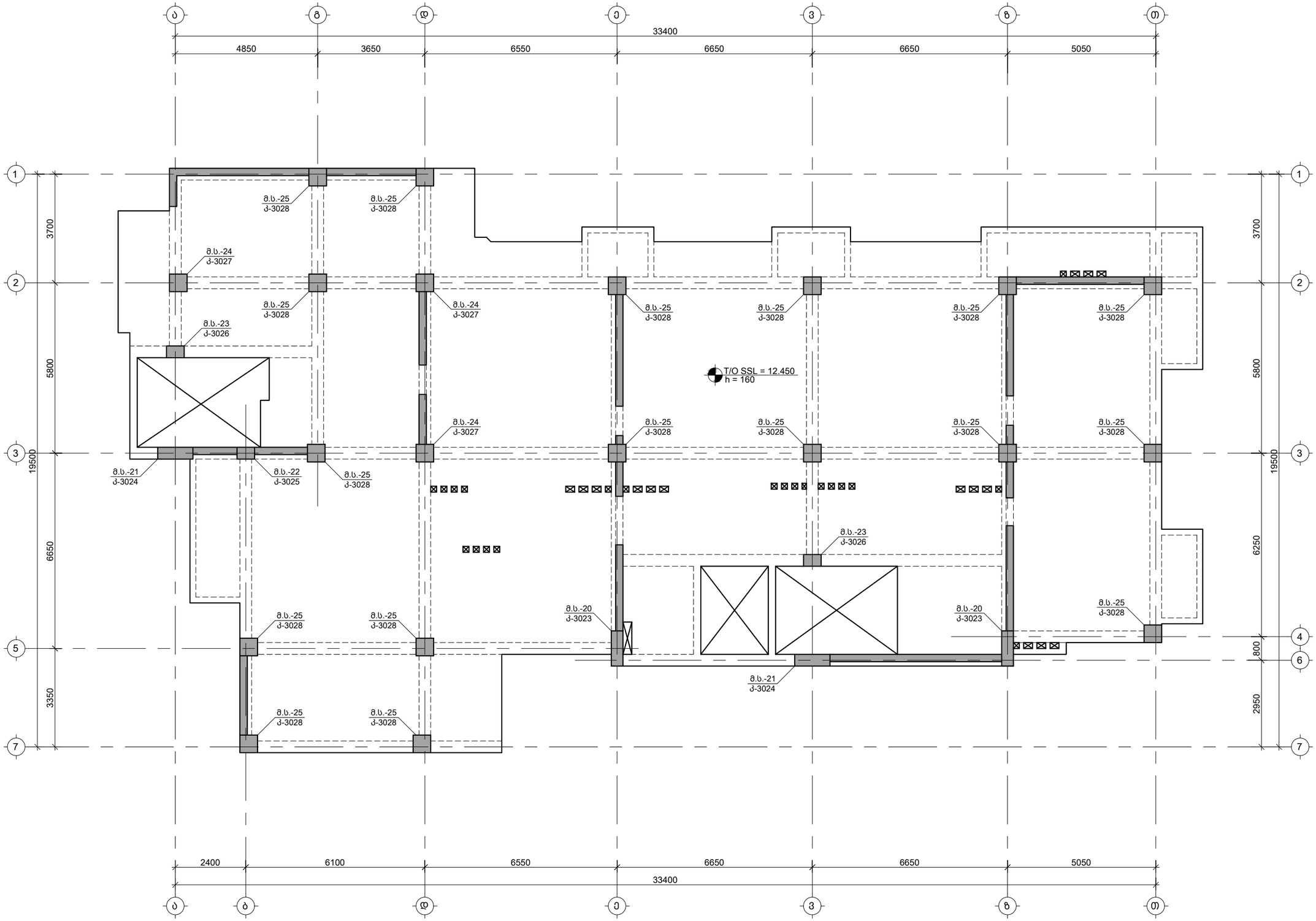

საერთო შენიშვნები :

1. ნახაზში შეტანილი ყველა ცვლილება უნდა შეთანხმდეს პროექტის ავტორთან.
2. შენობის საპროექტო ნული ±0.00=491.80 აბსოლუტურ ნიშნულს.
3. პროექტში ყველა ზომა მოცემულია მილიმეტრებში, ნიშნულები-მეტრებში.

შენიშვნები :

თარიღი Jul 23, 2026 წ.

კორექტირება

№	კორექტირება	თარიღი	შეასრ.
1			
2			
3			
4			

მისამართი / Address

ქ. თბილისი, მაისურაძის ქ. N11-ის მიმდებარედ, ზემო პლატო, თრიალეთის ქ. N45-ის მიმდებარედ ს/კ 01.19.20.003.214

სიტუაციური გეგმა

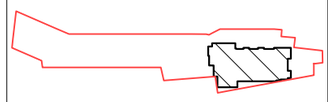

პროექტი / Project

მრავალბინიანი საცხოვრებელი სახლი

დამკვეთი / Client

შ.პ.ს. "სივრცე"

თანამდებობა	გვარი
კონსტრუქტორი	თ. მორალიშვილი
შეასრულა	გ. კუჭუხიძე

კონსტრუქტორი:
STRUCTURAL ENGINEER
თორნიკე მორალიშვილი
TORNIKE MORALISHVILI
E: TORNIKEMORALISHVILI@GMAIL.COM
M: +995 511 222 442

ფაილი/File: COLUMN PLANE

პროექტი/Project No 11A24	ფორმატი Paper Size
თარიღი/Date: Jul 23, 2026	A3
სტადია/Status: C.D.	მ. Scale

ნახაზის დასახელება / Drawing Name:

12.450 ნ.-ზე მონოლითური სვეტების განლაგების გეგმა

ფურცელი/Drawing No კ-3022

მონოლითური სვეტი მ.ს.-20 / 2ც.
მ 1:25

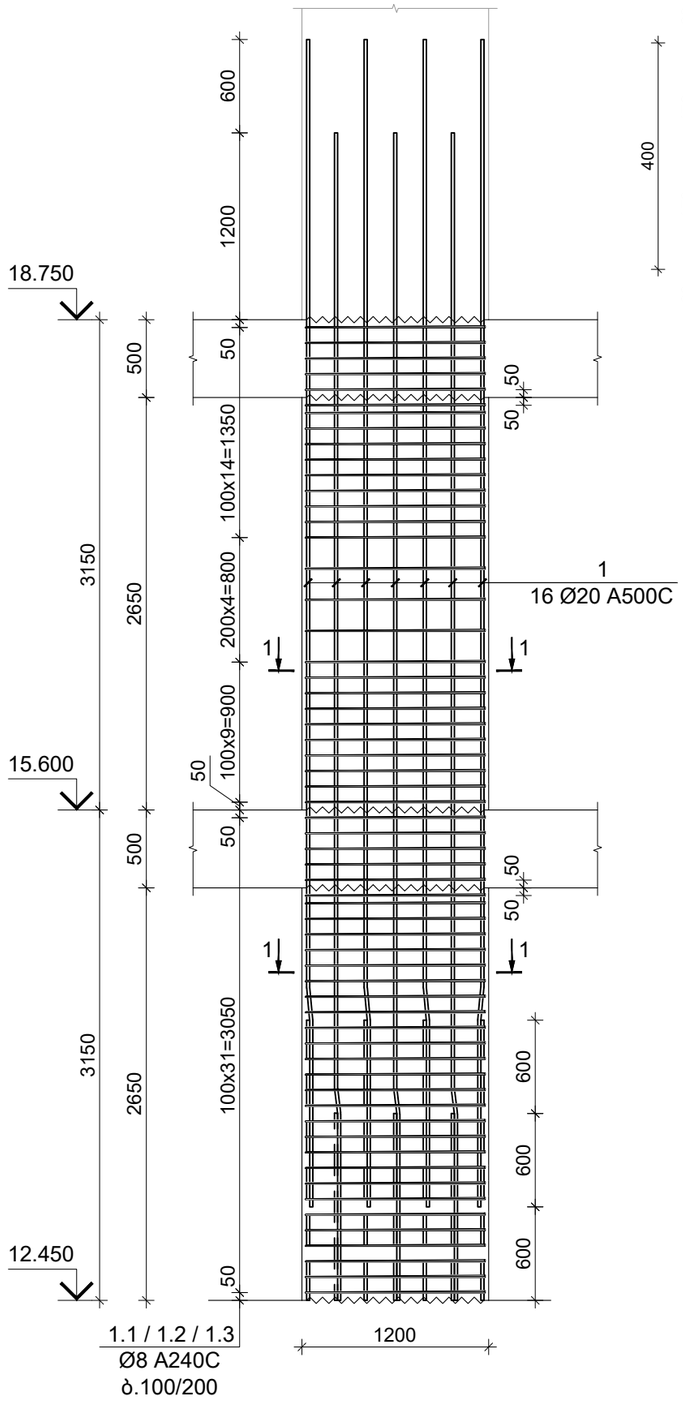

კვეთი 1-1
მ 1:10

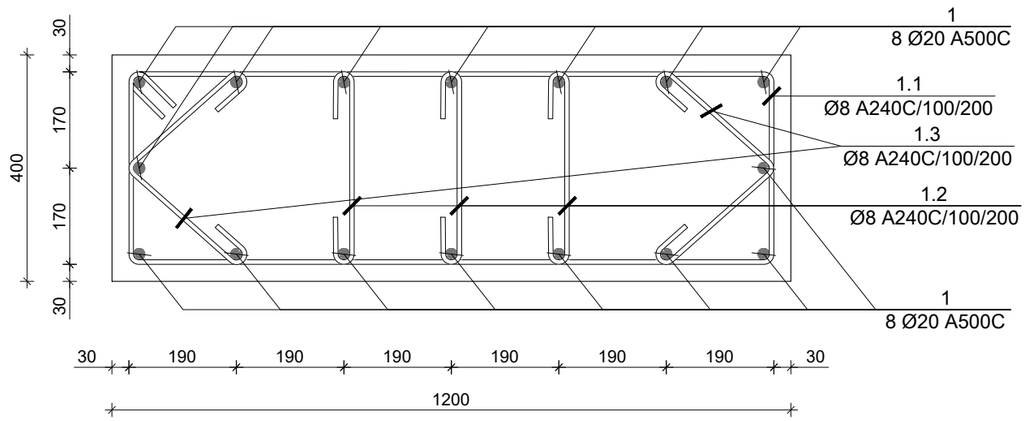

პოზ. N	ø [მმ]	ე ს კ ი ზ ი [მმ]	სიგრძე L [მმ]
1	Ø 20		7500
1.1	Ø 8	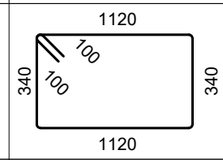	3120
1.2	Ø 8	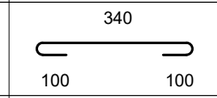	540
1.3	Ø 8	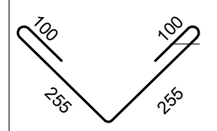	710

პონსტრ. დასახ.	ელემენტის დასახ.	პოზ. №	დიამეტრი ან კვეთი (მმ)	ერთეულის სიგრძე (მმ.)	რაოდენობა (ც.)	საერთო სიგრძე (მ.)	საერთო წონა (კგ.)
მონ. სვეტი მ.ს.-20	12.450 ნ.-დან 15.600 ნ.-მდე	1	Ø 20 A500C	7500	16 X 2	240	592
		1.1	Ø 8 A240C	3120	32 X 2	200	79
		1.2	Ø 8 A240C	540	96 X 2	104	41
		1.3	Ø 8 A240C	710	64 X 2	91	36
		მძიმე ბეტონი B25			V = 1.27 X 2 = 2.54 მ³		
	15.600 ნ.-დან 18.750 ნ.-მდე	1.1	Ø 8 A240C	3120	28 X 2	175	69
		1.2	Ø 8 A240C	540	84 X 2	91	36
		1.3	Ø 8 A240C	710	56 X 2	80	31
		მძიმე ბეტონი B25			V = 1.27 X 2 = 2.54 მ³		

საერთო შენიშვნები :

1. ნახაზში შეტანილი ყველა ცვლილება უნდა შეთანხმდეს პროექტის ავტორთან.
2. შენობის საპროექტო ნული ±0.00=491.80 აბსოლუტურ ნიშნულს.
3. პროექტში ყველა ზომა მოცემულია მილიმეტრებში, ნიშნულები-მეტრებში.

შენიშვნები :

თარიღი Jul 23, 2026 წ.

კორექტირება

№	კორექტირება	თარიღი	შეასრ.
1			
2			
3			
4			

მისამართი / Address

ქ. თბილისი, მაისურაძის ქ. N11-ის მიმდებარედ, ზემო პლატო, თრიალეთის ქ. N45-ის მიმდებარედ

ს/კ 01.19.20.003.214

სიტუაციური გეგმა

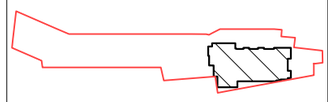

პროექტი / Project

მრავალბინიანი საცხოვრებელი სახლი

დამკვეთი / Client

შ.პ.ს. "სივრცე"

თანამდებობა	გვარი
კონსტრუქტორი	თ. მორალიშვილი
შეასრულა	გ. კუჭუხიძე

კონსტრუქტორი:
STRUCTURAL ENGINEER
თორნიკე მორალიშვილი
TORNIKE MORALISHVILI
E: TORNIKEMORALISHVILI@GMAIL.COM
M: +995 511 222 442

ფაილი/File:COLUMN

პროექტი/Project No 11A24	ფორმატი Paper Size A3
თარიღი/Date: Jul 23, 2026	
სტადია/Status: C.D.	მ. Scale

ნახაზის დასახელება / Drawing Name:

მონოლითური სვეტი მ.ს.-20

ფურცელი/Drawing No	კ-3023

მონოლითური სვეტი მ.ს.-21 / 2ც.
მ 1:25

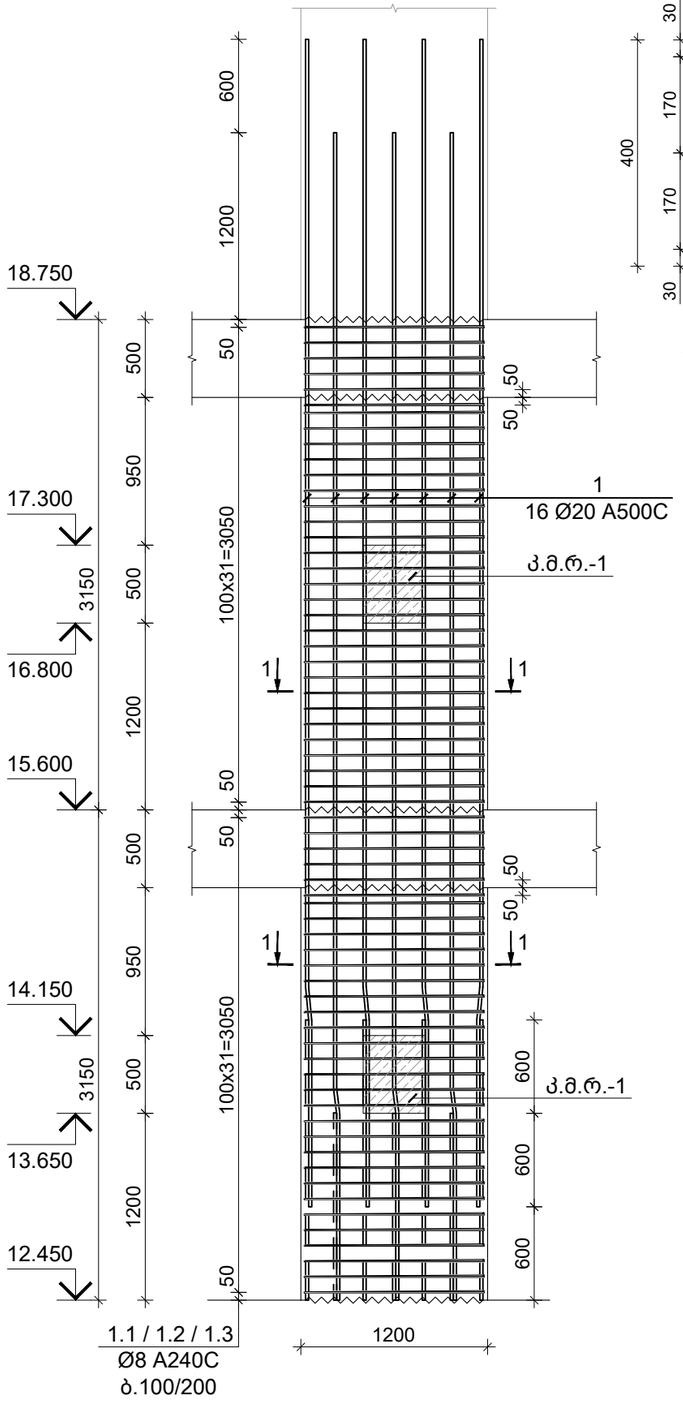

კვეთი 1-1
მ 1:10

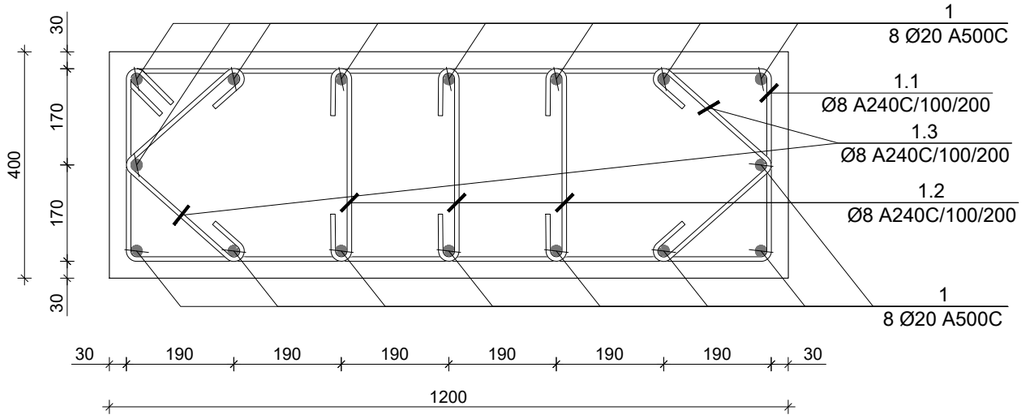

პოზ. N	Ø [მმ]	ე ს კ ი ზ ი [მმ]	სიგრძე L [მმ]
1	Ø 20	1200, 160, 6140	7500
1.1	Ø 8	1120, 340, 340, 100, 100, 1120	3120
1.2	Ø 8	340, 100, 100	540
1.3	Ø 8	100, 100, 255, 255	710

კონსტრ. დასახ.	ელემენტის დასახ.	პოზ. №	დიამეტრი ან კვეთი (მმ)	ერთეულის სიგრძე (მ.)	რაოდენობა (ც.)	საერთო სიგრძე (მ.)	საერთო წონა (კგ.)
მონ. სვეტი მ.ს.-21	12.450 მ.-დან 15.600 მ.-მდე	1	Ø 20 A500C	7500	16 X 2	240	592
		1.1	Ø 8 A240C	3120	32 X 2	200	79
		1.2	Ø 8 A240C	540	96 X 2	104	41
		1.3	Ø 8 A240C	710	64 X 2	91	36
		მძიმე ბეტონი B25		V = 1.27 X 2 = 2.54 მ³			
	15.600 მ.-დან 18.750 მ.-მდე	1.1	Ø 8 A240C	3120	32 X 2	200	79
		1.2	Ø 8 A240C	540	96 X 2	104	41
		1.3	Ø 8 A240C	710	64 X 2	91	36
		მძიმე ბეტონი B25		V = 1.27 X 2 = 2.54 მ³			

საერთო შენიშვნები :

1. ნახაზში შეტანილი ყველა ცვლილება უნდა შეთანხმდეს პროექტის ავტორთან.
2. შენობის საპროექტო ნული ±0.00=491.80 აბსოლუტურ ნიშნულს.
3. პროექტში ყველა ზომა მოცემულია მილიმეტრებში, ნიშნულები-მეტრებში.

შენიშვნები :

თარიღი Jul 23, 2026 წ.

კორექტირება

№	კორექტირება	თარიღი	შეასრ.
1			
2			
3			
4			

მისამართი / Address

ქ. თბილისი, მაისურაძის ქ. N11-ის მიმდებარედ, ზემო პლატო, თრიალეთის ქ. N45-ის მიმდებარედ

ს/კ 01.19.20.003.214

სიტუაციური გეგმა

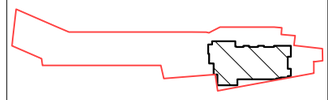

პროექტი / Project

მრავალბინიანი საცხოვრებელი სახლი

დამკვეთი / Client

შ.პ.ს. "სივრცე"

თანამდებობა	გვარი
კონსტრუქტორი	თ. მორალიშვილი
შეასრულა	გ. კუჭუხიძე

კონსტრუქტორი:
STRUCTURAL ENGINEER
თორნიკე მორალიშვილი
TORNIKE MORALISHVILI
E: TORNIKEMORALISHVILI@GMAIL.COM
M: +995 511 222 442

ფაილი/File: COLUMN

პროექტი/Project No 11A24	ფორმატი Paper Size A3
თარიღი/Date: Jul 23, 2026	
სტადია/Status: C.D.	მ. Scale

ნახაზის დასახელება / Drawing Name:

მონოლითური სვეტი მ.ს.-21

ფურცელი/Drawing No	კ-3024

მონოლითური სვეტი მ.ს.-22 / 1ც.
მ 1:25

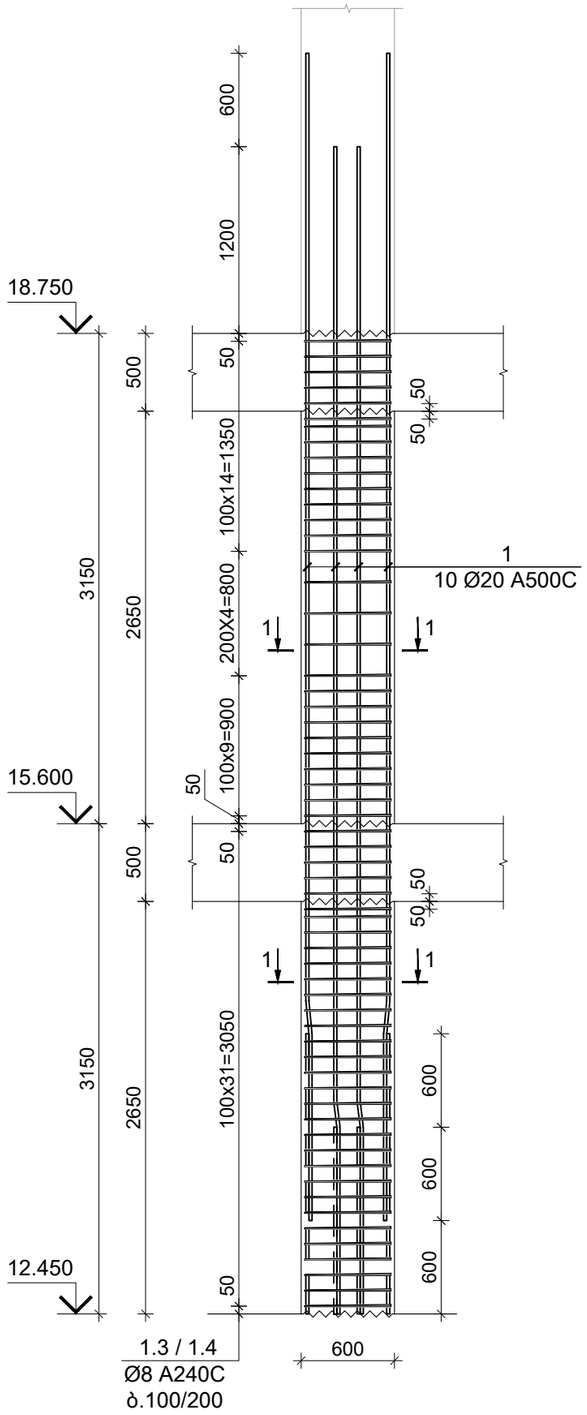

კვეთი 1-1
მ 1:10

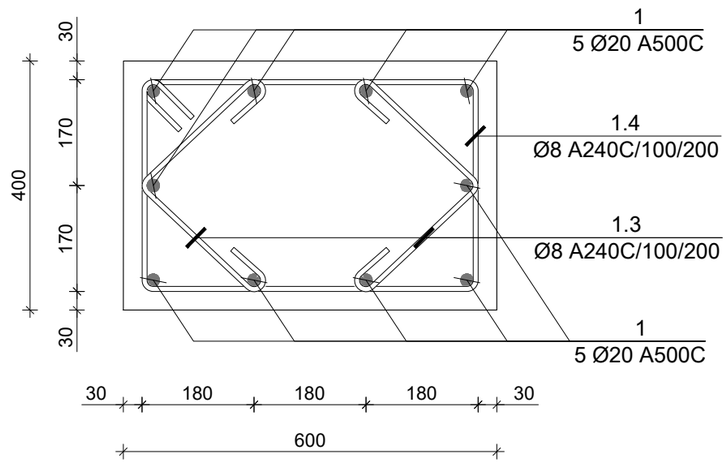

პოზ. N	Ø [მმ]	ე ს კ ი ზ ი [მმ]	სიგრძე L [მმ]
1	Ø 20	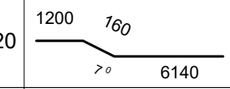	7500
1.3	Ø 8	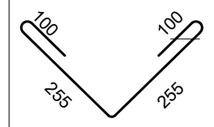	710
1.4	Ø 8	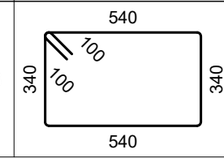	1960

კონსტრ. დასახ.	ელემენტის დასახ.	პოზ. №	დიამეტრი ან კვეთი (მმ)	ერთეულის სიგრძე (მმ.)	რაოდენობა (ც.)	საერთო სიგრძე (მ.)	საერთო წონა (კგ.)
მონ. სვეტი მ.ს.-22	12.450 მ.-დან 15.600 მ.-მდე	1	Ø 20 A500C	7500	10 X 1	75	185
		1.3	Ø 8 A240C	710	64 X 1	45	18
		1.4	Ø 8 A240C	1960	32 X 1	63	25
		მძიმე ბეტონი B25		V = 0.64 X 1 = 0.64 მ³			
	15.600 მ.-დან 18.750 მ.-მდე	1.3	Ø 8 A240C	710	56 X 1	40	16
		1.4	Ø 8 A240C	1960	28 X 1	55	22
		მძიმე ბეტონი B25		V = 0.64 X 1 = 0.64 მ³			

საერთო შენიშვნები :

1. ნახაზში შეტანილი ყველა ცვლილება უნდა შეთანხმდეს პროექტის ავტორთან.
2. შენობის საპროექტო ნული ±0.00=491.80 აბსოლუტურ ნიშნულს.
3. პროექტში ყველა ზომა მოცემულია მილიმეტრებში, ნიშნულები-მეტრებში.

შენიშვნები :

თარიღი Jul 23, 2026 წ.

კორექტირება

№	კორექტირება	თარიღი	შეასრ.
1			
2			
3			
4			

მისამართი / Address

ქ. თბილისი, მაისურაძის ქ. N11-ის მიმდებარედ, ზემო პლატო, თრიალეთის ქ. N45-ის მიმდებარედ
ს/კ 01.19.20.003.214

სიტუაციური გეგმა

პროექტი / Project

მრავალბინიანი საცხოვრებელი სახლი

დამკვეთი / Client

შ.პ.ს. "სივრცე"

თანამდებობა	გვარი
კონსტრუქტორი	თ. მორალიშვილი
შეასრულა	გ. კუშუხიძე

კონსტრუქტორი:
STRUCTURAL ENGINEER
თორნიკე მორალიშვილი
TORNIKE MORALISHVILI
E: TORNIKEMORALISHVILI@GMAIL.COM
M: +995 511 222 442

ფაილი/File:COLUMN

პროექტი/Project No 11A24	ფორმატი Paper Size
თარიღი/Date: Jul 23, 2026	A3
სტადია/Status: C.D.	მ. Scale

ნახაზის დასახელება / Drawing Name:

მონოლითური სვეტი მ.ს.-22

ფურცელი/Drawing No	კ-3025

მონოლითური სვეტი მ.ს.-23 / 2ც.
მ 1:25

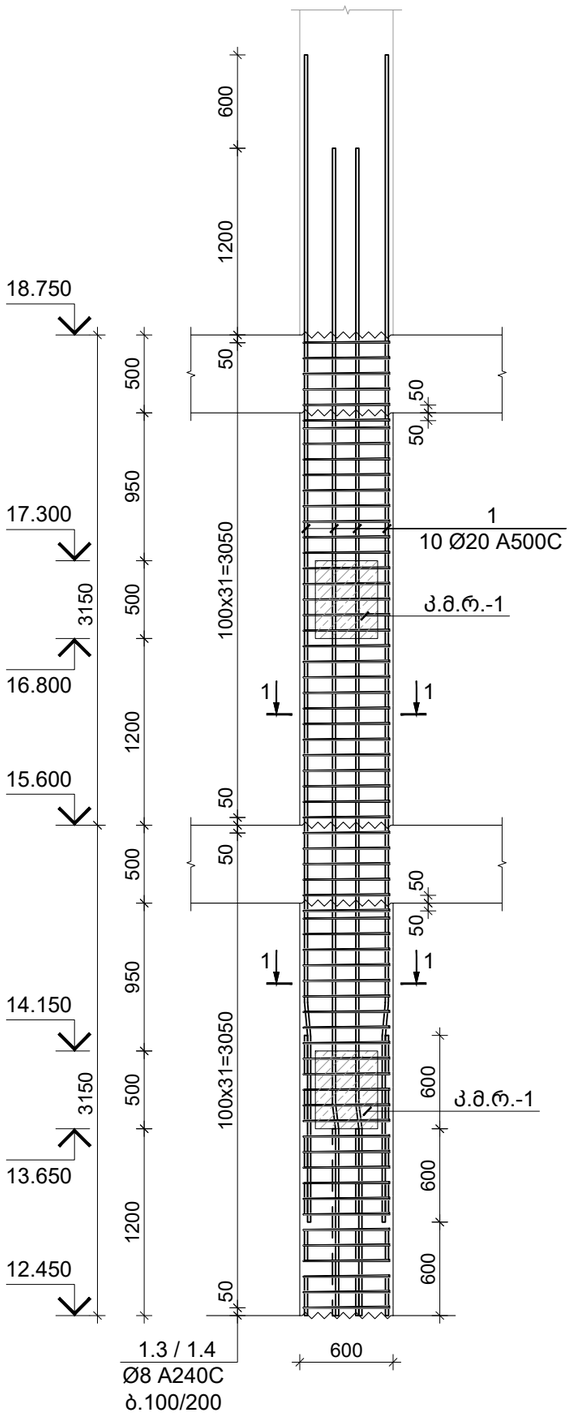

კვეთი 1-1
მ 1:10

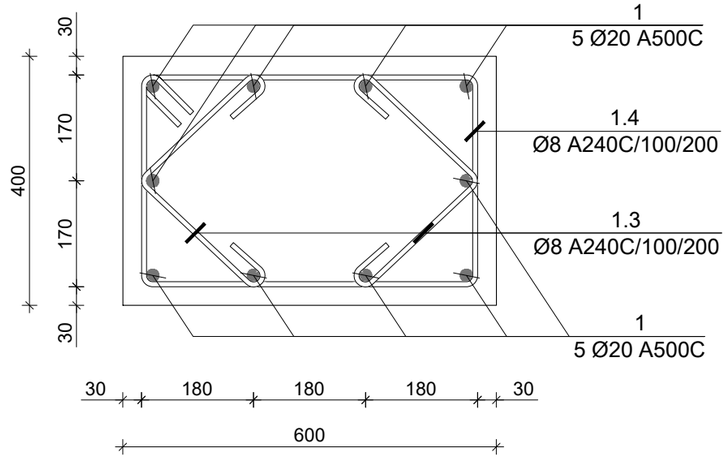

პოზ. N	Ø [მმ]	ე ს კ ი ზ ი [მმ]	სიგრძე L [მმ]
1	Ø 20	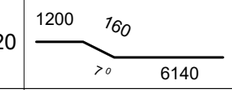	7500
1.3	Ø 8	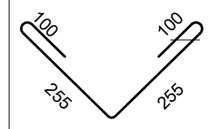	710
1.4	Ø 8	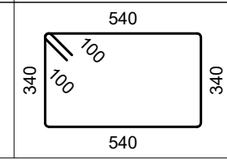	1960

კონსტრ. დასახ.	ელემენტის დასახ.	პოზ. №	დიამეტრი ან კვეთი (მმ)	ერთეულის სიგრძე (მმ.)	რაოდენობა (ც.)	საერთო სიგრძე (მ.)	საერთო წონა (კგ.)
მონ. სვეტი მ.ს.-23	12.450 მ.-დან 15.600 მ.-მდე	1	Ø 20 A500C	7500	10 X 2	150	370
		1.3	Ø 8 A240C	710	64 X 2	91	36
		1.4	Ø 8 A240C	1960	32 X 2	125	49
		მძიმე ბეტონი B25		V = 0.64 X 2 = 1.27 მ³			
	15.600 მ.-დან 18.750 მ.-მდე	1.3	Ø 8 A240C	710	64 X 2	91	36
		1.4	Ø 8 A240C	1960	32 X 2	125	49
		მძიმე ბეტონი B25		V = 0.64 X 2 = 1.27 მ³			

საერთო შენიშვნები :

1. ნახაზში შეტანილი ყველა ცვლილება უნდა შეთანხმდეს პროექტის ავტორთან.
2. შენობის საპროექტო ნული ±0.00=491.80 აბსოლუტურ ნიშნულს.
3. პროექტში ყველა ზომა მოცემულია მილიმეტრებში, ნიშნულები-მეტრებში.

შენიშვნები :

თარიღი Jul 23, 2026 წ.

კორექტირება

№	კორექტირება	თარიღი	შეასრ.
1			
2			
3			
4			

მისამართი / Address

ქ. თბილისი, მაისურაძის ქ. N11-ის მიმდებარედ, ზემო პლატო, თრიალეთის ქ. N45-ის მიმდებარედ
ს/კ 01.19.20.003.214

სიტუაციური გეგმა

პროექტი / Project

მრავალბინიანი საცხოვრებელი სახლი

დამკვეთი / Client

შ.პ.ს. "სივრცე"

თანამდებობა	გვარი
კონსტრუქტორი	თ. მორალიშვილი
შეასრულა	გ. კუჭუხიძე

კონსტრუქტორი:
STRUCTURAL ENGINEER
თორნიკე მორალიშვილი
TORNIKE MORALISHVILI
E: TORNIKEMORALISHVILI@GMAIL.COM
M: +995 511 222 442

ფაილი/File: COLUMN

პროექტი/Project No 11A24	ფორმატი Paper Size
თარიღი/Date: Jul 23, 2026	A3
სტადია/Status: C.D.	მ. Scale

ნახაზის დასახელება / Drawing Name:

მონოლითური სვეტი მ.ს.-23

ფურცელი/Drawing No კ-3026

მონოლითური სვეტი მ.ს.-24 / 3ც.
მ 1:25

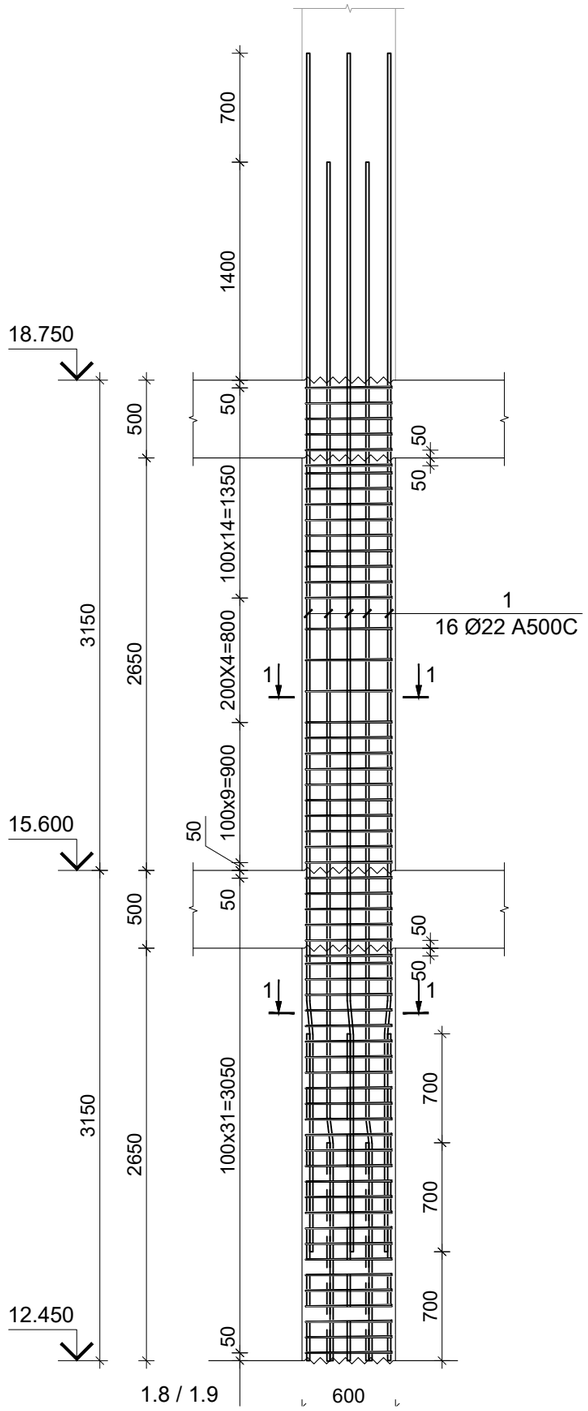

კვეთი 2-2
მ 1:10

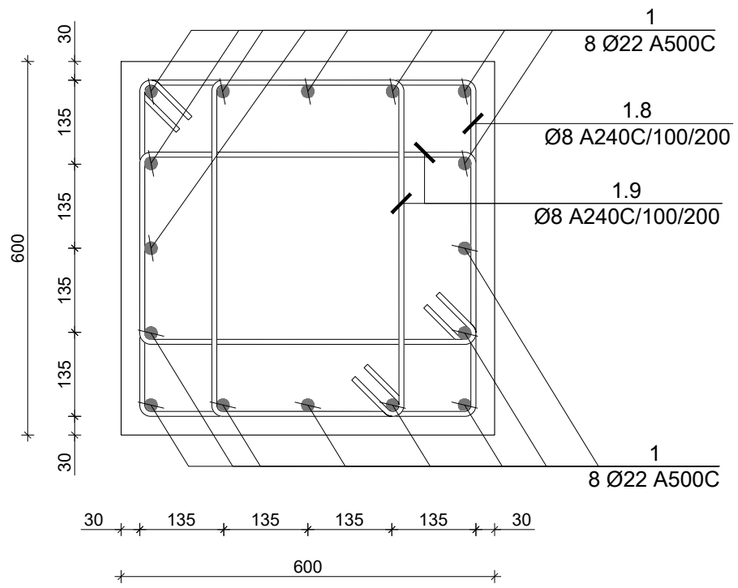

პოზ. N	Ø [მმ]	ე ს კ ი ზ ი [მმ]	სიგრძე L [მმ]
1	Ø 22	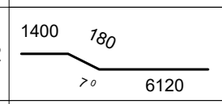	7700
1.8	Ø 8	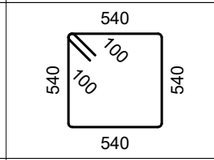	2360
1.9	Ø 8	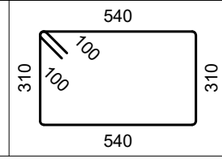	1900

კონსტრ. დასახ.	ელემენტის დასახ.	პოზ. №	დიამეტრი ან კვეთი (მმ)	ერთეულის სიგრძე (მმ.)	რაოდენობა (ც.)	საერთო სიგრძე (მ.)	საერთო წონა (კგ.)
მონ. სვეტი მ.ს.-24	12.450 მ.-დან 15.600 მ.-მდე	1	Ø 22 A500C	7700	16 X 3	370	1102
		1.8	Ø 8 A240C	2360	32 X 3	227	89
		1.9	Ø 8 A240C	1900	64 X 3	365	144
		მძიმე ბეტონი B25			V = 0.95 X 3 = 2.86 მ³		
	15.600 მ.-დან 18.750 მ.-მდე	1.8	Ø 8 A240C	2360	28 X 3	198	78
		1.9	Ø 8 A240C	1900	56 X 3	319	126
		მძიმე ბეტონი B25			V = 0.95 X 3 = 2.86 მ³		

საერთო შენიშვნები :

1. ნახაზში შეტანილი ყველა ცვლილება უნდა შეთანხმდეს პროექტის ავტორთან.
2. შენობის საპროექტო ნული ±0.00=491.80 აბსოლუტურ ნიშნულს.
3. პროექტში ყველა ზომა მოცემულია მილიმეტრებში, ნიშნულები-მეტრებში.

შენიშვნები :

თარიღი Jul 23, 2026 წ.

კორექტირება

№	კორექტირება	თარიღი	შეასრ.
1			
2			
3			
4			

მისამართი / Address

ქ. თბილისი, მაისურაძის ქ. N11-ის მიმდებარედ, ზემო პლატო, თრიალეთის ქ. N45-ის მიმდებარედ

ს/კ 01.19.20.003.214

სიტუაციური გეგმა

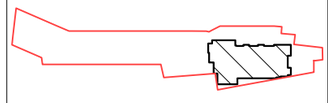

პროექტი / Project

მრავალბინიანი საცხოვრებელი სახლი

დამკვეთი / Client

შ.პ.ს. "სივრცე"

თანამდებობა	გვარი
კონსტრუქტორი	თ. მორალიშვილი
შეასრულა	გ. კუჭუხიძე

კონსტრუქტორი:
STRUCTURAL ENGINEER
თორნიკე მორალიშვილი
TORNIKE MORALISHVILI
E: TORNIKEMORALISHVILI@GMAIL.COM
M: +995 511 222 442

ფაილი/File: COLUMN

პროექტი/Project No 11A24	ფორმატი Paper Size A3
თარიღი/Date: Jul 23, 2026	
სტადია/Status: C.D.	მ. Scale

ნახაზის დასახელება / Drawing Name:

მონოლითური სვეტი მ.ს.-24

ფურცელი/Drawing No Კ-3027

მონოლითური სვეტი მ.ს.-25 / 17ც.
მ 1:25

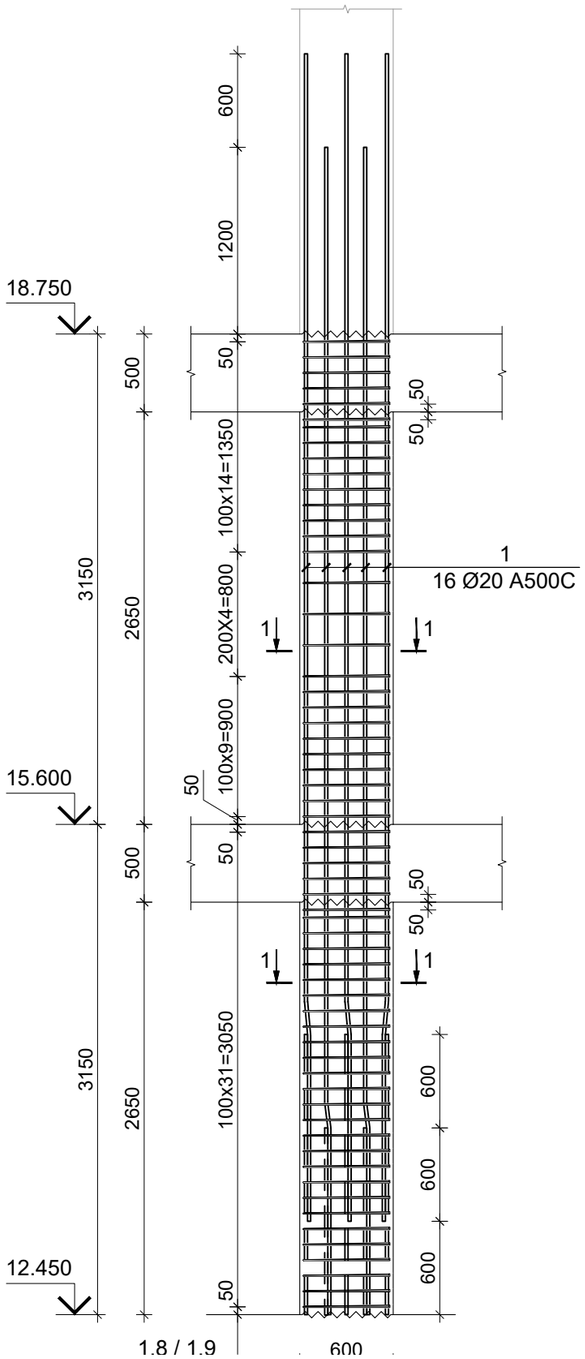

კვეთი 2-2
მ 1:10

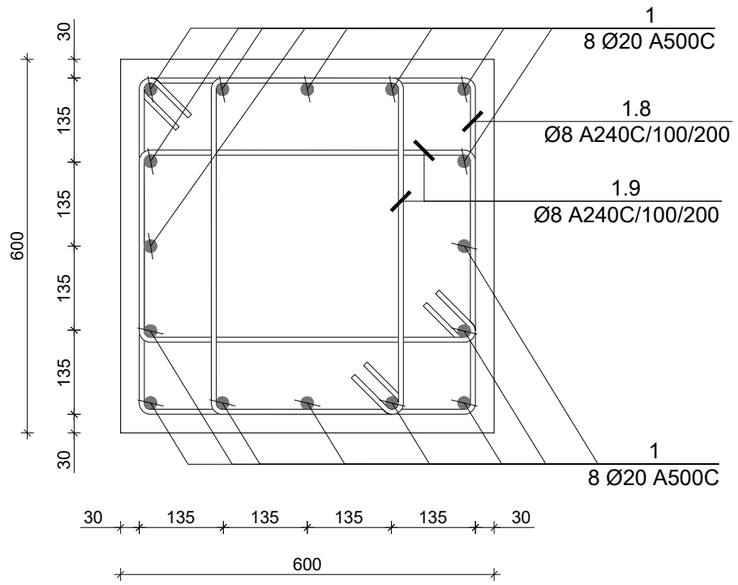

პოზ. N	Ø [მმ]	ე ს კ ი ზ ი [მმ]	სიგრძე L [მმ]
1	Ø 20	1200, 160, 20, 6140	7500
1.8	Ø 8	540, 100, 100, 540, 540, 540	2360
1.9	Ø 8	540, 100, 100, 310, 310, 540	1900

კონსტრ. დასახ.	ელემენტის დასახ.	პოზ. №	დიამეტრი ან კვეთი (მმ)	ერთეულის სიგრძე (მმ.)	რაოდენობა (ც.)	საერთო სიგრძე (მ.)	საერთო წონა (კგ.)
მონ. სვეტი მ.ს.-25	12.450 მ.-დან 15.600 მ.-მდე	1	Ø 20 A500C	7500	16 X 17	2040	5028
		1.8	Ø 8 A240C	2360	32 X 17	1284	506
		1.9	Ø 8 A240C	1900	64 X 17	2067	815
		მძიმე ბეტონი B25		V = 0.95 X 17 = 16.22 მ³			
	15.600 მ.-დან 18.750 მ.-მდე	1.8	Ø 8 A240C	2360	28 X 17	1123	443
		1.9	Ø 8 A240C	1900	56 X 17	1809	713
		მძიმე ბეტონი B25		V = 0.95 X 17 = 16.22 მ³			

საერთო შენიშვნები :

1. ნახაზში შეტანილი ყველა ცვლილება უნდა შეთანხმდეს პროექტის ავტორთან.
2. შენობის საპროექტო ნული ±0.00=491.80 აბსოლუტურ ნიშნულს.
3. პროექტში ყველა ზომა მოცემულია მილიმეტრებში, ნიშნულები-მეტრებში.

შენიშვნები :

თარიღი Jul 23, 2026 წ.

კორექტირება

№	კორექტირება	თარიღი	შეასრ.
1			
2			
3			
4			

მისამართი / Address

ქ. თბილისი, მაისურაძის ქ. N11-ის მიმდებარედ, ზემო პლატო, თრიალეთის ქ. N45-ის მიმდებარედ
ს/კ 01.19.20.003.214

სიტუაციური გეგმა

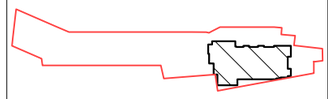

პროექტი / Project

მრავალბინიანი საცხოვრებელი სახლი

დამკვეთი / Client

შ.პ.ს. "სივრცე"

თანამდებობა	გვარი
კონსტრუქტორი	თ. მორალიშვილი
შეასრულა	გ. კუშუხიძე

კონსტრუქტორი:
STRUCTURAL ENGINEER
თორნიკე მორალიშვილი
TORNIKE MORALISHVILI
E: TORNIKEMORALISHVILI@GMAIL.COM
M: +995 511 222 442

ფაილი/File: COLUMN

პროექტი/Project No 11A24	ფორმატი Paper Size A3
თარიღი/Date: Jul 23, 2026	
სტადია/Status: C.D.	მ. Scale

ნახაზის დასახელება / Drawing Name:

მონოლითური სვეტი მ.ს.-25

ფურცელი/Drawing No კ-3028

18.750 ნ.-ზე მონოლითური სვეტების განლაგების გეგმა
მ 1:100

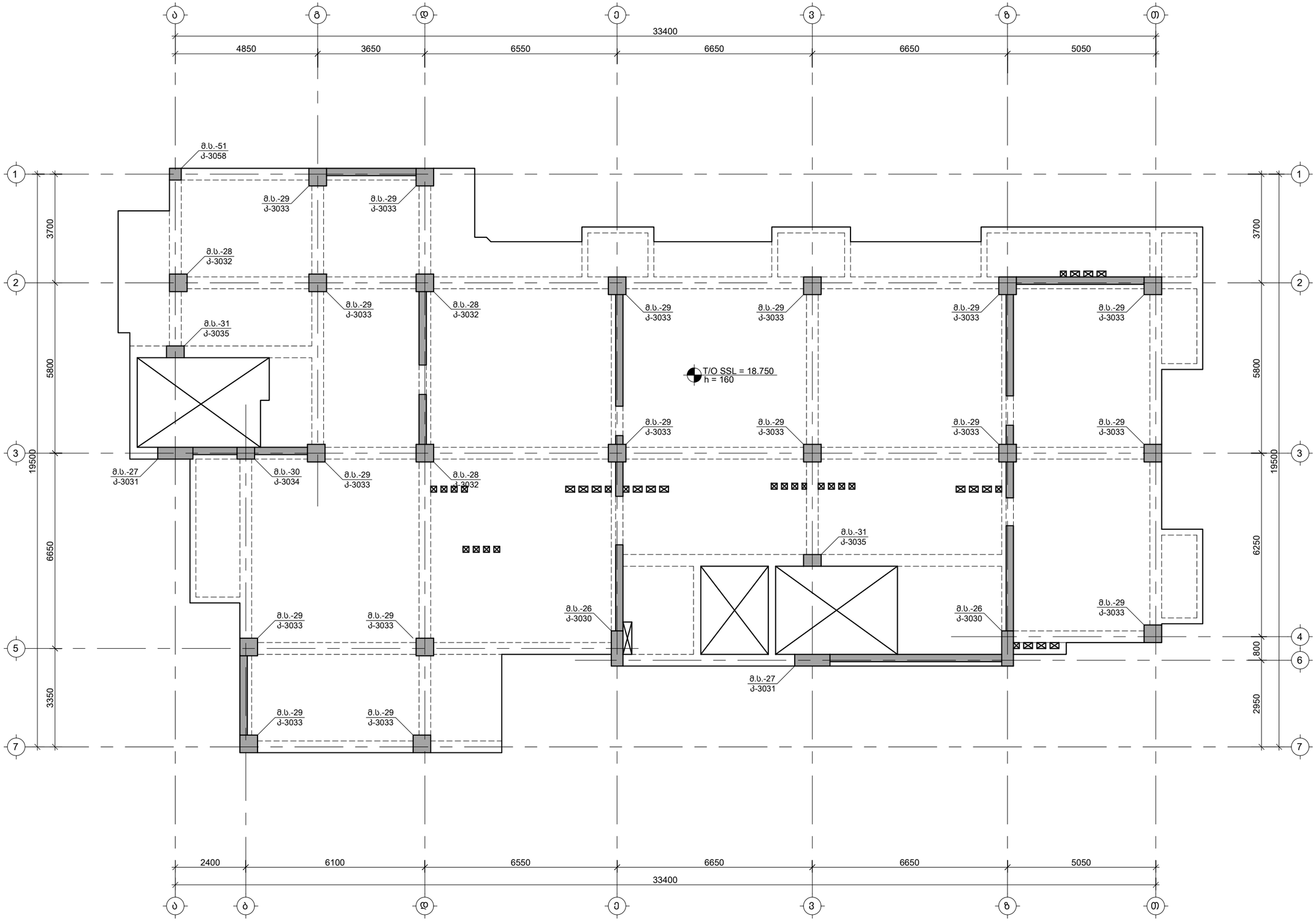

საერთო შენიშვნები :

1. ნახაზში შეტანილი ყველა ცვლილება უნდა შეთანხმდეს პროექტის ავტორთან.
2. შენობის საპროექტო ნული ±0.00=491.80 აბსოლუტურ ნიშნულს.
3. პროექტში ყველა ზომა მოცემულია მილიმეტრებში, ნიშნულები-მეტრებში.

შენიშვნები :

თარიღი Jul 23, 2026 წ.

კორექტირება

№	კორექტირება	თარიღი	შეასრ.
1			
2			
3			
4			

მისამართი / Address

ქ. თბილისი, მაისურაძის ქ. N11-ის მიმდებარედ, ზემო პლატო, თრიალეთის ქ. N45-ის მიმდებარედ
ს/კ 01.19.20.003.214

სიტუაციური გეგმა

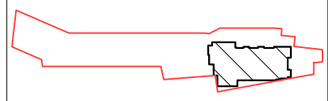

პროექტი / Project

მრავალბინიანი საცხოვრებელი სახლი

დამკვეთი / Client

შ.პ.ს. "სივრცე"

თანამდებობა	გვარი
კონსტრუქტორი	თ. მორალიშვილი
შეასრულა	გ. კუჭუხიძე

კონსტრუქტორი:
STRUCTURAL ENGINEER
თორნიკე მორალიშვილი
TORNIKE MORALISHVILI
E: TORNIKEMORALISHVILI@GMAIL.COM
M: +995 511 222 442

ფაილი/File: COLUMN PLANE

პროექტი/Project No 11A24	ფორმატი Paper Size
თარიღი/Date: Jul 23, 2026	A3
სტადია/Status: C.D.	მ. Scale

ნახაზის დასახელება / Drawing Name:

18.750 ნ.-ზე მონოლითური სვეტების განლაგების გეგმა

ფურცელი/Drawing No კ-3029

მონოლითური სვეტი მ.ს.-26 / 2ც.
მ 1:25

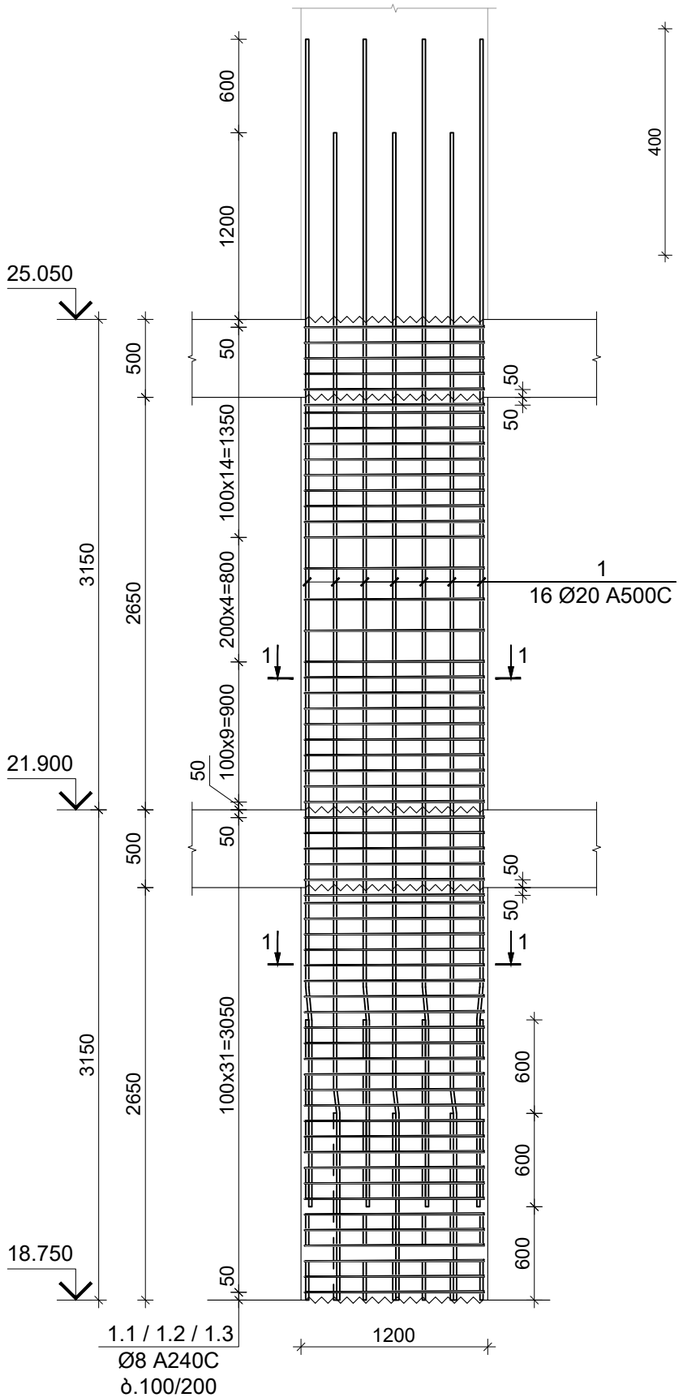

კვეთი 1-1
მ 1:10

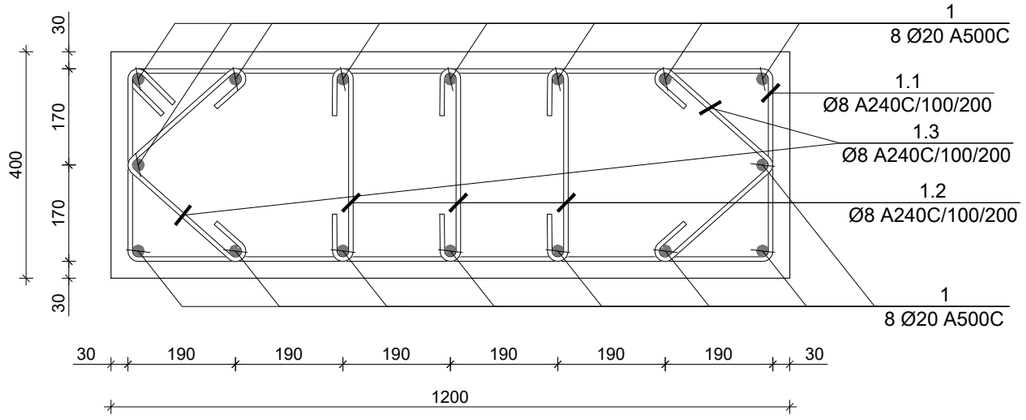

პოზ. N	Ø [მმ]	ე ს კ ი ზ ი [მმ]	სიგრძე L [მმ]
1	Ø 20	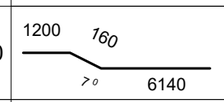	7500
1.1	Ø 8	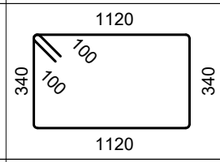	3120
1.2	Ø 8	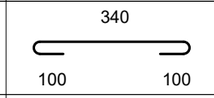	540
1.3	Ø 8	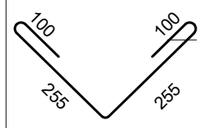	710

კონსტრ. დასახ.	ელემენტის დასახ.	პოზ. №	დიამეტრი ან კვეთი (მმ)	ერთეულის სიგრძე (მმ.)	რაოდენობა (ც.)	საერთო სიგრძე (მ.)	საერთო წონა (კგ.)
მონ. სვეტი მ.ს.-26	18.750 მ.-დან 21.900 მ.-მდე	1	Ø 20 A500C	7500	16 X 2	240	592
		1.1	Ø 8 A240C	3120	32 X 2	200	79
		1.2	Ø 8 A240C	540	96 X 2	104	41
		1.3	Ø 8 A240C	710	64 X 2	91	36
		მძიმე ბეტონი B25 V = 1.27 X 2 = 2.54 მ³					
	21.900 მ.-დან 25.050 მ.-მდე	1.1	Ø 8 A240C	3120	28 X 2	175	69
		1.2	Ø 8 A240C	540	84 X 2	91	36
		1.3	Ø 8 A240C	710	56 X 2	80	31
		მძიმე ბეტონი B25 V = 1.27 X 2 = 2.54 მ³					

საერთო შენიშვნები :

1. ნახაზში შეტანილი ყველა ცვლილება უნდა შეთანხმდეს პროექტის ავტორთან.
2. შენობის საპროექტო ნული ±0.00=491.80 აბსოლუტურ ნიშნულს.
3. პროექტში ყველა ზომა მოცემულია მილიმეტრებში, ნიშნულები-მეტრებში.

შენიშვნები :

თარიღი Jul 23, 2026 წ.

კორექტირება

№	კორექტირება	თარიღი	შეასრ.
1			
2			
3			
4			

მისამართი / Address

ქ. თბილისი, მაისურაძის ქ. N11-ის მიმდებარედ, ზემო პლატო, თრიალეთის ქ. N45-ის მიმდებარედ

ს/კ 01.19.20.003.214

სიტუაციური გეგმა

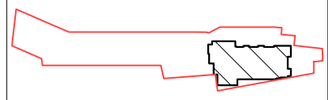

პროექტი / Project

მრავალბინიანი საცხოვრებელი სახლი

დამკვეთი / Client

შ.პ.ს. "სივრცე"

თანამდებობა	გვარი
კონსტრუქტორი	თ. მორალიშვილი
შესრულა	გ. კუჭუხიძე

კონსტრუქტორი:
STRUCTURAL ENGINEER
თორნიკე მორალიშვილი
TORNIKE MORALISHVILI
E: TORNIKEMORALISHVILI@GMAIL.COM
M: +995 511 222 442

ფაილი/File:COLUMN

პროექტი/Project No 11A24	ფორმატი Paper Size A3
თარიღი/Date: Jul 23, 2026	
სტადია/Status: C.D.	მ. Scale

ნახაზის დასახელება / Drawing Name:

მონოლითური სვეტი მ.ს.-26

ფურცელი/Drawing No	კ-3030

მონოლითური სვეტი მ.ს.-27 / 2ც.
მ 1:25

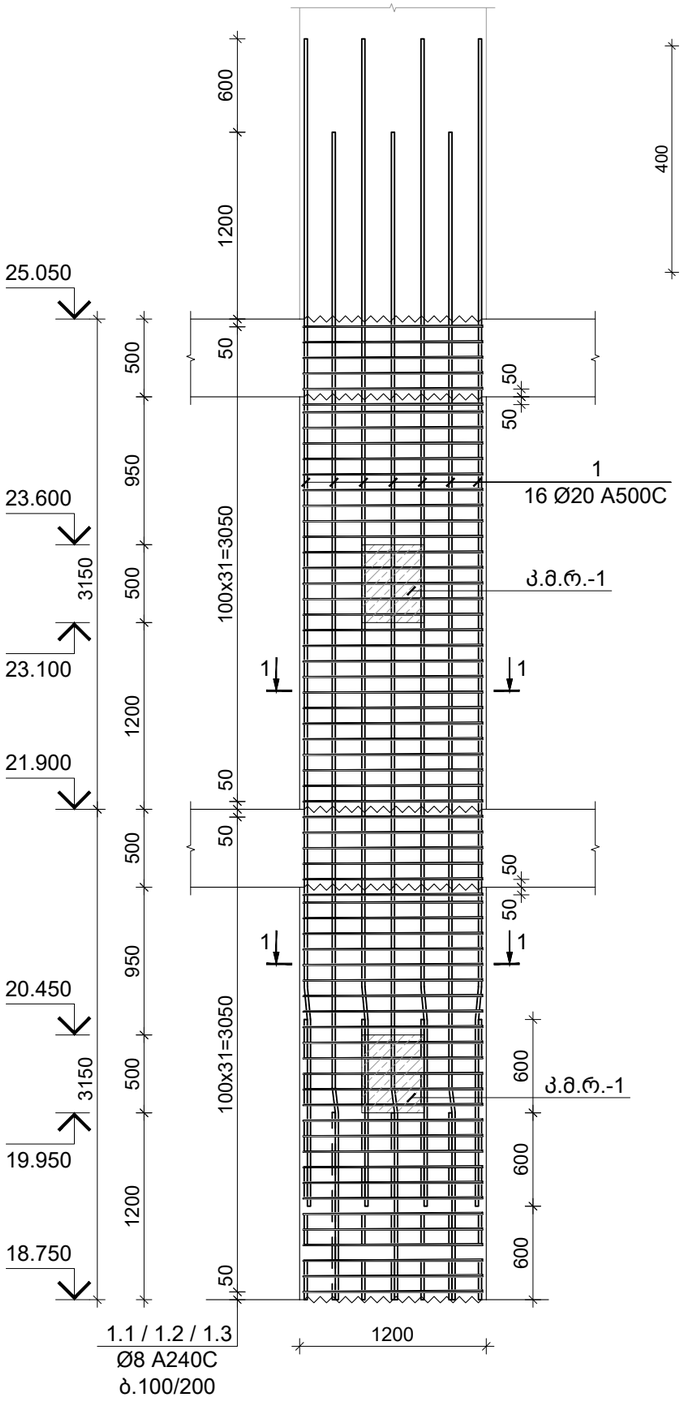

კვეთი 1-1
მ 1:10

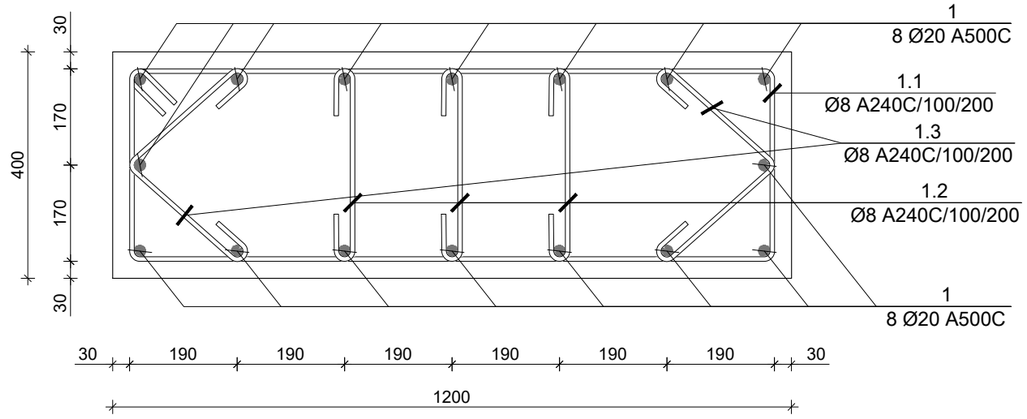

პოზ. N	Ø [მმ]	ე ს კ ი ზ ი [მმ]	სიგრძე L [მმ]
1	Ø 20		7500
1.1	Ø 8	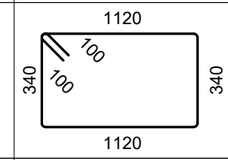	3120
1.2	Ø 8	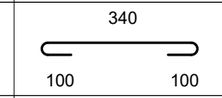	540
1.3	Ø 8	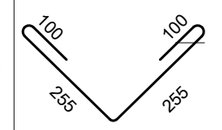	710

კონსტრ. დასახ.	ელემენტის დასახ.	პოზ. №	დიამეტრი ან კვეთი (მმ)	ერთეულის სიგრძე (მმ.)	რაოდენობა (ც.)	საერთო სიგრძე (მ.)	საერთო წონა (კგ.)
მონ. სვეტი მ.ს.-27	18.750 მ.-დან 21.900 მ.-მდე	1	Ø 20 A500C	7500	16 X 2	240	592
		1.1	Ø 8 A240C	3120	32 X 2	200	79
		1.2	Ø 8 A240C	540	96 X 2	104	41
		1.3	Ø 8 A240C	710	64 X 2	91	36
		მძიმე ბეტონი B25 V = 1.27 X 2 = 2.54 მ³					
	21.900 მ.-დან 25.050 მ.-მდე	1.1	Ø 8 A240C	3120	32 X 2	200	79
		1.2	Ø 8 A240C	540	96 X 2	104	41
		1.3	Ø 8 A240C	710	64 X 2	91	36
		მძიმე ბეტონი B25 V = 1.27 X 2 = 2.54 მ³					

საერთო შენიშვნები :

1. ნახაზში შეტანილი ყველა ცვლილება უნდა შეთანხმდეს პროექტის ავტორთან.
2. შენობის საპროექტო ნული ±0.00=491.80 აბსოლუტურ ნიშნულს.
3. პროექტში ყველა ზომა მოცემულია მილიმეტრებში, ნიშნულები-მეტრებში.

შენიშვნები :

თარიღი Jul 23, 2026 წ.

კორექტირება

№	კორექტირება	თარიღი	შეასრ.
1			
2			
3			
4			

მისამართი / Address

ქ. თბილისი, მაისურაძის ქ. N11-ის მიმდებარედ, ზემო პლატო, თრიალეთის ქ. N45-ის მიმდებარედ
ს/კ 01.19.20.003.214

სიტუაციური გეგმა

პროექტი / Project

მრავალბინიანი საცხოვრებელი სახლი

დამკვეთი / Client

შ.პ.ს. "სივრცე"

თანამდებობა	გვარი
კონსტრუქტორი	თ. მორალიშვილი
შეასრულა	გ. კუჭუხიძე

კონსტრუქტორი:
STRUCTURAL ENGINEER
თორნიკე მორალიშვილი
TORNIKE MORALISHVILI
E: TORNIKEMORALISHVILI@GMAIL.COM
M: +995 511 222 442

ფაილი/File: COLUMN

პროექტი/Project No 11A24	ფორმატი Paper Size A3
თარიღი/Date: Jul 23, 2026	
სტადია/Status: C.D.	მ. Scale

ნახაზის დასახელება / Drawing Name:

მონოლითური სვეტი მ.ს.-27

ფურცელი/Drawing No კ-3031

მონოლითური სვეტი მ.ს.-28 / 3ც.
მ 1:25

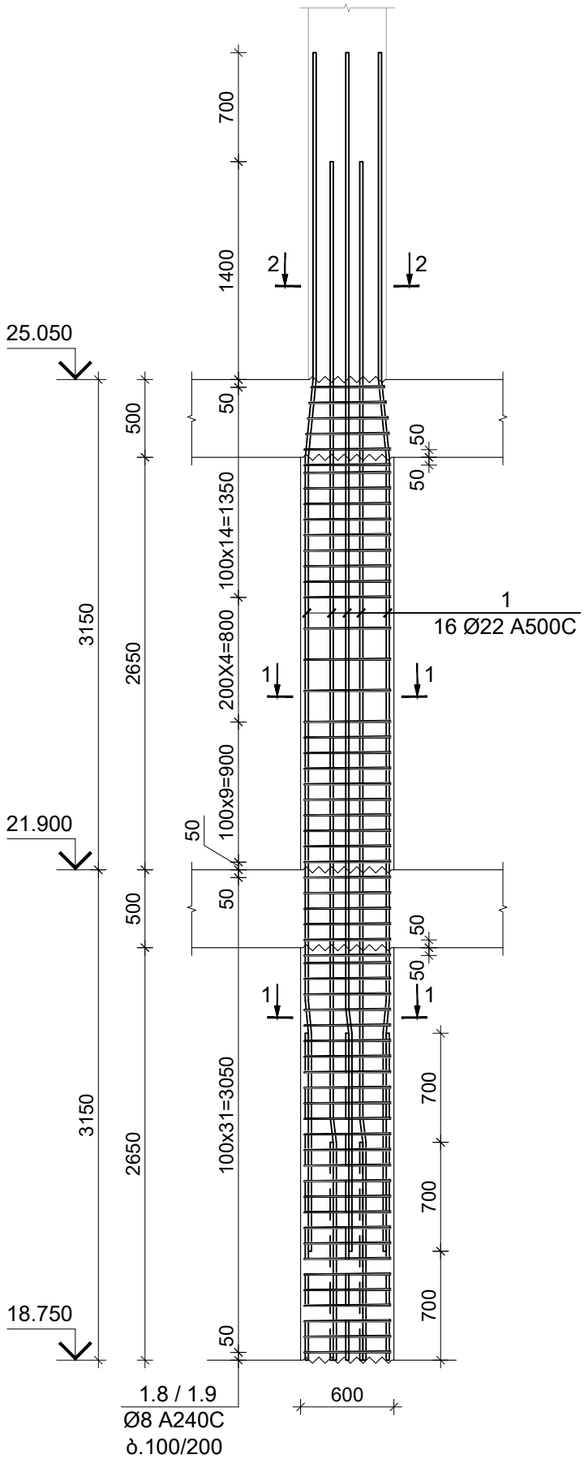

კვეთი 1-1
მ 1:10

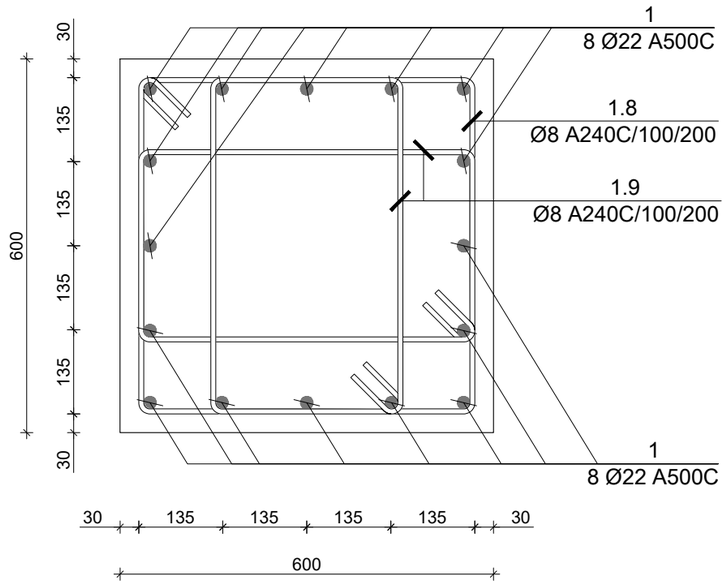

პოზ. N	ø [მმ]	ე ს კ ი ზ ი [მმ]	სიგრძე L [მმ]
1	Ø 22	1400, 180°, 6120	7700
1.8	Ø 8	540 × 540, 100	2360
1.9	Ø 8	310 × 540, 100	1900

კვეთი 2-2
მ 1:10

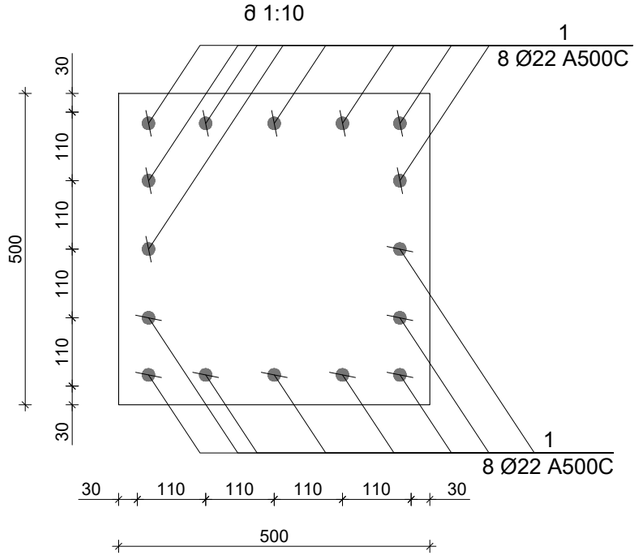

კონსტრ. დასახ.	ელემენტის დასახ.	პოზ. №	დიამეტრი ან კვეთი (მმ)	ერთეულის სიგრძე (მმ.)	რაოდენობა (ც.)	საერთო სიგრძე (მ.)	საერთო წონა (კგ.)
მონ. სვეტი მ.ს.-28	18.750 ნ.-დან 21.900 ნ.-მდე	1	Ø 22 A500C	7700	16 X 3	370	1102
		1.8	Ø 8 A240C	2360	32 X 3	227	89
		1.9	Ø 8 A240C	1900	64 X 3	365	144
		მძიმე ბეტონი B25		V = 0.95 X 3 = 2.86 მ³			
	21.900 ნ.-დან 25.050 ნ.-მდე	1.8	Ø 8 A240C	2360	28 X 3	198	78
		1.9	Ø 8 A240C	1900	56 X 3	319	126
		მძიმე ბეტონი B25		V = 0.95 X 3 = 2.86 მ³			

საერთო შენიშვნები :

1. ნახაზში შეტანილი ყველა ცვლილება უნდა შეთანხმდეს პროექტის ავტორთან.
2. შენობის საპროექტო ნული ±0.00=491.80 აბსოლუტურ ნიშნულს.
3. პროექტში ყველა ზომა მოცემულია მილიმეტრებში, ნიშნულები-მეტრებში.

შენიშვნები :

თარიღი	Jul 23, 2026 წ.

კორექტირება

№	კორექტირება	თარიღი	შეასრ.
1			
2			
3			
4			

მისამართი / Address

ქ. თბილისი, მაისურაძის ქ. N11-ის მიმდებარედ, ზემო პლატო, თრიალეთის ქ. N45-ის მიმდებარედ
ს/კ 01.19.20.003.214

სიტუაციური გეგმა

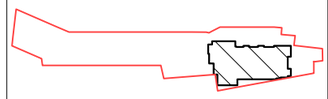

პროექტი / Project

მრავალბინიანი საცხოვრებელი სახლი

დამკვეთი / Client

შ.პ.ს. "სივრცე"

თანამდებობა	გვარი
კონსტრუქტორი	თ. მორალიშვილი
შეასრულა	გ. კუშუხიძე

კონსტრუქტორი:
STRUCTURAL ENGINEER
თორნიკე მორალიშვილი
TORNIKE MORALISHVILI
E: TORNIKEMORALISHVILI@GMAIL.COM
M: +995 511 222 442

ფაილი/File: COLUMN	
პროექტი/Project No 11A24	ფორმატი Paper Size A3
თარიღი/Date: Jul 23, 2026	
სტადია/Status: C.D.	მ. Scale

ნახაზის დასახელება / Drawing Name:

მონოლითური სვეტი მ.ს.-28

ფურცელი/Drawing No	კ-3032

მონოლითური სვეტი მ.ს.-29 / 17ც.
მ 1:25

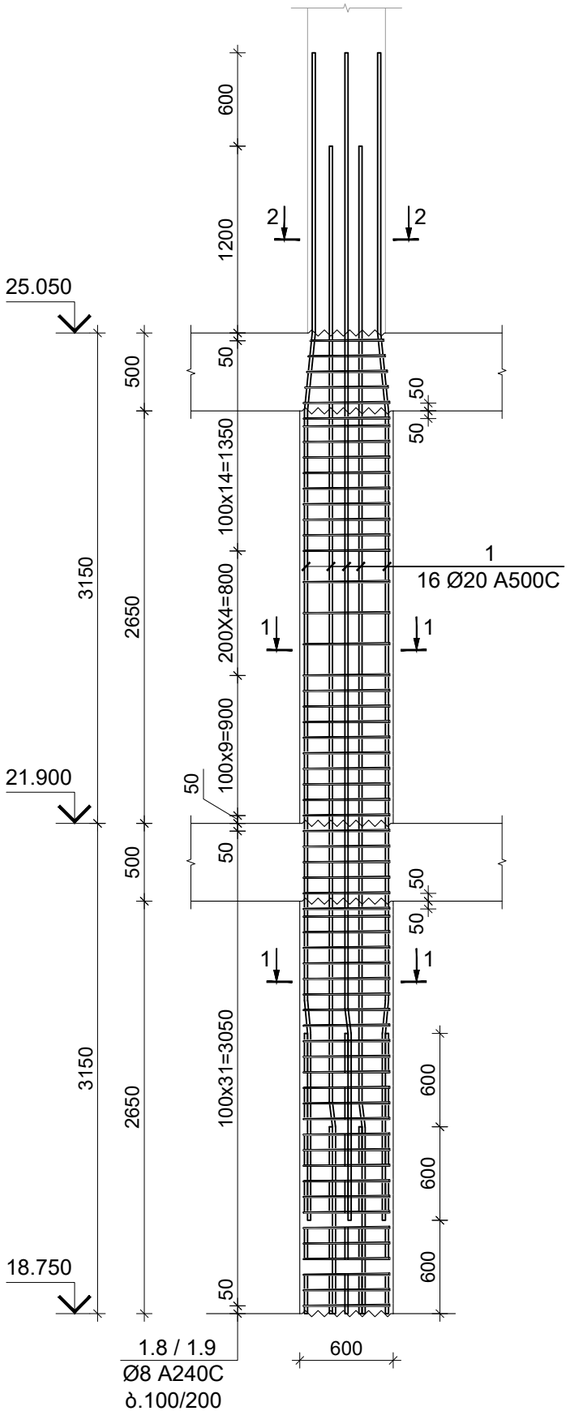

კვეთი 1-1
მ 1:10

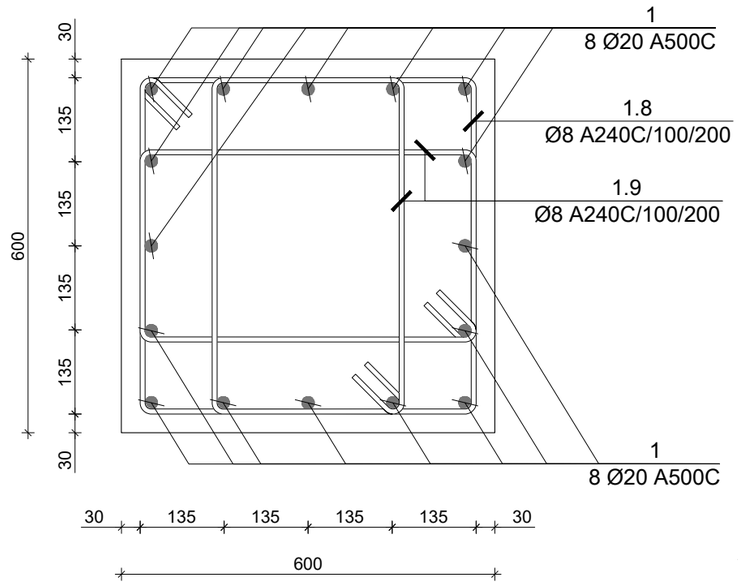

პოზ. N	ø [მმ]	ე ს კ ი ზ ი [მმ]	სიგრძე L [მმ]
1	Ø 20	1200, 160, 20, 6140	7500
1.8	Ø 8	540, 100, 540, 540	2360
1.9	Ø 8	540, 100, 310, 310, 540	1900

კვეთი 2-2
მ 1:10

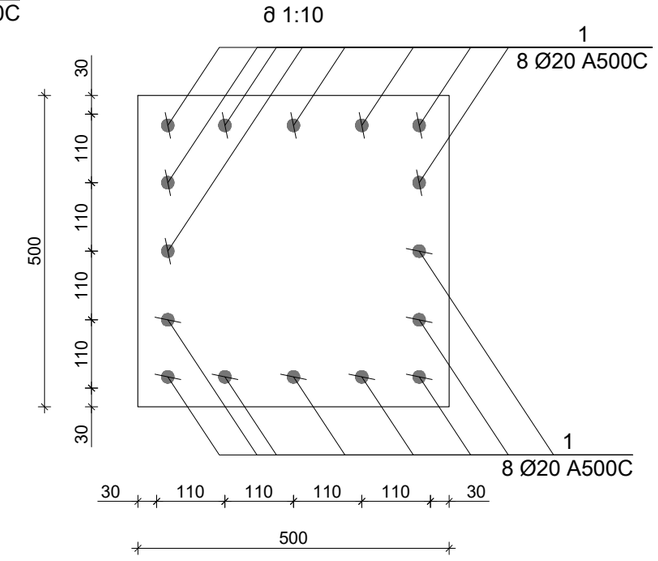

კონსტრ. დასახ.	ელემენტის დასახ.	პოზ. №	დიამეტრი ან კვეთი (მმ)	ერთეულის სიგრძე (მმ.)	რაოდენობა (ც.)	საერთო სიგრძე (მ.)	საერთო წონა (კგ.)
მონ. სვეტი მ.ს.-29	18.750 ნ.-დან 21.900 ნ.-მდე	1	Ø 20 A500C	7500	16 X 17	2040	5028
		1.8	Ø 8 A240C	2360	32 X 17	1284	506
		1.9	Ø 8 A240C	1900	64 X 17	2067	815
		მძიმე ბეტონი B25			V = 0.95 X 17 = 16.22 მ³		
	21.900 ნ.-დან 25.050 ნ.-მდე	1.8	Ø 8 A240C	2360	28 X 17	1123	443
		1.9	Ø 8 A240C	1900	56 X 17	1809	713
		მძიმე ბეტონი B25			V = 0.95 X 17 = 16.22 მ³		

საერთო შენიშვნები :

1. ნახაზში შეტანილი ყველა ცვლილება უნდა შეთანხმდეს პროექტის ავტორთან.
2. შენობის საპროექტო ნული ±0.00=491.80 აბსოლუტურ ნიშნულს.
3. პროექტში ყველა ზომა მოცემულია მილიმეტრებში, ნიშნულები-მეტრებში.

შენიშვნები :

თარიღი Jul 23, 2026 წ.

კორექტირება

№	კორექტირება	თარიღი	შეასრ.
1			
2			
3			
4			

მისამართი / Address

ქ. თბილისი, მაისურაძის ქ. N11-ის მიმდებარედ, ზემო პლატო, თრიალეთის ქ. N45-ის მიმდებარედ

ს/კ 01.19.20.003.214

სიტუაციური გეგმა

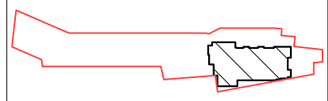

პროექტი / Project

მრავალბინიანი საცხოვრებელი სახლი

დამკვეთი / Client

შ.პ.ს. "სივრცე"

თანამდებობა	გვარი
კონსტრუქტორი	თ. მორალიშვილი
შეასრულა	გ. კუჭუხიძე

კონსტრუქტორი:
STRUCTURAL ENGINEER
თორნიკე მორალიშვილი
TORNIKE MORALISHVILI
E: TORNIKEMORALISHVILI@GMAIL.COM
M: +995 511 222 442

ფაილი/File: COLUMN

პროექტი/Project No 11A24	ფორმატი Paper Size
თარიღი/Date: Jul 23, 2026	A3
სტადია/Status: C.D.	მ. Scale

ნახაზის დასახელება / Drawing Name:

მონოლითური სვეტი მ.ს.-29

ფურცელი/Drawing No კ-3033

მონოლითური სვეტი მ.ს.-30 / 1ც.
მ 1:25

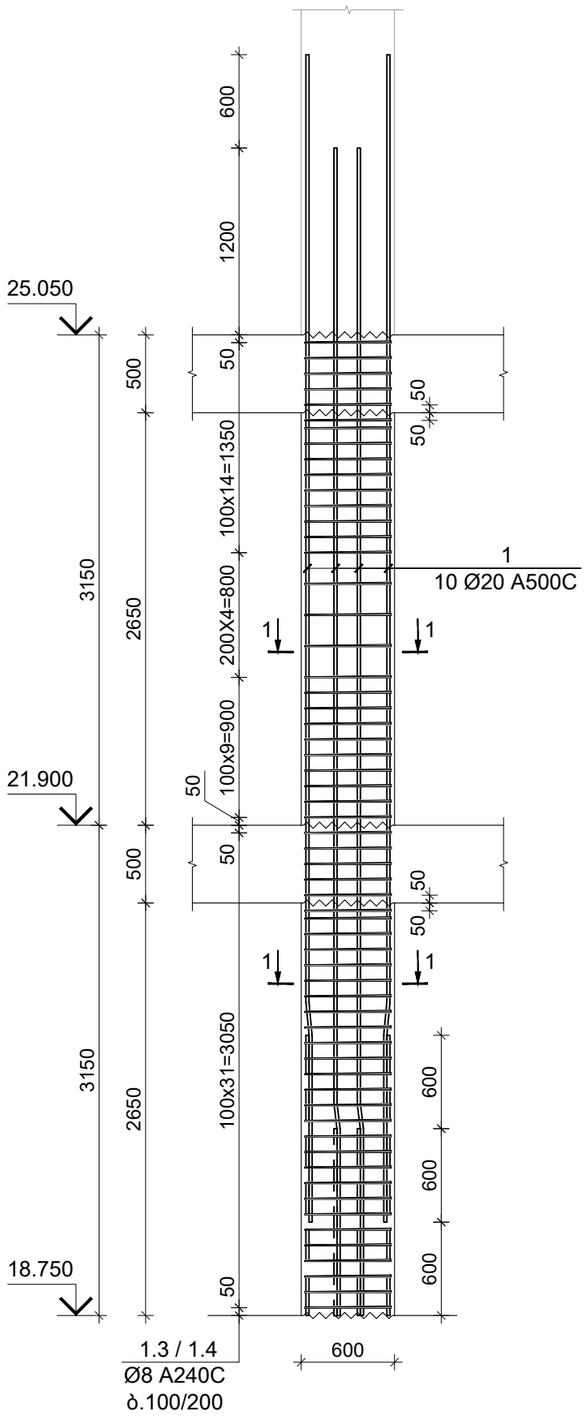

კვეთი 1-1
მ 1:10

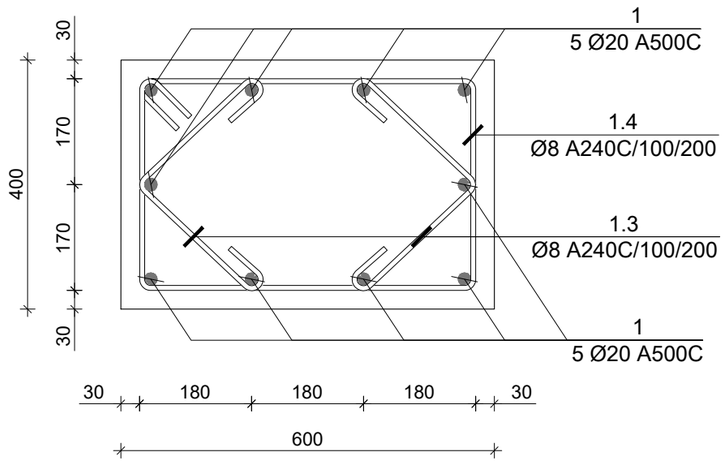

პოზ. N	Ø [მმ]	ე ს კ ი ზ ი [მმ]	სიგრძე L [მმ]
1	Ø 20		7500
1.3	Ø 8	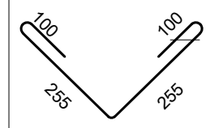	710
1.4	Ø 8	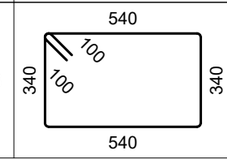	1960

კონსტრ. დასახ.	ელემენტის დასახ.	პოზ. №	დიამეტრი ან კვეთი (მმ)	ერთეულის სიგრძე (მმ.)	რაოდენობა (ც.)	სულ სიგრძე (მ.)	სულ წონა (კგ.)
მონ. სვეტი მ.ს.-30	18.750 მ.-დან 21.900 მ.-მდე	1	Ø 20 A500C	7500	10 X 1	75	185
		1.3	Ø 8 A240C	710	64 X 1	45	18
		1.4	Ø 8 A240C	1960	32 X 1	63	25
		მძიმე ბეტონი B25		V =	0.64 X 1	= 0.64 მ³	
	21.900 მ.-დან 25.050 მ.-მდე	1.3	Ø 8 A240C	710	56 X 1	40	16
		1.4	Ø 8 A240C	1960	28 X 1	55	22
		მძიმე ბეტონი B25		V =	0.64 X 1	= 0.64 მ³	

საერთო შენიშვნები :

1. ნახაზში შეტანილი ყველა ცვლილება უნდა შეთანხმდეს პროექტის ავტორთან.
2. შენობის საპროექტო ნული ±0.00=491.80 აბსოლუტურ ნიშნულს.
3. პროექტში ყველა ზომა მოცემულია მილიმეტრებში, ნიშნულები-მეტრებში.

შენიშვნები :

თარიღი Jul 23, 2026 წ.

კორექტირება

№	კორექტირება	თარიღი	შეასრ.
1			
2			
3			
4			

მისამართი / Address

ქ. თბილისი, მაისურაძის ქ. N11-ის მიმდებარედ, ზემო პლატო, თრიალეთის ქ. N45-ის მიმდებარედ
ს/კ 01.19.20.003.214

სიტუაციური გეგმა

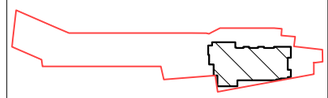

პროექტი / Project

მრავალბინიანი
საცხოვრებელი სახლი

დამკვეთი / Client

შ.პ.ს. "სივრცე"

თანამდებობა	გვარი
კონსტრუქტორი	თ. მორალიშვილი
შეასრულა	გ. კუჭუხიძე

კონსტრუქტორი:
STRUCTURAL ENGINEER
თორნიკე მორალიშვილი
TORNIKE MORALISHVILI
E: TORNIKEMORALISHVILI@GMAIL.COM
M: +995 511 222 442

ფაილი/File: COLUMN

პროექტი/Project No 11A24	ფორმატი Paper Size A3
თარიღი/Date: Jul 23, 2026	
სტადია/Status: C.D.	მ. Scale

ნახაზის დასახელება / Drawing Name:

მონოლითური სვეტი მ.ს.-30

ფურცელი/Drawing No კ-3034

მონოლითური სვეტი მ.ს.-31 / 2ც.
მ 1:25

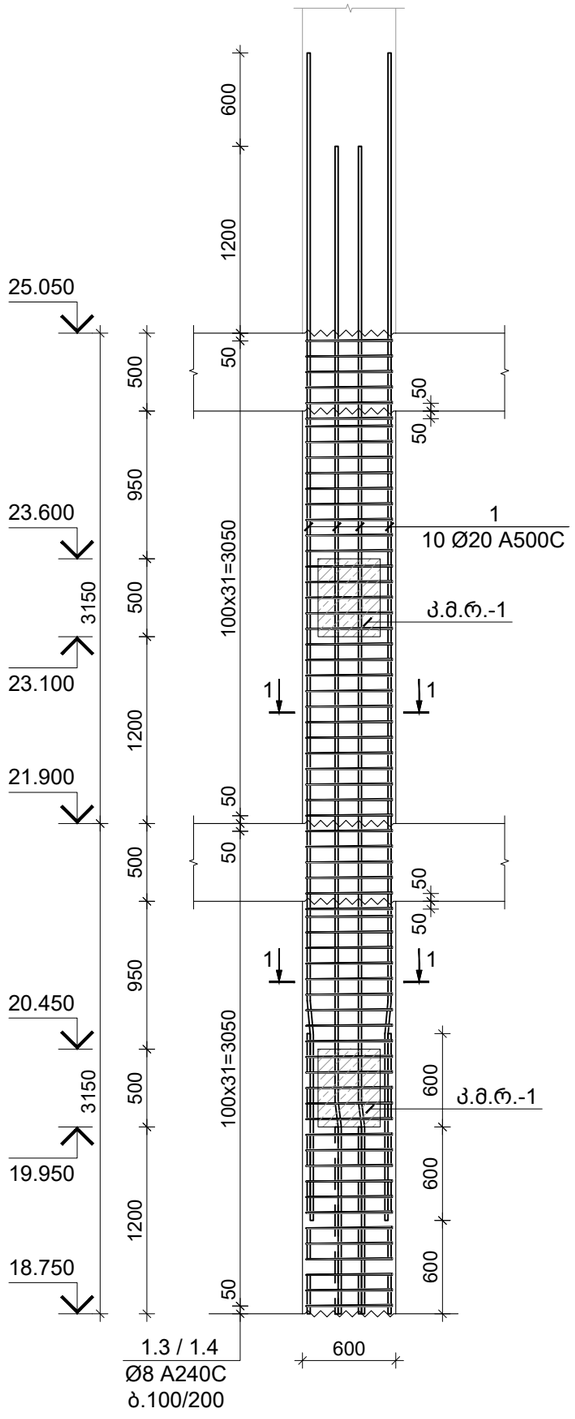

კვეთი 1-1
მ 1:10

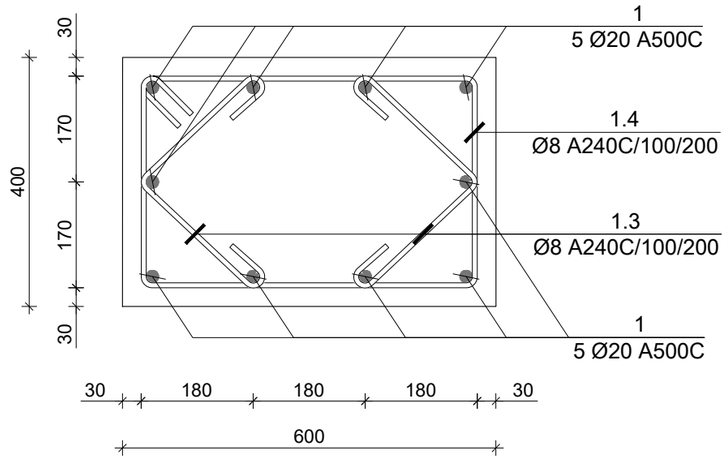

პოზ. N	Ø [მმ]	ე ს კ ი ზ ი [მმ]	სიგრძე L [მმ]
1	Ø 20	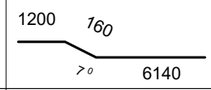	7500
1.3	Ø 8	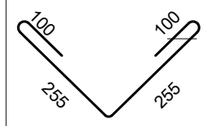	710
1.4	Ø 8	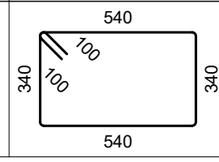	1960

კონსტრ. დასახ.	ელემენტის დასახ.	პოზ. №	დიამეტრი ან კვეთი (მმ)	ერთეულის სიგრძე (მმ.)	რაოდენობა (ც.)	საერთო სიგრძე (მ.)	საერთო წონა (კგ.)
მონ. სვეტი მ.ს.-31	18.750 მ.-დან 21.900 მ.-მდე	1	Ø 20 A500C	7500	10 X 2	150	370
		1.3	Ø 8 A240C	710	64 X 2	91	36
		1.4	Ø 8 A240C	1960	32 X 2	125	49
		მძიმე ბეტონი B25			V = 0.64 X 2 = 1.27 მ³		
	21.900 მ.-დან 25.050 მ.-მდე	1.3	Ø 8 A240C	710	64 X 2	91	36
		1.4	Ø 8 A240C	1960	32 X 2	125	49
		მძიმე ბეტონი B25			V = 0.64 X 2 = 1.27 მ³		

საერთო შენიშვნები :

1. ნახაზში შეტანილი ყველა ცვლილება უნდა შეთანხმდეს პროექტის ავტორთან.
2. შენობის საპროექტო ნული ±0.00=491.80 აბსოლუტურ ნიშნულს.
3. პროექტში ყველა ზომა მოცემულია მილიმეტრებში, ნიშნულები-მეტრებში.

შენიშვნები :

თარიღი Jul 23, 2026 წ.

კორექტირება

№	კორექტირება	თარიღი	შეასრ.
1			
2			
3			
4			

მისამართი / Address

ქ. თბილისი, მაისურაძის ქ. N11-ის მიმდებარედ, ზემო პლატო, თრიალეთის ქ. N45-ის მიმდებარედ

ს/კ 01.19.20.003.214

სიტუაციური გეგმა

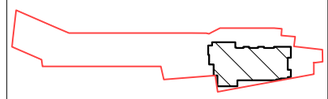

პროექტი / Project

მრავალბინიანი საცხოვრებელი სახლი

დამკვეთი / Client

შ.პ.ს. "სივრცე"

თანამდებობა	გვარი
კონსტრუქტორი	თ. მორალიშვილი
შეასრულა	გ. კუჭუხიძე

კონსტრუქტორი:
STRUCTURAL ENGINEER
თორნიკე მორალიშვილი
TORNIKE MORALISHVILI
E: TORNIKEMORALISHVILI@GMAIL.COM
M: +995 511 222 442

ფაილი/File:COLUMN

პროექტი/Project No 11A24	ფორმატი Paper Size A3
თარიღი/Date: Jul 23, 2026	
სტადია/Status: C.D.	მ. Scale

ნახაზის დასახელება / Drawing Name:

მონოლითური სვეტი მ.ს.-31

ფურცელი/Drawing No კ-3035

25.050 ნ.-ზე მონოლითური სვეტების განლაგების გეგმა
მ 1:100

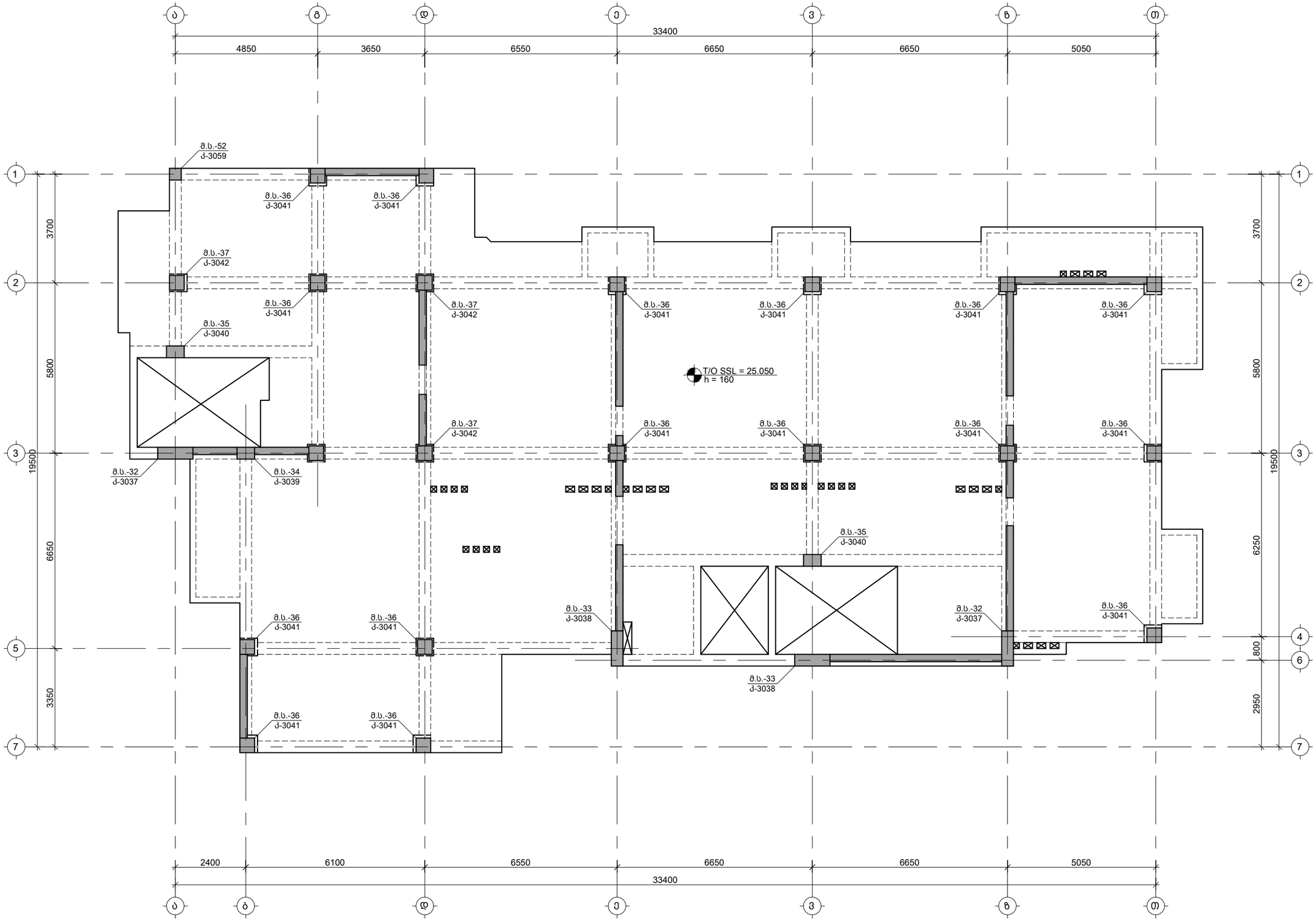

საერთო შენიშვნები :

1. ნახაზში შეტანილი ყველა ცვლილება უნდა შეთანხმდეს პროექტის ავტორთან.
2. შენობის საპროექტო ნული ±0.00=491.80 აბსოლუტურ ნიშნულს.
3. პროექტში ყველა ზომა მოცემულია მილიმეტრებში, ნიშნულები-მეტრებში.

შენიშვნები :

თარიღი Jul 23, 2026 წ.

კორექტირება

№	კორექტირება	თარიღი	შეასრ.
1			
2			
3			
4			

მისამართი / Address

ქ. თბილისი, მაისურაძის ქ. N11-ის მიმდებარედ, ზემო პლატო, თრიალეთის ქ. N45-ის მიმდებარედ ს/კ 01.19.20.003.214

სიტუაციური გეგმა

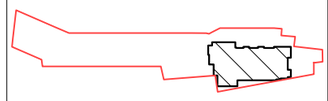

პროექტი / Project

მრავალბინიანი საცხოვრებელი სახლი

დამკვეთი / Client

შ.პ.ს. "სივრცე"

თანამდებობა	გვარი
კონსტრუქტორი	თ. მორალიშვილი
შეასრულა	გ. კუჭუხიძე

კონსტრუქტორი:
STRUCTURAL ENGINEER
თორნიკე მორალიშვილი
TORNIKE MORALISHVILI
E: TORNIKEMORALISHVILI@GMAIL.COM
M: +995 511 222 442

ფაილი/File: COLUMN PLANE

პროექტი/Project No 11A24	ფორმატი Paper Size
თარიღი/Date: Jul 23, 2026	A3
სტადია/Status: C.D.	მ. Scale

ნახაზის დასახელება / Drawing Name:

25.050 ნ.-ზე მონოლითური სვეტების განლაგების გეგმა

ფურცელი/Drawing No კ-3036

მონოლითური სვეტი მ.ს.-32 / 2ც.
მ 1:25

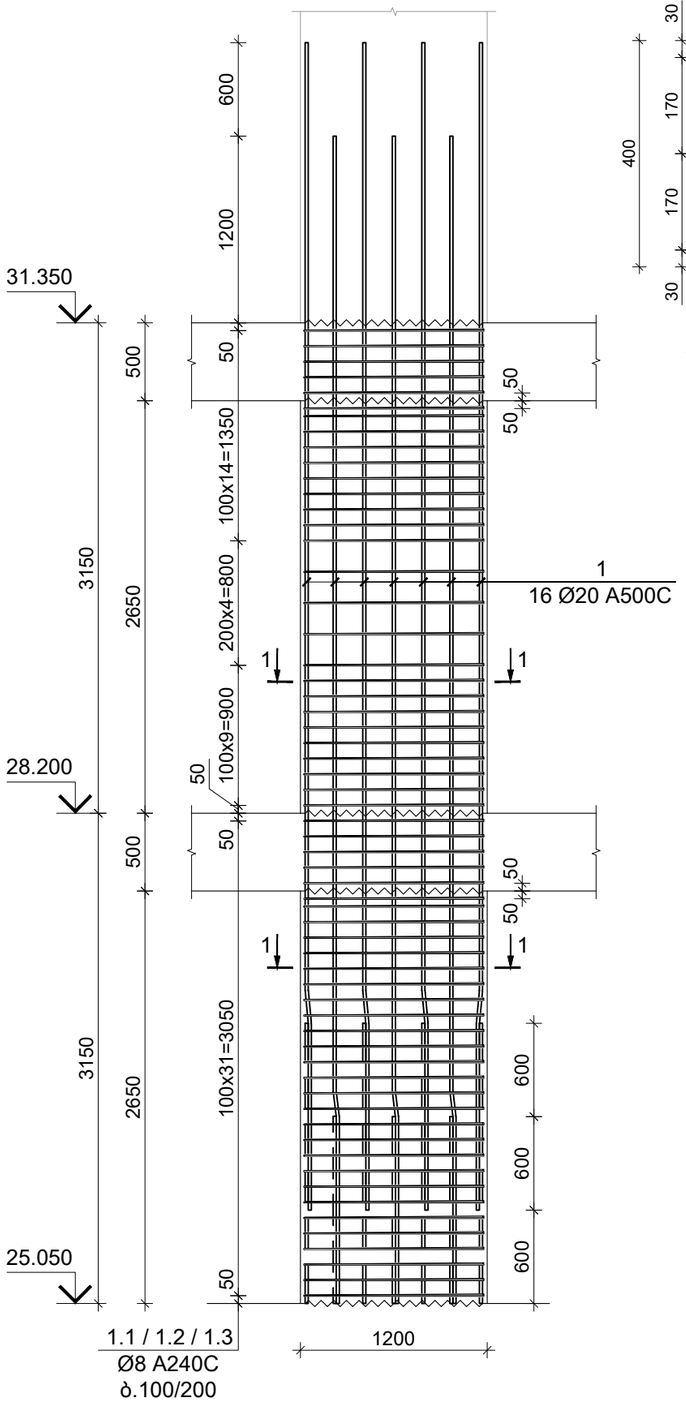

კვეთი 1-1
მ 1:10

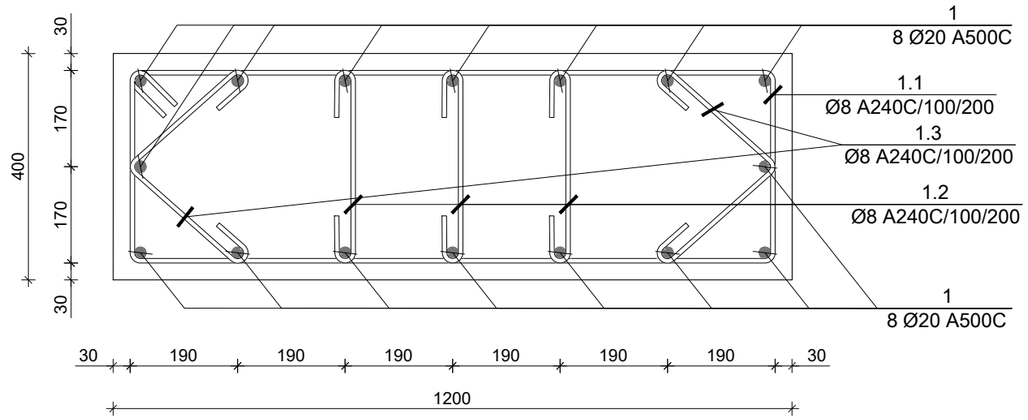

პოზ. N	Ø [მმ]	ე ს კ ი ზ ი [მმ]	სიგრძე L [მმ]
1	Ø 20		7500
1.1	Ø 8	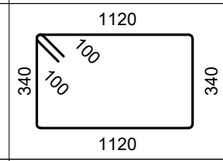	3120
1.2	Ø 8	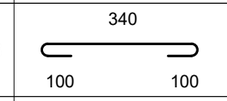	540
1.3	Ø 8	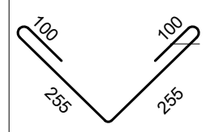	710

კონსტრ. დასახ.	ელემენტის დასახ.	პოზ. №	დიამეტრი ან კვეთი (მმ)	ერთეულის სიგრძე (მმ.)	რაოდენობა (ც.)	საერთო სიგრძე (მ.)	საერთო წონა (კგ.)
მონ. სვეტი მ.ს.-32	25.050 მ.-დან 28.200 მ.-მდე	1	Ø 20 A500C	7500	16 X 2	240	592
		1.1	Ø 8 A240C	3120	32 X 2	200	79
		1.2	Ø 8 A240C	540	96 X 2	104	41
		1.3	Ø 8 A240C	710	64 X 2	91	36
		მძიმე ბეტონი B25			V = 1.27 X 2 = 2.54 მ³		
	28.200 მ.-დან 31.350 მ.-მდე	1.1	Ø 8 A240C	3120	28 X 2	175	69
		1.2	Ø 8 A240C	540	84 X 2	91	36
		1.3	Ø 8 A240C	710	56 X 2	80	31
		მძიმე ბეტონი B25			V = 1.27 X 2 = 2.54 მ³		

საერთო შენიშვნები :

1. ნახაზში შეტანილი ყველა ცვლილება უნდა შეთანხმდეს პროექტის ავტორთან.
2. შენობის საპროექტო ნული ±0.00=491.80 აბსოლუტურ ნიშნულს.
3. პროექტში ყველა ზომა მოცემულია მილიმეტრებში, ნიშნულები-მეტრებში.

შენიშვნები :

თარიღი Jul 23, 2026 წ.

კორექტირება

№	კორექტირება	თარიღი	შეასრ.
1			
2			
3			
4			

მისამართი / Address

ქ. თბილისი, მაისურაძის ქ. N11-ის მიმდებარედ, ზემო პლატო, თრიალეთის ქ. N45-ის მიმდებარედ
ს/კ 01.19.20.003.214

სიტუაციური გეგმა

პროექტი / Project

მრავალბინიანი საცხოვრებელი სახლი

დამკვეთი / Client

შ.პ.ს. "სივრცე"

თანამდებობა	გვარი
კონსტრუქტორი	თ. მორალიშვილი
შემასრულა	გ. კუჭუხიძე

კონსტრუქტორი:
STRUCTURAL ENGINEER
თორნიკე მორალიშვილი
TORNIKE MORALISHVILI
E: TORNIKEMORALISHVILI@GMAIL.COM
M: +995 511 222 442

ფაილი/File:COLUMN

პროექტი/Project No 11A24	ფორმატი Paper Size A3
თარიღი/Date: Jul 23, 2026	
სტადია/Status: C.D.	მ. Scale

ნახაზის დასახელება / Drawing Name:

მონოლითური სვეტი მ.ს.-32

ფურცელი/Drawing No Კ-3037

მონოლითური სვეტი მ.ს.-33 / 2ც.
მ 1:25

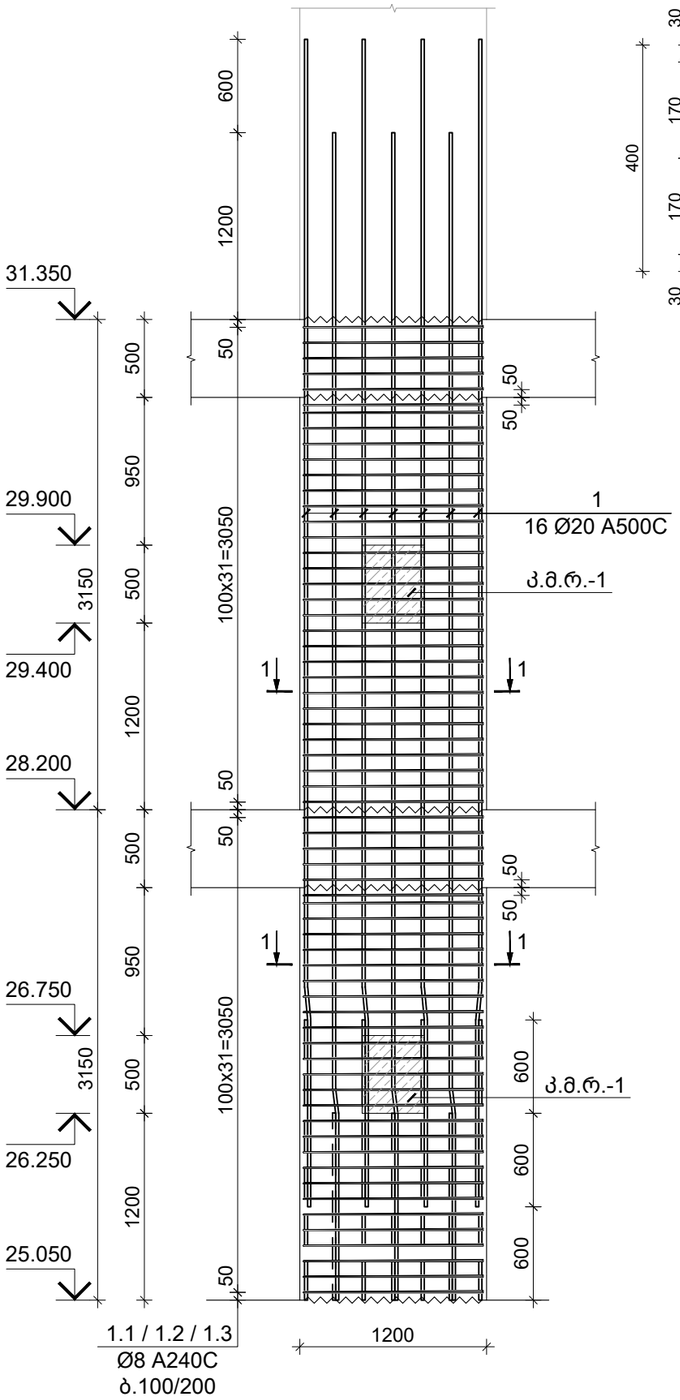

კვეთი 1-1
მ 1:10

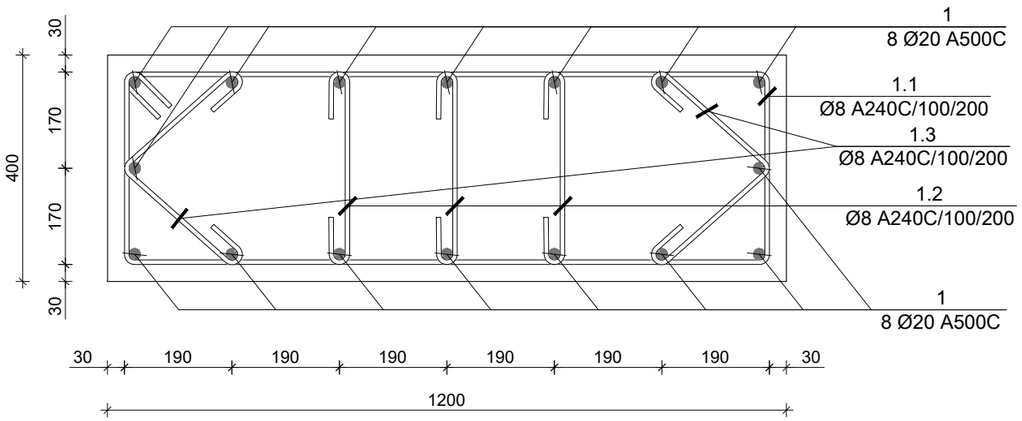

პოზ. N	Ø [მმ]	ე ს კ ი ზ ი [მმ]	სიგრძე L [მმ]
1	Ø 20	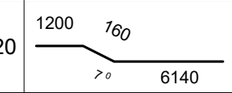	7500
1.1	Ø 8	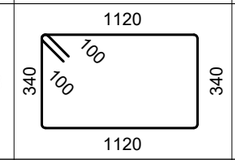	3120
1.2	Ø 8	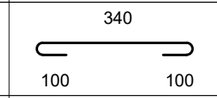	540
1.3	Ø 8	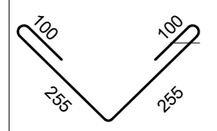	710

კონსტრ. დასახ.	ელემენტის დასახ.	პოზ. №	დიამეტრი ან კვეთი (მმ)		ერთეულის სიგრძე (მმ.)	რაოდენობა (ც.)	საერთო სიგრძე (მ.)	საერთო წონა (კგ.)
მონ. სვეტი მ.ს.-33	25.050 მ.-დან 28.200 მ.-მდე	1	Ø 20	A500C	7500	16 X 2	240	592
		1.1	Ø 8	A240C	3120	32 X 2	200	79
		1.2	Ø 8	A240C	540	96 X 2	104	41
		1.3	Ø 8	A240C	710	64 X 2	91	36
		მძიმე ბეტონი B25			V = 1.27 X 2 = 2.54 მ³			
	28.200 მ.-დან 31.350 მ.-მდე	1.1	Ø 8	A240C	3120	33 X 2	206	81
		1.2	Ø 8	A240C	540	99 X 2	107	42
		1.3	Ø 8	A240C	710	66 X 2	94	37
		მძიმე ბეტონი B25			V = 1.27 X 2 = 2.54 მ³			

საერთო შენიშვნები :

1. ნახაზში შეტანილი ყველა ცვლილება უნდა შეთანხმდეს პროექტის ავტორთან.
2. შენობის საპროექტო ნული ±0.00=491.80 აბსოლუტურ ნიშნულს.
3. პროექტში ყველა ზომა მოცემულია მილიმეტრებში, ნიშნულები-მეტრებში.

შენიშვნები :

თარიღი Jul 23, 2026 წ.

კორექტირება

№	კორექტირება	თარიღი	შეასრ.
1			
2			
3			
4			

მისამართი / Address

ქ. თბილისი, მაისურაძის ქ. N11-ის მიმდებარედ, ზემო პლატო, თრიალეთის ქ. N45-ის მიმდებარედ

ს/კ 01.19.20.003.214

სიტუაციური გეგმა

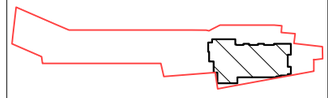

პროექტი / Project

მრავალბინიანი საცხოვრებელი სახლი

დამკვეთი / Client

შ.პ.ს. "სივრცე"

თანამდებობა	გვარი
კონსტრუქტორი	თ. მორალიშვილი
შეასრულა	გ. კუშუხიძე

კონსტრუქტორი:
STRUCTURAL ENGINEER
თორნიკე მორალიშვილი
TORNIKE MORALISHVILI
E: TORNIKEMORALISHVILI@GMAIL.COM
M: +995 511 222 442

ფაილი/File: COLUMN

პროექტი/Project No 11A24	ფორმატი Paper Size A3
თარიღი/Date: Jul 23, 2026	
სტადია/Status: C.D.	მ. Scale

ნახაზის დასახელება / Drawing Name:

მონოლითური სვეტი მ.ს.-33

ფურცელი/Drawing No	კ-3038

მონოლითური სვეტი მ.ს.-34 / 1ც.
მ 1:25

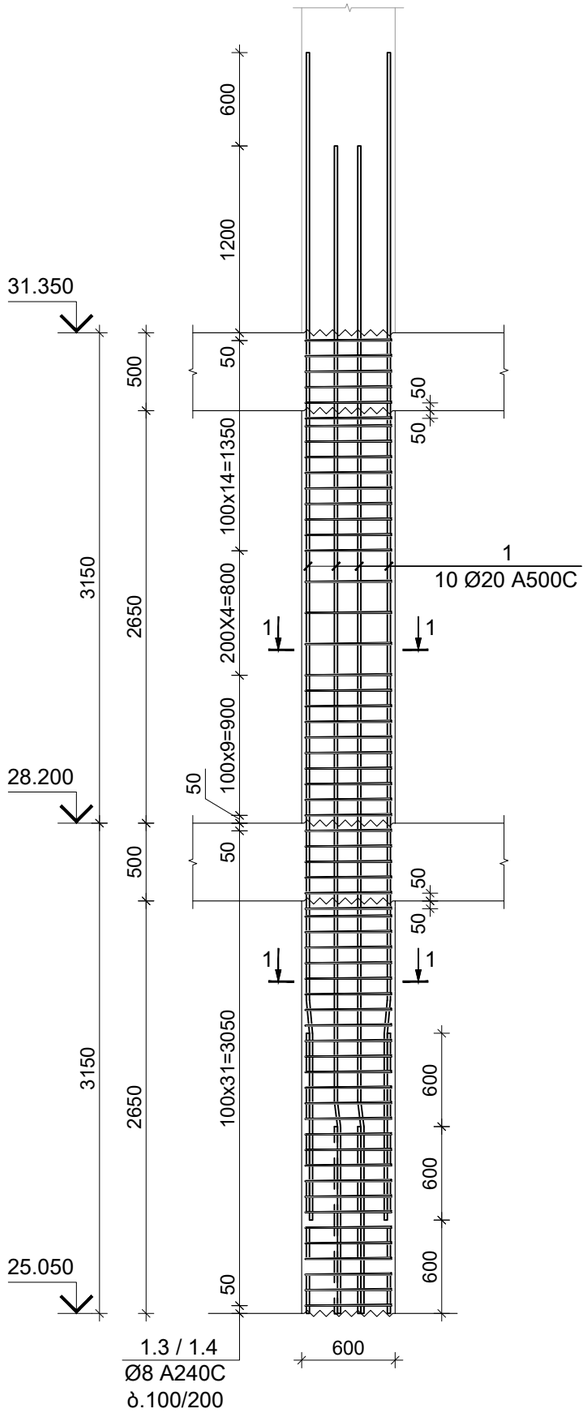

კვეთი 1-1
მ 1:10

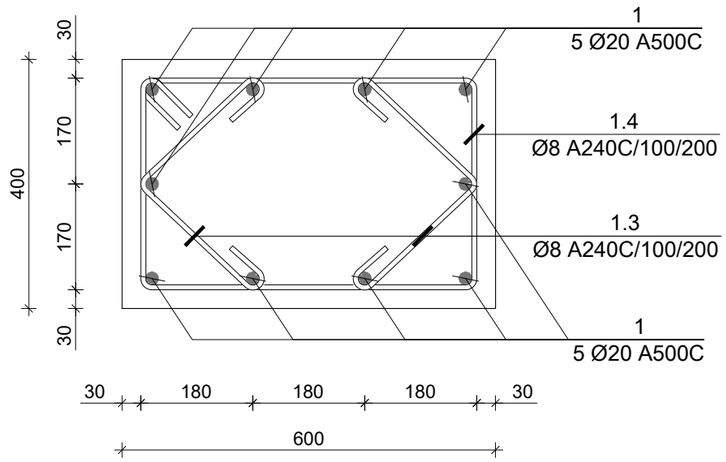

პოზ. N	Ø [მმ]	ე ს კ ი ზ ი [მმ]	სიგრძე L [მმ]
1	Ø 20		7500
1.3	Ø 8	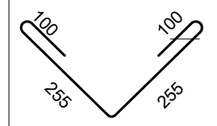	710
1.4	Ø 8	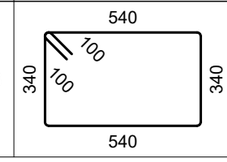	1960

კონსტრ. დასახ.	ელემენტის დასახ.	პოზ. №	დიამეტრი ან კვეთი (მმ)	ერთეულის სიგრძე (მმ.)	რაოდენობა (ც.)	საერთო სიგრძე (მ.)	საერთო წონა (კგ.)
მონ. სვეტი მ.ს.-34	25.050 ნ.-დან 28.200 ნ.-მდე	1	Ø 20 A500C	7500	10 X 1	75	185
		1.3	Ø 8 A240C	710	64 X 1	45	18
		1.4	Ø 8 A240C	1960	32 X 1	63	25
		მძიმე ბეტონი B25			V = 0.64 X 1 = 0.64 მ³		
	28.200 ნ.-დან 31.350 ნ.-მდე	1.3	Ø 8 A240C	710	56 X 1	40	16
		1.4	Ø 8 A240C	1960	28 X 1	55	22
		მძიმე ბეტონი B25			V = 0.64 X 1 = 0.64 მ³		

საერთო შენიშვნები :

1. ნახაზში შეტანილი ყველა ცვლილება უნდა შეთანხმდეს პროექტის ავტორთან.
2. შენობის საპროექტო ნული ±0.00=491.80 აბსოლუტურ ნიშნულს.
3. პროექტში ყველა ზომა მოცემულია მილიმეტრებში, ნიშნულები-მეტრებში.

შენიშვნები :

თარიღი Jul 23, 2026 წ.

კორექტირება

№	კორექტირება	თარიღი	შეასრ.
1			
2			
3			
4			

მისამართი / Address

ქ. თბილისი, მაისურაძის ქ. N11-ის მიმდებარედ, ზემო პლატო, თრიალეთის ქ. N45-ის მიმდებარედ
ს/კ 01.19.20.003.214

სიტუაციური გეგმა

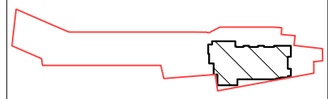

პროექტი / Project

მრავალბინიანი საცხოვრებელი სახლი

დამკვეთი / Client

შ.პ.ს. "სივრცე"

თანამდებობა	გვარი
კონსტრუქტორი	თ. მორალიშვილი
შეასრულა	გ. კუჭუხიძე

კონსტრუქტორი:
STRUCTURAL ENGINEER
თორნიკე მორალიშვილი
TORNIKE MORALISHVILI
E: TORNIKEMORALISHVILI@GMAIL.COM
M: +995 511 222 442

ფაილი/File: COLUMN

პროექტი/Project No 11A24	ფორმატი Paper Size
თარიღი/Date: Jul 23, 2026	A3
სტადია/Status: C.D.	მ. Scale

ნახაზის დასახელება / Drawing Name:

მონოლითური სვეტი მ.ს.-34

ფურცელი/Drawing No	კ-3039

მონოლითური სვეტი მ.ს.-35 / 2ც.
მ 1:25

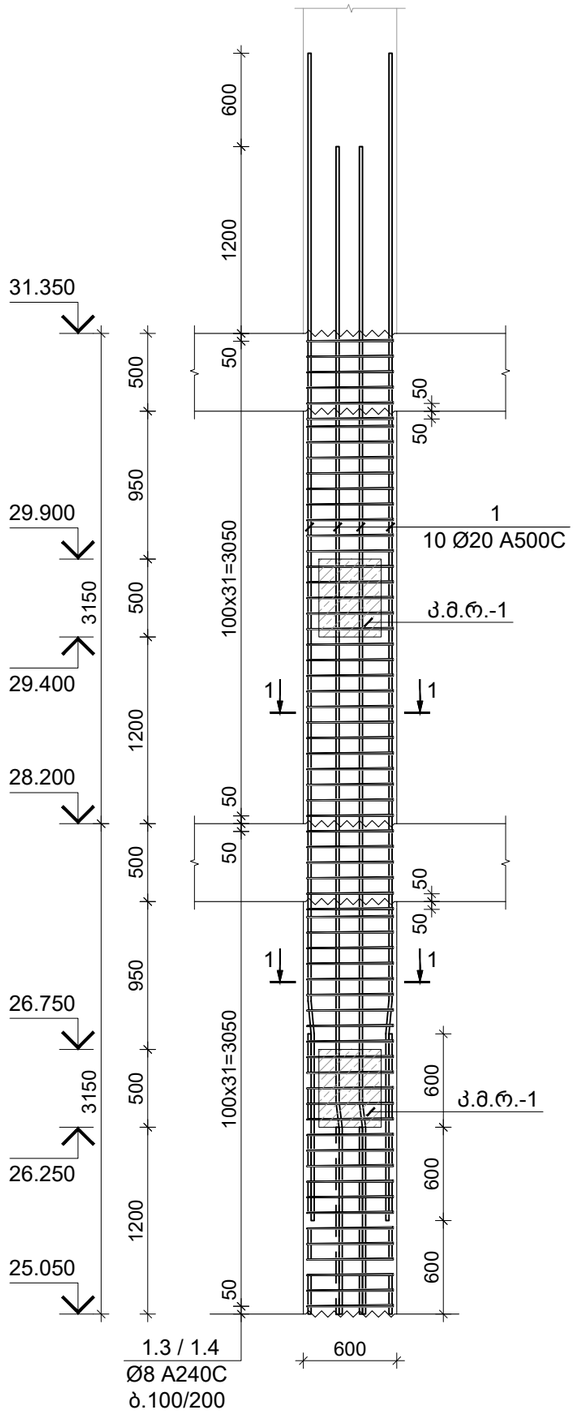

კვეთი 1-1
მ 1:10

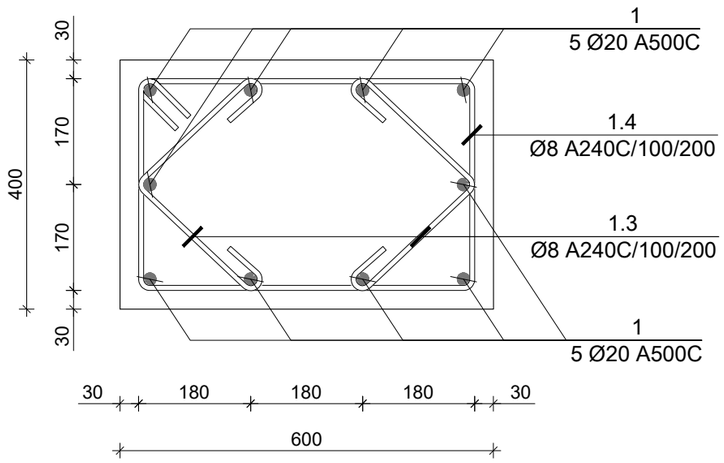

პოზ. N	Ø [მმ]	ე ს კ ი ზ ი [მმ]	სიგრძე L [მმ]
1	Ø 20	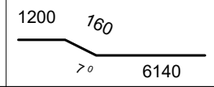	7500
1.3	Ø 8	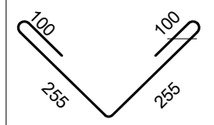	710
1.4	Ø 8	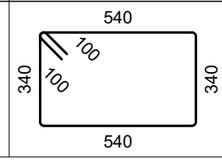	1960

კონსტრ. დასახ.	ელემენტის დასახ.	პოზ. №	დიამეტრი ან კვეთი (მმ)	ერთეულის სიგრძე (მმ.)	რაოდენობა (ც.)	საერთო სიგრძე (მ.)	საერთო წონა (კგ.)
მონ. სვეტი მ.ს.-35	25.050 ნ.-დან 28.200 ნ.-მდე	1	Ø 20 A500C	7500	10 X 2	150	370
		1.3	Ø 8 A240C	710	64 X 2	91	36
		1.4	Ø 8 A240C	1960	32 X 2	125	49
		მძიმე ბეტონი B25		V = 0.64 X 2 = 1.27 მ³			
	28.200 ნ.-დან 31.350 ნ.-მდე	1.3	Ø 8 A240C	710	64 X 2	91	36
		1.4	Ø 8 A240C	1960	32 X 2	125	49
		მძიმე ბეტონი B25		V = 0.64 X 2 = 1.27 მ³			

საერთო შენიშვნები :

1. ნახაზში შეტანილი ყველა ცვლილება უნდა შეთანხმდეს პროექტის ავტორთან.
2. შენობის საპროექტო ნული ±0.00=491.80 აბსოლუტურ ნიშნულს.
3. პროექტში ყველა ზომა მოცემულია მილიმეტრებში, ნიშნულები-მეტრებში.

შენიშვნები :

თარიღი Jul 23, 2026 წ.

კორექტირება

№	კორექტირება	თარიღი	შეასრ.
1			
2			
3			
4			

მისამართი / Address

ქ. თბილისი, მაისურაძის ქ. N11-ის მიმდებარედ, ზემო პლატო, თრიალეთის ქ. N45-ის მიმდებარედ

ს/კ 01.19.20.003.214

სიტუაციური გეგმა

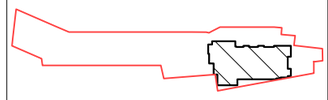

პროექტი / Project

მრავალბინიანი საცხოვრებელი სახლი

დამკვეთი / Client

შ.პ.ს. "სივრცე"

თანამდებობა	გვარი
კონსტრუქტორი	თ. მორალიშვილი
შეასრულა	გ. კუჭუხიძე

კონსტრუქტორი:
STRUCTURAL ENGINEER
თორნიკე მორალიშვილი
TORNIKE MORALISHVILI
E: TORNIKEMORALISHVILI@GMAIL.COM
M: +995 511 222 442

ფაილი/File: COLUMN

პროექტი/Project No 11A24	ფორმატი Paper Size
თარიღი/Date: Jul 23, 2026	A3
სტადია/Status: C.D.	მ. Scale

ნახაზის დასახელება / Drawing Name:

მონოლითური სვეტი მ.ს.-35

ფურცელი/Drawing No	კ-3040

მონოლითური სვეტი მ.ს.-36 / 17ც.
მ 1:25

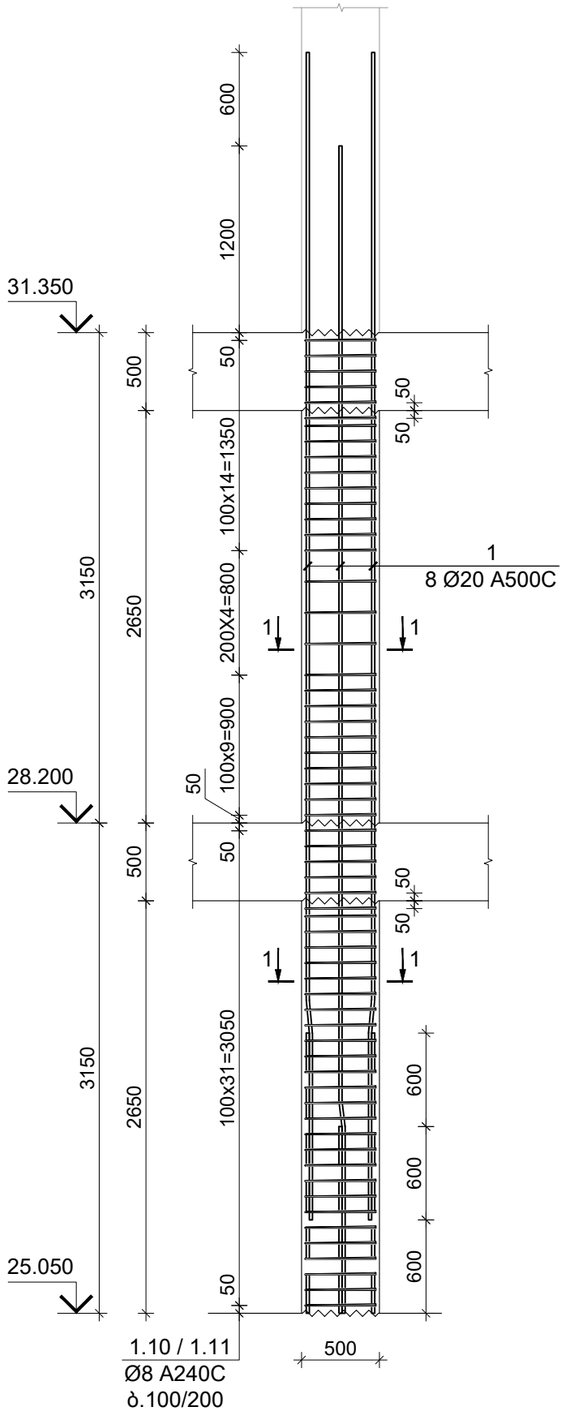

კვეთი 1-1
მ 1:10

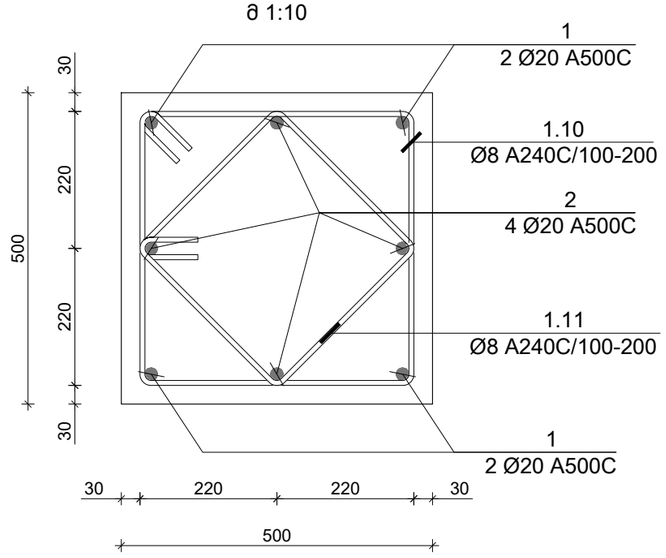

პოზ. N	Ø [მმ]	ე ს კ ი ზ ი [მმ]	სიგრძე L [მმ]
1	Ø 20	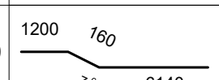	7500
1.10	Ø 8	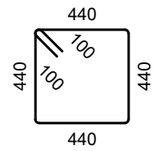	1960
1.11	Ø 8	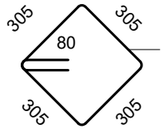	1380

კონსტრ. დასახ.	ელემენტის დასახ.	პოზ. №	დიამეტრი ან კვეთი (მმ)	ერთეულის სიგრძე (მმ.)	რაოდენობა (ც.)	საერთო სიგრძე (მ.)	საერთო წონა (კგ.)
მონ. სვეტი მ.ს.-36	25.050 ნ.-დან 28.200 ნ.-მდე	1	Ø 20 A500C	7500	8 X 17	1020	2514
		1.10	Ø 8 A240C	1960	32 X 17	1066	421
		1.11	Ø 8 A240C	1380	32 X 17	751	296
		მძიმე ბეტონი B25			V = 0.66 X 17 = 11.26 მ³		
	28.200 ნ.-დან 31.350 ნ.-მდე	1.10	Ø 8 A240C	1960	28 X 17	933	368
		1.11	Ø 8 A240C	1380	28 X 17	657	259
		მძიმე ბეტონი B25			V = 0.66 X 17 = 11.26 მ³		

საერთო შენიშვნები :

1. ნახაზში შეტანილი ყველა ცვლილება უნდა შეთანხმდეს პროექტის ავტორთან.
2. შენობის საპროექტო ნული ±0.00=491.80 აბსოლუტურ ნიშნულს.
3. პროექტში ყველა ზომა მოცემულია მილიმეტრებში, ნიშნულები-მეტრებში.

შენიშვნები :

თარიღი Jul 23, 2026 წ.

კორექტირება

№	კორექტირება	თარიღი	შეასრ.
1			
2			
3			
4			

მისამართი / Address

ქ. თბილისი, მაისურაძის ქ. N11-ის მიმდებარედ, ზემო პლატო, თრიალეთის ქ. N45-ის მიმდებარედ
ს/კ 01.19.20.003.214

სიტუაციური გეგმა

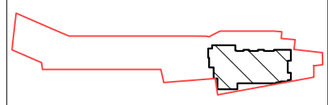

პროექტი / Project

მრავალბინიანი საცხოვრებელი სახლი

დამკვეთი / Client

შ.პ.ს. "სივრცე"

თანამდებობა	გვარი
კონსტრუქტორი	თ. მორალიშვილი
შემასრულა	გ. კუჭუხიძე

კონსტრუქტორი:
STRUCTURAL ENGINEER
თორნიკე მორალიშვილი
TORNIKE MORALISHVILI
E: TORNIKEMORALISHVILI@GMAIL.COM
M: +995 511 222 442

ფაილი/File:COLUMN

პროექტი/Project No 11A24	ფორმატი Paper Size
თარიღი/Date: Jul 23, 2026	A3
სტადია/Status: C.D.	მ. Scale

ნახაზის დასახელება / Drawing Name:

მონოლითური სვეტი მ.ს.-36

ფურცელი/Drawing No კ-3041

მონოლითური სვეტი მ.ს.-37 / 3ც.
მ 1:25

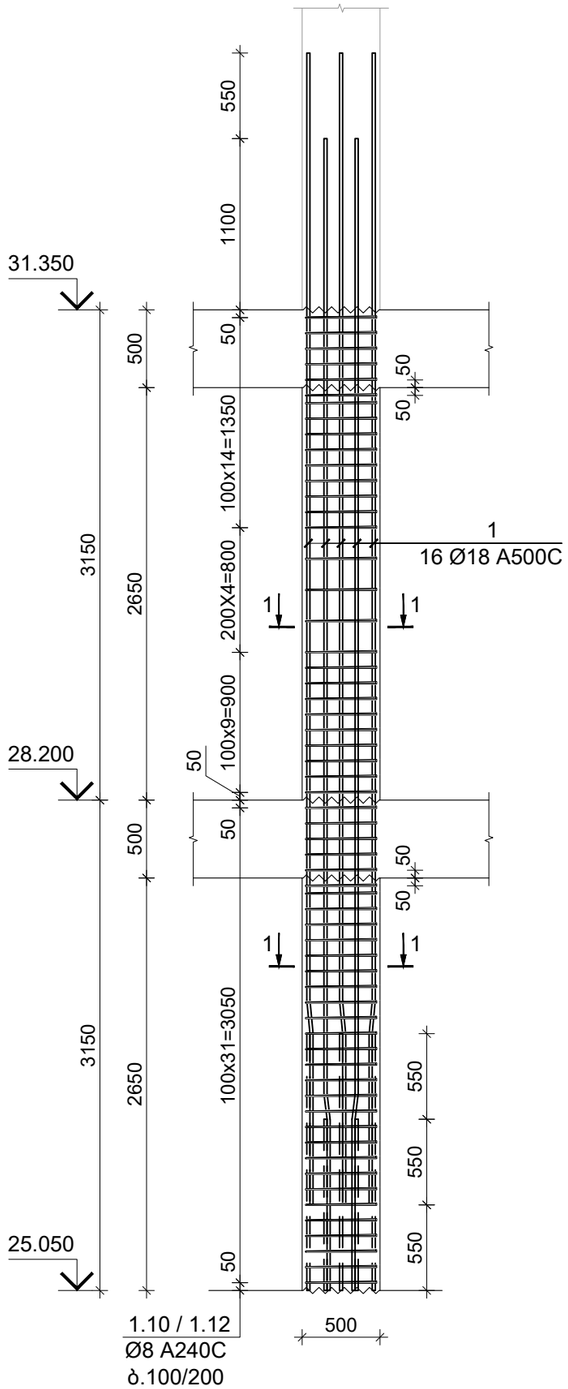

კვეთი 1-1
მ 1:10

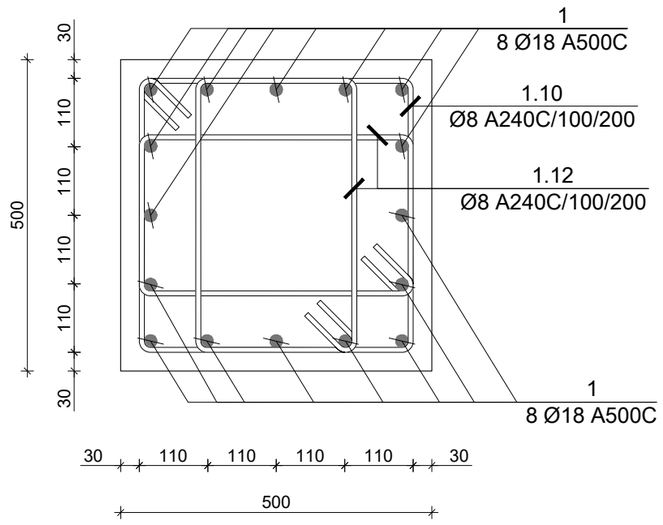

პოზ. N	Ø [მმ]	ე ს კ ი ზ ი [მმ]	სიგრძე L [მმ]
1	Ø 18	1100, 150, 6150	7400
1.10	Ø 8	540, 100, 540, 540	2360
1.12	Ø 8	540, 100, 260, 260, 540	1800

კონსტრ. დასახ.	ელემენტის დასახ.	პოზ. №	დიამეტრი ან კვეთი (მმ)	ერთეულის სიგრძე (მ.)	რაოდენობა (ც.)	საერთო სიგრძე (მ.)	საერთო წონა (კგ.)
მონ. სვეტი მ.ს.-37	25.050 ნ.-დან 28.200 ნ.-მდე	1	Ø 18 A500C	7400	16 X 3	355	709
		1.10	Ø 8 A240C	2360	32 X 3	227	89
		1.12	Ø 8 A240C	1800	32 X 3	173	68
		მძიმე ბეტონი B25			V = 0.66 X 3 = 1.99 მ³		
	28.200 ნ.-დან 31.350 ნ.-მდე	1.10	Ø 8 A240C	2360	28 X 3	198	78
		1.12	Ø 8 A240C	1800	28 X 3	151	60
		მძიმე ბეტონი B25			V = 0.66 X 3 = 1.99 მ³		

საერთო შენიშვნები :

1. ნახაზში შეტანილი ყველა ცვლილება უნდა შეთანხმდეს პროექტის ავტორთან.
2. შენობის საპროექტო ნული ±0.00=491.80 აბსოლუტურ ნიშნულს.
3. პროექტში ყველა ზომა მოცემულია მილიმეტრებში, ნიშნულები-მეტრებში.

შენიშვნები :

თარიღი Jul 23, 2026 წ.

კორექტირება

№	კორექტირება	თარიღი	შეასრ.
1			
2			
3			
4			

მისამართი / Address

ქ. თბილისი, მაისურაძის ქ. N11-ის მიმდებარედ, ზემო პლატო, თრიალეთის ქ. N45-ის მიმდებარედ
ს/კ 01.19.20.003.214

სიტუაციური გეგმა



პროექტი / Project

მრავალბინიანი საცხოვრებელი სახლი

დამკვეთი / Client

შ.პ.ს. "სივრცე"

თანამდებობა	გვარი
კონსტრუქტორი	თ. მორალიშვილი
შეასრულა	გ. კუჭუხიძე

კონსტრუქტორი:
STRUCTURAL ENGINEER
თორნიკე მორალიშვილი
TORNIKE MORALISHVILI
E: TORNIKEMORALISHVILI@GMAIL.COM
M: +995 511 222 442

ფაილი/File:COLUMN

პროექტი/Project No 11A24	ფორმატი Paper Size A3
თარიღი/Date: Jul 23, 2026	
სტადია/Status: C.D.	მ. Scale

ნახაზის დასახელება / Drawing Name:

მონოლითური სვეტი მ.ს.-37

ფურცელი/Drawing No	კ-3042

31.350 ნ.-ზე მონოლითური სვეტების განლაგების გეგმა
მ 1:100

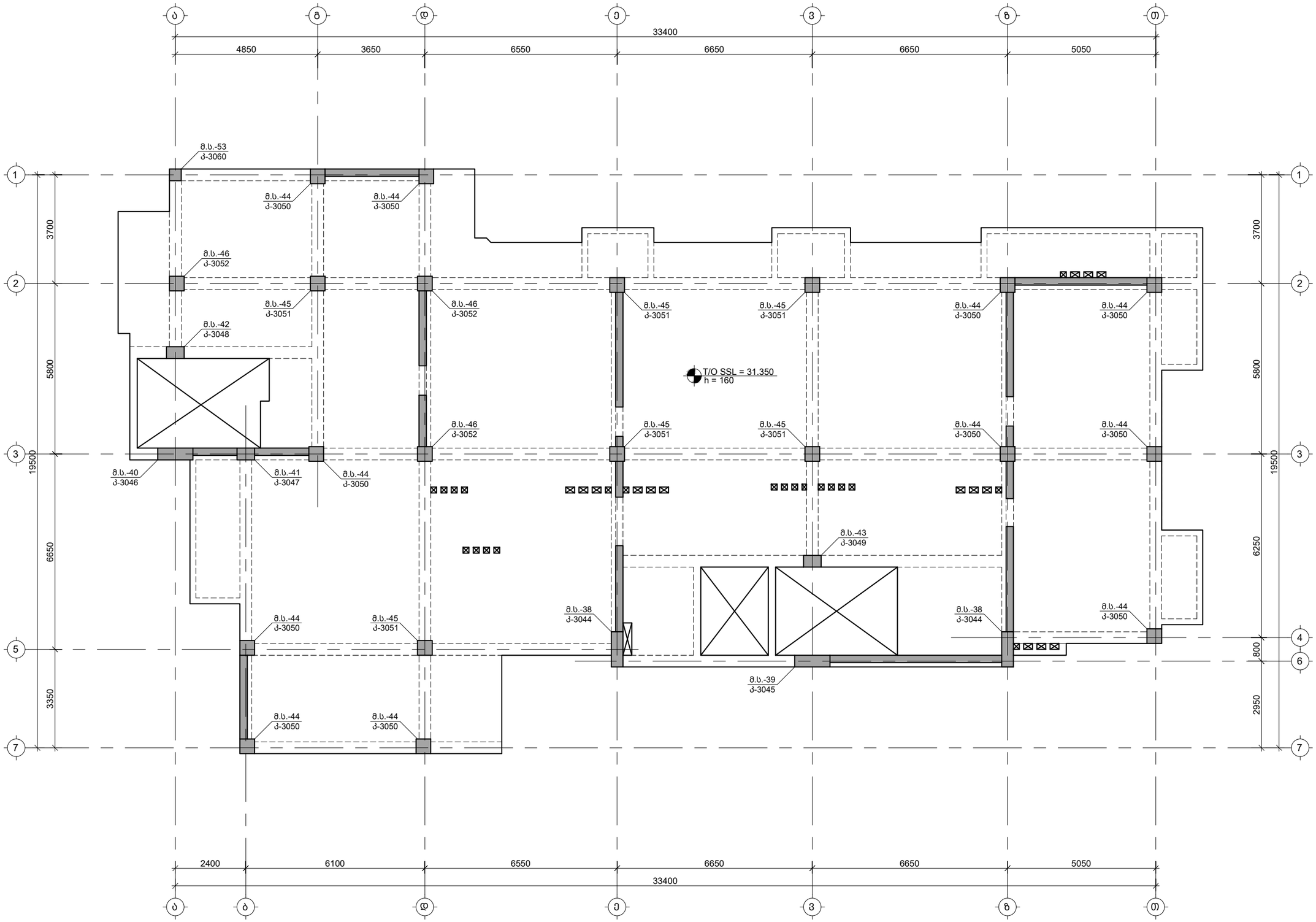

საერთო შენიშვნები :

1. ნახაზში შეტანილი ყველა ცვლილება უნდა შეთანხმდეს პროექტის ავტორთან.
2. შენობის საპროექტო ნული ±0.00=491.80 აბსოლუტურ ნიშნულს.
3. პროექტში ყველა ზომა მოცემულია მილიმეტრებში, ნიშნულები-მეტრებში.

შენიშვნები :

თარიღი	Jul 23, 2026 წ.

კორექტირება

№	კორექტირება	თარიღი	შეასრ.
1			
2			
3			
4			

მისამართი / Address

ქ. თბილისი, მაისურაძის ქ. N11-ის მიმდებარედ, ზემო პლატო, თრიალეთის ქ. N45-ის მიმდებარედ
ს/კ 01.19.20.003.214

სიტუაციური გეგმა

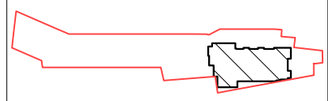

პროექტი / Project

მრავალბინიანი საცხოვრებელი სახლი

დამკვეთი / Client

შ.პ.ს. "სივრცე"

თანამდებობა	გვარი
კონსტრუქტორი	თ. მორალიშვილი
შეასრულა	გ. კუჭუხიძე

კონსტრუქტორი:
STRUCTURAL ENGINEER
თორნიკე მორალიშვილი
TORNIKE MORALISHVILI
E: TORNIKEMORALISHVILI@GMAIL.COM
M: +995 511 222 442

ფაილი/File: COLUMN PLANE

პროექტი/Project No 11A24	ფორმატი Paper Size A3
თარიღი/Date: Jul 23, 2026	
სტადია/Status: C.D.	მ. Scale

ნახაზის დასახელება / Drawing Name:

31.350 ნ.-ზე მონოლითური სვეტების განლაგების გეგმა

ფურცელი/Drawing No	კ-3043

მონოლითური სვეტი მ.ს.-38 / 2ც.

მ 1:25

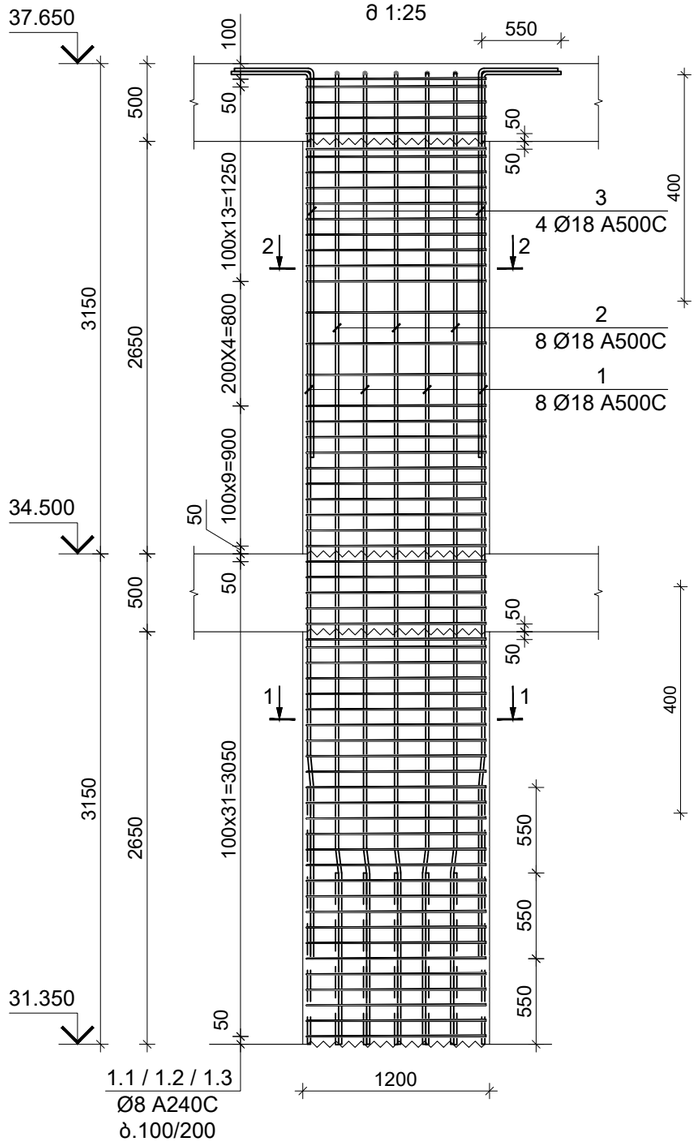

კვეთი 1-1

მ 1:10

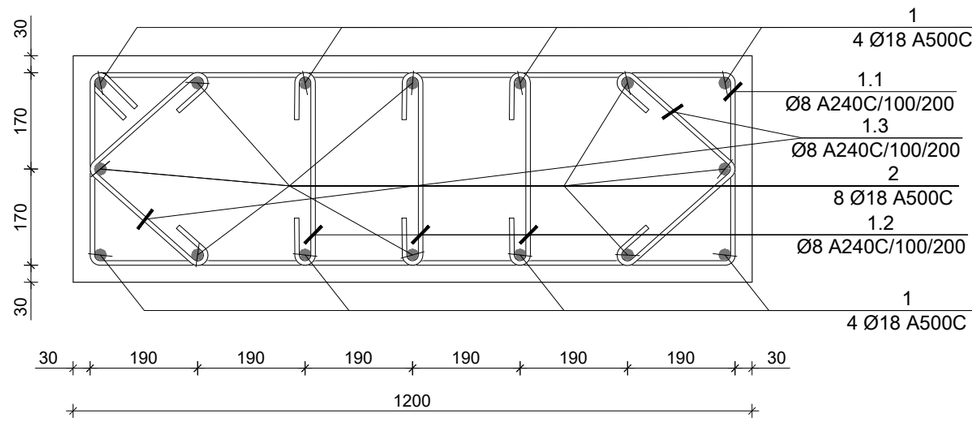

კვეთი 2-2

მ 1:10

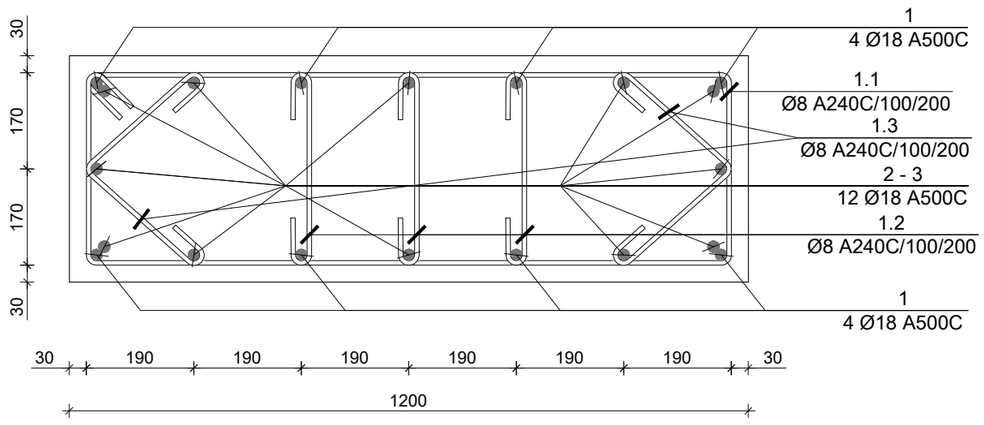

პოზ. N	Ø [მმ]	ე ს კ ი ზ ი [მმ]	სიგრძე L [მმ]
1	Ø 18	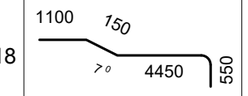	6250
2	Ø 18	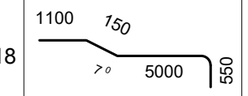	6800
1.1	Ø 8	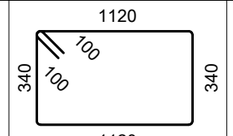	3120
1.2	Ø 8	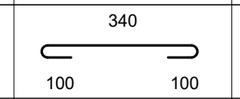	540
1.3	Ø 8	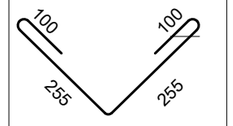	710

კონსტრ. დასახ.	ელემენტის დასახ.	პოზ. №	დიამეტრი ან კვეთი (მმ)	ერთეულის სიგრძე (მმ.)	რაოდენობა (ც.)	საერთო სიგრძე (მ.)	საერთო წონა (კგ.)
მონ. სვეტი მ.ს.-38	31.350 ნ.-დან 34.500 ნ.-მდე	1	Ø 18 A500C	6250	8 X 2	100	200
		2	Ø 18 A500C	6800	8 X 2	109	217
		1.1	Ø 8 A240C	3120	32 X 2	200	79
		1.2	Ø 8 A240C	540	96 X 2	104	41
		1.3	Ø 8 A240C	710	64 X 2	91	36
		მძიმე ბეტონი B25			V = 1.27 X 2 =	2.54	მ³
	34.500 ნ.-დან 37.650 ნ.-მდე	3	Ø 18 A500C	3000	4 X 2	24	48
		1.1	Ø 8 A240C	3120	28 X 2	175	69
		1.2	Ø 8 A240C	540	84 X 2	91	36
		1.3	Ø 8 A240C	710	56 X 2	80	31
		მძიმე ბეტონი B25			V = 1.27 X 2 =	2.54	მ³

საერთო შენიშვნები :

1. ნახაზში მეტანილი ყველა ცვლილება უნდა შეთანხმდეს პროექტის ავტორთან.
2. შენობის საპროექტო ნული ±0.00=491.80 აბსოლუტურ ნიშნულს.
3. პროექტში ყველა ზომა მოცემულია მილიმეტრებში, ნიშნულები-მეტრებში.

შენიშვნები :

თარიღი Jul 23, 2026 წ.

კორექტირება

№	კორექტირება	თარიღი	შეასრ.
1			
2			
3			
4			

მისამართი / Address

ქ. თბილისი, მაისურაძის ქ. N11-ის მიმდებარედ, ზემო პლატო, თრიალეთის ქ. N45-ის მიმდებარედ

ს/კ 01.19.20.003.214

სიტუაციური გეგმა

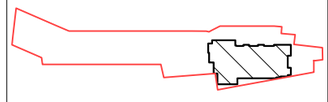

პროექტი / Project

მრავალბინიანი საცხოვრებელი სახლი

დამკვეთი / Client

შ.პ.ს. "სივრცე"

თანამდებობა	გვარი
კონსტრუქტორი	თ. მორალიშვილი
შეასრულა	გ. კუჭუხიძე

კონსტრუქტორი:
STRUCTURAL ENGINEER
თორნიკე მორალიშვილი
TORNIKE MORALISHVILI
E: TORNIKEMORALISHVILI@GMAIL.COM
M: +995 511 222 442

ფაილი/File: COLUMN

პროექტი/Project No 11A24	ფორმატი Paper Size A3
თარიღი/Date: Jul 23, 2026	
სტადია/Status: C.D.	მ. Scale

ნახაზის დასახელება / Drawing Name:

მონოლითური სვეტი მ.ს.-38

ფურცელი/Drawing No კ-3044

მონოლითური სვეტი მ.ს.-39 / 1ც.

მ 1:25

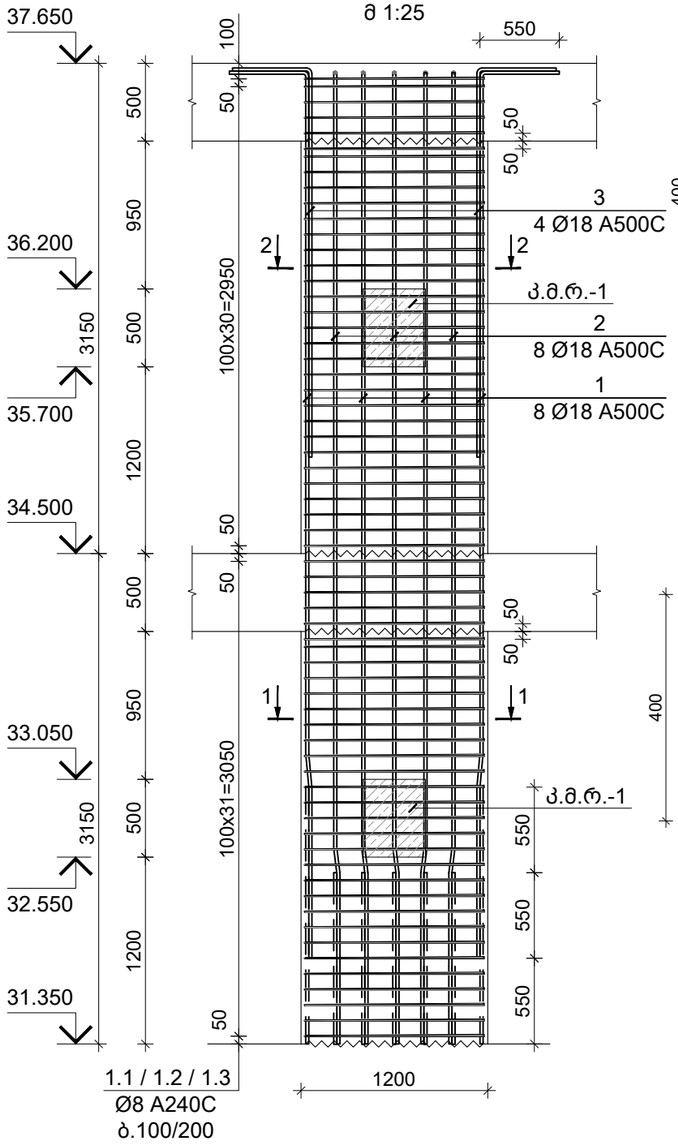

კვეთი 1-1

მ 1:10

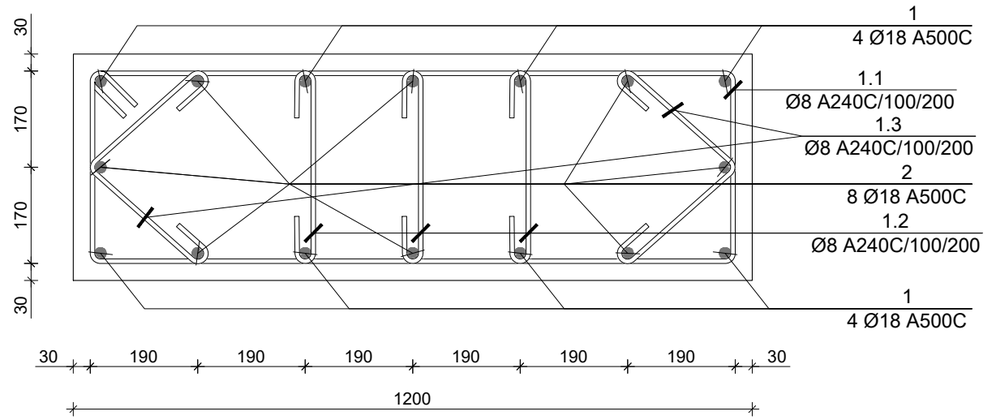

კვეთი 2-2

მ 1:10

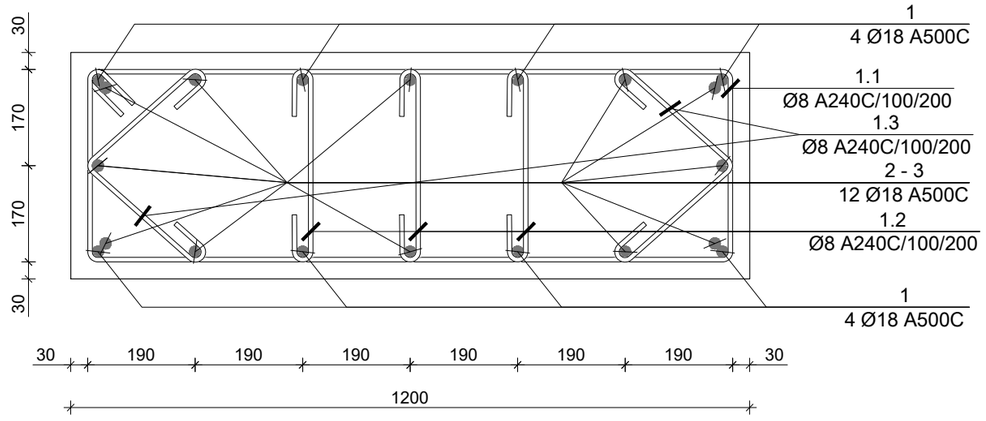

პოზ. N	Ø [მმ]	ე ს კ ი ზ ი [მმ]	სიგრძე L [მმ]
1	Ø 18	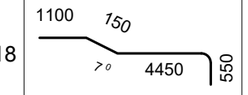	6250
2	Ø 18	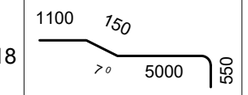	6800
1.1	Ø 8	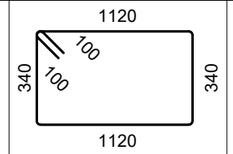	3120
1.2	Ø 8	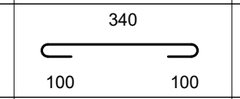	540
1.3	Ø 8	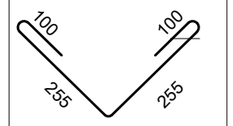	710

კონსტრ. დასახ.	ელემენტის დასახ.	პოზ. №	დიამეტრი ან კვეთი (მმ)		ერთეულის სიგრძე (მ.)	რაოდენობა (ც.)	საერთო სიგრძე (მ.)	საერთო წონა (კგ.)
მონ. სვეტი მ.ს.-39	31.350 მ.-დან 34.500 მ.-მდე	1	Ø 18	A500C	6250	8 X 1	50	100
		2	Ø 18	A500C	6800	8 X 1	54	109
		1.1	Ø 8	A240C	3120	33 X 1	103	41
		1.2	Ø 8	A240C	540	99 X 1	53	21
		1.3	Ø 8	A240C	710	66 X 1	47	18
		მძიმე ბეტონი		B25	V = 1.27 X 1	= 1.27 მ³		
	34.500 მ.-დან 37.650 მ.-მდე	3	Ø 18	A500C	3000	4 X 1	12	24
		1.1	Ø 8	A240C	3120	33 X 1	103	41
		1.2	Ø 8	A240C	540	99 X 1	53	21
		1.3	Ø 8	A240C	710	66 X 1	47	18
		მძიმე ბეტონი		B25	V = 1.27 X 1	= 1.27 მ³		

საერთო შენიშვნები :

1. ნახაზში შეტანილი ყველა ცვლილება უნდა შეთანხმდეს პროექტის ავტორთან.
2. შენობის საპროექტო ნული ±0.00=491.80 აბსოლუტურ ნიშნულს.
3. პროექტში ყველა ზომა მოცემულია მილიმეტრებში, ნიშნულები-მეტრებში.

შენიშვნები :

თარიღი Jul 23, 2026 წ.

კორექტირება

№	კორექტირება	თარიღი	შეასრ.
1			
2			
3			
4			

მისამართი / Address

ქ. თბილისი, მაისურაძის ქ. N11-ის მიმდებარედ, ზემო პლატო, თრიალეთის ქ. N45-ის მიმდებარედ

ს/კ 01.19.20.003.214

სიტუაციური გეგმა

პროექტი / Project

მრავალბინიანი საცხოვრებელი სახლი

დამკვეთი / Client

შ.პ.ს. "სივრცე"

თანამდებობა	გვარი
კონსტრუქტორი	თ. მორალიშვილი
შეასრულა	გ. კუჭუხიძე

კონსტრუქტორი:
STRUCTURAL ENGINEER
თორნიკე მორალიშვილი
TORNIKE MORALISHVILI
E: TORNIKEMORALISHVILI@GMAIL.COM
M: +995 511 222 442

ფაილი/File: COLUMN

პროექტი/Project No 11A24	ფორმატი Paper Size A3
თარიღი/Date: Jul 23, 2026	
სტადია/Status: C.D.	მ. Scale

ნახაზის დასახელება / Drawing Name:

მონოლითური სვეტი მ.ს.-39

ფურცელი/Drawing No კ-3045

მონოლითური სვეტი მ.ს.-40 / 1ც.
მ 1:25

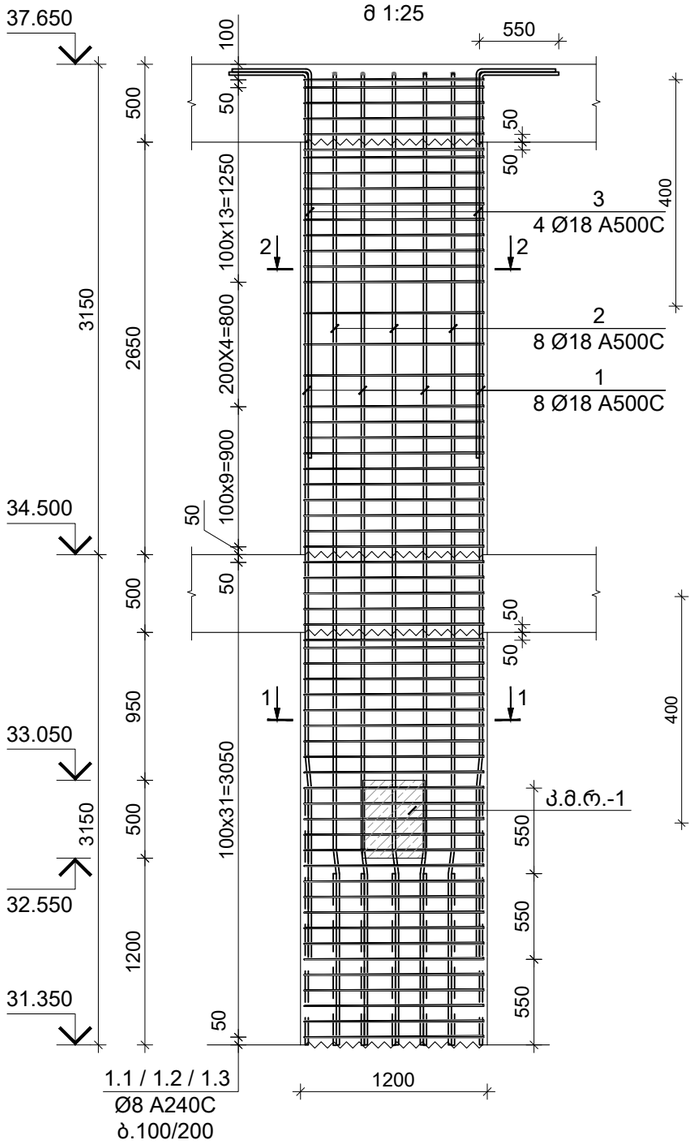

კვეთი 1-1
მ 1:10

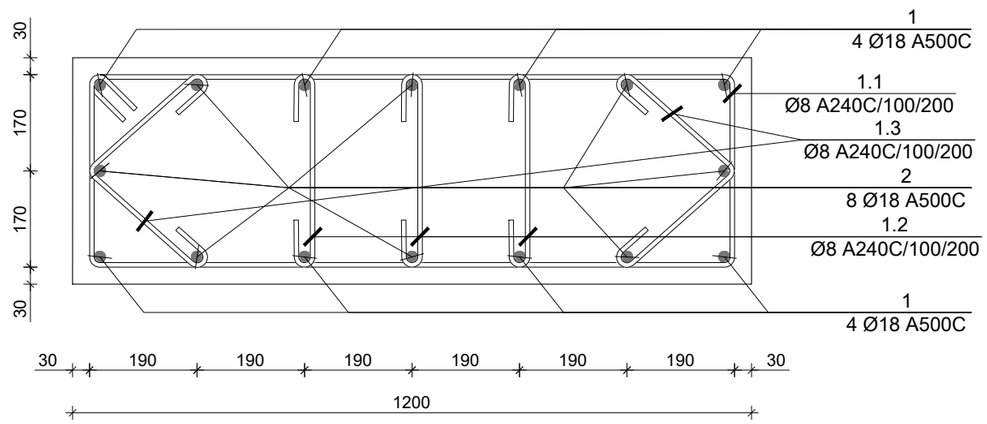

კვეთი 2-2
მ 1:10

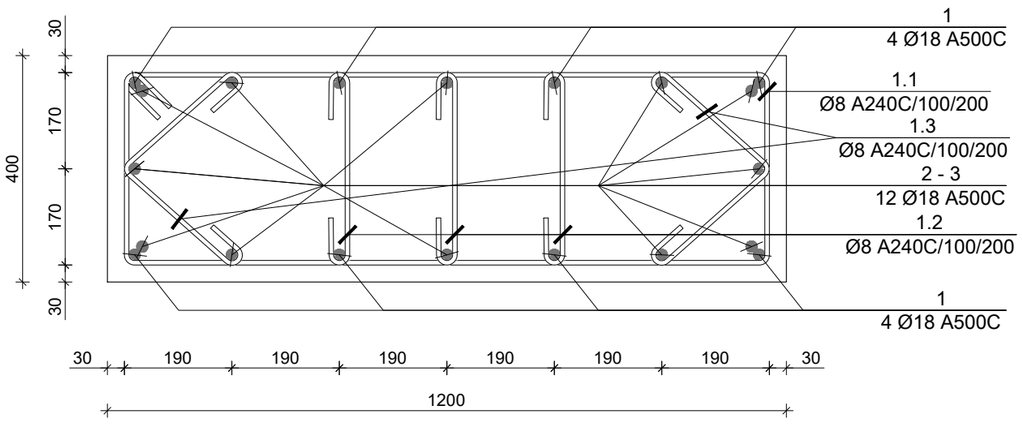

პოზ. N	Ø [მმ]	ე ს კ ი ზ ი [მმ]	სიგრძე L [მმ]
1	Ø 18	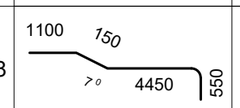	6250
2	Ø 18	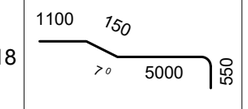	6800
1.1	Ø 8	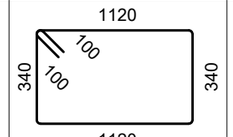	3120
1.2	Ø 8	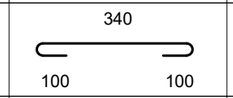	540
1.3	Ø 8	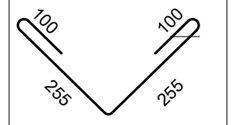	710

კონსტრ. დასახ.	ელემენტის დასახ.	პოზ. №	დიამეტრი ან კვეთი (მმ)	ერთეულის სიგრძე (მმ.)	რაოდენობა (ც.)	საერთო სიგრძე (მ.)	საერთო წონა (კგ.)
მონ. სვეტი მ.ს.-40	31.350 ნ.-დან 34.500 ნ.-მდე	1	Ø 18 A500C	6250	8 X 1	50	100
		2	Ø 18 A500C	6800	8 X 1	54	109
		1.1	Ø 8 A240C	3120	32 X 1	100	39
		1.2	Ø 8 A240C	540	96 X 1	52	20
		1.3	Ø 8 A240C	710	64 X 1	45	18
		მძიმე ბეტონი B25			V = 1.27 X 1 =	1.27	მ³
	34.500 ნ.-დან 37.650 ნ.-მდე	3	Ø 18 A500C	3000	4 X 1	12	24
		1.1	Ø 8 A240C	3120	32 X 1	100	39
		1.2	Ø 8 A240C	540	96 X 1	52	20
		1.3	Ø 8 A240C	710	64 X 1	45	18
		მძიმე ბეტონი B25			V = 1.27 X 1 =	1.27	მ³

საერთო შენიშვნები :

1. ნახაზში შეტანილი ყველა ცვლილება უნდა შეთანხმდეს პროექტის ავტორთან.
2. შენობის საპროექტო ნული ±0.00=491.80 აბსოლუტურ ნიშნულს.
3. პროექტში ყველა ზომა მოცემულია მილიმეტრებში, ნიშნულები-მეტრებში.

შენიშვნები :

თარიღი Jul 23, 2026 წ.

კორექტირება

№	კორექტირება	თარიღი	შეასრ.
1			
2			
3			
4			

მისამართი / Address

ქ. თბილისი, მაისურაძის ქ. N11-ის მიმდებარედ, ზემო პლატო, თრიალეთის ქ. N45-ის მიმდებარედ
ს/კ 01.19.20.003.214

სიტუაციური გეგმა

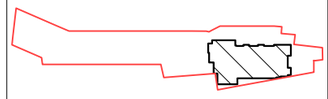

პროექტი / Project

მრავალბინიანი საცხოვრებელი სახლი

დამკვეთი / Client

შ.პ.ს. "სივრცე"

თანამდებობა	გვარი
კონსტრუქტორი	თ. მორალიშვილი
შესრულა	გ. კუჭუხიძე

კონსტრუქტორი:
STRUCTURAL ENGINEER
თორნიკე მორალიშვილი
TORNIKE MORALISHVILI
E: TORNIKEMORALISHVILI@GMAIL.COM
M: +995 511 222 442

ფაილი/File:COLUMN

პროექტი/Project No 11A24	ფორმატი Paper Size A3
თარიღი/Date: Jul 23, 2026	
სტადია/Status: C.D.	მ. Scale

ნახაზის დასახელება / Drawing Name:

მონოლითური სვეტი მ.ს.-40

ფურცელი/Drawing No	კ-3046

მონოლითური სვეტი მ.ს.-41 / 1ც.
მ 1:25

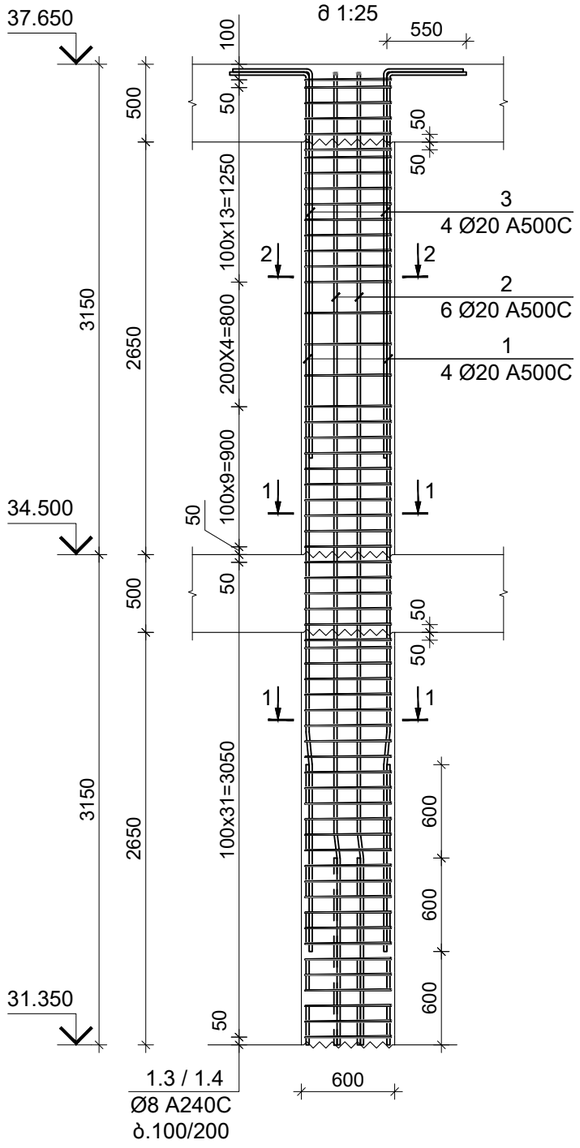

კვეთი 1-1
მ 1:10

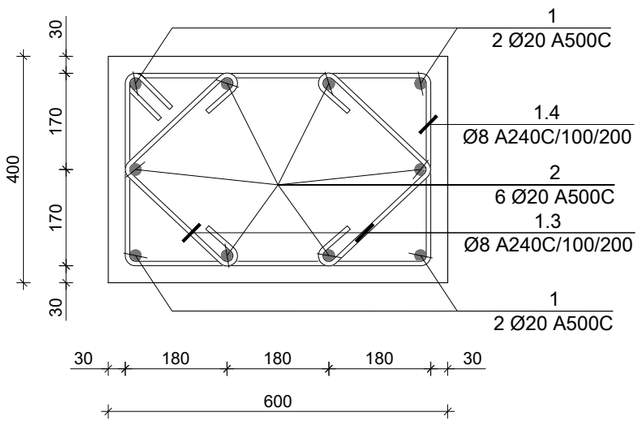

კვეთი 2-2
მ 1:10

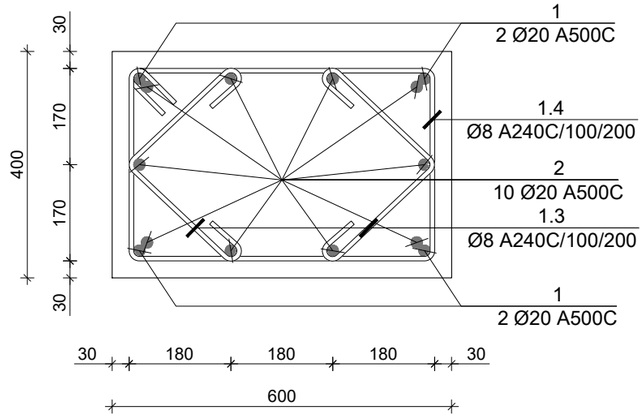

პოზ. N	Ø [მმ]	ე ს კ ი ზ ი [მმ]	სიგრძე L [მმ]
1	Ø 20	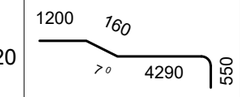	6200
2	Ø 20	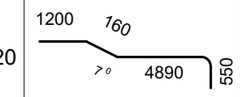	6800
1.3	Ø 8	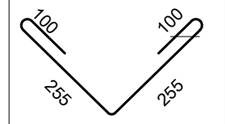	710
1.4	Ø 8	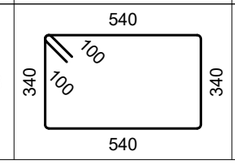	1960

კონსტრ. დასახ.	ელემენტის დასახ.	პოზ. №	დიამეტრი ან კვეთი (მმ)	ერთეულის სიგრძე (მმ.)	რაოდენობა (ც.)	საერთო სიგრძე (მ.)	საერთო წონა (კგ.)
მონ. სვეტი მ.ს.-41	31.350 ნ.-დან 34.500 ნ.-მდე	1	Ø 20 A500C	6200	4 X 1	25	61
		2	Ø 20 A500C	6800	6 X 1	41	101
		1.3	Ø 8 A240C	710	64 X 1	45	18
		1.4	Ø 8 A240C	1960	32 X 1	63	25
		მძიმე ბეტონი B25		V = 0.64 X 1 = 0.64 მ³			
	34.500 ნ.-დან 37.650 ნ.-მდე	3	Ø 20 A500C	3000	4 X 1	12	30
		1.3	Ø 8 A240C	710	56 X 1	40	16
		1.4	Ø 8 A240C	1960	28 X 1	55	22
		მძიმე ბეტონი B25		V = 0.64 X 1 = 0.64 მ³			

საერთო შენიშვნები :

1. ნახაზში შეტანილი ყველა ცვლილება უნდა შეთანხმდეს პროექტის ავტორთან.
2. შენობის საპროექტო ნული ±0.00=491.80 აბსოლუტურ ნიშნულს.
3. პროექტში ყველა ზომა მოცემულია მილიმეტრებში, ნიშნულები-მეტრებში.

შენიშვნები :

თარიღი: Jul 23, 2026 წ.

კორექტირება

№	კორექტირება	თარიღი	შეასრ.
1			
2			
3			
4			

მისამართი / Address

ქ. თბილისი, მაისურაძის ქ. N11-ის მიმდებარედ, ზემო პლატო, თრიალეთის ქ. N45-ის მიმდებარედ

ს/კ 01.19.20.003.214

სიტუაციური გეგმა

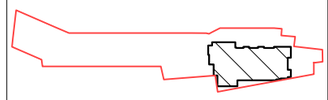

პროექტი / Project

მრავალბინიანი საცხოვრებელი სახლი

დამკვეთი / Client

შ.პ.ს. "სივრცე"

თანამდებობა	გვარი
კონსტრუქტორი	თ. მორალიშვილი
შეასრულა	გ. კუჭუხიძე

კონსტრუქტორი:
STRUCTURAL ENGINEER
თორნიკე მორალიშვილი
TORNIKE MORALISHVILI
E: TORNIKEMORALISHVILI@GMAIL.COM
M: +995 511 222 442

ფაილი/File: COLUMN

პროექტი/Project No 11A24	ფორმატი Paper Size A3
თარიღი/Date: Jul 23, 2026	
სტადია/Status: C.D.	მ. Scale

ნახაზის დასახელება / Drawing Name:

მონოლითური სვეტი მ.ს.-41

ფურცელი/Drawing No პ-3047

მონოლითური სვეტი მ.ს.-42 / 1ც.

მ 1:25

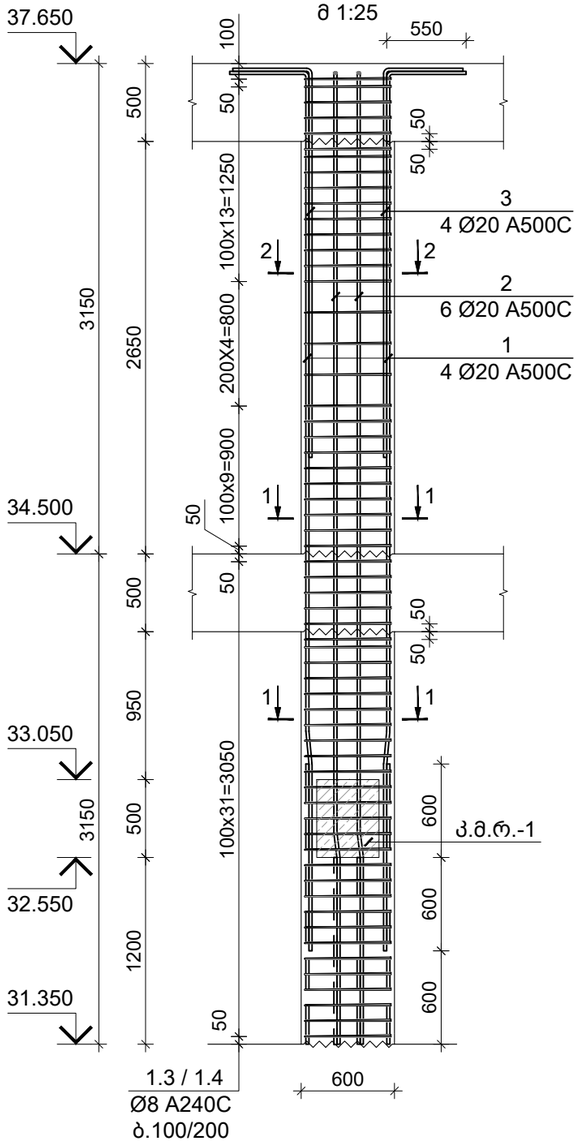

კვეთი 1-1

მ 1:10

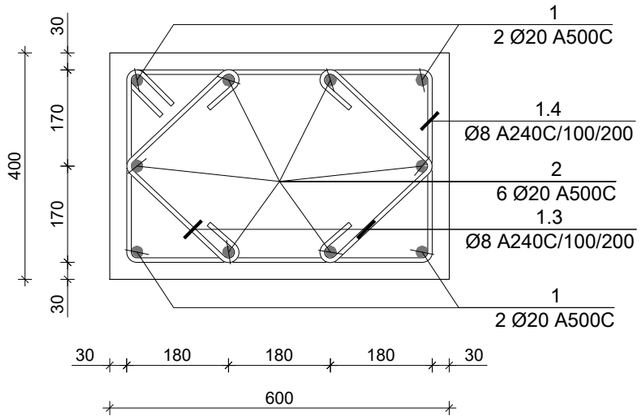

კვეთი 2-2

მ 1:10

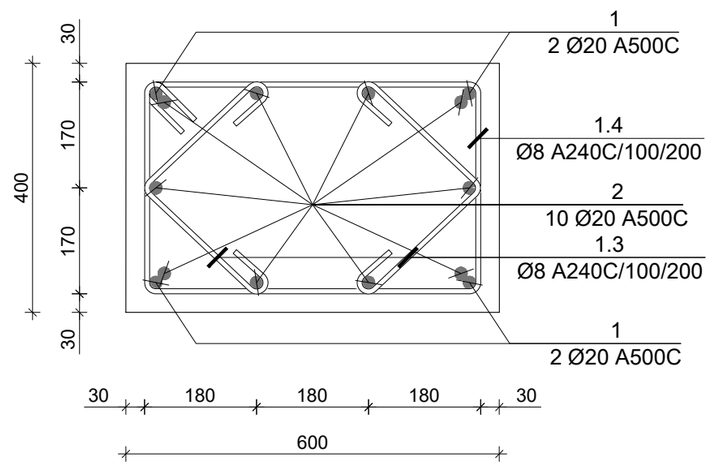

პოზ. N	Ø [მმ]	ე ს კ ი ზ ი [მმ]	სიგრძე L [მმ]
1	Ø 20	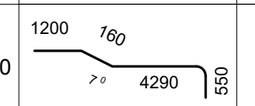	6200
2	Ø 20	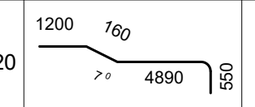	6800
1.3	Ø 8	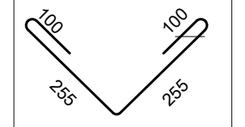	710
1.4	Ø 8	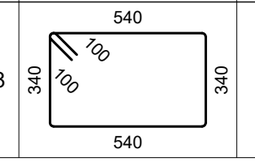	1960

კონსტრ. დასახ.	ელემენტის დასახ.	პოზ. №	დიამეტრი ან კვეთი (მმ)	ერთეულის სიგრძე (მმ.)	რაოდენობა (ც.)	საერთო სიგრძე (მ.)	საერთო წონა (კგ.)
მონ. სვეტი მ.ს.-42	31.350 ნ.-დან 34.500 ნ.-მდე	1	Ø 20 A500C	6200	4 X 1	25	61
		2	Ø 20 A500C	6800	6 X 1	41	101
		1.3	Ø 8 A240C	710	64 X 1	45	18
		1.4	Ø 8 A240C	1960	32 X 1	63	25
		მძიმე ბეტონი B25		V = 0.64 X 1	= 0.64 მ³		
	34.500 ნ.-დან 37.650 ნ.-მდე	3	Ø 20 A500C	3000	4 X 1	12	30
		1.3	Ø 8 A240C	710	56 X 1	40	16
		1.4	Ø 8 A240C	1960	28 X 1	55	22
		მძიმე ბეტონი B25		V = 0.64 X 1	= 0.64 მ³		

საერთო შენიშვნები :

1. ნახაზში შეტანილი ყველა ცვლილება უნდა შეთანხმდეს პროექტის ავტორთან.
2. შენობის საპროექტო ნული ±0.00=491.80 აბსოლუტურ ნიშნულს.
3. პროექტში ყველა ზომა მოცემულია მილიმეტრებში, ნიშნულები-მეტრებში.

შენიშვნები :

თარიღი Jul 23, 2026 წ.

კორექტირება

№	კორექტირება	თარიღი	შეასრ.
1			
2			
3			
4			

მისამართი / Address

ქ. თბილისი, მაისურაძის ქ. N11-ის მიმდებარედ, ზემო პლატო, თრიალეთის ქ. N45-ის მიმდებარედ

ს/კ 01.19.20.003.214

სიტუაციური გეგმა

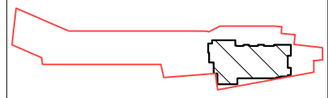

პროექტი / Project

მრავალბინიანი საცხოვრებელი სახლი

დამკვეთი / Client

შ.პ.ს. "სივრცე"

თანამდებობა	გვარი
კონსტრუქტორი	თ. მორალიშვილი
შეასრულა	გ. კუჭუხიძე

კონსტრუქტორი:
STRUCTURAL ENGINEER
თორნიკე მორალიშვილი
TORNIKE MORALISHVILI
E: TORNIKEMORALISHVILI@GMAIL.COM
M: +995 511 222 442

ფაილი/File: COLUMN

პროექტი/Project No 11A24	ფორმატი Paper Size A3
თარიღი/Date: Jul 23, 2026	
სტადია/Status: C.D.	მ. Scale

ნახაზის დასახელება / Drawing Name:

მონოლითური სვეტი მ.ს.-42

ფურცელი/Drawing No კ-3048

მონოლითური სვეტი მ.ს.-43 / 1ც.

მ 1:25

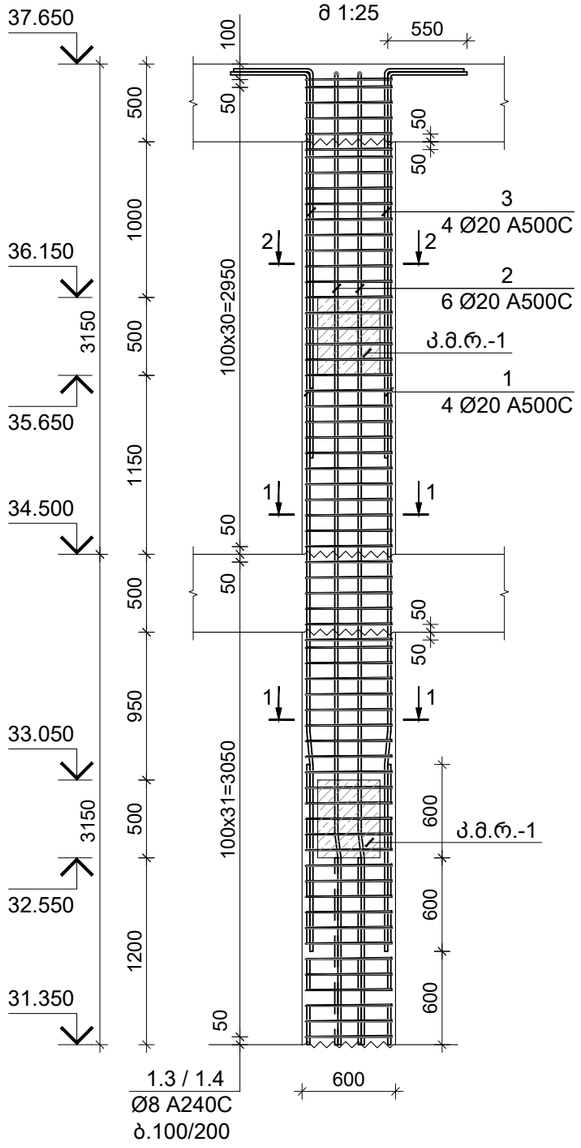

კვეთი 1-1

მ 1:10

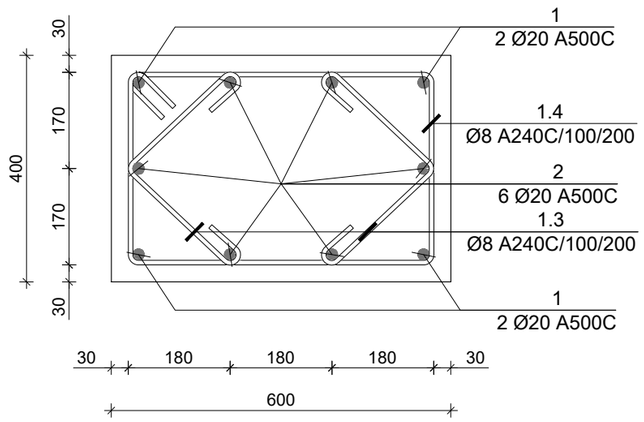

კვეთი 2-2

მ 1:10

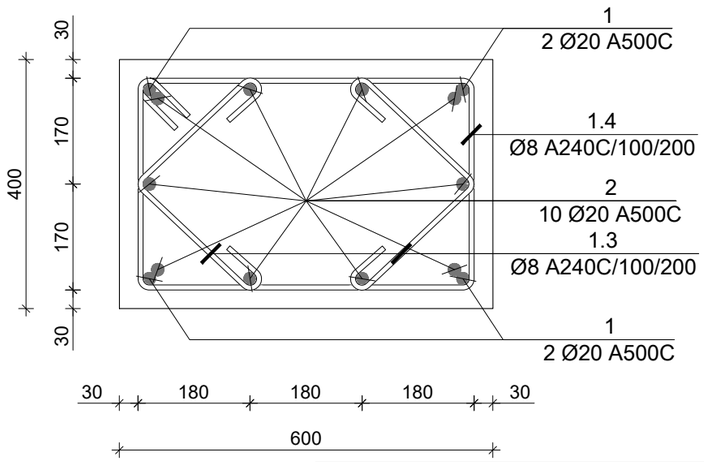

პოზ. N	ø [მმ]	ე ს კ ი ზ ი [მმ]	სიგრძე L [მმ]
1	Ø 20		6200
2	Ø 20		6800
1.3	Ø 8	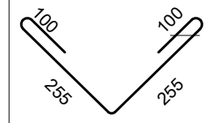	710
1.4	Ø 8	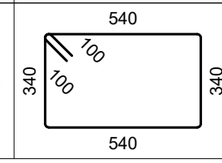	1960

კონსტრ. დასახ.	ელემენტის დასახ.	პოზ. №	დიამეტრი ან კვეთი (მმ)		ერთეულის სიგრძე (მმ.)	რაოდენობა (ც.)	საერთო სიგრძე (მ.)	საერთო წონა (კგ.)
მონ. სვეტი მ.ს.-43	31.350 ნ.-დან 34.500 ნ.-მდე	1	Ø 20	A500C	6200	4 X 1	25	61
		2	Ø 20	A500C	6800	6 X 1	41	101
		1.3	Ø 8	A240C	710	64 X 1	45	18
		1.4	Ø 8	A240C	1960	32 X 1	63	25
		მძიმე ბეტონი B25			V =	0.64 X 1	= 0.64 მ³	
	34.500 ნ.-დან 37.650 ნ.-მდე	3	Ø 20	A500C	3000	4 X 1	12	30
		1.3	Ø 8	A240C	710	64 X 1	45	18
		1.4	Ø 8	A240C	1960	32 X 1	63	25
		მძიმე ბეტონი B25			V =	0.64 X 1	= 0.64 მ³	

საერთო შენიშვნები :

1. ნახაზში შეტანილი ყველა ცვლილება უნდა შეთანხმდეს პროექტის ავტორთან.
2. შენობის საპროექტო ნული ±0.00=491.80 აბსოლუტურ ნიშნულს.
3. პროექტში ყველა ზომა მოცემულია მილიმეტრებში, ნიშნულები-მეტრებში.

შენიშვნები :

თარიღი Jul 23, 2026 წ.

კორექტირება

№	კორექტირება	თარიღი	შეასრ.
1			
2			
3			
4			

მისამართი / Address

ქ. თბილისი, მაისურაძის ქ. N11-ის მიმდებარედ, ზემო პლატო, თრიალეთის ქ. N45-ის მიმდებარედ

ს/კ 01.19.20.003.214

სიტუაციური გეგმა

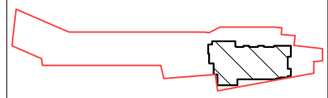

პროექტი / Project

მრავალბინიანი საცხოვრებელი სახლი

დამკვეთი / Client

შ.პ.ს. "სივრცე"

თანამდებობა	გვარი
კონსტრუქტორი	თ. მორალიშვილი
შეასრულა	გ. კუჭუხიძე

კონსტრუქტორი:
STRUCTURAL ENGINEER
თორნიკე მორალიშვილი
TORNIKE MORALISHVILI
E: TORNIKEMORALISHVILI@GMAIL.COM
M: +995 511 222 442

ფაილი/File:COLUMN

პროექტი/Project No 11A24 | ფორმატი Paper Size A3

თარიღი/Date: Jul 23, 2026 | მ. Scale

სტადია/Status: C.D.

ნახაზის დასახელება / Drawing Name:

მონოლითური სვეტი მ.ს.-43

ფურცელი/Drawing No კ-3049

მონოლითური სვეტი მ.ს.-44 / 11ც.

მ 1:25

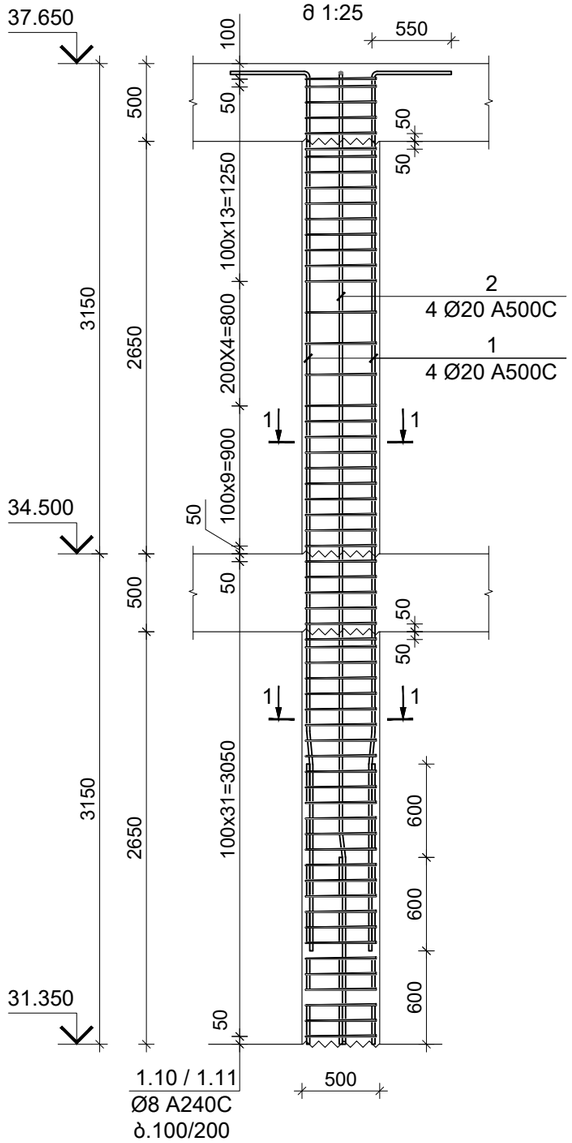

კვეთი 1-1

მ 1:10

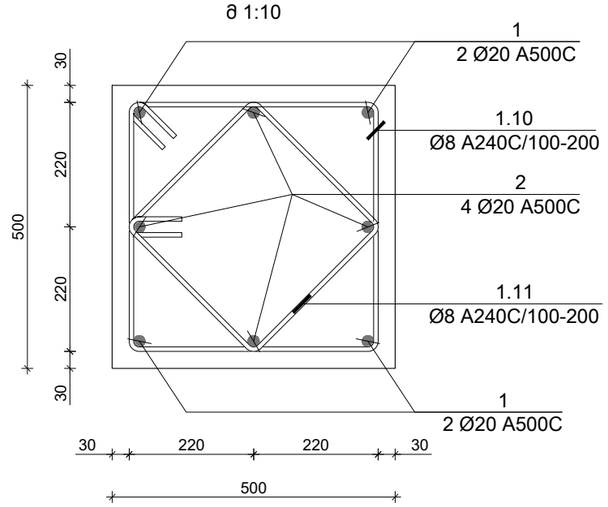

პოზ. N	Ø [მმ]	ე ს კ ი ზ ი [მმ]	სიგრძე L [მმ]
1	Ø 20	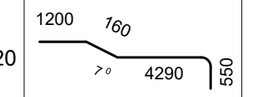	6200
2	Ø 20	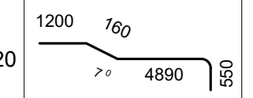	6800
1.10	Ø 8	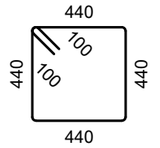	1960
1.11	Ø 8	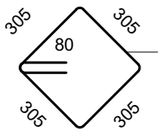	1380

კონსტრ. დასახ.	ელემენტის დასახ.	პოზ. №	დიამეტრი ან კვეთი (მმ)	ერთეულის სიგრძე (მმ.)	რაოდენობა (ც.)	საერთო სიგრძე (მ.)	საერთო წონა (კგ.)
მონ. სვეტი მ.ს.-44	31.350 ნ.-დან 34.500 ნ.-მდე	1	Ø 20 A500C	6200	4 X 11	273	672
		2	Ø 20 A500C	6800	4 X 11	299	737
		1.10	Ø 8 A240C	1960	32 X 11	690	272
		1.11	Ø 8 A240C	1380	32 X 11	486	192
		მძიმე ბეტონი B25			V = 0.66 X 11 = 7.29 მ³		
	34.500 ნ.-დან 37.650 ნ.-მდე	1.10	Ø 8 A240C	1960	28 X 11	604	238
		1.11	Ø 8 A240C	1380	28 X 11	425	168
		მძიმე ბეტონი B25			V = 0.66 X 11 = 7.29 მ³		

საერთო შენიშვნები :

1. ნახაზში შეტანილი ყველა ცვლილება უნდა შეთანხმდეს პროექტის ავტორთან.
2. შენობის საპროექტო ნული ±0.00=491.80 აბსოლუტურ ნიშნულს.
3. პროექტში ყველა ზომა მოცემულია მილიმეტრებში, ნიშნულები-მეტრებში.

შენიშვნები :

თარიღი Jul 23, 2026 წ.

კორექტირება

№	კორექტირება	თარიღი	შეასრ.
1			
2			
3			
4			

მისამართი / Address

ქ. თბილისი, მაისურაძის ქ. N11-ის მიმდებარედ, ზემო პლატო, თრიალეთის ქ. N45-ის მიმდებარედ
ს/კ 01.19.20.003.214

სიტუაციური გეგმა

პროექტი / Project

მრავალბინიანი
საცხოვრებელი სახლი

დამკვეთი / Client

შ.პ.ს. "სივრცე"

თანამდებობა	გვარი
კონსტრუქტორი	თ. მორალიშვილი
შეასრულა	გ. კუჭუხიძე

კონსტრუქტორი:
STRUCTURAL ENGINEER
თორნიკე მორალიშვილი
TORNIKE MORALISHVILI
E: TORNIKEMORALISHVILI@GMAIL.COM
M: +995 511 222 442

ფაილი/File: COLUMN

პროექტი/Project No 11A24 | ფორმატი Paper Size A3

თარიღი/Date: Jul 23, 2026 | მ. Scale

სტადია/Status: C.D.

ნახაზის დასახელება / Drawing Name:

მონოლითური სვეტი მ.ს.-44

ფურცელი/Drawing No კ-3050

მონოლითური სვეტი მ.ს.-45 / 6ც.

მ 1:25

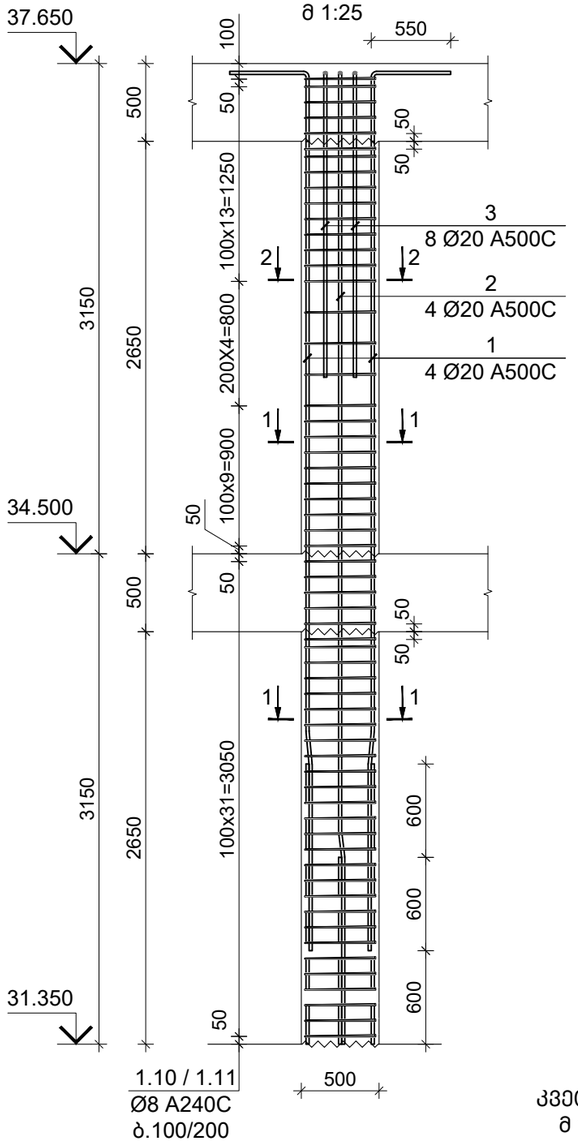

კვეთი 1-1

მ 1:10

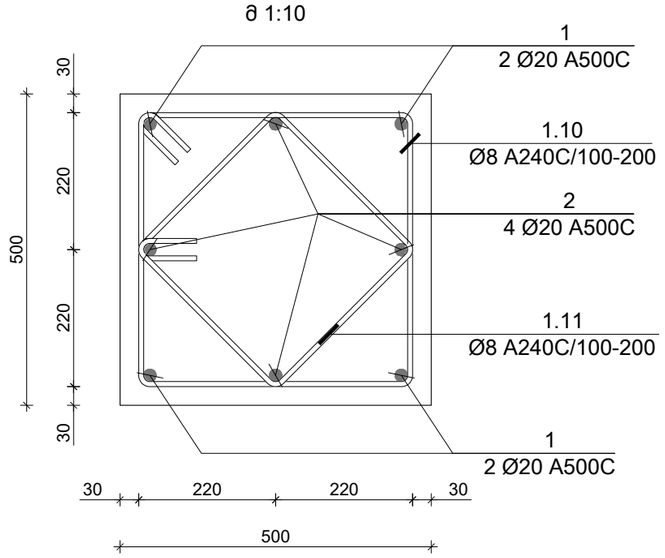

კვეთი 2-2

მ 1:10

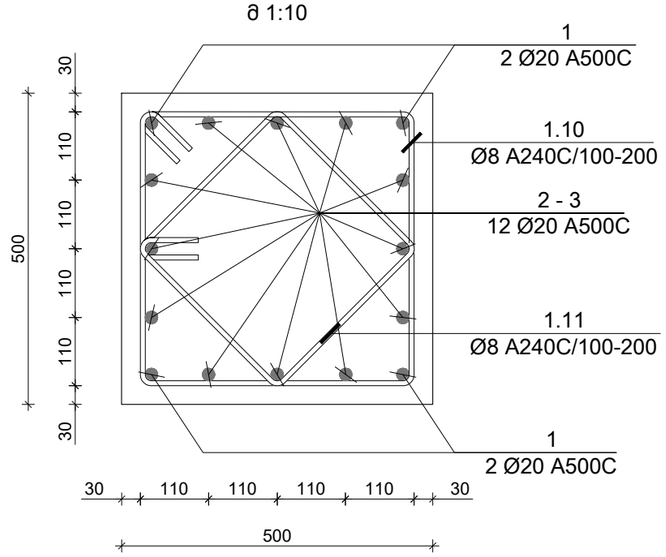

პოზ. N	Ø [მმ]	ე ს კ ი ზ ი [მმ]	სიგრძე L [მმ]
1	Ø 20	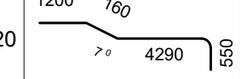	6200
2	Ø 20	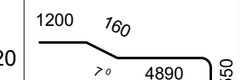	6800
1.10	Ø 8	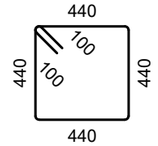	1960
1.11	Ø 8	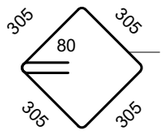	1380

კონსტრ. დასახ.	ელემენტის დასახ.	პოზ. №	დიამეტრი ან კვეთი (მმ)	ერთეულის სიგრძე (მმ.)	რაოდენობა (ც.)	საერთო სიგრძე (მ.)	საერთო წონა (კგ.)
მონ. სვეტი მ.ს.-45	31.350 ნ.-დან 34.500 ნ.-მდე	1	Ø 20 A500C	6200	4 X 6	149	367
		2	Ø 20 A500C	6800	4 X 6	163	402
		1.10	Ø 8 A240C	1960	32 X 6	376	148
		1.11	Ø 8 A240C	1380	32 X 6	265	104
		მძიმე ბეტონი B25		V = 0.66 X 6 = 3.98 მ³			
	34.500 ნ.-დან 37.650 ნ.-მდე	3	Ø 20 A500C	3000	8 X 6	144	355
		1.10	Ø 8 A240C	1960	28 X 6	329	130
		1.11	Ø 8 A240C	1380	28 X 6	232	91
		მძიმე ბეტონი B25		V = 0.66 X 6 = 3.98 მ³			

საერთო შენიშვნები :

1. ნახაზში შეტანილი ყველა ცვლილება უნდა შეთანხმდეს პროექტის ავტორთან.
2. შენობის საპროექტო ნული ±0.00=491.80 აბსოლუტურ ნიშნულს.
3. პროექტში ყველა ზომა მოცემულია მილიმეტრებში, ნიშნულები-მეტრებში.

შენიშვნები :

თარიღი Jul 23, 2026 წ.

კორექტირება

№	კორექტირება	თარიღი	შეასრ.
1			
2			
3			
4			

მისამართი / Address

ქ. თბილისი, მაისურაძის ქ. N11-ის მიმდებარედ, ზემო პლატო, თრიალეთის ქ. N45-ის მიმდებარედ

ს/კ 01.19.20.003.214

სიტუაციური გეგმა

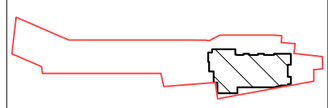

პროექტი / Project

მრავალბინიანი საცხოვრებელი სახლი

დამკვეთი / Client

შ.პ.ს. "სივრცე"

თანამდებობა	გვარი
კონსტრუქტორი	თ. მორალიშვილი
შეასრულა	გ. კუჭუხიძე

კონსტრუქტორი:
STRUCTURAL ENGINEER
თორნიკე მორალიშვილი
TORNIKE MORALISHVILI
E: TORNIKEMORALISHVILI@GMAIL.COM
M: +995 511 222 442

ფაილი/File: COLUMN

პროექტი/Project No 11A24	ფორმატი Paper Size A3
თარიღი/Date: Jul 23, 2026	
სტადია/Status: C.D.	მ. Scale

ნახაზის დასახელება / Drawing Name:

მონოლითური სვეტი მ.ს.-45

ფურცელი/Drawing No	კ-3051

მონოლითური სვეტი მ.ს.-46 / 3ც.

მ 1:25

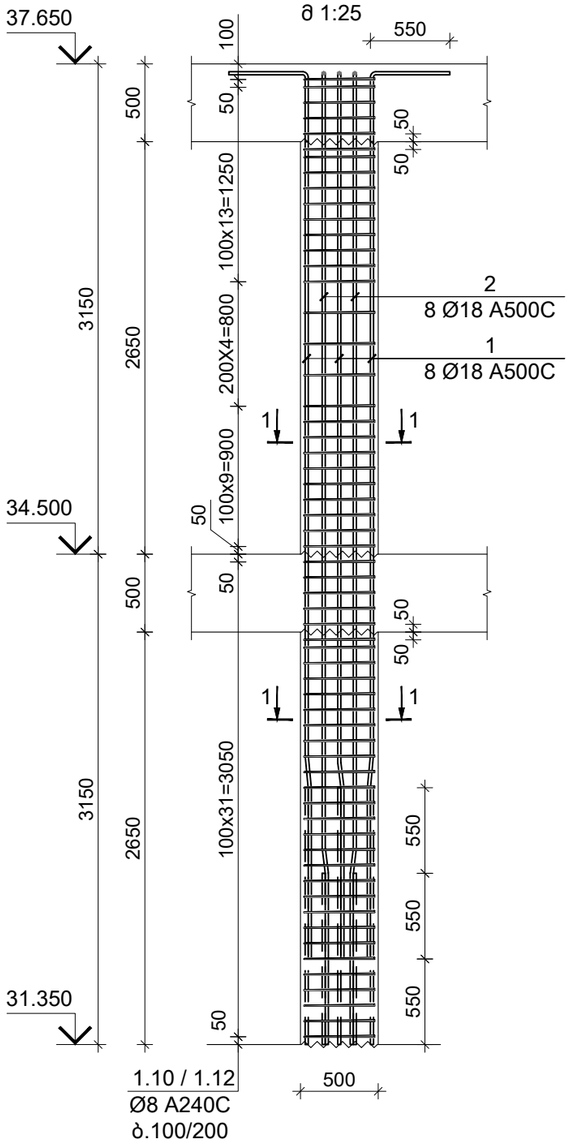

კვეთი 1-1

მ 1:10

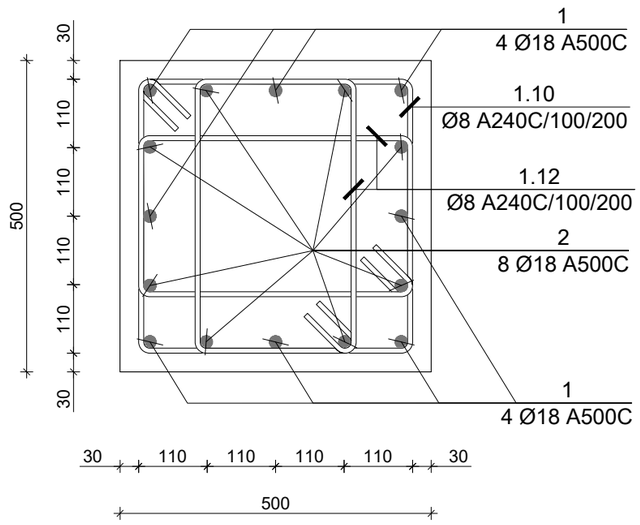

პოზ. N	Ø [მმ]	ე ს კ ი ზ ი [მმ]	სიგრძე L [მმ]
1	Ø 18	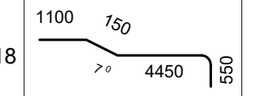	6250
2	Ø 18	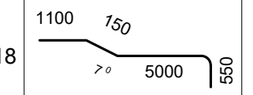	6800
1.10	Ø 8	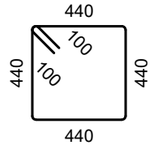	1960
1.12	Ø 8	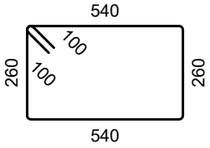	1800

კონსტრ. დასახ.	ელემენტის დასახ.	პოზ. №	დიამეტრი ან კვეთი (მმ)	ერთეულის სიგრძე (მ.)	რაოდენობა (ც.)	საერთო სიგრძე (მ.)	საერთო წონა (კგ.)
მონ. სვეტი მ.ს.-46	31.350 ნ.-დან 34.500 ნ.-მდე	1	Ø 20 A500C	6200	8 X 3	149	367
		2	Ø 20 A500C	6800	8 X 3	163	402
		1.10	Ø 8 A240C	1960	32 X 3	188	74
		1.12	Ø 8 A240C	1800	64 X 3	346	136
		მძიმე ბეტონი B25			V = 0.66 X 3 = 1.99 მ³		
	34.500 ნ.-დან 37.650 ნ.-მდე	1.10	Ø 8 A240C	1960	28 X 3	165	65
		1.12	Ø 8 A240C	1800	56 X 3	302	119
		მძიმე ბეტონი B25			V = 0.66 X 3 = 1.99 მ³		

საერთო შენიშვნები :

1. ნახაზში შეტანილი ყველა ცვლილება უნდა შეთანხმდეს პროექტის ავტორთან.
2. შენობის საპროექტო ნული ±0.00=491.80 აბსოლუტურ ნიშნულს.
3. პროექტში ყველა ზომა მოცემულია მილიმეტრებში, ნიშნულები-მეტრებში.

შენიშვნები :

თარიღი Jul 23, 2026 წ.

კორექტირება

№	კორექტირება	თარიღი	შეასრ.
1			
2			
3			
4			

მისამართი / Address

ქ. თბილისი, მაისურაძის ქ. N11-ის მიმდებარედ, ზემო პლატო, თრიალეთის ქ. N45-ის მიმდებარედ

ს/კ 01.19.20.003.214

სიტუაციური გეგმა

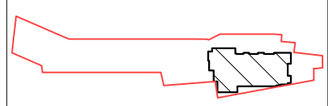

პროექტი / Project

მრავალბინიანი საცხოვრებელი სახლი

დამკვეთი / Client

შ.პ.ს. "სივრცე"

თანამდებობა	გვარი
კონსტრუქტორი	თ. მორალიშვილი
შეასრულა	გ. კუჭუხიძე

კონსტრუქტორი:
STRUCTURAL ENGINEER
თორნიკე მორალიშვილი
TORNIKE MORALISHVILI
E: TORNIKEMORALISHVILI@GMAIL.COM
M: +995 511 222 442

ფაილი/File: COLUMN

პროექტი/Project No 11A24	ფორმატი Paper Size A3
თარიღი/Date: Jul 23, 2026	
სტადია/Status: C.D.	მ. Scale

ნახაზის დასახელება / Drawing Name:

მონოლითური სვეტი მ.ს.-46

ფურცელი/Drawing No პ-3052

37.750 ნ.-ზე მონოლითური სვეტების განლაგების გეგმა
მ 1:100

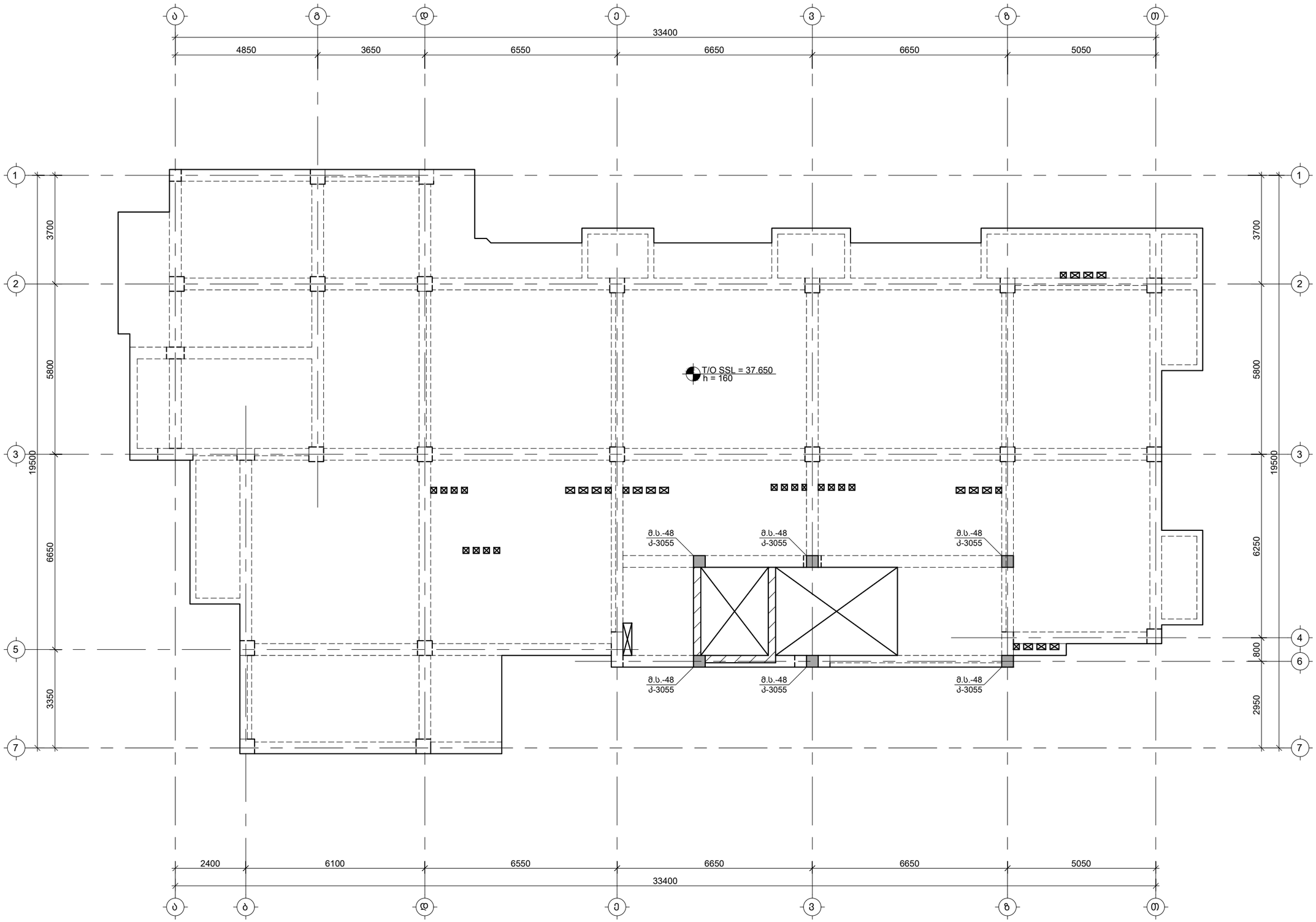

საერთო შენიშვნები :

1. ნახაზში შეტანილი ყველა ცვლილება უნდა შეთანხმდეს პროექტის ავტორთან.
2. შენობის საპროექტო ნული ±0.00=491.80 აბსოლუტურ ნიშნულს.
3. პროექტში ყველა ზომა მოცემულია მილიმეტრებში, ნიშნულები-მეტრებში.

შენიშვნები :

თარიღი Jul 23, 2026 წ.

კორექტირება

№	კორექტირება	თარიღი	შეასრ.
1			
2			
3			
4			

მისამართი / Address

ქ. თბილისი, მაისურაძის ქ. N11-ის მიმდებარედ, ზემო პლატო, თრიალეთის ქ. N45-ის მიმდებარედ
ს/კ 01.19.20.003.214

სიტუაციური გეგმა

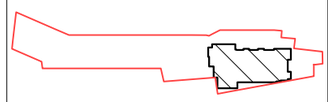

პროექტი / Project

მრავალბინიანი საცხოვრებელი სახლი

დამკვეთი / Client

შ.პ.ს. "სივრცე"

თანამდებობა	გვარი
კონსტრუქტორი	თ. მორალიშვილი
შეასრულა	გ. კუჭუხიძე

კონსტრუქტორი:
STRUCTURAL ENGINEER
თორნიკე მორალიშვილი
TORNIKE MORALISHVILI
E: TORNIKEMORALISHVILI@GMAIL.COM
M: +995 511 222 442

ფაილი/File: COLUMN PLANE

პროექტი/Project No 11A24	ფორმატი Paper Size
თარიღი/Date: Jul 23, 2026	A3
სტადია/Status: C.D.	მ. Scale

ნახაზის დასახელება / Drawing Name:

37.750 ნ.-ზე მონოლითური სვეტების განლაგების გეგმა

ფურცელი/Drawing No კ-3053

მონოლითური სვეტი მ.ს.-48 / 6ც.
მ 1:25

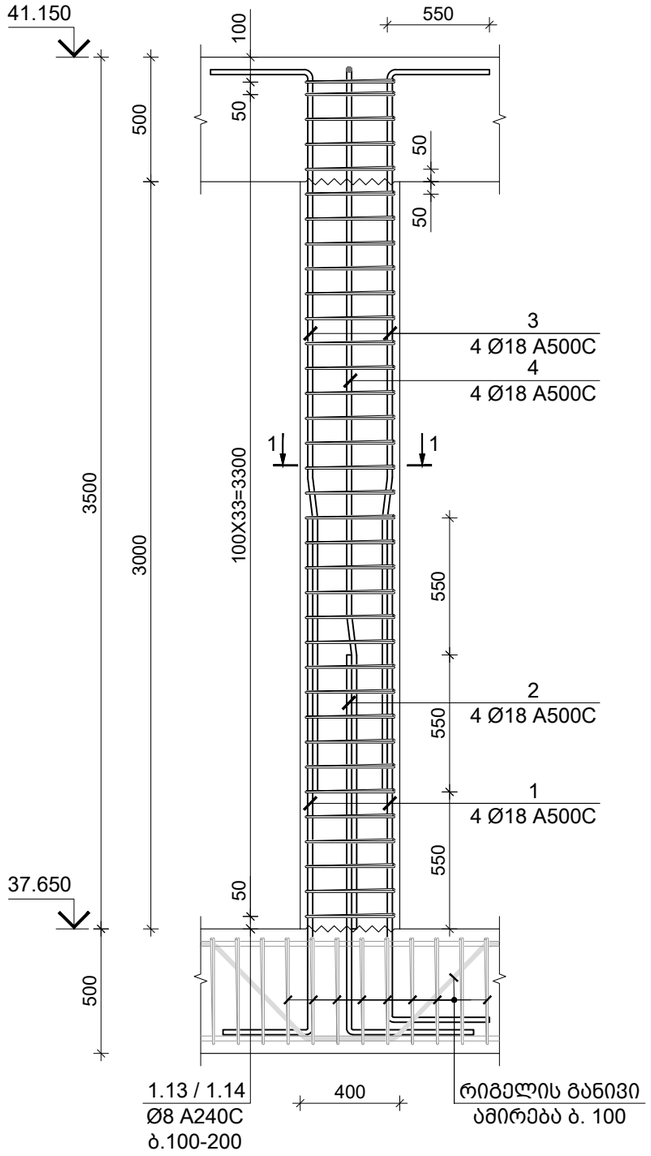

კვეთი 1-1
მ 1:10

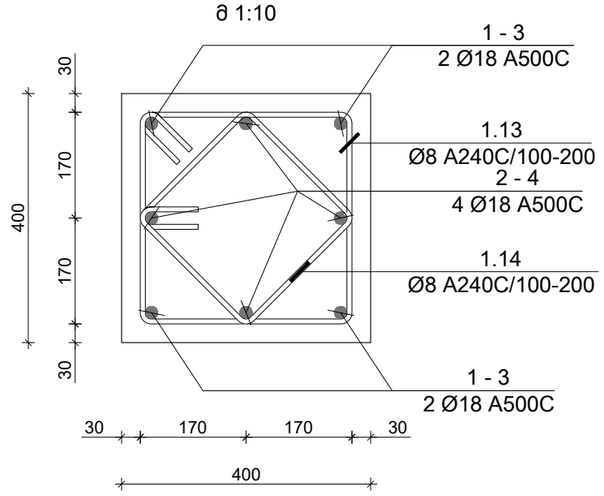

პოზ. N	Ø [მმ]	ე ს კ ი ზ ი [მმ]	სიგრძე L [მმ]
1	Ø 18	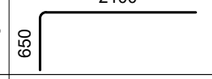	2750
2	Ø 18	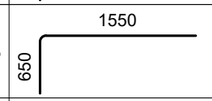	2200
3	Ø 18	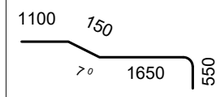	3450
4	Ø 18	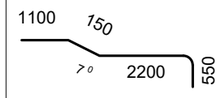	4000
1.13	Ø 8	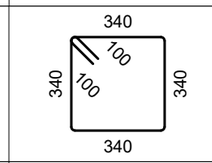	1560
1.14	Ø 8	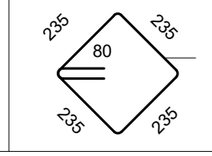	1100

კონსტრ. დასახ.	ელემენტის დასახ.	პოზ. №	დიამეტრი ან კვეთი (მმ)	ერთეულის სიგრძე (მმ.)	რაოდენობა (ც.)	სერთო სიგრძე (მ.)	სერთო წონა (კგ.)
მონ. სვეტი	მ.ს.-48	1	Ø 18 A500C	2750	4 X 6	66	132
		2	Ø 18 A500C	2200	4 X 6	53	105
		3	Ø 18 A500C	3450	4 X 6	83	165
		4	Ø 18 A500C	4000	4 X 6	96	192
		1.13	Ø 8 A240C	1560	32 X 6	300	118
		1.14	Ø 8 A240C	1100	32 X 6	211	83
		მძიმე ბეტონი B25 V = 0.48 X 6 = 2.88 მ³					

საერთო შენიშვნები :

1. ნახაზში შეტანილი ყველა ცვლილება უნდა შეთანხმდეს პროექტის ავტორთან.
2. შენობის საპროექტო ნული ±0.00=491.80 აბსოლუტურ ნიშნულს.
3. პროექტში ყველა ზომა მოცემულია მილიმეტრებში, ნიშნულები-მეტრებში.

შენიშვნები :

თარიღი Jul 23, 2026 წ.

კორექტირება

№	კორექტირება	თარიღი	შეასრ.
1			
2			
3			
4			

მისამართი / Address

ქ. თბილისი, მაისურაძის ქ. N11-ის მიმდებარედ, ზემო პლატო, თრიალეთის ქ. N45-ის მიმდებარედ ს/კ 01.19.20.003.214

სიტუაციური გეგმა



პროექტი / Project

მრავალბინიანი საცხოვრებელი სახლი

დამკვეთი / Client

შ.პ.ს. "სივრცე"

თანამდებობა	გვარი
კონსტრუქტორი	თ. მორალიშვილი
შეასრულა	გ. კუჭუხიძე

კონსტრუქტორი:
STRUCTURAL ENGINEER
თორნიკე მორალიშვილი
TORNIKE MORALISHVILI
E: TORNIKEMORALISHVILI@GMAIL.COM
M: +995 511 222 442

ფაილი/File: COLUMN

პროექტი/Project No 11A24	ფორმატი Paper Size
თარიღი/Date: Jul 23, 2026	A3
სტადია/Status: C.D.	მ. Scale

ნახაზის დასახელება / Drawing Name:

მონოლითური სვეტი მ.ს.-48

ფურცელი/Drawing No	კ-3055

მონოლითური სვეტი მ.ს.-50 / 1 ც.
მ 1:25

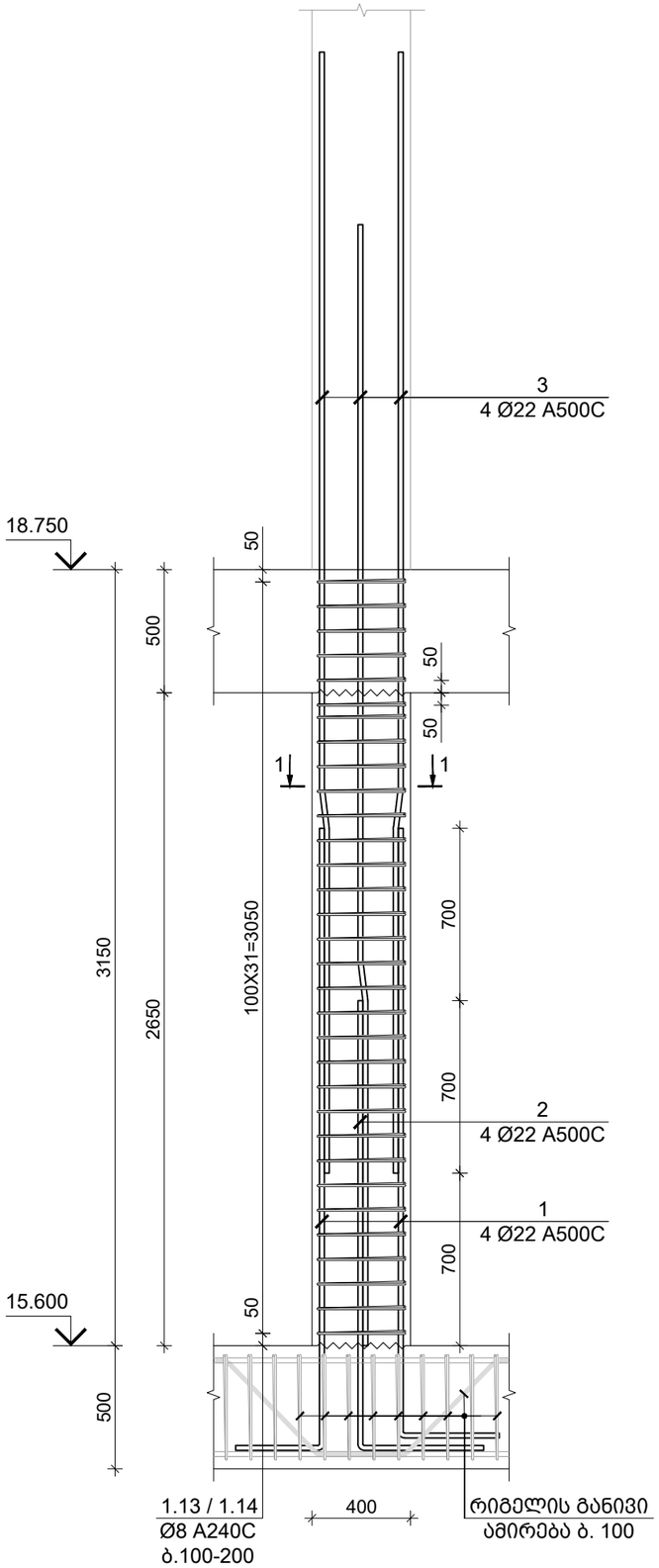

კვეთი 1-1
მ 1:10

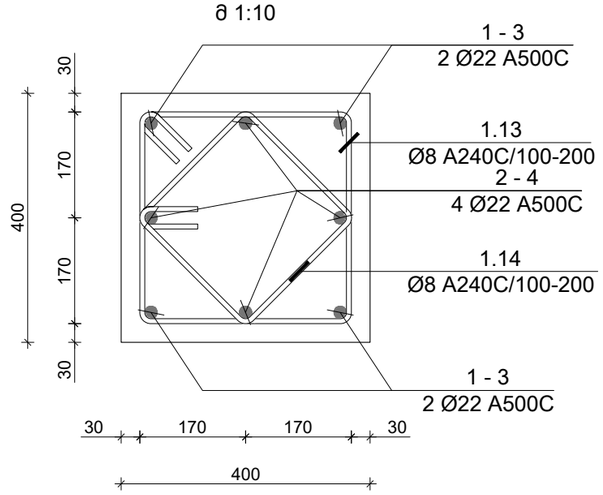

პოზ. N	Ø [მმ]	ე ს კ ი ზ ი [მმ]	სიგრძე L [მმ]
1	Ø 22	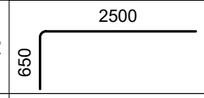	3150
2	Ø 22	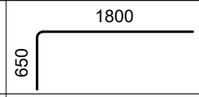	2450
1	Ø 22	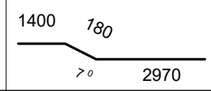	4550
1.13	Ø 8	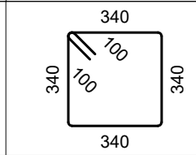	1560
1.14	Ø 8	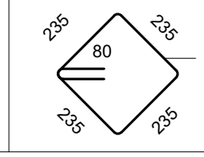	1100

კონსტრ. დასახ.	ელემენტის დასახ.	პოზ. №	დიამეტრი ან კვეთი (მმ)	ერთეულის სიგრძე (მმ.)	რაოდენობა (ც.)	საერთო სიგრძე (მ.)	საერთო წონა (კგ.)
მონ. სვეტი	მ.ს.-50	1	Ø 22 A500C	3150	4 X 1	13	38
		2	Ø 22 A500C	24500	4 X 1	98	292
		3	Ø 22 A500C	4550	8 X 1	36	109
		1.13	Ø 8 A240C	1560	32 X 1	50	20
		1.14	Ø 8 A240C	1100	32 X 1	35	14
		მძიმე ბეტონი B25 V = 0.42 X 1 = 0.42 მ³					

საერთო შენიშვნები :

1. ნახაზში შეტანილი ყველა ცვლილება უნდა შეთანხმდეს პროექტის ავტორთან.
2. შენობის საპროექტო ნული ±0.00=491.80 აბსოლუტურ ნიშნულს.
3. პროექტში ყველა ზომა მოცემულია მილიმეტრებში, ნიშნულები-მეტრებში.

შენიშვნები :

თარიღი Jul 23, 2026 წ.

კორექტირება

№	კორექტირება	თარიღი	შეასრ.
1			
2			
3			
4			

მისამართი / Address

ქ. თბილისი, მაისურაძის ქ. N11-ის მიმდებარედ, ზემო პლატო, თრიალეთის ქ. N45-ის მიმდებარედ
ს/კ 01.19.20.003.214

სიტუაციური გეგმა

პროექტი / Project

მრავალბინიანი საცხოვრებელი სახლი

დამკვეთი / Client

შ.პ.ს. "სივრცე"

თანამდებობა	გვარი
კონსტრუქტორი	თ. მორალიშვილი
შეასრულა	გ. კუშუხიძე

კონსტრუქტორი:
STRUCTURAL ENGINEER
თორნიკე მორალიშვილი
TORNIKE MORALISHVILI
E: TORNIKEMORALISHVILI@GMAIL.COM
M: +995 511 222 442

ფაილი/File:COLUMN

პროექტი/Project No 11A24	ფორმატი Paper Size A3
თარიღი/Date: Jul 23, 2026	
სტადია/Status: C.D.	მ. Scale

ნახაზის დასახელება / Drawing Name:

მონოლითური სვეტი მ.ს.-50

ფურცელი/Drawing No კ-3057

მონოლითური სვეტი მ.ს.-51 / 1 ც.
მ 1:25

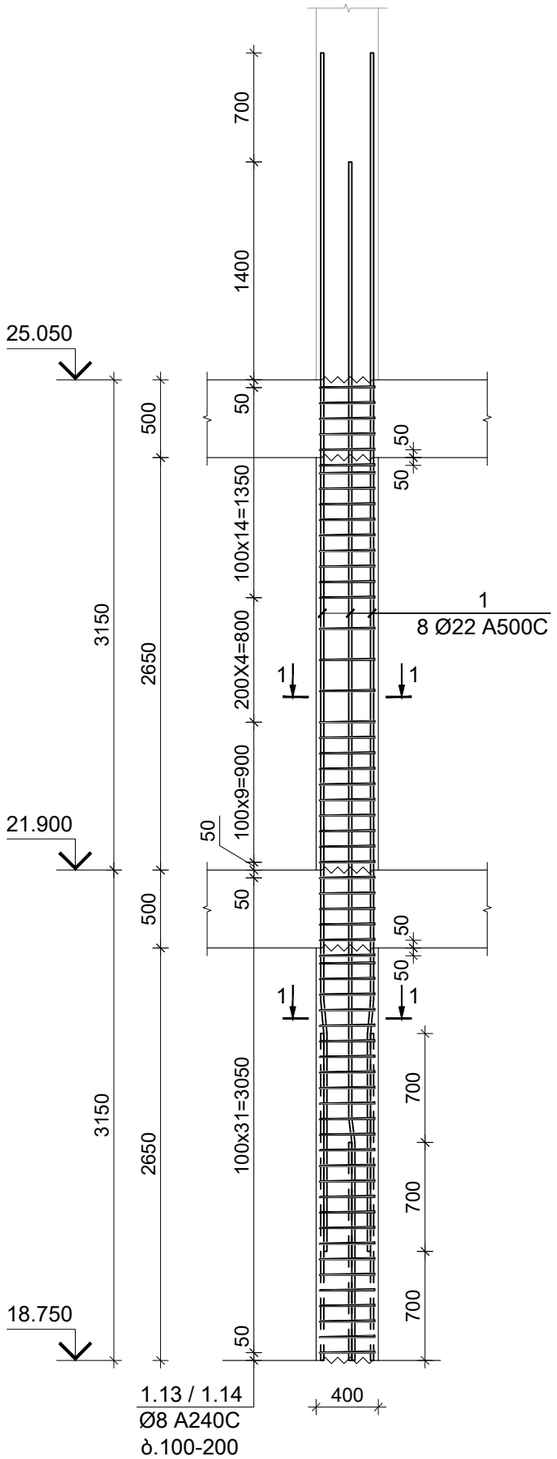

კვეთი 1-1
მ 1:10

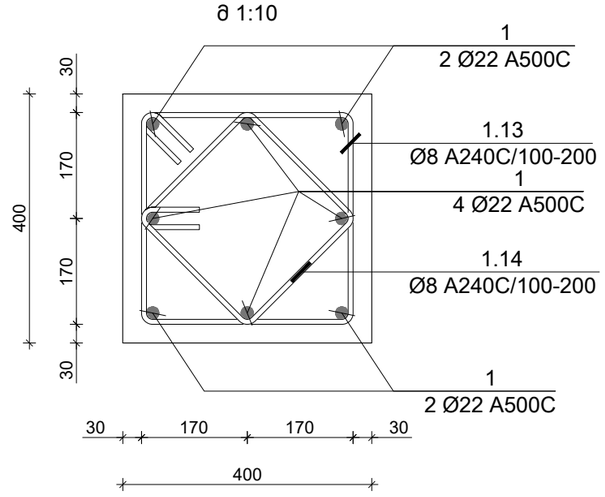

პოზ. N	Ø [მმ]	ე ს კ ი ზ ი [მმ]	სიგრძე L [მმ]
1	Ø 22	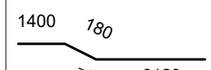	7700
1.13	Ø 8	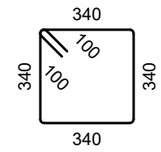	1560
1.14	Ø 8	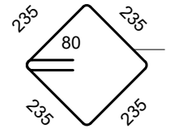	1100

კონსტრ. დასახ.	ელემენტის დასახ.	პოზ. №	დიამეტრი ან კვეთი (მმ)	ერთეულის სიგრძე (მმ.)	რაოდენობა (ც.)	საერთო სიგრძე (მ.)	საერთო წონა (კგ.)
მონ. სვეტი მ.ს.-51	18.750 ნ.-დან 21.900 ნ.-მდე	1	Ø 2 A500C	7700	8 X 1	62	2
		1.13	Ø 8 A240C	1560	31 X 1	48	19
		1.14	Ø 8 A240C	1100	31 X 1	34	13
		მძიმე ბეტონი B25			V = 0.42 X 1 = 0.42 მ³		
	21.900 ნ.-დან 25.050 ნ.-მდე	1.13	Ø 8 A240C	1560	31 X 1	48	19
		1.14	Ø 8 A240C	1100	31 X 1	34	13
		მძიმე ბეტონი B25			V = 0.42 X 1 = 0.42 მ³		

საერთო შენიშვნები :

1. ნახაზში შეტანილი ყველა ცვლილება უნდა შეთანხმდეს პროექტის ავტორთან.
2. შენობის საპროექტო ნული ±0.00=491.80 აბსოლუტურ ნიშნულს.
3. პროექტში ყველა ზომა მოცემულია მილიმეტრებში, ნიშნულები-მეტრებში.

შენიშვნები :

თარიღი Jul 23, 2026 წ.

კორექტირება

№	კორექტირება	თარიღი	შეასრ.
1			
2			
3			
4			

მისამართი / Address

ქ. თბილისი, მაისურაძის ქ. N11-ის მიმდებარედ, ზემო პლატო, თრიალეთის ქ. N45-ის მიმდებარედ
ს/კ 01.19.20.003.214

სიტუაციური გეგმა

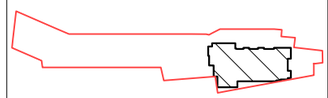

პროექტი / Project

მრავალბინიანი საცხოვრებელი სახლი

დამკვეთი / Client

შ.პ.ს. "სივრცე"

თანამდებობა	გვარი
კონსტრუქტორი	თ. მორალიშვილი
შეასრულა	გ. კუჭუხიძე

კონსტრუქტორი:
STRUCTURAL ENGINEER
თორნიკე მორალიშვილი
TORNIKE MORALISHVILI
E: TORNIKEMORALISHVILI@GMAIL.COM
M: +995 511 222 442

ფაილი/File: COLUMN

პროექტი/Project No 11A24	ფორმატი Paper Size A3
თარიღი/Date: Jul 23, 2026	
სტადია/Status: C.D.	მ. Scale

ნახაზის დასახელება / Drawing Name:

მონოლითური სვეტი მ.ს.-51

ფურცელი/Drawing No	კ-3058

მონოლითური სვეტი მ.ს.-52 / 1 ც.
მ 1:25

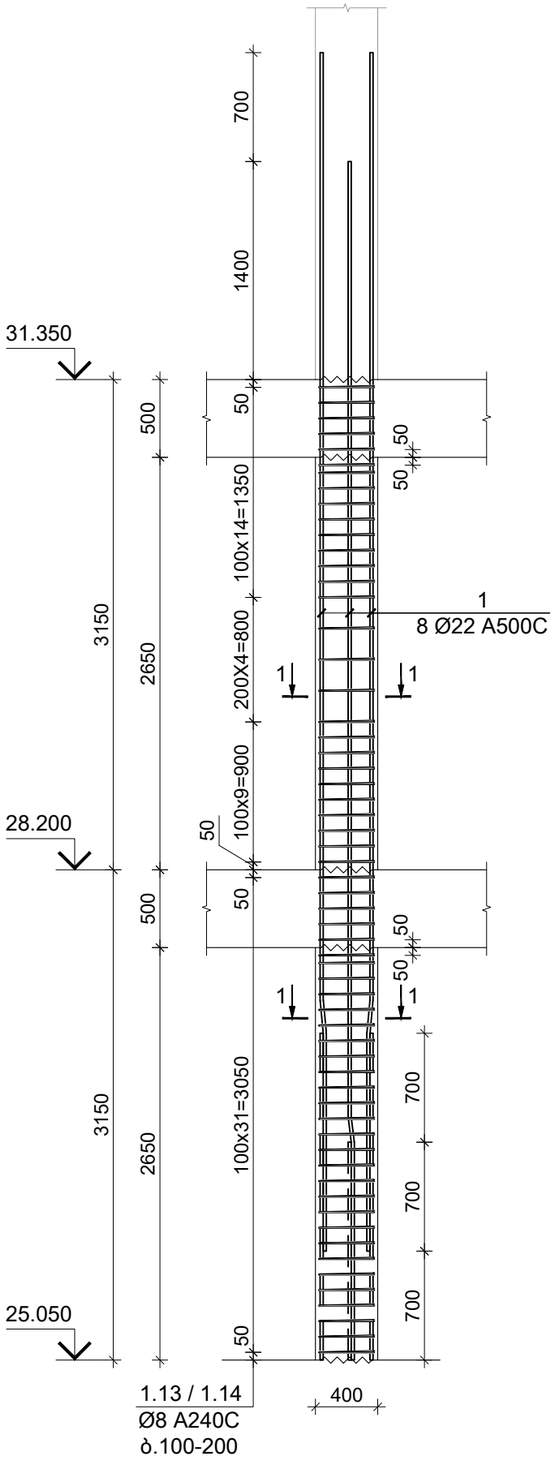

კვეთი 1-1
მ 1:10

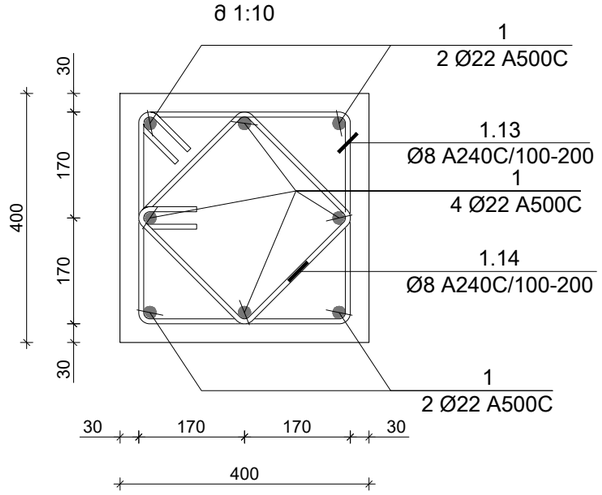

პოზ. N	Ø [მმ]	ე ს კ ი ზ ი [მმ]	სიგრძე L [მმ]
1	Ø 22	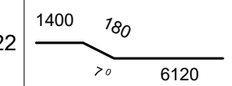	7700
1.13	Ø 8	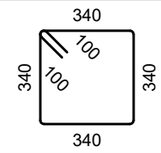	1560
1.14	Ø 8	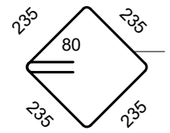	1100

კონსტრ. დასახ.	ელემენტის დასახ.	პოზ. №	დიამეტრი ან კვეთი (მმ)	ერთეულის სიგრძე (მ.)	რაოდენობა (ც.)	საერთო სიგრძე (მ.)	საერთო წონა (კგ.)
მონ. სვეტი მ.ს.-52	25.050 ნ.-დან 28.200 ნ.-მდე	1	Ø 22 A500C	7700	8 X 1	62	184
		1.13	Ø 8 A240C	1560	31 X 1	48	19
		1.14	Ø 8 A240C	1100	31 X 1	34	13
		მძიმე ბეტონი B25		V = 0.42 X 1	= 0.42 მ³		
	28.200 ნ.-დან 31.350 ნ.-მდე	1.13	Ø 8 A240C	1560	31 X 1	48	19
		1.14	Ø 8 A240C	1100	31 X 1	34	13
		მძიმე ბეტონი B25		V = 0.42 X 1	= 0.42 მ³		

საერთო შენიშვნები :

1. ნახაზში შეტანილი ყველა ცვლილება უნდა შეთანხმდეს პროექტის ავტორთან.
2. შენობის საპროექტო ნული ±0.00=491.80 აბსოლუტურ ნიშნულს.
3. პროექტში ყველა ზომა მოცემულია მილიმეტრებში, ნიშნულები-მეტრებში.

შენიშვნები :

თარიღი Jul 23, 2026 წ.

კორექტირება

№	კორექტირება	თარიღი	შეასრ.
1			
2			
3			
4			

მისამართი / Address

ქ. თბილისი, მაისურაძის ქ. N11-ის მიმდებარედ, ზემო პლატო, თრიალეთის ქ. N45-ის მიმდებარედ ს/კ 01.19.20.003.214

სიტუაციური გეგმა

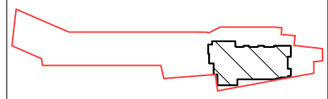

პროექტი / Project

მრავალბინიანი საცხოვრებელი სახლი

დამკვეთი / Client

შ.პ.ს. "სივრცე"

თანამდებობა	გვარი
კონსტრუქტორი	თ. მორალიშვილი
შესრულა	გ. კუჭუხიძე

კონსტრუქტორი:
STRUCTURAL ENGINEER
თორნიკე მორალიშვილი
TORNIKE MORALISHVILI
E: TORNIKEMORALISHVILI@GMAIL.COM
M: +995 511 222 442

ფაილი/File:COLUMN

პროექტი/Project No 11A24	ფორმატი Paper Size A3
თარიღი/Date: Jul 23, 2026	
სტადია/Status: C.D.	მ. Scale

ნახაზის დასახელება / Drawing Name:

მონოლითური სვეტი მ.ს.-52

ფურცელი/Drawing No	კ-3059

მონოლითური სვეტი მ.ს.-53 / 1 ც.
მ 1:25

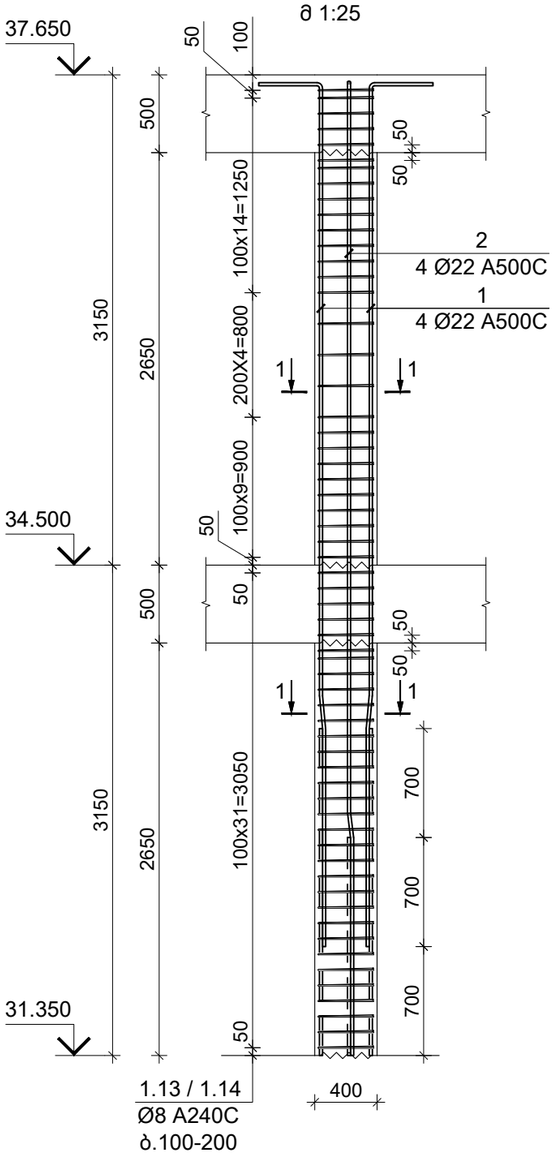

კვეთი 1-1
მ 1:10

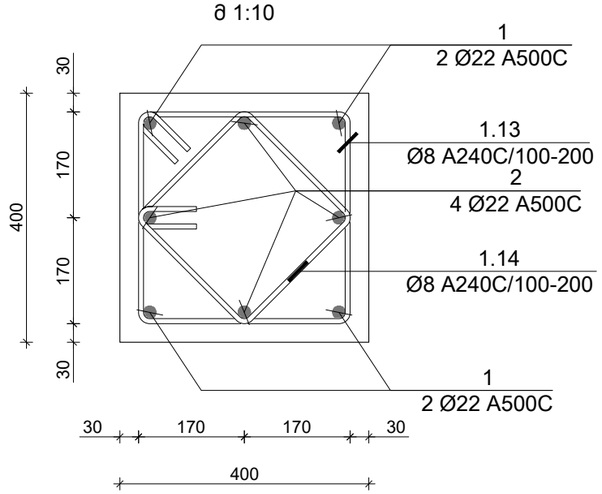

პოზ. N	Ø [მმ]	ე ს კ ი ზ ი [მმ]	სიგრძე L [მმ]
1	Ø 22	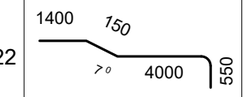	6100
2	Ø 22	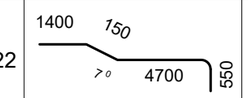	6800
1.13	Ø 8	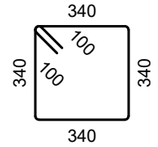	1560
1.14	Ø 8	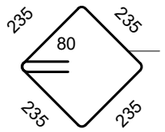	1100

კონსტრ. დასახ.	ელემენტის დასახ.	პოზ. №	დიამეტრი ან კვეთი (მმ)	ერთეულის სიგრძე (მმ.)	რაოდენობა (ც.)	საერთო სიგრძე (მ.)	საერთო წონა (კგ.)
მონ. სვეტი მ.ს.-53	31.350 ნ.-დან 34.500 ნ.-მდე	1	Ø 22 A500C	6100	4 X 1	24	73
		2	Ø 22 A500C	6800	4 X 1	27	81
		1.13	Ø 8 A240C	1560	31 X 1	48	19
		1.14	Ø 8 A240C	1100	31 X 1	34	13
		მძიმე ბეტონი B25		V = 0.42 X 1 = 0.42 მ³			
	34.500 ნ.-დან 37.650 ნ.-მდე	1.13	Ø 8 A240C	1560	31 X 1	48	19
		1.14	Ø 8 A240C	1100	31 X 1	34	13
		მძიმე ბეტონი B25		V = 0.42 X 1 = 0.42 მ³			

საერთო შენიშვნები :

1. ნახაზში შეტანილი ყველა ცვლილება უნდა შეთანხმდეს პროექტის ავტორთან.
2. შენობის საპროექტო ნული ±0.00=491.80 აბსოლუტურ ნიშნულს.
3. პროექტში ყველა ზომა მოცემულია მილიმეტრებში, ნიშნულები-მეტრებში.

შენიშვნები :

თარიღი Jul 23, 2026 წ.

კორექტირება

№	კორექტირება	თარიღი	შეასრ.
1			
2			
3			
4			

მისამართი / Address

ქ. თბილისი, მაისურაძის ქ. N11-ის მიმდებარედ, ზემო პლატო, თრიალეთის ქ. N45-ის მიმდებარედ
ს/კ 01.19.20.003.214

სიტუაციური გეგმა

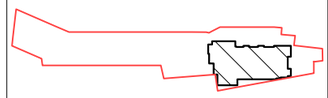

პროექტი / Project

მრავალბინიანი საცხოვრებელი სახლი

დამკვეთი / Client

შ.პ.ს. "სივრცე"

თანამდებობა	გვარი
კონსტრუქტორი	თ. მორალიშვილი
შემსრულა	გ. კუჭუხიძე

კონსტრუქტორი:
STRUCTURAL ENGINEER
თორნიკე მორალიშვილი
TORNIKE MORALISHVILI
E: TORNIKEMORALISHVILI@GMAIL.COM
M: +995 511 222 442

ფაილი/File:COLUMN

პროექტი/Project No 11A24	ფორმატი Paper Size A3
თარიღი/Date: Jul 23, 2026	
სტადია/Status: C.D.	მ. Scale

ნახაზის დასახელება / Drawing Name:

მონოლითური სვეტი მ.ს.-53

ფურცელი/Drawing No	კ-3060

მონოლითური დიაფრაგმა მ.დ.-1
მ 1:100

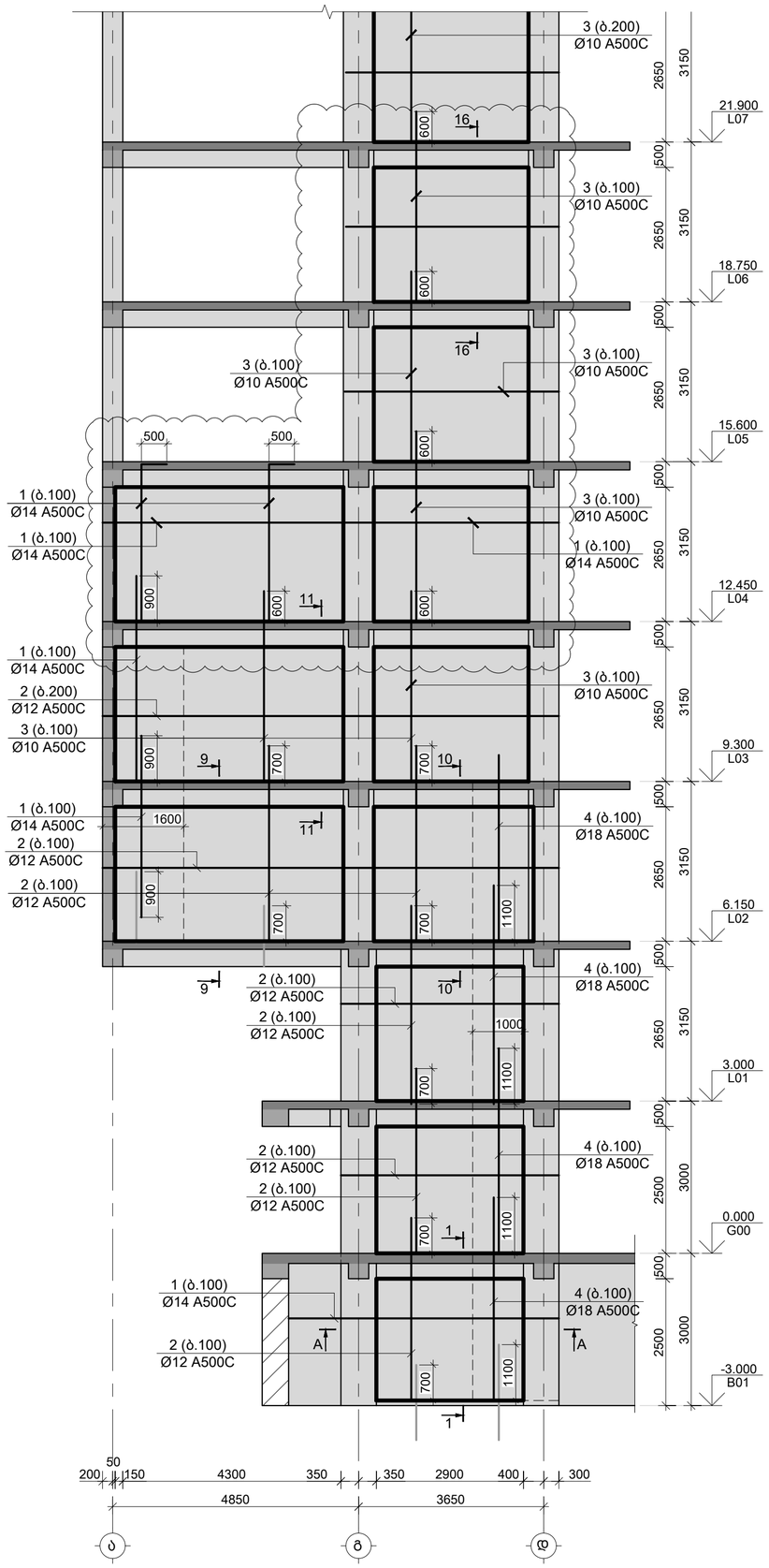

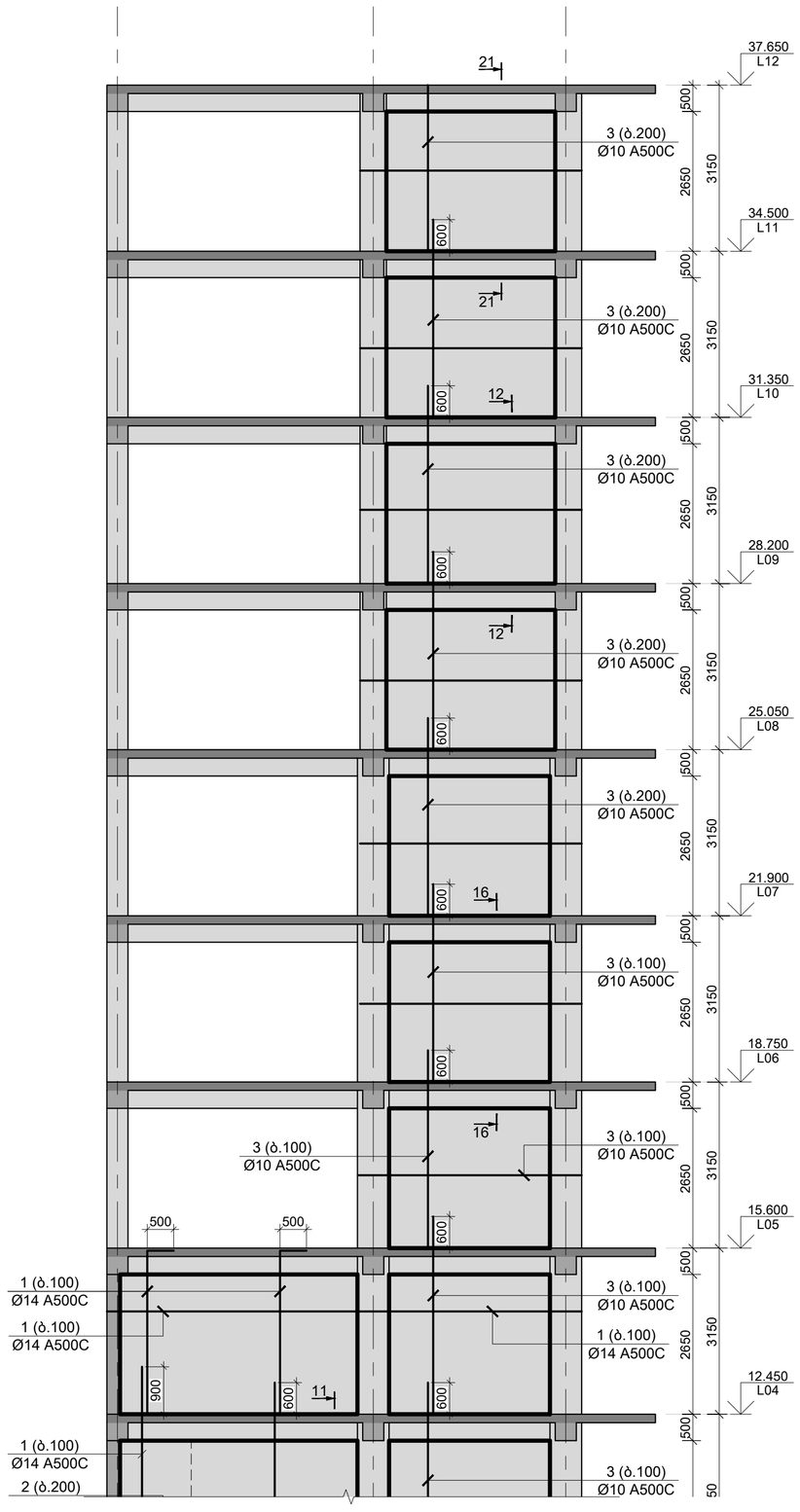

საერთო შენიშვნები :

1. ნახაზში მეტანილი ყველა ცვლილება უნდა მეთანხმდეს პროექტის ავტორთან.
2. შენობის საპროექტო ნული ±0.00=491.80 აბსოლუტურ ნიშნულს.
3. პროექტში ყველა ზომა მოცემულია მილიმეტრებში, ნიშნულები-მეტრებში.

შენიშვნები :

თარიღი	Jul 23, 2026 წ.

კორექტირება

№	კორექტირება	თარიღი	შესრ.
1			
2			
3			
4			

მისამართი / Address

ქ. თბილისი, მაისურაძის ქ. N11-ის მიმდებარედ, ზემო კლატო, თრიალეთის ქ. N45-ის მიმდებარედ ს/კ 01.19.20.003.214

სიტუაციური გეგმა

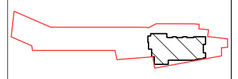

პროექტი / Project

მრავალბინიანი საცხოვრებელი სახლი

დამკვეთი / Client

შ.პ.ს. "სივრცე"

თანამდებობა	გვარი
კონსტრუქტორი	თ. მორალიშვილი
შესრულა	ლ. გელაშვილი

კონსტრუქტორი:
STRUCTURAL ENGINEER
თორნიკე მორალიშვილი
TORNIKE MORALISHVILI
E: TORNIKEMORALISHVILI@GMAIL.COM
M: +995 511 222 442

ფაილი/File:SHEAR WALL

პროექტი/Project No 11A24	ფორმატი Paper Size A2
თარიღი/Date: Jul 23, 2026	მ. Scale
სტადია/Status: C.D.	

ნახაზის დასახელება / Drawing Name:

მონოლითური დიაფრაგმა მ.დ.-1

ფურცელი/Drawing No ა-3100

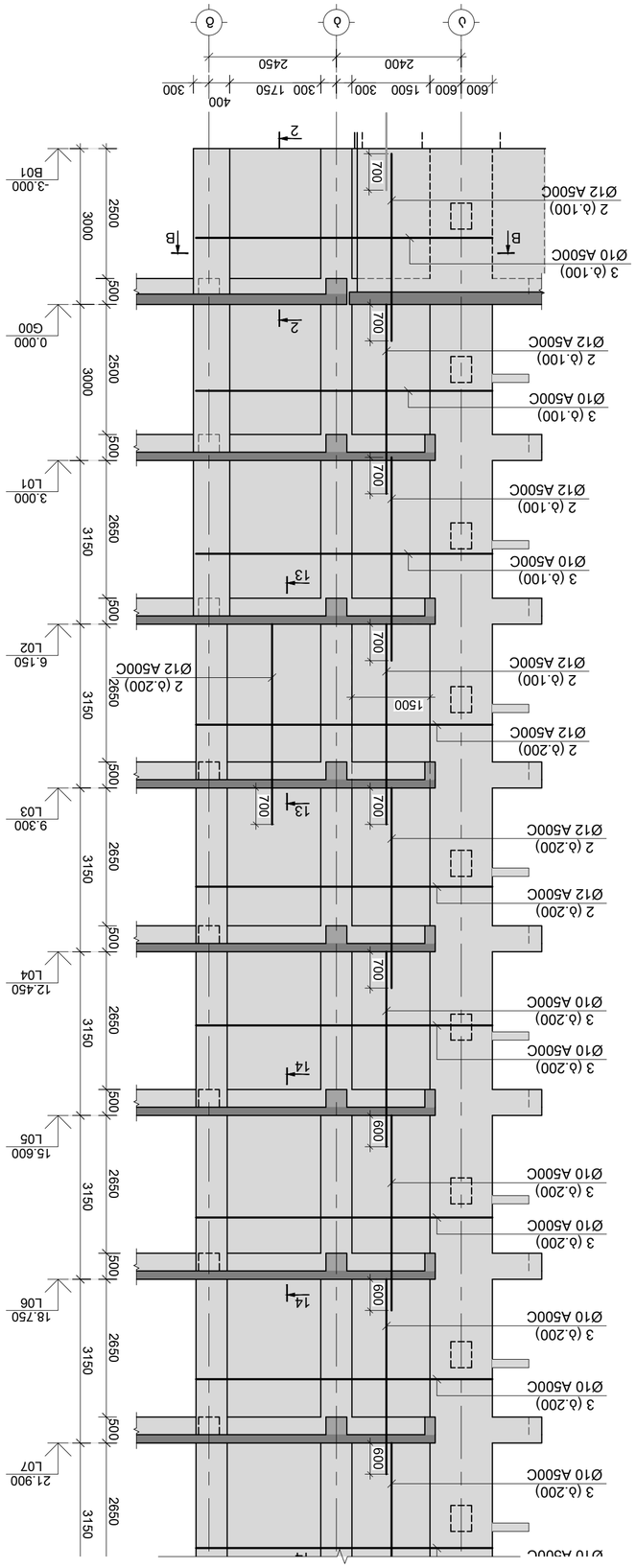

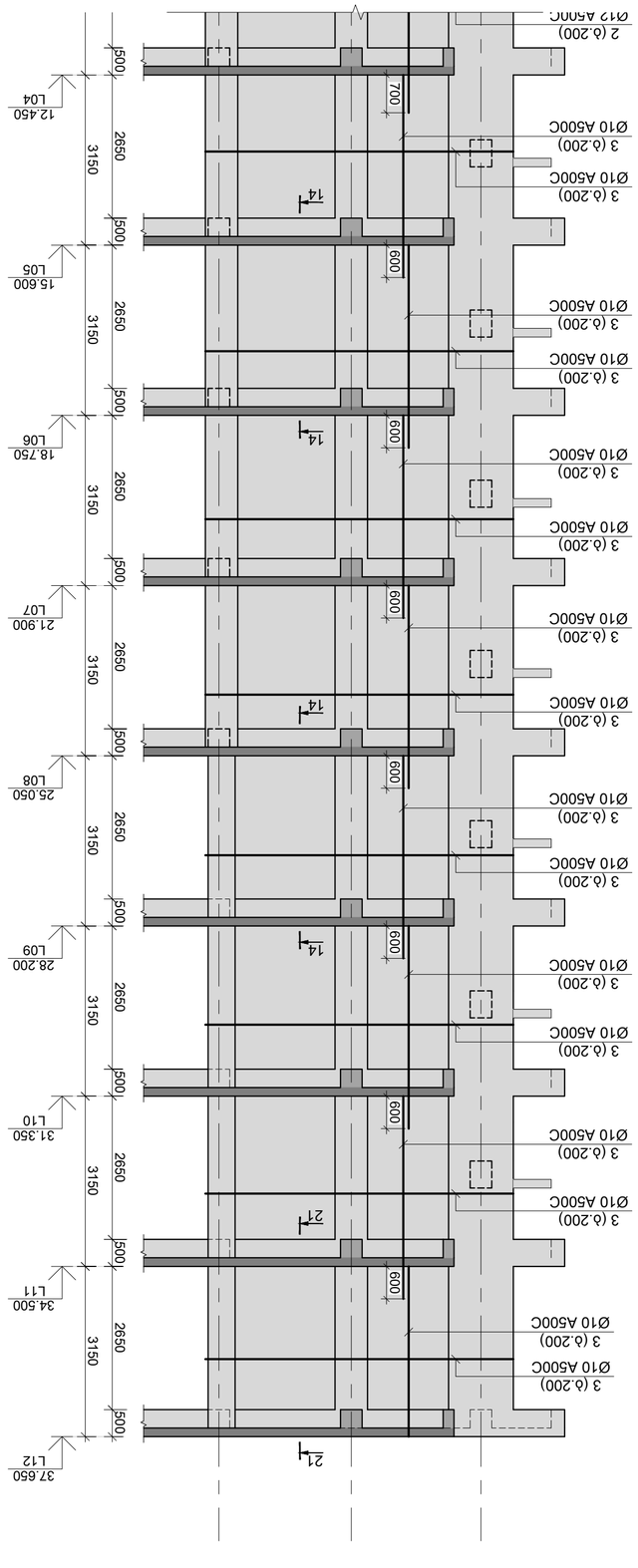

ситуационный план кровли с.к.-2
в 1:100

Дата/Date	Jul 23, 2026 б.
Дополнительная информация	
№	дополнительная информация	Дата/Date	Подпись
1			
2			
3			
4			

Адрес/Address

г. Ростов-на-Дону, Ворошиловский р-н, N11-0Ь

Ворошиловский, 59Ж/2, этажи 2,3

Ь/з 01.19.20.003.214

Ростовская область

Заказчик/Client

Ф.З.Ь. "Ростбург"

Основание	Договор
Дополнительное соглашение	
Разрешение на строительство	

Проект/Project

Жилой комплекс "Ростбург"

Ростовская область, г. Ростов-на-Дону, Ворошиловский р-н, Ворошиловский, 59Ж/2, этажи 2,3

Чертеж/Drawing

Ситуационный план кровли с.к.-2

Масштаб/Scale 1:100

Стадия/Status	Р
Лист/Sheet	1
Листов/Sheets	1

Разработал/Drawn by

Главный архитектор	
Главный инженер	
Гип	
Нач. отдела	
Нач. сектора	
Гап	
Руководитель группы	
Ведущий специалист	
Специалист	
Специалист	

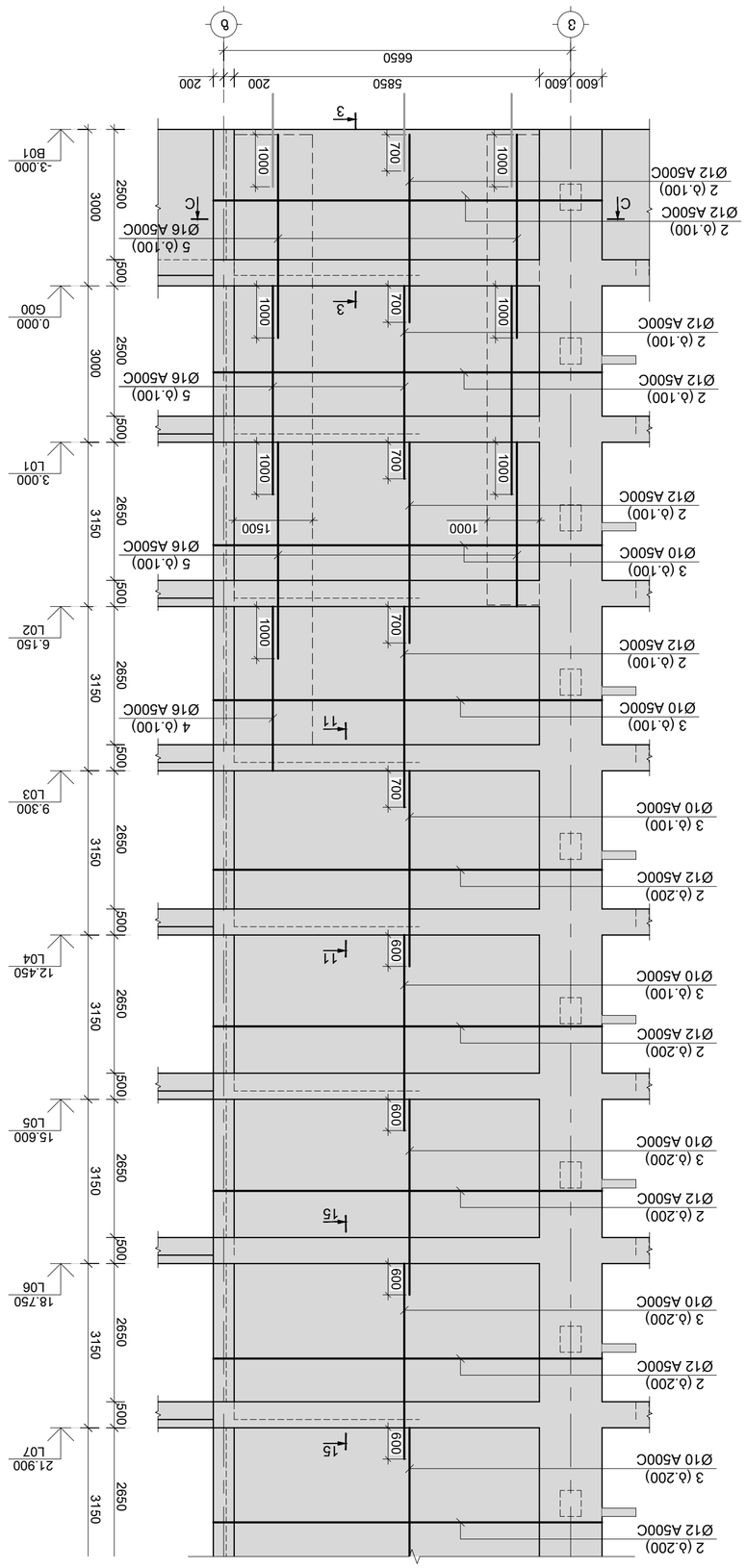

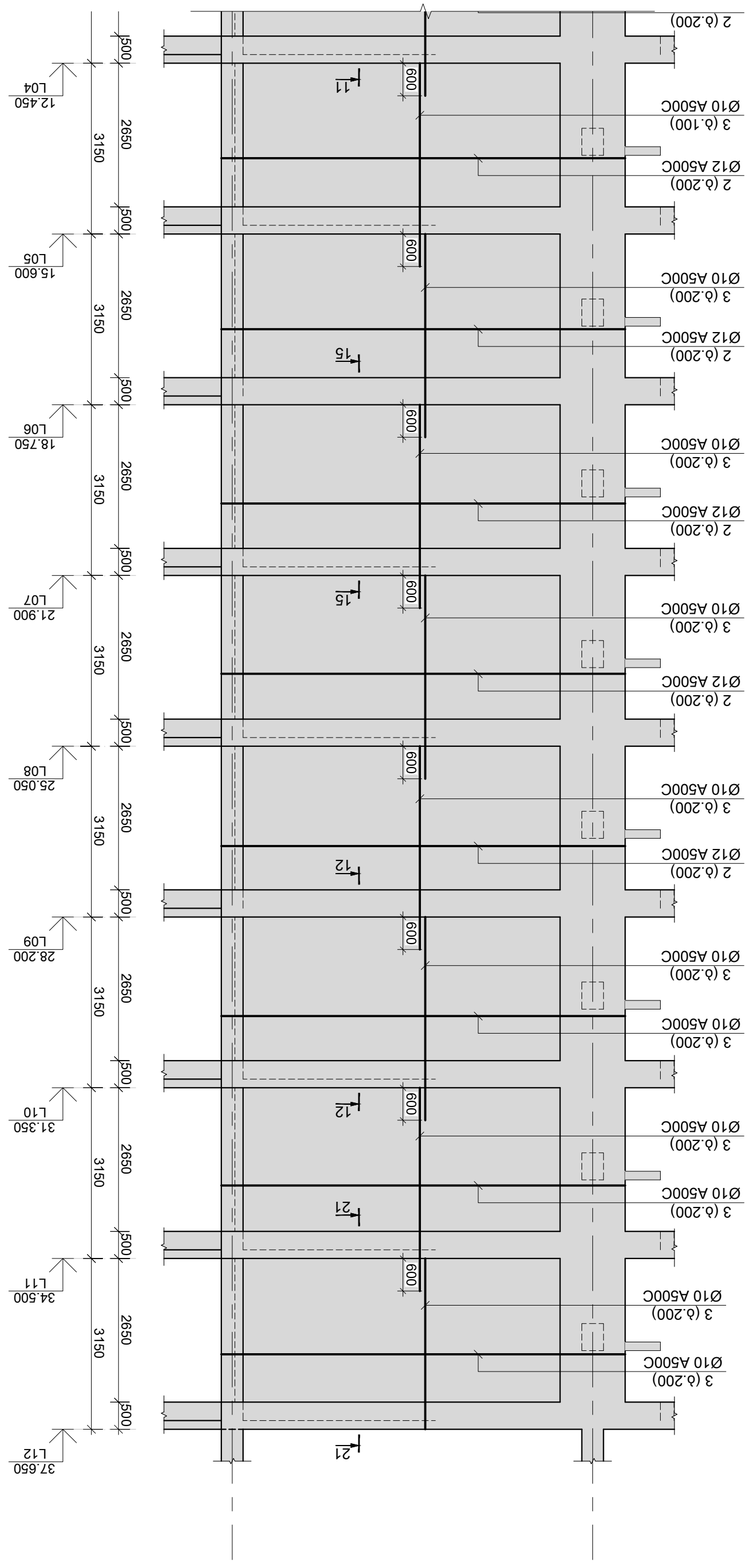

ვერტიკალური ჭრილები ღერძებზე A.ᲥᲛ-3
მ 1:100

1. ნახაზები შესრულებულია პროექტის ავტორის მიერ შედგენილი არქიტექტურული ნაწილის მიხედვით.
2. შენობის სიმაღლეთა სისტემა მოცემულია ზღვის დონიდან.
3. არმატურის დეტალები იხილეთ ცალკე ფურცლებზე.

ტექნიკური მონაცემები :	
ნაგებობის კლასი	ბ
ხანძარსაწინააღმდეგო კატეგორია	მ. ბეტონისთვის
ცეცხლგამძლეობის ხარისხი	II
კონსტრუქციული სქემა	ჩარჩო
სეისმური ინტენსივობა	8
ნიადაგის საანგარიშო წინაღობა	0.49 მპა
საძირკვლის ტიპი	ფილა
ბეტონი	B30
არმატურა	A500C

ავტორი	STRUCTURAL ENGINEER TORNIKE MORALISHVILI E: TORNIKEMORALISHVILI@GMAIL.COM M: +995 511 222 442
ფაილი/File:	SHEAR WALL
პროექტი/Project No	11424
თარიღი/Date:	Jul 23, 2026
სტატუსი/Status:	C.D.
დახაზა/Drawing Name:	
ნახაზის No/Drawing No	ქ-3102

№	შენიშვნები	ხელი	თარიღი
1			
2			
3			
4			

მისამართი / Address
ქ. თბილისი, ბაგინეთის ქ. N11-ის
მიმდებარედ, ხაშურის
მუნიციპალიტეტი ქ. N45-ის მიმდებარედ
ს/კ 01.19.20.003.214
საცხოვრებელი კორპუსი

პროექტი / Project
ბინათმშენებლობა
საცხოვრებელი სახლი

დამკვეთი / Client
შპს "ნიმბუსი"

დამკვეთის ხელმძღვანელი	გ. ბერიაშვილი
პროექტის ხელმძღვანელი	ლ. ბერიაშვილი
შემსრულებელი	ლ. ბერიაშვილი

სტადია	ნაგებობის კლასი
პ	ბ

ფურცლის დასახელება	ნახაზის No
ვერტიკალური ჭრილები ღერძებზე A.ᲥᲛ-3	ქ-3102

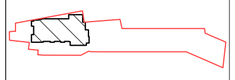

Project	Зміцнення опор
Client	Відділ культури
Sheet	Ґ.з.ц. "Шафка"
Author	Бакай
Checked	Вл. Вечканова
Approved	Т. Торнике Моралішвілі
Stamp	Інженер-будівельник. Торнике Моралішвілі. Е: tornikemoralishvili@gmail.com М: +995 511 222 442
Drawing	SHEAR WALL
Project No	11424
Paper Size	A2
Status: C.D.	Ґ. Scale
Drawing Name:	Вертикальний розріз Ґ.Ц.-4
Drawing No	Ґ-3103

Адреса будівництва :
1. Будівля опор газопроводу газопроводу Ґ.Ц.-4.
2. Висота опор 40.00-491.80 м.
Будівництво опор газопроводу Ґ.Ц.-4.
3. Зміцнення опор газопроводу Ґ.Ц.-4 виконати згідно з вимогами.
Вертикальний розріз Ґ.Ц.-4 в масштабі 1:100.

№	Зміни	Дата	Підпис.
1			
2			
3			
4			

Дата Jul 23, 2026 Ґ.

Адреса будівництва

1. Опорна частина газопроводу Ґ.Ц.-4.
2. Висота опор 40.00-491.80 м.
Будівництво опор газопроводу Ґ.Ц.-4.
3. Зміцнення опор газопроводу Ґ.Ц.-4 виконати згідно з вимогами.
Вертикальний розріз Ґ.Ц.-4 в масштабі 1:100.

№	Зміни	Дата	Підпис.
1			
2			
3			
4			

Дата Jul 23, 2026 Ґ.

Адреса будівництва :

მონოლითური დიაფრაგმა მ.დ.-5
მ 1:100

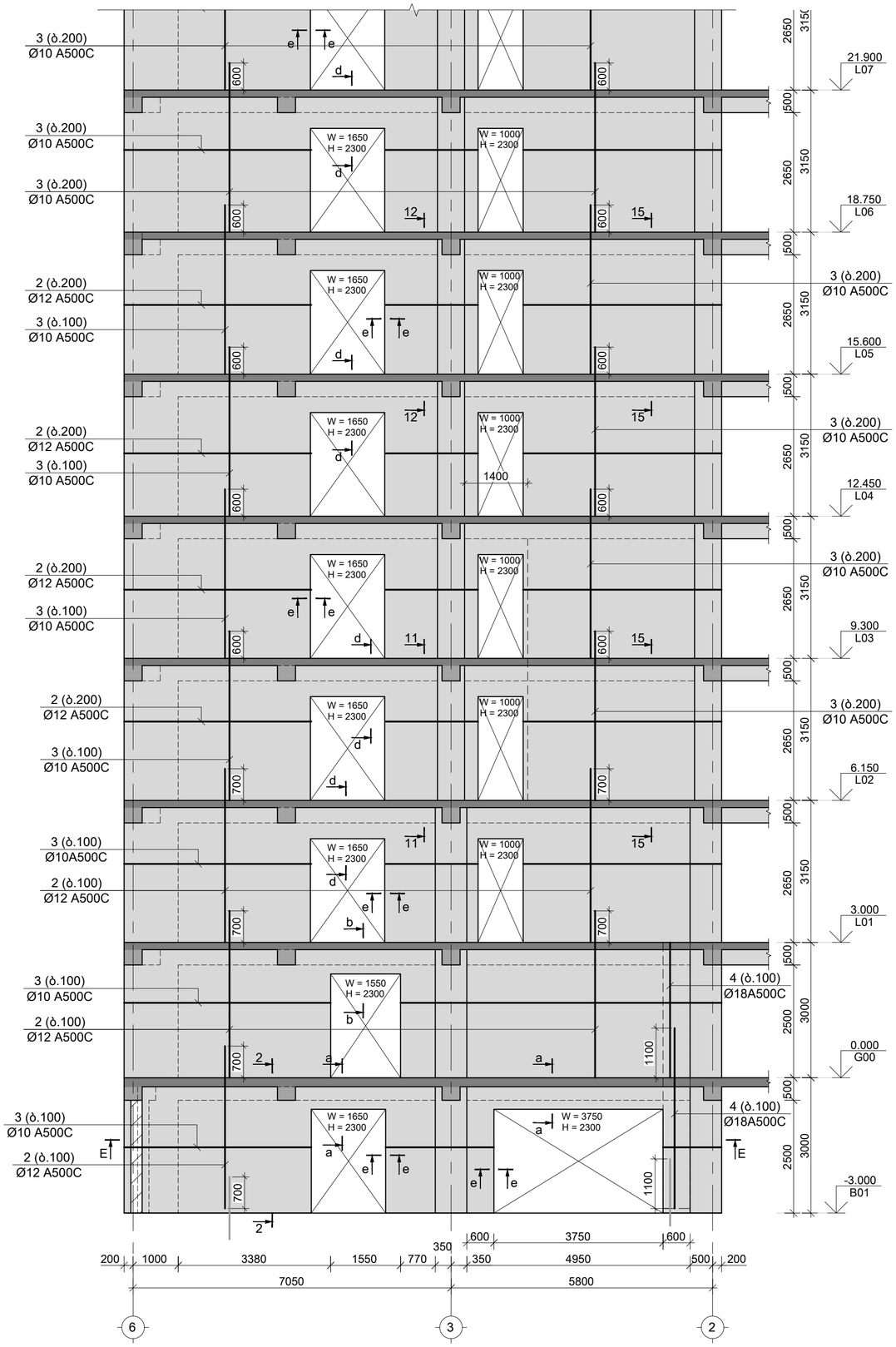

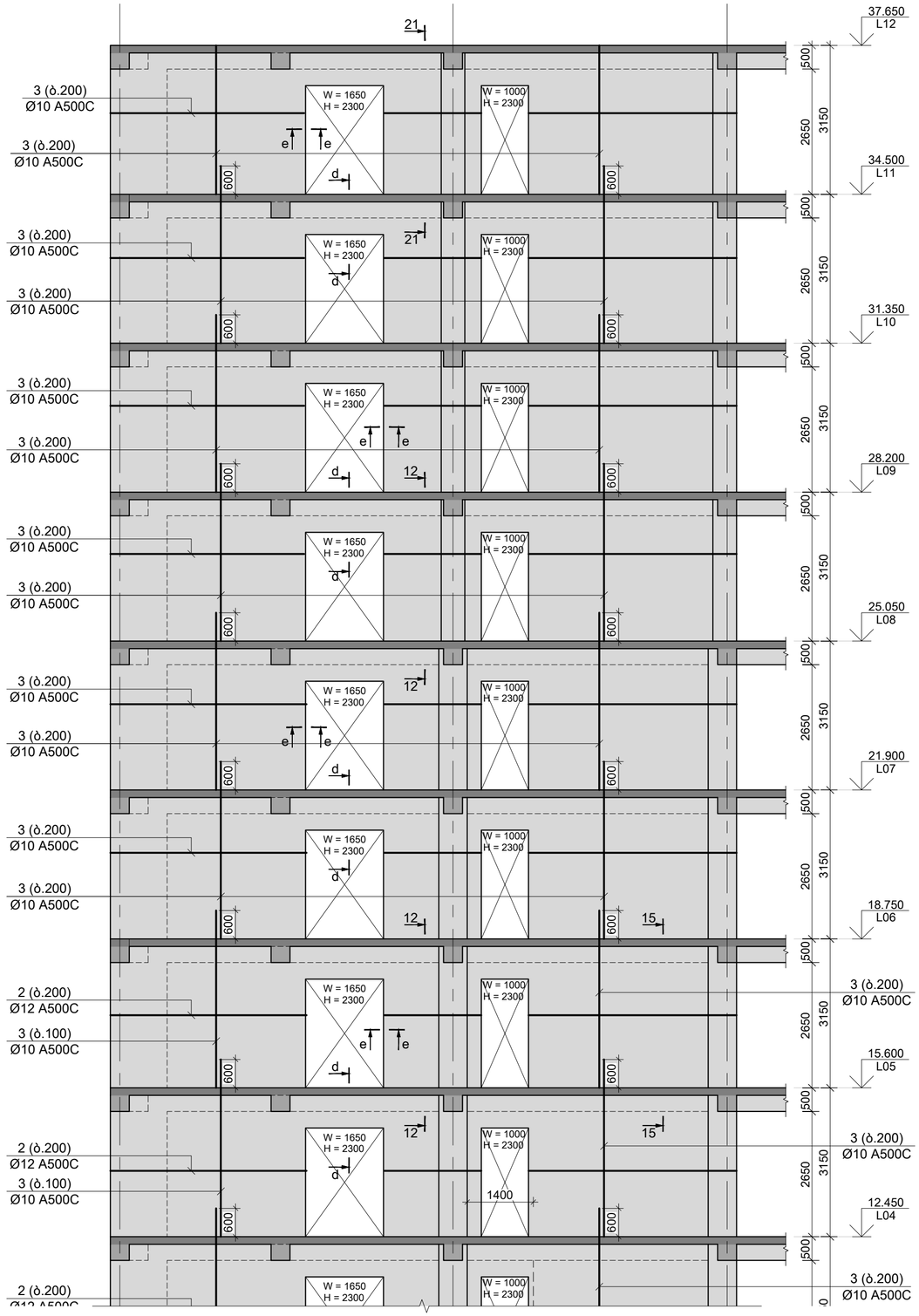

საერთო შენიშვნები :

1. ნახაზში მეტანილი ყველა ცვლილება უნდა მეთანხმდეს პროექტის ავტორთან.
2. შენობის საპროექტო ნული ±0.00=491.80 აბსოლუტურ ნიშნულს.
3. პროექტში ყველა ზომა მოცემულია მილიმეტრებში, ნიშნულები-მეტრებში.

შენიშვნები :

თარიღი Jul 23, 2026 წ.

კორექტირება

№	კორექტირება	თარიღი	შეასრ.
1			
2			
3			
4			

მისამართი / Address

ქ. თბილისი, მაისურაძის ქ. N11-ის მიმდებარედ, ზემო კლატო, თრიალეთის ქ. N45-ის მიმდებარედ ს/კ 01.19.20.003.214

სიტუაციური გეგმა

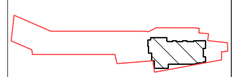

პროექტი / Project

მრავალბინიანი საცხოვრებელი სახლი

დამკვეთი / Client

შ.პ.ს. "სივრცე"

თანამდებობა	მცარი
კონსტრუქტორი	თ. მორალიშვილი
შეასრულა	ლ. გელაძგილი

კონსტრუქტორი:
STRUCTURAL ENGINEER
ტორნიკე მორალიშვილი
TORNIKE MORALISHVILI
E: TORNIKEMORALISHVILI@GMAIL.COM
M: +995 511 222 442

ფაილი/File:SHEAR WALL

პროექტი/Project No 11A24	ფორმატი Paper Size
თარიღი/Date: Jul 23, 2026	A2
სტატუსი/Status: C.D.	მ. Scale

ნახაზის დასახელება / Drawing Name:

მონოლითური დიაფრაგმა მ.დ.-5

ფურცელი/Drawing No ქ-3104

მონოლითური დიაფრაგმა მ.დ.-6
მ 1:100

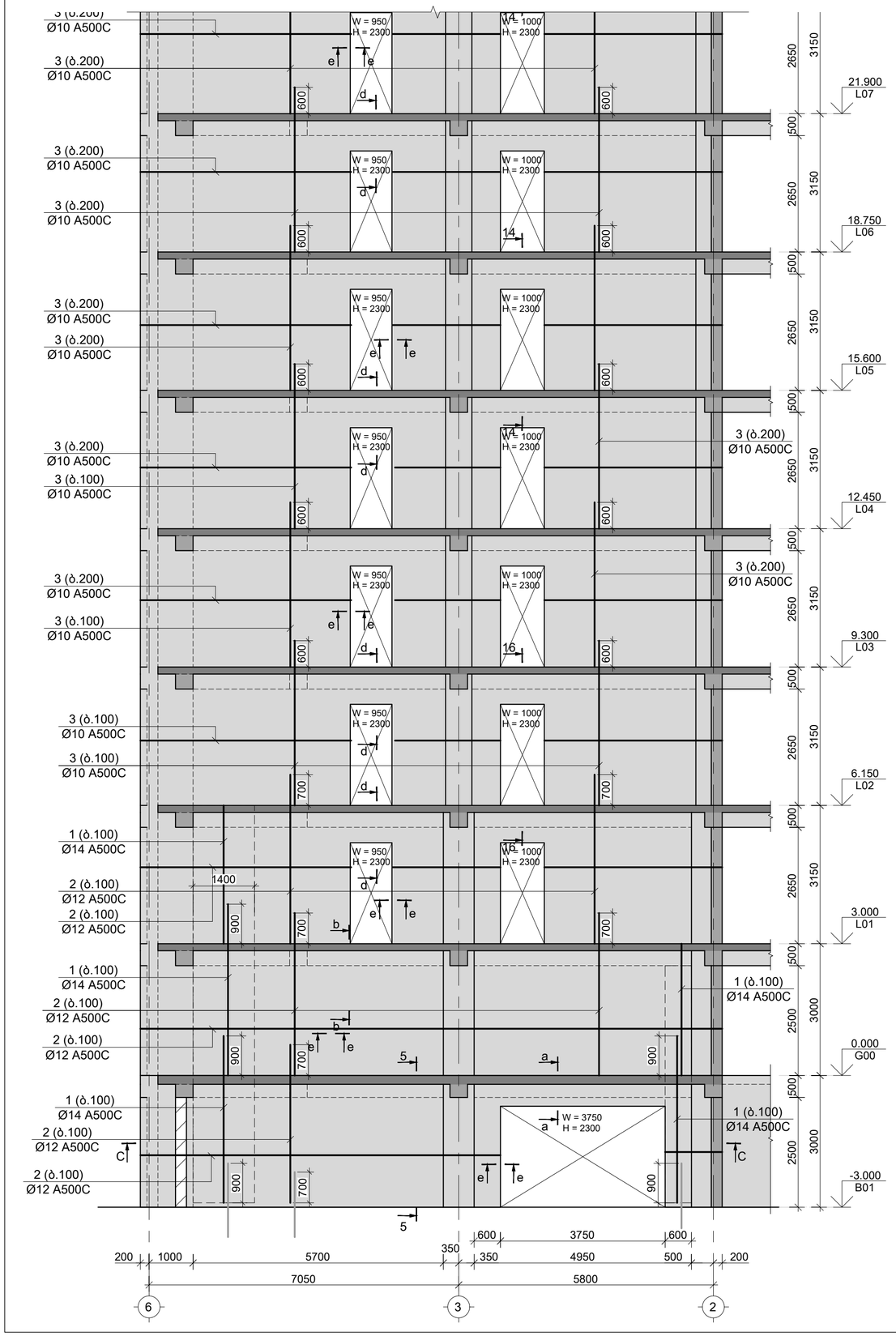

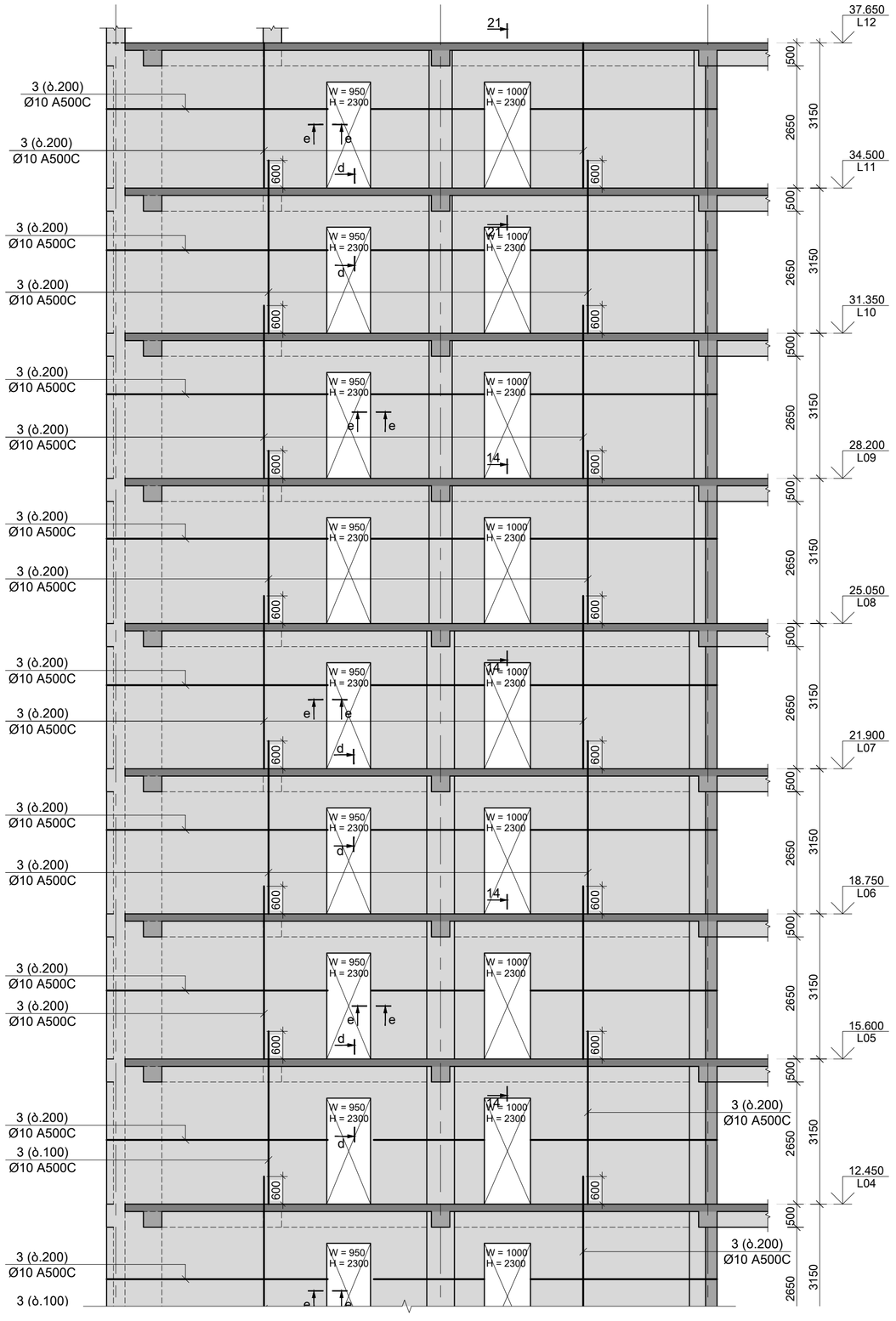

საერთო შენიშვნები :

1. ნახაზში მეტანილი ყველა ცვლილება უნდა მეთანხმდეს პროექტის ავტორთან.
2. შენობის საპროექტო ნული ±0.00=491.80 აბსოლუტურ ნიშნულს.
3. პროექტში ყველა ზომა მოცემულია მილიმეტრებში, ნიშნულები-მეტრებში.

შენიშვნები :

თარიღი	Jul 23, 2026 წ.

კორექტირება

№	კორექტირება	თარიღი	შესრ.
1			
2			
3			
4			

მისამართი / Address

ქ. თბილისი, მაისურაძის ქ. N11-ის მიმდებარედ, ზემო პლატო, თრიალეთის ქ. N45-ის მიმდებარედ ს/კ 01.19.20.003.214

სიტუაციური გეგმა

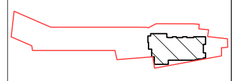

პროექტი / Project

მრავალბინიანი საცხოვრებელი სახლი

დამკვეთი / Client

შ.პ.ს. "სივრცე"

თანამდებობა	მცარი
კონსტრუქტორი	თ. მორალიშვილი
შესრულა	ლ. გელაშვილი

კონსტრუქტორი:
STRUCTURAL ENGINEER
თორნიკე მორალიშვილი
TORNIKE MORALISHVILI
E: TORNIKEMORALISHVILI@GMAIL.COM
M: +995 511 222 442

ფაილი/File:SHEAR WALL

პროექტი/Project No 11A24	ფორმატი Paper Size
თარიღი/Date: Jul 23, 2026	A2
სტადია/Status: C.D.	მ. Scale

ნახაზის დასახელება / Drawing Name:

მონოლითური დიაფრაგმა მ.დ.-6

ფურცელი/Drawing No	ქ-3105

ბეტონის შენიშვნები :

1. ნახაზი შეესაბამება სანგრევი სამუშაოების ნაწილს.
2. შენიშნა ცვლილების შეტანა ნებისმიერ ეტაპზე 40.00-491.80 ადმინისტრაციის წინასწარი წერილობითი ნებართვის.
3. კონსტრუქციის ელემენტების ზომები დაზუსტდეს ადგილზე.

ნახაზის დასახელება	ფასადი
ტიპობრივი სართული	0. ტიპობრივი სართული
ნახაზის ავტორი	ტ. ბაქრაძე

ინჟინერი	STRUCTURAL ENGINEER
	TORNIKE MORALISHVILI
	E: TORNIKEMORALISHVILI@GMAIL.COM
	M: +995 511 222 442

ფაილის დასახელება/File: SHEAR WALL

პროექტის ნომერი/Project No	11424
ფორმატი/Date: Jul 23, 2026	Paper Size A2
სტატუსი/Status: C.D.	მასშტაბი/Scale
ნახაზის დასახელება/Drawing Name:	
ფასადი 8.ც.-7	
ნახაზის ნომერი/Drawing No	J-3106

№	ცვლილების შინაარსი	ავტორი	თარიღი
1			
2			
3			
4			

მისამართი/Address

ქ. თბილისი, ნიშნიანიძის ქ. N11-ის
მიმდებარედ, ნაკვეთი 2, N45-ის მიმდებარედ
ს/კ 01.19.20.003.214

ნებართვის ნომერი

ინვესტორი/Client

შპს „ნიშნიანიძის 11“

პროექტი/Project

ბინათმშენებლობა
საცხოვრებელი სახლის

პროექტის ეტაპი

ტექნიკური პროექტი

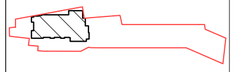

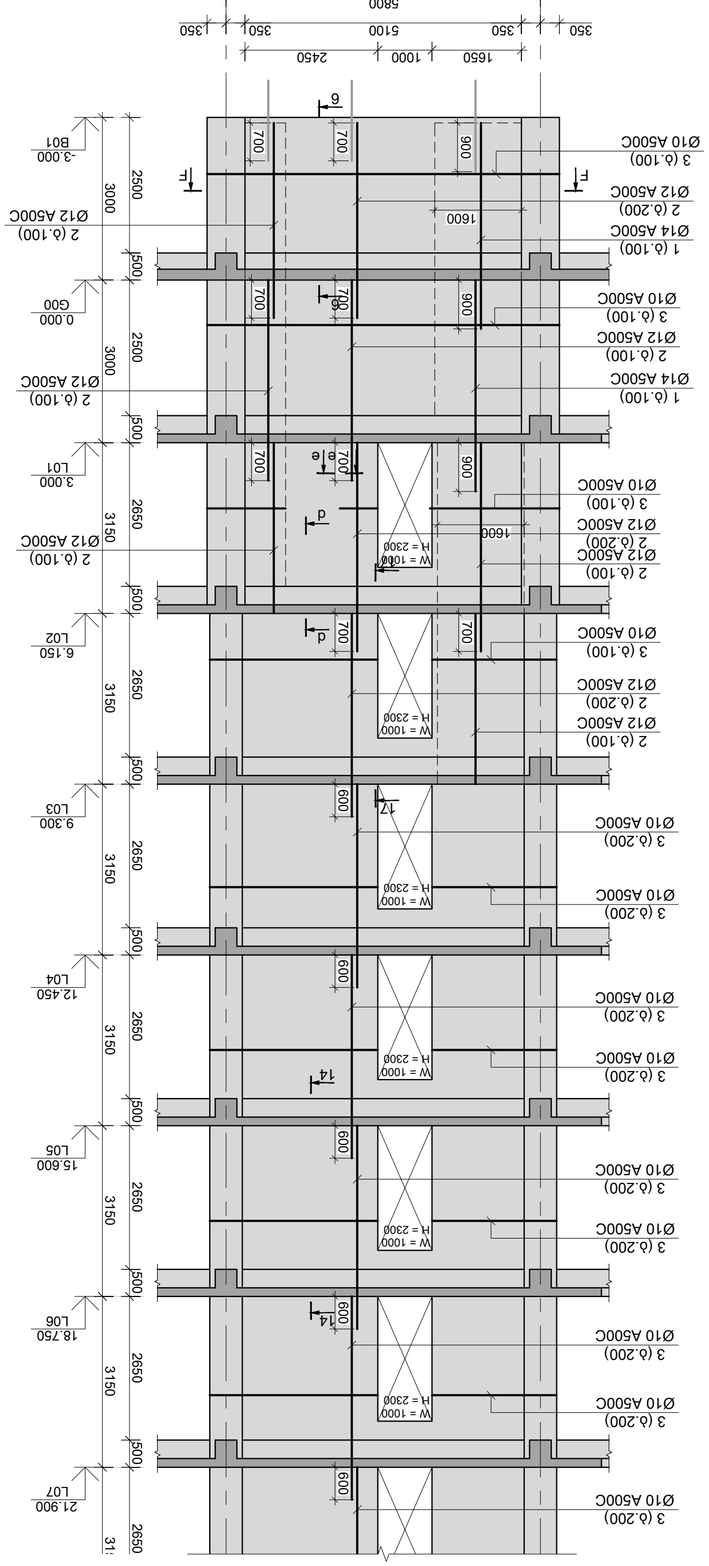

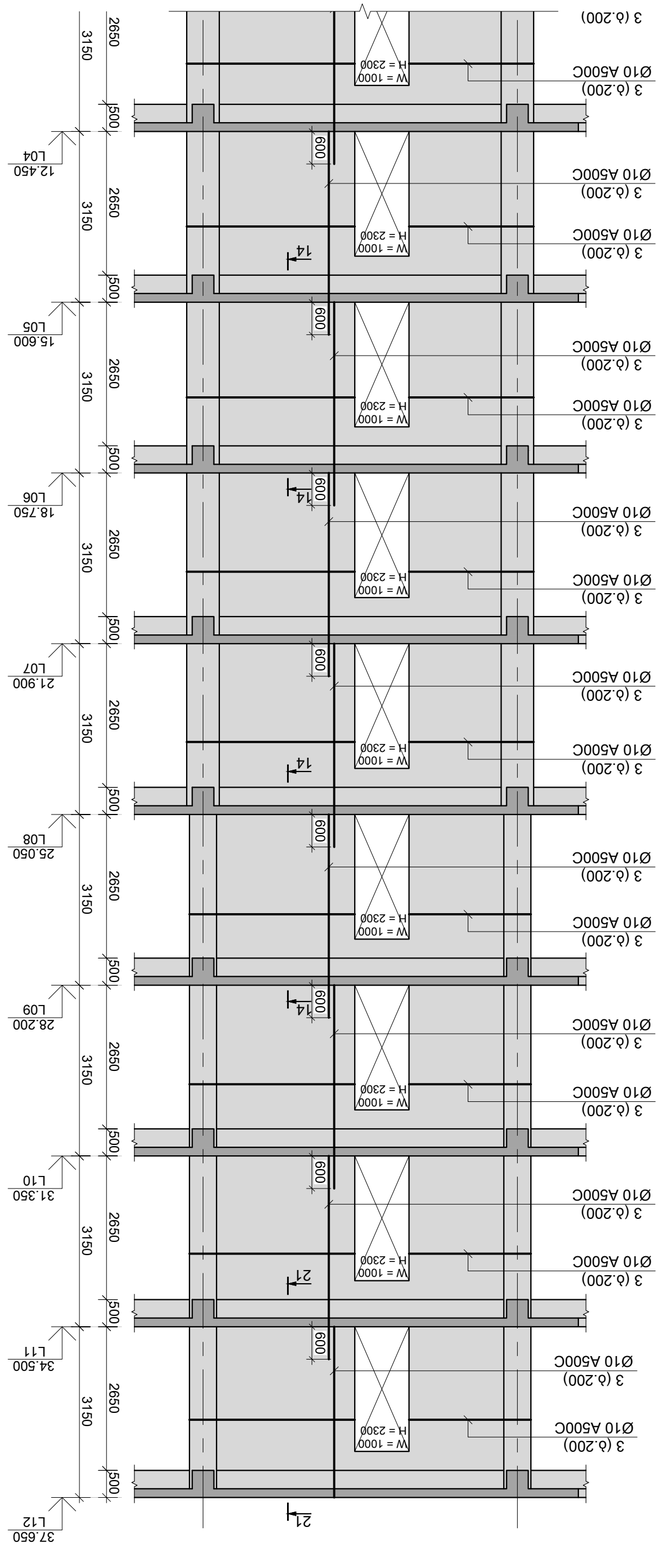

ფასადი 8.ც.-7
მ 1:100

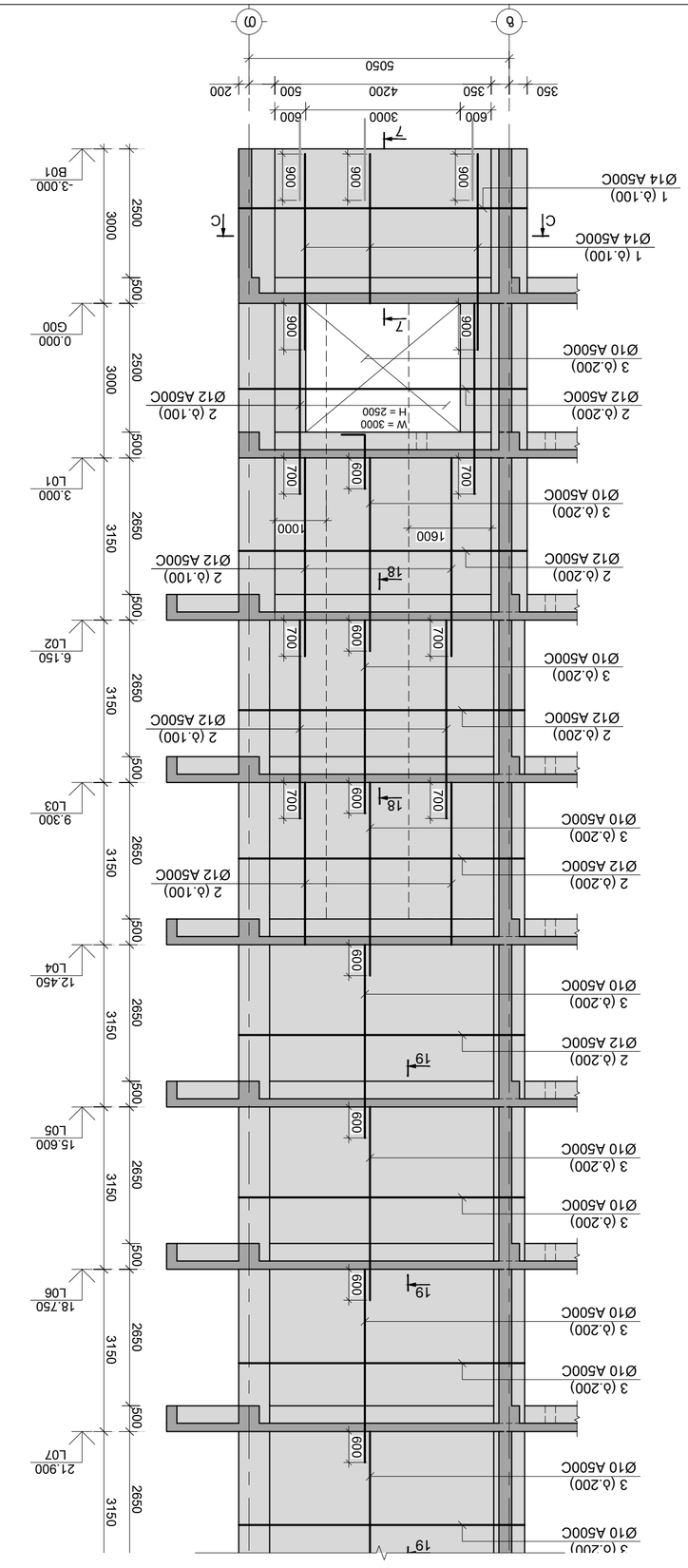

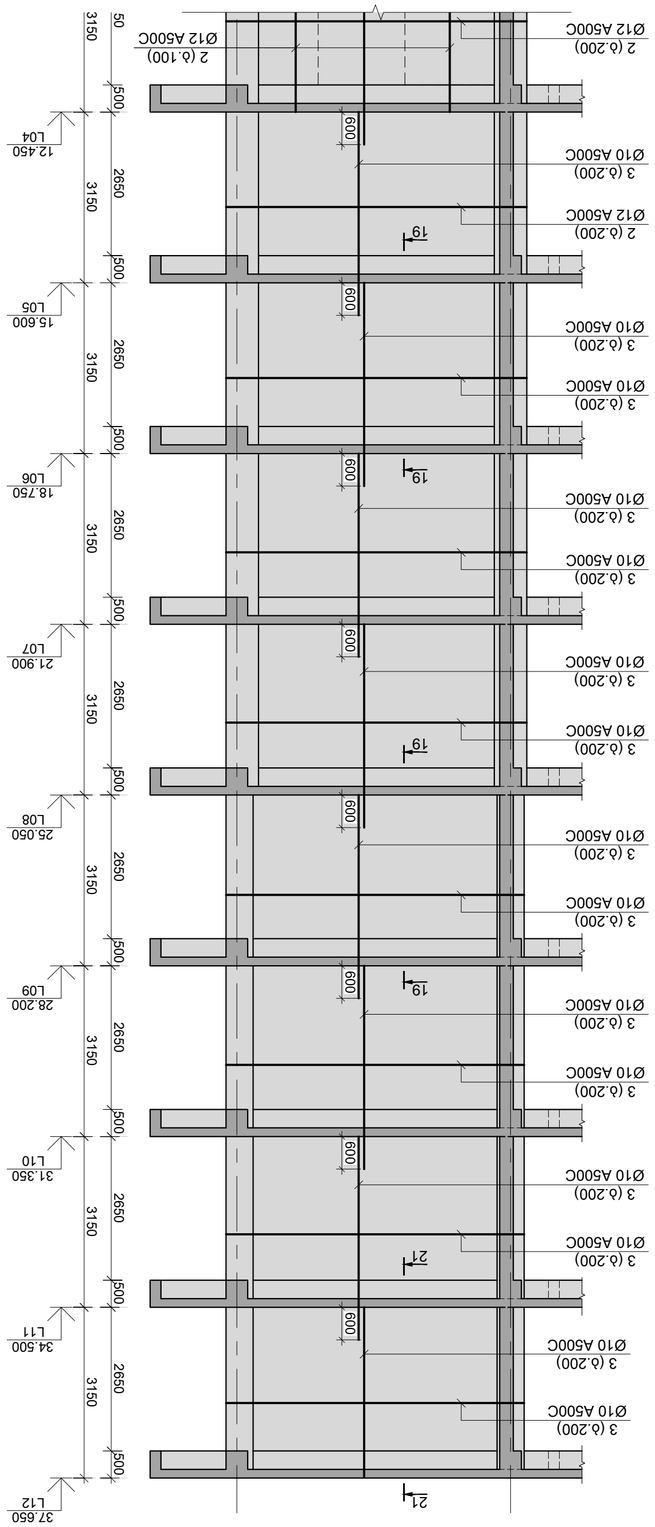

ამონაწერი დასაფუძნებელი ფილის გეგმიდან
მ 1:100

პროექტი / Project	ამონაწერი დასაფუძნებელი ფილის გეგმიდან
დამკვეთი / Client	შპს "ნიკორა"
ობიექტის მისამართი	ქ. ბათუმი, ნიკორწმინდის ქუჩა
ობიექტის ტიპი	მ. ბინათმშენებლობა
პროექტირებაზე პასუხისმგებელი პირი:	STRUCTURAL ENGINEER TORNIKE MORALISHVILI
	ტორნიკე მორალიშვილი
	M: +995 511 222 442
	E: TORNIKEMORALISHVILI@GMAIL.COM
ფაილის დასახელება:	File: SHEAR WALL
პროექტის No	Project No 11A24
თარიღი:	Date: Jul 23, 2026
სტატუსი:	Status: C.D.
	Scale
ნახაზის დასახელება:	Drawing Name:
ნახაზის No	Drawing No J-3107

ნახაზის შენიშვნები :

1. ნახაზები შეიძლება გამოყენებულ იქნეს მხოლოდ მითითებული მიზნისთვის.
2. ნახაზის ასლის გადაღებისას ნებადართულია მხოლოდ 1:1 მასშტაბით გადაღება.
3. არქიტექტორის ნებართვის გარეშე ნახაზის ნებისმიერი ცვლილება აკრძალულია.
ავტორის უფლებები დაცულია კანონით.

№	ცვლილების შინაარსი	თარიღი	ხელმ.
1			
2			
3			
4			

მისამართი / Address

ქ. ბათუმი, ბათისუბანი კ. N11-ის მიმდებარედ, ნაკვეთი 2, მ45-ის მიმდებარედ

ს/კ 01.19.20.003.214

სართულის დასახელება

პროექტის ავტორი	

მონოლითური დიაფრაგმა მ.დ.-9
მ 1:100

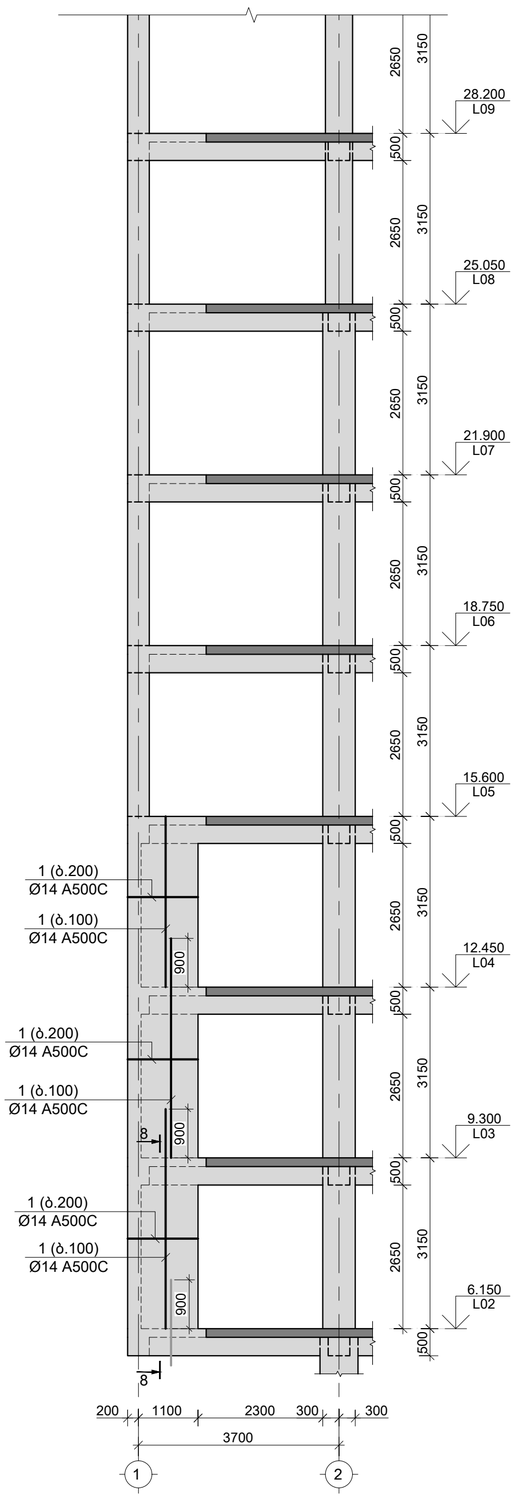

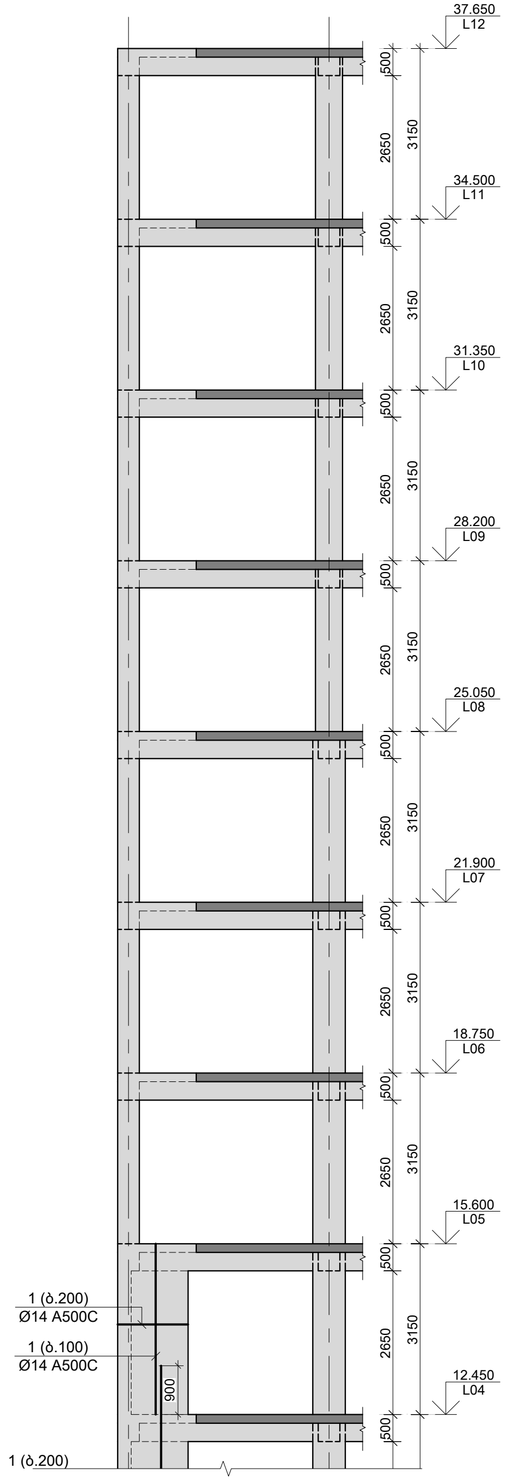

საერთო შენიშვნები :

1. ნახაზში შეტანილი ყველა ცვლილება უნდა შეთანხმდეს პროექტის ავტორთან.
2. შენობის საპროექტო ნული ±0.00=491.80 აბსოლუტურ ნიშნულს.
3. პროექტში ყველა ზომა მოცემულია მილიმეტრებში, ნიშნულები-მეტრებში.

შენიშვნები :

თარიღი Jul 23, 2026 წ.

კორექტირება

№	კორექტირება	თარიღი	შეასრ.
1			
2			
3			
4			

მისამართი / Address

ქ. თბილისი, მაისურაძის ქ. N11-ის მიმდებარედ, ზემო კლატო, თრიალეთის ქ. N45-ის მიმდებარედ

ს/კ 01.19.20.003.214

სიტუაციური გეგმა

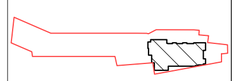

პროექტი / Project

მრავალბინიანი საცხოვრებელი სახლი

დამკვეთი / Client

შ.პ.ს. "სივრცე"

თანამდებობა	მცარი
კონსტრუქტორი	თ. მორალიშვილი
შეასრულა	ლ. ცილაძვილი

კონსტრუქტორი:
STRUCTURAL ENGINEER
თორნიკე მორალიშვილი
TORNIKE MORALISHVILI
E: TORNIKEMORALISHVILI@GMAIL.COM
M: +995 511 222 442

ფაილი/File:SHEAR WALL

პროექტი/Project No 11A24	ფორმატი Paper Size A2
თარიღი/Date: Jul 23, 2026	
სტადია/Status: C.D.	მ. Scale

ნახაზის დასახელება / Drawing Name:

მონოლითური დიაფრაგმა მ.დ.-9

ფურცელი/Drawing No ქ-3108

კვეთი 1-1
მ 1:20

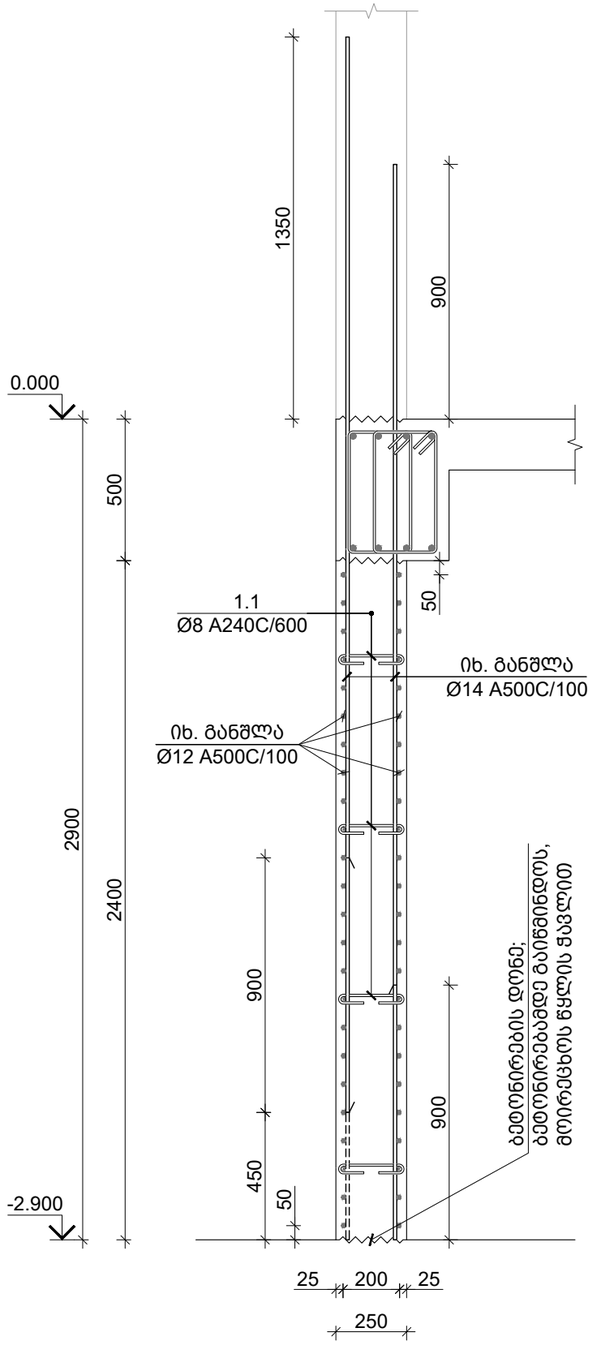

კვეთი 2-2
მ 1:20

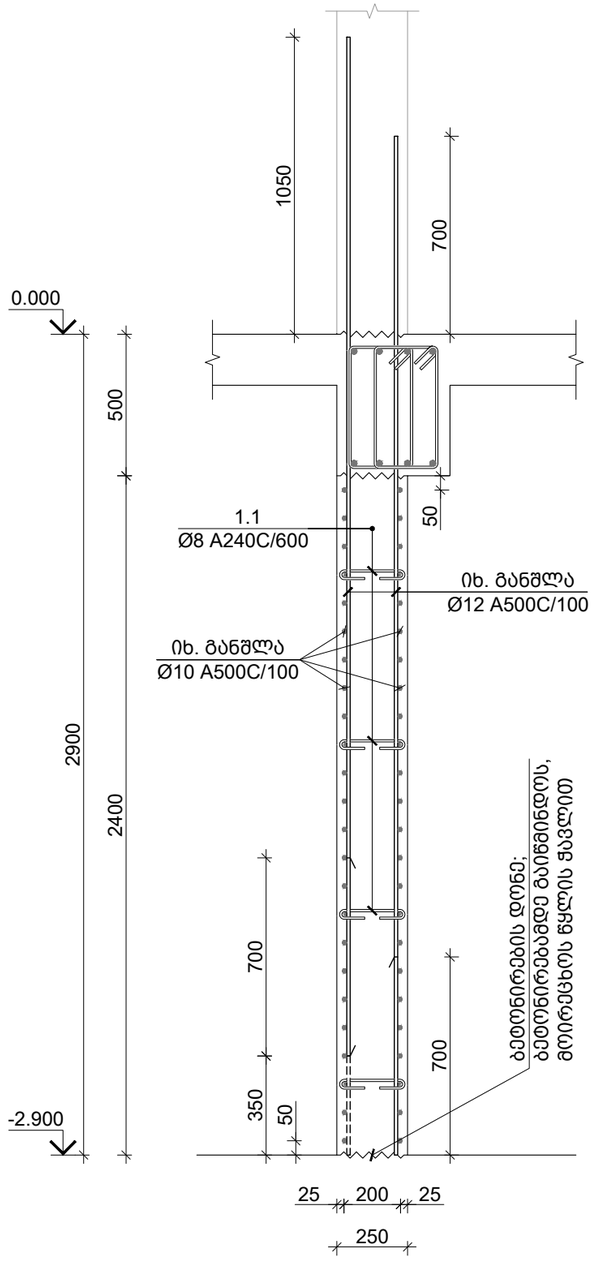

კვეთი 3-3
მ 1:20

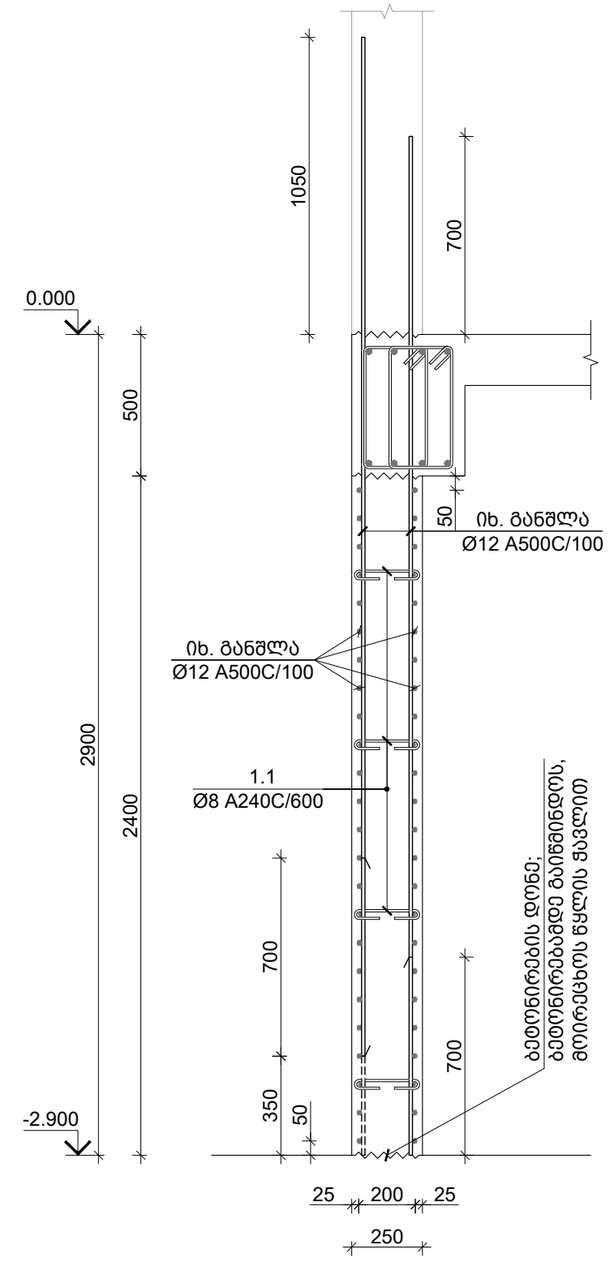

საერთო შენიშვნები :

1. ნახაზში შეტანილი ყველა ცვლილება უნდა შეთანხმდეს პროექტის ავტორთან.
2. შენობის საპროექტო ნული ±0.00=491.80 აბსოლუტურ ნიშნულს.
3. პროექტში ყველა ზომა მოცემულია მილიმეტრებში, ნიშნულები-მეტრებში.

შენიშვნები :

თარიღი Jul 23, 2026 წ.

კორექტირება

№	კორექტირება	თარიღი	შეასრ.
1			
2			
3			
4			

მისამართი / Address

ქ. თბილისი, მაისურაძის ქ. N11-ის მიმდებარედ, ზემო პლატო, თრიალეთის ქ. N45-ის მიმდებარედ
ს/კ 01.19.20.003.214

სიტუაციური გეგმა

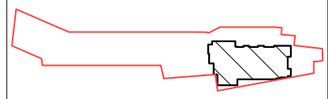

პროექტი / Project

მრავალბინიანი
საცხოვრებელი სახლი

დამკვეთი / Client

შ.პ.ს. "სივრცე"

თანამდებობა	გვარი
კონსტრუქტორი	თ. მორალიშვილი
შეასრულა	ლ. გელაშვილი

კონსტრუქტორი:
STRUCTURAL ENGINEER
თორნიკე მორალიშვილი
TORNIKE MORALISHVILI
E: TORNIKEMORALISHVILI@GMAIL.COM
M: +995 511 222 442

ფაილი/File: SHEAR WALL SECTIONS

პროექტი/Project No 11A24	ფორმატი Paper Size A3
თარიღი/Date: Jul 23, 2026	
სტადია/Status: C.D.	მ. Scale

ნახაზის დასახელება / Drawing Name:

დიაფრაგმის ჭრილი 1-1 2-2 & 3-3

ფურცელი/Drawing No Კ-3109

კვეთი 4-4
მ 1:20

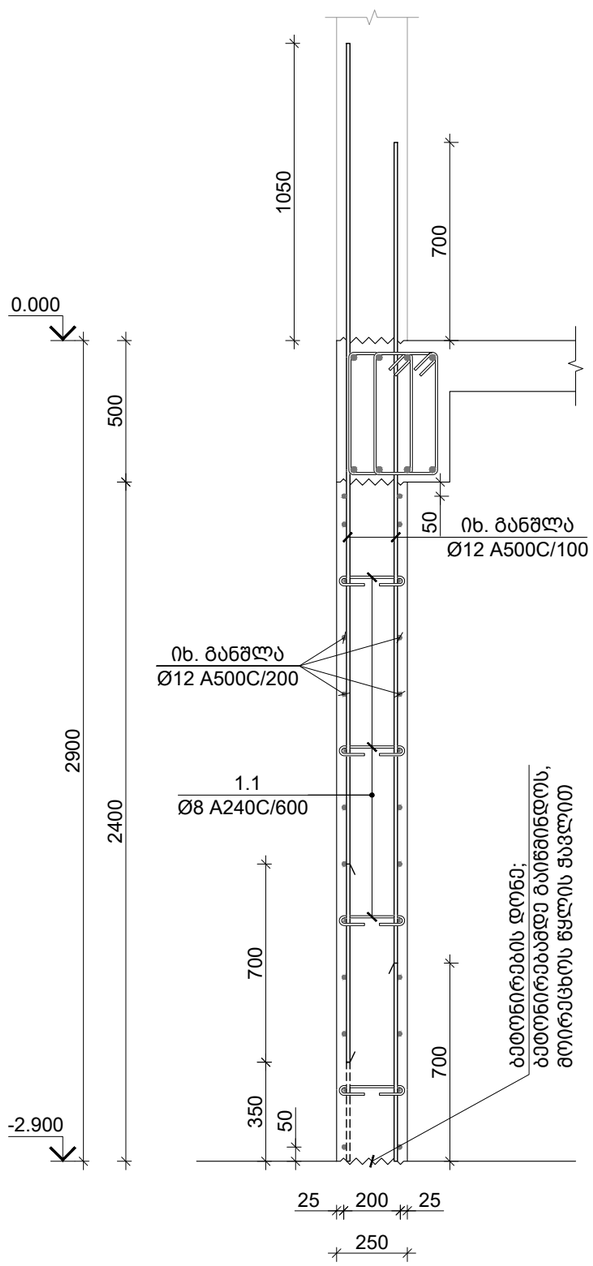

კვეთი 5-5
მ 1:20

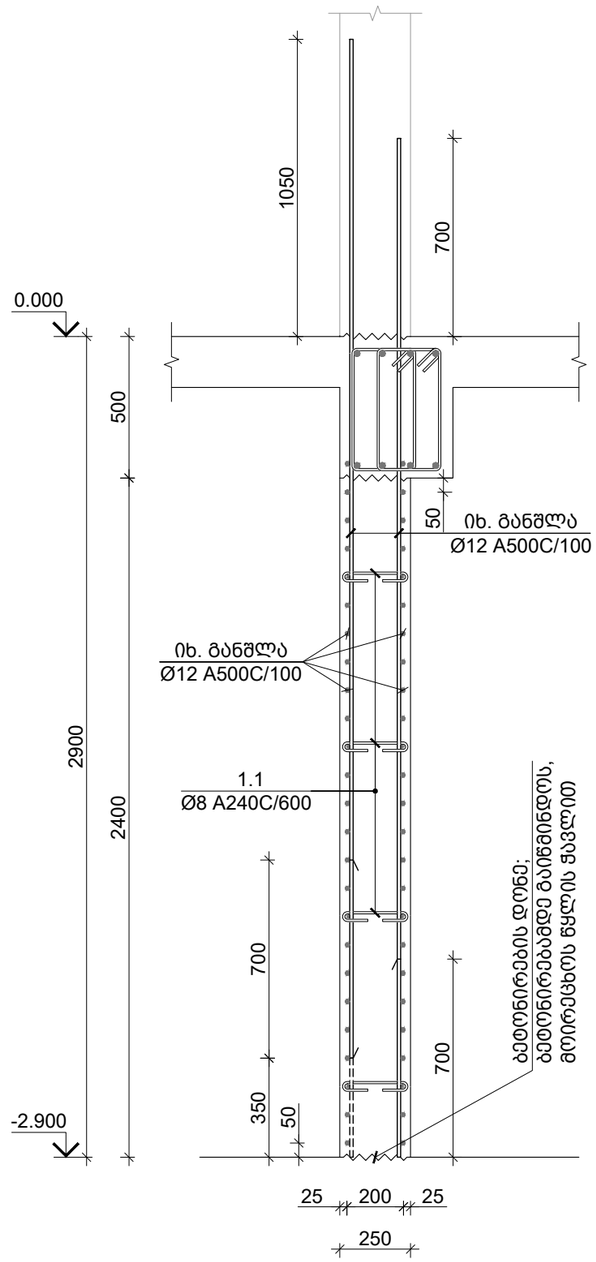

კვეთი 6-6
მ 1:20

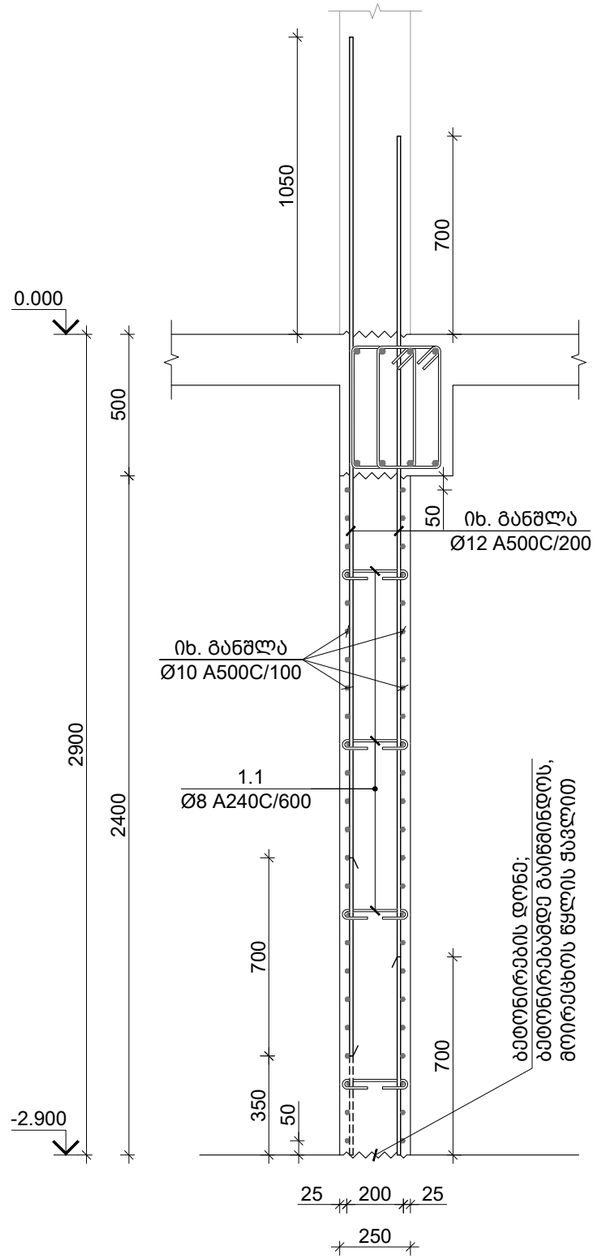

საერთო შენიშვნები :

1. ნახაზში შეტანილი ყველა ცვლილება უნდა შეთანხმდეს პროექტის ავტორთან.
2. შენობის საპროექტო ნული ±0.00=491.80 აბსოლუტურ ნიშნულს.
3. პროექტში ყველა ზომა მოცემულია მილიმეტრებში, ნიშნულები-მეტრებში.

შენიშვნები :

თარიღი Jul 23, 2026 წ.

კორექტირება

№	კორექტირება	თარიღი	შეასრ.
1			
2			
3			
4			

მისამართი / Address

ქ. თბილისი, მაისურაძის ქ. N11-ის მიმდებარედ, ზემო პლატო, თრიალეთის ქ. N45-ის მიმდებარედ
ს/კ 01.19.20.003.214

სიტუაციური გეგმა

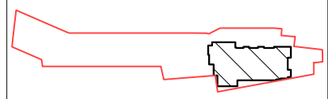

პროექტი / Project

მრავალბინიანი საცხოვრებელი სახლი

დამკვეთი / Client

შ.პ.ს. "სივრცე"

თანამდებობა	გვარი
კონსტრუქტორი	თ. მორალიშვილი
შეასრულა	ლ. გელაშვილი

კონსტრუქტორი:
STRUCTURAL ENGINEER
თორნიკე მორალიშვილი
TORNIKE MORALISHVILI
E: TORNIKEMORALISHVILI@GMAIL.COM
M: +995 511 222 442

ფაილი/File:SHEAR WALL SECTIONS

პროექტი/Project No 11A24	ფორმატი Paper Size A3
თარიღი/Date: Jul 23, 2026	
სტადია/Status: C.D.	მ. Scale

ნახაზის დასახელება / Drawing Name:

დიაფრაგმის ჭრილი 4-4 5-5 & 6-6

ფურცელი/Drawing No კ-3110

კვეთი 7-7
მ 1:20

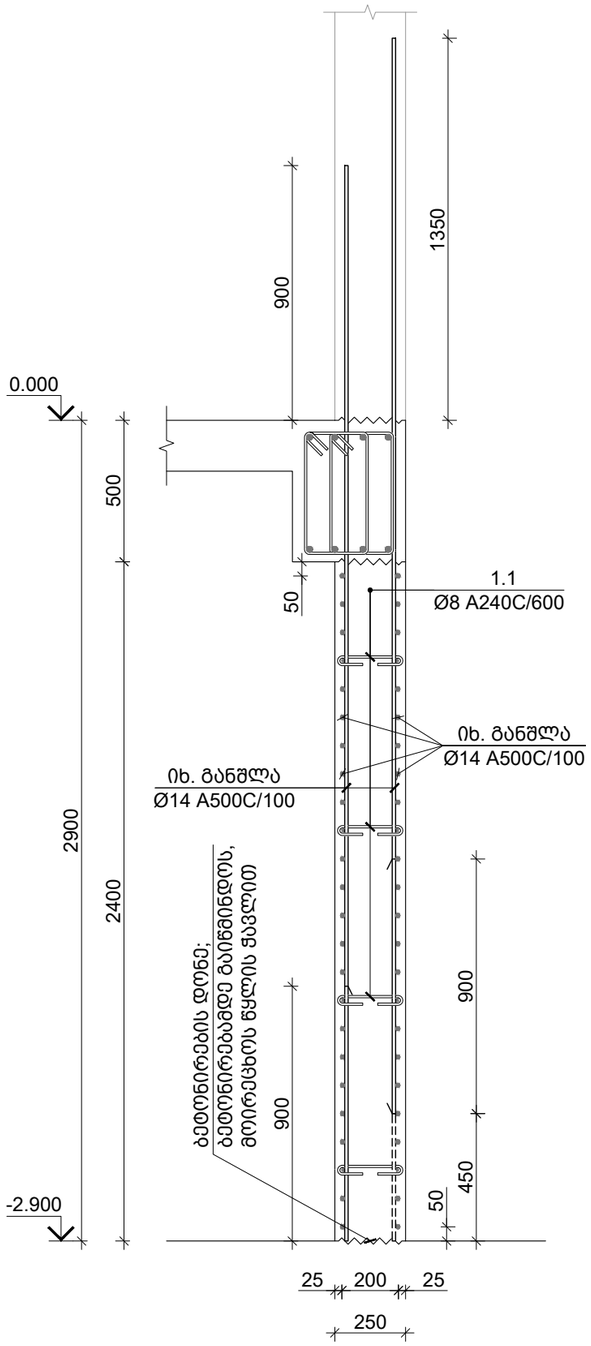

კვეთი 8-8
მ 1:20

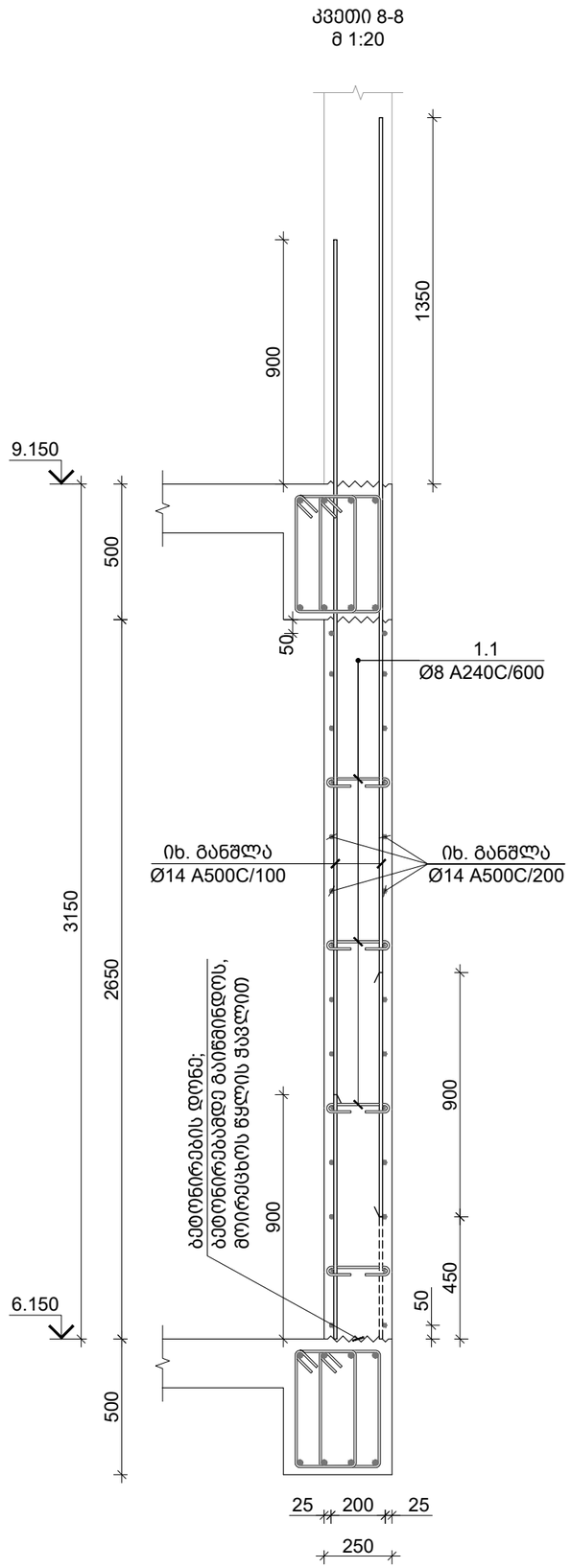

კვეთი 9-9
მ 1:20

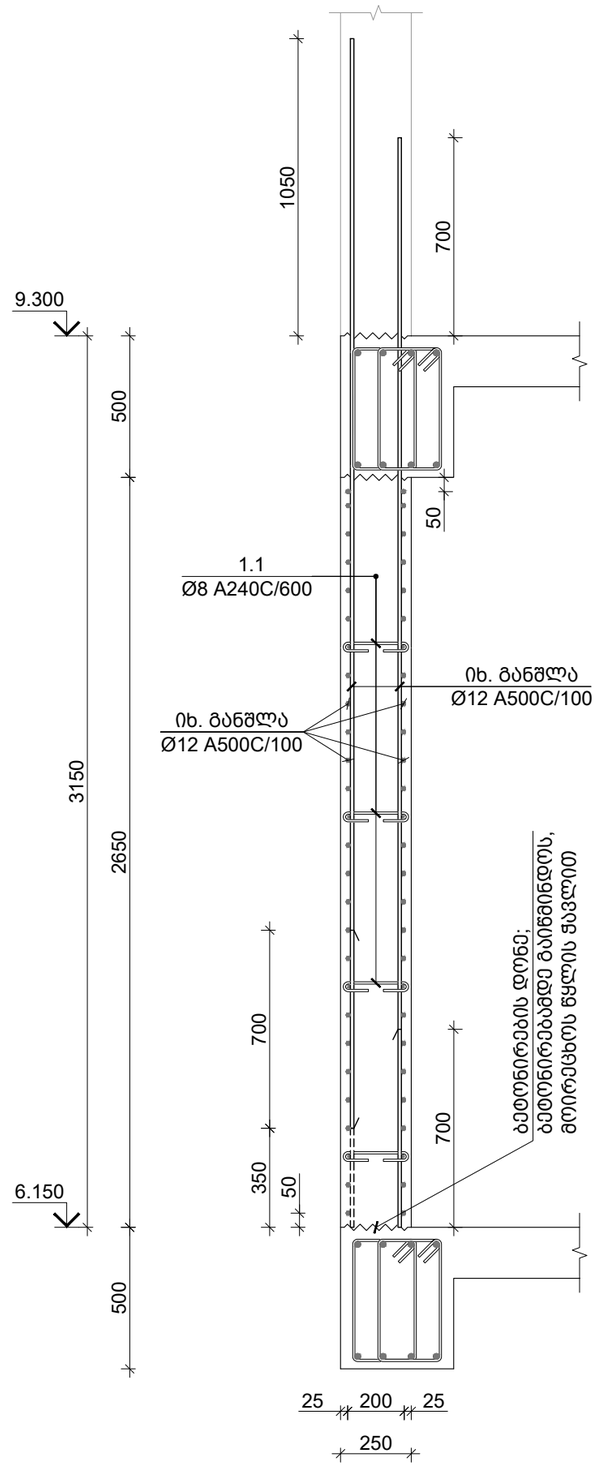

საერთო შენიშვნები :

1. ნახაზში შეტანილი ყველა ცვლილება უნდა შეთანხმდეს პროექტის ავტორთან.
2. შენობის საპროექტო ნული ±0.00=491.80 აბსოლუტურ ნიშნულს.
3. პროექტში ყველა ზომა მოცემულია მილიმეტრებში, ნიშნულები-მეტრებში.

შენიშვნები :

თარიღი Jul 23, 2026 წ.

კორექტირება

№	კორექტირება	თარიღი	შეასრ.
1			
2			
3			
4			

მისამართი / Address

ქ. თბილისი, მაისურაძის ქ. N11-ის მიმდებარედ, ზემო პლატო, თრიალეთის ქ. N45-ის მიმდებარედ
ს/კ 01.19.20.003.214

სიტუაციური გეგმა

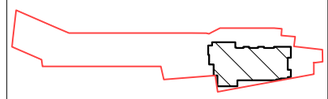

პროექტი / Project

მრავალბინიანი საცხოვრებელი სახლი

დამკვეთი / Client

შ.პ.ს. "სივრცე"

თანამდებობა	გვარი
კონსტრუქტორი	თ. მორალიშვილი
შეასრულა	ლ. გელაშვილი

კონსტრუქტორი:
STRUCTURAL ENGINEER
თორნიკე მორალიშვილი
TORNIKE MORALISHVILI
E: TORNIKEMORALISHVILI@GMAIL.COM
M: +995 511 222 442

ფაილი/File:SHEAR WALL SECTIONS

პროექტი/Project No 11A24	ფორმატი Paper Size A3
თარიღი/Date: Jul 23, 2026	
სტადია/Status: C.D.	მ. Scale

ნახაზის დასახელება / Drawing Name:

დიაფრაგმის ჭრილი 7-7 8-8 & 9-9

ფურცელი/Drawing No Კ-3111

კვეთი 10-10
მ 1:20

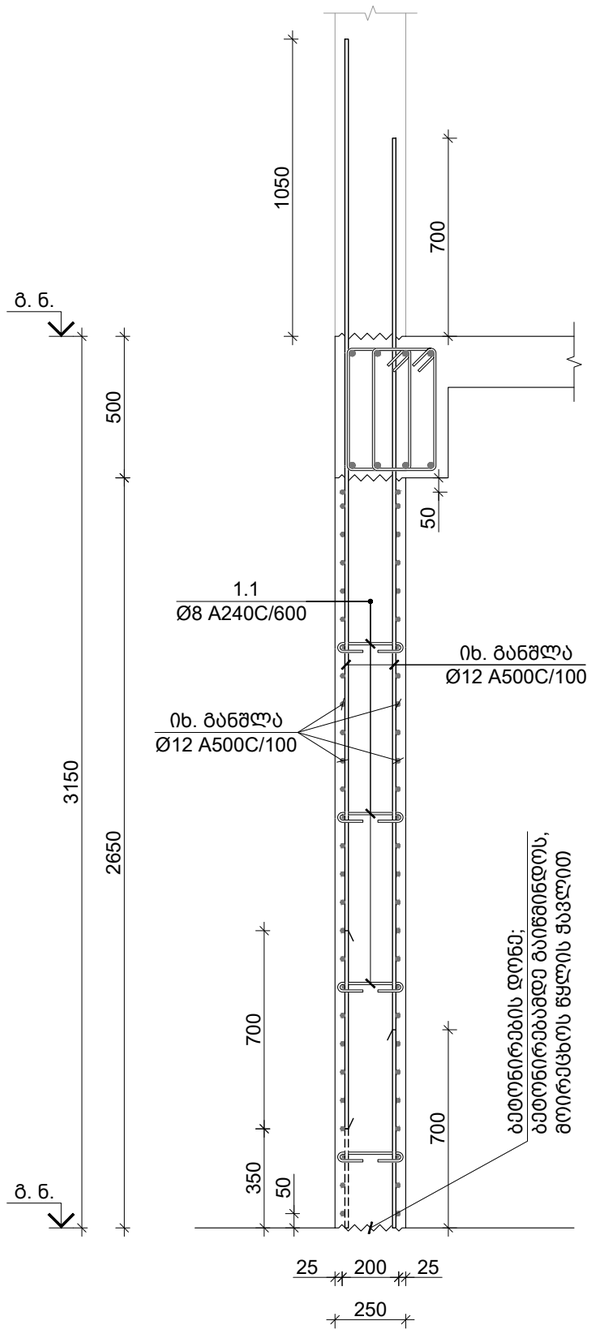

კვეთი 11-11
მ 1:20

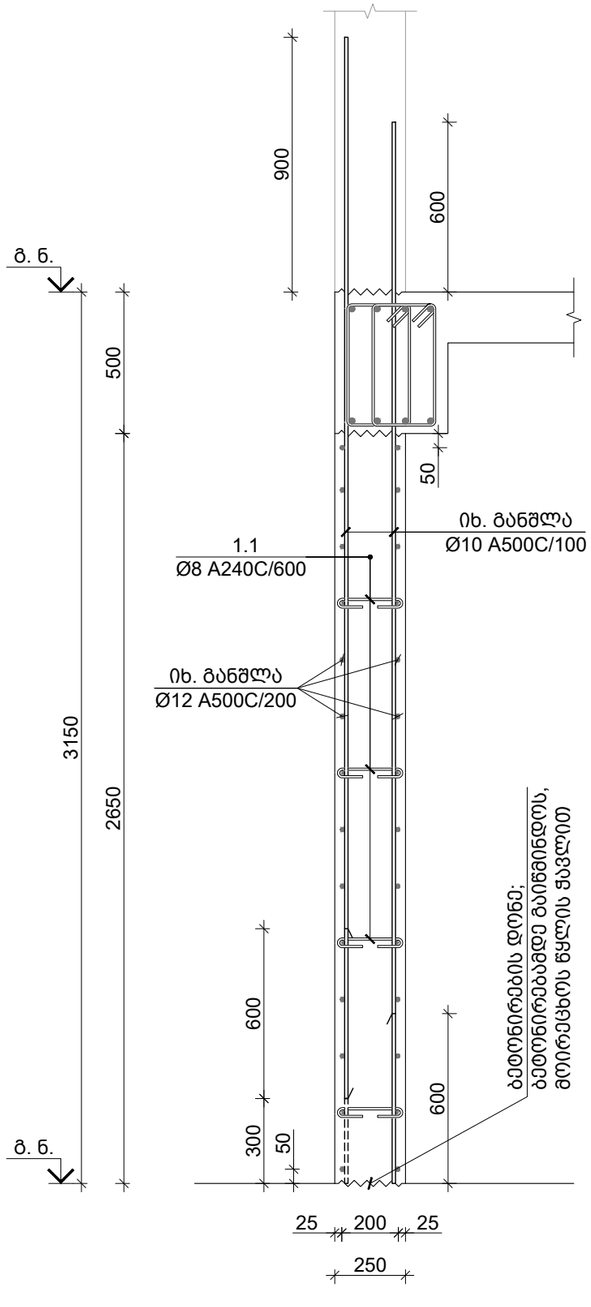

კვეთი 12-12
მ 1:20

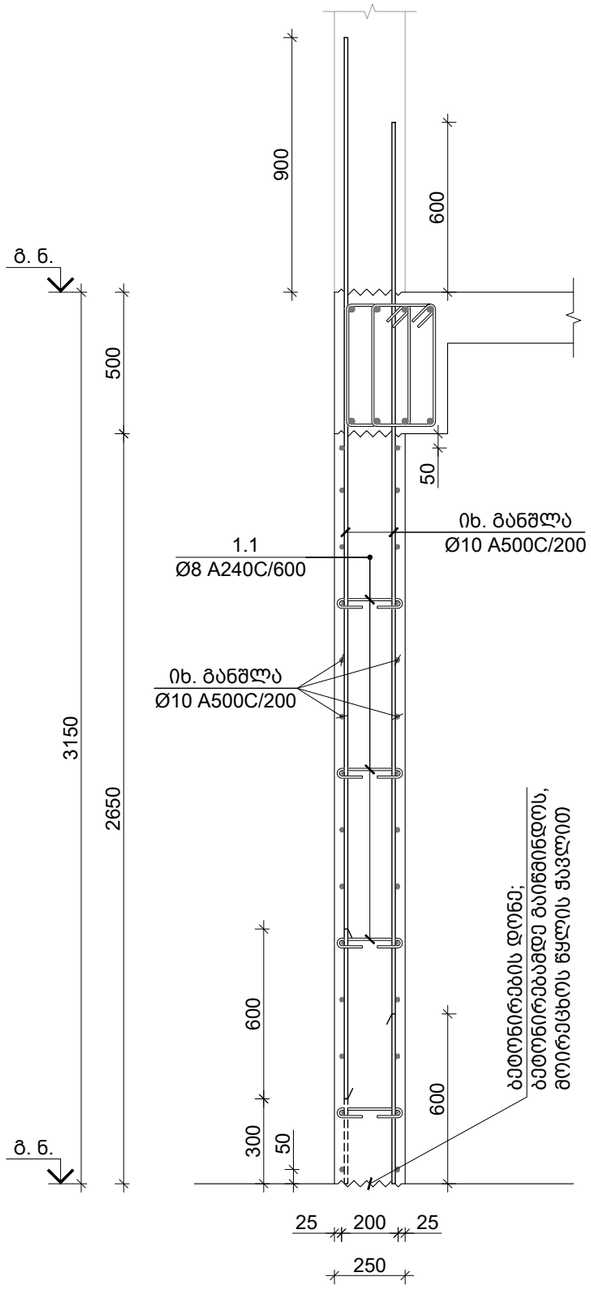

საერთო შენიშვნები :

1. ნახაზში შეტანილი ყველა ცვლილება უნდა შეთანხმდეს პროექტის ავტორთან.
2. შენობის საპროექტო ნული ±0.00=491.80 აბსოლუტურ ნიშნულს.
3. პროექტში ყველა ზომა მოცემულია მილიმეტრებში, ნიშნულები-მეტრებში.

შენიშვნები :

თარიღი Jul 23, 2026 წ.

კორექტირება

№	კორექტირება	თარიღი	შეასრ.
1			
2			
3			
4			

მისამართი / Address

ქ. თბილისი, მაისურაძის ქ. N11-ის მიმდებარედ, ზემო პლატო, თრიალეთის ქ. N45-ის მიმდებარედ
ს/კ 01.19.20.003.214

სიტუაციური გეგმა

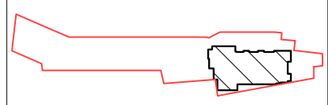

პროექტი / Project

მრავალბინიანი
საცხოვრებელი სახლი

დამკვეთი / Client

შ.პ.ს. "სივრცე"

თანამდებობა	გვარი
კონსტრუქტორი	თ. მორალიშვილი
შეასრულა	ლ. გელაშვილი

კონსტრუქტორი:
STRUCTURAL ENGINEER
თორნიკე მორალიშვილი
TORNIKE MORALISHVILI
E: TORNIKEMORALISHVILI@GMAIL.COM
M: +995 511 222 442

ფაილი/File:SHEAR WALL SECTIONS

პროექტი/Project No 11A24	ფორმატი Paper Size A3
თარიღი/Date: Jul 23, 2026	
სტადია/Status: C.D.	მ. Scale

ნახაზის დასახელება / Drawing Name:

დიაფრაგმის ჭრილი 10-10 11-11 & 12-12

ფურცელი/Drawing No კ-3112

კვეთი 13-13
მ 1:20

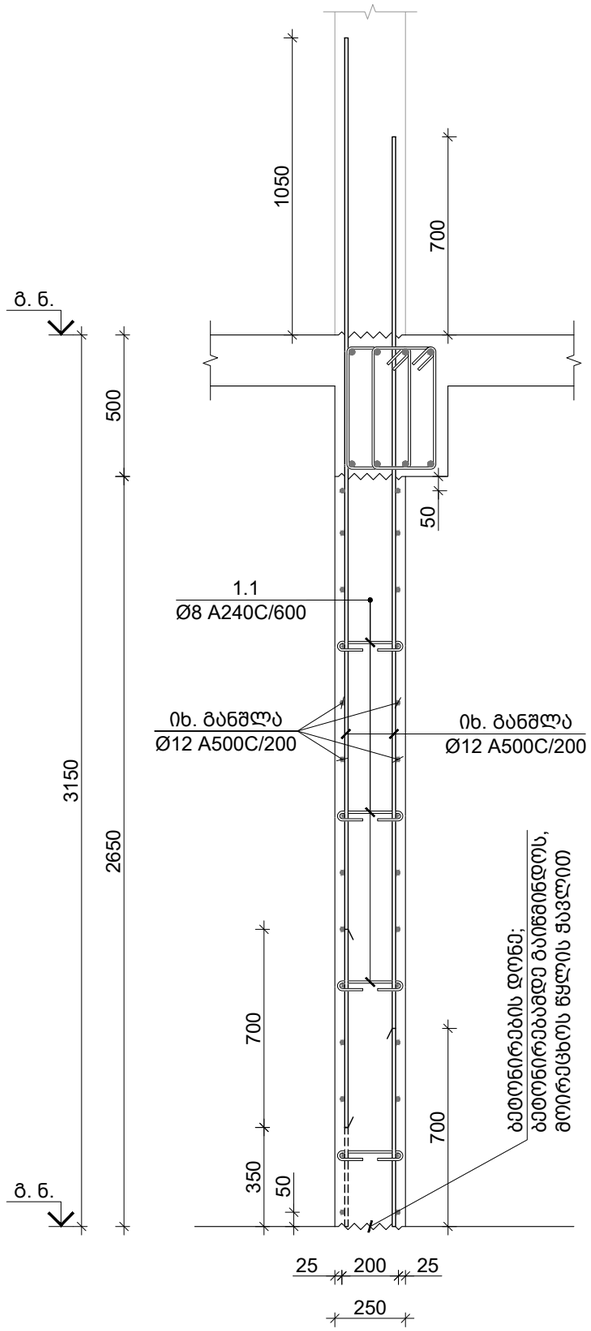

კვეთი 14-14
მ 1:20

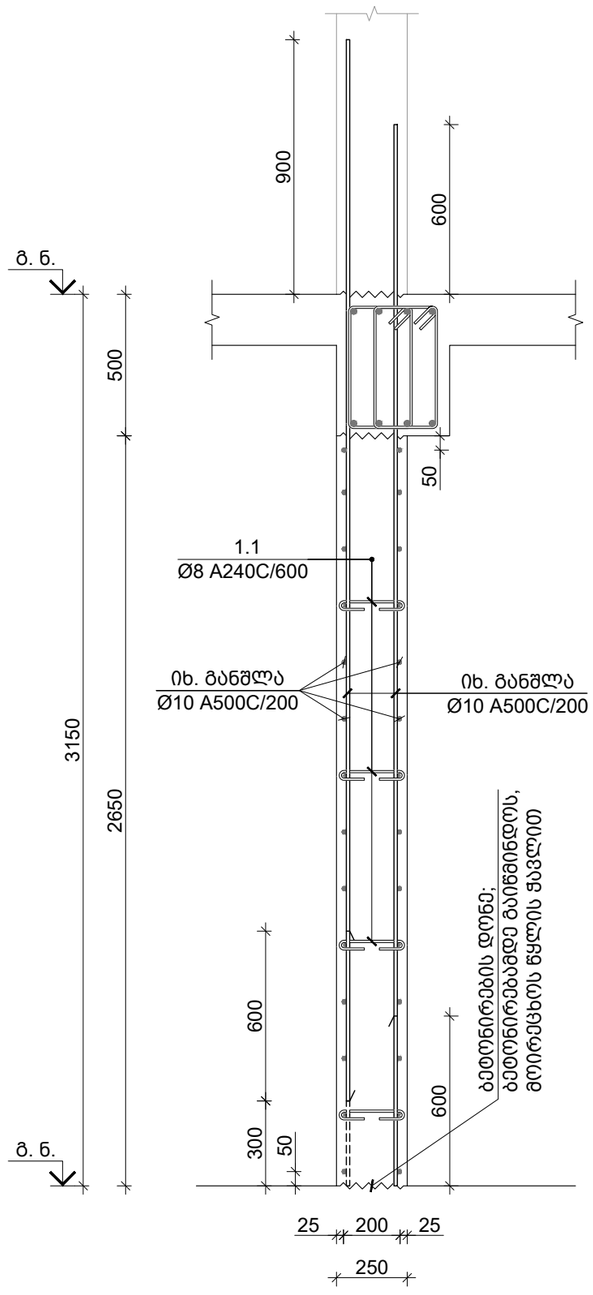

კვეთი 15-15
მ 1:20

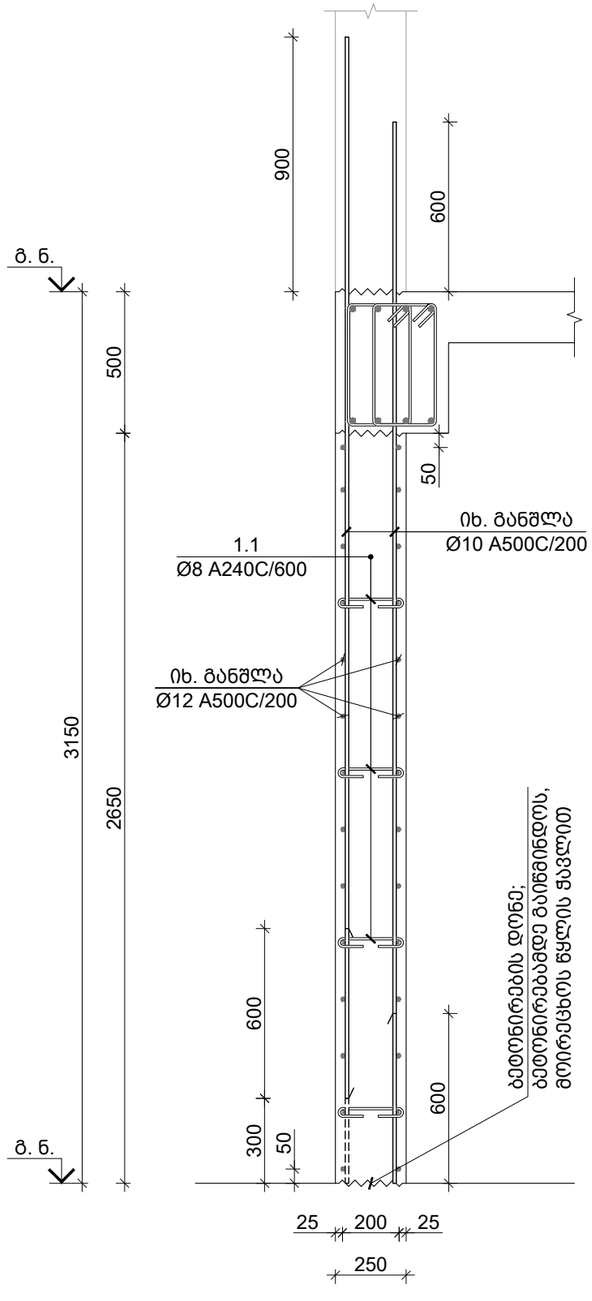

საერთო შენიშვნები :

1. ნახაზში შეტანილი ყველა ცვლილება უნდა შეთანხმდეს პროექტის ავტორთან.
2. შენობის საპროექტო ნული ±0.00=491.80 აბსოლუტურ ნიშნულს.
3. პროექტში ყველა ზომა მოცემულია მილიმეტრებში, ნიშნულები-მეტრებში.

შენიშვნები :

თარიღი Jul 23, 2026 წ.

კორექტირება

№	კორექტირება	თარიღი	შეასრ.
1			
2			
3			
4			

მისამართი / Address

ქ. თბილისი, მაისურაძის ქ. N11-ის მიმდებარედ, ზემო პლატო, თრიალეთის ქ. N45-ის მიმდებარედ
ს/კ 01.19.20.003.214

სიტუაციური გეგმა

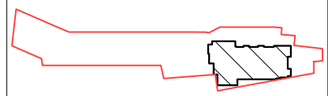

პროექტი / Project

მრავალბინიანი საცხოვრებელი სახლი

დამკვეთი / Client

შ.პ.ს. "სივრცე"

თანამდებობა	გვარი
კონსტრუქტორი	თ. მორალიშვილი
შეასრულა	ლ. გელაშვილი

კონსტრუქტორი:
STRUCTURAL ENGINEER
თორნიკე მორალიშვილი
TORNIKE MORALISHVILI
E: TORNIKEMORALISHVILI@GMAIL.COM
M: +995 511 222 442

ფაილი/File: SHEAR WALL SECTIONS

პროექტი/Project No 11A24	ფორმატი Paper Size A3
თარიღი/Date: Jul 23, 2026	
სტადია/Status: C.D.	მ. Scale

ნახაზის დასახელება / Drawing Name:

დიაფრაგმის ჭრილი 13-13 14-14 & 15-15

ფურცელი/Drawing No ა-3113

კვეთი 16-16
მ 1:20

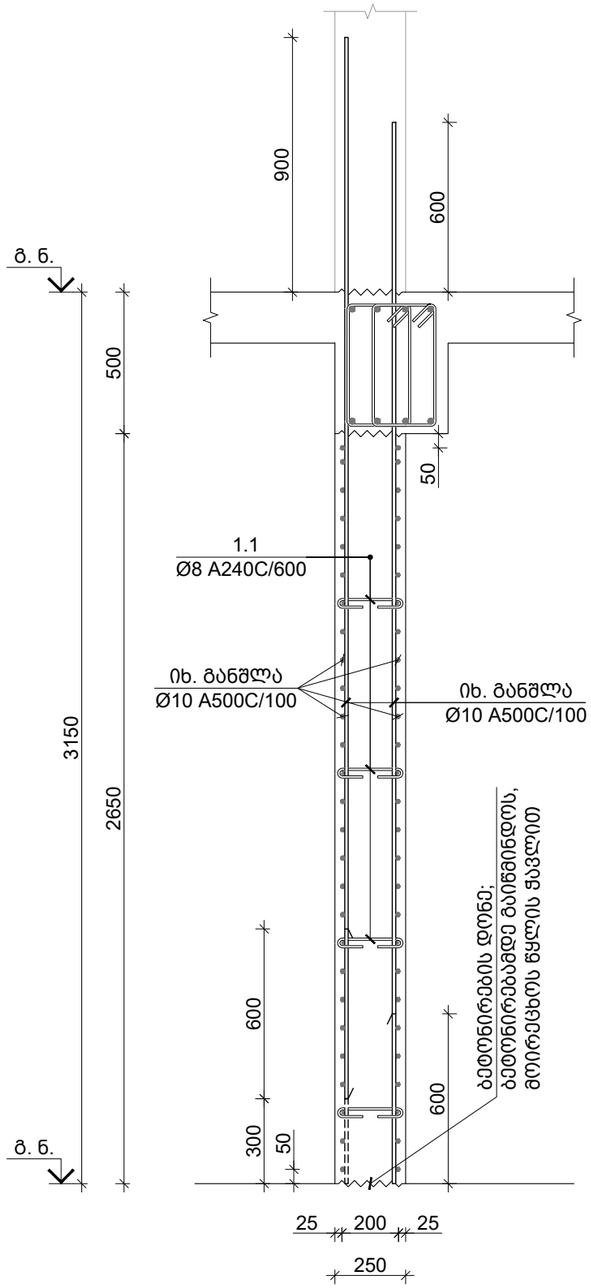

კვეთი 17-17
მ 1:20

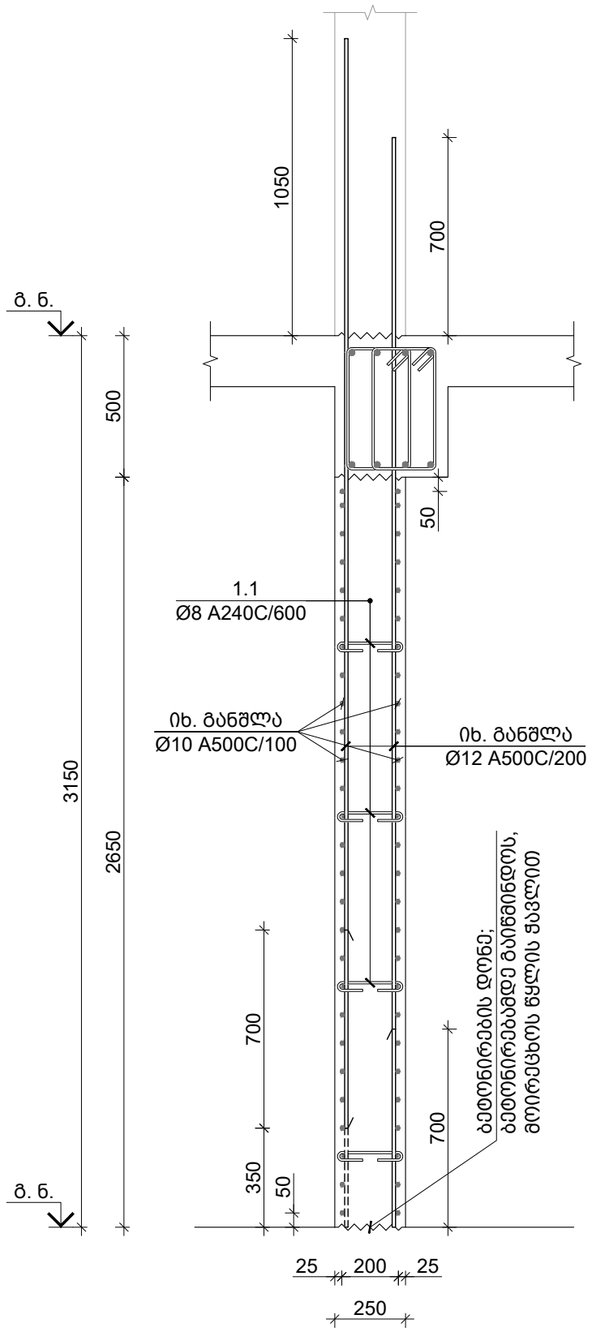

კვეთი 18-18
მ 1:20

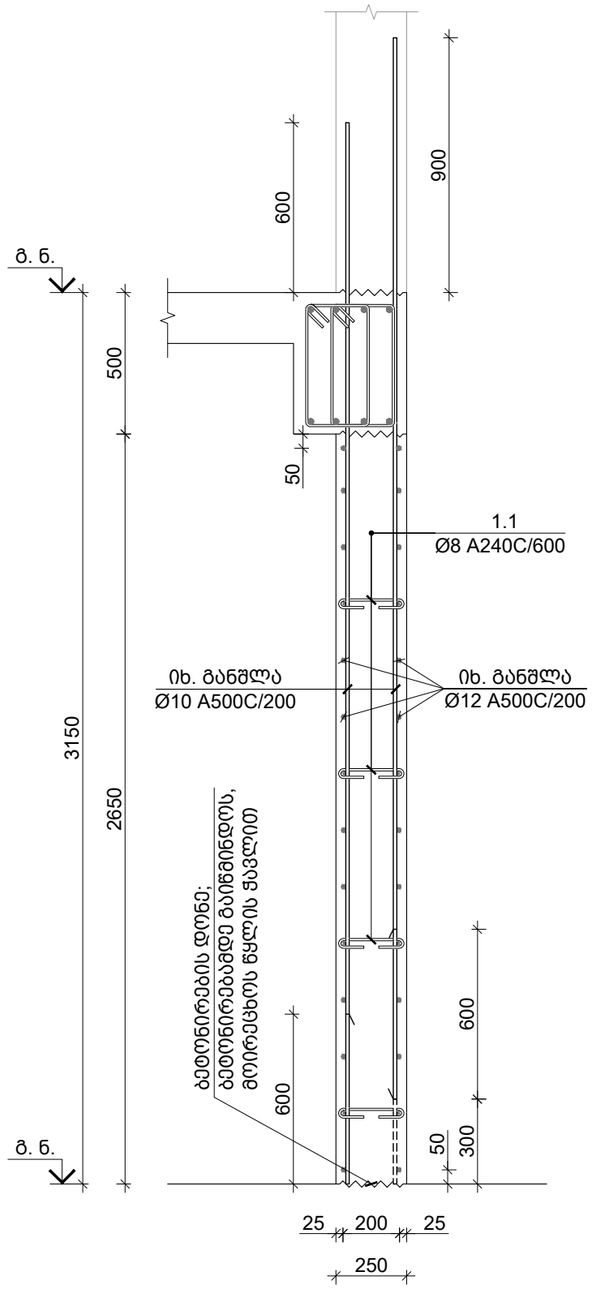

საერთო შენიშვნები :

1. ნახაზში შეტანილი ყველა ცვლილება უნდა შეთანხმდეს პროექტის ავტორთან.
2. შენობის საპროექტო ნული ±0.00=491.80 აბსოლუტურ ნიშნულს.
3. პროექტში ყველა ზომა მოცემულია მილიმეტრებში, ნიშნულები-მეტრებში.

შენიშვნები :

თარიღი Jul 23, 2026 წ.

კორექტირება

№	კორექტირება	თარიღი	შეასრ.
1			
2			
3			
4			

მისამართი / Address

ქ. თბილისი, მაისურაძის ქ. N11-ის მიმდებარედ, ზემო პლატო, თრიალეთის ქ. N45-ის მიმდებარედ
ს/კ 01.19.20.003.214

სიტუაციური გეგმა

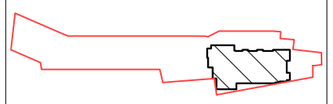

პროექტი / Project

მრავალბინიანი საცხოვრებელი სახლი

დამკვეთი / Client

შ.პ.ს. "სივრცე"

თანამდებობა	გვარი
კონსტრუქტორი	თ. მორალიშვილი
შეასრულა	ლ. გელაშვილი

კონსტრუქტორი:
STRUCTURAL ENGINEER
თორნიკე მორალიშვილი
TORNIKE MORALISHVILI
E: TORNIKEMORALISHVILI@GMAIL.COM
M: +995 511 222 442

ფაილი/File: SHEAR WALL SECTIONS

პროექტი/Project No 11A24	ფორმატი Paper Size
თარიღი/Date: Jul 23, 2026	A3
სტადია/Status: C.D.	მ. Scale

ნახაზის დასახელება / Drawing Name:

დიაფრაგმის ჭრილი 16-16 17-17 & 18-18

ფურცელი/Drawing No ა-3114

კვეთი 19-19
მ 1:20

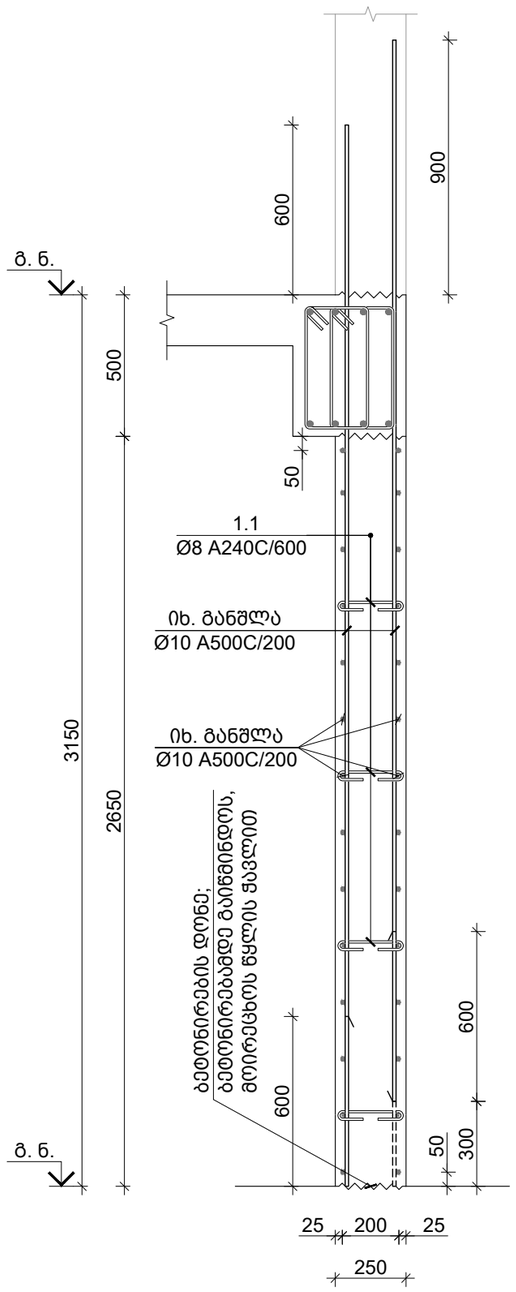

კვეთი 20-20
მ 1:20

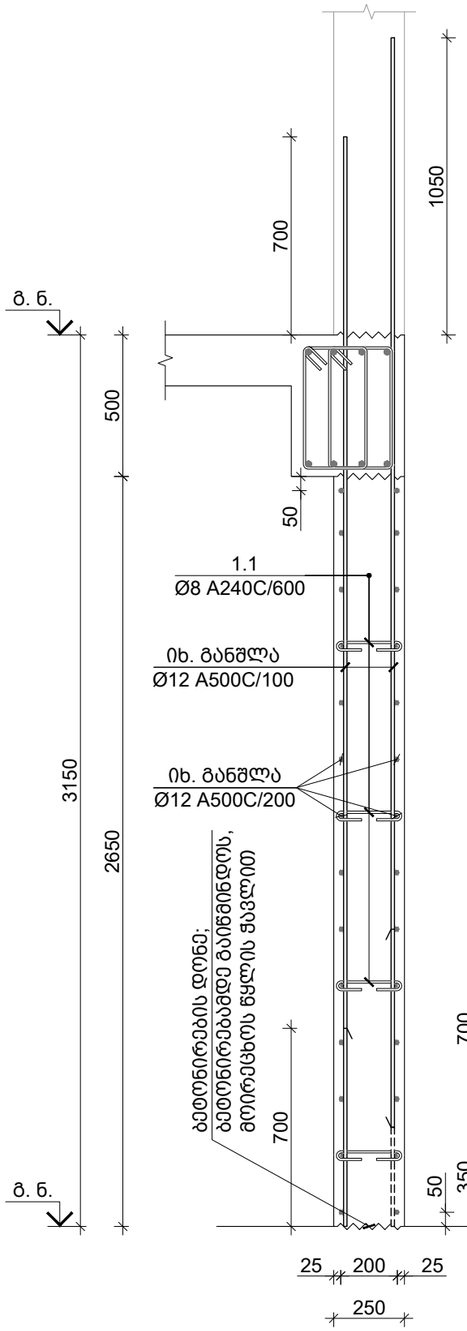

კვეთი 21-21
მ 1:20

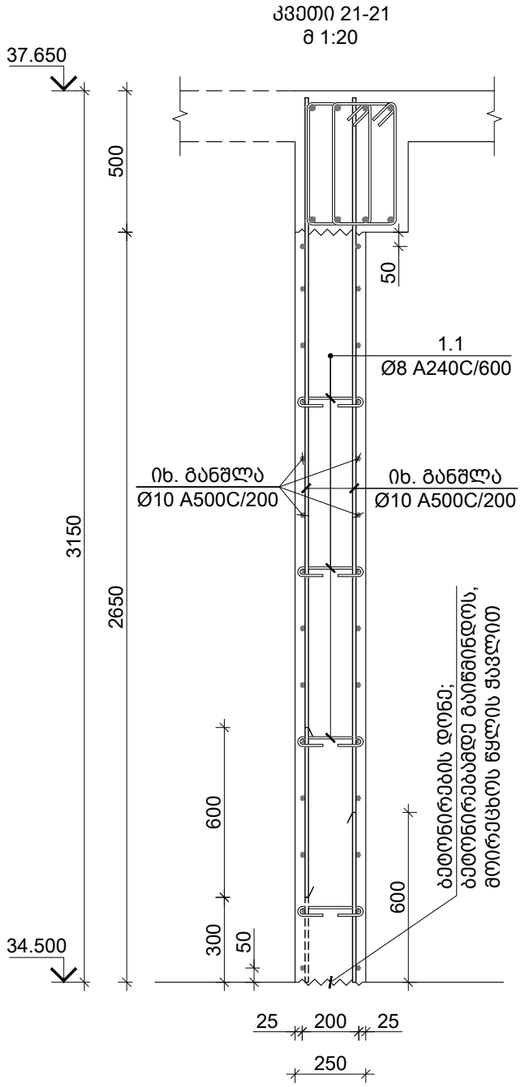

კვეთი 22-22
მ 1:20

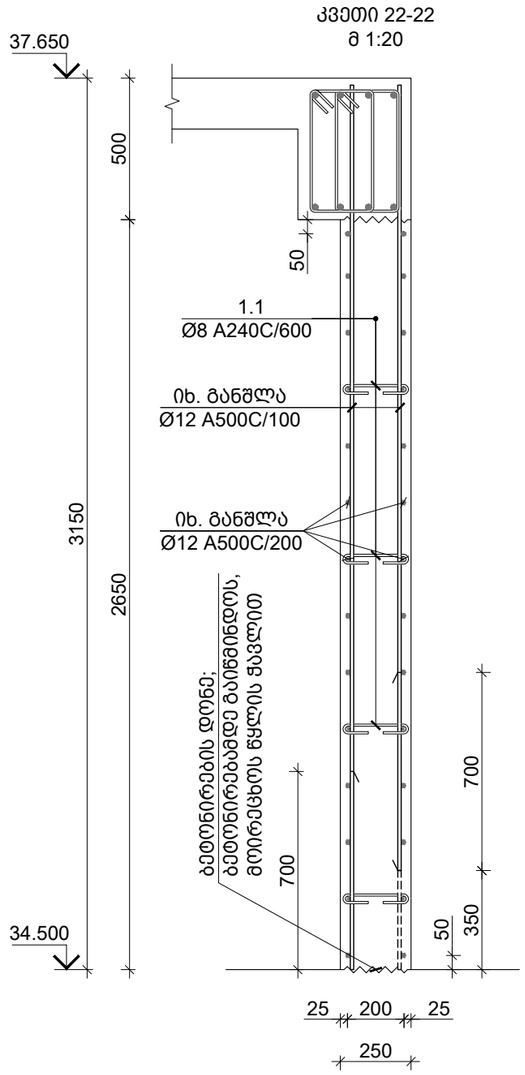

საერთო შენიშვნები :

1. ნახაზში შეტანილი ყველა ცვლილება უნდა შეთანხმდეს პროექტის ავტორთან.
2. შენობის საპროექტო ნული ±0.00=491.80 აბსოლუტური ნიშნულს.
3. პროექტში ყველა ზომა მოცემულია მილიმეტრებში, ნიშნულები-მეტრებში.

შენიშვნები :

თარიღი Jul 23, 2026 წ.

კორექტირება

№	კორექტირება	თარიღი	შეასრ.
1			
2			
3			
4			

მისამართი / Address

ქ. თბილისი, მაისურაძის ქ. N11-ის მიმდებარედ, ზემო პლატო, თრიალეთის ქ. N45-ის მიმდებარედ
ს/კ 01.19.20.003.214

სიტუაციური გეგმა



პროექტი / Project

მრავალბინიანი
საცხოვრებელი სახლი

დამკვეთი / Client

შ.პ.ს. "სივრცე"

თანამდებობა	გვარი
კონსტრუქტორი	თ. მორალიშვილი
შეასრულა	ლ. გელაშვილი

კონსტრუქტორი:
STRUCTURAL ENGINEER
თორნიკე მორალიშვილი
TORNIKE MORALISHVILI
E: TORNIKEMORALISHVILI@GMAIL.COM
M: +995 511 222 442

ფაილი/File:SHEAR WALL SECTIONS

პროექტი/Project No 11A24	ფორმატი Paper Size A3
თარიღი/Date: Jul 23, 2026	
სტადია/Status: C.D.	მ. Scale

ნახაზის დასახელება / Drawing Name:

დიაფრაგმის ჭრილი 19-19 20-20 21-21 & 22-22

ფურცელი/Drawing No კ-3115

L=1300 მმ.

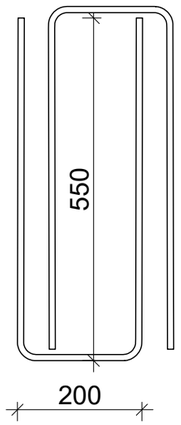

კვეთი a-a
მ 1:10

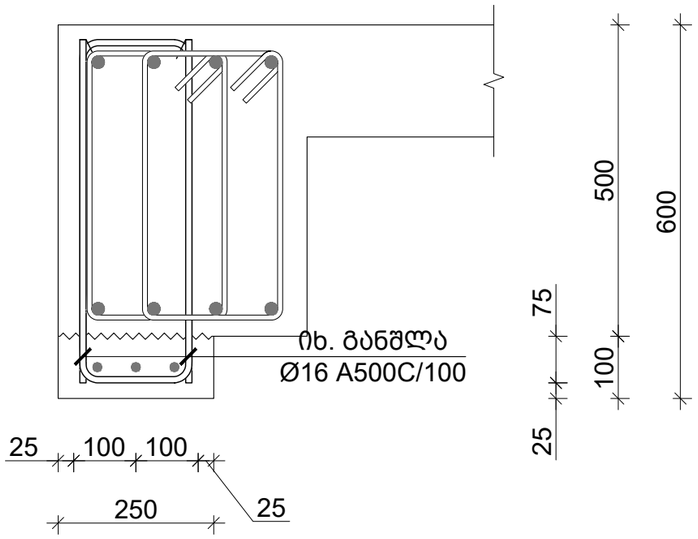

L=1380 მმ.

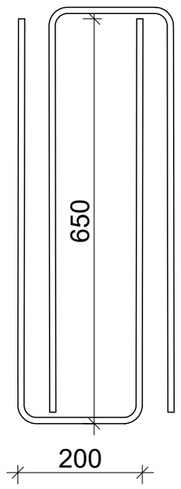

კვეთი b-b
მ 1:10

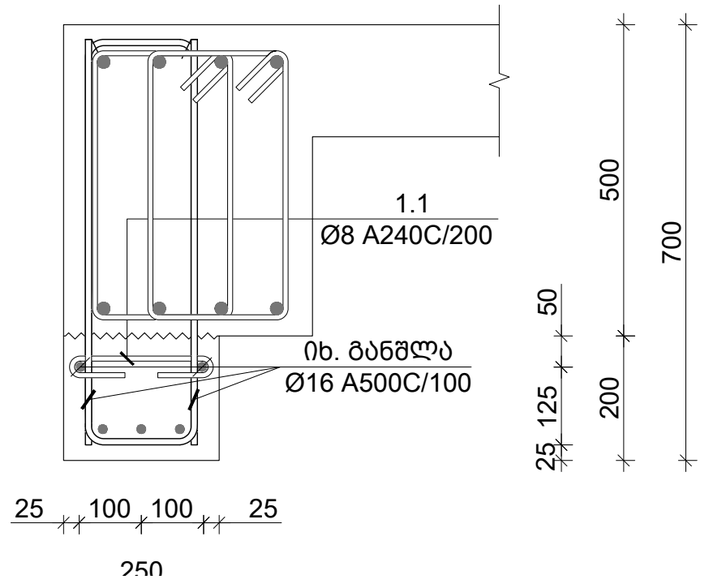

L=1900 მმ.

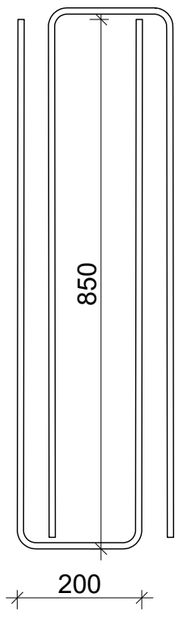

კვეთი d-d
მ 1:10

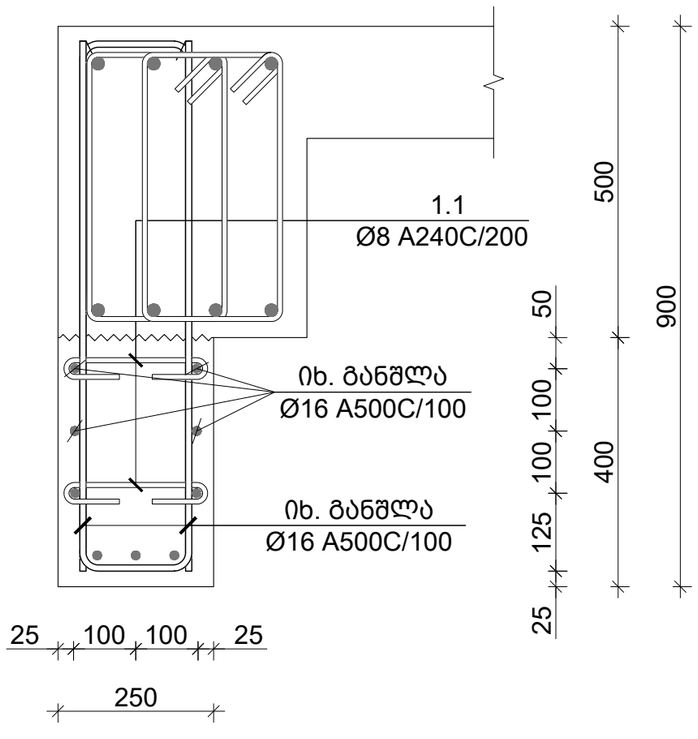

საერთო შენიშვნები :

1. ნახაზში შეტანილი ყველა ცვლილება უნდა შეთანხმდეს პროექტის ავტორთან.
2. შენობის საპროექტო ნული ±0.00=491.80 აბსოლუტურ ნიშნულს.
3. პროექტში ყველა ზომა მოცემულია მილიმეტრებში, ნიშნულები-მეტრებში.

შენიშვნები :

თარიღი Jul 23, 2026 წ.

კორექტირება

№	კორექტირება	თარიღი	შეასრ.
1			
2			
3			
4			

მისამართი / Address

ქ. თბილისი, მაისურაძის ქ. N11-ის მიმდებარედ, ზემო პლატო, თრიალეთის ქ. N45-ის მიმდებარედ
ს/კ 01.19.20.003.214

სიტუაციური გეგმა

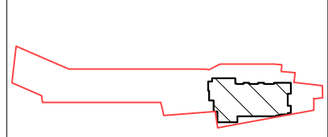

პროექტი / Project

მრავალბინიანი
საცხოვრებელი სახლი

დამკვეთი / Client

შ.პ.ს. "სივრცე"

თანამდებობა	გვარი
კონსტრუქტორი	თ. მორალიშვილი
შეასრულა	ლ. გელაშვილი

კონსტრუქტორი:
STRUCTURAL ENGINEER
თორნიკე მორალიშვილი
TORNIKE MORALISHVILI
E: TORNIKEMORALISHVILI@GMAIL.COM
M: +995 511 222 442

ფაილი/File:SHEAR WALL SECTIONS

პროექტი/Project No 11A24	ფორმატი Paper Size
თარიღი/Date: Jul 23, 2026	A3
სტადია/Status: C.D.	მ. Scale

ნახაზის დასახელება / Drawing Name:

დიაფრაგმის ჭრილი a-a b-b c-c & d-d

ფურცელი/Drawing No კ-3116

კვეთი e-e
მ 1:10

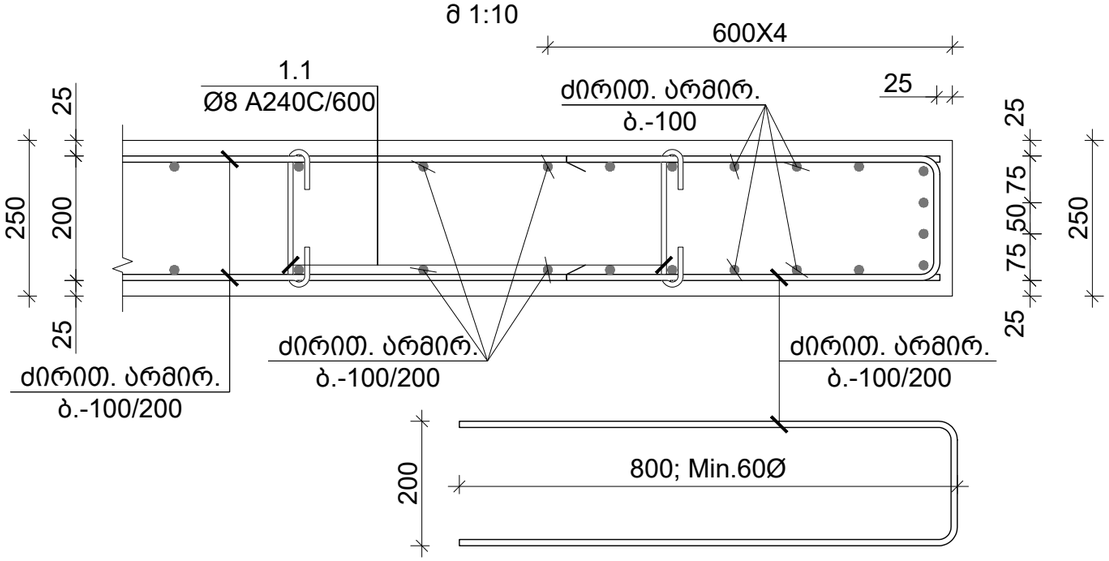

კვანძი I
მ 1:25

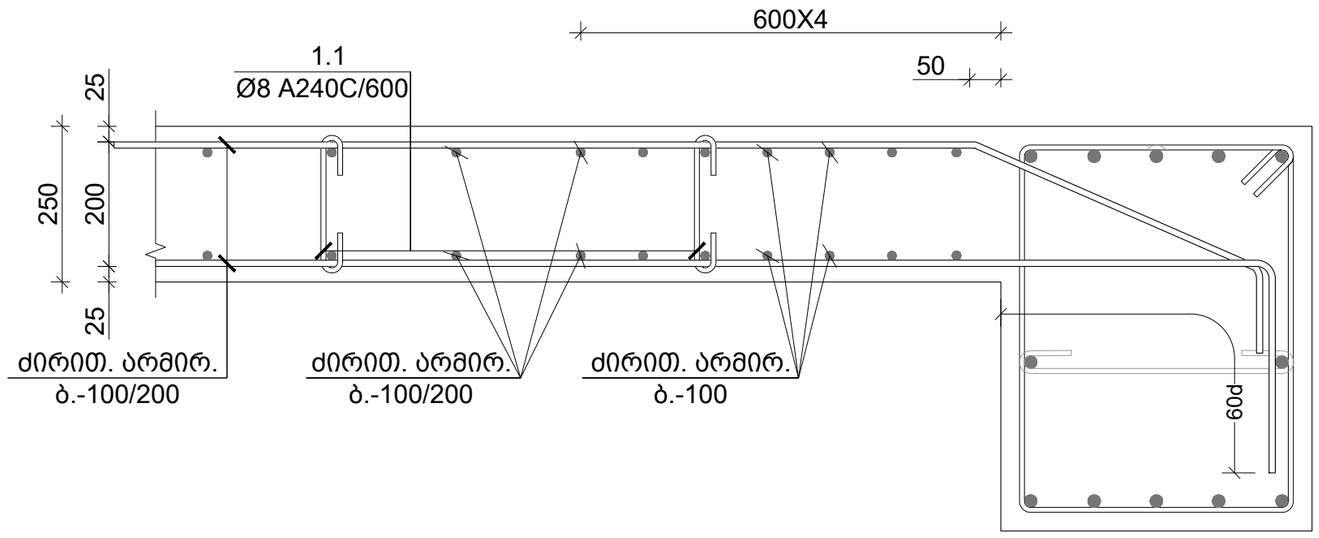

კვანძი II
მ 1:10

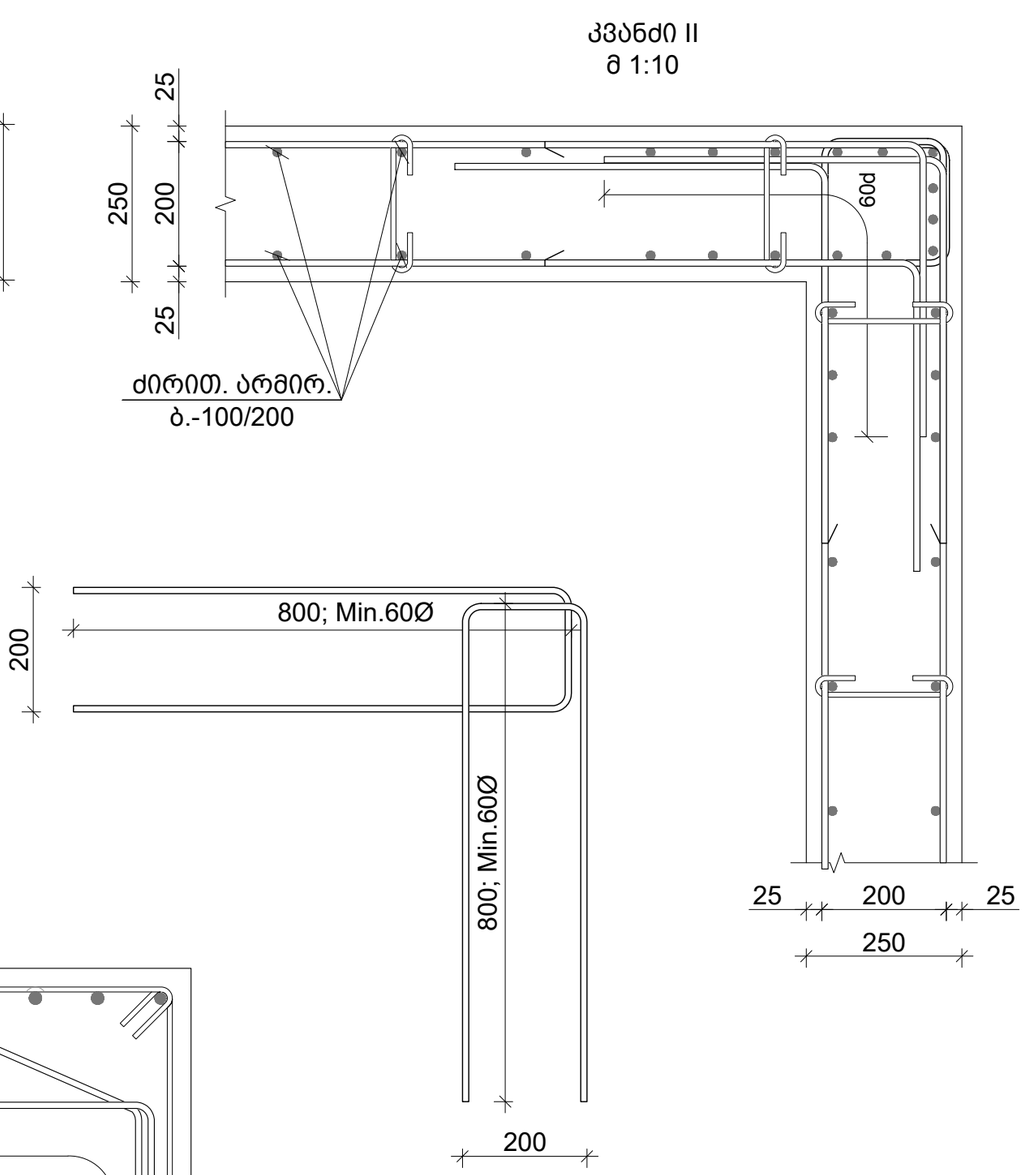

საერთო შენიშვნები :

1. ნახაზში შეტანილი ყველა ცვლილება უნდა შეთანხმდეს პროექტის ავტორთან.
2. შენობის საპროექტო ნული ±0.00=491.80 აბსოლუტურ ნიშნულს.
3. პროექტში ყველა ზომა მოცემულია მილიმეტრებში, ნიშნულები-მეტრებში.

შენიშვნები :

თარიღი Jul 23, 2026 წ.

კორექტირება

№	კორექტირება	თარიღი	შეასრ.
1			
2			
3			
4			

მისამართი / Address

ქ. თბილისი, მაისურაძის ქ. N11-ის მიმდებარედ, ზემო პლატო, თრიალეთის ქ. N45-ის მიმდებარედ

ს/კ 01.19.20.003.214

სიტუაციური გეგმა

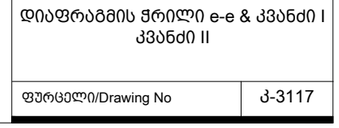

პროექტი / Project

მრავალბინიანი საცხოვრებელი სახლი

დამკვეთი / Client

შ.პ.ს. "სივრცე"

თანამდებობა	გვარი
კონსტრუქტორი	თ. მორალიშვილი
შეასრულა	ლ. გელაშვილი

კონსტრუქტორი:
STRUCTURAL ENGINEER
თორნიკე მორალიშვილი
TORNIKE MORALISHVILI
E: TORNIKEMORALISHVILI@GMAIL.COM
M: +995 511 222 442

ფაილი/File: SHEAR WALL SECTIONS

პროექტი/Project No 11A24	ფორმატი Paper Size
თარიღი/Date: Jul 23, 2026	A3
სტადია/Status: C.D.	მ. Scale

ნახაზის დასახელება / Drawing Name:

დიაფრაგმის ჭრილი e-e & კვანძი I კვანძი II

ფურცელი/Drawing No კ-3117

კვეთი A-A
მ 1:50

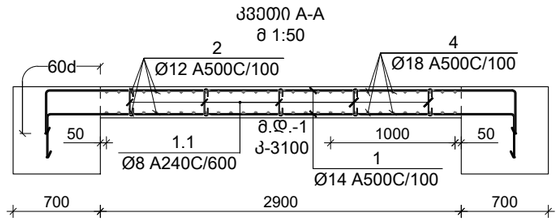

კვეთი B-B
მ 1:50

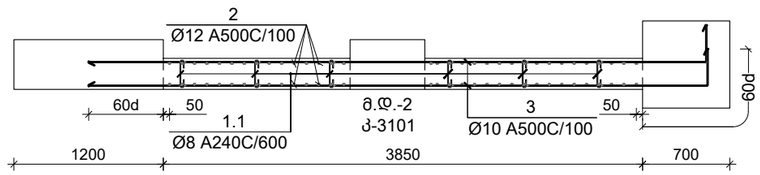

კვეთი D-D
მ 1:50

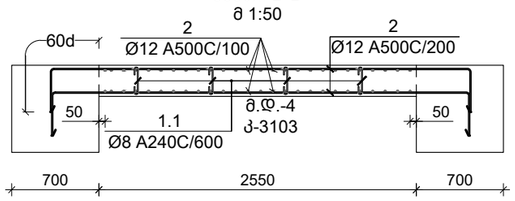

კვეთი F-F
მ 1:50

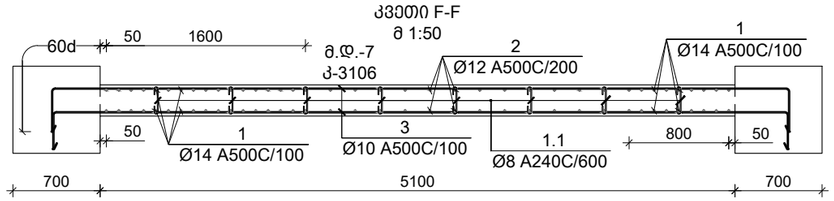

კვეთი E-E
მ 1:50

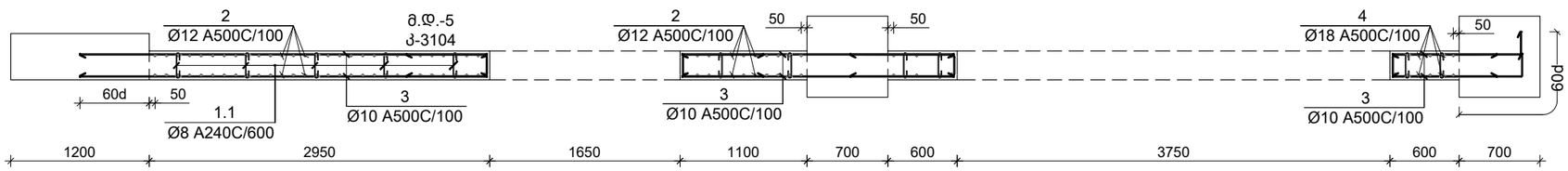

საერთო შენიშვნები :

1. ნახაზში შეტანილი ყველა ცვლილება უნდა შეთანხმდეს პროექტის ავტორთან.
2. შენობის საპროექტო ნული ±0.00=491.80 აბსოლუტურ ნიშნულს.
3. პროექტში ყველა ზომა მოცემულია მილიმეტრებში, ნიშნულები-მეტრებში.

შენიშვნები :

თარიღი Jul 23, 2026 წ.

კორექტირება

№	კორექტირება	თარიღი	შეასრ.
1			
2			
3			
4			

მისამართი / Address

ქ. თბილისი, მაისურაძის ქ. N11-ის მიმდებარედ, ზემო პლატო, თრიალეთის ქ. N45-ის მიმდებარედ
ს/კ 01.19.20.003.214

სიტუაციური გეგმა

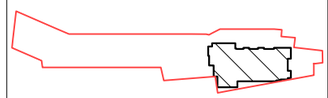

პროექტი / Project

მრავალბინიანი საცხოვრებელი სახლი

დამკვეთი / Client

შ.პ.ს. "სივრცე"

თანამდებობა	გვარი
კონსტრუქტორი	თ. მორალიშვილი
შეასრულა	თ. მორალიშვილი

კონსტრუქტორი:
STRUCTURAL ENGINEER
თორნიკე მორალიშვილი
TORNIKE MORALISHVILI
E: TORNIKEMORALISHVILI@GMAIL.COM
M: +995 511 222 442

ფაილი/File: SHW PLANE SECTIONS

პროექტი/Project No 11A24	ფორმატი Paper Size A3
თარიღი/Date: Jul 23, 2026	
სტადია/Status: C.D.	მ. Scale

ნახაზის დასახელება / Drawing Name:

კ-3118

დიაფრაგმის ჭრილი A-A B-B D-D E-E & F-F

ფურცელი/Drawing No

კვეთი C-C
მ 1:50

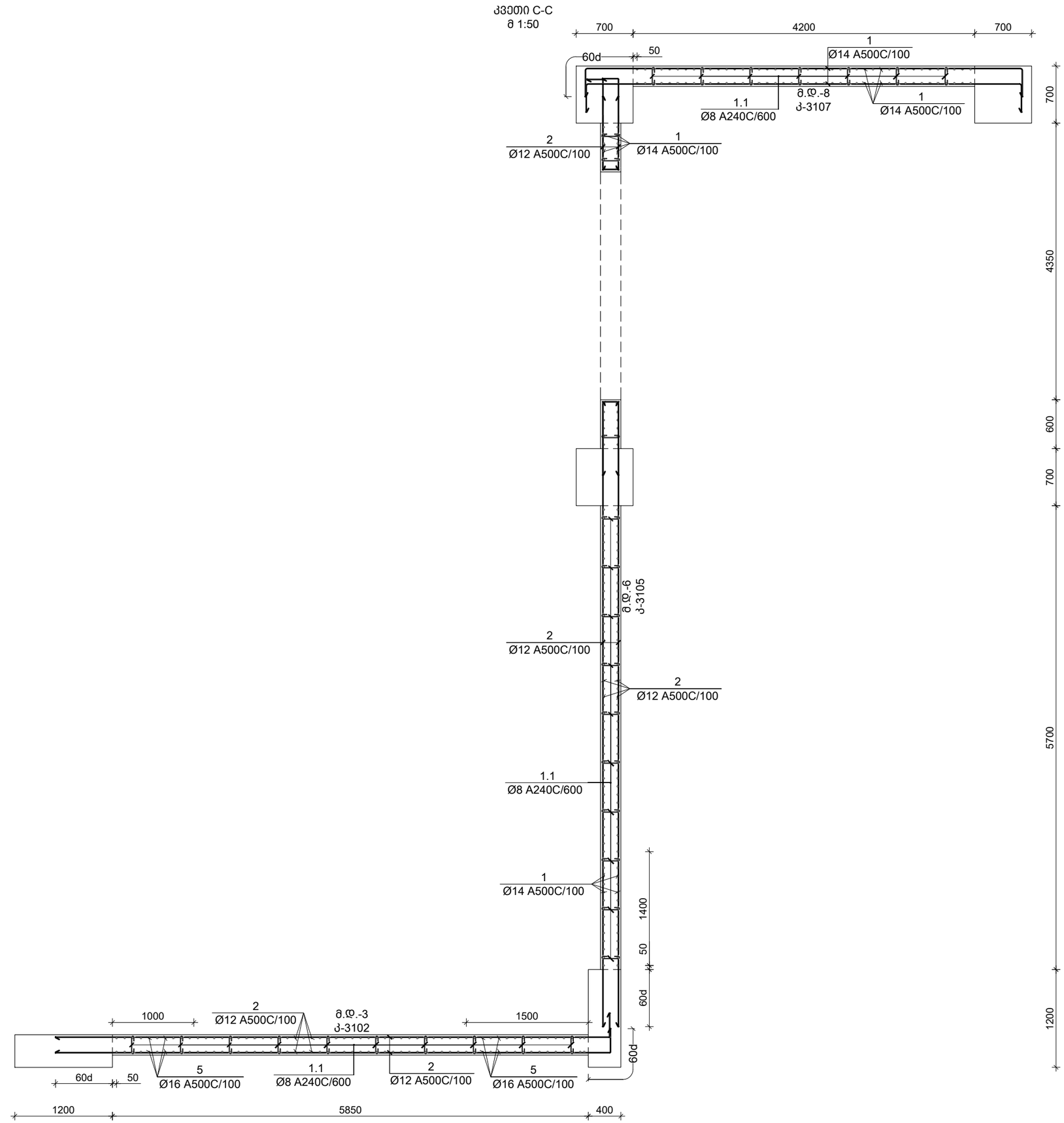

საერთო შენიშვნები :

1. ნახაზში შეტანილი ყველა ცვლილება უნდა შეთანხმდეს პროექტის ავტორთან.
2. შენობის საპროექტო ნული ±0.00=491.80 აბსოლუტურ ნიშნულს.
3. პროექტში ყველა ზომა მოცემულია მილიმეტრებში, ნიშნულები-მეტრებში.

შენიშვნები :

თარიღი Jul 23, 2026 წ.

კორექტირება

№	კორექტირება	თარიღი	შეასრ.
1			
2			
3			
4			

მისამართი / Address

ქ. თბილისი, მაისურაძის ქ. N11-ის მიმდებარედ, ზემო პლატო, თრიალეთის ქ. N45-ის მიმდებარედ
ს/კ 01.19.20.003.214

სიტუაციური გეგმა

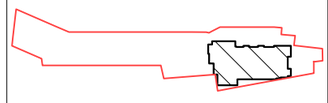

პროექტი / Project

მრავალბინიანი
საცხოვრებელი სახლი

დამკვეთი / Client

შ.პ.ს. "სივრცე"

თანამდებობა	გვარი
კონსტრუქტორი	თ. მორალიშვილი
შეასრულა	თ. მორალიშვილი

კონსტრუქტორი:
STRUCTURAL ENGINEER
თორნიკე მორალიშვილი
TORNIKE MORALISHVILI
E: TORNIKEMORALISHVILI@GMAIL.COM
M: +995 511 222 442

ფაილი/File: SHW PLANE SECTIONS

პროექტი/Project No 11A24	ფორმატი Paper Size A3
თარიღი/Date: Jul 23, 2026	
სტადია/Status: C.D.	მ. Scale

ნახაზის დასახელება / Drawing Name:

კ-3119

დიაფრაგმის ჭრილი C-C

ფურცელი/Drawing No

კონსტრ. დასახ.	ელემენტის დასახ.	პოზ. №	დიამეტრი ან კვეთი (მმ)	ერთეულის სიგრძე (მმ.)	რაოდენობა (ც.)	საერთო სიგრძე (მ.)	საერთო წონა (კგ.)
მონოლ. დიაფრაგმა	მ.დ.-1	1	Ø 14 A500C	მ.ბ.	-	1078	1302
		2	Ø 12 A500C	მ.ბ.	-	1386	1230
		3	Ø 10 A500C	მ.ბ.	-	2464	1518
		4	Ø 18 A500C	მ.ბ.	-	308	615
		1.1	Ø 8 A240C	360	392 X 1	141	56
		მძიმე ბეტონი B25 V = 35.3 X 1 = 35.25 მ³					
	მ.დ.-2	2	Ø 12 A500C	მ.ბ.	-	946	839
		3	Ø 10 A500C	მ.ბ.	-	2112	1301
		1.1	Ø 8 A240C	360	314 X 1	113	45
		მძიმე ბეტონი B25 V = 28.3 X 1 = 28.25 მ³					
	მ.დ.-3	2	Ø 12 A500C	მ.ბ.	-	2233	1981
		3	Ø 10 A500C	მ.ბ.	-	2860	1762
		5	Ø 16 A500C	მ.ბ.	-	506	798
		1.1	Ø 8 A240C	360	553 X 1	199	78
		მძიმე ბეტონი B25 V = 49.8 X 1 = 49.75 მ³					
	მ.დ.-4	2	Ø 12 A500C	მ.ბ.	-	660	586
		3	Ø 10 A500C	მ.ბ.	-	1606	990
		1.1	Ø 8 A240C	360	175 X 1	63	25
		მძიმე ბეტონი B25 V = 15.8 X 1 = 15.75 მ³					
	მ.დ.-5	2	Ø 12 A500C	მ.ბ.	-	2409	2138
		3	Ø 10 A500C	მ.ბ.	-	6325	3898
		4	Ø 18 A500C	მ.ბ.	-	66	132
		5	Ø 16 A500C	მ.ბ.	-	308	486
		1.1	Ø 8 A240C	360	866 X 1	312	123
		მძიმე ბეტონი B25 V = 78.0 X 1 = 78.00 მ³					

კონსტრ. დასახ.	ელემენტის დასახ.	პოზ. №	დიამეტრი ან კვეთი (მმ)	ერთეულის სიგრძე (მმ.)	რაოდენობა (ც.)	საერთო სიგრძე (მ.)	საერთო წონა (კგ.)
მონოლ. დიაფრაგმა	მ.დ.-6	1	Ø 14 A500C	მ.ბ.	-	308	372
		2	Ø 12 A500C	მ.ბ.	-	2332	2069
		3	Ø 10 A500C	მ.ბ.	-	6589	4060
		5	Ø 16 A500C	მ.ბ.	-	176	278
		1.1	Ø 8 A240C	360	930 X 1	335	132
		მძიმე ბეტონი B25 V = 83.8 X 1 = 83.75 მ³					
	მ.დ.-7	1	Ø 14 A500C	მ.ბ.	-	308	372
		2	Ø 12 A500C	მ.ბ.	-	495	439
		3	Ø 10 A500C	მ.ბ.	-	3553	2189
		5	Ø 16 A500C	მ.ბ.	-	13	21
		1.1	Ø 8 A240C	360	486 X 1	175	69
		მძიმე ბეტონი B25 V = 43.8 X 1 = 43.75 მ³					
	მ.დ.-8	1	Ø 14 A500C	მ.ბ.	-	440	531
		2	Ø 12 A500C	მ.ბ.	-	924	820
		3	Ø 10 A500C	მ.ბ.	-	2156	1329
		1.1	Ø 8 A240C	360	417 X 1	150	59
		მძიმე ბეტონი B25 V = 37.5 X 1 = 37.50 მ³					
	მ.დ.-9	1	Ø 14 A500C	მ.ბ.	-	363	438
		2	Ø 12 A500C	მ.ბ.	-	561	498
		1.1	Ø 8 A240C	360	78 X 1	28	11
		მძიმე ბეტონი B25 V = 7.0 X 1 = 7.00 მ³					

პოზ. N	Ø [მმ]	ე ს კ ი ზ ი [მმ]	სიგრძე L [მმ]
1.1	Ø 8	200 80 80	360

საერთო შენიშვნები :

1. ნახაზში შეტანილი ყველა ცვლილება უნდა შეთანხმდეს პროექტის ავტორთან.
2. შენობის საპროექტო ნული ±0.00=491.80 აბსოლუტურ ნიშნულს.
3. პროექტში ყველა ზომა მოცემულია მილიმეტრებში, ნიშნულები-მეტრებში.

შენიშვნები :

თარიღი Jul 23, 2026 წ.

კორექტირება

№	კორექტირება	თარიღი	შეასრ.
1			
2			
3			
4			

მისამართი / Address

ქ. თბილისი, მაისურაძის ქ. N11-ის მიმდებარედ, ზემო პლატო, თრიალეთის ქ. N45-ის მიმდებარედ

ს/კ 01.19.20.003.214

სიტუაციური გეგმა

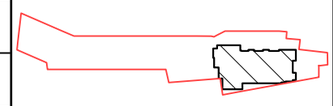

პროექტი / Project

მრავალბინიანი საცხოვრებელი სახლი

დამკვეთი / Client

შ.პ.ს. "სივრცე"

თანამდებობა	გვარი
კონსტრუქტორი	თ. მორალიშვილი
შემასრულა	ლ. გელაშვილი

კონსტრუქტორი:
STRUCTURAL ENGINEER
თორნიკე მორალიშვილი
TORNIKE MORALISHVILI
E: TORNIKEMORALISHVILI@GMAIL.COM
M: +995 511 222 442

ფაილი/File: SHEAR WALL SECTIONS

პროექტი/Project No 11A24	ფორმატი Paper Size
თარიღი/Date: Jul 23, 2026	A3
სტადია/Status: C.D.	მ. Scale

ნახაზის დასახელება / Drawing Name:

დიაფრაგმის სპეციფიკაცია მ.დ.-1 2 3 4 5 6 7 8 & 9

ფურცელი/Drawing No კ-3120

0.000 ნ.-ზე მონოლითური რიგელების ქვედა შრის დამატებით არმირების სქემა
მ 1:125

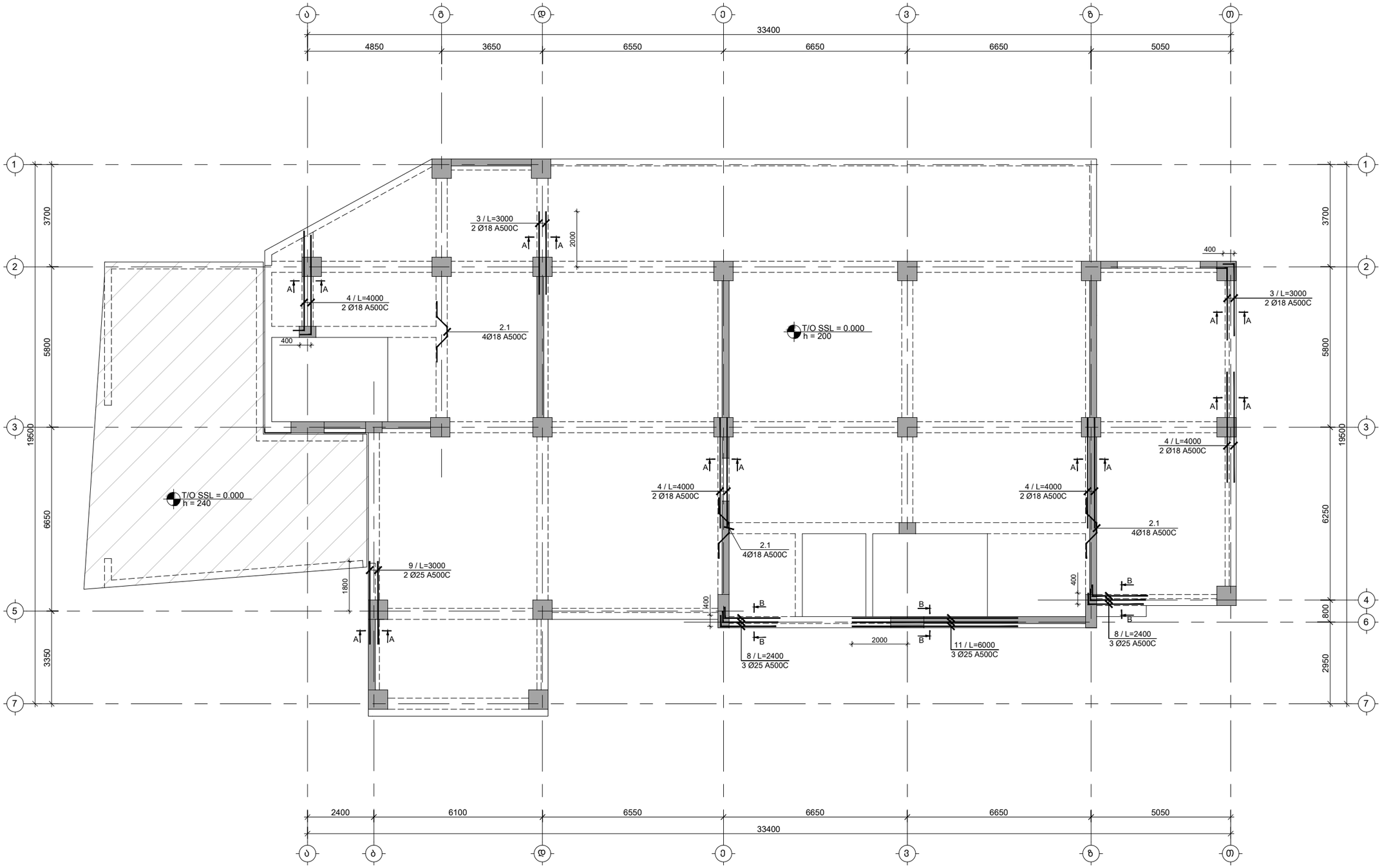

საერთო შენიშვნები :

1. ნახაზში შეტანილი ყველა ცვლილება უნდა შეთანხმდეს პროექტის ავტორთან.
2. შენობის საპროექტო ნული ±0.00=491.80 აბსოლუტურ ნიშნულს.
3. პროექტში ყველა ზომა მოცემულია მილიმეტრებში, ნიშნულები-მეტრებში.

შენიშვნები :

თარიღი Jul 23, 2026 წ.

კორექტირება

№	კორექტირება	თარიღი	შეასრ.
1			
2			
3			
4			

მისამართი / Address

ქ. თბილისი, მაისურაძის ქ. N11-ის მიმდებარედ, ზემო პლატო, თრიალეთის ქ. N45-ის მიმდებარედ
ს/კ 01.19.20.003.214

სიტუაციური გეგმა

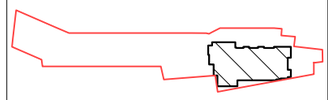

პროექტი / Project

მრავალბინიანი საცხოვრებელი სახლი

დამკვეთი / Client

შ.პ.ს. "სივრცე"

თანამდებობა	გვარი
კონსტრუქტორი	თ. მორალიშვილი
შეასრულა	თ. მორალიშვილი

კონსტრუქტორი:
STRUCTURAL ENGINEER
თორნიკე მორალიშვილი
TORNIKE MORALISHVILI
E: TORNIKEMORALISHVILI@GMAIL.COM
M: +995 511 222 442

ფაილი/File:L 00 BEAM REINFORCEMENT

პროექტი/Project No 11A24	ფორმატი Paper Size
თარიღი/Date: Jul 23, 2026	A3
სტადია/Status: C.D.	მ. Scale

ნახაზის დასახელება / Drawing Name:

0.000 ნ.-ზე მონ. რიგელების ქვედა შრის დამატ. არმირების სქემა

ფურცელი/Drawing No Კ-4000

0.000 ნ.-ზე მონოლითური რიგელების ზედა შრის დამატებით არმირების სქემა
მ 1:125

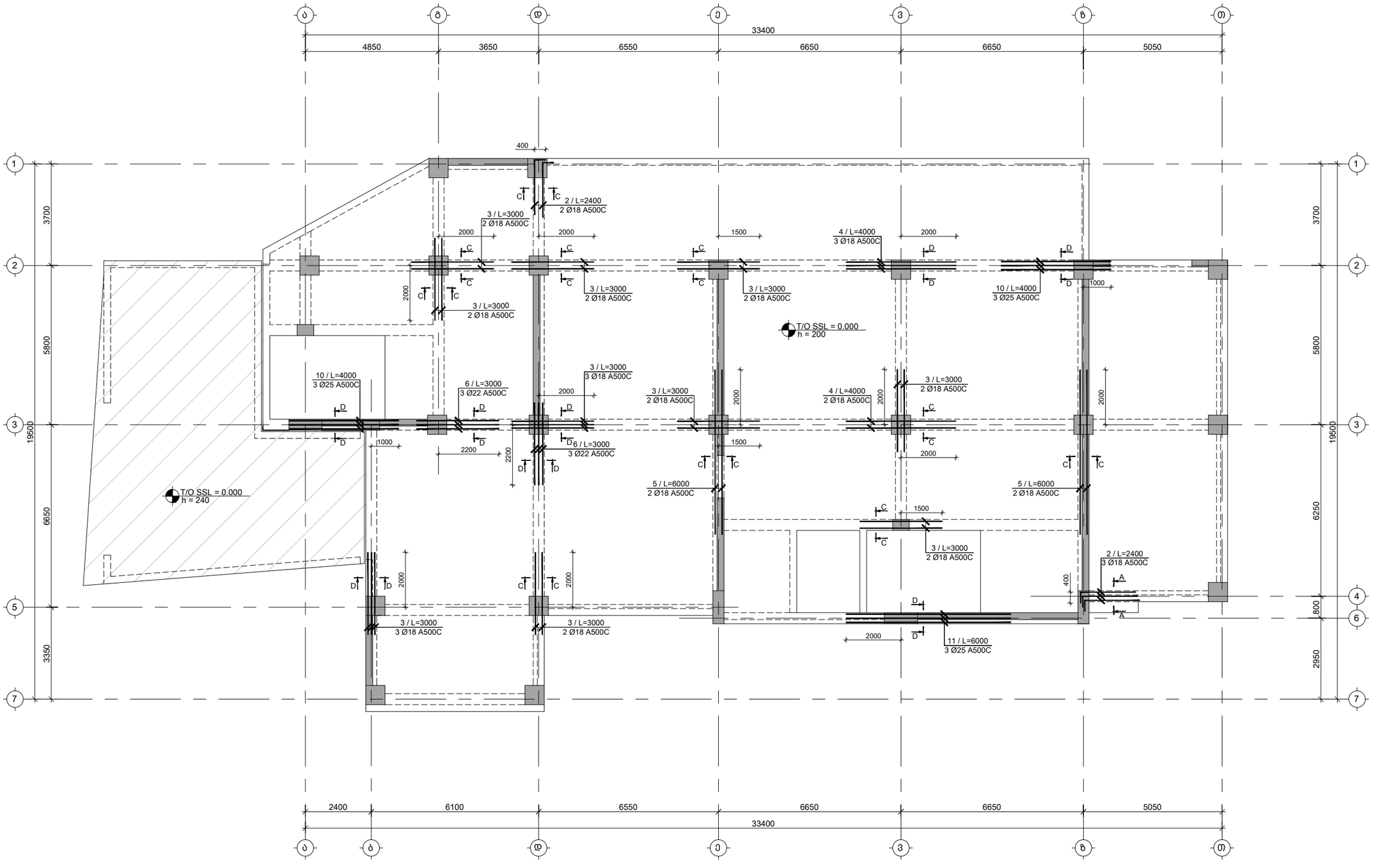

საერთო შენიშვნები :

1. ნახაზში შეტანილი ყველა ცვლილება უნდა შეთანხმდეს პროექტის ავტორთან.
2. შენობის საპროექტო ნული ±0.00=491.80 აბსოლუტურ ნიშნულს.
3. პროექტში ყველა ზომა მოცემულია მილიმეტრებში, ნიშნულები-მეტრებში.

შენიშვნები :

თარიღი Jul 23, 2026 წ.

კორექტირება

№	კორექტირება	თარიღი	შეასრ.
1			
2			
3			
4			

მისამართი / Address

ქ. თბილისი, მაისურაძის ქ. N11-ის მიმდებარედ, ზემო პლატო, თრიალეთის ქ. N45-ის მიმდებარედ
ს/კ 01.19.20.003.214

სიტუაციური გეგმა

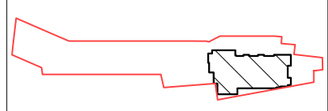

პროექტი / Project

მრავალბინიანი
საცხოვრებელი სახლი

დამკვეთი / Client

შ.პ.ს. "სივრცე"

თანამდებობა	გვარი
კონსტრუქტორი	თ. მორალიშვილი
შეასრულა	თ. მორალიშვილი

კონსტრუქტორი:
STRUCTURAL ENGINEER
თორნიკე მორალიშვილი
TORNIKE MORALISHVILI
E: TORNIKEMORALISHVILI@GMAIL.COM
M: +995 511 222 442

ფაილი/File:L 00 BEAM REINFORCEMENT

პროექტი/Project No 11A24	ფორმატი Paper Size A3
თარიღი/Date: Jul 23, 2026	
სტადია/Status: C.D.	მ. Scale

ნახაზის დასახელება / Drawing Name:

0.000 ნ.-ზე მონ. რიგელების ზედა შრის დამატ. არმირების სქემა

ფურცელი/Drawing No ჯ-4001

0.000 ნ.-ზე მონოლითური რიგელების ღიობის გაძლიერება
მ 1:125

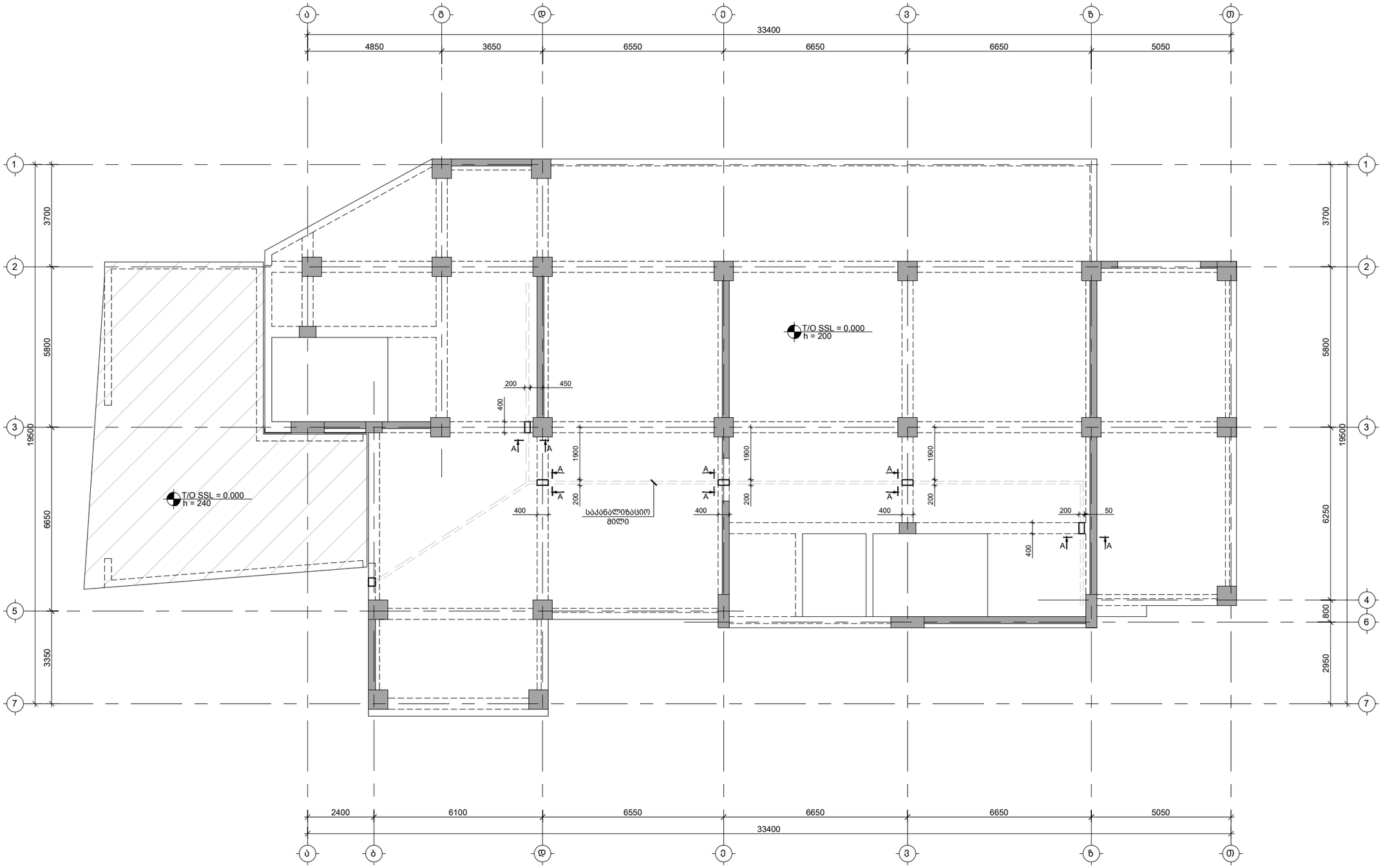

საერთო შენიშვნები :

1. ნახაზში შეტანილი ყველა ცვლილება უნდა შეთანხმდეს პროექტის ავტორთან.
2. შენობის საპროექტო ნული ±0.00=491.80 აბსოლუტურ ნიშნულს.
3. პროექტში ყველა ზომა მოცემულია მილიმეტრებში, ნიშნულები-მეტრებში.

შენიშვნები :

თარიღი Jul 23, 2026 წ.

კორექტირება

№	კორექტირება	თარიღი	შეასრ.
1			
2			
3			
4			

მისამართი / Address

ქ. თბილისი, მაისურაძის ქ. N11-ის მიმდებარედ, ზემო პლატო, თრიალეთის ქ. N45-ის მიმდებარედ
ს/კ 01.19.20.003.214

სიტუაციური გეგმა

პროექტი / Project

მრავალბინიანი საცხოვრებელი სახლი

დამკვეთი / Client

შ.პ.ს. "სივრცე"

თანამდებობა	გვარი
კონსტრუქტორი	თ. მორალიშვილი
შეასრულა	თ. მორალიშვილი

კონსტრუქტორი:
STRUCTURAL ENGINEER
თორნიკე მორალიშვილი
TORNIKE MORALISHVILI
E: TORNIKEMORALISHVILI@GMAIL.COM
M: +995 511 222 442

ფაილი/File:L 00 BEAM REINFORCEMENT

პროექტი/Project No 11A24	ფორმატი Paper Size A3
თარიღი/Date: Jul 23, 2026	
სტადია/Status: C.D.	მ. Scale

ნახაზის დასახელება / Drawing Name:

0.000 ნ.-ზე მონოლითური რიგელების ღიობის გაძლიერება

ფურცელი/Drawing No კ-4002

3.000 ნ.-ზე მონოლითური რიგელების ქვედა შრის დამატებით არმირების სქემა
მ 1:125

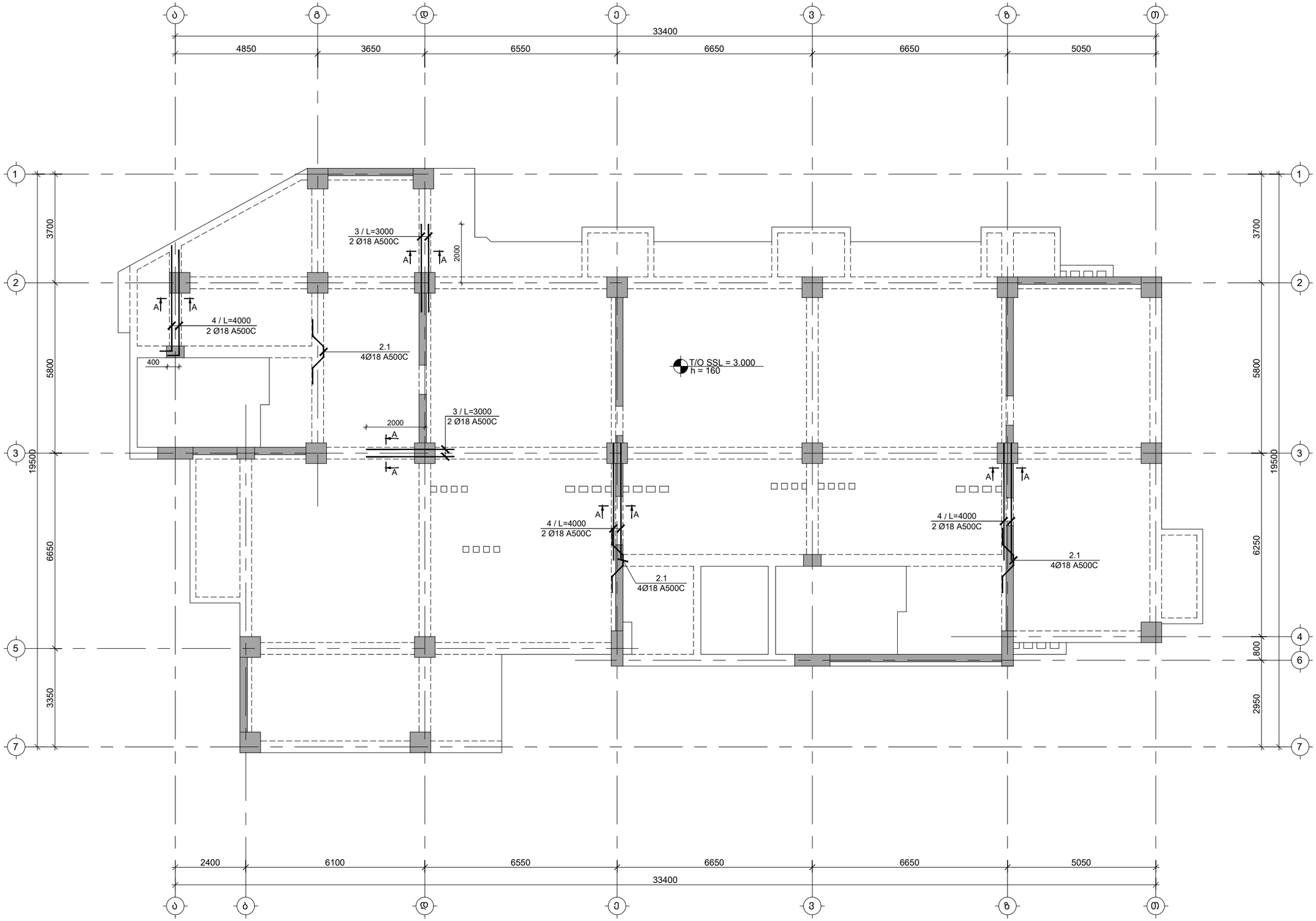

საერთო შენიშვნები :

1. ნახაზში შეტანილი ყველა ცვლილება უნდა შეთანხმდეს პროექტის ავტორთან.
2. შენობის საპროექტო ნული ±0.00=491.80 აბსოლუტურ ნიშნულს.
3. პროექტში ყველა ზომა მოცემულია მილიმეტრებში, ნიშნულები-მეტრებში.

შენიშვნები :

თარიღი Jul 23, 2026 წ.

კორექტირება

№	კორექტირება	თარიღი	შეასრ.
1			
2			
3			
4			

მისამართი / Address

ქ. თბილისი, მაისურაძის ქ. N11-ის მიმდებარედ, ზემო პლატო, თრიალეთის ქ. N45-ის მიმდებარედ
ს/კ 01.19.20.003.214

სიტუაციური გეგმა

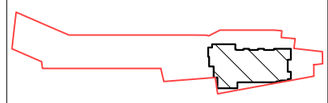

პროექტი / Project

მრავალბინიანი საცხოვრებელი სახლი

დამკვეთი / Client

შ.პ.ს. "სივრცე"

თანამდებობა	გვარი
კონსტრუქტორი	თ. მორალიშვილი
შეასრულა	თ. მორალიშვილი

კონსტრუქტორი:
STRUCTURAL ENGINEER
თორნიკე მორალიშვილი
TORNIKE MORALISHVILI
E: TORNIKEMORALISHVILI@GMAIL.COM
M: +995 511 222 442

ფაილი/File:L 01 BEAM REINFORCEMENT

პროექტი/Project No 11A24	ფორმატი Paper Size A3
თარიღი/Date: Jul 23, 2026	
სტადია/Status: C.D.	მ. Scale

ნახაზის დასახელება / Drawing Name:

3.000 ნ.-ზე მონ. რიგელების ქვედა შრის დამატ. არმირების სქემა

ფურცელი/Drawing No კ-4003

3.000 ნ.-ზე მონოლითური რიგელების ზედა შრის დამატებით არმირების სქემა
მ 1:125

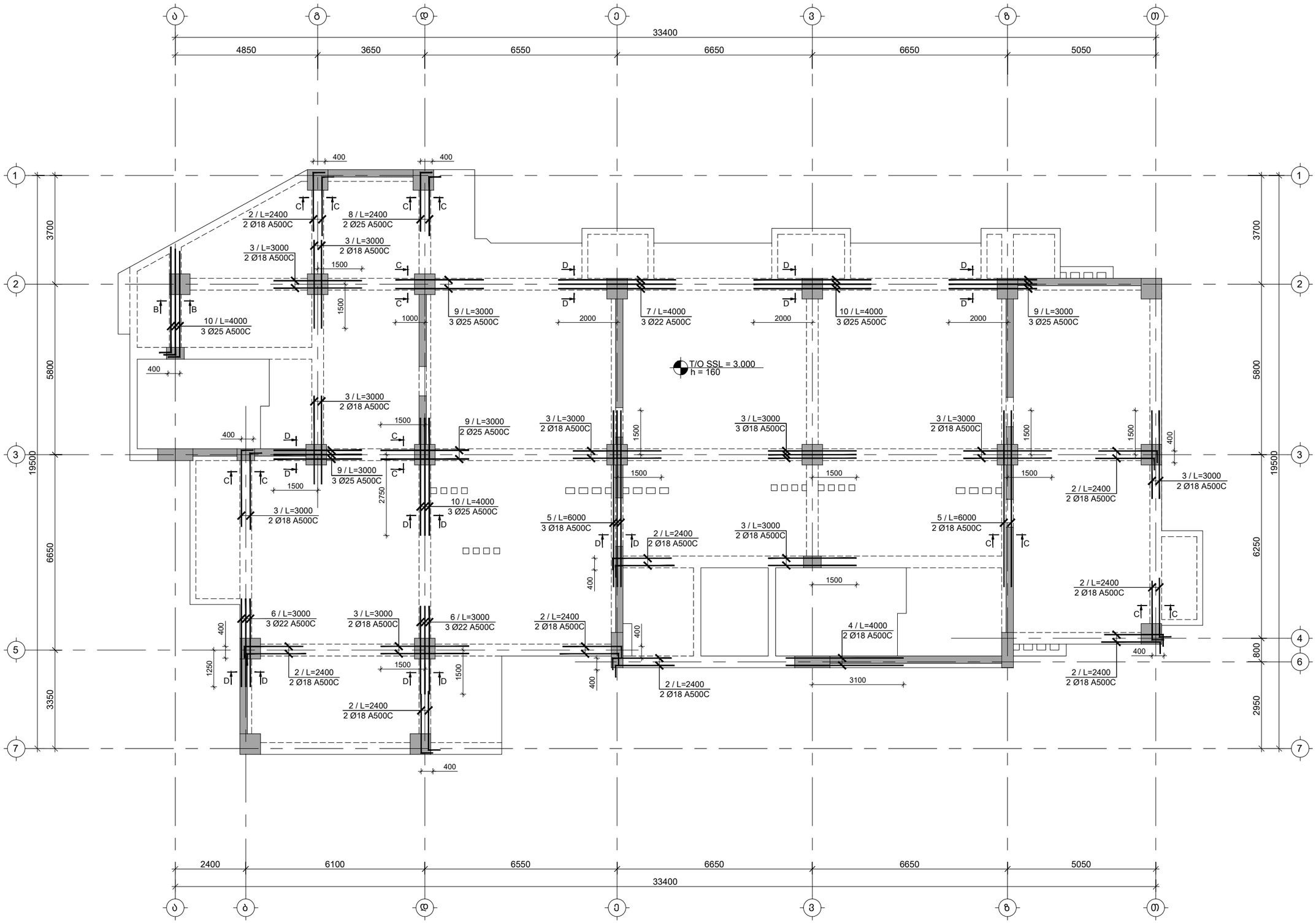

საერთო შენიშვნები :

1. ნახაზში შეტანილი ყველა ცვლილება უნდა შეთანხმდეს პროექტის ავტორთან.
2. შენობის საპროექტო ნული ±0.00=491.80 აბსოლუტურ ნიშნულს.
3. პროექტში ყველა ზომა მოცემულია მილიმეტრებში, ნიშნულები-მეტრებში.

შენიშვნები :

თარიღი Jul 23, 2026 წ.

კორექტირება

№	კორექტირება	თარიღი	შეასრ.
1			
2			
3			
4			

მისამართი / Address

ქ. თბილისი, მაისურაძის ქ. N11-ის მიმდებარედ, ზემო პლატო, თრიალეთის ქ. N45-ის მიმდებარედ ს/კ 01.19.20.003.214

სიტუაციური გეგმა

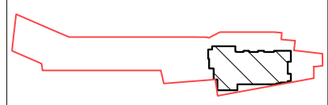

პროექტი / Project

მრავალბინიანი საცხოვრებელი სახლი

დამკვეთი / Client

შ.პ.ს. "სივრცე"

თანამდებობა	გვარი
კონსტრუქტორი	თ. მორალიშვილი
შეასრულა	თ. მორალიშვილი

კონსტრუქტორი:
STRUCTURAL ENGINEER
თორნიკე მორალიშვილი
TORNIKE MORALISHVILI
E: TORNIKEMORALISHVILI@GMAIL.COM
M: +995 511 222 442

ფაილი/File:L 01 BEAM REINFORCEMENT

პროექტი/Project No 11A24	ფორმატი Paper Size A3
თარიღი/Date: Jul 23, 2026	
სტადია/Status: C.D.	მ. Scale

ნახაზის დასახელება / Drawing Name:

3.000 ნ.-ზე მონ. რიგელების ზედა შრის დამატ. არმირების სქემა

ფურცელი/Drawing No კ-4004

3.000 ნ.-ზე მონოლითური რიგელების ღიობის გაძლიერება
მ 1:125

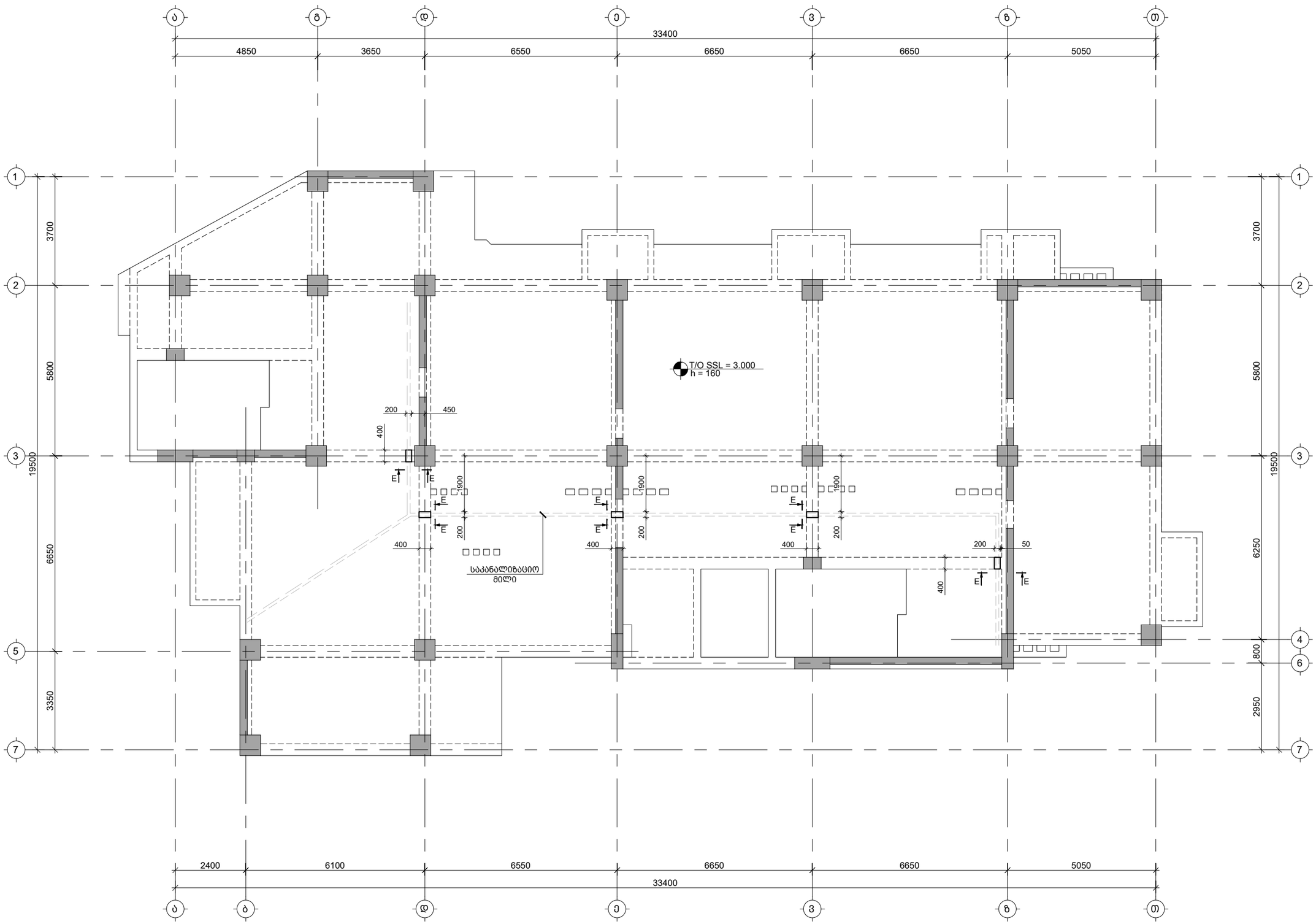

საერთო შენიშვნები :

1. ნახაზში შეტანილი ყველა ცვლილება უნდა შეთანხმდეს პროექტის ავტორთან.
2. შენობის საპროექტო ნული ±0.00=491.80 აბსოლუტურ ნიშნულს.
3. პროექტში ყველა ზომა მოცემულია მილიმეტრებში, ნიშნულები-მეტრებში.

შენიშვნები :

თარიღი Jul 23, 2026 წ.

კორექტირება

№	კორექტირება	თარიღი	შეასრ.
1			
2			
3			
4			

მისამართი / Address

ქ. თბილისი, მაისურაძის ქ. N11-ის მიმდებარედ, ზემო პლატო, თრიალეთის ქ. N45-ის მიმდებარედ
ს/კ 01.19.20.003.214

სიტუაციური გეგმა

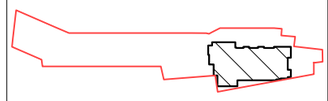

პროექტი / Project

მრავალბინიანი საცხოვრებელი სახლი

დამკვეთი / Client

შ.პ.ს. "სივრცე"

თანამდებობა	გვარი
კონსტრუქტორი	თ. მორალიშვილი
შეასრულა	თ. მორალიშვილი

კონსტრუქტორი:
STRUCTURAL ENGINEER
თორნიკე მორალიშვილი
TORNIKE MORALISHVILI
E: TORNIKEMORALISHVILI@GMAIL.COM
M: +995 511 222 442

ფაილი/File:L 01 BEAM REINFORCEMENT

პროექტი/Project No 11A24	ფორმატი Paper Size
თარიღი/Date: Jul 23, 2026	A3
სტადია/Status: C.D.	მ. Scale

ნახაზის დასახელება / Drawing Name:

3.000 ნ.-ზე მონოლითური რიგელების ღიობის გაძლიერება

ფურცელი/Drawing No კ-4005

6.150.....34.500 ნ.-ზე მონოლითური რიგელების ქვედა შრის დამატებით არმირების სქემა
მ 1:125

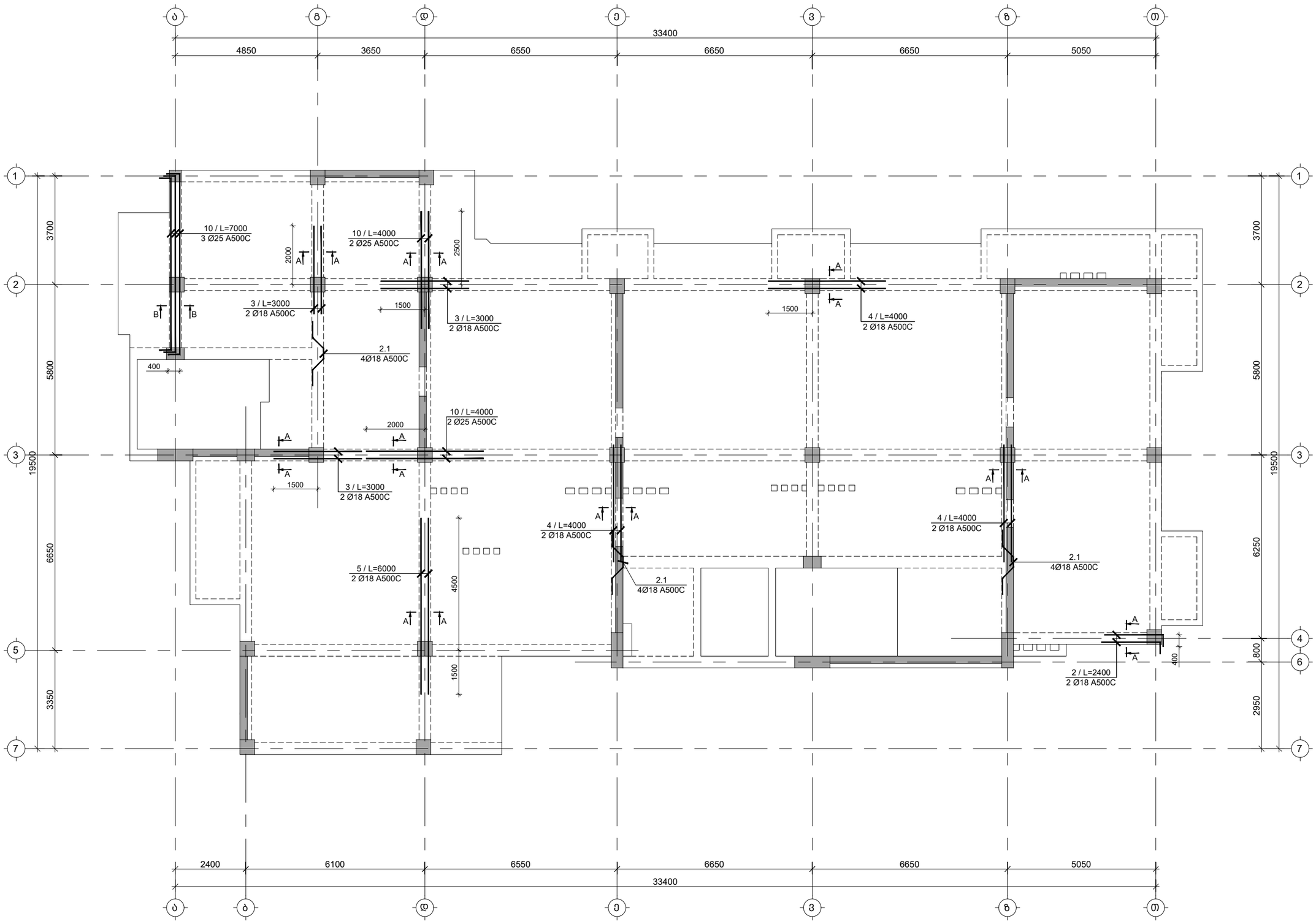

საერთო შენიშვნები :

1. ნახაზში შეტანილი ყველა ცვლილება უნდა შეთანხმდეს პროექტის ავტორთან.
2. შენობის საპროექტო ნული ±0.00=491.80 აბსოლუტურ ნიშნულს.
3. პროექტში ყველა ზომა მოცემულია მილიმეტრებში, ნიშნულები-მეტრებში.

შენიშვნები :

თარიღი Jul 23, 2026 წ.

კორექტირება

№	კორექტირება	თარიღი	შეასრ.
1			
2			
3			
4			

მისამართი / Address

ქ. თბილისი, მაისურაძის ქ. N11-ის მიმდებარედ, ზემო პლატო, თრიალეთის ქ. N45-ის მიმდებარედ
ს/კ 01.19.20.003.214

სიტუაციური გეგმა

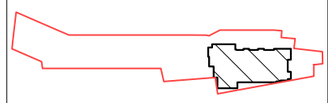

პროექტი / Project

მრავალბინიანი
საცხოვრებელი სახლი

დამკვეთი / Client

შ.პ.ს. "სივრცე"

თანამდებობა	გვარი
კონსტრუქტორი	თ. მორალიშვილი
შეასრულა	თ. მორალიშვილი

კონსტრუქტორი:
STRUCTURAL ENGINEER
თორნიკე მორალიშვილი
TORNIKE MORALISHVILI
E: TORNIKEMORALISHVILI@GMAIL.COM
M: +995 511 222 442

ფაილი/File:L 11 BEAM REINFORCEMENT

პროექტი/Project No 11A24	ფორმატი Paper Size A3
თარიღი/Date: Jul 23, 2026	
სტადია/Status: C.D.	მ. Scale

ნახაზის დასახელება / Drawing Name:

6.150...34.500 ნ.-ზე რიგელების ქვედა შრის დამატ. არმირების სქემა

ფურცელი/Drawing No Კ-4006

6.150.....34.500 ნ.-ზე მონოლითური რიგელების ზედა შრის დამატებით არმირების სქემა
მ 1:125

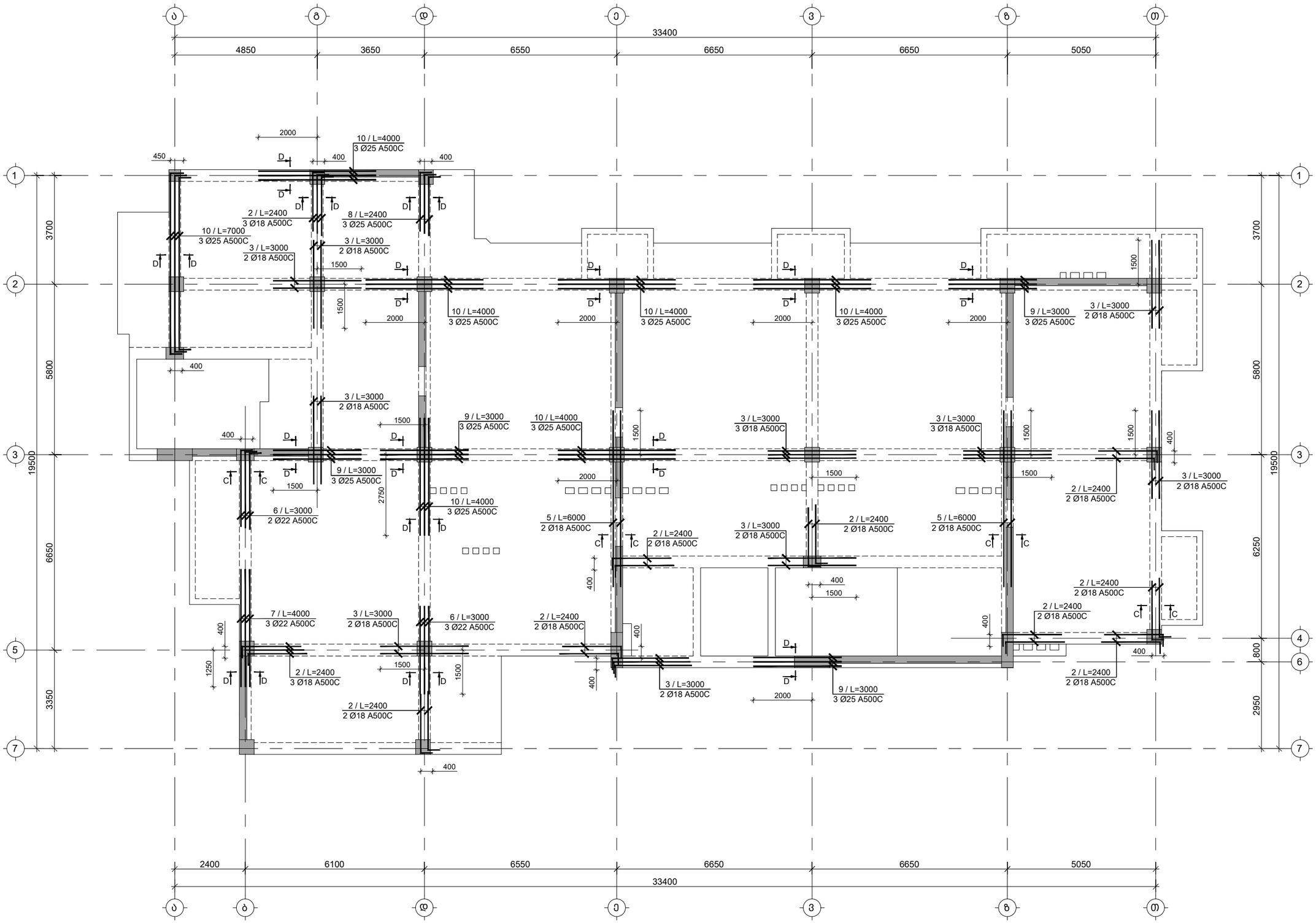

საერთო შენიშვნები :

1. ნახაზში შეტანილი ყველა ცვლილება უნდა შეთანხმდეს პროექტის ავტორთან.
2. შენობის საპროექტო ნული ±0.00=491.80 აბსოლუტურ ნიშნულს.
3. პროექტში ყველა ზომა მოცემულია მილიმეტრებში, ნიშნულები-მეტრებში.

შენიშვნები :

თარიღი Jul 23, 2026 წ.

კორექტირება

№	კორექტირება	თარიღი	შეასრ.
1			
2			
3			
4			

მისამართი / Address

ქ. თბილისი, მაისურაძის ქ. N11-ის მიმდებარედ, ზემო პლატო, თრიალეთის ქ. N45-ის მიმდებარედ
ს/კ 01.19.20.003.214

სიტუაციური გეგმა

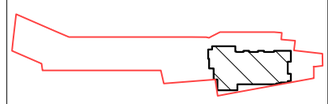

პროექტი / Project

მრავალბინიანი
საცხოვრებელი სახლი

დამკვეთი / Client

შ.პ.ს. "სივრცე"

თანამდებობა	გვარი
კონსტრუქტორი	თ. მორალიშვილი
შეასრულა	თ. მორალიშვილი

კონსტრუქტორი:
STRUCTURAL ENGINEER
თორნიკე მორალიშვილი
TORNIKE MORALISHVILI
E: TORNIKEMORALISHVILI@GMAIL.COM
M: +995 511 222 442

ფაილი/File:L 11 BEAM REINFORCEMENT

პროექტი/Project No 11A24	ფორმატი Paper Size A3
თარიღი/Date: Jul 23, 2026	
სტადია/Status: C.D.	მ. Scale

ნახაზის დასახელება / Drawing Name:

6.150...34.500 ნ.-ზე რიგელების ზედა შრის დამატ. არმირების სქემა

ფურცელი/Drawing No ა-4007

37.650 ნ.-ზე მონოლითური რიგელების ქვედა შრის დამატებით არმირების სქემა
მ 1:125

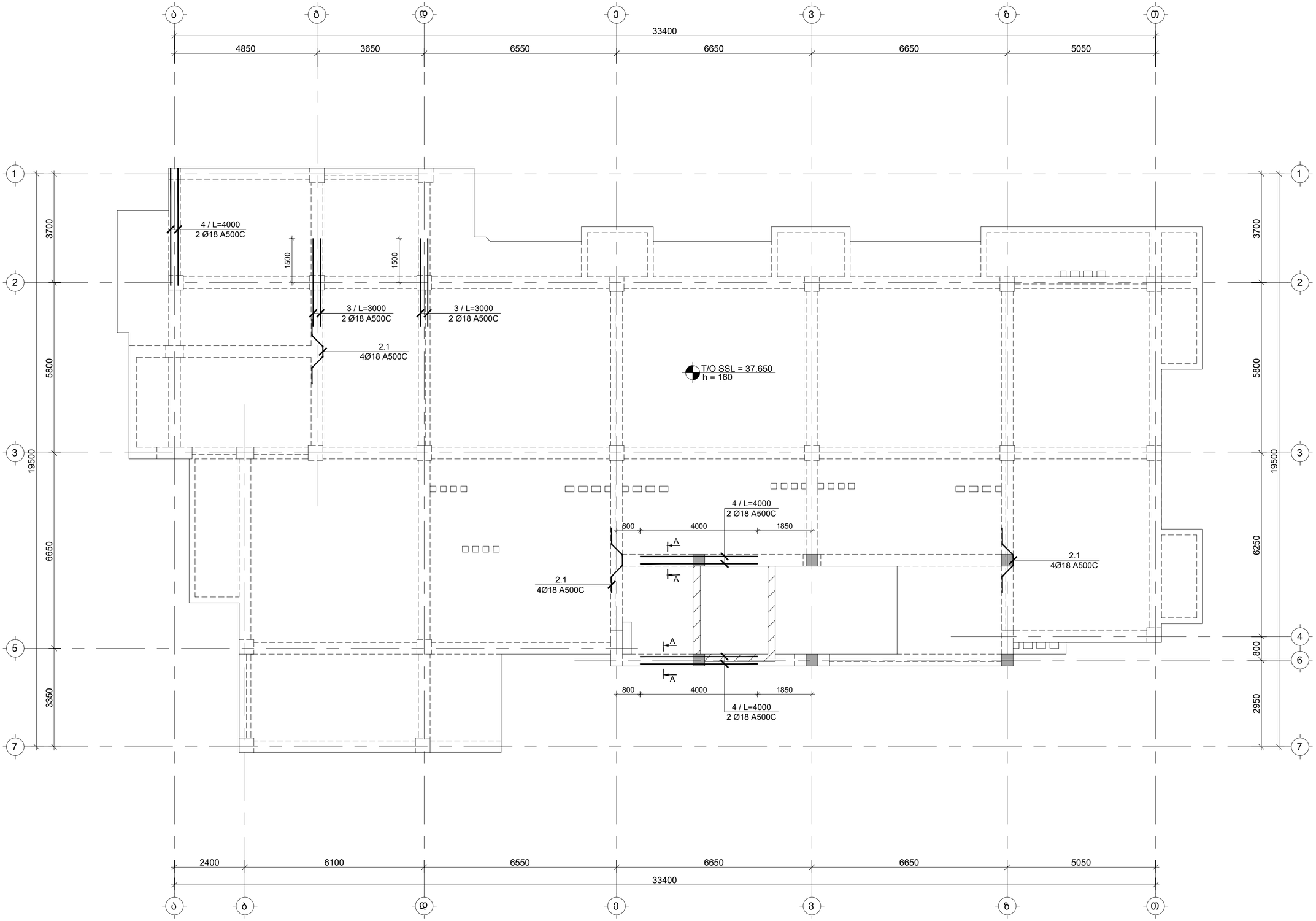

საერთო შენიშვნები :

1. ნახაზში შეტანილი ყველა ცვლილება უნდა შეთანხმდეს პროექტის ავტორთან.
2. შენობის საპროექტო ნული ±0.00=491.80 აბსოლუტურ ნიშნულს.
3. პროექტში ყველა ზომა მოცემულია მილიმეტრებში, ნიშნულები-მეტრებში.

შენიშვნები :

თარიღი Jul 23, 2026 წ.

კორექტირება

№	კორექტირება	თარიღი	შეასრ.
1			
2			
3			
4			

მისამართი / Address

ქ. თბილისი, მაისურაძის ქ. N11-ის მიმდებარედ, ზემო პლატო, თრიალეთის ქ. N45-ის მიმდებარედ
ს/კ 01.19.20.003.214

სიტუაციური გეგმა

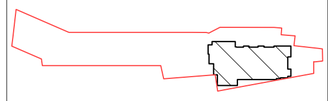

პროექტი / Project

მრავალბინიანი საცხოვრებელი სახლი

დამკვეთი / Client

შ.პ.ს. "სივრცე"

თანამდებობა	გვარი
კონსტრუქტორი	თ. მორალიშვილი
შეასრულა	თ. მორალიშვილი

კონსტრუქტორი:
STRUCTURAL ENGINEER
თორნიკე მორალიშვილი
TORNIKE MORALISHVILI
E: TORNIKEMORALISHVILI@GMAIL.COM
M: +995 511 222 442

ფაილი/File:L 12 BEAM REINFORCEMENT

პროექტი/Project No 11A24	ფორმატი Paper Size A3
თარიღი/Date: Jul 23, 2026	
სტადია/Status: C.D.	მ. Scale

ნახაზის დასახელება / Drawing Name:

37.650 ნ.-ზე მონოლ. რიგელების ქვედა შრის დამატ. არმირების სქემა

ფურცელი/Drawing No კ-4008

37.650 ნ.-ზე მონოლითური რიგელების ზედა შრის დამატებით არმირების სქემა
მ 1:125

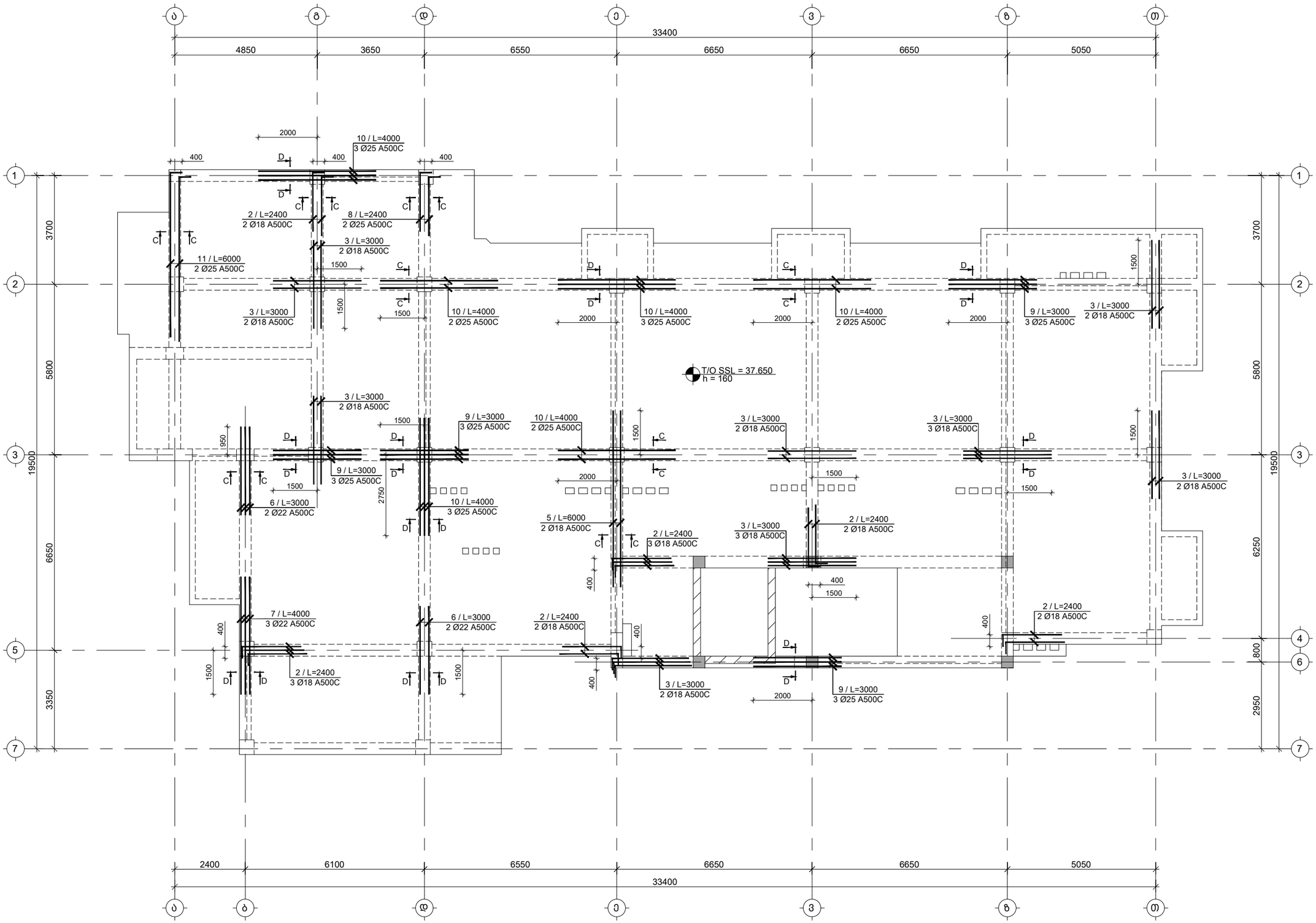

საერთო შენიშვნები :

1. ნახაზში შეტანილი ყველა ცვლილება უნდა შეთანხმდეს პროექტის ავტორთან.
2. შენობის საპროექტო ნული ±0.00=491.80 აბსოლუტურ ნიშნულს.
3. პროექტში ყველა ზომა მოცემულია მილიმეტრებში, ნიშნულები-მეტრებში.

შენიშვნები :

თარიღი Jul 23, 2026 წ.

კორექტირება

№	კორექტირება	თარიღი	შეასრ.
1			
2			
3			
4			

მისამართი / Address

ქ. თბილისი, მაისურაძის ქ. N11-ის მიმდებარედ, ზემო პლატო, თრიალეთის ქ. N45-ის მიმდებარედ
ს/კ 01.19.20.003.214

სიტუაციური გეგმა

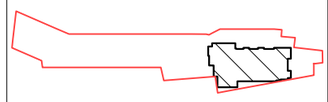

პროექტი / Project

მრავალბინიანი
საცხოვრებელი სახლი

დამკვეთი / Client

შ.პ.ს. "სივრცე"

თანამდებობა	გვარი
კონსტრუქტორი	თ. მორალიშვილი
შეასრულა	თ. მორალიშვილი

კონსტრუქტორი:
STRUCTURAL ENGINEER
თორნიკე მორალიშვილი
TORNIKE MORALISHVILI
E: TORNIKEMORALISHVILI@GMAIL.COM
M: +995 511 222 442

ფაილი/File:L 12 BEAM REINFORCEMENT

პროექტი/Project No 11A24	ფორმატი Paper Size
თარიღი/Date: Jul 23, 2026	A3
სტადია/Status: C.D.	მ. Scale

ნახაზის დასახელება / Drawing Name:

37.650 ნ.-ზე მონოლ. რიგელების ზედა შრის დამატ. არმირების სქემა

ფურცელი/Drawing No Ა-4009

მონოლითური რიგელის დაარმირების ტიპიური ფრაგმენტი
მ. 1:50

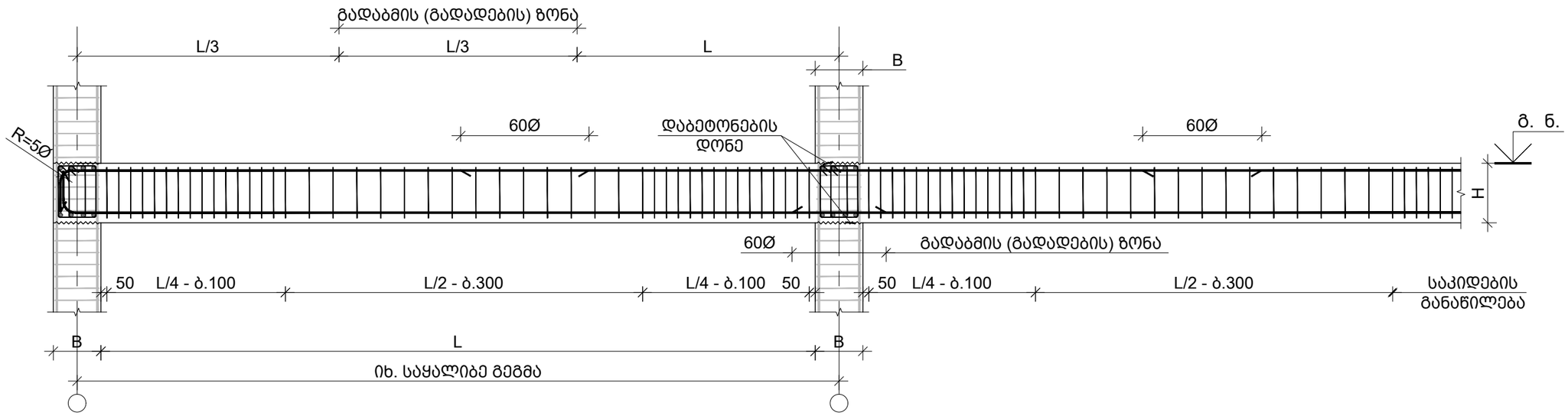

შენიშვნა:
1. ქვედა შრეში მუშა არმატურების პირგადადება (გადაბმა) მოხდეს საყრდენებთან 50Ø (შეკუმშულ ზონა)
2. ზედა შრეში მუშა არმატურების პირგადადება (გადაბმა) მოხდეს მალის შუაში 50Ø (შეკუმშულ ზონა)

რიგელის არმატურის სვეტში ჩაანკერების ფრაგმენტი
მ. 1:20

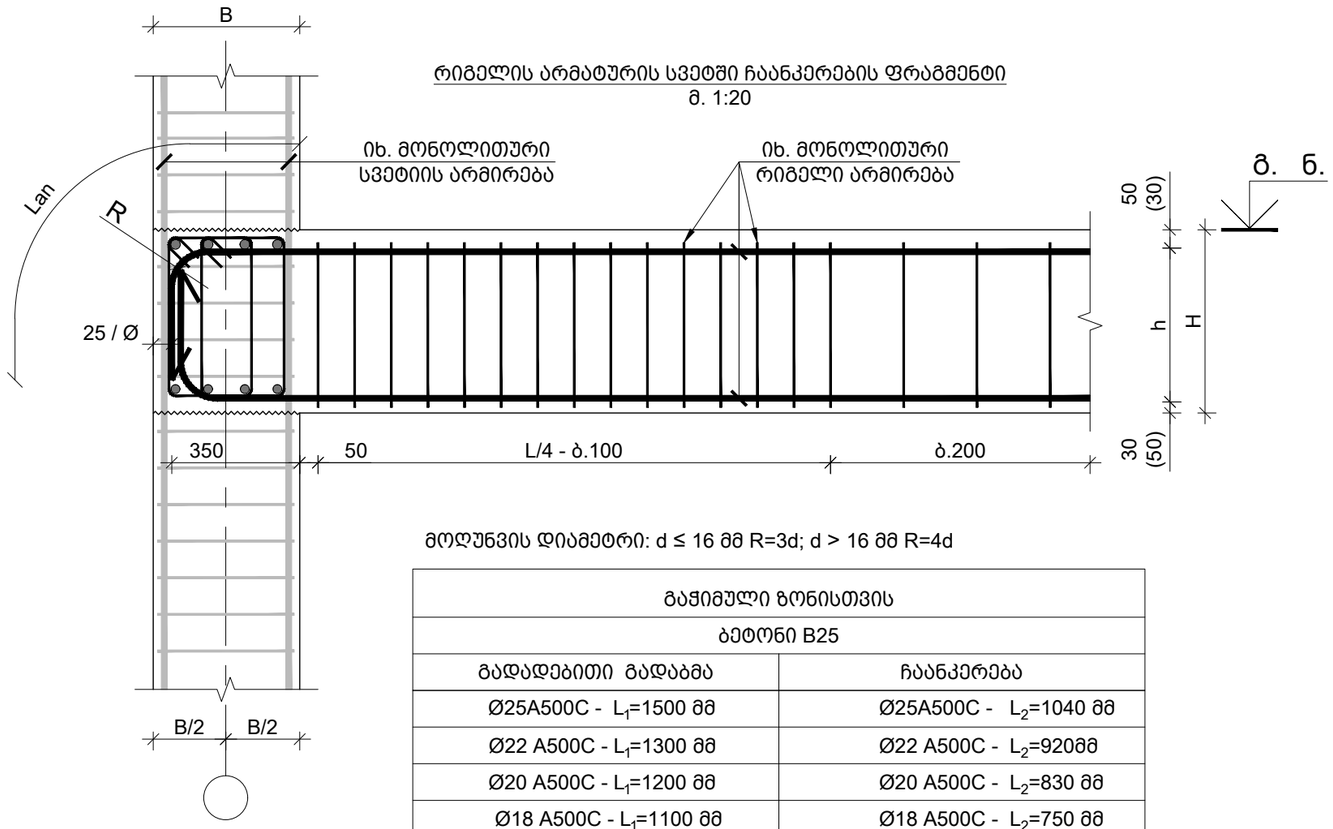

მოღუნვის დიამეტრი: d ≤ 16 მმ R=3d; d > 16 მმ R=4d

გაჭიმული ზონისთვის	
ბეტონი B25	
გადადებითი გადაბმა	ჩაანკერება
Ø25A500C - L_1=1500 მმ	Ø25A500C - L_2=1040 მმ
Ø22 A500C - L_1=1300 მმ	Ø22 A500C - L_2=920მმ
Ø20 A500C - L_1=1200 მმ	Ø20 A500C - L_2=830 მმ
Ø18 A500C - L_1=1100 მმ	Ø18 A500C - L_2=750 მმ
Ø16 A500C - L_1=1000 მმ	Ø16 A500C - L_2=670 მმ

საერთო შენიშვნები :

1. ნახაზში შეტანილი ყველა ცვლილება უნდა შეთანხმდეს პროექტის ავტორთან.
2. შენობის საპროექტო ნული ±0.00=491.80 აბსოლუტურ ნიშნულს.
3. პროექტში ყველა ზომა მოცემულია მილიმეტრებში, ნიშნულები-მეტრებში.

შენიშვნები :

თარიღი Jul 23, 2026 წ.

კორექტირება

№	კორექტირება	თარიღი	შეასრ.
1			
2			
3			
4			

მისამართი / Address

ქ. თბილისი, მაისურაძის ქ. N11-ის მიმდებარედ, ზემო პლატო, თრიალეთის ქ. N45-ის მიმდებარედ
ს/კ 01.19.20.003.214

სიტუაციური გეგმა

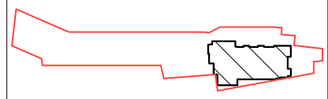

პროექტი / Project

მრავალბინიანი საცხოვრებელი სახლი

დამკვეთი / Client

შ.პ.ს. "სივრცე"

თანამდებობა	გვარი
კონსტრუქტორი	თ. მორალიშვილი
შეასრულა	თ. მორალიშვილი

კონსტრუქტორი:
STRUCTURAL ENGINEER
თორნიკე მორალიშვილი
TORNIKE MORALISHVILI
E: TORNIKEMORALISHVILI@GMAIL.COM
M: +995 511 222 442

ფაილი/File: TYPICAL BEAM SECTION

პროექტი/Project No 11A24	ფორმატი Paper Size A3
თარიღი/Date: Jul 23, 2026	
სტადია/Status: C.D.	მ. Scale

ნახაზის დასახელება / Drawing Name:

მონოლითური რიგელის რიგელების დაარმირების ტიპიური ფრაგმენტი

ფურცელი/Drawing No კ-4010

რიგელიდან სვეტის დაწყების ადგილი კვეთი
მ 1:20

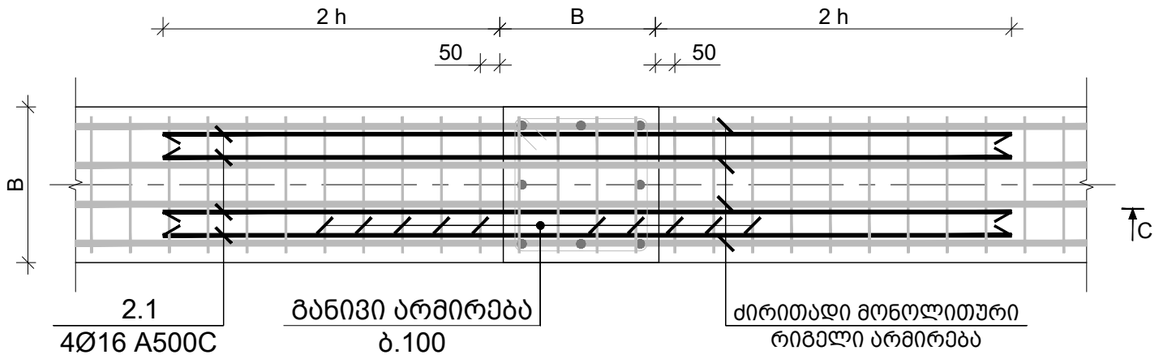

კვეთი C-C
რიგელის რიგელთან შეერთების კვანძი
მ 1:20

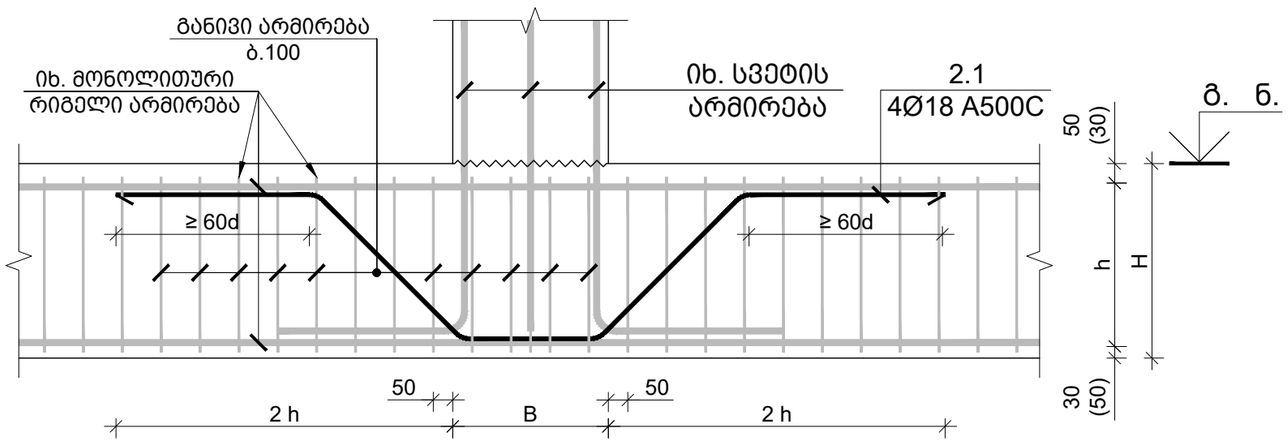

რიგელის რიგელთან შეერთების კვანძი - I
მ 1:20

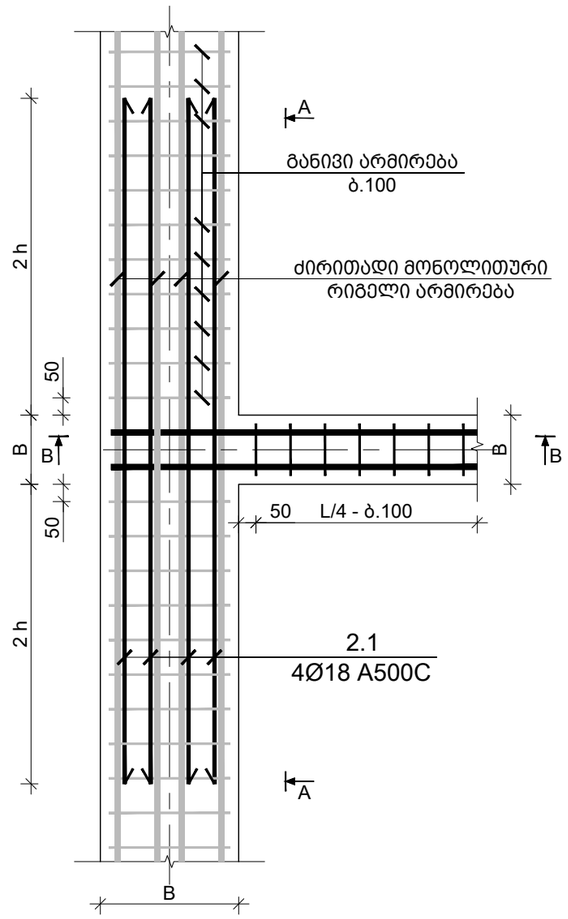

კვეთი A-A
რიგელის რიგელთან შეერთების კვანძი
მ 1:20

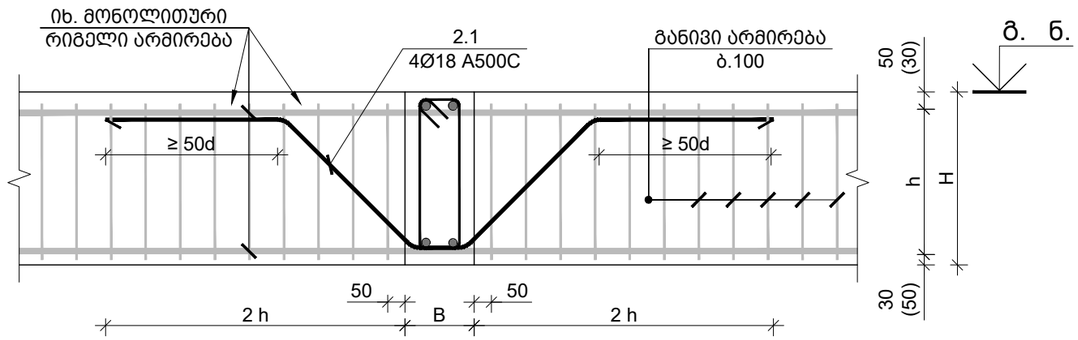

კვეთი B-B
რიგელის რიგელთან შეერთების კვანძი
მ 1:20

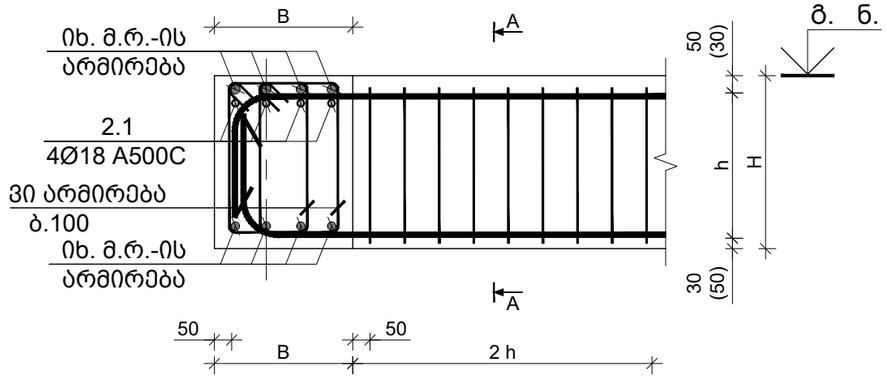

საერთო შენიშვნები :

1. ნახაზში შეტანილი ყველა ცვლილება უნდა შეთანხმდეს პროექტის ავტორთან.
2. შენობის საპროექტო ნული ±0.00=491.80 აბსოლუტურ ნიშნულს.
3. პროექტში ყველა ზომა მოცემულია მილიმეტრებში, ნიშნულები-მეტრებში.

შენიშვნები :

თარიღი: Jul 23, 2026 წ.

კორექტირება

№	კორექტირება	თარიღი	შეასრ.
1			
2			
3			
4			

მისამართი / Address

ქ. თბილისი, მაისურაძის ქ. N11-ის მიმდებარედ, ზემო პლატო, თრიალეთის ქ. N45-ის მიმდებარედ

ს/კ 01.19.20.003.214

სიტუაციური გეგმა

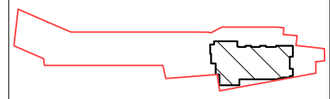

პროექტი / Project

მრავალბინიანი საცხოვრებელი სახლი

დამკვეთი / Client

შ.პ.ს. "სივრცე"

თანამდებობა	გვარი
კონსტრუქტორი	თ. მორალიშვილი
შეასრულა	თ. მორალიშვილი

კონსტრუქტორი:
STRUCTURAL ENGINEER
თორნიკე მორალიშვილი
TORNIKE MORALISHVILI
E: TORNIKEMORALISHVILI@GMAIL.COM
M: +995 511 222 442

ფაილი/File: TYPICAL BEAM SECTION

პროექტი/Project No 11A24	ფორმატი Paper Size A3
თარიღი/Date: Jul 23, 2026	
სტადია/Status: C.D.	მ. Scale

ნახაზის დასახელება / Drawing Name:

რიგელის რიგელთან შეერთების კვანძი

ფურცელი/Drawing No კ-4011

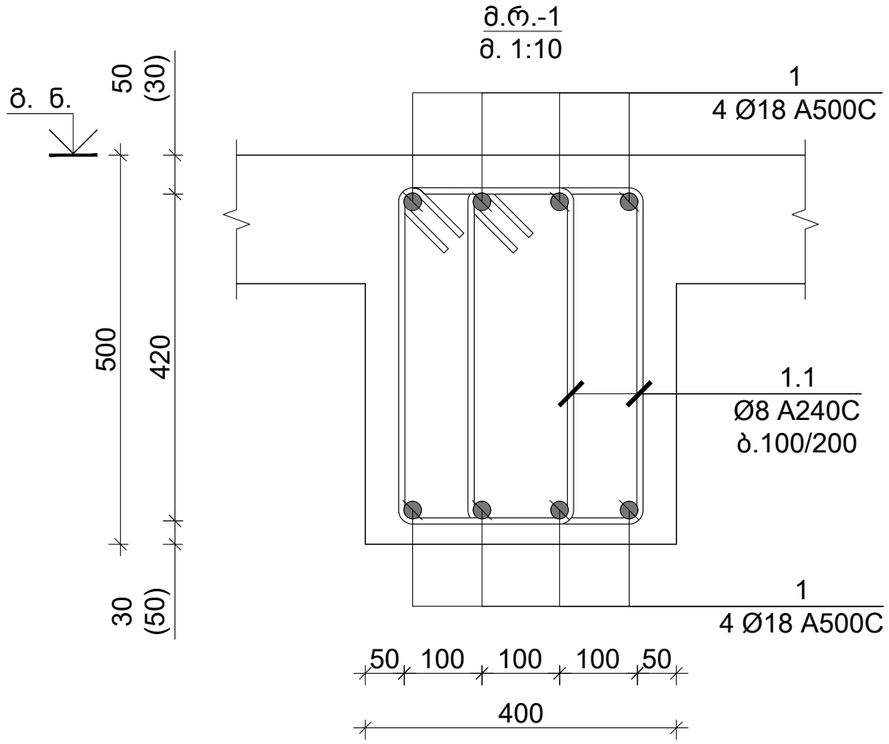

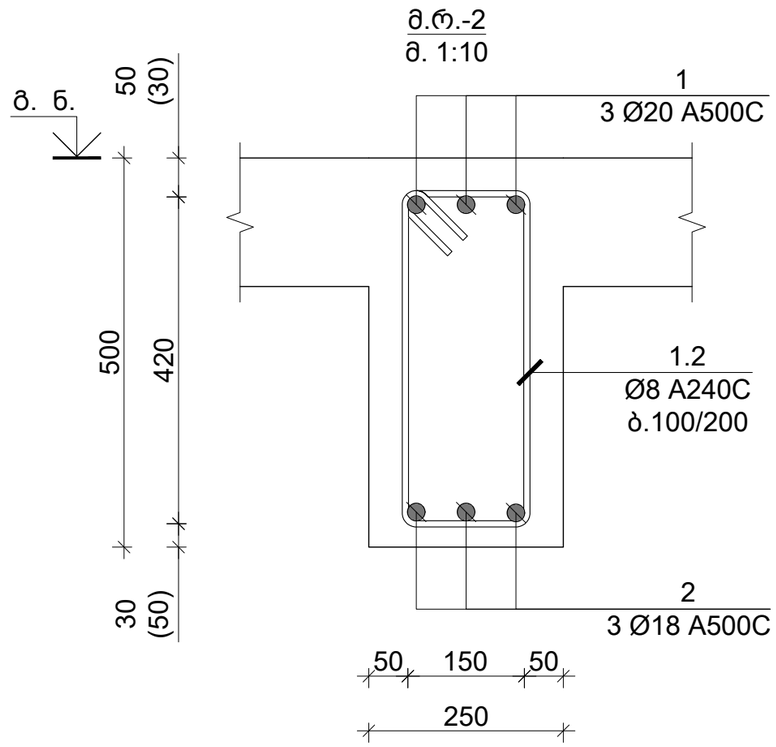

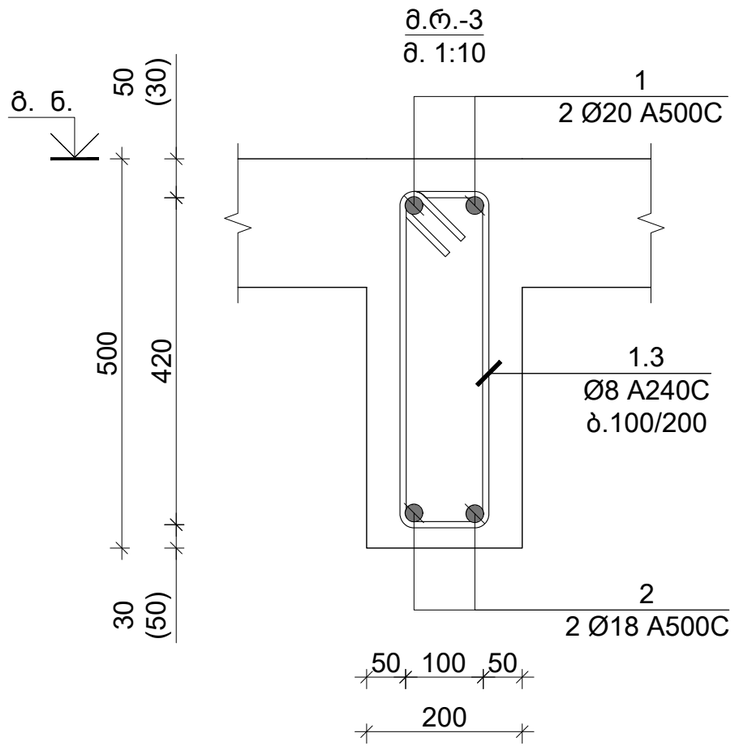

საერთო შენიშვნები :

1. ნახაზში შეტანილი ყველა ცვლილება უნდა შეთანხმდეს პროექტის ავტორთან.
2. შენობის საპროექტო ნული ±0.00=491.80 აბსოლუტურ ნიშნულს.
3. პროექტში ყველა ზომა მოცემულია მილიმეტრებში, ნიშნულები-მეტრებში.

შენიშვნები :

თარიღი Jul 23, 2026 წ.

კორექტირება

№	კორექტირება	თარიღი	შეასრ.
1			
2			
3			
4			

მისამართი / Address

ქ. თბილისი, მაისურაძის ქ. N11-ის მიმდებარედ, ზემო პლატო, თრიალეთის ქ. N45-ის მიმდებარედ

ს/კ 01.19.20.003.214

სიტუაციური გეგმა

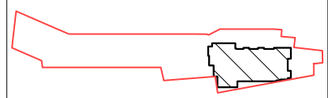

პროექტი / Project

მრავალბინიანი საცხოვრებელი სახლი

დამკვეთი / Client

შ.პ.ს. "სივრცე"

თანამდებობა	გვარი
კონსტრუქტორი	თ. მორალიშვილი
შეასრულა	თ. მორალიშვილი

კონსტრუქტორი:
STRUCTURAL ENGINEER
თორნიკე მორალიშვილი
TORNIKE MORALISHVILI
E: TORNIKEMORALISHVILI@GMAIL.COM
M: +995 511 222 442

ფაილი/File: TYPICAL BEAM SECTION

პროექტი/Project No 11A24	ფორმატი Paper Size A3
თარიღი/Date: Jul 23, 2026	
სტადია/Status: C.D.	მ. Scale

ნახაზის დასახელება / Drawing Name:

მონოლ. რიგელის მ.რ.-1; 2; & 3

ფურცელი/Drawing No კ-4012

კვეთი A-A; მ.რ.-1
(ქვედა შრის დამატებითი არმირება)
მ. 1:10

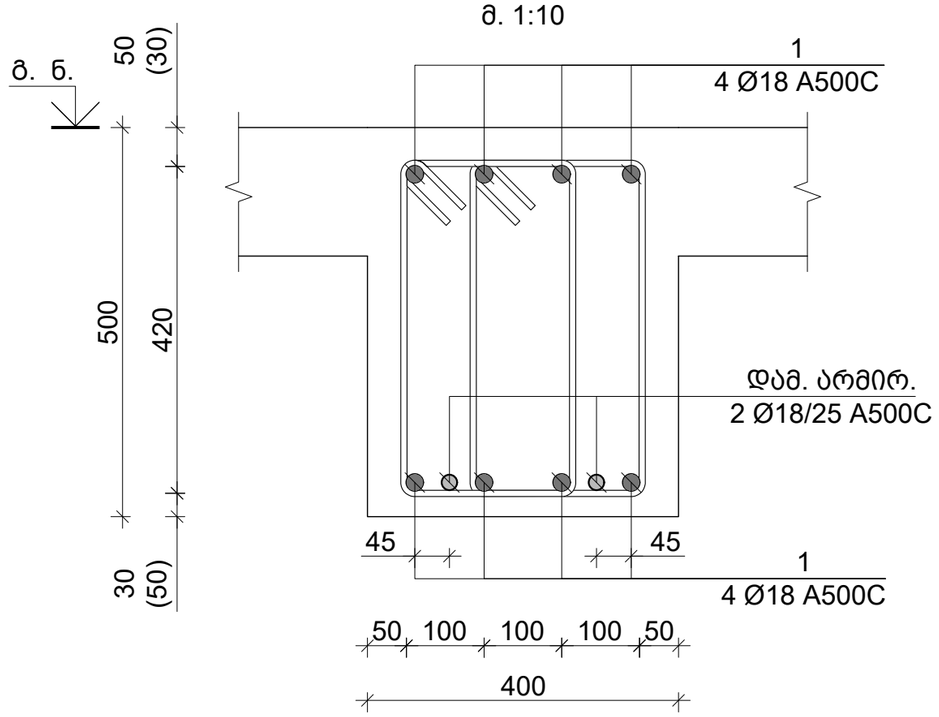

კვეთი B-B; მ.რ.-1
(ქვედა შრის დამატებითი არმირება)
მ. 1:10

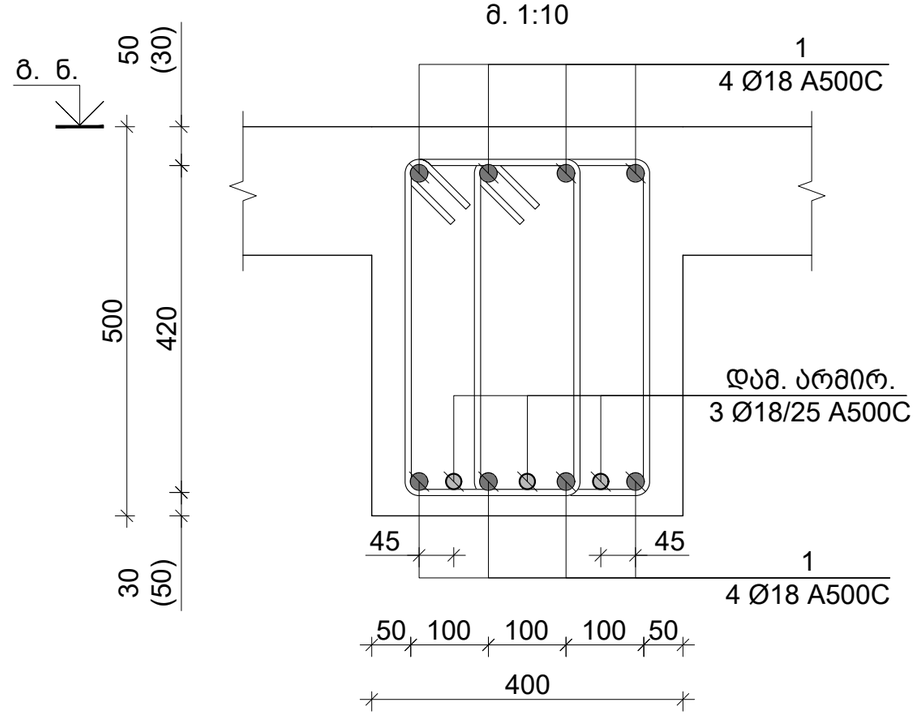

კვეთი C-C; მ.რ.-1
(ზედა შრის დამატებითი არმირება)
მ. 1:10

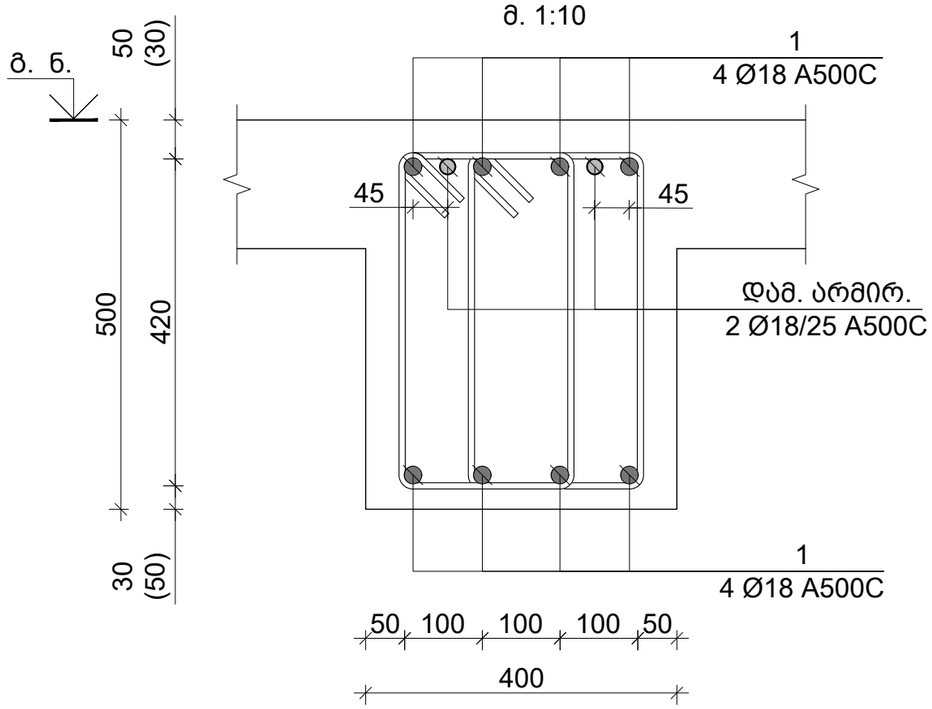

კვეთი D-D; მ.რ.-1
(ზედა შრის დამატებითი არმირება)
მ. 1:10

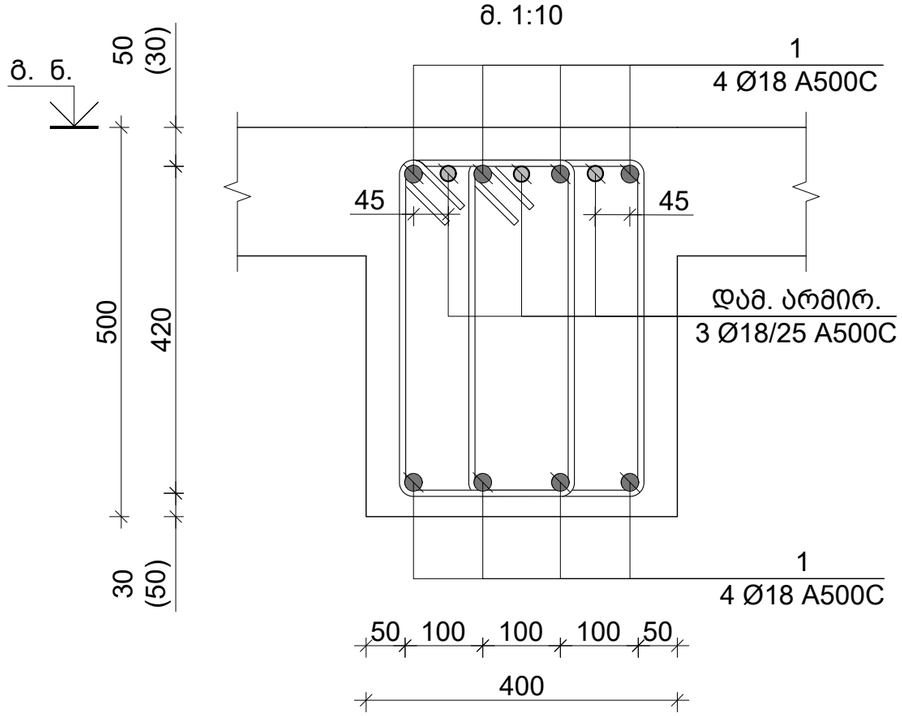

საერთო შენიშვნები :

1. ნახაზში შეტანილი ყველა ცვლილება უნდა შეთანხმდეს პროექტის ავტორთან.
2. შენობის საპროექტო ნული ±0.00=491.80 აბსოლუტურ ნიშნულს.
3. პროექტში ყველა ზომა მოცემულია მილიმეტრებში, ნიშნულები-მეტრებში.

შენიშვნები :

თარიღი	Jul 23, 2026 წ.

კორექტირება

№	კორექტირება	თარიღი	შეასრ.
1			
2			
3			
4			

მისამართი / Address

ქ. თბილისი, მაისურაძის ქ. N11-ის მიმდებარედ, ზემო პლატო, თრიალეთის ქ. N45-ის მიმდებარედ
ს/კ 01.19.20.003.214

სიტუაციური გეგმა

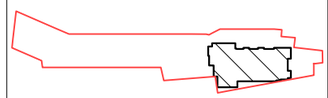

პროექტი / Project

მრავალბინიანი საცხოვრებელი სახლი

დამკვეთი / Client

შ.პ.ს. "სივრცე"

თანამდებობა	გვარი
კონსტრუქტორი	თ. მორალიშვილი
შეასრულა	თ. მორალიშვილი

კონსტრუქტორი:
STRUCTURAL ENGINEER
თორნიკე მორალიშვილი
TORNIKE MORALISHVILI
E: TORNIKEMORALISHVILI@GMAIL.COM
M: +995 511 222 442

ფაილი/File: TYPICAL BEAM SECTION

პროექტი/Project No 11A24	ფორმატი Paper Size A3
თარიღი/Date: Jul 23, 2026	
სტადია/Status: C.D.	მ. Scale

ნახაზის დასახელება / Drawing Name:

მონოლ. რიგელის დამატ. არმირების ჭრილები

ფურცელი/Drawing No	კ-4013

პოზ. N	Ø [მმ]	ე ს კ ი ზ ი [მმ]	სიგრძე L [მმ]
1.1	Ø 8	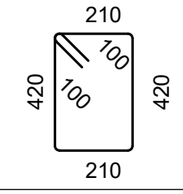	1460
1.2	Ø 8	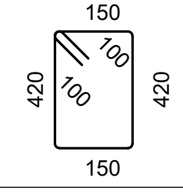	1340
1.3	Ø 8	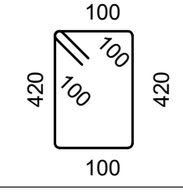	1240
2.1	Ø 18	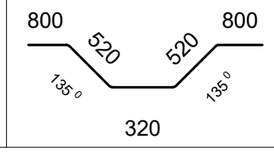	2960

საერთო შენიშვნები :

1. ნახაზში მეტანილი ყველა ცვლილება უნდა შეთანხმდეს პროექტის ავტორთან.
2. შენობის საპროექტო ნული ±0.00=491.80 აბსოლუტურ ნიშნულს.
3. პროექტში ყველა ზომა მოცემულია მილიმეტრებში, ნიშნულები-მეტრებში.

შენიშვნები :

თარიღი Jul 23, 2026 წ.

კორექტირება

№	კორექტირება	თარიღი	შეასრ.
1			
2			
3			
4			

მისამართი / Address

ქ. თბილისი, მაისურაძის ქ. N11-ის მიმდებარედ, ზემო პლატო, თრიალეთის ქ. N45-ის მიმდებარედ
ს/კ 01.19.20.003.214

სიტუაციური გეგმა

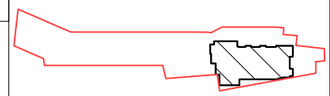

პროექტი / Project

მრავალბინიანი საცხოვრებელი სახლი

დამკვეთი / Client

შ.პ.ს. "სივრცე"

თანამდებობა	გვარი
კონსტრუქტორი	თ. მორალიშვილი
შეასრულა	თ. მორალიშვილი

კონსტრუქტორი:
STRUCTURAL ENGINEER
თორნიკე მორალიშვილი
TORNIKE MORALISHVILI
E: TORNIKEMORALISHVILI@GMAIL.COM
M: +995 511 222 442

ფაილი/File: TYPICAL BEAM SECTION

პროექტი/Project No 11A24	ფორმატი Paper Size
თარიღი/Date: Jul 23, 2026	A3
სტადია/Status: C.D.	მ. Scale

ნახაზის დასახელება / Drawing Name:

მონოლ. რიგელის მ.რ.-4 & ესკიზი

ფურცელი/Drawing No	კ-4014

ხედი A-A
მ 1:20

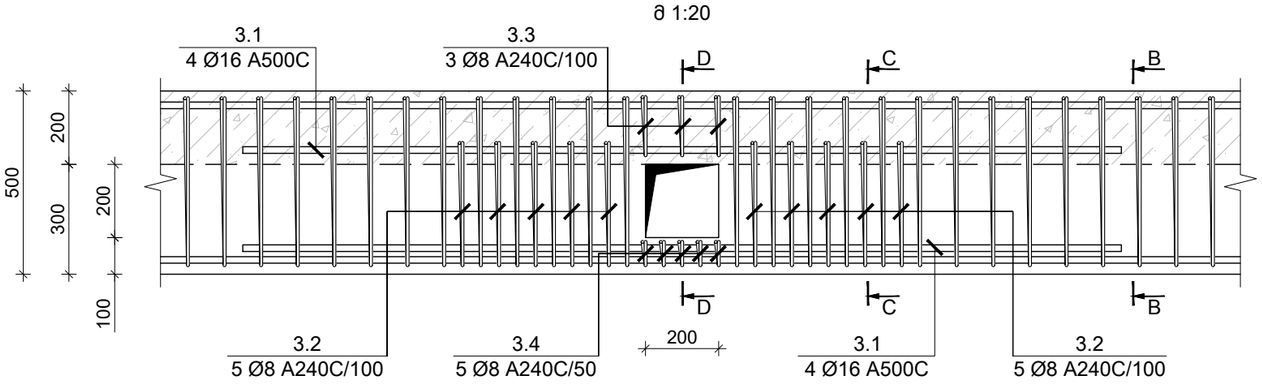

კვეთი B-B
მ. 1:10

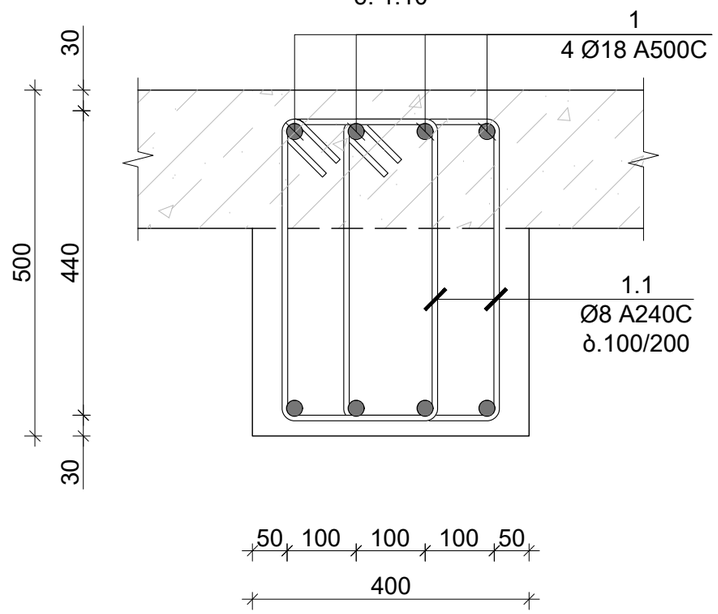

კვეთი C-C
მ. 1:10

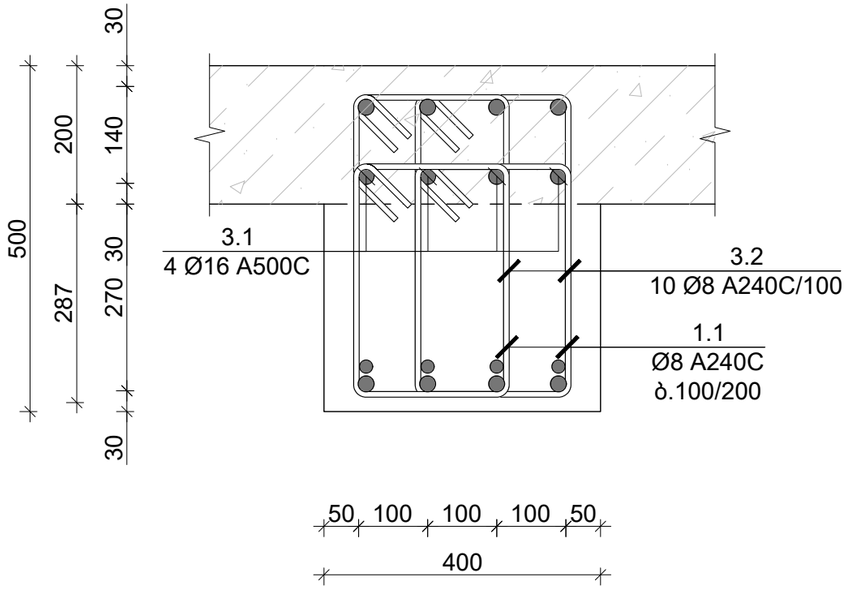

კვეთი D-D
მ. 1:10

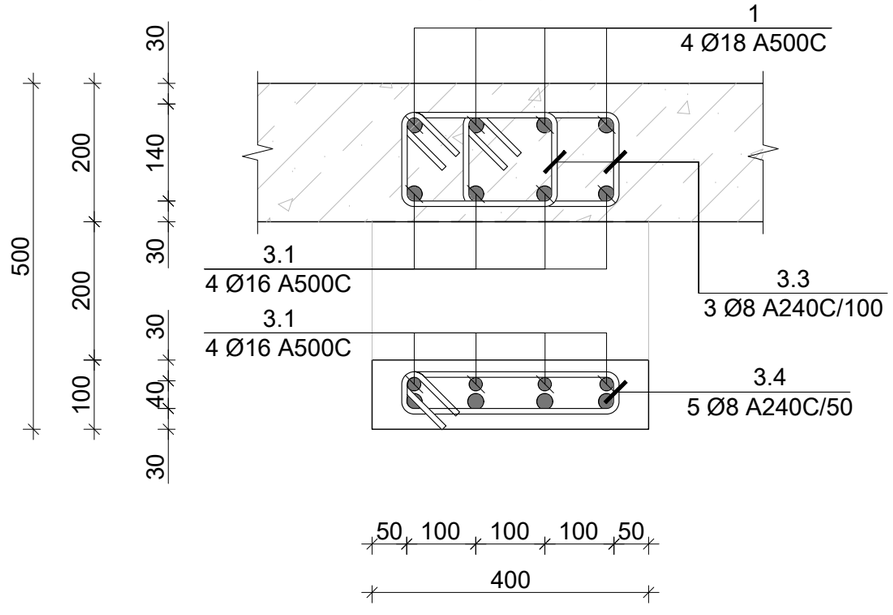

საერთო შენიშვნები :

1. ნახაზში შეტანილი ყველა ცვლილება უნდა შეთანხმდეს პროექტის ავტორთან.
2. შენობის საპროექტო ნული ±0.00=491.80 აბსოლუტურ ნიშნულს.
3. პროექტში ყველა ზომა მოცემულია მილიმეტრებში, ნიშნულები-მეტრებში.

შენიშვნები :

თარიღი Jul 23, 2026 წ.

კორექტირება

№	კორექტირება	თარიღი	შეასრ.
1			
2			
3			
4			

მისამართი / Address

ქ. თბილისი, მაისურაძის ქ. N11-ის მიმდებარედ, ზემო პლატო, თრიალეთის ქ. N45-ის მიმდებარედ
ს/კ 01.19.20.003.214

სიტუაციური გეგმა

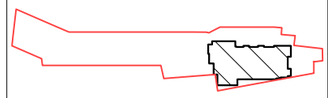

პროექტი / Project

მრავალბინიანი საცხოვრებელი სახლი

დამკვეთი / Client

შ.პ.ს. "სივრცე"

თანამდებობა	გვარი
კონსტრუქტორი	თ. მორალიშვილი
შეასრულა	თ. მორალიშვილი

კონსტრუქტორი:
STRUCTURAL ENGINEER
თორნიკე მორალიშვილი
TORNIKE MORALISHVILI
E: TORNIKEMORALISHVILI@GMAIL.COM
M: +995 511 222 442

ფაილი/File: TYPICAL BEAM SECTION

პროექტი/Project No 11A24	ფორმატი Paper Size A3
თარიღი/Date: Jul 23, 2026	
სტადია/Status: C.D.	მ. Scale

ნახაზის დასახელება / Drawing Name:

მონ.რიგელის ღიობის გაძლიერება 0.000 ნიშნულზე

ფურცელი/Drawing No	კ-4015

ხედი E-E
მ 1:20

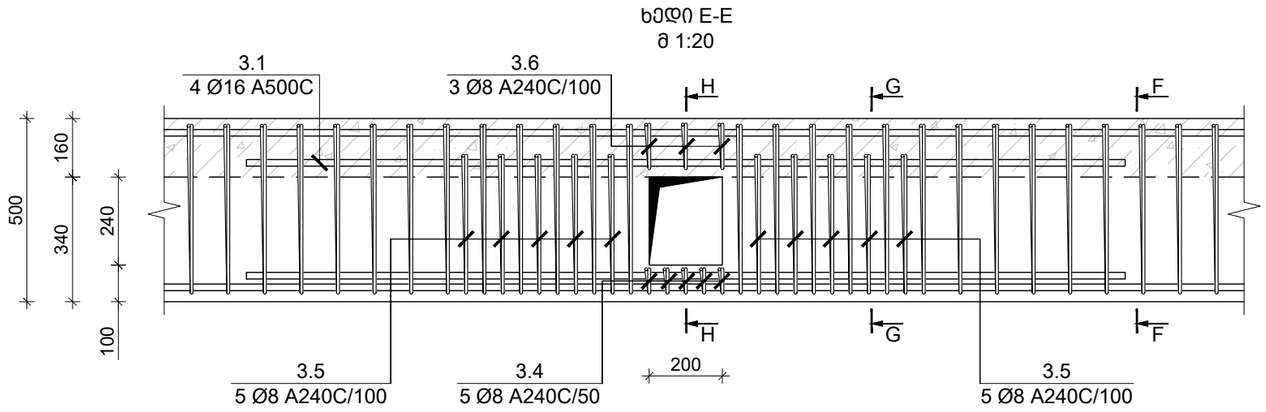

კვეთი G-G
მ. 1:10

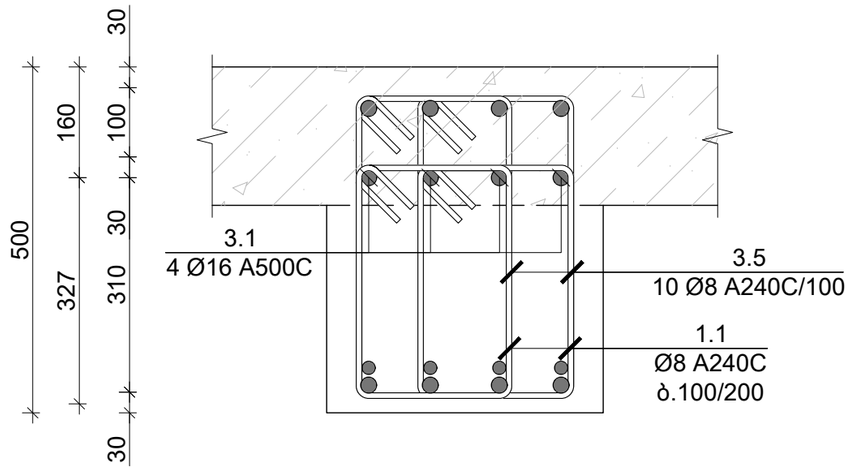

კვეთი G-G
მ. 1:10

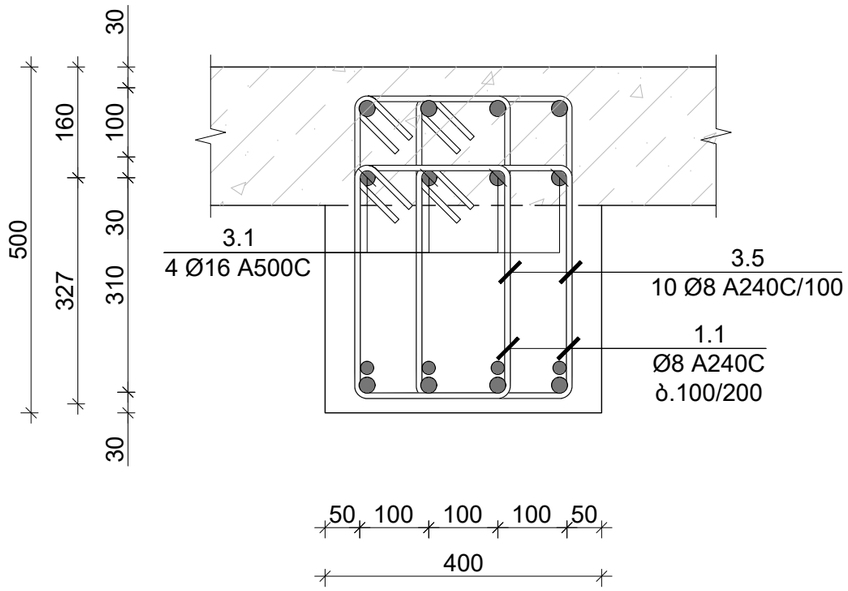

კვეთი H-H
მ. 1:10

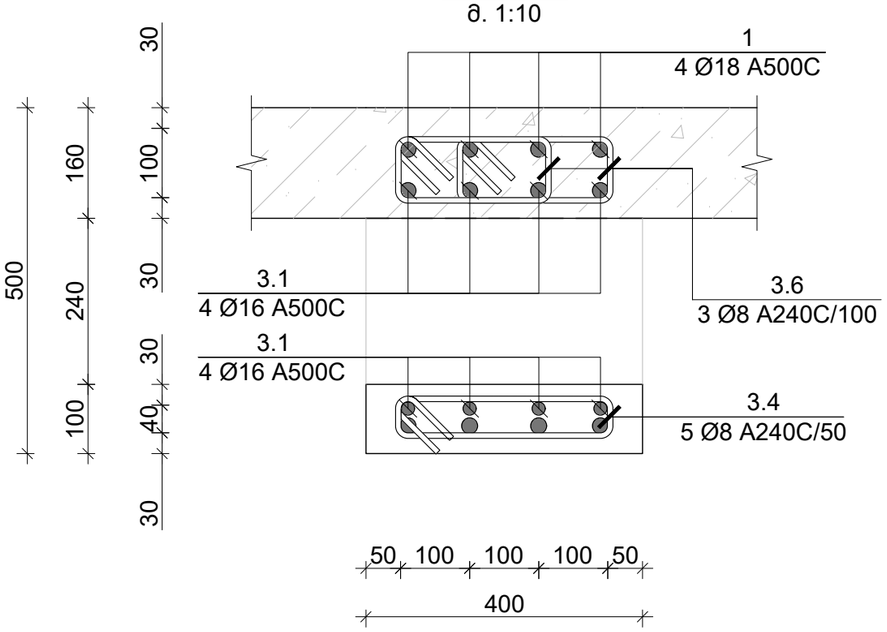

საერთო შენიშვნები :

1. ნახაზში მეტანილი ყველა ცვლილება უნდა შეთანხმდეს პროექტის ავტორთან.
2. შენობის საპროექტო ნული ±0.00=491.80 აბსოლუტურ ნიშნულს.
3. პროექტში ყველა ზომა მოცემულია მილიმეტრებში, ნიშნულები-მეტრებში.

შენიშვნები :

თარიღი Jul 23, 2026 წ.

კორექტირება

№	კორექტირება	თარიღი	შეასრ.
1			
2			
3			
4			

მისამართი / Address

ქ. თბილისი, მაისურაძის ქ. N11-ის მიმდებარედ, ზემო პლატო, თრიალეთის ქ. N45-ის მიმდებარედ
ს/კ 01.19.20.003.214

სიტუაციური გეგმა

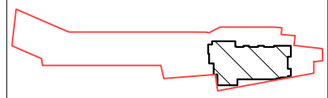

პროექტი / Project

მრავალბინიანი საცხოვრებელი სახლი

დამკვეთი / Client

შ.პ.ს. "სივრცე"

თანამდებობა	გვარი
კონსტრუქტორი	თ. მორალიშვილი
შეასრულა	თ. მორალიშვილი

კონსტრუქტორი:
STRUCTURAL ENGINEER
თორნიკე მორალიშვილი
TORNIKE MORALISHVILI
E: TORNIKEMORALISHVILI@GMAIL.COM
M: +995 511 222 442

ფაილი/File: TYPICAL BEAM SECTION

პროექტი/Project No 11A24	ფორმატი Paper Size A3
თარიღი/Date: Jul 23, 2026	
სტადია/Status: C.D.	მ. Scale

ნახაზის დასახელება / Drawing Name:

მონ.რიგელის ღიობის გაძლიერება 3.000 ნიშნულზე

ფურცელი/Drawing No კ-4016

პოზ. N	Ø [მმ]	ე ს კ ი ზ ი [მმ]	სიგრძე L [მმ]
3.2	Ø 8	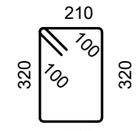	1260
3.3	Ø 8	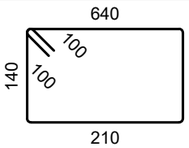	1330
3.4	Ø 8	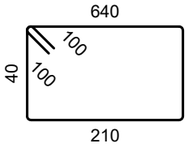	1130
3.5	Ø 8	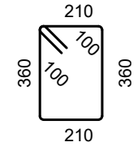	1340
3.6	Ø 8	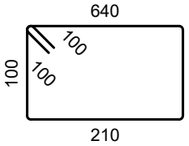	1250

კონსტრ. დასახ.	ელემენტის დასახ.	პოზ. №	დიამეტრი ან კვეთი (მმ)	ერთეულის სიგრძე (მმ.)	რაოდენობა (ც.)	საერთო სიგრძე (მ.)	საერთო წონა (კგ.)
რიგელის ღიობის გაძლიერება	0.000 ნ.-ზე	3.1	Ø 16 A500C	2400	8 X 5	96	151
		3.2	Ø 8 A240C	1260	10 X 5	63	25
		3.3	Ø 8 A240C	1330	3 X 5	20	8
		3.4	Ø 8 A240C	1130	5 X 5	28	11
	3.000 ნ.-ზე	3.1	Ø 16 A500C	2400	8 X 5	96	151
		3.4	Ø 8 A240C	1130	5 X 5	28	11
		3.5	Ø 8 A240C	1340	10 X 5	67	26
		3.3	Ø 8 A240C	1250	3 X 5	19	7

საერთო შენიშვნები :

1. ნახაზში მეტანილი ყველა ცვლილება უნდა შეთანხმდეს პროექტის ავტორთან.
2. შენობის საპროექტო ნული ±0.00=491.80 აბსოლუტურ ნიშნულს.
3. პროექტში ყველა ზომა მოცემულია მილიმეტრებში, ნიშნულები-მეტრებში.

შენიშვნები :

თარიღი Jul 23, 2026 წ.

კორექტირება

№	კორექტირება	თარიღი	შეასრ.
1			
2			
3			
4			

მისამართი / Address

ქ. თბილისი, მაისურაძის ქ. N11-ის მიმდებარედ, ზემო პლატო, თრიალეთის ქ. N45-ის მიმდებარედ
ს/კ 01.19.20.003.214

სიტუაციური გეგმა

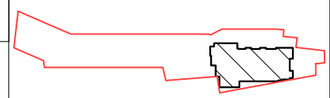

პროექტი / Project

მრავალბინიანი საცხოვრებელი სახლი

დამკვეთი / Client

შ.პ.ს. "სივრცე"

თანამდებობა	გვარი
კონსტრუქტორი	თ. მორალიშვილი
შეასრულა	თ. მორალიშვილი

კონსტრუქტორი:
STRUCTURAL ENGINEER
თორნიკე მორალიშვილი
TORNIKE MORALISHVILI
E: TORNIKEMORALISHVILI@GMAIL.COM
M: +995 511 222 442

ფაილი/File: TYPICAL BEAM SECTION

პროექტი/Project No 11A24	ფორმატი Paper Size A3
თარიღი/Date: Jul 23, 2026	
სტადია/Status: C.D.	მ. Scale

ნახაზის დასახელება / Drawing Name:

მონ.რიგელის ღიობის გაძლიერების სპეციფიკაცია

ფურცელი/Drawing No	კ-4017

კონსტრ. დასახ.	ელემენტის დასახ.	პოზ. №	დიამეტრი ან კვეთი (მმ)	ერთეულის სიგრძე (მმ.)	რაოდენობა (ც.)	საერთო სიგრძე (მ.)	საერთო წონა (კგ.)
0.000 ნ.-ზე მონოლითური რიგელების სპეციფიკაცია	მ.რ.-1 40x50 (h)	1	Ø 18 A500C	დ.ბ.	-	1962	3918
		2	Ø 18 A500C	2400	5 X 1	12	24
		3	Ø 18 A500C	3000	26 X 1	78	156
		4	Ø 18 A500C	4000	13 X 1	52	104
		5	Ø 18 A500C	6000	4 X 1	24	48
		6	Ø 22 A500C	3000	3 X 1	9	27
		7	Ø 22 A500C	4000	3 X 1	12	36
		8	Ø 25 A500C	2400	6 X 1	14	55
		9	Ø 25 A500C	3000	2 X 1	6	23
		10	Ø 25 A500C	4000	6 X 1	24	92
		11	Ø 25 A500C	6000	6 X 1	36	139
		1.1	Ø 8 A240C	1460	2973 X 1	4341	1712
		2.1	Ø 18 A500C	2960	12 X 1	36	71
		მძიმე ბეტონი B25 V = 26.8 X 1 = 26.76 მ³					
	მ.რ.-2 25x50 (h)	1	Ø 20 A500C	დ.ბ.	-	63	155
		2	Ø 18 A500C	დ.ბ.	-	63	126
		1.2	Ø 8 A240C	1340	133 X 1	179	70
		მძიმე ბეტონი B25 V = 1.5 X 1 = 1.50 მ³					

კონსტრ. დასახ.	ელემენტის დასახ.	პოზ. №	დიამეტრი ან კვეთი (მმ)	ერთეულის სიგრძე (მმ.)	რაოდენობა (ც.)	საერთო სიგრძე (მ.)	საერთო წონა (კგ.)
3.000 ნ.-ზე მონოლითური რიგელების სპეციფიკაცია	მ.რ.-1 40x50 (h)	1	Ø 18 A500C	დ.ბ.	-	1989	3971
		2	Ø 18 A500C	2400	18 X 1	43	86
		3	Ø 18 A500C	3000	25 X 1	75	150
		4	Ø 18 A500C	4000	8 X 1	32	64
		5	Ø 18 A500C	6000	5 X 1	30	60
		6	Ø 22 A500C	3000	6 X 1	18	54
		7	Ø 22 A500C	4000	3 X 1	12	36
		8	Ø 25 A500C	2400	2 X 1	5	18
		9	Ø 25 A500C	3000	10 X 1	30	116
		10	Ø 25 A500C	4000	9 X 1	36	139
		11	Ø 25 A500C	6000	X 1		
		1.1	Ø 8 A240C	1460	3013 X 1	4399	1735
		2.1	Ø 18 A500C	2960	4 X 1	12	24
		მძიმე ბეტონი B25 V = 30.7 X 1 = 30.74 მ³					
	მ.რ.-2 25x50 (h)	1	Ø 20 A500C	დ.ბ.	-	98	241
		2	Ø 18 A500C	დ.ბ.	-	98	195
		1.2	Ø 8 A240C	1340	207 X 1	277	109
		მძიმე ბეტონი B25 V = 2.6 X 1 = 2.64 მ³					
	მ.რ.-3 20x50 (h)	1	Ø 20 A500C	დ.ბ.	-	42	104
		2	Ø 18 A500C	დ.ბ.	-	42	84
		1.3	Ø 8 A240C	1240	133 X 1	165	65
		მძიმე ბეტონი B25 V = 1.4 X 1 = 1.36 მ³					

საერთო შენიშვნები :

1. ნახაზში შეტანილი ყველა ცვლილება უნდა შეთანხმდეს პროექტის ავტორთან.
2. შენობის საპროექტო ნული ±0.00=491.80 აბსოლუტურ ნიშნულს.
3. პროექტში ყველა ზომა მოცემულია მილიმეტრებში, ნიშნულები-მეტრებში.

შენიშვნები :

თარიღი Jul 23, 2026 წ.

კორექტირება

№	კორექტირება	თარიღი	შეასრ.
1			
2			
3			
4			

მისამართი / Address

ქ. თბილისი, მაისურაძის ქ. N11-ის მიმდებარედ, ზემო პლატო, თრიალეთის ქ. N45-ის მიმდებარედ

ს/კ 01.19.20.003.214

სიტუაციური გეგმა

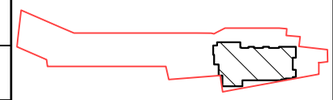

პროექტი / Project

მრავალბინიანი საცხოვრებელი სახლი

დამკვეთი / Client

შ.პ.ს. "სივრცე"

თანამდებობა	გვარი
კონსტრუქტორი	თ. მორალიშვილი
შეასრულა	თ. მორალიშვილი

კონსტრუქტორი:
STRUCTURAL ENGINEER
თორნიკე მორალიშვილი
TORNIKE MORALISHVILI
E: TORNIKEMORALISHVILI@GMAIL.COM
M: +995 511 222 442

ფაილი/File: TYPICAL BEAM SECTION

პროექტი/Project No 11A24	ფორმატი Paper Size A3
თარიღი/Date: Jul 23, 2026	
სტადია/Status: C.D.	მ. Scale

ნახაზის დასახელება / Drawing Name:

0.000 ... 3.000 ნ.-ზე მონ. რიგელების სპეციფიკაცია

ფურცელი/Drawing No კ-4018

კონსტრ. დასახ.	ელემენტის დასახ.	პოზ. №	დიამეტრი ან კვეთი (მმ)		ერთეულის სიგრძე (მმ.)	რაოდენობა (ც.)	საერთო სიგრძე (მ.)	საერთო წონა (კგ.)
37.650 ნ.-ზე მონოლითური რიგელების სპეციფიკაცია	მ.რ.-1 40x50 (h)	1	Ø 18	A500C	დ.ბ.	-	2094	4182
		2	Ø 18	A500C	2400	14 X 1	34	67
		3	Ø 18	A500C	3000	25 X 1	75	150
		4	Ø 18	A500C	4000	6 X 1	24	48
		5	Ø 18	A500C	6000	2 X 1	12	24
		6	Ø 22	A500C	3000	5 X 1	15	45
		7	Ø 22	A500C	4000	3 X 1	12	36
		8	Ø 25	A500C	2400	2 X 1	5	18
		9	Ø 25	A500C	3000	12 X 1	36	139
		10	Ø 25	A500C	4000	15 X 1	60	231
		11	Ø 25	A500C	6000	2 X 1	12	46
		1.1	Ø 8	A240C	1460	3173 X 1	4633	1827
		2.1	Ø 18	A500C	2960	12 X 1	36	71
		მძიმე ბეტონი B25 V = 32.4 X 1 = 32.4 მ³						
	მ.რ.-2 25x50 (h)	1	Ø 20	A500C	დ.ბ.	-	132	325
		2	Ø 18	A500C	დ.ბ.	-	132	264
		1.2	Ø 8	A240C	1340	267 X 1	357	141
		მძიმე ბეტონი B25 V = 3.4 X 1 = 3.40 მ³						
	მ.რ.-3 20x50 (h)	1	Ø 20	A500C	დ.ბ.	-	24	60
		2	Ø 18	A500C	დ.ბ.	-	24	48
		1.3	Ø 8	A240C	1240	73 X 1	91	36
		მძიმე ბეტონი B25 V = 0.7 X 1 = 0.75 მ³						
41.150 ნ.-ზე მონ. რ.	მ.რ.-1 40x50 (h)	1	Ø 18	A500C	დ.ბ.	-	299	597
		1.1	Ø 8	A240C	1460	453 X 1	662	261
		მძიმე ბეტონი B25 V = 4.6 X 1 = 4.6 მ³						

საერთო შენიშვნები :

1. ნახაზში შეტანილი ყველა ცვლილება უნდა შეთანხმდეს პროექტის ავტორთან.
2. შენობის საპროექტო ნული ±0.00=491.80 აბსოლუტურ ნიშნულს.
3. პროექტში ყველა ზომა მოცემულია მილიმეტრებში, ნიშნულები-მეტრებში.

შენიშვნები :

თარიღი Jul 23, 2026 წ.

კორექტირება

№	კორექტირება	თარიღი	შეასრ.
1			
2			
3			
4			

მისამართი / Address

ქ. თბილისი, მაისურაძის ქ. N11-ის მიმდებარედ, ზემო პლატო, თრიალეთის ქ. N45-ის მიმდებარედ
ს/კ 01.19.20.003.214

სიტუაციური გეგმა

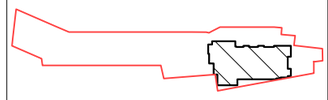

პროექტი / Project

მრავალბინიანი
საცხოვრებელი სახლი

დამკვეთი / Client

შ.პ.ს. "სივრცე"

თანამდებობა	გვარი
კონსტრუქტორი	თ. მორალიშვილი
შეასრულა	თ. მორალიშვილი

კონსტრუქტორი:
STRUCTURAL ENGINEER
თორნიკე მორალიშვილი
TORNIKE MORALISHVILI
E: TORNIKEMORALISHVILI@GMAIL.COM
M: +995 511 222 442

ფაილი/File: TYPICAL BEAM SECTION

პროექტი/Project No 11A24	ფორმატი Paper Size A3
თარიღი/Date: Jul 23, 2026	
სტადია/Status: C.D.	მ. Scale

ნახაზის დასახელება / Drawing Name:

6.150 ... 41.850 ნ.-ზე მონ.
რიგელების სპეციფიკაცია

ფურცელი/Drawing No	კ-4019

კიბე N1-ის გეგმა -3.000 და 3.000 ნიშნულებს შორის
მ 1:50

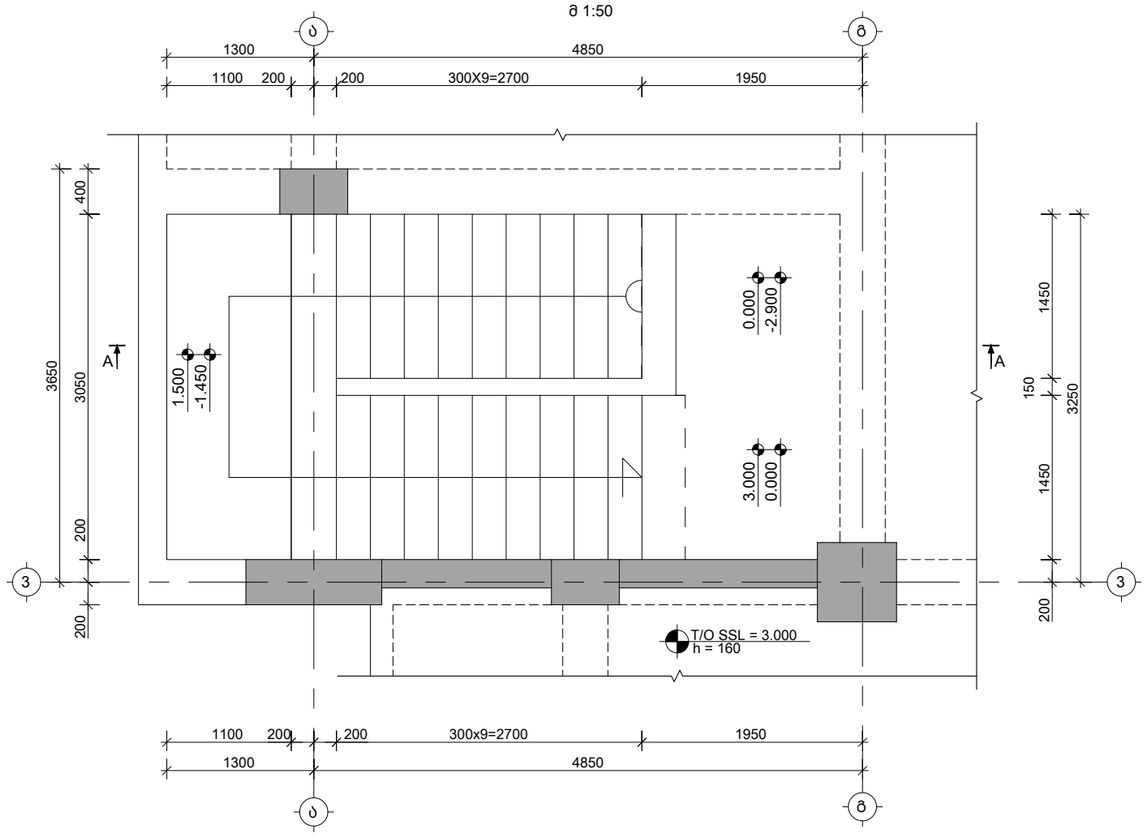

კიბე N1-ის გეგმა 3.000 და 6.150 ნიშნულებს შორის
მ 1:50

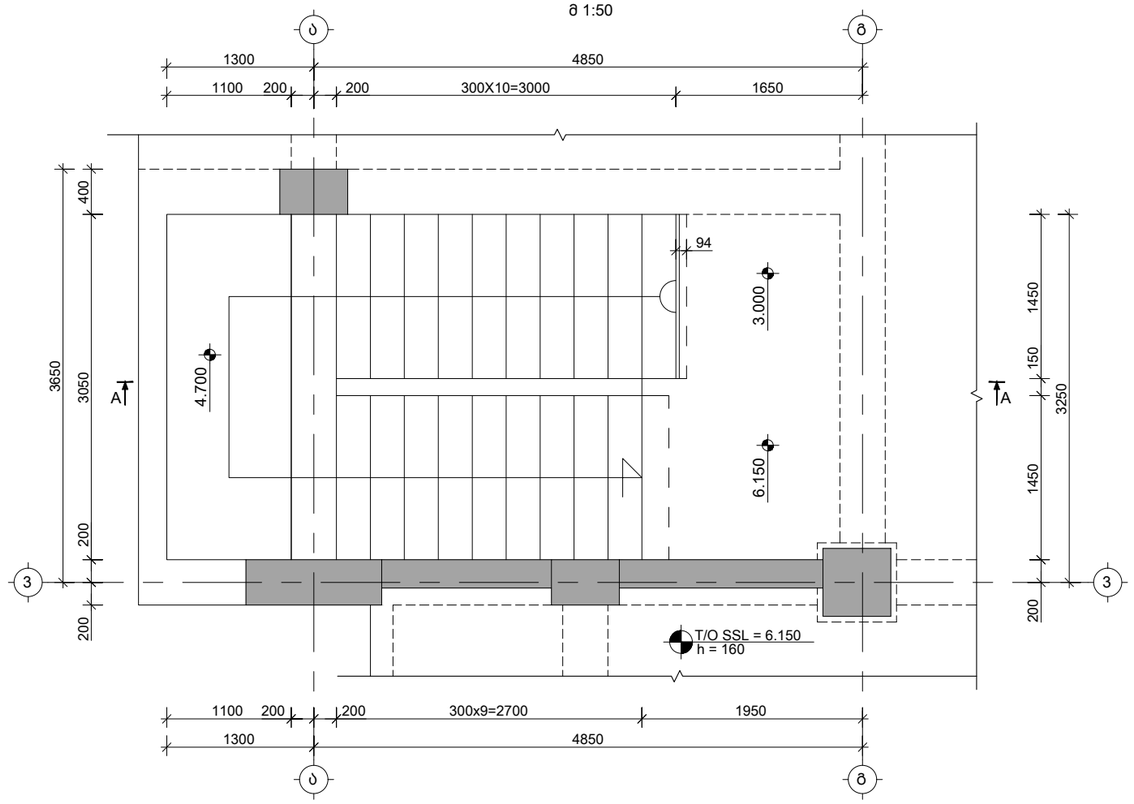

საერთო შენიშვნები :

1. ნახაზში შეტანილი ყველა ცვლილება უნდა შეთანხმდეს პროექტის ავტორთან.
2. შენობის საპროექტო ნული ±0.00=491.80 აბსოლუტურ ნიშნულს.
3. პროექტში ყველა ზომა მოცემულია მილიმეტრებში, ნიშნულები-მეტრებში.

შენიშვნები :

თარიღი Jul 23, 2026 წ.

კორექტირება

№	კორექტირება	თარიღი	შეასრ.
1			
2			
3			
4			

მისამართი / Address

ქ. თბილისი, მაისურაძის ქ. N11-ის მიმდებარედ, ზემო პლატო, თრიალეთის ქ. N45-ის მიმდებარედ
ს/კ 01.19.20.003.214

სიტუაციური გეგმა

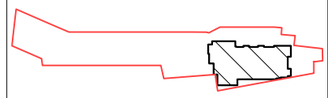

პროექტი / Project

მრავალბინიანი საცხოვრებელი სახლი

დამკვეთი / Client

შ.პ.ს. "სივრცე"

თანამდებობა	გვარი
კონსტრუქტორი	თ. მორალიშვილი
შეასრულა	თ. მორალიშვილი

კონსტრუქტორი:
STRUCTURAL ENGINEER
თორნიკე მორალიშვილი
TORNIKE MORALISHVILI
E: TORNIKEMORALISHVILI@GMAIL.COM
M: +995 511 222 442

ფაილი/File: STAIR

პროექტი/Project No 11A24	ფორმატი Paper Size A3
თარიღი/Date: Jul 23, 2026	
სტადია/Status: C.D.	მ. Scale

ნახაზის დასახელება / Drawing Name:

კიბე N1-ის გეგმა -3.000 და 6.150 ნიშნულებს შორის

ფურცელი/Drawing No	კ-5000

კიბე N2-ის გეგმა -2.900 და 3.000 ნიშნულებს შორის
მ 1:50

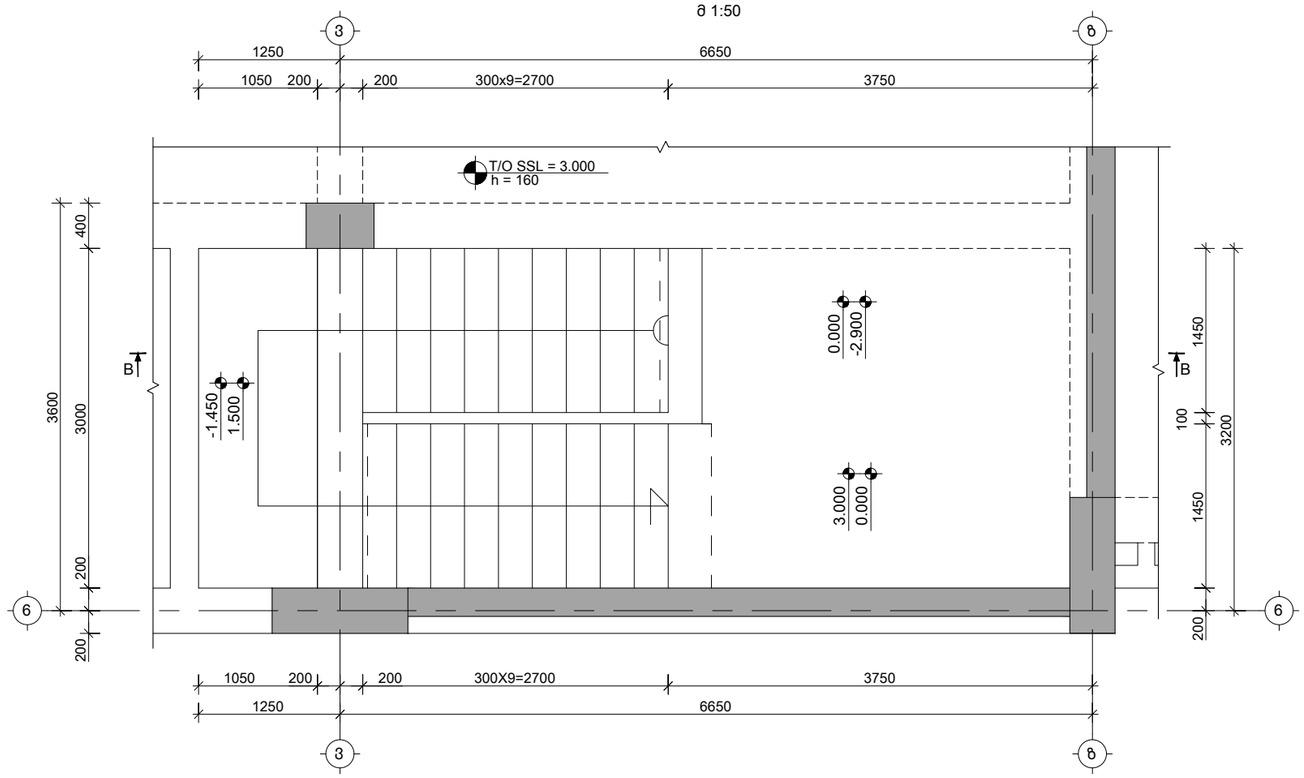

კიბე N2-ის გეგმა 3.000 და 6.150 ნიშნულებს შორის
მ 1:50

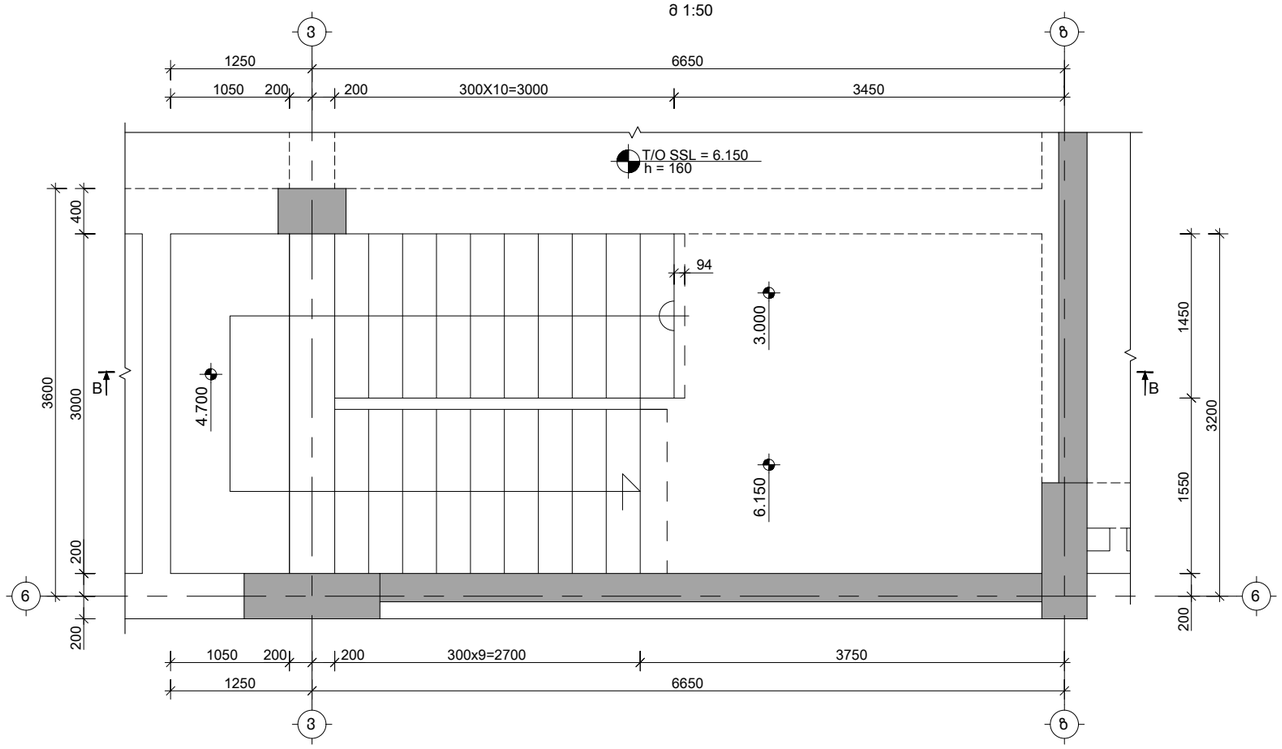

საერთო შენიშვნები :

1. ნახაზში შეტანილი ყველა ცვლილება უნდა შეთანხმდეს პროექტის ავტორთან.
2. შენობის საპროექტო ნული ±0.00=491.80 აბსოლუტურ ნიშნულს.
3. პროექტში ყველა ზომა მოცემულია მილიმეტრებში, ნიშნულები-მეტრებში.

შენიშვნები :

თარიღი Jul 23, 2026 წ.

კორექტირება

№	კორექტირება	თარიღი	შეასრ.
1			
2			
3			
4			

მისამართი / Address

ქ. თბილისი, მაისურაძის ქ. N11-ის მიმდებარედ, ზემო პლატო, თრიალეთის ქ. N45-ის მიმდებარედ
ს/კ 01.19.20.003.214

სიტუაციური გეგმა

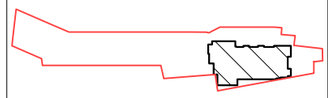

პროექტი / Project

მრავალბინიანი საცხოვრებელი სახლი

დამკვეთი / Client

შ.პ.ს. "სივრცე"

თანამდებობა	გვარი
კონსტრუქტორი	თ. მორალიშვილი
შეასრულა	თ. მორალიშვილი

კონსტრუქტორი:
STRUCTURAL ENGINEER
თორნიკე მორალიშვილი
TORNIKE MORALISHVILI
E: TORNIKEMORALISHVILI@GMAIL.COM
M: +995 511 222 442

ფაილი/File: STAIR

პროექტი/Project No 11A24	ფორმატი Paper Size A3
თარიღი/Date: Jul 23, 2026	
სტადია/Status: C.D.	მ. Scale

ნახაზის დასახელება / Drawing Name:

კიბე N2-ის გეგმა -3.000 და 6.150 ნიშნულებს შორის

ფურცელი/Drawing No კ-5001

კიბე N1-ის გეგმა 6.150 და 34.500 ნიშნულებს შორის
მ 1:50

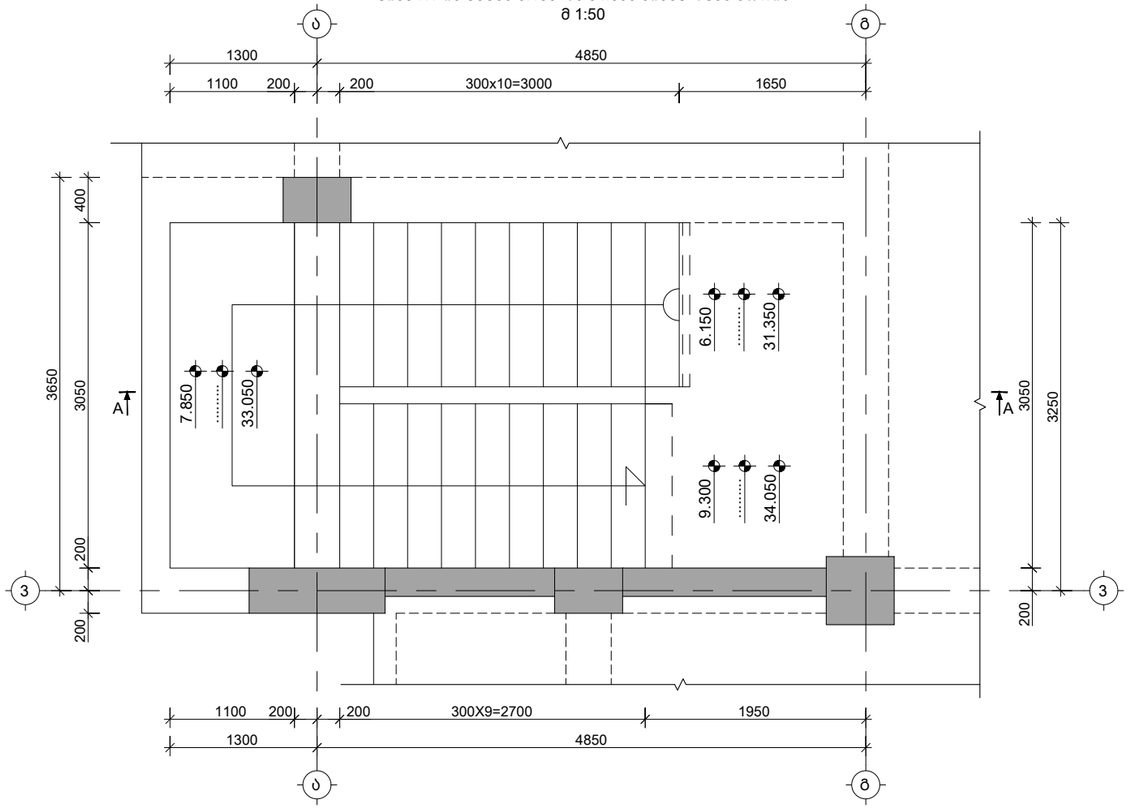

კიბე N2-ის გეგმა 6.150 და 37.650 ნიშნულებს შორის
მ 1:50

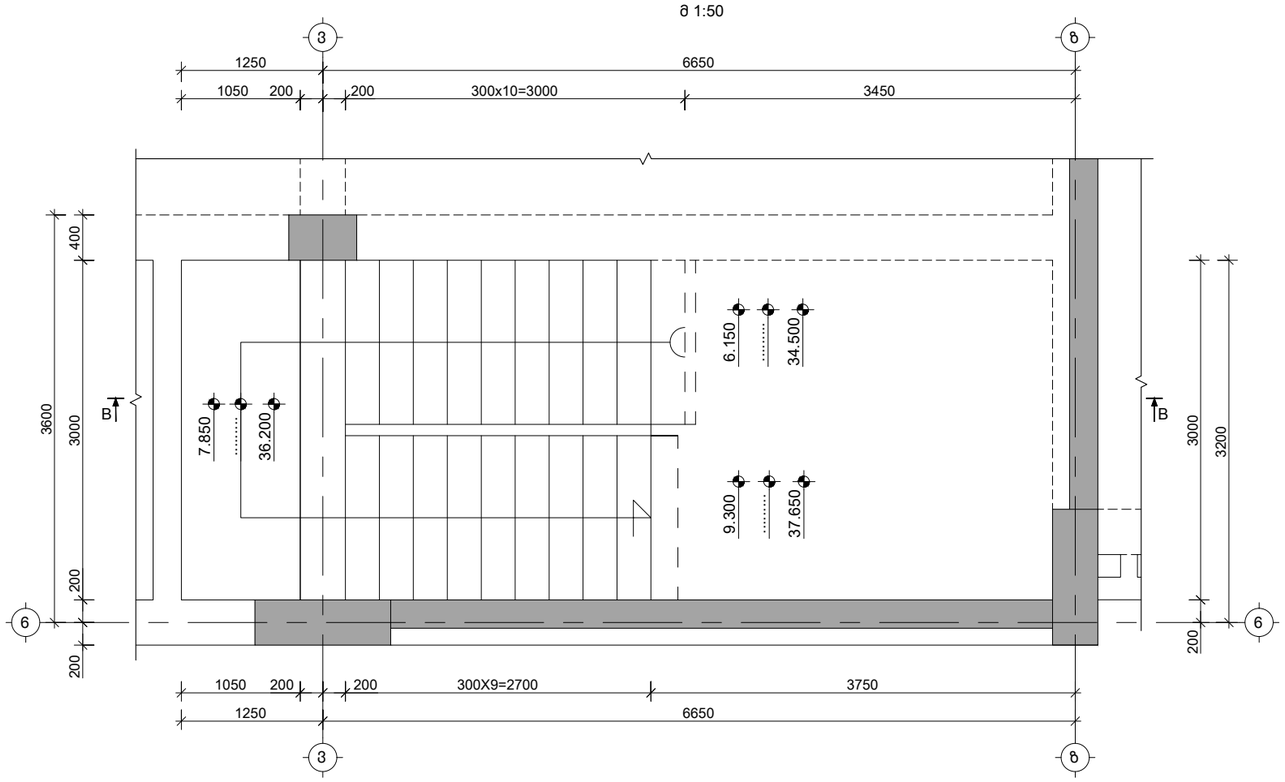

საერთო შენიშვნები :

1. ნახაზში შეტანილი ყველა ცვლილება უნდა შეთანხმდეს პროექტის ავტორთან.
2. შენობის საპროექტო ნული ±0.00=491.80 აბსოლუტურ ნიშნულს.
3. პროექტში ყველა ზომა მოცემულია მილიმეტრებში, ნიშნულები-მეტრებში.

შენიშვნები :

თარიღი Jul 23, 2026 წ.

კორექტირება

№	კორექტირება	თარიღი	შეასრ.
1			
2			
3			
4			

მისამართი / Address

ქ. თბილისი, მაისურაძის ქ. N11-ის მიმდებარედ, ზემო პლატო, თრიალეთის ქ. N45-ის მიმდებარედ
ს/კ 01.19.20.003.214

სიტუაციური გეგმა

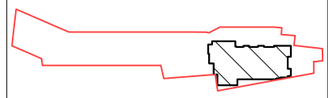

პროექტი / Project

მრავალბინიანი საცხოვრებელი სახლი

დამკვეთი / Client

შ.პ.ს. "სივრცე"

თანამდებობა	გვარი
კონსტრუქტორი	თ. მორალიშვილი
შეასრულა	თ. მორალიშვილი

კონსტრუქტორი:
STRUCTURAL ENGINEER
თორნიკე მორალიშვილი
TORNIKE MORALISHVILI
E: TORNIKEMORALISHVILI@GMAIL.COM
M: +995 511 222 442

ფაილი/File: STAIR

პროექტი/Project No 11A24	ფორმატი Paper Size A3
თარიღი/Date: Jul 23, 2026	
სტადია/Status: C.D.	მ. Scale

ნახაზის დასახელება / Drawing Name:

კიბე N1 & N2-ის გეგმა 6.150 და 37.650 ნიშნულებს შორის

ფურცელი/Drawing No კ-5002

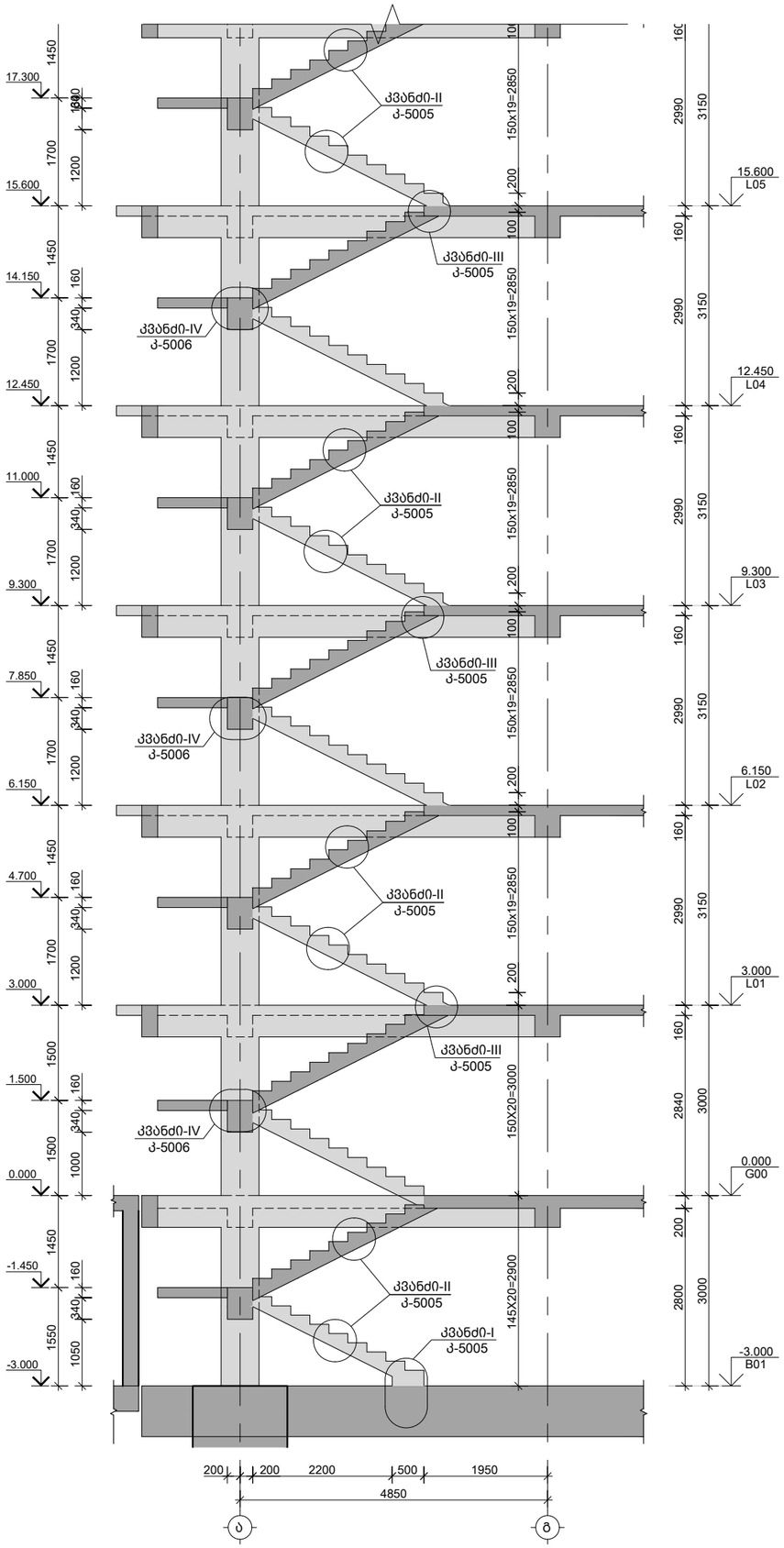

ჭრილი A-A
მ 1:100

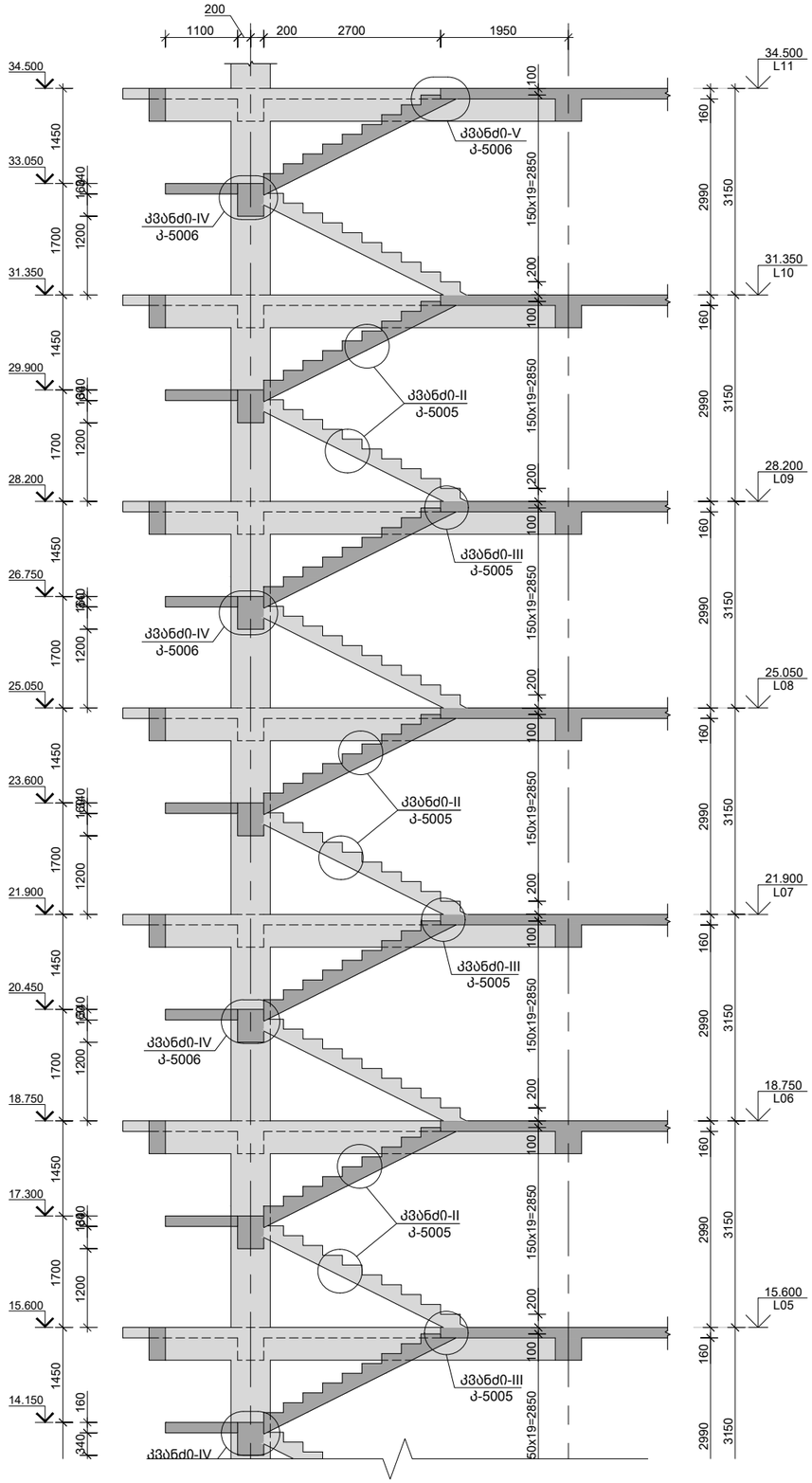

საერთო შენიშვნები :

1. ნახაზში შეტანილი ყველა ცვლილება უნდა შეთანხმდეს პროექტის ავტორთან.
2. შენობის საპროექტო ნული ±0.00=491.80 აბსოლუტურ ნიშნულს.
3. პროექტში ყველა ზომა მოცემულია მილიმეტრებში, ნიშნულები-მეტრებში.

შენიშვნები :

თარიღი Jul 23, 2026 წ.

კორექტირება

№	კორექტირება	თარიღი	შეასრ.
1			
2			
3			
4			

მისამართი / Address

ქ. თბილისი, მაისურაძის ქ. N11-ის მიმდებარედ, ზემო პლატო, თრიალეთის ქ. N45-ის მიმდებარედ
ს/კ 01.19.20.003.214

სიტუაციური გეგმა

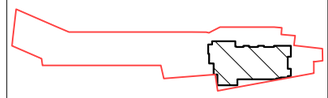

პროექტი / Project

მრავალბინიანი საცხოვრებელი სახლი

დამკვეთი / Client

შ.პ.ს. "სივრცე"

თანამდებობა	გვარი
კონსტრუქტორი	თ. მორალიშვილი
შეასრულა	თ. მორალიშვილი

კონსტრუქტორი:
STRUCTURAL ENGINEER
თორნიკე მორალიშვილი
TORNIKE MORALISHVILI
E: TORNIKEMORALISHVILI@GMAIL.COM
M: +995 511 222 442

ფაილი/File: STAIR

პროექტი/Project No 11A24	ფორმატი Paper Size A3
თარიღი/Date: Jul 23, 2026	
სტადია/Status: C.D.	მ. Scale

ნახაზის დასახელება / Drawing Name:

კიბის ჭრილი A-A

ფურცელი/Drawing No კ-5003

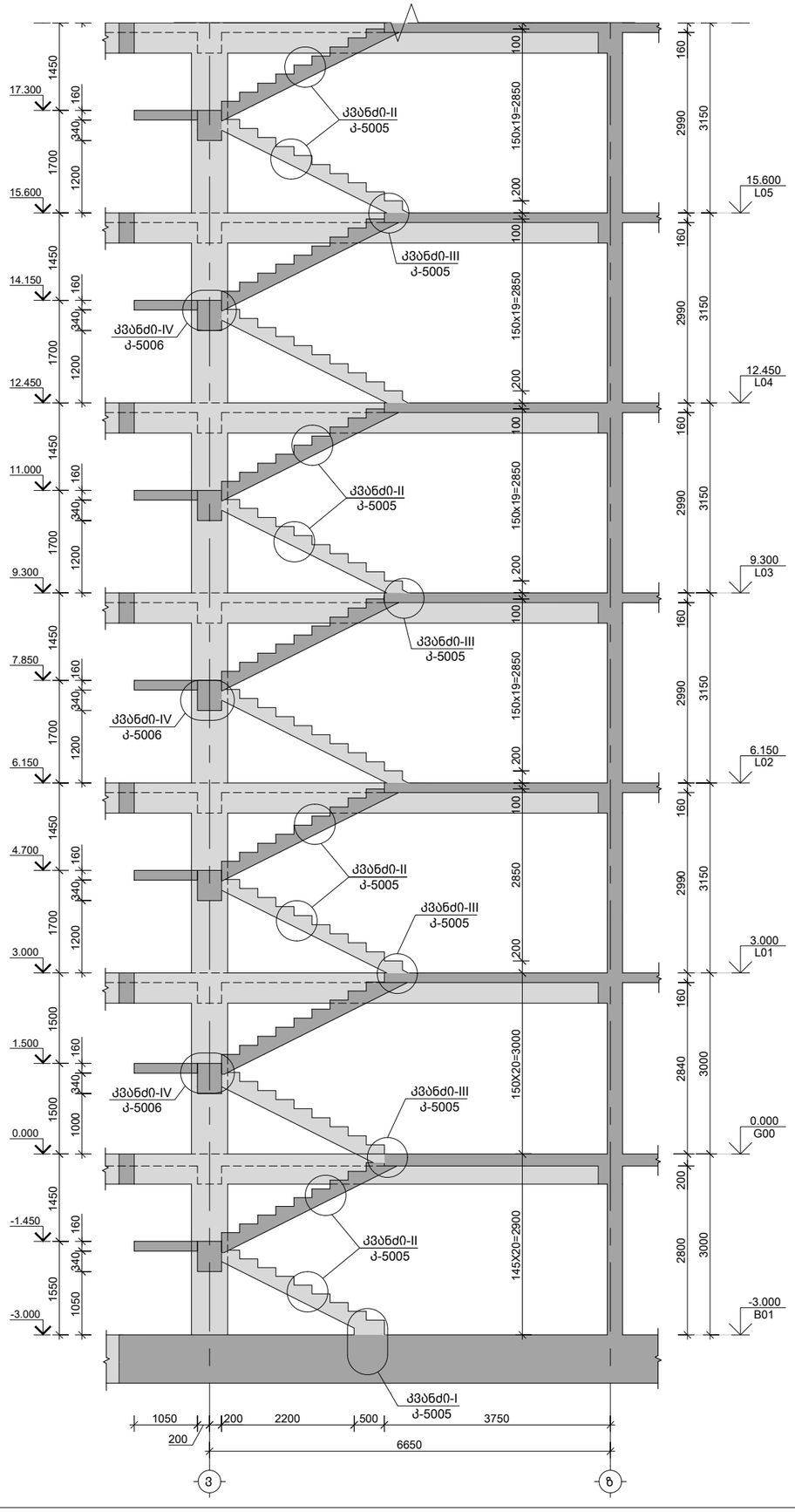

ჭრილი B-B
მ 1:100

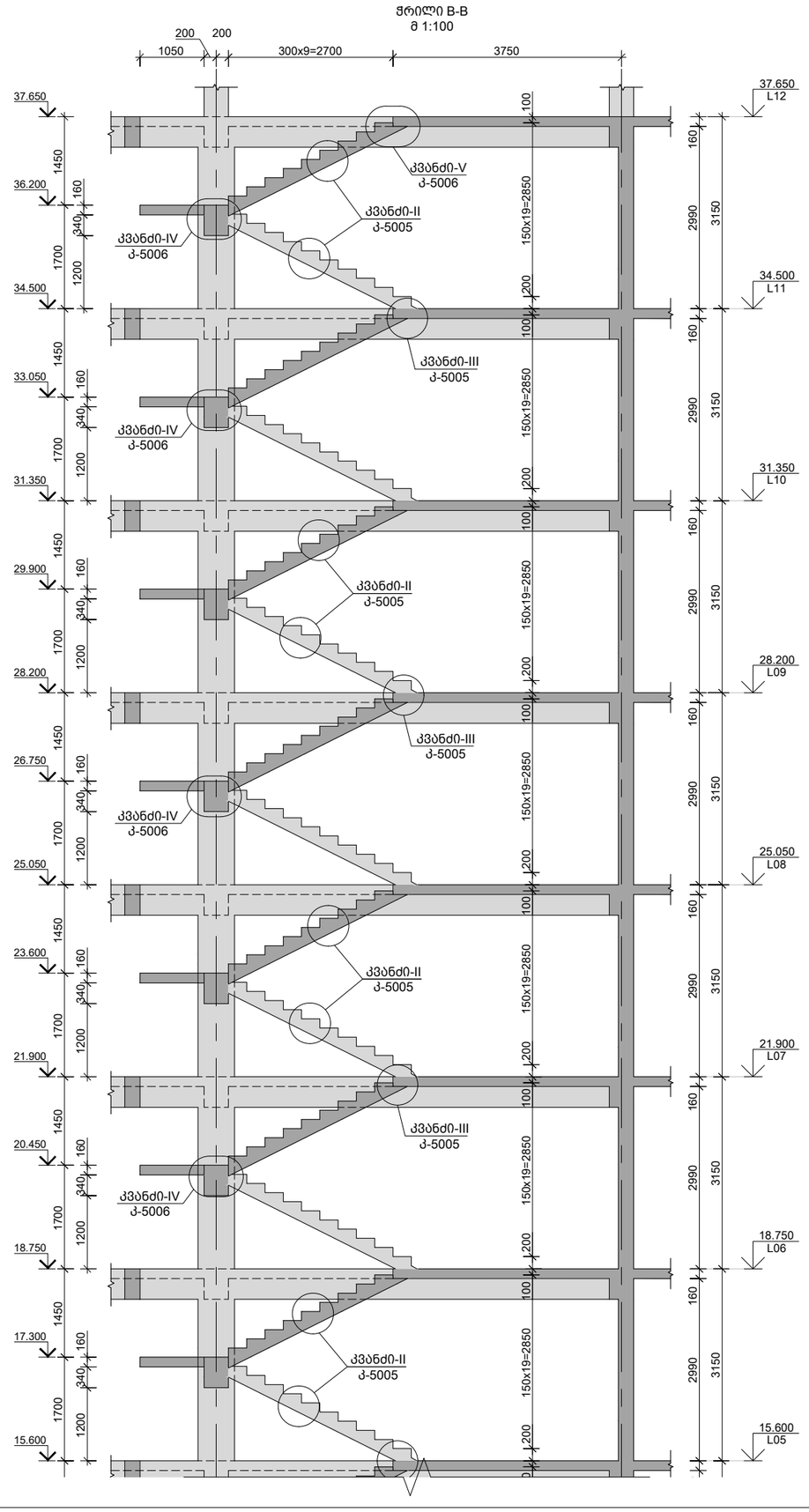

საერთო შენიშვნები :

1. ნახაზში შეტანილი ყველა ცვლილება უნდა შეთანხმდეს პროექტის ავტორთან.
2. შენობის საპროექტო ნული ±0.00=491.80 აბსოლუტურ ნიშნულს.
3. პროექტში ყველა ზომა მოცემულია მილიმეტრებში, ნიშნულები-მეტრებში.

შენიშვნები :

თარიღი Jul 23, 2026 წ.

კორექტირება

№	კორექტირება	თარიღი	შეასრ.
1			
2			
3			
4			

მისამართი / Address

ქ. თბილისი, მაისურაძის ქ. N11-ის მიმდებარედ, ზემო პლატო, თრიალეთის ქ. N45-ის მიმდებარედ ს/კ 01.19.20.003.214

სიტუაციური გეგმა

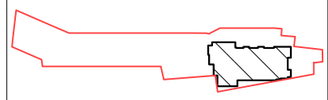

პროექტი / Project

მრავალბინიანი საცხოვრებელი სახლი

დამკვეთი / Client

შ.პ.ს. "სივრცე"

თანამდებობა	გვარი
კონსტრუქტორი	თ. მორალიშვილი
შემსრულა	თ. მორალიშვილი

კონსტრუქტორი:
STRUCTURAL ENGINEER
თორნიკე მორალიშვილი
TORNIKE MORALISHVILI
E: TORNIKEMORALISHVILI@GMAIL.COM
M: +995 511 222 442

ფაილი/File:STAIR

პროექტი/Project No 11A24	ფორმატი Paper Size
თარიღი/Date: Jul 23, 2026	A3
სტადია/Status: C.D.	მ. Scale

ნახაზის დასახელება / Drawing Name:

კიბის ჭრილი B-B

ფურცელი/Drawing No პ-5004

კვანძი - I
მ 1:10

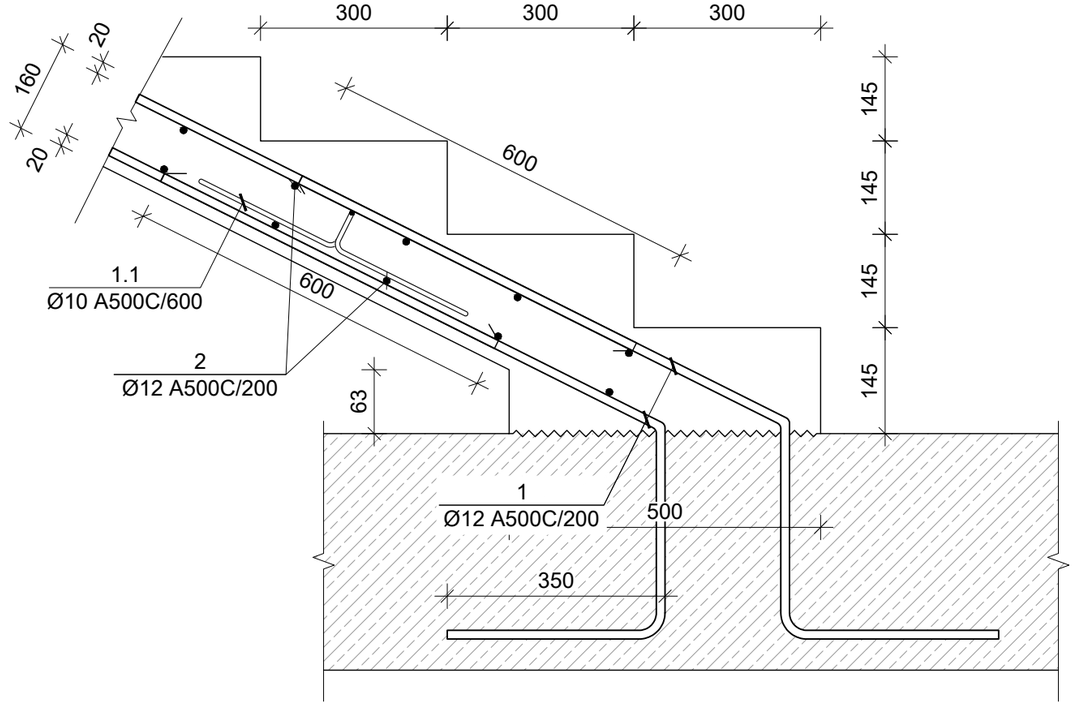

კვანძი - II
მ 1:10

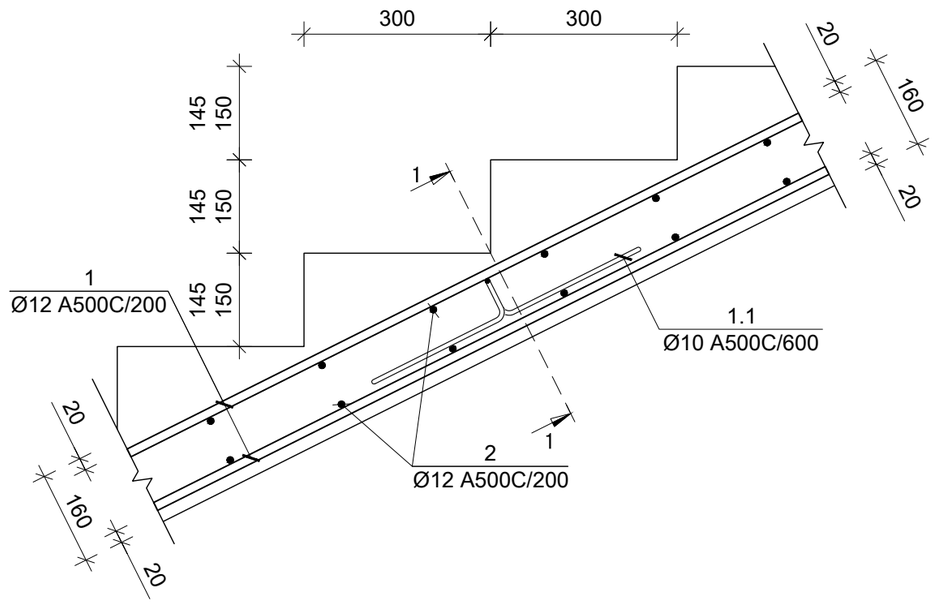

კვანძი - III
მ 1:10

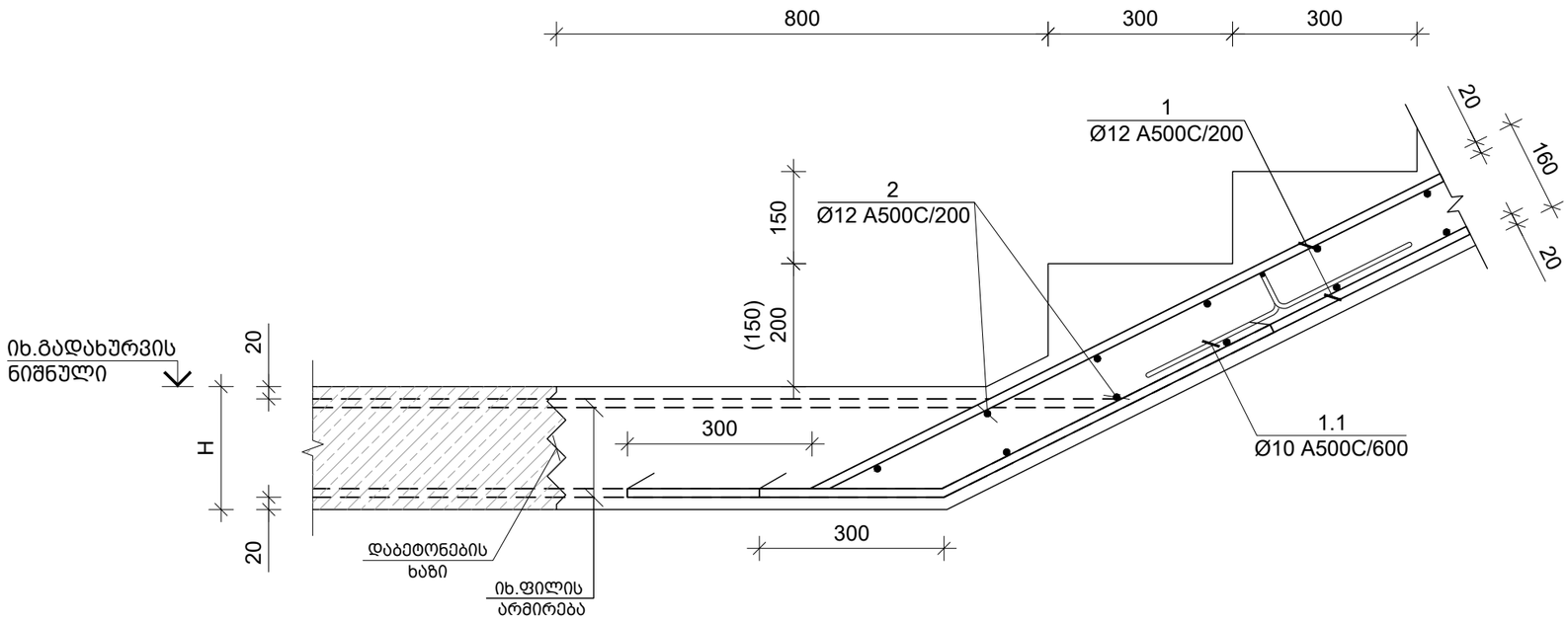

საერთო შენიშვნები :

1. ნახაზში შეტანილი ყველა ცვლილება უნდა შეთანხმდეს პროექტის ავტორთან.
2. შენობის საპროექტო ნული ±0.00=491.80 აბსოლუტურ ნიშნულს.
3. პროექტში ყველა ზომა მოცემულია მილიმეტრებში, ნიშნულები-მეტრებში.

შენიშვნები :

თარიღი Jul 23, 2026 წ.

კორექტირება

№	კორექტირება	თარიღი	შეასრ.
1			
2			
3			
4			

მისამართი / Address

ქ. თბილისი, მაისურაძის ქ. N11-ის მიმდებარედ, ზემო პლატო, თრიალეთის ქ. N45-ის მიმდებარედ
ს/კ 01.19.20.003.214

სიტუაციური გეგმა

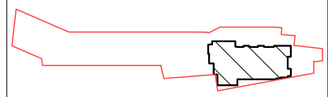

პროექტი / Project

მრავალბინიანი საცხოვრებელი სახლი

დამკვეთი / Client

შ.პ.ს. "სივრცე"

თანამდებობა	გვარი
კონსტრუქტორი	თ. მორალიშვილი
შეასრულა	თ. მორალიშვილი

კონსტრუქტორი:
STRUCTURAL ENGINEER
თორნიკე მორალიშვილი
TORNIKE MORALISHVILI
E: TORNIKEMORALISHVILI@GMAIL.COM
M: +995 511 222 442

ფაილი/File: STAIR DETAILS

პროექტი/Project No 11A24	ფორმატი Paper Size A3
თარიღი/Date: Jul 23, 2026	
სტადია/Status: C.D.	მ. Scale

ნახაზის დასახელება / Drawing Name:

კვანძი I & II & III

ფურცელი/Drawing No კ-5005

კვანძი - IV
მ 1:10

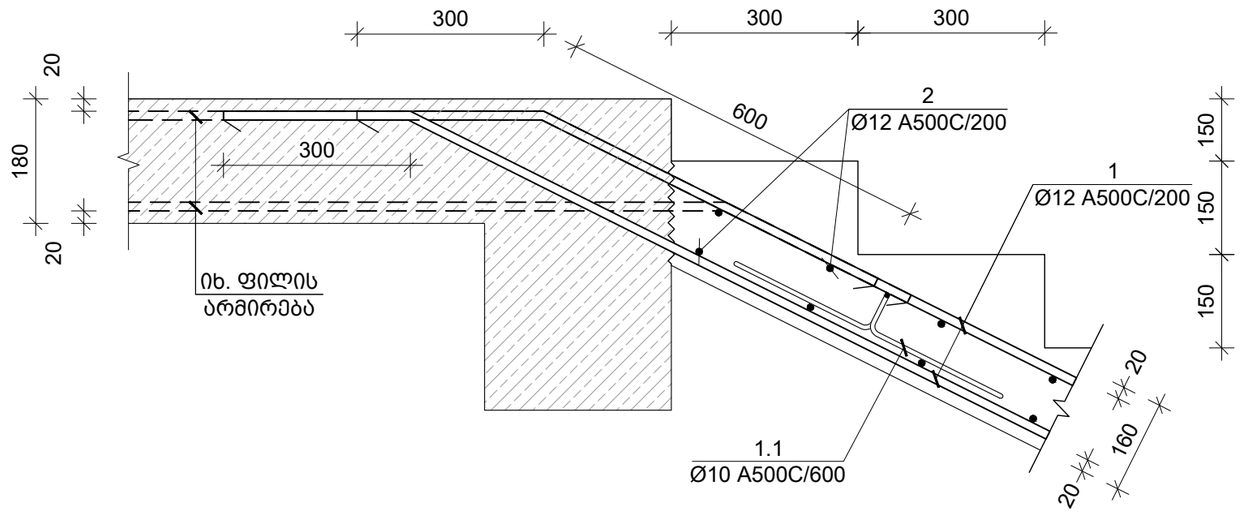

კვანძი - V
მ 1:10

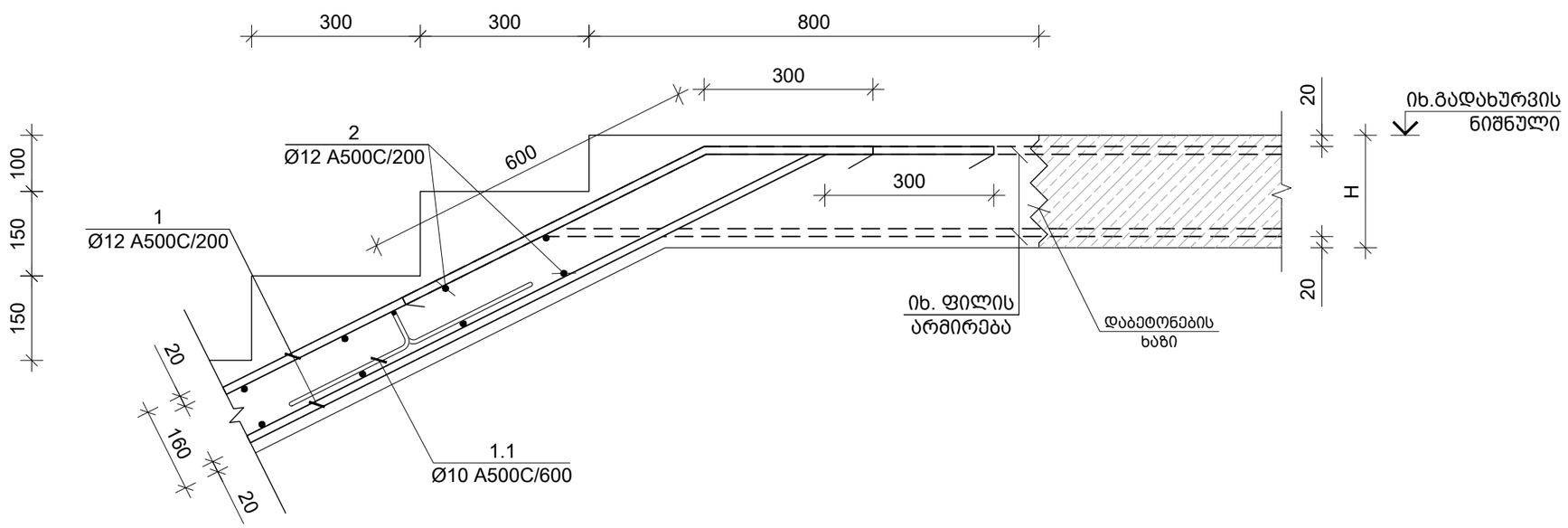

საერთო შენიშვნები :

1. ნახაზში შეტანილი ყველა ცვლილება უნდა შეთანხმდეს პროექტის ავტორთან.
2. შენობის საპროექტო ნული ±0.00=491.80 აბსოლუტურ ნიშნულს.
3. პროექტში ყველა ზომა მოცემულია მილიმეტრებში, ნიშნულები-მეტრებში.

შენიშვნები :

თარიღი Jul 23, 2026 წ.

კორექტირება

№	კორექტირება	თარიღი	შეასრ.
1			
2			
3			
4			

მისამართი / Address

ქ. თბილისი, მაისურაძის ქ. N11-ის მიმდებარედ, ზემო პლატო, თრიალეთის ქ. N45-ის მიმდებარედ
ს/კ 01.19.20.003.214

სიტუაციური გეგმა



პროექტი / Project

მრავალბინიანი საცხოვრებელი სახლი

დამკვეთი / Client

შ.პ.ს. "სივრცე"

თანამდებობა	გვარი
კონსტრუქტორი	თ. მორალიშვილი
შეასრულა	თ. მორალიშვილი

კონსტრუქტორი:
STRUCTURAL ENGINEER
თორნიკე მორალიშვილი
TORNIKE MORALISHVILI
E: TORNIKEMORALISHVILI@GMAIL.COM
M: +995 511 222 442

ფაილი/File: STAIR DETAILS

პროექტი/Project No 11A24	ფორმატი Paper Size A3
თარიღი/Date: Jul 23, 2026	
სტადია/Status: C.D.	მ. Scale

ნახაზის დასახელება / Drawing Name:

კვანძი IV & V

ფურცელი/Drawing No კ-5006

კიბის მონოლითური რიგელი კ.მ.რ.-1 / 12 ც.
მ 1:25

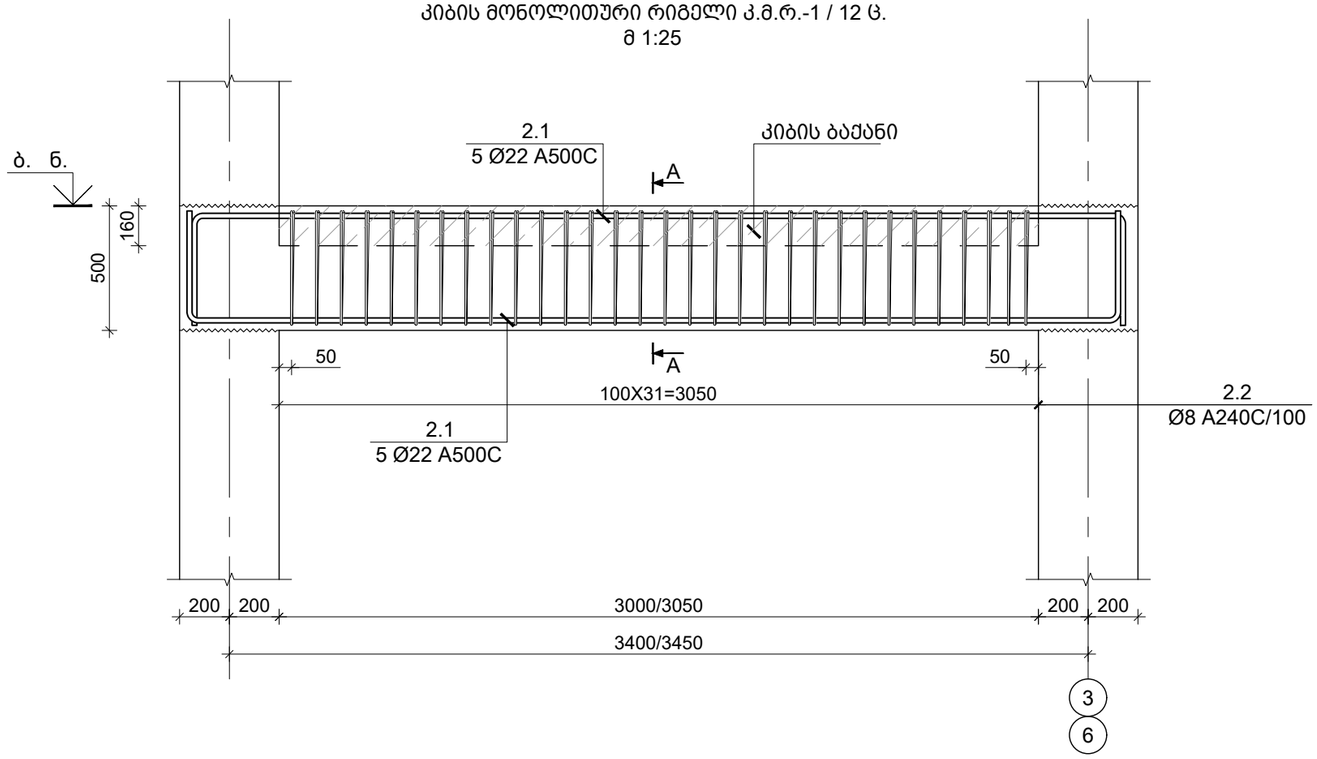

კვეთი A-A
მ. 1:10

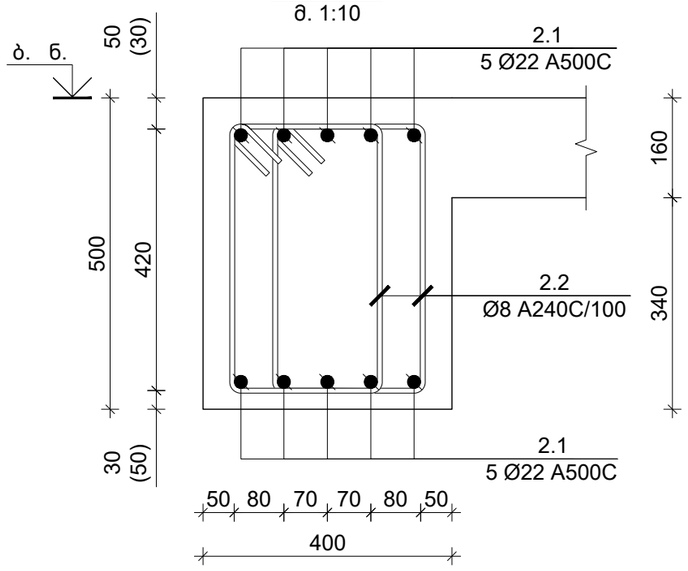

პოზ. N	ø [მმ]	ე ს კ ი ზ ი [მმ]	სიგრძე L [მმ]
2.1	Ø 22	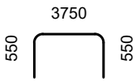	4850
2.2	Ø 8	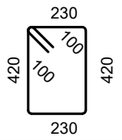	1500

საერთო შენიშვნები :

1. ნახაზში შეტანილი ყველა ცვლილება უნდა შეთანხმდეს პროექტის ავტორთან.
2. შენობის საპროექტო ნული ±0.00=491.80 აბსოლუტურ ნიშნულს.
3. პროექტში ყველა ზომა მოცემულია მილიმეტრებში, ნიშნულები-მეტრებში.

შენიშვნები :

თარიღი Jul 23, 2026 წ.

კორექტირება

№	კორექტირება	თარიღი	შეასრ.
1			
2			
3			
4			

მისამართი / Address

ქ. თბილისი, მაისურაძის ქ. N11-ის მიმდებარედ, ზემო პლატო, თრიალეთის ქ. N45-ის მიმდებარედ
ს/კ 01.19.20.003.214

სიტუაციური გეგმა



პროექტი / Project

მრავალბინიანი საცხოვრებელი სახლი

დამკვეთი / Client

შ.პ.ს. "სივრცე"

თანამდებობა	გვარი
კონსტრუქტორი	თ. მორალიშვილი
შეასრულა	თ. მორალიშვილი

კონსტრუქტორი:
STRUCTURAL ENGINEER
თორნიკე მორალიშვილი
TORNIKE MORALISHVILI
E: TORNIKEMORALISHVILI@GMAIL.COM
M: +995 511 222 442

ფაილი/File: STAIR DETAILS

პროექტი/Project No 11A24	ფორმატი Paper Size A3
თარიღი/Date: Jul 23, 2026	
სტადია/Status: C.D.	მ. Scale

ნახაზის დასახელება / Drawing Name:

კიბის მონოლითური რიგელი, კვეთი A-A & ესკიზი

ფურცელი/Drawing No კ-5007

კონსტრ. დასახ.	ელემენტის დასახ.	პოზ. №	ბეტონის კლასი (მპა)	ელემენტის სიმაღლე (მმ.)	რაოდენობა (ც.)	საერთო ფართი (მ.)	საერთო ფართი (კმ.)
კორპუსი N1-ის სვეტები-ფილებისა	ფილის ფართის 3.000 და 6.150 ნ.-ებს შორის	1	Ø 12 A500C	ქ.ა	-	939	833
		2	Ø 12 A500C	1350	135 X 1	182	162
		1.1	Ø 10 A500C	1040	118 X 1	123	76
		1.2	Ø 12 A500C	900	183 X 1	165	146
			ბაძიგი ბეტონი B25		V = 5.6 X 1	= 5.58 მ³	
	ფილის 6.150 ნ.-ებს შორის 37.650	1	Ø 12 A500C	ქ.ა	-	2448	2173
		2	Ø 12 A500C	1350	70 X 9	851	755
		1.1	Ø 10 A500C	1040	38 X 9	351	216
		1.2	Ø 12 A500C	900	94 X 9	761	676
			ბაძიგი ბეტონი B25		V = 2.9 X 9	= 25.84 მ³	
	ფილის 3.000 და 6.150 ნ.-ებს შორის	1	Ø 12 A500C	ქ.ა	-	279	247
		2	Ø 12 A500C	1350	72 X 1	97	86
		1.1	Ø 10 A500C	1040	38 X 1	40	25
		1.2	Ø 12 A500C	900	96 X 1	86	77
			ბაძიგი ბეტონი B25		V = 2.4 X 1	= 2.40 მ³	
	ფილის -2.900 და 3.000 ნ.-ებს შორის	1	Ø 12 A500C	ქ.ა	-	582	517
		2	Ø 12 A500C	1350	72 X 12	1116	991
		1.1	Ø 10 A500C	1040	38 X 12	474	316
		1.2	Ø 12 A500C	900	96 X 12	1056	938
			ბაძიგი ბეტონი B25		V = 7.2 X 12	= 86.40 მ³	
	ფილის -5.150 და -2.900 ნ.-ებს შორის	1	Ø 12 A500C	ქ.ა	-	1116	991
		2	Ø 12 A500C	1350	72 X 12	1116	991
		1.1	Ø 10 A500C	1040	38 X 12	474	316
		1.2	Ø 12 A500C	900	96 X 12	1056	938
			ბაძიგი ბეტონი B25		V = 7.2 X 12	= 86.40 მ³	
	ფილის 6.150 ნ.-ებს შორის 34.500	1	Ø 12 A500C	ქ.ა	-	2448	2173
		2	Ø 12 A500C	1350	70 X 9	851	755
		1.1	Ø 10 A500C	1040	38 X 9	351	216
		1.2	Ø 12 A500C	900	94 X 9	761	676
			ბაძიგი ბეტონი B25		V = 2.9 X 9	= 25.84 მ³	
	ფილის -2.900 და 3.000 ნ.-ებს შორის	1	Ø 12 A500C	ქ.ა	-	939	833
		2	Ø 12 A500C	1350	135 X 1	182	162
		1.1	Ø 10 A500C	1040	118 X 1	123	76
		1.2	Ø 12 A500C	900	183 X 1	165	146
			ბაძიგი ბეტონი B25		V = 5.6 X 1	= 5.58 მ³	
	ფილის 3.000 და 6.150 ნ.-ებს შორის	1	Ø 12 A500C	ქ.ა	-	276	245
		2	Ø 12 A500C	1350	72 X 1	97	86
		1.1	Ø 10 A500C	1040	38 X 1	39	24
		1.2	Ø 12 A500C	900	95 X 1	86	76
			ბაძიგი ბეტონი B25		V = 2.9 X 1	= 2.91 მ³	
	ფილის 6.150 ნ.-ებს შორის 37.650	1	Ø 12 A500C	ქ.ა	-	2697	2393
		2	Ø 12 A500C	1350	70 X 10	945	839
		1.1	Ø 10 A500C	1040	37 X 10	384	237
		1.2	Ø 12 A500C	900	93 X 10	837	743
			ბაძიგი ბეტონი B25		V = 2.8 X 10	= 28.39 მ³	
	ფილის -1.900 და -1.150 ნ.-ებს შორის	2.1	Ø 22 A500C	4850	10 X 13	631	1880
		2.2	Ø 8 A240C	1500	60 X 13	1170	461
			ბაძიგი ბეტონი B25		V = 0.6 X 13	= 8.39 მ³	

მაღალსართულიანი	ბინის N
პროექტის დასახელება:	
ქალაქი თბილისი, ისანი-სამგორის რაიონი, ვაკის ქუჩა N6	
პროექტის ავტორი:	
STRUCTURAL ENGINEER	
TORNIKE MORALISHVILI	
E: TORNIKEMORALISHVILI@GMAIL.COM	
M: +995 511 222 442	
ფაილის დასახელება/File:STAIR DETAILS	
პროექტის № /Project No 11A24	ფორმატი Paper Size A3
თარიღი/Date: Jul 23, 2026	
სტატუსი/Status: C.D.	მასშტაბი. Scale
ნახაზის დასახელება / Drawing Name:	
კიბის ნახაზები, პლანი და ჭრილი	
ნახაზის № /Drawing No	J-5008

მშენებლობის ეტაპი / Project	
მონოლითური ბინების კომპლექსი	
დამკვეთი / Client	
შპს "სპორტ ცენტრი"	
მშენებლობის მეთოდი	ბაზის №
პროექტის ხელმძღვანელი	მ. ბოლქვაძე
პროექტირების ხელმძღვანელი	მ. ბოლქვაძე
შემსრულებელი	მ. ბოლქვაძე

№	ცვლილების ტიპი	თარიღი
1		
2		
3		
4		

ნახაზის დანიშნულება : ბეტონის მონოლითური სვეტების, კედლების და ფილების ელემენტების დეტალური ნახაზები

1. ნახაზები შეფასებულია ყველა ცვლილების გათვალისწინებით.
2. შეზომილი სამუშაოების მოცულობა ±0.00=491.80 აბსოლუტური ნიშნულისთვის.
3. ბეტონის ყველა ზომა მოცემულია მილიმეტრებში.

ნახაზის ფურცლები : 1

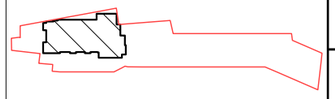

37.650 ნ.-ზე მონოლითური პარაპეტის საყალიბე გეგმა
მ 1:100

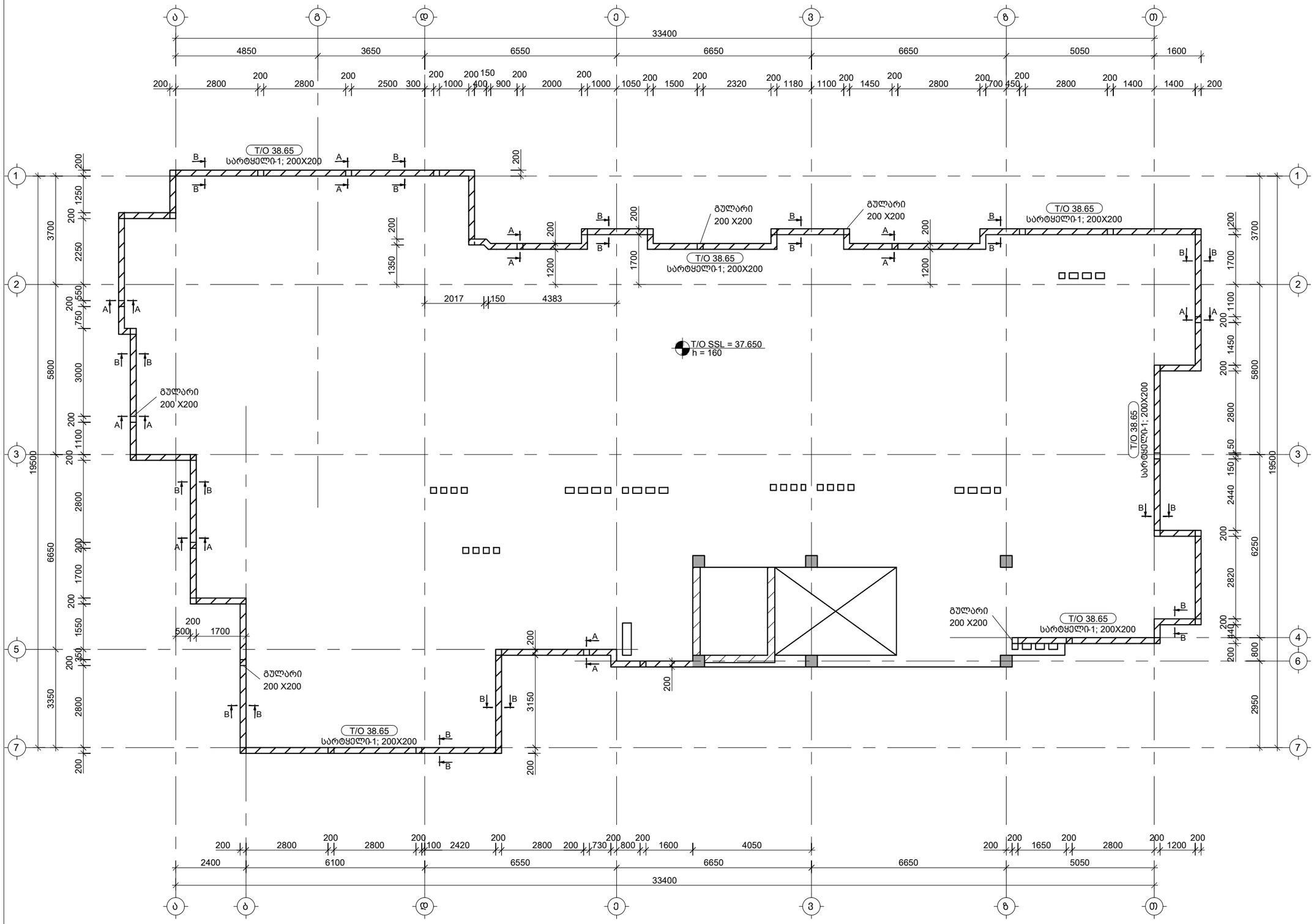

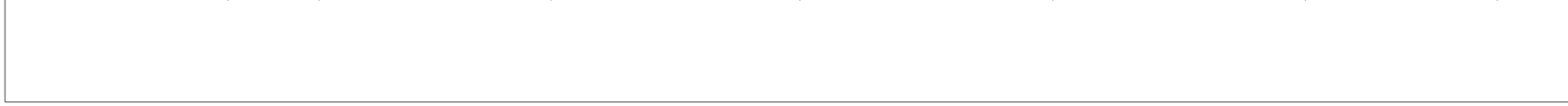

საერთო შენიშვნები :

1. ნახაზში შეტანილი ყველა ცვლილება უნდა შეთანხმდეს პროექტის ავტორთან.
2. შენობის საპროექტო ნული ±0.00=491.80 აბსოლუტურ ნიშნულს.
3. პროექტში ყველა ზომა მოცემულია მილიმეტრებში, ნიშნულები-მეტრებში.

შენიშვნები :

თარიღი Jul 23, 2026 წ.

კორექტირება

№	კორექტირება	თარიღი	შეასრ.
1			
2			
3			
4			

მისამართი / Address

ქ. თბილისი, მაისურაძის ქ. N11-ის მიმდებარედ, ზემო პლატო, თრიალეთის ქ. N45-ის მიმდებარედ

ს/კ 01.19.20.003.214

სიტუაციური გეგმა

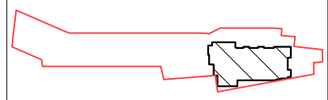

პროექტი / Project

მრავალბინიანი საცხოვრებელი სახლი

დამკვეთი / Client

შ.პ.ს. "სივრცე"

თანამდებობა	გვარი
კონსტრუქტორი	თ. მორალიშვილი
შეასრულა	თ. მორალიშვილი

კონსტრუქტორი:
STRUCTURAL ENGINEER
თორნიკე მორალიშვილი
TORNIKE MORALISHVILI
E: TORNIKEMORALISHVILI@GMAIL.COM
M: +995 511 222 442

ფაილი/File:UPSTAND

პროექტი/Project No 11A24	ფორმატი Paper Size A3
თარიღი/Date: Jul 23, 2026	
სტადია/Status: C.D.	მ. Scale

ნახაზის დასახელება / Drawing Name:

37.650 ნ.-ზე მონოლითური პარაპეტის საყალიბე გეგმა

ფურცელი/Drawing No კ-9000

პარაპეტი 1-ის განშლის ფრაგმენტი
მ 1:20

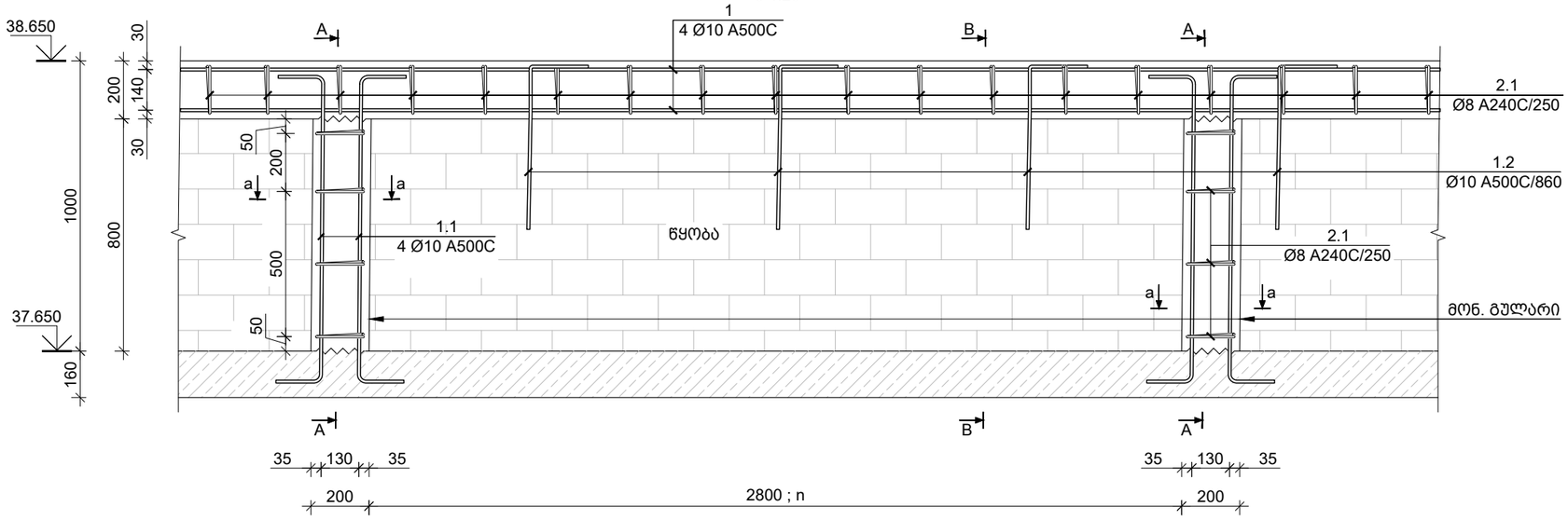

კვეთი a-a
მ 1:10

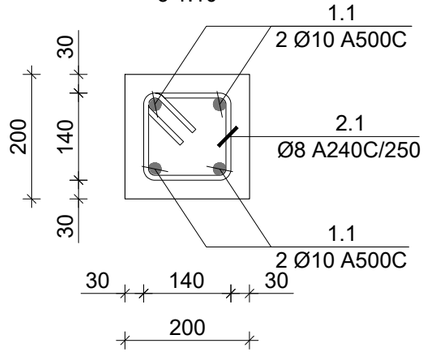

კვეთი A-A; პარაპეტი - 1
მ 1:20

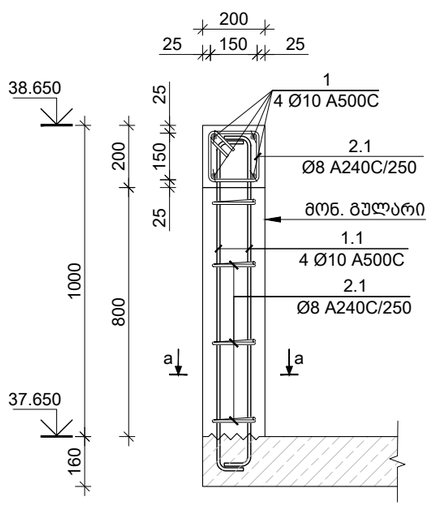

კვეთი B-B; პარაპეტი - 1
მ 1:20

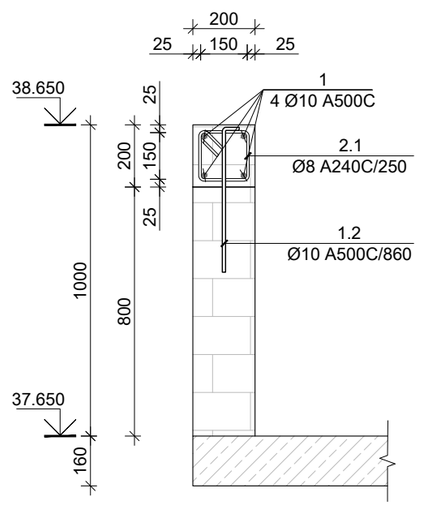

პოზ. N	Ø [მმ]	ე ს კ ი ზ ი [მმ]	სიგრძე L [მმ]
1.1	Ø 10	200 / 1080 / 200	1480
1.2	Ø 10	800 / 100	900
2.1	Ø 8	140 / 100 / 100 / 140 / 140	760

კონსტრ. დასახ.	ელემენტის დასახ.	პოზ. №	დიამეტრი ან კვეთი (მმ)	ერთეულის სიგრძე (მმ.)	რაოდენობა (ც.)	საერთო სიგრძე (მ.)	საერთო წონა (კგ.)
37.650 ნ.-ზე პარაპეტის სეგმენტის	პარაპ. - 1 გულარი	1.1	Ø 10 A500C	1480	4 X 45	266	164
		2.1	Ø 8 A240C	760	4 X 45	137	54
		მძიმე ბეტონი B25		V = 0.03 X 45 = 1 მ³			
	პარაპ. - 1 სარყველი	1	Ø 10 A500C	დ.ბ.	-	484	298
		1.2	Ø 10 A500C	900	128 X 1	115	71
		2.1	Ø 8 A240C	760	440 X 1	334	132
		მძიმე ბეტონი B25		V = 4.4 X 1 = 4.40 მ³			

საერთო შენიშვნები :

1. ნახაზში მეტანილი ყველა ცვლილება უნდა შეთანხმდეს პროექტის ავტორთან.
2. შენობის საპროექტო ნული ±0.00=491.80 აბსოლუტურ ნიშნულს.
3. პროექტში ყველა ზომა მოცემულია მილიმეტრებში, ნიშნულები-მეტრებში.

შენიშვნები :

თარიღი Jul 23, 2026 წ.

კორექტირება

№	კორექტირება	თარიღი	შეასრ.
1			
2			
3			
4			

მისამართი / Address

ქ. თბილისი, მაისურაძის ქ. N11-ის მიმდებარედ, ზემო პლატო, თრიალეთის ქ. N45-ის მიმდებარედ
ს/კ 01.19.20.003.214

სიტუაციური გეგმა

პროექტი / Project

მრავალბინიანი საცხოვრებელი სახლი

დამკვეთი / Client

შ.პ.ს. "სივრცე"

თანამდებობა	გვარი
კონსტრუქტორი	თ. მორალიშვილი
შეასრულა	თ. მორალიშვილი

კონსტრუქტორი:
STRUCTURAL ENGINEER
თორნიკე მორალიშვილი
TORNIKE MORALISHVILI
E: TORNIKEMORALISHVILI@GMAIL.COM
M: +995 511 222 442

ფაილი/File:UPSTAND SECTION

პროექტი/Project No 11A24	ფორმატი Paper Size A3
თარიღი/Date: Jul 23, 2026	
სტადია/Status: C.D.	მ. Scale

ნახაზის დასახელება / Drawing Name:

პარაპეტი 1 კვეთი A-A & B-B

ფურცელი/Drawing No	პ-9001

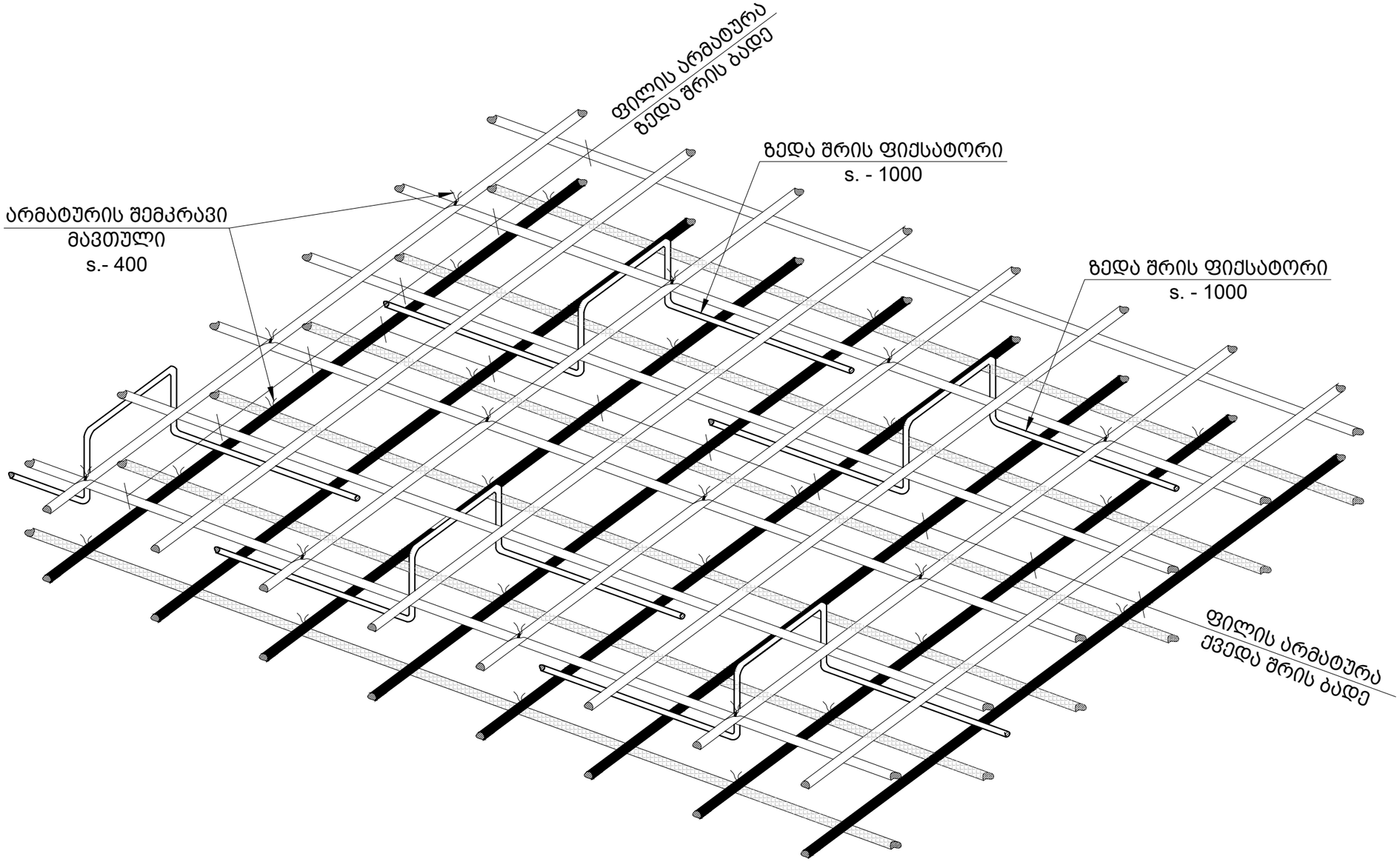

საერთო შენიშვნები :

1. ნახაზში შეტანილი ყველა ცვლილება უნდა შეთანხმდეს პროექტის ავტორთან.
2. შენობის საპროექტო ნული ±0.00=491.80 აბსოლუტურ ნიშნულს.
3. პროექტში ყველა ზომა მოცემულია მილიმეტრებში, ნიშნულები-მეტრებში.

შენიშვნები :

თარიღი Jul 23, 2026 წ.

კორექტირება

№	კორექტირება	თარიღი	შეასრ.
1			
2			
3			
4			

მისამართი / Address

ქ. თბილისი, მაისურაძის ქ. N11-ის მიმდებარედ, ზემო პლატო, თრიალეთის ქ. N45-ის მიმდებარედ
ს/კ 01.19.20.003.214

სიტუაციური გეგმა

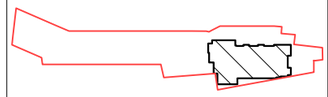

პროექტი / Project

მრავალბინიანი
საცხოვრებელი სახლი

დამკვეთი / Client

შ.პ.ს. "სივრცე"

თანამდებობა	გვარი
კონსტრუქტორი	თ. მორალიშვილი
შეასრულა	ლ. გელაშვილი

კონსტრუქტორი:
STRUCTURAL ENGINEER
თორნიკე მორალიშვილი
TORNIKE MORALISHVILI
E: TORNIKEMORALISHVILI@GMAIL.COM
M: +995 511 222 442

ფაილი/File: TIXREBI

პროექტი/Project No 11A24	ფორმატი Paper Size
თარიღი/Date: Jul 23, 2026	A3
სტადია/Status: C.D.	მ. Scale

ნახაზის დასახელება / Drawing Name:

ფილაში ფიქსატორების მოწყობის ნახაზი

ფურცელი/Drawing No კ-9002

ზღუდარის სამონტაჟო ფრაგმენტი
მ 1:20

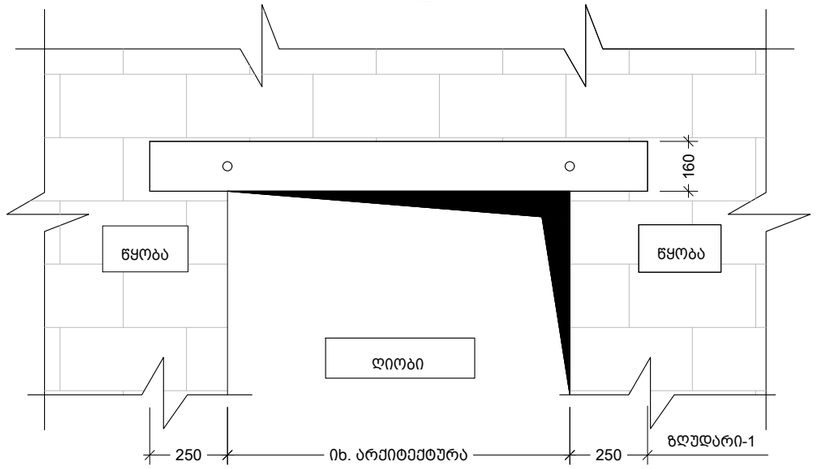

ზღუდარა - 1
მ. 1:10

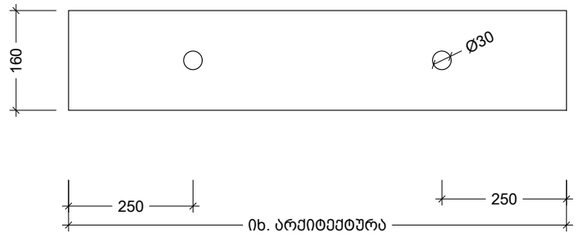

კვეთი c
მ. 1:10

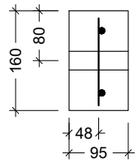

კარკასი -1
მ. 1:10

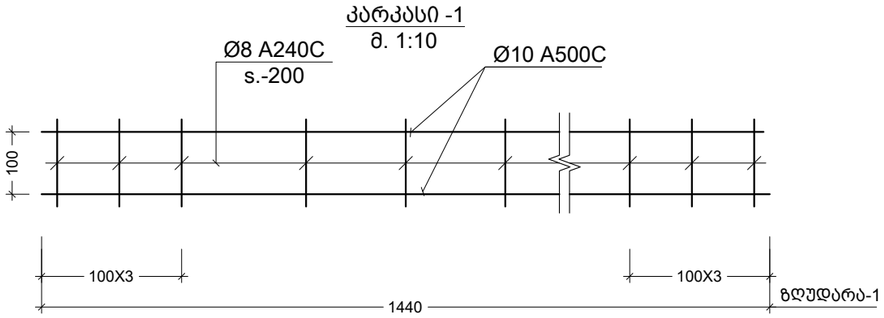

კვეთი d
მ. 1:10

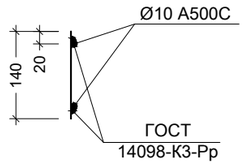

კვეთი a
მ. 1:10

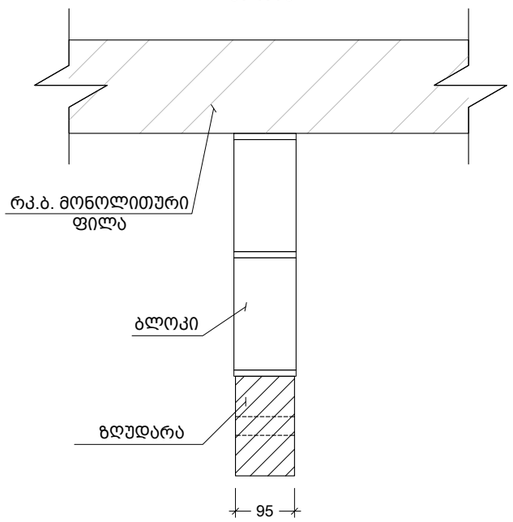

კვეთი b
მ. 1:10

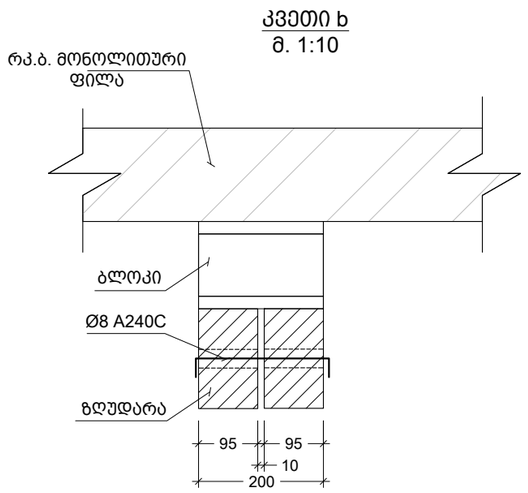

საერთო შენიშვნები :

1. ნახაზში შეტანილი ყველა ცვლილება უნდა შეთანხმდეს პროექტის ავტორთან.
2. შენობის საპროექტო ნული ±0.00=491.80 აბსოლუტურ ნიშნულს.
3. პროექტში ყველა ზომა მოცემულია მილიმეტრებში, ნიშნულები-მეტრებში.

შენიშვნები :

თარიღი Jul 23, 2026 წ.

კორექტირება

№	კორექტირება	თარიღი	შეასრ.
1			
2			
3			
4			

მისამართი / Address

ქ. თბილისი, მაისურაძის ქ. N11-ის მიმდებარედ, ზემო პლატო, თრიალეთის ქ. N45-ის მიმდებარედ
ს/კ 01.19.20.003.214

სიტუაციური გეგმა

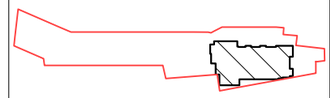

პროექტი / Project

მრავალბინიანი საცხოვრებელი სახლი

დამკვეთი / Client

შ.პ.ს. "სივრცე"

თანამდებობა	გვარი
კონსტრუქტორი	თ. მორალიშვილი
შეასრულა	ლ. გელაშვილი

კონსტრუქტორი:
STRUCTURAL ENGINEER
თორნიკე მორალიშვილი
TORNIKE MORALISHVILI
E: TORNIKEMORALISHVILI@GMAIL.COM
M: +995 511 222 442

ფაილი/File: TIXREBI

პროექტი/Project No 11A24	ფორმატი Paper Size
თარიღი/Date: Jul 23, 2026	A3
სტადია/Status: C.D.	მ. Scale

ნახაზის დასახელება / Drawing Name:

ზღუდარის სამონტაჟო ფრაგმენტი

ფურცელი/Drawing No	კ-9003

ტიხრების დამაგრება
მ 1:50

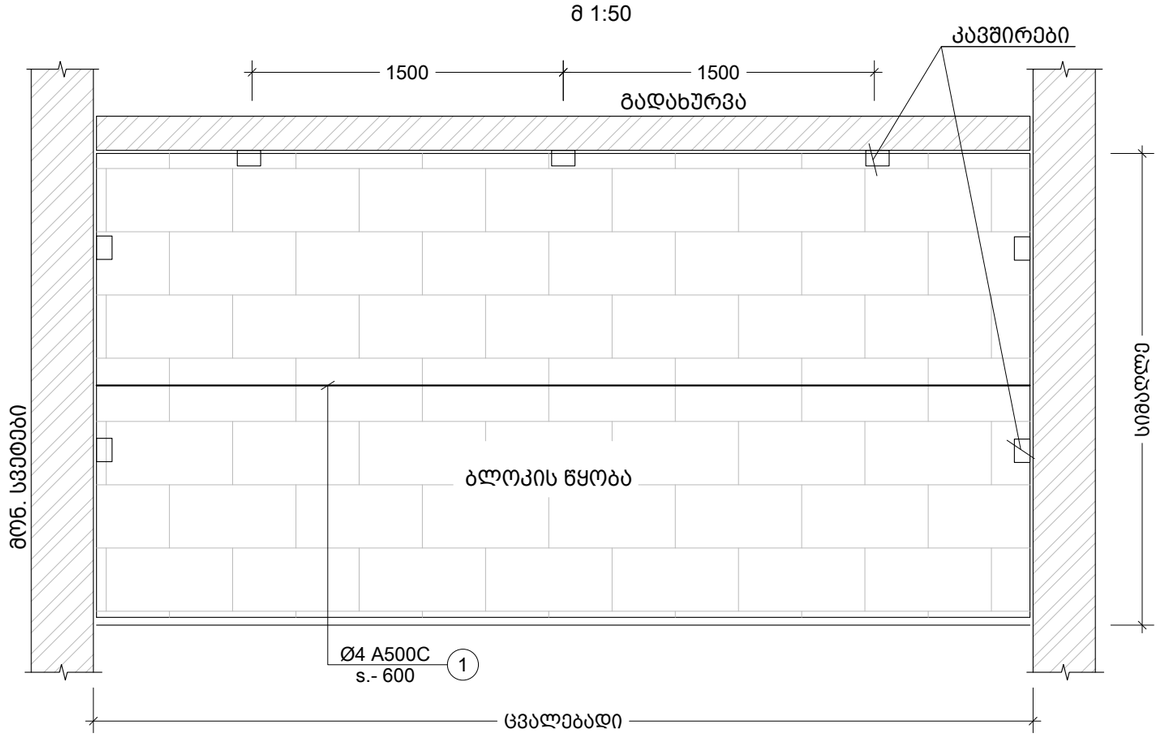

100 მმ -იანი ტიხრის გადახურვის ფილასთან და რიგელთან შეპირაპირების კვანძი
მ.1:10

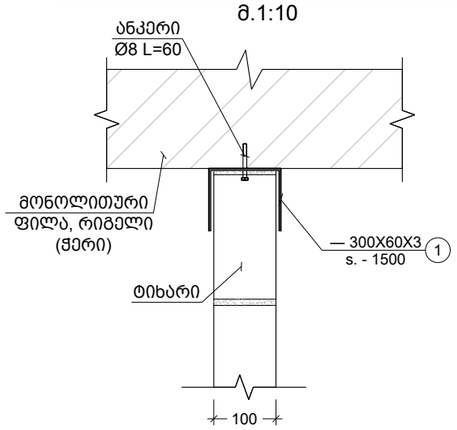

200 მმ -იანი ტიხრის გადახურვის ფილასთან და რიგელთან შეპირაპირების კვანძი
მ.1:10

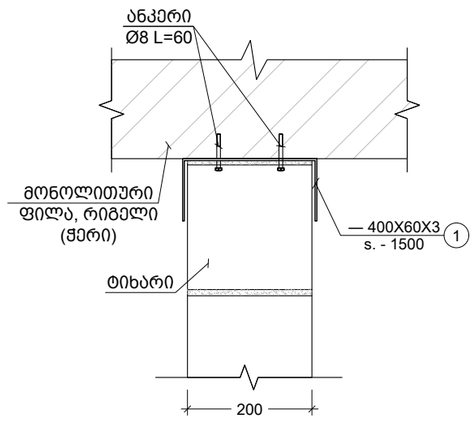

შენიშვნა:
ტიხრების დაარმირება და დამაგრება გადახურვებთან
ხდება 2.0 მეტრზე მეტი სიგრძის შემთხვევაში.

საერთო შენიშვნები :

1. ნახაზში შეტანილი ყველა ცვლილება უნდა შეთანხმდეს პროექტის ავტორთან.
2. შენობის საპროექტო ნული ±0.00=491.80 აბსოლუტურ ნიშნულს.
3. პროექტში ყველა ზომა მოცემულია მილიმეტრებში, ნიშნულები-მეტრებში.

შენიშვნები :

თარიღი Jul 23, 2026 წ.

კორექტირება

№	კორექტირება	თარიღი	შეასრ.
1			
2			
3			
4			

მისამართი / Address

ქ. თბილისი, მაისურაძის ქ. N11-ის მიმდებარედ, ზემო პლატო, თრიალეთის ქ. N45-ის მიმდებარედ
ს/კ 01.19.20.003.214

სიტუაციური გეგმა

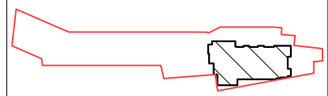

პროექტი / Project

მრავალბინიანი საცხოვრებელი სახლი

დამკვეთი / Client

შ.პ.ს. "სივრცე"

თანამდებობა	გვარი
კონსტრუქტორი	თ. მორალიშვილი
შეასრულა	ლ. გელაშვილი

კონსტრუქტორი:
STRUCTURAL ENGINEER
თორნიკე მორალიშვილი
TORNIKE MORALISHVILI
E: TORNIKEMORALISHVILI@GMAIL.COM
M: +995 511 222 442

ფაილი/File: TIXREBI

პროექტი/Project No 11A24	ფორმატი Paper Size A3
თარიღი/Date: Jul 23, 2026	
სტადია/Status: C.D.	მ. Scale

ნახაზის დასახელება / Drawing Name:

კედლების ანტისეისმური არმირების სქემა

ფურცელი/Drawing No კ-9004

მონ. რ.ბ.-ის სვეტების და გარე შემომგზღუდავი კედლების მიერთების სქემა
მ.1:25

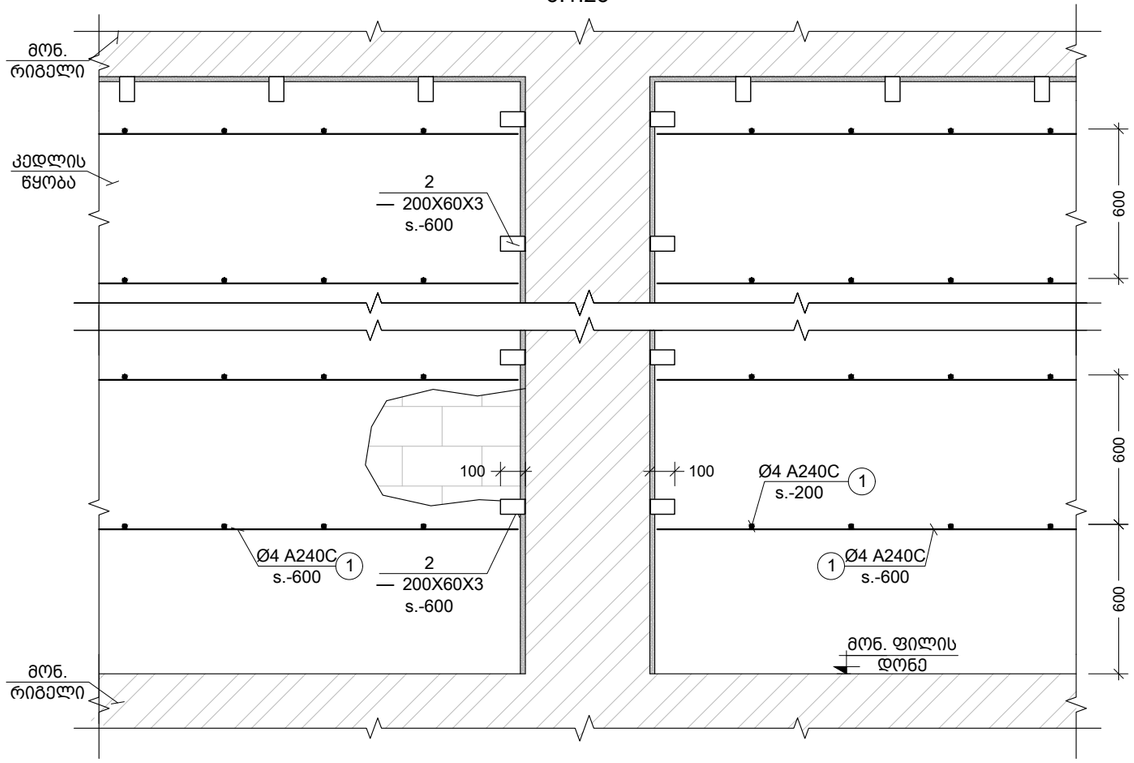

კუთხის სვეტებთან კედლების მიერთების კვანძი
მ.1:25

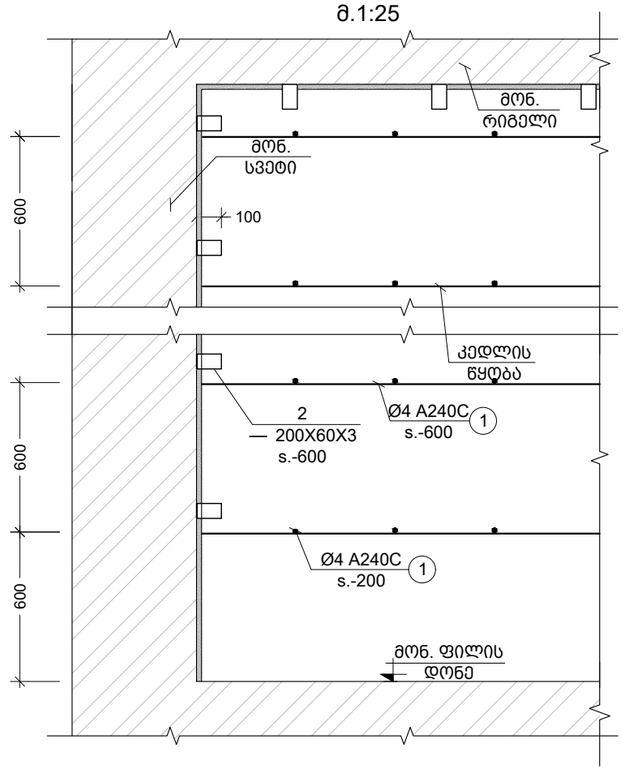

კვეთი a
მ.1:25

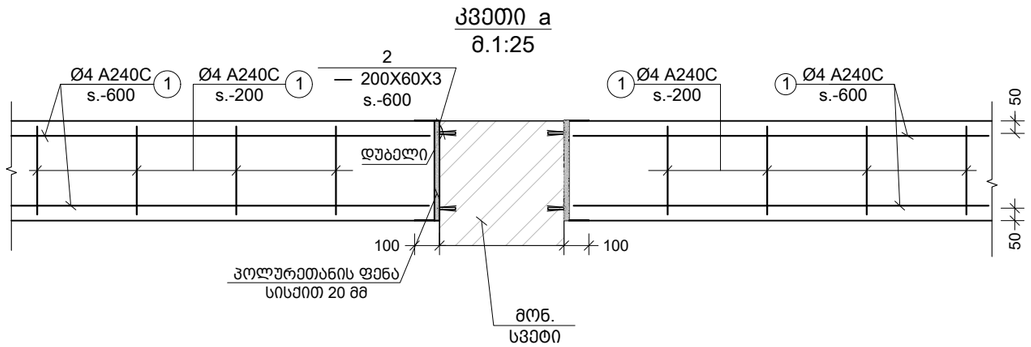

კვეთი b
მ.1:25

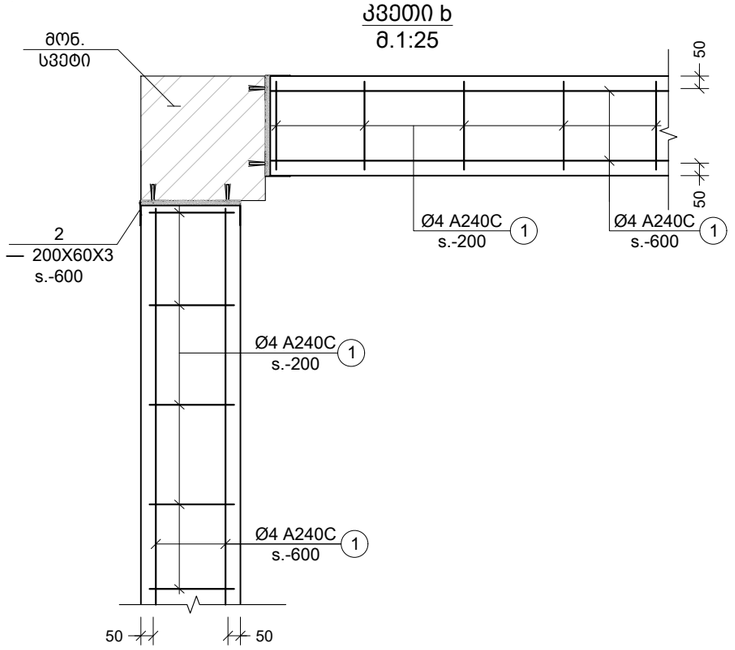

კვეთი c
მ.1:10

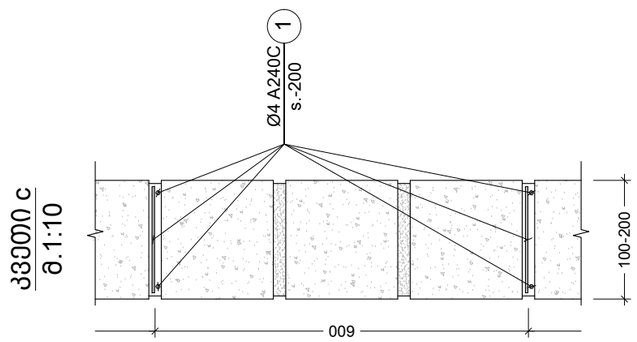

საერთო შენიშვნები :

1. ნახაზში შეტანილი ყველა ცვლილება უნდა შეთანხმდეს პროექტის ავტორთან.
2. შენობის საპროექტო ნული ±0.00=491.80 აბსოლუტურ ნიშნულს.
3. პროექტში ყველა ზომა მოცემულია მილიმეტრებში, ნიშნულები-მეტრებში.

შენიშვნები :

თარიღი Jul 23, 2026 წ.

კორექტირება

№	კორექტირება	თარიღი	შეასრ.
1			
2			
3			
4			

მისამართი / Address

ქ. თბილისი, მაისურაძის ქ. N11-ის მიმდებარედ, ზემო პლატო, თრიალეთის ქ. N45-ის მიმდებარედ
ს/კ 01.19.20.003.214

სიტუაციური გეგმა

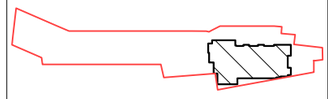

პროექტი / Project

მრავალბინიანი საცხოვრებელი სახლი

დამკვეთი / Client

შ.პ.ს. "სივრცე"

თანამდებობა	გვარი
კონსტრუქტორი	თ. მორალიშვილი
შეასრულა	ლ. გელაშვილი

კონსტრუქტორი:
STRUCTURAL ENGINEER
თორნიკე მორალიშვილი
TORNIKE MORALISHVILI
E: TORNIKEMORALISHVILI@GMAIL.COM
M: +995 511 222 442

ფაილი/File: TIXREBI

პროექტი/Project No 11A24	ფორმატი Paper Size A3
თარიღი/Date: Jul 23, 2026	
სტადია/Status: C.D.	მ. Scale

ნახაზის დასახელება / Drawing Name:

კედლების ანტისეისმური არმირების სქემა II

ფურცელი/Drawing No კ-9005