ქ. თბილისი, კოტე აფხაზის ქუჩა #5-7, კოტე აფხაზის I ჩიხი #5, ლესელიძის I ჩიხი, №3, №5, ს/კ.01.18.03.039.030, 01.18.03.039.032, 01.18.03.039.005, 01.18.03.039.056 სავაჭრო პავილიონი.

მშენებლობის ორგანიზაციის პროექტი.

მუშა პროექტი.

დაამუშავა: /ლ.მექვაბიშვილი/

ქ. თბილისი, 2026 წ.

შინაარსი

I – განმარტებითი ბარათი

1. საერთო ნაწილი
2. მშენებლობის პირობების დახასიათება
3. სამშენებლო ობიექტის დახასიათება და ტექნიკურ-ეკონომიკური მაჩვენებლები
4. სამშენებლო მოედნის ორგანიზაცია
5. სამუშაოთა წარმოების წესები და მეთოდები
6. მშენებლობის ხანგრძლივობის დადგენა
7. უსაფრხოების ტექნიკა
8. გარემოს დაცვის ღონისძიებები

II – ძირითადი სამშენებლო მანქანებისა და სატრანსპორტო საშუალებების მოთხოვნილებათა უწყისი

III – გამოყენებული ლიტერატურა

IV – მშენებლობის წარმოების გრაფიკი

გრაფიკული ნაწილი (მოპ-1, მოპ-2)

I – განმარტებითი ბარათი

1. საერთო ნაწილი

ა. მშენებლობის ორგანიზაციის პროექტის დამუშავების საფუძვლად დაედო შემდეგი მონაცემები:
- დავალება პროექტირებაზე;
- პროექტით მიღებული არქიტექტურული და კონსტრუქციული გადაწყვეტები
- მშენებლობის რაიონის სიტუაციური გეგმა;
- გეოდეზიური გეგმები და პროფილები;
- გაოლოგიური და ჰიდროგეოლოგიური გამოკვლევების მონაცემები;

ბ. მშენებლობის ორგანიზაციის პროექტი შესრულებულია მოქმედი სამშენებლო ნორმების, წესებისა და სახელმწიფო სტანდარტების (მათ შორის ხანძარფეთქებადი უსაფრთხოების) შესაბამისად.

2. მშენებლობის პირობების დახასიათება.

ახალი მშენებლობისთვის გამოყოფილი ტერიტორია მდებარეობს ქ. თბილისში, კოტე აფხაზის ქუჩა №5/7-ში, ლესელიძის I ჩიხი, №3, №5, ს/კ.01.18.03.039.030, 01.18.03.039.032, 01.18.03.039.005, 01.18.03.039.056.

ნაკვეთს, რომლის ფართობია საკადასტრო რუქის მიხედვით 649,00 მ2, გეგმაში ტეხილი კონფიგურაცია აქვს. ტერიტორიის აბსოლიტური ნიშნულები მერყეობს 411 – 416 მ ფარგლებში.

მას ერთი მხრიდან კოტე აფხაზის ქვაფენილი ესაზღვრება, მეორე მხრიდან შიდა კვარტალური ასფალტირებული შესახვევი, ხოლო დანარჩენი ორი მხრიდან განაშენიანებული ნაკვეთები.

ამჟამად ნაკვეთზე განთავსებულია ორი საცხოვრებელი დანიშნულების ორსართულიანი ნაგებობა, რომლებიც ექვემდებარება დაშლას. მათგან ერთი შენობა იქნება აღდგენილი.

ჩატარებული სამუშაოების შედეგად საკვლევ მოედანზე გამოყოფილ იქნა გრუნტის ხუთი ფენა და ოთხი საინჟინრო-გეოლოგიური ელემენტი (სგე):
ბეტონის ფენა 0.10 მ.
(ფენა 1) - ნაყარი ტექნოგენური ფენა ტ IV 0.10 – 0.60 მ;
(ფენა 2) - I სგე თიხა მოშავო მუქი ყავისფერი, მყარი, მარილის ჩანაწინწკლებით, არა კარბონატული პდ IV;
(ფენა 3) - II სგე თიხნარი მოშავო მუქი ყავისფერი, ძნელპლასტიკური, ღორღის 5-10% ჩანართებით, საშუალოდ კარბონატული პდ IV;
(ფენა 4) - III სგე თიხნარი მოშავო მუქი ყავისფერი, რბილპლასტიკური, ქვიშის და თიხის (ფენა 5) - IV სგე თიხა ყავისფერი, რბილპლასტიკური, გალებებული, პელიტური, ძლიერ კარბონატული პდ IV; ლინზებით - შუაშრეებით, ღორღის 10% ჩანართებით, არა კარბონატული პდ IV;

სამშენებლო უბანზე გავრცელებული გრუნტები დამუშავების სიძნელის მიხედვით ს.ნ. და წ. IV-2-82 I-I ცხრილის მიხედვით მიეკუთვნება:

- (ფენა 1) - ნაყარი ტექნოგენური ფენა ტ IV - დამუშავების სიძნელის მიხედვით მიეკუთვნება 24-ა-II კატეგორიას.

- (ფენა 2) - I სგე თიხა მოშავო მუქი ყავისფერი, მყარი, მარილის ჩანაწინწკლებით, არა კარბონატული პდ IV - დამუშავების სიძნელის მიხედვით მიეკუთვნება 8-ე-IV კატეგორიას.

- (ფენა 3) - II სგე -თიხნარი მოშავო მუქი ყავისფერი, ძნელპლასტიკური ღორღის 5-10% ჩანართებით, საშუალო კარბონატული.დამუშავების სიძნელის მიხედვით მიეკუთვნება 33-გ-II კატეგორიას.
- (ფენა 4) - III სგე -თიხნარი მოშავო მუქი ყავისფერი, რბილპლასტიკური, ქვიშის და თიხის ლინზებით – შუაშრეებით, ღორღის 10% ჩანართებით, არა კარბონატული
  - დამუშავების სიძნელის მიხედვით მიეკუთვნება 33-გ-II კატეგორიას.
- (ფენა 5) - IV სგე -თიხა ყავისფერი, რბილპლასტიკური. - დამუშავების სიძნელის მიხედვით მიეკუთვნება 8 ა-II კატეგორიას.

წყლის გამოვლენა მოხდა ორივე ჭაბურღილში, წყლის გამოვლენის სიღრმე 0.5 მ ხოლო დამყარების დონე 0.10 მ.
საქართველოს ტერიტორიის სეისმური დარაიონების სქემის მიხედვით ქ. თბილისი განთავსებულია 8 ბალიან სეისმურ ზონაში.

3. სამშენებლო ობიექტის დახასიათება და ტექნიკურ ეკონომიკური მაჩვენებლები.

არქიტექტურული პროექტის მიხედვით გათვალისწინებულია ხუთსართულიანი სავაჭრო დანიშნულების შენობის აგება, რომელსაც გააჩნია სარდაფის სართული.
შენობა გეგმაში ტეხილი ფორმისაა. მისი მაქსიმალური სიმაღლე 0,00 ნიშნულიდან 19,15 მეტრია.

შენობა კონსტრუქციული თვალსაზრისით გადაწყვეტილია, როგორც ჩარჩოსებრ-კავშირებიანი სისტემა.
საპროექტო შენობის კონსტრუქციები გადაწყვეტილია შემდეგნაირად:
საძირკვლები – მონოლითური რკინა-ბეტონის ფილა.
სარდაფის კედლების – მონოლითური რკინა-ბეტონის.
სვეტების და რიგელების კონსტრუქცია – მონოლითური რკინა-ბეტონის.
სართულშუა გადახურვები – მონოლითური რკინა-ბეტონის.სისქით 20სმ.
კიბეები – მონოლითური,რკინა-ბეტონის.
კედლების შევსება და ტიხრები – მცირე ზომის ბეტონის ბლოკები.
სახურავი – ბრტყელი რულონური.

კონსტრუქციული გადაწყვეტით იგი წარმოადგენს ხისტკვანძებიან მონოლითური რკინაბეტონის ჩარჩო-კავშიროვან სისტემას.

საპროექტო სახლების კონსტრუქციები გადაწყვეტილია შემდეგნაირად:
საძირკვლები – მონოლითური რკინა-ბეტონის ფილა სისქ. 0,6 მეტრი.
სარდაფის კედლები - მონოლითური რკინა-ბეტონის.
სვეტების კონსტრუქცია – მონოლითური რკინა-ბეტონის.
რიგელების კონსტრუქცია – მონოლითური რკინა-ბეტონის.

სართულშუა გადახურვები – მონოლითური რკინა-ბეტონის.
კიბეები – მონოლითური,რკინა-ბეტონის.
კედლების შევსება და ტიხრები – მცირე ზომის ბეტონის ბლოკები.
სახურავი – ბრტყელი,რულონური.

სადემონტაჟო შენობის ტექნიკურ-ეკონომიკური მაჩვენებლები:

.მიწის ნაკვეთის ფართობი (კვ.მ).: 649.0

სადემონტაჟო შენობების 01/2 და 02/2 საერთო ფართი (კვ.მ): 705,48 მ2

საპროექტო შენობის ტექნიკურ-ეკონომიკური მაჩვენებლები:

.მიწის ნაკვეთის ფართობი (კვ.მ).: 649.0

.განაშენიანების ფართობი (კვ.მ).: 464.87

.საერთო სამშენებლო ფართობი (კვ.მ).: 2588.05

3. სამშენებლო მოედნის ორგანიზაცია

ა. სამშენებლო მოედნის ორგანიზაცია გულისხმობს სამშენებლო წარმოების მომზადებას საინჟინრო თვალსაზრისი სნ და წ 3.01.01-85 §1 და §2 დებულებების გათვალისწინებით.
ბ. ახალი მშენებლობის დაწყების წინ საქალაქო ატქიტექტურულ-დაგეგმარებითი სამსახურის სპეციალისტებთან ერთად სრულდება ტოპო-გეოდეზიური სამუშაოები შენობების მიბმითა და ღერძების დაკვალვით, რომელიც უნდა ითვალისწინებდეს სნ და წ 3.01.01-84 და სახსტანდარტის 24846-84 მოთხოვნილებებს.
გ. წინა პუნქტში დაქვემდებარებულ სამუშაოთა შესრულების შემდეგ სამშენებლო მოედანს საჭიროა შემოევლოს დროებითი ხის ან მავთულბადოვანი ღობე, როგორც ეს რეკომენდირებულია სამშენებლო გენგეგმაზე.
დ. სამშენებლო-სამონტაჟო სამუშაოთა წარმოებისას აუცილებელია უსაფრთხოებისა და ხანძარსაწინააღმდეგო ღონისძიებების დაცვა. ამ მიზნით მუშა-მოსამსახურეებზე უნდა ჩატარდეს ინსტრუქტაჟი გამოცდების ჩატარებით.
ე. წარმოდგენილი მოპ-ი მოცულობითა და შინაარსით შეესაბამება სნ და წ 3.01.03-85, §1.13 მოთხოვნილებებს საქალაქო განაშენიანებაში სამუშაოთა წარმოების თაობაზე.

4. სამუშაოთა წარმოების წესები და მეთოდები

1. მოსამზადებელი სამუშაოები:
მოსამზადებელი სამუშაოები იწყებენ სამშენებლო ციკლს. მათში შედიან:
- ტერიტორიის შემოღობვა და დროებითი შენობა-ნაგებობების მოწყობა;

- სამშენებლო ტერიტორიის გასუფთავება ნაგვისგან, ობიექტებიდან და ნივთებიდან რომლებიც უშლიან მშენებლობას;

არსებული შენობა-ნაგებობების დაშლა;

სადემონტაჟო ნაგებობების დაშლამდე აუცილებელია არსებული საინჟინრო ქსელების, კომუნიკაციებისა და კაბელების ჩახსნა საქალაქო ქსელებიდან საექსპლუატაციო ორგანიზაციების მეთვალყურეობის ქვეშ.

– ტერიტორიის დაგეგმარება – მცენარეული შრის მოხსნა, ტერიტორიის დაკვალვა;

– დროებითი წყლის გადამყვანების, კანალიზაციის და სამშენებლო მოედნის ელ. მომარაგების მოწყობა (სამფაზიანი მრიცხველის დაყენებით).

– 2' ღერძის გასწვრივ A', C' ღერძებს შორის განთავსებული მომიჯნავე შენობის სიახლოვის გამო, მისი საძირკვლების და მზიდი კედლის დაზიანების თავიდან აცილების მიზნით აუცილებელია საპროექტო შენობის ქვაბულის ამოღღების წინ განხორციელდეს რიგი გასამაგრებელი სამუშაოები.

– გასამაგრებელი სამუშაოების პირველ ეტაპზე უნდა განხორციელდეს ზემოთაღნიშნულ მხარეს განლაგებული შენობის განთავსებული საძირკვლების გაშიშვლება ხელით 2-2 მეტრიანი მონაკვეთებით და ყორე-ქვის საძირკვლების გამაგრება ცემენტაციით, იბურღება საძირკვლების წყობა, იწყობა 10 მმ დიამეტრის და 0,7 მ სიგრძის ანკერები. შემდეგ საძირკვლების გაშიშვლებულ სიბრტყე მაგრდება 10 მმ არმატურის ბადით და იფარება ქვიშა-ცემენტის ხსნარით ტორკრეტირებით. . მეორე ეტაპზე ხორციელდება 152 მმ დიამეტრის ლითონის მილებით ქვაბულის ყველა მხრიდან გამაგრება. ბურღვითი სამუშაოები სრულდება საბურღი დაზგის НКР-100 მეშვეობით, რომელიც მისი კომპაქტურობის გამო თავისუფლად გადაადგილდება სათავსოებში. ბურღვა სწარმოებს არა უმეტეს ორმეტრიანი სექციების ნაზრდით. გამზადებულ ჭაბურღილში ჩაიდგმება 7,5 მეტრის სიგრძის მილები, რომლებიც შემდეგ იკვრება 2 №16 შველერებისან დამზადებული სარტყელით.

ფერდის გამაგრების სამუშაოების თანმიმდევრობა:

1. გაიბურღოს d=160 მმ. 7,5 მ. სიგრძის ჭაბურღილი და მასში ჩამონტაჟდეს ვერტიკალური დგარები: ლითონის მილი 152 მმ დიამეტრის და 5 მმ სისქის..
2. დამუშავდეს ფერდის ქანობი დახრილი დგარის სიბრტყეში. დგარიდან L=2-3 მ.-ის მანძილზე მოეწყოს წერტილოვანი საძირკვლების ორმოები და შესრულდეს საძირკვლების არმირება და შემდეგ მათში ჩამონტაჟდეს დახრილი დგარი – მილი დ=152 მმ.
3. დგარების თავზე მოეწყოს ხიმინჯების ლითონის შემკვრავი რიგელი – ლითონის შველერი №16.
4. ფერდის ზედა ნიშნულზე დამუშავდეს გრუნტი და მოეწყოს გამბრჯენის შედუღება ვერტიკალურ და დახრილ დგარებთან. ანალოგიურად მუშავდება შემდეგი 2-2 მ.-ის სიმძლავრის მონაკვეთები.

   აღნიშნული სამუშაოები შესრულებული იქნას სრულად ფერდის მთელ სიგრძეზე.
5. ნულოვანი ციკლი შეიცავს:
   – გრუნტის მექანიკურ დამუშავებას, სამუშაო ხორციელდება უკუჩამჩიანი ექსკავატორის მეშვეობით.

- შემყვანების მოწყობას იწყებენ გრუნტის დამუშავების შემდგომ და ახორციელებენ პარალელურად საძირკვლების კონსტრუქციების მოწყობას;
- ქსელების მონტაჟს იწყებენ შემყვანების მოწყობის შემდგომ;
- ვერტიკალური ჰიდროიზოლაცია ხორციელდება საძირკვლების ელემენტების მონტაჟის შემდგომ, ქსელების მონტაჟის პარალელურად;
- გრუნტის უკუჩაყრა ბულდოზერით და ნაწილობრივად ხელით – ნულოვანი ციკლის დასკვნითი სამუშაო.

ი. მიწის ზედა ნაწილის აგება.

ამ ციკლს იწყებენ მიწისქვეშა ნაწილის აგების შემდგომ სართულების კონსტრუქციების მოწყობით და ამთავრებენ სახურავის კონსტრუქციების მონტაჟით.

ა. სამონტაჟო სამუშაოები:

დაარმატურების და დაბეტონების სამუშაოები უნდა წარიმართოს თანამედროვე ტექნიკური და ტექნოლოგიური საშუალებების გამოყენებით. ქარგილები უნდა იყოს ინვენტარულ-გადასაადგილებელი, ადვილად დასაშლელი და დიდ გაბარიტული, არმატურის ნაკეთობების დამზადება სასურველია საწარმოში ადგილზე მათი მოტანითა და საპროექტო მდგომარეობაში ჩაწყობით, ხოლო ბეტონის მიწოდებისათვის უნდა გამოვიყენოთ მიქსერები საქარხნო ბეტონით .მშენებლობის განხორციელება შესაძლებელია ეტაპობრივად. პირველ ეტაპზე ხორციელდება შენობის მონოლითური რკინა-ბეტონის ჩონჩხის აგება.

მონოლითური რკ/ბ. კონსტრუქციების აგება მშენებლობის ორგანიზაციის პროექტით გათვალისწინებულია ბეტონის პომპის ბეტონმრევით FVR 600 RK მეშვეობით, ხოლო ინერტული მასალების მიწოდება სამშენებლო საწევრელას RPC-032-17A ან პიონერის ტიპის ამწის მეშვეობით.

ბ. შენობის აგების პროცესში და საინჟინრო ქსელების გაყვანისას სამშენებლო ორგანიზაციამ უნდა განახორციელოს შენობის და ნაგებობების გეომეტრიული პარამეტრების გეოდეზიური კონტროლი. გეომეტრიული პარამეტრების გეოდეზიური კონტროლი გამოიხატება შემდეგში:

1. გეოდეზიურ (ინსტრუმენტულ) შემოწმებაში, თუ რამდენად შეესაბამება ელემენტების, კონტრუქციების და შენობის ნაწილების მდებარეობა საპროექტოსთან, მათი დროებითი გამაგრების და მონტაჟის პროცესის დროს.
2. კონსტრუქციების ელემენტების და შენობის ნაწილების აღმასრულებელ გეოდეზიურ გადაღებაში გეგმიური და სიმაღლებრივი მდებარეობის მონტაჟის დამთავრების შემდგომ.

5. მშენებლობის ხანგრძლივობის დადგენა

მშენებლობის ხანგრძლივობისა და სამშენებლო სამუშაოთა წარმართვის თვალსაზრისით მშენებარე ობიექტი – 5 სართულიანი სარდაფით სავაჭრო დანიშნულების შენობაა საერთო სამშენებლო ფართობით 2588.05 მ2, არქიტექტურულ მოცულობითი და კონსტრუქციული გადაწყვეტით საშუალო კატეგორიისაა სირთულის მიხედვით. მშენებლობის ხანგრძლივობის დასადგენად ვსარგებლობთ სნ და წ 1.04.03- 85 “მშენებლობის ხანგრძლივობის ნორმები”,

განყოფილება “სავაჭრო ობიექტები”. მშენებლობის ხანგრძლივობას ვადგენთ გვ. 462 პ. 1 ექსტრაპოლაციის მიხედვით ვადგენთ T=17.40 თვე.

გვ. 4 პ.17 მიხედვით 8 ბალიანი სეისმურობის გათვალისწინებით T=17.40X1,15=20 თვე. დაშლითი სამუშაოებისათვის, ქვაბულის გამაგრებითი სამუშაოების და მშენებლობის ეტაპობრივი განხორციელების გათვალისწინებით ვზრდით მშენებლობის საერთო ხანგრძლივობას 24 თვემდე.

6. უსაფრთხოების ტექნიკა.

ა. უცხო პირთა, აგრეთვე სამშენებლო ოპერაციებში დაუსაქმებელ მუშა-მოსამსახურეთა ყოფნა სამშნებლო მოედანზე დაუშვებელია.

ბ. მუშა-მომსახურე პერსონალს უნდა ჩაუტარდეს ინსტრუქტაჟი მშენებლობაზე უსაფრთხოების ტექნიკის უზრუნველყოფის საკითხებზე, ასევე ტარდება გამოცდაც.

გ. სამუშაოთა წარმოების უწყვეტობისათვის და ტექნოლოგიურობის უზრუნ-ველსაყოფად ასევე აუცილებელია მშენებლობის აღჭურვა განმარტებით ბარათში მოცემული ცხრილის მიხედვით, მანქანა-მექანიზმებით, ინსტრუმენტებით და დანადგარებით.

დ. მომუშავეეთა შრომის უსაფრთხოების ღონისძიებები უნდა იყოს დაცული სამშენებლო-სამონტაჟო სამუშაოთა წარმოების ყველა ეტაპზე თანახმად სნ და წ III-4-80 “უსაფრთხოების ტექნიკა მშენებლობაში” და სხვა ნორმატიულ-საკა-ნონმდებლო დოკუმენტების მითითებების შესაბამისობით. მათგან ყურადღება მახვილდება შემდეგზე:

1. სამუშაო ადგილები მუშაობის პირობებისა და ტექნოლოგიურობის გათვალისწინებით უზრუნველყოფილ უნდა იყოს კოლექტიური დაცვისა და სიგნალიზაციის საშუალებებით.
2. ადვილად აალებადი სამღებრო, საიზოლაციო და სხვა მასალების, აგრეთვე მომწავლავი ნივთიერებების დღიური რაოდენობა სამშენებლო სამუშაოთა წარმოების ზონაში არ უნდა აღემატებოდეს იმავე დღიურ რაოდენობას მოთხოვნილების შესაბამისობით.
3. საჰიდროიზოლაციო სამუშაოთა შესრულებისას და ზოგიერთ სხვა სამუშაოზე მუშები უნდა იყენებდნენ სპეცტანსაცმელს, რესპირატორებსა და თავსაბურავებს.
4. საყალიბო ქარგილები დაყენების შემდეგ მათში ბეტონის ჩასხმამდე მოწმდება საიმედობაზე. ასევე მოწმდება ბადიის საიმედობაც და წესრიგიანობაც სამაგრების თვითგახსნა რომ არ მოხდეს.
   მასალებისა და ნაკეთობების დასაწყობება უნდა მოხდეს მათზე ტექნოლოგიური მოთხოვნილებების პირობათა გათვალისწინებით; ამავე დროს ისინი უნდა დაეწყოს მოსწორებულ ადგილზე, რომ მათი მოცურება არ მოხდეს.
5. ელექტრო უსაფრთხოების წესები ჩამოყალიბებულია სახსტანდარტში 12.1.013-88. ელექტროკარადა ყოველთვის უნდა იყოს ჩაკეტილ მდგომარეობაში, ელექტროკაბელები, ელექტროსადენები და მოწყობილობები კი იზოლირებული. გაშიშვლებული სადენების გამოყენება აკრძალულია.
6. იკრძალება ვიბრატორის სხვა ადგილზე გადატანა მისი ელექტროქსელიდან გამორთვის გარეშე. სამუშაოთა შესრულების შემდეგ ვიბრატორი სუფთავდება და მშრალად იწმინდება.

7. სამშენებლო მოწყობილობათა ჩართვა (საწევლები, პარკეტისა და მოზაიკის საპრიალებელ-მოსახვეწი დანადგარები, ელექტრო შესადუღებელი აპარატები და სხვა) საბინაო ელექტროქსელში აკრძალულია. ეი-ი-ეს თელასის ტექზედამხედველობის სამსახურთან შეთანხმებით ნებადართული სატრანფორმატორო ქვესადგურიდან უნდა მოხდეს სამწვერიანი ელექტრო-კაბელის შემოყვანა დახურულ კარადაში, მრიცხველის დაყენება, საიდანაც ძალოვანი და განათებელი სადენები გაიმართება მომხმარებლისაკენ.

7. ეკოლოგია და ბუნების დაცვის საკითხი.

ა. მშენებლობის დაწყება დაიშვება მერიის ურბანული დაგეგმარების საქალაქო სამსახურის მიერ გაცემული ნებართვის შემდეგ. მშენებლობა აუცილებელია განხორციელდეს ბუნების დაცვითი და ჰაერის გაბინძურების საწინააღმდეგო ღონისძიებების დაცვით.

ბ. გარემოს დაცვის სამსახურის ნებართვის გარეშე მშნებლობის სიახლოვეს იკრძალება მრავალწლიანი ხეებისა და ნარგავების მოჭრა ან განადგურება.

გ. აკრძალულია სელიტებურ რაიონებში მშენებარე სიახლოვეს ხსნარ და ბეტონმრევი კვანძების მოწყობა. დიდი რაოდენობით ბეტონისა და ხსნარის შემოზიდვა ორგანიზებულ უნდა იქნეს სასაქონლო მოწოდებით საწარმოებიდან მიქსერებით.

დ. დაუშვებელია არსებულ საკანალიზაციო ჭებში ბეტონ და ხსნარ მილსადენების ჩარეცხვა ან მათი დანაგვიანება სამშენებლო ნარჩენებით.

ე. საბათქაშო და მოსახვითი სამუშაოების შესრულებისას ფასადებს ჩამოეფაროს ფარდა, რათა არ მოხდეს მტვრის გაბნევა სელიტებურ ზონაში.

ვ. მშენებლობის დამთავრების პერიოდში შენობიდან სამშენებლო ნაგვის ღიად ჩამოყრა დაუშვებელია, რათა ამ შემთხვევაშიც არ მოხდეს მტვრის გაბნევა სელიტებურ ზონაში. შენობა უნდა აღიჭურვოს ინვენტარული კონუსური ტიპის ნაგავგამტარებით და ნაგვის ჩამოცლა კი მოხდეს უშუალოდ ავტოთვითმცლელი მანქანების ძარებში.

II – ძირითადი სამშენებლო მანქანებისა და სატრანსპორტო საშუალებების მოთხოვნილებათა უწყისი

№	დასახელება	მარკა	რაოდ. ცალი
1.	საბურღი დაზგა	HKP-100	1
2.	ერთჩამჩიანი ექსკავატორი ბულდ. ფარით ჩამჩის მოცულობით 0.65 მ³		1
3.	სამშენებლო საწევლა	RPC-032-17A	1
4.	ბეტონის პომპა ბეტონმრევით	FVR 600RK	1
5.	სიღრმითი ვიბრატორი	ს-3698	1
6.	თვითმცლელი, ძარიანი და სპეცავტოტრანსპორტი სხვადასხვა სამშ. ტვირთის შემოსატანად		2

7.	ტორკრედ-დანადგარი	ევ-21	1
8.	ავტობეტონმრევი მიქსერი		1
9.	გადასატანი კომპრესორი	სო-45	1
10.	შესადუღებელი აგრეგატი	სო-48	1
11.	ცემენტის ფენის მომასწორებელი აგრეგატი	სო-89	1
12.	შესალეს-მომასწორებელი აგრეგატი	სო-54	1
13.	ელექტროშესადუღებელი აპარატები	კომპ.	1
14.	ავტოგენური შედუღების დანადგარები	კომპ.	1
15.	სამღებრო სადგური	პსპ-2	1
16.	ლითონის სახარაჩო სექციები 50 კვ.მ. ფართზე		
17.	პნევმატური ინსტრუმენტი: საბურღი, ხრახნდამჭერი და სხვა		
	სხვადასხვა დანიშნულების ხელის მოწყობილობა-ინსტრიმენტები: ნიჩბები, ბრები, ლომები, წერაქვები და სხვა	კომპ.	5

III – გამოყენებული ლიტერატურა

СНиП III-4-80 Техника безопасности в строительстве
СНиП 3-02-01-87 Земляные сооружения
СНиП 1-04-03-85 Нормы продолжительности строительства и задела в строительстве предприатий зданий и сооружений
СНиП 3-01-01-85 Организация строительного производства
СНиП РН-73 Расчетные нормативы

IV. მშენებლობის წარმოების გრაფიკი

| ეტაპები | სამუშაოთა ჩამონათვალი | დღე | I თვე | | | II თვე | | | III თვე | | | IV თვე | | | V თვე | | | VI თვე | | | VII თვე | | | VIII თვე | | | IX თვე | | | X თვე | | | XI თვე | | | XII თვე | | | XIII თვე | | | XIV თვე | | | XV თვე | | | XVI თვე | | | XVII თვე | | | XVIII თვე | | | XIX თვე | | | XX თვე | | | XXI თვე | | | XXII თვე | | | XXIII თვე | | | XXIV თვე | | |
|---|---|---

ქვაბულის გეგმა
მ 1:100

0,000=414,950

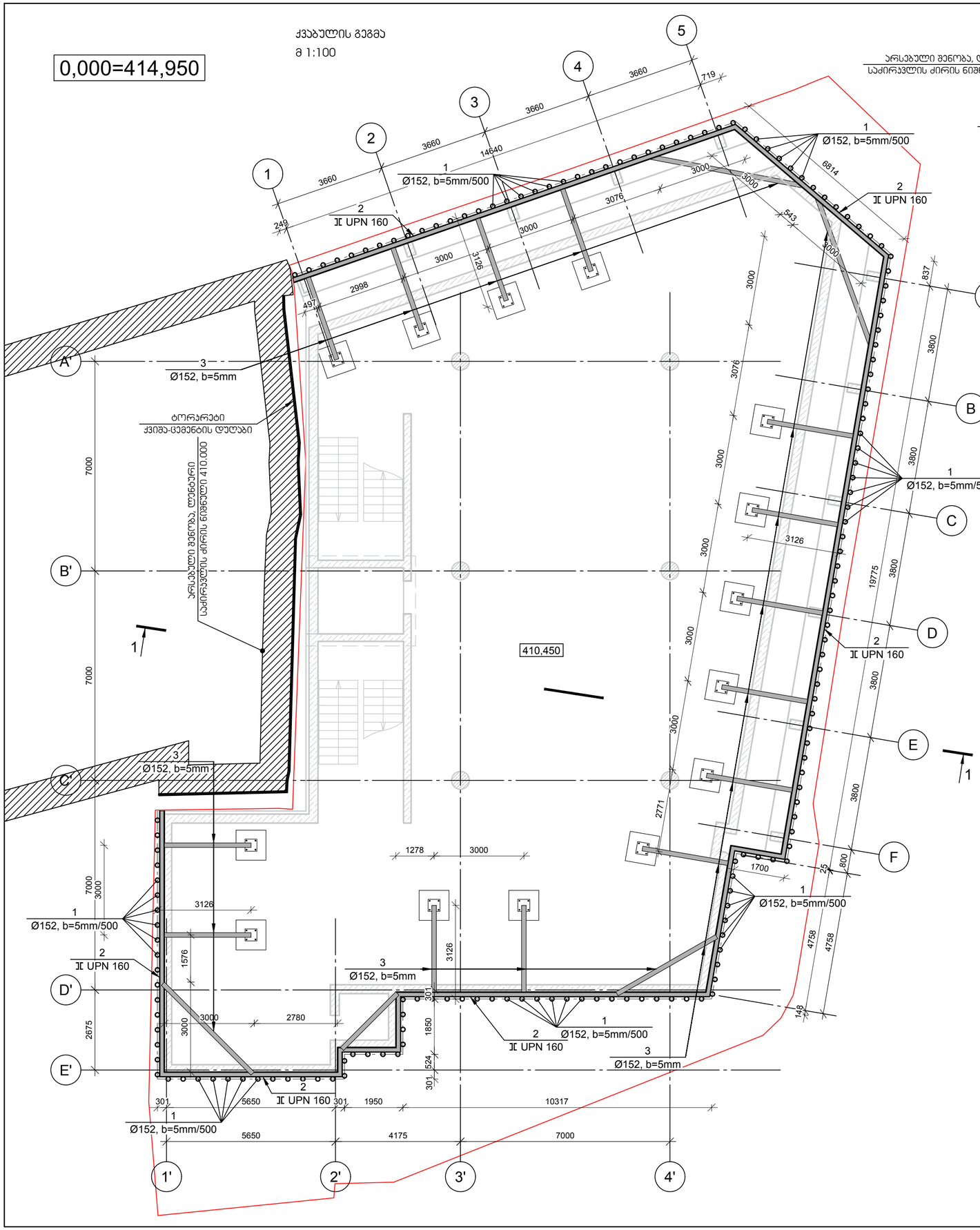

ქვაბულის ჭრილი 1-1
მ 1:100

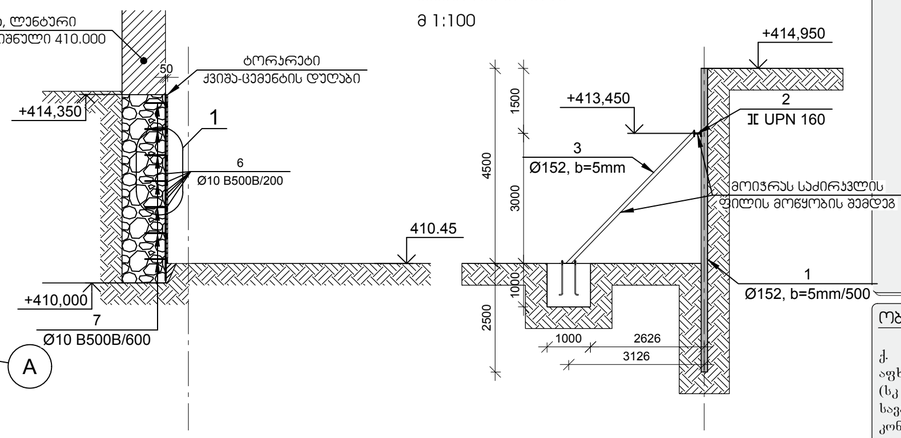

ქვაბულის მოწყობის კვანძები

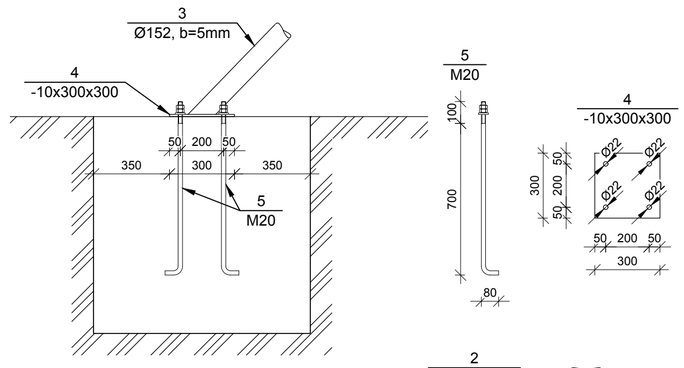

კვანძი "1"
მ 1:20

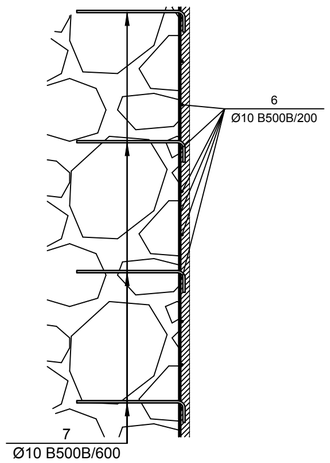

შენიშვნები:

ობიექტი-

ქ. თბილისი, კოტე აფხაზის ქუჩა №5-7 (ს/კ 01.18.03.039.030) სავაჭრო პავილიონის კონსტრუქციული პროექტი

დამკვეთი-

დაკვეთა №

დირექტორი		
პრ. მთ. არქ.	გ. ცოფაძე	გ. ცოფაძე
პრ. მთ. ინჟ.		
პრ. ექსპერტი		
დამამუშავა		

კონსტრუქციული ნაწილი

სადია	ფურ-ცელი	ფურც-ლები
მპ		35

ნახაზი:

ქვაბულის გეგმა

№ პოზ	აღნიშვნა	დასახელება			რაოდ. ელ-ში	წონა, (კგ) ერთის	წონა, (კგ) საერთო	შენიშვნა
		ქვაბული			1 ცალი			
1	მილი	Ø 152 ,b=5mm	L= 7000	მმ	160	131.13	20981	
2	მყელური	⊏ UPN 160	L= 82425	მმ	1	1549.6	1550	
3	მილი	Ø 154 ,b=5mm	L= 77500	მმ	1	1451.8	1452	
4	ფურცელი	-10 x300	L= 300	მმ	14	7.07	99	
5	ანკერი	M 20	L= 880	მმ	56	2.17	121	
		ბეტონი				B-30	14.00	კუბ მ
		საძირკვლის ფილა			1 ცალი			
6		Ø 10 B500B EN10080:2010	L= 997815	მმ	1	614.9	615	
7		Ø 10 B500B EN10080:2010	L= 700	მმ	251	0.4	108	
		ტორპედო					90.30	კვ მ

შ.პ.ს.
გეო კონი
თბილისი
2026

სამშენებლო გენგეგმა

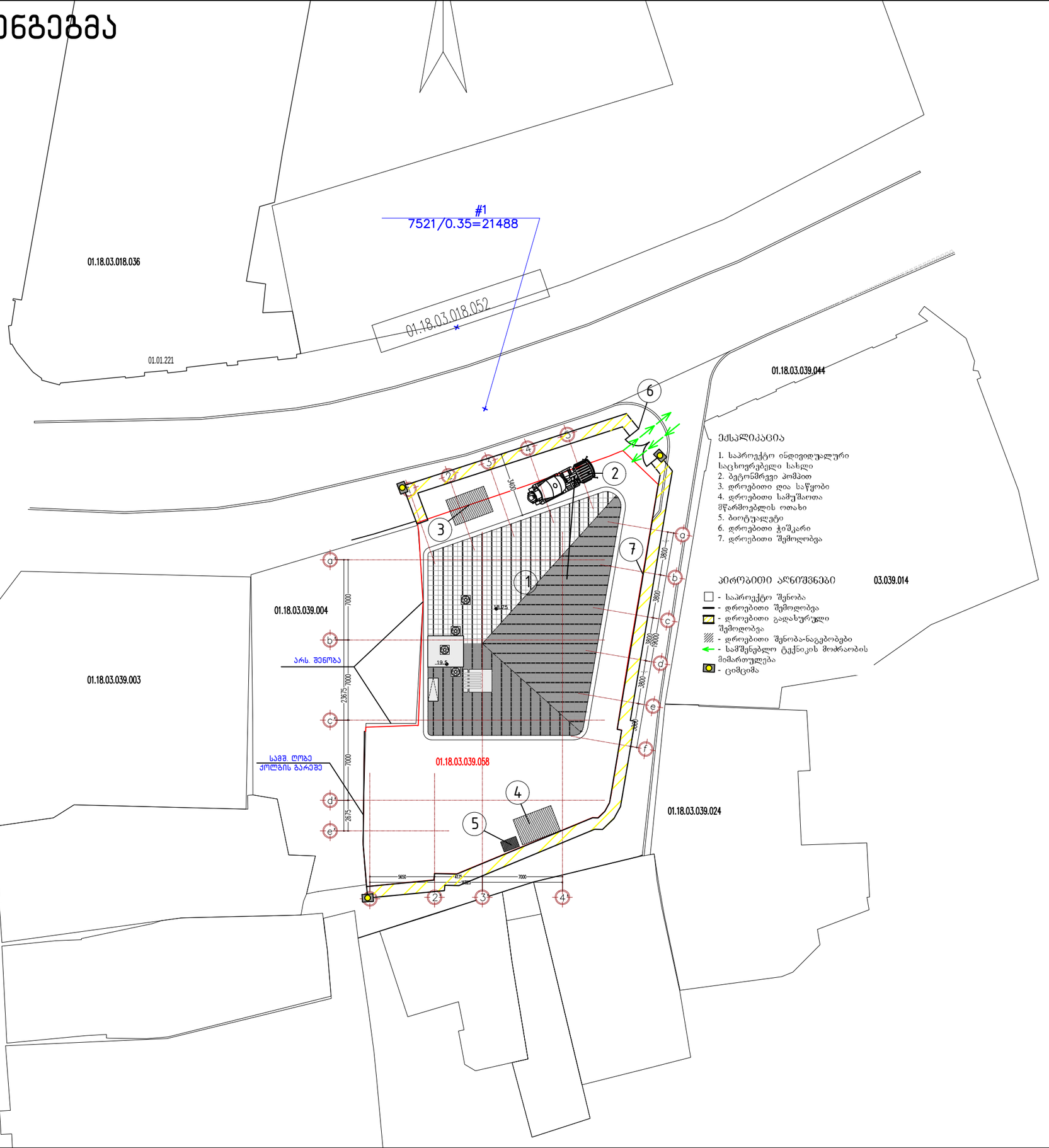

დროებითი გადახურული ღობის მოწყობის სქემა

მისამართი:
დაბა წყნეთი, "ვაშლის ბაღი" 01.20.01.010.057

მშენებლობის ორგანიზაციის პროექტი

ნახაზი:
სამშენებლო გენგეგმა

ფურცელი:
მოპ – 1

ფორმატი:
A3

დაამუშავა:
ვ.მექვაბიშვილი

სამონტაჟო სქემა

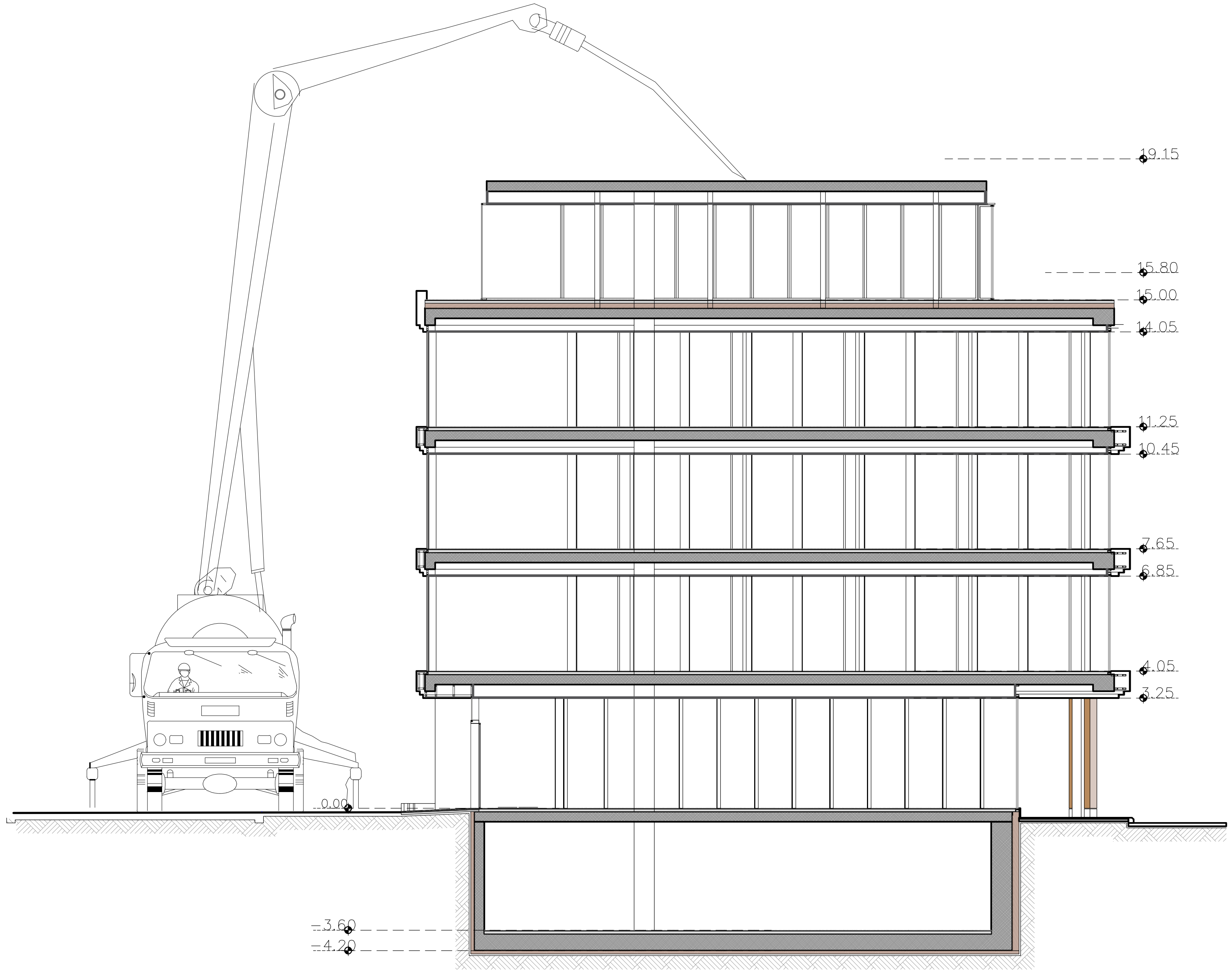

მოდელი	განზომილება	 FVR 24
ბეტონის ტუმბო		FVR 600 RK
წარმადობა	მ³/სთ	62
დაწნევა	ბარ	48
მიმღების მოცულობა	ლ	250
ავტობეტონმრევი		7
ფაქტიური მოცულობა	მ³	7
გამანაწილებელი მანტა		24
აწევის მაქსიმალური სიმაღლე	მ	23,8
მაქსიმალური შვერა	მ	19,6
სექციების რაოდენობა	ცალი	3
წინა საყრდენების სიგანე	მ	3,85
უკანა საყრდენების სიგანე	მ	1,05

სამშენებლო საწეველა
РПС-032-17-A-0ს
ტექნიკური დახასიათება

1. ტვირთამწეობა – 0.5 ტნ.
2. აწევის სიმაღლე – 17 მ.
3. აწევის სიჩქარე – 0.35 მ/წმ.
4. ბაზის ზომა – 1.4X1.6 მ.
5. მასა – 1260 კგ.

მისამართი:
დაბა წყნეთი, "ვაშლის ბალი" 01.20.01.010.057

მშენებლობის ორგანიზაციის პროექტი

ნახაზი:
სამონტაჟო სქემა

ფურცელი:
მოპ – 2

ფორმატი:
A3

დაამუშავა:
ვ.მექვაბიშვილი