# საწყობის პროექტი

## კონსტრუქციული ნაწილი

თბილისი 2026 წელი

| № | დასახელება | ფურც. № |
|---|---|---|
| 1 | თავფურცელი | კ-1 |
| 2 | განმარტებითი ბარათი | კ-2 |
| 3 | კოლონების ანკერების განლაგება არსებულ საძირკველზე | კ-3 |
| 4 | ანკერი ა-1 | კ-4 |
| 5 | ლითონის კოლონების განლაგება | კ-5 |
| 6 | განშლა 1-1 | კ-6 |
| 7 | ლითონის მზიდი და შემკრავი კოჭების განლაგება | კ-7 |
| 8 | კოლონები ლკ-1, ლკ-2, ლკ-3, ლკ-4, ლკ-5 | კ-8 |
| 9 | კვანძები 1, 2 და 3 | კ-9 |
| 10 | ფერმა 1 | კ-10 |

| საწყობის პროექტი, კონსტრუქციული ნაწილი | | | | სტადია | ფურც. | რაოდ |
|---|---|---|---|---|---|---|
| | | | | | კ-(1) | |
| დირექტორი | | | | | | |
| პრ. მთ. არქიტ. | | | | | | |
| პრ. მთ. ინჟინ. | რ. სილაგაძე | | ქვაბულის გეგმა და ღერძების დაკვალვა | მასშტაბი | | |
| შეასრულა | დ. მაისურაძე | | | | | |
| შეამოწმა | რ. სილაგაძე | | | | | |

## განმარტებითი ბარათი

წინამდებარე პროექტის კონსტრუქციული ნაწილი დამუშავებულია არქიტექტურულ-გეგმარებითი გადაწყვეტისა და არსებული საძირკვლის რკინაბეტონის ფილის საფუძველზე.

მზიდი კარკასი წარმოადგენს ლითონის კონსტრუქციას, სივრცითი მუშაობის პრინციპით, მზიდი და შემკრავი ლითონის კოჭების გამოყენებით.

კოლონების ჩაანკერება ხდება ანკერების (цанговый анкер) გამოყენებით, დიამეტრით 20 მმ.

კოლონები – კვადრატული მილები 200X200X5.

მზიდი კოჭები – ორტესებრი №27.

შემკრავი კოჭები – კვადრატული მილები 160X80X3;

სახურავი – დაღუნული ორტესებრი, სიმაღლით 160 მმ, სენდვიჩპანელის მოწყობით.

| საწყობის პროექტი, კონსტრუქციული ნაწილი | | | | სტადია | ფურც. | რაოდ |
|---|---|---|---|---|---|---|
| | | | | | პ-(2) | |
| დირექტორი | | | | | | |
| პრ. მთ. არქიტ. | | | | | | |
| პრ. მთ. ინჟინ. | რ. სილაგაძე | | ქვაბულის გეგმა და ღერძების დაკვალვა | მასშტაბი | | |
| შეასრულა | დ. მაისურაძე | | | | | |
| შეამოწმა | რ. სილაგაძე | | | | | |

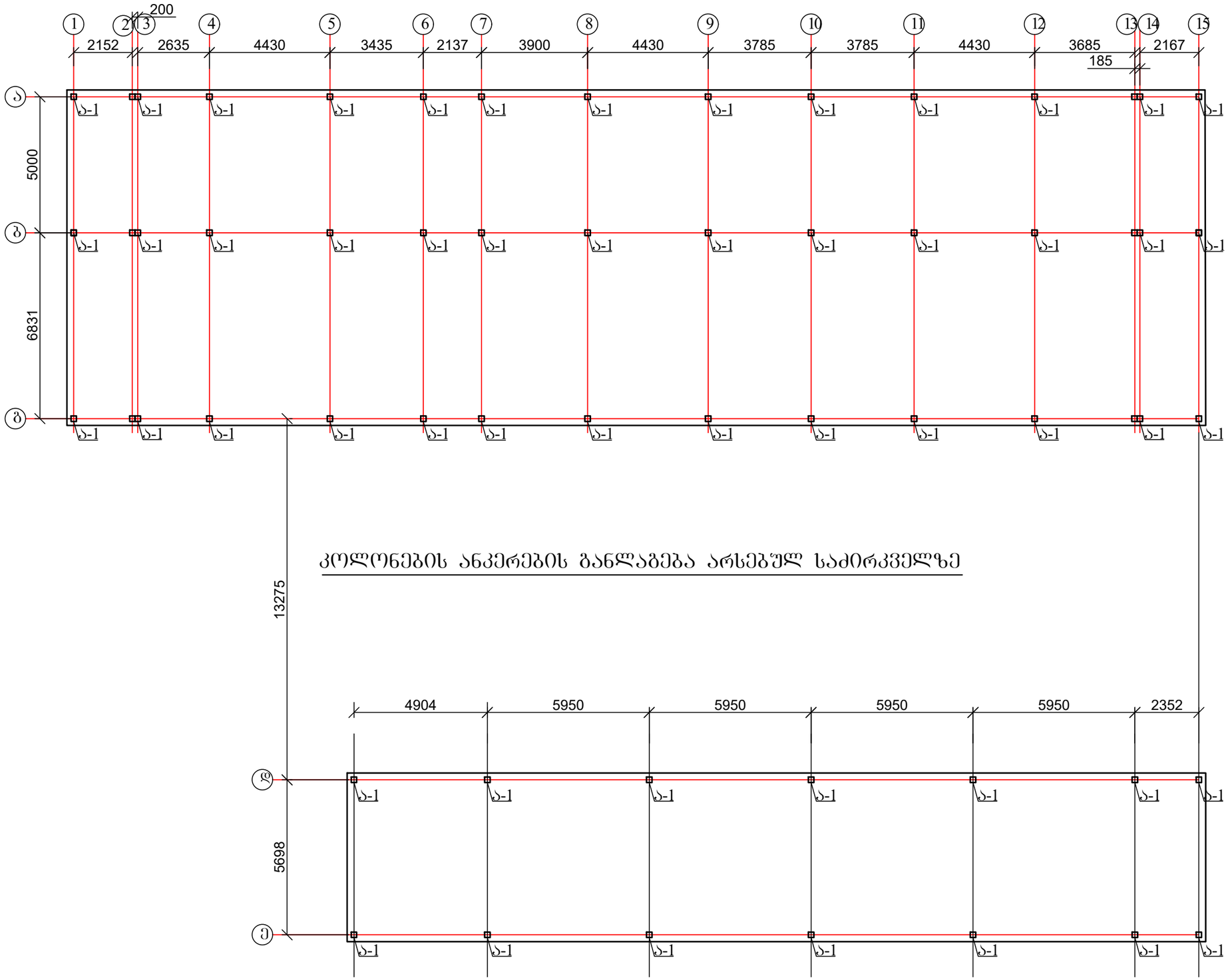


| საწყობის პროექტი, კონსტრუქციული ნაწილი | | | | სტადია | ფურც. | რაოდ |
|---|---|---|---|---|---|---|
| | | | | | კ-(3) | |
| დირექტორი | | | | | | |
| პრ. მთ. არქიტ. | | | | | | |
| პრ. მთ. ინჟინ. | რ. სილაგაძე | | კოლონების ანკერების განლაგება არსებულ საძირკველზე | მასშტაბი | | |
| შეასრულა | დ. მაისურაძე | | | | | |
| შეამოწმა | რ. სილაგაძე | | | | | |

# ანკერი ა-1

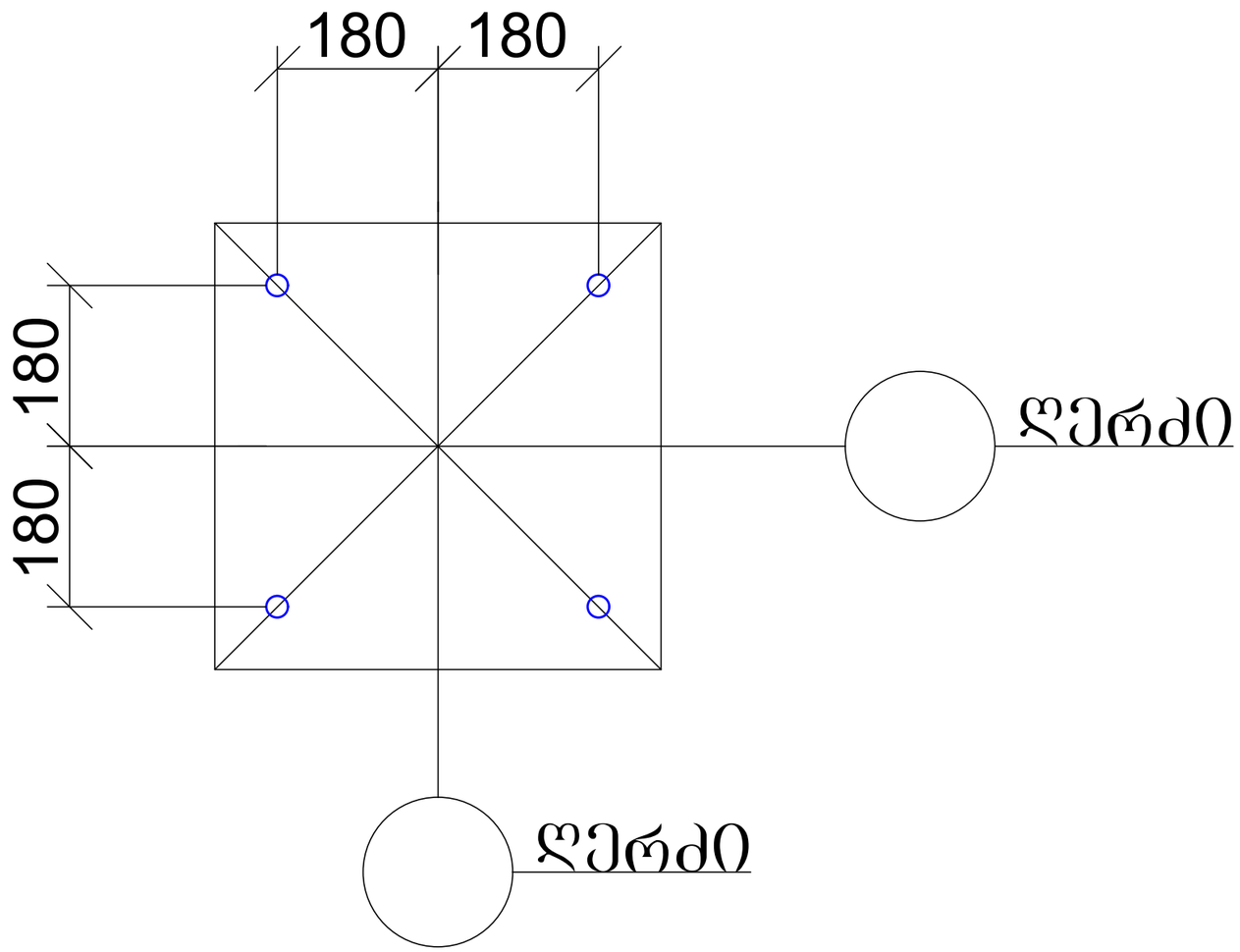


| საწყობის პროექტი, კონსტრუქციული ნაწილი | | | | სტადია | ფურც. | რაოდ |
|---|---|---|---|---|---|---|
| | | | | | კ-(4) | |
| დირექტორი | | | | | | |
| პრ. მთ. არქიტ. | | | | | | |
| პრ. მთ. ინჟინ. | რ. სილაგაძე | | ანკერი ა-1 | მასშტაბი | | |
| შეასრულა | დ. მაისურაძე | | | | | |
| შეამოწმა | რ. სილაგაძე | | | | | |

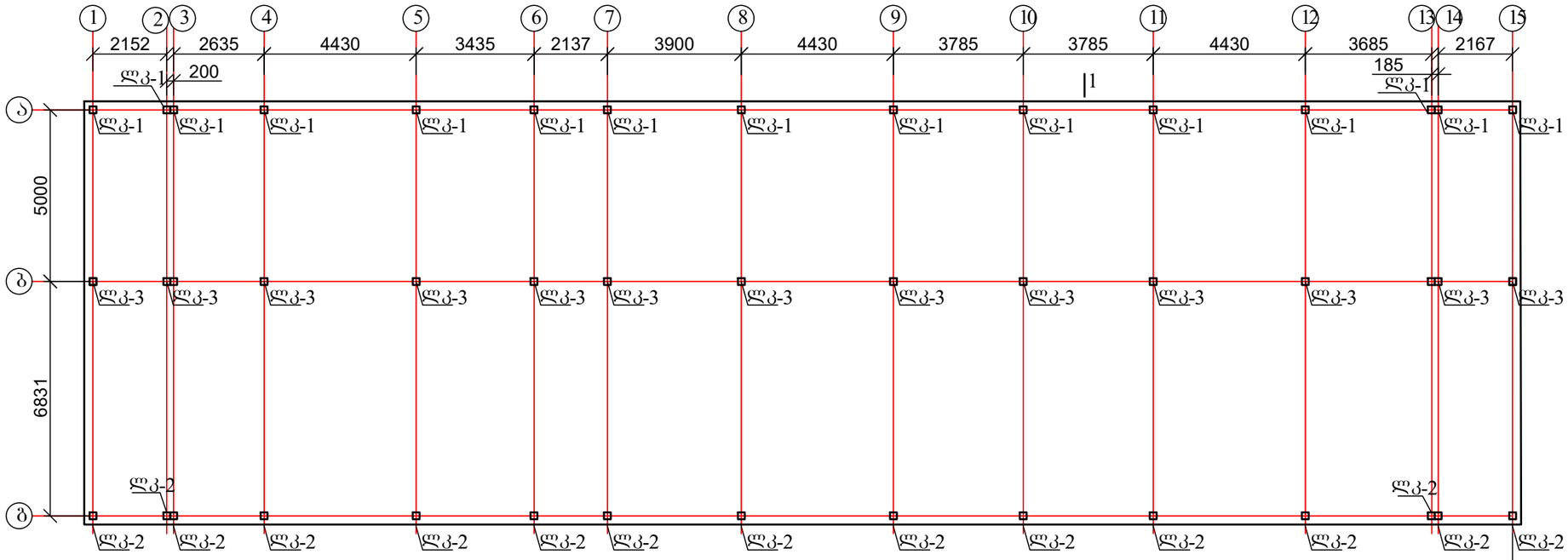


## ლითონის კოლონების განლაგება

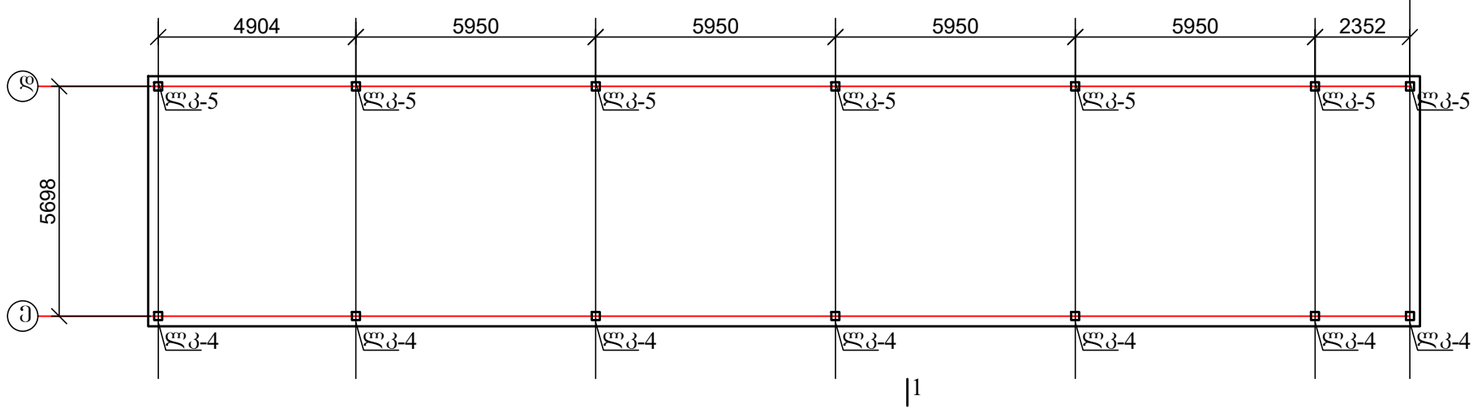


| | | | | | | |
|---|---|---|---|---|---|---|
| საწყობის პროექტი, კონსტრუქციული ნაწილი | | | | სტადია | ფურც. | რაოდ |
| | | | | | კ-(5) | |
| დირექტორი | | | | | | |
| პრ. მთ. არქიტ. | | | | | | |
| პრ. მთ. ინჟინ. | რ. სილაგაძე | | ლითონის კოლონების განლაგება | მასშტაბი | | |
| შეასრულა | დ. მაისურაძე | | | | | |
| შეამოწმა | რ. სილაგაძე | | | | | |

ჭრილი 1-1

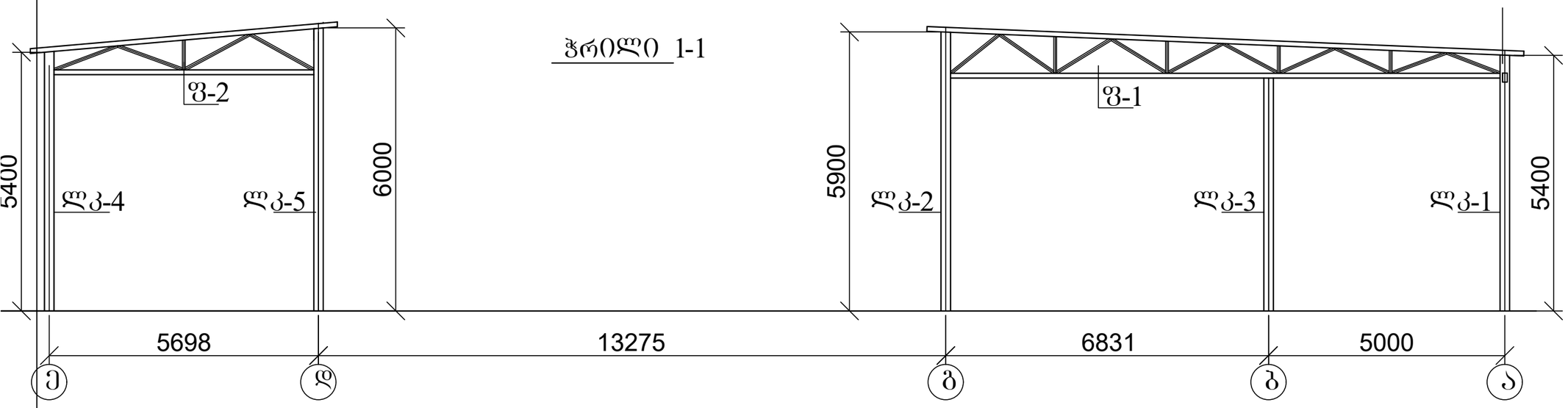


კოლონების კონსტრუქცია
იხ. ფურც. კ-8.
კვანძები იხ. ფურც. კ-9

| საწყობის პროექტი, კონსტრუქციული ნაწილი | | | | სტადია | ფურც. | რაოდ |
|---|---|---|---|---|---|---|
| | | | | | კ-(6) | |
| დირექტორი | | | | | | |
| პრ. მთ. არქიტ. | | | | | | |
| პრ. მთ. ინჟინ. | რ. სილაგაძე | | | მასშტაბი | | |
| შეასრულა | დ. მაისურაძე | | ბანშლა 1-1 | | | |
| შეამოწმა | რ. სილაგაძე | | | | | |

## ლითონის მზიდი და შემკრავი კოჭების განლაგება

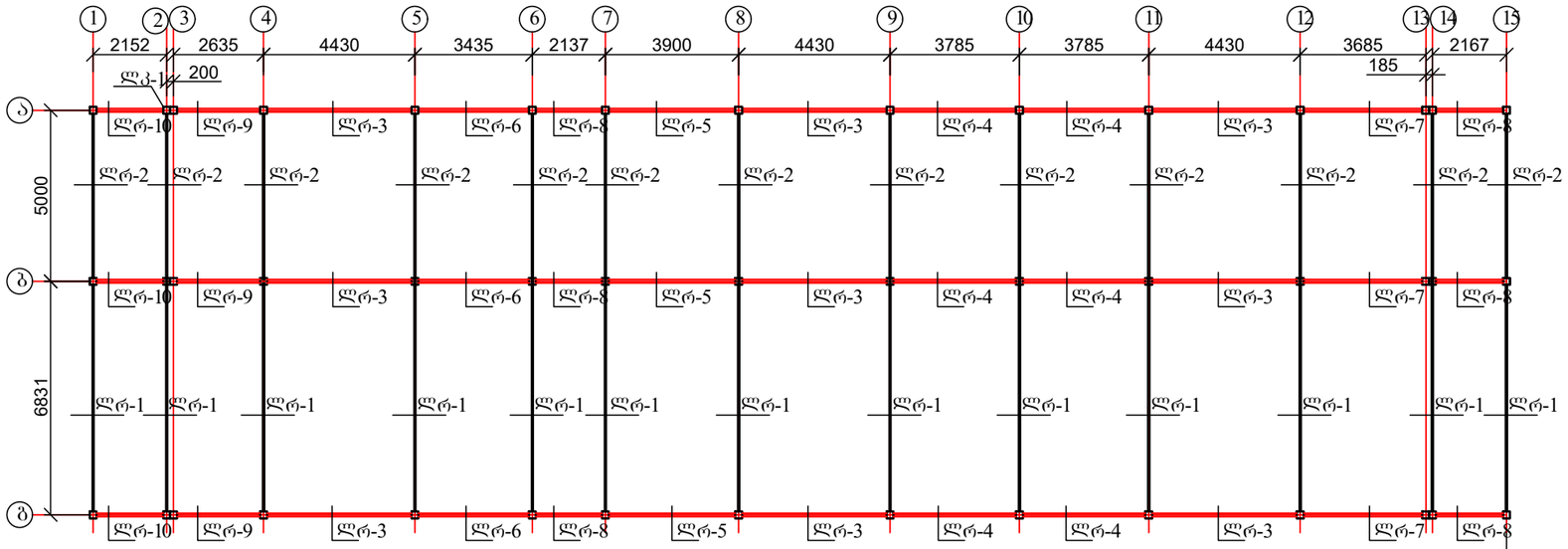


## ლითონის მზიდი და შემკრავი კოჭების განლაგება

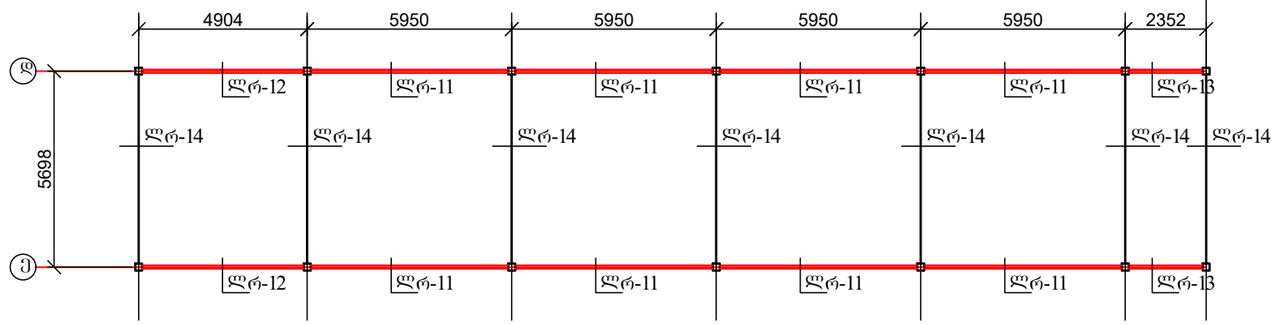


| | | | | | | |
|---|---|---|---|---|---|---|
| საწყობის პროექტი, კონსტრუქციული ნაწილი | | | | სტადია | ფურც. | რაოდ |
| | | | | | პ-(7) | |
| დირექტორი | | | | | | |
| პრ. მთ. არქიტ. | | | | | | |
| პრ. მთ. ინჟინ. | რ. სილაგაძე | | ლითონის მზიდი და შემკრავი კოჭების განლაგება | მასშტაბი | | |
| შეასრულა | დ. მაისურაძე | | | | | |
| შეამოწმა | რ. სილაგაძე | | | | | |

## კოლონები ლკ-1, ლკ-2, ლკ-3, ლკ-4, ლკ-5

| პოზ | დასახელება | რაოდ | წონა კგ | |
|---|---|---|---|---|
| | | | ერთ | სულ |
| | ლითონის კოლონა (ლკ-1) | 15 | | |
| 1 | □200X200X5 L=5100 | 1 | 153,5 | 153,5 |
| 2 | -500X500X10 | 1 | 19,60 | 19,60 |
| 3 | -300X150X10 | 4 | 3,50 | 14,00 |
| | ლითონის კოლონა (ლკ-2) | 15 | | |
| 1 | □200X200X5 L=5800 | 1 | 174,6 | 174,6 |
| 2 | -500X500X10 | 1 | 19,60 | 19,60 |
| 3 | -300X150X10 | 4 | 3,50 | 14,00 |
| | ლითონის კოლონა (ლკ-3) | 15 | | |
| 1 | □200X200X5 L=5430 | 1 | 163,4 | 163,4 |
| 2 | -500X500X10 | 1 | 19,60 | 19,60 |
| 3 | -300X150X10 | 4 | 3,50 | 14,00 |
| | ლითონის კოლონა (ლკ-4) | 7 | | |
| 1 | □200X200X5 L=5200 | 1 | 156,5 | 156,5 |
| 2 | -500X500X10 | 1 | 19,60 | 19,60 |
| 3 | -300X150X10 | 4 | 3,50 | 14,00 |
| | ლითონის კოლონა (ლკ-5) | 7 | | |
| 1 | □200X200X5 L=6100 | 1 | 183,6 | 183,6 |
| 2 | -500X500X10 | 1 | 19,60 | 19,60 |
| 3 | -300X150X10 | 4 | 3,50 | 14,00 |

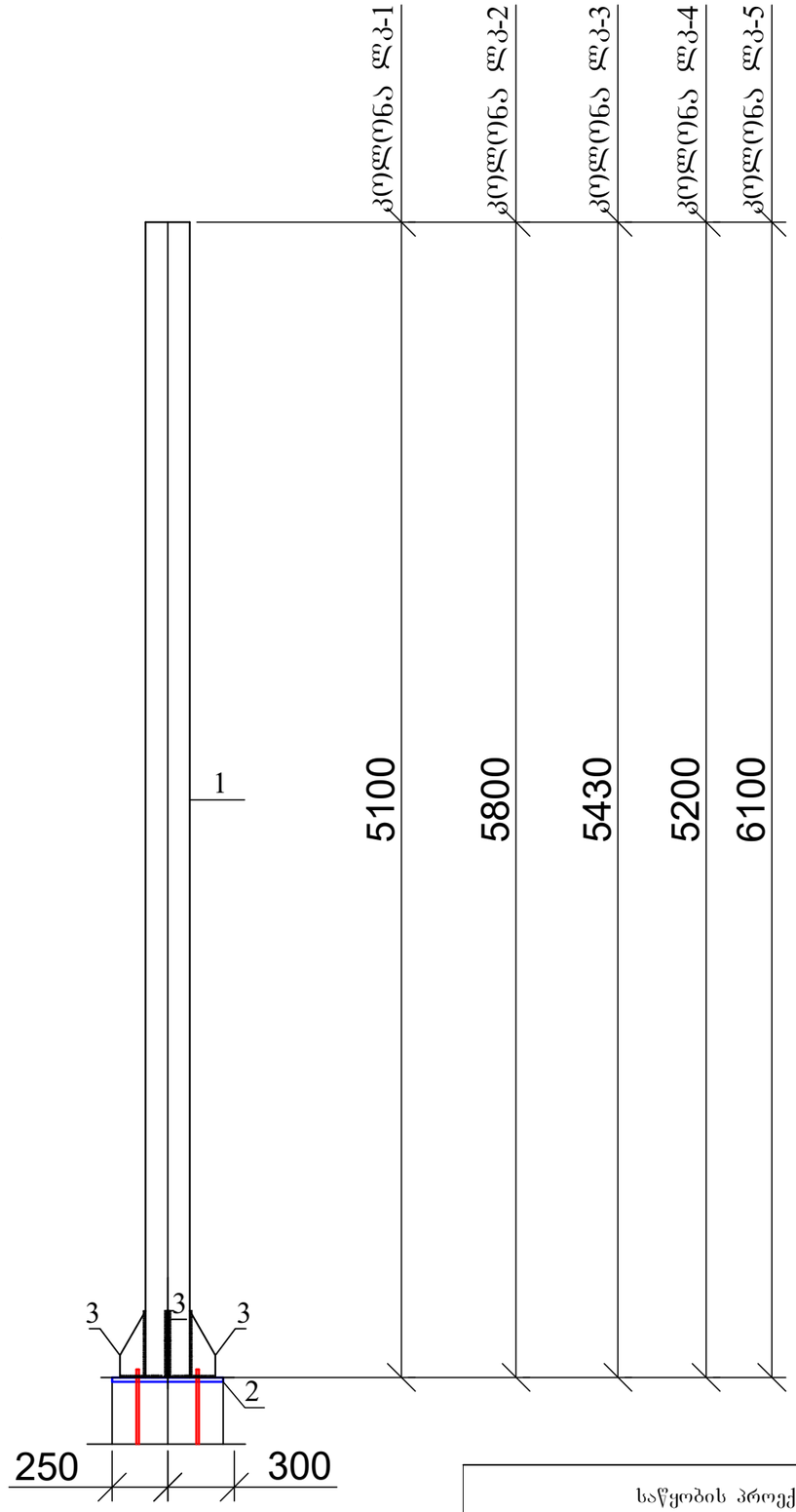


| საწყობის პროექტი, კონსტრუქციული ნაწილი | | | | სტადია | ფურც. | რაოდ |
|---|---|---|---|---|---|---|
| | | | | | კ-(8) | |
| დირექტორი | | | | | | |
| პრ. მთ. არქიტ. | | | | | | |
| პრ. მთ. ინჟინ. | რ. სილაგაძე | | კოლონები ლკ-1, ლკ-2, ლკ-3, ლკ-4, ლკ-5 | მასშტაბი | | |
| შეასრულა | დ. მაისურაძე | | | | | |
| შეამოწმა | რ. სილაგაძე | | | | | |

## კვანძი-1

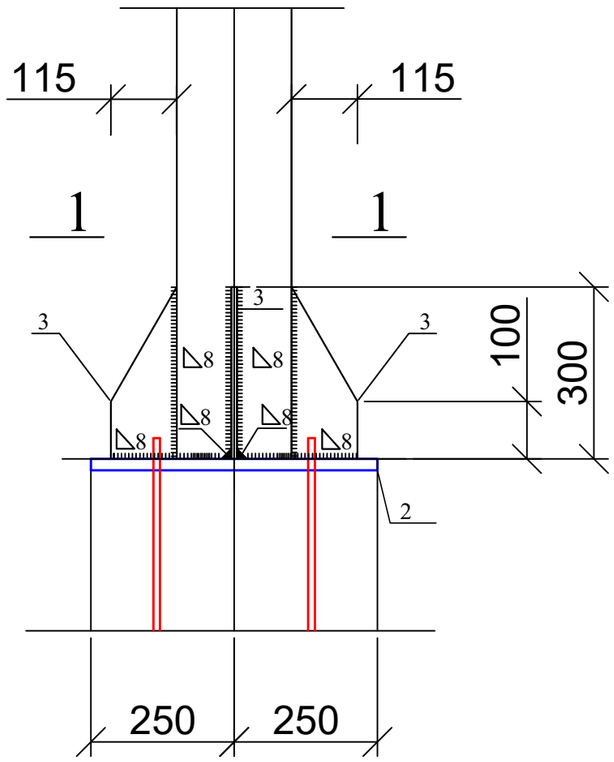


## კვანძი-2

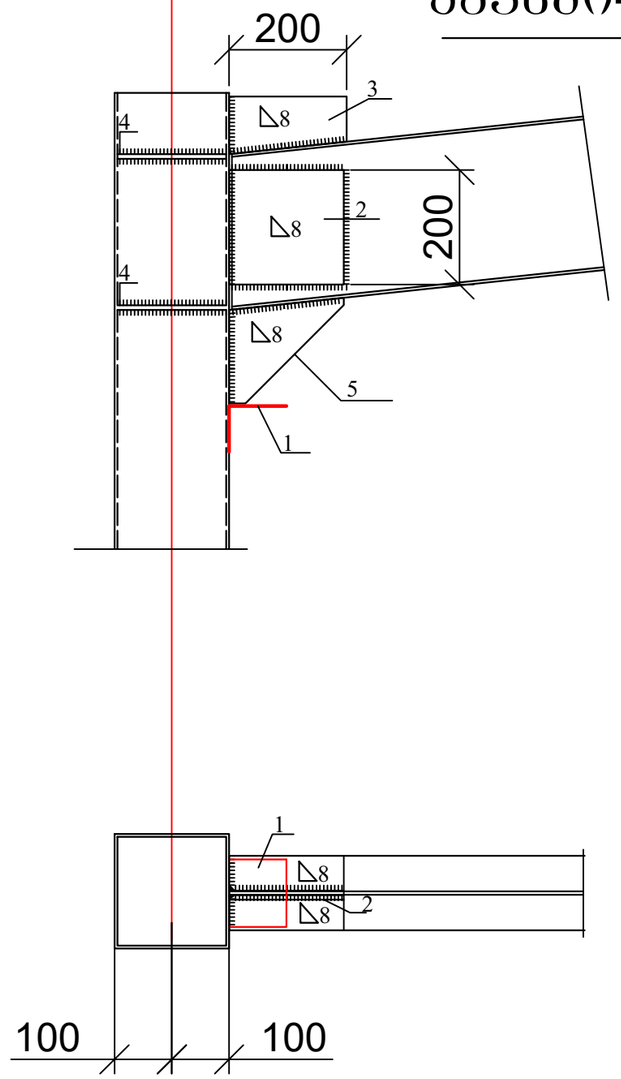


## კვანძი-3

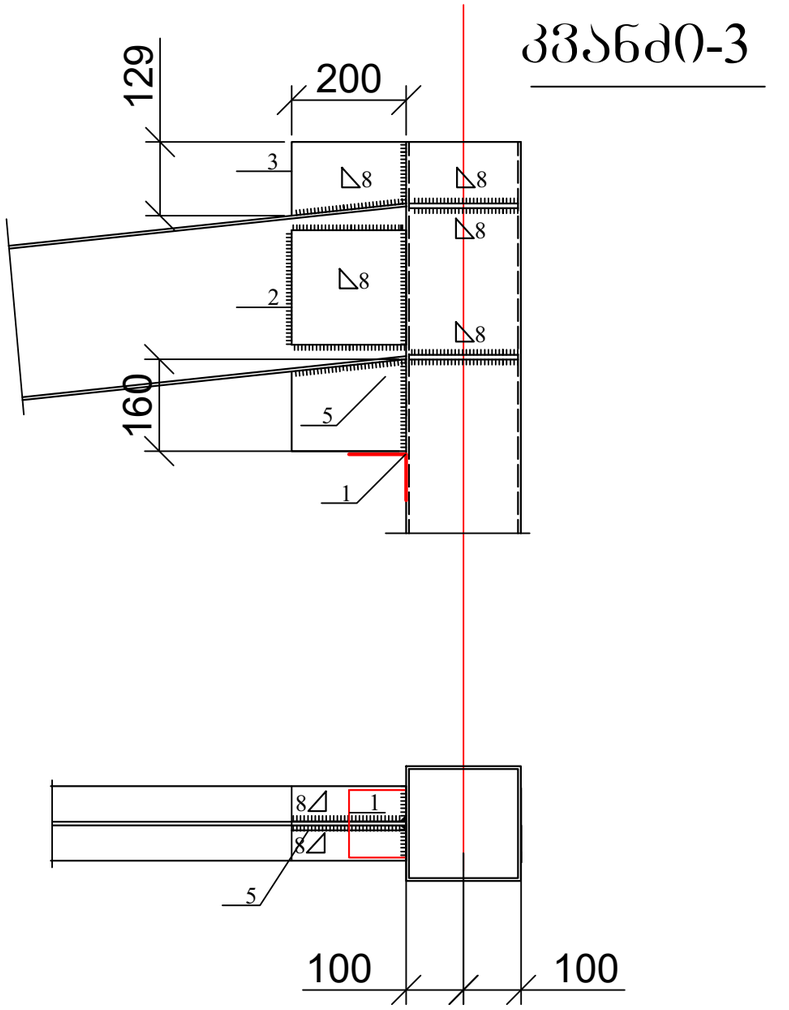


| პოზ | დასახელება | რაოდ | წონა კგ | |
|---|---|---|---|---|
| | | | ერთ | სულ |
| | მზიდი კოჭები | | | |
| ლრ1 | I №27 L=6600 | 13 | 238,26 | 3097,38 |
| ლრ2 | I №27 L=4800 | 13 | 173,28 | 2252,64 |
| ლრ14 | I №27 L=5600 | 7 | 202,16 | 1415,12 |
| | შემკრავი კოჭები: ლკ-3, ლკ-4; ლკ-5; ლკ-6; ლკ-7; ლკ-8; ლკ-9; ლკ-10; ლკ-11; ლკ-12 და ლკ-13 | | | |
| 1 | □160X80 L=183 გ.მ. | - | 10,8 | 1976,4 |

| საწყობის პროექტი, კონსტრუქციული ნაწილი | | | | სტადია | ფურც. | რაოდ |
|---|---|---|---|---|---|---|
| | | | | | კ-(9) | |
| დირექტორი | | | კვანძები 1, 2 და 3 | | | |
| პრ. მთ. არქიტ. | | | | | | |
| პრ. მთ. ინჟინ. | რ. სილაგაძე | | | მასშტაბი | | |
| შეასრულა | დ. მაისურაძე | | | | | |
| შეამოწმა | რ. სილაგაძე | | | | | |

# ფერმა-1

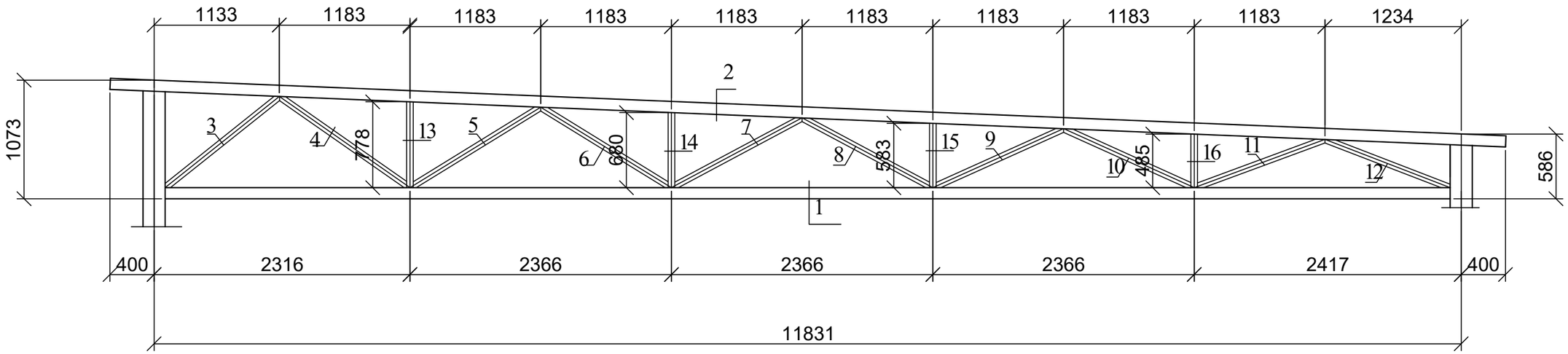


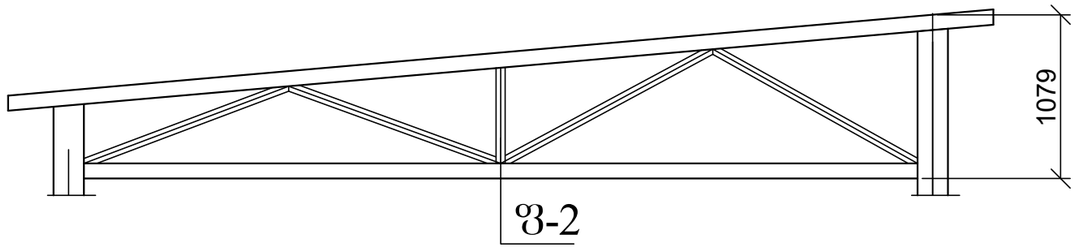


ფ-2

| საწყობის პროექტი, კონსტრუქციული ნაწილი | | | | სტადია | ფურც. | რაოდ |
|---|---|---|---|---|---|---|
| | | | | | კ-(10) | |
| დირექტორი | | | | | | |
| პრ. მთ. არქიტ. | | | | | | |
| პრ. მთ. ინჟინ. | რ. სილაგაძე | | ფერმა 1 | მასშტაბი | | |
| შეასრულა | დ. მაისურაძე | | | | | |
| შეამოწმა | რ. სილაგაძე | | | | | |