ჭრილი 1

4,75 | 0,50 | 7,50 | 0,50 | 7,50 | 0,50 | 7,50 | 0,50 | 4,75

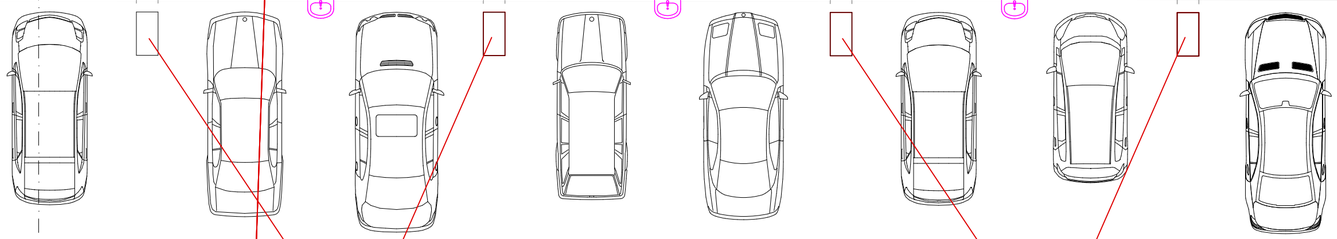



დამონტაჟდება
ინდუქტური
აკუმულატორი



დამონტაჟდება
ინდუქტური
აკუმულატორი

სამრეცხაო

0,34

34,00

11,48

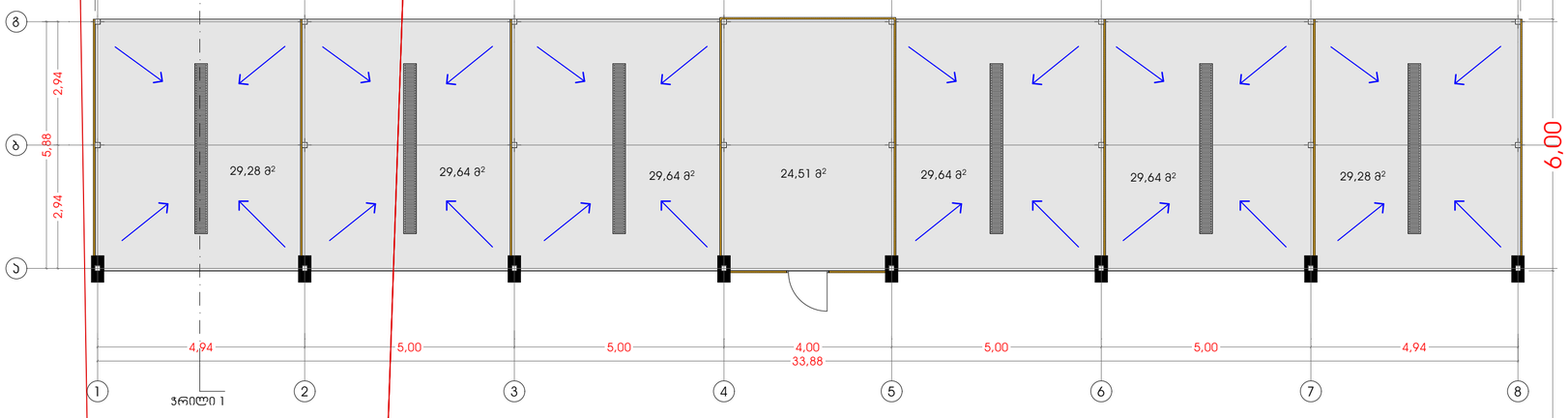

ჭრილი 1

6,00

13,36

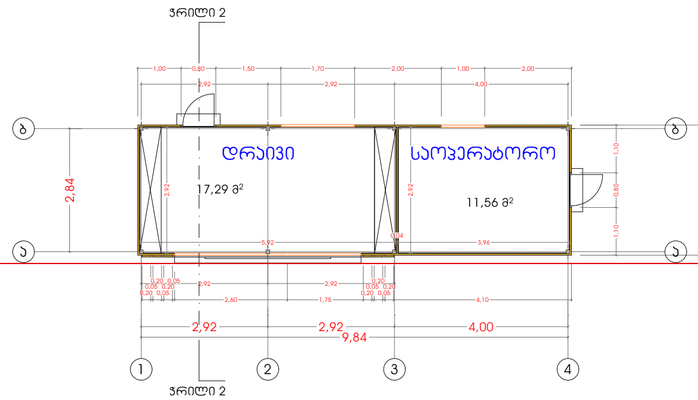

ჭრილი 2

0,19

3,00

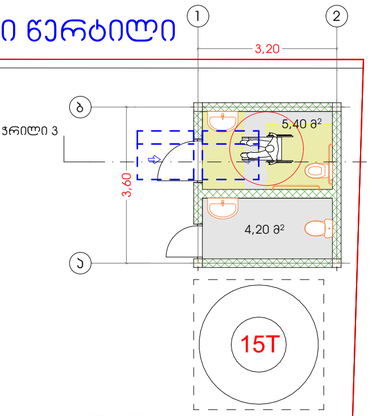

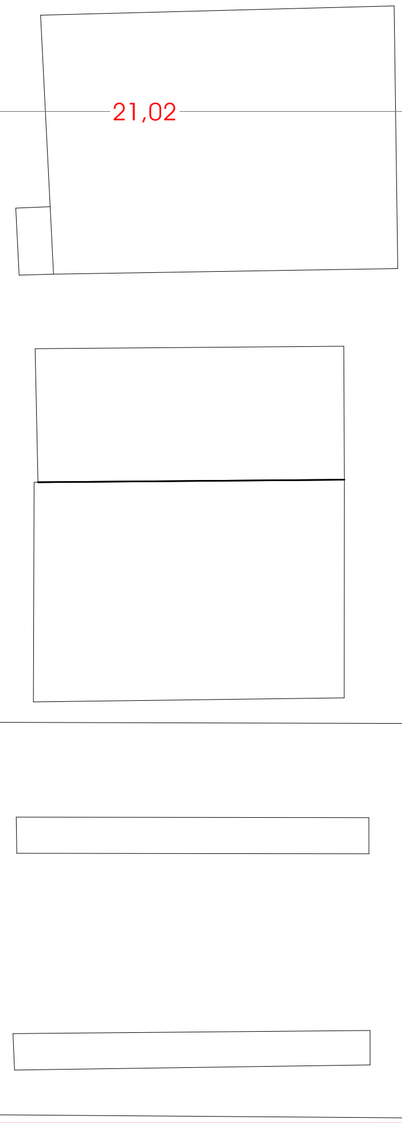

დამკვეთი	
შპს "ნა-პეტროლ"	
პროექტის მდებარეობა / მისამართი	
ქალაქი თბილისი, დიდი ლილო	
საკადასტრო კოდი	81.08.17.679 01.81.08.276.623
პროექტის სახელწოდება	
აკუმულატორული სამრეცხაო	
პირობითი აღნიშვნები	
სამრეცხაო/აკუმულატორი - 177.12 კვ.მ	
დამხმარე ფართი - 15.67 კვ.მ	
კომერციული ფართი - 17.29 კვ.მ	
საპროექტო ორგანიზაცია	
ინჟ.მენარგე თორნიკე ბენიამინი	
საკონტაქტო ინფორმაცია	
ტელ: 599 45 04 34	
ს.კ - 01011086867	
ნახაზის / მოცემულობის დასახელება	
სართულის გეგმა 0.00 ნიშნულზე	
მასშტაბი	1:100
ფურცელი	
ფორმატი	
თარიღი	
სტადია	პროექტის შეთანხმება

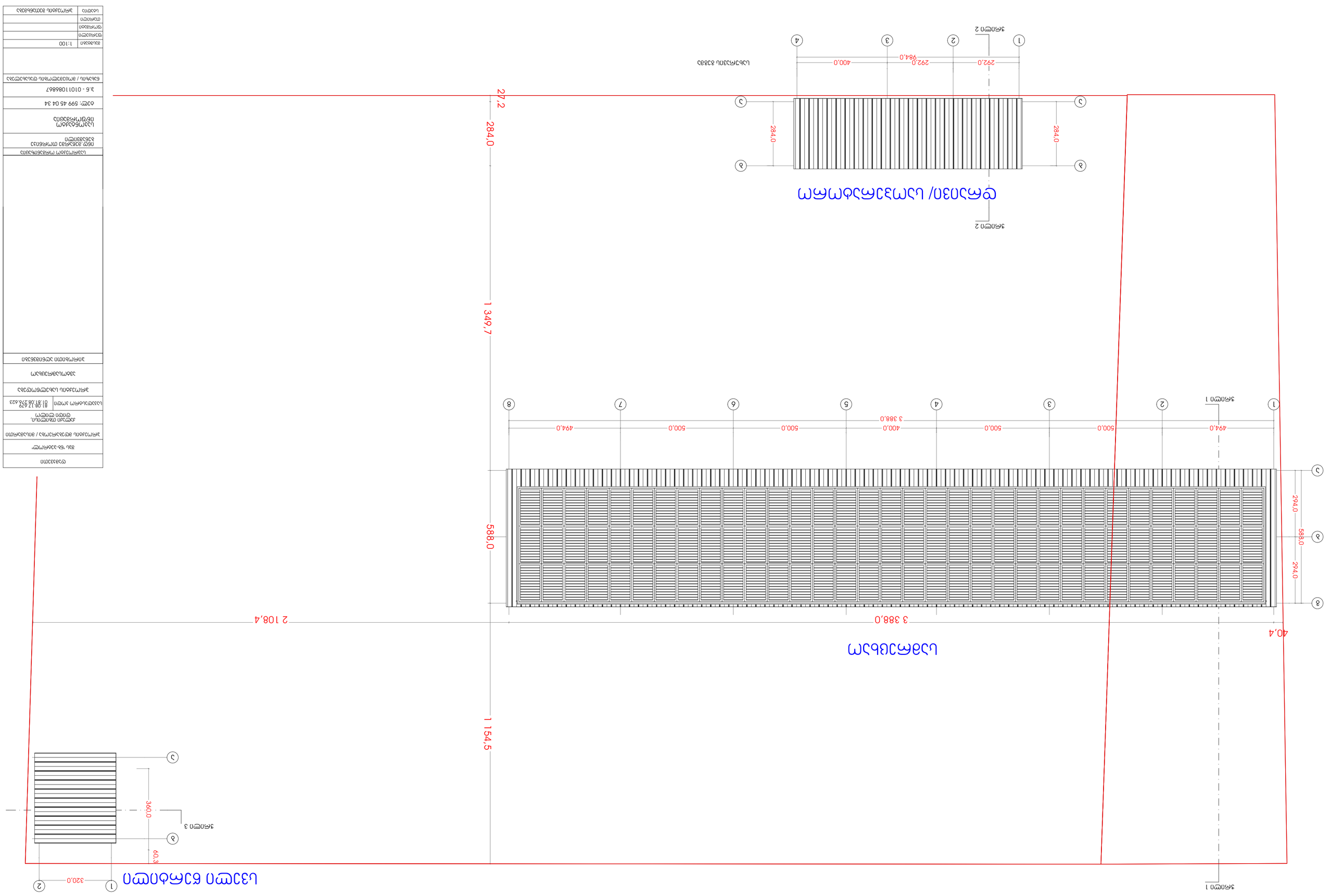
Цветочный павильон
Цветочный павильон
Цветочный павильон

ა-3 ა როა0 - 250,0 მ²

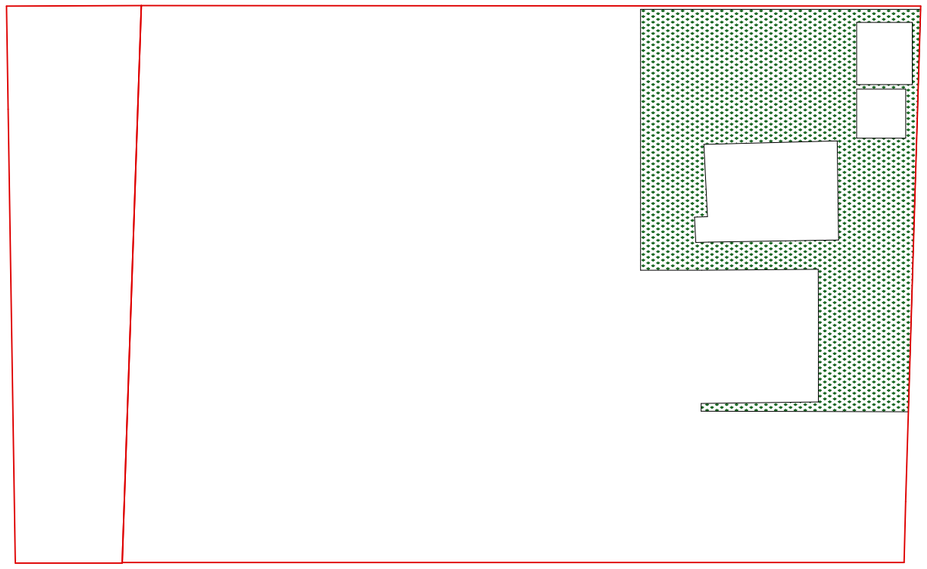

ა-1 ა როა0 - 247.2

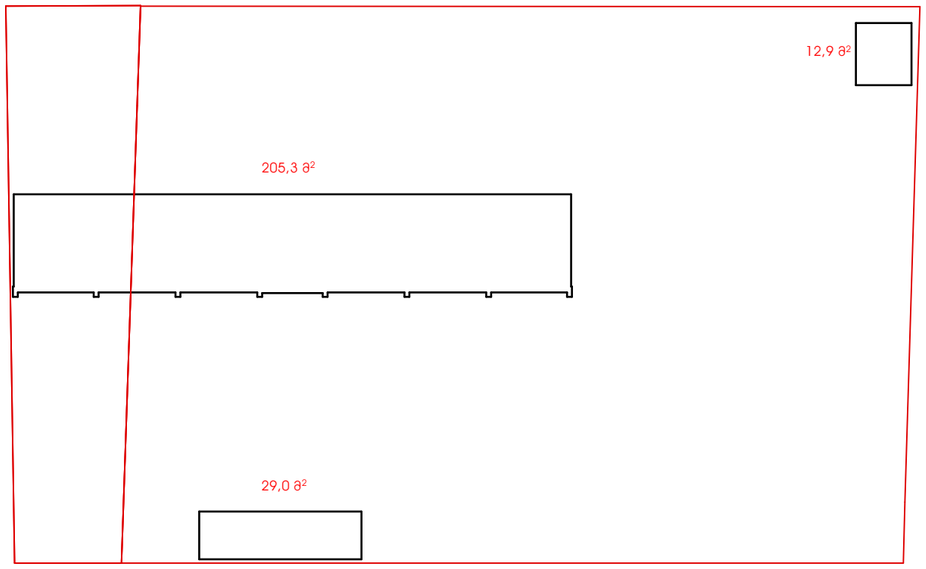

ა-2 ა როა0 - 247.2

