ბლოკი „ბ" ჭრილი 1-1 მ.: 1:100

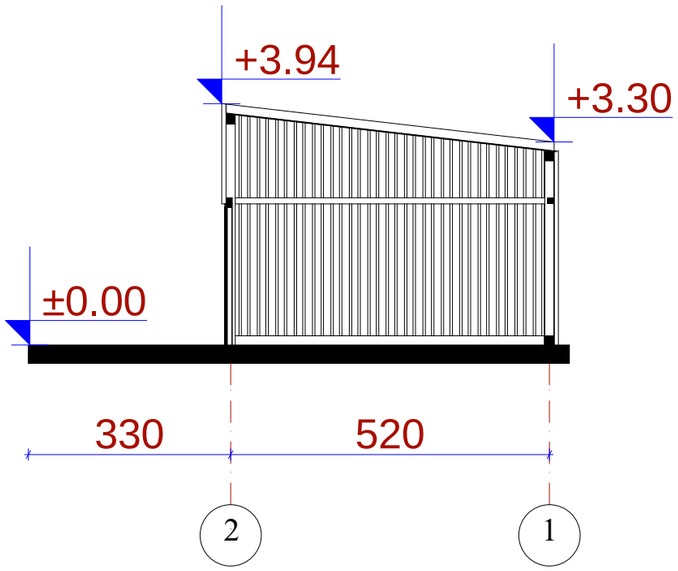

ბლოკი „ა" ჭრილი 2-2 მ.: 1:100

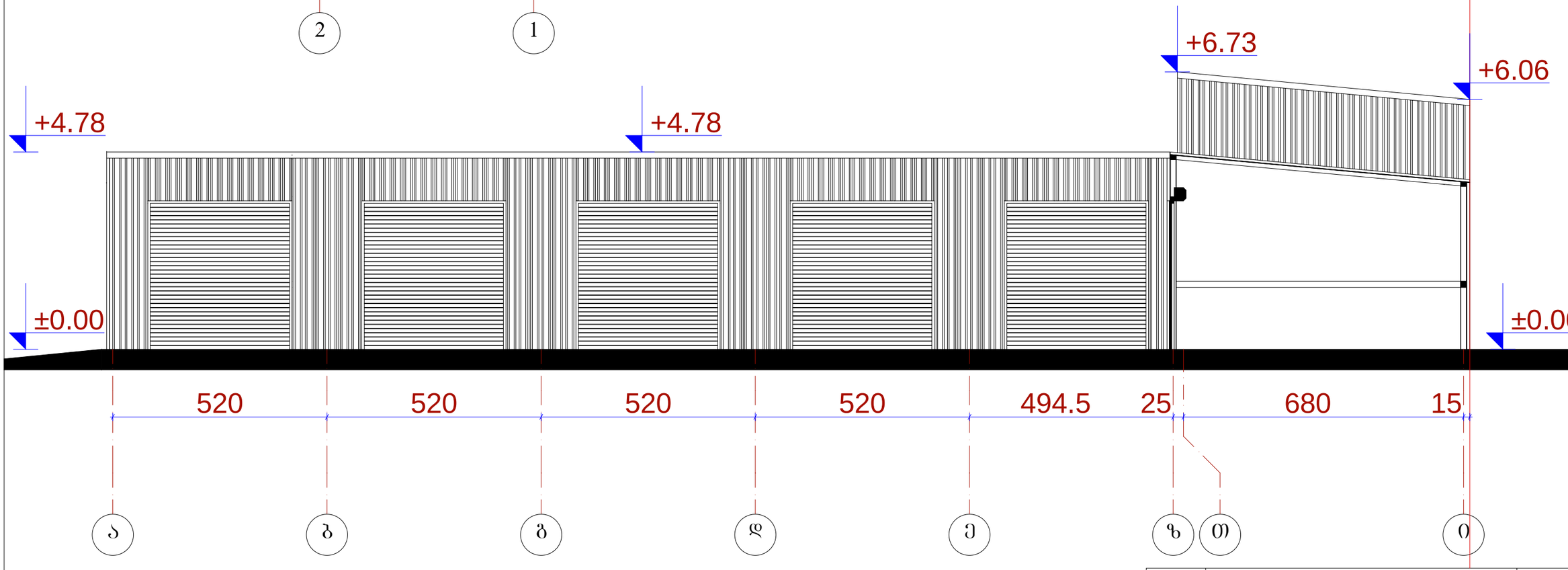

	შ.პ.ს. „ამშიონი"		
დირექტორი		მ.ჩხაიძე	დაკით აღმაშენებლის ხეივანი №6 ავტოსერვისი (ბლოკი „ბ" და ბლოკი „ა") (კორექტირება)
არქიტექტორი		ნ.ხვანიძე	
არ.ავტორი		ნ.ხვანიძე	
შესრულა		მ.აბაიშვილი	მ 1:100
შეამოწმა		მ.ჩხაიძე	ჭრილი 1-1 ჭრილი 2-2

სტადია	ფურც.	ფურცლ.
არ.		

დაკვეთა №

ბლოკი „ა" ჭრილი 3-3 მ.: 1:100

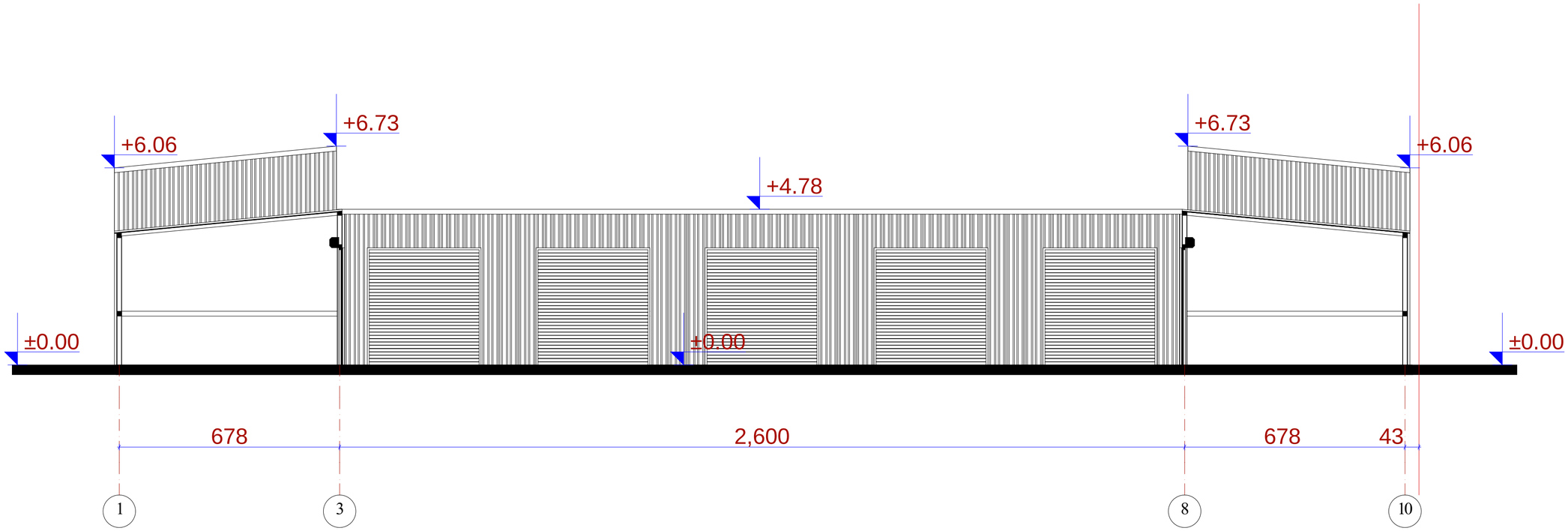

			შ.პ.ს. „ამფიონი"			
დირექტორი		მ.ჩხაიძე	დავით აღმაშენებლის ხეივანი №6 ავტოსერვისი (ბლოკი „ა") (კორექტირება)			
პრ.მთ.არქიტ		ნ.სვანიძე				
პრ.ავტორი		ნ.სვანიძე				
შეასრულა		მ.აბაიშვილი	მ 1:100	სტადია	შურც.	შურც.რ.
შეამოწმა		მ.ჩხაიძე	ჭრილი 3-3	პრ.		
				დაკვეთა №		