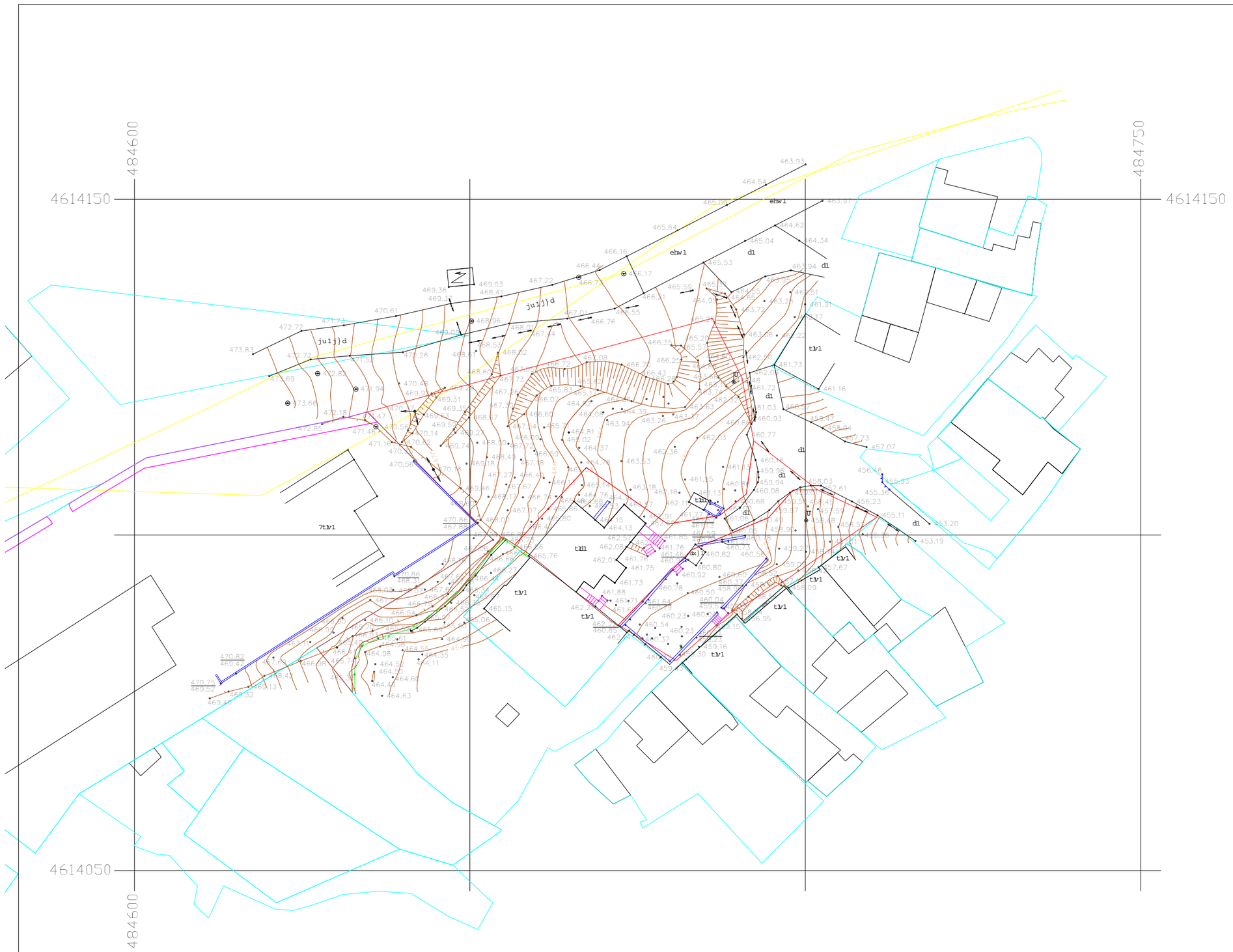

slurelWl dUqlVyqhel

WGS 84 -lv nrrug lqdwWd vlvwhplv UTM surhtfld

ehwrqlv Ureh	plzlv qdnyhWlv vd}Uydul
pdyWxo edglv Ureh	wudqvirupdwrul/ho ltyhvdgjxul
jd}l	{hhel/sdo pd/exFtl
z|dol	er]hel
qd|dul plzd	jdqdWhelv ho 1er]l
Fdpr Zulo l juxqwl	rqndql/vdWydo Wydo r Zd
nrqwxuxo l {d}l	dq]d/dqwhqd
tduvdfdyl }ro l	
exFthelv pznulyl	

gluhtwrul		
d}rpd		j1hqxtl]h
gd{d}d		j1hqxtl]h
p 4=833		5356z1

Бүтээгдэхүүний нэр	Барилгын ерөнхий төлөвлөгөө
Захиалагч	Б. Оюунчимэг
Зураг төслийн нэр	Барилгын ерөнхий төлөвлөгөө
Байршил	Сүхбаатар дүүрэг, 1-р хороо, Энхтайваны өргөн чөлөө, 11-р байр
Гүйцэтгэгч	BLUI ARCHITECTURE
Зураг төслийн хэсэг	Ерөнхий төлөвлөгөө
Зураг төслийн дугаар	А-3
Зураг төслийн огноо	А.11.45
Масштаб	1:300

BLUI ARCHITECTURE
Д. Оюунчимэг
ТЕЛ: 595 55-35-74
599 75-28-88

2026 Г.

Барилгын ерөнхий төлөвлөгөө

Сүхбаатар дүүрэг, 1-р хороо, Энхтайваны өргөн чөлөө, 11-р байр

Зураг төслийн хэсэг: Ерөнхий төлөвлөгөө

Масштаб: 1:300

1. Барилгын гадна талбайн зураг төслийг Сүхбаатар дүүргийн Газрын албанаас 2026 оны 01 сарын 18-ны өдөр 01.18.01003.147 дугаартай лавлагаагаар олгосон.
2. Газрын албанаас олгосон газрын хэмжээ (0.20 га) нь +469.85 абсолют өндөрт тогтсон болно.


484600
484750
461450
461150
Существующее здание 1
II этажей
Существующее здание 2
II этажей
Существующее здание 3
III этажей
Проектируемое здание
Проектируемое здание
Проектируемое здание

Проект:	Реконструкция здания (литер А) с надстройкой мансардного этажа и пристройкой по адресу: г. Москва, ул. Ленинская Слобода, д. 19, стр. 1
Стадия:	Рабочая документация
Наименование:	1. Благоустройство территории. Общие данные. 2. Благоустройство территории. План
Изм.	Кол.уч.
Разраб.	Архитектор
Н.контр.	ГИП
Дата:	2026 г.
Формат	Масштаб
А-3	А.11.47 1:300

BIJI ARCHITECTURE
Б. Ордынский пер. 8, эт. 2, пом. 1, ком. 1а
тел.: 8 (495) 775-28-88
info@biji.ru

Условные обозначения:

- Граница земельного участка
- Граница благоустройства
- Здание, сооружение
- Проектируемое покрытие из брусчатки
- Проектируемое покрытие из плитки тротуарной
- Проектируемое покрытие из газонной решетки
- Проектируемое покрытие из асфальтобетона
- Проектируемое покрытие из резиновой крошки
- Проектируемое покрытие из бетонной плитки
- Проектируемое покрытие из бетонной плитки с рисунком
- Проектируемое покрытие из бетонной плитки с рисунком "Шашка"
- Проектируемое покрытие из бетонной плитки с рисунком "Ромб"
- Проектируемое покрытие из бетонной плитки с рисунком "Ромб" (цвет 2)
- Проектируемое покрытие из бетонной плитки с рисунком "Ромб" (цвет 3)
- Проектируемое покрытие из бетонной плитки с рисунком "Ромб" (цвет 4)
- Проектируемое покрытие из бетонной плитки с рисунком "Ромб" (цвет 5)
- Проектируемое покрытие из бетонной плитки с рисунком "Ромб" (цвет 6)
- Проектируемое покрытие из бетонной плитки с рисунком "Ромб" (цвет 7)
- Проектируемое покрытие из бетонной плитки с рисунком "Ромб" (цвет 8)
- Проектируемое покрытие из бетонной плитки с рисунком "Ромб" (цвет 9)
- Проектируемое покрытие из бетонной плитки с рисунком "Ромб" (цвет 10)
- Проектируемое покрытие из бетонной плитки с рисунком "Ромб" (цвет 11)
- Проектируемое покрытие из бетонной плитки с рисунком "Ромб" (цвет 12)
- Проектируемое покрытие из бетонной плитки с рисунком "Ромб" (цвет 13)
- Проектируемое покрытие из бетонной плитки с рисунком "Ромб" (цвет 14)
- Проектируемое покрытие из бетонной плитки с рисунком "Ромб" (цвет 15)
- Проектируемое покрытие из бетонной плитки с рисунком "Ромб" (цвет 16)
- Проектируемое покрытие из бетонной плитки с рисунком "Ромб" (цвет 17)
- Проектируемое покрытие из бетонной плитки с рисунком "Ромб" (цвет 18)
- Проектируемое покрытие из бетонной плитки с рисунком "Ромб" (цвет 19)
- Проектируемое покрытие из бетонной плитки с рисунком "Ромб" (цвет 20)
- Проектируемое покрытие из бетонной плитки с рисунком "Ромб" (цвет 21)
- Проектируемое покрытие из бетонной плитки с рисунком "Ромб" (цвет 22)
- Проектируемое покрытие из бетонной плитки с рисунком "Ромб" (цвет 23)
- Проектируемое покрытие из бетонной плитки с рисунком "Ромб" (цвет 24)
- Проектируемое покрытие из бетонной плитки с рисунком "Ромб" (цвет 25)
- Проектируемое покрытие из бетонной плитки с рисунком "Ромб" (цвет 26)
- Проектируемое покрытие из бетонной плитки с рисунком "Ромб" (цвет 27)
- Проектируемое покрытие из бетонной плитки с рисунком "Ромб" (цвет 28)
- Проектируемое покрытие из бетонной плитки с рисунком "Ромб" (цвет 29)
- Проектируемое покрытие из бетонной плитки с рисунком "Ромб" (цвет 30)
- Проектируемое покрытие из бетонной плитки с рисунком "Ромб" (цвет 31)
- Проектируемое покрытие из бетонной плитки с рисунком "Ромб" (цвет 32)
- Проектируемое покрытие из бетонной плитки с рисунком "Ромб" (цвет 33)
- Проектируемое покрытие из бетонной плитки с рисунком "Ромб" (цвет 34)
- Проектируемое покрытие из бетонной плитки с рисунком "Ромб" (цвет 35)
- Проектируемое покрытие из бетонной плитки с рисунком "Ромб" (цвет 36)
- Проектируемое покрытие из бетонной плитки с рисунком "Ромб" (цвет 37)
- Проектируемое покрытие из бетонной плитки с рисунком "Ромб" (цвет 38)
- Проектируемое покрытие из бетонной плитки с рисунком "Ромб" (цвет 39)
- Проектируемое покрытие из бетонной плитки с рисунком "Ромб" (цвет 40)
- Проектируемое покрытие из бетонной плитки с рисунком "Ромб" (цвет 41)
- Проектируемое покрытие из бетонной плитки с рисунком "Ромб" (цвет 42)
- Проектируемое покрытие из бетонной плитки с рисунком "Ромб" (цвет 43)
- Проектируемое покрытие из бетонной плитки с рисунком "Ромб" (цвет 44)
- Проектируемое покрытие из бетонной плитки с рисунком "Ромб" (цвет 45)
- Проектируемое покрытие из бетонной плитки с рисунком "Ромб" (цвет 46)
- Проектируемое покрытие из бетонной плитки с рисунком "Ромб" (цвет 47)
- Проектируемое покрытие из бетонной плитки с рисунком "Ромб" (цвет 48)
- Проектируемое покрытие из бетонной плитки с рисунком "Ромб" (цвет 49)
- Проектируемое покрытие из бетонной плитки с рисунком "Ромб" (цвет 50)
- Проектируемое покрытие из бетонной плитки с рисунком "Ромб" (цвет 51)
- Проектируемое покрытие из бетонной плитки с рисунком "Ромб" (цвет 52)
- Проектируемое покрытие из бетонной плитки с рисунком "Ромб" (цвет 53)
- Проектируемое покрытие из бетонной плитки с рисунком "Ромб" (цвет 54)
- Проектируемое покрытие из бетонной плитки с рисунком "Ромб" (цвет 55)
- Проектируемое покрытие из бетонной плитки с рисунком "Ромб" (цвет 56)
- Проектируемое покрытие из бетонной плитки с рисунком "Ромб" (цвет 57)
- Проектируемое покрытие из бетонной плитки с рисунком "Ромб" (цвет 58)
- Проектируемое покрытие из бетонной плитки с рисунком "Ромб" (цвет 59)
- Проектируемое покрытие из бетонной плитки с рисунком "Ромб" (цвет 60)
- Проектируемое покрытие из бетонной плитки с рисунком "Ромб" (цвет 61)
- Проектируемое покрытие из бетонной плитки с рисунком "Ромб" (цвет 62)
- Проектируемое покрытие из бетонной плитки с рисунком "Ромб" (цвет 63)
- Проектируемое покрытие из бетонной плитки с рисунком "Ромб" (цвет 64)
- Проектируемое покрытие из бетонной плитки с рисунком "Ромб" (цвет 65)
- Проектируемое покрытие из бетонной плитки с рисунком "Ромб" (цвет 66)
- Проектируемое покрытие из бетонной плитки с рисунком "Ромб" (цвет 67)
- Проектируемое покрытие из бетонной плитки с рисунком "Ромб" (цвет 68)
- Проектируемое покрытие из бетонной плитки с рисунком "Ромб" (цвет 69)
- Проектируемое покрытие из бетонной плитки с рисунком "Ромб" (цвет 70)
- Проектируемое покрытие из бетонной плитки с рисунком "Ромб" (цвет 71)
- Проектируемое покрытие из бетонной плитки с рисунком "Ромб" (цвет 72)
- Проектируемое покрытие из бетонной плитки с рисунком "Ромб" (цвет 73)
- Проектируемое покрытие из бетонной плитки с рисунком "Ромб" (цвет 74)
- Проектируемое покрытие из бетонной плитки с рисунком "Ромб" (цвет 75)
- Проектируемое покрытие из бетонной плитки с рисунком "Ромб" (цвет 76)
- Проектируемое покрытие из бетонной плитки с рисунком "Ромб" (цвет 77)
- Проектируемое покрытие из бетонной плитки с рисунком "Ромб" (цвет 78)
- Проектируемое покрытие из бетонной плитки с рисунком "Ромб" (цвет 79)
- Проектируемое покрытие из бетонной плитки с рисунком "Ромб" (цвет 80)
- Проектируемое покрытие из бетонной плитки с рисунком "Ромб" (цвет 81)
- Проектируемое покрытие из бетонной плитки с рисунком "Ромб" (цвет 82)
- Проектируемое покрытие из бетонной плитки с рисунком "Ромб" (цвет 83)
- Проектируемое покрытие из бетонной плитки с рисунком "Ромб" (цвет 84)
- Проектируемое покрытие из бетонной плитки с рисунком "Ромб" (цвет 85)
- Проектируемое покрытие из бетонной плитки с рисунком "Ромб" (цвет 86)
- Проектируемое покрытие из бетонной плитки с рисунком "Ромб" (цвет 87)
- Проектируемое покрытие из бетонной плитки с рисунком "Ромб" (цвет 88)
- Проектируемое покрытие из бетонной плитки с рисунком "Ромб" (цвет 89)
- Проектируемое покрытие из бетонной плитки с рисунком "Ромб" (цвет 90)
- Проектируемое покрытие из бетонной плитки с рисунком "Ромб" (цвет 91)
- Проектируемое покрытие из бетонной плитки с рисунком "Ромб" (цвет 92)
- Проектируемое покрытие из бетонной плитки с рисунком "Ромб" (цвет 93)
- Проектируемое покрытие из бетонной плитки с рисунком "Ромб" (цвет 94)
- Проектируемое покрытие из бетонной плитки с рисунком "Ромб" (цвет 95)
- Проектируемое покрытие из бетонной плитки с рисунком "Ромб" (цвет 96)
- Проектируемое покрытие из бетонной плитки с рисунком "Ромб" (цвет 97)
- Проектируемое покрытие из бетонной плитки с рисунком "Ромб" (цвет 98)
- Проектируемое покрытие из бетонной плитки с рисунком "Ромб" (цвет 99)
- Проектируемое покрытие из бетонной плитки с рисунком "Ромб" (цвет 100)

Примечания:

1. Благоустройство территории выполнить согласно ГОСТ Р 52766-2007, ГОСТ 32965-2014, СП 82.13330.2016, СП 476.1325800.2020, СП 59.13330.2016, СП 35-101-2001, СП 31-102-99, СП 31-112-2004, СП 31-113-2004, СП 35-103-2001, СП 136.13330.2012

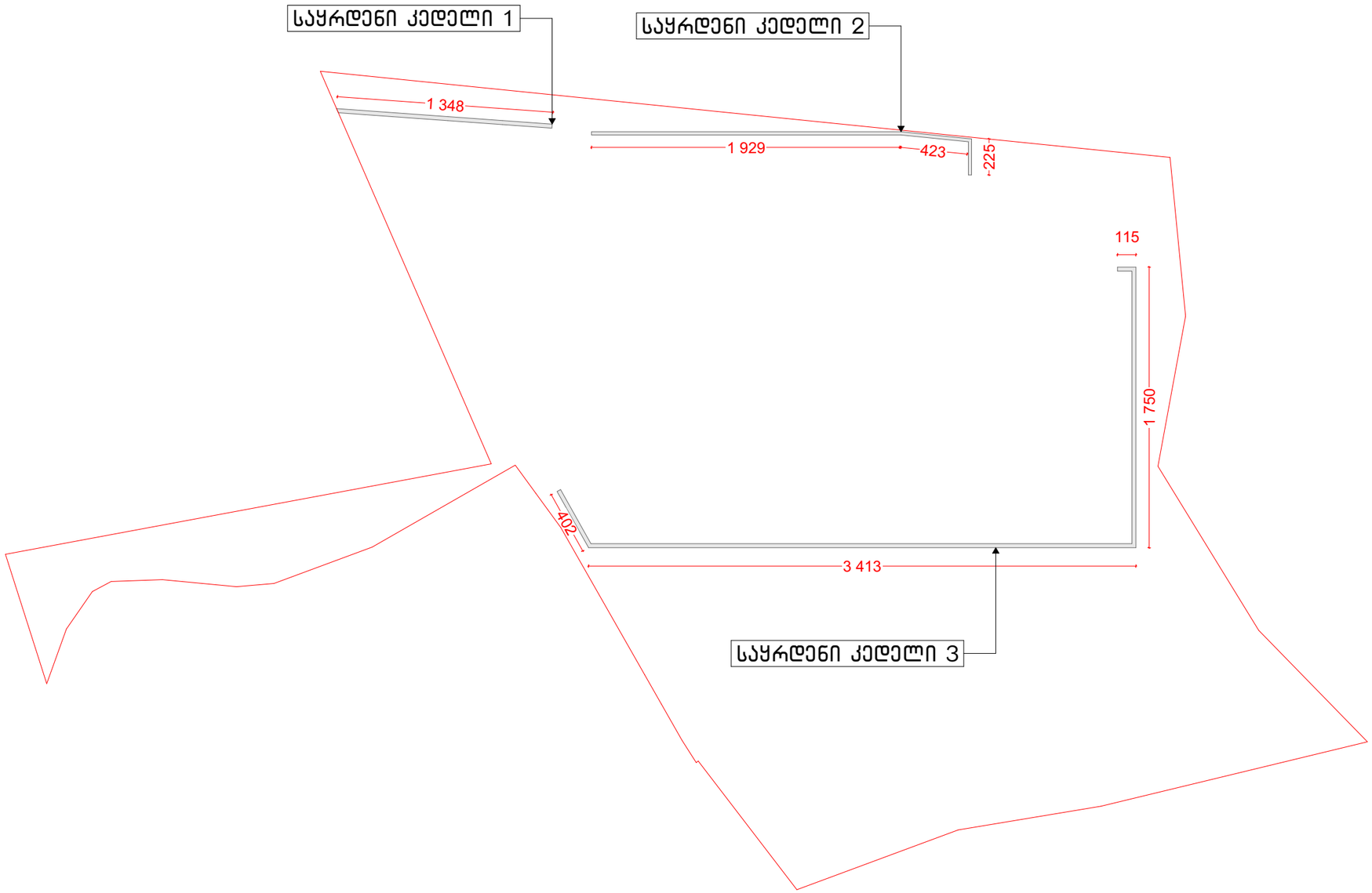

ნახაზის დასახელება:

საყრდენი კედლების განშლა

ქცსპლიკაცია:

პირობითი ნიშნები:

- ნაკვეთის საზღვარი
- მოცოლითი
- იატაკის მოპირკეთება
- შემავსებელი
- ჭრილის ხაზი
- ±0.00 კონსტრუქციული ნიშნული
- ±0.00 არქიტექტურული ნიშნული

შენიშვნები

1. ნახაზში შეტანილი ყველა ცვლილება უნდა შეთანხმდეს პროექტის ავტორთან.
2. შენობის საპროექტო ნული (±0.00) ტოლია +469.85 აბსოლუტური ნიშნულის.

მისამართი

ქ. ობილისი, ჭუბა კრწანისი, №11-ის მიმდებარედ
საკ. კოდი: 01.18.01.003.147 2025 მ²

პროექტის სახელწოდება

მრავალბინიანი
საცხოვრებელი სახლის
არქიტექტურული პროექტი

სტადია	პროექტი	არ
თანამდებობა	გვარი	ხელმოწერა
დირექტორი	გ. ბუნდელიანი	
არქიტექტორი	ი. ბოგოხია	
არქიტექტორი	ლ.ტუშნაძე	

საპროექტო ლოგო | მისამართი

BIJI ARCHITECTURE
BIJI ARCHITECTURE

ქ. ობილისი
გ. შავთველის №15

TEL:
595 55-35-74
599 75-28-88

თარიღი	2026 წ.	
ფორმატი	ფურცლები	მასშტაბი
A-3	A.11.50	1:300

განშლა
საყრდენი კედელი 1

საყრდენი კედელი 1: 6.7*2.6 +27.4*0.38 = 27.8 მ3 (II კლასი)

საყრდენი კედელი 2: 12.8*2.6 +52.8*0.38 = 53.3 მ3 (II კლასი)

საყრდენი კედელი 3: 28.5*2.6 +326*0.38 = 198 მ3 (III კლასი)

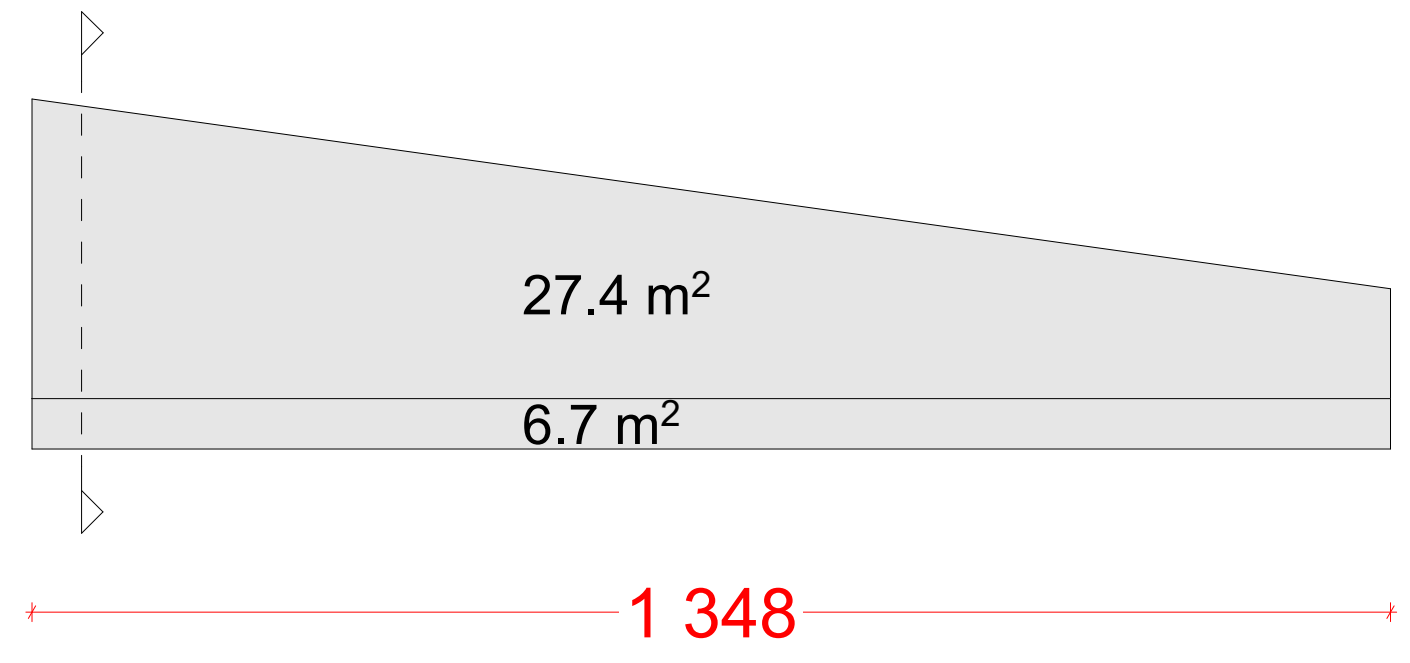

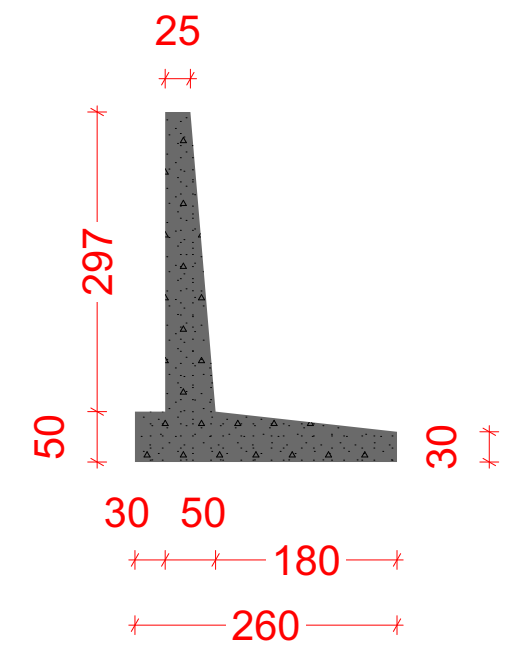

განშლა
საყრდენი კედელი 2

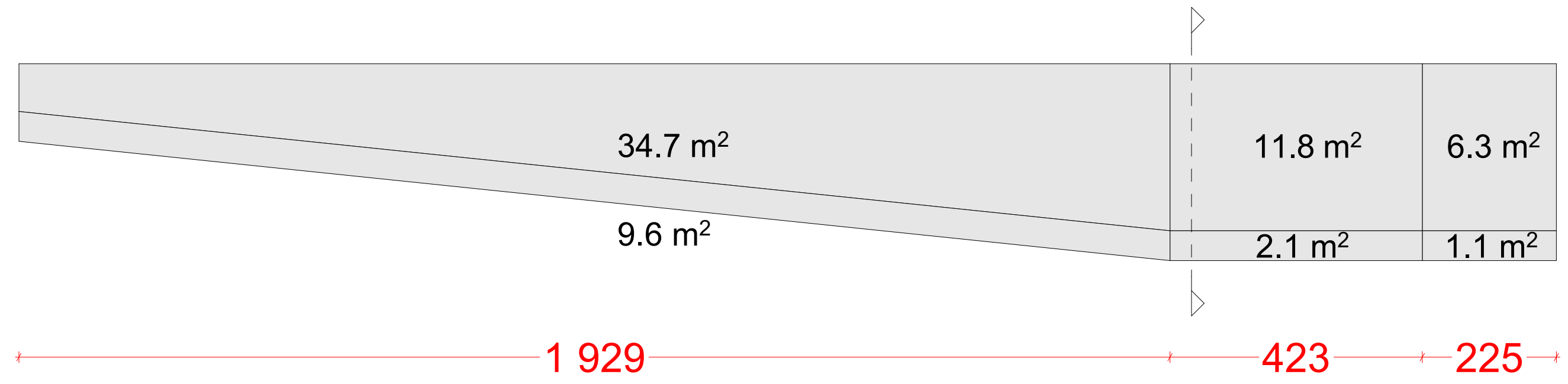

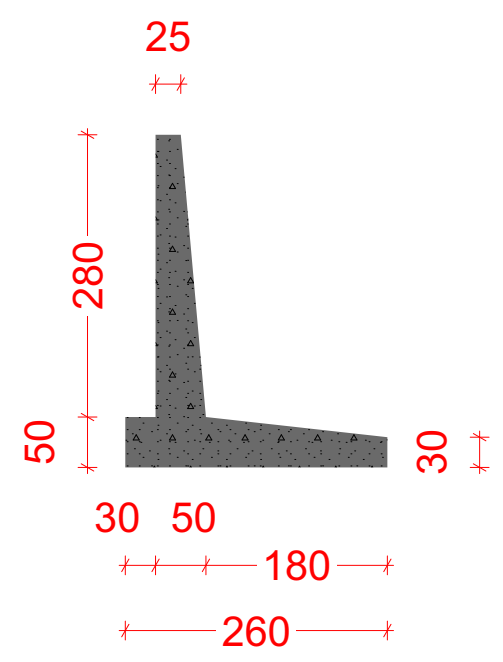

განშლა
საყრდენი კედელი 3

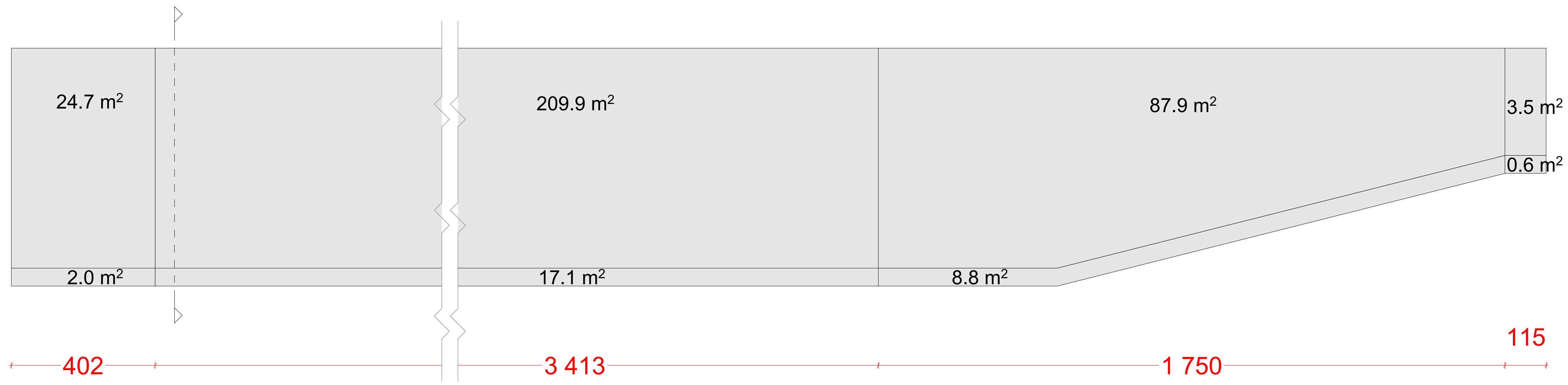

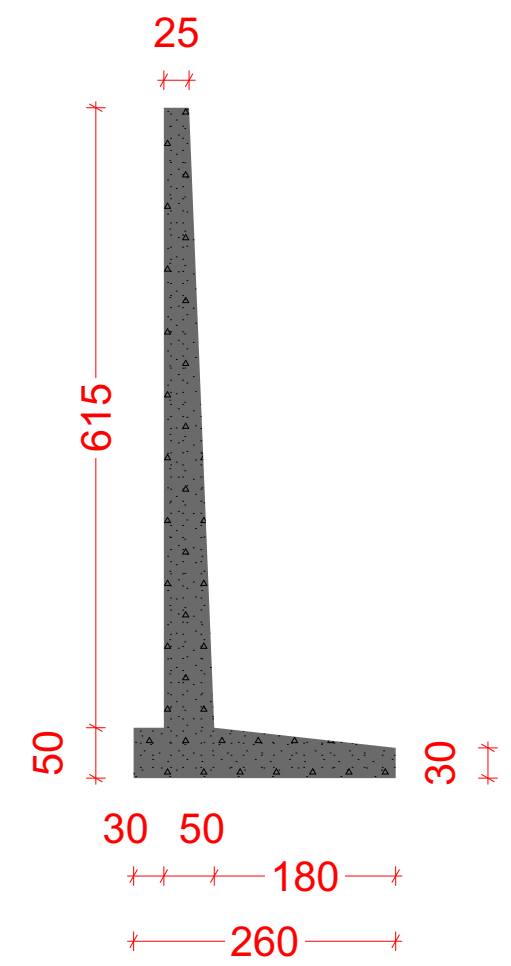

ნახაზის დასახელება:

საყრდენი კედლების განშლა

ექსპლიკაცია:

პირობითი ნიშნები:

- ნაკვეთის საზღვარი
- მონოლითი
- იატაკის მოჭიმვა
- შემავსებელი
- ჭრილის ხაზი
- ±0.00 კონსტრუქციული ნიშნული
- ±0.00 არქიტექტურული ნიშნული

შენიშვნები

1. ნახაზში შეტანილი ყველა ცვლილება უნდა შეთანხმდეს პროექტის ავტორთან.
2. შენობის საპროექტო ნული (±0.00) ტოლია +469.85 აბსოლუტური ნიშნულის.

მისამართი

ქ. თბილისი, ქუჩა კრწანისი, №11-ის მიმდებარედ
საკ. კოდი: 01.18.01.003.147 2025 მ²

პროექტის სახელწოდება

მრავალბინიანი საცხოვრებელი სახლის არქიტექტურული პროექტი

სტადია	პროექტი	არ
თანამდებობა	გვარი	ხელმოწერა
დირექტორი	გ. ბენდელიანი	
არქიტექტორი	ი. გოგოხია	
არქიტექტორი	ლ.ტეფნაძე	

საპროექტო ლოგო

BIJI ARCHITECTURE
BIJI ARCHITECTURE

მისამართი

ქ. თბილისი
მ. შავიშვილის №1ა

TEL:
595 55-35-74
599 75-28-88

თარიღი	2026 წ.	
ფორმატი	ფურცლები	მასშტაბი
A-3	A.11.51	1:150