შენიშვნა: ვინაიდან, წარმოდგენილ საპროექტო დოკუმენტაციაში ხანძარსაწინააღმდეგო დაცვის სისტემების მოწყობის საკითხები განიხილება ტექნოლოგიური სქემების დონეზე, ხოლო ტექნოლოგიური სქემები არ შეიცავს სათანადო ინფორმაციას და მონაცემებს, შენობის შესაბამისი ხანძარსაწინააღმდეგო დაცვის სისტემების დაპროექტების დოკუმენტაცია საგანგებო სამსახურისთვის წარდგენილ იქნება მშენებლობის ნებართვის მოპოვებიდან გონივრულ ვადაში.

შენობა-ნაგებობის უსაფრთხოების წესებთან შესაბამისობის ანალიზი

გამოყენებული წესები - **„შენობა-ნაგებობის უსაფრთხოების წესები“**

ჩამოთვალეთ შენობის დაკავებულებები და აღწერეთ თითოეული გამოყენება
სასაწყობო ჯგუფის ქვეჯგუფი **სწ-1** (მასალების შესანახი სასაწყობო ფართობი 0.00 ნიშნულზე)
სამრეწველო ჯგუფის ქვეჯგუფი **სმ-1** (სტამბა/საამქრო 0.00 ნიშნულზე)

კონსტრუქციის ტიპი:	
განსაზღვრეთ კონსტრუქციის არსებული შენობისთვის: მაგალითი: II-A, II-B, V-A, V-B	
განსაზღვრეთ კონსტრუქციის ტიპი ახალი შენობისთვის: მაგალითი: II-A, II-B, V-A, V-B	II-B
შერეული კონსტრუქციის შემთხვევაში მიუთითეთ ტიპები, რომელიც გამოყენებული იქნება, განსაზღვრეთ ტიპები და მათი მდებარეობა:	

სიმაღლის შეზღუდვები ცხრილი 503 -ის მიხედვით		
დაკავებულობები	**დასაშვები სართულიანობა**	**შემოთავაზებული სართულიანობა**
სასაწყობო ჯგუფის ქვეჯგუფი **სწ-1**	**4**	**1**
სამრეწველო ჯგუფის ქვეჯგუფი **სმ-1**	**2**	**1**
	დასაშვები სიმაღლე	**შემოთავაზებული სიმაღლე**
საერთო სიმაღლე =	**16.80**	**8.36მ.**
მიწის ზემოთ სართულის რაოდენობა	**1 სართული**	

ფართობის შეზღუდვები ცხრილი 503 -ის მიხედვით		
დაკავებულობები	**დასაშვები ფართობი**	**შემოთავაზებული ფართობი**
სასაწყობო ჯგუფის ქვეჯგუფი **სწ-1**	**2420**	**137.0მ2**
სამრეწველო ჯგუფის ქვეჯგუფი **სმ-1**	**1440**	**1074,0მ2**

იატაკის საერთო ფართობი =	1214.0კვ.მ
იატაკების რაოდენობა =	1
შენობის საერთო ფართობი =	1330,0კვ.მ

გარე კედლის ცეცხლმედეგობისა და ღიობისადმი მოთხოვნები ცხრილების 602-ის და 705.8 -ის მიხედვით									
გარე კედელი (ღერძებში)	ხანძარსაწინააღმდეგო მანძილი (მეტრი)	ცეცხლმედეგობის ხარისხი (საათი)		კედლის ღიობების ფართობი (კედლის %)					
		მოთხოვნილი	გათვალისწინებული	დასაშვები			გათვალისწინებული		
				დაცული	დაუცველი საშხეფებით	დაუცველი	დაცული	დაუცველი საშხეფებით	დაუცველი
“1-5“ ღერძებში	5.82-6.31	0	0	75%	75%	25%	-	-	11,5 %
“5-1“ ღერძებში	9 მეტრზე მეტია	0	0	შეუზღუდავი	შეუზღუდავი	შეუზღუდავი	-	-	4,0%
“ა-ი“ ღერძებში	0,76-3,74	2-0	2-0	დაუშვებელია 45%	დაუშვებელია 45%	დაუშვებელია 15%	-	-	0% 8,2%
“ი-ა“ ღერძებში	9 მეტრზე მეტია	0	0	შეუზღუდავი	შეუზღუდავი	შეუზღუდავი	-	-	9,0%

ხანძრისაგან დაცვის სისტემებისადმი მოთხოვნები							
დაკავებულობები/სივრცეები/გასასვლელი საშუალებები	ავტოსაშხეფი სისტემა	ალტერნატიული ავტომატური ცეცხლსაქრობი სისტემები	სახანძრო განგაშისა, კვამლაღმომჩენი და ცეცხლაღმომჩენი სისტემები	სახანძრო მილდგარების სისტემები	კვამლის საკონტროლო სისტემები	ხელის ცეცხლმაქრები	საავარიო განგაშის სისტემები
სასაწყობო ჯგუფი სწ-1	არა	არა	კი	არა	-	კი	არა

სამრეწველო ჯგუფის ქვეჯგუფი სმ-1	არა	არა	კი	არა		კი	არა
კიბის უჯრედი	--				-		
ლიფტები	--				-		
დერეფანი	არა				-	-	
სახანძრო-სამაშველო სამსახურის მიერ გამოსაყენებელი მისაერთებლები				არა			
სახანძრო ტუმბოები და წყლის რეზერვუარი				არა			

თითოეული სართულიდან გასასვლელი საშუალება									
სართულები	დაკავებულობა და დაკავებულობის დატვირთვის ჯამური მაჩვენებელი	მოთხოვნილი გასასვლელების/გასასვლელთან მისადგომის რაოდენობა	გათვალისწინებული გასასვლელების/ გასასვლელთან მისადგომის რაოდენობა და ტიპი	გასასვლელი საშუალებების სიგანე(მეტრი)					
				გზა-კიბეები		დერაფანი,		გასასვლელის გზა-კარი	
				მოთხოვნილი	გათვალისწინებული	მოთხოვნილი	გათვალისწინებული	მოთხოვნილი	გათვალისწინებული
პირველი სართული	სწ-1 (დ.დ.-3	1	2 შენობიდან გამოსასვლელი გზა-კარი	--	--	--	--	0,82 (თითო გზა-კარი)	0,82 (თითო გზა-კარი)
პირველი სართული	სმ-1 (დ.დ.-116)	2	2 შენობიდან გამოსასვლელი გზა-კარი	--	--	--	--	0,82 (თითო გზა-კარი)	0,82 (თითო გზა-კარი)

დაკავებულობები/სივრცეები/გასასვლელი საშუალებები	**ბუნებრივი განიავება**	**მექანიკური განიავება**
სასაწყობო ჯგუფი **სწ-1** (0.00 ნიშნულზე)		**კი**
სამრეწველო ჯგუფი **სმ-1** (0.00 ნიშნულზე)	**კი**	
კიბის უჯრედი		--
ლიფტები		--
დერეფანი		--
ვესტიბიული		--

წყალსადენი სისტემის ფიქსირებული მოწყობილობების რაოდენობა ცხრილი 1602.1-ის მიხედვით												
სართულები	**დაკავებულობა და დაკავებულობის დატვირთვის ჯამური მაჩვენებელი**	**ფიქსირებული მოწყობილობები**(ცალი)										
		უნიტაზი		**ტუალეტის ხელსაბანები**		**აბაზანა/შხაპი**		**სასმელი წყლის ფანტანი**		**სამომსახურეო ნიჟარა**		**სამზარეულოს ნიჟარა**	
		მოთხოვნილი	გათვალისწინებული	მოთხოვნილი	გათვალისწინებული	მოთხოვნილი	გათვალისწინებული	მოთხოვნილი	გათვალისწინებული	მოთხოვნილი	გათვალისწინებული	მოთხოვნილი	გათვალისწინებული
0.00; **ნიშნული**	**სწ-1** **(დ.დ.-3)** **სმ-1** **(დ.დ.-123)**	**შენობა-ნაგებობის უსაფრთხოების წესები 1602.3.1 და 1602.3.2 ქვეთავების მოთხოვნების შესაბამისად საწარმოს შენობის დამკავებლები იყენებენ გვერძე განთავსებულ შენობაში არსებულ წყალსადენი სისტემის ფიქსირებულ მოწყობილობებს**											

შენიშვნები

მოსატრიალებელი სივრცეები

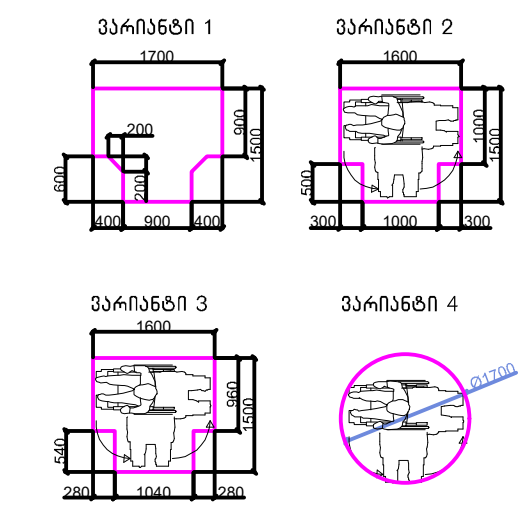

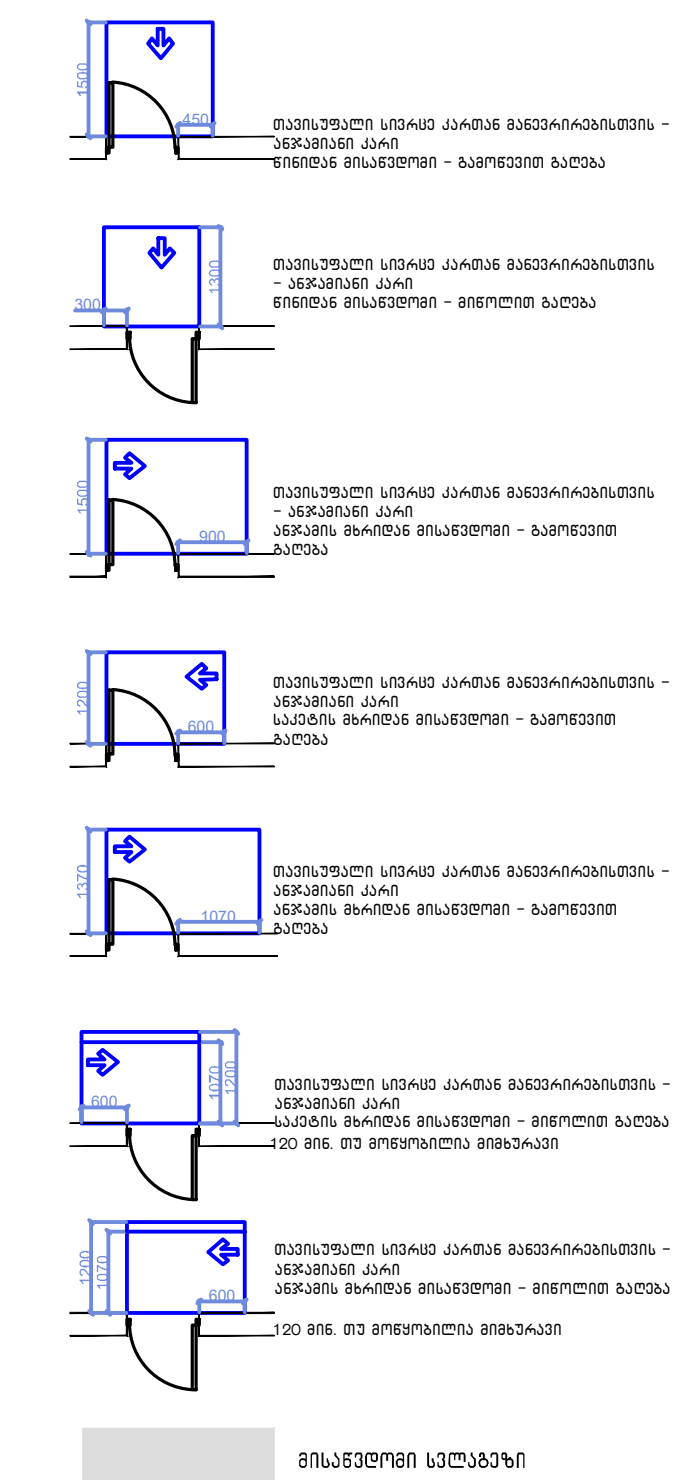

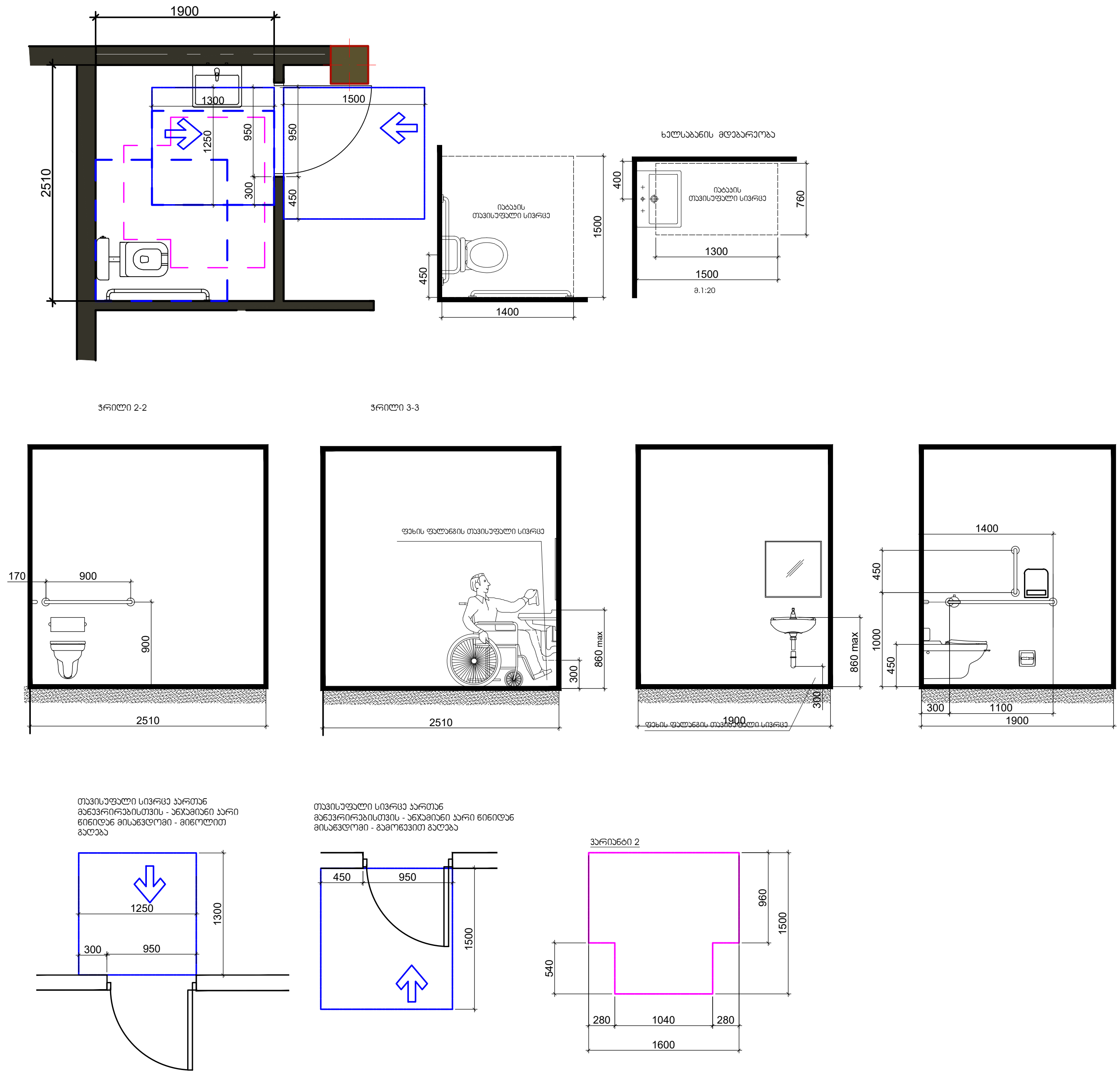

მისაწვდომი სვლაგეზი

შენიშვნა

. იატაკის ზედაპირები უნდა იყოს მდგრადი, მყარი, და არასასრიალო და უნდა შეესაბამებოდეს 302-ქვეთავს, იატაკის ზედაპირებზე დონის ცვლილება უნდა შეესაბამებოდეს 303-ე ქვეთავს

. ავტომატურად მოძრავი კარი უნდა შეესაბამებოდეს 404.3 ქვეთავის მოთხოვნებს

. საპროექტო დოკუმენტაციის ცვლილება ან მშენებლობის დროს განხორციელებული რაიმე სახის ცვლილება,რომელიც იქნება აღნიშნულ არქიტექტურულ პროექტთან შეუსაბამო, ავტომატურად გამოიწვევს წარმოდგენილი შეფასების გაუქმებას, ასევე გახდის არქიტექტურული პროექტის კორერებას და ახალი სამშენებლო ნებართვის მიღების აუცილებლობას.

ბრაილის ზომები სურ.703.4.3
ბრაილის გაზომვა

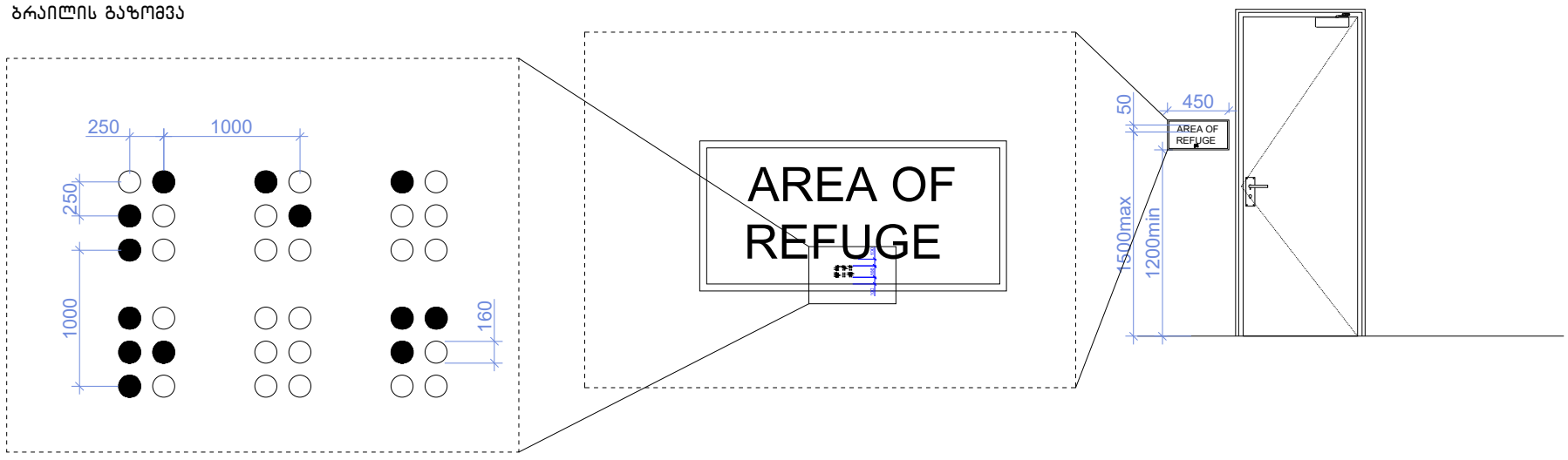

ნიშანი პიქტოგრამებით, ამობურცული ნიშნებით და ბრაილით
განთავსდება
მისაწვდომ ტუალეტებთან კარის მომიჯნავედ

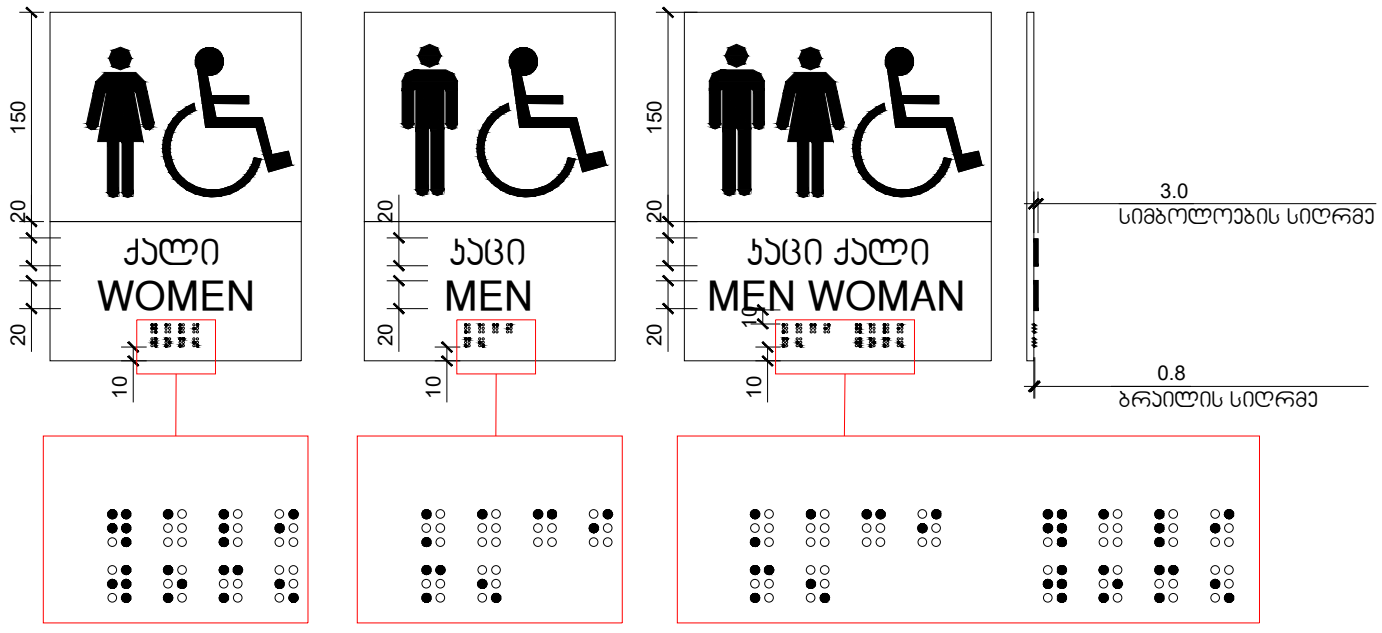

კარ-ფანჯრების დეტალიზაცია მ. 1:50

კარის ზედაპირი უნდა იყოს გლუვი მინიმუმ 250 მმ-ის სახელურები, ჩამოსაწევი სახელურები, საკეტები, რაზები და მისაწვდომი კარის სხვა სამართავები ისეთი ფორმის იქნება, რომ ადვილად შეიძლებოდეს ერთი ხელით მოჭიდება და ასამუშავებლად საჭირო არიქნება მაბრად მოჭიდება, წვალება ან მაჯის ტრიალი დახურული კარის კავეულის ნაწილები და გაღებისთვის განკუთვნილი ძალა შესაბამისობაში იქნება შემდეგთან:

1. წინიდან მისაწვდომობისას ან მოწოლით გაღებადი, არაუმეტეს 66.7ნიუტონი
2. ბრუნვითი მოძრაობით გასაღები, არაუმეტეს 315 ნიუტონი სმ.
3. კარის მომხურავები ისე მოეწყობა რომ 90 გრადუსით ღია მფგომარეობიდან 12 გრადუსით გაღებულ მდგომარეობამდე კარის მისახურად საჭირო დრო არაუმცირეს 5 წამი იქნება კარის ზამბარიანი ანჯამები ისე მოეწყობა, რომ 70 გრადუსით ღია მდგომარეობიდან დახურულ მდგომარეობამდე კარი არაუმცირეს 1.5 წამში გადავა.

ცეცხლმედები კარისგან განსხვავებული კარის მოწოლით ან გამოწევით გაღებისთვის საჭირო ძალა შესაბამისობაში იქნება შემდეგთან

შენობაში განთავსებული ანჯამიანი კარი: არაუმეტეს 22.2 ნიუტონი

–

Კ-1

კარი ზღურბლის გარეშე მიმხურავით

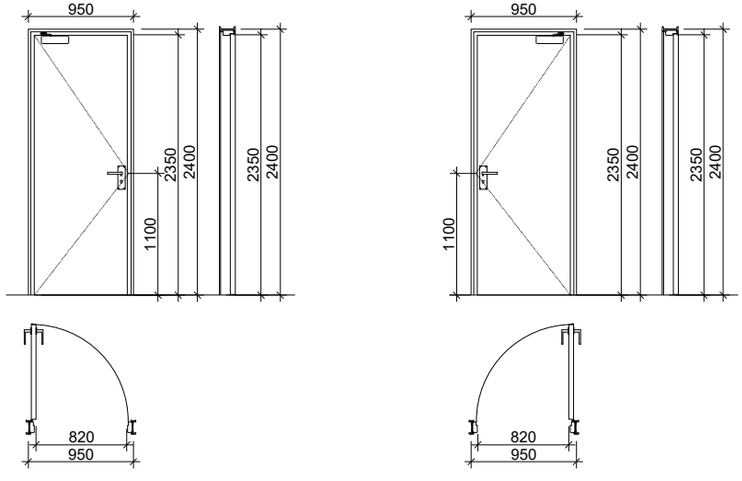

Კ-3

კარი ზღურბლის და მიმხურავის გარეშე

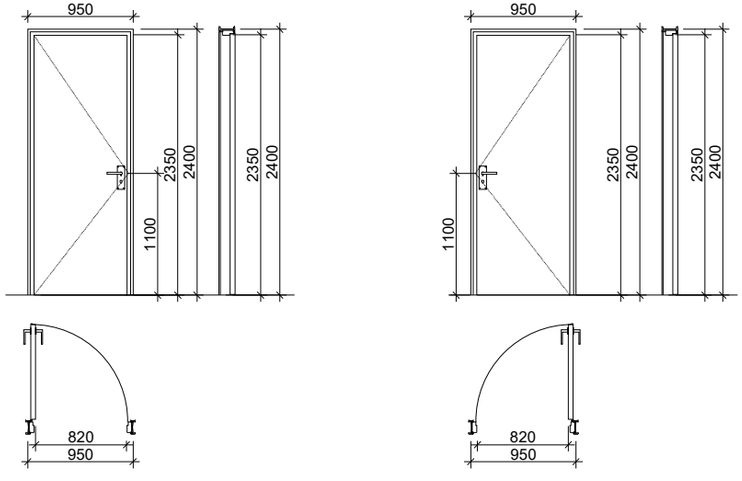

Კ-2

კარი ზღურბლით მიმხურავის გარეშე

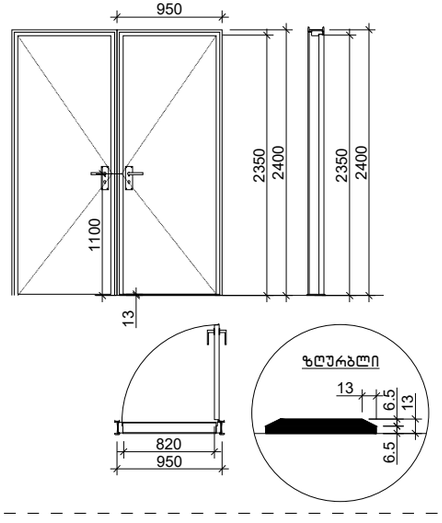

მოსატრიალებელი სივრცეები

ვარიანტი 1

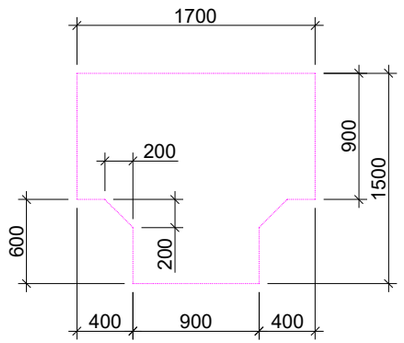

ვარიანტი 2

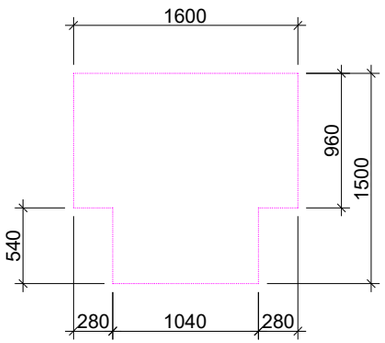

ვარიანტი 3

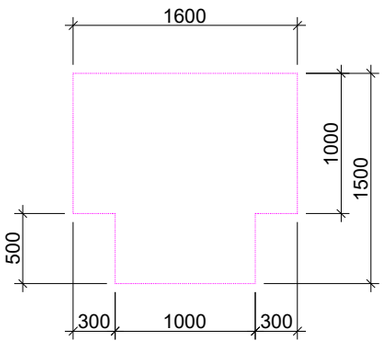

ვარიანტი 4

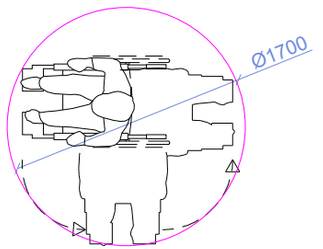

იატაკის თავისუფალი სივრცე

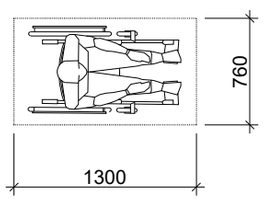

თავისუფალი სივრცე ფეხის ფალანგისთვის

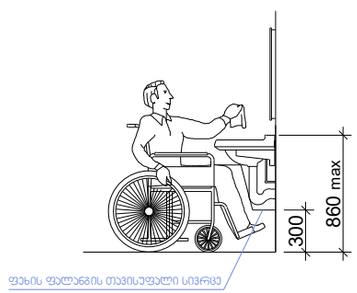

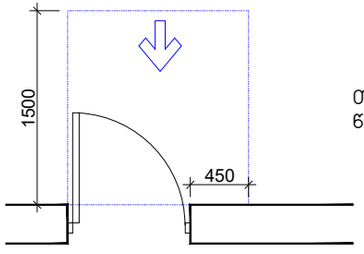

თავისუფალი სივრცე კართან მანევრირებისთვის - ანჯამიანი კარი წინიდან მისაწვდომი - გამოწევით გაღება

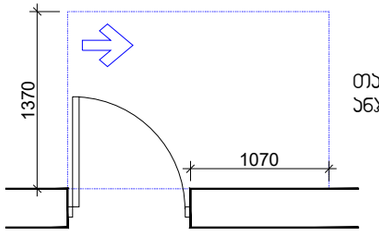

თავისუფალი სივრცე კართან მანევრირებისთვის - ანჯამიანი კარი ანჯამის მხრიდან მისაწვდომი - გამოწევით გაღება

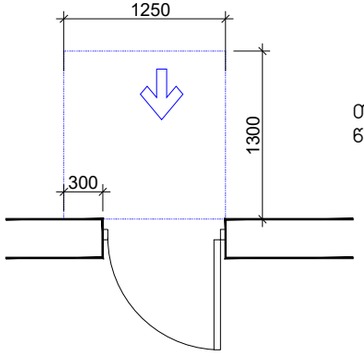

თავისუფალი სივრცე კართან მანევრირებისთვის - ანჯამიანი კარი წინიდან მისაწვდომი - მიწოლით გაღება

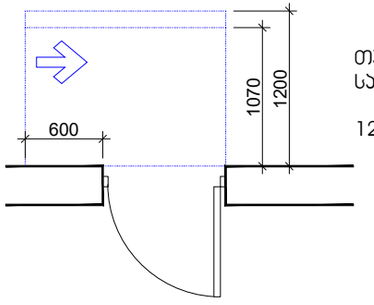

თავისუფალი სივრცე კართან მანევრირებისთვის - ანჯამიანი კარი საპეტის მხრიდან მისაწვდომი - მიწოლით გაღება

120 მინ. თუ მოწყობილია მიმახურავი

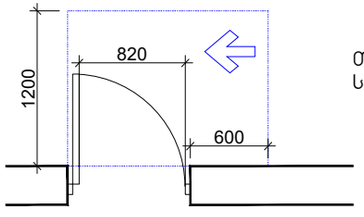

თავისუფალი სივრცე კართან მანევრირებისთვის - ანჯამიანი კარი საპეტის მხრიდან მისაწვდომი - გამოწევით გაღება

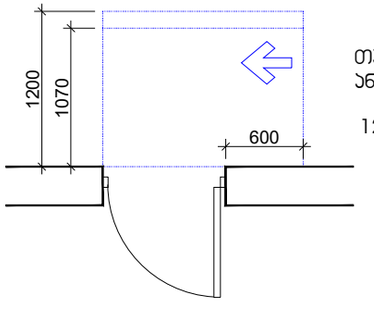

თავისუფალი სივრცე კართან მანევრირებისთვის - ანჯამიანი კარი ანჯამის მხრიდან მისაწვდომი - მიწოლით გაღება

120 მინ. თუ მოწყობილია მიმახურავი

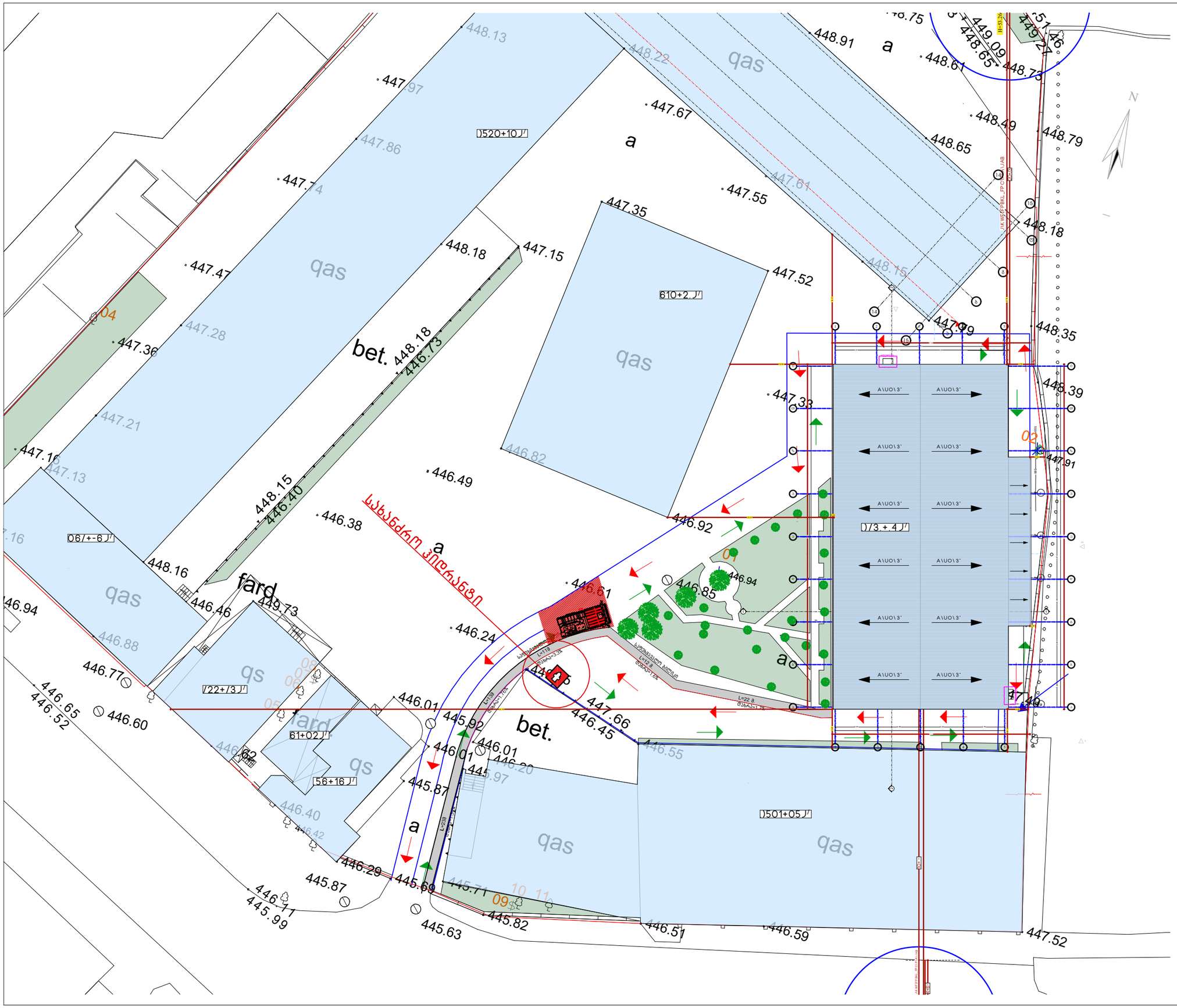

ARCHITECT
GIORGI ABULADZE

LTD "Giorgi Abuladze Archtiect"
Mail: Gioabuladze@gmail.com
Adress: Chabua Amirejibi hw1
Tbilisi, Greorgia ID: 405567747

საამქრო/სტამბა

მისამართი: Adress:

თბილისი, ჟუჩა ენუქიძის #5 (ნაკ3.03/001)
ს/კ 01.19.22.003.001

ნახაზი: Drawing:

გენ-გეგმა

ექსპლიკაცია: Explication:

ტექნიკურ ეკონომიკური მაჩვენებლები: Technical-economic indicators:	
ტერიტორიის ფართობი	18621 მ²
-	-
განაშენიანების ფართობი	1261.17 მ²
საერთო ფართობი	1217.25 მ²
საწარმოო ფართობი	1217.25 მ²
-	-
-	-
-	-
-	-
კოეფიციენტები:	
კ1 - 1261.2/18621=0.1	1261.2 მ²
კ2 - 1261.2/18621=0.4	1261.2 მ²
კ3 - 1005.5/18621=0.1	1005.5 მ²

დირექტორი:
გიორგი აბულაძე

არქიტექტორი:
გიორგი აბულაძე

დამკვეთი:
შპს "პოლიგრაფიული ჰაბი"
დირექტორი: რუსლან ჯახაია

მასშტაბი SCALE | თარიღი DATE
2026 წელი

სტადია STAGE | ფურცელი PAGE
არქ. პროექტი

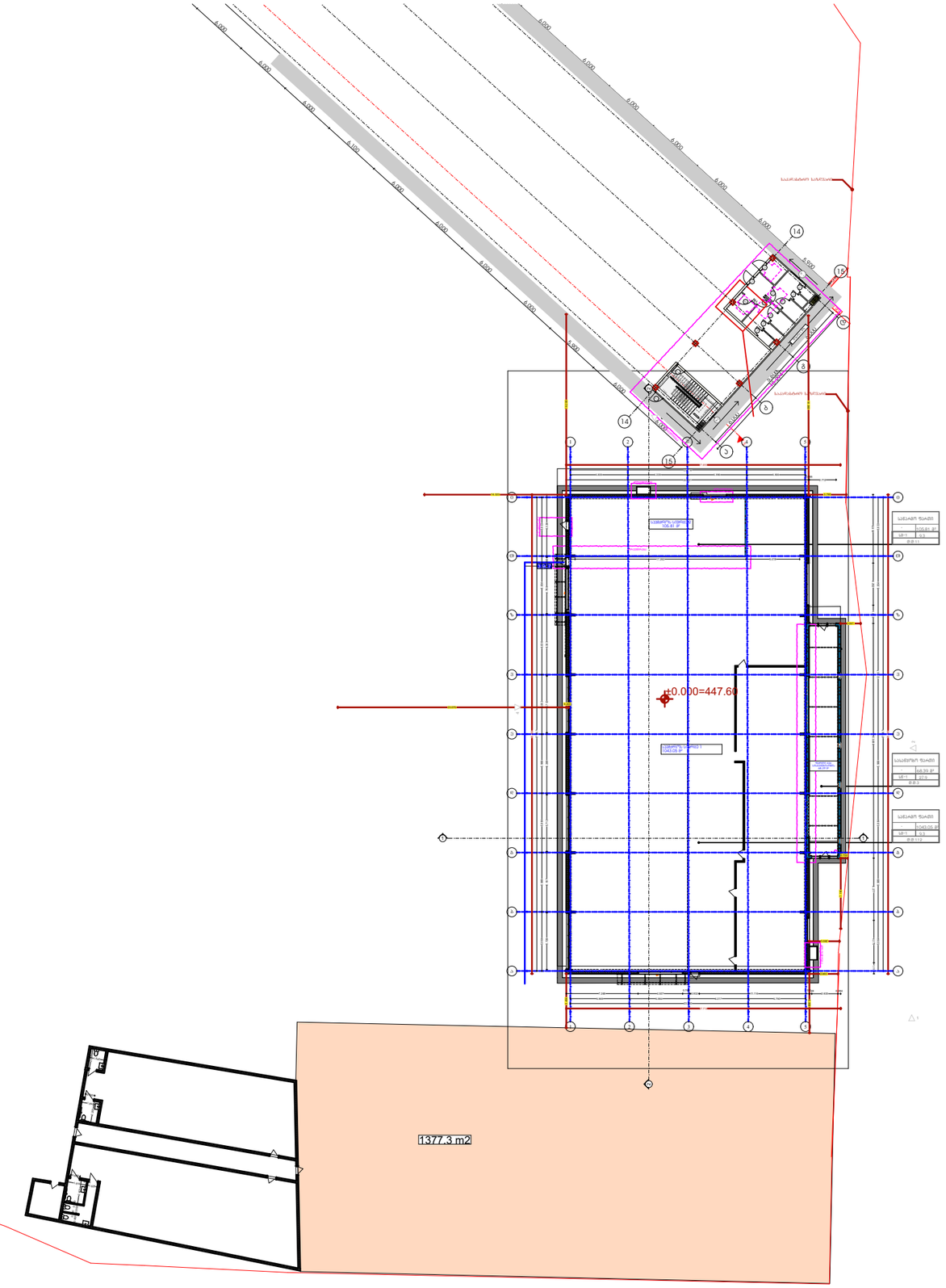

ARCHITECT
GIORGI ABULADZE

LTD "Giorgi Abuladze Archtiect"
Mail: Gioabuladze@gmail.com
Adress: Chabua Amirejibi hw1
Tbilisi, Greorgia ID: 405567747

საამქრო/სტამბა

მისამართი:	Adress:
თბილისი, ჟუჩა ენუქიძის #5 (ნაკ3.03/001) ს/კ 01.19.22.003.001	

ნახაზი: Drawing:

სართულის გეგმა 0.00 ნიშნულზე

ექსპლიკაცია: Explication:

ტექნიკურ ეკონომიკური მაჩვენებლები: Technical-economic indicators:

ტერიტორიის ფართობი	18621 მ²
-	-
განაშენიანების ფართობი	1261.17 მ²
საერთო ფართობი	1217.25 მ²
საწარმოო ფართობი	1217.25 მ²
-	-
-	-
-	-
-	-
კოეფიციენტები:	
კ1 - 1261.2/18621=0.1	1261.2 მ²
კ2 - 1261.2/18621=0.4	1261.2 მ²
კ3 - 1005.5/18621=0.1	1005.5 მ²

დირექტორი: გიორგი აბულაძე	
არქიტექტორი: გიორგი აბულაძე	
დამკვეთი: შპს "პოლიგრაფიული ჰაბი" დირექტორი: რუსლან ჯახაია	
მასშტაბი SCALE	თარიღი DATE 2026 წელი
სტადია STAGE არქ. პროექტი	ფურცელი PAGE

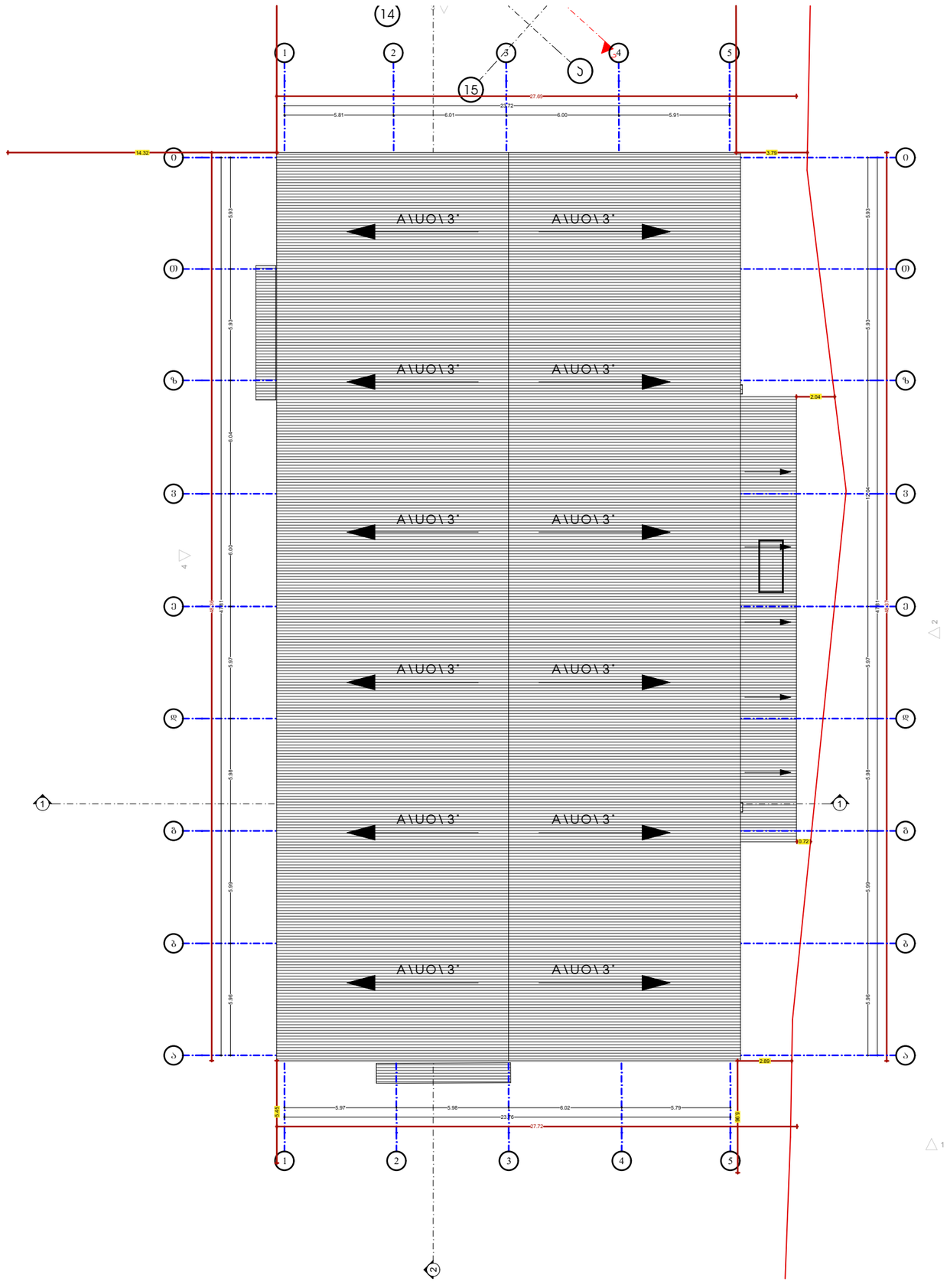

ARCHITECT
GIORGI ABULADZE

LTD "Giorgi Abuladze Archtiect"
Mail: Gioabuladze@gmail.com
Adress: Chabua Amirejibi hw1
Tbilisi, Greorgia ID: 405567747

საამქრო/სტამბა

მისამართი:	Adress:
თბილისი, ჟუჩა ენუქიძის #5 (ნაკ3.03/001) ს/კ 01.19.22.003.001	

ნახაზი: Drawing:

სახურავის გეგმა

ექსპლიკაცია: Explication:

ტექნიკურ ეკონომიკური მაჩვენებლები: Technical-economic indicators:	
ტერიტორიის ფართობი	18621 მ²
-	-
განაშენიანების ფართობი	1261.17 მ²
საერთო ფართობი	1217.25 მ²
საწარმოო ფართობი	1217.25 მ²
-	-
-	-
-	-
-	-
კოეფიციენტები:	
კ1 - 1261.2/18621=0.1	1261.2 მ²
კ2 - 1261.2/18621=0.4	1261.2 მ²
კ3 - 1005.5/18621=0.1	1005.5 მ²

დირექტორი:
გიორგი აბულაძე

არქიტექტორი:
გიორგი აბულაძე

დამკვეთი:
შპს "პოლიგრაფიული ჰაბი"
დირექტორი: რუსლან ჯახაია

7/2-

მასშტაბი SCALE	თარიღი DATE
	2026 წელი
სტადია STAGE	ფურცელი PAGE
არქ. პროექტი	

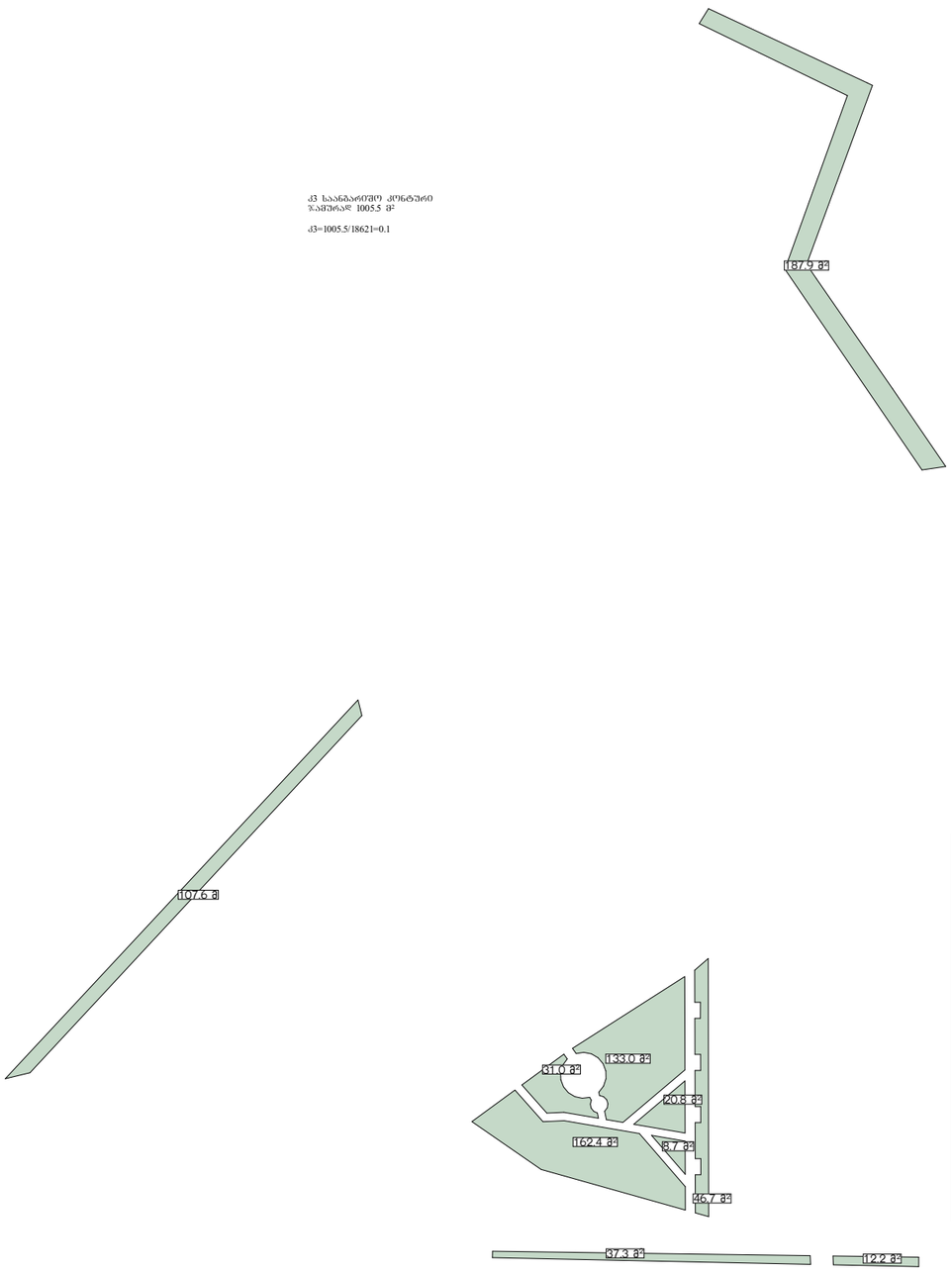

ARCHITECT

GIORGI ABULADZE

LTD "Giorgi Abuladze Archtiect"
Mail: Gioabuladze@gmail.com
Adress: Chabua Amirejibi hw1
Tbilisi, Greorgia ID: 405567747

საპროექტო/სტატია

მისამართი: Adress:

თბილისი, ჭუბა ენუქიძის #5 (ნაკვ.03/001)
ს/კ 01.19.22.003.001

ნახაზი: Drawing:

კრობები

ექსპლიკაცია: Explication:

ტექნიკურ ეკონომიკური მაჩვენებლები: Technical-economic indicators:

ტერიტორიის ფართობი	18621 მ²
-	-
განაშენიანების ფართობი	1261.17 მ²
საერთო ფართობი	1217.25 მ²
საწარმოო ფართობი	1217.25 მ²
-	-
-	-
-	-
-	-
კოეფიციენტები:	
კ1 - 1261.2/18621=0.1	1261.2 მ²
კ2 - 1261.2/18621=0.4	1261.2 მ²
კ3 - 1005.5/18621=0.1	1005.5 მ²

დირექტორი:
გიორგი აბულაძე

არქიტექტორი:
გიორგი აბულაძე

დამკვეთი:
შპს "პოლიგრაფიული ჰაბი"
დირექტორი: რუსლან ჯახაია

მასშტაბი SCALE

თარიღი DATE
2026 წელი

სტადია STAGE
არქ. პროექტი

ფურცელი PAGE

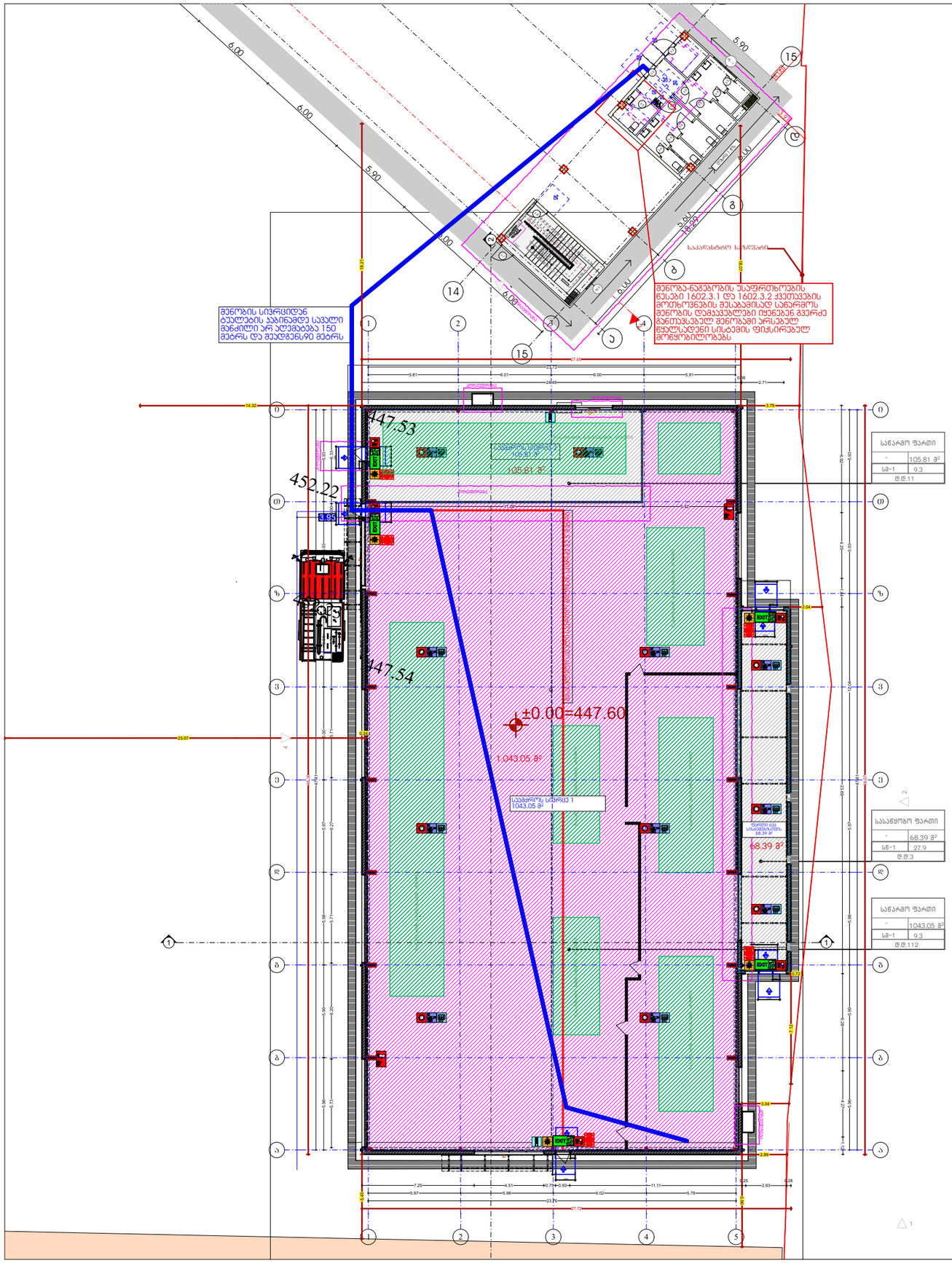

დაკავებულობის ჯგუფების აღნიშვნები

დაკავებულობის ჯგუფები	დაკავებულობის ჯგუფის აღნიშვნა	ფერის კოდი
თავშეყრის ჯგუფი (თშ)		RGB (34,139,34)
საცხოვრებელი ჯგუფი (სჯ)		RGB (79,12,187)
საგანმანათლებლო ჯგუფი - (სგ)		RGB (245,99,20)
სავრცვშეყრო ჯგუფი (სშ)		RGB (160,32,240)
ღრმე საფრთხის შემცველი ჯგუფი- (ღსშ)		RGB (94,8,58)
დაწესებულებითი ჯგუფი (დწ)		RGB (0,0,255)
საავარო ჯგუფი (სა)		RGB (255,0,0)
საცხოვრებელი ჯგუფი (სც)		RGB (220,185,0)
საწყობოო ჯგუფი (სწ)		RGB (136,135,134)
დამხმარე ჯგუფი (დხ)		RGB (57,57,56)

simbolos saxelwodeba

- ხელის სცახლსაქრი
- სახანძრო მილდგარი
- ორგზრივი კავშირის სისტემა
- კვამლზე ავტომატური მორეგებირე მუწყვებელი
- კაერის დაწნევის სისტემა
- ავტოსახვეფი
- კვამლის გაწოვის სისტემა
- სახანძრო განგაშის ღილაკი
- დამკავებელთა შეტყობინების სისტემა(ტექსტური შეტყობინების სისტემა)
- ავარიული განათება
- სახანძრო მისაერთებელი
- სახანძრო კიდრანტი
- ხანძრის მართვის ოთახი
- სახანძრო ლიფტი
- სახანძრო მილდგარის კარადა
- ვიზუალური და ხმოვანი განგაშის სისტემა
- მექანიკური განიავების სისტემა

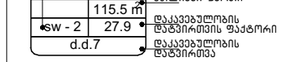

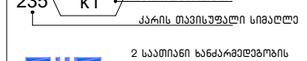

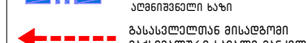

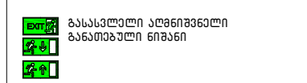

ბეგმეგზე მოცემული ხანძარსანინააღმდეგო დაცვის სისტემების,მექანიკური მოწყობილობების, გასასვლელის ნიშნების და სხვა შენობა-ნაგებობის უსაფრთხოების წესებით მოთხოვნილი სისტემების აღნიშვნების განლაგება და რაოდენობა პირობითია. ხანძარსანინააღმდეგო დაცვის სისტემების, მექანიკური მოწყობილობების გასასვლელის ნიშნების და სხვა აუცილებელი სისტემების პროექტი უნდა დამუშავდეს და განხორციელდეს შესაბამისი სპეციალისტების მიერ შენობა-ნაგებობის უსაფრთხოების წესებით მითითებული მოთხოვნების და სტანდარტების გამოყენებით.

ბეგმეგზე მოცემული დაკავებულობები, დაკავებულობის ჯგუფები და დაკავებულობის ტიპები პირობითია, ასევე ავეჯების და კარების ესახლსაქრობის ხარისხების შესაბამისი აღნიშვნები, გასასვლელამდე სავალი მანძილები, გასასვლელისაკენ სავალი სავარო გილიკების სიგრძეები და სხვა წესებთან შესაბამისობისთვის აუცილებელი გრაფიკული აღნიშვნები განსაზღვრულია საქართველოს მთავრობის 2016 წლის 28 იანვრის №41 დადგენილების "ტექნიკური რეგლამენტების "შენობა ნაგებობის უსაფრთხოების წესებთან დამტკიცების თაობაზე" მიხედვით და აღნიშნული დადგენილების შემდგომი რედაქციების გათვალისწინებით.

ARCHITECT
GIORGI ABULADZE

LTD "Giorgi Abuladze Archtiect"
Mail: Gioabuladze@gmail.com
Adress: Chabua Amirejibi hw1
Tbilisi, Greorgia ID: 405567747

საამქრო/სტამბა

მისამართი: Adress:

თბილისი, ჟუჩა ენუქიძის #5 (ნაკ3.03/001)
ს/კ 01.19.22.003.001

ნახაზი: Drawing:

ექსპლიკაცია: Explication:

ტექნიკურ ეკონომიკური მაჩვენებლები: Technical-economic indicators:

ტერიტორიის ფართობი	18621 მ²
-	-
განაშენიანების ფართობი	1261.17 მ²
საერთო ფართობი	1217.25 მ²
საწარმოო ფართობი	1217.25 მ²
-	-
-	-
-	-
-	-
კოეფიციენტები:	
კ1 - 1261.2/18621=0.1	1261.2 მ²
კ2 - 1261.2/18621=0.4	1261.2 მ²
კ3 - 1005.5/18621=0.1	1005.5 მ²

დირექტორი: გიორგი აბულაძე	
არქიტექტორი: გიორგი აბულაძე	
დამკვეთი: შპს "პოლიგრაფიული ჰაბი" დირექტორი: რუსლან ჯახპია	
მასშტაბი SCALE	თარიღი DATE 2026 წელი
სტადია STAGE არქ. პროექტი	ფურცელი PAGE

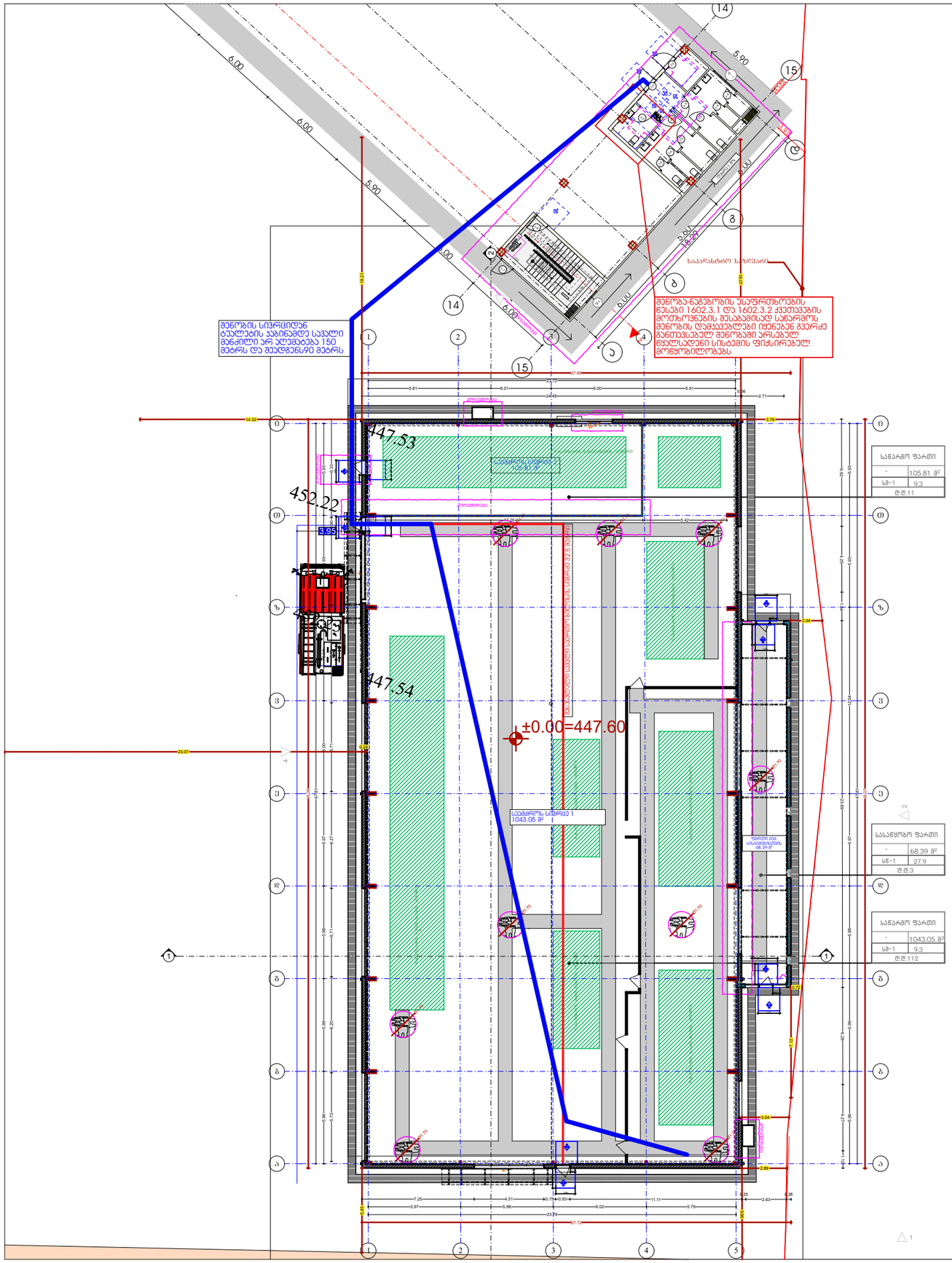
±0.00=447.60
447.53
452.22
447.54
საანგარიშო ფართი
105.81 მ²
1043.05 მ²
68.39 მ²
საავტომობილო სატრანსპორტო საშუალებო სადგომი
საველოსიპედო სადგომი
ბეტონის ბორდიური
ასფალტის საფარი
ბეტონის ფილა
ბეტონის ბორდიური
ბეტონის ფილა
ასფალტის საფარი

ჭრილი 1-1

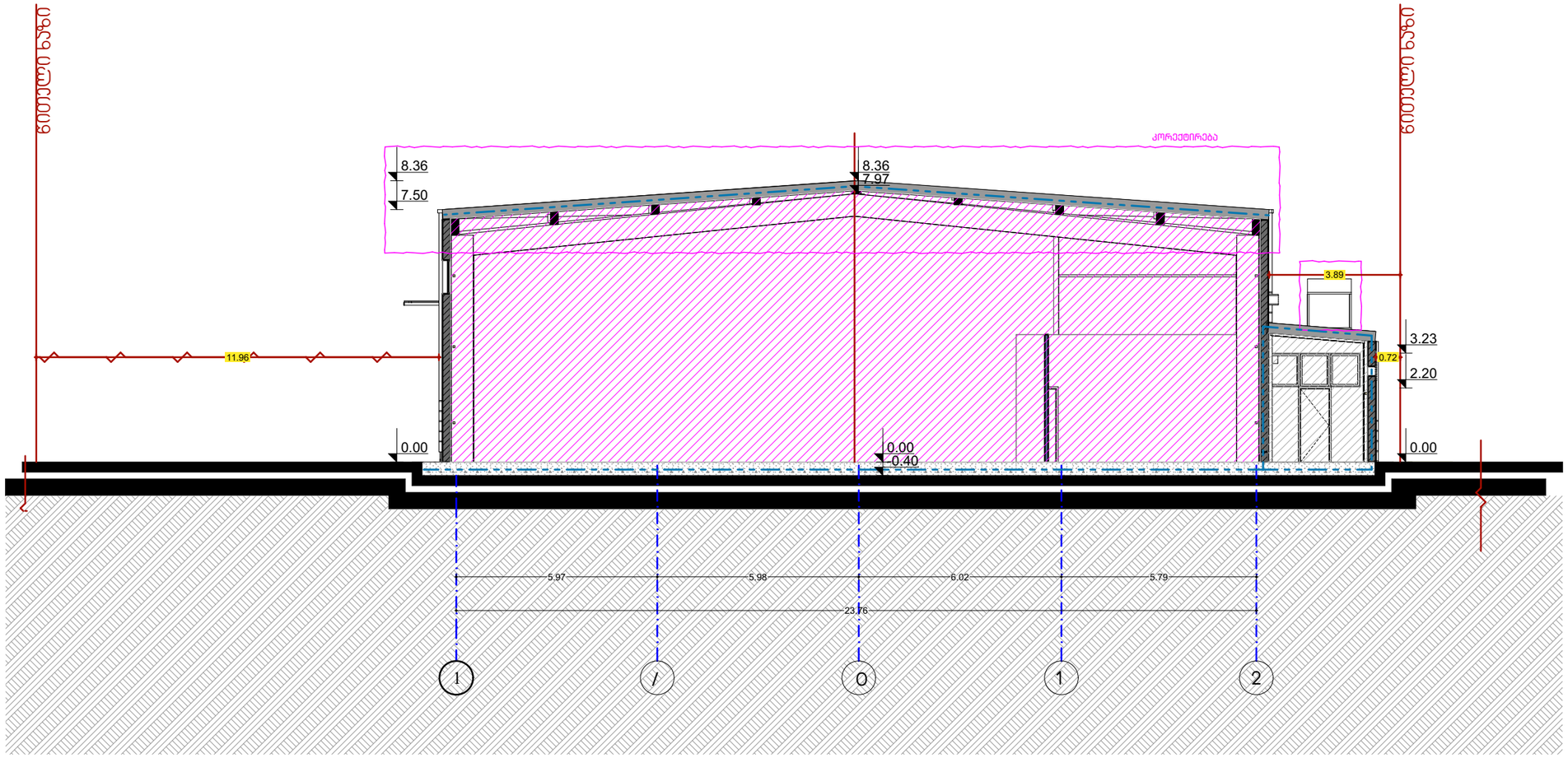

ARCHITECT
GIORGI ABULADZE

LTD "Giorgi Abuladze Archtiect"
Mail: Gioabuladze@gmail.com
Adress: Chabua Amirejibi hw1
Tbilisi, Greorgia ID: 405567747

საამქრო/სტამბა

მისამართი: Adress:

თბილისი, ჟუჩა ენუქიძის #5 (ნაკვ.03/001)
ს/კ 01.19.22.003.001

ნახაზი: Drawing:

ჭრილი 1-1

ექსპლიკაცია: Explication:

ტექნიკურ ეკონომიკური მაჩვენებლები: Technical-economic indicators:	
ტერიტორიის ფართობი	18621 მ²
-	-
განაშენიანების ფართობი	1261.17 მ²
საერთო ფართობი	1217.25 მ²
საწარმოო ფართობი	1217.25 მ²
-	-
-	-
-	-
-	-
კოეფიციენტები:	
კ1 - 1261.2/18621=0.1	1261.2 მ²
კ2 - 1261.2/18621=0.4	1261.2 მ²
კ3 - 1005.5/18621=0.1	1005.5 მ²

დირექტორი:
გიორგი აბულაძე

არქიტექტორი:
გიორგი აბულაძე

დამკვეთი:
შპს "პოლიგრაფიული ჰაბი"
დირექტორი: რუსლან პახპია

მასშტაბი SCALE	თარიღი DATE
	2026 წელი
სტადია STAGE	ფურცელი PAGE
არქ. პროექტი	