შპს "საინჟინრო ნაგებობათა პროექტირების, კვლევის და ექსპერტიზის სამეცნიერო ცენტრი"

LTD "THE SCIENTIFIC CENTER OF ENGINEERING BUILDING DESIGNING RESEARCH AND EXPERTISE"

tel: 577588218 599179823; (032) 2227704

12.08.2026.2026-422

ვამტკიცებ,

დირექტორი:

დემური ტაბატაძე

.

ექსპერტიზის დასკვნა

ექსპერტიზის ობიექტი: . . . ქ. თბილისში, სოფელ დიღომში, ალექსანდრე ყიფშიძის ქუჩა №6-ში, დემეტრე I-ის ქუჩა №11-ში (ს/კ 01.72.14.019.990) მრავალბინიანი საცხოვრებელის სახლის კორექტირებულ კონსტრუქციული პროექტით მშენებლობის საკ.კოდი 01.72.14.019.990, მომიჯნავედ მდებარე მიწის ნაკვეთებზე კოდებით. საკ.კოდი 01.13.03.023.253 საკ.კოდი 01.72.14.019.265 საკ.კოდი 01.72.14.019.740 საკ.კოდ 01.72.14.019.259 საკ.კოდი 01.72.14.019.698 საკ.კოდი 01.72.14.019.011 საკ.კოდი 01.72.14.019.010 საკ.კოდი 01.72.14.019.009 საკ.კოდი 01.10.10.006.075 სავარაუდო გავლენის შესაძლებლობის დადგენის შესახებ , საექსპერტო დ ასკვნა - **და** ნორმატიულ ლიტერატურაში მითითებულ მოთხოვნებთან შესაბამისობის დადგენა, რომლის მომიჯნავედაც დაგეგმილია მშენებლობა.

თბილისი

2026 წელი

ექსპერტიზის დასკვნა

-

ექსპერტიზის ჩატარება . . ქ. ქ. თბილისში, სოფელ დიღომში, ალექსანდრე ყიფშიძის ქუჩა №6-ში, დემეტრე I-ის ქუჩა №11-ში (ს/კ 01.72.14.019.990) მრავალბინიანი საცხოვრებელის სახლის კორექტირებულ კონსტრუქციული პროექტით მშენებლობის საკ.კოდი 01.72.14.019.990, მომიჯნავედ მდებარე მიწის ნაკვეთებზე კოდებით. საკ.კოდი 01.13.03.023.253 საკ.კოდი 01.72.14.019.265 საკ.კოდი 01.72.14.019.740 საკ.კოდ 01.72.14.019.259 საკ.კოდი 01.72.14.019.698 საკ.კოდი 01.72.14.019.011 საკ.კოდი 01.72.14.019.010 საკ.კოდი 01.72.14.019.009 საკ.კოდი 01.10.10.006.075 სავარაუდო გავლენის შესაძლელობის დადგენის შესახებ , საექსპერტო დ ასკვნა - და ნორმატიულ ლიტერატურაში მითითებულ მოთხოვნებთან შესაბამისობის დადგენა, რომლის მომიჯნავედაც დაგეგმილია მშენებლობა.

..

თბილისი

2026 წელი



შემადგენლობა

1. ინსპექტირების შემსრულებელები- 3
2. გამოყენებული ნორმატიული დოკუმენტები- - - - - - - - - - - - - - - 3
3. გამოყენებული ხელსაწყოები- 4
4. კვლევითი ნაწილი- 5
5. დასკვნა- 24

ინსპექტირების შემსრულებლები

ექსპერტი: დ.ჯანყარაშვილი

სამართლებრივად ნაკისრი ვალდებულებებით პასუხისმგებელნი ვართ ინსპექტირება ვაწარმოოთ მიუკერძოებლად, ჯეროვნად ჩავატაროთ კვლევა და დავიცვათ ინსპექტირების ჩატარების დროს მიღებული ან წარმოქმნილი ნებისმიერი სახის ინფორმაციის კონფიდენციალურობა.



გამოყენებული ნორმატიული ლიტერატურა

1. საქართველოს მთავრობის 2019 წლის31მაისის№255დადგენილება „გაცემის წესისა და სანებართვო პირობეების შესახებ“;
2. საქართველოს მთავრობის 2016 წლის 28 იანვრის №41 დადგენილება და

მშენებლობის ნებართვის გაცემის წესის და სანებართვო პირობების შესახებ 3.საქართველოს მთვარობის №71 დადგენილება –„საქართველოს ტერიტორიაზე სამშენებლო სფეროს მარეგულირებელი ტექნიკური რეგლამენტები“:

- ტექნიკური რეგლამენტი – „ბეტონისა და რკინაბეტონის კონსტრუქციები“ (დანართი 1);
- ტექნიკური რეგლამენტი – „შენობებისა და ნაგებობების ფუძეები“ (დანართი 2);
- ტექნიკური რეგლამენტი – „სეისმომედეგი მშენებლობა“ (დანართი 3);
- ტექნიკური რეგლამენტი – „წყალმომარაგების და კანალიზაციის გარე ქსელები და ნაგებობები“ (დანართი 4);
- ტექნიკური რეგლამენტი – „სამშენებლო კლიმატოლოგია“ (დანართი 5);

4.СНиП II - 23-81 „Стальные конструкции“; СНиП II 21 - 75 „приложение 5“.



წარმოდგენილი მასალები

. . . . ქ. თბილისში, სოფელ დიღომში, ალექსანდრე ყიფშიძის ქუჩა №6-ში, დემეტრე I-ის ქუჩა №11-ში (ს/კ 01.72.14.019.990) მრავალბინიანი საცხოვრებელის სახლის მშენებლობის პროექტი, არქიტექტურული ნაწილი – ელ.ვერსია;

2. . . ქ. თბილისში, სოფელ დიღომში, ალექსანდრე ყიფშიძის ქუჩა №6-ში, დემეტრე I-ის ქუჩა №11-ში (ს/კ 01.72.14.019.990) მრავალბინიანი საცხოვრებელის სახლის მშენებლობის პროექტის კონსტრუქციული ნაწილი – ელ.ვერსია;

3. ქ. თბილისში, სოფელ დიღომში, ალექსანდრე ყიფშიძის ქუჩა №6-ში, დემეტრე I-ის ქუჩა №11-ში (ს/კ 01.72.14.019.990) მრავალბინიანი საცხოვრებელის სახლის კონსტრუქციული პროექტით მშენებლობისათვის გამოყოფილი სამშენებლო მოედნის ახალი საინჟინრო-გეოლოგიური კვლევების ტექნიკური ანგარიში – ელ.ვერსია;

4. სამშენებლო ტერიტორიის საკადასტრო აზომვითი ნახაზი და ამონაწერი.

5. მომიჯნავე შენობების მონაცემები

კვლევითი ნაწილი

შესავალი

ექსპერტის ამოცანას წარმოადგენს:დამკვეთის მიერ წარმოდგენილი, ... ქ. თბილისში, სოფელ დიღომში, ალექსანდრე ყიფშიძის ქუჩა №6-ში, დემეტრე I-ის ქუჩა №11-ში (ს/კ 01.72.14.019.990) მრავალბინიანი საცხოვრებელის სახლის კორექტირებულ კონსტრუქციული პროექტით მშენებლობის საკ.კოდი 01.72.14.019.990, მომიჯნავედ მდებარე მიწის ნაკვეთებზე კოდებით. საკ.კოდი 01.13.03.023.253 საკ.კოდი 01.72.14.019.265 საკ.კოდი 01.72.14.019.740 საკ.კოდ 01.72.14.019.259 საკ.კოდი 01.72.14.019.698 საკ.კოდი 01.72.14.019.011 საკ.კოდი 01.72.14.019.010 საკ.კოდი 01.72.14.019.009 საკ.კოდი 01.10.10.006.075 სავარაუდო გავლენის შესაძლელობის დადგენის შესახებ , საექსპერტო დ ასკვნა - და ნორმატიულ ლიტერატურაში მითითებულ მოთხოვნებთან შესაბამისობის დადგენა, რომლის მომიჯნავედაც დაგეგმილია მშენებლობა.

საკვლევი ტერიტორია

კვლევა..

ქ. თბილისში, სოფელ დიღომში, ალექსანდრე ყიფშიძის ქუჩა №6-ში, დემეტრე I-ის ქუჩა №11-ში (ს/კ 01.72.14.019.990) მრავალბინიანი საცხოვრებელის სახლის კორექტირებულ კონსტრუქციულ პროექტსა და კომპიუტერულ საანგარიშო მოდელზე



საკვლევი და მომიჯნავე ტერიტორია (მწვანე ფერის ქვაბულის გეგმა)

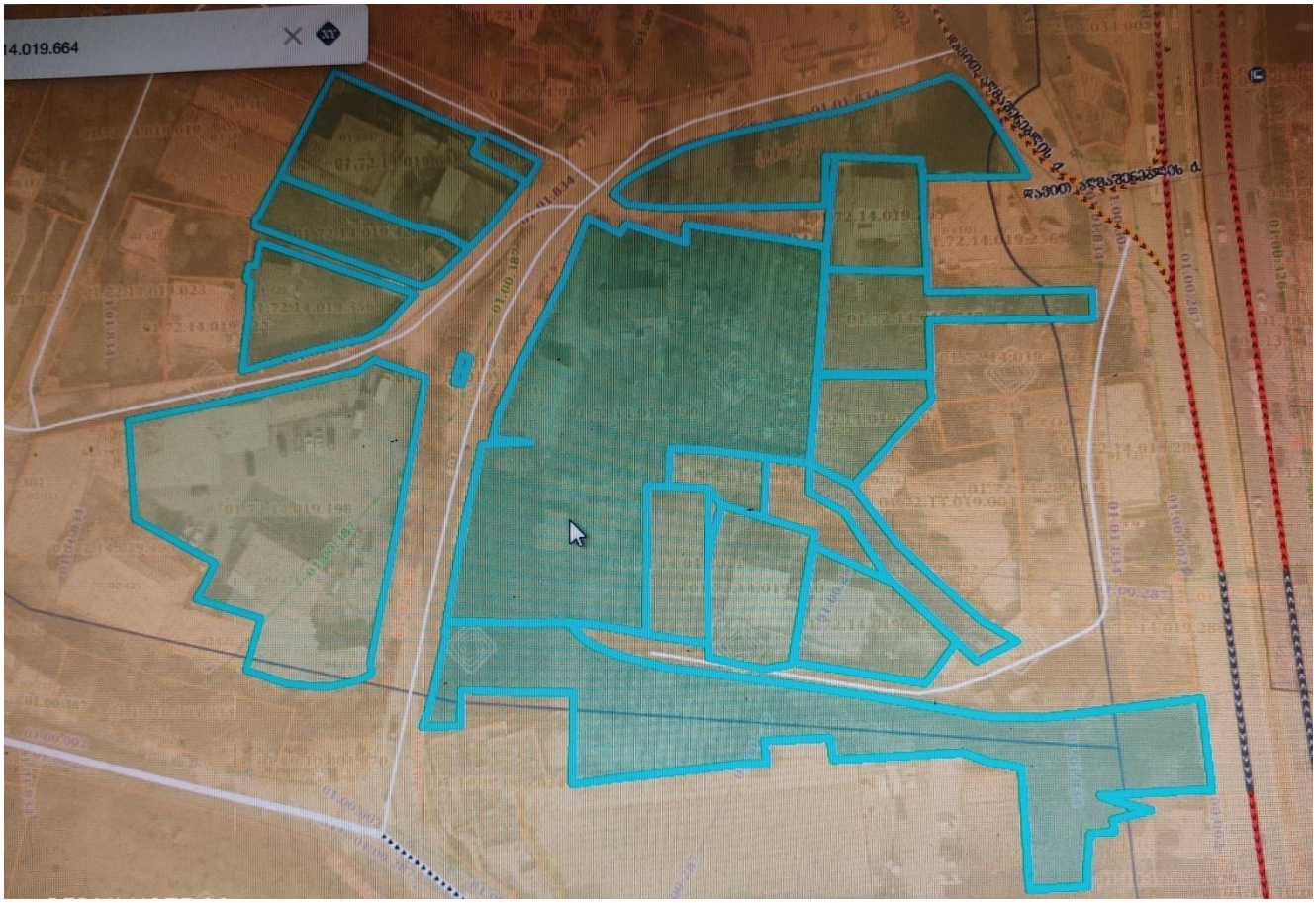

საკვლევი და მომიჯნავე ტერიტორია

დამკვეთის მოთხოვნის საფუძველზე შესაფასებელია ქ. თბილისში, სოფელ დიღომში, ალექსანდრე ყიფშიძის ქუჩა №6-ში, დემეტრე I-ის ქუჩა №11-ში (ს/კ 01.72.14.019.990) მრავალბინიანი საცხოვრებელი სახლის კორექტირებულ კონსტრუქციული პროექტისა და კომპიუტერულ საანგარიშო მოდელის გაანგარიშებათა შედეგების შესაბამისობა ქვეყანაში მოქმედ ნორმატიულ დოკუმენტებთან მიმართებაში.).

ასაშენებელი შენობის გეგმარებითი პარამეტრების აღწერა:

ასაშენებელი შენობა მიწისქვეშა სართულების გათვალისწინებით 13 სართულიანია და განთავსებულია დახრილ რელიეფზე. მაღლივ შენობას „ა„ და „8„ ღერძების გასწვრივ „7„-„8„ „ა„-„დ„ ღერძებს შორის გააჩნია ერთსართულიანი მიშენებული ნაწილები, რომლებიც მაღლივი შენობებისაგან გამოყოფილია სადეფორმაციო (ანტისეისმური) ნაკერებით.

მაღლივი შენობა გეგმაში „Г„- ს ფორმისაა განაპირა ღერძებში ზომებით: 44,40X28,80მ; მაქსიმალური მალი შეადგენს Chxb =6,20მ-ს;

ასაშენებელი შენობის სართულების სიმაღლე:

შენობის მიწისქვეშა სართულების სიმაღლე hxb =3,0მ-ია; პირველი მიწისზედა სართულის სიმაღლე შეადგენს hxb =3,95მ-ს, ხოლო დანარჩენი სართულების სიმაღლე - hxb =3,3მ-ია.

მაღლივი შენობის ძირითადი მზიდი კონსტრუქციული ელემენტების გაბარიტული ზომები:

- დგარი ხიმინჯები: Φ 1180(1100)მმ;
- საძირკვლის ფილა-როსტვერკი: ჰhxb=900მმ;
- სვეტები და პილონები: 600X800მმ; 500X800მმ; 400X800მმ; 400X600მმ; 400X400მმ.
- მონოლითური კედლები: ჰhxb=250მმ,
- მონოლითური დიაფრაგმები: 250მმ,
- გადახურვის ფილები: hxbჰ=180მმ; hxbჰ=200მმ; ჰhxb=220მმ;
- მონოლითური კოჭები: ბხჰhxb=400X500მმ; ბხჰhxb=200X500;
- კიბის პანდუსები და ბაქნები: ჰhxb=180მმ;

მიშენებული ნაწილების მზიდი კონსტრუქციული ელემენტების გაბარიტული ზომები:

- საძირკვლის ფილა: ჰhxb=350მმ;
- სვეტები: 400X400მმ.
- მონოლითური კედლები: ჰhxb=250მმ,
- გადახურვის ფილები: ჰhxb=200მმ;
- მონოლითური კოჭები: ბხჰhxb=400X500მმ; ბხჰhxb=600X600;

შენობა კონსტრუქციული თვალსაზრისით გადაწყვეტილია, როგორც ჩარჩოსებრ-კავშირებიანი სისტემა მონოლითური რკინაბეტონის დიაფრაგმებით;

კონსტრუქციული პროექტის მიხედვით, შენობის ყველა მზიდ კონსტრუქციაში გამოყენებულია ბეტონი კლასით hxb 25. საძირკვლის ფილისათვის სიმტკიცის მიხედვით გამოყენებულია ბეტონი კლასით hxb25 და წყალშეუღწევადობის მიხედვით ჭhxb6 მარკის ბეტონი. დგარი ხიმინჯებისათვის სიმტკიცის მიხედვით გამოყენებულია ბეტონი კლასით 25

და წყალშეუღწევადობის მიხედვით ჭhxb8 მარკის სულფატმდგრად ცემენტებზე (სტანდარტი 22266-76) დამზადებული ბეტონი,.

კონსტრუქციული პროექტის განმარტებითი ბარათში მითითებულია, რომ შენობის გარე შემომფარგვლელი კედლები და შიგნითა ტიხრები განხორციელდეს თანამედროვე ტექნოლოგიებით დამზადებული მსუბუქი, ცეცხლმედეგი საკედლე ბლოკებით, რომელთა მოცულობითი წონა არ აღემარება 1200კგ/მ3.

ასაშენებელი შენობის დაფუძნების პირობების აღწერა:

კონსტრუქციული პროექტის მიხედვით, მაღლივი შენობის დაფუძნება გადაწყვეტილია Φ 1180მმ დიამეტრის დგარი ხიმინჯების გამოყენებით ძირითად ქანზე სგე V; (ფენა 6 - ქვიშაქვების და არგილითების მორიგეობა, გამოფიტული); ძირითადი ქანის (სგე V) სიმტკიცის ზღვრის ნორმატიული მნიშვნელობა ერთღერძა კუმშვაზე წყალგაჯერებულ მდგომარეობაში შეადგენს: ღც,ნhxb=1150ტძ/მ2.

დგარი ხიმინჯები ძირითად ქანში (სგე V) ჩაანკერებულია არანაკლები 2,0მ-ის სიღრმეზე.

მაღლივი შენობის მიშენებული ერთსართულიანი ნაწილები 350მმ სისქის საძირკვლის ფილის გამოყენებით დაფუძნებულია კენჭნარ გრუნტზე (ფენა 4), რომლის პირობითი საანგარიშო წინაღობა: ღ0hxb=4,0კგძ/სმ2.

პროექტის მიხედვით საძირკვლის ფილის ქვეშ გათვალისწინებულია 100მმ სისქის მომზადება hxb7,5 კლასის ბეტონისაგან და დატკეპნილი ხრეშის მოსასწორებელი ფენის მოწყობა.

საინჟინრო-გელოგიური დასკვნის მიხედვით სამშენებლო მოედანი ხასიათდება გრუნტის წყლების არსებობით. გრუნტის წყლები გამოვლენილი იქნა მიწის ზედაპირიდან 2,9მ-8,5მ-ის სიღრმიდან.

საქართველოს ტერიტორიის სეისმური დარაიონებისა და საინჟინრო გეოლოგიური კვლევების შესაბამისი დასკვნებისა და რეკომენდაციების მიხედვით სამშენებლო მოედანი განლაგებულია 8 ბალიანი სეისმური საშიშროების ზონაში შ 64 სკალის მიხედვით (=0.17); გრუნტის კატეგორია სეისმური თვისებების მიხედვით - II;შენობისა და მისი მზიდი კონსტრუქციული ელემენტების, როგორც ერთიანი სივრცითი სისტემის გაანგარიშება კომპიუტერულ საანგარიშო მოდელში შესრულებულია სტატიკურ და დინამიკურ (სეისმურ) ზემოქმედებაზე კომპიუტერული საანგარიშო კომპლექსის პროგრამა LIRA-SAPR 2022 გამოყენებით, საქართველოში მოქმედი ნორმების შესაბამისად: „სეისმომედეგი მშენებლობა“ პნ 01.01-09; „ბეტონისა და რკინაბეტონის კონსტრუქციები“ (03.01-09); „შენობებისა და ნაგებობების ფუძეები“ (პნ 02.01-08); „სამშენებლო კლიმატოლოგია“ (პნ 01.05-08); СНиП 2.01.07.85 „Нагрузки т воздействия“ მოთხოვნების გათვალისწინებით და შესაბამისად.

).



ფოტომონტაჟი

ჩემს მიერ ვიზუალური შემოწმება ჩაუტარდა აღნიშნულ მისამართზესამშენებლო-სამონტაჟო სამუშოების ჩატარების მიზანშეწონილობას,ამასთან გადამოწმდა 20 მეტრის რადიუსში მდებარე შენობა-ნაგებობების ტექნიკურიმდგომარეობა (ვიზუალური კვლევა) მშენებლობის ტერიტორიაზე ჩატარებული სავალე საინჟინრო-გეოლოგიური კვლევების მონაცემების საფუძველზე შენობის დაფუძნება გათვალისწინებულია გეოლოგიური კვლევის მიხედვით შენობის დაფუძნება გათვალისწინებულია III სგე (ფენა 3) უბნის ამგებ გრუნტებში, სამშენებლო თვისებების მიხედვით, საპროექტო შენობა დაეფუძნება ფენა №3-ს. კენჭნარი მოყვითალო-ნაცრისფერი თიხაქვიშის შემავსებლით თიხაქვიშის 10-15%-მდე, საკმაოდ მკვრივი; კენჭები უმეტესწილად წვრილი და

საშუალო, დანალექი, მეტამორფული და ინტრუზიული ქანებისა, ქვედა

ნაწილში კაჭარით10-15%-მდე. გავრცელებულია ტერიტორიის მთელს

ფართზე ფენა №2-ს (თიხა) ზემოთ. სიმძლავრე 4.9-5.1მ. ფენის ფიზიკურ-

მექანიკური მახასიათებლებია:

სიმკვრივე ρ =1.60ტ/მ3.

ხვედრითი შეჭიდულობა c==0.02კგ/სმ2.

შიდა ხახუნის კუთხე $\varphi=43^0$

დრეკადობის მოდული E=500კგ/სმ2.

პირობითი საანგარიშო წინაღობა E=500კგ/სმ2.

კონსტრუქციებისათვის ბეტონის სიმტკიცის კლასი მიღებულია „ B-25”;

ხოლო არმატურის კლასი -500 c; 240- c.

მშენებლობისთვის გამოყოფილ უბანზე და მის ირგვლივ არ აღინიშნება საშიში გეოლოგიური პროცესები და მათი ჩასახვა არც მომავალშია მოსალოდნელი, იგი იმყოფება დამაკმაყოფილებელ საინჟინრო-გეოლოგიურ პირობებში;თანამედროვე საშიში გეოდინამიკური პროცესების გამოვლენა, მათ მიერ დატოვებული ან საგრძნობლად შეცვლილი რელიეფის ფორმები არ დაფიქსირდა და არც მომავალშია მათი ჩასახვა-განვითარების წინაპირობა.



საპროექტო ტერიტორია სკ **01.13.03.023.095ფოტომონტაჟი**

საპროექტო ტერიტორია საკ.კოდი 01.72.14.019.990, მომიჯნავედ მდებარე მიწის ნაკვეთებზე კოდებით. საკ.კოდი 01.13.03.023.253 საკ.კოდი 01.72.14.019.265 საკ.კოდი 01.72.14.019.740 საკ.კოდ 01.72.14.019.259 საკ.კოდი 01.72.14.019.698 საკ.კოდი 01.72.14.019.011 საკ.კოდი 01.72.14.019.010 საკ.კოდი 01.72.14.019.009 საკ.კოდი 01.10.10.006.075

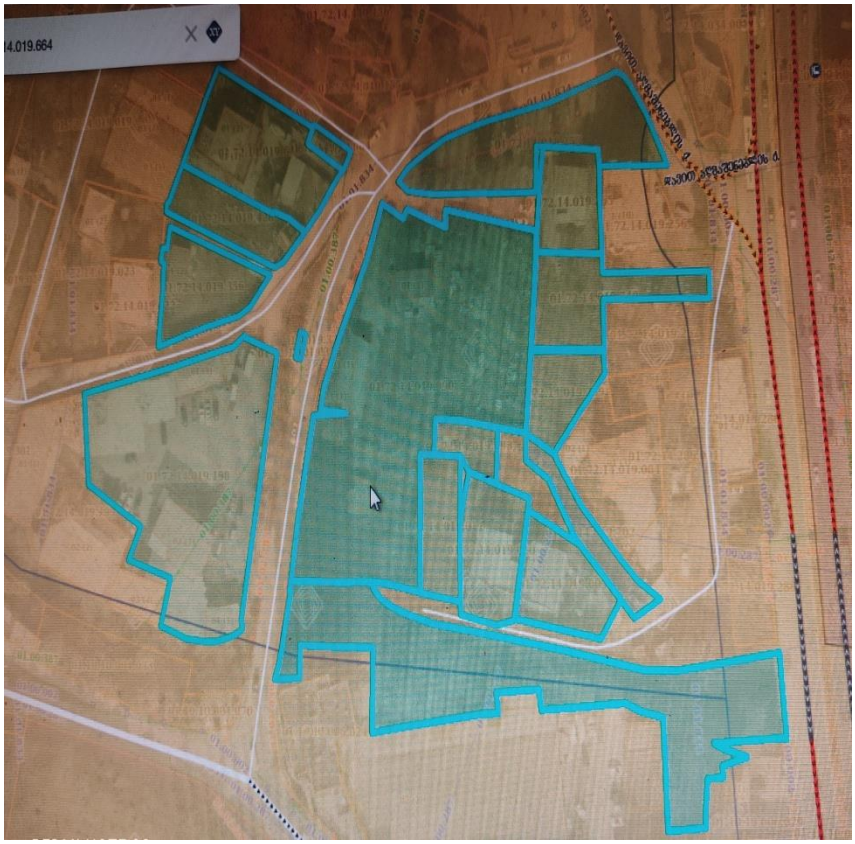

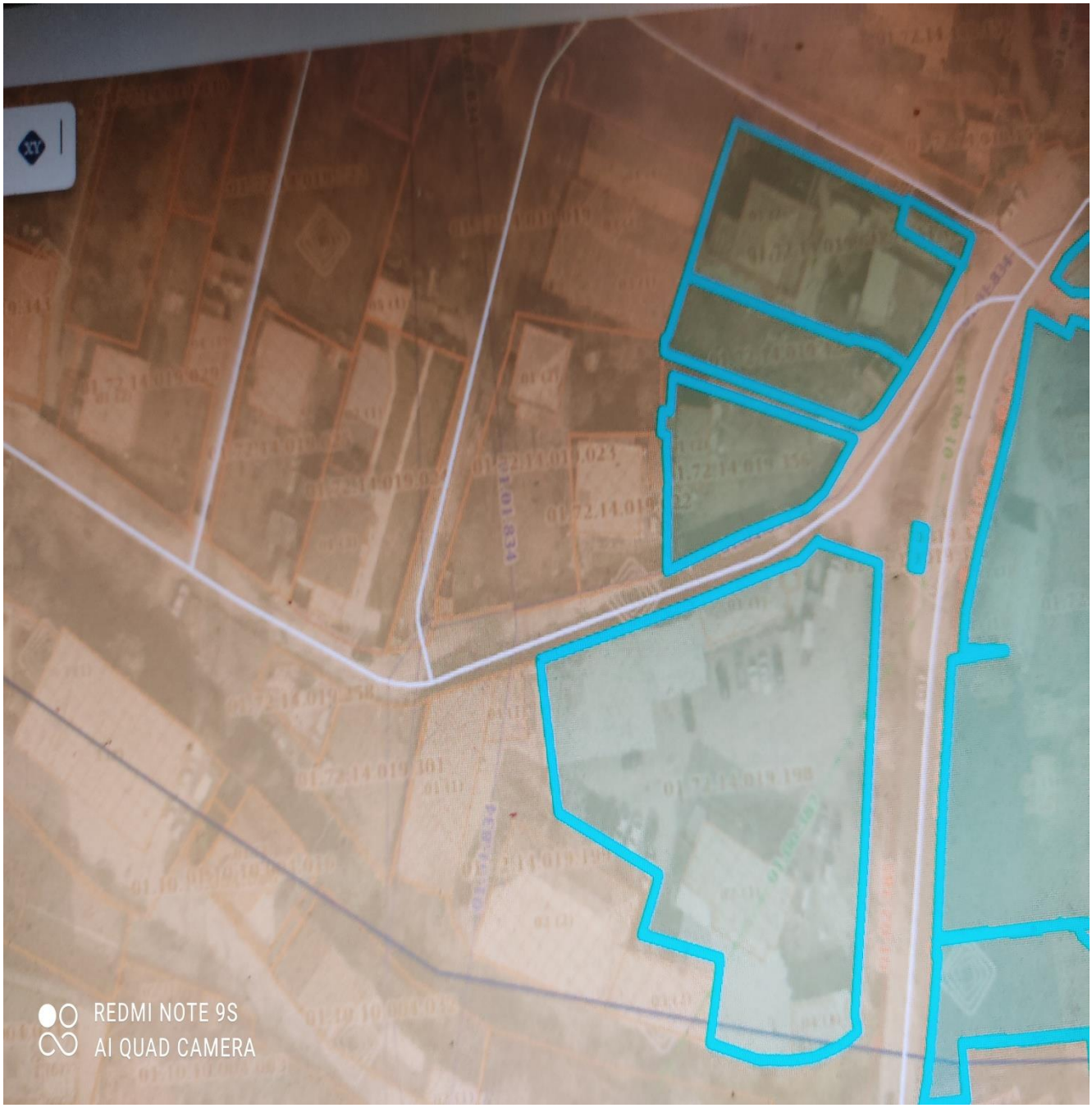
REDMI NOTE 9S
AI QUAD CAMERA

REDMI NOTE 9S
AI QUAD CAMERA


REDMI NOTE 9S
AI QUAD CAMERA


საკადასტრო კოდი: 01.72.14.019.004


ვადასტრო კოდი: 01.72.14.019.265
N2


საკადასტრო კოდი: 01.72.14.019.664
N1



გამოკვლევის მიზანს წარმოადგენს: დადგენილი იქნეს თუ რა მანძილით უნდა იყოს დაცილებული საპროექტო საძირკველი არსებული შენობის საძირკველს, რათა შენარჩუნებული იქნეს ამ უკანასკნელის მდგრადობა. გეომეტრია აღებულია გეოლოგიური კვლევის, კონსტრუქტორის და არქიტექტორის მონაცემებით .
ახალი შენობის საძირკვლის ძირის ნიშნული უნდა დაინიშნოს არსებული

საძირკვლის ძირის ნიშნულის მიმართ შემდეგი პირობით (იხ. Справочник проектировщика, „Основания, фундаменты и подземные сооружения“, М, 1985):

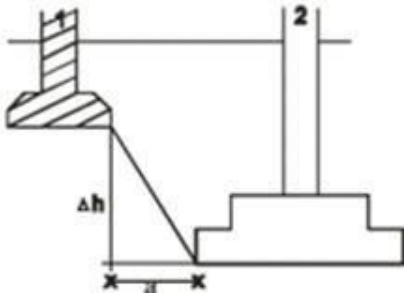

ნახ.1ჩაღრმავება არსებულ საძირკველთან

1არსებულისაძირკველი, 2 საპროექტოსაძირკველი

აღნიშნულიშენობის და მიმდებარე შენობების საძირკვლებს შორის მანძილი ნორმებით გამოითვლება ფორმულით:

$$a \geq \frac{\Delta h}{tg\varphi_1+\frac{c_1}{p}}. \qquad (1)$$

. სადაც:α-საძირკვლებს შორის მანძილია; φ1,c1-ფუძე- გრუნტების შიგა ხახუნისკუთხისა და შეჭიდულობის ძალის საანგარიშო მნიშვნელობებია; პ-ზედასაძირკვლის ძირზე საშუალო საანგარიშო დატვირთვაა. =2.20კგძ/სმ2.

ამგვარად საძირკვლებს შორის დასაშვები მინიმალური მანძილის გასაანგარიშებლად გამოვიყენეთ ფორმულა(1):

$$a \geq \frac{\Delta h}{tg\varphi_1+\frac{c_1}{p}} \quad 1.$$

სამშენებლო თვისებების მიხედვით, საპროექტო შენობა დაეფუძნება ფენა №4-ს. კენჭნარი მოყვითალო-ნაცრისფერი თიხაქვიშის შემავსებლით თიხაქვიშის 10-

15%-მდე, საკმაოდ მკვრივი; კენჭები უმეტესწილად წვრილი და

საშუალო, დანალექი, მეტამორფული და ინტრუზიული ქანებისა, ქვედა

ნაწილში კაჭარით10-15%-მდე. გავრცელებულია ტერიტორიის მთელს

ფართზე სიმძლავრე 4.9-5.1მ. ფენის ფიზიკურ- მექანიკური მახასიათებლებია:

სიმკვრივე ρ =1.95ტ/მ3.

ხვედრითი შეჭიდულობა c==0.05კგ/სმ2.

შიდა ხახუნის კუთხე $\varphi=38^0$

დრეკადობის მოდული E=450კგ/სმ2.

პირობითი საანგარიშო წინაღობა R_0=4კგ/სმ2.

შენობის საძირკველს წარმოადგენს რკინაბეტონის მონოლითური ფილა (ფილის სისქე **H** =100.0 სმ).მაღლივი კორპუსისათვი ხოლო ორსართულიანისათვის ფილა სისქით 35 სმ საპროექტო და მომჯნავე შენობებისათვის საძირკვლებს შორის დასაშვები მინიმალური მანძილი იქნება: საპროექტო საძირკვლის ჩაღრმავება -6.1 მეტრი

საპროექტო ნაგებობისათვის საძირკვლებს შორის დასაშვები მინიმალური მანძილი იქნება:

$a = \geq \frac{\Delta h}{tg\varphi_1+\frac{c_1}{p}} = \frac{6.1}{tg38+\frac{0.05}{2.5}} =$ 6.1/0.8013=7.61. შესაბამისად, ნებისმიერი მომიჯნავე შენობა, რომელიც დაშორებულია მშენებარე შენობის საძირკვლიდან 7.61 მეტრით მეტად, მშენებარე შენობის როგორც ნულოვანი ისე შემდგომი სამუშაოები არ ახდენს მომიჯნავე შენობებზე გავლენას. ეს დასკვნა სამართლიანია მაშინ როდესაც შენობის დაფუძნება ხდება -6.1 ნიშნულზე განვითარებულ გრუნტზე. ხოლო მომიჯნავეები მიწის ზედაპირზე. სამშენებლო მოედნის გეოტექნიკური აგებულებიდან გამომდინარე მრავალფუნქციური

პროექტის მიხედვით საპროექტო საძირკველი წარმოადგენს დგარი ხიმინჯები: Φ 1180(1100)მმ; საძირკვლის ფილა-როსტვერკი: h=900მმ;

ნორმების მიხედვით საპროექტო შენობის დატვირთვები ხიმინჯის წვერებით გადაეცემა ძირითად გრუნტს და დადგენილია მისი გავლენა მომიჯნავე ნავეთებზე არსებულ შენობებზე არ იქნება

აღნიშნულიდან გამომდინარე ნორმების თანახმად მშენებარე შენობის ნულოვანი ნიშნულის სამუშაოები და შემდგომი სამუშაოები არ მოახდენს უარყოფით გავლენას მომიჯნავე შენობებზე და ცარიელი მიწის ნაკვეთებზე. და გზაზე როგორც მშენებლობის დროს ასევე ექსპლოატაციის პერიოდშიც.

სხვა საკითხია ქვაბულის გვერდების მდგრადობა. მიწის სამუშაოების უსაფრთხო

შესრულებისათვის უნდა შესრულდეს ქვაბულის მოწყობა წარმოდგენილი პროექტის მიხევით კონსტრუქტორთან შეთანხმებით დაზედამხედველობით.სადაც მოცემულია:

1.ქვაბულის მოწყობამდე სამშენებლო მოედნიდან გადატანილი იქნას მიწისქვეშა კომუნიკაციები.

2. ქვაბულის დაკვალვა და მიბმა წითელ ხაზებთან გადამოწმებული იქნას არქიტექტურული ნახაზების მიხედვით.

3.ქვაბულის ფერდს მიეცეს 35%-იანი დახრის კუთხე.

4.ქვაბულის დამუშავების შემდეგ დაიტკეპნოს მისი ძირი ვიბროკატოკის მეშვეობით

5.დატკეპნილ ქვაბულის ძირზე მოეწყობა 20-25 სმ. სისქის ხრეშის მოსასწორებელი ფენა, რომელიც აგრეთვე დაიტკეპნება ვიბროკატოკის მეშვეობით; შემკვრივების კოეფიციენტი უნდა იყოს 95%-98%-ის ფარგლებში. მოსასწორებელი ფენის მოცულობები დაზუსტდეს ადგილზე.

5. თუკი ქვაბულის დამუშავებისას გამოვლენილი იქნა გრუნტის წყლები, აუცილებლად ეცნობოს პროექტის ავტორებს..

6. ამოსაღები გრუნტის საორიენტაციო მოცულობა გაფხვიერების კოეფიციენტის გარეშე: დაზუსტდეს ადგილზე.

კვლევის ანალიზით დღეის მდგომარეობით არსებული მშენებარე შენობის და მომიჯნავე შენობების ტექნიკური მდგომარეობის (მდგრადობის) გათვალისწინებით და წარმოდგენილი საპროექტო დოკუმენტაციის მიხედვით დაგეგმილი სამშენებლო სამუშაოების შესრულება შესაძლებელია.

.

დასკვნა

- . თბილისში, სოფელ დიღომში, ალექსანდრე ყიფშიძის ქუჩა №6-ში, დემეტრე I-ის ქუჩა №11-ში (ს/კ 01.72.14.019.990) მრავალბინიანი საცხოვრებელის სახლის კორექტირებულ კონსტრუქციული პროექტით მშენებლობის საკ.კოდი 01.72.14.019.990, მომიჯნავედ მდებარე მიწის ნაკვეთებზე კოდებით. საკ.კოდი 01.13.03.023.253 საკ.კოდი 01.72.14.019.265 საკ.კოდი 01.72.14.019.740 საკ.კოდ 01.72.14.019.259 საკ.კოდი 01.72.14.019.698 საკ.კოდი 01.72.14.019.011 საკ.კოდი 01.72.14.019.010 საკ.კოდი 01.72.14.019.009 საკ.კოდი 01.10.10.006.075 რომლის მომიჯნავედაც დაგეგმილია მშენებლობა სავარაუდო ზეგავლენასთან დაკავშირებით დადგინდა:
- სამშენებლო მოედნის გეოტექნიკური აგებულებიდან გამომდინარე მრავალფუნქციურიპროექტის მიხედვით საპროექტო საძირკველი წარმოადგენს დგარი ხიმინჯები: Φ 1180(1100)მმ; საძირკვლის ფილა-როსტვერკი: h=900მმ;
- ნორმების მიხედვით საპროექტო შენობის დატვირთვები ხიმინჯის წვერებით გადაეცემა ძირითად გრუნტს
- ნორმების თანახმად მშენებარე შენობის ნულოვანი ნიშნულის სამუშაოები და შემდგომი სამუშაოები არ მოახდენს უარყოფით გავლენას მომიჯნავე შენობებზე და ცარიელი მიწის ნაკვეთებზე. და გზაზე როგორც მშენებლობის დროს ასევე ექსპლოატაციის პერიოდშიც.

ქვაბულის გვერდების მდგრადობისათვის და მიწის სამუშაოების უსაფრთხო

შესრულებისათვის უნდა შესრულდეს ქვაბულის ჩაჭრა ბუნებრივი ქანობით ქვაბულის

მოწყობის წარმოდგენილი პროექტის მიხედვით კონსტრუქტორთან შეთანხმებით,როგორც მოცეულია კონსტრუქციულ პროექტში.

კვლევის ანალიზით დღეის მდგომარეობით მომიჯნავე შენობების ტექნიკური მდგომარეობის (მდგრადობის) გათვალისწინებით და წარმოდგენილი საპროექტო დოკუმენტაციის მიხედვით დაგეგმილი სამშენებლო სამუშაოების შესრულება შესაძლებელია. პროექტს ეძლევა დადებითი რეკომენდაცია

შესასრულებელი სამუშაოები უნდა შესრულდეს საქართველოში მოქმედი სამშენებლო ნორმებისა და წესების მოთხოვნების დაცვით. კონსტრუქტორისა და გეოლოგის ჩართულობით

.

.

ექსპერტი: დ.ტაბატაძე

ექსპერტის რეკომენდაცია

მშენებლის და დამკვეთის მიერ მუდმივი მონიტორინგი მომიჯნავე შენობების ტექნიკურ მდგომარე ობაზე

.



ფოტომონტაჟი



ქვანულის გეგმა (მწვანე ფერით)

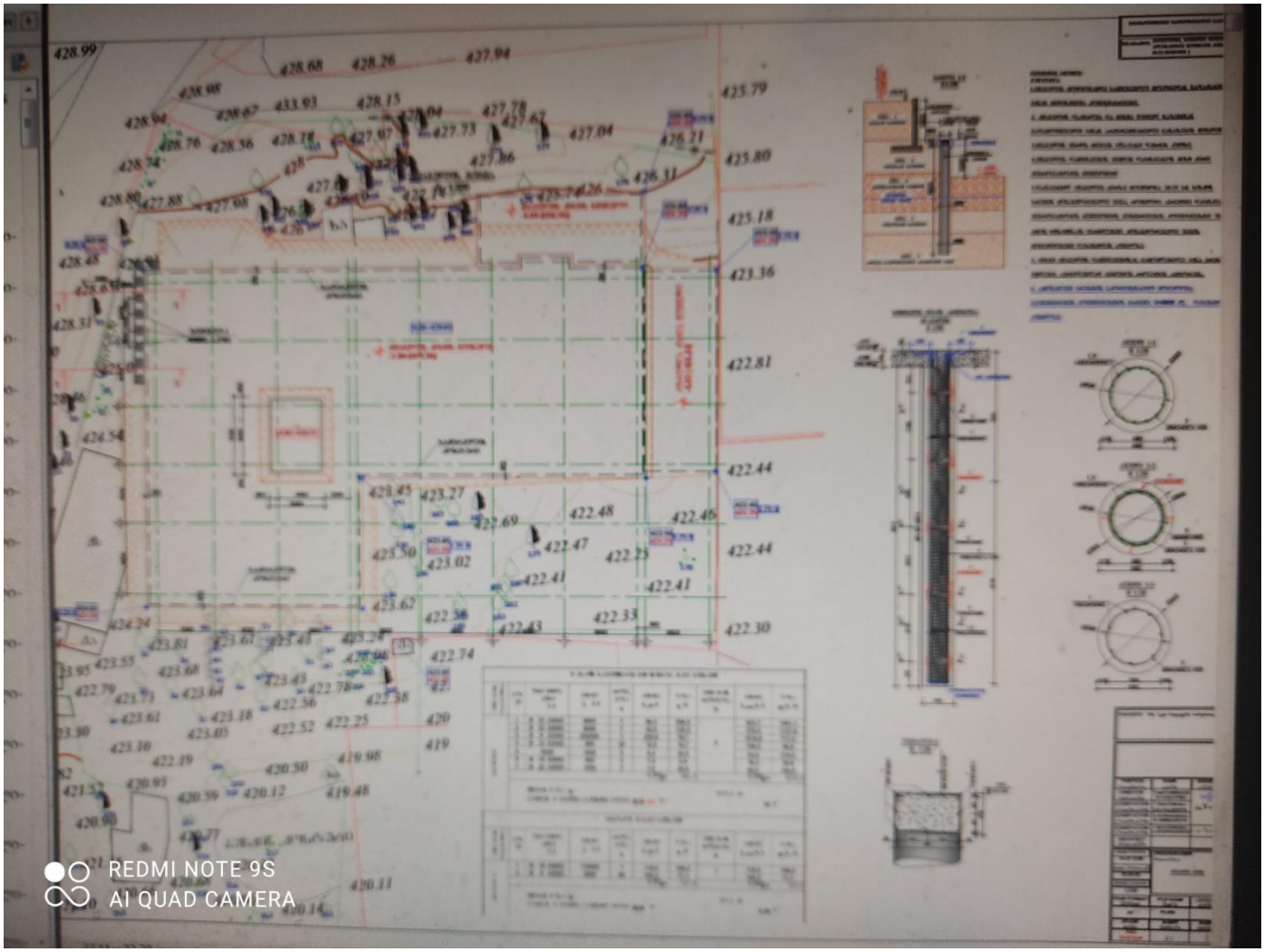
REDMI NOTE 9S
AI QUAD CAMERA

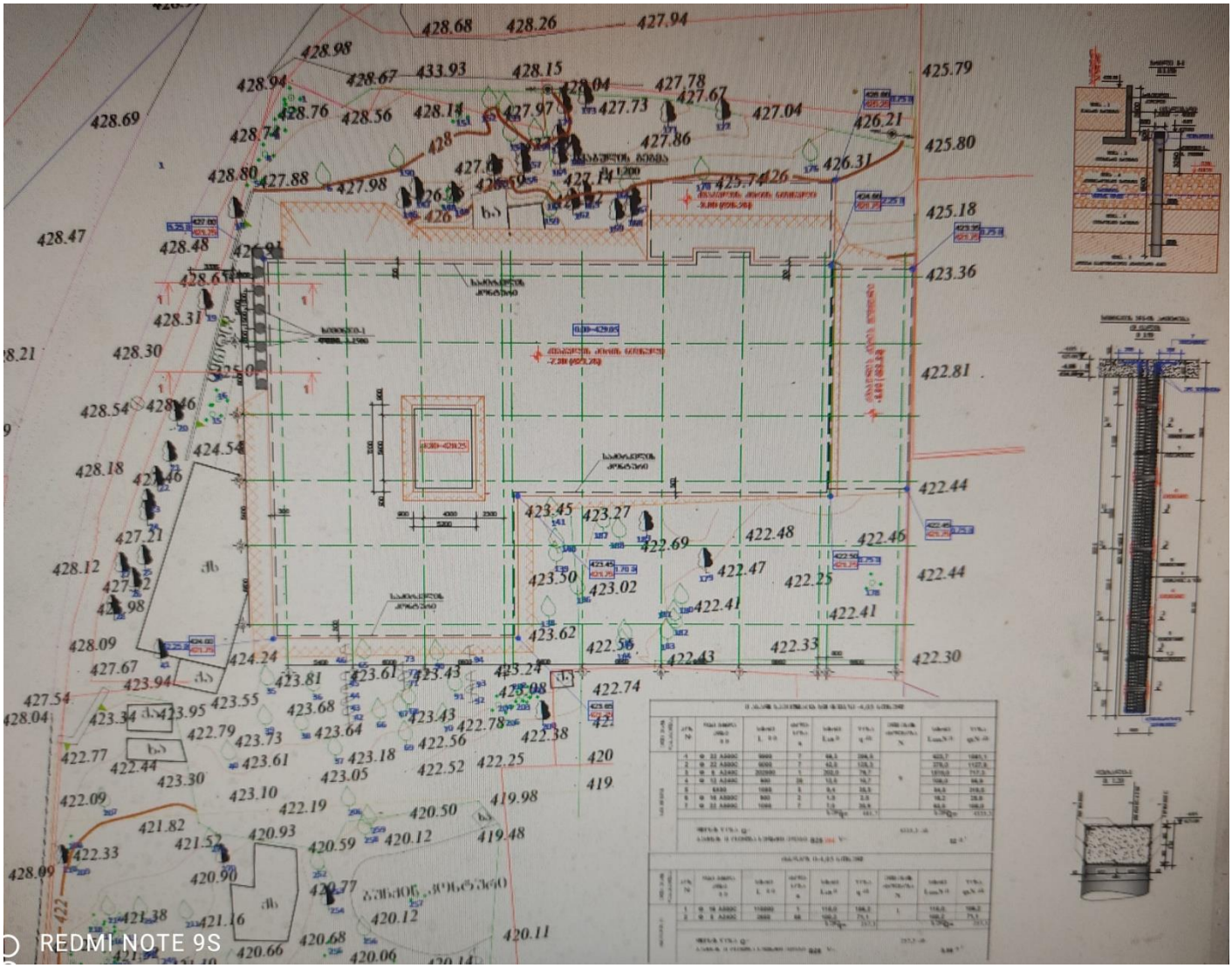
428.68
428.26
427.94
428.98
428.94
428.67
433.93
428.15
428.04
427.78
427.67
428.69
428.76
428.56
428.14
427.97
427.73
427.04
426.21
428.74
427.86
425.79
425.80
428.80
427.88
427.98
426.31
425.74
426
425.18
428.47
428.48
423.36
428.31
428.30
422.81
428.54
428.46
424.54
428.18
422.44
423.45
423.27
422.69
422.48
422.46
427.21
423.50
423.02
422.47
422.25
422.44
428.12
422.41
422.41
423.62
422.56
422.33
422.30
428.09
424.24
422.43
427.67
423.94
423.81
423.61
423.43
423.24
422.74
427.54
428.04
423.55
423.68
423.08
423.95
423.43
422.78
422.38
422.79
423.73
423.64
422.56
422.77
423.61
423.18
422.52
422.25
420
422.44
423.30
423.05
419
422.09
423.10
422.19
420.50
419.98
421.82
420.93
421.52
420.59
420.12
419.48
422.33
428.09
420.90
420.77
421.38
421.16
420.12
420.68
420.11
420.66
420.06


საკადასტრო კოდი: 01.72.14.019.698
N5


ხაჯადასტრო კოდი: 01.12.14.019.010 N4


საკადასტრო კოდი: 01.72.14.019.004


კადასტრო კოდი: 01.72.14.019.265
N2


საკადასტრო კოდი: 01.72.14.019.664
N1



სრული პროფესორი დემური ტაბატაძე

(CV)

სტუ-ს საინჟინრო მექანიკისა და ტექნიკური ექსპერტიზის დეპარტამენტი

საქართველოს ტექნიკური უნივერსიტეტი	კოსტავას ქ. № 68, სტუ-ს I სასწავლო კორპუსი, IV სართული, ოთახი ბ-430
ეროვნება	ქართველი
დაბადების თარიღი, პ/№	1949 წლის 23 ივლისი, პ/№01009021555
ოჯახური მდგომარეობა	ცოლშვილიანი

საკონტაქტო ინფორმაცია

ქვეყანა, ქალაქი		საქართველო, ქ. თბილისი
მისამართი		ქ. თბილისი, აბაშიძის 41.ბინა17
PHONE/FAX	სამ.	60-30 36-35-06
	ბინა	+(99532) **2227704**
	მობ.	599 179823
E-mail:		demuritabatadze@yahoo.com; demuri 10@ mail.ru.

კვალიფიკაცია

- ტექნიკის მეცნიერებათა კანდიდატი, „სამშენებლო მექანიკა“, მოსკოვის სამშენებლო საინინრო ინსტიტუტი 1983 წ. 28ოქტომბერი დისერტაცია „მილსადენების დინამიკური ანგარიში საყრდენებზე მშრალი ხახუნის გათვალისწინებით“. ხელმძღვანელი პროფესორი მ. სობოლევი.
- ინჟინერ მშენებელი, ვ.ი. ლენინის სახელობის საქართველოს პოლიტექნიკური ინსტიტუტი. 1971 წლის ივნისი. თემა: „ლითონის კონსტრუქციებისგნ შედგენილი სტრუქტურული გადახურვის ანგარიში“. ხელმძღვანელი პროფ. კ. რაზმაძე.

განათლება

- 1974-1978 წწ. ასპირანტურა, მოსკოვის ვ.ვ. კუიბიშევის სახელობის სამშენებლო საინჟინრო ინსტიტუტი. სამშენებლო მექანიკის კათედრა.
- 1966-1971 წწ. ვ.ი. ლენინის სახ. საქართველოს პოლიტექნიკური ინსტიტუტი, სამშენებლო ფაკულტეტი. წარჩინებით.

პედაგოგიური აქტივობა: (სალექციო კურსები)

- სამშენებლო მექანიკა (ბაკალავრიატი),
- სეისმომედეგობა (ბაკალავრიატი).
- თხელკედლიანი სივრცითი სისტემები (ბაკალავრიატი, მაგისტრატურა)
- სამშენებლო მექანიკის სპეცკურსი (მაგისტრატურა).

სამეცნიერო აქტივობა:

- ფილებისა და გარსების ოპტიმალური დაგეგმარება.
- დრეკად-პლასტიკური სისტემების და ანაკრები კონსტრუქციების ზიდვის უნარის საკითხები.
- ფილებისა და გარსების გაანგარიშების საკითხები მათი გეომეტრიული და ფიზიკური მახასიათებლების ნახტომისებური ცვლილებების გათვალისწინებით.
- სამფენოვანი ფირფიტებისა და გარსების გაანგარიშება მასალის დრეკად-პლასტიკური თვისებების გათვალისწინებით.
- შენობების, როგორც დისკრეტულ-კონტინუალური სისტემების გამოკვლევა, მიწისძვრისას აღძრული იმპულსურ ზემოქმედებაში.

საზოგადოებრივი საქმიანობა

- პროფბიუროს მდივანი.
- ფაკულტეტის სასწავლო-მეთოდური კომისიის წევრი.
- ფაკულტეტის საბჭოს წევრი,
- ფაკულტეტის დიპლომების დაცვის სახელმწიფო კომისიის წევრი.
- დისერტაციის დაცვის კომისიის წევრი.
- საქართველოს სოციალურ ურთიერთობათა აკადემიის ნამდვილი წევრი.
- საქართველოს საინჟინრო აკადემიის წევრ კორესპოდენტი

სამუშაო გამოცდილება

1971-75 – საქართველოს მეცნიერებათა აკადემიის ა. რაზმაძის სახ. მათემატიკის ინსტიტუტი ინჟინერი.

1975-83 – საქართველოს მეცნიერებათა აკადემიის ა. რაზმაძის სახ. მათემატიკის ინსტიტუტი ტექნიკური სექტორის ხელმძღვანელი.

1992-2009 – ს.ს.ი.პ კირიაკ ზავრიევის სამშენებლო მექანიკის და სეისმომედეგობის ინსტიტუტი უფროსი მეცნიერ თანამშრომელი

2009 – ს.ს.ი.პ კირიაკ ზავრიევის სამშენებლო მექანიკის და სეისმომედეგობის ინსტიტუტი უფროსი მეცნიერ თანამშრომელი.

1992-2006 – საქართველოს ტექნიკური უნივერსიტეტის სამშენებლო ფაკულტეტის სამ-შენებლო და სეისმომედეგობის კათედრის დოცენტი.

2006-2013 – საქართველოს ტექნიკური უნივერსიტეტის სამშენებლო ფაკულტეტის სამშე-ნებლო და სეისმომედეგობის მიმართულების ასოცირებული პროფესორი.

2008-დღემდე – შპს „მშენ-ექსპერტი“

გამოცდილება	პროექტი 249. საქართველოს ეროვნული სამეცნიერო ფონდის გრანტი. თემა „მიწისძვრისას კარკასულ შენობების სვეტებში დარტყმის ეფექტის გათვალისწინება“ 2007-2008 წ. ძირითადი შემსრულებელი. პროექტი 5526. „ნავთობის ნათელი ფრაქციების გამოსავლიანობის გაზრდა და მათი გაკეთილშობილება“. 2.1. თეორიული მკვლევარი. გაგზავნილია МНТЦ. პროექტი 5486. „მინერალური ზეთების წარმოება და ნამუშევარი მოტორული ზეთის რეგენერაცია“. თეორიული მკვლევარი. გაგზავნილია МНТЦ. პროექტი 5464. „ექსტრემალური ჰიდროდინამიკური მოქმედებების პროგნოზირება ჰიდროსისტემებში და გარემის დაცვა“. თეორიული მკვლევარი. გაგზავნილია МНТЦ. 2002-2013 წლების განმავლობაში მრავალი შენობა-ნაგებობის ექსპერტიზა.მდგრადობის გამოკვლევა, ნაგებობათა ურთიერთ გავლენის გამოკვლევა მშენებლობის პროცესში.
ენები	ქართული – მშობლიური რუსული – კარგად ინგლისური – ლექსიკონის დახმარებით
კომპიუტერული პროგრამები	Windows Ms Word Ms Excel Internet Explorer AutoCAD Лира.

ცნობა

ბოლო 5 წლის მანძილზე პროფესორ დემური ტაბატაძის საექსპერტო საქმიანობის თაობაზე, სამშენებლო კონსტრუქციების ტექნიკური მდგომარეობის გამოკვლევასა და ექსპერტიზაში

№	სამუშაოს დასახელება	წელი	დამკვეთი
1	*2*	*3*	*4*
1	ქ. თბილისში კაიროს ქ. №38-ში მდებარე სამრეწველო შენობა-ნაგებობების ტექნიკური მდგომარეობის გამოკვლევა და დასკვნის მომზადება.	2009	შპს „ორდი“
	ქ. თბილისში სანდრო ეულის ქ. №5ა-ში მდებარე „რუსთავი 2“-ის კუთვნილი შენობის ე.წ. სტუდიური ნაწილის ტექნიკური მდგომარეობის გამოკვლევა და დასკვნის მომზადება.	2009	შპს სამაუწყებლო კომპანია „რუსთავი 2“
	ქ. თბილისში ი. ჭავჭავაძის გამზირის I ჩიხის №2^{2ა} მრავალსართულიანი საცხოვრებელი სახლის საინჟინრო-გეოლოგიური დასკვნის და კონსტრუქციულ ნაწილზე საექსპერო დასკვნის მომზადება.	2009	მოქალაქე ვასილ სოხაძე
	ქ. რუსთავში მშვიდობის ქ. №12 ქიმბოჭკოს ტერიტორიაზე ტყავის წარმოების საამქროების და ადმინისტრაციული შენობის ტექნიკური მდგომარეობის გამოკვლევა და დასკვნის მომზადება.	2009	შპს „ფილიმასკა.ჯი“
	ქ. მარნეულში 26 მაისის ქუჩაზე მდებარე ავტოგასა-მართი სადგურის და ავტოსახელოსნოების ნაგებობე-ბის ტექნიკური მდგომარეობის შესახებ;	2009	–
	ქ. თბილისში, გურამიშვილის გამზირის №33ბ-ში მდე-ბარე რვასართულიან ორ სადარბაზოიანი შენობაზე განხორციელებული მინაშენის მზიდი კონსტრუქციების ტექნიკური მდგომარეობის შესახებ ვიზუალური დათ-ვალიერებით	2009	ბმა ამხანაგობა
	ქ. თბილისში შეშელიძის ქ. №41-ში მდებარე ნაკვეთის და ნაკვეთში აშენებული შენობის ტექნიკური ექსპერ-ტიზა;	2009	მოქალაქე ზაურ ბიწაძე
	ქ. რუსთავში XIV მკ/რ-ში მდებარე შპს „იკორთა-2007“-ის კუთვნილი 54 ბინიან 9 სართულიან მსხვილ	2009	შპს „იკორთა 2007“

1	*2*	*3*	*4*
	ბლოკოვან სახლზე სართულის დაშენების პროექტის ექსპერტიზა;		
	ქ. თბილისში კაიროს ქ. №38-ში მდებარე შენობა-ნაგებობების ტექნიკური მდგომარეობის გამოკვლევა;	2009	–
	ქ. თბილისში პეკინის ქ. №23, II სართ. ბ.2-ის მიშენების ტექნიკურ მდგომარეობის გამოკვლევა;	2009	მოქალაქე ვ. შარაბიძე
	ქ. თბილისში წყნეთის ქ. №14-ში მდებარე კორპუსის, I სადარბაზოს ბ. №2-ზე მიშენებული აივნის კონსტრუქციის ტექნიკური მდგომარეობის გამოკვლევა	2009	მოქალაქე თ. მაჭავარიანი
	ქ. თბილისში წყნეთის ქ. №14-ში მდებარე კორპუსის, I სადარბაზოს ბ. №6-ზე მიშენებული აივნის კონსტრუქციის ტექნიკური მდგომარეობის გამოკვლევა;	2009	მოქალაქე გ. მაისურაძე
	შპს სამაუწყებლო კომპანია „რუსთავი 2“-ის ტერიტორიაზე (სანდრო ეულის ქ. №5ა) მდებარე შენობის გამოკვლევა, ექსპერტიზა	2010	შპს სამაუწყებლო კომპანია „რუსთავი 2“
	მოსკოვის გამზირზე №1-ში მდებარე კორპუსის II სადარბაზოს I სართულის ღია ნაწილის კონსტრუქციების მდგომარეობის გამოკვლევს და დასკვნის მომზადება;	2010	–
	ქაიროს ქუჩა №13ა-ში მდებარე სამაცივრო-სასაწყობო ნაგებობის ექსპერტიზა;	2010	–
	ქ. თილისში, საბურთალოს ქ. №43-ში მრავალბინიანი საცხოვრებელი სახლის მზიდი კონსტრუქციების ექსპერტიზა;	2010	
	შპს „რემონტალი“-ს კუთვნილის შენობის მზიდი კონსტრუქციების ექსპერტიზა;	2010	შპს „რემონტალი“
	შპს „ინფინიტი“-ს კუთვნილის ქ. თბილისში ალ. ყაზბეგის გამზირი №26/3ბ-ში მდებარე მრავალბინიანი საცხოვრებელი სახლის საპროექტო დოკუმენტაციის კონსტრუქციული ნაწილის ექსპერტიზა;	2010	შპს „ინფინიტი“
	ქ. თბილისის ისანი-სამგორის რაიონში კახეთის გზატკეცილზე შპს „ელსავაკო“-ს კუთვნილ ტერიტორიაზე ბიზნეს ცენტრის ნაგებობის რკინაბეტონის მზიდი კონსტრუქციების სიმტკიცის შემოწმება;	2010	შპს „ელსავაკო“
	ქ. მარნეულში, გიორგაძის ქ. №3ა-ში მდებარე, მოქალაქე ლელა ხარშილაძის სარგებლობაში	2010	მოქალაქე ლელა ხარშილაძე

1	2	3	4
	არსებულ ბინა №9-ზე განხორციელებული მიშენების მდგრადობის შემოწმება;		
	ქ. მარნეული, გამსახურდიას ქ. №3-ში მდებარე ერთ-სართულიანი საზოგადოებრივი დანიშნულების შენობის ტექნიკური მდგომარეობის გამოკვლევა მისი შემდგომი უსაფრთხო ექსპლუატაციის მიზნით;	2010	
	შპს სამაუწყებლო კომპანია „რუსთავი 2“-ის ტერიტორიაზე (სანდრო ეულის ქ. №5ა) მიმდინარე მშენებლობის ტექნიკური ზედამხედველობა;	2010	შპს სამაუწყებლო კომპანია „რუსთავი 2“
	ფსიქიკური დაწესებულებების რეაბილიტაცია-რეკონსტრუქციისათვის შერჩეული შენობა-ნაგებობების ტექნიკური და კონსტრუქციული მდგრადობის შესწავლა: – ქ. თბილისი სს „აკად. ო. ღუდუშაურის სახ. ეროვნული სამედიცინო ცენტრი“ ქ. თბილისი, ლუბლიანას ქ. №18/20 მარცხენა ფლიგელის დამხმარე შენობა; – ქ. რუსთავში, წმ. ნინოს ქ. №5, ამბულატორიული მეთვალყურეობისა და კრიზისული ინტერვენციის ცენტრის შენობა; – ქ. თბილისში, ქავთარაძის ქ. №21ა, არსებული კომპლექსის 5 სართულიანი შენობა;	2011	–
	ბილაინის ანძების ტექნიკური ზედამხედველობა;	2012	შპს „გ და თ სერვისი“
	ქ. თბილისში უნივერსიტეტის ქ. №2-ში მდებარე სს „თიბისი ბანკი“-ს კუთვნილი შენობა-ნაგებობების გამოკვლევა;	2012	სს „თიბისი ბანკი“
	ქ. თბილისში, მიცკევიის ქ. №9-ში მდებარე შენობა-ნაგებობის (ყოფილი პროფესიულ-ტექნიკური სასწავლებლის შენობა) ტექნიკური მდგომარეობის გამოკვლევა;	2012	შპს „ბეგი/ჯორჯია“
	შპს „რუსთავის ფოლადი“-ს კუთვნილი ობიექტების (ქ. რუსთავი, გაგარინის 12, ფასონური სხმულების საამქრო; ბლუმსებისა და სლიაბების საწყობის მიშენება 48 გრძ.მ-ზე 15 ტ. რკალური ღუმელის განთავსებისათვის) 15700 მ2 საწარმოო ფართის კარკასისა და	2012	შპს „რუსთავის ფოლადი“

1	2	3	4
	კონსტრუქციული ელემენტების სრული ინსტრუმენტული გამოკვლევა;		
	შპს „რუსმეტალი“-ს კუთვნილი საწარმოო შენობის გამოკვლევა;	2012	შპს „რუსმეტალი
	ქ. თბილისში, შატბერაშვილის და კეკელიძის ქუჩების მიმდებარედ მრავალბინიანი საცხოვრებელი კომპლექსის რკინაბეტონის კონსტრუქციების სიმტკიცის განსაზღვრა და საპროექტოსთან შესაბამისობის დადგენა;	2012	შპს „პაულ შულერ უნდ ირაო გრუპ“
	ქ. თბილისში, ყიფშიძის ქ. №2-ში მდებარე მრავალფუნქციური შენობის ავტოფარეხის ოთხი სართულის ტორსებზე ღიობების გამოღების და პანდუსის მოხსნის მიზნით გაძლიერების პროექტის მომზადება;	2012	შპს „ინ-სი“
	ქ. თბილისში, ყოფილი ბალნეოლოგიური კურორტის, რეაბილიტაციის ეროვნული სამეცნიერო ცენტრის შენობის მზიდი კონსტრუქციების და საძირკვლის გამოკვლევა;	2012	შპს „მარინა ბიჩ ქლაბ ბათუმი“
	ქ. რუსთავში მდებარე შპს „რუსმეტალი“-ს კუთვნილი ერთმალიანი საამქროს სახურავის წიბოვანი ფილების გამოკვლევა;	2012	შპს „რუსმეტალი“
	ქ. თბილისი, ალექსანდრე გობრონიძის №27-ში მდებარე სამკურნალო პროფილაქტიკური ცენტრის შენობის ტექნიკური მდგომარეობის გამოკვლევა, დაშლა-დემონტაჟის სამუშაოების პროექტის და კიბის, პანდუსის და გადახურვის მოწყობის კონსრუქციული პროექტის მომზადება;	2012	შპს „№2 სამკურნალო პროფილაქტიკური ცენტრი“
	ქ. თბილისი, ვაჟა-ფშაველაზე მდებარე სამკურნალო პროფილაქტიკური ცენტრის შენობის ტექნიკური მდგომარეობის გამოკვლევა, დაშლა-დემონტაჟის სამუშაოების პროექტის და კიბის, პანდუსის და გადახურვის მოწყობის კონსრუქციული პროექტის მომზადება;	2012	შპს „თბილისის №1 სამკურნალო პროფილაქტიკური ცენტრი“
	შპს „რუსთავის ფოლადი“-ს კუთვნილი ობიექტების (ორი რკინაბეტონის ხიდის: წიდასაყარის მიმდებარე ტერიტორიის მარის არხის ხიდი; დამკვეთის ცენტრალური ადმინისტრაციის შენობის მიმდებარე ტერიტორიაზე არსებული ხიდის) გამოკვლევა;	2012	შპს „რუსთავის ფოლადი“

1	2	3	4
	შპს „რუსთავის ფოლადი“-ს კუთვნილი ფოლადსადნობი საამქროს კარკასის ინსტრუმენტალური გამოკვლევა 45-87 ღერძებში, ი-კ-ლ მალები, საერთო ფართობით 15120 მ^2;	2012	შპს „რუსთავის ფოლადი“
	ქ. თბილისში, ბოგდან ხმელნიცკის ქ. №48-ში კორპუსი №10-ის მიმდებარედ ერთსართულიანი ნაგებობის შიდა წყლის მილების ხანდაზმულობის დადგენა;	2012	შპს „ჯორჯიან უოთერ ენდ ფაუერი“
	დუშეთის რაიონში, სოფელ სეთურებში მდებარე მიწის ნაკვეთზე (ს/კ №71.35.47.024) მშენებარე 9-სართულიანი საცხოვრებელი კორპუსის სახურავის ტექნიკური მდგომარეობის გამოკვლევა მისი პროექტთან შესაბამისობისა და მდგრადობის დადგენის მიზნით;	2013	შპს „Green Wall Development“
	- შპს „რუსთავის ფოლადი“-ს კუთვნილი ფართების სრული ინსტრუმენტალური გამოკვლევა;	2013	შპს „რუსთავის ფოლადი“
	- ხონში არსებული ტერიტორიის შემოღობვის შესრულებული სამუშაოების ექსპერტიზა;	2013	შპს „LAV-TRAVEL“
	ბმ ამხანაგობა „აისი“-ს კუთვნილი ობიექტის, მდებარე ქ. თბილისი, აღმაშენებლის 151-ის კორპუსის სადარბაზოს რემონტის შესრულებული სამუშაოების (ფორმა №2) ექსპერტიზა;	2014	შპს „ჯეოგარანტი“
	ქარელის მუნიციპალიტეტში (სოფლები ავლევი, ბრეძა, თამარაშენი, კოდა, რუისი) ამბულატორიების საძირკვლის მოწყობის შესრულებული სამუშაოების (ფორმა №2) ექსპერტიზა;	2015	შპს „სმ ბილდინგ კომპანი“
	ქ. თბილისი, ლიხაურის შესახვევი №9-ში შესრულებული სამუშაოების მოცულობების ექსპერტიზა;	2015	ბინათმშენებლობის ამხანაგობა „მეცნიერება-2005“
	ქ. თბილისი, გლდანი (ნაკვეთი 074, კვარტალი 12, სექტორი 13, ზონა 72), მშენებარე ინდივიდუალური საცხოვრებელი სახლის ექსპერტიზა პროექტთან შესაბამისობის დადგენის, მისი პროექტთან შესაბამისობაში მოყვანის ხარჯების დადგენისა და დარჩენილი სამუშაოების შესრულების ხარჯთაღრიცხვის შედგენის მიზნით;	2015	მოქალაქე მარინა ნიქაბაძე
	ბმ ამხანაგობა „ელექტროტრანსპორტი“-ს ობიექტის, მდებარე ქ. თბილისი, დიღმის მასივი, მე-3 კვარტალი,	2015	იმ „ვახტანგ ხინიკაძე“

1	*2*	*3*	*4*
	კორპუსი №33 I, II, III, IV სადარბაზოების შესრულებული შიდა სარემონტო სამუშაოების მოცულობების ექსპერტიზა;		

დოცენტის ატესტატი

№ 001143

საქართველოს ტექნიკური უნივერსიტეტის
პროფესორთა საბჭოს გადაწყვეტილებით
(ოქმი № 3 15. 10. 2004;)

გიორგი ცხებაძეს

მიენიჭა

დოცენტის სამეცნიერო-პედაგოგიური წოდება
05. 23. 17; ხაშენებლო მექანიკა;
სპეციალობით

ამ გადაწყვეტილების საფუძველზე ატესტატი გასცა
საქართველოს სწავლულ ექსპერტთა საბჭომ

პროფესორთა საბჭოს
თავმჯდომარე:

სწავლულ ექსპერტთა საბჭოს
თავმჯდომარე:

CERTIFICATE OF A DOCENT

№ 001143

Georgian Technical University

By decision of the Professors' Board
(Protocol № 3 of 15. 10. 2004;)

the scientific-pedagogical title of the Docent
by specialization of 05. 23. 17; Structural Mechanics

WAS CONFERRED ON

Demuri Dabatadze

On the grounds of this decision the certificate has been issued
by the Board of Academic Experts of Georgia

(Seal)

Chairman of the Board of Professors R. Khurodze

Chairman of the Board of Academic Experts G. Kharadze

საქართველოს ეროვნულ და სოციალურ
ურთიერთობათა აკადემია

დიპლომი №248

აკადემიის საერთო კრების 2004 წლის
27 ივნისის გადაწყვეტილებით

ბ-ნი დემურ ტაბატაძე

არჩეულია საქართველოს ეროვნულ და სოციალურ ურთიერთობათა აკადემიის

აკადემიკოსად

აკადემიის პრეზიდენტი
გ.ჯ.ჟვანია

მთავარი სწავლული მდივანი
გ. ძმარაძელია

გაცემის თარიღი: 07.07.2004

АКАДЕМИЯ НАЦИОНАЛЬНЫХ И СОЦИАЛЬНЫХ ОТНОШЕНИЙ ГРУЗИИ

ДИПЛОМ №248

Постановлением собрания Академии нац. и соц. отношений Грузии
(постановление от 27.06.2004)

Г-н Демур Табатадзе

избран действительным членом Академии

АКАДЕМИКОМ

THE ACADEMY OF NATIONAL AND SOCIAL RELATIONS OF GEORGIA

Mr. Demur Tabatadze

ACADEMICIAN

Президент
Г.К. Жвания

Гл.ученый секретарь
В.Кикнадзе

Выдан: 07.07.2004

ДИПЛОМ
КАНДИДАТА НАУК

ТН № 069423

Москва 14 марта 1984 г.

Решением
Совета в Грузинском НИИ энергетики
и гидротехнических сооружений
от 28 октября 1983 г. (протокол № 5)

присуждена ученая степень

Табатадзе Думури Владимировичу

КАНДИДАТА
ТЕХНИЧЕСКИХ НАУК

Председатель совета

Ученый секретарь совета

დიპლომი

ვ № 001063

ეს დიპლომი მიეცა ტაბატაძეს
დემური ვლადიმერის-ძეს
მასზე, რომ იგი 1966 წელს შევიდა ლენინის
სახ. ქართის წითელი დროშის ორდენოსანი
საქართველოს პოლიტექნიკურ ინსტიტუტში
და 1971 წელს დაამთავრა
ლენინგრადის ინსტიტუტის
სრული კურსი სპეციალობით
სამრეწველო და საბოქალაქო
მშენებლობა
სახელმწიფო საგამოცდო კომისიის 1971 წ.
30 - მაისის გადაწყვეტილებით
ტაბატაძეს დ. ვ. მიენიჭა
ინჟინერი-მშენებლის კვალიფიკაცია.
სახელმწიფო საგამოცდო
კომისიის თავმჯდომარე
ბ. პ. რექტორი
მდივანი
ქალაქი თბილისი 1971 წ. 8 ოქტომბერი
სარეგისტრაციო № С-П-300

Грузинский яз.

ДИПЛОМ

№ 001063

Настоящий диплом выдан Табатадзе
Демури Владимировичу
в том, что он в 1966 году поступил
в Грузинский ордена Трудового Красного
Знамени политехнический ин-т им. В. И. Ленина
и в 1971 году окончил полный курс
названного института
по специальности
Промышленное и гражданское
строительство
Решением Государственной экзаменационной
комиссии от 30 июня 1971 г.
Табатадзе Д. В.
присвоена квалификация
Инженера строителя
Председатель Государственной
экзаменационной комиссии
Ректор
Секретарь
М. П.
Город Тбилиси 8 октября 1971 г.
Регистрационный № С-П-300

Московская типография Гознака. 1963.

АТТЕСТАТ
СТАРШЕГО НАУЧНОГО СОТРУДНИКА

СН № 069576

Москва

Решением
Высшей аттестационной комиссии
при Совете Министров СССР

от 15 мая 1991 г. (протокол № 15с/1)

Табатадзе Дмитрию Владимировичу

ПРИСВОЕНО УЧЕНОЕ ЗВАНИЕ

СТАРШЕГО НАУЧНОГО СОТРУДНИКА

ПО СПЕЦИАЛЬНОСТИ

„Строительная механика"

Зам. Председатель
Высшей аттестационной комиссии

Главный ученый секретарь
Высшей аттестационной комиссии

პედაგოგიკური კვლევისა და პროფესიული განვითარების ცენტრი

CENTER of EDUCATIONAL RESEARCH and PROFESSIONAL DEVELOPMENT (CERPD)

ასოციაციასა "სკოლა – ოჯახი – საზოგადოება"
SCHOOL–FAMILY–SOCIETY ASSOCIATION

გრიგოლ რობაქიძის სახელობის უნივერსიტეტი
Grigol Robakidze University

სერტიფიკატი

დემურ ტაბატაძე

შეისწავლა კურსის „უნივერსიტეტის სასწავლო გეგმის შედგენა და განვითარება" გავლისა და საკურსო ნაშრომის წარმატებით შესრულების შედეგად

„კურსი შედგება ერთი ორდღიანი ტრენინგისა და დამოუკიდებელი სამუშაოსგან.

კურსი მოიცავს 15 საათს.

Certificate

Demur Tabatadze

has satisfactorily met all of the requirements of

University Curriculum Development Course

This 15 hour course offers professional development training that promotes outcome-centered curriculum development for critical thinking and active learning. It is designed by the School-Family-Society Association and coordinated by the Center of Educational Research and Professional Development.

მეცნიერული კვლევის და პროფესიული განვითარების ცენტრის დირექტორი

ასოციაციის პრეზიდენტი

CENTER OF EDUCATIONAL RESEARCH AND PROFESSIONAL DEVELOPMENT 205065127

თბილისი, 2006