მრავალბინიანი კომპლექსის არქიტექტურული პროექტი
ქალაქი თბილისი, დიღმის სასწ. საცდელი მეურნეობა
საკ.კოდი: 01.72.14.009.176

არქიტექტურული ნაწილი



დირექტორი: გიორგი ბენდელიანი

არქიტექტორი: გიორგი ბენდელიანი

არქიტექტორი: ირაკლი გოგოხია

არქიტექტორი: ლუკა ტეფნაძე

პროექტი დამუშავებულია საქართველოს მთავრობის დადგენილება №41, ტექნიკური რეგლამენტი "შენობა-ნაგებობის უსაფრთხოების წესები"

დამკვეთი: შ.პ.ს. "მონოლით ჯგუფი პლუსი"
ს/ნ 204943357

თბილისი 2026 წელი

შემსრულებელი:
შ.პ.ს. "ბიჯი"

ტელ:
595 55-35-74; 599 75-28-88

BIJI ARCHITECTURE
BIJI ARCHITECTURE

დაგეგმარების საფუძველი და მიზნის აღწერა:

საპროექტო შენობის დაგეგმარების საფუძველს წარმოადგენ, ქ.თბილისის ქალაქ თბილისის მუნიციპალიტეტის საკრებულოს 2024 წლის 26 აპრილის განკარგულება №201 (მრავალფუნქციური კომპლექსის განაშენიანების რეგულირების გეგმის პროექტის დამტკიცება). პროექტის მიზანია მრავალბინიანი კომპლექსის დაგეგმარება მოქმედი კანონმდებლობის დაცვით, თანამედროვე გეგმარების პრინციპების და შენობა–ნაგებობების უსაფრთხოების ნორმების გამოყენებით.

მიწის ნაკვეთის მდებარეობა, აღწერა:

საპროექტო მიწის ნაკვეთი (11515 მ²) მდებარეობს ქალაქი თბილისი, დიდმის სასწ. საცდელი მეურნეობა. საკ. კოდი: 01.72.14.009.176 ნაკვეთს სამხრეთი მხრიდან ესაზღვრება მთავარი გზა, ხოლო აღმოსავლეთით, დასავლეთითა და ჩრდილოეთით ესაზღვრება კერძო საკუთრებაში არსებული მიწისნაკვეთები. ტერიტორია არის ქანობიანი სამხრეთიდან - ჩრდილოეთის მიმართულებით. მიწის ნაკვეთზე აბსოლიტური ნიშნულები მერყეობენ დაახლ. 422.05 - 414.23 მეტრამდე. ტერიტორიაზე ასევე გვხვდება ხე-ნარგავები, რომელთა ნაწილის მოჭრა-გადარგვა გათვალისწინებულია დენდროლოგიური პროექტის შესაბამისად, ისევე როგორც ახალი ხე-მცენარეების დარგვა (იხ.დენდროლოგიური პროექტი). შენობის საპროექტო ±0.00 ნიშნული განისაზღვრა და უტოლდება +415.85 აბსოლუტურ ნიშნულს.

პროექტის კონცეფცია, იდეა:

პროექტის კონცეფცია სივრცით-მოცულობითი გადაწყვეტისას განპირობებულია სახოვრებელი გარემოს თავისებურებიდან გამომდინარე, სართულებზე ჰორიზონტალური და ვერტიკალური კავშირების გათვალისწინებით.

პროექტის შინაარსობრივი აღწერა:

საპროექტო შენობა ("ა" ბლოკი) წარმოადგენს მრავალბინიან საცხოვრებელ სალხლს. შენობის ძირითადი კონსტრუქციის სიმაღლე 25.30 მ-ია. შენობა 8 სართულიანია დამატებით 1 მიწისძვეშა ავტოსადგომით -3.15 ნიშნულზე, +0.00 ნიშნულზე არის ოფისები, ხოლო 3.15 ნიშნულზე არის როგორც ოფისები, ასევე საცხოვრებელი ბინები, +6.30 ნიშნულიდან +22.05 ნიშნულის ჩათვლით განთავსებულია საცხოვრებელი ბინები, რომელთა სართულის სიმაღლე 3.15 მეტრს შეადგენს. შენობას გააჩნია ორი კიბის უჯრედი და ერთი ლიფტის შახტა, სადაც სახანძრო-სამაშველო და სასწრაფო დახმარების ბრიგადებს შეეძლებათ საკაცის განთავსება. შენობის გარე კედლები ძირითადად მოპირკეთებულია კომპოზიტური პანელითა და დამუშავებულია დეკორატიული ლესვა-ღებვით. გარე კარ-ფანჯარა არის შავი ფერის ალუმინის, ხოლო სადარბაზოში შესასვლელები - შავი ფერის ლითონის. ასევე შავი ფერის ლითონის ფურცლისგანვეა დამზადებული წყალგამტარი მილები. კიბის უჯრედის და აივნის მოაჯირებიც ასევე შავი ფერისაა. ტერიტორია კეთილმოეწყობა და გამწვანდება: მოეწყობა ბუნებრივი ბალახი და დაირგვება ხე-ნარგავები.

პროექტის ძირითადი სტრუქტურული სისტემის აღწერა:

შენობის ძირითადი სტრუქტურული სისტემა წარმოადგენს რკინაბეტონის კარკასულ სტრუქტურას, რომელის საძირკველსაც წარმოადგენს წეტილოვანი საძირკველი; სახურავი დახრილი გადახურვისაა, რომელიც არ არის გამოყენებადი. გარე კედლები 30 სმ. სისქის თბოსაიზოლაციო ბლოკის წყობითაა შეკვრებული. შენობის კონსტრუქცია I-B ტიპისაა.

შენობის დაგეგმარებისას გამოყენებული კანონმდებლობის აღწერა:

"მშენებლობის ნებართვის გაცემისა წესისა და სანებართვო პირობების შესახებ" საქართველოს მთავრობის 2009 წ. 24 მარტის №57 დადგენილება; ქ. თბილისის მუნიციპალიტეტის საკრებულოს 2016 წ. 28 იანვრის №41 დადგენილება. ტექნიკური რეგლამენტის "შენობან-ნაგებობების უსაფრთხოების წესების" დამტკიცების თაობაზე.

პირობითი აღნიშვნები

	მიწის ნაკვეთის საკადასტრო საზღვარი
ა	ღერძის ხაზი
1	ჭრილის ხაზი
±0.00	კონსტრუქციული ნიშნული
+0.10	არქიტექტურული ნიშნული
ჩ	ჩრდილოეთის აღნიშვნა
	გასასვლელთან მისადგომი მაძს. სავალი მანძილი
	სახანძრო მილი
	კედლის ცეცხლმედეგობა (ორსაათიანი)
ოფისი 0.00 მ² 0.00 მ² | 0.00 მ²	დაკავებულობის ნომერი მთლიანი ფართობი საზაფხულო ფართობი დაკავებულობის ფართობი
190 1290 ვიტ-№	კარის/ვიტრაჟის სიგანე კარის/ვიტრ.-ის ტიპი (ზომის მიხედვით) კარის/ვიტრაჟის სიმაღლე
სც-2 კოეფ. 1.0 დ.დ. 10	დაკავებულობის ჯგუფი (ძვეჯგუფი) დაკავებულობის დატვირთვა
	მწვანე საფარი
	ღიობი ფილაში
	რკ. ბეტონი
	შემავსებელი ბლოკის კედელი
	საცხოვრებელი დაკავებულობა (სც-2).
	სასაწყობე ჯგუფი (სწ-2)
	დამხმარე ჯგუფი (დს)
	საძმიანი ჯგუფი (სძ)

EXIT	ავარიული გასასვლელი
	ხელის ცეცხლმაქრი
	ორმხრივი კავშირის სისტემა
	სახანძრო ღილაკი
	სახანძრო ონკანი
	სახანძრო ჰიდრანტი
	საგანგებო ხმოვანი განგაშის საკომუნიკაციო სისტემა (სახანძრო სიგნალიზაცია)
	ავარიული განათება
	საავარიო განათება
	კვამლის ავტომატური აღმომჩენი
	კვამლზე მორეაგირე მაუწყებელი
	ავტოსაშხეფი

გამოყენებული წესები: შენობა-ნაგებობის უსაფრთხოების წესები

ჩამოთვალეთ შენობის დაკავებულობები და აღწერეთ თითოეული გამოყენება	
1. საცხოვრებელი ჯგუფი სც-2 (საცხოვრებელი)	+3.15, +6.30, +9.45, +12.60, +15.75, +18.90, +22.05 ნიშნულებზე
2. სასაწყობე ჯგუფი სწ-2 (ავტოსადგომი, სასაწყობე)	-3.15, +0.00, +3.15, +6.30, +9.45, +12.60, +15.75, +18.90, +22.05 ნიშნულებზე
3. საძმიანი ჯგუფი სძ (ოფისები)	+0.00, ნიშნულზე
4. დამხმარე ჯგუფი დს (სატუმბო სათავსო)	-3.15 ნიშნულზე
5. სავაჭრო ჯგუფი სვ (კომერციული)	+0.00 ნიშნულზე

კონსტრუქციის ტიპი:	
განსაზღვრე კონსტრუქციის ტიპი ახალი შენობისთვის: მაგალითი: II-A, II-B, V-A, V-B	I-B
შერეული კონსტრუქციის შემთხვევაში მიუთითეთ ტიპები, რომლებიც გამოყენებული იქნება, განსაზღვრეთ მათი ტიპები და მდებარეობა:	

სიმაღლის შეზღუდვები ცხრილი 503 მიხედვით

დაკავებულობები	დასაშვები სართულიანობა	შემოთავაზებული სართულიანობა
1. საცხოვრებელი ჯგუფი (სც-2)	11	7 სართული
2. სასაწყობე ჯგუფი (სწ-2)	11	9 სართული
3. საძმიანი ჯგუფი (სძ)	11	1 სართული
4. სავაჭრო ჯგუფი (სვ)	11	1 სართული
5. დამხმარე ჯგუფი (დს)	5	1 სართული
	დასაშვები სიმაღლე	შემოთავაზებული სიმაღლე
საერთო სიმაღლე =	შეუზღუდავი	30.15 მ
მიწის დონის ზემოთ სართულების რაოდენობა		8 სართული
მიწის დონის ქვემოთ სართულების რაოდენობა		1 სართული

ფართობის შეზღუდვები ცხრილი 503 მიხედვით

დაკავებულობები	დასაშვები ფართობი (სართულზე)	შემოთავაზებული ფართობები
1. საცხოვრებელი ჯგუფი სც-2	შეუზღუდავი	5520.9 მ^2
2. სასაწყობე ჯგუფი სწ-2 (ავტოსადგომი)	7340	1007.4 მ^2
3. სასაწყობე ჯგუფი სწ-2 (სასაწყობე)	7340	97.1 მ^2
4. საძმიანი ჯგუფი სძ	შეუზღუდავი	302.5
5. დამხმარე ჯგუფი (დს)	3300	7.9 მ^2
6. სავაჭრო ჯგუფი (სვ)	შეუზღუდავი	329.3 მ^2
იატაკების საერთო (სასარგებლო) ფართობი =	7265.1 მ^2	
იატაკების რაოდენობა =	9	
შენობის საერთო ფართობი =	8450.6 მ^2	

გარე კედლის ცეცხლმედეგობისა და ღიობისადმი მოთხოვნები
ცხრილი 602-ის და ცხრილი 705.8-ის მიხედვით

გარე კედელი	მინიმალური ხანძარსაწინააღმდეგო მანძილი	ცეცხლმედეგობის ხარისხი (საათი)		კედლის ღიობის ფართობი (კედლის%)					
				დასაშვები			გათვალისწინებული		
		მოთხოვნილი	გათვალისწინებული	დაცული	დაუცველი საშხეფებით	დაუცველი	დაცული	დაუცველი საშხეფებით	დაუცველი
1*- 6* ღერძებში +3.15, +6.30, +9.45, +12.60 +15.75, +18.90, +22.05 ნიშნულებზე	8.91 მ.	0	2	შეუზღუდავი	შეუზღუდავი	70%	---	---	41.55%
ა-ზ ღერძებში +3.15, +6.30, +9.45, +12.60 +15.75, +18.90, +22.05 ნიშნულებზე	10.04 მ.	0	2	შეუზღუდავი	შეუზღუდავი	შეუზღუდავი	---	---	არ იზღუდება
ზ-ა ღერძებში +3.15, +6.30, +9.45, +12.60 +15.75, +18.90, +22.05 ნიშნულებზე	10.00 მ.	0	2	აუცილებელი არაა	აუცილებელი არაა	შეუზღუდავი	---	---	არ იზღუდება
6*-1* ღერძებში +3.15, +6.30, +9.45, +12.60 +15.75, +18.90, +22.05 ნიშნულებზე	7.53 მ.	0	2	აუცილებელი არაა	აუცილებელი არაა	შეუზღუდავი	---	---	არ იზღუდება

ხანძრისგან დაცვის სისტემებისადმი მოთხოვნები

დაკავებულობები/სივრცეები გასასვლელი საშვალებები	ავტოსაშხეფი სისტემა	ალტერნატიული ავტომატური ცეცხლსაძროები სისტემები	კვამლზე მორეაგირე სახანძრო განგაშისა და ცეცხლ-აღმოჩენი სისტემები	სახანძრო მილღვრების სისტემები	კვამლის საკონტროლო სისტემები	ხელის ცეცხლმაქრები	საავარიო განგაშის სისტემები
1. სასაწყობე ჯგუფი: სწ-2	კი	---	კი	---	---	კი	კი
2. საძმიანი ჯგუფი: სძ	---	---	კი	---	---	კი	---
4. საცხოვრებელი ჯგუფი: სც-2	---	---	კი	---	---	---	---
5. დამხმარე ჯგუფი: დს	---	---	კი	---	---	---	---
6. სავაჭრო ჯგუფი: სვ	---	---	კი	---	---	კი	---
7. დერეფნები	---	---	კი	კი	---	კი	კი
8. კიბის უჯრედები	---	---	კი	---	---	---	---
9. ლიფტი	---	---	---	---	---	---	---
10. ლიფტისა და კიბის ჰოლი	---	---	კი	---	---	კი	კი
სახანძრო-სამაშველო სამსახურის მიერ გამოსაყენებელი მისაერთებლები				კი			

თითოეული სართულიდან გასასვლელი საშუალება

სართულები	დაკავებულობა და დაკავებულობის დატვირთვის ჯამური მაჩვენებელი (სართულზე)	გასასვლელების რაოდენობა / გასასვლელთან მისადგომის რაოდენობა		გასასვლელის საშუალებების სიგანე					
				ზღა-კიბეები		დერეფანი		გასასვლელის ზღა-კარი	
		მოთხოვნილი	გათვალისწინებული	მოთხოვნილი	გათვალისწინებული	მოთხოვნილი	გათვალისწინებული	მოთხოვნილი	გათვალისწინებული
-3.15 ნიშნული (სწ-2)	დ.დ-56	2	2	1.1 მ	1.24 მ	---	---	0.82 მ (თითო)	0.92 მ (თითო)
±0.00, ნიშნული (სძ)	დ.დ-32	2	2	1.1 მ	1.24 მ	---	---	0.82 მ (თითო)	0.92 მ (თითო)
±0.00, ნიშნული (სვ)	დ.დ-116	2	2	1.1 მ	1.24 მ	---	---	0.82 მ (თითო)	0.92 მ (თითო)
-3.15 ნიშნული (სს)	დ.დ-1	1	1	1.1 მ	1.24 მ	---	---	0.82 მ (თითო)	0.92 მ (თითო)
+3.15, +6.30, +9.45, +12.60, +15.75, +18.90, +22.05 ნიშნულებზე (სც-2)	დ.დ-41	2	2 (შიგა გასასვლელი ზღა-კიბე)	1.1 მ	1.24 მ	1.2 მ	1.6 მ	0.82 მ (თითო)	0.92 მ (თითო)
მოითხოვება თუ არა თავშესაფრის ფართობი				მოითხოვება					

წყალსადენი სისტემების ფიქსირებული მოწყობილობების რაოდენობა
ცხრილი 1602.1 –ის მიხედვით

სართულები	ერთეულის რაოდენობა	ფიქსირებული მოწყობილობები													
		უნიტაზი (ერთ ერთეულზე)		ტუალეტის ხელსაბანი (ერთ ერთეულზე)		აბაზანა / საშხაპე (ერთ ერთეულზე)		სამზარეულოს ნიჭარა (ერთ ერთეულზე)		ავტ. სარეცხი მანქანის მისაერთებელი (ერთ ერთეულზე)		სამრეცხაო ნიჭარა		სასმელი წყლის დისპენსერი	
		მოთხოვნილი	გათვალისწინებული	მოთხოვნილი	გათვალისწინებული	მოთხოვნილი	გათვალისწინებული	მოთხოვნილი	გათვალისწინებული	მოთხოვნილი	გათვალისწინებული	მოთხოვნილი	გათვალისწინებული	მოთხოვნილი	გათვალისწინებული
±0.00, ნიშნულზე (სძ)	4	1	1	1	1	---	---	---	---	---	---	1	1	1	1
±0.00, ნიშნულზე (სვ)	2	1	1	1	1	---	---	---	---	---	---	1	1	1	1
+3.15, +6.30, +9.45, +12.60, +15.75, +18.90, +22.05 ნიშნულებზე (სც-2)	98	1	1	1	1	1	1	1	1	1	1	---	---	---	---

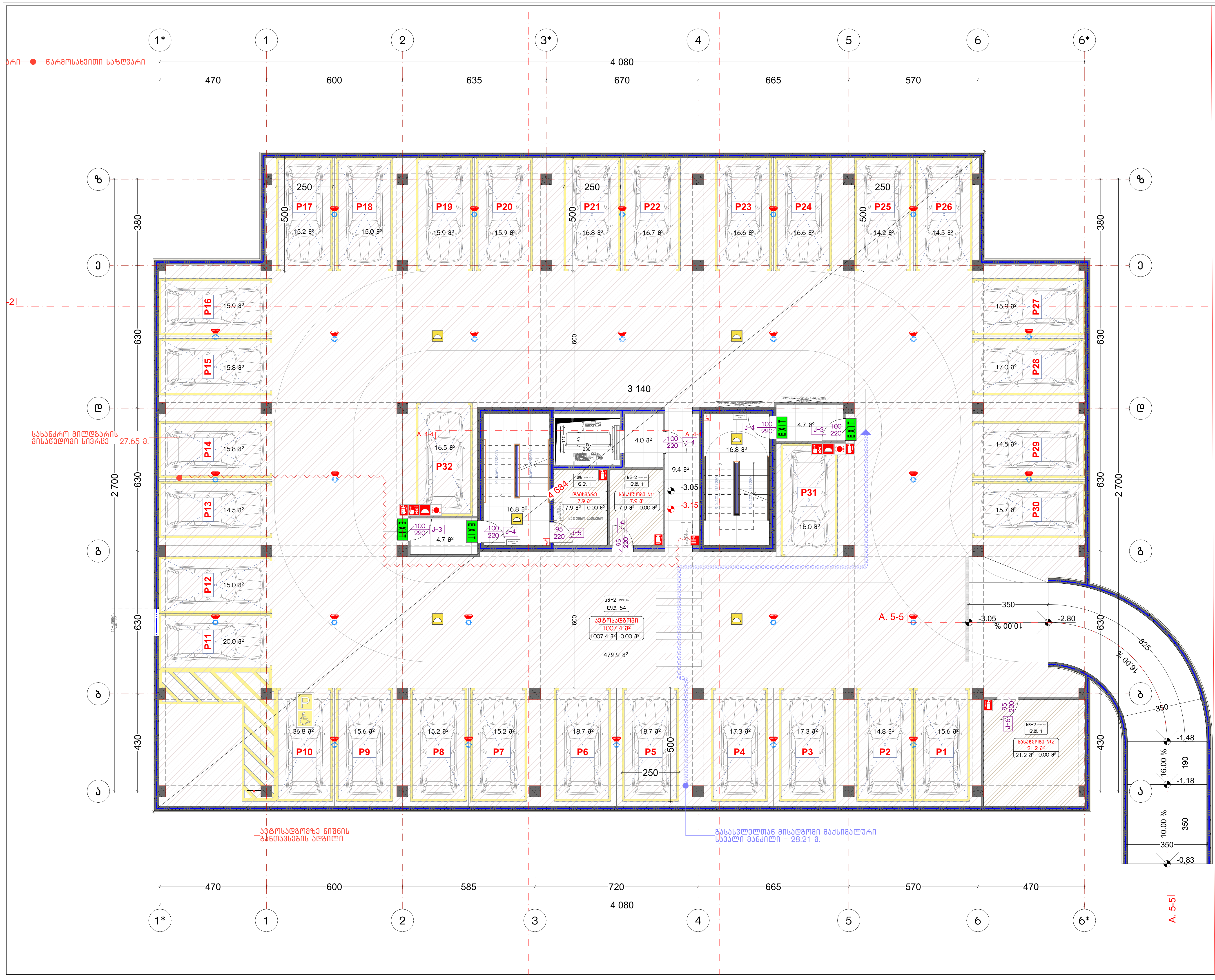

ნახაზის დასახელება:

ავტოსადგომის გეგმა
-3.15 ნიშნულზე
"ა" ბლოკი

ექსპლიკაცია:

პირობითი ნიშნები:

- ნაკვეთის საზღვარი
- მონოლითი
- იატაკის მოჭიმვა
- შემავსებელი
- ჭრილის ხაზი
- ±0.00 კონსტრუქციული ნიშნული
- ±0.00 არქიტექტურული ნიშნული

შენიშვნები

1. ნახაზში შეტანილი ყველა ცვლილება უნდა შეთანხმდეს პროექტის ავტორთან.
2. პროექტში ყველა ზომა მოცემულია სანტიმეტრებში, ნიშნულები მეტრებში
3. შენობის საპროექტო ნული (+0.00) ტოლია:

''ა'' ბლოკი: ±0.00 = 415.85
''ბ'' ბლოკი: ±0.00 = 417.85
''გ'' ბლოკი: ±0.00 = 417.85
''დ'' ბლოკი: ±0.00 = 421.00
''ე'' ბლოკი: ±0.00 = 421.00

მისამართი

ქ. თბილისი, დიღმის სასწ. საცდელი მეურნეობა
საკ. კოდი: 01.72.14.009.176 11515 მ²

პროექტის სახელწოდება

მრავალბინიანი საცხოვრებელი სახლის არქიტექტურული პროექტი

სტადია	პროექტი	არ
თანამდებობა	გვარი	ხელმოწერა
დირექტორი	გ. ბენდელიანი	
არქიტექტორი	ი. გოგოხია	
არქიტექტორი	ლ.ტეფნაძე	

საპროექტოს ლოგო

BIJI ARCHITECTURE

ქ. თბილისი, მ. შავიშვილის №1ა
TEL: 595 55-35-74; 599 75-28-88

დაკვეთა №		მასშტაბი
სტადია	პროექტი	1:150
ფორმატი	ფურცლები	A.05.12
A-3		2025 წ.

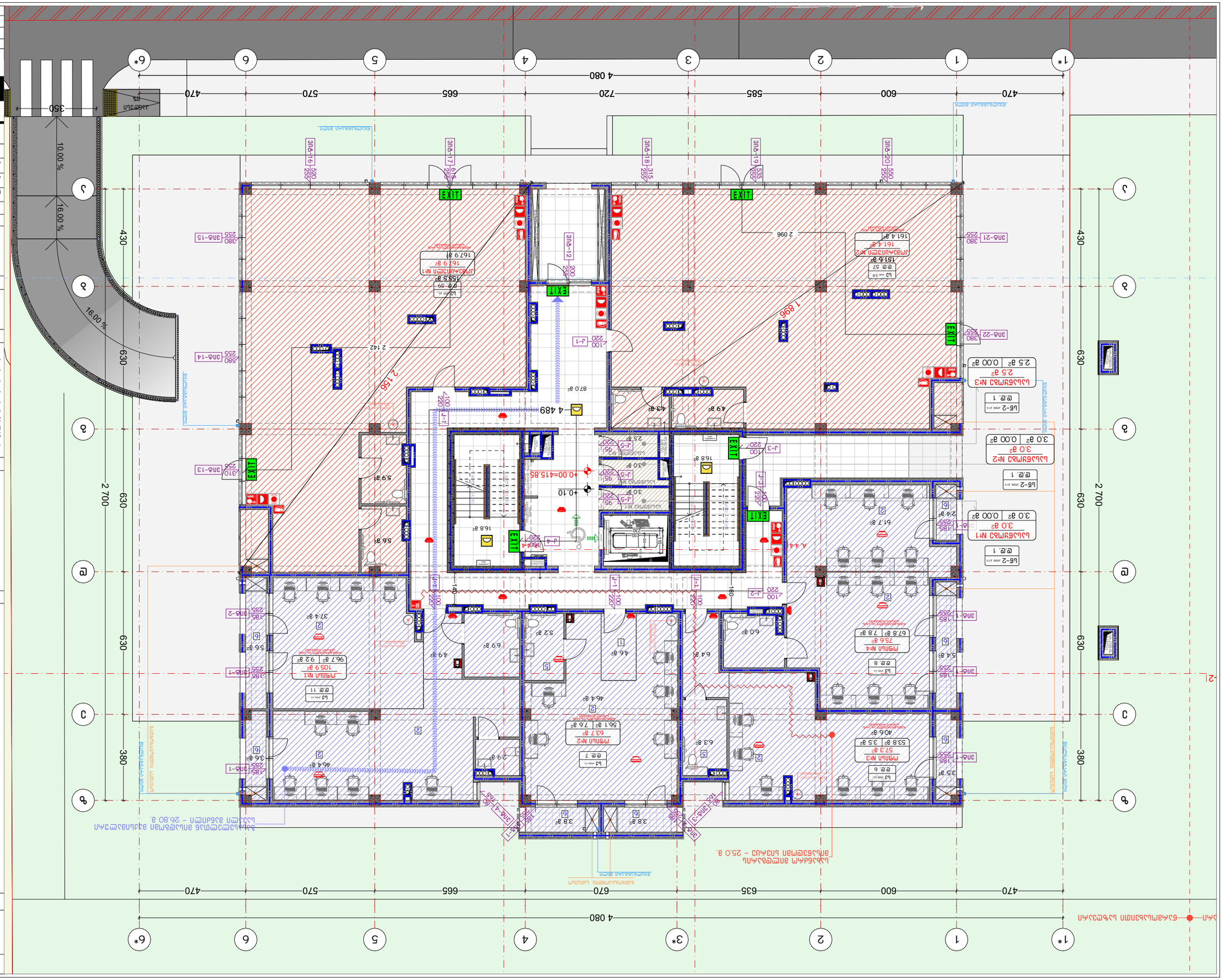
1*
1
2
3*
4
5
6
6*
4 080
470
600
635
670
585
720
570
665
470
А
Б
В
Г
Д
Е
2 700
630
380
430
10.00 %
16.00 %
16.00 %
EXIT
EXIT
EXIT

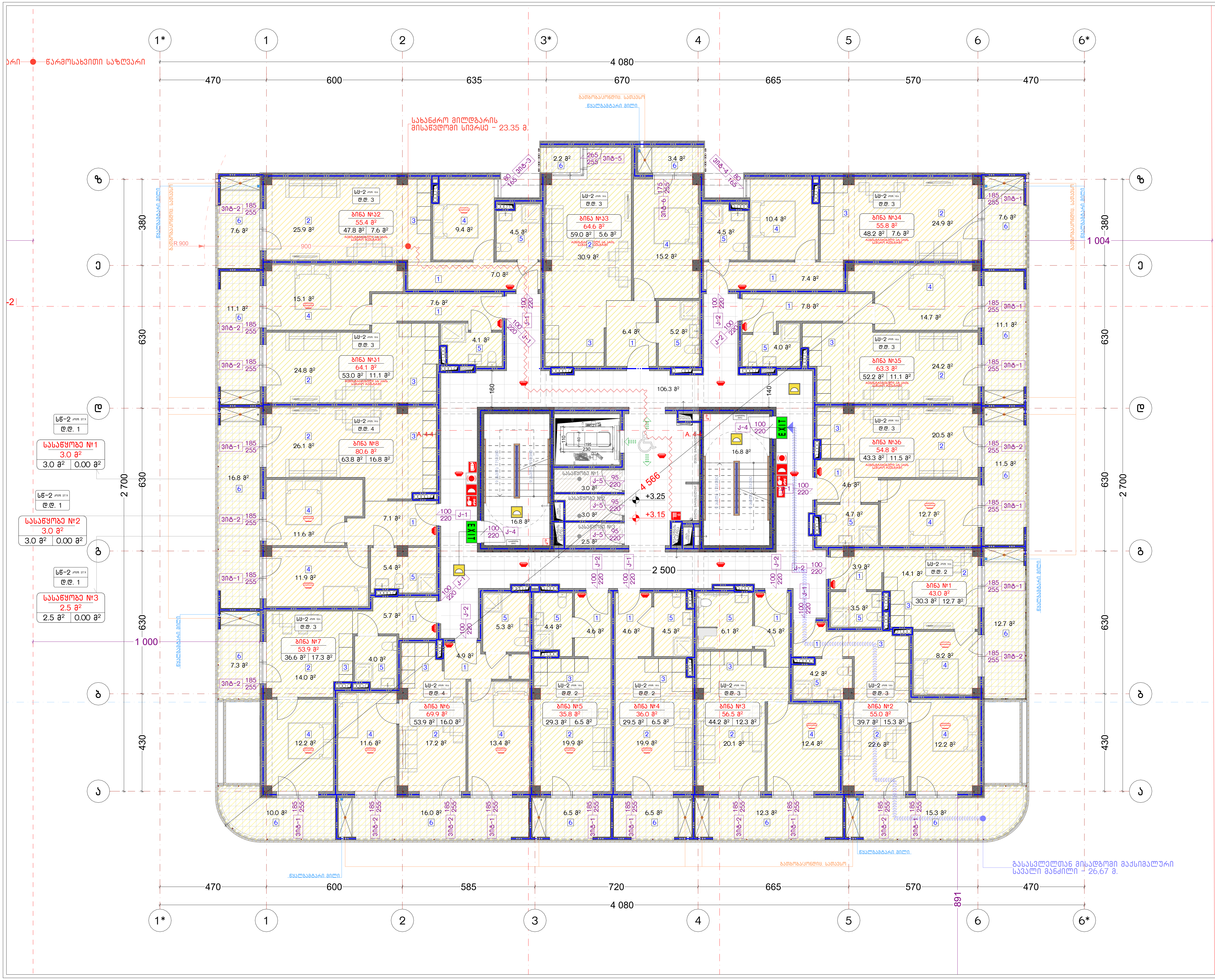

ნახაზის დასახელება:

მეორე სართულის გეგმა
+3.15 ნიშნულზე
"ა" ბლოკი

ექსპლიკაცია:

პირობითი ნიშნები:

- ნაკვეთის საზღვარი
- მონოლითი
- იატაკის მოჭიმვა
- შემავსებელი
- ჭრილის ხაზი
- ±0.00 კონსტრუქციული ნიშნული
- ±0.00 არქიტექტურული ნიშნული

შენიშვნები

1. ნახაზში შეტანილი ყველა ცვლილება უნდა შეთანხმდეს პროექტის ავტორთან.
2. პროექტში ყველა ზომა მოცემულია სანტიმეტრებში, ნიშნულები მეტრებში
3. შენობის საპროექტო ნული (+0.00) ტოლია:

"ა" ბლოკი: ±0.00 = 415.85
"ბ" ბლოკი: ±0.00 = 417.85
"გ" ბლოკი: ±0.00 = 417.85
"დ" ბლოკი: ±0.00 = 421.00
"ე" ბლოკი: ±0.00 = 421.00

მისამართი

ქ. თბილისი, დიღმის სასწ. საცდელი მეურნეობა
საკ. კოდი: 01.72.14.009.176   11515 მ²

პროექტის სახელწოდება

მრავალბინიანი საცხოვრებელი სახლის არქიტექტურული პროექტი

სტადია	პროექტი	არ
თანამდებობა	გვარი	ხელმოწერა
დირექტორი	გ. ბენდელიანი	
არქიტექტორი	ი. გოგოხია	
არქიტექტორი	ლ.ტეფნაძე	

საპროექტოს ლოგო

BIJI ARCHITECTURE

ქ. თბილისი, მ. შავიშვილის №1ა
TEL: 595 55-35-74;   599 75-28-88

დაკვეთა №		მასშტაბი
სტადია	პროექტი	1:150
ფორმატი	ფურცლები	A.05.14
A-3		2025 წ.



ნახაზის დასახელება:

მესამე სართულის გეგმა
+6.30 ნიშნულზე
"ა" ბლოკი

ექსპლიკაცია:

პირობითი ნიშნები:

- ნაკვეთის საზღვარი
- მონოლითი
- იატაკის მოჭიმვა
- შემავსებელი
- ჭრილის ხაზი
- ±0.00 კონსტრუქციული ნიშნული
- ±0.00 არქიტექტურული ნიშნული

შენიშვნები

1. ნახაზში შეტანილი ყველა ცვლილება უნდა შეთანხმდეს პროექტის ავტორთან.
2. პროექტში ყველა ზომა მოცემულია სანტიმეტრებში, ნიშნულები მეტრებში
3. შენობის საპროექტო ნული (+0.00) ტოლია:

"ა" ბლოკი: ±0.00 = 415.85
"ბ" ბლოკი: ±0.00 = 417.85
"გ" ბლოკი: ±0.00 = 417.85
"დ" ბლოკი: ±0.00 = 421.00
"ე" ბლოკი: ±0.00 = 421.00

მისამართი

ქ. თბილისი, დიღმის სასწ. სასწავლო მეურნეობა
საკ. კოდი: 01.72.14.009.176 11515 მ²

პროექტის სახელწოდება

მრავალბინიანი საცხოვრებელი სახლის
არქიტექტურული პროექტი

სტადია	პროექტი	არ
თანამდებობა	გვარი	ხელმოწერა
დირექტორი	გ. ბენდელიანი	
არქიტექტორი	ი. გოგოხია	
არქიტექტორი	ლ.ტეფნაძე	

საპროექტოს ლოგო

BIJI ARCHITECTURE

ქ. თბილისი, მ. შავიშვილის №1ა
TEL: 595 55-35-74; 599 75-28-88

დაკვეთა №		მასშტაბი
სტადია	პროექტი	1:150
ფორმატი	ფურცლები	A.05.15
A-3		2025 წ.

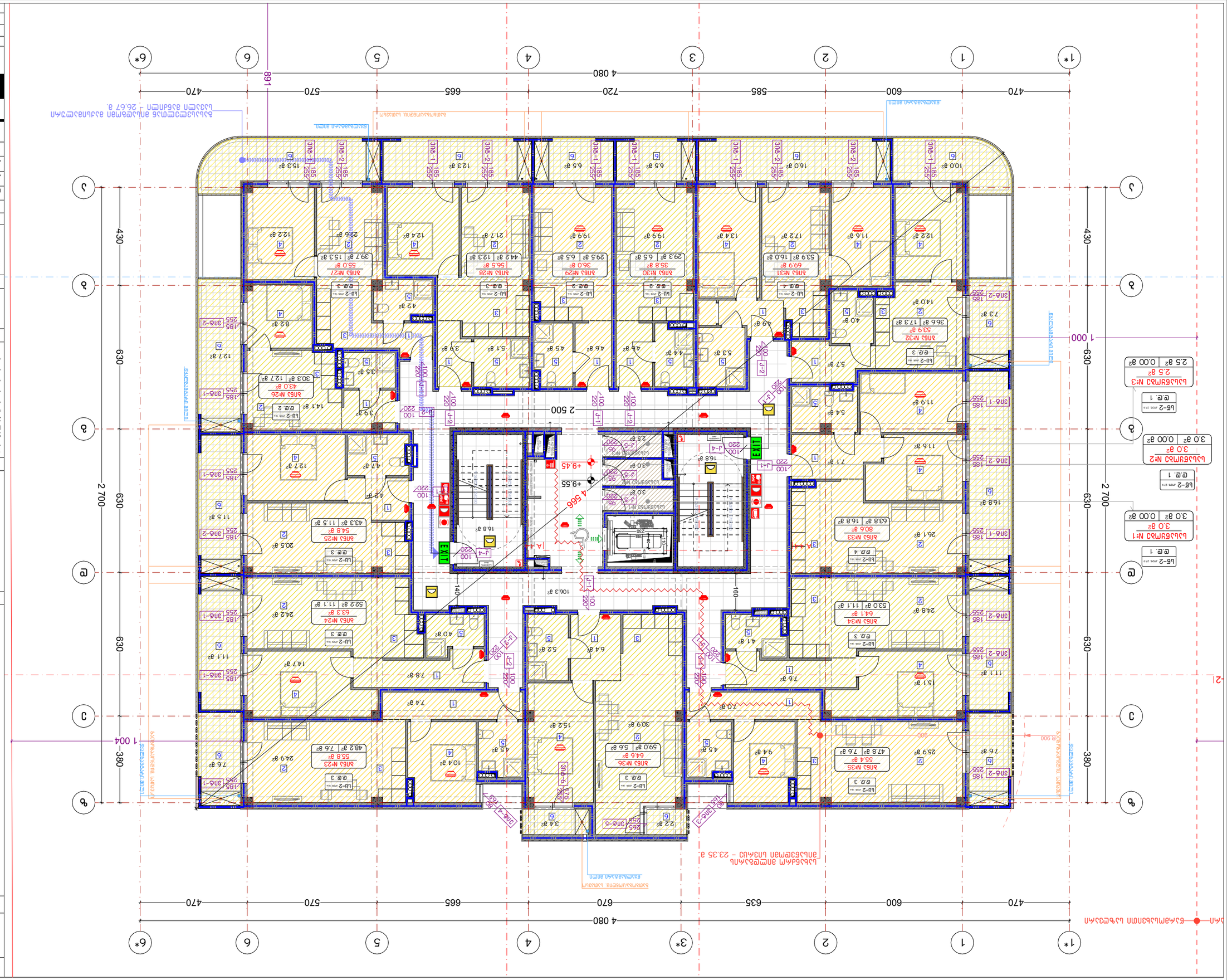
1*
1
2
3*
4
5
6
6*
4 080
470
600
585
720
665
570
470
891
А
Б
В
Г
2 700
630
630
630
430
1 004
380
2 500
4 566
+9,55
+9,45
1 000
Ламбрекен №1
3,0 м²
0,00 м²
Ламбрекен №2
3,0 м²
0,00 м²
Ламбрекен №3
2,5 м²
0,00 м²
Ламбрекен №4
2,5 м²
0,00 м²
Ламбрекен №5
2,5 м²
0,00 м²
Ламбрекен №6
2,5 м²
0,00 м²
Ламбрекен №7
2,5 м²
0,00 м²
Ламбрекен №8
2,5 м²
0,00 м²
Ламбрекен №9
2,5 м²
0,00 м²
Ламбрекен №10
2,5 м²
0,00 м²
Ламбрекен №11
2,5 м²
0,00 м²
Ламбрекен №12
2,5 м²
0,00 м²
Ламбрекен №13
2,5 м²
0,00 м²
Ламбрекен №14
2,5 м²
0,00 м²
Ламбрекен №15
2,5 м²
0,00 м²
Ламбрекен №16
2,5 м²
0,00 м²
Ламбрекен №17
2,5 м²
0,00 м²
Ламбрекен №18
2,5 м²
0,00 м²
Ламбрекен №19
2,5 м²
0,00 м²
Ламбрекен №20
2,5 м²
0,00 м²
Ламбрекен №21
2,5 м²
0,00 м²
Ламбрекен №22
2,5 м²
0,00 м²
Ламбрекен №23
2,5 м²
0,00 м²
Ламбрекен №24
2,5 м²
0,00 м²
Ламбрекен №25
2,5 м²
0,00 м²
Ламбрекен №26
2,5 м²
0,00 м²
Ламбрекен №27
2,5 м²
0,00 м²
Ламбрекен №28
2,5 м²
0,00 м²
Ламбрекен №29
2,5 м²
0,00 м²
Ламбрекен №30
2,5 м²
0,00 м²
Ламбрекен №31
2,5 м²
0,00 м²
Ламбрекен №32
2,5 м²
0,00 м²
Ламбрекен №33
2,5 м²
0,00 м²
Ламбрекен №34
2,5 м²
0,00 м²
Ламбрекен №35
2,5 м²
0,00 м²
Ламбрекен №36
2,5 м²
0,00 м²
EXIT
Ш-2
Ш-1
Ш-3
Ш-4
Ш-5
Ш-6
Ш-7
Ш-8
Ш-9
Ш-10
Ш-11
Ш-12
Ш-13
Ш-14
Ш-15
Ш-16
Ш-17
Ш-18
Ш-19
Ш-20
Ш-21
Ш-22
Ш-23
Ш-24
Ш-25
Ш-26
Ш-27
Ш-28
Ш-29
Ш-30
Ш-31
Ш-32
Ш-33
Ш-34
Ш-35
Ш-36
Ш-37
Ш-38
Ш-39
Ш-40
Ш-41
Ш-42



ნახაზის დასახელება:

მეხუთე სართულის გეგმა
+12.60 ნიშნულზე
"ა" ბლოკი

ექსპლიკაცია:

პირობითი ნიშნები:

- ნაკვეთის საზღვარი
- მონოლითი
- იატაკის მოჭიმვა
- შემავსებელი
- ჭრილის ხაზი
- ±0.00 კონსტრუქციული ნიშნული
- ±0.00 არქიტექტურული ნიშნული

შენიშვნები

1. ნახაზში შეტანილი ყველა ცვლილება უნდა შეთანხმდეს პროექტის ავტორთან.
2. პროექტში ყველა ზომა მოცემულია სანტიმეტრებში, ნიშნულები მეტრებში
3. შენობის საპროექტო ნული (+0.00) ტოლია:

"ა" ბლოკი: ±0.00 = 415.85
"ბ" ბლოკი: ±0.00 = 417.85
"გ" ბლოკი: ±0.00 = 417.85
"დ" ბლოკი: ±0.00 = 421.00
"ე" ბლოკი: ±0.00 = 421.00

მისამართი

ქ. თბილისი, დიღმის სასწ. საცდელი მეურნეობა
საკ. კოდი: 01.72.14.009.176 11515 მ²

პროექტის სახელწოდება

მრავალბინიანი საცხოვრებელი სახლის
არქიტექტურული პროექტი

სტადია	პროექტი	არ
თანამდებობა	გვარი	ხელმოწერა
დირექტორი	გ. ბენდელიანი	
არქიტექტორი	ი. გოგოხია	
არქიტექტორი	ლ.ტეფნაძე	

საპროექტოს ლოგო

BIJI ARCHITECTURE

ქ. თბილისი, მ. შავიშვილის №1ა
TEL: 595 55-35-74; 599 75-28-88

დაკვეთა №		მასშტაბი
სტადია	პროექტი	1:150
ფორმატი	ფურცლები	A.05.17
A-3		2025 წ.

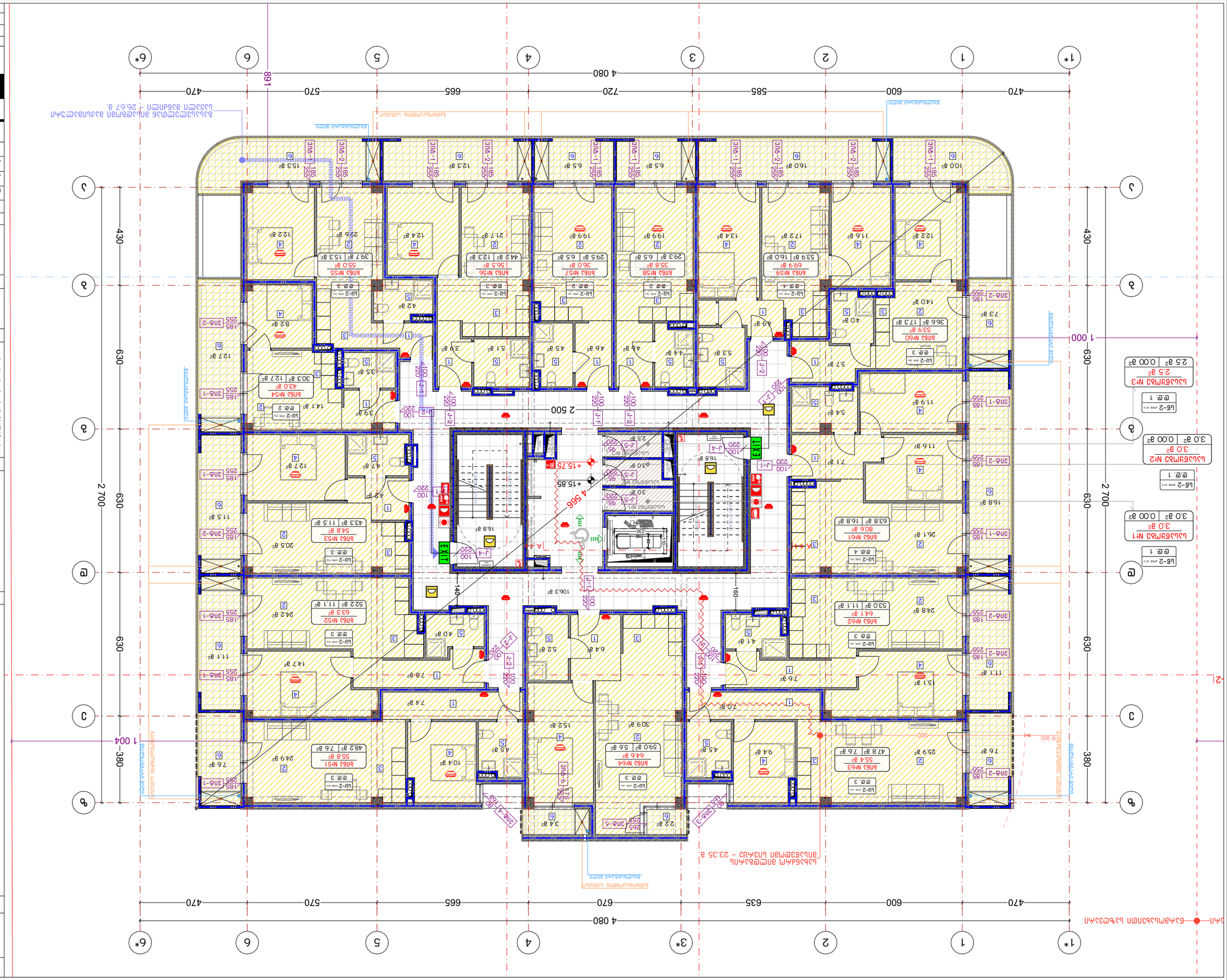
1*
1
2
3*
4
5
6
6*
4 080
470
600
585
720
665
570
470
891
2 700
630
430
380
1 004
2 500
4 566
1 000
+15.75
+15.85
EXIT
ЛИФТ
ЛИФТ
ЛИФТ

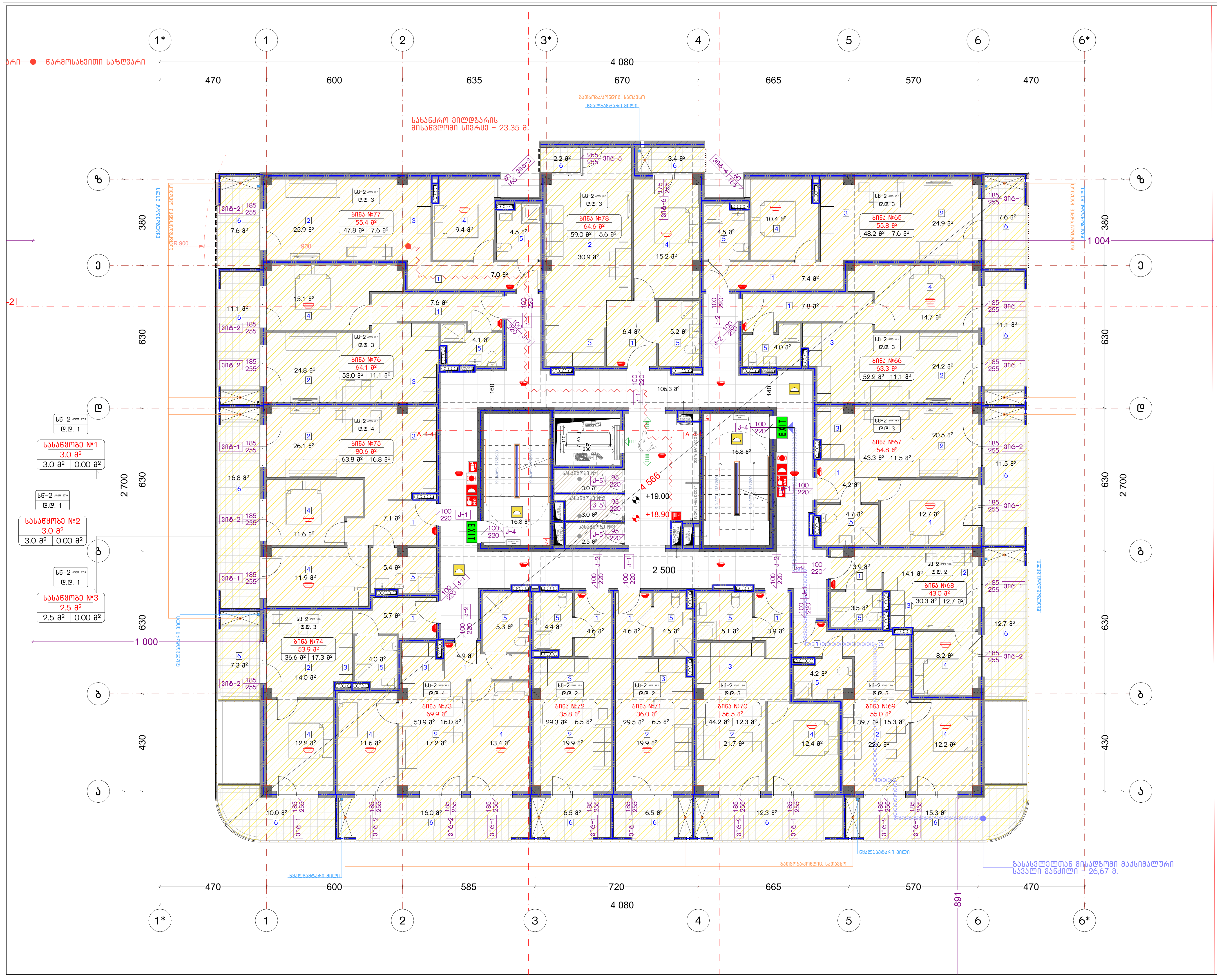

ნახაზის დასახელება:

მეშვიდე სართულის გეგმა
+18.90 ნიშნულზე

"ა" ბლოკი

ექსპლიკაცია:

პირობითი ნიშნები:

- ნაკვეთის საზღვარი
- მონოლითი
- იატაკის მოჭიმვა
- შემავსებელი
- ჭრილის ხაზი
- ±0.00 კონსტრუქციული ნიშნული
- ±0.00 არქიტექტურული ნიშნული

შენიშვნები

1. ნახაზში შეტანილი ყველა ცვლილება უნდა შეთანხმდეს პროექტის ავტორთან.
2. პროექტში ყველა ზომა მოცემულია სანტიმეტრებში, ნიშნულები მეტრებში
3. შენობის საპროექტო ნული (+0.00) ტოლია:

''ა'' ბლოკი: ±0.00 = 415.85
''ბ'' ბლოკი: ±0.00 = 417.85
''გ'' ბლოკი: ±0.00 = 417.85
''დ'' ბლოკი: ±0.00 = 421.00
''ე'' ბლოკი: ±0.00 = 421.00

მისამართი

ქ. თბილისი, დიღმის სასწ. საცდელი მეურნეობა
საკ. კოდი: 01.72.14.009.176 11515 მ²

პროექტის სახელწოდება

მრავალბინიანი საცხოვრებელი სახლის არქიტექტურული პროექტი

სტადია	პროექტი	არ
თანამდებობა	გვარი	ხელმოწერა
დირექტორი	გ. ბენდელიანი	
არქიტექტორი	ი. გოგოხია	
არქიტექტორი	ლ.ტეფნაძე	

საპროექტოს ლოგო

BIJI ARCHITECTURE

ქ. თბილისი, მ. შავიშვილის №1ა
TEL: 595 55-35-74; 599 75-28-88

დაკვეთა №		მასშტაბი
სტადია	პროექტი	1:150
ფორმატი	ფურცლები	A.05.19
A-3		2025 წ.

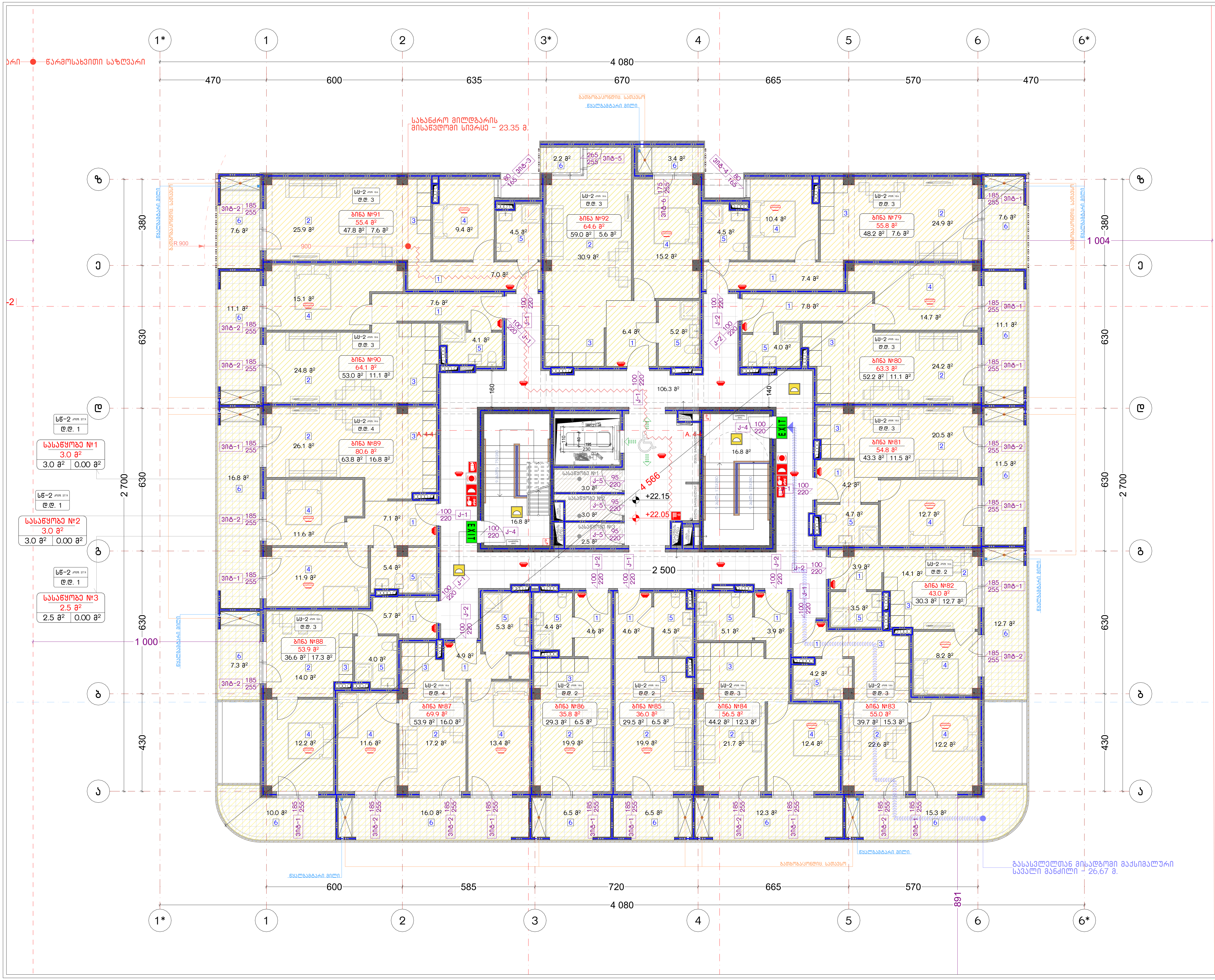

ნახაზის დასახელება:

მერვე სართულის გეგმა +22.05 ნიშნულზე

"ა" ბლოკი

ექსპლიკაცია:

პირობითი ნიშნები:

- ნაკვეთის საზღვარი
- მონოლითი
- იატაკის მოჭიმვა
- შემავსებელი
- ჭრილის ხაზი
- ±0.00 კონსტრუქციული ნიშნული
- ±0.00 არქიტექტურული ნიშნული

შენიშვნები

1. ნახაზში შეტანილი ყველა ცვლილება უნდა შეთანხმდეს პროექტის ავტორთან.
2. პროექტში ყველა ზომა მოცემულია სანტიმეტრებში, ნიშნულები მეტრებში
3. შენობის საპროექტო ნული (+0.00) ტოლია:

''ა'' ბლოკი: ±0.00 = 415.85
''ბ'' ბლოკი: ±0.00 = 417.85
''გ'' ბლოკი: ±0.00 = 417.85
''დ'' ბლოკი: ±0.00 = 421.00
''ე'' ბლოკი: ±0.00 = 421.00

მისამართი

ქ. თბილისი, დიღმის სასწ. საცდელი მეურნეობა
საკ. კოდი: 01.72.14.009.176 11515 მ²

პროექტის სახელწოდება

მრავალბინიანი საცხოვრებელი სახლის არქიტექტურული პროექტი

სტადია	პროექტი	არ
თანამდებობა	გვარი	ხელმოწერა
დირექტორი	გ. ბენდელიანი	
არქიტექტორი	ი. გოგოხია	
არქიტექტორი	ლ.ტეფნაძე	

საპროექტოს ლოგო

BIJI ARCHITECTURE

ქ. თბილისი, მ. შავიშვილის №1ა
TEL: 595 55-35-74; 599 75-28-88

დაკვეთა №		მასშტაბი
სტადია	პროექტი	1:150
ფორმატი	ფურცლები	A.05.20
A-3		2025 წ.

ԱՄՐԱՊԱՏԿԵՐ ԱՅԳԵՀԱՐԿՄԱՆ ՀԱՄԱԼԻՐ ՇԵՆՔԻ ՀԱՐԿԱՅԻՆ ՀԱՏԱԿԱԳԾԻ ՄԱՍՆԱՎՈՐ ՄԱՍԻ ԱՇԽԱՏԱՆՔԱՅԻՆ ՆԱԽԱԳԻԾ

Նախագիծ	Հարկային	ՀՆ
Ճարտարապետ	Ա.Ամիրյան	
Գլխավոր ճարտարապետ	Ա.Ամիրյան	
Գլխավոր նախագծող	Ա. Ծատրյան	
Նախագծման փուլ	Ա. Ծատրյան	
Նախագծման փուլ	Ա. Ծատրյան	

Նախագծի մասշտաբ՝ 1:100

Ծրագրի №	8նվ8ծ8ձո
Նկարագիր	Գծագրություն
Ծածկագիր	Ա.05.21
Թերթ	3-Ա

2025 Թ.

ՀՀ ՈՒՐԱՐՏՈՒ ՄԱՐԶԻ, ԳԵՂԱՐՔՈՒՆԻՔ ՀԱՄԱՅՆՔԻ, ԱՐԱՐԱՏ ՔԱՂԱՔԻ ՀԱՍՑԵ

1. Նախագծի ճշտումները կատարել ըստ ճարտարապետական մասերի:
2. Ամրացված պողպատե կոնստրուկցիաները ներկել հակակոռոզիոն ծածկույթով:
3. Ճեղքերն ու նստվածքային ճաքերը լցնել ցեմենտաավազային շաղախով (+0.00):

ԳԾԱՅԻՆ ՏՎՅԱԼՆԵՐ՝

"Ա" առանցք: ±0.00 = 415.85
"Բ" առանցք: ±0.00 = 417.85
"Գ" առանցք: ±0.00 = 417.85
"Դ" առանցք: ±0.00 = 421.00
"Ե" առանցք: ±0.00 = 421.00

ՀԵՂԻՆԱԿ

Ա. Մովսիսյան ք. Երևան, Կոմիտաս 49/2
Հեռ. (091) 01.72.14.009.176 ԼՍՏ 8Բ

ՀԱՐԿԱՅԻՆ ՀԱՏԱԿԱԳԾԻ ԱՇԽԱՏԱՆՔԱՅԻՆ ՆԱԽԱԳԻԾ

Նախագիծ	Հարկային	ՀՆ
Ճարտարապետ	Ա.Ամիրյան	
Գլխավոր ճարտարապետ	Ա. Ծատրյան	
Գլխավոր նախագծող	Ա. Ծատրյան	
Նախագծման փուլ	Ա. Ծատրյան	

Նախագծի մասշտաբ՝ 1:100

ՀԱՏԱԿԱԳԾԱՅԻՆ ՏԱՐՐԵՐ

- Նախագծային կոորդինատական ցանց
- Ձուլակոնստրուկցիաներ
- Ամրացված պողպատե կոնստրուկցիաներ
- Ճեղքեր ու նստվածքային ճաքեր
- ±0.00 Նախագծային նշանակություն ունեցող նիշեր

ՀԱՏԱԿԱԳԾԱՅԻՆ ՏՎՅԱԼՆԵՐ

ՀԱՏԱԿԱԳԾԱՅԻՆ ՆՇԱՆԱԿՈՒԹՅՈՒՆՆԵՐ

ՀՀ ՈՒՐԱՐՏՈՒ ՄԱՐԶԻ, ԳԵՂԱՐՔՈՒՆԻՔ ՀԱՄԱՅՆՔԻ, ԱՐԱՐԱՏ ՔԱՂԱՔԻ ՀԱՍՑԵ

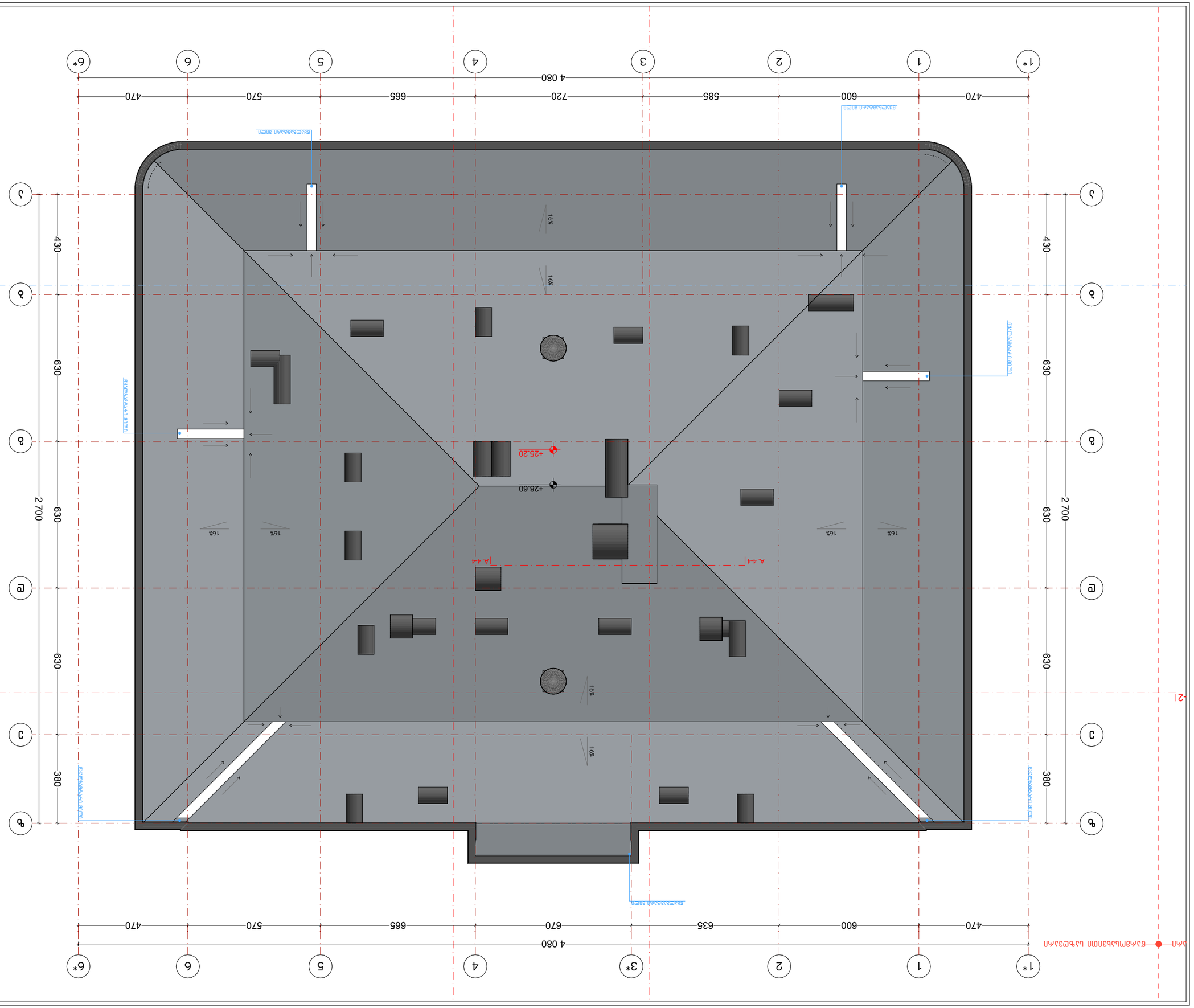
1* 1 2 3* 4 5 6 6*
4 080
470 600 635 670 665 570 470
А 44
А 44
+25.20
+28.60
16%
А Б В Г Д Е
630 630 380 430 2 700
Выход пожарный наружу
Выход пожарный наружу
Выход пожарный наружу

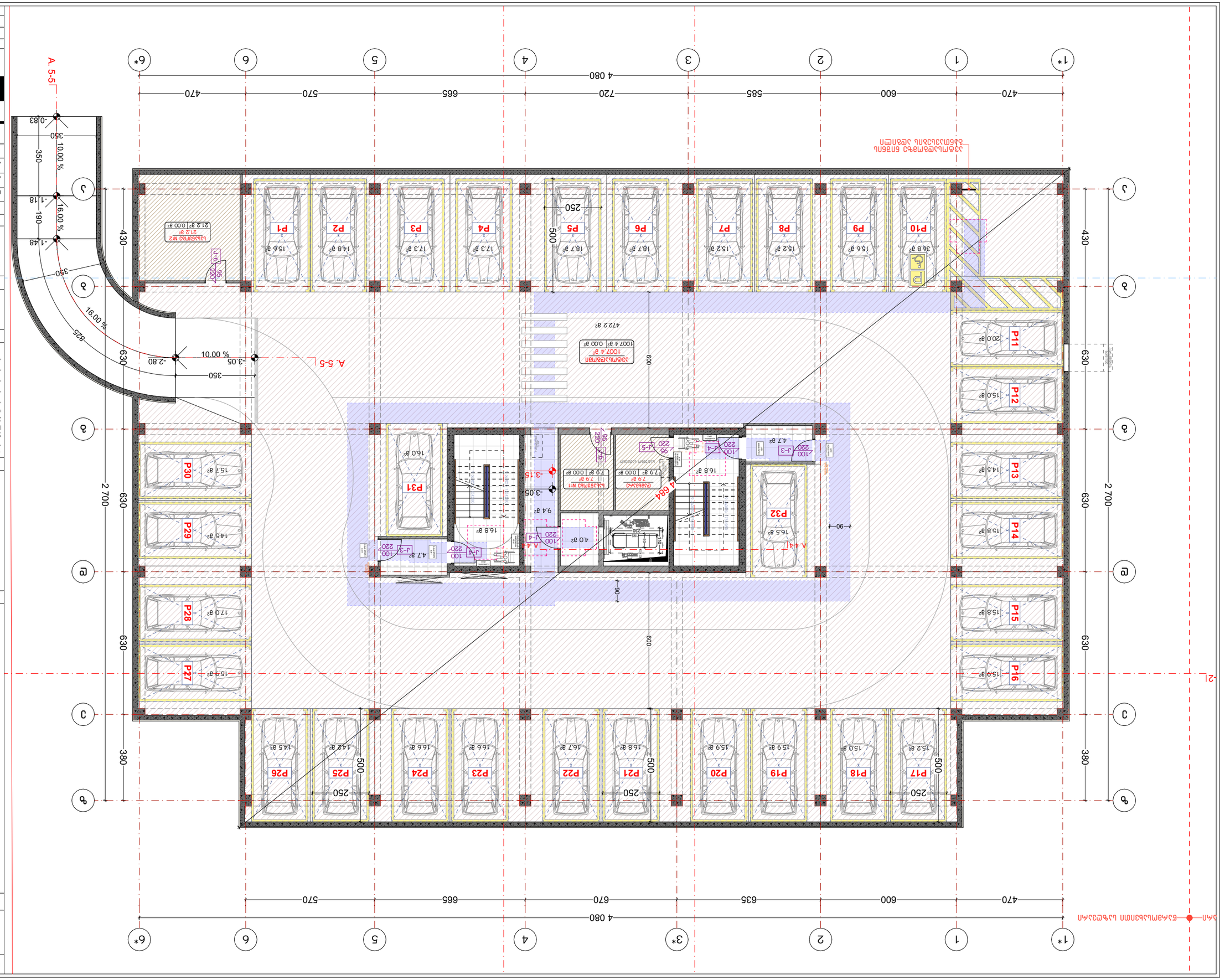
1* 1 2 3* 4 5 6 6*
470 600 635 670 665 570 570
4 080
А 5-5
А 6-6
А 4-4
А 68-А
P1 P2 P3 P4 P5 P6 P7 P8 P9 P10
P11 P12 P13 P14 P15 P16
P17 P18 P19 P20 P21 P22 P23 P24 P25 P26
P27 P28 P29 P30 P31 P32
А 5-5
А 6-6
А 4-4
А 68-А
-0.83
-1.48
-1.18
-2.80
-3.05
-3.15
10.00 %
16.00 %
16.00 %
0.00 %
825
350
350
190
350
430
630
2 700
500
250
600
800
90
4220 a²
1007.4 a² | 0.00 a²
1007.4 a²
Въздушна яма
Air duct
Въздушна яма
Air duct
Въздушна яма
Air duct

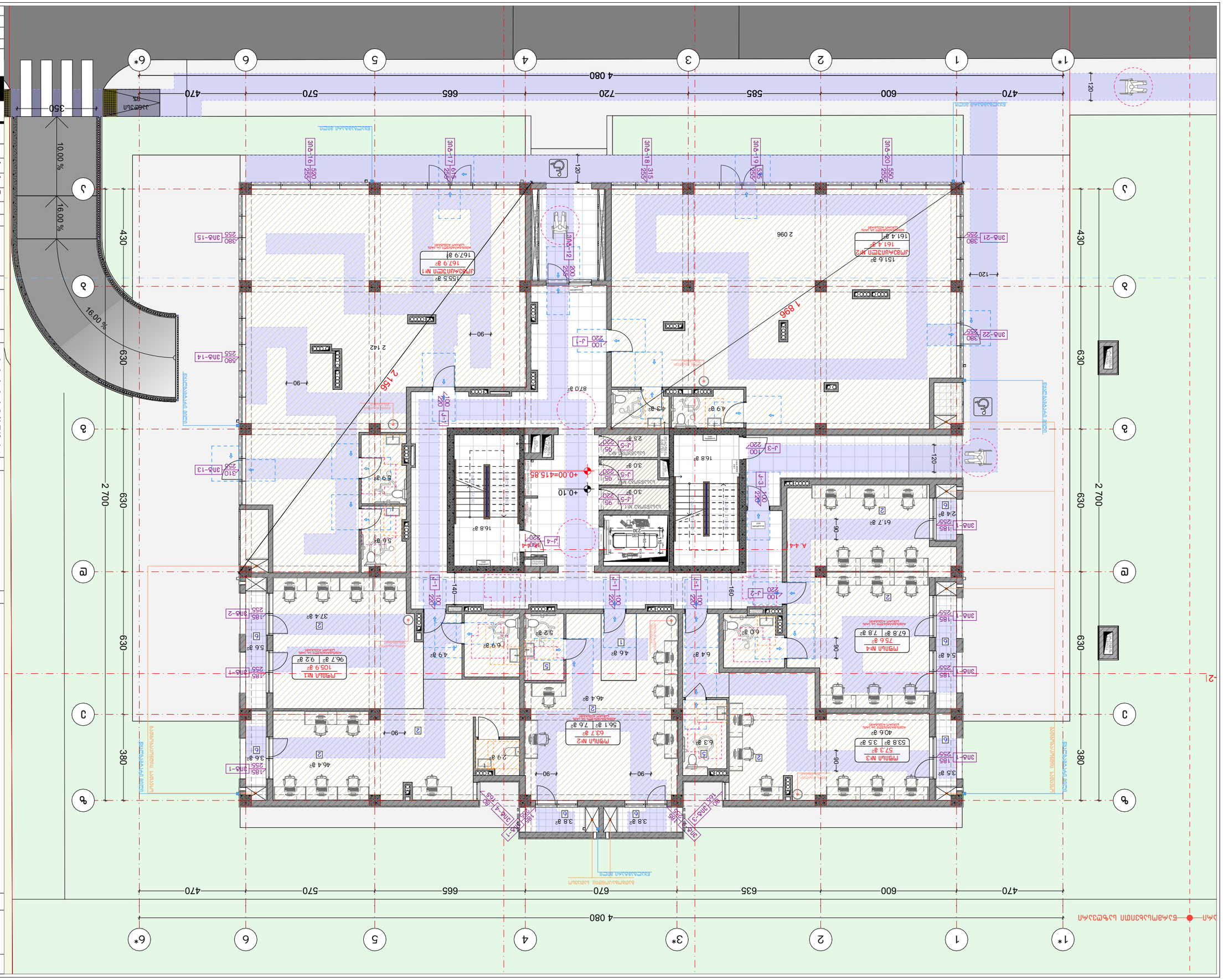

Масштаб	1:150
Формат	А0
Дата	2025 г.

ТЕЛ.: 996 55-35-74; 599 75-28-88
г. Пловдив, ул. Васил Априлов №13

BLUI ARCHITECTURE

Консултанти		
Архитект	инж. Веселин Стоянов	
Конструктор	инж. Пламен Пенев	
Електро	инж. Пламен Пенев	
ВиК	инж. Пламен Пенев	
Пожарна безопасност		

Проектът е изготвен в съответствие с изискванията на Наредба № 4 от 2001 г. за обхвата и съдържанието на инвестиционните проекти

Проектант:

Забележки:

1. Всички размери са в сантиметри, освен ако не е посочено друго.
2. Всички нива са спрямо нулевата кота на обекта, която е +0.00 на 415.85 м.н.в.
3. Всички размери трябва да бъдат проверени на място преди започване на строителните работи.

Мащаб 1:50

Съгласувано:

Одобрил:

Забележки:

Легенда:
- Външна стена
- Вътрешна стена
- Ограда
- Стълбище
- Асансьор
- Врата
- Прозорец
- Кота ±0.00

Одобрил: инж. Димитър Стоянов
Проектант: инж. Веселин Стоянов
Консултант: инж. Пламен Пенев

Обект: Жилищна сграда с 22 апартамента, 2 магазина и подземен паркинг
Адрес: гр. Пловдив, ул. „Васил Априлов" №13
Възложител: „Пловдив Имоти" ЕООД
Проект: Архитектурен проект
Фаза: Работен проект
Чертеж: Разрез 2-2
Мащаб: 1:50
Дата: 2025 г.
Чертеж №: А-3

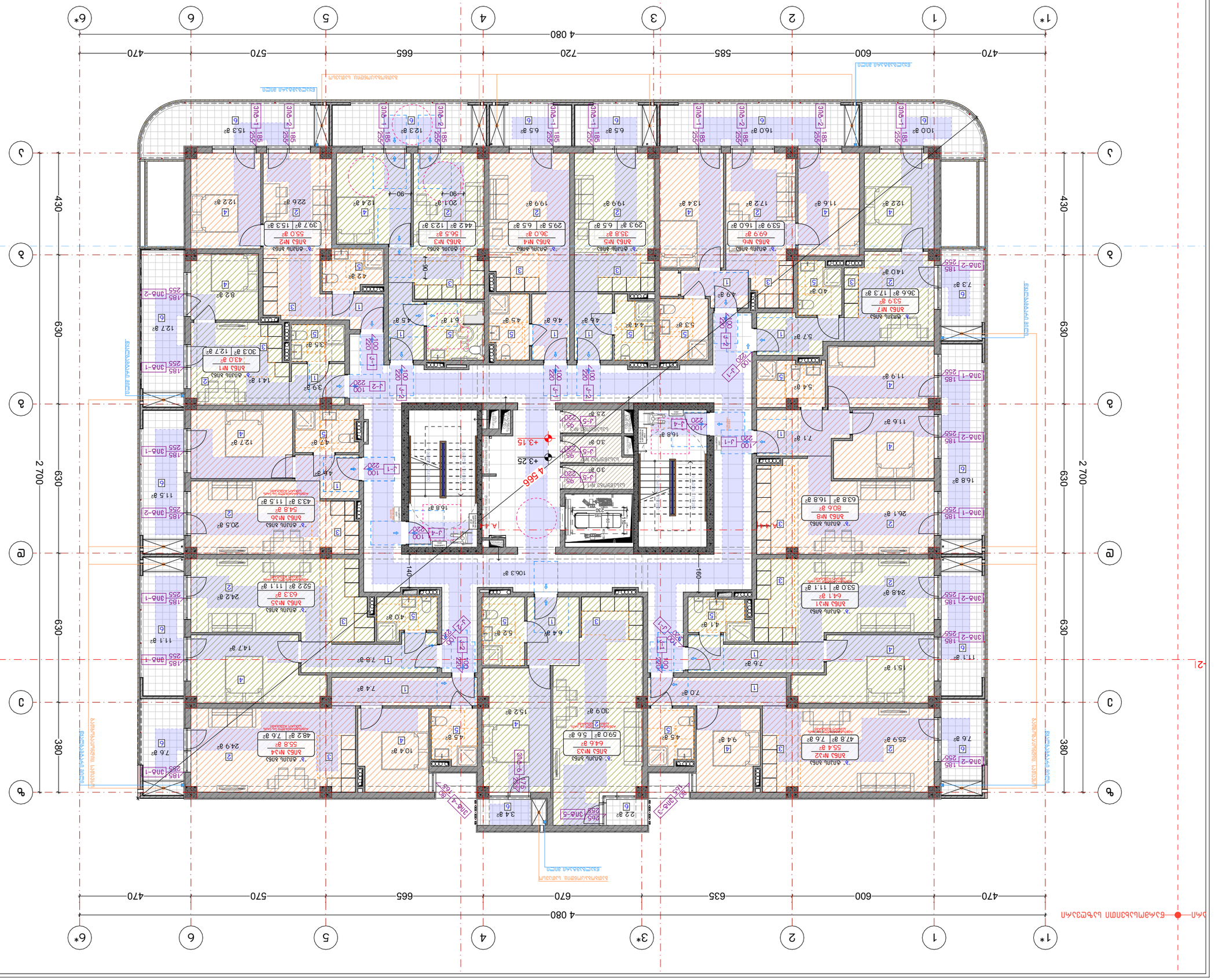

BLUI ARCHITECTURE

ул. Опълченска №13, ет. 3, София 1303
тел.: 596 55-35-74; 599 75-28-88

Възложител	
Проект №	
Адрес на имота	ул. Опълченска №13, ет. 3, София 1303
Мащаб	1:150
Фаза	ЗА ОДОБРЯВАНЕ
Дата	А-05.25
	2025 г.

Възложител: Инж. Ивайло Стоянов Стоянов

Проектанти:

Част	Име	Подпис
Архитектурна	арх. Ивайло Стоянов Стоянов	
Конструктивна	инж. Ивайло Стоянов Стоянов	
Електрическа	инж. Ивайло Стоянов Стоянов	
Част ВиК	инж. Ивайло Стоянов Стоянов	
Част ОВК	инж. Ивайло Стоянов Стоянов	
Част ПБ	инж. Ивайло Стоянов Стоянов	

Координатор: арх. Ивайло Стоянов Стоянов

ЗА ОДОБРЯВАНЕ ЗА СТРОИТЕЛСТВО И ИЗПЪЛНЕНИЕ

Жилищна сграда с 4 апартамента, 4 паркоместа и 4 мазета

Обект: УПИ XIII-1, кв. 1, м. „Ягодина“, гр. Ихтиман, общ. Ихтиман, обл. Софийска

Кадастрален идентификатор: 01721.1.009.176

Площ: 1515 м²

Етажност: Сутерен, Партер, Етаж 1, Етаж 2, Етаж 3, Етаж 4, Етаж 5, Етаж 6, Етаж 7, Етаж 8, Етаж 9, Етаж 10, Етаж 11, Етаж 12, Етаж 13, Етаж 14, Етаж 15, Етаж 16, Етаж 17, Етаж 18, Етаж 19, Етаж 20, Етаж 21, Етаж 22, Етаж 23, Етаж 24, Етаж 25, Етаж 26, Етаж 27, Етаж 28, Етаж 29, Етаж 30, Етаж 31, Етаж 32, Етаж 33, Етаж 34, Етаж 35, Етаж 36, Етаж 37, Етаж 38, Етаж 39, Етаж 40, Етаж 41, Етаж 42, Етаж 43, Етаж 44, Етаж 45, Етаж 46, Етаж 47, Етаж 48, Етаж 49, Етаж 50, Етаж 51, Етаж 52, Етаж 53, Етаж 54, Етаж 55, Етаж 56, Етаж 57, Етаж 58, Етаж 59, Етаж 60, Етаж 61, Етаж 62, Етаж 63, Етаж 64, Етаж 65, Етаж 66, Етаж 67, Етаж 68, Етаж 69, Етаж 70, Етаж 71, Етаж 72, Етаж 73, Етаж 74, Етаж 75, Етаж 76, Етаж 77, Етаж 78, Етаж 79, Етаж 80, Етаж 81, Етаж 82, Етаж 83, Етаж 84, Етаж 85, Етаж 86, Етаж 87, Етаж 88, Етаж 89, Етаж 90, Етаж 91, Етаж 92, Етаж 93, Етаж 94, Етаж 95, Етаж 96, Етаж 97, Етаж 98, Етаж 99, Етаж 100, Етаж 101, Етаж 102, Етаж 103, Етаж 104, Етаж 105, Етаж 106, Етаж 107, Етаж 108, Етаж 109, Етаж 110, Етаж 111, Етаж 112, Етаж 113, Етаж 114, Етаж 115, Етаж 116, Етаж 117, Етаж 118, Етаж 119, Етаж 120, Етаж 121, Етаж 122, Етаж 123, Етаж 124, Етаж 125, Етаж 126, Етаж 127, Етаж 128, Етаж 129, Етаж 130, Етаж 131, Етаж 132, Етаж 133, Етаж 134, Етаж 135, Етаж 136, Етаж 137, Етаж 138, Етаж 139, Етаж 140, Етаж 141, Етаж 142, Етаж 143, Етаж 144, Етаж 145, Етаж 146, Етаж 147, Етаж 148, Етаж 149, Етаж 150, Етаж 151, Етаж 152, Етаж 153, Етаж 154, Етаж 155, Етаж 156, Етаж 157, Етаж 158, Етаж 159, Етаж 160, Етаж 161, Етаж 162, Етаж 163, Етаж 164, Етаж 165, Етаж 166, Етаж 167, Етаж 168, Етаж 169, Етаж 170, Етаж 171, Етаж 172, Етаж 173, Етаж 174, Етаж 175, Етаж 176, Етаж 177, Етаж 178, Етаж 179, Етаж 180, Етаж 181, Етаж 182, Етаж 183, Етаж 184, Етаж 185, Етаж 186, Етаж 187, Етаж 188, Етаж 189, Етаж 190, Етаж 191, Етаж 192, Етаж 193, Етаж 194, Етаж 195, Етаж 196, Етаж 197, Етаж 198, Етаж 199, Етаж 200, Етаж 201, Етаж 202, Етаж 203, Етаж 204, Етаж 205, Етаж 206, Етаж 207, Етаж 208, Етаж 209, Етаж 210, Етаж 211, Етаж 212, Етаж 213, Етаж 214, Етаж 215, Етаж 216, Етаж 217, Етаж 218, Етаж 219, Етаж 220, Етаж 221, Етаж 222, Етаж 223, Етаж 224, Етаж 225, Етаж 226, Етаж 227, Етаж 228, Етаж 229, Етаж 230, Етаж 231, Етаж 232, Етаж 233, Етаж 234, Етаж 235, Етаж 236, Етаж 237, Етаж 238, Етаж 239, Етаж 240, Етаж 241, Етаж 242, Етаж 243, Етаж 244, Етаж 245, Етаж 246, Етаж 247, Етаж 248, Етаж 249, Етаж 250, Етаж 251, Етаж 252, Етаж 253, Етаж 254, Етаж 255, Етаж 256, Етаж 257, Етаж 258, Етаж 259, Етаж 260, Етаж 261, Етаж 262, Етаж 263, Етаж 264, Етаж 265, Етаж 266, Етаж 267, Етаж 268, Етаж 269, Етаж 270, Етаж 271, Етаж 272, Етаж 273, Етаж 274, Етаж 275, Етаж 276, Етаж 277, Етаж 278, Етаж 279, Етаж 280, Етаж 281, Етаж 282, Етаж 283, Етаж 284, Етаж 285, Етаж 286, Етаж 287, Етаж 288, Етаж 289, Етаж 290, Етаж 291, Етаж 292, Етаж 293, Етаж 294, Етаж 295, Етаж 296, Етаж 297, Етаж 298, Етаж 299, Етаж 300, Етаж 301, Етаж 302, Етаж 303, Етаж 304, Етаж 305, Етаж 306, Етаж 307, Етаж 308, Етаж 309, Етаж 310, Етаж 311, Етаж 312, Етаж 313, Етаж 314, Етаж 315, Етаж 316, Етаж 317, Етаж 318, Етаж 319, Етаж 320, Етаж 321, Етаж 322, Етаж 323, Етаж 324, Етаж 325, Етаж 326, Етаж 327, Етаж 328, Етаж 329, Етаж 330, Етаж 331, Етаж 332, Етаж 333, Етаж 334, Етаж 335, Етаж 336, Етаж 337, Етаж 338, Етаж 339, Етаж 340, Етаж 341, Етаж 342, Етаж 343, Етаж 344, Етаж 345, Етаж 346, Етаж 347, Етаж 348, Етаж 349, Етаж 350, Етаж 351, Етаж 352, Етаж 353, Етаж 354, Етаж 355, Етаж 356, Етаж 357, Етаж 358, Етаж 359, Етаж 360, Етаж 361, Етаж 362, Етаж 363, Етаж 364, Етаж 365, Етаж 366, Етаж 367, Етаж 368, Етаж 369, Етаж 370, Етаж 371, Етаж 372, Етаж 373, Етаж 374, Етаж 375, Етаж 376, Етаж 377, Етаж 378, Етаж 379, Етаж 380, Етаж 381, Етаж 382, Етаж 383, Етаж 384, Етаж 385, Етаж 386, Етаж 387, Етаж 388, Етаж 389, Етаж 390, Етаж 391, Етаж 392, Етаж 393, Етаж 394, Етаж 395, Етаж 396, Етаж 397, Етаж 398, Етаж 399, Етаж 400, Етаж 401, Етаж 402, Етаж 403, Етаж 404, Етаж 405, Етаж 406, Етаж 407, Етаж 408, Етаж 409, Етаж 410, Етаж 411, Етаж 412, Етаж 413, Етаж 414, Етаж 415, Етаж 416, Етаж 417, Етаж 418, Етаж 419, Етаж 420, Етаж 421, Етаж 422, Етаж 423, Етаж 424, Етаж 425, Етаж 426, Етаж 427, Етаж 428, Етаж 429, Етаж 430, Етаж 431, Етаж 432, Етаж 433, Етаж 434, Етаж 435, Етаж 436, Етаж 437, Етаж 438, Етаж 439, Етаж 440, Етаж 441, Етаж 442, Етаж 443, Етаж 444, Етаж 445, Етаж 446, Етаж 447, Етаж 448, Етаж 449, Етаж 450, Етаж 451, Етаж 452, Етаж 453, Етаж 454, Етаж 455, Етаж 456, Етаж 457, Етаж 458, Етаж 459, Етаж 460, Етаж 461, Етаж 462, Етаж 463, Етаж 464, Етаж 465, Етаж 466, Етаж 467, Етаж 468, Етаж 469, Етаж 470, Етаж 471, Етаж 472, Етаж 473, Етаж 474, Етаж 475, Етаж 476, Етаж 477, Етаж 478, Етаж 479, Етаж 480, Етаж 481, Етаж 482, Етаж 483, Етаж 484, Етаж 485, Етаж 486, Етаж 487, Етаж 488, Етаж 489, Етаж 490, Етаж 491, Етаж 492, Етаж 493, Етаж 494, Етаж 495, Етаж 496, Етаж 497, Етаж 498, Етаж 499, Етаж 500, Етаж 501, Етаж 502, Етаж 503, Етаж 504, Етаж 505, Етаж 506, Етаж 507, Етаж 508, Етаж 509, Етаж 510, Етаж 511, Етаж 512, Етаж 513, Етаж 514, Етаж 515, Етаж 516, Етаж 517, Етаж 518, Етаж 519, Етаж 520, Етаж 521, Етаж 522, Етаж 523, Етаж 524, Етаж 525, Етаж 526, Етаж 527, Етаж 528, Етаж 529, Етаж 530, Етаж 531, Етаж 532, Етаж 533, Етаж 534, Етаж 535, Етаж 536, Етаж 537, Етаж 538, Етаж 539, Етаж 540, Етаж 541, Етаж 542, Етаж 543, Етаж 544, Етаж 545, Етаж 546, Етаж 547, Етаж 548, Етаж 549, Етаж 550, Етаж 551, Етаж 552, Етаж 553, Етаж 554, Етаж 555, Етаж 556, Етаж 557, Етаж 558, Етаж 559, Етаж 560, Етаж 561, Етаж 562, Етаж 563, Етаж 564, Етаж 565, Етаж 566, Етаж 567, Етаж 568, Етаж 569, Етаж 570, Етаж 571, Етаж 572, Етаж 573, Етаж 574, Етаж 575, Етаж 576, Етаж 577, Етаж 578, Етаж 579, Етаж 580, Етаж 581, Етаж 582, Етаж 583, Етаж 584, Етаж 585, Етаж 586, Етаж 587, Етаж 588, Етаж 589, Етаж 590, Етаж 591, Етаж 592, Етаж 593, Етаж 594, Етаж 595, Етаж 596, Етаж 597, Етаж 598, Етаж 599, Етаж 600, Етаж 601, Етаж 602, Етаж 603, Етаж 604, Етаж 605, Етаж 606, Етаж 607, Етаж 608, Етаж 609, Етаж 610, Етаж 611, Етаж 612, Етаж 613, Етаж 614, Етаж 615, Етаж 616, Етаж 617, Етаж 618, Етаж 619, Етаж 620, Етаж 621, Етаж 622, Етаж 623, Етаж 624, Етаж 625, Етаж 626, Етаж 627, Етаж 628, Етаж 629, Етаж 630, Етаж 631, Етаж 632, Етаж 633, Етаж 634, Етаж 635, Етаж 636, Етаж 637, Етаж 638, Етаж 639, Етаж 640, Етаж 641, Етаж 642, Етаж 643, Етаж 644, Етаж 645, Етаж 646, Етаж 647, Етаж 648, Етаж 649, Етаж 650, Етаж 651, Етаж 652, Етаж 653, Етаж 654, Етаж 655, Етаж 656, Етаж 657, Етаж 658, Етаж 659, Етаж 660, Етаж 661, Етаж 662, Етаж 663, Етаж 664, Етаж 665, Етаж 666, Етаж 667, Етаж 668, Етаж 669, Етаж 670, Етаж 671, Етаж 672, Етаж 673, Етаж 674, Етаж 675, Етаж 676, Етаж 677, Етаж 678, Етаж 679, Етаж 680, Етаж 681, Етаж 682, Етаж 683, Етаж 684, Етаж 685, Етаж 686, Етаж 687, Етаж 688, Етаж 689, Етаж 690, Етаж 691, Етаж 692, Етаж 693, Етаж 694, Етаж 695, Етаж 696, Етаж 697, Етаж 698, Етаж 699, Етаж 700, Етаж 701, Етаж 702, Етаж 703, Етаж 704, Етаж 705, Етаж 706, Етаж 707, Етаж 708, Етаж 709, Етаж 710, Етаж 711, Етаж 712, Етаж 713, Етаж 714, Етаж 715, Етаж 716, Етаж 717, Етаж 718, Етаж 719, Етаж 720, Етаж 721, Етаж 722, Етаж 723, Етаж 724, Етаж 725, Етаж 726, Етаж 727, Етаж 728, Етаж 729, Етаж 730, Етаж 731, Етаж 732, Етаж 733, Етаж 734, Етаж 735, Етаж 736, Етаж 737,


1* 1 2 3* 4 5 6 6*
4 080
470 600 635 670 665 570 470
А Б В Г Д Е
2 700 630 380
Ось А-Б
Ось 1-6*
Ось 1*-6*
Ось А-Г
Ось Д-Е
Ось 1-3*
Ось 3*-6*
Ось 1*-6*
Ось А-Г
Ось Д-Е
Ось 1-3*
Ось 3*-6*
4 566
+6.40
+6.30
Ось 1-6*
Ось А-Г
Ось Д-Е
Ось 1-3*
Ось 3*-6*
Ось 1*

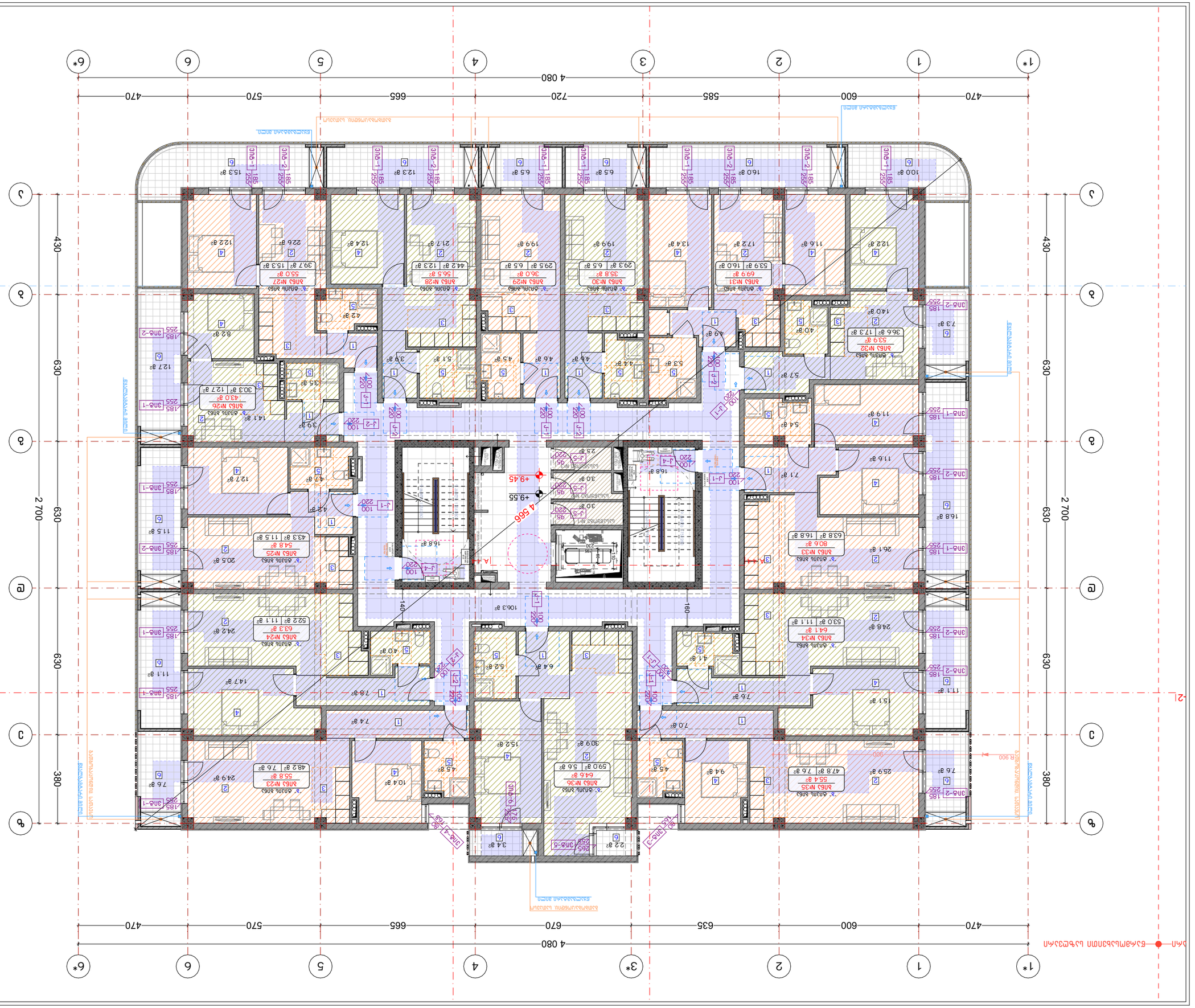
1* 1 2 3* 4 5 6 6*
4 080
470 600 585 720 665 570 470
А Б В Г Д
2 700
630 630 430
3 2 1
380 630 430
-2,1
+9,45
+9,55
4,566
Ось симметрии здания
Ось симметрии здания
Ось симметрии здания

1. Бъркъчен фундаментен изолиран изолиран фундамент.
2. Армировъчни мрежи Ø12 с2 на 20 см.
3. Фундаментна бетонова основа (+0.00)

Армировка:
- "а" армир: ±0.00 = 415.85
- "б" армир: ±0.00 = 417.85
- "в" армир: ±0.00 = 417.85
- "г" армир: ±0.00 = 421.00
- "д" армир: ±0.00 = 421.00

Забележки

Д. Петрова, ккв. Бъкстон, ул. Бъкстон №3
Бъкстон
Бъл. дом.: 01.72.1.009.176 1515 m²

Двуетажна бъкстонска къща

Бъкстон

Бъкстон	Бъкстон	ул.
Фундаментна плоча	Основа	Бетонова замазка
Вертикална хидроизолация	в. хидроизолация	
Армировъчна мрежа	п. армировка	
Армировъчна мрежа	ст.армировка	

Бъкстонска стена

BLUI ARCHITECTURE

ул. Фундаментна, 8. Бъкстонски №13
ТЕЛ.: 596 55-35-74; 599 75-28-88

Проект №	Бъкстон	Бъкстон
Мащаб	1:150	Фундаментен
Фундаментен	A.05.28	
A-3		2025 г.

Бъкстонска стена

Фундаментна плоча

Армировъчна мрежа

Вертикална хидроизолация

Фундаментна стена

Бетонова замазка

Основа

Фундаментна плоча

Бъкстонска стена

Бъкстонска стена

Бъкстонска стена

Проектант:	Архитектурно планировочное решение
Ситуационный план:	Отм. +15.75
Примечания:	1. Размеры даны в осях, привязка стен к осям - нулевая, если не указано иное. 2. Отметки даны в уровнях чистого пола. 3. Отметки, указанные в скобках (+0.00)

Экспликация помещений:	
Условные обозначения:	
Граница земельного участка	
Граница здания	
Граница благоустройства	
Отмостка	
Отм. ±0.00	
Отм. ±0.00	
Отм. ±0.00	

Ведомость рабочих чертежей основного комплекта	
Ведомость ссылочных и прилагаемых документов	
Изменение № 1	
Согласовано	
Инв. № подл. | Подпись и дата | Взам. инв. №	

Изм.	Кол.уч.	Лист
Н.контр.		
ГИП		

Многоквартирный дом с встроенными помещениями и подземной автостоянкой по адресу: г. Москва, ул. Академика Янгеля, вл. 12, корп. 1

Стадия	Лист
Р	А-3

Организация	ООО «ПИК-Комфорт»
Главный архитектор проекта	
Начальник отдела	
Руководитель группы	
Архитектор	

План 1-го этажа. Отм. +15.75

Масштаб	1:150
Формат	А0
Дата	2025 г.

ООО «ПИК-Комфорт»
г. Москва, ул. Академика Янгеля, вл. 12, корп. 1
тел.: 8 (495) 775-28-88

ARCHITECTURE BLUI

1. Бъркотията в документацията е умишлена. Търсим ли грешки, ще ги намерим.
2. Дългът е най-добрата мярка за свобода.
3. Всеки, който е прочел (+0.00) до тук, има нужда от почивка.

Ако не сте съгласни с нещо, моля, уведомете ни в срок от:
- 7 дни: ±0.00 = 415.85
- 7 дни: ±0.00 = 417.85
- 7 дни: ±0.00 = 417.85
- 7 дни: ±0.00 = 421.00
- 7 дни: ±0.00 = 421.00

Забележка

Д. Отвсякъде, ресторант Бъкстрийт, София
ул. Бъкстрийт 01.72.1.009.176 Ап 1515 ет

Дата получаване на документа

Забележки към плана

Изготвил проекта:
арх. Д. Ъгълчев
+18.90 Ватерпас
"0" ниво

Одобрил:

Легенда

- Ограничителна линия на сграда
- Граница на имота
- Ограничителна линия на сграда
- Ограничителна линия на сграда
- Ограничителна линия на сграда

ნახაზის დასახელება:

მერვე სართულის გეგმა
+22.05 ნიშნულზე

"ა" ბლოკი

ქმაკლიკაციაა:

პირობითი ნიშნები:

- ნაკვეთის საზღვარი
- მოწოლითი
- იატაკის მოჭიმვა
- შემაკასებელი
- ჭრილის ხაზი
- ±0.00 კონსტრუქციული ნიშნული
- ±0.00 არქიტექტურული ნიშნული

შენიშვნები

1. ნახაზში შეტანილი ყველა ცვლილება უნდა შეთანხმდეს პროექტის ავტორთან.
2. პროექტში ყველა ზომა მოცემულია სანტიმეტრებში, ნიშნულები მეტრებში
3. შენობის საპროექტო ნული (+0.00) ტოლია:
"ა" ბლოკი: ±0.00 = 415.85
"ბ" ბლოკი: ±0.00 = 417.85
"გ" ბლოკი: ±0.00 = 417.85
"დ" ბლოკი: ±0.00 = 421.00
"ე" ბლოკი: ±0.00 = 421.00

მისამართი

ქ. თბილისი, დიდგორის სახწ. საცდელი მეურნეობა
საკ. კოდი: 01.72.14.009.176 11515 მ²

პროექტის სახელწოდება

მრავალბინიანი საცხოვრებელი სახლის არქიტექტურული პროექტი

სტადია	პროექტი	არ
თანამდებობა	გეგარი	ხელმოწერა
დირექტორი	გ. გენდელიანი	
არქიტექტორი	ი. გოგოხია	
არქიტექტორი	ლ.ტეფნაძე	

საპროექტოს ლოგო

BIJI ARCHITECTURE

ქ. თბილისი, მ. შავთველის №1ა
TEL: 595 55-35-74; 599 75-28-88

დაკვეთა №		მასშტაბი
სტადია	პროექტი	1:150
ფორმატი	ფურცლები	A.05.31
A-3		2025 წ.

Ճարտարապետական լուծումներ
Կենտրոնական մասնաշենքի 3-րդ հարկ

Նշումներ	Ամսաթիվ	Ստորագրություն
Ճարտարապետ	Ա. Ղազարյան	
Գլխավոր ճարտարապետ	Ա. Ղազարյան	
Գլխավոր ինժեներ	Ա. Ղազարյան	
Նախագծման ղեկավար	Ա. Ղազարյան	

Նախագծի փուլ

Փուլ	Թերթերի քանակ	Թերթ
Ա		1

«ՀԱՅԱՍՏԱՆԻ ՀԱՆՐԱՊԵՏԱԿԱՆ ՀԱՄԱԼՍԱՐԱՆ»
ՊՈԱԿ
ք. Երևան, Կենտրոն վարչական շրջան
Աբովյան 0172.14.009.176 հասցե, 15 շ/հ

Գլխավոր ճարտարապետ՝ Ա. Ղազարյան

Գծագրի անվանում

Կենտրոնական մասնաշենքի 3-րդ հարկ

Գծագրի համար

Ա-3		2025 թ.

ՀՀ ԿԳՄՍՆ ՊՈԱԿ «Հանրապետական համալսարան»
Հասցե՝ ք. Երևան, Աբովյան 13, 0012
Հեռ.՝ (+374 55) 599 75-28-88

BLUI ARCHITECTURE

Լուսանցքների չափերը՝ մմ

Նախագծման փուլ	Ա	
Գլխավոր ճարտարապետ	Ա. Ղազարյան	
Նախագծման ղեկավար	Ա. Ղազարյան	
Նախագծող	Ա. Ղազարյան	

Գծագրի տեսակ՝ Ճարտարապետական լուծումներ

Գծագրի անվանում՝ Կենտրոնական մասնաշենքի 3-րդ հարկ

Մասշտաբ՝ 1:150

Թուղթ՝ Ա3

Գծագրի № Ա-3

2025 թ.

Նշումներ՝

1. Ճարտարապետական լուծումները համապատասխանում են ՀՀ շինարարական նորմերի և կանոնների պահանջներին:
2. Ամրակցման մանրամասները տես համապատասխան նախագծերում:
3. Ճարտարապետական հատակագծերում նշված մակարդակները տրված են բացարձակ նիշերով (±0.00):

Ներկայացված են՝

- Ճ' առանցք՝ ±0.00 = 415.85
- Ճ'' առանցք՝ ±0.00 = 417.85
- Ճ''' առանցք՝ ±0.00 = 417.85
- Ե'' առանցք՝ ±0.00 = 421.00
- Ե''' առանցք՝ ±0.00 = 421.00

Գծագրի համարներ

Ա.05.32

Գծագրի նշանակում

- Ճարտարապետական հատակագծերում նշված մակարդակները ±0.00
- Հատակի մակարդակի տարբերություն նշված մակարդակից
- Թեքահարթակ
- Ներքին պատ
- Արտաքին պատ
- Առանցքներ

Գծագրի նշանակում

Ա.44 — Կտրվածքի համարը և էջը, որտեղ այն գտնվում է

Ա.44 — Ներքին դռան համարը և էջը, որտեղ այն գտնվում է

Ա.44 — Արտաքին դռան համարը և էջը, որտեղ այն գտնվում է

Ա.44 — Պատուհանի համարը և էջը, որտեղ այն գտնվում է

Ա.44 — Պատի համարը և էջը, որտեղ այն գտնվում է

Ա.44 — Սանհանգույցի համարը և էջը, որտեղ այն գտնվում է

Ա.44 — Աստիճանի համարը և էջը, որտեղ այն գտնվում է

Ա.44 — Պատ

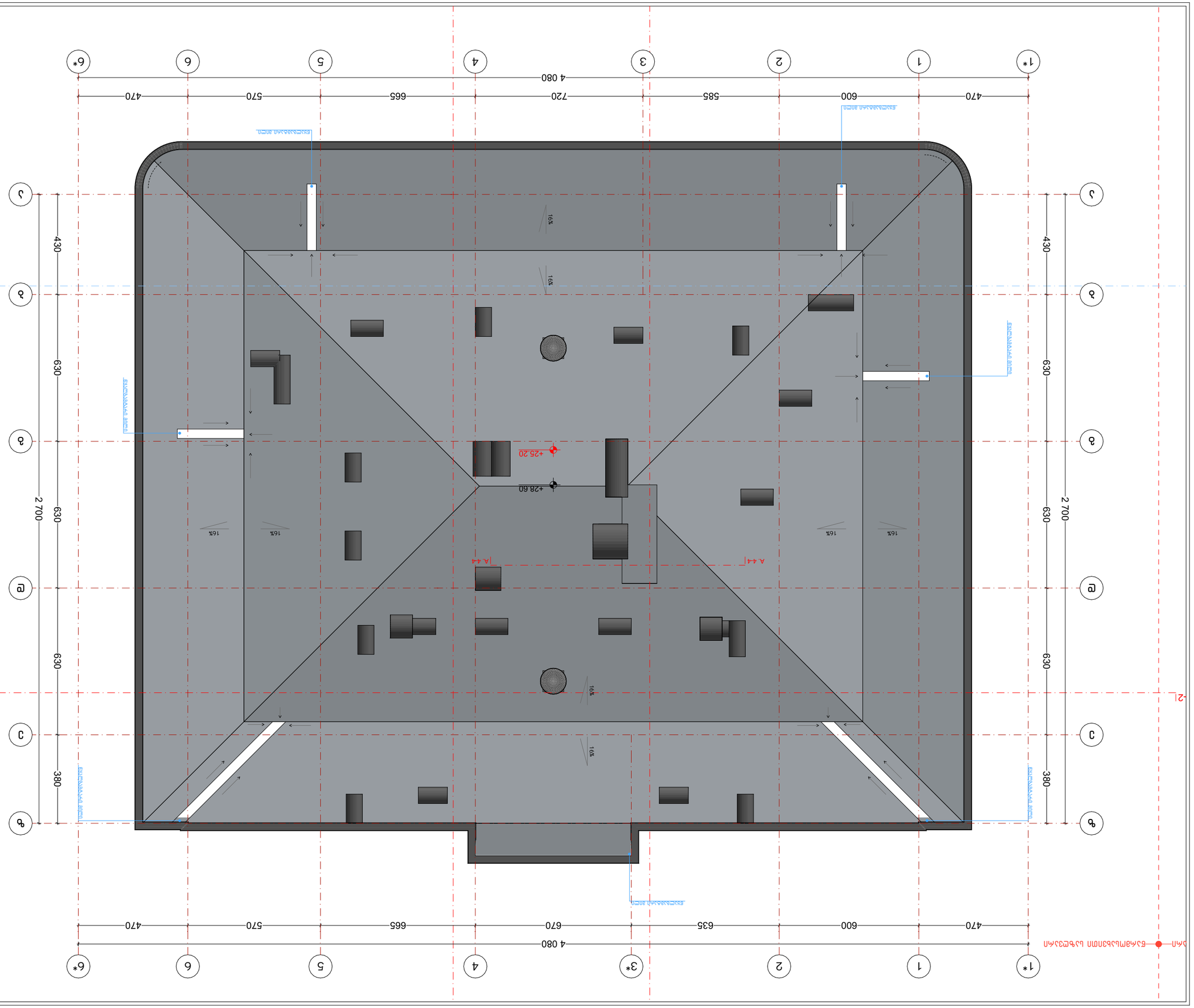

Схема устройства кровли:

Кровля здания
+28,60 отметка
1:150

Условные обозначения:

- Граница кровли
- Линия перепада высот
- Уклон кровли
- Водосточная воронка
- Направление уклона
- Отметка кровли: ±0.00 = 415.85
- Отметка: ±0.00 = 417.85
- Отметка: ±0.00 = 421.00
- Отметка: ±0.00 = 421.00

Экспликация помещений

№	Наименование	Площадь, м²
1	Технический этаж	1512.3
2	Лестничная клетка	32.4
3	Венткамера	63.0

Примечания:

1. Кровля здания — плоская с внутренним водостоком. Уклон кровли 1,5% в сторону водосборных воронок.
2. Лестничная клетка имеет отдельный выход на кровлю.
3. Венткамера кровли расположена на отметке +28,60 (+0,00).

Материал кровли: Рулонная битумно-полимерная мембрана.

Разработал: Ахметов Р.Т.

Проверил: Сагындыкова Л.Б.

Главный архитектор проекта: Ахметов Р.Т.

Главный инженер проекта: Сагындыкова Л.Б.

Начальник отдела: Ахметов Р.Т.

Согласовано: Сагындыкова Л.Б.

Утверждено: Ахметов Р.Т.

Кровля здания
+28,60 отметка
1:150

Условные обозначения:

- Граница кровли
- Линия перепада высот
- Уклон кровли
- Водосточная воронка
- Направление уклона
- Отметка кровли: ±0.00 = 415.85
- Отметка: ±0.00 = 417.85
- Отметка: ±0.00 = 421.00
- Отметка: ±0.00 = 421.00

Экспликация помещений

№	Наименование	Площадь, м²
1	Технический этаж	1512.3
2	Лестничная клетка	32.4
3	Венткамера	63.0

Примечания:

1. Кровля здания — плоская с внутренним водостоком. Уклон кровли 1,5% в сторону водосборных воронок.
2. Лестничная клетка имеет отдельный выход на кровлю.
3. Венткамера кровли расположена на отметке +28,60 (+0,00).

Материал кровли: Рулонная битумно-полимерная мембрана.

Разработал: Ахметов Р.Т.

Проверил: Сагындыкова Л.Б.

Главный архитектор проекта: Ахметов Р.Т.

Главный инженер проекта: Сагындыкова Л.Б.

Начальник отдела: Ахметов Р.Т.

Согласовано: Сагындыкова Л.Б.

Утверждено: Ахметов Р.Т.

Г. Астана, ул. Кенесары, 36/1, БЦ «Нурлы Жол», оф. 412
Тел.: +7 (7172) 55-36-14, 55-36-15
E-mail: info@bluearch.kz

Кровля здания
+28,60 отметка
1:150

Условные обозначения:

- Граница кровли
- Линия перепада высот
- Уклон кровли
- Водосточная воронка
- Направление уклона
- Отметка кровли: ±0.00 = 415.85
- Отметка: ±0.00 = 417.85
- Отметка: ±0.00 = 421.00
- Отметка: ±0.00 = 421.00

Экспликация помещений

№	Наименование	Площадь, м²
1	Технический этаж	1512.3
2	Лестничная клетка	32.4
3	Венткамера	63.0

Примечания:

1. Кровля здания — плоская с внутренним водостоком. Уклон кровли 1,5% в сторону водосборных воронок.
2. Лестничная клетка имеет отдельный выход на кровлю.
3. Венткамера кровли расположена на отметке +28,60 (+0,00).

Материал кровли: Рулонная битумно-полимерная мембрана.

Разработал: Ахметов Р.Т.

Проверил: Сагындыкова Л.Б.

Главный архитектор проекта: Ахметов Р.Т.

Главный инженер проекта: Сагындыкова Л.Б.

Начальник отдела: Ахметов Р.Т.

Согласовано: Сагындыкова Л.Б.

Утверждено: Ахметов Р.Т.

Г. Астана, ул. Кенесары, 36/1, БЦ «Нурлы Жол», оф. 412
Тел.: +7 (7172) 55-36-14, 55-36-15
E-mail: info@bluearch.kz

Кровля здания	Масштаб:	1:150
+28,60 отметка	Лист:	А-3
		2025 г.

BLUE ARCHITECTURE

Г. Астана, ул. Кенесары, 36/1, БЦ «Нурлы Жол», оф. 412
Тел.: +7 (7172) 55-36-14, 55-36-15

მისაწვდომი "ა" ტიპის საცხოვრებელი ერთეული +6.30 ნიშნულზე

საპროექტო ობიექტში მდებარეობს 92 საცხოვრებელი ერთეული, რომელთა 2% წარმოადგენს "ა" ტიპის ბინას. შესაბამისად გვაქვს 2 "ა" ტიპის ერთეული.

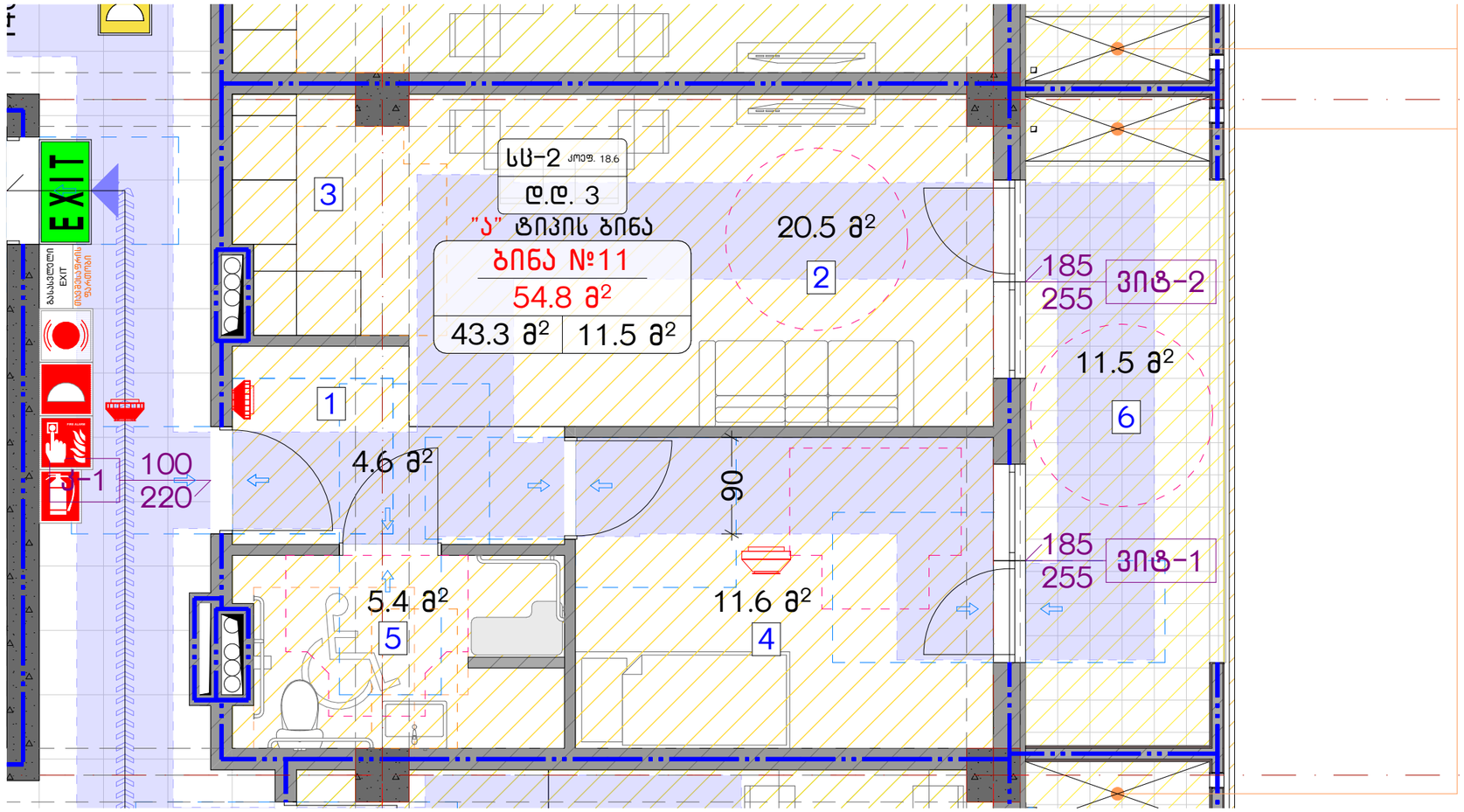

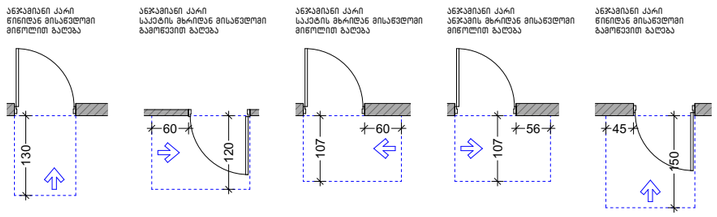

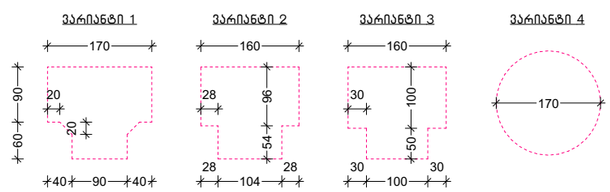

ნახაზის დასახელება:

მისაწვდომი "ა" ტიპის საცხოვრებელი ერთეული

ექსპლიკაცია:

პირობითი ნიშნები:

- ნაკვეთის საზღვარი
- მონოლითი
- იატაკის მოჭიმვა
- შემავსებელი
- ჭრილის ხაზი
- ±0.00 კონსტრუქციული ნიშნული
- ±0.00 არქიტექტურული ნიშნული

შენიშვნები

1. ნახაზში შეტანილი ყველა ცვლილება უნდა შეთანხმდეს პროექტის ავტორთან.
2. პროექტში ყველა ზომა მოცემულია სანტიმეტრებში, ნიშნულები მეტრებში
3. შენობის საპროექტო ნული (+0.00) ტოლია:

"ა" ბლოკი: ±0.00 = 415.85
"ბ" ბლოკი: ±0.00 = 417.85
"გ" ბლოკი: ±0.00 = 417.85
"დ" ბლოკი: ±0.00 = 421.00
"ე" ბლოკი: ±0.00 = 421.00

მისამართი

ქ. თბილისი, დიღმის სახ. საცდელი მეურნეობა
საკ. კოდი: 01.72.14.009.176 11515 მ²

პროექტის სახელწოდება

მრავალბინიანი საცხოვრებელი სახლის არქიტექტურული პროექტი

სტადია	პროექტი	არ
თანამდებობა	გვარი	ხელმოწერა
დირექტორი	გ. გენდელიანი	
არქიტექტორი	ი. გოგოხია	
არქიტექტორი	ლ.ტეფნაძე	

საპროექტოს ლოგო

BIJI ARCHITECTURE
ქ. თბილისი, მ. შავიშვილის №1ა
TEL: 595 55-35-74; 599 75-28-88

დაკვეთა №		მასშტაბი
სტადია	პროექტი	1:100, 1:50
ფორმატი	ფურცლები	A.05.34
A-3		2025 წ.

მისაწვდომი "ა" ტიპის საცხოვრებელი ერთეული +3.15 ნიშნულზე

საპროექტო ობიექტში მდებარეობს 92 საცხოვრებელი ერთეული, რომელთა 2% წარმოადგენს "ა" ტიპის ბინას. შესაბამისად გვაქვს 2 "ა" ტიპის ერთეული.

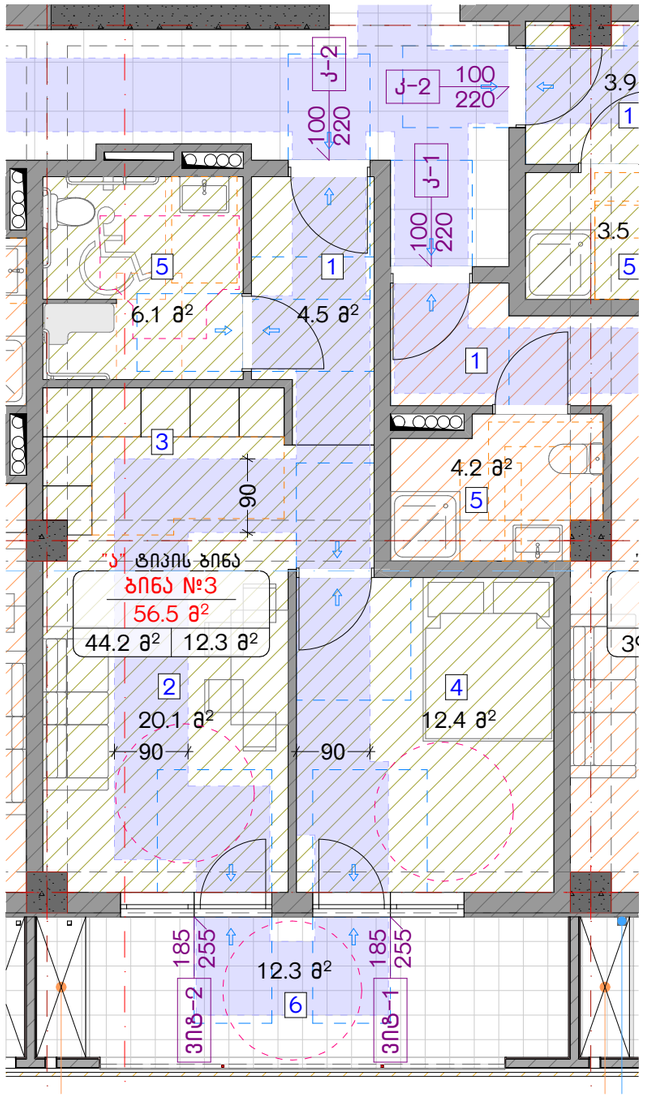

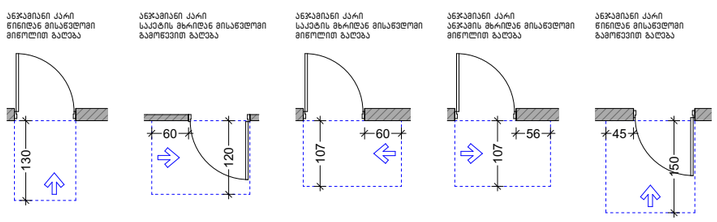

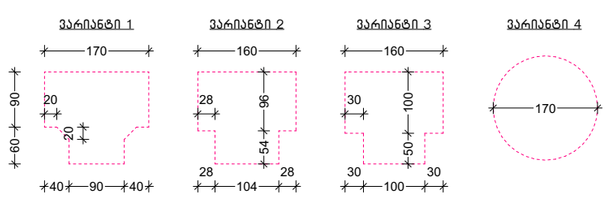

ნახაზის დასახელება:

მისაწვდომი "ა" ტიპის საცხოვრებელი ერთეული

ექსპლიკაცია:

პირობითი ნიშნები:

- ნაკვეთის საზღვარი
- მონოლითი
- იატაკის მოჭიმვა
- შემავსებელი
- ჭრილის ხაზი
- ±0.00 კონსტრუქციული ნიშნული
- ±0.00 არქიტექტურული ნიშნული

შენიშვნები

1. ნახაზში შეტანილი ყველა ცვლილება უნდა შეთანხმდეს პროექტის ავტორთან.
2. პროექტში ყველა ზომა მოცემულია სანტიმეტრებში. ნიშნულები მეტრებში
3. შენობის საპროექტო ნული (+0.00) ტოლია:

"ა" ბლოკი: ±0.00 = 415.85
"ბ" ბლოკი: ±0.00 = 417.85
"გ" ბლოკი: ±0.00 = 417.85
"დ" ბლოკი: ±0.00 = 421.00
"ე" ბლოკი: ±0.00 = 421.00

მისამართი

ქ. თბილისი, დიდგმის სახ. საცდელი მეურნეობა
საკ. კოდი: 01.72.14.009.176 11515 მ²

პროექტის სახელწოდება

მრავალბინიანი საცხოვრებელი სახლის არქიტექტურული პროექტი

სტადია	პროექტი	არ
თანამდებობა	გვარი	ხელმოწერა
დირექტორი	გ. გენდელიანი	
არქიტექტორი	ი. გოგოხია	
არქიტექტორი	ლ. ტეფნაძე	

საპროექტო ლოგო

BIJI ARCHITECTURE
ქ. თბილისი, მ. შავიშვილის №1ა
TEL: 595 55-35-74; 599 75-28-88

დაკვეთა №		მასშტაბი
სტადია	პროექტი	1:75, 1:100
ფორმატი	ფურცლები	A.05.35
A-3		2025 წ.

მისაწვდომი სან.კვანძი "ა" ტიპის ერთეულში

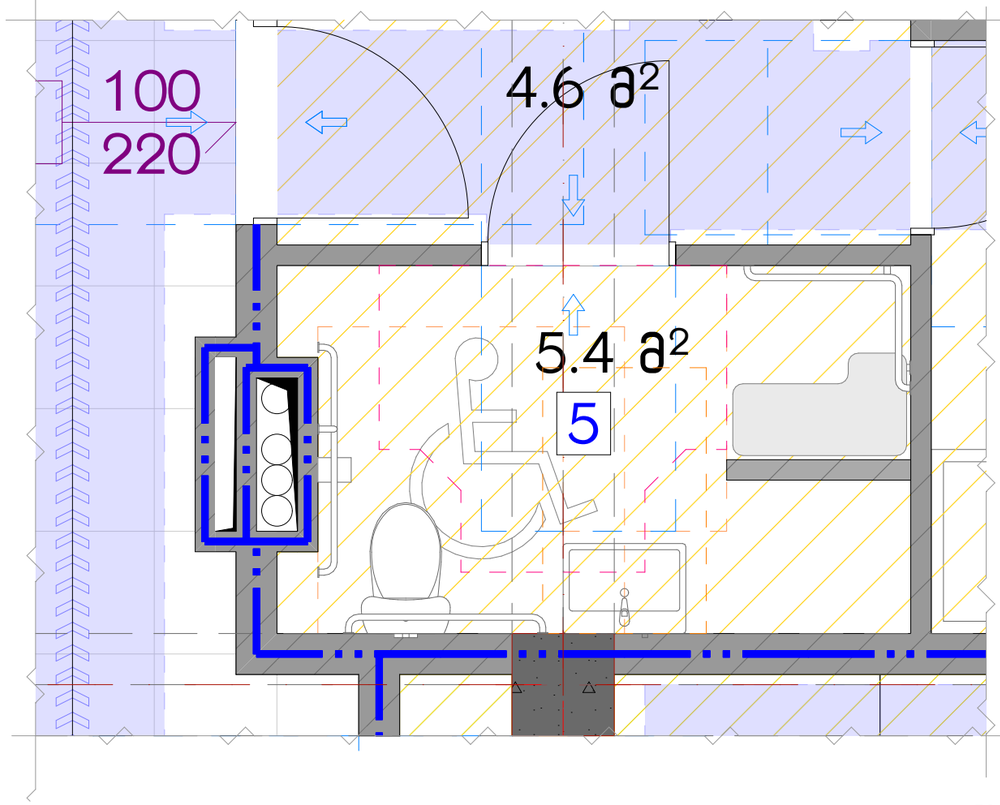

ხელსაბანის მდებარეობა

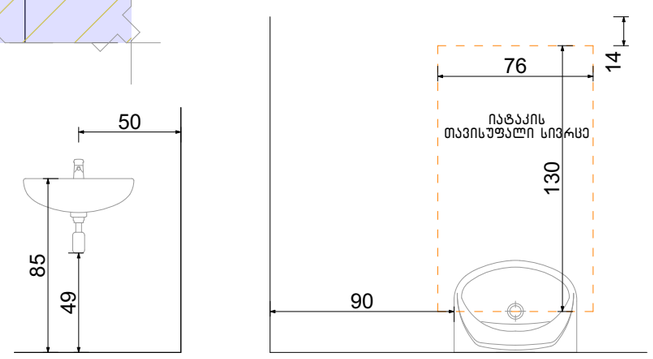

თავისუფალი სივრცე ფეხის ფალანგისათვის

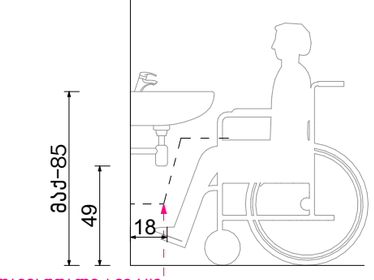

ფეხის ფალანგის თავისუფალი სივრცე

თავისუფალი სივრცე კართან მანევრირებისთვის ანჯამიანი კარი. საკეტის მხრიდან მისაწვდომი – გამოწევით გაღება

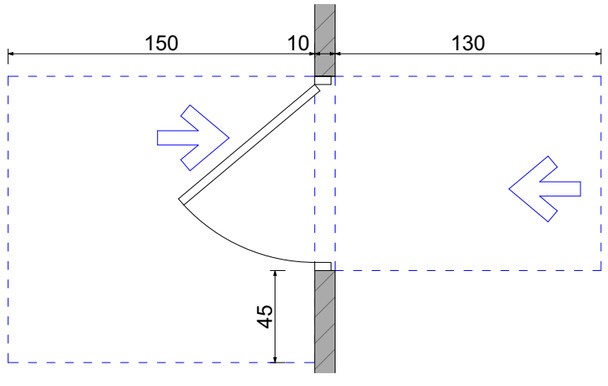

ფორმის მოსატრიალებელი სივრცე ვარიანტი 4

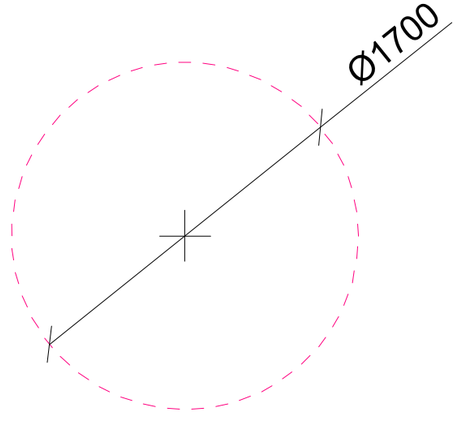

აბაზანის მდებარეობა

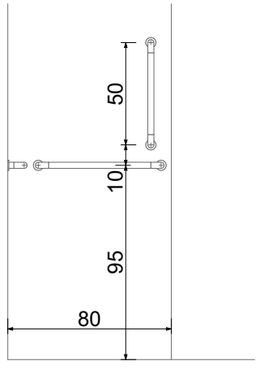

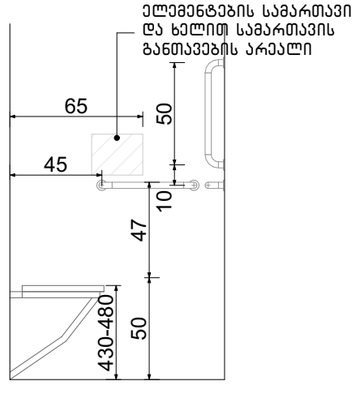

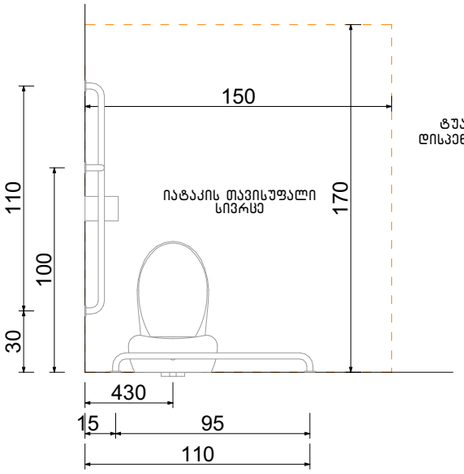

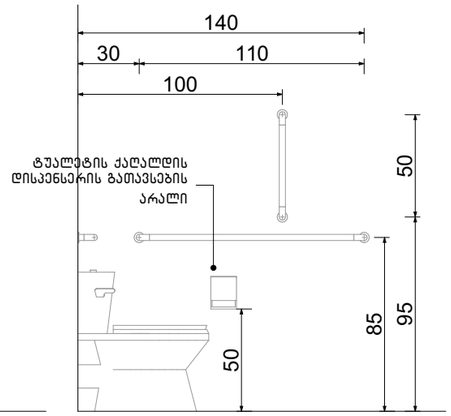

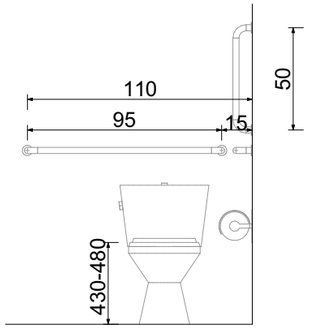

ნახაზის დასახელება:

მისაწვდომი სველი წერტილი "ა" ტიპის ერთეულში

ქმაკლიკაცია:

პირობითი ნიშნები:

- ნაკვეთის საზღვარი
- მონოლითი
- იატაკის მოჭიმვა
- შეგავსებელი
- ჭრილის ხაზი
- ±0.00 კონსტრუქციული ნიშნული
- ±0.00 არქიტექტურული ნიშნული

შენიშვნები

1. ნახაზში შეტანილი ყველა ცვლილება უნდა შეთანხმდეს პროექტის ავტორთან.
2. პროექტში ყველა ზომა მოცემულია სანტიმეტრებში. ნიშნულები მეტრებში
3. შენობის საპროექტო ნული (+0.00) ტოლია:

"ა" ბლოკი: ±0.00 = 415.85
"ბ" ბლოკი: ±0.00 = 417.85
"გ" ბლოკი: ±0.00 = 417.85
"დ" ბლოკი: ±0.00 = 421.00
"ე" ბლოკი: ±0.00 = 421.00

მისამართი

ქ. თბილისი, დიღმის სახწ. საცდელი მეურნეობა
საკ. კოდი: 01.72.14.009.176 11515 მ²

პროექტის სახელწოდება

მრავალბინიანი საცხოვრებელი სახლის არქიტექტურული პროექტი

სტადია	პროექტი	არ
თანამდებობა	გვარი	ხელმოწერა
დირექტორი	გ. ბენდელიანი	
არქიტექტორი	ი. გოგოხია	
არქიტექტორი	ლ.ტეფნაძე	

საპროექტო ლოგო

BIJI ARCHITECTURE
ქ. თბილისი, მ. შავიშვილის №1ა
TEL: 595 55-35-74; 599 75-28-88

დაკვეთა №		მასშტაბი
სტადია	პროექტი	1:30
ფორმატი	ფურცლები	A.05.36
A-3		2025 წ.

მისაწვდომი სან.კვანძი "ა" ტიპის ერთეულში

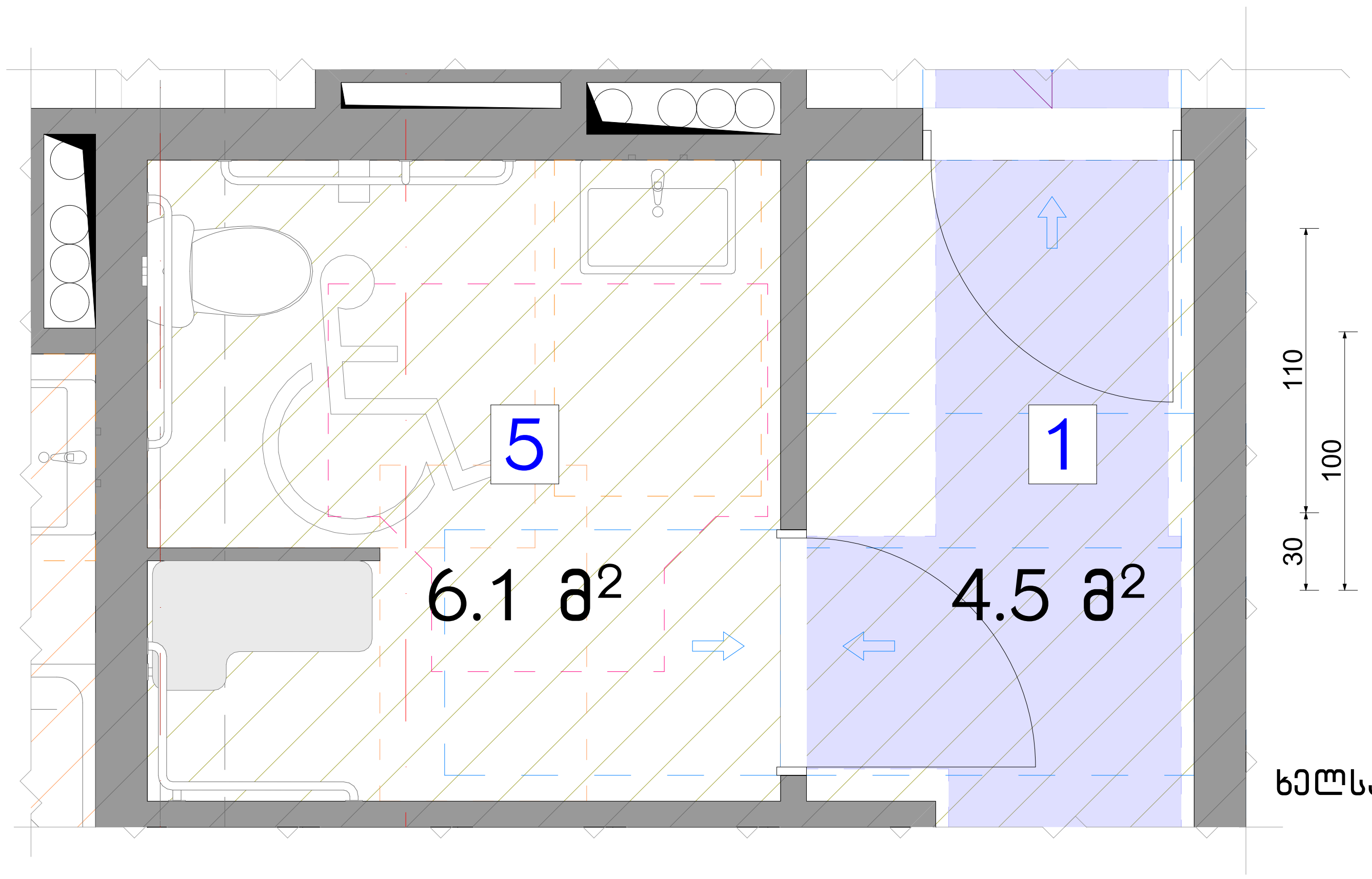

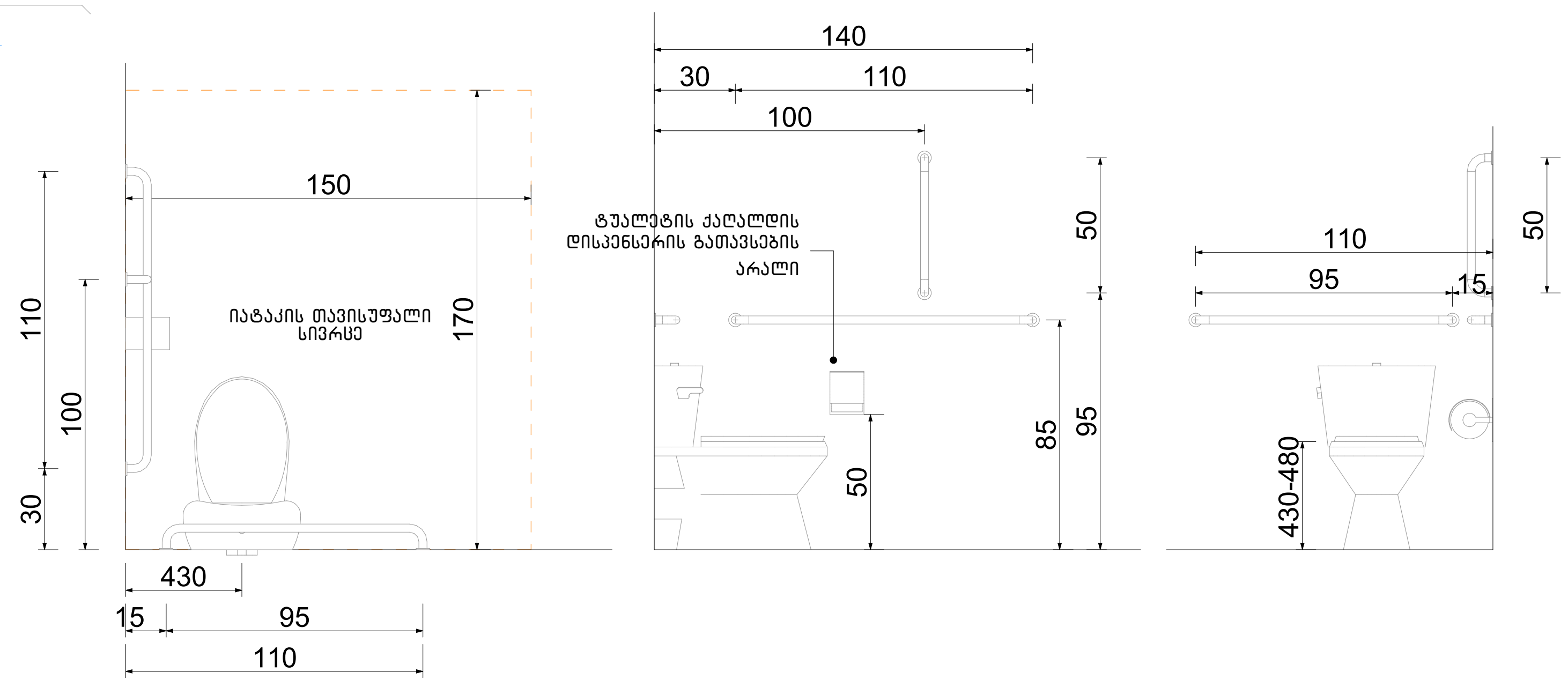

ხელსაბანის მდებარეობა

თავისუფალი სივრცე ფეხის ფალანგისათვის

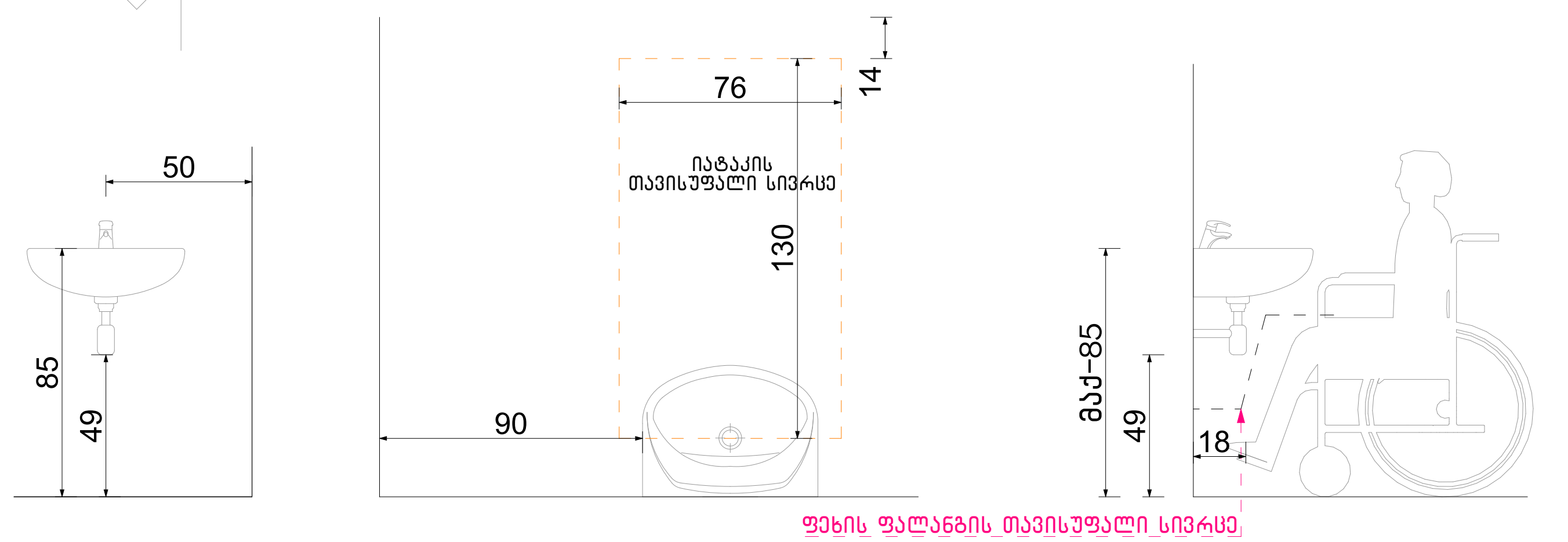

თავისუფალი სივრცე კართან მანევრირებისთვის ანჯამიანი კარი. საკეტის მხრიდან მისაწვდომი – გამოწევით გაღება

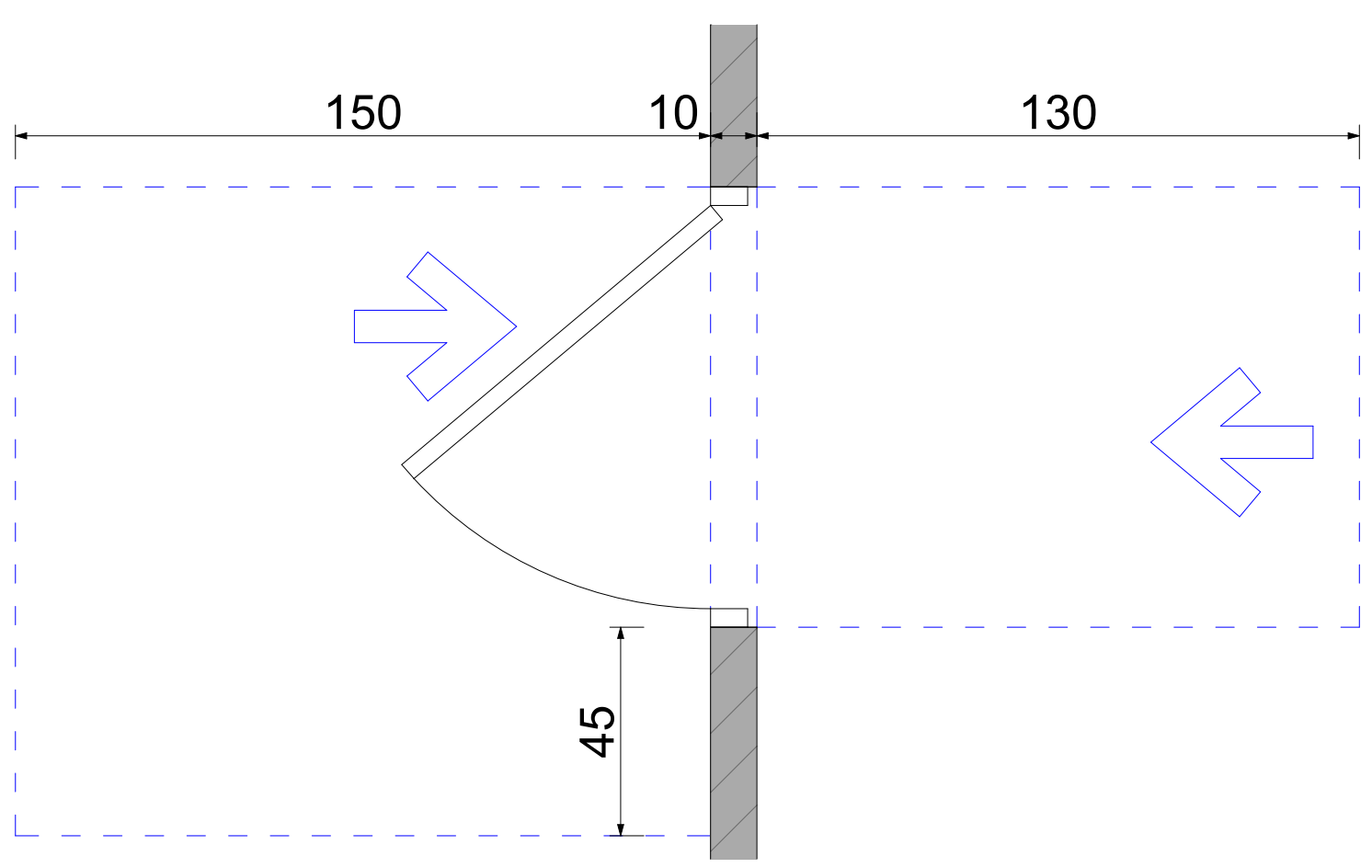

ფორმის მოსატრიალებელი სივრცე ვარიანტი 4

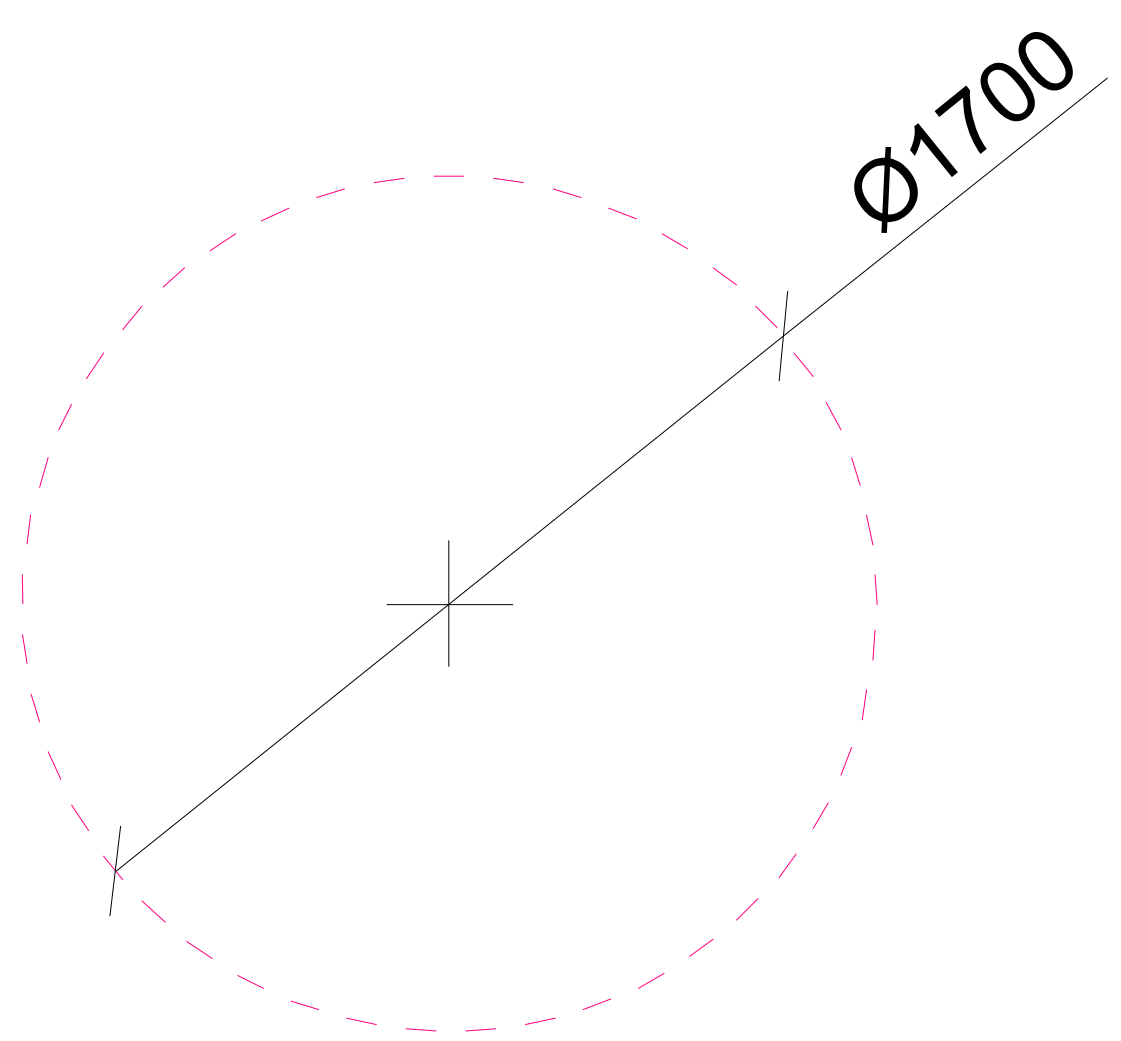

აბაზანის მდებარეობა

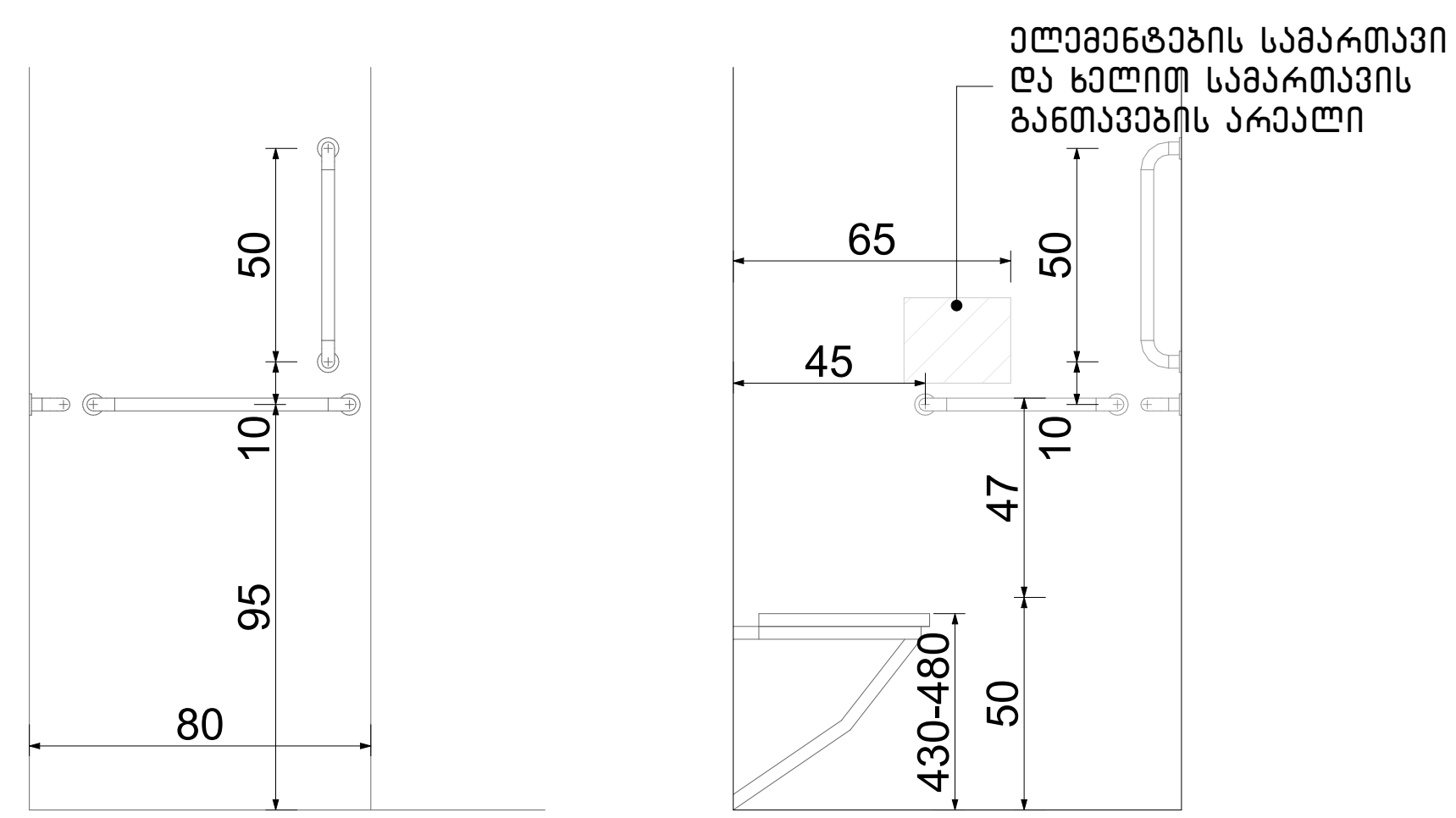

ნახაზის დასახელება:

მისაწვდომი სველი წერტილი "ა" ტიპის ერთეულში

ექსპლიკაცია:

პირობითი ნიშნები:

- ნაკვეთის საზღვარი
- მონოლითი
- იატაკის მოჭიმვა
- შემავსებელი
- ჭრილის ხაზი
- ±0.00 კონსტრუქციული ნიშნული
- ±0.00 არქიტექტურული ნიშნული

შენიშვნები

1. ნახაზში შეტანილი ყველა ცვლილება უნდა შეთანხმდეს პროექტის ავტორთან.
2. პროექტში ყველა ზომა მოცემულია სანტიმეტრებში, ნიშნულები მეტრებში
3. შენობის საპროექტო ნული (+0.00) ტოლია:

''ა'' ბლოკი: ±0.00 = 415.85
''ბ'' ბლოკი: ±0.00 = 417.85
''გ'' ბლოკი: ±0.00 = 417.85
''დ'' ბლოკი: ±0.00 = 421.00
''ე'' ბლოკი: ±0.00 = 421.00

მისამართი

ქ. თბილისი, დიღმის სასწ. საცდელი მეურნეობა
საკ. კოდი: 01.72.14.009.176 11515 მ²

პროექტის სახელწოდება

მრავალბინიანი საცხოვრებელი სახლის არქიტექტურული პროექტი

სტადია	პროექტი	არ
თანამდებობა	გვარი	ხელმოწერა
დირექტორი	გ. ბენდელიანი	
არქიტექტორი	ი. გოგოხია	
არქიტექტორი	ლ.ტეფნაძე	

საპროექტოს ლოგო

BIJI ARCHITECTURE

ქ. თბილისი, მ. შავიშვილის №1ა
TEL: 595 55-35-74; 599 75-28-88

დაკვეთა №		მასშტაბი
სტადია	პროექტი	1:30
ფორმატი	ფურცლები	A.05.37
A-3		2025 წ.

მისაწვდომი სან.კვანძი საოფისე სივრცეში

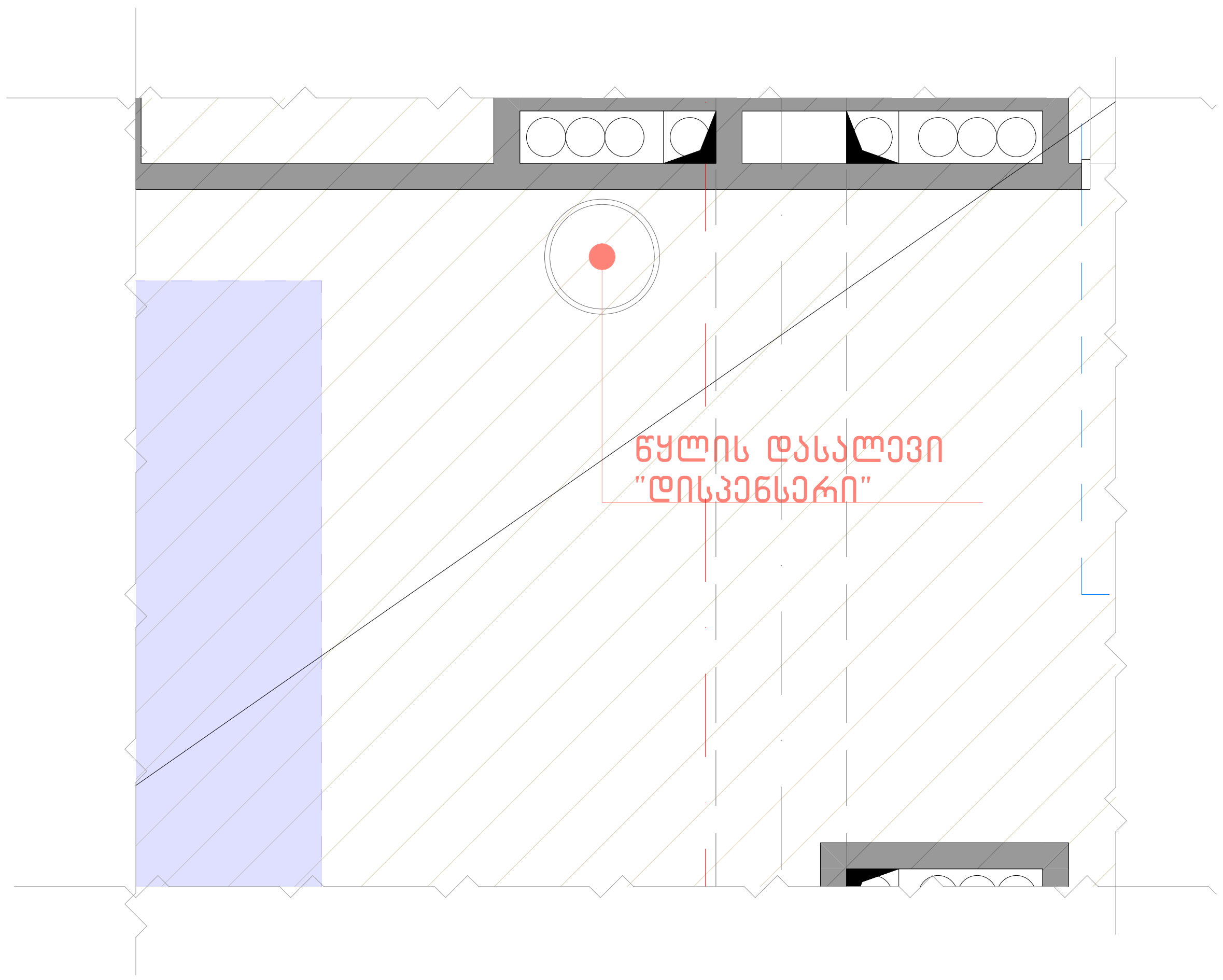

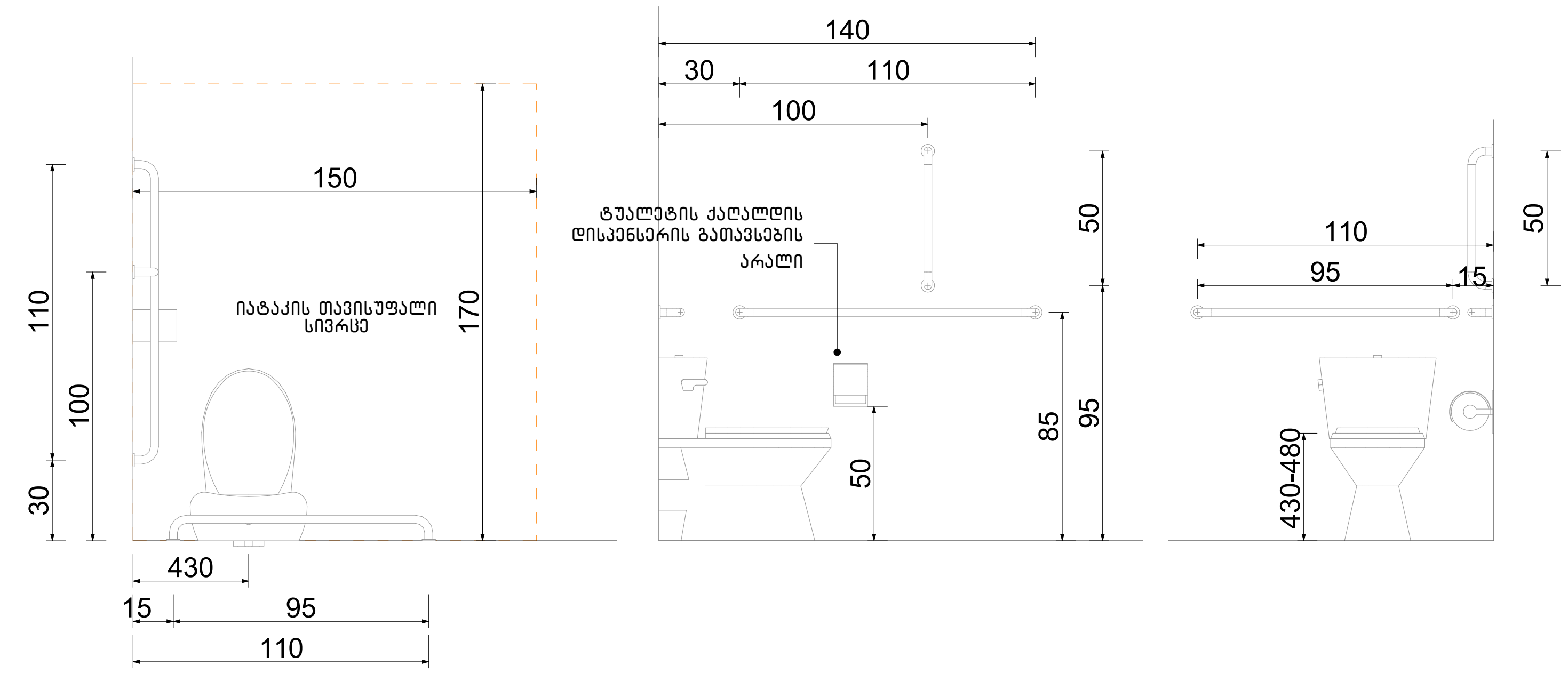

ხელსაბანის მდებარეობა

თავისუფალი სივრცე ფეხის ფალანგისათვის

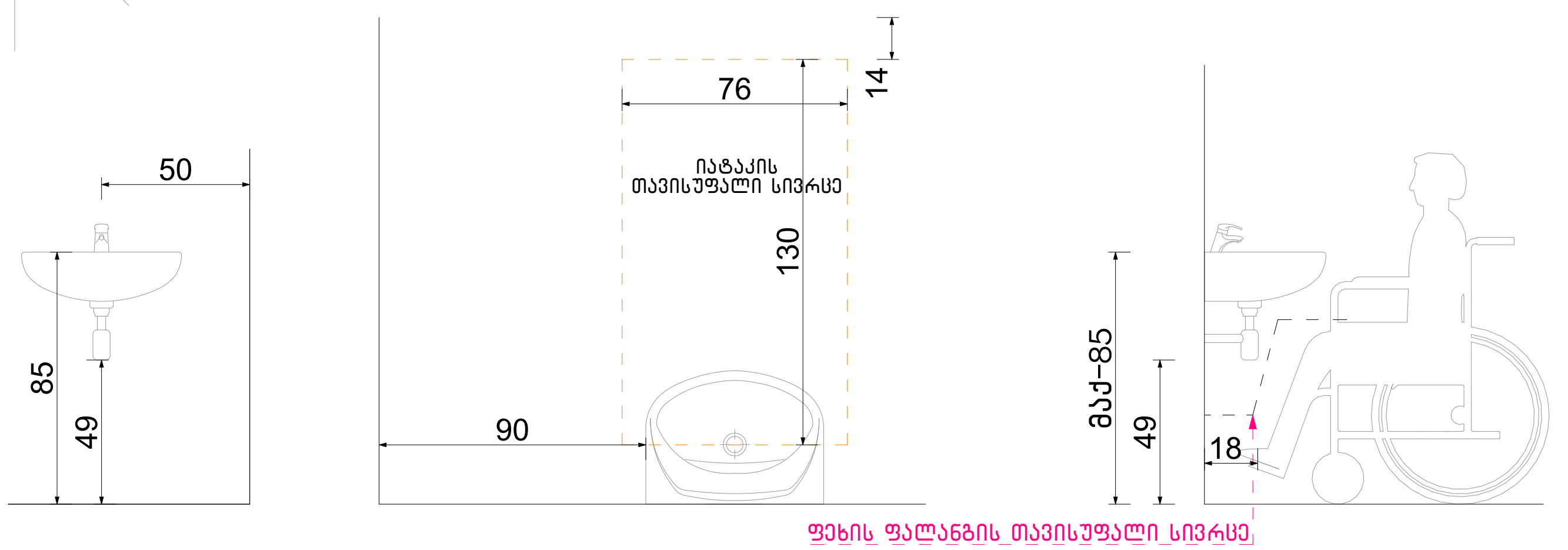

თავისუფალი სივრცე კართან მანევრირებისთვის ანჯამიანი კარი. საკეტის მხრიდან მისაწვდომი – გამოწევით გაღება

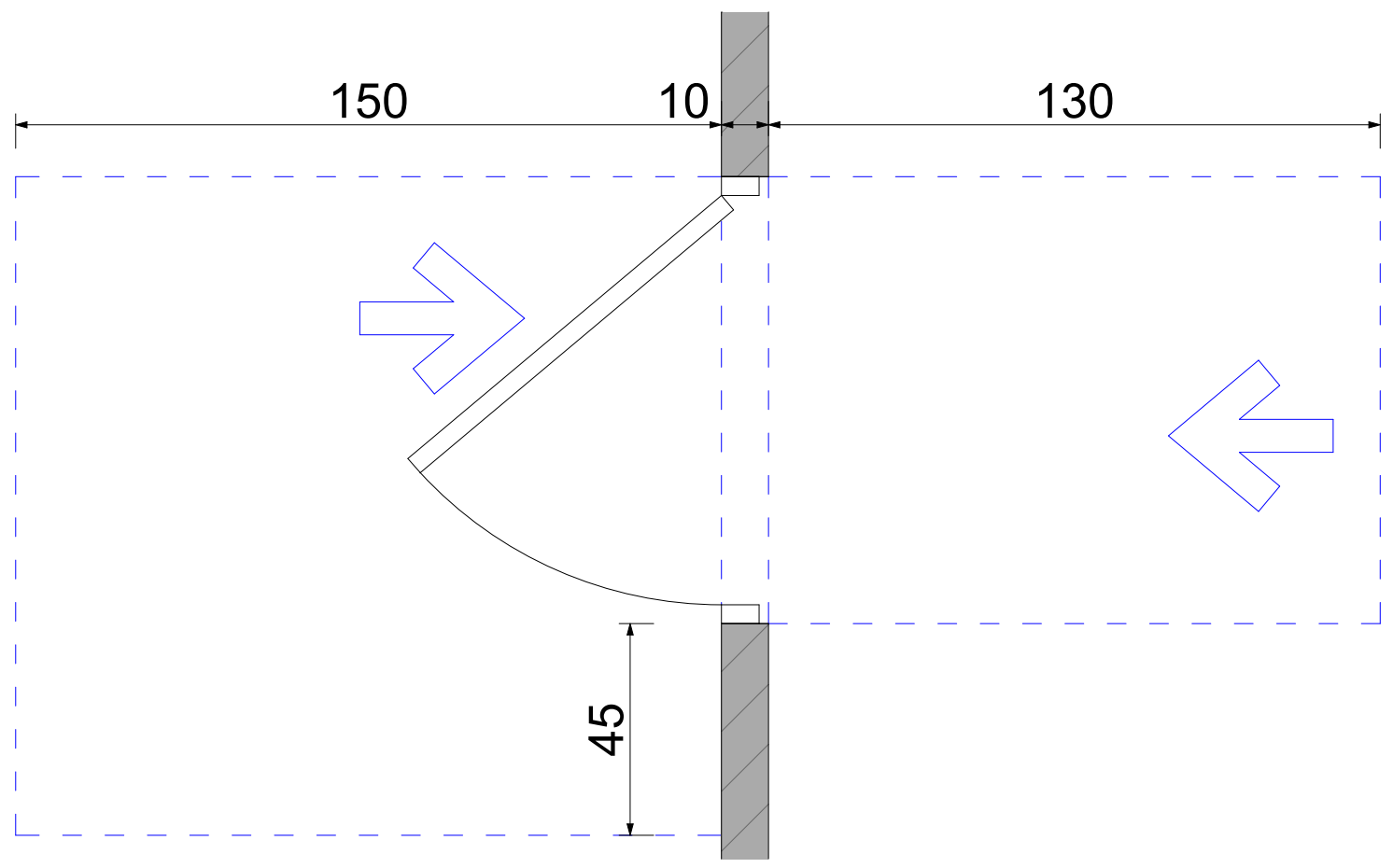

ფორმის მოსატრიალებელი სივრცე ვარიანტი 4

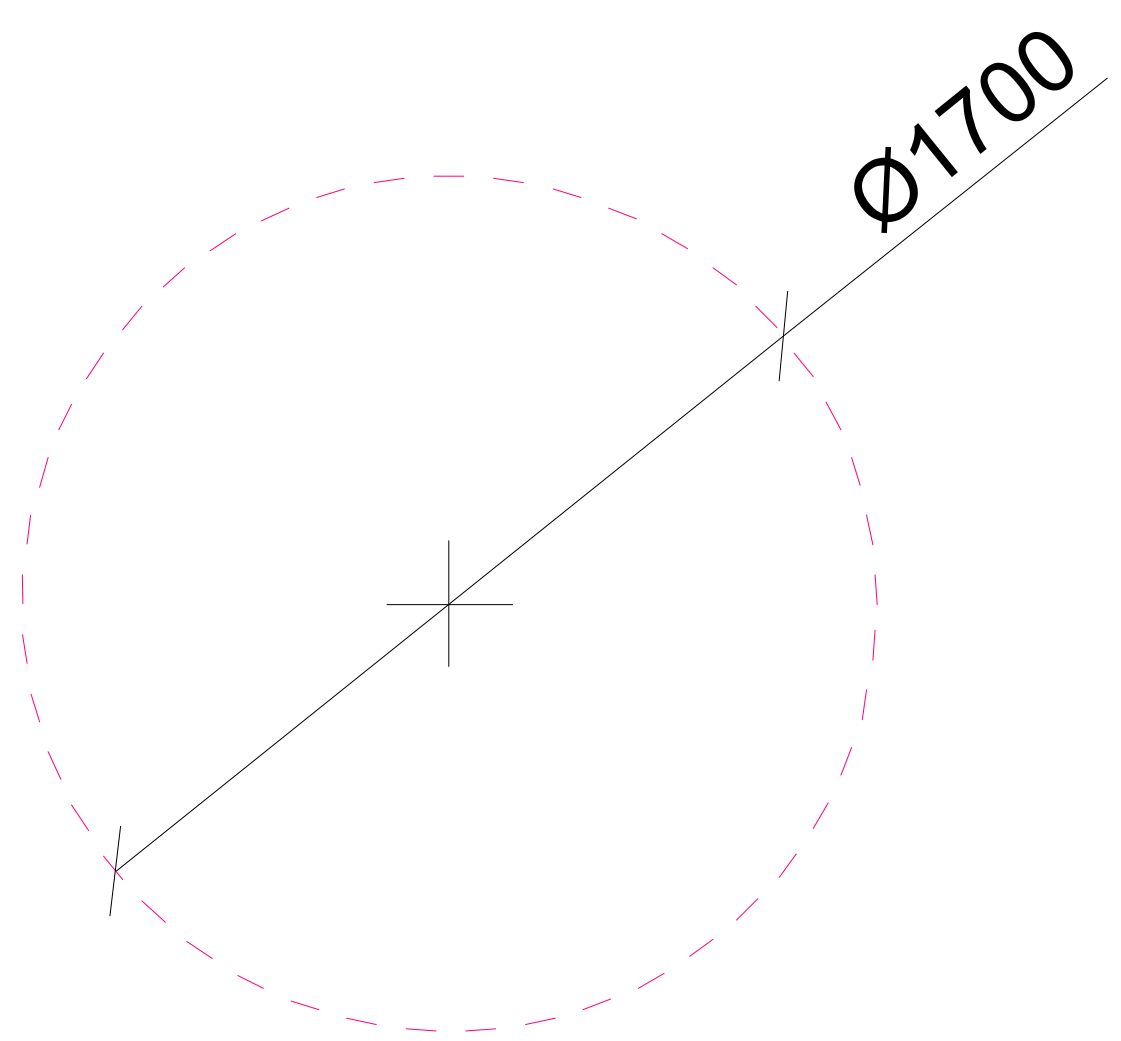

აბაზანის მდებარეობა

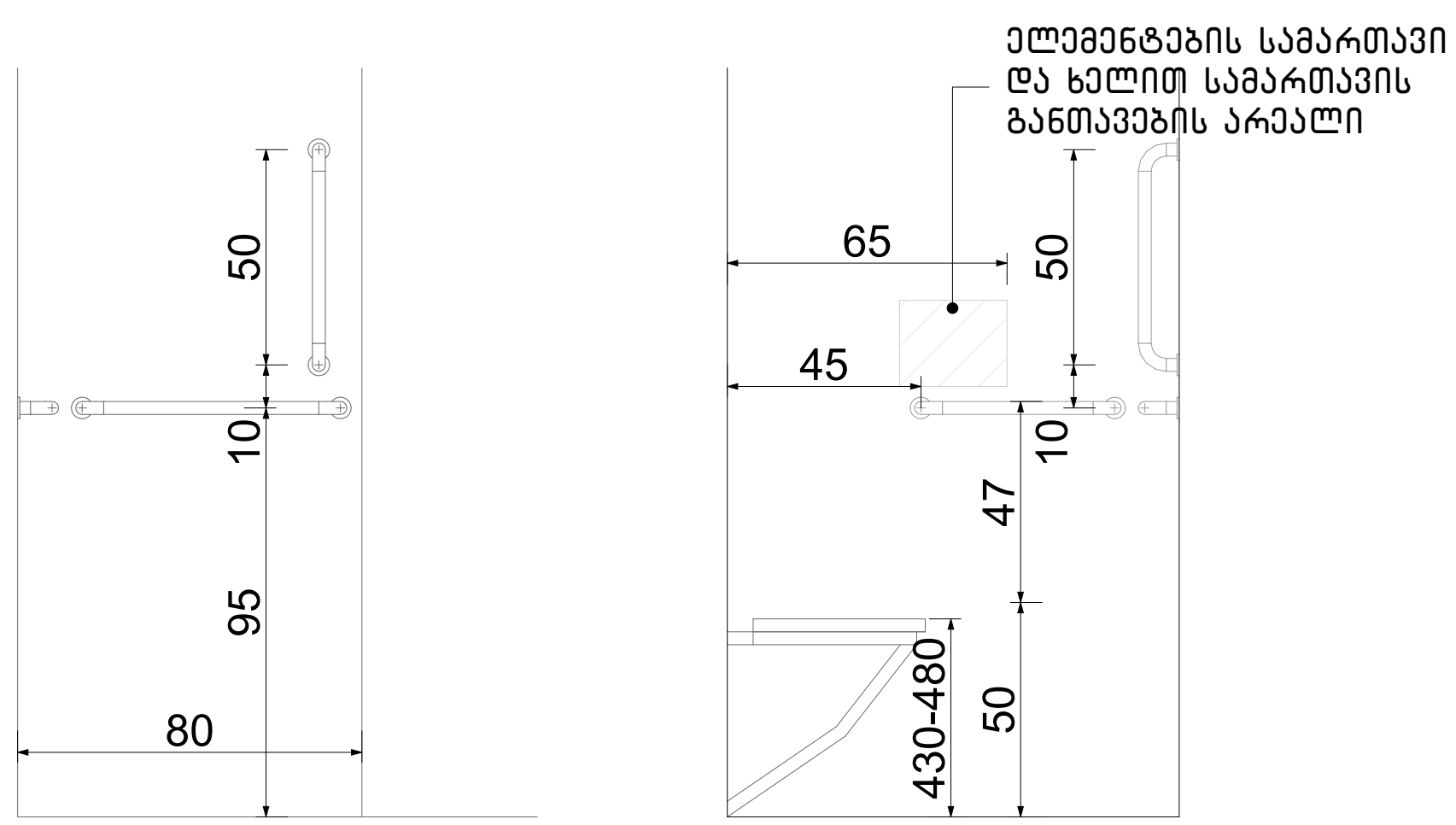

ნახაზის დასახელება:

მისაწვდომი სველი წერტილი საოფისე სივრცეში

ექსპლიკაცია:

პირობითი ნიშნები:

- ნაკვეთის საზღვარი
- მონოლითი
- იატაკის მოჭიმვა
- შემავსებელი
- ჭრილის ხაზი
- ±0.00 კონსტრუქციული ნიშნული
- ±0.00 არქიტექტურული ნიშნული

შენიშვნები

1. ნახაზში შეტანილი ყველა ცვლილება უნდა შეთანხმდეს პროექტის ავტორთან.
2. პროექტში ყველა ზომა მოცემულია სანტიმეტრებში, ნიშნულები მეტრებში
3. შენობის საპროექტო ნული (+0.00) ტოლია:

"ა" ბლოკი: ±0.00 = 415.85
"ბ" ბლოკი: ±0.00 = 417.85
"გ" ბლოკი: ±0.00 = 417.85
"დ" ბლოკი: ±0.00 = 421.00
"ე" ბლოკი: ±0.00 = 421.00

მისამართი

ქ. თბილისი, დიღმის სასწ. საცდელი მეურნეობა
საკ. კოდი: 01.72.14.009.176 11515 მ²

პროექტის სახელწოდება

მრავალბინიანი საცხოვრებელი სახლის არქიტექტურული პროექტი

სტადია	პროექტი	არ
თანამდებობა	გვარი	ხელმოწერა
დირექტორი	გ. ბენდელიანი	
არქიტექტორი	ი. გოგოხია	
არქიტექტორი	ლ.ტეფნაძე	

საპროექტოს ლოგო

BIJI ARCHITECTURE

ქ. თბილისი, მ. შავიშვილის №1ა

TEL: 595 55-35-74; 599 75-28-88

დაკვეთა №		მასშტაბი
სტადია	პროექტი	1:30
ფორმატი	ფურცლები	A.05.38
A-3		2025 წ.

ორმხრივი კავშირის გამოყენების წესები, ნიშანი უნდა გაიკრას თავშესაფრის ფართობებთან

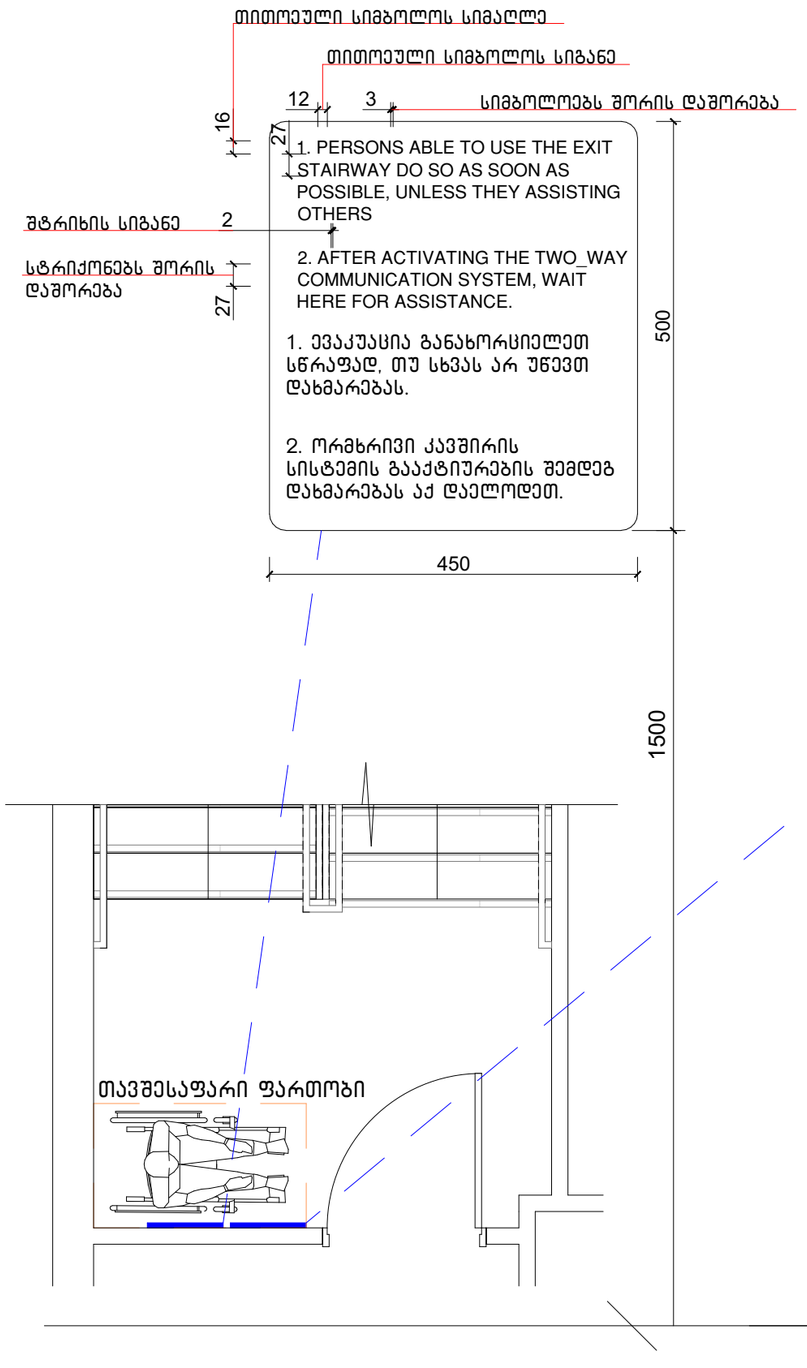

გზა-კიბის ამოსასვლობის ნიშანი, გზა-კიბის საზღვრებში, დერეფანში გამავალი კარის საკეტის მომიჯნავედ

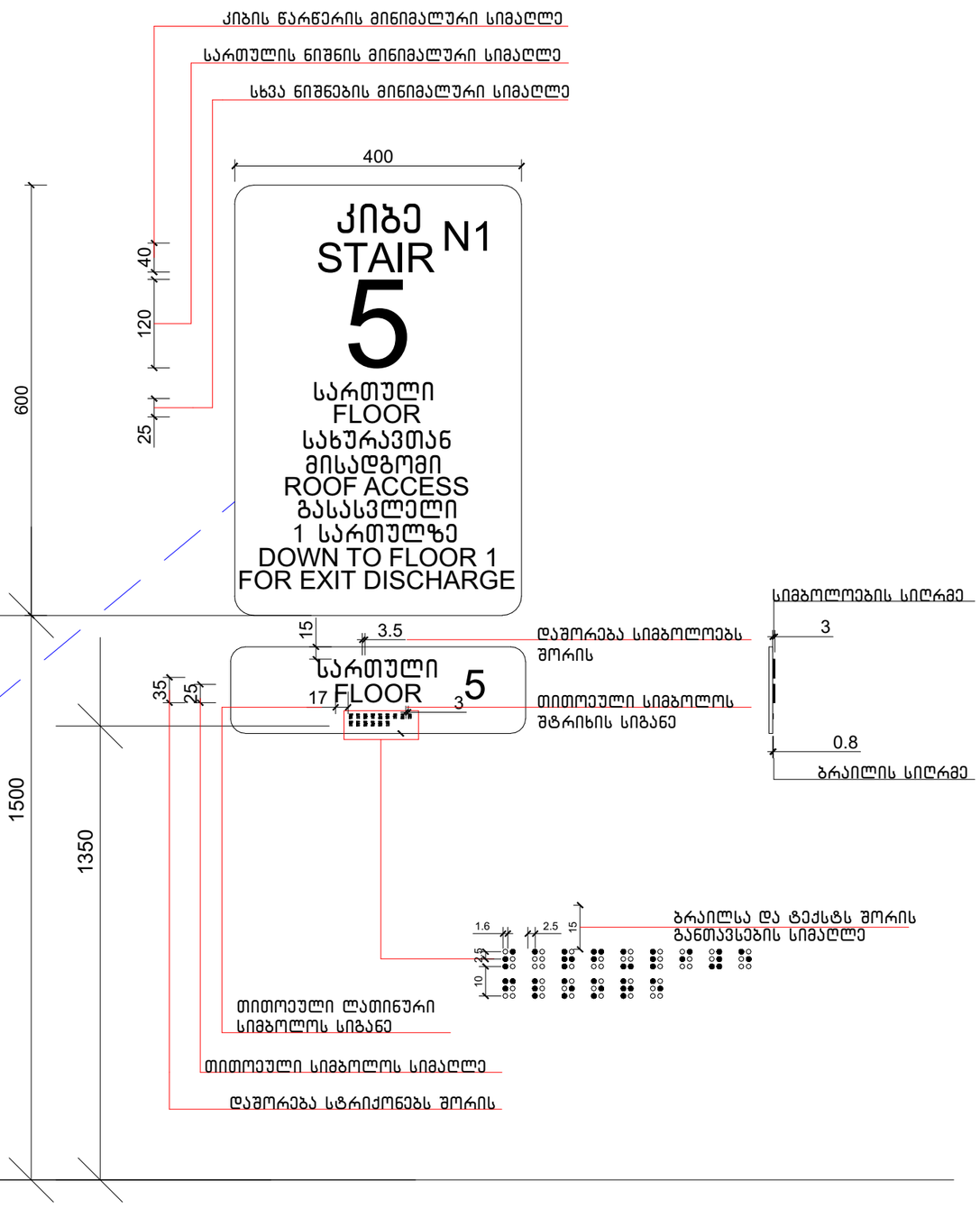

ნახაზის დასახელება:

ნიშნები

ქაქსპლიკაცია:

პირობითი ნიშნები:

- ნაკვეთის საზღვარი
- მონოლითი
- იატაკის მოჭიმვა
- შემავსებელი
- ჭრილის ხაზი
- ±0.00 კონსტრუქციული ნიშნული
- ±0.00 არქიტექტურული ნიშნული

შენიშვნები

1. ნახაზში შეტანილი ყველა ცვლილება უნდა შეთანხმდეს პროექტის ავტორთან.
2. პროექტში ყველა ზომა მოცემულია სანტიმეტრებში, ნიშნულები მეტრებში
3. მშენობის საპროექტო ნული (+0.00) ტოლია:
"ა" ბლოკი: ±0.00 = 415.85
"ბ" ბლოკი: ±0.00 = 417.85
"გ" ბლოკი: ±0.00 = 417.85
"დ" ბლოკი: ±0.00 = 421.00
"ე" ბლოკი: ±0.00 = 421.00

მისამართი

ქ. თბილისი, დიდუბის სახ.წ. საცდელი მეურნეობა
საკ. კოდი: 01.72.14.009.176 11515 მ²

პროექტის სახელწოდება

მრავალბინიანი საცხოვრებელი სახლის არქიტექტურული პროექტი

სტადია	პროექტი	არ
თანამდებობა	გვარი	ხელმოწერა
დირექტორი	გ. ბენდელიანი	
არქიტექტორი	ი. გოგოხია	
არქიტექტორი	ლ.ტეფნაძე	

საპროექტოს ლოგო

BIJI ARCHITECTURE
ქ. თბილისი, მ. შავიშვილის №1ა
TEL: 595 55-35-74; 599 75-28-88

დაკვეთა №		მასშტაბი
სტადია	პროექტი	1:75
ფორმატი	ფურცლები	A.05.39
A-3		2025 წ.

გასასვლელის განათებული ნიშანი

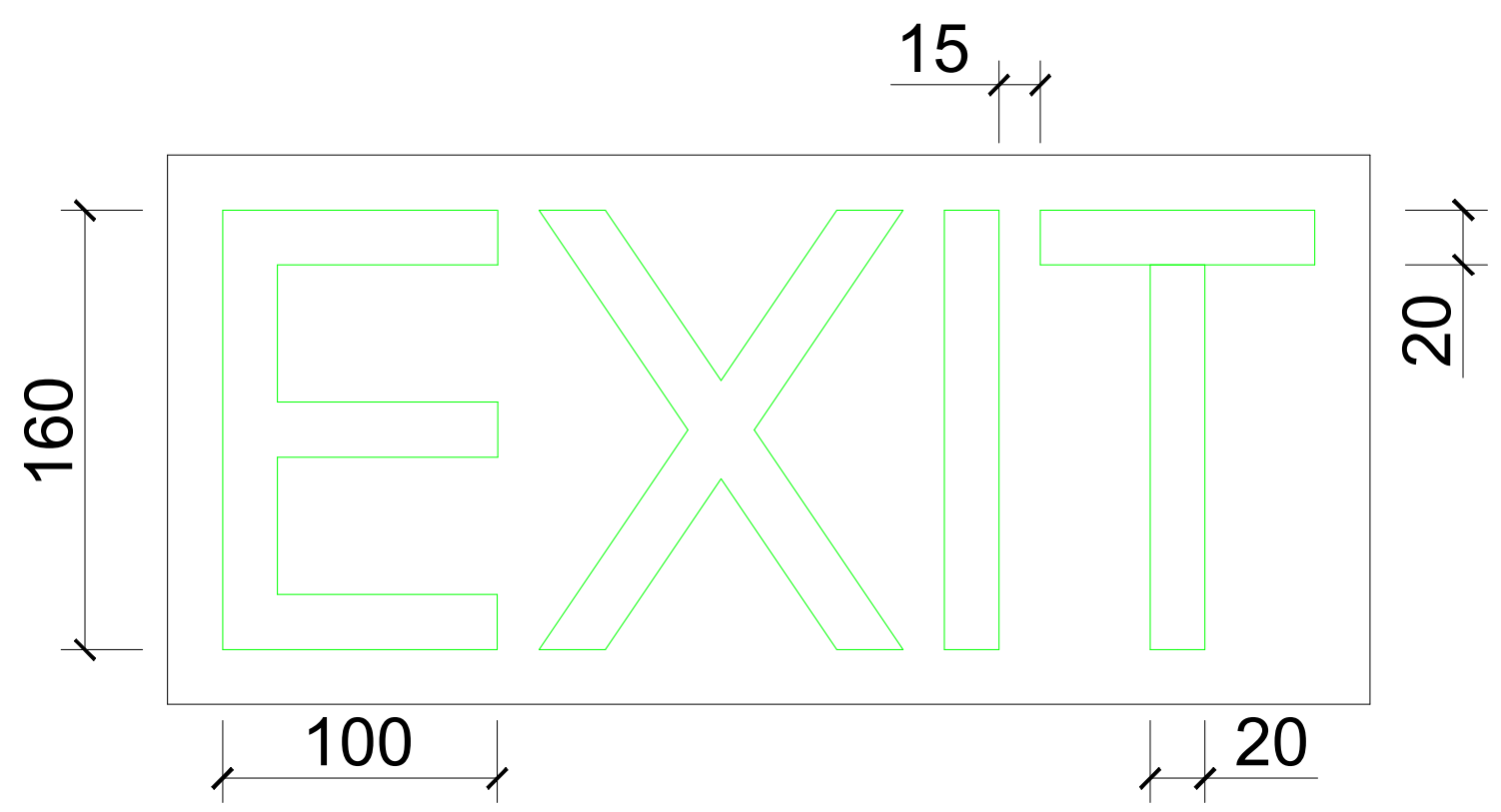

ნიშანი ამობურცული სიმბოლოებით და ბრაილით გზა-კიბის შესასვლელთან და გარეთ გამავალ ყველა კართან

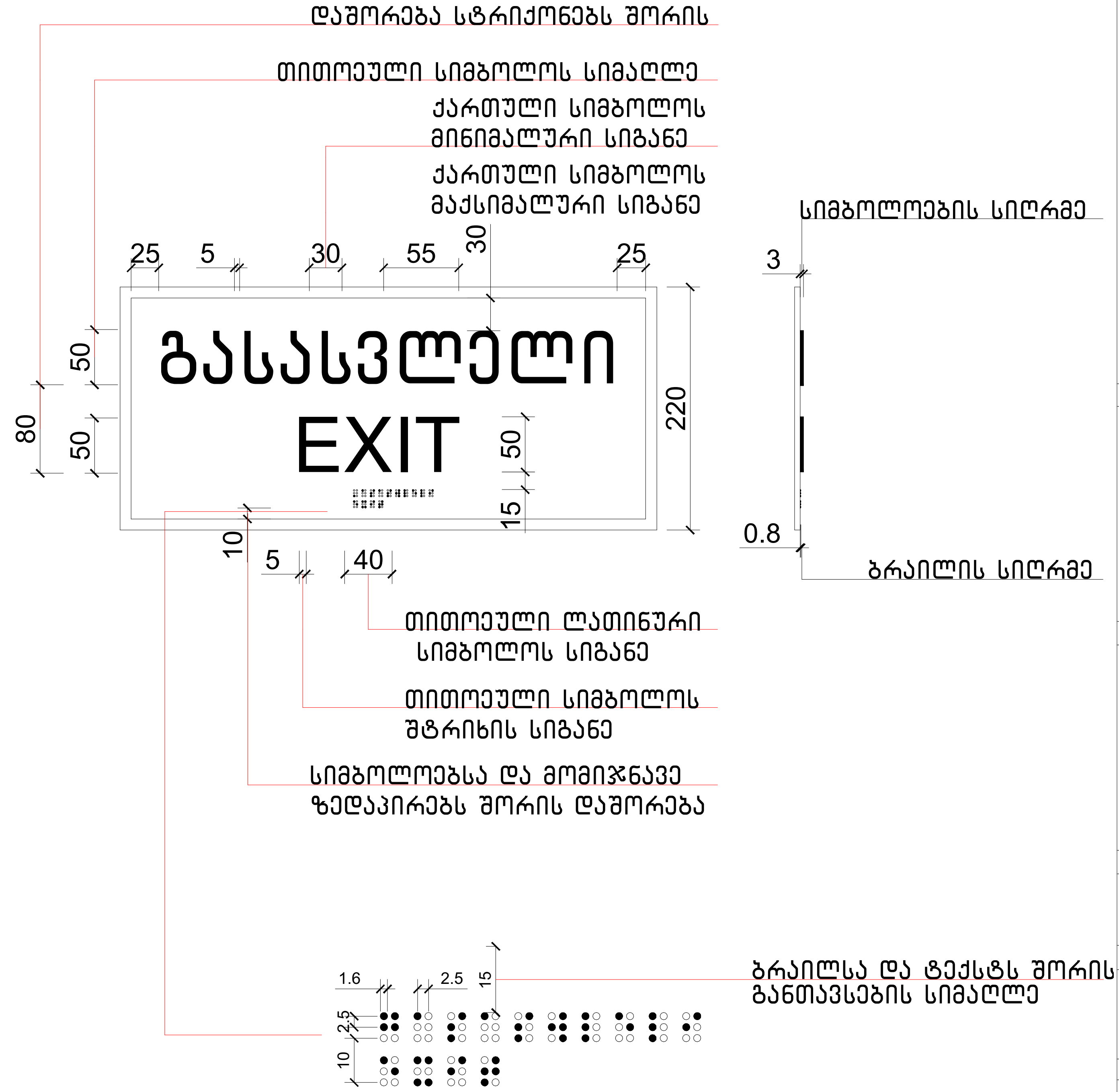

განათებული ნიშანი თავშესაფრის ფართობთან მიმავალ კართან

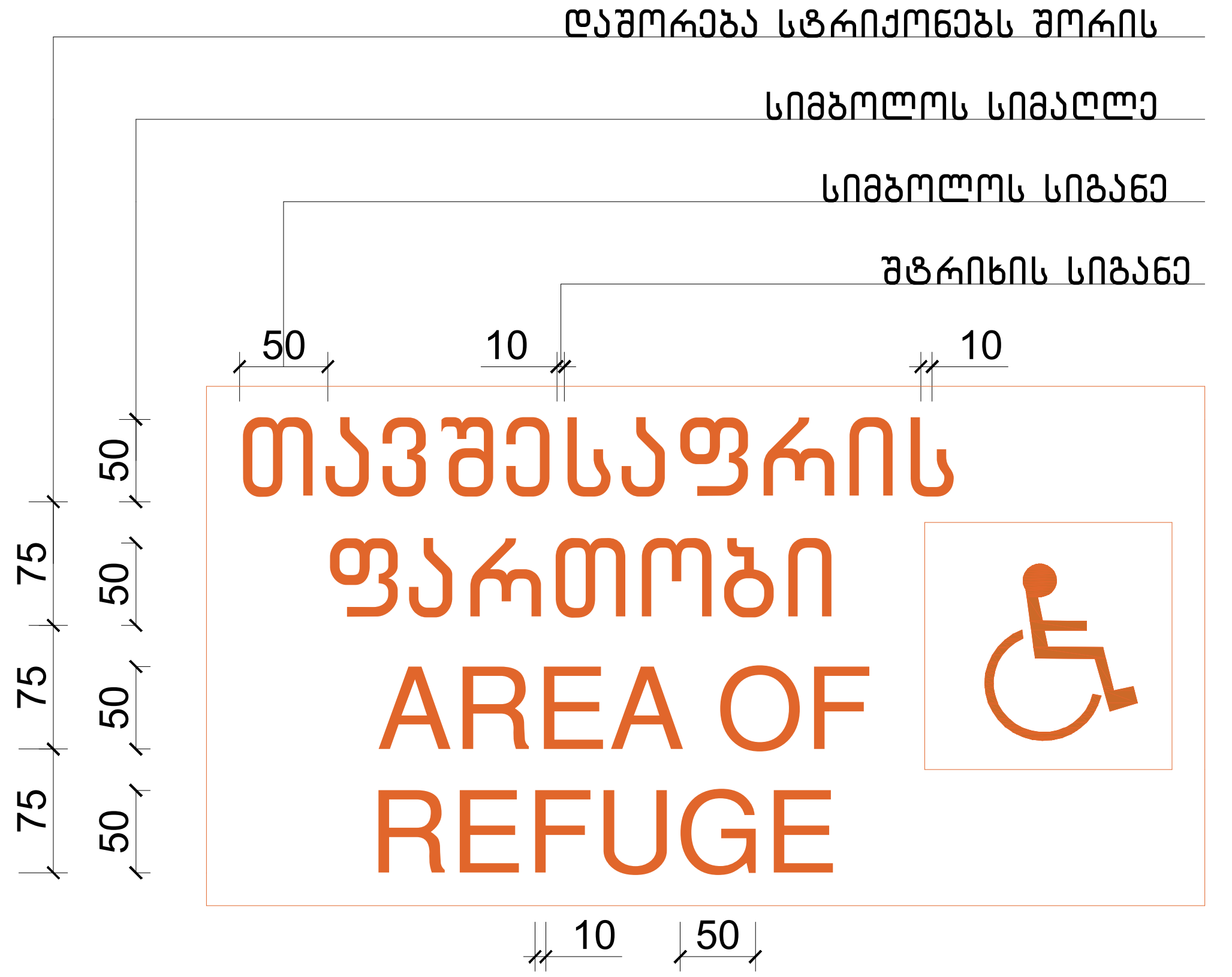

ნახაზის დასახელება:

ნიშნები

ექსპლიკაცია:

პირობითი ნიშნები:

- ნაკვეთის საზღვარი
- მონოლითი
- იატაკის მოჭიმვა
- შემავსებელი
- ჭრილის ხაზი
- ±0.00 კონსტრუქციული ნიშნული
- ±0.00 არქიტექტურული ნიშნული

შენიშვნები

1. ნახაზში შეტანილი ყველა ცვლილება უნდა შეთანხმდეს პროექტის ავტორთან.
2. პროექტში ყველა ზომა მოცემულია სანტიმეტრებში, ნიშნულები მეტრებში
3. შენობის საპროექტო ნული (+0.00) ტოლია:

"ა" ბლოკი: ±0.00 = 415.85
"ბ" ბლოკი: ±0.00 = 417.85
"გ" ბლოკი: ±0.00 = 417.85
"დ" ბლოკი: ±0.00 = 421.00
"ე" ბლოკი: ±0.00 = 421.00

მისამართი

ქ. თბილისი, დიღმის სასწ. საცდელი მეურნეობა
საკ. კოდი: 01.72.14.009.176 11515 მ²

პროექტის სახელწოდება

მრავალბინიანი საცხოვრებელი სახლის არქიტექტურული პროექტი

სტადია	პროექტი	არ
თანამდებობა	გვარი	ხელმოწერა
დირექტორი	გ. ბენდელიანი	
არქიტექტორი	ი. გოგოხია	
არქიტექტორი	ლ.ტეფნაძე	

საპროექტოს ლოგო

BIJI ARCHITECTURE

ქ. თბილისი, მ. შავიშვილის №1ა
TEL: 595 55-35-74; 599 75-28-88

დაკვეთა №		მასშტაბი
სტადია	პროექტი	1:55
ფორმატი	ფურცლები	A.05.40
A-3		2025 წ.

EXIT

თავშესაფრის
ფართობი
AREA OF
REFUGE

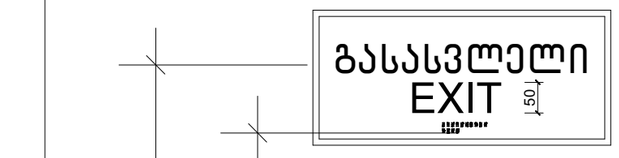

ნახაზის დასახელება:

ნიშნები

ქმსკლიკაცია:

პირობითი ნიშნები:

- ნაკვეთის საზღვარი
- მონოლითი
- იატაკის მოჭიმვა
- შემავსებელი
- ჭრილის ხაზი
- ±0.00 კონსტრუქციული ნიშნული
- ±0.00 არქიტექტურული ნიშნული

შენიშვნები

1. ნახაზში შეტანილი ყველა ცვლილება უნდა შეთანხმდეს პროექტის ავტორთან.
2. პროექტში ყველა ზომა მოცემულია სანტიმეტრებში. ნიშნულები მეტრებში
3. შენობის საპროექტო ნული (+0.00) ტოლია:

''ა'' ბლოკი: ±0.00 = 415.85
''ბ'' ბლოკი: ±0.00 = 417.85
''გ'' ბლოკი: ±0.00 = 417.85
''დ'' ბლოკი: ±0.00 = 421.00
''ე'' ბლოკი: ±0.00 = 421.00

მისამართი

ქ. თბილისი, დიღმის სახწ. საცდელი მეურნეობა
საკ. კოდი: 01.72.14.009.176 11515 მ²

პროექტის სახელწოდება

მრავალბინიანი საცხოვრებელი სახლის
არქიტექტურული პროექტი

სტადია	პროექტი	არ
თანამდებობა	გვარი	ხელმოწერა
დირექტორი	გ. ბენდელიანი	
არქიტექტორი	ი. გოგოხია	
არქიტექტორი	ლ.ტეფნაძე	

საპროექტო ლოგო

BIJI
ARCHITECTURE

ქ. თბილისი, მ. შავიშვილის №1ა
TEL: 595 55-35-74; 599 75-28-88

დაკვეთა №		მასშტაბი
სტადია	პროექტი	1:50
ფორმატი	ფურცლები	A.05.41
A-3		2025 წ.

სასწრაფო სამედიცინო დახმარების საერთაშორისო სიმბოლო
(სიცოცხლის ვარსკვლავი) განთავსდება ლიფტის ჩარჩოს ორივე მხარეს

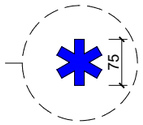

ნიშანი განთავსდება ლიფტის
გამოსაძახებელ ღილაკთან



ნახაზის დასახელება:

ნიშნები

ქმსკლიკაცია:

პიქტოგრამული ნიშნები:

- ნაკვეთის საზღვარი
- მონოლითი
- იატაკის მოჭიმვა
- შემავსებელი
- ჭრილის ხაზი
- ±0.00 კონსტრუქციული ნიშნული
- ±0.00 არქიტექტურული ნიშნული

შენიშვნები

1. ნახაზში შეტანილი ყველა ცვლილება უნდა შეთანხმდეს პროექტის ავტორთან.
2. პროექტში ყველა ზომა მოცემულია სანტიმეტრებში, ნიშნულები მეტრებში
3. შენობის საპროექტო ნული (+0.00) ტოლია:

''ა'' ბლოკი: ±0.00 = 415.85
''ბ'' ბლოკი: ±0.00 = 417.85
''გ'' ბლოკი: ±0.00 = 417.85
''დ'' ბლოკი: ±0.00 = 421.00
''ე'' ბლოკი: ±0.00 = 421.00

მისამართი

ქ. თბილისი, ღიღომის სახ. საცდელი მეურნეობა
საკ. კოდი: 01.72.14.009.176 11515 მ²

პროექტის სახელწოდება

მრავალბინიანი საცხოვრებელი სახლის არქიტექტურული პროექტი

სტადია	პროექტი	არ
თანამდებობა	გვარი	ხელმოწერა
დირექტორი	გ. გენდელიანი	
არქიტექტორი	ი. გოგოხია	
არქიტექტორი	ლ. ტეფნაძე	

საპროექტოს ლოგო

BIJI ARCHITECTURE
ქ. თბილისი, მ. შავიშვილის №1ა
TEL: 595 55-35-74; 599 75-28-88

დაკვეთა №		მასშტაბი
სტადია	პროექტი	1:100
ფორმატი	ფურცლები	A.05.42
A-3		2025 წ.

ნიშანი განთავსდება
გზა-კიბის საზღვრებში
კარის მოპირისპირედ

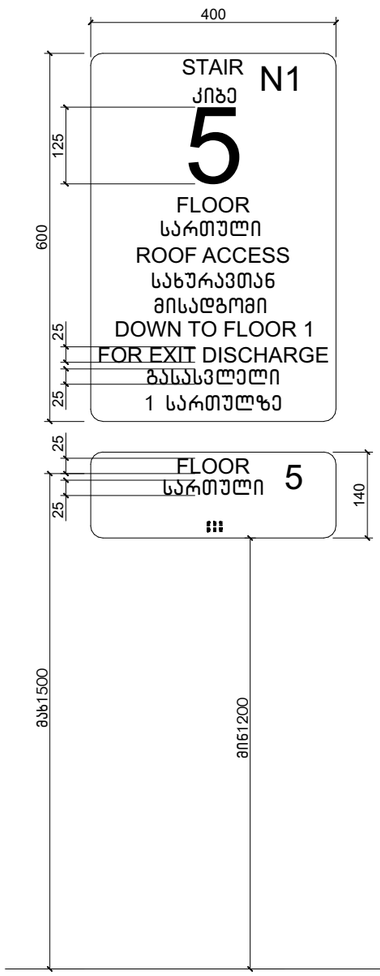

ნიშანი განთავსდება
გზა-კიბის საზღვრებში
კარის მოპირისპირედ

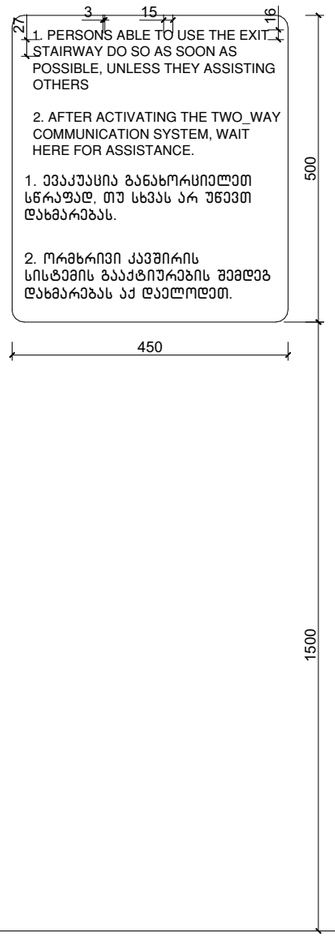

ნიშანი განთავსდება
გარე მისაწვდომ ავტოსადგომთან

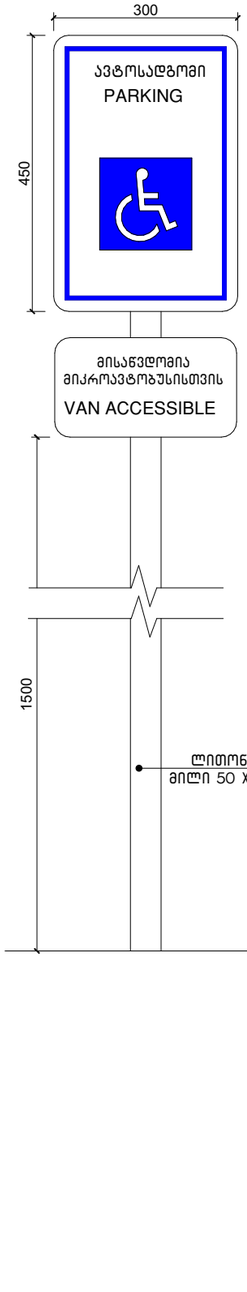



ამოსაღობი გამაფრთხილებელი

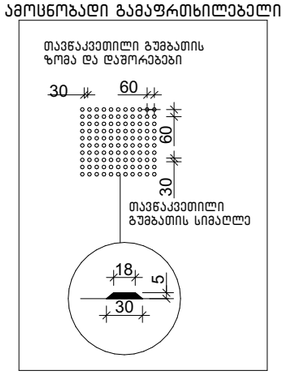

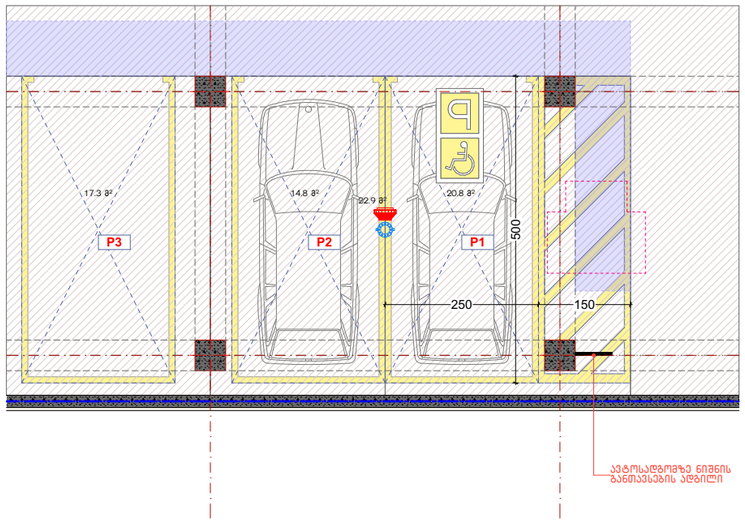

ნახაზის დასახელება:

ნიშნები

ქმაკლიკაცია:

პირობითი ნიშნები:

- ნაკვეთის საზღვარი
- მონოლითი
- იატაკის მოჭიმვა
- შემავსებელი
- ჭრილის ხაზი
- ±0.00 კონსტრუქციული ნიშნული
- ±0.00 არქიტექტურული ნიშნული

შენიშვნები

1. ნახაზში შეტანილი ყველა ცვლილება უნდა შეთანხმდეს პროექტის ავტორთან.
2. პროექტში ყველა ზომა მოცემულია სანტიმეტრებში, ნიშნულები მეტრებში
3. შენობის საპროექტო ნული (+0.00) ტოლია:
"ა" ბლოკი: ±0.00 = 415.85
"ბ" ბლოკი: ±0.00 = 417.85
"გ" ბლოკი: ±0.00 = 417.85
"დ" ბლოკი: ±0.00 = 421.00
"ე" ბლოკი: ±0.00 = 421.00

მისამართი

ქ. თბილისი, დიღმის სახწ. საცდელი მეურნეობა
საკ. კოდი: 01.72.14.009.176 11515 მ²

პროექტის სახელწოდება

მრავალბინიანი საცხოვრებელი სახლის არქიტექტურული პროექტი

სტადია	პროექტი	არ
თანამდებობა	გვარი	ხელმოწერა
დირექტორი	გ. გენდელიანი	
არქიტექტორი	ი. გოგოხია	
არქიტექტორი	ლ.ტეფნაძე	

საპროექტოს ლოგო

BIJI ARCHITECTURE
ქ. თბილისი, მ. შავიშვილის №1ა
TEL: 595 55-35-74; 599 75-28-88

დაკვეთა №		მასშტაბი
სტადია	პროექტი	1:100
ფორმატი	ფურცლები	A.05.43
A-3		2025 წ.

1. Бъркъвен зъбокълцещ изолиращ изолиращ
зъбен зъбопочистване дъждовна зъбопочистване.
2. дъждовен изолиращ фирма зъбопочистване
зъбокълцащ зъбокълцащ. Блатовопочистен зъбокълцащ
зъбопочистване блатовопочистване 63мм (+0.00)
дължина:
"J" дължина: ±0.00 = 415.85
"G" дължина: ±0.00 = 417.85
"E" дължина: ±0.00 = 417.85
"D" дължина: ±0.00 = 421.00
"J" дължина: ±0.00 = 421.00

ЗОНАЛЕН ПЛАН

д. Опозитова, водоснабдяване, канализация
Зелената система
Бул. Дунав No. 0172.14.009.176 11515 m²

ДЕТАЙЛНА ВИЗУАЛИЗАЦИЯ

ЕЛЕКТРОСНАБДИТЕЛНА ИНСТАЛАЦИЯ
ЗА ОСВЕТЛЕНИЕ И СИЛОВИ ИНСТАЛАЦИИ

Фаза	Работен
Сграда	Жилищна
Етап	Идеен
Мащаб	1:150
Дата	2025 г.
Лист No	А-3
Общ брой листове	

BLUI ARCHITECTURE

Ул. Опълченска No 13, ап. 3, София 1000
Тел.: 596 55-35-74; 599 75-28-88

Изготвил проекта:

Ръководител проект:

Проектант ел. части

Проектант ВиК части

Проектант ОВК части

Консултант

Одобрил:

Фирма

Име

Подпис

Печат

Легенда:

- Ел. табло за захранване на ел. инсталации
- Ел. табло за захранване на ВиК инсталации
- Ел. табло за захранване на ОВК инсталации

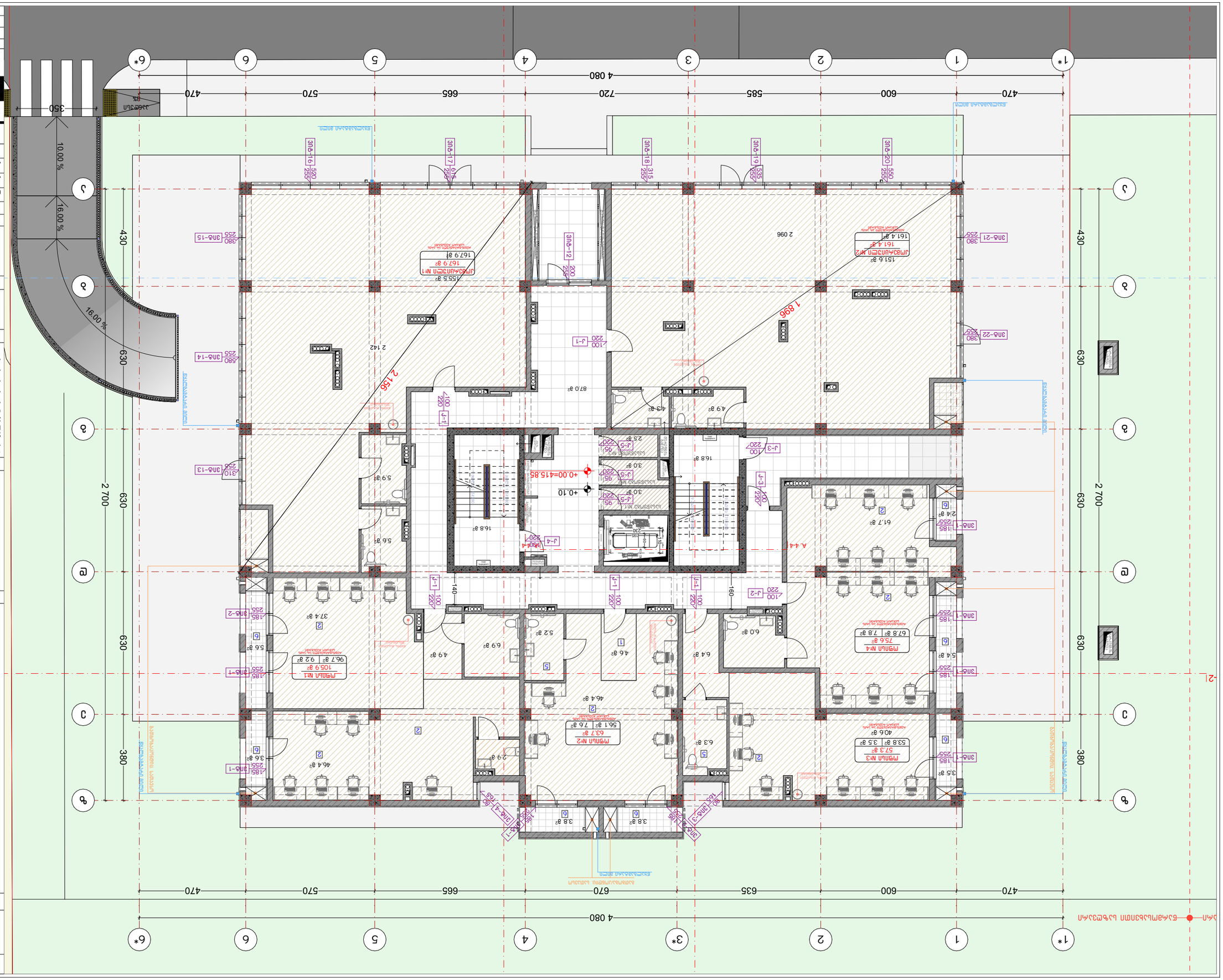
1* 1 2 3* 4 5 6 6* 4 080
470 600 635 670 570 665 720 585 600 470 2 700
А Б В Г Д Е Ж З И К
1 2 3 4 5 6
+0.00=415.85
+0.10
1 896
2 156
2 142
2 096
87.0 м²
61.7 м²
54.4 м²
40.6 м²
64.4 м²
46.4 м²
37.4 м²
56.8 м²
Помещение №1
105.9 м²
Помещение №2
63.7 м²
Помещение №3
57.3 м²
Помещение №4
75.6 м²
Помещение №1
167.9 м²
Помещение №2
161.4 м²
Помещение №3
40.6 м²
Помещение №4
75.6

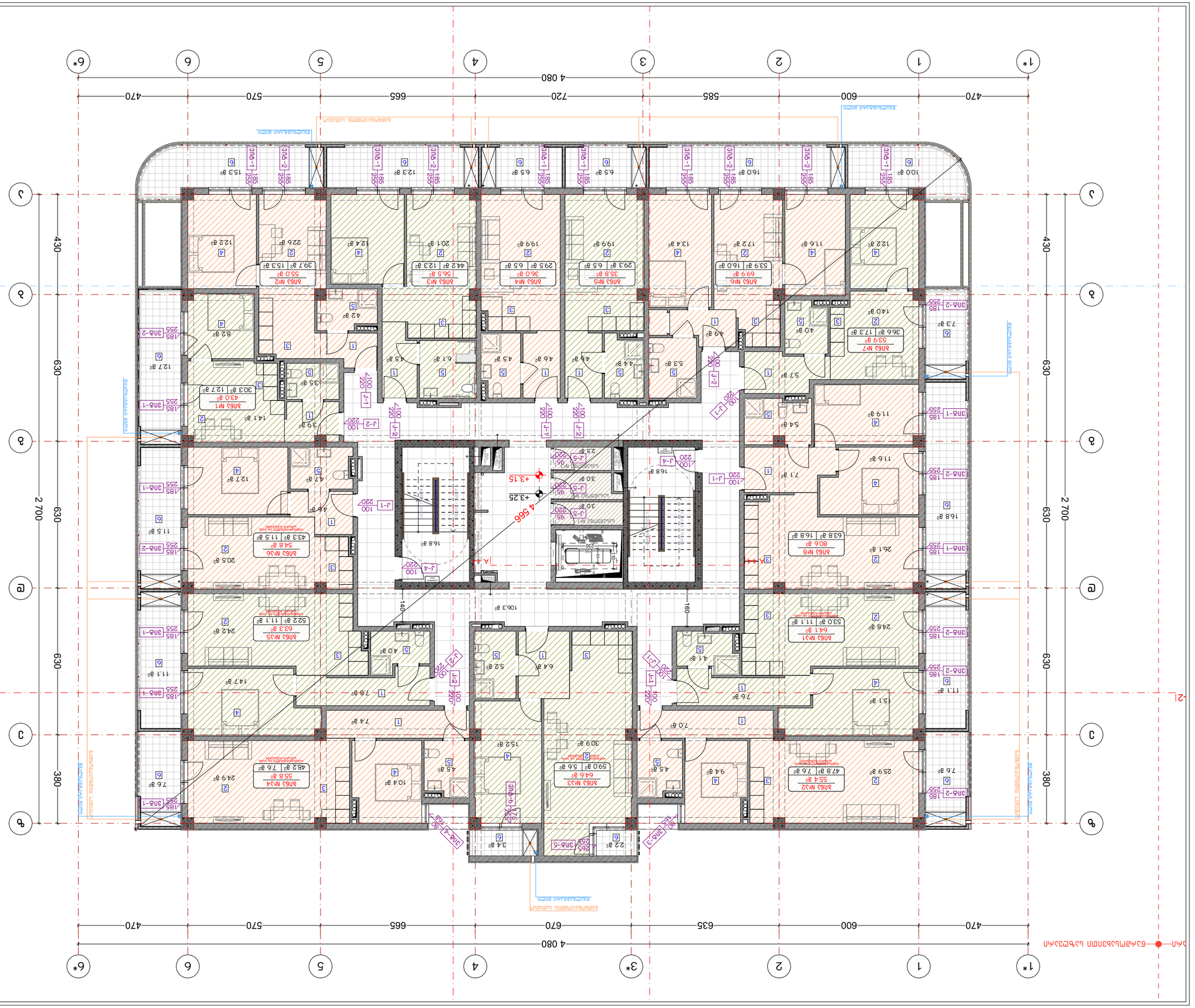
1*
1
2
3*
4
5
6
6*
4 080
470
600
635
670
585
720
665
570
470
А
Б
В
Г
Д
2 700
630
630
380
4 566
+3.25
+3.15
Ліфт 1000кг, 1600мм, 2100мм
Ліфт 1000кг, 1600мм, 2100мм
Ліфт 1000кг, 1600мм, 2100мм



ნახაზის დასახელება:

მესამე სართულის გეგმა +6.30 ნიშნულზე

"ა" ბლოკი

ექსპლიკაცია:

პირობითი ნიშნები:

- ნაკვეთის საზღვარი
- მონოლითი
- იატაკის მოჭიმვა
- შემავსებელი
- ჭრილის ხაზი
- ±0.00 კონსტრუქციული ნიშნული
- ±0.00 არქიტექტურული ნიშნული

შენიშვნები

1. ნახაზში შეტანილი ყველა ცვლილება უნდა შეთანხმდეს პროექტის ავტორთან.
2. პროექტში ყველა ზომა მოცემულია სანტიმეტრებში, ნიშნულები მეტრებში
3. შენობის საპროექტო ნული (+0.00) ტოლია:

"ა" ბლოკი: ±0.00 = 415.85
"ბ" ბლოკი: ±0.00 = 417.85
"გ" ბლოკი: ±0.00 = 417.85
"დ" ბლოკი: ±0.00 = 421.00
"ე" ბლოკი: ±0.00 = 421.00

მისამართი

ქ. თბილისი, დიღმის სასწ. საცდელი მეურნეობა
საკ. კოდი: 01.72.14.009.176 11515 მ²

პროექტის სახელწოდება

მრავალბინიანი საცხოვრებელი სახლის არქიტექტურული პროექტი

სტადია	პროექტი	არ
თანამდებობა	გვარი	ხელმოწერა
დირექტორი	გ. ბენდელიანი	
არქიტექტორი	ი. გოგოხია	
არქიტექტორი	ლ.ტეფნაძე	

საპროექტოს ლოგო

BIJI ARCHITECTURE

ქ. თბილისი, მ. შავიშვილის №1ა
TEL: 595 55-35-74; 599 75-28-88

დაკვეთა №		მასშტაბი
სტადია	პროექტი	1:150
ფორმატი	ფურცლები	A.05.47
A-3		2025 წ.



ნახაზის დასახელება:

მეოთხე სართულის გეგმა
+9.45 ნიშნულზე

"ა" ბლოკი

ექსპლიკაცია:

პირობითი ნიშნები:

- ნაკვეთის საზღვარი
- მონოლითი
- იატაკის მოჭიმვა
- შემავსებელი
- ჭრილის ხაზი
- ±0.00 კონსტრუქციული ნიშნული
- ±0.00 არქიტექტურული ნიშნული

შენიშვნები

1. ნახაზში შეტანილი ყველა ცვლილება უნდა შეთანხმდეს პროექტის ავტორთან.
2. პროექტში ყველა ზომა მოცემულია სანტიმეტრებში, ნიშნულები მეტრებში
3. შენობის საპროექტო ნული (+0.00) ტოლია:

''ა'' ბლოკი: ±0.00 = 415.85
''ბ'' ბლოკი: ±0.00 = 417.85
''გ'' ბლოკი: ±0.00 = 417.85
''დ'' ბლოკი: ±0.00 = 421.00
''ე'' ბლოკი: ±0.00 = 421.00

მისამართი

ქ. თბილისი, დიღმის სასწ. საცდელი მეურნეობა
საკ. კოდი: 01.72.14.009.176 11515 მ²

პროექტის სახელწოდება

მრავალბინიანი საცხოვრებელი სახლის არქიტექტურული პროექტი

სტადია	პროექტი	არ
თანამდებობა	გვარი	ხელმოწერა
დირექტორი	გ. ბენდელიანი	
არქიტექტორი	ი. გოგოხია	
არქიტექტორი	ლ.ტეფნაძე	

საპროექტოს ლოგო

BIJI ARCHITECTURE

ქ. თბილისი, მ. შავიშვილის №1ა
TEL: 595 55-35-74; 599 75-28-88

დაკვეთა №		მასშტაბი
სტადია	პროექტი	1:150
ფორმატი	ფურცლები	A.05.48
A-3		2025 წ.



ნახაზის დასახელება:

მეხუთე სართულის გეგმა +12.60 ნიშნულზე

"ა" ბლოკი

ექსპლიკაცია:

პირობითი ნიშნები:

- ნაკვეთის საზღვარი
- მონოლითი
- იატაკის მოჭიმვა
- შემავსებელი
- ჭრილის ხაზი
- ±0.00 კონსტრუქციული ნიშნული
- ±0.00 არქიტექტურული ნიშნული

შენიშვნები

1. ნახაზში შეტანილი ყველა ცვლილება უნდა შეთანხმდეს პროექტის ავტორთან.
2. პროექტში ყველა ზომა მოცემულია სანტიმეტრებში, ნიშნულები მეტრებში
3. შენობის საპროექტო ნული (+0.00) ტოლია:

''ა'' ბლოკი: ±0.00 = 415.85
''ბ'' ბლოკი: ±0.00 = 417.85
''გ'' ბლოკი: ±0.00 = 417.85
''დ'' ბლოკი: ±0.00 = 421.00
''ე'' ბლოკი: ±0.00 = 421.00

მისამართი

ქ. თბილისი, დიღმის სასწ. საცდელი მეურნეობა
საკ. კოდი: 01.72.14.009.176 11515 მ²

პროექტის სახელწოდება

მრავალბინიანი საცხოვრებელი სახლის არქიტექტურული პროექტი

სტადია	პროექტი	არ
თანამდებობა	გვარი	ხელმოწერა
დირექტორი	გ. ბენდელიანი	
არქიტექტორი	ი. გოგოხია	
არქიტექტორი	ლ.ტეფნაძე	

საპროექტოს ლოგო

BIJI ARCHITECTURE

ქ. თბილისი, მ. შავიშვილის №1ა
TEL: 595 55-35-74; 599 75-28-88

დაკვეთა №		მასშტაბი
სტადია	პროექტი	1:150
ფორმატი	ფურცლები	A.05.49
A-3		2025 წ.

1. ბანაკების ტიპობრივი სვეტების ცხრილის, სენტრალური ბირთვის ფრაგმენტის, ასანთქლების ფრაგმენტის, ასანთქლების ფრაგმენტის, ასანთქლების

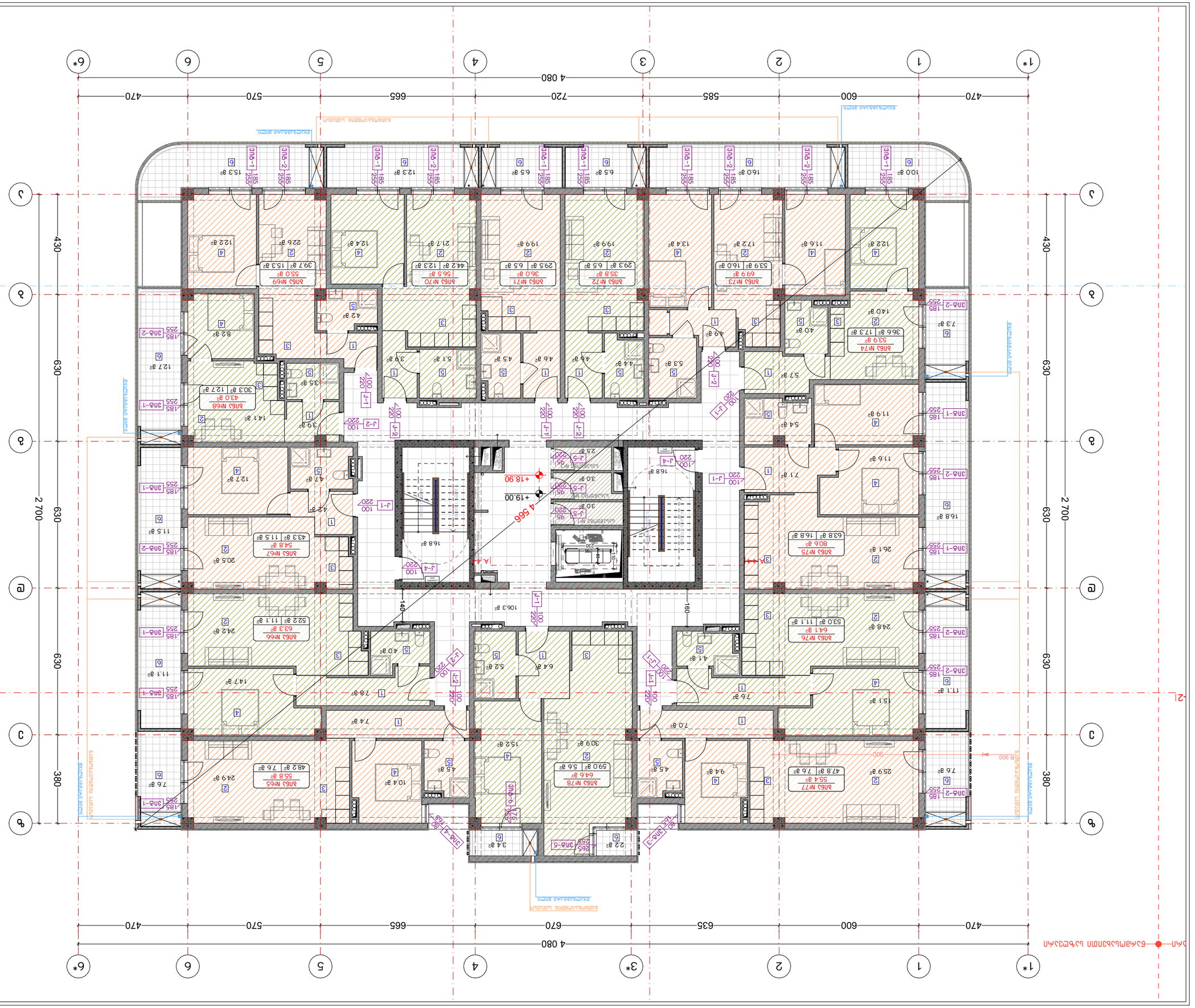
1*
1
2
3*
4
5
6
6*
А
Б
В
Г
Д
4 080
470
600
635
670
585
720
570
665
470
2 700
630
380
+19.00
+18.90
4.566
Ванна
Душевая кабина
Унитаз
Раковина
Стиральная машина
Электрический водонагреватель (бойлер)
Электрическая плита
Мойка
Шкаф
Полотенцесушитель
Вентиляционный канал
Вентиляционный канал с решеткой
Газовый канал
Газовый канал с решеткой
Дымовой канал
Дымовой канал с решеткой
Комбинированный канал
Комбинированный канал с решеткой
Канал для прокладки электрических кабелей
Канал для прокладки электрических кабелей с решеткой
Канал для прокладки слаботочных кабелей
Канал для прокладки слаботочных кабелей с решеткой
Канал для прокладки электрических кабелей и слаботочных кабелей
Канал для прокладки электрических кабелей и слаботочных кабелей с решеткой
Канал для прокладки электрических кабелей и газовых труб
Канал для прокладки электрических кабелей и газовых труб с решеткой
Канал для прокладки слаботочных кабелей и газовых труб
Канал для прокладки слаботочных кабелей и газовых труб с решеткой
Канал для прокладки электрических кабелей, слаботочных кабелей и газовых труб
Канал для прокладки электрических кабелей, слаботочных кабелей и газовых труб с решеткой
Канал для прокладки электрических кабелей, слаботочных кабелей и газовых труб с решеткой и дымовой канал
Канал для прокладки электрических кабелей, слаботочных кабелей и газовых труб с решеткой и дымовой канал с решеткой
Канал для прокладки электрических кабелей, слаботочных кабелей и газовых труб с решеткой и дымовой канал с решеткой и газовый канал
Канал для прокладки электрических кабелей, слаботочных кабелей и газовых труб с решеткой и дымовой канал с решеткой и газовый канал с решеткой
Канал для прокладки электрических кабелей, слаботочных кабелей и газовых труб с решеткой и дымовой канал с решеткой и газовый канал с решеткой и комбинированный канал
Канал для прокладки электрических кабелей, слаботочных кабелей и газовых труб с решеткой и дымовой канал с решеткой и газовый канал с решеткой и комбинированный канал с решеткой
Канал для прокладки электрических кабелей, слаботочных кабелей и газовых труб с решеткой и дымовой канал с решеткой и газовый канал с решеткой и комбинированный канал с решеткой и канал для прокладки электрических кабелей
Канал для прокладки электрических кабелей, слаботочных кабелей и газовых труб с решеткой и дымовой канал с решеткой и газовый канал с решеткой и комбинированный канал с решеткой и канал для прокладки электрических кабелей с решеткой
Канал для прокладки электрических кабелей, слаботочных кабелей и газовых труб с решеткой и дымовой канал с решеткой и газовый канал с решеткой и комбинированный канал с решеткой и канал для прокладки слаботочных кабелей
Канал для прокладки электрических кабелей, слаботочных кабелей и газовых труб с решеткой и дымовой канал с решеткой и газовый канал с решеткой и комбинированный канал с решеткой и канал для прокладки слаботочных кабелей с решеткой
Канал для прокладки электрических кабелей, слаботочных кабелей и газовых труб с решеткой и дымовой канал с решеткой и газовый канал с решеткой и комбинированный канал с решеткой и канал для прокладки электрических кабелей и слаботочных кабелей
Канал для прокладки электрических кабелей, слаботочных кабелей и газовых труб с решеткой и дымовой канал с решеткой и газовый канал с решеткой и комбинированный канал с решеткой и канал для прокладки электрических кабелей и слаботочных кабелей с решеткой
Канал для прокладки электрических кабелей, слаботочных кабелей и газовых труб с решеткой и дымовой канал с решеткой и газовый канал с решеткой и комбинированный канал с решеткой и канал для прокладки электрических кабелей и газовых труб
Канал для прокладки электрических кабелей, слаботочных кабелей и газовых труб с решеткой и дымовой канал с решеткой и газовый канал с решеткой и комбинированный канал с решеткой и канал для прокладки электрических кабелей и газовых труб с решеткой
Канал для прокладки электрических кабелей, слаботочных кабелей и газовых труб с решеткой и дымовой канал с решеткой и газовый канал с решеткой и комбинированный канал с решеткой и канал для прокладки слаботочных кабелей и газовых труб
Канал для прокладки электрических кабелей, слаботочных кабелей и газовых труб с решеткой и дымовой канал с решеткой и газовый канал с решеткой и комбинированный канал с решеткой и канал для прокладки слаботочных кабелей и газовых труб с решеткой
Канал для прокладки электрических кабелей, слаботочных кабелей и газовых труб с решеткой и дымовой канал с решеткой и газовый канал с решеткой и комбинированный канал с решеткой и канал для прокладки электрических кабелей, слаботочных кабелей и газовых труб
Канал для прокладки электрических кабелей, слаботочных кабелей и газовых труб с решеткой и дымовой канал с решеткой и газовый канал с решеткой и комбинированный канал с решеткой и канал для прокладки электрических кабелей, слаботочных кабелей и газовых труб с решеткой
Канал для прокладки электрических кабелей, слаботочных кабелей и газовых труб с решеткой и дымовой канал с решеткой и газовый канал с решеткой и комбинированный канал с решеткой и канал для прокладки электрических кабелей, слаботочных кабелей и газовых труб с решеткой и дымовой канал
Канал для прокладки электрических кабелей, слаботочных кабелей и газовых труб с решеткой и дымовой канал с решеткой и газовый канал с решеткой и комбинированный канал с решеткой и канал для прокладки электрических кабелей, слаботочных кабелей и газовых труб с решеткой и дымовой канал с решеткой
Канал для прокладки электрических кабелей, слаботочных кабелей и газовых труб с решеткой и дымовой канал с решеткой и газовый канал с решеткой и комбинированный канал с решеткой и канал для прокладки электрических кабелей, слаботочных кабелей и газовых труб с решеткой и дымовой канал с решеткой и газовый канал
Канал для прокладки электрических кабелей, слаботочных кабелей и газовых труб с решеткой и дымовой канал с решеткой и газовый канал с решеткой и комбинированный канал с решеткой и канал для прокладки электрических кабелей, слаботочных кабелей и газовых труб с решеткой и дымовой канал с решеткой и газовый канал с решеткой
Канал для прокладки электрических кабелей, слаботочных кабелей и газовых труб с решеткой и дымовой канал с решеткой и газовый канал с решеткой и комбинированный канал с решеткой и канал для прокладки электрических кабелей, слаботочных кабелей и газовых труб с решеткой и дымовой канал с решеткой и газовый канал с решеткой и комбинированный канал
Канал для прокладки электрических кабелей, слаботочных кабелей и газовых труб с решеткой и дымовой канал с решеткой и газовый канал с решеткой и комбинированный канал с решеткой и канал для прокладки электрических кабелей, слаботочных кабелей и газовых труб с решеткой и дымовой канал с решеткой и газовый канал с решеткой и комбинированный канал с решеткой
Канал для прокладки электрических кабелей, слаботочных кабелей и газовых труб с решеткой и дымовой канал с решеткой и газовый канал с решеткой и комбинированный канал с решеткой и канал для прокладки электрических кабелей, слаботочных кабелей и газовых труб с решеткой и дымовой канал с решеткой и газовый канал с решеткой и комбинированный канал с решеткой и канал для прокладки электрических кабелей
Канал для прокладки электрических кабелей, слаботочных кабелей и газовых труб с решеткой и дымовой канал с решеткой и газовый канал с решеткой и комбинированный канал с решеткой и канал для прокладки электрических кабелей, слаботочных кабелей и газовых труб с решеткой и дымовой канал с решеткой и газовый канал с решеткой и комбинированный канал с решеткой и канал для прокладки электрических кабелей с решеткой
Канал для прокладки электрических кабелей, слаботочных кабелей и газовых труб с решеткой и дымовой канал с решеткой и газовый канал с решеткой и комбинированный канал с решеткой и канал для прокладки электрических кабелей, слаботочных кабелей и газовых труб с решеткой и дымовой канал с решеткой и газовый канал с решеткой и комбинированный канал с решеткой и канал для прокладки слаботочных кабелей
Канал для прокладки электрических кабелей, слаботочных кабелей и газовых труб с решеткой и дымовой канал с решеткой и газовый канал с решеткой и комбинированный канал с решеткой и канал для прокладки электрических кабелей, слаботочных кабелей и газовых труб с решеткой и дымовой канал с решеткой и газовый канал с решеткой и комбинированный канал с решеткой и канал для прокладки слаботочных кабелей с решеткой
Канал для прокладки электрических кабелей, слаботочных кабелей и газовых труб с решеткой и дымовой канал с решеткой и газовый канал с решеткой и комбинированный канал с решеткой и канал для прокладки электрических кабелей, слаботочных кабелей и газовых труб с решеткой и дымовой канал с решеткой и газовый канал с решеткой и комбинированный канал с решеткой и канал для прокладки электрических кабелей и слаботочных кабелей
Канал для прокладки электрических кабелей, слаботочных кабелей и газовых труб с решеткой и дымовой канал с решеткой и газовый канал с решеткой и комбинированный канал с решеткой и канал для прокладки электрических кабелей, слаботочных кабелей и газовых труб с решеткой и дымовой канал с решеткой и газовый канал с решеткой и комбинированный канал с решеткой и канал для прокладки электрических кабелей и слаботочных кабелей с решеткой
Канал для прокладки электрических кабелей, слаботочных кабелей и газовых труб с решеткой и дымовой канал с решеткой и газовый канал с решеткой и комбинированный канал с решеткой и канал для прокладки электрических кабелей, слаботочных кабелей и газовых труб с решеткой и дымовой канал с решеткой и газовый канал с решеткой и комбинированный канал с решеткой и канал для прокладки электрических кабелей и газовых труб
Канал для прокладки электрических кабелей, слаботочных кабелей и газовых труб с решеткой и дымовой канал с решеткой и газовый канал с решеткой и комбинированный канал с решеткой и канал для прокладки электрических кабелей, слаботочных кабелей и газовых труб с решеткой и дымовой канал с решеткой и газовый канал с решеткой и комбинированный канал с решеткой и канал для прокладки электрических кабелей и газовых труб с решеткой
Канал для прокладки электрических кабелей, слаботочных кабелей и газовых труб с решеткой и дымовой канал с решеткой и газовый канал с решеткой и комбинированный канал с решеткой и канал для прокладки электрических кабелей, слаботочных кабелей и газовых труб с решеткой и дымовой канал с решеткой и газовый канал с решеткой и комбинированный канал с решеткой и канал для прокладки слаботочных кабелей и газовых труб
Канал для прокладки электрических кабелей, слаботочных кабелей и газовых труб с решеткой и дымовой канал с решеткой и газовый канал с решеткой и комбинированный канал с решеткой и канал для прокладки электрических кабелей, слаботочных кабелей и газовых труб с решеткой и дымовой канал с решеткой и газовый канал с решеткой и комбинированный канал с решеткой и канал для прокладки слаботочных кабелей и газовых труб с решеткой
Канал для прокладки электрических кабелей, слаботочных кабелей и газовых труб с решеткой и дымовой канал с решеткой и газовый канал с решеткой и комбинированный канал с решеткой и канал для прокладки электрических кабелей, слаботочных кабелей и газовых труб с решеткой и дымовой канал с решеткой и газовый канал с решеткой и комбинированный канал с решеткой и канал для прокладки электрических кабелей, слаботочных кабелей и газовых труб
Канал для прокладки электрических кабелей, слаботочных кабелей и газовых труб с решеткой и дымовой канал с решеткой и газовый канал с решеткой и комбинированный канал с решеткой и канал для прокладки электрических кабелей, слаботочных кабелей и газовых труб с решеткой и дымовой канал с решеткой и газовый канал с решеткой и комбинированный канал с решеткой и канал для прокладки электрических кабелей, слаботочных кабелей и газовых труб с решеткой
Канал для прокладки электрических кабелей, слаботочных кабелей и газовых труб с решеткой и дымовой канал с решеткой и газовый канал с решеткой и комбинированный канал с решеткой и канал для прокладки электрических кабелей, слаботочных кабелей и газовых труб с решеткой и дымовой канал с решеткой и газовый канал с решеткой и комбинированный канал с решеткой и канал для прокладки электрических кабелей, слаботочных кабелей и газовых труб с решеткой и дымовой канал

1. Балконы, лоджии, террасы, цоколь показаны условно.
2. Размеры даны в осях, размеры привязок, толщина стен, перегородок, толщина монолитных перекрытий, толщина ограждений балконов, лоджий, террас, толщина перегородок санузлов, толщина стен лестничных клеток, толщина стен лифтовых шахт, толщина стен мусоропровода, толщина стен вентиляционных каналов, толщина стен коробов, толщина стен ниш, толщина стен выступов, толщина стен пилонов, толщина стен колонн, толщина стен пандусов, толщина стен приямков, толщина стен шахт

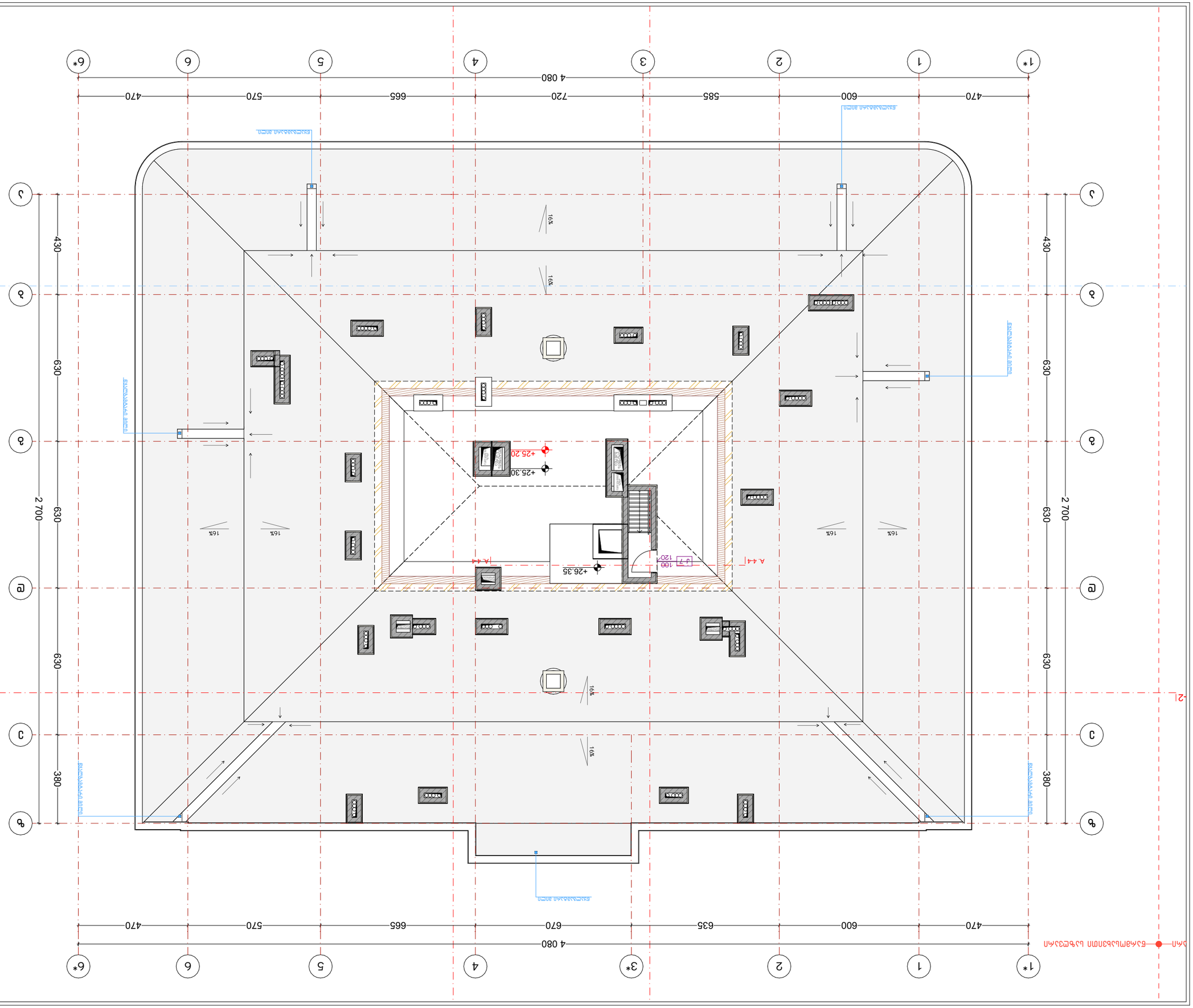

1. Балконы, террасы, лоджии, эркеры, козырьки, ограждения, архитектурные детали, элементы благоустройства, малые архитектурные формы, а также иные объекты, не являющиеся объектами капитального строительства, на отображаются.
2. Элементы, выступающие за пределы границ земельного участка, на отображаются.
3. Высотные отметки, приведенные на плане, соответствуют абсолютным отметкам:
"1" этажа: ±0.00 = 415.85
"2" этажа: ±0.00 = 417.85
"3" этажа: ±0.00 = 417.85
"4" этажа: ±0.00 = 421.00
"5" этажа: ±0.00 = 421.00

Экспликация помещений

Ведомость отделки помещений

Ведомость полов

Ведомость потолков

Ведомость перегородок

Ведомость дверей

Ведомость окон

Ведомость ворот

Ведомость перемычек

Ведомость перекрытий

Ведомость покрытий

Ведомость лестниц

Ведомость пандусов

Ведомость ограждений

Ведомость элементов благоустройства

Ведомость малых архитектурных форм

Ведомость элементов озеленения

Ведомость прочих элементов

Ведомость конструкций

Ведомость металлических конструкций

Ведомость деревянных конструкций

Ведомость железобетонных конструкций

Ведомость каменных конструкций

Ведомость кирпичных конструкций

Ведомость бетонных конструкций

Ведомость фундаментов

Ведомость свай

Ведомость ростверков

Ведомость плит

Ведомость балок

Ведомость колонн

Ведомость пилонов

Ведомость стен

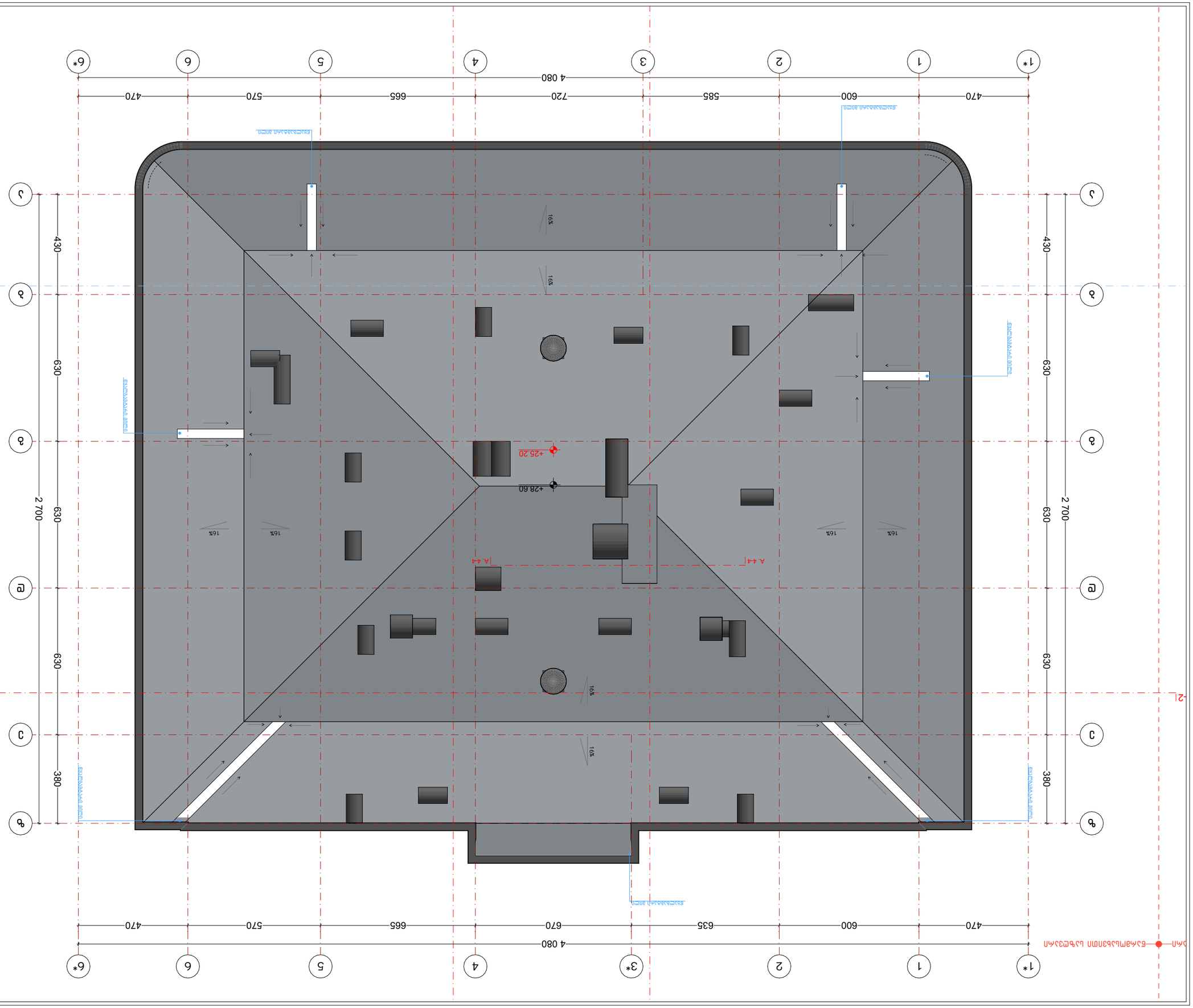

Благовещенск, ул. Зейская, 149

Жилой дом с подземной автостоянкой

Стадия: Р

Наименование: План кровли

Масштаб: 1:150

Дата: 2025 г.

Изм.	Кол.уч.	№ док.
Разраб.		
Пров.		
Н. контр.		
ГИП		

ООО «Архитектурная мастерская Бюро»

г. Благовещенск, ул. Зейская, 149

тел.: 8 (4162) 55-35-74; 8 (4162) 55-28-88

Инв. № подл. | Подпись и дата | Взам. инв. №

Обозначение: А-3

Примечания:

1. Кровля – 2-слойная ПВХ мембрана, механически закрепленная, с утеплением из минераловатных плит.
2. Уклоны кровли – 1,5% и 16% в сторону водосточных воронок.
3. Отметки кровли даны в метрах (+0.00):
   - Т.1: +25.20 = 421.00
   - Т.2: +28.60 = 417.85
   - Т.3: +25.20 = 417.85
   - Т.4: +28.60 = 421.00
   - Т.5: +25.20 = 421.00

Условные обозначения:

- Граница кровли
- Ось симметрии здания
- Линия примыкания кровли
- Водосточная воронка
- Уклон кровли
- Отметка кровли (+0.00)
- Направление уклона