შენობა № 1

შენობა № 1-ს ჭრილი 1-1

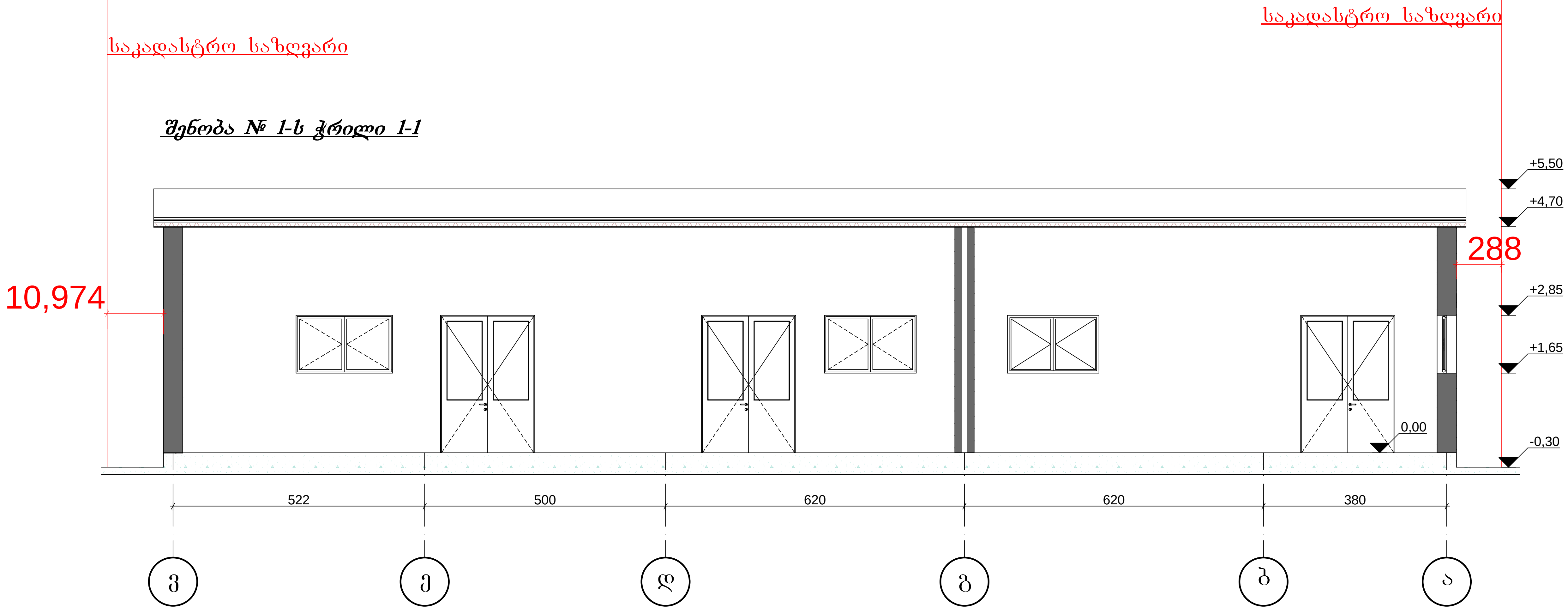

შენობა № 1-ს ჭრილი 2-2

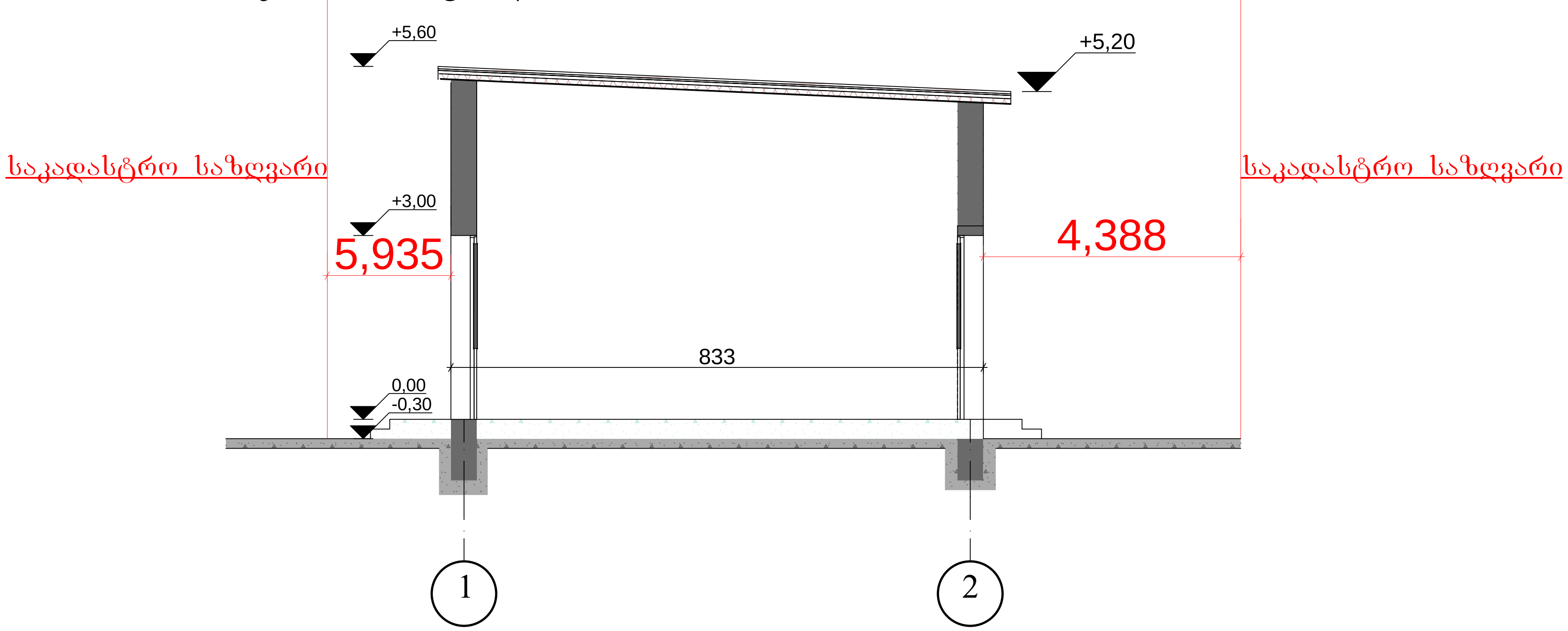

MT STUDIO საქართველო, ქ. თბილისი, გ. შარტავას ქ. №14ა. ს/კ 400046197 mt.studio@bk.ru			პროექტის სახელწოდება: მრავალფუნქციური ობიექტი მის: ქ.თბილისი ვაზისუბანი III მ/რ II კვარტალი №40 სკოლა			
დირექტორი		თ.ხვედელიძე	ნახაზის სახელწოდება:			
მთ. არქიტექტორი		თ. ფიფია	შენობა № 1-ს ჭრილი 1-1; ჭრილი 2-2			მასშტაბი 1:100
პრ. ავტორი		თ. ფიფია				
დამკვეთი		მ. ჩოგოვაძე	პროექტი სტადია	ფურცელი ფ-	ფურცლები ფ-	თარიღი 2013 წ.

შენობა № 2

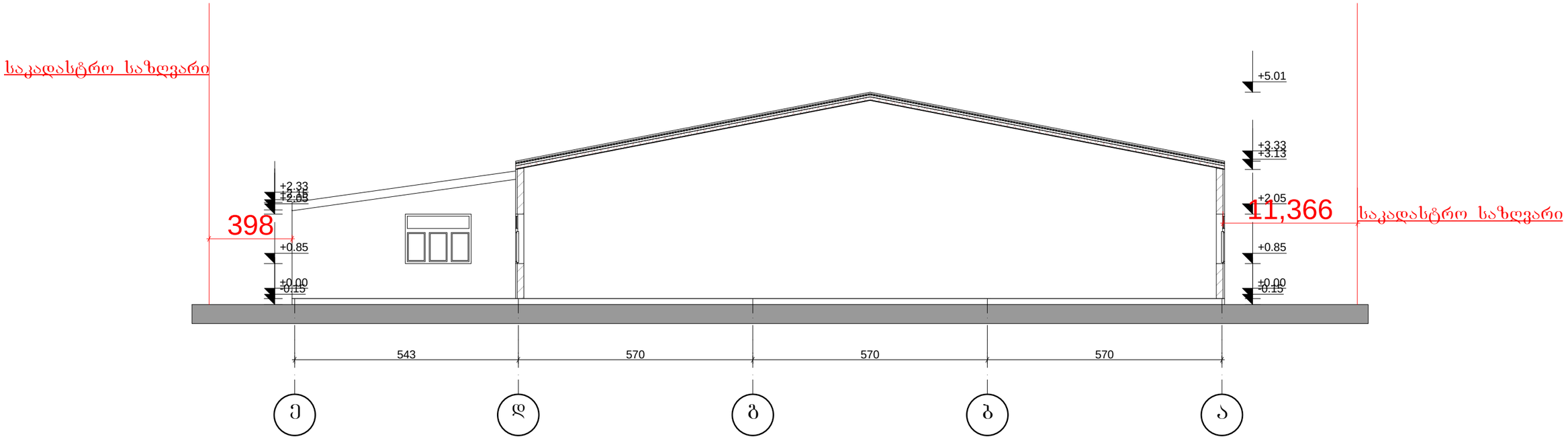

MT STUDIO საქართველო, ქ. თბილისი, ვ. შარტავას ქ. №14ა. ს/კ 400046197 mt.studio@bk.ru			პროექტის სახელწოდება: **მრავალფუნქციური ობიექტი**
დირექტორი		თ.ხვედელიძე	მის: ქ.თბილისი ვაზისუბანი III მ/რ II კვარტალი №40 სკოლა
მთ. არქიტექტორი		თ. ფიფია	ნახაზის სახელწოდება: **შენობა № 2-ს ჭრილი 1-1**
არ. აგტორი		თ. ფიფია	მასშტაბი 1:100
დამკვეთი		მ. ნოგოვაძე	პროექტი სტადია; ფურცელი ფ-; ფურცლები ფ-; თარიღი 2013 წ.

შენობა № 2

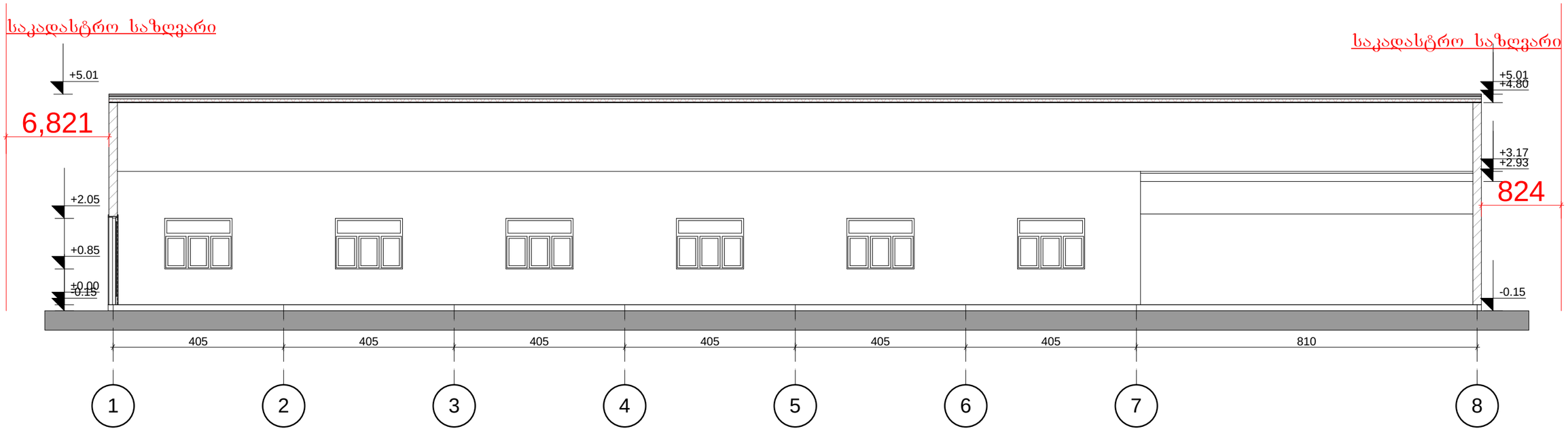

MT STUDIO საქართველო, ქ. თბილისი, ქ. შარტავას ქ. №14ა. ს/კ 400046197 mt.studio@bk.ru		
დირექტორი		თ.ხვედელიძე
მთ. არქიტექტორი		თ. ფიფია
პრ. აფტორი		თ. ფიფია
დამკვეთი		მ. ჩოგოვაძე

პროექტის სახელწოდება: მრავალფუნქციური ობიექტი			
მის: ქ.თბილისი ვაზისუბანი III მ/რ II კვარტალი №40 სკოლა			
ნახაზის სახელწოდება: შენობა № 2-ს ჭრილი 2-2			მასშტაბი 1:100
პროექტი სტადია	ფურცელი ფ-	ფურცლები ფ-	თარიღი 2013 წ.

შენობა № 3

შენობა № 3-ს ჭრილი 2-2

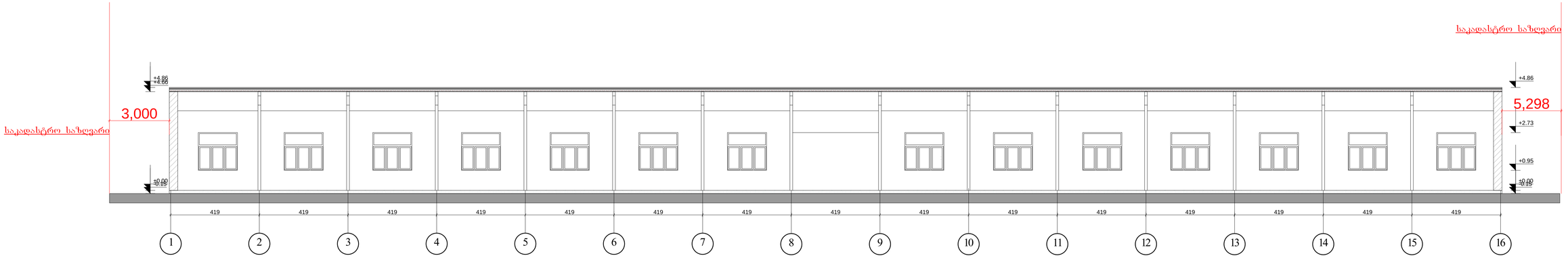

შენობა № 3-ს ჭრილი 1-1

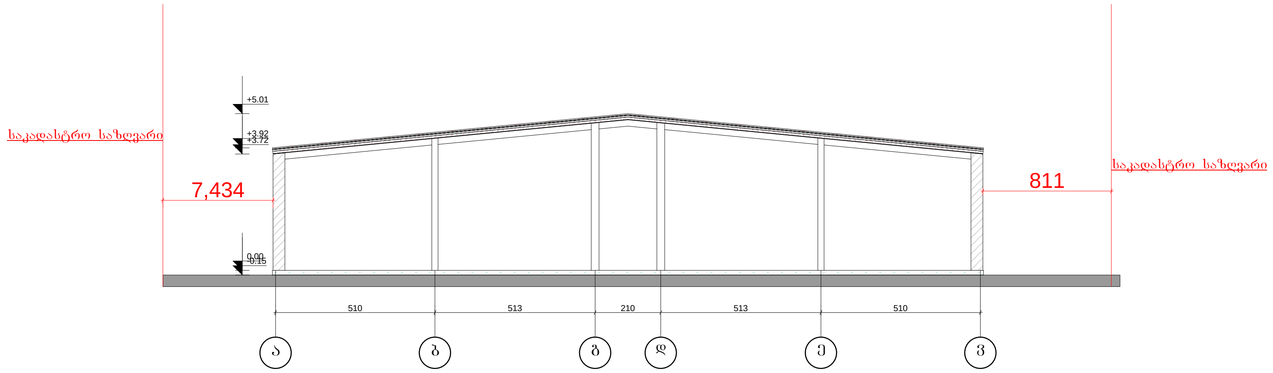

MT STUDIO საქართველო, ქ. თბილისი, ჟ. შარტავას ქ. №14ა, ს/კ 400046197 mt.studio@bk.ru		
დირექტორი		თ.ხვედელიძე
მთ. არქიტექტორი		თ. ფიფია
პრ. აქტორი		თ. ფიფია
დამკვეთი		მ. ჩოგოვაძე

პროექტის სახელწოდება:

მრავალფუნქციური ობიექტი

მის: ქთბილისი ვაზისუბანი III მ/რ II კვარტალი №40 სკოლა

ნახაზის სახელწოდება:

შენობა № 3-ს ჭრილი 1-1 და ჭრილი 2-2

მასშტაბი **1:100**

პროექტი	ფურცელი	ფურცლები	თარიღი
სტადია	ფ-	ფ-	2013 წ.