

ARCHITECTURE NEO-A CONSULTING

გაფრთხილება!
წინამდებარე დოკუმენტი წარმოადგენს "ნეო- ა" - ს საკუთრებას. მისი ნებისმიერი ფორმით (მთლიანად ან ნაწილობრივ) გამრავლება, კოპირება ან გავრცელება "ნეო-ა" - ს წერილობითი ნებართვის გარეშე იკრძალება.

ნახაზები გამიზნულია მხოლოდ კონტრაქტორებისათვის არქიტექტურული ინფორმაციის მისაღებად, მისი გამოყენება არ შეიძლება არცერთ სხვა პროექტში. ზომები უნდა გადამოწმდეს სამშენებლო მოედანზე კონტრაქტორის მიერ. ნახაზი დაბრუნებული უნდა იქნას მოთხოვნისამებრ.

საპროექტო გუნდი	
პროექტის არქიტექტორი: ნიკოლიოზ ჩხაიძე	[signature]
პროექტის არქიტექტორი: ელენე პაპიაშვილი	[signature]
პროექტის არქიტექტორი: ელისაბედ ხუნდაძე	[signature]
პროექტის არქიტექტორი: ცია ოქროპირიძე	[signature]
პროექტის არქიტექტორი: ელენე ბერიძე	[signature]

პროექტი: მრავალბინიანი საცხოვრებელი სახლი თერგის ქუჩაზე

რევიზია

თარიღი	ნომერი	აღწერა

ნახაზი: ფასადი ა-ე ღერძებში

მასშტაბი	ფორმატი	თარიღი
1:150	A3	10.10.2023

ფაილის სპეც. DWG

პროექტის ნომერი: 001

ფურცელი: ა-200

ეტაპი: სქემატური პროექტი


(484.238)
1
2
3
4
2300
6150
3000
14550
488.380
ბეტონის +0.000 მონიშნულის
ნიშნული ბეტონის ზედაპირის
დაწესებულების ტერიტორიის
მოსაწყობი ზედაპირის
ვერტიკალური დაგეგმარების
სქემის მიხედვით
ბეტონის ცოკოლი - RAL 8025
ფერი - RAL 8025
ალუმინის ფანჯრის
ფერი - RAL 6028
პანელი
ალუმინის ფანჯრის
ფერი - RAL 8008
ალუმინის შუშის
ფერი - RAL 8008
ალუმინის შუშის
ფერი - RAL 8008
ალუმინის შუშის
ფერი - RAL 7016
ალუმინის, შუშის ფანჯრის
ფერი - RAL 7016
ბეტონის ცოკოლი
ფერი - RAL 8025
I სართული
+0.000 (489.550)
II სართული
+4.000
III სართული
+7.450
IV სართული
+10.900
V სართული
+14.350
VI სართული
+17.800
ტიკისებრი სახურავი
+21.400
ტიკის ქანობი
+22.430
ტიკის ქანობი
+24.790
4000
3450
3450
3450
3600
22430
ქვედა ნაწილი შეფერილი
ალუმინის პროფილით
ფერი - RAL 7016
21400 ნიშნულზე ტიკის ქანობის ალუმინის პროფილის ქვედა ნაწილი შეფერილი
ალუმინის პროფილით ფერი - RAL 7016

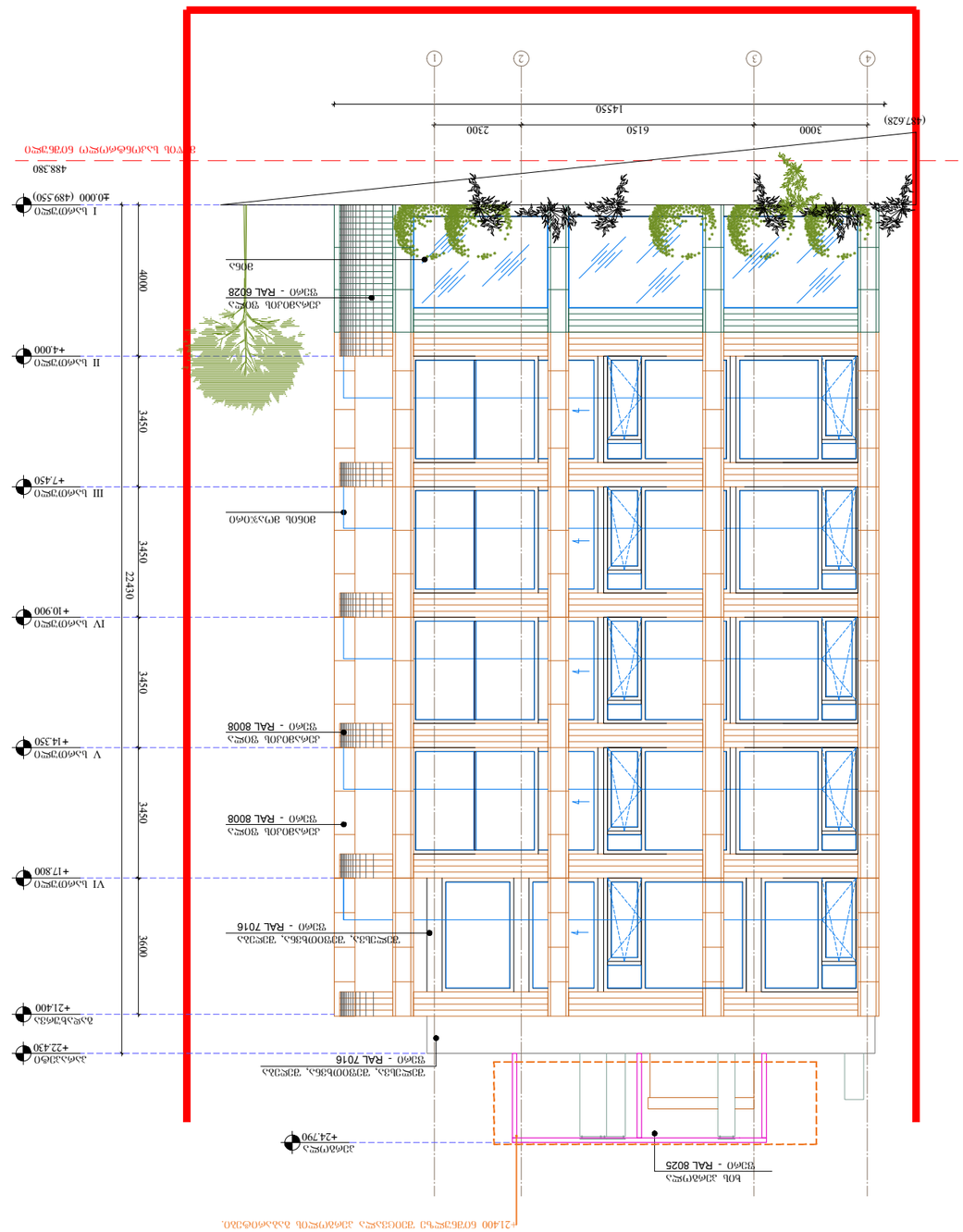
(45762.8)
14550
2300
6150
3000
1
2
3
4
488.380
მიწის საპროექტო ნიშნული
±0.000 (489.550)
I სართული
+4.000
II სართული
+7.450
III სართული
+10.900
IV სართული
+14.350
V სართული
+17.800
VI სართული
+21.400
სახურავის ნიშნული
+22.430
+24.790
22430
4000
3450
3450
3450
3450
3600
ალუმინის ფანჯრის ბლოკი
RAL 6028 - ფერადი
ალუმინის ფანჯრის ბლოკი
RAL 8008 - ფერადი
ალუმინის ფანჯრის ბლოკი
RAL 8008 - ფერადი
ალუმინის ფანჯრის ბლოკი
RAL 7016 - ფერადი
ალუმინის ფანჯრის ბლოკი
RAL 7016 - ფერადი
ბეტონის მოაჯირი
RAL 8025 - ფერადი
+21.400 ნიშნულიდან ასაწევი სახანძრო კიბის ჩათვლით



ARCHITECTURE
NEO-A
CONSULTING

გაფრთხილება!
წინამდებარე დოკუმენტი წარმოადგენს
"ნეო- ა" - ს საკუთრებას. მისი ნებისმიერი ფორმით (მთლიანად ან ნაწილობრივ)
გამრავლება, კოპირება ან გავრცელება
"ნეო-ა" - ს წერილობითი ნებართვის გარეშე იკრძალება.

ნახაზები გამიზნულია მხოლოდ კონტრაქტორებისათვის არქიტექტურული
ინფორმაციის მისაღებად, მისი გამოყენება არ შეიძლება არცერთ სხვა პროექტში.
ზომები უნდა გადამოწმდეს სამშენებლო მოედანზე კონტრაქტორის მიერ.
ნახაზი დაბრუნებული უნდა იქნას მოთხოვნისამებრ.

საპროექტო გუნდი

პროექტის არქიტექტორი ნიკოლიოზ ჩხაიძე	
პროექტის არქიტექტორი ელენე პაპიაშვილი	
პროექტის არქიტექტორი ელისაბედ ხუნდაძე	
პროექტის არქიტექტორი ცია ოქროპირიძე	
პროექტის არქიტექტორი ელენე ბერიძე	

პროექტი
მრავალბინიანი საცხოვრებელი
სახლი თერგის ქუჩაზე

რევიზია

თარიღი	ნომერი	აღწერა

ნახაზი
ფასადი ე-ა ღერძებში

მასშტაბი	ფორმატი	თარიღი
1:150	A3	10.10.2023

ფაილის სპეც. DWG

პროექტის ნომერი 001

ფურცელი ა-203

ეტაპი სქემატური პროექტი

ნომერი	D-001
ზომა (სიგანე)X(სიმაღლე)	3775x2820 მმ
რაოდენობა	3

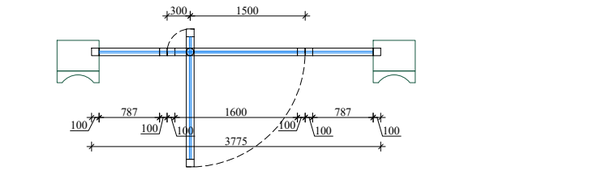

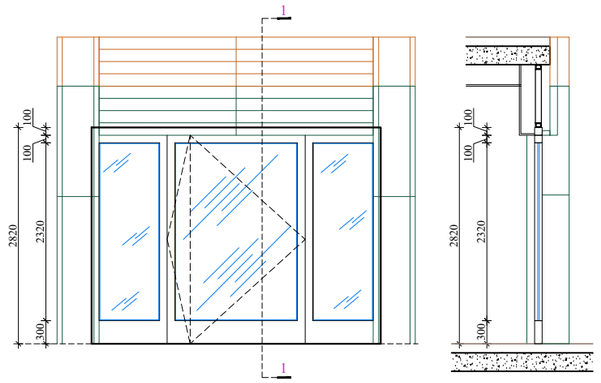

წახნაგი

ჭრილი 1-1

ნომერი	D-002
ზომა (სიგანე)X(სიმაღლე)	3283x2820 მმ
რაოდენობა	1

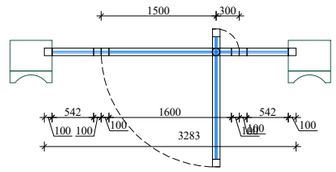

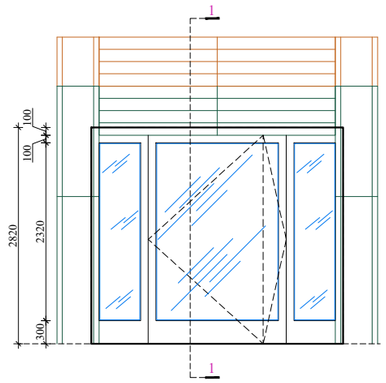

წახნაგი

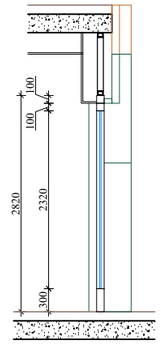

ჭრილი 1-1

ნომერი	D-004
ზომა (სიგანე)X(სიმაღლე)	3275x2810 მმ
რაოდენობა	4

შენიშვნა:

მასალა: ალუმინი, ნაოთოები მინაპაკეტი.

ფერი RAL 7016 ANTHRACITE GREY

მდებარეობა - II, III, IV, V სართული

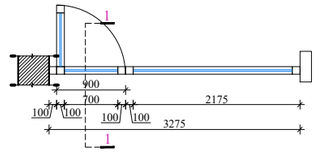

გვერდა

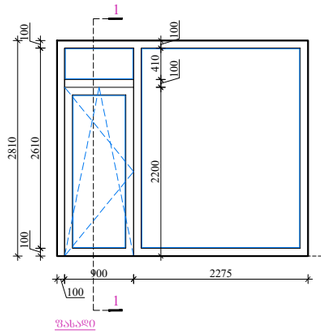

წასაღი

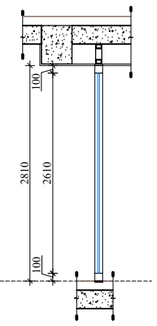

ჭრილი 1-1

ARCHITECTURE
NEO-A
CONSULTING

გაფრთხილება!
წინამდებარე დოკუმენტი წარმოადგენს
"ნეო- ა" - ს საკუთრებას. მისი ნებისმიერი ფორმით (მთლიანად ან ნაწილობრივ) გამრავლება, კოპირება ან გავრცელება
"ნეო-ა" - ს წერილობითი ნებართვის გარეშე იკრძალება.

ნახაზები გამიზნულია მხოლოდ კონტრაქტორებისათვის არქიტექტურული ინფორმაციის მისაღებად, მისი გამოყენება არ შეიძლება არცერთ სხვა პროექტში. ზომები უნდა გადამოწმდეს სამშენებლო მოედანზე კონტრაქტორის მიერ. ნახაზი დაბრუნებული უნდა იქნას მოთხოვნისამებრ.

საპროექტო ბიწდი		პროექტი		ნახაზი
პროექტის არქიტექტორი ნიკოლოზ ჩხაიძე		მრავალბინიანი საცხოვრებელი სახლი თერბის ჭუჩაზე		ვიტრაჟების სპეციფიკაცია
პროექტის არქიტექტორი ელენე პაპიაშვილი		რევიზია		მასშტაბი 1:80 ფორმატი A3 თარიღი 10.10.2023
პროექტის არქიტექტორი ელისაბედ ხუნდაძე		ნომერი	თარიღი	ცვლილება
პროექტის არქიტექტორი ცია ოძროპირიძე				ფაილის სახე. DWG
პროექტის არქიტექტორი ელენე ბერიძე				პროექტის ნომერი 001 შენობები ა-401
				ეტაპი სქემატური პროექტი

ნომერი	D-005
ზომა (სიმაღლე/სიგანე)	3350x2810 მმ
რაოდენობა	4

შენიშვნა:

მასალა: ალუმინი, ნაცრისფერი მინაპაკეტი.

ფერი RAL 7016 ANTHRACITE GREY

მდებარეობა - II, III, IV, V სართული

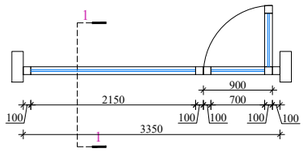

ჭრილი

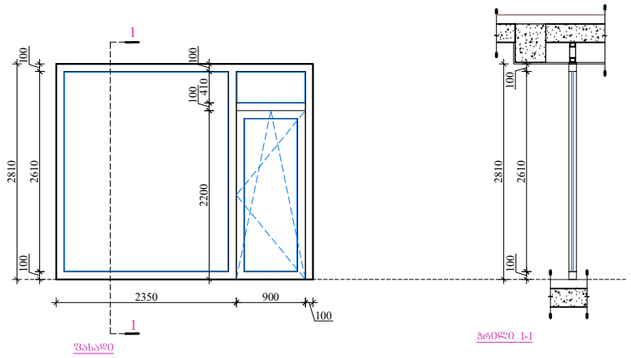

წახნაგი ჭრილი 1-1

ნომერი	D-006
ზომა (სიმაღლე/სიგანე)	4925x2810 მმ
რაოდენობა	4

შენიშვნა:

მასალა: ალუმინი, ნაცრისფერი მინაპაკეტი.

ფერი RAL 7016 ANTHRACITE GREY

მდებარეობა - II, III, IV, V სართული

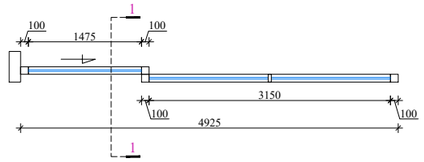

ჭრილი

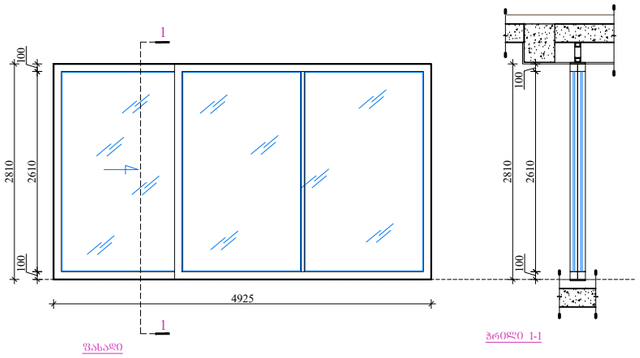

წახნაგი ჭრილი 1-1

ნომერი	D-007
ზომა (სიმაღლე/სიგანე)	6125x2810 მმ
რაოდენობა	4

შენიშვნა:

მასალა: ალუმინი, ნაცრისფერი მინაპაკეტი.

ფერი RAL 7016 ANTHRACITE GREY

მდებარეობა - II, III, IV, V სართული

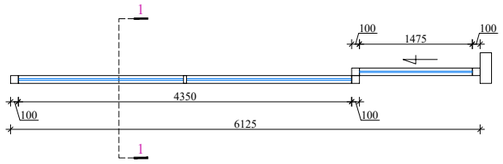

ჭრილი

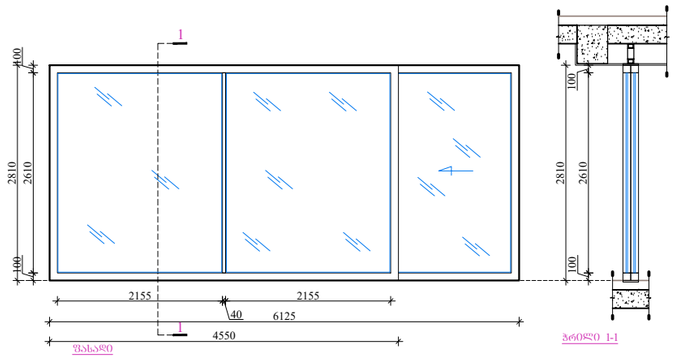

წახნაგი ჭრილი 1-1

ნომერი	D-008
ზომა (სიმაღლე/სიგანე)	3250x2810 მმ
რაოდენობა	8

შენიშვნა:

მასალა: ალუმინი, ნაცრისფერი მინაპაკეტი.

ფერი RAL 7016 ANTHRACITE GREY

მდებარეობა - II, III, IV, V სართული

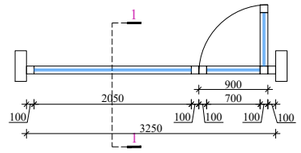

ჭრილი

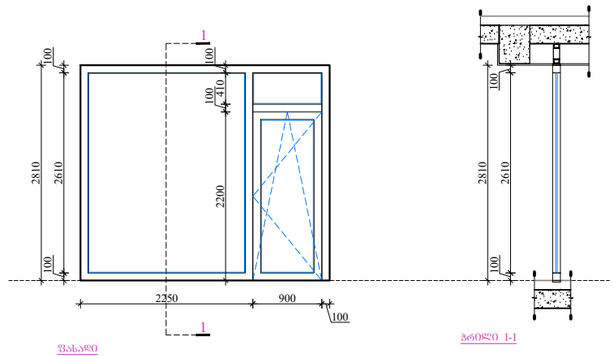

წახნაგი ჭრილი 1-1

ARCHITECTURE
NEO-A
CONSULTING

გაფრთხილება!
წინამდებარე დოკუმენტი წარმოადგენს
"ნეო- ა" - ს საკუთრებას. მისი ნებისმიერი ფორმით (მთლიანად ან ნაწილობრივ) გამრავლება, კოპირება ან გავრცელება
"ნეო-ა" - ს წერილობითი ნებართვის გარეშე იკრძალება.

ნახაზები გამიზნულია მხოლოდ კონტრაქტორებისათვის არქიტექტურული ინფორმაციის მისაღებად, მისი გამოყენება არ შეიძლება არცერთ სხვა პროექტში. ზომები უნდა გადამოწმდეს სამშენებლო მოედანზე კონტრაქტორის მიერ. ნახაზი დაბრუნებული უნდა იქნას მოთხოვნისამებრ.

საპროექტო ბიწრი				
პროექტის არქიტექტორი: ნიკოლოზ ჩხაიძე				
პროექტის არქიტექტორი: ელენე პაპიაშვილი				
პროექტის არქიტექტორი: ელისაბედ ხუნდაძე				
პროექტის არქიტექტორი: ცია ოქროპირიძე				
პროექტის არქიტექტორი: ელენე ბერიძე				

პროექტი
მრავალბინიანი საცხოვრებელი სახლი თერგის ჭუჭაზე

ნახაზი
ვიტრაჟების სპეციფიკაცია

ცვლილება			
	თარიღი	ნომერი	ახლება

მასშტაბი	ფორმატი	თარიღი
1:80	A3	10.10.2023
ფაილის სახელ.		DWG
პროექტის ნომერი	001	შენიშვნა
ეტაპი	სქემატური პროექტი	ა-402

ნომერი	D-009
ზომა (სიგანეXსიმაღლე)	3250x2810 მმ
რაოდენობა	8

შენიშვნა:
მასალა: ალუმინი, ნაწრთობი მინაპაკეტი.
ფერი RAL 7016 ANTHRACITE GREY
მდებარეობა - II, III, IV, V სართული

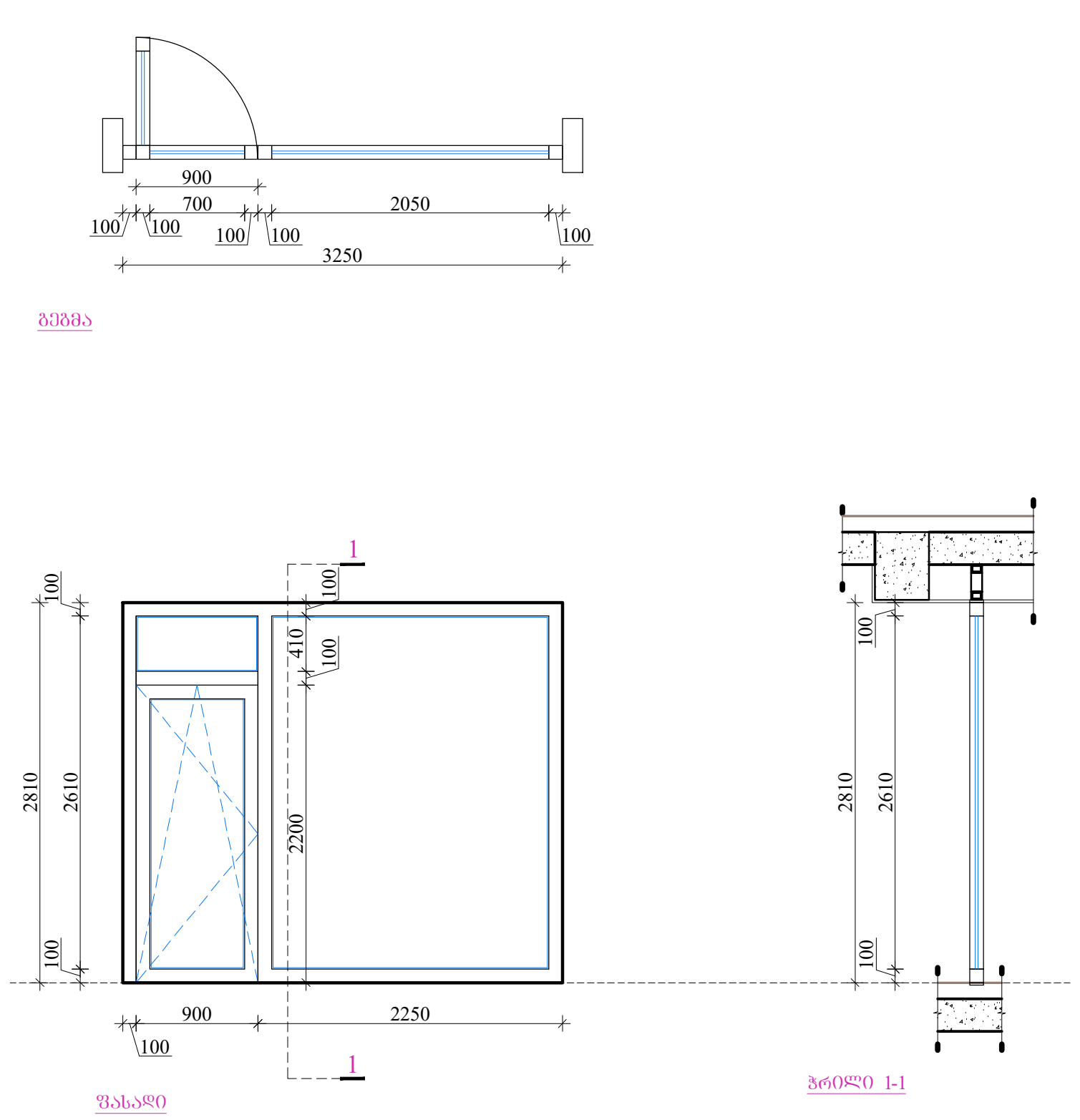

ნომერი	D-010
ზომა (სიგანეXსიმაღლე)	6125x2810 მმ
რაოდენობა	4

შენიშვნა:
მასალა: ალუმინი, ნაწრთობი მინაპაკეტი.
ფერი RAL 7016 ANTHRACITE GREY
მდებარეობა - II, III, IV, V სართული

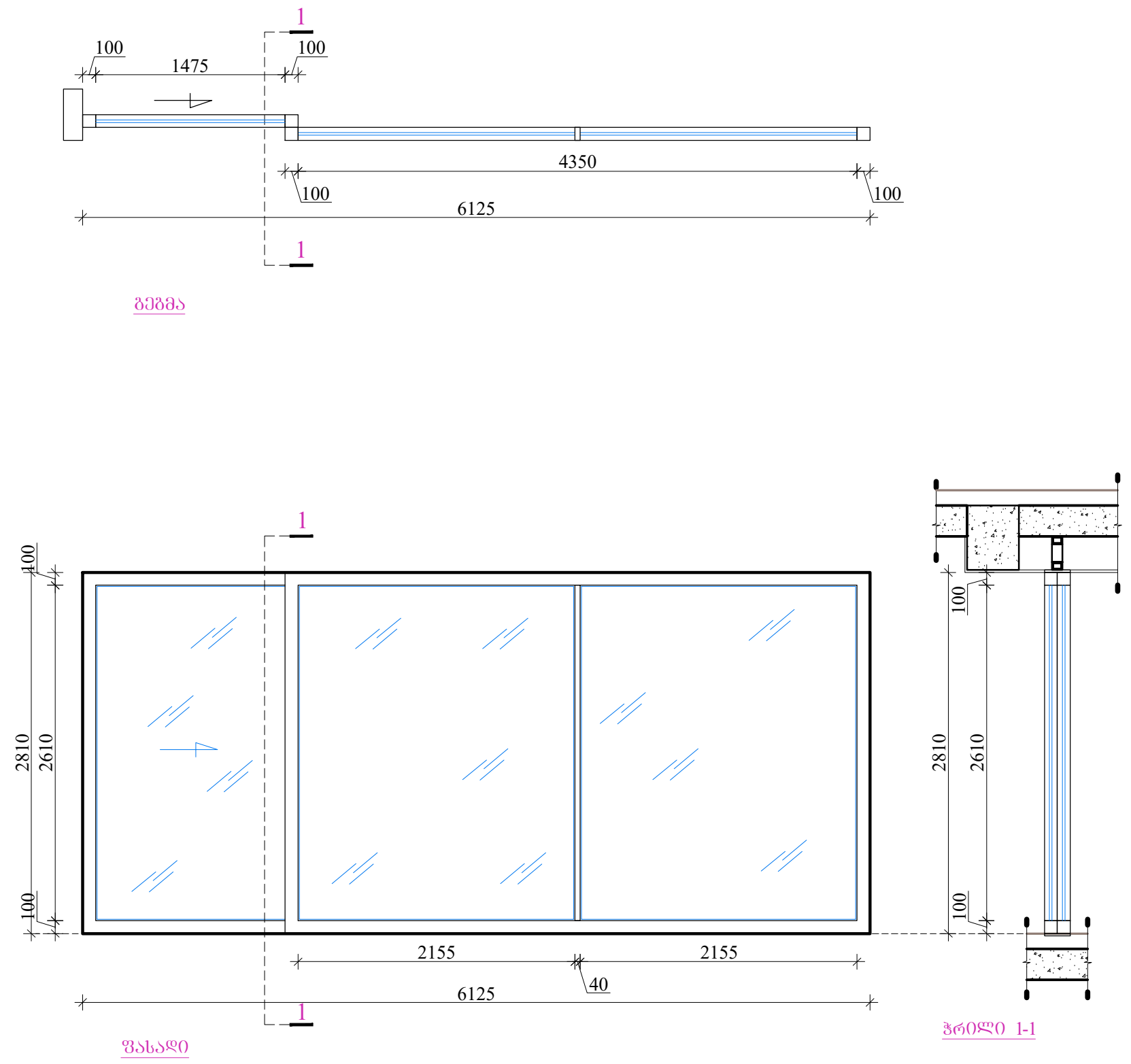

ნომერი	D-011
ზომა (სიგანეXსიმაღლე)	4925x2810 მმ
რაოდენობა	4

შენიშვნა:
მასალა: ალუმინი, ნაწრთობი მინაპაკეტი.
ფერი RAL 7016 ANTHRACITE GREY
მდებარეობა - II, III, IV, V სართული

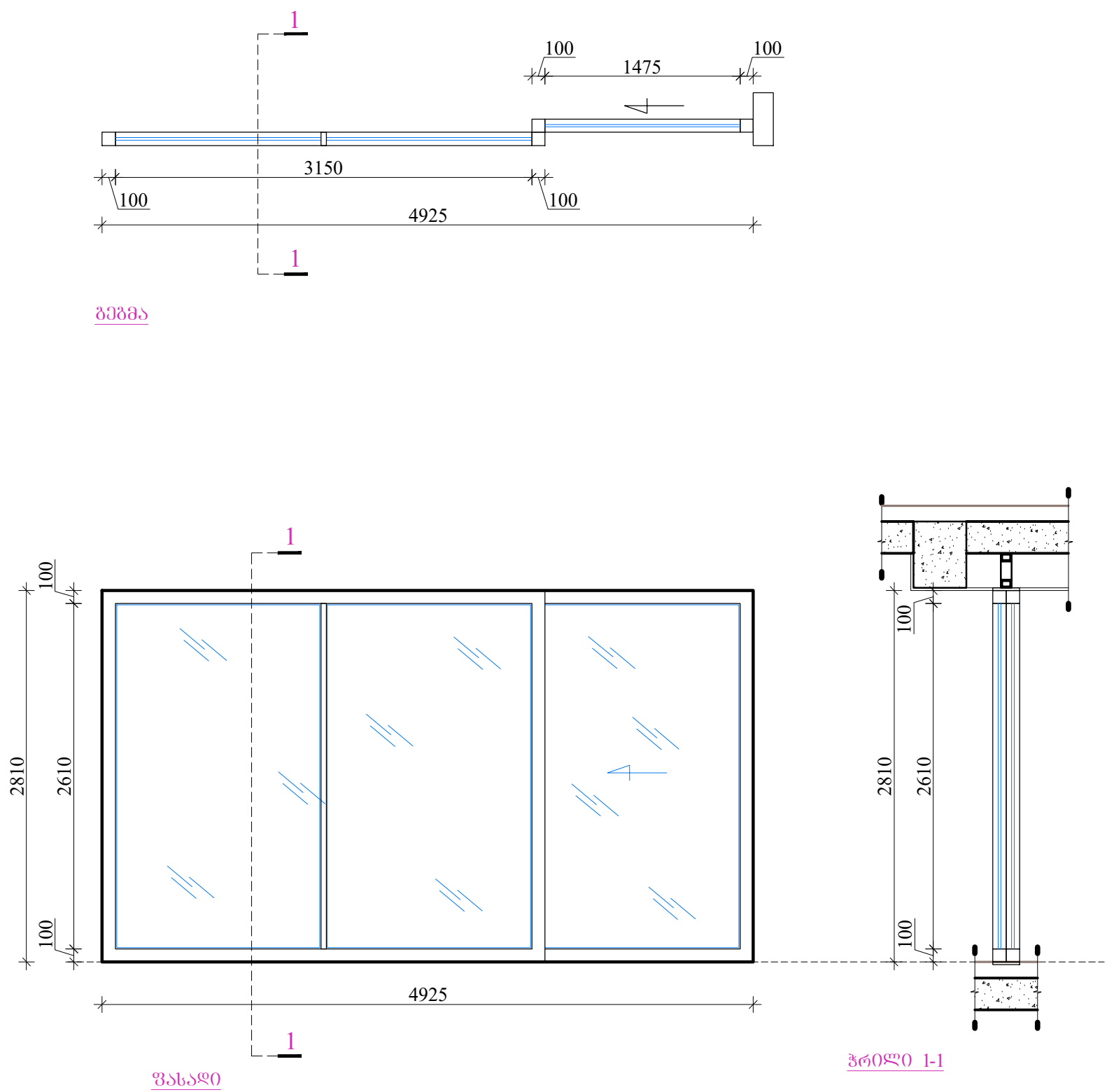

ნომერი	D-012
ზომა (სიგანეXსიმაღლე)	3350x2810 მმ
რაოდენობა	4

შენიშვნა:
მასალა: ალუმინი, ნაწრთობი მინაპაკეტი.
ფერი RAL 7016 ANTHRACITE GREY
მდებარეობა - II, III, IV, V სართული

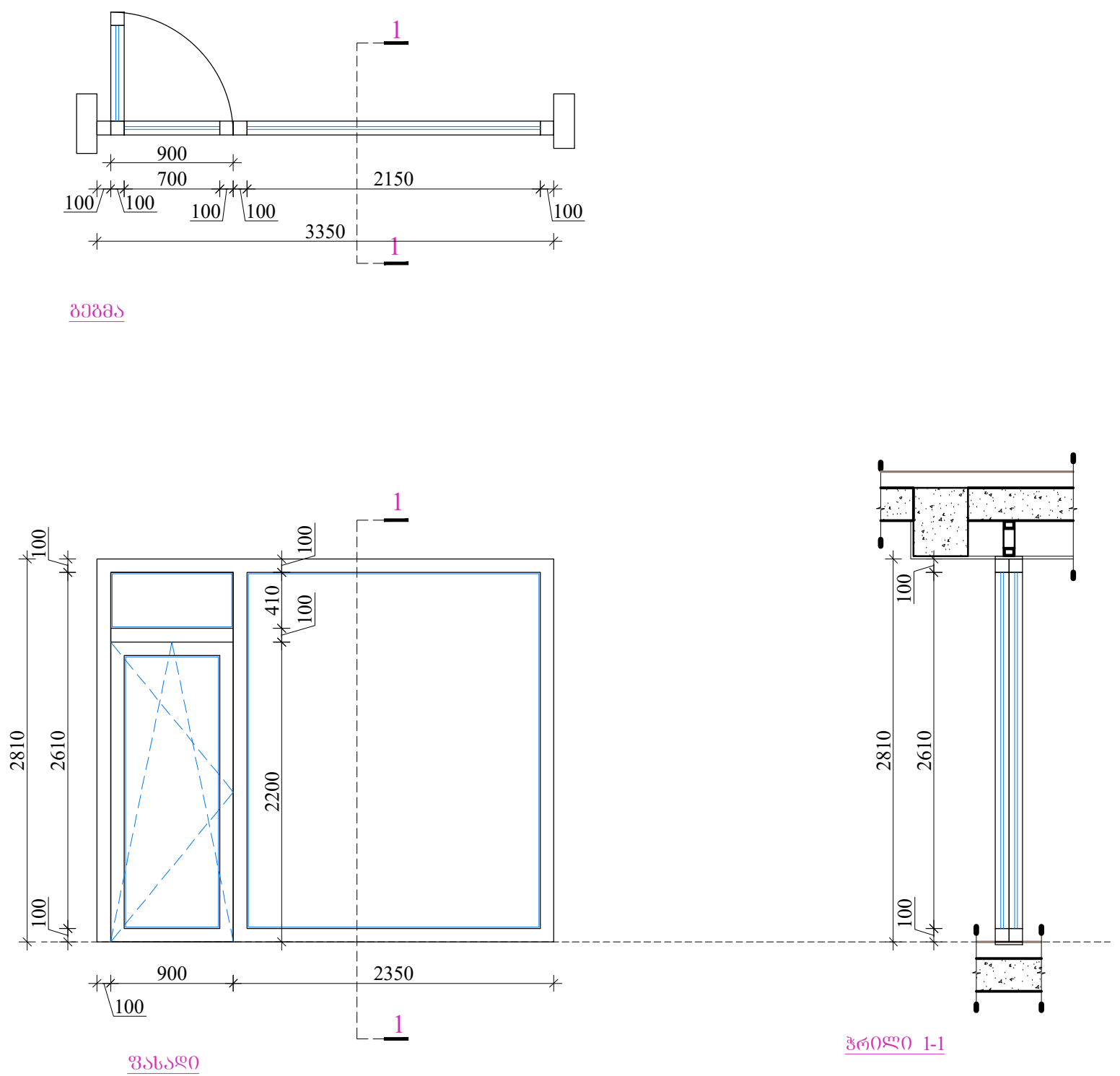

ARCHITECTURE NEO-A CONSULTING

გაფრთხილება!
წინამდებარე დოკუმენტი წარმოადგენს
"ნეო- ა" - ს საკუთრებას. მისი ნებისმიერი ფორმით (მთლიანად ან ნაწილობრივ) გამრავლება, კოპირება ან გავრცელება
"ნეო-ა" - ს წერილობითი ნებართვის გარეშე იკრძალება.

ნახაზები გამიზნულია მხოლოდ კონტრაქტორებისათვის არქიტექტურული ინფორმაციის მისაღებად, მისი გამოყენება არ შეიძლება არცერთ სხვა პროექტში.
ზომები უნდა გადამოწმდეს სამშენებლო მოედანზე კონტრაქტორის მიერ.
ნახაზი დაბრუნებული უნდა იქნას მოთხოვნისამებრ.

საპროექტო ჯგუფი		პროექტი: მრავალბინიანი საცხოვრებელი სახლი თერგის ქუჩაზე			ნახაზი: ვიტრაჟების სპეციფიკაცია
პროექტის არქიტექტორი: ნიკოლიოზ ჩხაიძე					
პროექტის არქიტექტორი: ელენე პაპიაშვილი		რევიზია			მასშტაბი: 1:80 / ფორმატი: A3 / თარიღი: 10.10.2023
პროექტის არქიტექტორი: ელისაბედ ხუნდაძე		თარიღი	ნომერი	აღწერა	
პროექტის არქიტექტორი: ცია ოქროპირიძე					ფაილის სკეც. DWG
პროექტის არქიტექტორი: ელენე ბერიძე					პროექტის ნომერი 001 / ფურცელი ა-403
					ეტაპი: სქემატური პროექტი

ნიმუში	D-013
ზომა (სიმაღლე/სიგანე)	3275x2810 მმ
რაოდენობა	4

შენიშვნა:

მასალა: ალუმინი, ნაღებული მინაპაკეტი.

ფერი RAL 7016 ANTHRACITE GREY

მდებარეობა - II, III, IV, V სართული

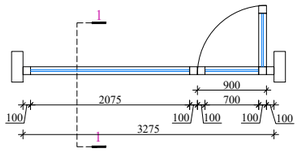

გვერდა

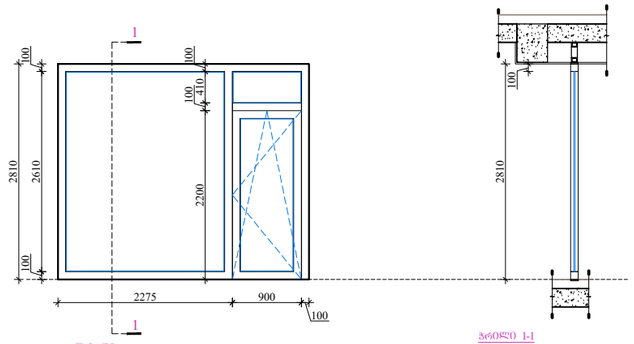

წახალი

ჭრილი 1-1

ნიმუში	D-014
ზომა (სიმაღლე/სიგანე)	3370x2810 მმ
რაოდენობა	5

შენიშვნა:

მასალა: ალუმინი, ნაღებული მინაპაკეტი.

ფერი RAL 7016 ANTHRACITE GREY

მდებარეობა - II, III, IV, V სართული

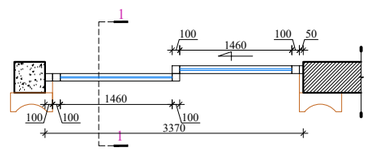

გვერდა

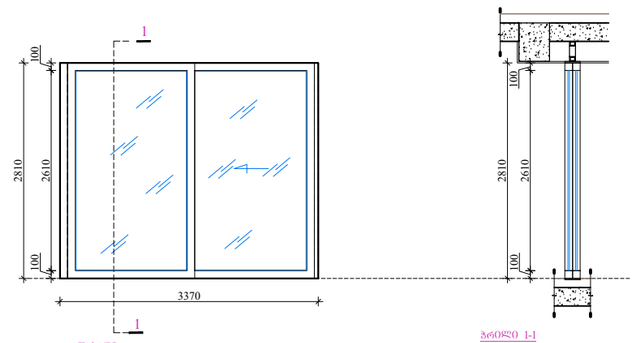

წახალი

ჭრილი 1-1

ნიმუში	D-015
ზომა (სიმაღლე/სიგანე)	3000x3010 მმ
რაოდენობა	1

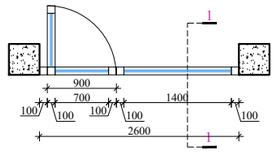

გვერდა

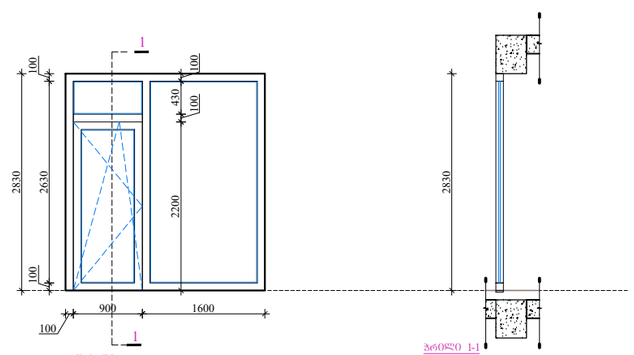

წახალი

ჭრილი 1-1

ნიმუში	D-016
ზომა (სიმაღლე/სიგანე)	3775x3010 მმ
რაოდენობა	1

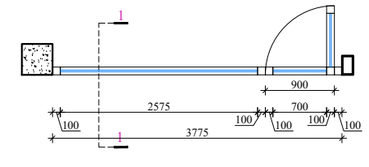

გვერდა

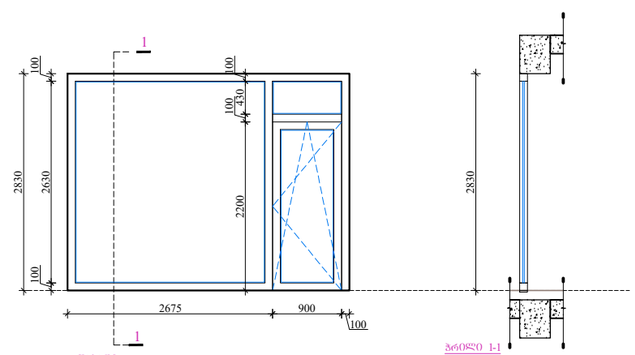

წახალი

ჭრილი 1-1

ARCHITECTURE
NEO-A
CONSULTING

გაფრთხილება!
წინამდებარე დოკუმენტი წარმოადგენს
"ნეო- ა" - ს საკუთრებას. მისი ნებისმიერი ფორმით (მთლიანად ან ნაწილობრივ) გამრავლება, კოპირება ან გავრცელება
"ნეო-ა" - ს წერილობითი ნებართვის გარეშე იკრძალება.

ნახაზები გამიზნულია მხოლოდ კონტრაქტორებისათვის არქიტექტურული ინფორმაციის მისაღებად, მისი გამოყენება არ შეიძლება არცერთ სხვა პროექტში. ზომები უნდა გადამოწმდეს სამშენებლო მოედანზე კონტრაქტორის მიერ. ნახაზი დაბრუნებული უნდა იქნას მოთხოვნისამებრ.

საპროექტო ბიურო	
პროექტის არქიტექტორი: ნიკოლოზ ჩხაიძე	
პროექტის არქიტექტორი: ელენე პაპიაშვილი	
პროექტის არქიტექტორი: ელისაბედ ხუნდაძე	
პროექტის არქიტექტორი: ცია ოძროპირიძე	
პროექტის არქიტექტორი: ელენე ბერიძე	

პროექტი
მრავალბინიანი საცხოვრებელი სახლი თერბის ქუჩაზე

რევიზია

ნომერი	ნიშანი	აღწერა

ნახაზი
ვიტრაჟების სპეციფიკაცია

მასშტაბი	ფორმატი	თარიღი
1:80	A3	10.10.2023

ფაილის სახელი: DWG

პროექტის ნომერი: 001

ეტაპი: სქემატური პროექტი

შენიშვნები: ა-404

ნომერი	D-017
ზომა (სიგანეXსიმაღლე)	4175x3010 მმ
რაოდენობა	1

შენიშვნა:
მასალა: ალუმინი, ნაწრთობი მინაპაკეტი.
ფერი RAL 7016 ANTHRACITE GREY
მდებარეობა - VI სართული

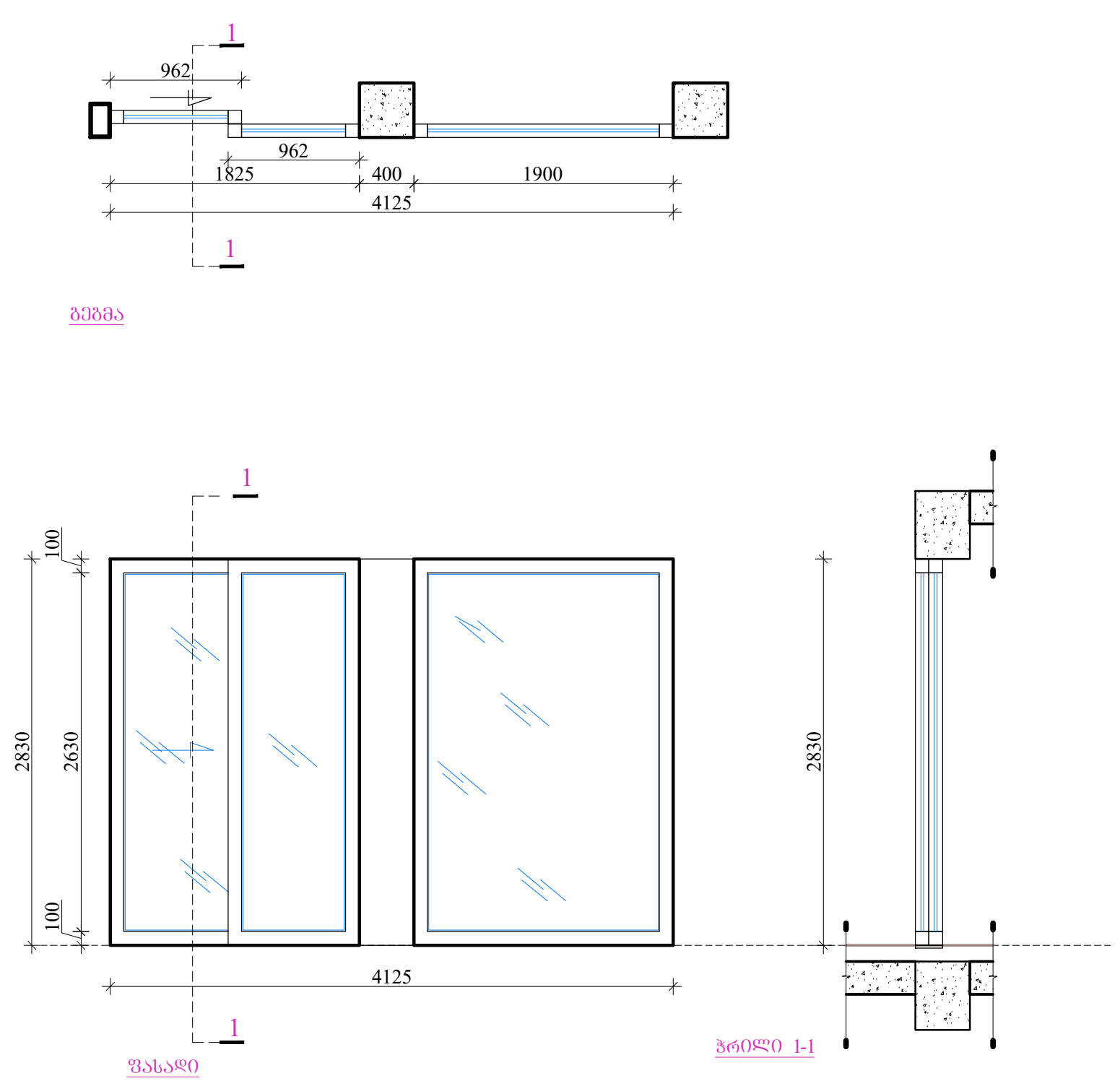

ნომერი	D-018
ზომა (სიგანეXსიმაღლე)	4325x3010 მმ
რაოდენობა	1

შენიშვნა:
მასალა: ალუმინი, ნაწრთობი მინაპაკეტი.
ფერი RAL 7016 ANTHRACITE GREY
მდებარეობა - VI სართული

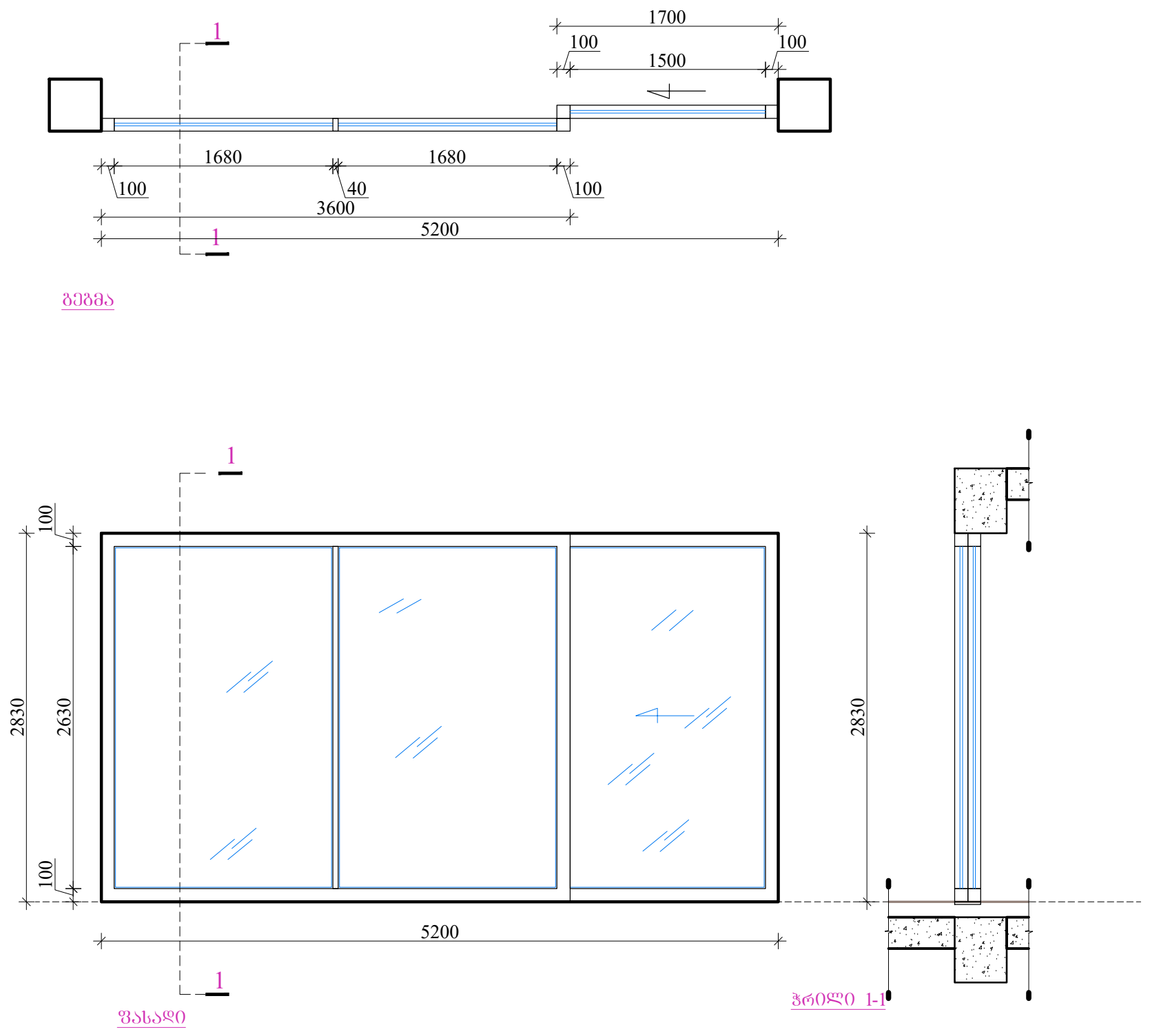

ნომერი	D-019
ზომა (სიგანეXსიმაღლე)	3250x3010 მმ
რაოდენობა	2

შენიშვნა:
მასალა: ალუმინი, ნაწრთობი მინაპაკეტი.
ფერი RAL 7016 ANTHRACITE GREY
მდებარეობა - VI სართული

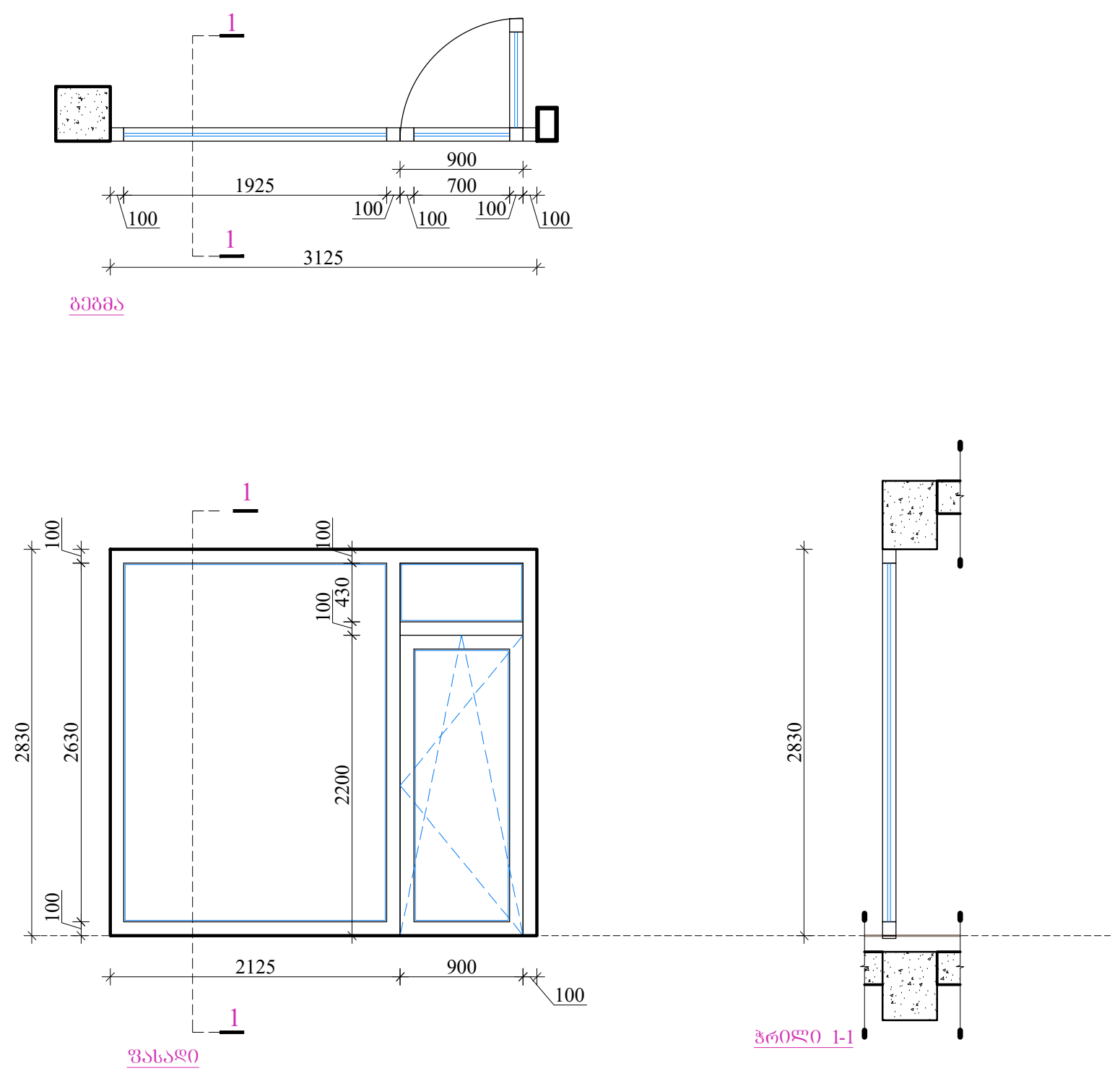

ნომერი	D-020
ზომა (სიგანეXსიმაღლე)	3350x3010 მმ
რაოდენობა	2

შენიშვნა:
მასალა: ალუმინი, ნაწრთობი მინაპაკეტი.
ფერი RAL 7016 ANTHRACITE GREY
მდებარეობა - VI სართული

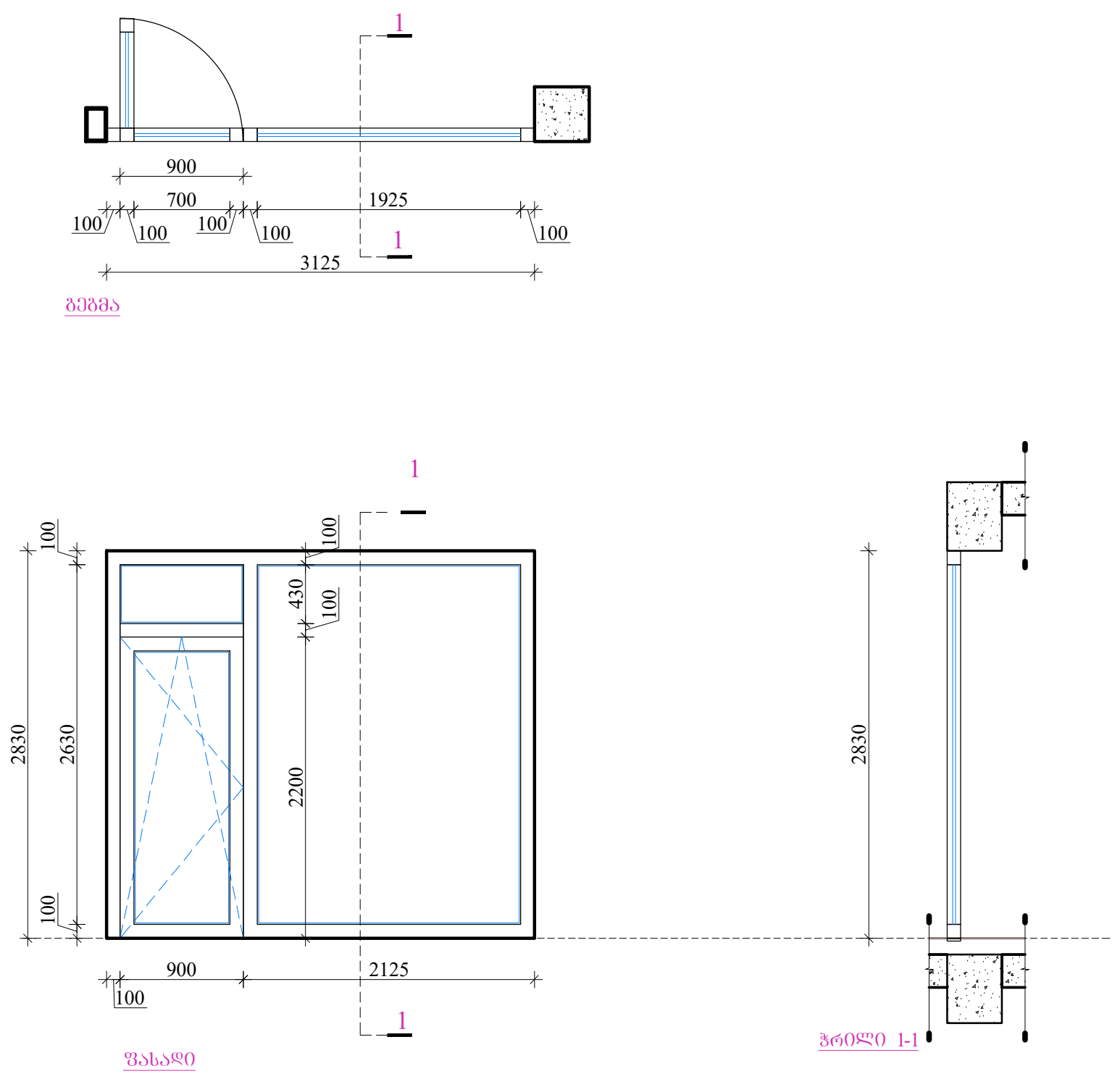

ARCHITECTURE NEO-A CONSULTING

გაფრთხილება!
წინამდებარე დოკუმენტი წარმოადგენს "ნეო- ა" - ს საკუთრებას. მისი ნებისმიერი ფორმით (მთლიანად ან ნაწილობრივ) გამრავლება, კოპირება ან გავრცელება "ნეო-ა" - ს წერილობითი ნებართვის გარეშე იკრძალება.

ნახაზები გამიზნულია მხოლოდ კონტრაქტორებისათვის არქიტექტურული ინფორმაციის მისაღებად, მისი გამოყენება არ შეიძლება არცერთ სხვა პროექტში. ზომები უნდა გადამოწმდეს სამშენებლო მოედანზე კონტრაქტორის მიერ. ნახაზი დაბრუნებული უნდა იქნას მოთხოვნისამებრ.

საპროექტო ჯგუფი
პროექტის არქიტექტორი ნიკოლიოზ ჩხაიძე
პროექტის არქიტექტორი ელენე პაპიაშვილი
პროექტის არქიტექტორი ელისაბედ ხუნდაძე
პროექტის არქიტექტორი ცია ოქროპირიძე
პროექტის არქიტექტორი ელენე ბერიძე

პროექტი: მრავალბინიანი საცხოვრებელი სახლი თერგის ქუჩაზე

ნახაზი: ვიტრაჟების სპეციფიკაცია

რევიზია		
თარიღი	ნომერი	აღწერა

მასშტაბი	ფორმატი	თარიღი
1:80	A3	10.10.2023

ფაილის სფეც. DWG

პროექტის ნომერი 001

ფურცელი ა-405

ეტაპი სქემატური პროექტი

ნიმუში	D-021
ზომა (სიმაღლე)	4325x3010 მმ
რაოდენობა	1

შენიშვნა:

მასალა: ალუმინი, ნაღრობი მინაპაკეტი.

ფერი RAL 7016 ANTHRACITE GREY

მდებარეობა - VI სართული

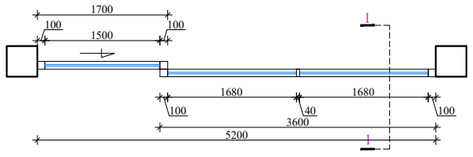

ჭრილი

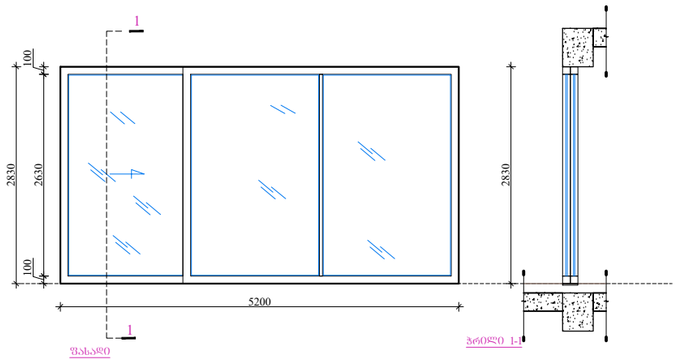

წახაზი ჭრილი 1-1

ნიმუში	D-022
ზომა (სიმაღლე)	4175x3010 მმ
რაოდენობა	1

შენიშვნა:

მასალა: ალუმინი, ნაღრობი მინაპაკეტი.

ფერი RAL 7016 ANTHRACITE GREY

მდებარეობა - VI სართული

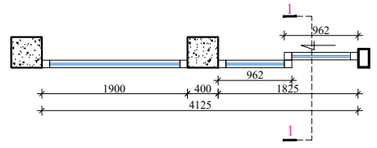

ჭრილი

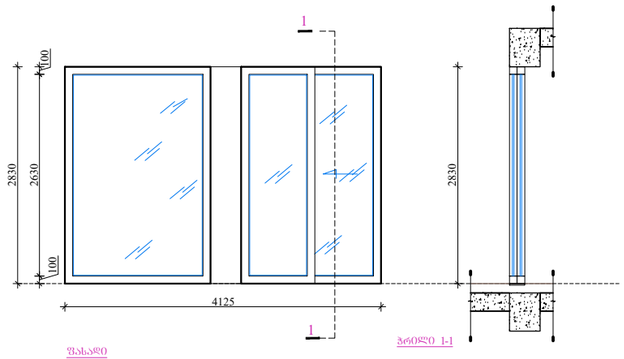

წახაზი ჭრილი 1-1

ნიმუში	D-023
ზომა (სიმაღლე)	3775x3010 მმ
რაოდენობა	1

შენიშვნა:

მასალა: ალუმინი, ნაღრობი მინაპაკეტი.

ფერი RAL 7016 ANTHRACITE GREY

მდებარეობა - VI სართული

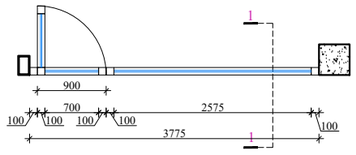

ჭრილი

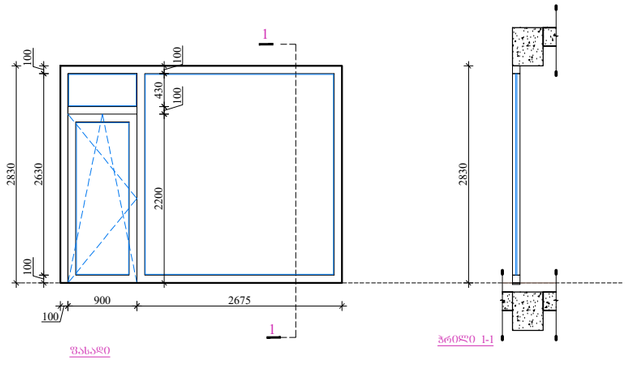

წახაზი ჭრილი 1-1

ნიმუში	D-024
ზომა (სიმაღლე)	3000x3010 მმ
რაოდენობა	1

შენიშვნა:

მასალა: ალუმინი, ნაღრობი მინაპაკეტი.

ფერი RAL 7016 ANTHRACITE GREY

მდებარეობა - VI სართული

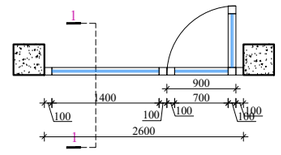

ჭრილი

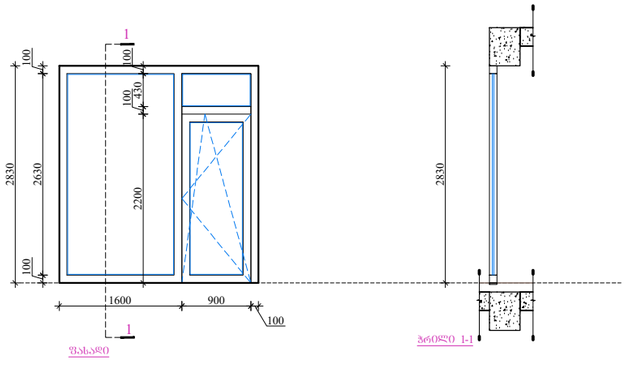

წახაზი ჭრილი 1-1

ARCHITECTURE
NEO-A
CONSULTING

გაფრთხილება!
ᲬᲘᲜᲐᲛᲓᲔᲑᲐᲠᲔ ᲓᲝᲙᲣᲛᲔᲜᲢᲘ ᲬᲐᲠᲛᲝᲐᲓᲒᲔᲜᲡ
"ნეო- ა" - ს საკუთრებას. მისი ნებისმიერი ფორმით (მთლიანად ან ნაწილობრივ) გამრავლება, კოპირება ან გავრცელება "ნეო-ა" - ს წერილობითი ნებართვის გარეშე იკრძალება.

ნახაზები გამიზნულია მხოლოდ კონტრაქტორებისათვის არქიტექტურული ინფორმაციის მისაღებად, მისი გამოყენება არ შეიძლება არცერთ სხვა პროექტში. ზომები უნდა გადამოწმდეს სამშენებლო მოედანზე კონტრაქტორის მიერ. ნახაზი დაბრუნებული უნდა იქნას მოთხოვნისამებრ.

საპროექტო ბიურო		პროექტი		ნახაზი
პროექტის არქიტექტორი: ნიკოლოზ ჩხაიძე		მრავალბინიანი საცხოვრებელი სახლი თერგის ქუჩაზე		ვიტრაჟების სპეციფიკაცია
პროექტის არქიტექტორი: ელენე პაპიაშვილი		რევიზია		
პროექტის არქიტექტორი: ელისაბედ ხუნდაძე		მასშტაბი	ნომერი	ალწერა
პროექტის არქიტექტორი: ცია ოქრიაშვილი		1:80	A3	10.10.2023
პროექტის არქიტექტორი: ელენე ბერიძე		ფაილის სახე:		DWG
		პროექტის ნომერი:	001	შიფრი: ა-406
		ეტაპი	სქემატური პროექტი	

ეჭსტერიერის კარის ცხრილი

№	სიგანე	სიმაღლე	მასალა	ფერი	რაოდენობა	ფართობი (1ც.-მ²)	ფართობი (ჯამი-მ²)
D-001	3775	2820	ალუმინი, ნაწრთობი მინაპაკეტი	RAL-7016	3	10.6 მ²	31.8 მ²
D-002	3283	2820	ალუმინი, ნაწრთობი მინაპაკეტი	RAL-7016	1	9.3 მ²	9.3 მ²
D-004	3275	2810	ალუმინი, ნაწრთობი მინაპაკეტი	RAL-7016	4	9.3 მ²	37.2 მ²
D-005	3350	2810	ალუმინი, ნაწრთობი მინაპაკეტი	RAL-7016	4	9.5 მ²	38.0 მ²
D-006	4925	2810	ალუმინი, ნაწრთობი მინაპაკეტი	RAL-7016	4	14.0 მ²	56.0 მ²
D-007	6125	2810	ალუმინი, ნაწრთობი მინაპაკეტი	RAL-7016	4	17.5 მ²	70.0 მ²
D-008	3250	2810	ალუმინი, ნაწრთობი მინაპაკეტი	RAL-7016	8	9.2 მ²	73.6 მ²
D-009	3250	2810	ალუმინი, ნაწრთობი მინაპაკეტი	RAL-7016	8	9.2 მ²	73.6 მ²
D-010	6125	2810	ალუმინი, ნაწრთობი მინაპაკეტი	RAL-7016	4	17.5 მ²	70.0 მ²
D-011	4925	2810	ალუმინი, ნაწრთობი მინაპაკეტი	RAL-7016	4	14.0 მ²	56.0 მ²
D-012	3350	2810	ალუმინი, ნაწრთობი მინაპაკეტი	RAL-7016	4	9.5 მ²	38.0 მ²
D-013	3275	2810	ალუმინი, ნაწრთობი მინაპაკეტი	RAL-7016	4	9.3 მ²	37.2 მ²
D-014	3370	2810	ალუმინი, ნაწრთობი მინაპაკეტი	RAL-7016	5	9.6 მ²	48.0 მ²
D-015	2600	2830	ალუმინი, ნაწრთობი მინაპაკეტი	RAL-7016	1	7.4 მ²	7.4 მ²
D-016	3775	2830	ალუმინი, ნაწრთობი მინაპაკეტი	RAL-7016	1	10.4 მ²	10.4 მ²
D-017	4125	2830	ალუმინი, ნაწრთობი მინაპაკეტი	RAL-7016	1	10.5 მ²	10.5 მ²
D-018	5200	2830	ალუმინი, ნაწრთობი მინაპაკეტი	RAL-7016	1	14.8 მ²	14.8 მ²
D-019	3125	2830	ალუმინი, ნაწრთობი მინაპაკეტი	RAL-7016	2	9.0 მ²	18.0 მ²
D-020	3125	2830	ალუმინი, ნაწრთობი მინაპაკეტი	RAL-7016	2	9.0 მ²	18.0 მ²
D-021	5200	2830	ალუმინი, ნაწრთობი მინაპაკეტი	RAL-7016	1	14.8 მ²	14.8 მ²
D-022	4125	2830	ალუმინი, ნაწრთობი მინაპაკეტი	RAL-7016	1	10.5 მ²	10.5 მ²
D-023	3775	2830	ალუმინი, ნაწრთობი მინაპაკეტი	RAL-7016	1	10.4 მ²	10.4 მ²
D-024	2600	2830	ალუმინი, ნაწრთობი მინაპაკეტი	RAL-7016	1	7.4 მ²	7.4 მ²

ARCHITECTURE
NEO-A
CONSULTING

გაფრთხილება!
წინამდებარე დოკუმენტი წარმოადგენს
"ნეო- ა" - ს საკუთრებას. მისი ნებისმიერი ფორმით (მთლიანად ან ნაწილობრივ)
გამრავლება, კოპირება ან გავრცელება
"ნეო-ა" - ს წერილობითი ნებართვის გარეშე იკრძალება.

ნახაზები გამიზნულია მხოლოდ კონტრაქტორებისათვის არქიტექტურული
ინფორმაციის მისაღებად, მისი გამოყენება არ შეიძლება არცერთ სხვა პროექტში.
ზომები უნდა გადამოწმდეს სამშენებლო მოედანზე კონტრაქტორის მიერ.
ნახაზი დაბრუნებული უნდა იქნას მოთხოვნისამებრ.

საპროექტო ბიწრი	
პროექტის არქიტექტორი ნიკოლოზ ჩხაიძე	
პროექტის არქიტექტორი ელენე პაპიაშვილი	
პროექტის არქიტექტორი ელისაბედ ხუნდაძე	
პროექტის არქიტექტორი ცია ოქროპირიძე	
პროექტის არქიტექტორი ელენე ბერიძე	

პროექტი
მრავალბინიანი საცხოვრებელი
სახლი თერგის ჭშჩაზე

რევიზია

თარიღი	ნომერი	აღწერა

ნახაზი
ვიტრაჟების ცხრილი

მასშტაბი	ფორმატი	თარიღი
	A3	10.10.2023

ფაილის სახე: DWG

პროექტის ნომერი: 001

ეტაპი: სქემატური პროექტი

შეცვლილი: ა-408

ნომერი	GW-001
ზომა (სიგანე\სიმაღლე)	3750x2620 მმ
რაოდენობა	3

შენიშვნა:

მასალა: ალუმინი, ნაწილობრივ მინაპაკეტი.

ფერი RAL 7016 ANTHRACITE GREY

მდებარეობა - I სართული

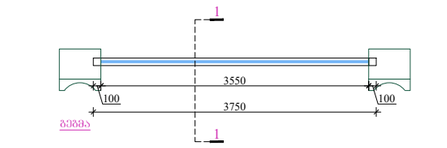

გვერდა

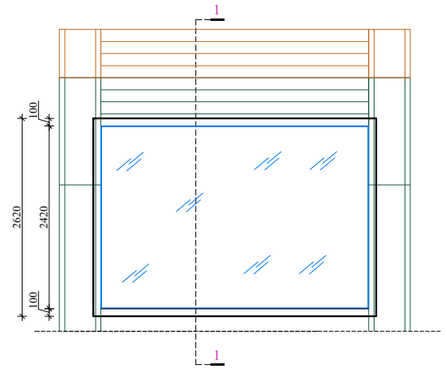

წახალი

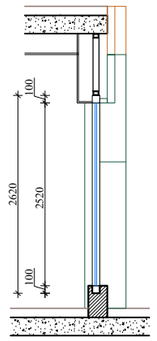

ჭრილი 1-1

ნომერი	GW-002
ზომა (სიგანე\სიმაღლე)	3775x2620 მმ
რაოდენობა	3

შენიშვნა:

მასალა: ალუმინი, ნაწილობრივ მინაპაკეტი.

ფერი RAL 7016 ANTHRACITE GREY

მდებარეობა - I სართული

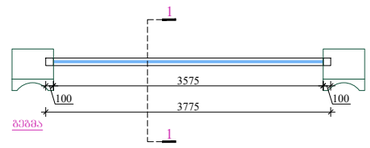

გვერდა

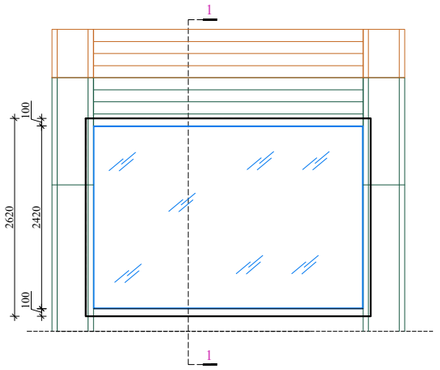

წახალი

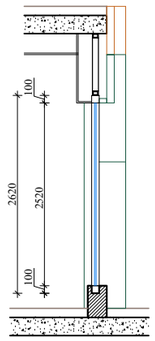

ჭრილი 1-1

ნომერი	GW-003
ზომა (სიგანე\სიმაღლე)	3283x2620 მმ
რაოდენობა	2

შენიშვნა:

მასალა: ალუმინი, ნაწილობრივ მინაპაკეტი.

ფერი RAL 7016 ANTHRACITE GREY

მდებარეობა - I სართული

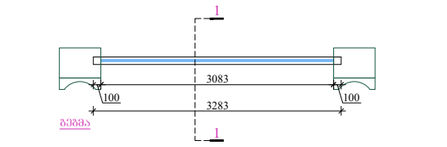

გვერდა

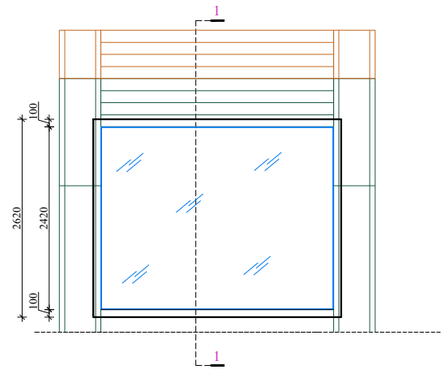

წახალი

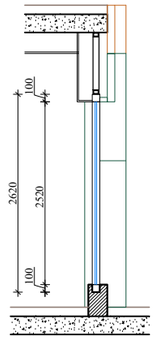

ჭრილი 1-1

ARCHITECTURE
NEO-A
CONSULTING

გაფრთხილება!
წინამდებარე დოკუმენტი წარმოადგენს
"ნეო- ა" - ს საკუთრებას. მისი ნებისმიერი ფორმით (მთლიანად ან ნაწილობრივ)
გამრავლება, კოპირება ან გავრცელება
"ნეო-ა" - ს წერილობითი ნებართვის გარეშე იკრძალება.

ნახაზები გამიზნულია მხოლოდ კონტრაქტორებისათვის არქიტექტურული
ინფორმაციის მისაღებად, მისი გამოყენება არ შეიძლება არცერთ სხვა პროექტში.
ზომები უნდა გადამოწმდეს სამშენებლო მოედანზე კონტრაქტორის მიერ.
ნახაზი დაბრუნებული უნდა იქნას მოთხოვნისამებრ.

საპროექტო ბიურო				
პროექტის არქიტექტორი ნიკოლოზ ჩხაიძე		პროექტი მრავალბინიანი საცხოვრებელი სახლი თერბის ქუჩაზე		ნახაზი ვიტრაჟების სპეციფიკაცია
პროექტის არქიტექტორი ელენე პაპიაშვილი		რევიზია		მასშტაბი: ფორმატი: თარიღი:
პროექტის არქიტექტორი ელისაბედ ხუნდაძე		თარიღი / ნომერი / აღწერა		A3 10.10.2023
პროექტის არქიტექტორი ცია ოძროპირიძე				ფაილის სახე: DWG
პროექტის არქიტექტორი ელენე ბერიძე				პროექტის ნომერი: 001 ფურცელი: ა-410
				ეტაპი: სქემატური პროექტი

ნომერი	GW-004
ზომა (სიგანე\Xსიმაღლე)	1100x800 მმ
რაოდენობა	1

შენიშვნა:

მასალა: ალუმინი, ნაწრთობი მინაპაკეტი.

ფერი RAL 7016 ANTHRACITE GREY

მდებარეობა - I სართული

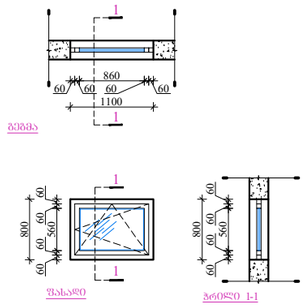

ნომერი	GW-005
ზომა (სიგანე\Xსიმაღლე)	1100x1300 მმ
რაოდენობა	1

შენიშვნა:

მასალა: ალუმინი, ნაწრთობი მინაპაკეტი.

ფერი RAL 7016 ANTHRACITE GREY

მდებარეობა - I სართული

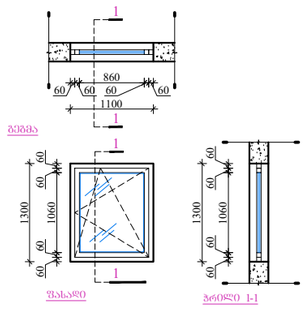

ნომერი	GW-006
ზომა (სიგანე\Xსიმაღლე)	1100x1800 მმ
რაოდენობა	4

შენიშვნა:

მასალა: ალუმინი, ნაწრთობი მინაპაკეტი.

ფერი RAL 7016 ANTHRACITE GREY

მდებარეობა - I სართული

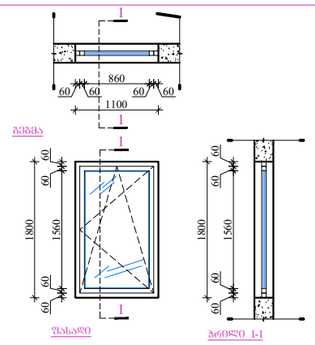

ექსტერიერის ფანჯრის ცხრილი

№	სიგანე	სიმაღლე	მასალა	ფერი	რაოდენობა	ფართობი (ც.-მ²)	ფართობი (ჯ.ამ-მ²)
GW-001	3750	2620	ალუმინი, ნაწრთობი მინაპაკეტი	RAL-7016	3	9.9 მ²	29.7 მ²
GW-002	3775	2620	ალუმინი, ნაწრთობი მინაპაკეტი	RAL-7016	3	10.0 მ²	30.0 მ²
GW-003	3283	2620	ალუმინი, ნაწრთობი მინაპაკეტი	RAL-7016	2	8.7 მ²	17.4 მ²
GW-004	1100	800	ალუმინი, ნაწრთობი მინაპაკეტი	RAL-7016	1	0.8 მ²	0.8 მ²
GW-005	1100	1300	ალუმინი, ნაწრთობი მინაპაკეტი	RAL-7016	1	1.5 მ²	3.0 მ²
GW-006	1100	1800	ალუმინი, ნაწრთობი მინაპაკეტი	RAL-7016	4	2.0 მ²	8.0 მ²
							88.9 მ²

ARCHITECTURE
NEO-A
CONSULTING

გაფრთხილება!
ᲬᲘᲜᲐᲛᲓᲔᲑᲐᲠᲔ ᲓᲝᲙᲣᲛᲔᲜᲢᲘ ᲬᲐᲠᲛᲝᲐᲓᲒᲔᲜᲡ
"ნეო- ა" - ს საკუთრებას. მისი ნებისმიერი ფორმით (მთლიანად ან ნაწილობრივ) გამრავლება, კოპირება ან გავრცელება
"ნეო-ა" - ს წერილობითი ნებართვის გარეშე იკრძალება.

ნახაზები გამიზნულია მხოლოდ კონტრაქტორებისათვის არქიტექტურული ინფორმაციის მისაღებად, მისი გამოყენება არ შეიძლება არცერთ სხვა პროექტში. ზომები უნდა გადამოწმდეს სამშენებლო მოედანზე კონტრაქტორის მიერ. ნახაზი დაბრუნებული უნდა იქნას მოთხოვნისამებრ.

საპროექტო ბიურო		პროექტი		ნახაზი	
პროექტის არქიტექტორი ნიკოლოზ ჩხაიძე		მრავალბინიანი საცხოვრებელი სახლი თერგის ქუჩაზე		ვიტრაჟების სპეციფიკაცია და ცხრილი	
პროექტის არქიტექტორი ელენე პაპიაშვილი		რევიზია		მასშტაბი	ფორმატი
პროექტის არქიტექტორი ელისაბედ ხუნდაძე		ნომერი	თარიღი		A3
პროექტის არქიტექტორი ცია ოძროპირიძე				ფაილის სახე:	DWG
პროექტის არქიტექტორი ელენე ბერიძე				პროექტის ნომერი	001
				ეტაპი სქემატური პროექტი	შენიშვნები ა-410