

გენგეგმა
მშენებარე მრავალბინიანი საცხოვრებელი სახლი
გაყიდვების ოფისის დროებითი შენობა
11qs
qa
gza
xas
betonis konturi

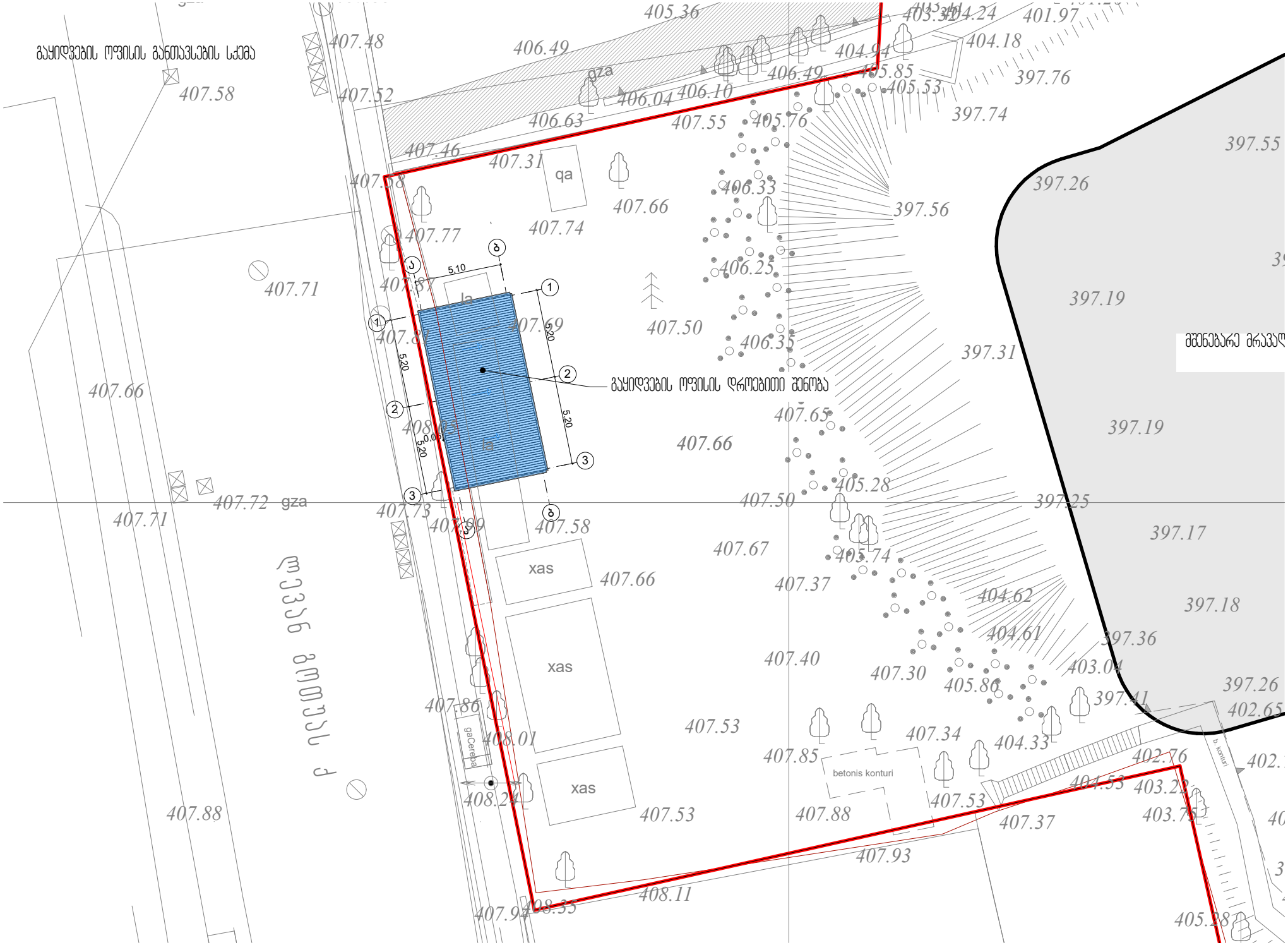
გაყიდვების ოფისის განთავსების სქემა
გაყიდვების ოფისის დროებითი შენობა
მშენებარე მრავალ
ოქვაზ გოგოლაძ
qa
xas
xas
xas
betonis konturi
gaCerebi
gza
407.48
406.49
405.36
404.24
401.97
404.18
397.76
397.74
397.55
397.26
397.56
397.19
397.31
397.19
397.25
397.17
397.18
397.36
397.26
402.65
407.58
407.52
406.04
406.10
406.63
407.55
405.76
407.46
407.31
407.58
406.33
407.66
407.74
407.77
406.25
407.50
406.35
407.71
407.66
407.65
407.66
405.28
407.50
407.72
407.71
407.73
407.58
407.67
405.74
407.37
404.62
404.61
407.40
407.30
405.86
403.04
407.86
407.53
408.01
407.85
404.33
407.34
407.53
407.88
407.53
407.37
407.88
407.93
408.11
407.94
408.35
405.28
5.10
5.20
5.20
5.20
0.00

სახურავის გეგმა

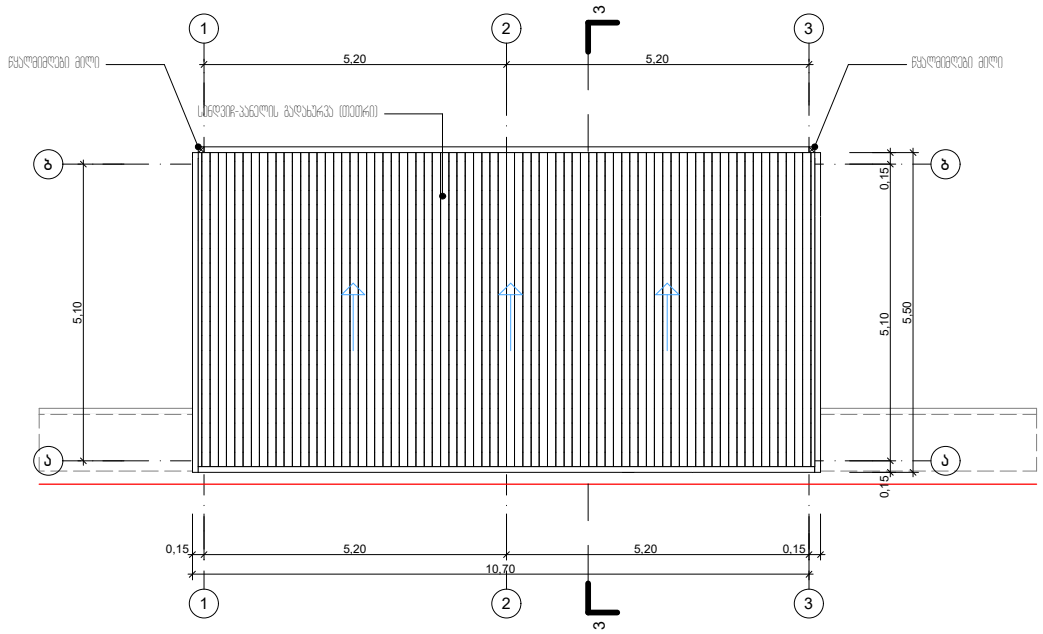

სართულის გეგმა

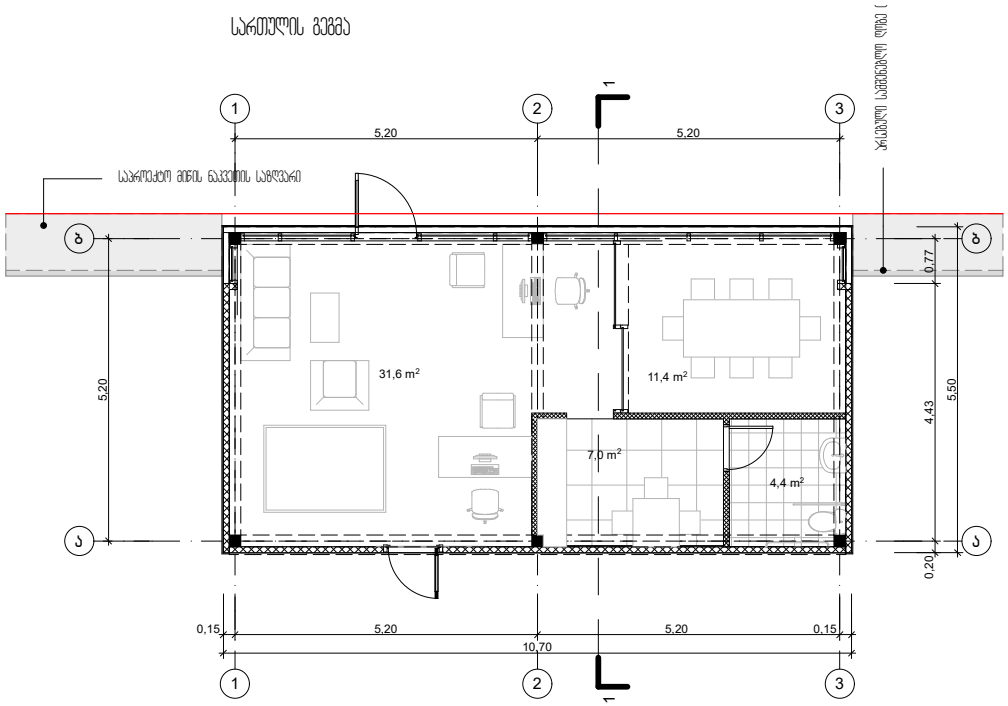

განაშენიანების ფარგლები გარე კონტურზე 58.9 მ²

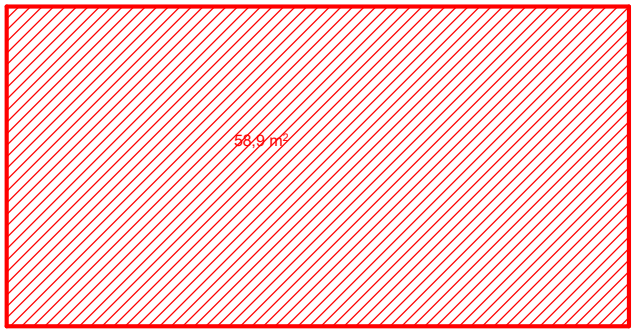

ფასადი 3-1 ღერძებში

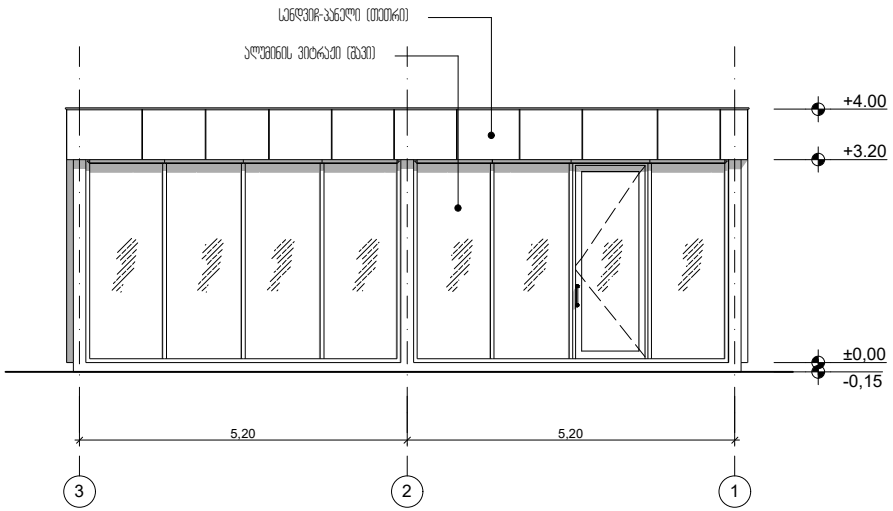

ფასადი 1-3 ღერძებში

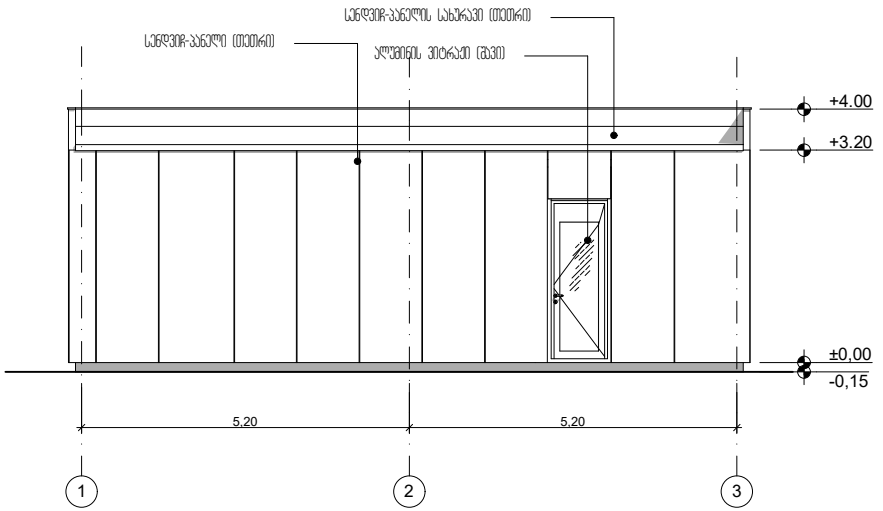

ფასადი ბ-ა ღერძებში

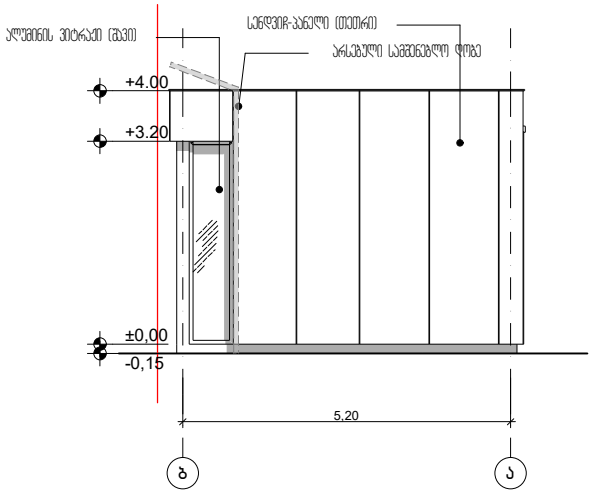

ფასადი ა-ბ ღერძებში

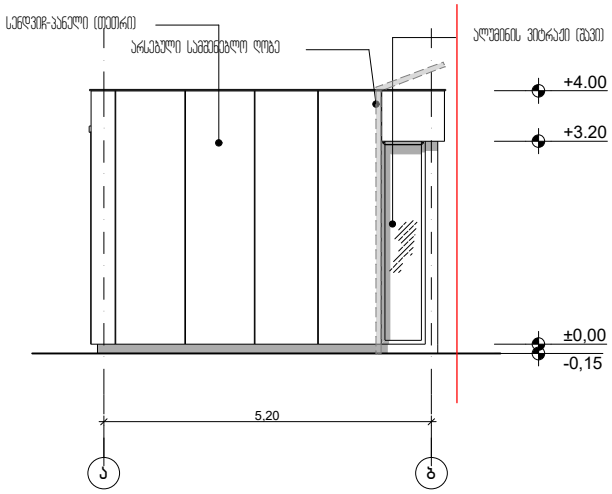

ჭრილი 1/1

