შენობა-ნაგებობის უსაფრთხოების წესებთან შესაბამისობის ანალიზი

გამოყენებული წესები - „შენობა-ნაგებობის უსაფრთხოების წესები“

ჩამოთვალეთ შენობის დაკავებულებები და აღწერეთ თითოეული გამოყენება
სასაწყობო ჯგუფი სწ-2 *(ავტოსადგომი და სარდაფები 0.00 და -3.00 ნიშნულზე)*
საცხოვრებელი ჯგუფი სც-2 *(საცხოვრებელი ბინები +9.60-დან +29.40 ნიშნულამდე)*
საქმიანი ჯგუფი სქ *(საოფისე სივრცეები +3.00, +6.30 და +9.60 ნიშნულზე)*

კონსტრუქციისტიპი:	
განსაზღვრეთ კონსტრუქციის ტიპი ახალი შენობისთვის:	I-B

სიმაღლის შეზღუდვები *ცხრილი* 503 *-ის მიხედვით*		
დაკავებულობები	დასაშვები სართულიანობა	შემოთავაზებული
სასაწყობო ჯგუფი სწ-2	11 სართული	2 სართული
საცხოვრებელი ჯგუფი სც-2	11 სართული	7 სართული
საქმიანი ჯგუფი სქ	11 სართული	3 სართული
	დასაშვები სიმაღლე	შემოთავაზებული სიმაღლე
შენობის სიმაღლე =	48.8	39.20 მ
მიწის დონის ზემოთ სართულ(ებ)ის რაოდენობა	10 სართული	

ფართობის შეზღუდვები *ცხრილი* 503 *-ის*		
დაკავებულობები	**დასაშვები ფართობი (სართულზე)**	**შემოთავაზებული ფართობი (სართულზე) კვ.მ**
სასაწყობო ჯგუფი სწ-2	7340	819.5
საცხოვრებელი ჯგუფი სც-2	შეუზღუდავი	3009.5
საქმიანი ჯგუფი სქ	შეუზღუდავი	951.9
შემოთავაზებული ფართობების ჯამი =	4875.0	
სართულების რაოდენობა =	11 სართული	

გარე კედლის ცეცხლმედეგობისა და ღიობისადმი მოთხოვნები *ცხრილების* 602*-ის და* 705.8 *-ის მიხედვით*									
გარე კედელი	**ხანძარსაწინააღმდეგო მანძილი** (*მეტრი*)	**ცეცხლმედეგობის ხარისხი** (*საათი*)		**კედლის ღიობების ფართობი** (*კედლის %*)					
		მოთხოვნილი	**გათვალისწინებული**	**დასაშვები**			**გათვალისწინებული**		
				დაცული	**დაუცველი საშხეფებით**	**დაუცველი**	**დაცული**	**დაუცველი საშხეფებით**	**დაუცველი**
ა-ზ (*ღერძებში*)	>9	0	0	აუცილელებელი არ არის	აუცილელებელი არ არის	შეუზღუდავია	--	--	არ იზღუდება
1.4 (*ღერძებში*)	>9	0	0	აუცილელებელი არ არის	აუცილელებელი არ არის	შეუზღუდავია	--	--	არ იზღუდება
4-5 (ღერძებში)	5.7	1	2	75%	75%	25%	--	--	არ არის ღიობი
ა-ზ (ღერძებში)	>9	0	0	აუცილელებელი არ არის	აუცილელებელი არ არის	შეუზღუდავია	--	--	არ იზღუდება
5-1 (*ღერძებში*)	>9	0	0	აუცილელებელი არ არის	აუცილელებელი არ არის	შეუზღუდავია	--	--	არ იზღუდება

ხანძრისაგან დაცვის სისტემებისადმი მოთხოვნები							
დაკავებულობები/ სივრცეები/გასასვლელი საშუალებები	ავტოსაშხეფი სისტემა	ალტერნატიული ავტომატური ცეცხლსაქრობი სისტემები	სახანძრო განგაშისა, კვამლაღმომჩენი და ცეცხლაღმომჩენი სისტემები	სახანძრო მილდგარების სისტემები	კვამლის საკონტროლო სისტემები	ხელის ცეცხლმაქრები	საევარიო განგაშის სისტემები
სასაწყობო ჯგუფი სწ-2	--	-	კი	კი	-	კი	კი
საცხოვრებელი ჯგუფი სც-2	-	-	კი	-	-	-	კი
საქმიანი ჯგუფი სქ	--	-	კი	-	--	კი	კი
კიბის უჯრედი	-	-	-	კი	კი (*მექანიკური განიავების სისტემით*)	-	კი
ლიფტები	-	-	-	-	კი (*დაწნევა*)	-	-
დერეფანი	--	-	კი	-	კი (*მექანიკური განიავების სისტემით*)	კი	კი
სახანძრო-სამაშველო სამსახურის მიერ გამოსაყენებელი მისაერთებლები				კი			
სახანძრო ტუმბოები და წყლის რეზერვუარი (განთავსებულია -1 სართულზე)				არა			

განიავებისადმი მოთხოვნები		
დაკავებულობები/სივრცეები/გასასვლელი საშუალებები	ბუნებრივი განიავება	ხელოვნური განიავება
სასაწყობო ჯგუფი სწ-2	კი	კი
საცხოვრებელი ჯგუფი სც-2 (ბინები)	კი	კი
საქმიანი ჯგუფი სქ	კი	კი
კიბის უჯრედი	არა	კი
ლიფტები	არა	კი
დერეფანი	არა	კი

თითოეული სართულიდან გასასვლელი საშუალება									
სართულები	დაკავებულობა და დაკავებულობის დატვირთვის ჯამური მაჩვენებელ	მოთხოვნილი გასასვლელების/გასასვლელთან მისადგომის რაოდენობა	გათვალისწინებული გასასვლელების/ გასასვლელთან მისადგომის რაოდენობა და ტიპი	გასასვლელი საშუალებების სიგანე (*მეტრი*)					
				გზა-კიბეები		დერაფანი		გასასვლელის გზა-კარი	
				მოთხოვნილი	გათვალისწინებული	მოთხოვნილი	გათვალისწინებული	მოთხოვნილი	გათვალისწინებული
-1 სართული	სწ-2, დს დ.დ. 28	2 (შენობიდან გასასვლელი	შენობა ღია არის სამ მხარეს	1.20	1.20	-	-	0.82	0.90
1 სართული	სწ-2, დს დ.დ. 24	2 (შენობიდან გასასვლელი)	შენობა ღია არის 5-1 ღერძებში	--	--	-	-	-	-
მიწის დონის ზედა სართულები II-III	საქმიანი ჯგუფი სქ	2 (გასასვლელი კიბე)/1 გასასვლელთან მისადგომი დერეფანი	2 (გასასვლელი კიბე)/1 გასასვლელთან მისადგომი დერეფანი	1.20	1.20	1.50	1.50	0.82	0.90
მიწის დონის ზედა სართულები IV-დან X ჩათვლით	საცხოვრებელი ჯგუფი სც-2	2 (გასასვლელი კიბე)/1 გასასვლელთან მისადგომი დერეფანი	2 (გასასვლელი კიბე)/1 გასასვლელთან მისადგომი დერეფანი	1.20	1.20	1.50	1.50	0.82	0.90

წყალსადენი სისტემის ფიქსირებული მოწყობილობების რაოდენობა-საცხოვრებელი ჯგუფი სც-2 ქვეჯგუფები *ცხრილი* 1602.1-*ის მიხედვით*											
სართულები	საცხოვრებელი ერთეულები	ფიქსირებული მოწყობილობები									
		უნიტაზი (ერთ საცხოვრებელ ერთეულზე)		ტუალეტის ხელსაბანები (ერთ საცხოვრებელ ერთეულზე)		აბაზანა/შხაპი (ერთ საცხოვრებელ ერთეულზე)		სამზარეულოს ნიჟარა (ერთ საცხოვრებელ ერთეულზე)		ავტომატური სარეცხი მანქანის მისაერთებელი	
		მთლიანი	*ცივი წყალი*	*მთლიანი*	*ცივი წყალი*	*მთლიანი*	*ცივი წყალი*	*მთლიანი*	*ცივი წყალი*	*მთლიანი*	*ცივი წყალი*
IV სართული დან X სართულის ჩათვლით	თითოეული ბინისათვის	1	1	1	1	1	1	1	1	1 (20 *საცხ. ერთეულზე*)	1 (*თითო საცხ. ერთეულზე*)

წყალსადენი სისტემის ფიქსირებული მოწყობილობების რაოდენობა (მიწის დონის ქვედა და პირველი სართულისთვის) *ცხრილი* 1602.1-*ის მიხედვით*													
სართულები	დაკავებულობა და დაკავებულობის დატვირთვის ჯამური მაჩვენებელი	ფიქსირებული მოწყობილობები (*ცალი*)											
		უნიტაზი		ტუალეტის ხელსაბანები		აბაზანა/შხაპი		სასმელი წყლის ფანტანი		სამომსახურეო ნიჟარა		სამზარეულოს ნიჟარა	
		მთლიანი	*ცივი*	*მთლიანი*	*ცივი წყალი*	*მთლიანი*	*ცივი წყალი*	*მთლიანი*	*ცივი წყალი*	*მთლიანი*	*ცივი წყალი*	*მთლიანი*	*ცივი წყალი*
II-III და IV სართული	თითოეული საოფისე სივრცისთვის	1	1	1	1	-	-	1 ცალი 1000-ზე	1	1	1	-	-

გეგმა -3.00 ნიშნულზე

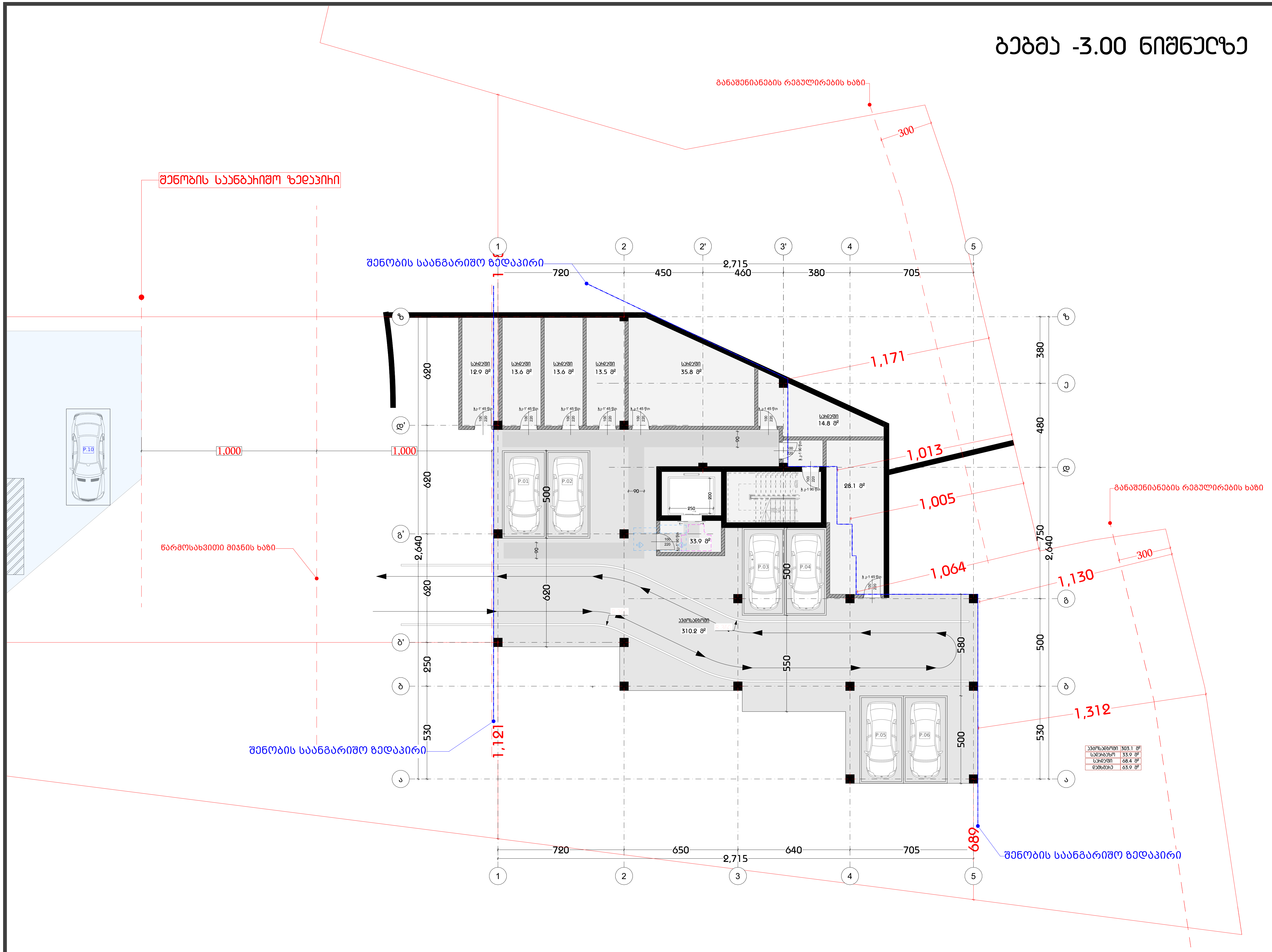

პროექტის დასახელება
PROJECT NAME
მრავალბინიანი საცხოვრებელი სახლი

დამკვეთი
CLIENT

პროექტის მისამართი
PROJECT ADDRESS
ქ. თბილისი, ბერი გაბრიელ სალოსის მოედანი N1

ს/კ 01.17.14.001.424

ეტაპი
STAGE
არქიტექტურული პროექტი

ნახაზის სათაური
TITLE

შენიშვნა:

ფორმატი PAPER SIZE	მასშტაბი SCALE	ფურცლის N SHEET NO
A3		

არქიტექტორი
თენგიზ ესიავა

დაამუშავა

ВЕРХНЯЯ ОТМЕТКА ±0.00 СОВПАДАЕТ С АБСОЛЮТНОЙ ОТМЕТКОЙ 385.50

ПЛОЩАДЬ ЗЕМЕЛЬНОГО УЧАСТКА	448.0 m²
ПЛОЩАДЬ ЗАСТРОЙКИ	37.3 m²
ПРОЦЕНТ ЗАСТРОЙКИ	30.2 %

720	650	640	705	2,715
---	---	---	---	---

705	380	460	450	720	2,715

530	500	750
480	380	2,640

530	250	620
620		2,640

1,270 | 1,210 | 1,312 | 1,130 | 1,064 | 1,005 | 1,013 | 1,171 | 1,000 | 300 | 300 | 680

15.0 m²	14.4 m²
15.2 m²	22.0 m²
449.1 m²	

ГРАНИЦА ЗЕМЕЛЬНОГО УЧАСТКА

ГРАНИЦА ЗАСТРОЙКИ

ГРАНИЦА ЗЕМЕЛЬНОГО УЧАСТКА ПО ПРОЕКТУ

ბებმა +3.00 ნიშნულზე

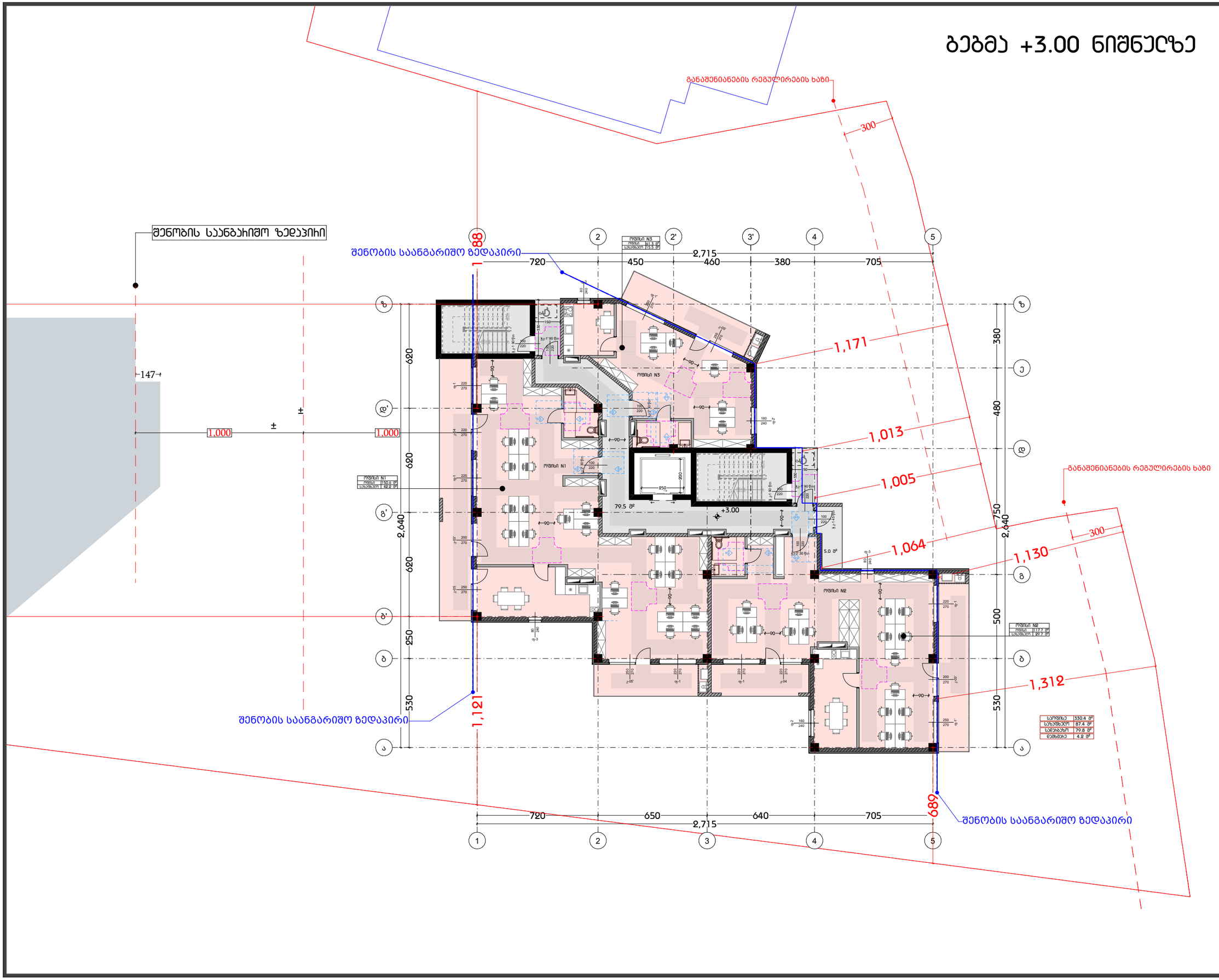

პროექტის დასახელება

PROJECT NAME

მრავალბინიანი საცხოვრებელი სახლი

დამკვეთი

CLIENT

პროექტის მისამართი

PROJECT ADDRESS

ქ. თბილისი, ბერი გაბრიელ სალოსის მოედანი N1

ს/კ 01.17.14.001.424

ეტაპი

STAGE

არქიტექტურული პროექტი

ნახაზის სათაური

TITLE

შენიშვნა:

ფორმატი	მასშტაბი	ფურცლის N
PAPER SIZE	SCALE	SHEET NO
A3		

არქიტექტორი

თენგიზ ესიავა

დაამუშავა

ბებმა +6.30 ნიშნულზე

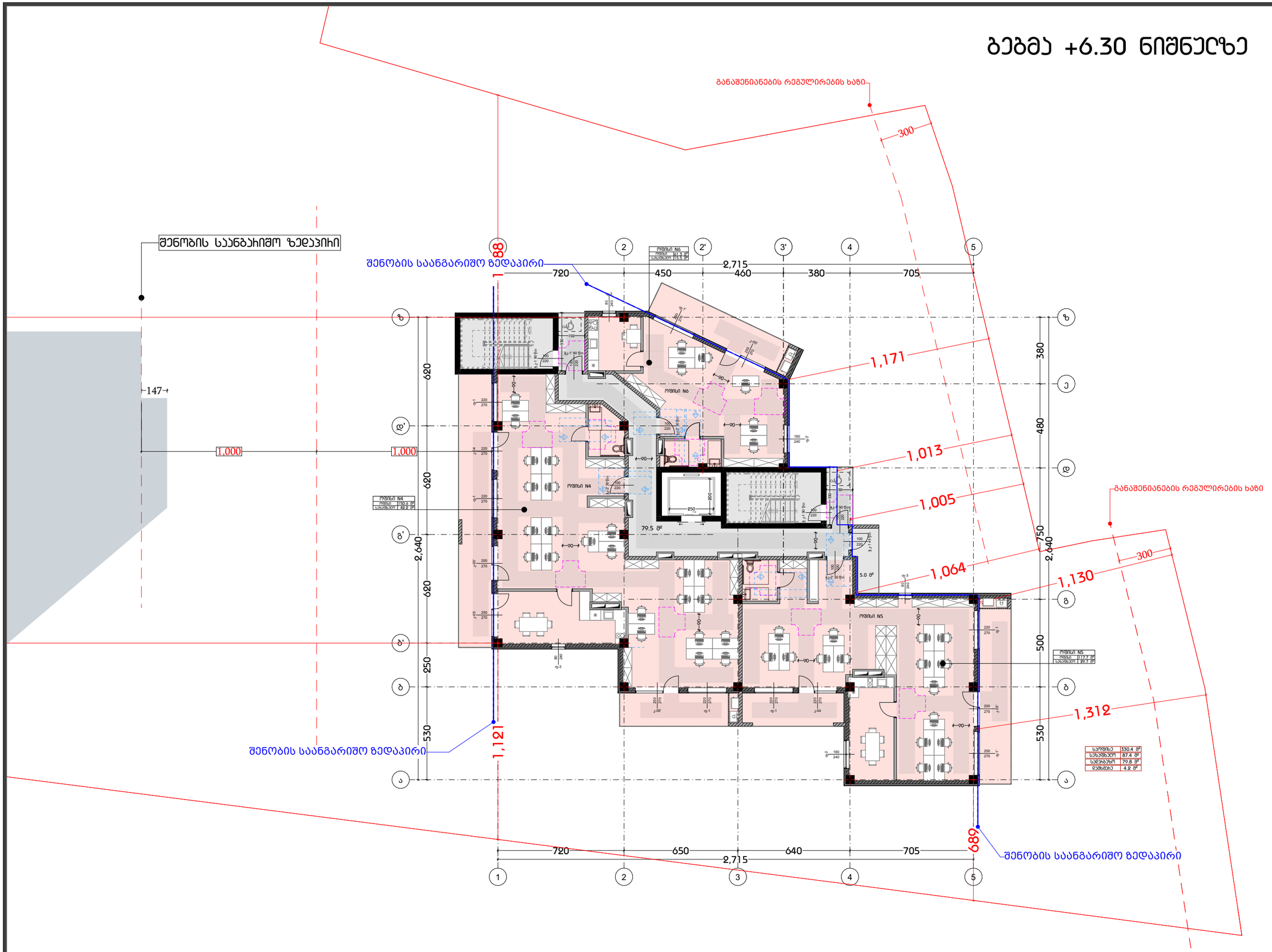

პროექტის დასახელება

PROJECT NAME

მრავალბინიანი საცხოვრებელი სახლი

დამკვეთი

CLIENT

პროექტის მისამართი

PROJECT ADDRESS

ქ. თბილისი, ბერი გაბრიელ სალოსის მოედანი N1

ს/კ 01.17.14.001.424

ეტაპი

STAGE

არქიტექტურული პროექტი

ნახაზის სათაური

TITLE

შენიშვნა:

ფორმატი	მასშტაბი	ფურცლის N
PAPER SIZE	SCALE	SHEET NO
A3		

არქიტექტორი

თენგიზ ესიავა

დაამუშავა

ბებმა +9.60 ნიშნულზე

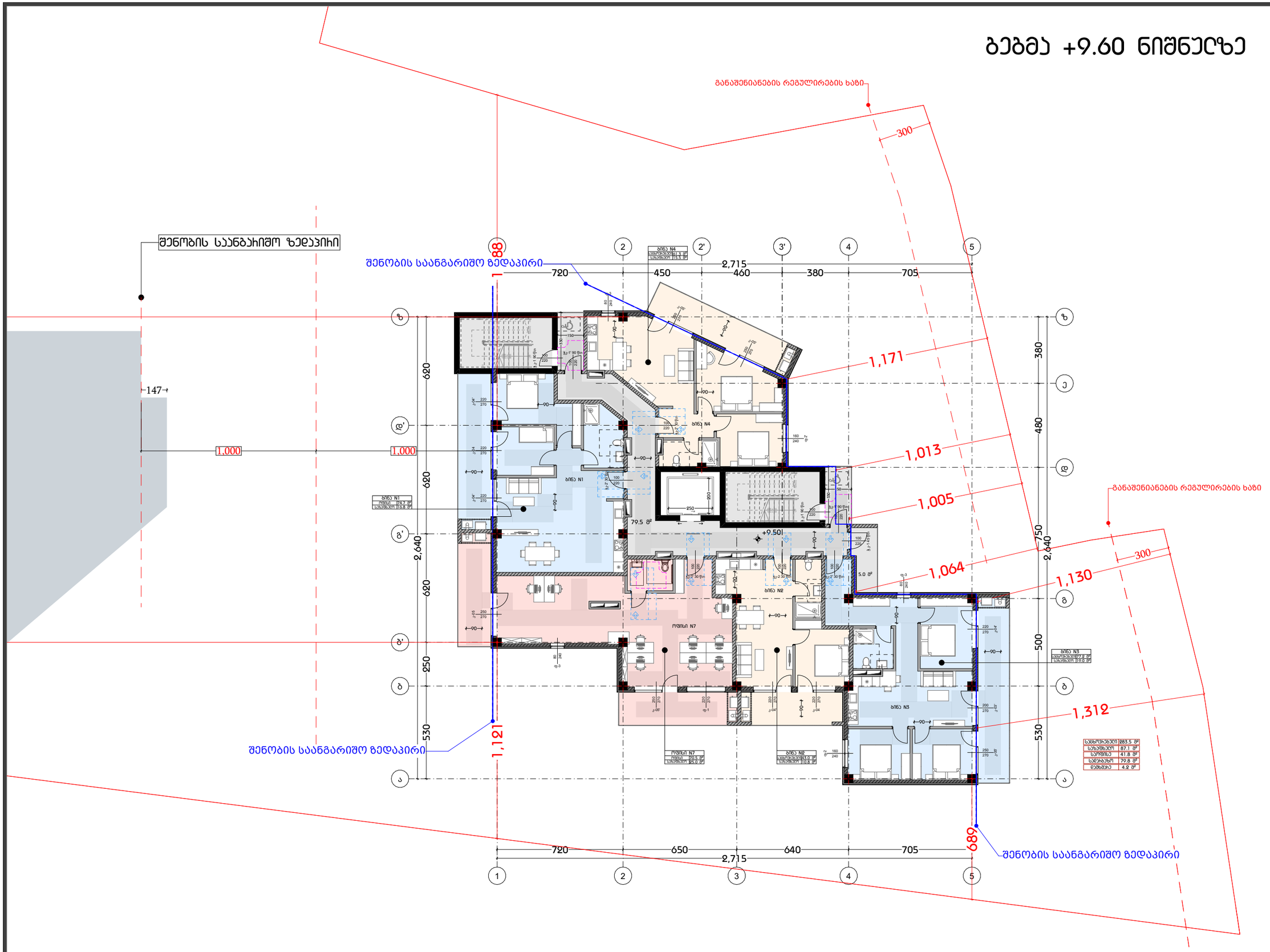

პროექტის დასახელება

PROJECT NAME

მრავალბინიანი საცხოვრებელი სახლი

დამკვეთი

CLIENT

პროექტის მისამართი

PROJECT ADDRESS

ქ. თბილისი, ბერი გაბრიელ სალოსის მოედანი N1

ს/ს 01.17.14.001.424

ეტაპი

STAGE

არქიტექტურული პროექტი

ნახაზის სათაური

TITLE

შენიშვნა:

ფორმატი	მასშტაბი	ფურცლის N.
PAPER SIZE	SCALE	SHEET NO
A3		

არქიტექტორი

თენგიზ ესიავა

დაამუშავა

ბებმა +12.90 ნიშნულზე

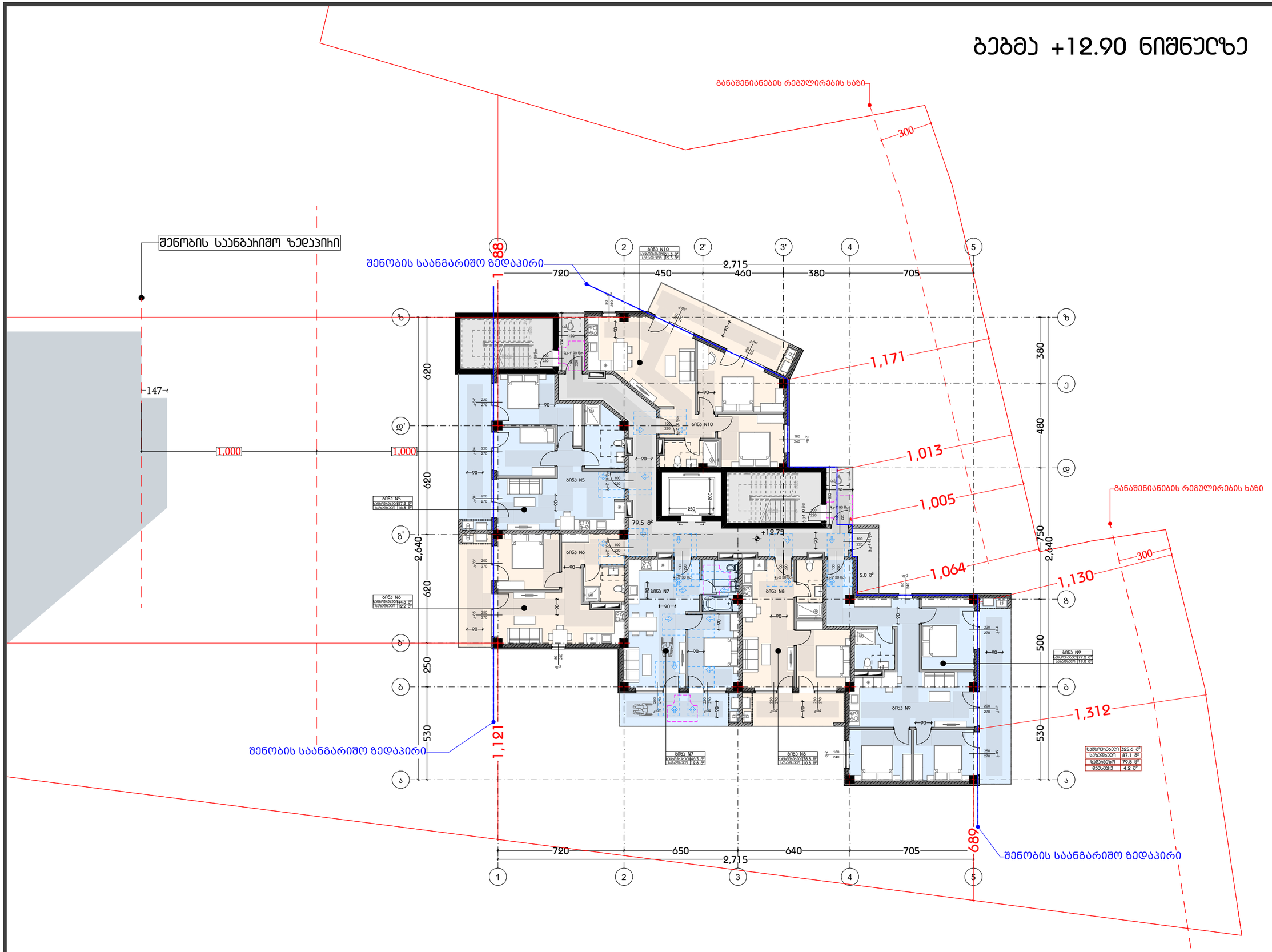

პროექტის დასახელება
PROJECT NAME

მრავალბინიანი საცხოვრებელი სახლი

დამკვეთი
CLIENT

პროექტის მისამართი
PROJECT ADDRESS

ქ. თბილისი, ბერი გაბრიელ სალოსის მოედანი N1

ს/კ 01.17.14.001.424

ეტაპი
STAGE

არქიტექტურული პროექტი

ნახაზის სათაური
TITLE

შენიშვნა:

ფორმატი	მასშტაბი	ფურცლის N
PAPER SIZE	SCALE	SHEET NO
A3		

არქიტექტორი
თენგიზ ესიავა

დაამუშავა

გეგმა +16.20 ნიშნულზე

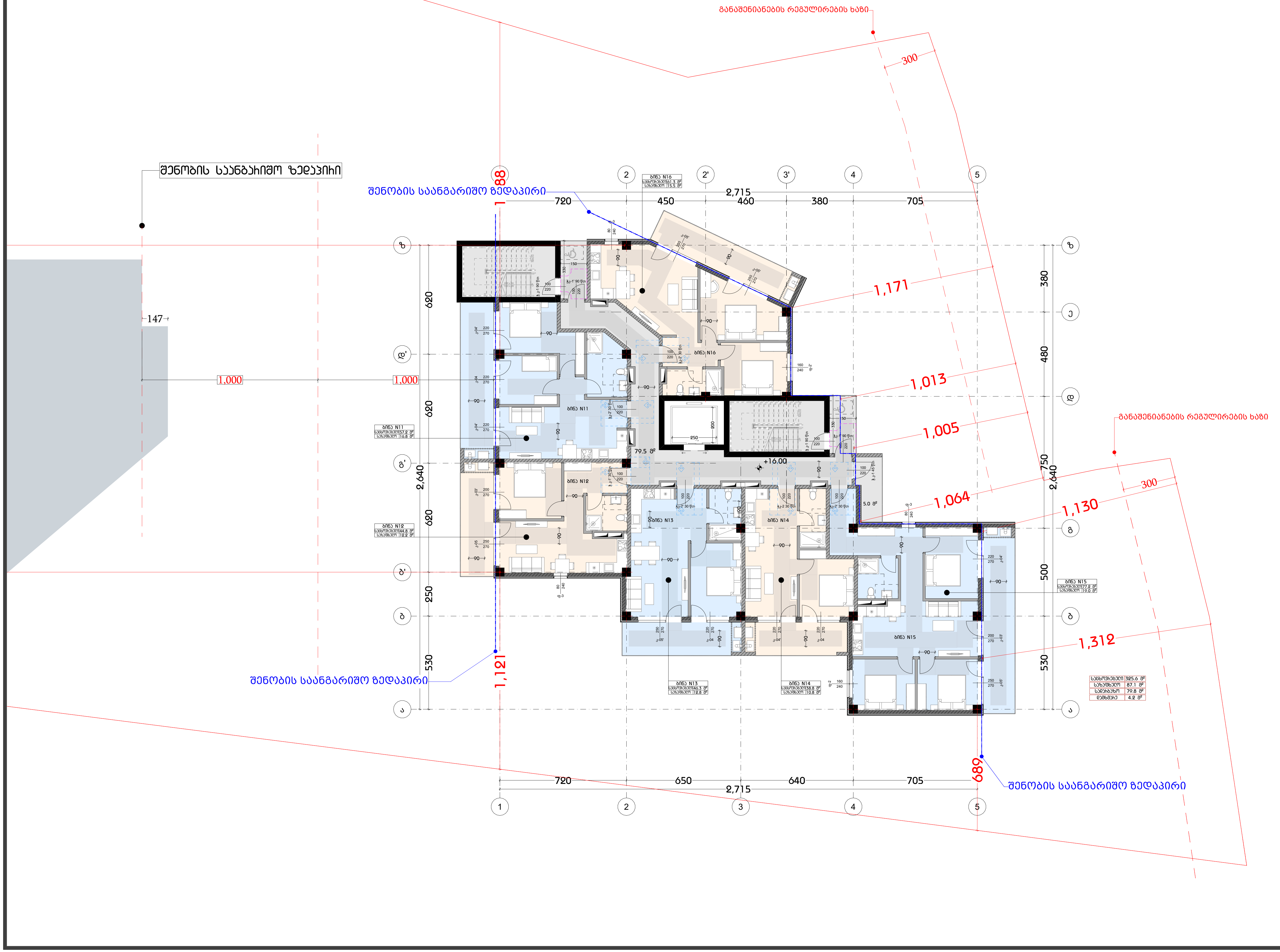

პროექტის დასახელება
PROJECT NAME
მრავალბინიანი საცხოვრებელი სახლი

დამკვეთი
CLIENT

პროექტის მისამართი
PROJECT ADDRESS
ქ. თბილისი, ბერი გაბრიელ სალოსის მოედანი N1

ს/კ 01.17.14.001.424

ეტაპი
STAGE
არქიტექტურული პროექტი

ნახაზის სათაური
TITLE

შენიშვნა:

ფორმატი PAPER SIZE	მასშტაბი SCALE	ფურცლის N SHEET NO
A3		

გეგმა +19.50 ნიშნულზე

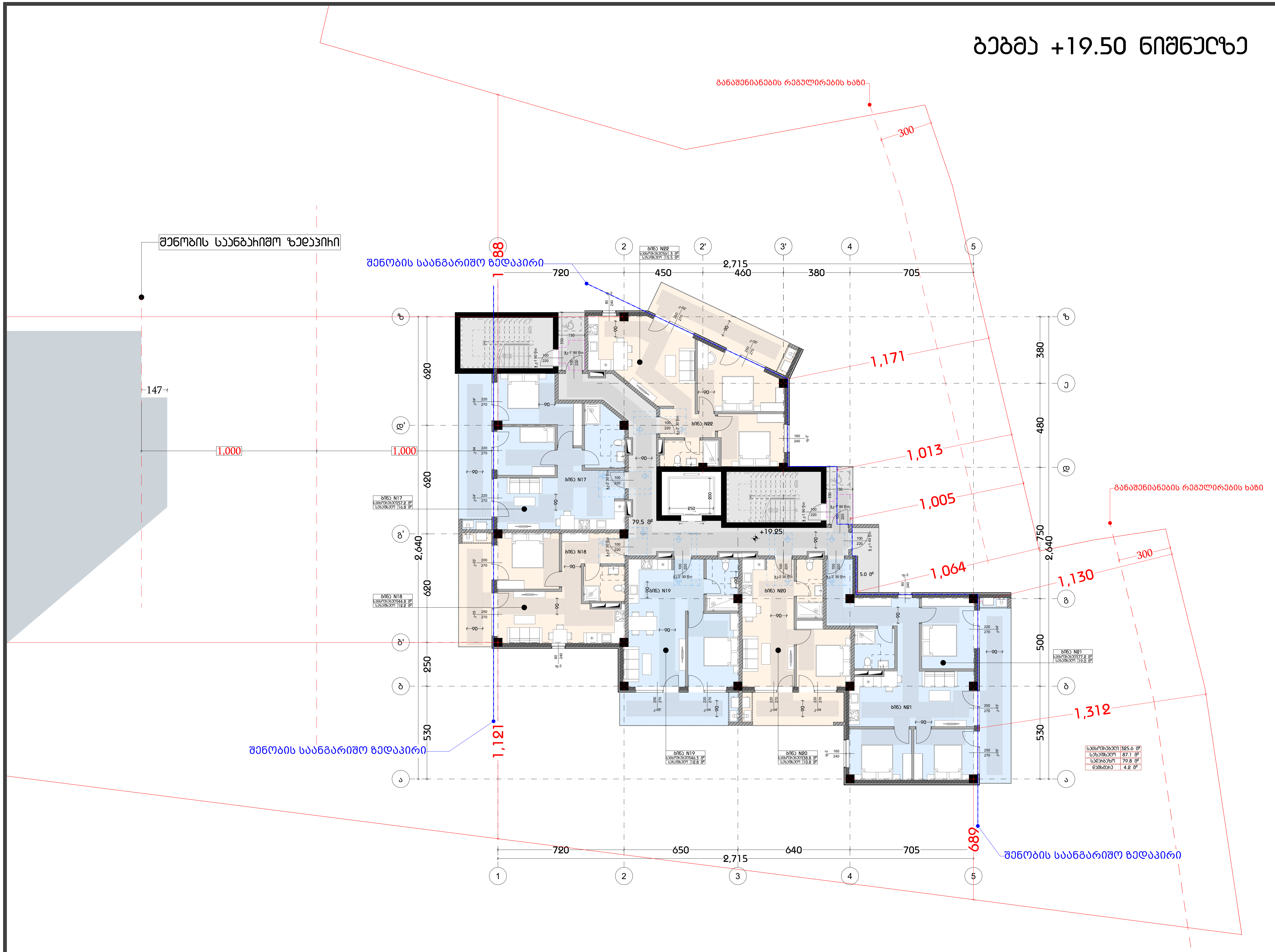

პროექტის დასახელება
PROJECT NAME
მრავალბინიანი საცხოვრებელი სახლი

დამკვეთი
CLIENT

პროექტის მისამართი
PROJECT ADDRESS
ქ. თბილისი, ბერი გაბრიელ სალოსის მოედანი N1

ს/კ 01.17.14.001.424

ეტაპი
STAGE
არქიტექტურული პროექტი

ნახაზის სათაური
TITLE

შენიშვნა:

ფორმატი PAPER SIZE	მასშტაბი SCALE	ფურცლის N SHEET NO
A3		

არქიტექტორი
თენგიზ ესიავა

დაამუშავა

ბებმა +22.80 ნიშნულზე

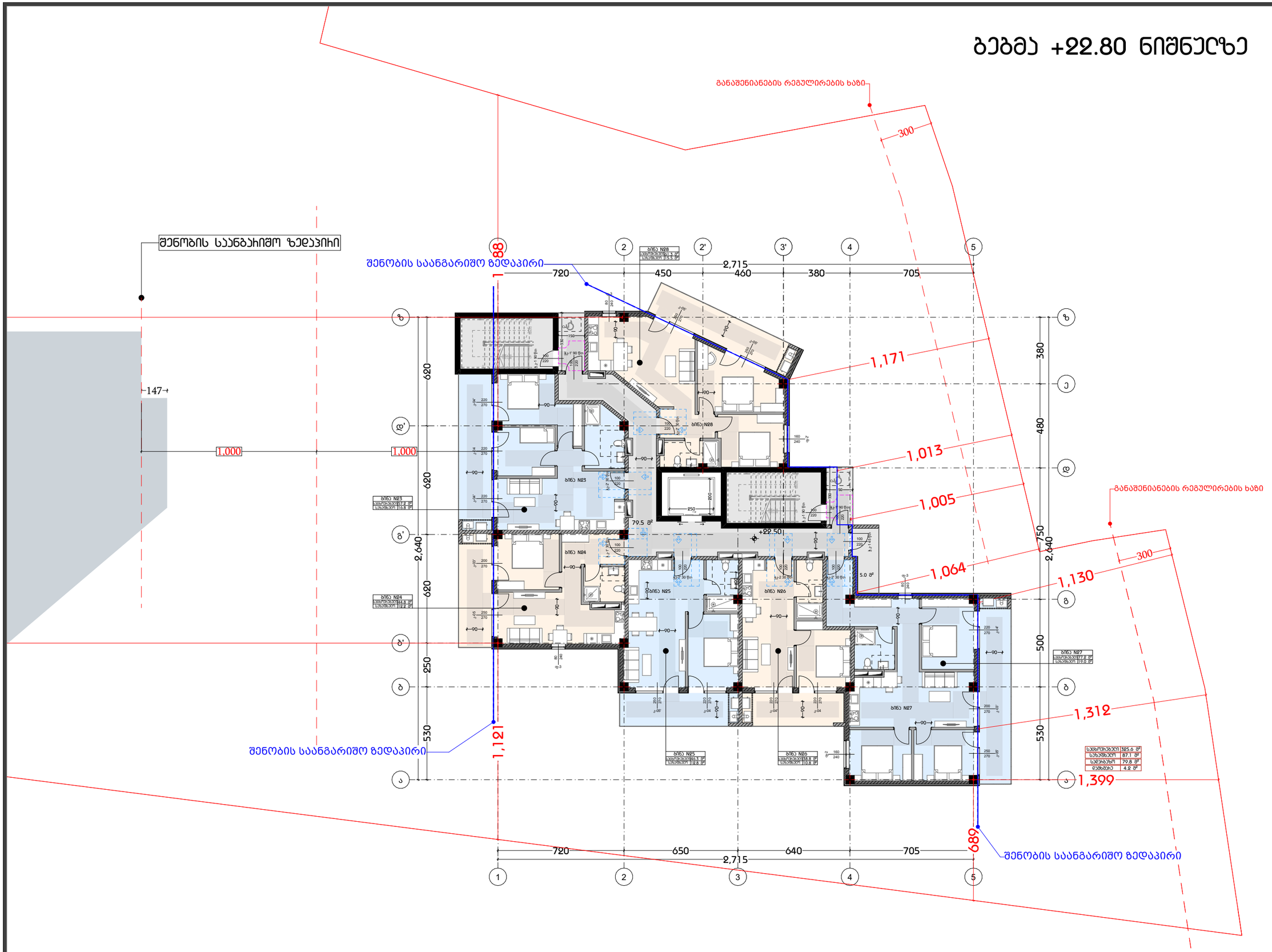

პროექტის დასახელება

PROJECT NAME

მრავალბინიანი საცხოვრებელი სახლი

დამკვეთი

CLIENT

პროექტის მისამართი

PROJECT ADDRESS

ქ. თბილისი, ბერი გაბრიელ სალოსის მოედანი N1

ს/კ 01.17.14.001.424

ეტაპი

STAGE

არქიტექტურული პროექტი

ნახაზის სათაური

TITLE

შენიშვნა:

ფორმატი	მასშტაბი	ფურცლის N
PAPER SIZE	SCALE	SHEET NO
A3		

არქიტექტორი

თენგიზ ესიავა

დაამუშავა

ბებმა +26.10 ნიშნულზე

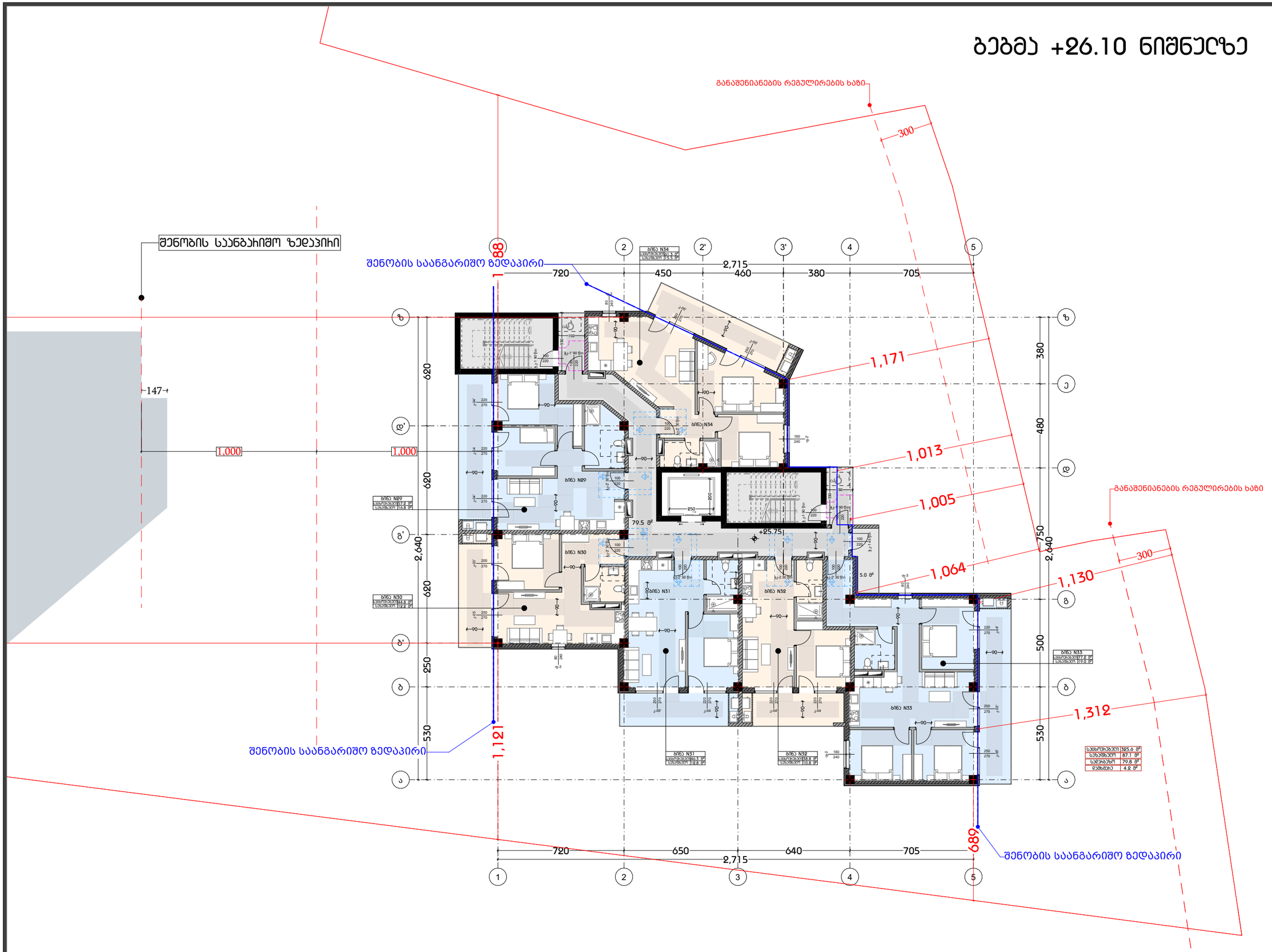

პროექტის დასახელება
PROJECT NAME
მრავალბინიანი საცხოვრებელი სახლი

დამკვეთი
CLIENT

პროექტის მისამართი
PROJECT ADDRESS
ქ. თბილისი, ბერი გაბრიელ სალოსის მოედანი N1

ს/კ 01.17.14.001.424

ეტაპი
STAGE
არქიტექტურული პროექტი

ნახაზის სათაური
TITLE

შენიშვნა:

ფორმატი	მასშტაბი	ფურცლის N
PAPER SIZE A3	SCALE	SHEET NO

არქიტექტორი
თენგიზ ესიავა

დაამუშავა

ბებმა +29.40 ნიშნულზე

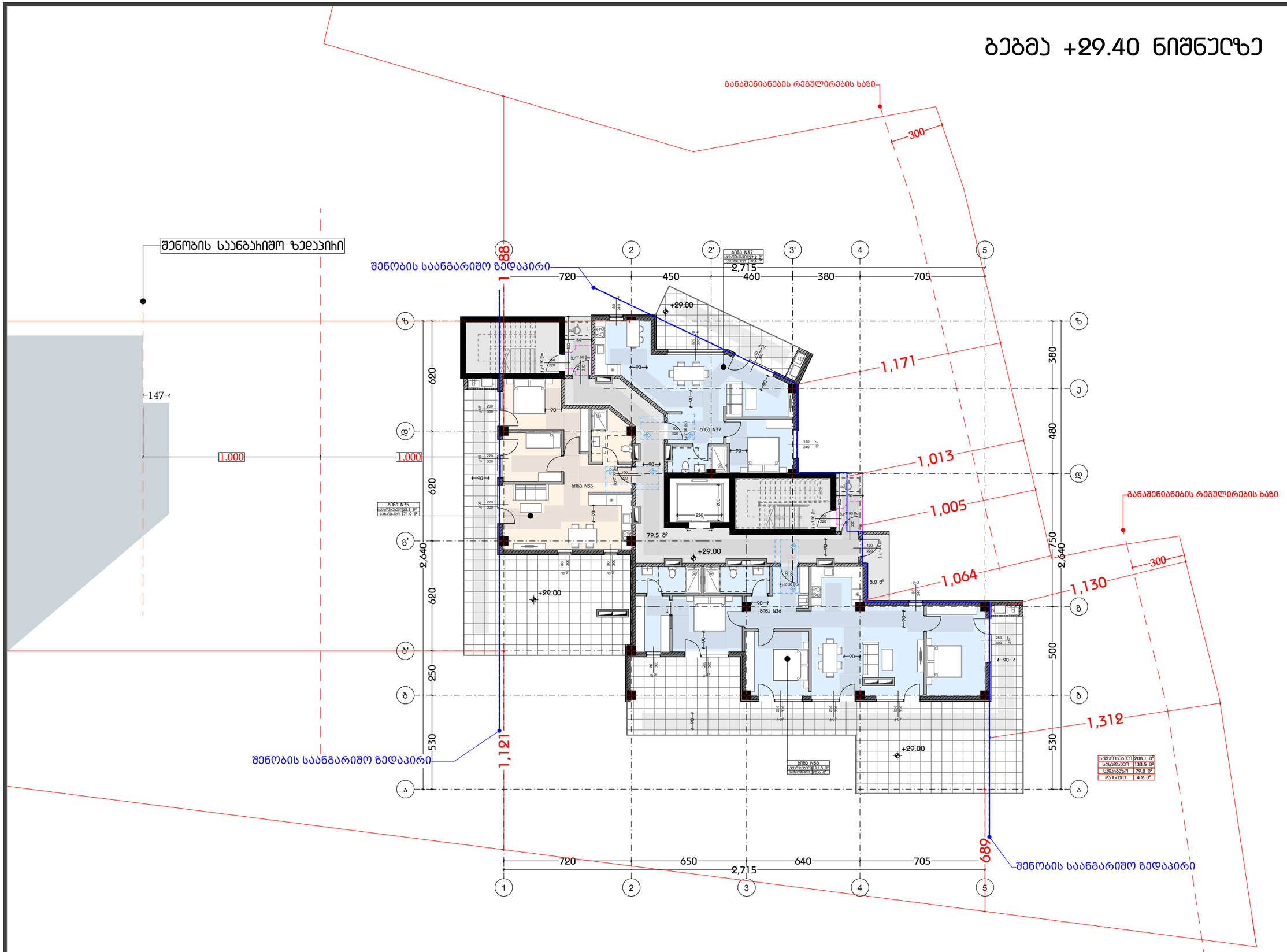

პროექტის დასახელება	
PROJECT NAME	
მრავალბინიანი საცხოვრებელი სახლი	
დამკვეთი	
CLIENT	
პროექტის მისამართი	
PROJECT ADDRESS	
ქ. თბილისი, ბერი გაბრიელ სალოსის მოედანი N1	
ს/კ 01.17.14.001.424	
ეტაპი	
STAGE	
არქიტექტურული პროექტი	
ნახაზის სათაური	
TITLE	
შენიშვნა:	
ფორმატი / PAPER SIZE	A3
მასშტაბი / SCALE	
ფურცლის N. / SHEET NO	
არქიტექტორი	
თენგიზ ესიავა	
დაამუშავა	

ბებმა +33.70 ნიშნულზე

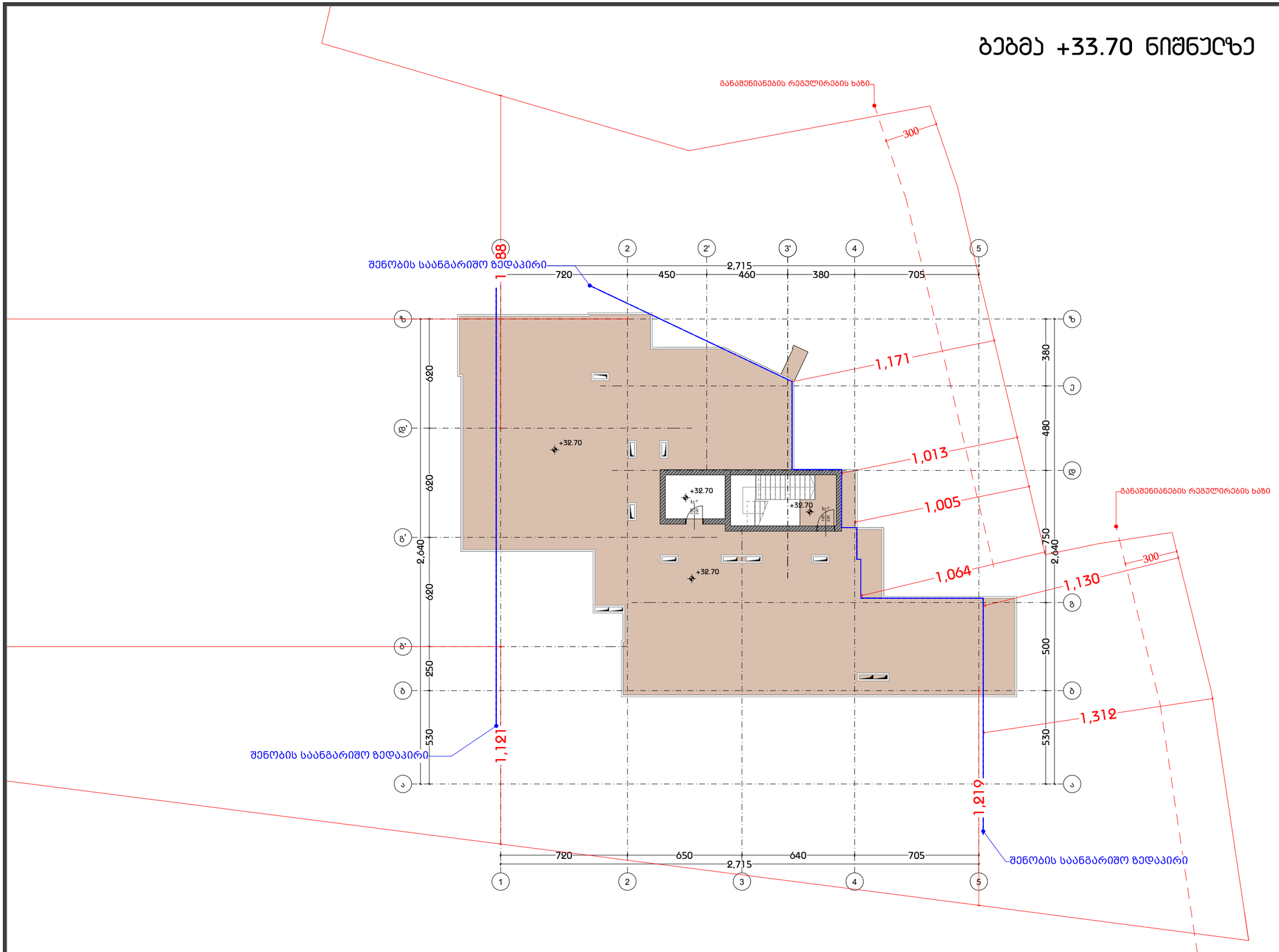

პროექტის დასახელება
PROJECT NAME
მრავალბინიანი საცხოვრებელი სახლი

დამკვეთი
CLIENT

პროექტის მისამართი
PROJECT ADDRESS
ქ. თბილისი, ბერი გაბრიელ სალოსის მოედანი N1

ს/კ 01.17.14.001.424

ეტაპი
STAGE
არქიტექტურული პროექტი

ნახაზის სათაური
TITLE

შენიშვნა:

ფორმატი	მასშტაბი	ფურცლის N
PAPER SIZE	SCALE	SHEET NO
A3		

არქიტექტორი
თენგიზ ესიავა

დაამუშავა

სახურავის გეგმა

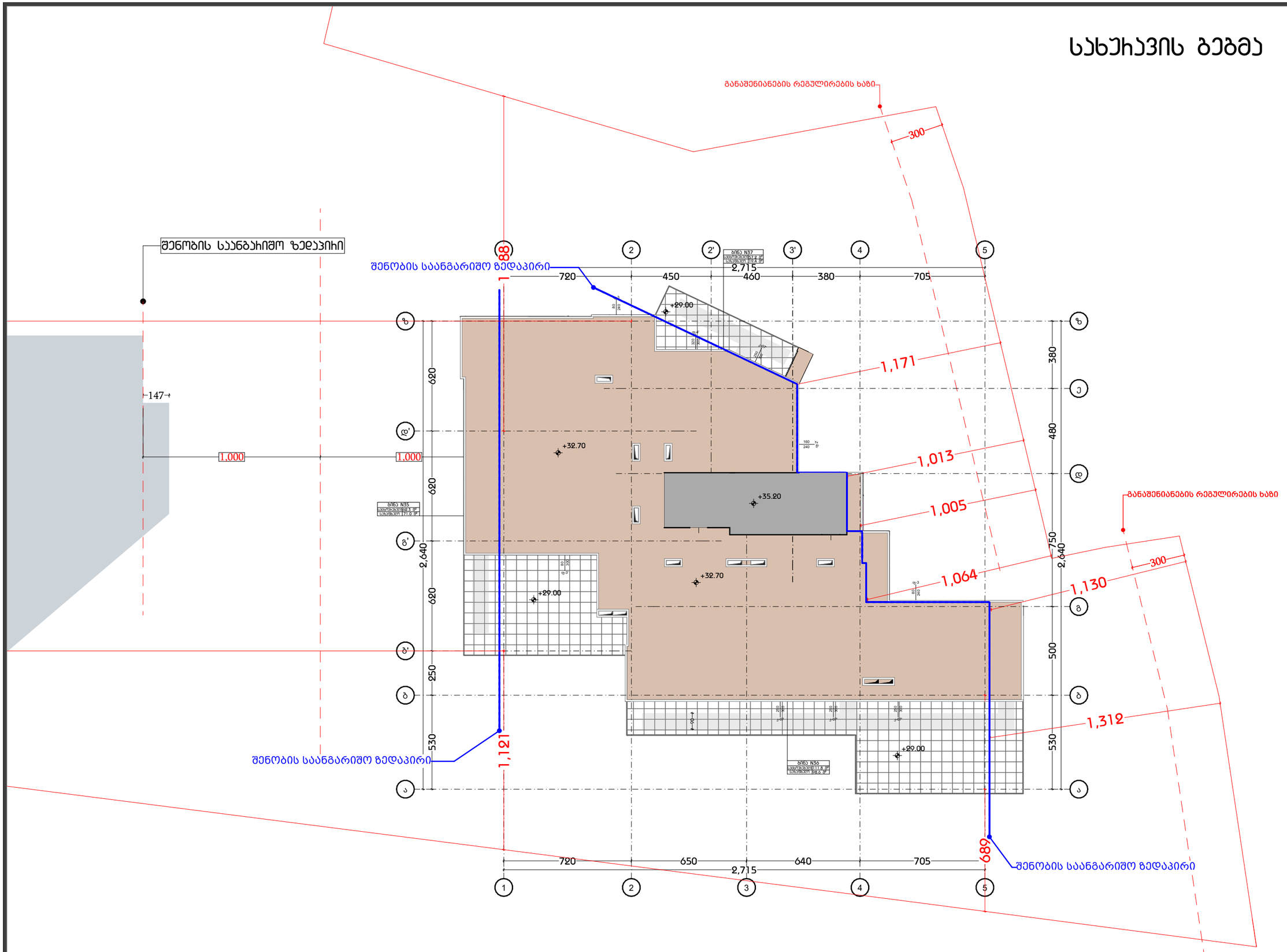

პროექტის დასახელება	
PROJECT NAME	
მრავალბინიანი საცხოვრებელი სახლი	
დამკვეთი	
CLIENT	
პროექტის მისამართი	
PROJECT ADDRESS	
ქ. თბილისი, ბერი გაბრიელ სალოსის მოედანი N1	
ს/ს 01.17.14.001.424	
ეტაპი	
STAGE	
არქიტექტურული პროექტი	
ნახაზის სათაური	
TITLE	
შენიშვნა:	
ფორმატი / PAPER SIZE	A3
მასშტაბი / SCALE	
ფურცლის N / SHEET NO	
არქიტექტორი	
თენგიზ ესიავა	
დაამუშავა	

პირობითი აღნიშვნები

- მიწის ნაკვეთის საკადასტრო საზღვარი
- A — ღერძი
- 2 — ჭრილის ხაზი
- +4.048 — სტრუქტურის ზედაპირის ნიშნული

საოფისე	ფუნქცია
25,56 მ²	ფართობი
სწ-2	დაკავებულობის ჯგუფი
დ.დ. - 3	დაკავებულობის დატვირთვა

კარის სპეციფიკაცია

- 850 — კარის თავისუფალი სიგანე
- ოთახის ნომერი
- კარის ტიპი (ზომის მიხედვით)
- XX60 — ხანძარმედეგობა
- კარის ტიპი (მასალის მიხედვით)
- 2100 — კარის თავისუფალი სიმაღლე

- კედლის ცეცხლმედეგობა (ერთი საათი)
- კედლის ცეცხლმედეგობა (ორი საათი)
- გარე შემომზღუდავი კედელი
- ბეტონის სტრუქტურული კედელი
- ტიხარი

- კ1 ნაკვეთის განაშენიანების კოეფიციენტი
- კ2 განაშენიანების ინტენსივობის კოეფიციენტი
- კ3 გამწვანების კოეფიციენტი

- საოფისე ფართი
- საზაფხულო ფართი
- კიბის უჯრედის/ლიფტის ფართი
- სადარბაზოს ფართი
- ავტოსადგომის ფართი

- თავშეყრის ჯგუფი (თვ)
- საქმიანი ჯგუფი (სქ)
- საგანმანათლებლო ჯგუფი (სგ)
- სამრეწველო ჯგუფი (სმ)
- დიდი საფრთხის შემცველი ჯგუფი (დსშ)
- დაწესებულებითი ჯგუფი (დსშ)
- სავაჭრო ჯგუფი (სვ)
- საცხოვრებელი ჯგუფი (სც)
- სასაწყობო ჯგუფი (სწ)
- დამხმარე და სხვადასხვა დანიშნულების ჯგუფი (დს)

სიმბოლოს სახელწოდება
ხელის ცეცხლმაქრი
სახანძრო მილდგარი
ორმხრივი კავშირის სისტემა
კვამლზე მორეაგირე მაუწყებელი
კვამლის ავტომატური აღმომჩენი
ავტოსაშხეფი
ალტერნატიული ავტომატური ცეცხლქრობის სისტემა
სახანძრო განგაშის ღილაკი
დამკავებელთა შეტყობინების სისტემა (სახანძრო სიგნალიზაცია)
ავარიული განათება
საავარიო განათება
სახანძრო მისაერთებელი
სახანძრო ჰიდრანტი

პროექტის დასახელება
PROJECT NAME
მრავალბინიანი საცხოვრებელი სახლი

დამკვეთი
CLIENT

პროექტის მისამართი
PROJECT ADDRESS
ქ. თბილისი, ბერი გაბრიელ სალოსის მოედანი N1

ს/კ 01.17.14.001.424

ეტაპი
STAGE
არქიტექტურული პროექტი

ნახაზის სათაური
TITLE

შენიშვნა:

ფორმატი PAPER SIZE	მასშტაბი SCALE	ფურცლის N SHEET NO
A3		

არქიტექტორი
თენგიზ ესიავა

დაამუშავა

ბაბაბ -3.00 ნიმნნრრბ

ნნნ

ВЫЗОВ ±0.00 ВЫШЕ УРОВНЯ МОРЯ

ПЛАН ПОСАДКИ ЗДАНИЯ НА ЗЕМЛЕ

ВЫЗОВ ВЫШЕ ОТМЕТКИ ПЛАНИРОВКИ ЗЕМЛИ

ბებმა +3.00 ნიშნულზე

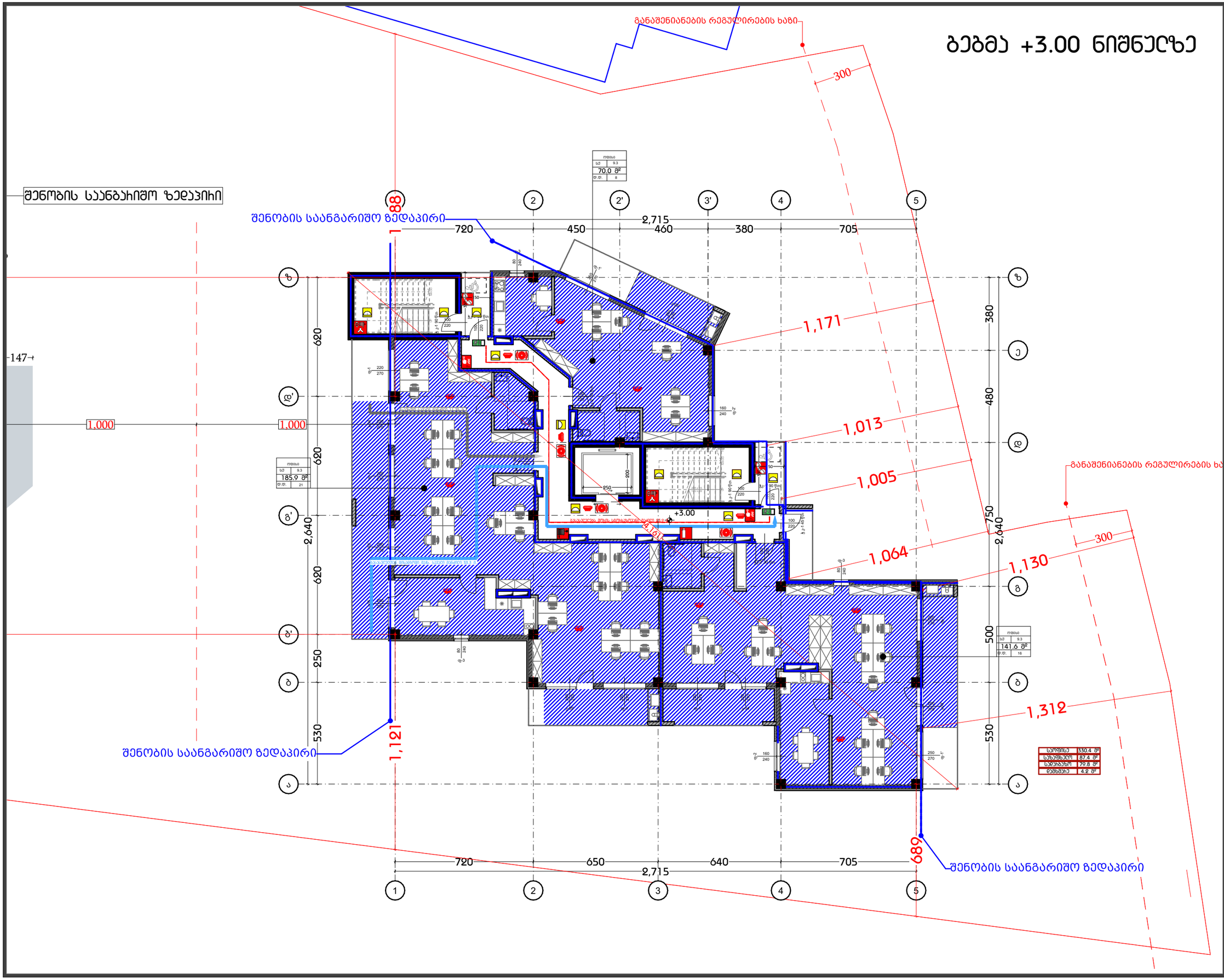

პროექტის დასახელება
PROJECT NAME
მრავალბინიანი საცხოვრებელი სახლი

დამკვეთი
CLIENT

პროექტის მისამართი
PROJECT ADDRESS
ქ. თბილისი, ბერი გაბრიელ სალოსის მოედანი N1

ს/კ 01.17.14.001.424

ეტაპი
STAGE
არქიტექტურული პროექტი

ნახაზის სათაური
TITLE

შენიშვნა:

ფორმატი	მასშტაბი	ფურცლის N
PAPER SIZE A3	SCALE	SHEET NO

არქიტექტორი
თენგიზ ესიავა

დაამუშავა

ბებმა +6.30 ნიშნულზე

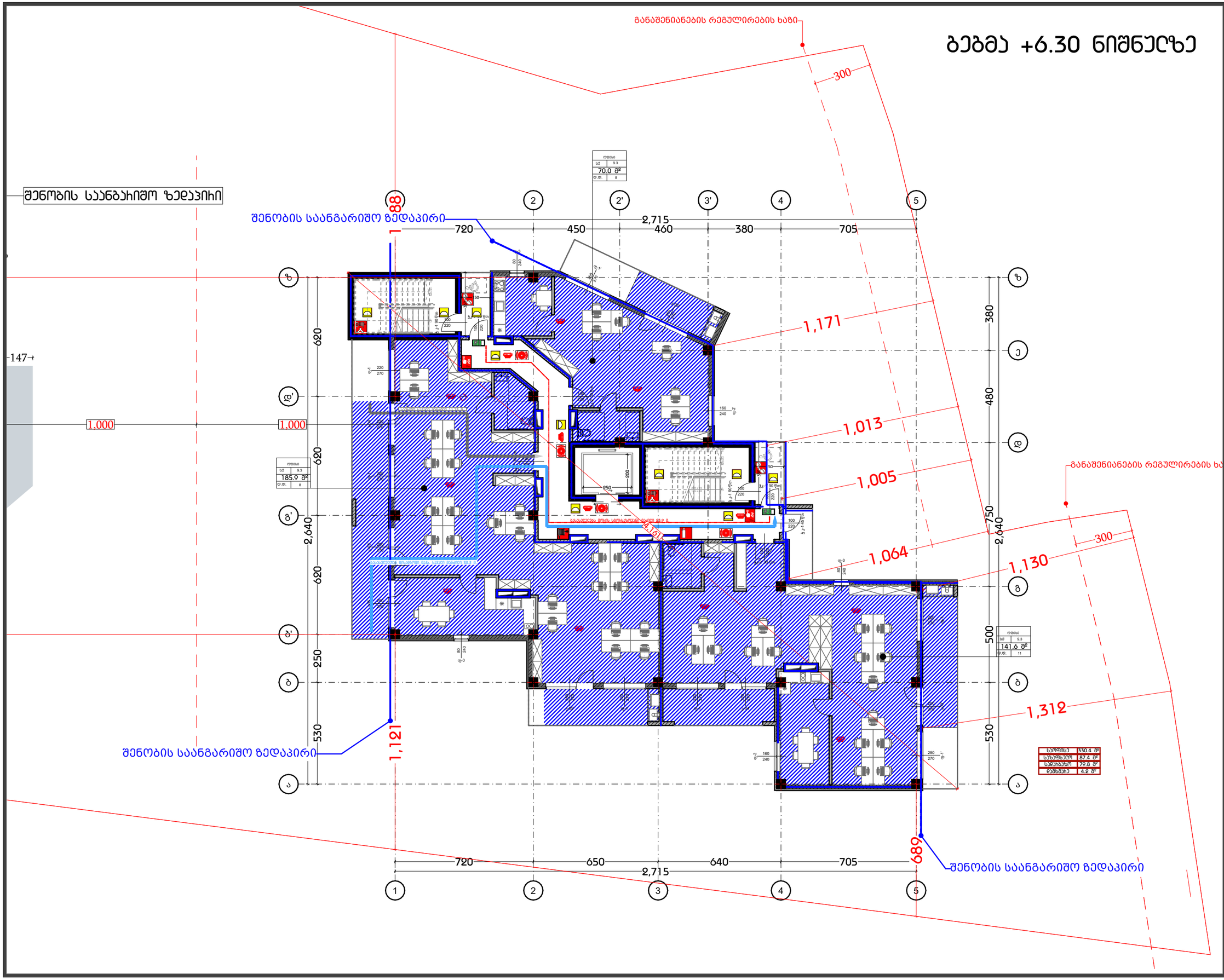

შენობის საანგარიშო ზედაპირი

შენობის საანგარიშო ზედაპირი

განაშენიანების რეგულირების ხაზი

პროექტის დასახელება PROJECT NAME	მრავალბინიანი საცხოვრებელი სახლი
დამკვეთი CLIENT	
პროექტის მისამართი PROJECT ADDRESS	ქ. თბილისი, ბერი გაბრიელ სალოსის მოედანი N1
ს/კ 01.17.14.001.424	
ეტაპი STAGE	არქიტექტურული პროექტი
ნახაზის სათაური TITLE	
შენიშვნა:	
ფორმატი PAPER SIZE A3	მასშტაბი SCALE
ფურცლის N SHEET NO	
არქიტექტორი თენგიზ ესიავა	
დაამუშავა	

ბებმა +9.60 ნიშნულზე

შენობის საანგარიშო ზედაპირი

განაშენიანების რეგულირების ხაზი

შენობის საანგარიშო ზედაპირი

განაშენიანების რეგულირების ხაზი

პროექტის დასახელება	
PROJECT NAME	
მრავალბინიანი საცხოვრებელი სახლი	
დამკვეთი	
CLIENT	
პროექტის მისამართი	
PROJECT ADDRESS	ქ. თბილისი, ბერი გაბრიელ სალოსის მოედანი N1
ს/ს 01.17.14.001.424	
ეტაპი	
STAGE	არქიტექტურული პროექტი
ნახაზის სათაური	
TITLE	
შენიშვნა:	
ფორმატი / PAPER SIZE	A3
მასშტაბი / SCALE	
ფურცლის N / SHEET NO	
არქიტექტორი	თენგიზ ესიავა
დაამუშავა	

ბებმა +12.90 ნიშნულზე

შენობის საანგარიშო ზედაპირი

შენობის საანგარიშო ზედაპირი

შენობის საანგარიშო ზედაპირი

განაშენიანების რეგულირების ხაზი

განაშენიანების რეგულირების ხაზი

პროექტის დასახელება	
PROJECT NAME	
მრავალბინიანი საცხოვრებელი სახლი	
დამკვეთი	
CLIENT	
პროექტის მისამართი	
PROJECT ADDRESS	ქ. თბილისი, ბერი გაბრიელ სალოსის მოედანი N1
ს/ს 01.17.14.001.424	
ეტაპი	
STAGE	არქიტექტურული პროექტი
ნახაზის სათაური	
TITLE	
შენიშვნა:	
ფორმატი / PAPER SIZE	A3
მასშტაბი / SCALE	
ფურცლის N / SHEET NO	
არქიტექტორი	თენგიზ სხირტლაძე
დაამუშავა	

ბებმა +16.20 ნიშნულზე

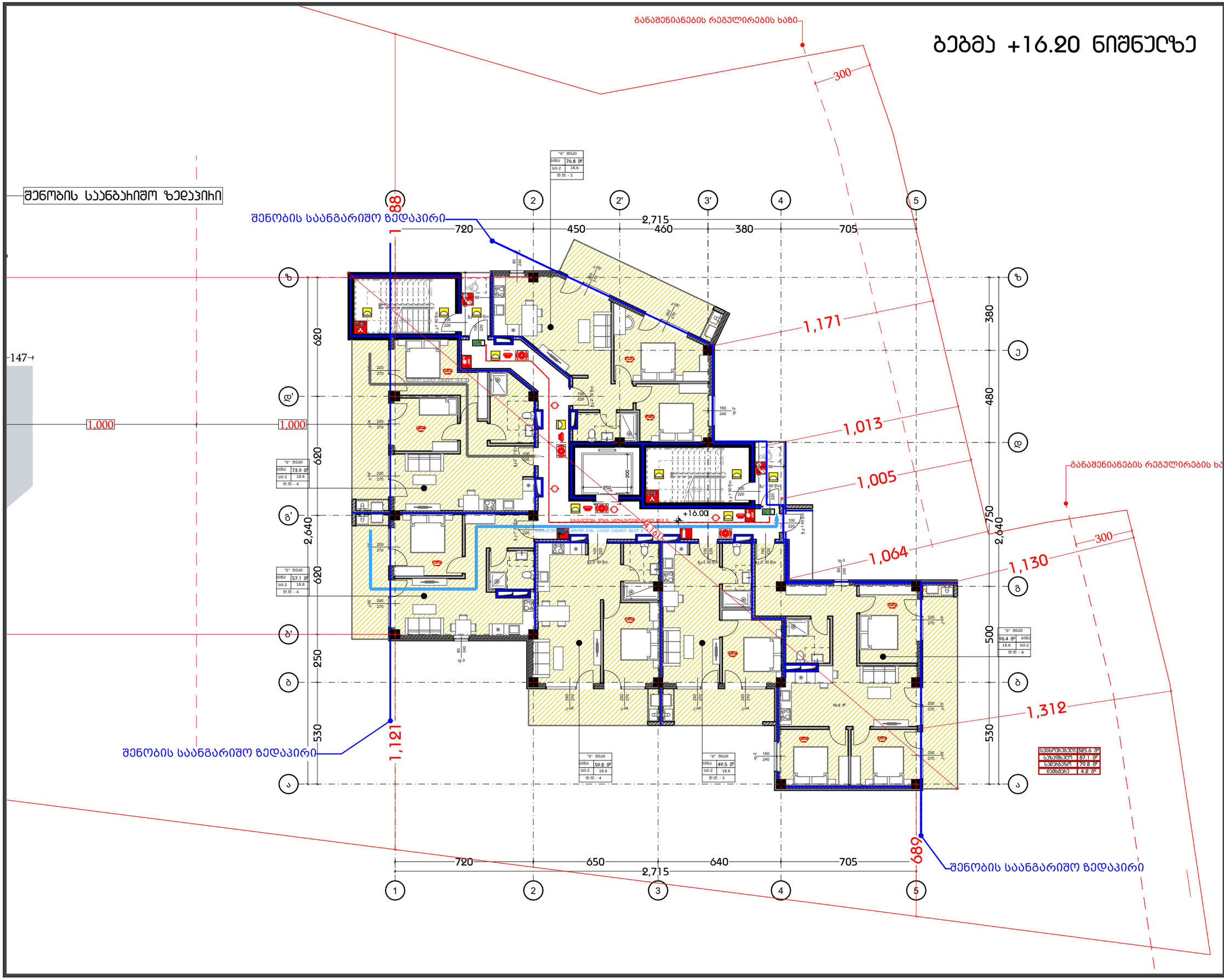

პროექტის დასახელება	
PROJECT NAME	
მრავალბინიანი საცხოვრებელი სახლი	
დამკვეთი	
CLIENT	
პროექტის მისამართი	
PROJECT ADDRESS	ქ. თბილისი, ბერი გაბრიელ სალოსის მოედანი N1
ს/ს 01.17.14.001.424	
ეტაპი	
STAGE	არქიტექტურული პროექტი
ნახაზის სათაური	
TITLE	
შენიშვნა:	

ფორმატი	მასშტაბი	ფურცლის N
PAPER SIZE	SCALE	SHEET NO
A3		

არქიტექტორი
თენგიზ ესიავა

დაამუშავა

ბებმა +19.50 ნიშნულზე

შენობის საანგარიშო ზედაპირი

შენობის საანგარიშო ზედაპირი

განაშენიანების რეგულირების ხაზი

განაშენიანების რეგულირების ხაზი

147

1,000

1,000

720 450 460 380 705 — 2,715

720 650 640 705 — 2,715

620 620 640 250 530

380 480 750 500 530

300 1,171 1,013 1,005 1,064 1,130 300 1,312

1,121

689

+19.25

"ა" ბლოკი	
ბინა	76.8 მ²
სს-2	18.6
ფ.დ. - 5	

"ბ" ბლოკი	
ბინა	73.9 მ²
სს-2	18.6
ფ.დ. - 4	

"ბ" ბლოკი	
ბინა	57.1 მ²
სს-2	18.6
ფ.დ. - 4	

"ბ" ბლოკი	
ბინა	50.2 მ²
სს-2	18.6
ფ.დ. - 4	

"ბ" ბლოკი	
ბინა	40.5 მ²
სს-2	18.6
ფ.დ. - 3	

"ბ" ბლოკი	
96.4 მ²	ბინა
18.6	სს-2
ფ.დ. - 6	

სულ ბინები	525.6 მ²
სახლები	87.1 მ²
სველები	79.8 მ²
დამხმარე	4.2 მ²

პროექტის დასახელება
PROJECT NAME

მრავალბინიანი საცხოვრებელი სახლი

დამკვეთი
CLIENT

პროექტის მისამართი
PROJECT ADDRESS
ქ. თბილისი, ბერი გაბრიელ სალოსის მოედანი N1

ს/ს 01.17.14.001.424

ეტაპი
STAGE
არქიტექტურული პროექტი

ნახაზის სათაური
TITLE

შენიშვნა:

ფორმატი	მასშტაბი	ფურცლის N
PAPER SIZE	SCALE	SHEET NO
A3		

არქიტექტორი
თენგიზ სხირტლაძე

დაამუშავა

ბებმა +22.80 ნიშნულზე

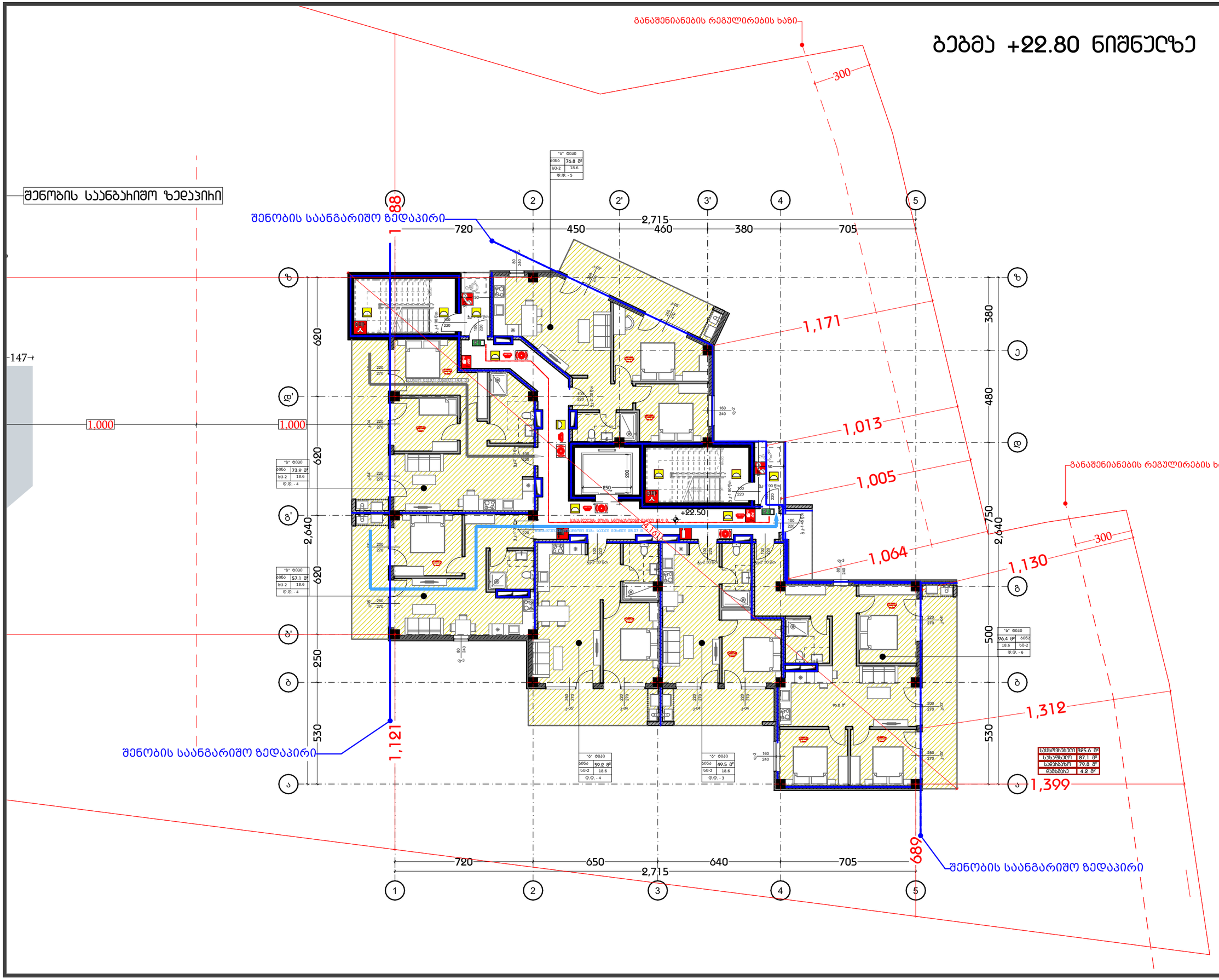

პროექტის დასახელება	
PROJECT NAME	
მრავალბინიანი საცხოვრებელი სახლი	
დამკვეთი	
CLIENT	
პროექტის მისამართი	
PROJECT ADDRESS	ქ. თბილისი, ბერი გაბრიელ სალოსის მოედანი N1
ს/კ 01.17.14.001.424	
ეტაპი	
STAGE	არქიტექტურული პროექტი
ნახაზის სათაური	
TITLE	
შენიშვნა:	
ფორმატი / PAPER SIZE	A3
მასშტაბი / SCALE	
ფურცლის N / SHEET NO	
არქიტექტორი	თენგიზ ესიავა
დაამუშავა	

ბებმა +26.10 ნიშნულზე

განაშენიანების რეგულირების ხაზი

შენობის საანგარიშო ზედაპირი

1,171
1,013
1,005
1,064
1,130
1,312
1,121
689

720 | 450 | 460 | 380 | 705 = 2,715

720 | 650 | 640 | 705 = 2,715

620 | 620 | 2,640 | 250 | 530

380 | 480 | 750 | 2,640 | 500 | 530

1,000 | 1,000

147

300 | 300

+25.75

"ბ" ბლოკი	
ბინა	76.8 მ²
სს-2	18.6
ფ.ფ. - 5	

"ბ" ბლოკი	
ბინა	73.9 მ²
სს-2	18.6
ფ.ფ. - 4	

"ბ" ბლოკი	
ბინა	57.1 მ²
სს-2	18.6
ფ.ფ. - 4	

"ბ" ბლოკი	
ბინა	59.2 მ²
სს-2	18.6
ფ.ფ. - 4	

"ბ" ბლოკი	
ბინა	49.5 მ²
სს-2	18.6
ფ.ფ. - 3	

"ბ" ბლოკი		
96.4 მ²	ბინა	
18.6	სს-2	
ფ.ფ. - 6		

სასწრაფოები	325.6 მ²
სახანძრო	87.1 მ²
სპეციალური	79.8 მ²
დამხმარე	4.2 მ²

პროექტის დასახელება
PROJECT NAME
მრავალბინიანი საცხოვრებელი სახლი

დამკვეთი
CLIENT

პროექტის მისამართი
PROJECT ADDRESS
ქ. თბილისი, ბერი გაბრიელ სალოსის მოედანი N1

ს/კ 01.17.14.001.424

ეტაპი
STAGE
არქიტექტურული პროექტი

ნახაზის სათაური
TITLE

შენიშვნა:

ფორმატი	მასშტაბი	ფურცლის N
PAPER SIZE	SCALE	SHEET NO
A3		

არქიტექტორი
თენგიზ ესიავა

დაამუშავა

ბაზის +29.40 ნიშნულის გეგმა

PROJECT NAME	პროექტის დასახელება
CLIENT	დამკვეთი
PROJECT ADDRESS	პროექტის მისამართი, ქალაქი, ქუჩა, ნომერი
STAGE	პროექტის სტადია
TITLE	ნახაზის დასახელება
PAPER SIZE	A3
SCALE	1:100
SHEET NO	ფურცლის N
ავტორის ინიციალები	
ავტორის სახელი, გვარი	
ორგანიზაციის დასახელება	
ავტორის ხელმოწერა	
ნახაზის ნომერი	
ნახაზის დასახელება	
ფორმატი	
მასშტაბი	
ფურცლის ნომერი	
ფურცლების რაოდენობა	
შენიშვნა	
ვერსია	
თარიღი	

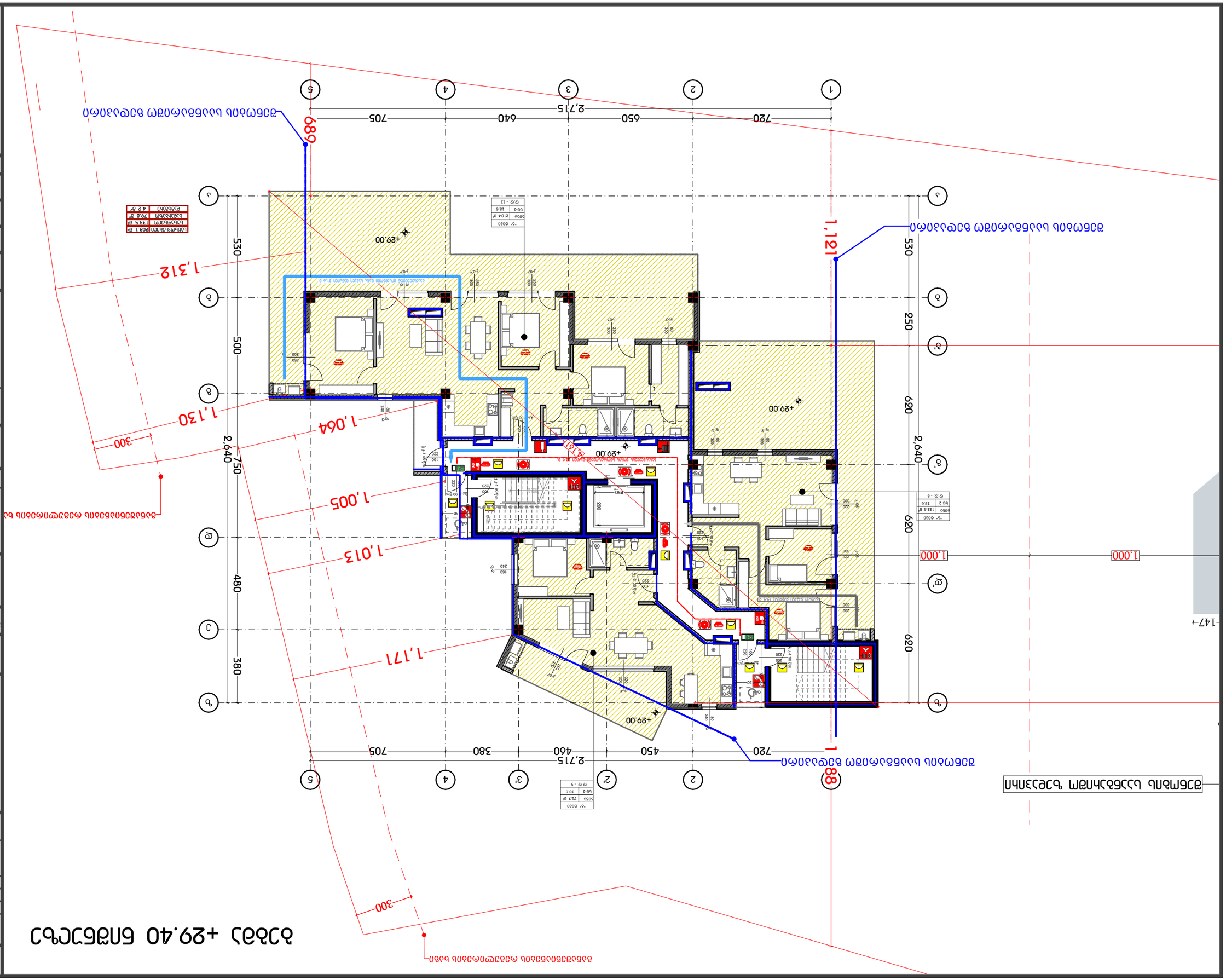
1
2
3
4
5
720
650
640
705
2,715
1,121
689
530
500
750
300
2,640
1,312
1,130
1,064
1,005
1,013
1,171
480
380
620
250
1,000
147
+29.00
+29.00
+29.00
+29.00
+29.00
720
450
460
380
705
2,715
688
1,161
300
ბაზის +29.40 ნიშნულის გეგმა
ბაზის +29.40 ნიშნულის გეგმა
ბაზის +29.40 ნიშნულის გეგმა

2 ПЛАНИРОВКА ЖИЛОЙ ЯЧЕЙКИ

Масштаб: 1:50

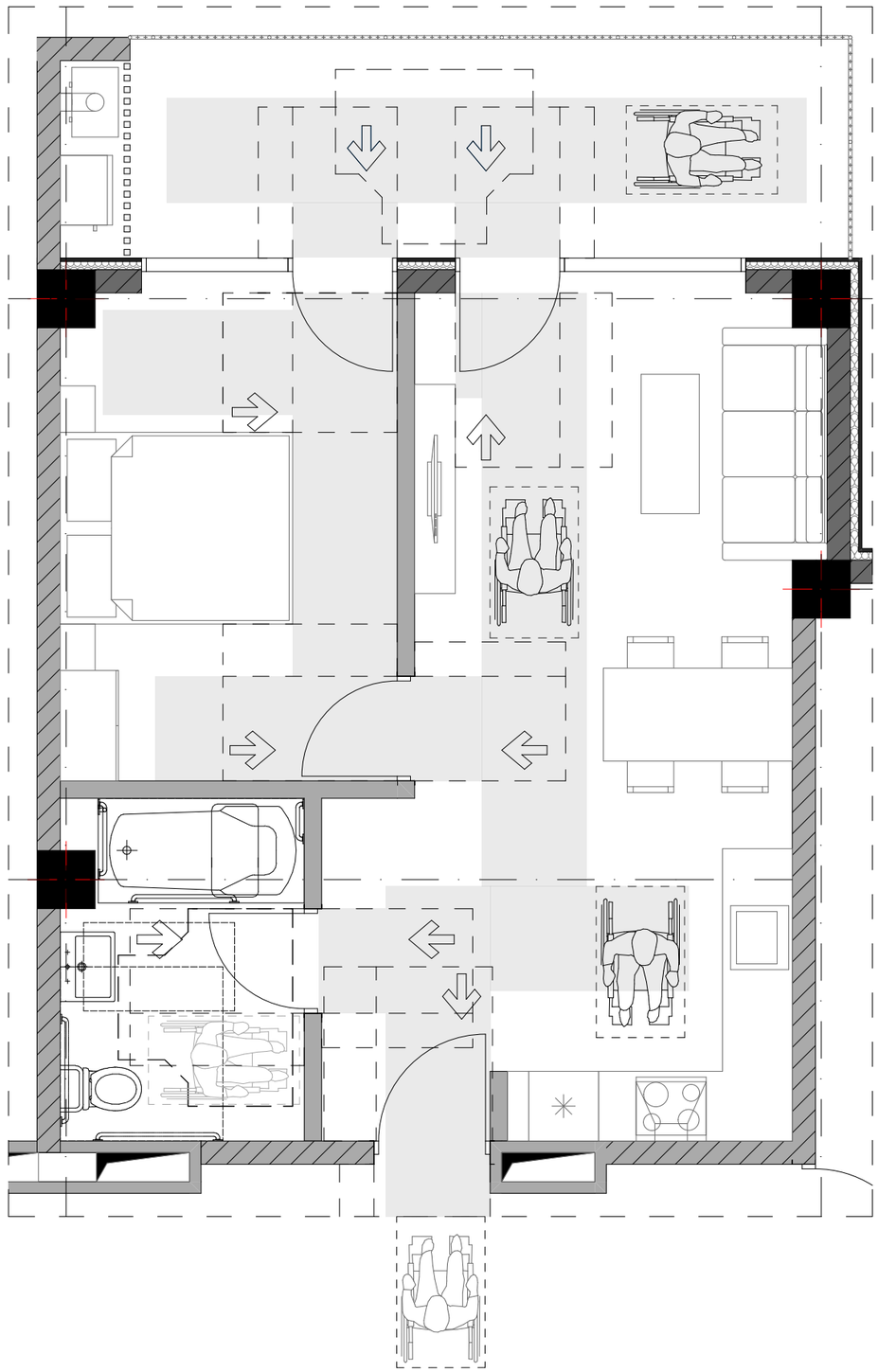

Дата выдачи задания	30.06.2025
Проектная организация, адрес, телефон, e-mail, ФИО главного архитектора	ООО «Архитектурное бюро «Пространство», г. Москва, ул. Ленина, д. 1, стр. 1, тел. +7 (495) 123-45-67, e-mail: info@prostranstvo.ru, Иванов И.И.
Наименование объекта капитального строительства	Жилой комплекс «Солнечный», корпус 3, секция 2
Заказчик	ООО «СтройИнвест»
Основание для проектирования	Договор № 2025-117 от 15.06.2025
Вид строительства	Новое строительство
Этапность строительства	Одностадийное
Сведения о наличии ограничений (обременений)	Ограничений (обременений) не имеется
Сведения о наличии особых условий	Особые условия отсутствуют
Сведения о наличии технических условий	Технические условия получены
Сведения о наличии результатов инженерных изысканий	Результаты инженерных изысканий имеются
Сведения о наличии материалов по обоснованию проектных решений	Материалы по обоснованию проектных решений имеются
Сведения о наличии документации по планировке территории	Документация по планировке территории утверждена
Сведения о наличии документации по межеванию территории	Документация по межеванию территории не требуется
Сведения о наличии документации по сохранению объектов культурного наследия	Документация по сохранению объектов культурного наследия не требуется
Сведения о наличии документации по сохранению зеленых насаждений	Документация по сохранению зеленых насаждений не требуется
Сведения о наличии документации по сохранению водных объектов	Документация по сохранению водных объектов не требуется
Сведения о наличии документации по сохранению животного мира	Документация по сохранению животного мира не требуется
Сведения о наличии документации по сохранению почвенного покрова	Документация по сохранению почвенного покрова не требуется
Сведения о наличии документации по сохранению недр	Документация по сохранению недр не требуется
Сведения о наличии документации по сохранению атмосферного воздуха	Документация по сохранению атмосферного воздуха не требуется
Сведения о наличии документации по сохранению водных биологических ресурсов	Документация по сохранению водных биологических ресурсов не требуется
Сведения о наличии документации по сохранению растительного мира	Документация по сохранению растительного мира не требуется
Сведения о наличии документации по сохранению животного мира	Документация по сохранению животного мира не требуется
Сведения о наличии документации по сохранению почвенного покрова	Документация по сохранению почвенного покрова не требуется
Сведения о наличии документации по сохранению недр	Документация по сохранению недр не требуется
Сведения о наличии документации по сохранению атмосферного воздуха	Документация по сохранению атмосферного воздуха не требуется
Сведения о наличии документации по сохранению водных биологических ресурсов	Документация по сохранению водных биологических ресурсов не требуется
Сведения о наличии документации по сохранению растительного мира	Документация по сохранению растительного мира не требуется

Изм. Кол.уч. Лист № док. Подп. Дата		
Разработал Иванов А.С.	Стадия Р	Лист 14 Листов 24
ГИП Петрова Е.В.		
Н. контр. Сидоров Д.М.		
Утвердил Кузнецов О.Н.		

Формат А3	Масштаб 1:50	Изм. N
Лист 14	Листов 24	

Инв. № подл. | Подп. и дата | Взам. инв. №

ა ტიპის ბინის სველი წერტილების დეტალური ნახაზები

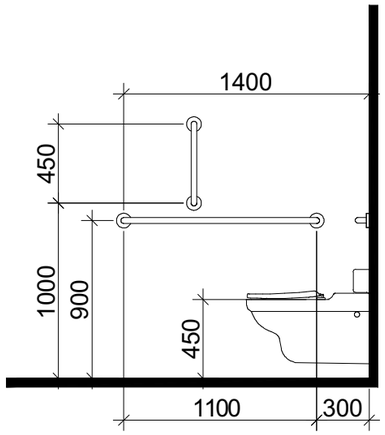

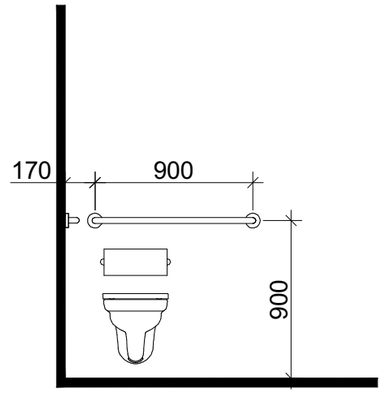

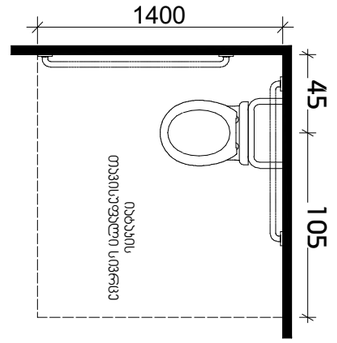

თავისუფალი სივრცე ჯაჭოვან მანევრირებისთვის
ანჯამიანი ჯარი
წინიდან მისვლდომი - მიწოლით ბალება

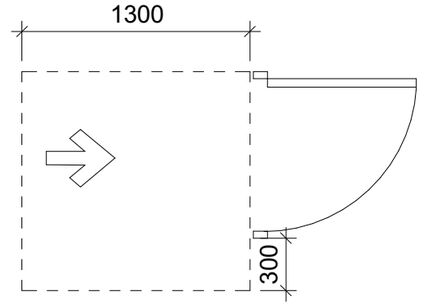

დასაჯდომის მქონე აბაზანა
ხელმოსაჭიდი ძელებით

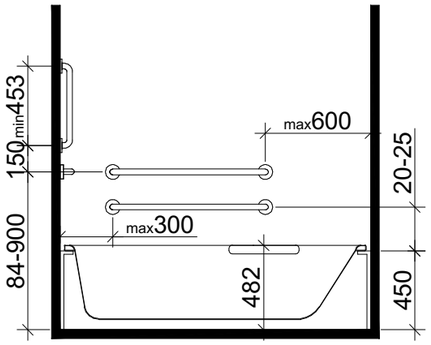

ხელსაბანის მდებარეობა

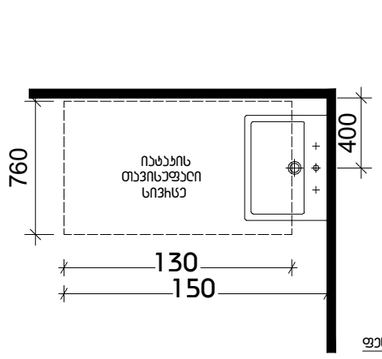

თავისუფალი სივრცე
ფეხის ფალანგისთვის

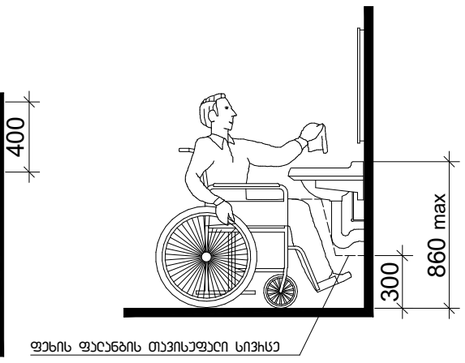

თფოხამის მოსატხიალებელი სივრცე
ვარიანტი

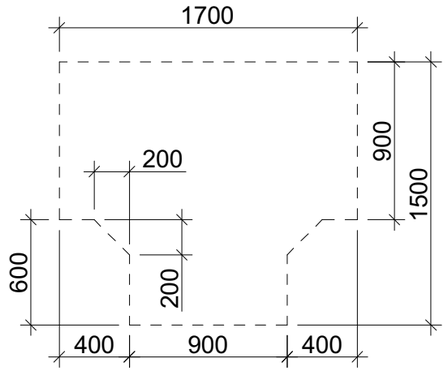

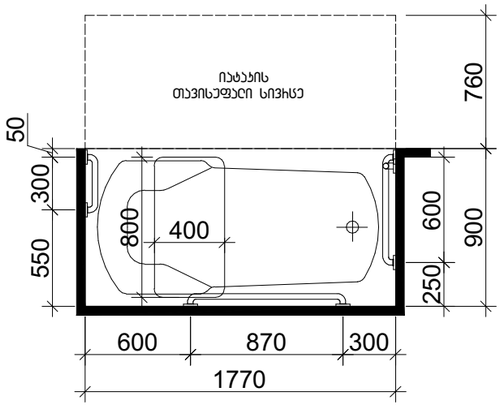

მასშტაბი: 1:35

პროექტის დასახელება
PROJECT NAME
მრავალბინიანი საცხოვრებელი სახლი

დამკვეთი
CLIENT

პროექტის მისამართი
PROJECT ADDRESS
ქ. თბილისი, ბერი გაბრიელ სალოსის მოედანი N1

ს/ს 01.17.14.001.424

ეტაპი
STAGE
არქიტექტურული პროექტი

ნახაზის სათაური
TITLE

შენიშვნა:

ფორმატი	მასშტაბი	ფურცლის N
PAPER SIZE	SCALE	SHEET NO
A3		

არქიტექტორი
თენგიზ ესიავა

დაამუშავა

კიბე N1-ის დეტალური ნახაზი

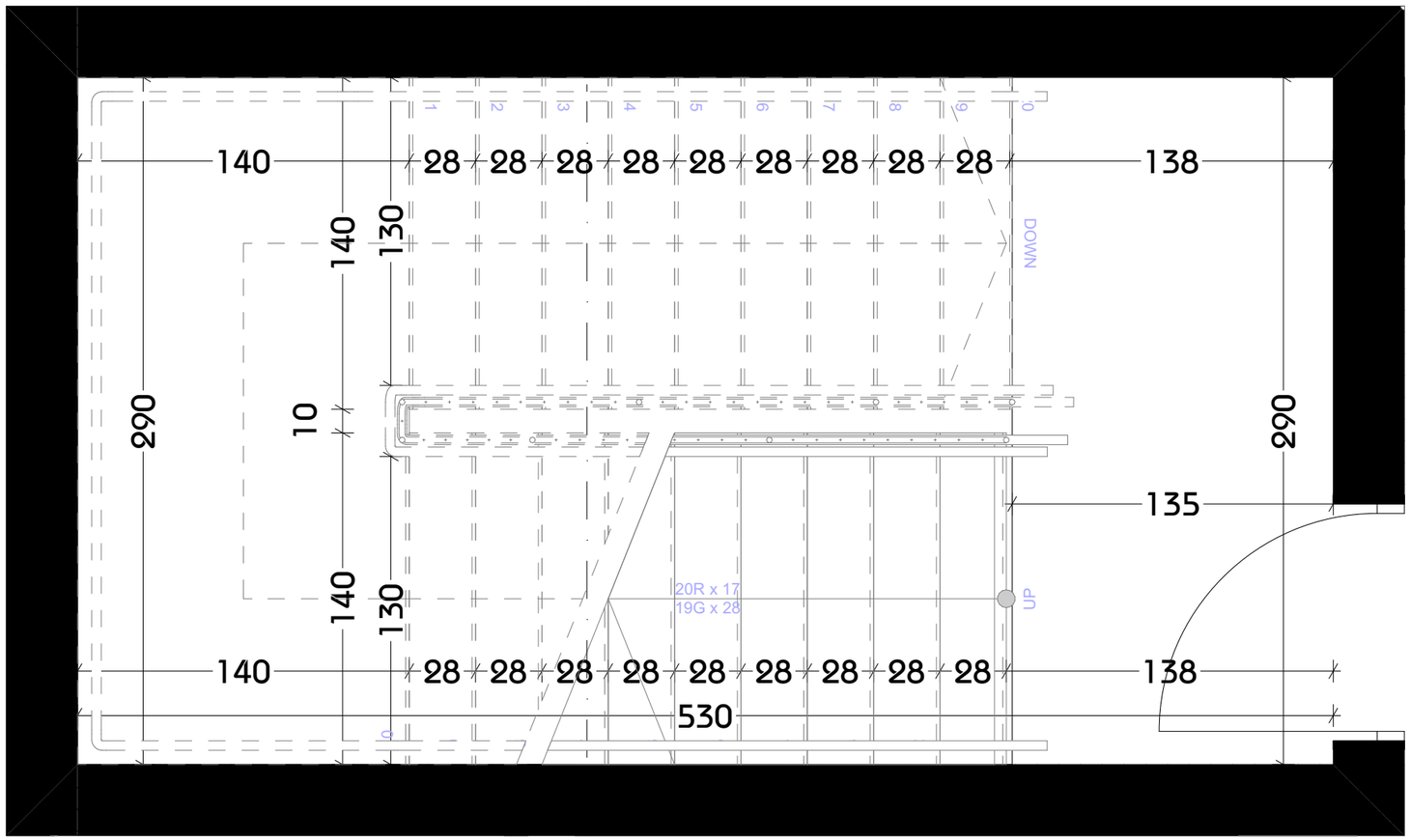

შენიშვნები:

1. ყველა კიბეს (მათ შორის გარე კიბეს) ყოველი საფეხურის და საბიჯელის 40 მმ სავალ ნაწილს, რომელიც იზომება საფეხურის ნაშვერიდან თარაზულად, ექნება ერთგვაროვანი ფერის მქონე ზედაპირი, რომელიც საფეხურის დანარჩენი ნაწილისგან მკვეთრად განსხვავებული იქნება (მუქი ღია ფონზე). ხილვადი კონტრასტი გაგრძელდება ყოველი საფეხურის ერთი კიდიდან საფეხურის მეორე კიდემდე.

2. მისაწვდომი გზაკიბის საზღვრებში იატაკის ზედაპირები იქნება მდგრადი, მყარი და არასრიალა.

3. კიბის საფეხურების განსხვავებული მონიშვნა იქნება გამძლე.

4. შენობის გარეთ მდებარე კიბის საფეხურები და ბაქნები ისე დაგეგმარდება, რომ სავალ ზედაპირზე წყალი არ დაგროვდება.

5. გასანათებელი საშუალებები უზრუნველყოფს კიბეების განათებას, რომელიც გაიზომება საბიჯელების ზედაპირების და ბაქნების ზედაპირების ცენტრში გაზომვისას საფეხურის წინაპირიდან 600 მმ-ის საზღვრებში, შემდეგი წესის შესაბამისად:

- არაუმცირეს 11 ლუქსი განათება.
- არაუმცირეს 110 ლუქსი განათება, კიბით სარგებლობის დროს.
- კიბეების გამოყენებისას 11 ლუქსიდან 110 ლუქსზე გადასვლა შესაძლებელი უნდა იყოს განათების სამართავებით უზრუნველყოფილი ავტომატური, მოძრავი სენსორული ტიპის განათების ჩამრთველებით, რომლებიც შეესაბამება ყველა ქვემოთ ჩამოთვლილს:
- განათების სამართავები აღჭურვილი იქნება საიმედო ოპერაციული სისტემით და შეფასებული იქნება ამ მიზნით გამოყენებისთვის.
- მოძრავი სენსორი გააქტიურდება დამკავებლის მოძრაობით საფეხურებზე ან საფეხურების ბაქნებზე.
- განათების გამააქტიურებლები დაყენებული იქნება არაუმცირეს 15 წუთიანი მოქმედების პერიოდით.
- გზა–კიბის განათება ჩაირთვება ავტომატური სენსორული ჩამრთველებით, ასეთის არსებობის შემთხვევაში, ისე, რომ შესასვლელში მდებარე ბაქანზე, შესასვლელში მდებარე ბაქნის მოსაზღვრე თითოეულ კიბის მარშსა და შესასვლელში მდებარე ბაქნის ზემოთ და ქვემოთ მდებარე ბაქნებზე მე–4 პუნქტით დადგენილი განათებულობის დონე საფეხურის გამოყენებამდე იქნება უზრუნველყოფილი.
- კიბის სახელურები და ნებისმიერი კედელი ან მათ მომიჯნავედ მდებარე სხვა ზედაპირი არ იქნება ბასრი ან უხეში ელემენტების შემცველი.
- კიბის სახელურები არ იტრიალებს მათი ბუდეების საზღვრებში.

მასშტაბი: 1:25

პროექტის დასახელება
PROJECT NAME
მრავალბინიანი საცხოვრებელი სახლი

დამკვეთი
CLIENT

პროექტის მისამართი
PROJECT ADDRESS
ქ. თბილისი, ბერი გაბრიელ სალოსის მოედანი N1

ს/კ 01.17.14.001.424

ეტაპი
STAGE
არქიტექტურული პროექტი

ნახაზის სათაური
TITLE

შენიშვნა:

ფორმატი	მასშტაბი	ფურცლის N
PAPER SIZE A3	SCALE	SHEET NO

არქიტექტორი
თენგიზ ესიავა

დაამუშავა

პიბე N2-ის დეტალური ნახაზი

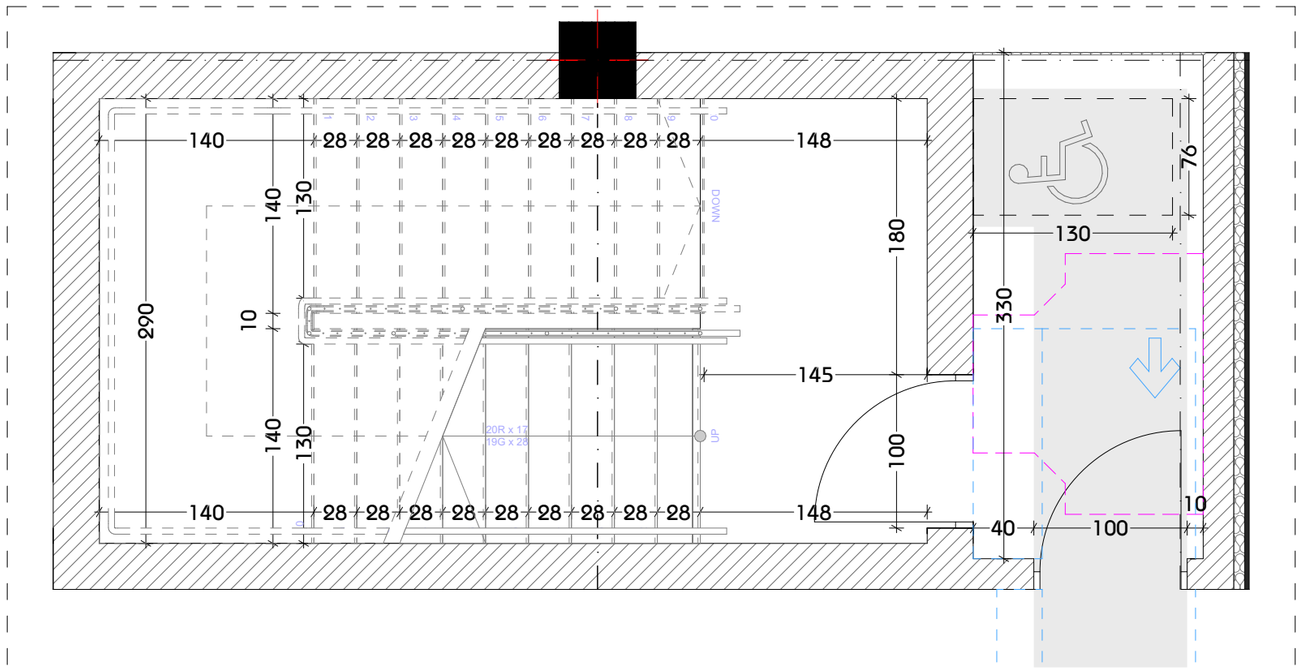

პიბე N2-ის ჯვანძი

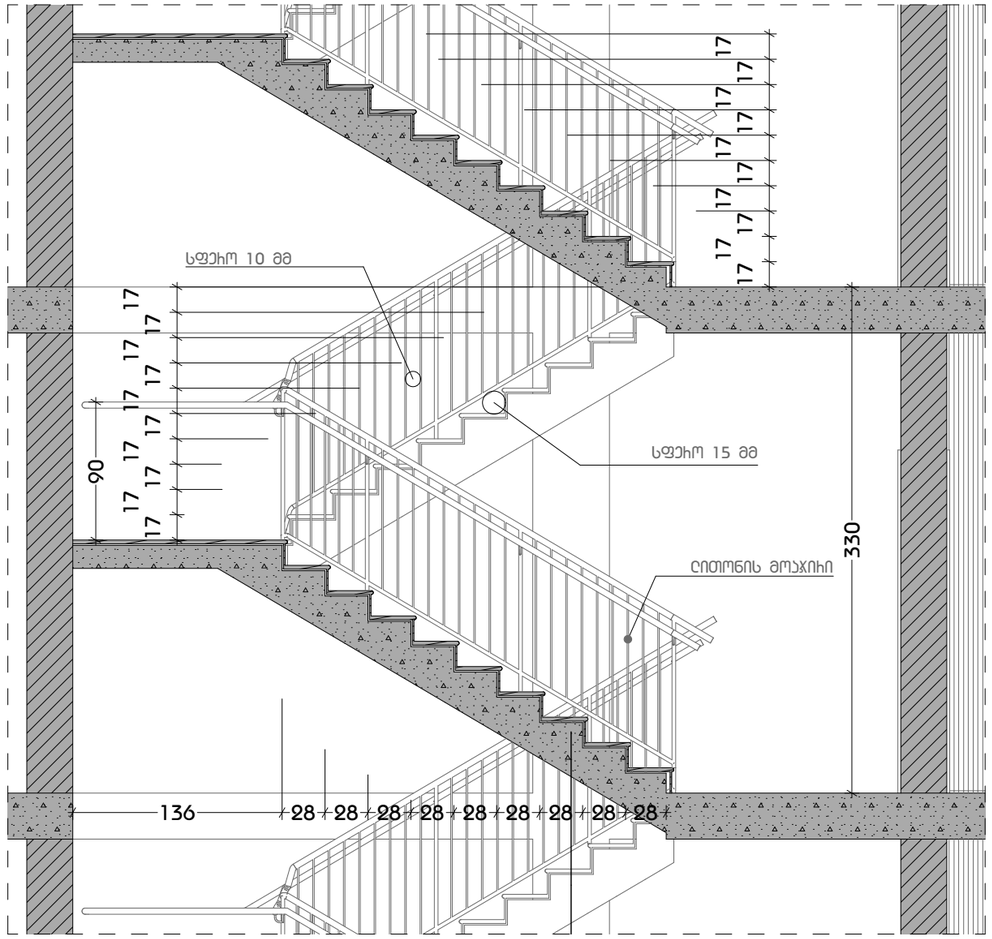

შენიშვნები:

1. ყველა კიბეს (მათ შორის გარე კიბეს) ყოველი საფეხურის და საბიჯელის 40 მმ სავალ ნაწილს, რომელიც იზომება საფეხურის ნაშვერიდან თარაზულად, ექნება ერთგვაროვანი ფერის მქონე ზედაპირი, რომელიც საფეხურის დანარჩენი ნაწილისგან მკვეთრად განსხვავებული იქნება (მუქი ღია ფონზე). ხილვადი კონტრასტი გაგრძელდება ყოველი საფეხურის ერთი კიდიდან საფეხურის მეორე კიდემდე.

2. მისაწვდომი გზაკიბის საზღვრებში იატაკის ზედაპირები იქნება მდგრადი, მყარი და არასრიალა.

3. კიბის საფეხურების განსხვავებული მონიშვნა იქნება გამძლე.

4. შენობის გარეთ მდებარე კიბის საფეხურები და ბაქნები ისე დაგეგმარდება, რომ სავალ ზედაპირზე წყალი არ დაგროვდება.

5. გასანათებელი საშუალებები უზრუნველყოფს კიბეების განათებას, რომელიც გაიზომება საბიჯელების ზედაპირების და ბაქნების ზედაპირების ცენტრში გაზომვისას საფეხურის წინაპირიდან 600 მმ-ის საზღვრებში, შემდეგი წესის შესაბამისად:

- არაუმცირეს 11 ლუქსი განათება.
- არაუმცირეს 110 ლუქსი განათება, კიბით სარგებლობის დროს.
- კიბეების გამოყენებისას 11 ლუქსიდან 110 ლუქსზე გადასვლა შესაძლებელი უნდა იყოს განათების სამართავებით უზრუნველყოფილი ავტომატური, მოძრავი სენსორული ტიპის განათების ჩამრთველებით, რომლებიც შეესაბამება ყველა ქვემოთ ჩამოთვლილს:
- განათების სამართავები აღჭურვილი იქნება საიმედო ოპერაციული სისტემით და შეფასებული იქნება ამ მიზნით გამოყენებისთვის.
- მოძრავი სენსორი გააქტიურდება დამკავებლის მოძრაობით საფეხურებზე ან საფეხურების ბაქნებზე.
- განათების გამააქტიურებლები დაყენებული იქნება არაუმცირეს 15 წუთიანი მოქმედების პერიოდით.
- გზა–კიბის განათება ჩაირთვება ავტომატური სენსორული ჩამრთველებით, ასეთის არსებობის შემთხვევაში, ისე, რომ შესასვლელში მდებარე ბაქანზე, შესასვლელში მდებარე ბაქნის მოსაზღვრე თითოეულ კიბის მარშსა და შესასვლელში მდებარე ბაქნის ზემოთ და ქვემოთ მდებარე ბაქნებზე მე–4 პუნქტით დადგენილი განათებულობის დონე საფეხურის გამოყენებამდე იქნება უზრუნველყოფილი.
- კიბის სახელურები და ნებისმიერი კედელი ან მათ მომიჯნავედ მდებარე სხვა ზედაპირი არ იქნება ბასრი ან უხეში ელემენტების შემცველი.
- კიბის სახელურები არ იტრიალებს მათი ბუდეების საზღვრებში.

მასშტაბი: 1:40

პროექტის დასახელება
PROJECT NAME
მრავალბინიანი საცხოვრებელი სახლი

დამკვეთი
CLIENT

პროექტის მისამართი
PROJECT ADDRESS
ქ. თბილისი, ბერი გაბრიელ სალოსის მოედანი N1

ს/ს 01.17.14.001.424

ეტაპი
STAGE
არქიტექტურული პროექტი

ნახაზის სათაური
TITLE

შენიშვნა:

ფორმატი	მასშტაბი	ფურცლის N
PAPER SIZE A3	SCALE	SHEET NO

არქიტექტორი
თენგიზ ესიავა

დაამუშავა

ლიფტის დეტალური ნახაზები

ლიფტის ტექნიკური მახასიათებლები

- ლიფტის შახტის გაბარიტები 2500X3400 მმ
- ლიფტის ჯაბინის შიგა გაბარიტები 2000X2500
- ლიფტის ჯარის სუფთა სიგანე 1100 მმ
- ლიფტის ჯარის ცეცხლმედეგობა 90 წთ
- ლიფტის ტვირთამწეობა 1650 კგ (17 კაცი)
- ლიფტის მოძრაობის სიჩქარე 1.75 მ/წმ

მასშტაბი: 1:50

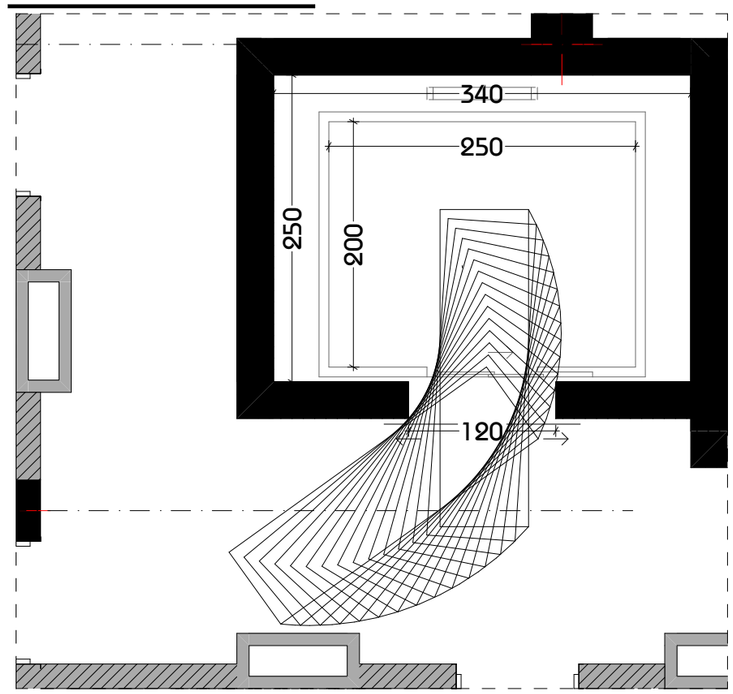

მასშტაბი: 1:35

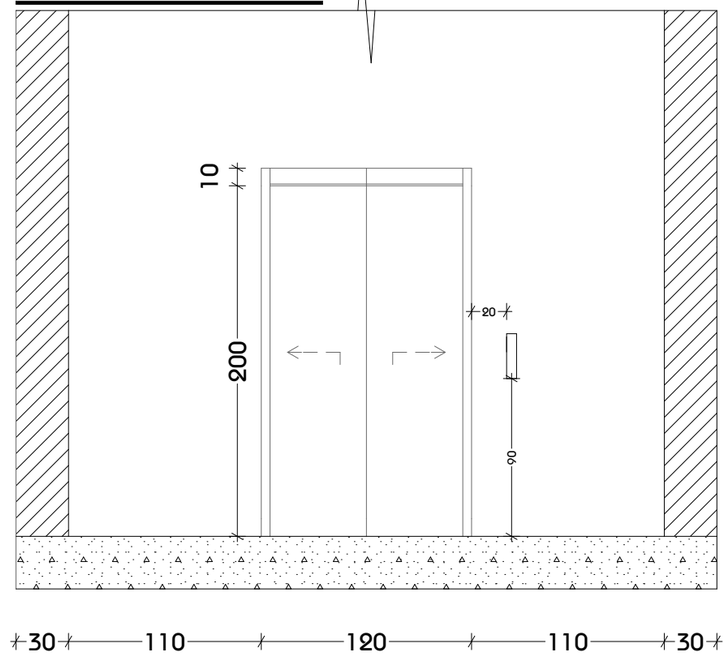

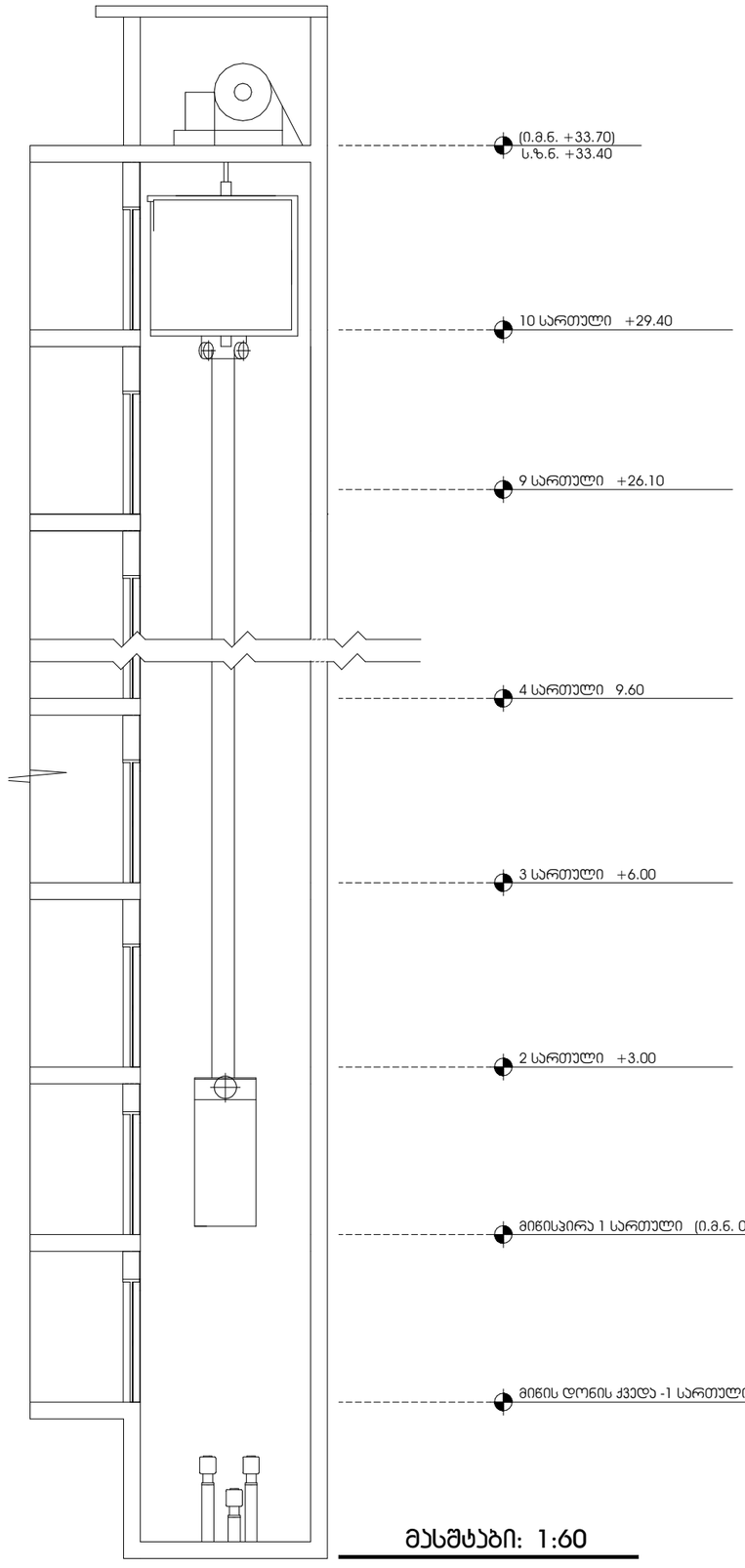

მასშტაბი: 1:60

შენიშვნები:

2

შენობაში გამოყენებულია 408-ე ქვეთავის შესაბამისი შეზღუდული გამოყენების ლიფტი.

- ლიფტი შესაბამისობაში იქნება ASME A17.1/CSA B44 სტანდარტთან.
- ლიფტის გამოსაძახებელი ღილაკები და კლავიშები შესაბამისობაში იქნება 407.2.1 ქვეთავთან.
- ფოიეს სიგნალები შესაბამისობაში იქნება 407.2. ქვეთავთან.
- ლიფტის შახტებთან განთავსებული ნიშნები შესაბამისობაში იქნება 407.2.3 ქვეთავთან.
- ლიფტის კაბინის ბალანსირება შესაბამისობაში იქნება 407.4.4–ე ქვეთავთან.
- ლიფტის კაბინის განათება შესაბამისობაში იქნება 407.4.5–ე ქვეთავთან.
- ლიფტის კაბინის სამართავები შესაბამისობაში იქნება 407.4.6–ე ქვეთავთან. მართვის პანელები განთავსდება გვერდითა კედლის ცენტრში.
- კაბინის სამართავების აღნიშვნები და მითითებები შესაბამისობაში იქნება 407.4.7–ე ქვეთავთან.
- კაბინაში მოეწყობა 407.4.10–ე ქვეთავის შესაბამისი საავარიო სიგნალიზაციის მექანიზმები

პროექტის დასახელება
PROJECT NAME
მრავალბინიანი საცხოვრებელი სახლი

დამკვეთი
CLIENT

პროექტის მისამართი
PROJECT ADDRESS
ქ. თბილისი, ბერი გაბრიელ სალოსის მოედანი N1

ს/ს 01.17.14.001.424

ეტაპი
STAGE
არქიტექტურული პროექტი

ნახაზის სათაური
TITLE

შენიშვნა:

ფორმატი	მასშტაბი	ფურცლის N.
PAPER SIZE A3	SCALE	SHEET NO

არქიტექტორი
თენგიზ ესიავა

დაამუშავა

ᲐᲘᲕᲜᲘᲡ ᲛᲝᲐᲯᲘᲐᲘᲡ ᲓᲔᲢᲐᲚᲣᲠᲘ ᲜᲐᲮᲐᲖᲘ

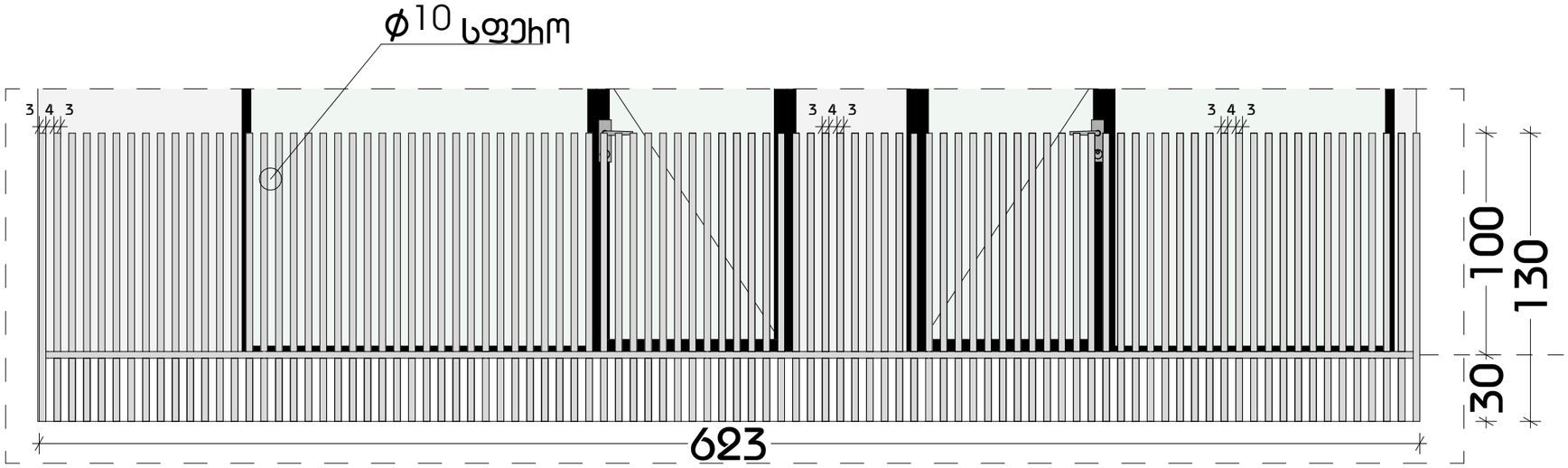

მასშტაბი: 1:25

პროექტის დასახელება
PROJECT NAME
მრავალბინიანი საცხოვრებელი სახლი

დამკვეთი
CLIENT

პროექტის მისამართი
PROJECT ADDRESS
ქ. თბილისი, ბერი გაბრიელ სალოსის მოედანი N1

ს/ს 01.17.14.001.424

ეტაპი
STAGE
არქიტექტურული პროექტი

ნახაზის სათაური
TITLE

შენიშვნა:

ფორმატი	მასშტაბი	ფურცლის N
PAPER SIZE	SCALE	SHEET NO
A3		

არქიტექტორი
თენგიზ ესიავა

დაამუშავა

ორმხრივი კავშირის გამოყენების წესები, ნიშანი უნდა გაიკრას თავშესაფრის ფართობებთან

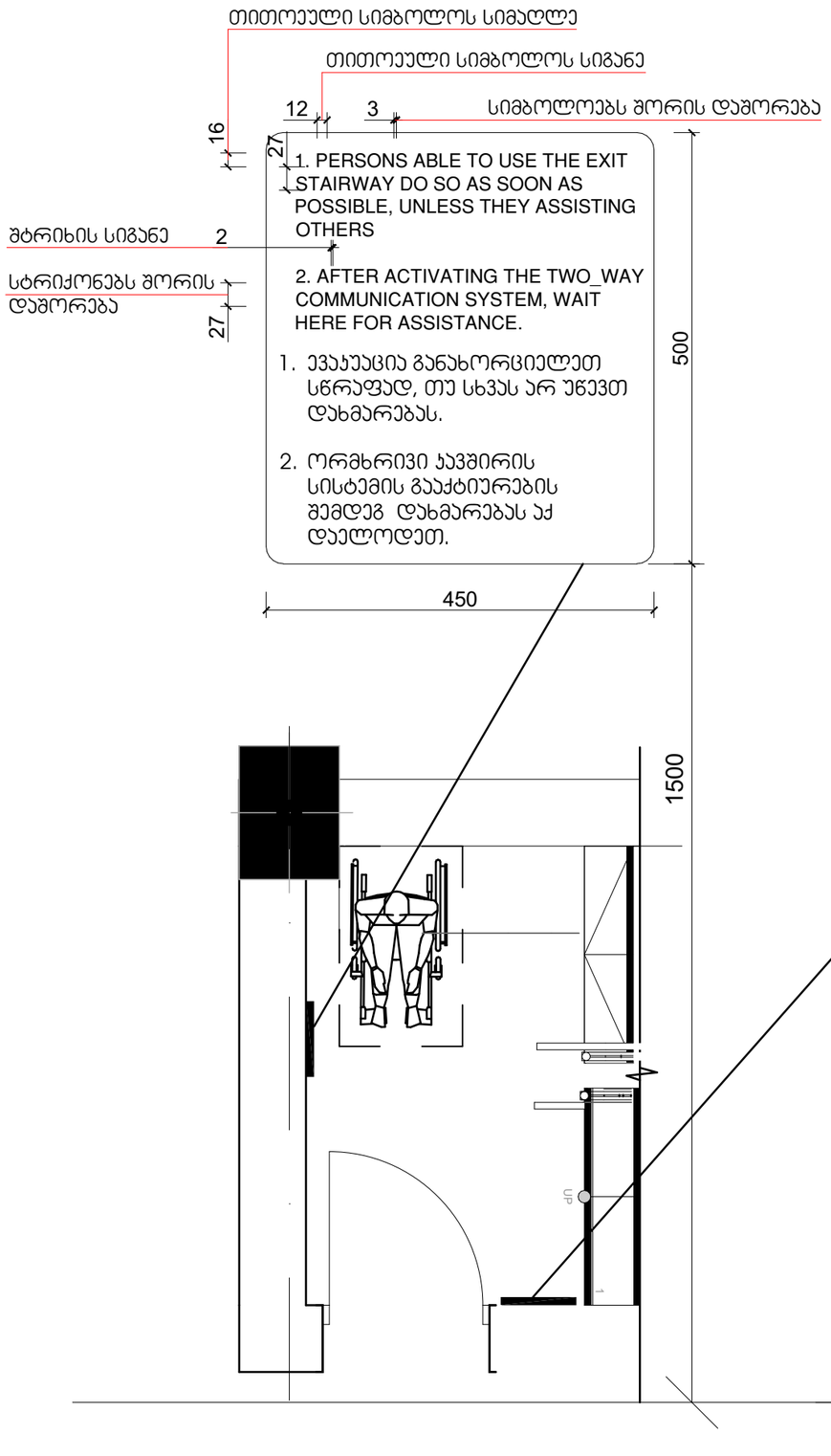

გზა-კიბის ამოსაცნობის ნიშანი, გზა-კიბის საზღვრებში, დერეფანში გამავალი კარის საკეტის მომიჯნავედ

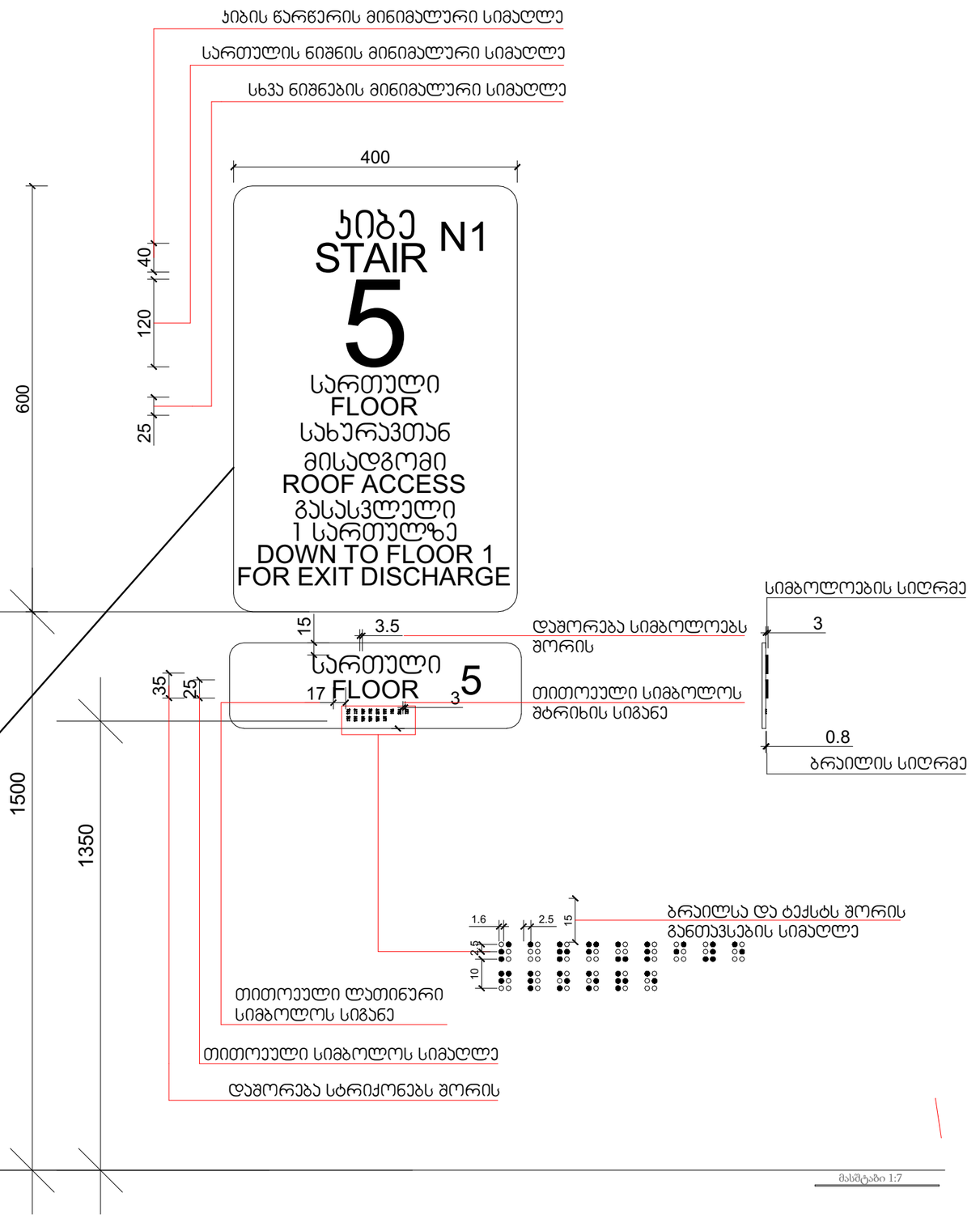

მასშტაბი 1:7

პროექტის დასახელება
PROJECT NAME
მრავალბინიანი საცხოვრებელი სახლი

დამკვეთი
CLIENT

პროექტის მისამართი
PROJECT ADDRESS
ქ. თბილისი, ბერი გაბრიელ სალოსის მოედანი N1

ს/ს 01.17.14.001.424

ეტაპი
STAGE
არქიტექტურული პროექტი

ნახაზის სათაური
TITLE

შენიშვნა:

ფორმატი	მასშტაბი	ფურცლის N
PAPER SIZE A3	SCALE	SHEET NO

არქიტექტორი
თენგიზ ესიავა

დაამუშავა

ნიშანი პიქტოგრამებით, ამობურცული ნიშნებით და ბრაილით
განთავსდება
მისაწვდომ ტუალეტებთან კარის მომიჯნავედ

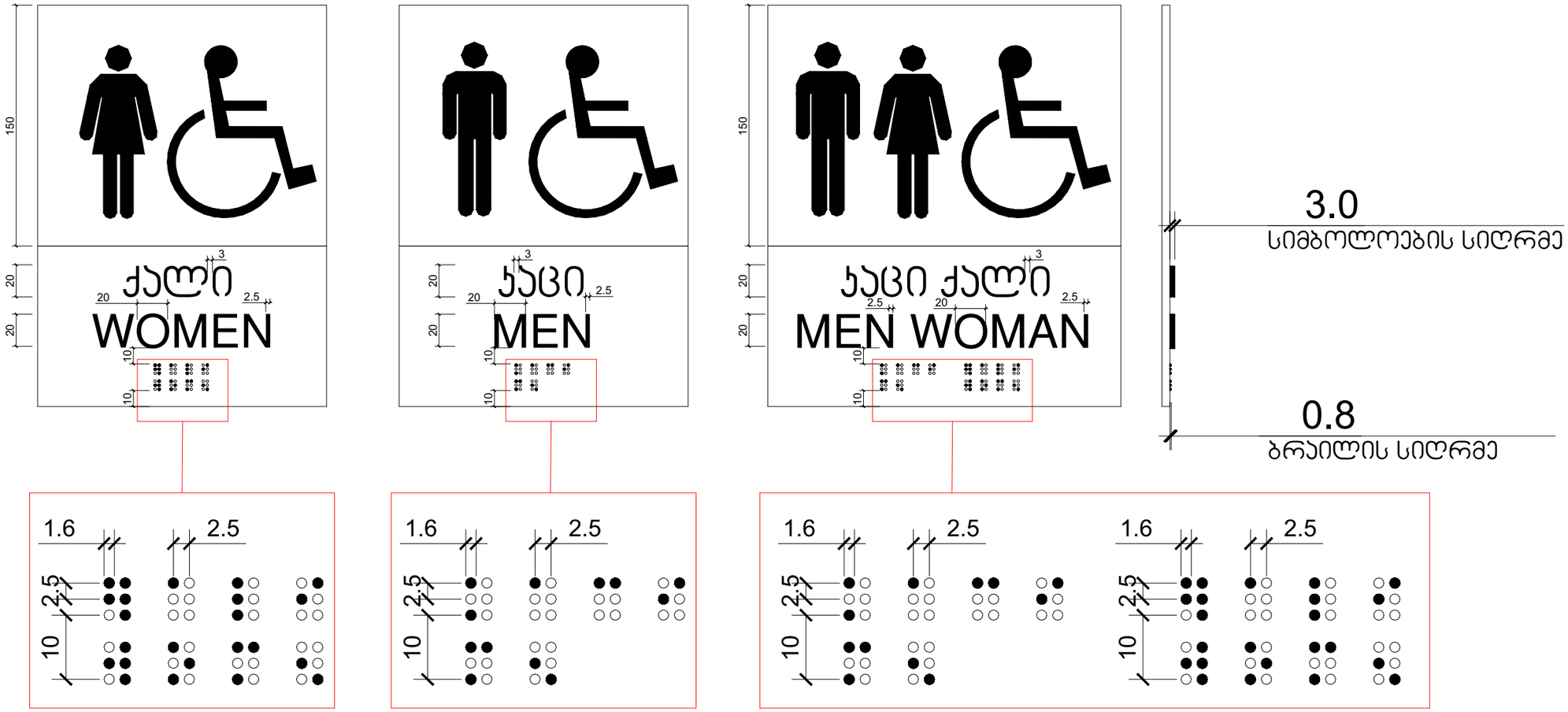

მასშტაბი 1:3

პროექტის დასახელება
PROJECT NAME
მრავალბინიანი საცხოვრებელი სახლი

დამკვეთი
CLIENT

პროექტის მისამართი
PROJECT ADDRESS
ქ. თბილისი, ბერი გაბრიელ სალოსის მოედანი N1

ს/კ 01.17.14.001.424

ეტაპი
STAGE
არქიტექტურული პროექტი

ნახაზის სათაური
TITLE

შენიშვნა:

ფორმატი
PAPER SIZE
A3

მასშტაბი
SCALE

ფურცლის N
SHEET NO

არქიტექტორი
თენგიზ ესიავა

დაამუშავა

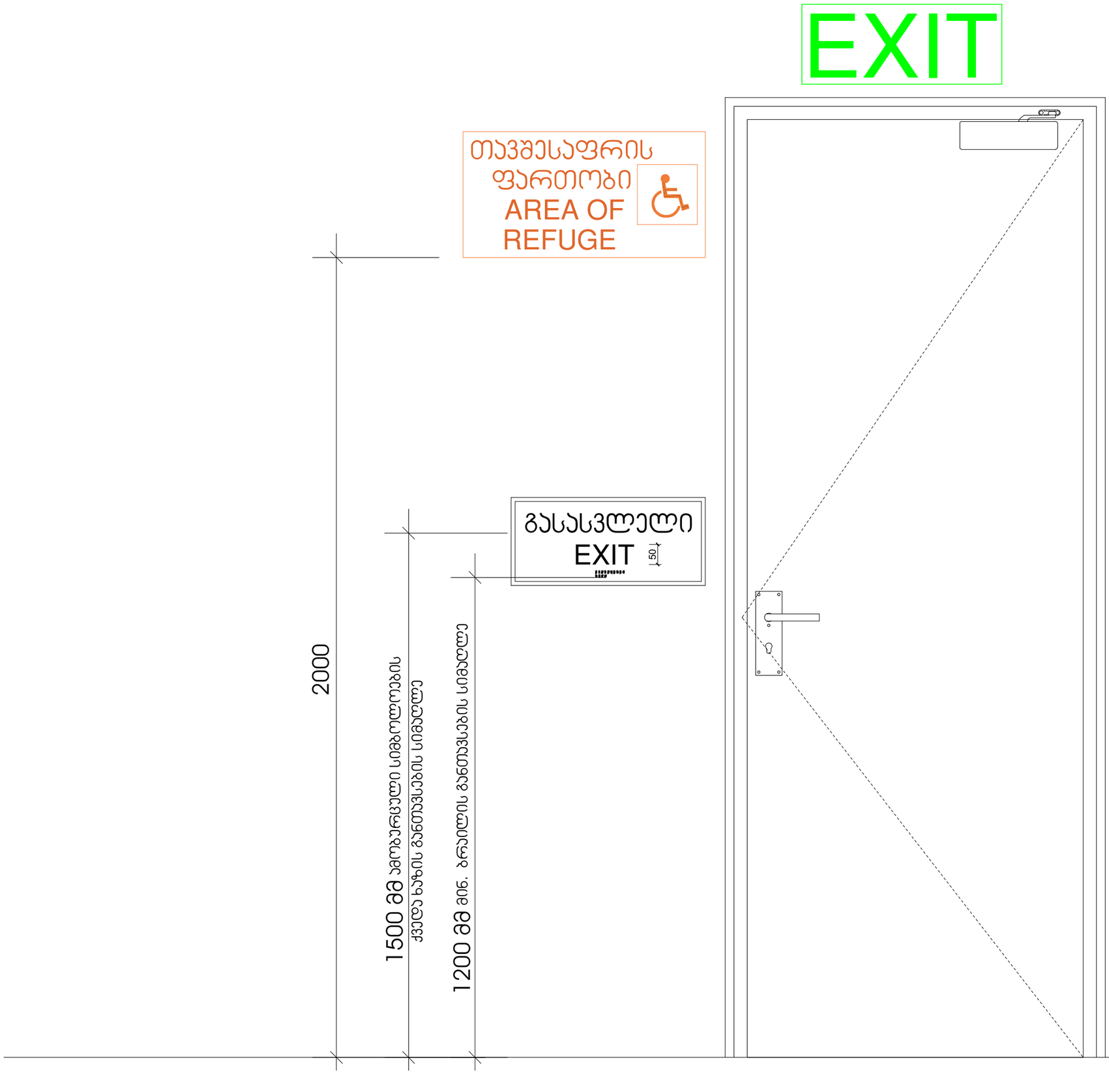

მასშტაბი 1:10

პროექტის დასახელება
PROJECT NAME
მრავალბინიანი საცხოვრებელი სახლი

დამკვეთი
CLIENT

პროექტის მისამართი
PROJECT ADDRESS
ქ. თბილისი, ბერი გაბრიელ სალოსის მოედანი N1

ს/კ 01.17.14.001.424

ეტაპი
STAGE
არქიტექტურული პროექტ

ნახაზის სათაური
TITLE

შენიშვნა:

ფორმატი	მასშტაბი	ფურცლის N
PAPER SIZE A3	SCALE	SHEET NO

არქიტექტორი
თენგიზ ესიავა

დაამუშავა

გასასვლელის განათებული ნიშანი

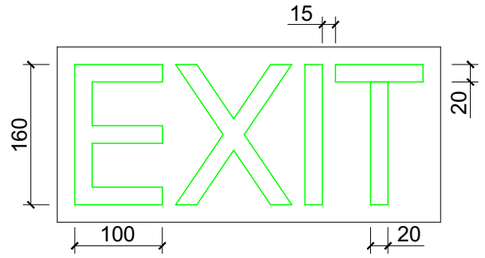

განათებული ნიშანი თავშესაფრის ფართობთან მიმავალ ჯართან

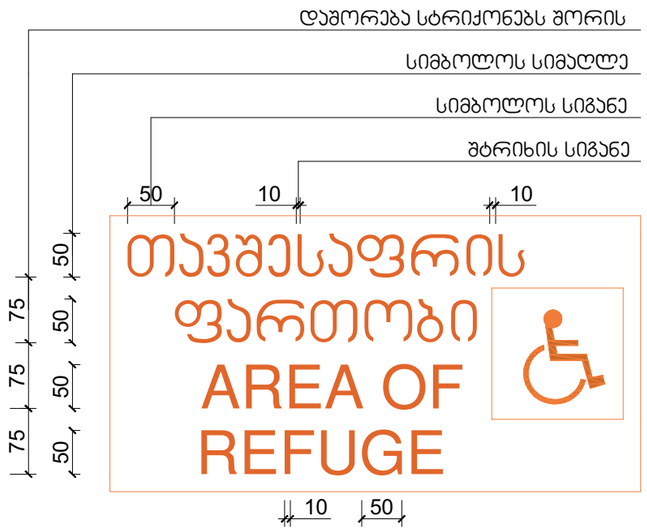

ნიშანი ამობურცული სიმბოლოებით და ბრაილით გზა-ჯიბის შესასვლელთან და გარეთ გამავალ ყველა ჯართან

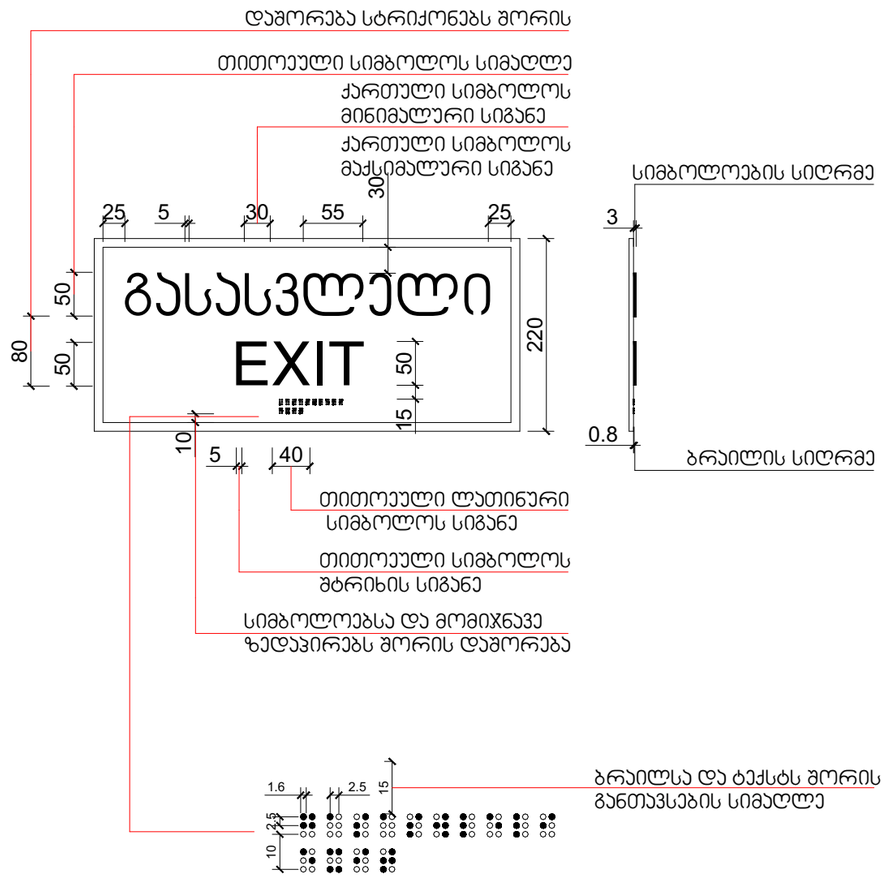

მასშტაბი 1:7

პროექტის დასახელება PROJECT NAME	მრავალბინიანი საცხოვრებელი სახლი
დამკვეთი CLIENT	
პროექტის მისამართი PROJECT ADDRESS	ქ. თბილისი, ბერი გაბრიელ სალოსის მოედანი N1
	ს/პ 01.17.14.001.424
ეტაპი STAGE	არქიტექტურული პროექტი
ნახაზის სათაური TITLE	
შენიშვნა:	
ფორმატი PAPER SIZE A3	მასშტაბი SCALE
ფურცლის N SHEET NO	
არქიტექტორი თენგიზ ესიავა	
დაამუშავა	

სასწრაფო სამედიცინო დახმარების საერთაშორისო სიმბოლო
(სიცოცხლის ვარსკვლავი) განთავსდება ლიფტის ჩარჩოს ორივე მხარეს

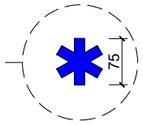

ნიშანი განთავსდება ლიფტის გამოსაძახებელ ღილაკთან



მასშტაბი 1:10

პროექტის დასახელება
PROJECT NAME
მრავალბინიანი საცხოვრებელი სახლი

დამკვეთი
CLIENT

პროექტის მისამართი
PROJECT ADDRESS
ქ. თბილისი, ბერი გაბრიელ სალოსის მოედანი N1

ს/პ 01.17.14.001.424

ეტაპი
STAGE
არქიტექტურული პროექტი

ნახაზის სათაური
TITLE

შენიშვნა:

ფორმატი	მასშტაბი	ფურცლის N
PAPER SIZE	SCALE	SHEET NO
A3		

არქიტექტორი
თენგიზ ესიავა

დაამუშავა

ნიშანი განთავსდება
გზა-ჯიბის საზღვრებში ჯარის მომიჯნავედ

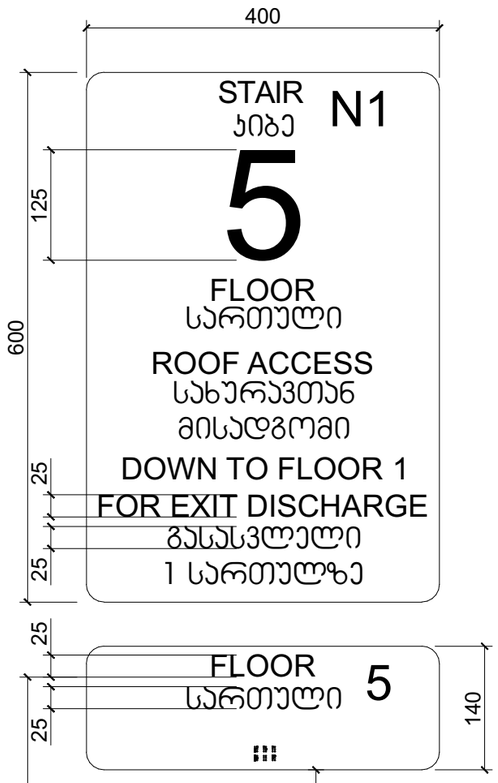

ნიშანი განთავსდება
გზა-ჯიბის საზღვრებში ჯარის მომიჯნავედ

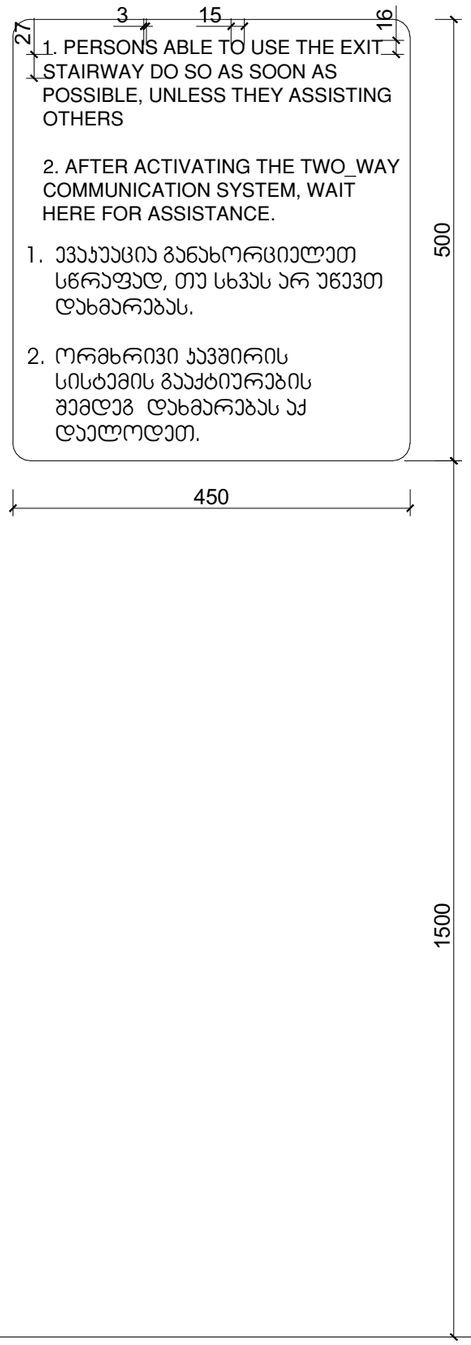

ნიშანი განთავსდება
გარე მისაწვდომ ავტოსადგომთან

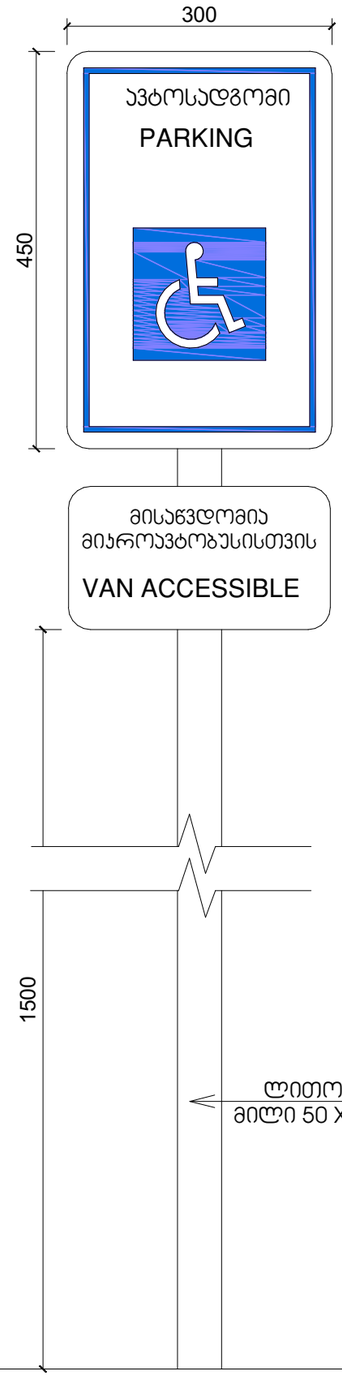

ნიშანი განთავსდება
შიგა მისაწვდომ ავტოსადგომთან

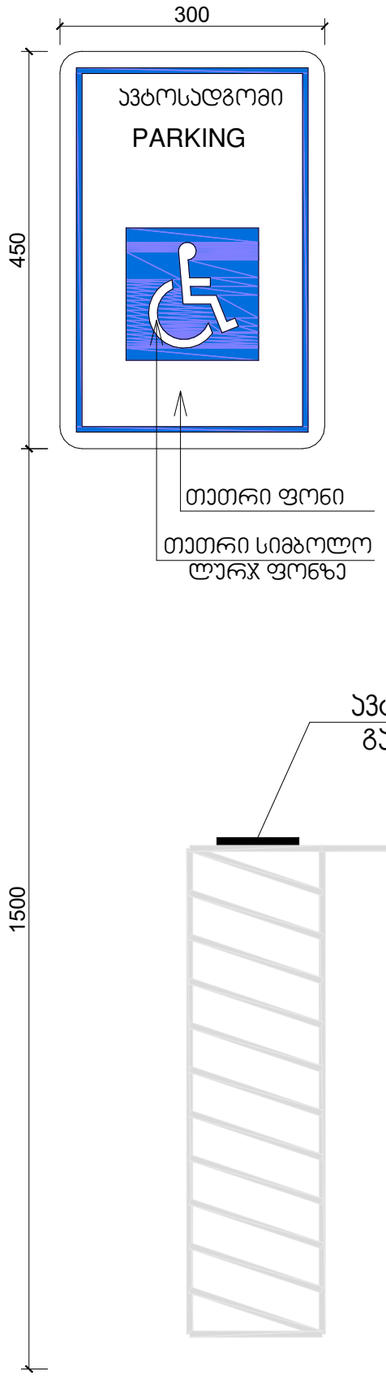

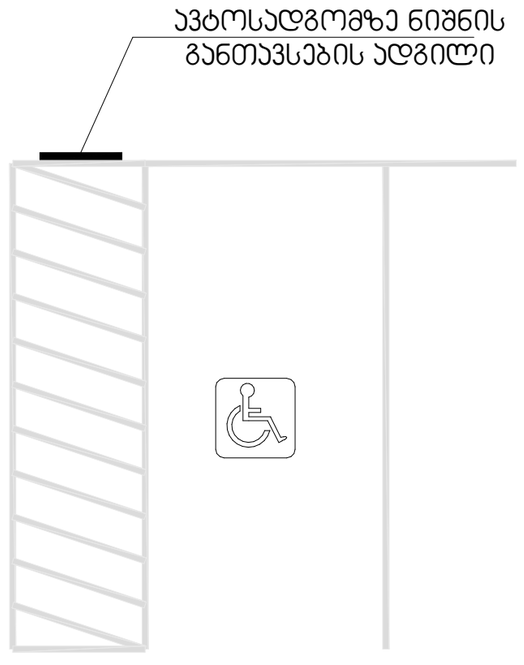

მასშტაბი 1:10

პროექტის დასახელება
PROJECT NAME
მრავალბინიანი საცხოვრებელი სახლი

დამკვეთი
CLIENT

პროექტის მისამართი
PROJECT ADDRESS
ქ. თბილისი, ბერი გაბრიელ სალოსის მოედანი N1

ს/პ 01.17.14.001.424

ეტაპი
STAGE
არქიტექტურული პროექტი

ნახაზის სათაური
TITLE

შენიშვნა:

ფორმატი	მასშტაბი	ფურცლის N
PAPER SIZE A3	SCALE	SHEET NO

არქიტექტორი
თენგიზ ესიავა

დაამუშავა