მრავალბინიანი საცხოვრებელი სახლის პროექტი

ფასადი ა-დ ღერძებში

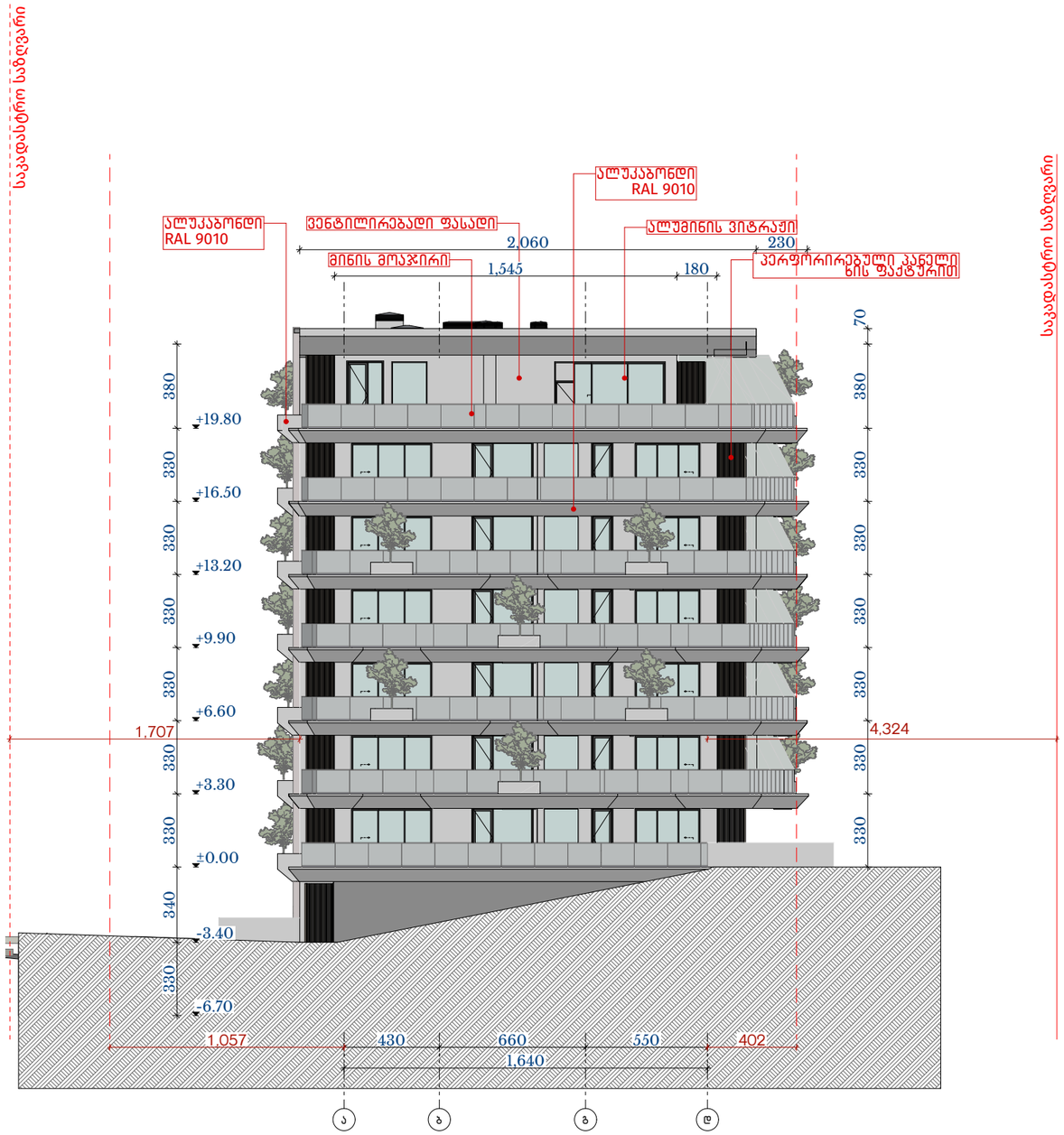

ფორმატი A-3	თბილისი-2026
	დაკვეთა

სიტუაციური გეგმა



პირობითი ნიშნები

- ღერძის ხაზი
- ჭრილის ხაზი
- საკადასტრო საზღვარი
- განაშენიანების რეგულირების ხაზი
- განაშენიანების რეგულირების ხაზი (უკანა ეზო)
- +3.40 ნიშნული გეგმაზე
- 0.44 ნიშნული ჭრილზე და ფასადზე
- სავენტილაციო შახტა
- P1 პარკინგის ნუმერაცია
- რკინა-ბეტონის სტრუქტურული ელემენტი 2 სმ-ზე მეტი ხანძარმედეგობის (სვეტი, კოჭი, დიაფრაგმა, იატაკისა და სახურავის ანაწყობი)
- ბლოკის კედელი

სართულის ფართები

საცხოვრებელი
საზაფხულო
სადარბაზო და კიბის უჯრედი
საცურაო აუზი
ავტოსადგომი

შენიშვნები

1. ნახაზზე ზომები მოცემულია სანტიმეტრებში
2. ნახაზზე ნიშნულები მოცემულია მეტრებში
3. შენობის 0.00 ნიშნული შეესაბამება აბსოლუტურ ნიშნულს 566.0

დამკვეთი :

შ.პ.ს
კრწანისი როიალ რეზიდენსი

პროექტის სახელწოდება :

მრავალბინიანი საცხოვრებელი სახლის პროექტი

მისამართი :

ქ. თბილისი, კრწანისის ქუჩა, ნაკვ. 13/13
ს./კ.: 01.18.06.013.078

Krtsanisi Royal Residence

მისამართი:
ქ. თბილისი, კრწანისის ქუჩა, ნაკვ. 13/13

თანამდებობა	გვარი	ხელმოწერა
დირექტორი	ნ. ნამორაძე	
არქიტექტორი	ა.ოსიყმაშვილი	
არქიტექტორი	ლ.მათიაშვილი	
არქიტექტორი	დ.ვარაზაშვილი	
დაამუშავა	დ.ვარაზაშვილი	
თარიღი	2026	ნახაზი : ფასადი ა-დ ღერძებში
მასშტაბი	1:250	
სტადია	ფურცელი	
პროექტირება	1	

მრავალბინიანი საცხოვრებელი სახლის პროექტი

ფასადი დ-ა ღერძებში

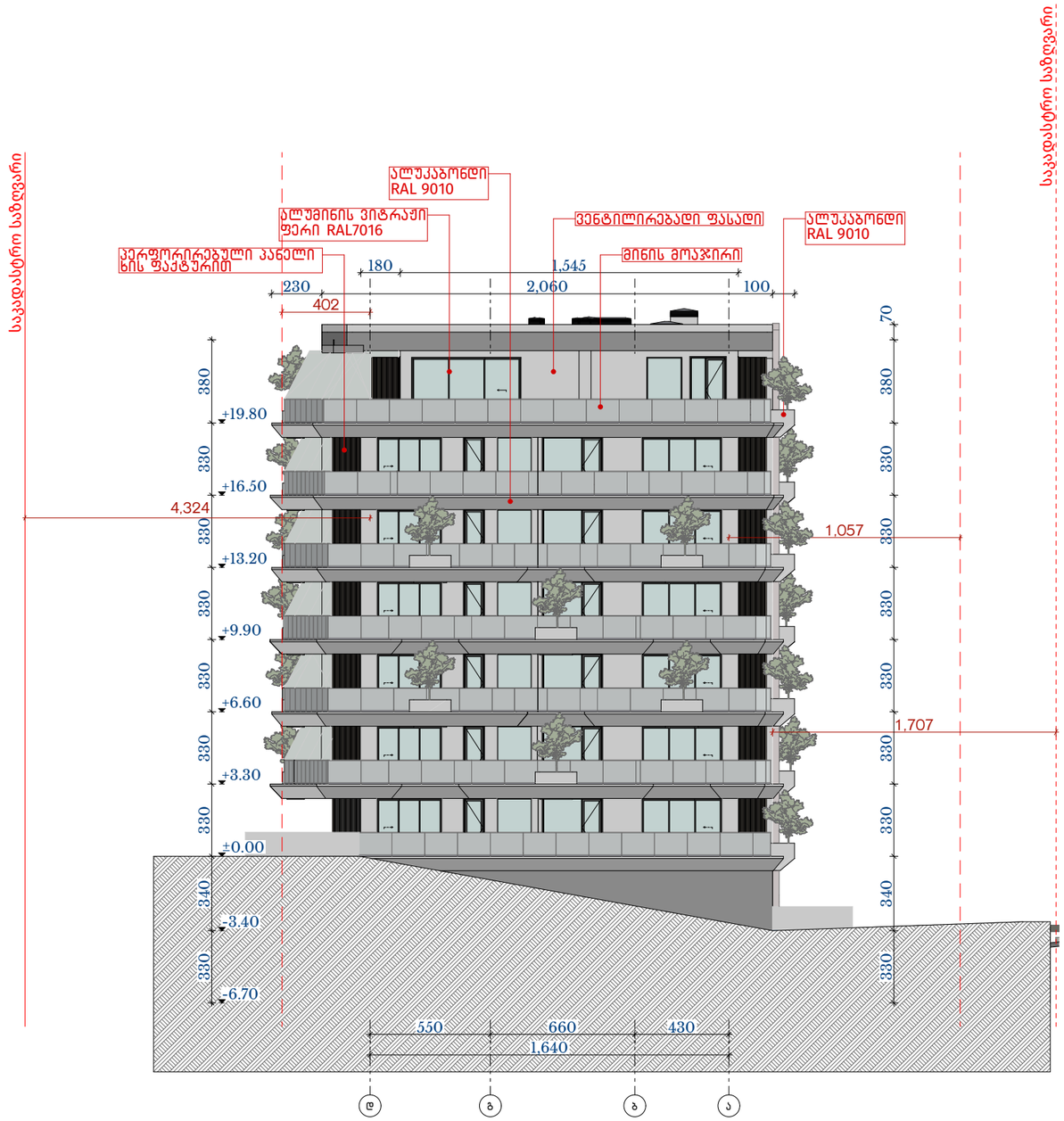

ფორმატი A-3

თბილისი-2026

დაკვეთა

სიტუაციური გეგმა



პირობითი ნიშნები

- ღერძის ხაზი
- ჭრილის ხაზი
- საკადასტრო საზღვარი
- განაშენიანების რეგულირების ხაზი
- განაშენიანების რეგულირების ხაზი (უკანა ეზო)
- +3.40 ნიშნული გეგმაზე
- 0.44 ნიშნული ჭრილზე და ფასადზე
- სავენტილაციო შახტა
- P1 პარკინგის ნუმერაცია
- რკინა-ბეტონის სტრუქტურული ელემენტი 2 სმ-ზე მეტი ხანძარმედეგობის (სვეტი, კოჭი, დიაფრაგმა, იატაკისა და სახურავის ანაწყობი)
- ბლოკის კედელი

სართულის ფართები

- საცხოვრებელი
- საზაფხულო
- სადარბაზო და კიბის უჯრედი
- სასურაო აუზი
- ავტოსადგომი

შენიშვნები

1. ნახაზზე ზომები მოცემულია სანტიმეტრებში
2. ნახაზზე ნიშნულები მოცემულია მეტრებში
3. შენობის 0.00 ნიშნული შეესაბამება აბსოლუტურ ნიშნულს 566.0

დამკვეთი :

შ.პ.ს
კრწანისი როიალ რეზიდენსი

პროექტის სახელწოდება :

მრავალბინიანი საცხოვრებელი სახლის პროექტი

მისამართი :

ქ. თბილისი, კრწანისის ქუჩა, ნაკვ. 13/13
ს./კ.: 01.18.06.013.078

Krtsanisi Royal Residence

მისამართი:
ქ. თბილისი, კრწანისის ქუჩა, ნაკვ. 13/13

თანამდებობა	გვარი	ხელმოწერა
დირექტორი	ნ. ნამორაძე	
არქიტექტორი	ა.ოსიყმაშვილი	
არქიტექტორი	ლ.მათიაშვილი	
არქიტექტორი	დ.ვარაზაშვილი	
დაამუშავა	დ.ვარაზაშვილი	
თარიღი	2026	ნახაზი : ფასადი დ-ა ღერძებში
მასშტაბი	1:250	
სტადია	ფურცელი	
პროექტირება	2	

მრავალბინიანი საცხოვრებელი სახლის პროექტი

ფასადი 1-19 ღერძებში



ფორმატი A-3	თბილისი-2026
	დაკვეთა

სიტუაციური გეგმა



პირობითი ნიშნები

- ღერძის ხაზი
- ჭრილის ხაზი
- საკადასტრო საზღვარი
- განაშენიანების რეგულირების ხაზი
- განაშენიანების რეგულირების ხაზი (უკანა ეზო)
- +3.40 ნიშნული გეგმაზე
- 0.44 ნიშნული ჭრილზე და ფასადზე
- სავენტილაციო შახტა
- P1 პარკინგის ნუმერაცია
- რკინა-ბეტონის სტრუქტურული ელემენტი 2 სმ-ზე მეტი ხანძარმედეგობის (სვეტი, კოჭი, დიაფრაგმა, იატაკისა და სახურავის ანაწყობი)
- ბლოკის კედელი

სართულის ფართები

- საცხოვრებელი
- საზაფხულო
- სადარბაზო და კიბის უჯრედი
- სასურაო აუზი
- ავტოსადგომი

შენიშვნები

1. ნახაზზე ზომები მოცემულია სანტიმეტრებში
2. ნახაზზე ნიშნულები მოცემულია მეტრებში
3. შენობის 0.00 ნიშნული შეესაბამება აბსოლუტურ ნიშნულს 566.0

დამკვეთი :

შ.პ.ს
კრწანისი როიალ რეზიდენსი

პროექტის სახელწოდება :

მრავალბინიანი საცხოვრებელი სახლის პროექტი

მისამართი :

ქ. თბილისი, კრწანისის ქუჩა, ნაკვ. 13/13
ს./კ.: 01.18.06.013.078

Krtsanisi Royal Residence

მისამართი:
ქ. თბილისი, კრწანისის ქუჩა, ნაკვ. 13/13

თანამდებობა	გვარი	ხელმოწერა
დირექტორი	ნ. ნამორაძე	
არქიტექტორი	ა.ოსიყმაშვილი	
არქიტექტორი	ლ.მათიაშვილი	
არქიტექტორი	დ.ვარაზაშვილი	
დაამუშავა	დ.ვარაზაშვილი	
თარიღი	2026	ნახაზი : ფასადი 1-19 ღერძებში
მასშტაბი	1:400	
სტადია	ფურცელი	
პროექტირება	3	

მრავალბინიანი საცხოვრებელი სახლის პროექტი

ფასადი 19-1 ღერძებში



ფორმატი A-3

თბილისი-2026

დაკვეთა

სიტუაციური გეგმა



პირობითი ნიშნები

- ღერძის ხაზი
- ჭრილის ხაზი
- საკადასტრო საზღვარი
- განაშენიანების რეგულირების ხაზი
- განაშენიანების რეგულირების ხაზი (უკანა ეზო)
- +3.40 ნიშნული გეგმაზე
- 0.44 ნიშნული ჭრილზე და ფასადზე
- სავენტილაციო შახტა
- P1 პარკინგის ნუმერაცია
- რკინა-ბეტონის სტრუქტურული ელემენტი 2 სთ-ზე მეტი ხანძარმედეგობის (სვეტი, კოჭი, დიაფრაგმა, იატაკისა და სახურავის ანაწყობი)
- ბლოკის კედელი

სართულის ფართები

სასცხოვრებელი
საზაფხულო
სადარბაზო და კიბის უჯრედი
სასურაო აუზი
ავტოსადგომი

შენიშვნები

1. ნახაზზე ზომები მოცემულია სანტიმეტრებში
2. ნახაზზე ნიშნულები მოცემულია მეტრებში
3. შენობის 0.00 ნიშნული შეესაბამება აბსოლუტურ ნიშნულს 566.0

დამკვეთი :

შ.პ.ს
კრწანისი როიალ რეზიდენსი

პროექტის სახელწოდება :

მრავალბინიანი საცხოვრებელი
სახლის პროექტი

მისამართი :

ქ. თბილისი, კრწანისის ქუჩა, ნაკვ. 13/13
ს./კ.: 01.18.06.013.078

Krtsanisi Royal Residence

მისამართი:
ქ. თბილისი, კრწანისის ქუჩა, ნაკვ. 13/13

თანამდებობა	გვარი	ხელმოწერა
დირექტორი	ნ. ნამორაძე	
არქიტექტორი	ა.ოსიყმაშვილი	
არქიტექტორი	ლ.მათიაშვილი	
არქიტექტორი	დ.ვარაზაშვილი	
დაამუშავა	დ.ვარაზაშვილი	
თარიღი	2026	ნახაზი : ფასადი 19-1 ღერძებში
მასშტაბი	1:400	
სტადია	ფურცელი	
პროექტირება	4	

მრავალბინიანი საცხოვრებელი სახლის პროექტი

-3.40 ნიშნულზე მდებარე სართულის ფასადებს განშლები

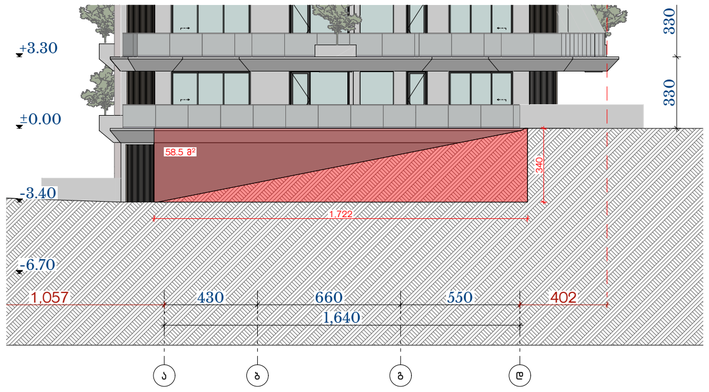

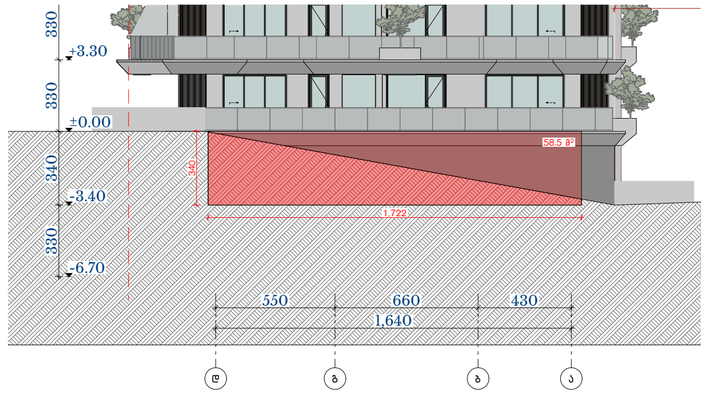

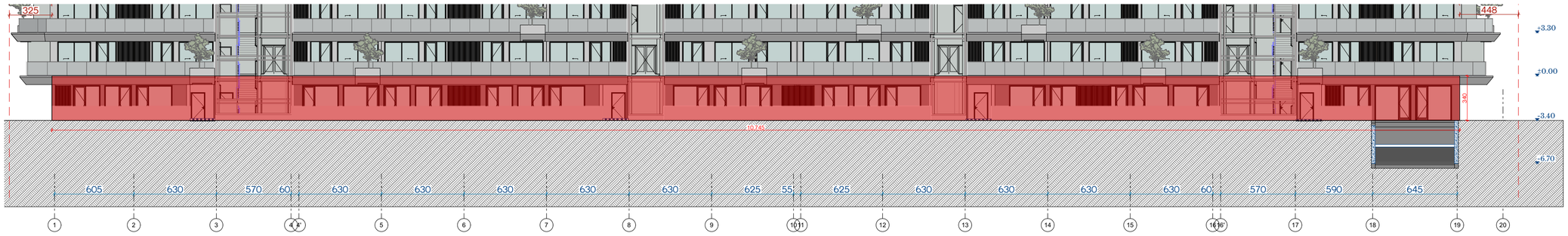

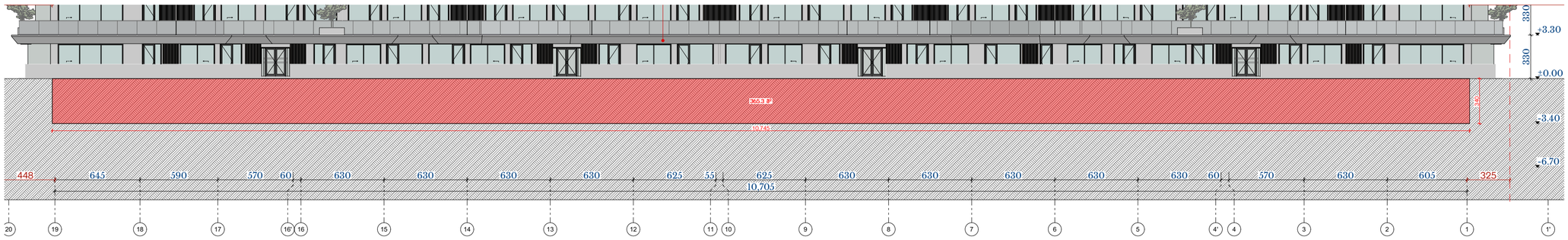

ფორმატი A-2

თბილისი-2026

დაკვეთა

სიტუაციური გეგმა



პირობითი ნიშნები

- ღერძის ხაზი
- ჭრილის ხაზი
- საკადასტრო საზღვარი
- განაშენიანების რეგულირების ხაზი
- განაშენიანების რეგულირების ხაზი (უკანა ეზო)
- +3.40 ნიშნული გეგმაზე
- 0.44 ნიშნული ჭრილზე და ფასადზე
- სავენტილაციო შახტა
- P1 პარკინგის ნუმერაცია
- რკინა-ბეტონის სტრუქტურული ელემენტი 2 სთ-ზე მეტი ხანძარმედეგობის (სვეტი, კოჭი, დიაფრაგმა, იატაკისა და სახურავის ანაწყობი)
- ბლოკის კედელი

სართულის ფართები

საცხოვრებელი
საზაფხულო
სადარბაზო და კიბის უჯრედი
საცურაო აუზი
ავტოსადგომი

შენიშვნები

1. ნახაზზე ზომები მოცემულია სანტიმეტრებში
2. ნახაზზე ნიშნულები მოცემულია მეტრებში
3. შენობის 0.00 ნიშნული შეესაბამება აბსოლუტურ ნიშნულს 566.0

დამკვეთი :

შ.პ.ს
კრწანისი როიალ რეზიდენსი

პროექტის სახელწოდება :

მრავალბინიანი საცხოვრებელი სახლის პროექტი

მისამართი :

ქ. თბილისი, კრწანისის ქუჩა, ნაკვ. 13/13
ს./კ.: 01.18.06.013.078

Krtsanisi Royal Residence

მისამართი:
ქ. თბილისი, კრწანისის ქუჩა, ნაკვ. 13/13

თანამდებობა	გვარი	ხელმოწერა
დირექტორი	ნ. ნამორაძე	
არქიტექტორი	ა.ოსიყმაშვილი	
არქიტექტორი	ლ.მათიაშვილი	
არქიტექტორი	დ.ვარაზაშვილი	
დაამუშავა	დ.ვარაზაშვილი	

თარიღი	2026	ნახაზი : -3.40 ნიშნულზე მდებარე სართულის ფასადებს განშლები
მასშტაბი	1:200, 1:250	

სტადია	ფურცელი
პროექტირება	

მრავალბინიანი საცხოვრებელი სახლის პროექტი

-3.40 ნიშნულზე მდებარე სართულის ფასადების განშლები ანგარიშით

მიწის ზედაპირიდან ამოწეული ნაწილის ფართობია 470.7 მ²
-3.40 ნიშნულზე სართულის პერიმეტრის სიგრძეა 263.6 მ
სართულის ჭერის საშუალო ამოწევა მიწის ზედაპირიდან ზევით არის 470.7/263.6 = 1.78 მ
ვინაიდან სართულის ჭერის საერთო ამოწევა მიწის ზედაპირიდან ზევით 1.8 მეტრზე ნაკლებია, იგი ჩაითვლება მიწისქვეშა სართულად

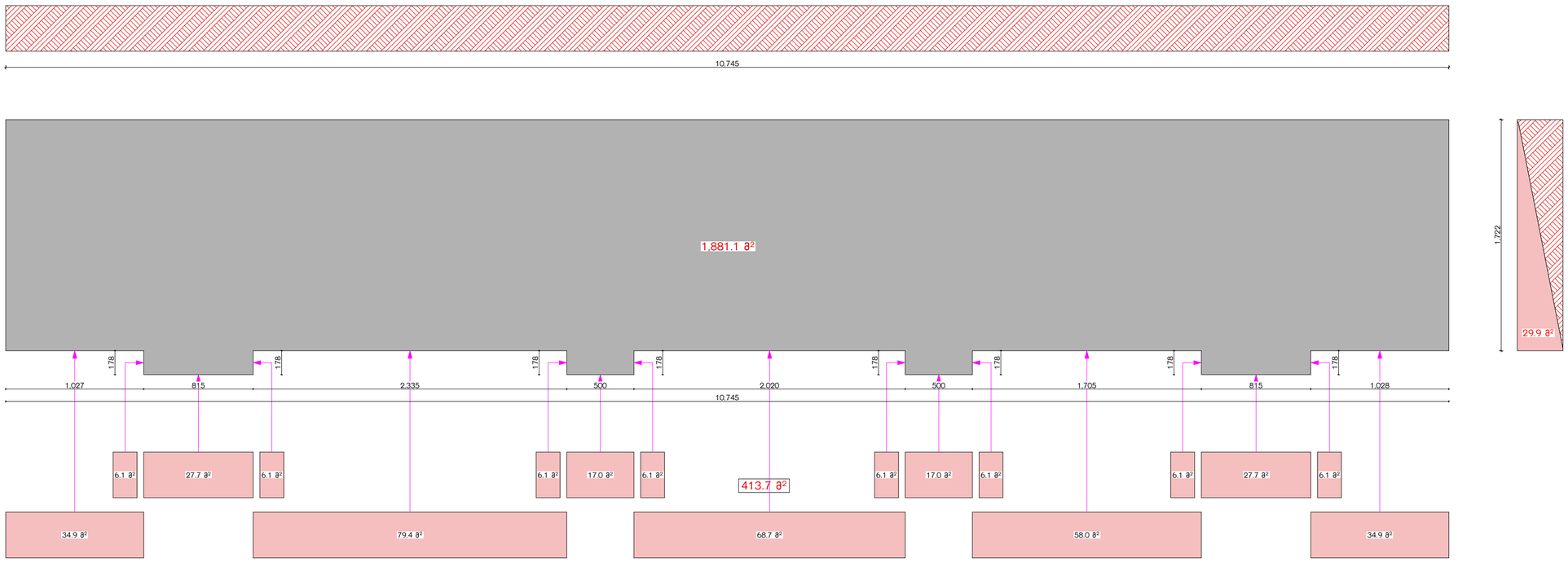

ფორმატი A-2	თბილისი-2026
	დაკვეთა

სიტუაციური გეგმა



პირობითი ნიშნები

- ღერძის ხაზი
- ჭრილის ხაზი
- საკადასტრო საზღვარი
- განაშენიანების რეგულირების ხაზი
- განაშენიანების რეგულირების ხაზი (უკანა ეზო)
- +3.40 ნიშნული გეგმაზე
- 0.44 ნიშნული ჭრილზე და ფასადზე
- სავენტილაციო შახტა
- P1 პარკინგის ნუმერაცია
- რკინა-ბეტონის სტრუქტურული ელემენტი 2 სთ-ზე მეტი ხანძარმედეგობის (სვეტი, კოჭი, დიაფრაგმა, იატაკისა და სახურავის ანაწყობი)
- ბლოკის კედელი

სართულის ფართები

- საცხოვრებელი
- საზაფხულო
- სადარბაზო და კიბის უჯრედი
- საცურაო აუზი
- ავტოსადგომი

შენიშვნები

1. ნახაზზე ზომები მოცემულია სანტიმეტრებში
2. ნახაზზე ნიშნულები მოცემულია მეტრებში
3. შენობის 0.00 ნიშნული შეესაბამება აბსოლუტურ ნიშნულს 566.0

დამკვეთი :

შ.პ.ს
კრწანისი როიალ რეზიდენსი

პროექტის სახელწოდება :

მრავალბინიანი საცხოვრებელი
სახლის პროექტი

მისამართი :

ქ. თბილისი, კრწანისის ქუჩა, ნაკვ. 13/13
ს./კ.: 01.18.06.013.078

Krtsanisi Royal Residence

მისამართი:
ქ. თბილისი, კრწანისის ქუჩა, ნაკვ. 13/13

თანამდებობა	გვარი	ხელმოწერა
დირექტორი	ნ. ნამორაძე	
არქიტექტორი	ა.ოსიყმაშვილი	
არქიტექტორი	ლ.გათიაშვილი	
არქიტექტორი	დ.ვარაზაშვილი	
დაამუშავა	დ.ვარაზაშვილი	

თარიღი	2026	ნახაზი : -3.40 ნიშნულზე მდებარე სართულის ფასადების განშლები ანგარიშით
მასშტაბი	1:263.2	

სტადია	ფურცელი
პროექტირება	

მრავალბინიანი საცხოვრებელი სახლის პროექტი

ენერგოეფექტურობა ტექნიკური სისტემებისთვის

კედელი

მოთ	მასალა	სისქე	λ [W/mK]	მოთხოვნება	საშუ	დაშვებული
პირ	თერმულად კონდიცირებად სასრგებლო ფართობ	წლიური ემ	განახლება	0,130		9. ექსპერტი
1	რკინაბეტონი	25,0	2,600	0,096	ინფ	2500
2	მინერალური ბამბა (MW)	9,0	0,035	2,571	ინფ	260
3	კომპოზიტური ფილა	1,0	0,000	0,000	ინფ	
	გარე სითბოს გადაცემის წინააღმდეგობა	ეს პუნქტი 3	მაქსიმალუ	0,040	განა	

ვიზუალიზაცია:

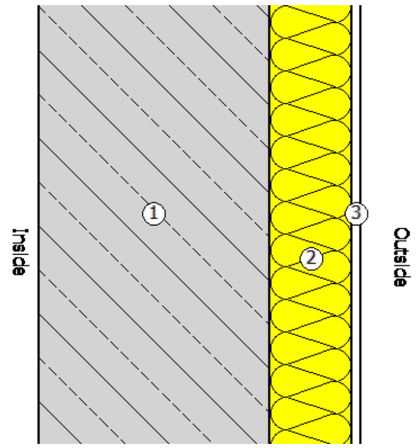

იატაკის დეტალი პარკინგის თავზე

მოთ	მასალა	სისქე	λ [W/mK]	მოთხოვნება	საშუ	დაშვებული
პირ	თერმულად კონდიცირებად სასრგებლო ფართობ	წლიური ემ	განახლება	0,170		9. ექსპერტი
1	კერამიკული ფილა	1,0	1,300	0,008	ინფ	2300
2	ქვიშა ცემენტით მოჭიმვა	5,0	1,600	0,031	ინფ	2000
3	ექსტრუდირებული პოლისტირონის ქაფი (XPS)	8,0	0,030	2,667	ინფ	25
4	რკინაბეტონი	25,0	2,600	0,096	ინფ	2500
	გარე სითბოს გადაცემის წინააღმდეგობა	ეს პუნქტი 3	მაქსიმალუ	0,000	განა	

ვიზუალიზაცია:

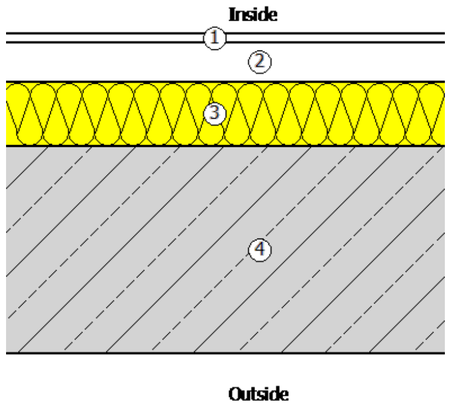

ბრტყელი გადახურვა

მოთ	მასალა	სისქე	λ [W/mK]	მოთხოვნება	საშუ	დაშვებული
პირ	თერმულად კონდიცირებად სასრგებლო ფართობ	წლიური ემ	განახლება	0,100		9. ექსპერტი
1	რკინაბეტონი	22,0	2,600	0,085	ინფ	2500
2	ორთქლიზოლაცია	0,1	0,000	0,000	ინფ	
3	ექსტრუდირებული პოლისტირონის ქაფი (XPS)	10,0	0,030	3,333	ინფ	25
4	ქვიშა ცემენტით მოჭიმვა	7,0	1,600	0,044	ინფ	2000
5	ბიტუმიანი ზოლები პოლიესტერის ხალიჩით	1,0	0,230	0,043	ინფ	1100
	გარე სითბოს გადაცემის წინააღმდეგობა	ეს პუნქტი 3	მაქსიმალუ	0,040	განა	

ვიზუალიზაცია:

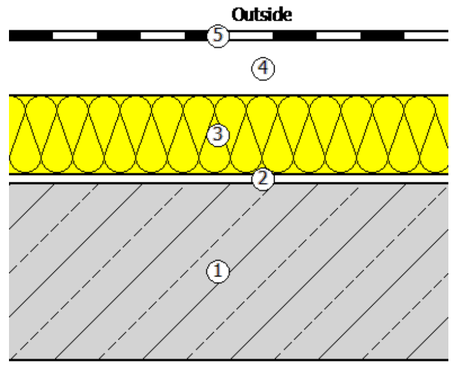

სამშენებლო ქსოვილი

მისამართი	ფართობი [m²]	საფოსტო ინდექსი / ქალაქი	მთავარი აუდიტორის სახელი
ახალი შენობა			
ფასადი ა-დ	280,00	0,352	0,38
ფასადი დ-ა	273,00	0,352	0,38
ფასადი 19-1	1 764,00	0,352	0,38
ფასადი 1-19	2 547,00	0,352	0,38
გადახურვის ფილა	1 884,00	0,274	0,30
იატაკის ფილა	1 884,00	0,337	0,45
შენობების საერთო რაოდენობა	0,00		

ფორმატი A-2

თბილისი-2026

დაკვეთა

სიტუაციური გეგმა



პირობითი ნიშნები

- ღერძის ხაზი
- ჭრილის ხაზი
- საკადასტრო საზღვარი
- განაშენიანების რეგულირების ხაზი
- განაშენიანების რეგულირების ხაზი (უკანა ეზო)
- +3.40 ნიშნული გეგმაზე
- 0.44 ნიშნული ჭრილზე და ფასადზე
- სავენტილაციო შახტა
- P1 პარკინგის ნუმერაცია
- რკინა-ბეტონის სტრუქტურული ელემენტი 2 სმ-ზე მეტი ხანძარმედეგობის (სვეტი, კოჭი, დიაფრაგმა, იატაკისა და სახურავის ანაწყობი)
- ბლოკის კედელი

სართულის ფართები

საცხოვრებელი
საზაფხულო
სადარბაზო და კიბის უჯრედი
საცურაო აუზი
ავტოსადგომი

შენიშვნები

1. ნახაზზე ზომები მოცემულია სანტიმეტრებში
2. ნახაზზე ნიშნულები მოცემულია მეტრებში
3. შენობის 0.00 ნიშნული შეესაბამება აბსოლუტურ ნიშნულს 566.0

დამკვეთი :

შ.პ.ს
კრწანისი როიალ რეზიდენსი

პროექტის სახელწოდება :

მრავალბინიანი საცხოვრებელი სახლის პროექტი

მისამართი :

ქ. თბილისი, კრწანისის ქუჩა, ნაკვ. 13/13
ს./კ.: 01.18.06.013.078

Krtsanisi Royal Residence

მისამართი:
ქ. თბილისი, კრწანისის ქუჩა, ნაკვ. 13/13

თანამდებობა	გვარი	ხელმოწერა
დირექტორი	ნ. ნამორაძე	
არქიტექტორი	ა.ოსიყმაშვილი	
არქიტექტორი	ლ.მათიაშვილი	
არქიტექტორი	დ.ვარაზაშვილი	
დამმუშავა	დ.ვარაზაშვილი	

თარიღი	2026	ნახაზი : ენერგოეფექტურობა ტექნიკური სისტემებისთვის
მასშტაბი		

სტადია	ფურცელი
პროექტირება	

მრავალბინიანი საცხოვრებელი სახლის პროექტი

ფასადის დეტალი 1

სახურავის კეხი კვანძი

Roof detai

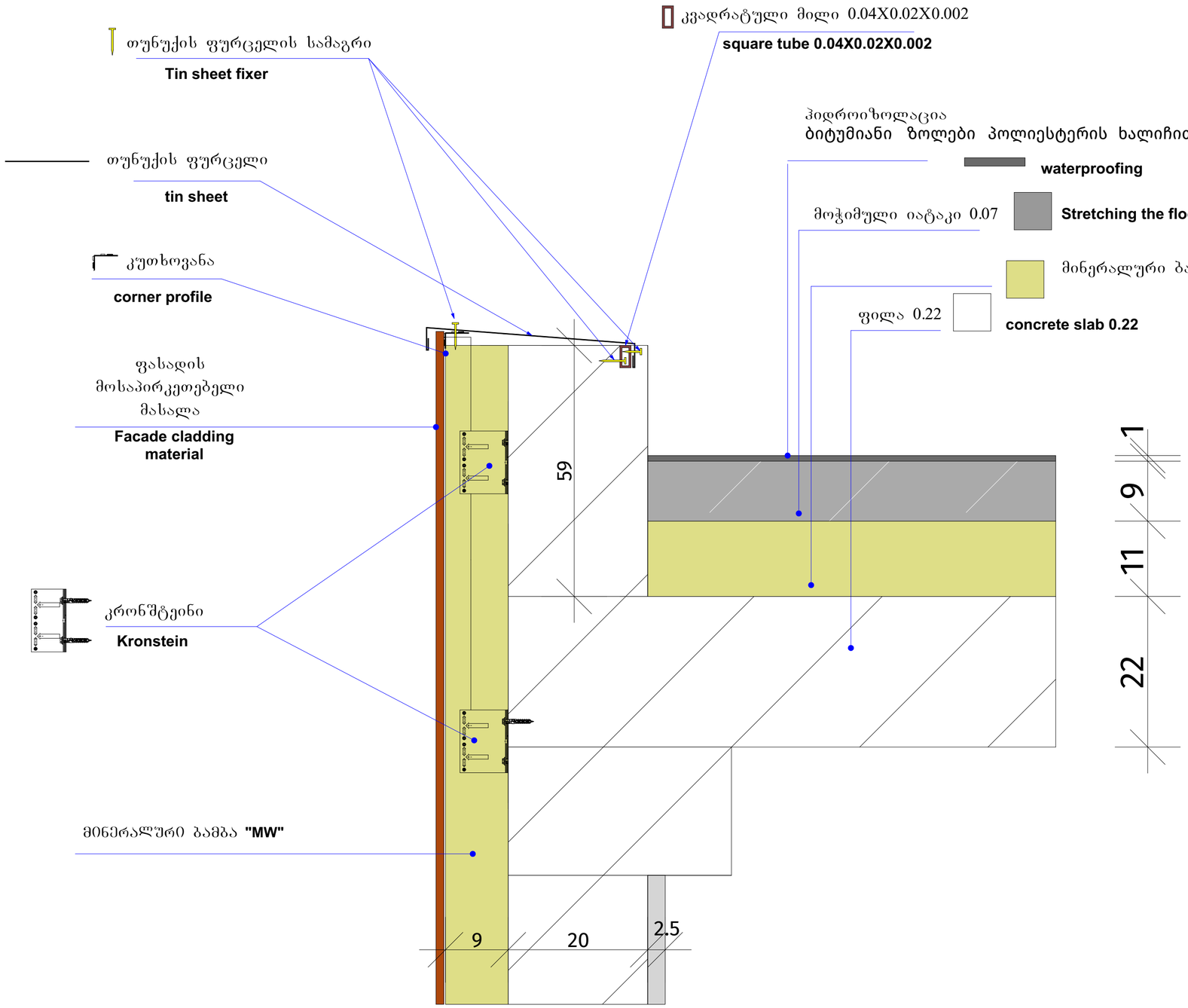

ფორმატი A-2

თბილისი-2026

დაკვეთა

სიტუაციური გეგმა



პირობითი ნიშნები

- ღერძის ხაზი
- ჭრილის ხაზი
- საკადასტრო საზღვარი
- განაშენიანების რეგულირების ხაზი
- განაშენიანების რეგულირების ხაზი (უკანა ეზო)
- +3.40 ნიშნული გეგმაზე
- 0.44 ნიშნული ჭრილზე და ფასადზე
- სავენტილაციო შახტა
- P1 პარკინგის ნუმერაცია
- რკინა-ბეტონის სტრუქტურული ელემენტი 2 სმ-ზე მეტი ხანძარმედეგობის (სვეტი, კოჭი, დიაფრაგმა, იატაკისა და სახურავის ანაწყობი)
- ბლოკის კედელი

სართულის ფართები

საცხოვრებელი
საზაფხულო
სადარბაზო და კიბის უჯრედი
სასურაო აუზი
ავტოსადგომი

შენიშვნები

1. ნახაზზე ზომები მოცემულია სანტიმეტრებში
2. ნახაზზე ნიშნულები მოცემულია მეტრებში
3. შენობის 0.00 ნიშნული შეესაბამება აბსოლუტურ ნიშნულს 566.0

დამკვეთი :

შ.პ.ს
კრწანისი როიალ რეზიდენსი

პროექტის სახელწოდება :

მრავალბინიანი საცხოვრებელი სახლის პროექტი

მისამართი :

ქ. თბილისი, კრწანისის ქუჩა, ნაკვ. 13/13
ს./კ.: 01.18.06.013.078

Krtsanisi Royal Residence

მისამართი:
ქ. თბილისი, კრწანისის ქუჩა, ნაკვ. 13/13

თანამდებობა	გვარი	ხელმოწერა
დირექტორი	ნ. ნამორაძე	
არქიტექტორი	ა.ოსიყმაშვილი	
არქიტექტორი	ლ.მათიაშვილი	
არქიტექტორი	დ.ვარაზაშვილი	
დაამუშავა	დ.ვარაზაშვილი	

თარიღი	2026	ნახაზი : ფასადის დეტალი 1
მასშტაბი		

სტადია	ფურცელი
პროექტირება	

მრავალბინიანი საცხოვრებელი სახლის პროექტი

ფასადის დეტალი 2

გარე კედლის კვანძი გეგმა

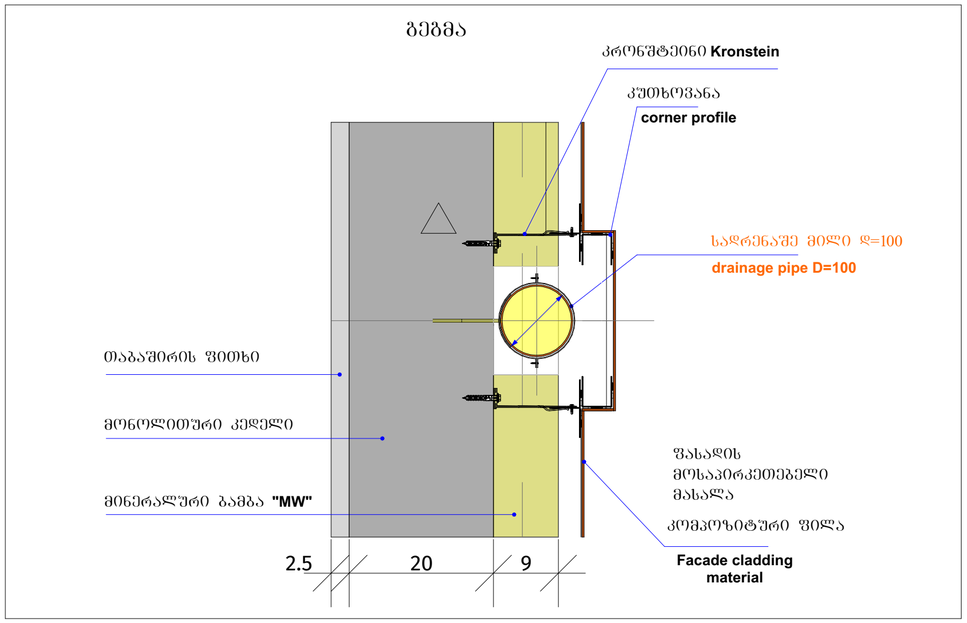

გარე კედლის კვანძი ჭრილი

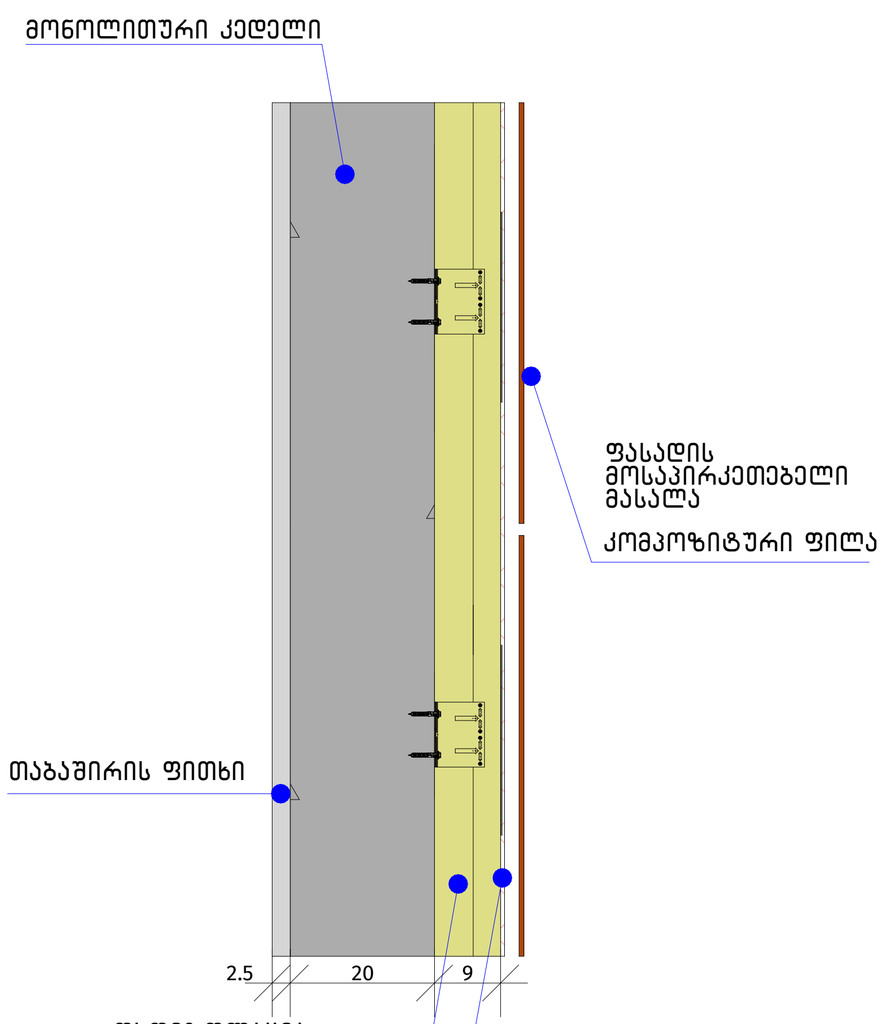

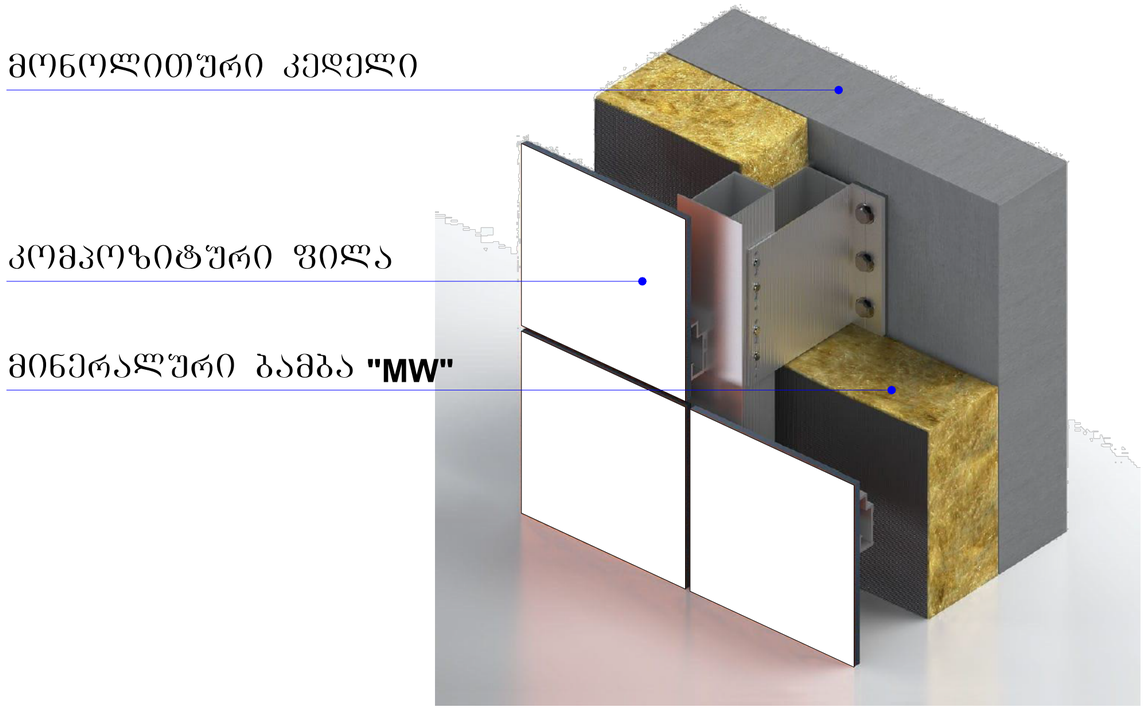

ფორმატი A-2

თბილისი-2026

დაკვეთა

სიტუაციური გეგმა



პირობითი ნიშნები

- ღერძის ხაზი
- ჭრილის ხაზი
- საკადასტრო საზღვარი
- განაშენიანების რეგულირების ხაზი
- განაშენიანების რეგულირების ხაზი (უკანა ეზო)
- +3.40 ნიშნული გეგმაზე
- 0.44 ნიშნული ჭრილზე და ფასადზე
- სავენტილაციო შახტა
- P1 პარკინგის ნუმერაცია
- რკინა-ბეტონის სტრუქტურული ელემენტი 2 სმ-ზე მეტი ხანძარმედეგობის (სვეტი, კოჭი, დიაფრაგმა, იატაკისა და სახურავის ანაწყობი)
- ბლოკის კედელი

სართულის ფართები

- საცხოვრებელი
- საზაფხულო
- სადარბაზო და კიბის უჯრედი
- საცურაო აუზი
- ავტოსადგომი

შენიშვნები

1. ნახაზზე ზომები მოცემულია სანტიმეტრებში
2. ნახაზზე ნიშნულები მოცემულია მეტრებში
3. შენობის 0.00 ნიშნული შეესაბამება აბსოლუტურ ნიშნულს 566.0

დამკვეთი :

შ.პ.ს
კრწანისი როიალ რეზიდენსი

პროექტის სახელწოდება :

მრავალბინიანი საცხოვრებელი სახლის პროექტი

მისამართი :

ქ. თბილისი, კრწანისის ქუჩა, ნაკვ. 13/13
ს./კ.: 01.18.06.013.078

Krtsanisi Royal Residence

მისამართი:
ქ. თბილისი, კრწანისის ქუჩა, ნაკვ. 13/13

თანამდებობა	გვარი	ხელმოწერა
დირექტორი	ნ. ნამორაძე	
არქიტექტორი	ა.ოსიყმაშვილი	
არქიტექტორი	ლ.გათიაშვილი	
არქიტექტორი	დ.ვარაზაშვილი	
დაამუშავა	დ.ვარაზაშვილი	
თარიღი	2026	ნახაზი : ფასადის დეტალი 2
მასშტაბი		
სტადია		ფურცელი
პროექტირება		

მრავალბინიანი საცხოვრებელი სახლის პროექტი

ფასადის დეტალი 3

მინის მოაჯირი 1722.4 გ/მ



სართული 1 – 131.5 მ

სართული 2 – 276.5 მ

სართული 3 – 262.4 მ

სართული 4 – 276.5 მ

სართული 5 – 262.4 მ

სართული 6 – 260.5 მ

სართული 7 – 252.7 მ

აივნის შუბლის კვანძი

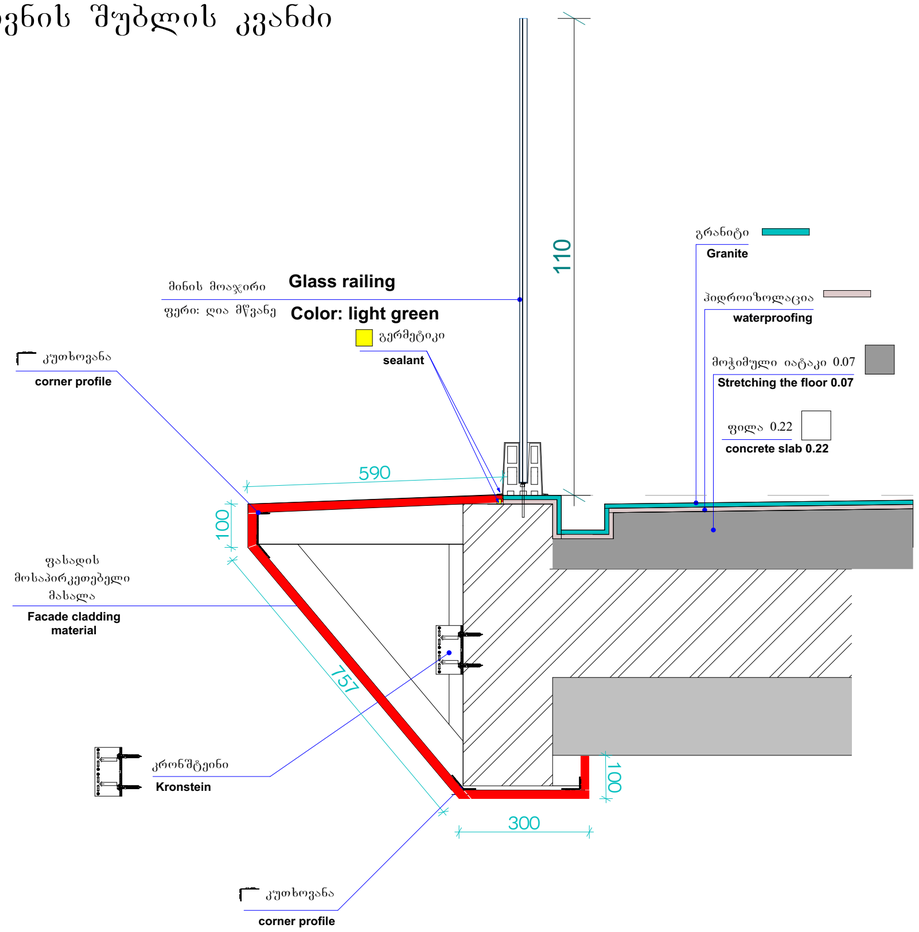

ფორმატი A-2

თბილისი-2026

დაკვეთა

სიტუაციური გეგმა



პირობითი ნიშნები

- ღერძის ხაზი
- ჭრილის ხაზი
- საკადასტრო საზღვარი
- განაშენიანების რეგულირების ხაზი
- განაშენიანების რეგულირების ხაზი (უკანა ეზო)
- +3.40 ნიშნული გეგმაზე
- 0.44 ნიშნული ჭრილზე და ფასადზე
- სავენტილაციო შახტა
- P1 პარკინგის ნუმერაცია
- რკინა-ბეტონის სტრუქტურული ელემენტი 2 სმ-ზე მეტი სანძარმედეგობის (სვეტი, კოჭი, დიაფრაგმა, იატაკისა და სახურავის ანაწყობი)
- ბლოკის კედელი

სართულის ფართები

- საცხოვრებელი
- საზაფხულო
- სადარბაზო და კიბის უჯრედი
- სასურაო აუზი
- ავტოსადგომი

შენიშვნები

1. ნახაზზე ზომები მოცემულია სანტიმეტრებში
2. ნახაზზე ნიშნულები მოცემულია მეტრებში
3. შენობის 0.00 ნიშნული შეესაბამება აბსოლუტურ ნიშნულს 566.0

დამკვეთი :

შ.პ.ს
კრწანისი როიალ რეზიდენსი

პროექტის სახელწოდება :

მრავალბინიანი საცხოვრებელი სახლის პროექტი

მისამართი :

ქ. თბილისი, კრწანისის ქუჩა, ნაკვ. 13/13
ს./ქ.: 01.18.06.013.078

Krtsanisi Royal Residence

მისამართი:
ქ. თბილისი, კრწანისის ქუჩა, ნაკვ. 13/13

თანამდებობა	გვარი	ხელმოწერა
დირექტორი	ნ. ნამორაძე	
არქიტექტორი	ა.ოსიყმაშვილი	
არქიტექტორი	ლ.მათიაშვილი	
არქიტექტორი	დ.ვარაზაშვილი	
დაამუშავა	დ.ვარაზაშვილი	

თარიღი	2026	ნახაზი : ფასადის დეტალი 3
მასშტაბი		
სტადია		ფურცელი
პროექტირება		

მრავალბინიანი საცხოვრებელი სახლის პროექტი

მინის ტიხრის სპეციფიკაცია

მინის ტიხარი 85*200
4 ცალი

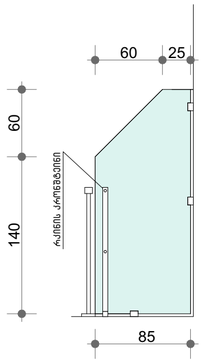

მინის ტიხარი 120*200
2 ცალი

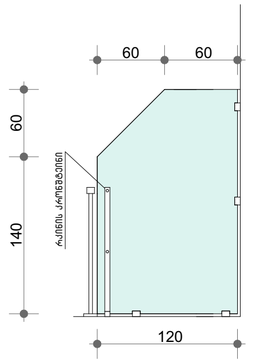

მინის ტიხარი 125*200
4 ცალი

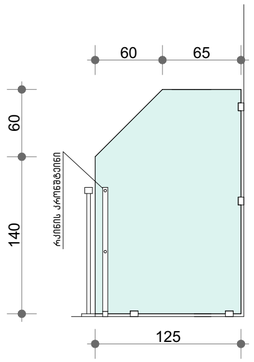

მინის ტიხარი 140*200
30 ცალი

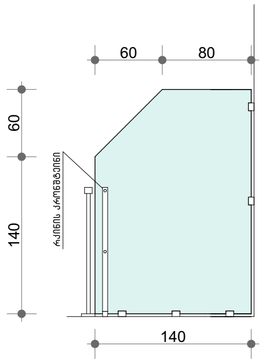

მინის ტიხარი 170*200
18 ცალი

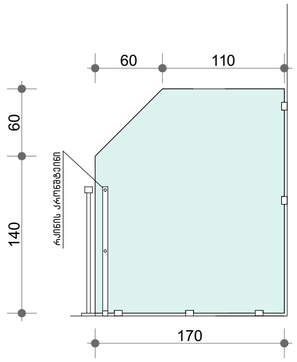

მინის ტიხარი 190*200
1 ცალი

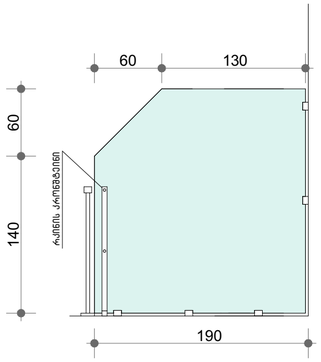

მინის ტიხარი 210*200
10 ცალი

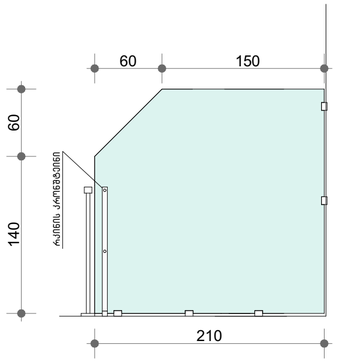

მინის ტიხარი 230*200
7 ცალი

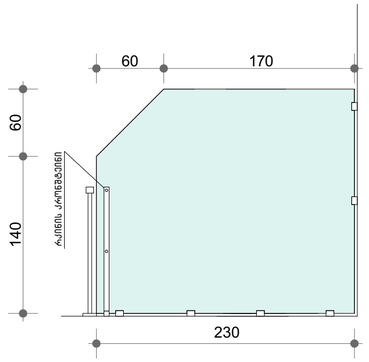

მინის ტიხარი 360*200
1 ცალი

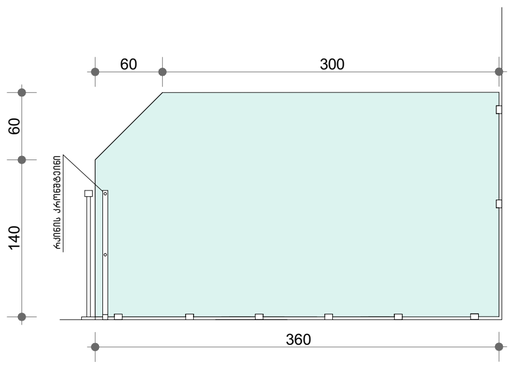

მინის ტიხარი 390*200
3 ცალი

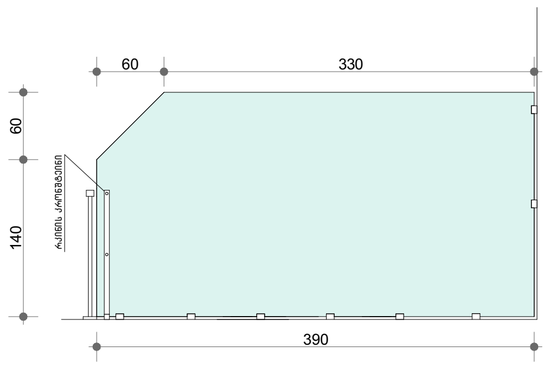

ფორმატი A-2

თბილისი-2026

დაკვეთა

სიტუაციური გეგმა



პირობითი ნიშნები

- ღერძის ხაზი
- ჭრილის ხაზი
- საკადასტრო საზღვარი
- განაშენიანების რეგულირების ხაზი
- განაშენიანების რეგულირების ხაზი (უკანა ეზო)
- +3.40 ნიშნული გეგმაზე
- 0.44 ნიშნული ჭრილზე და ფასადზე
- სავენტილაციო შახტა
- P1 პარკინგის ნუმერაცია
- რკინა-ბეტონის სტრუქტურული ელე-მენტი 2 სმ-ზე მეტი სანძარმედეგობის (სვეტი, კოჭი, დიაფრაგმა, იატაკისა და სახურავის ანაწყობი)
- ბლოკის კედელი

სართულის ფართები

საცხოვრებელი
საზაფხულო
სადარბაზო და კიბის უჯრედი
საცურაო აუზი
ავტოსადგომი

შენიშვნები

1. ნახაზზე ზომები მოცემულია სანტიმეტრებში
2. ნახაზზე ნიშნულები მოცემულია მეტრებში
3. შენობის 0.00 ნიშნული შეესაბამება აბსოლუტურ ნიშნულს 566.0

დამკვეთი :

შ.პ.ს
კრწანისი როიალ რეზიდენსი

პროექტის სახელწოდება :

მრავალბინიანი საცხოვრებელი სახლის პროექტი

მისამართი :

ქ. თბილისი, კრწანისის ქუჩა, ნაკვ. 13/13 ს./კ.: 01.18.06.013.078

Krtsanisi Royal Residence

მისამართი:
ქ. თბილისი, კრწანისის ქუჩა, ნაკვ. 13/13

თანამდებობა	გვარი	ხელმოწერა
დირექტორი	ნ. ნამორაძე	
არქიტექტორი	ა.ოსიყმაშვილი	
არქიტექტორი	ლ.მათიაშვილი	
არქიტექტორი	დ.ვარაზაშვილი	
დამშვება	დ.ვარაზაშვილი	

თარიღი	2026	ნახაზი : მინის ტიხრის სპეციფიკაცია
მასშტაბი		

სტადია	ფურცელი
პროექტირება	