შპს „მშენ-ექსპერტი +“

A – ტიპის ინსპექტირების ორგანო

მის: ქ. თბილისი, გიორგი მიროტაძის ქუჩა, №6, სართული 3, ბინა №4

ტელ.: (+995) 595-95-25-22

ს/კ 406304896

აკრედიტაციის მოწმობის №:GAC-IB-0350

ინსპექტირების ანგარიშის №: FT-640/07/26-I640/3

გაცემის თარიღი: “ 31 ” 08 2026 წელი

ინსპექტირების თარიღი: 29.07÷31.08.2026 წელი

ინსპექტირების ობიექტის იდენტიფიკაცია:

ქ. თბილისი, არზაყან (დიმიტრი) ემუხვარის II შესახვევი №9-ში (ს.კ. 01.10.10.019.037) მრავალბინიანი საცხოვრებელი სახლის პროექტის კონსტრუქციული ნაწილი.

პატივისცემით,

დირექტორი ა. ჭიპაშვილი

ინსპექტირების ანგარიში

დამკვეთის იდენტიფიკაცია:	შპს „Georgianhouse" ს/ნ 404931945 დირექტორი: თორნიკე დვალი
ანგარიშის შედგენის საფუძველი:	განაცხადი №640/07/26-I640 (29.07.2026 წ) ხელშეკრულება №C-640/07/26-I640 (29.07.2026 წ)
ინსპექტირების სფერო:	პროექტის კონსტრუქციული ნაწილის ინსპექტირება
ინსპექტირების ამოცანა:	ქ. თბილისი, არზაყან (დიმიტრი) ემუხვარის II შესახვევი №9-ში (ს.კ. 01.10.10.019.037) მრავალბინიანი საცხოვრებელი სახლის პროექტის კონსტრუქციული ნაწილის ინსპექტირება.

თბილისი

2026 წელი

შემადგენლობა

1. ინსპექტირების შემსრულებლები 3
2. ინსპექტირებისათვის წარმოდგენილი მასალები 3
3. გამოყენებული ნორმატიული დოკუმენტები 3
4. კვლევითი ნაწილი და შენიშვნები 4
5. დასკვნა 8

გაფრთხილება

ინსპექტირების შემსრულებლები ინსპექტირების ორგანოს ხელმძღვანელის მიერ გაფრთხილებული და პასუხისმგებელნი ვართ ინსპექტირება ვაწარმოოთ მიუკერძოებლობლად, ჯეროვნად ჩავატაროთ კვლევა და დავიცვათ ინსპექტირების ჩატარების დროს მიღებული ან წარმოქმნილი ნებისმიერი სახის ინფორმაციის კონფიდენციალურობა.

წარმოდგენილი მასალები

1. კონსტრუქციული პროექტი. (ელექტრონული ვერსია pdf ფორმატში).
2. არქიტექტურული პროექტი. (ელექტრონული ვერსია pdf ფორმატში).
3. საინჟინრო-გეოლოგიური კვლევის შედგები. (ელექტრონული ვერსია pdf ფორმატში);
4. შენობის მზიდი კონსტრუქციების სტატიკური და დინამიკური ზემოქმედების გაანგარიშების შედეგები. (ელექტრონული ვერსია pdf და lir ფორმატში);

გამოყენებული ნორმატიული ლიტერატურა

1. საქართველოს მთავრობის №71 დადგენილება –„საქართველოს ტერიტორიაზე სამშენებლო სფეროს მარეგულირებელი ტექნიკური რეგლამენტები“:
   - ტექნიკური რეგლამენტი – „ბეტონისა და რკინაბეტონის კონსტრუქციები“ (დანართი 1);
   - ტექნიკური რეგლამენტი – „შენობებისა და ნაგებობების ფუძეები“ (დანართი 2);
   - ტექნიკური რეგლამენტი – „სეისმომედეგი მშენებლობა“ (დანართი 3);
   - შენობა-ნაგებობების ფუძეები (დანართი 4)
   - სამშენებლო კლიმატოლოგია (დანართი5);
2. სამშენებლო ნორმები და წესები, СП 16.13330.2017 – ფოლადის კონსტრუქციები;
3. სამშენებლო ნორმები და წესები, СНиП 2.03.11-85 – სამშენებლო კონსტრუქციების დაცვა კოროზიისაგან;
4. MEP-TP-G06.1 – ინსპექტირების მეთოდები და პროცედურები.

კვლევითი ნაწილი

ინსპექტირებაზე წარმოდგენილია: ქ. თბილისი, არზაყან (დიმიტრი) ემუხვარის II შესახვევი №9-ში (ს.კ. 01.10.10.019.037) მრავალბინიანი საცხოვრებელი სახლის პროექტის კონსტრუქციული ნაწილი.

პროექტი შედგენილია: შპს „GerogianHouse“ -მიერ (დირექტორი: ვ. ბერიძე; კონსტრუქტორი: გ. ხვიჩია (ანალიტიკა); ი. კაკალია; გ. ხვიჩია).

პროექტში მოცემულია საპროექტო შენობის კონსტრუქციული ნაწილი, შესაბამისი გეგმა-ჭრილებით, კვანძებით და კონსტრუქციული გადაწყვეტებით.

შენობა 11 სართულიანია, და შედგება ერთი მიწისქვეშა და ათი მიწისზედა სართულებისგან. შენობა გეგმაში მართკუთხა გეომეტრიული ფორმისაა, მაქსიმალური ღერძული გაბარიტული ზომებით 32.00X14.90მ.

შენობა კონსტრუქციული გადაწყვეტით მონოლითური რკინაბეტონის ჩარჩო-კავშიროვანი ტიპისაა, კიბის უჯრედში მოწყობილი ბირთვული სისტემით, რომლის მზიდ ელემენტებს წარმოადგენს მონოლითური რკინაბეტონის ვერტიკალური და ჰორიზონტალური ელემენტების ხისტკავშირებიანი სისტემა.

შენობა ძირითად გრუნტზე დაფუძნებულია მონოლითური რკინაბეტონის ხიმინჯოვანი საძირკვლით. ხიმინჯები ძირითად გრუნტში (ქვიშაქვები მონაცრისფრო-იხ. საინჟინრო გეოლოგიური კვლევის შედეგები)ჩაანკერებულნი არიან სიღრმით არანაკლებ 2500მმ. ხიმინჯის თავები -3.20 ნიშნულზე ერთმანეთთან დაკავშირებულნი არიან მონოლითური რკინაბეტონის როსტვერკოვანი ფილით.

შენობის და საპროექტო ტერიტორიის ირგვლივ მოწყობილია “1”; “ა” და “ნ” ღერძის მიმდებარედ ქვებულის ფერდის შემაკავებელი მონოლითური რკინაბეტონის ხიმინჯოვანი ფარდა (ხიმინჯების თავები ერთმანეთთან დაკავშრიებულნი არიან მონოლითური რკინაბეტონის შემკრავი კოჭით). ასევე “დ” და “ნ” ღერძების მიმდებარედ (ტერიტორიის კონტურზე) მოწყობილია მონოლითური რკინაბეტონის საყრდენი კედლები.

საძირკვლის დონიდან შენობის 0.00 ნიშნულამდე მოწყობილია ბერიმეტრული შემომფარგვლელი მონოლითური რკინაბეტონს კედლები.

სართულშუა გადახურვას წარმოადგენს მონოლითური რკინაბეტონის წიბოვანი (რიგელები) გადახურვის ფილა. კარკასის შევსება გადაწყვეტილია ბლოკის წყობით. სართულებს შორის კავშირი ხორციელდება მონოლითური რკინაბეტონის კიბის და ლიფტის უჯრედით, რომლებიც განლაგებულნი არიან მონოლითური რკინაბეტონის ეგრედწოდებულ ბირთვულ კონსტრუქციაში.

შენობის მალის მაქსიმალური სიგრძე არის 6.50მ. მისიწქვეშა სართულის სიმაღლე არის 3.20მ, პირველი სართულის სიმაღლე არის 3.80მ,ხოლო სართულების სიმაღლე არის 3.20მ.

საინჟინრო გეოლოგიური კვლევის შედეგების მიხედვით შენობების დაფუძნება განხორციელებულია ძირითად გრუნტზე, სიმტკიცის ზღვარით ერთღერძა კუმშვაზე R_c=12.10 კგძ/სმ^2.

სამშენებლო მოედანი განლაგებულია 8 ბალიანი სეისმურობის საშიშროების ზონაში.

საპროექტო შენობის მზიდი კონსტრუქციების სტატიკური და დინამიკური ზემოქმედების გაანგარიშება ჩატარებულია საანგარიშო კომპლექსის "LIRA-SAPR 2025"– (ლიცენზიის № 50196)-ის გამოყენებით.

პროექტში წარმოდგენილი შენობის მზიდი კონსტრუქციული ელემენტებია:

- შპუნტური კედლის ხიმინჯები – D=500მმ;
- შპუნტური კედლის ხიმინჯების შემკრავი კოჭი – bxh=400X500მმ;
- საყრდენი კედლის ძირი – h=400მმ;
- საყრდენი კედლის ვერტიკალური ტანი – b=300 (600)მმ;
- ხიმინჯები – D=1000მმ;
- საძირკვლის ფილა – h=800მმ;
- სვეტი – axb=600X600მმ; 500X500მმ; 400X950მმ; 400X800მმ; 400X400X400მმ;
- რიგელები – bxh=400X500მმ;
- კედლები – b=200მმ;
- გადახურვის ფილა – h=160მმ; 200მმ;

პროექტში გამოყენებულია: ბეტონი B25; კლასის,არმატურა (B500B) A500C; A240C კლასის.

წარმოდგენილი საპროექტო დოკუმენტაციის მიმართ გაცემული იქნა ინსპექტირების ანგარიში № FT-640/07/26-I640/1 შემდეგი შენიშვნებით:

1. **ფურცელი – "გ-002"**
   - მიუთითეთ წითელი ხაზების, შენობის ღერძების მიმართ მიბმის ზომები.
2. **ფურცელი – "გ-003"**
   - მიუთითეთ შემკრავი კოჭის არმირებული კარკასის ბეტონის დამცავი შრის სისქე.

- არ არის მოცემული ხიმინჯის ვერტიკალური ღეროების შემკრავ კოჭში ჩაანკერების ფრაგმენტი.
- წარმოადგინეთ შემკრავი კოჭის სპეციფიკაცია.

3. **ფურცელი – "გ-004"**
   - საყრდენი კედლების გეომეტრიული ზომები (საძირკვლის ფეხის სისქე, ჩაღრმავება, ქუსლის ზომა, კედლის და საძირკვლის ფილის სისქე) მიიღეთ სამშენებლო ნორმების შესაბამისად. (იხ. Справочник пособие к СНиП 2,09,03-85; Проектирование подпорных стен и стен подвалов. თავი 10).
   - კედელი X2-X2 ის ვერტიკალური ტანი მოაწყვეთ X3-X3 ის ანალოგიურად (ცვლადკვეთიანი).
   - კედელი X3-X3-ისთვის მისი სიმაღლის 1/3—1/2 (გადაყირავებაზე გაანგარიშების მიხედვით) ზონაში დამატებით მოაწყვეთ შუალედური მაკომპენსირებელი ბალიში. ასევე გაანგარიშების საფუძველზე განიხილეთ საძირკვლის კბილის (წასრიალების თავლსაზრისით) საჭიროება.
   - არ არის მოცემული არმირებული კარკასის ბეტონის დამცავი შრის სისქე.
   - კედლის კონსტრუქციაში არ არის გათვალისწინებული საფილტრაციო სყალსარინელი მილების მოწყობა. ასევე წარმოადგინეთ დრენაშის მოწყობის აღწერილობა.
4. **ფურცელი – "გ-005"**
   - კედლების სპეციფიკაციაში მოცემული არმატურის ღეროების პოზიციები და დიამეტრები არ შეესაბამება ფურცელს "გ-004".
5. **ფურცელი – "გ-007 - - -012"**
   - გაურკვეველია ხიმინჯების კარკასის წრიული ფოლადის სალტის ზომა (მექ. შეცდომა). ასევე წარმოადგინეთ აღნიშნული ელემენტის მასალის ხარჯი.
6. **ფურცელი – "გ-011 - - 013"**
   - ხიმინჯების კვეთებზე და გრძივ ჭრილზე მოცემული ფოლადის სალტის სიგრძე ერთმანეთს არ შეესაბამება.
7. **ფურცელი – "გ-014"**
   - გაურკვეველია ხიმინჯი-8-ს სპეციფიკაციაში მოცემული პოზ. №3.
8. **ფურცელი – "გ-095 - - 062"**
   - მოცემული ჭრილები "1-1" - - "12-12" წარმოადგინეთ შესაბამის გეგმაზე.
9. **ფურცელი – "გ-064"**

- გაურკვეველია დახრილ წახნაგზე ლურჯი ფერით მოცემული არმრიება, აღნიშნული არმირებას მიუთითეთ პოზიციები და სარჭებით დააკავშირეთ "გ-059"-ზე მოცემულ კვეთ 1-1-ის არმირებასთან.

10. ფურცელი – "გ-072; 075; 078"

- გადახურვის ფილის სისქეები არ შეესაბამება პროგრამული გაანგარიშების მოდელში მცოემული სიხისტეების №6; №7.

11. ფურცელი – "გ-079"

- გეგმაზე დაიტანეთ კიბის საწყისი და ბოლო ნიშნულები.

12. ფურცელი – "გ-080; 083"

- არქიტექტურული იატაკის ფენილის მიხედვით მიუთითეთ კიბის მარშის პირველი და ბოლო საფეხურის ზომები. არ არის მოცემული კიბის და სართულშუა ბაქნის მოპირკეთების სისქეები.

13. ფურცელი – "გ-088"

– ზღუდარი-1 მოაწყვეთ სამშენებლო ნორმების მიხედვით (იხ. საქართველოს მთვარობის №71 დადგენილება –„საქართველოს ტერიტორიაზე სამშენებლო სფეროს მარეგულირებელი ტექნიკური რეგლამენტები": ტექნიკური რეგლამენტი – „სეისმომედეგი მშენებლობა" (დანართი 3) მუხლი 15; პუნქტი 16).

აღნიშნული შენიშვნები გაზიარებული იქნა პროექტის ავტორის მიერ და წარმოდგენილი იქნა კორექტირებული პროექტი.

ქ. თბილისი, არზაყან (დიმიტრი) ემუხვარის II შესახვევი №9-ში (ს.კ. 01.10.10.019.037) მრავალბინიანი საცხოვრებელი სახლის, საბოლოოდ წარმოდგენილი კორექტირებული პროექტის კონსტრუქციული ნაწილის შესრულების გრაფიკული ნაწილი, პროგრამულ-ანალიტიკური გაანგარიშება და გაკორექტირებული პროექტი, შესაბამისობაშია მოქმედ სამშენებლო ნორმებთან და წესებთან.

კორექტირებული საპროექტო დოკუმენტაცია თან ერთვის მოცემულ დასკვნას ელ. ვერსიით.

დასკვნა

ქ. თბილისი, არზაყან (დიმიტრი) ემუხვარის II შესახვევი №9-ში (ს.კ. 01.10.10.019.037) მრავალბინიანი საცხოვრებელი სახლის პროექტის კონსტრუქციული ნაწილი, რომელიც დაკორექტირდა ინსპექტორის შენიშვნების მიხედვით, შესაბამისობაშია მოქმედ ნორმატიული დოკუმენტების მოთხოვნებთან და ეძლევა დადებითი შეფასება.

(იხ.კვლევითი ნაწილი)

ინსპექტირების ანგარიში შეადგინა:

ინსპექტორი: ***/ი. ფირცხალავა /***

Irakli Pirtskhalava 01013023562
Digitally signed by Irakli Pirtskhalava
Date: 2026.08.31 13:29:13

ინსპექტირების ანგარიში ტექნიკურად გადაამოწმა:

ტექნიკური მენეჯერი: ***/მ. წიქარიშვილი /***

Malkhaz Tsikarishvili 01020012181
Digitally signed by Malkhaz Tsikarishvili
Date: 2026.08.31 13:24:17

ინსპექტირების ანგარიში ადმინისტრაციულად გადაამოწმა:

ინსპექტირების ორგანოს ხელმძღვანელი: ***/ა. ჭიპაშვილი/***

Aleksandre Chipashvili 01020006249
Digitally signed by Aleksandre Chipashvili
Date: 2026.08.31 13:26:39

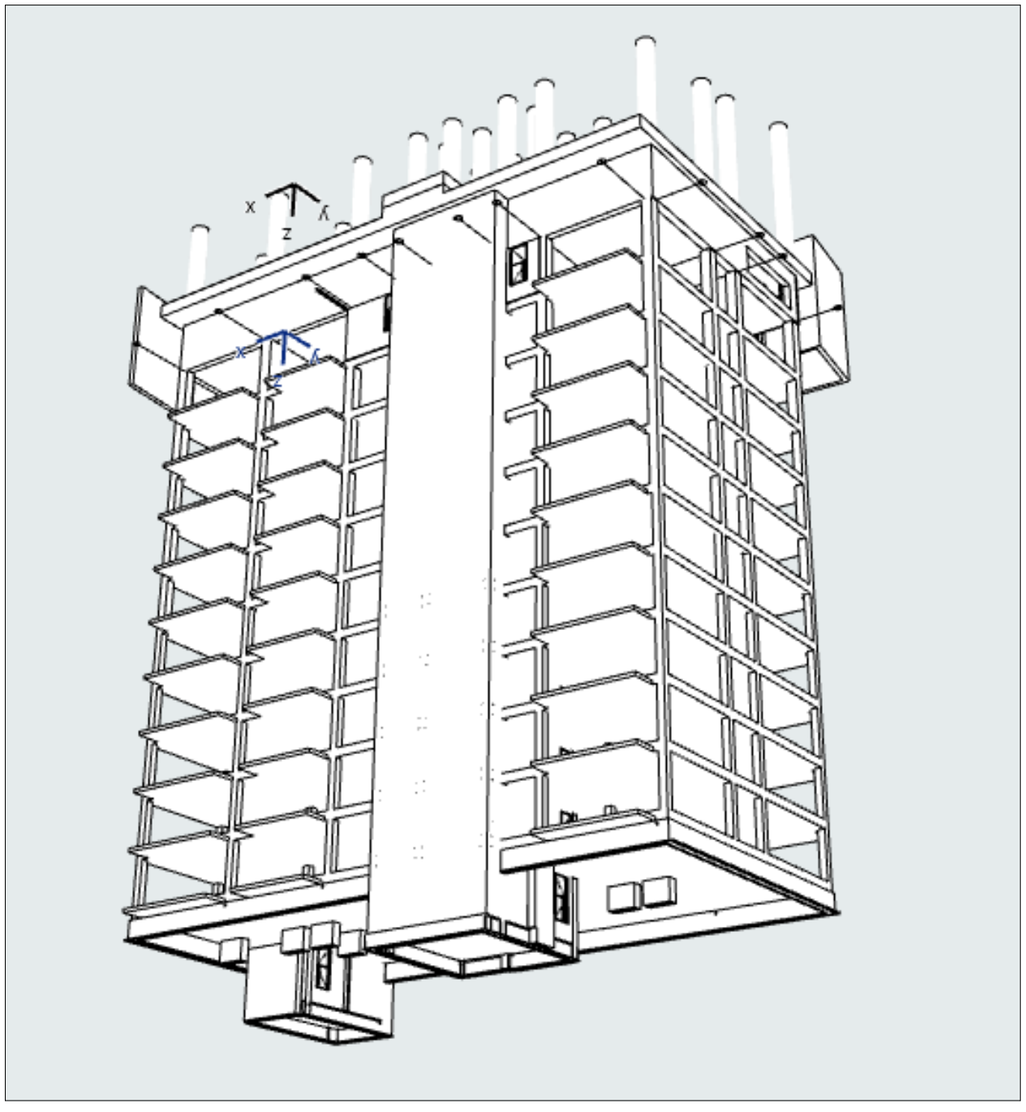

GeorgianHouse
Architrcture Design Construction

ISSN 2667-6974 (Online)
Международный научный журнал «Архитектурный облик современного города»
Выпуск 6
2026

1. განმარტებითი ბარათი
2. ხიმინჯის ფარდის და გრავიტაციული კედლის გეგმა
3. ქვაბულის ხიმინჯი კვეთი XI-XI
4. გრავიტაციული კედელი 2-2 და 3-3
5. სპეციფიკაცია
6. ხიმინჯების მარკირების გეგმა
7. ხიმინჯი 1, ხიმინჯი 2
8. ხიმინჯი 3, ხიმინჯი 4
9. ხიმინჯი 5, ხიმინჯი 6
10. ხიმინჯი 7, ხიმინჯი 8
11. ხიმინჯი #1,#2,#3
12. ხიმინჯი #4,#5
13. ხიმინჯი #6,#7,#8
14. ხიმინჯების სპეციფიკაცია
15. საძირკვლის ფილის საყალიბო გეგმა -4,60 ნიშნულზე
16. საძირკვლის ფილის საყალიბო გეგმა -3.20 ნიშნულზე
17. გადახურვის ფილის საყალიბო გეგმა 0,00 ნიშნულზე
18. გადახურვის ფილის საყალიბო გეგმა +3.80 ნიშნულზე
19. გადახურვის ფილის საყალიბო გეგმა +7.00 ნიშნულზე
20. გადახურვის ფილის საყალიბო გეგმა +10.20 ნიშნულზე
21. გადახურვის ფილის საყალიბო გეგმა +13.40 ნიშნულზე
22. გადახურვის ფილის საყალიბო გეგმა +16.60 ნიშნულზე
23. გადახურვის ფილის საყალიბო გეგმა +19.80 ნიშნულზე
24. გადახურვის ფილის საყალიბო გეგმა +23.00 ნიშნულზე
25. გადახურვის ფილის საყალიბო გეგმა +26.20 ნიშნულზე
26. გადახურვის ფილის საყალიბო გეგმა +29.40 ნიშნულზე
27. გადახურვის ფილის საყალიბო გეგმა +32.60 ნიშნულზე
28. გადახურვის ფილის საყალიბო გეგმა +35.80 ნიშნულზე
29. სვეტების მარკირება -4.60 ნიშნულზე
30. სვეტების მარკირება -3.20 ნიშნულზე
31. სვეტების მარკირება +32.60 ნიშნულზე
32. სვეტი 1
33. სვეტი 1
34. სვეტი 1
35. სვეტი 2
36. სვეტი 2
37. სვეტი 2
38. სვეტი 2
39. სვეტი 3
40. სვეტი 3
41. სვეტი 3
42. სვეტი 4
43. სვეტი 4
44. სვეტი 4
46. სვეტი 5
47. სვეტი 5
48. სვეტი 5
49. სვეტი 6
49. სვეტი 6
50. სვეტი 6
51. სვეტი 7
52. სვეტი 7
53. სვეტი 7
54. სვეტი 8
55. დიაფრაგმების მარკირება -4.60 ნიშნულზე
56. დიაფრაგმების მარკირება -3.20 ნიშნულზე
57. რ/ბ კედელი 1
58. რ/ბ კედელი 2
59. რ/ბ კედელი 3
60. დიაფრაგმა 1
61. დიაფრაგმა 1
62. დიაფრაგმა 2
63. დიაფრაგმა 2
64. საძირკვლის ფილის არმირება -4.60 ნიშნულზე 65 საძირკვლის ფილის არმირება -4.60 ნიშნულზე
66. საძირკვლის ფილის არმირება -4.60 ნიშნულზე
67. საძირკვლის ფილის არმირება -3.20 ნიშნულზე
68. საძირკვლის ფილის არმირება -3.20 ნიშნულზე
69. საძირკვლის ფილის არმირება -3.20 ნიშნულზე
70. რიგელების მარკირება 0.00/+3.80/+7.00/+10.20/ +13.40/+16.60/+19.80/+23.00/+26.20/+29.40/+32.60 ნიშნულებზე გადახურვის ფილების არმირება +3.80/+7.00/+10.20/+13.40/+16.60/+19.80/+23.00/ +26.20/+29.40/+32.60 ნიშნულებზე
71. რიგელი 1
72. გადახურვის ფილები +3.80/+7.00/+10.20/+13.40 +16.60/+19.80/+23.00/+26.20/+29.40/+32.60 ნიშნულებზე
72a. გრუნტზე მოწყობილი ფილა 0,00 ნიშნულზე
72b. გრუნტზე მოწყობილი ფილის არმირება 0,00 ნიშნულზე
73. გადახურვის ფილის არმირება 0,00 ნიშნულზე
74. გადახურვის ფილის არმირება 0,00 ნიშნულზე
75. გადახურვის ფილის არმირება 0,00 ნიშნულზე
75ა. გადახურვის ფილის არმირება +32.60 ნიშნულზე
75ბ. გადახურვის ფილის არმირება +32.60 ნიშნულზე
76. რიგელების მარკირება +35.80 ნიშნულზე
გადახურვის ფილის არმირება +35.80 ნიშნულზე
77. რიგელი 2
78. გადახურვის ფილა +35.80 ნიშნულზე
79. კიბის უჯრედი 1, გეგმები
80. კიბის უკრედი 1, ჭრილები
81. კიბის უჯრედი 1, კვანძები და სპეციფიკაცია
82. კიბის უჯრედი 2, გეგმები
83. კიბის უკრედი 2, ჭრილები
84. კიბის უჯრედი 2, კვანძები და სპეციფიკაცია
84ა. გარე კიბე ჭრილი
84ბ. გარე კიბე სპეციფიკაცია
85. გულარების და სარტყელების მარკირება +32,60 ნიშნულზე
86. გულარების და სარტყელების მარკირება +35,80 ნიშნულზე
87. გულარები და სარტყელები
88. ზღუდარები
89. ბლოკის წყობის არმირების მოწყობის ტიპიური კვანძი
90. ზოგადი კონსტრუქციული კვანძები
91. ზოგადი კონსტრუქციული კვანძები
92. ზოგადი კონსტრუქციული კვანძები
93. ზოგადი კონსტრუქციული კვანძები

სარჩევი

განმარტებითი ბარათი

მრავალბინიანი საცხოვრებელი სახლი

შენობის მზიდი კონსტრუქცია გადაწყვეტილია რკინაბეტონის ჩარჩოს სახით. სართულების რაოდენობა–თერთმეტი. ჩარჩოს სვეტების ზომებია 600X600 მმ, 500X500 მმ, 400X800 მმ, 400X950 მმ და 400X400 მმ. ჩარჩოს კოჭები 400X500 მმ, საძირკველი გეოლოგიური მონაცემების მიხედვით (იხ გეოლოგიური კვლევა) დაინიშნა, ხიმინჯებზე დაყრდნობილი საძირკვლის ფილა, სისქით 800 მმ. ხიმინჯების დიამეტრი 1000 მმ. გადახურვის ფილა დაინიშნა მონოლითური რკინაბეტონის ფილები სისქით 160 მმ და 200 მმ. დიაფრაგმები სისქით 800 მმ და 200 მმ.

. საძირკვლის ფუძე აღებულია გეოლოგიური დასკვნის საფუძველზე. საძირკვლის ძირზე ეწყობა 5 სმ სისქის ბეტონის მოჭიმვა კლასით B7.5 და მის ქვეშ ეწყობა 200 მმ სისქის დატკეპნილი ბალასტი.

გეოლოგიური მონაცემების მიხედვით, სიმტკიცის დამაკმაყოფილებელი მახასიათებლები აქვს II სგე-ს – მოყვითალო ფერის ქვიშაქვის და არგილიტის მორიგეობას, თუმცა, ნაპრალიანობის მაღალი ხარისხით ხასიათდება, რაც იწვევს კლდოვანი ქანების ცალკეულ ბლოკებად დანაწევრებას. ამიტომ, ფერდობის მდგრადობის თვალსაზრისით ყველაზე საშიშ ზონას II სგე წარმოადგენს. შრეების ჩამოშლის მთავარი მიზეზი შრეებრიობის ნაპრალების თანხვედრაა ფერდობის ექსპოზიციასთან. ფერდობის მდგრადობის ანგარიშის მიხედვით II სგე ფერდობის ვერტიკალურად ჩამოჭრის შემთხვევაში მდგრადი იქნება 2,7-3,0 მ-მდე, უფრო ღრმად ჩაჭრის შემთხვევაში მოსალოდნელია ფერდობის მდგრადობის ადგილ-ადგილ, ბლოკურად დარღვევა. გამომდინარე აქედან, საჭირო იქნება ფერდობის გამაგრების პროექტის შედგენა. II სგე-ს სიმტკიცის და დეფორმაციის დამაკმაყოფილებელი მახასიათებლები აქვს, ამიტომ, მისი გამოყენება ფუძის გრუნტებად შესაძლებელია.

III სგე სიმტკიცის უფრო მეტი და ნაპრალიანობის შედარებით დაბალი ხარისხით გამოირჩევა. ქვიშაქვები მასიურია, კერნი ამოდის 70-120 სმ-ის სიგრძის, ბზარების გარეშე. ფერდობის მდგრადობის ანგარიშის მიხედვით III სგე ფერდობის ვერტიკალურად ჩამოჭრის შემთხვევაში მდგრადი იქნება 14-15 მ-ის სიმაღლემდე. ფენას გააჩნია სიმტკიცის და დეფორმაციის მაღალი მახასიათებლები. იგი რეკომენდებულია ფუძის გრუნტებად.

სამშენებლო მოედანზე მიწისქვეშა წყალი 4,5-8,5 მ-ის ინტერვალში დაფიქსირდა. ქვაბულის მოწყობის დროს მოსალოდნელია კლდოვანი ქანის ნაპრალებიდან წყლის შემოდინება, ამიტომ, საჭირო იქნება მარტივი ტიპის ჰორიზონტალური დრენაჟის მოწყობა. სადრენაჟო და წყალქცევითი სამუშაოების ჩატარებისას, გათვალისწინებულ იქნეს ს.ნ. და წ. 3.02.01-87 თავი 2-ის მოთხოვნები, ხოლო წყლის მოდენა ქვაბულის 1 მ2-ზე მიღებული იქნეს 0.01 ლ/წმ.

გრუნტის წყალი ძლიერი სულფატური აგრესიულობით ხასიათდება, ამიტომ, საძირკველში გამოყენებულ იქნეს სულფატომედეგ ცემენტზე დამზადებული ბეტონი.

საძირკვლის ფუძე უნდა ჩაიბაროს ინჟინერ გეოლოგმა შესაბამისი დასკვნის საფუძველზე.

არქიტექტურული პროექტის მიხედვით, შენობის ±0.00 ნუშნულად განსაზღვრულია კონსტრუქციული ფილის ნიშნული და ±0.00 ნიშნულის აბსოლუტური მნიშვნელობა არის +506.43 (±0.00=+506.43)

კონსტრუქციებისათვის ბეტონის სიმტკიცე კლასით B25 (გრუნტთან შეხების ადგილებში გამოყენებული უნდა იქნეს სულფატომედეგ ცემენტზე დამზადებული ბეტონი), ბულარები და სარტყელებისთვის B20. გრუნტთან შეხების ადგილებში კონსტრუქცია უნდა დაიფაროს ჰიდროსაიზოლაციო მასალით (დამცავი შრეები კონსტრუქციებში მოეწყოს ტექნიკური რეგლამენტი "ბეტონის და რკინაბეტონის კონსტრუქციები" დანართი 1, თავი V, მუხლი 43, პუნქტი 2 –ის მიხედვით). ხოლო არმატურა კლასით A500C და A240C (საქართველოს მთავრობის დადგენილება №541 "არმატურისთვის დადგენილი მინიმალური მოთხოვნები", "პუნქტი 1"– ის მიხედვით დასაშვებია ასევე გამოვიყენოთ არმატურა კლასით B500b და B240b)

შენობა გაანგარიშებულია საანგარიშო კომპლექს ЛИРА-САПР 2025 –ის მეშვეობით (ლიცენზიის ნომერი: №50196).

პროექტი აუცილებლად გადამოწმდეს არქიტექტურასთან თავსებადობაზე !

გრუნტის წყლების არიდებისთვის დამუშავდეს ტექნოლოგიური პროექტი და აისახოს საინჟინრო ნაწილში. შესაბამისად მოხდეს წყლის არინების სისტემის მონტაჟი.

რკინაბეტონის საერთო ამონაკრები

დასახელება	არმატურა																ბეტონის მოცულობა (მ3)					მოსამზადებელი ფენა (მ3)		ლითონის ხარჯი 1მ3 ბეტონისთვის	
	A500c											A240c				საერთო ჯამი						ბალასტი და ღორღი			
	D8	D10	D12	D14	D16	D18	D20	D22	D25	D28	ჯამი	D4	D6	D8	ჯამი		B 7,5	ჯამი	B 20	B 25	ჯამი		ჯამი		
საძირკვლები	771.82		4042.29	1014.72		18042.12	82788.88				106659.83				0.00	106659.83	34.05	34.05		543.10	543.10	183.04	183.04	196.39	კგ
სვეტები					2572.06	2038.93	1141.31	2101.67	3945.45	30656.97	42456.39			10365.70	10365.70	52822.09		0.00		229.65	229.65		0.00	230.01	კგ
დიაფრაგმები			4303.99	4860.14	28010.51	45844.67	9918.66	12001.58	31075.92		136015.47			1683.04	1683.04	137698.51		0.00		505.49	505.49		0.00	272.41	კგ
ფილები	1539.66		97895.94	12053.10	35.66	305.69					111830.05				0.00	111830.05		0.00		1464.29	1464.29	124.79	124.79	76.37	კგ
კოჭები					938.79				40694.56	51214.50	92847.85			30954.92	30954.92	123802.77		0.00		339.30	339.30		0.00	364.88	კგ
კიბეები				5922.83	8582.39						14505.22			1489.52	1489.52	15994.74		0.00		96.89	96.89		0.00	165.08	კგ
ბულარი, სარტყელი და ზღუდარი		4507.56									4507.56	2757.67	1439.95		4197.62	8705.18		0.00	78.25		78.25		0.00	111.25	კგ
ხიმინჯები და საყრდენი კედლები			703.00	19926.00	8680.00	4078.00			7318.00	2922.00	43627.00			3852.00	3852.00	47479.00		0.00		603.00	603.00		0.00	78.74	კგ
ჯამი	2311.48	4507.56	106945.22	43776.79	48819.41	70309.41	93848.85	14103.25	83033.93	84793.47	552449.37	2757.67	1439.95	48345.18	52542.80	604992.17	34.05	34.05	78.25	3781.72	3859.97	307.83	307.83	156.73	კგ

მისამართი:
ქალაქი თბილისი, არსზაყან
(დიმიტრი) ემუხვარის II შესახვევი №9
(ს/კ 01.10.10.019.037)

GeorgianHouse
Architrcture Design Contruction

საპროექტო ჯგუფი

დირექტორი: თ. დვალი

კონსტრუქტორი: ი. კაკალია

კონსტრუქტორი: გ. ხვიჩია

სათაური :
განმარტებითი ბარათი

A3 | 24.06.2026

ბ- 001

ბეთონის ფილის ჩარჩოს ბოლოების ფიქსირების ელემენტების განაცხადი

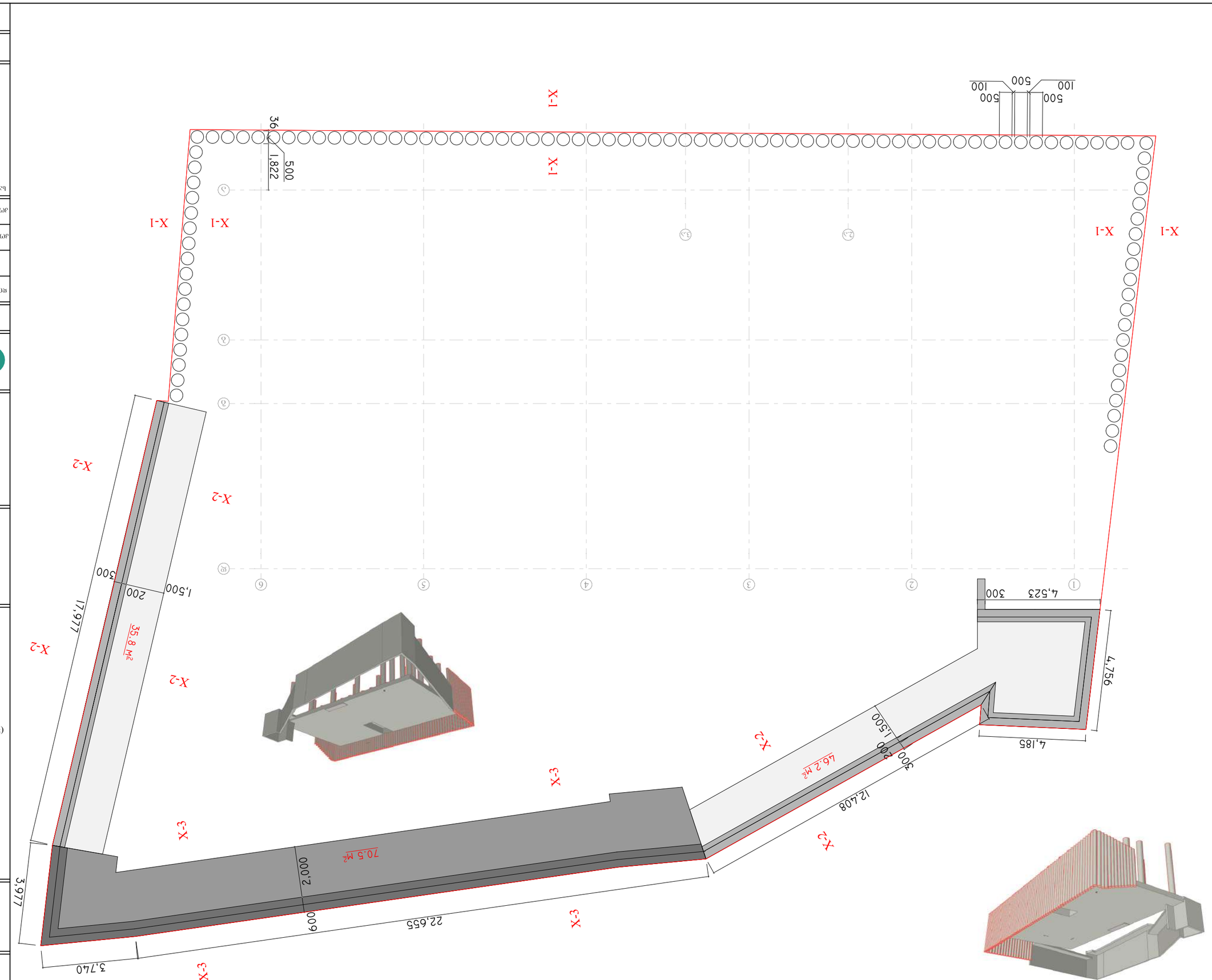

პროექტის დასახელება:	
ქალაქ თბილისში, სანტრალურ (ფილიალი) ეროვნული ბანკის II ეტაპის შენობა,	
№9	
(ს/კ 01.10.10.019.037	

ქვანბულის ხიმინჯი კვეთი XI-XI
(100 ერთეული)

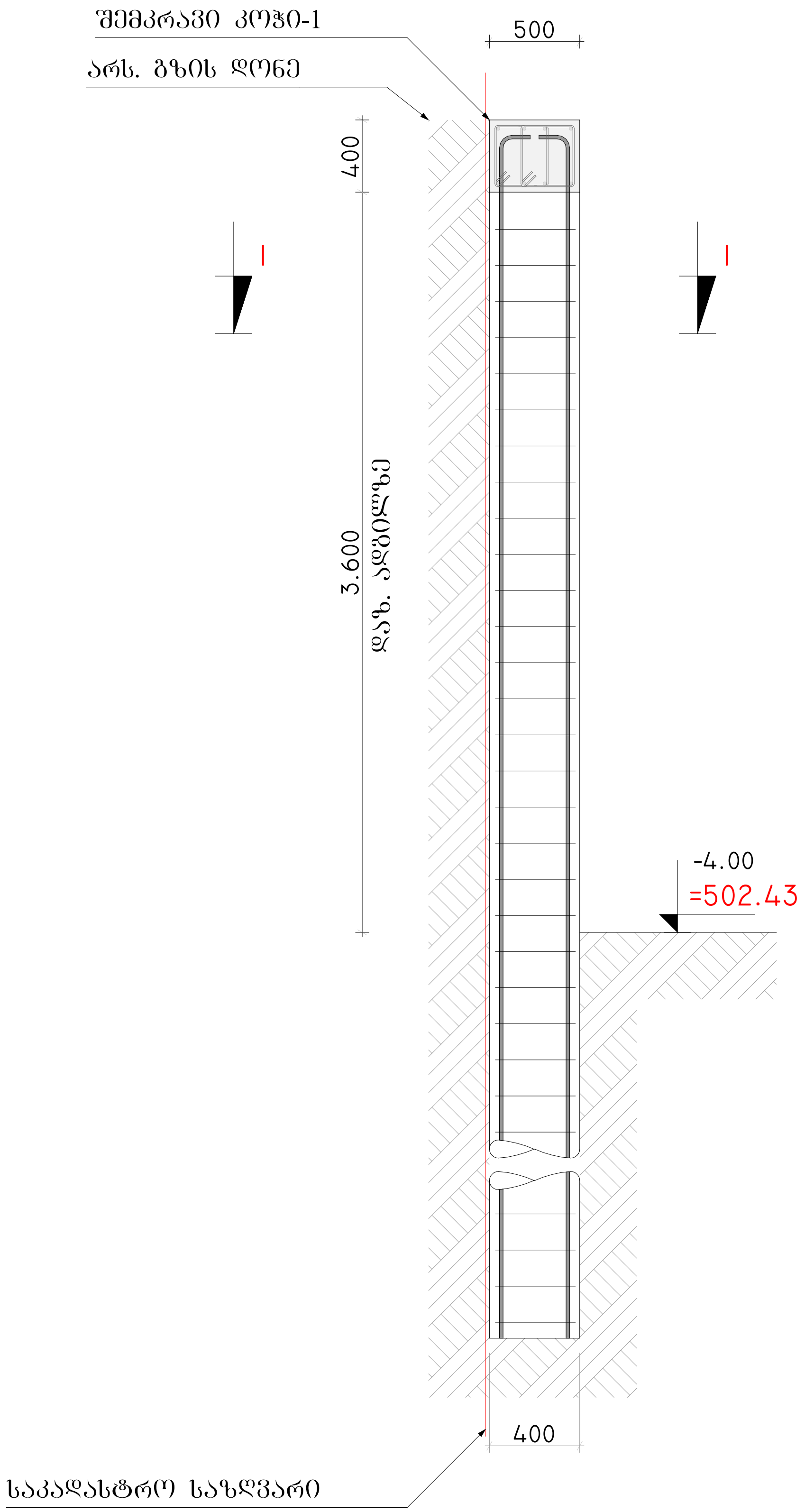

ხილინჯის ტიპური კვეთი 1-1

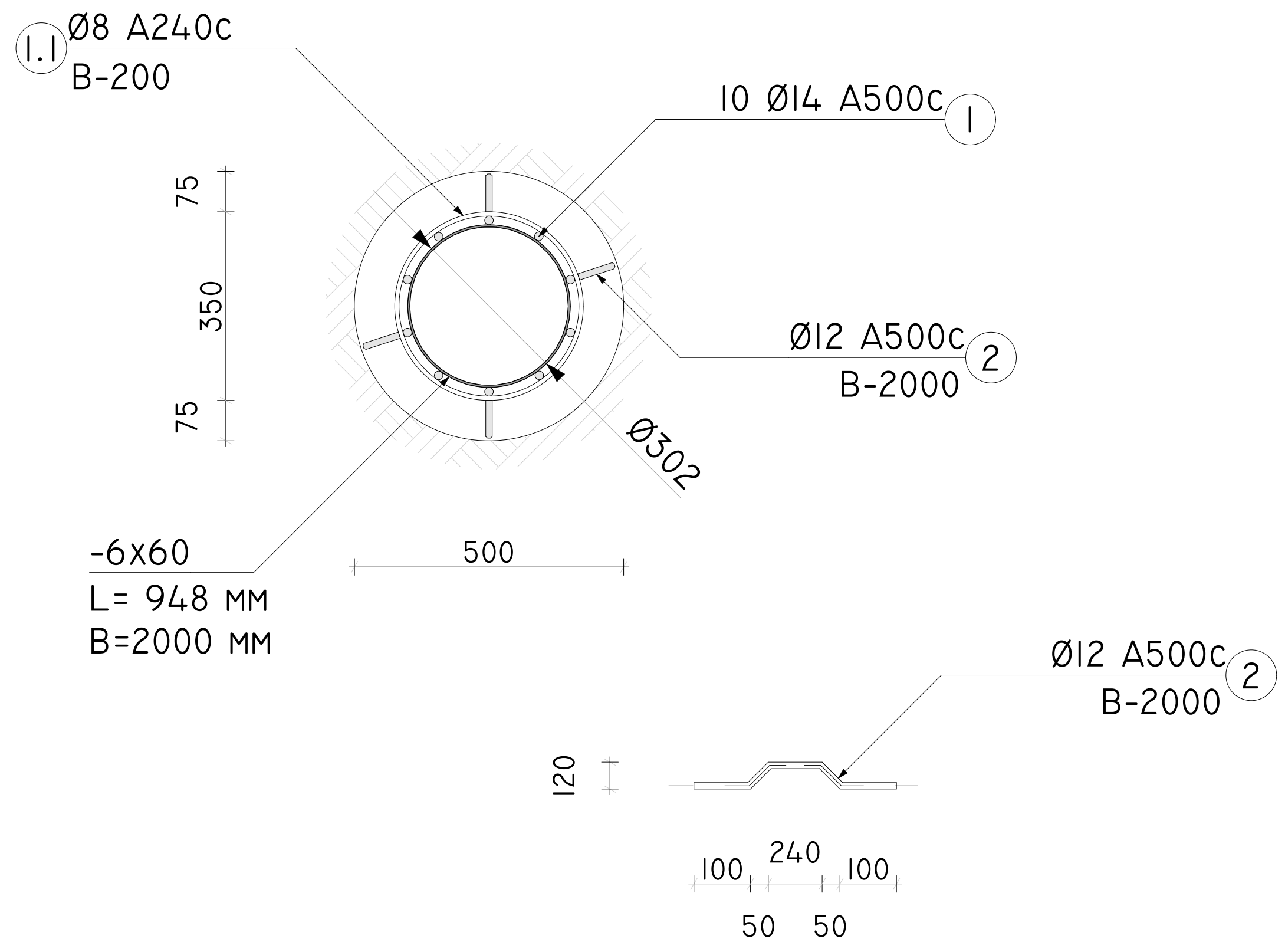

შემკრავი კოჭი-1

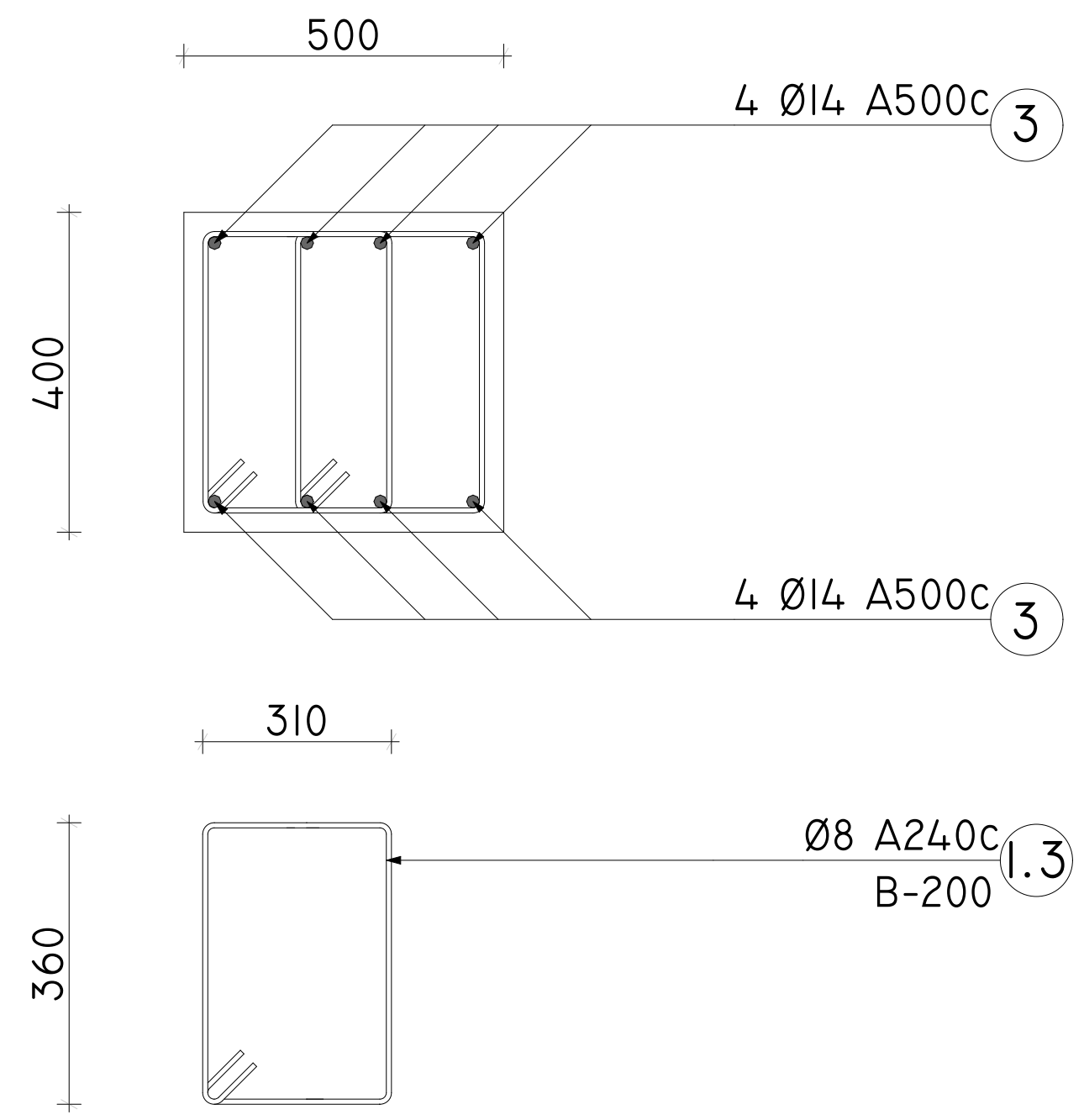

მისამართი:
ქალაქი თბილისი, არსზაყან
(დიმიტრი) ემუხვარის II შესახვევი,
№9
(ს/კ 01.10.10.019.037

GeorgianHouse
Architrcture Design Contruction

საპროექტო ჯგუფი

დირექტორი: თ. დვალი

კონსტრუქტორი: ი. კაკალია

კონსტრუქტორი: გ. ხვიჩია

სათაური :

A 3	06.04.2026

გ- 003

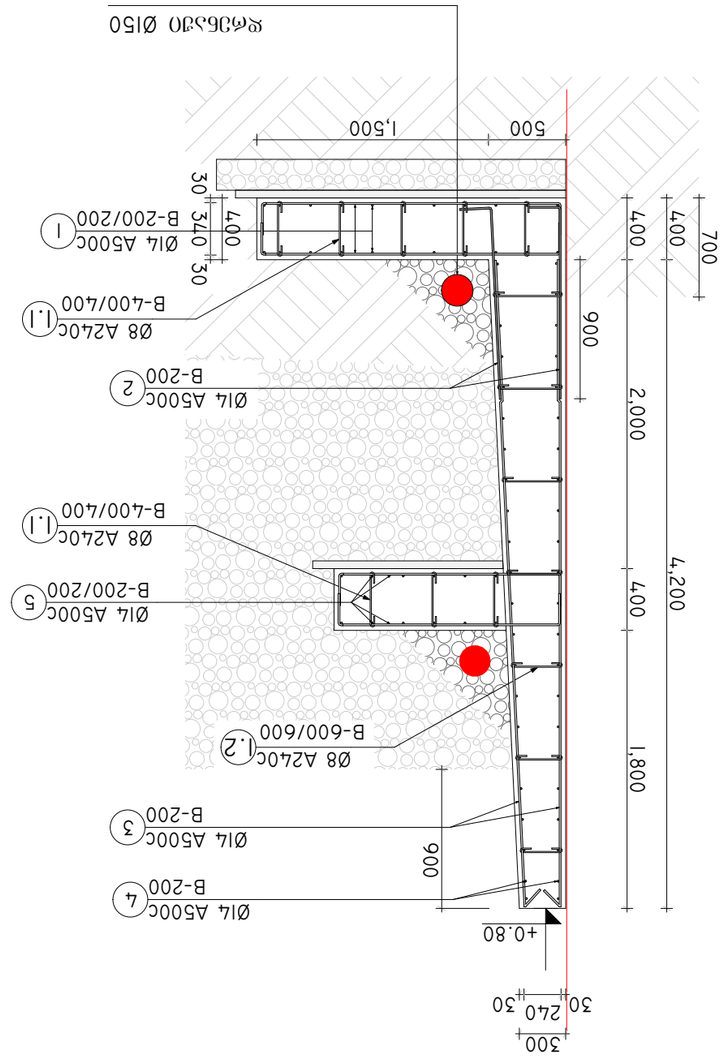

ზომა 1:25

ფასადის ღერძები X2-X1

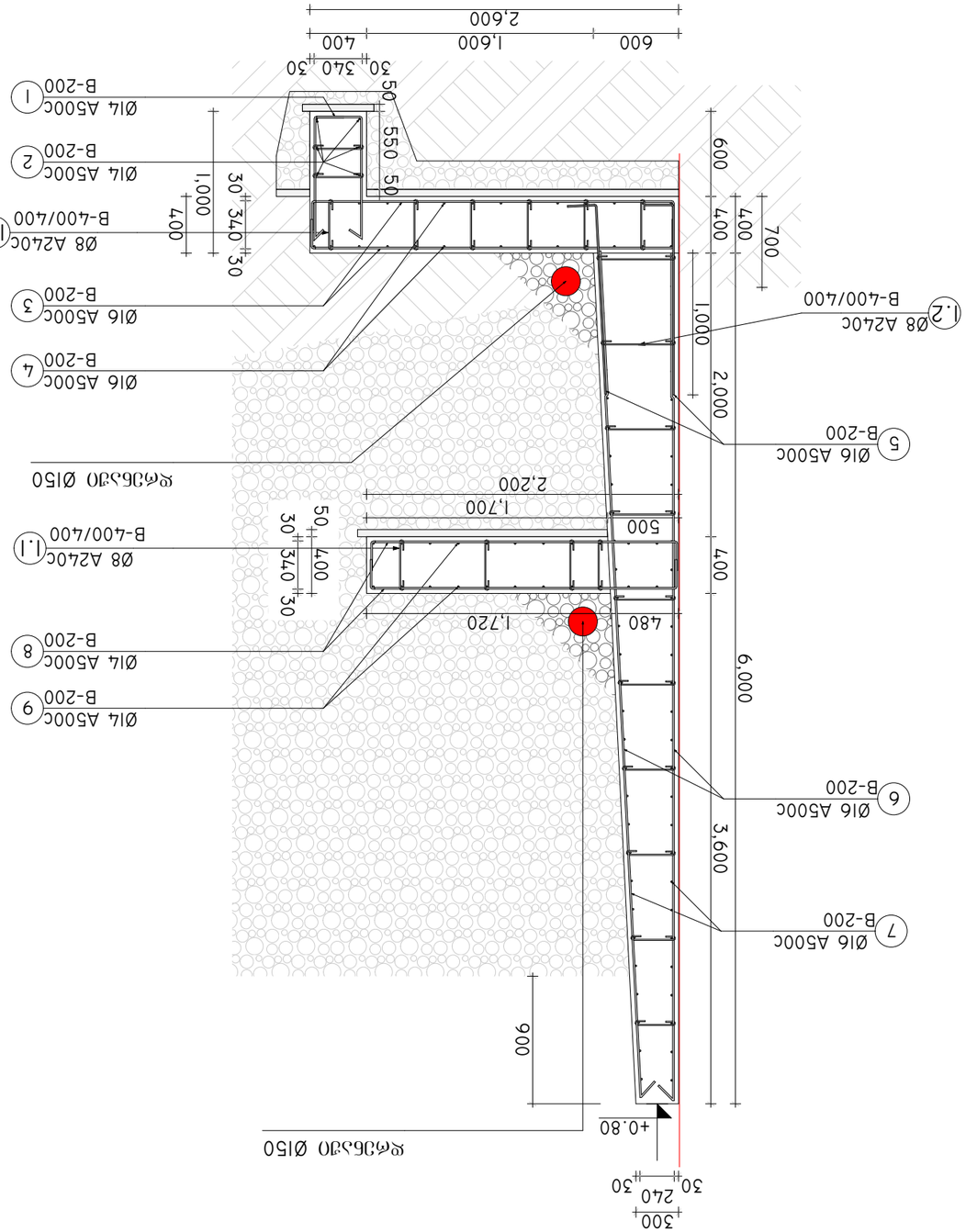

ზომა 1:25

ფასადის ღერძები X3-X5

პროექტის დასახელება:	
ქალაქის მაღალსართულიანი (დაბალსართულიანი) ვაჭრობის ცენტრი N9	
ტიპ 01.10.10.19.037	
ნახაზის დასახელება:	
ფასადები	
პროექტის ხელმძღვანელი: ნ. ბერიძე	
არქიტექტორი: ნ. ბერიძე	
სახაზავი:	
A 3	06.04.2026
	ფ- 004

GeorgianHouse
Architecture Design Contruction

კონსტრ. დასახ. და სართული	პოზ. №	დიამეტრი ან კვეთი (მმ)	ერთეულის სიგრძე (მმ.)	ხარჯი ერთ სართულზე		
				რაოდენობა (ც.)	სიგრძე (მ.)	წონა (კგ.)
ქვაბულის ხიმინჯი	1	Ø 14 A500C	7000	10 X 100	7000.00	8455
	2	Ø 12 A500C	400	12 X 100	480.00	426
	3	Ø 14 A500C	66000	2 X 4	528.00	638
	1.1	Ø 8 A240C	1200	35 X 100	4200.00	1656
	1.2	Ø 8 A240C	1400	300 X 1	420.00	166
	მძიმე ბეტონი	B25	V = 145.0 X 1	= 145.00 მ³		

კონსტრ. დასახ. და	პოზ. №	დიამეტრი ან კვეთი (მმ)	ერთეულის სიგრძე (მმ.)	ხარჯი ერთ სართულზე		
				რაოდენობა (ც.)	სიგრძე (მ.)	წონა (კგ.)
კედელი ჭრილი X2-X2	1	Ø 14 A500C	დ.ა.	–	1620	1957
	2	Ø 14 A500C	1500	225 X 2	675.00	815
	3	Ø 14 A500C	4500	225 X 2	2025.00	2446
	4	Ø 14 A500C	45000	21 X 2	1890.00	2283
	5	Ø 14 A500C	დ.ა.	–	900	1087
	1.1	Ø 8 A240C	500	75 X 6	225.00	89
	1.2	Ø 8 A240C	600	7 X 78	329.00	130
	მძიმე ბეტონი	B25	V = 130.5 X 1	= 130.50 მ³		

კონსტრ. დასახ. და	პოზ. №	დიამეტრი ან კვეთი (მმ)	ერთეულის სიგრძე (მმ.)	ხარჯი ერთ სართულზე		
				რაოდენობა (ც.)	სიგრძე (მ.)	წონა (კგ.)
კედელი ჭრილი X3-X3	1	Ø 14 A500C	2400	115 X 1	276.00	333
	2	Ø 14 A500C	24000	3 X 2	144.00	174
	3	Ø 16 A500C	3000	115 X 2	690.00	1088
	4	Ø 16 A500C	24000	14 X 2	672.00	1060
	5	Ø 16 A500C	1600	150 X 2	480.00	757
	6	Ø 16 A500C	6200	150 X 2	1860.00	2934
	7	Ø 16 A500C	30000	30 X 2	1800.00	2840
	8	Ø 14 A500C	2600	150 X 2	780.00	942
	9	Ø 14 A500C	30000	11 X 2	660.00	797
	1.1	Ø 8 A240C	600	14 X 75	630.00	248
	1.2	Ø 8 A240C	900	10 X 75	675.00	266
	მძიმე ბეტონი	B25	V = 122.2 X 1	= 122.20 მ³		

მისამართი:
ქალაქი თბილისი, არსზაყან (დიმიტრი) ემუხვარის II შესახვევი, №9
(ს/კ 01.10.10.019.037

GeorgianHouse
Architrcture Design Contruction

საპროექტო ჯგუფი

დირექტორი: თ. დვალი

კონსტრუქტორი: ი. კაკალია

კონსტრუქტორი: გ. ხვიჩია

სათაური :

A 3 | 06.04.2026

ხიმინჯების მარკირების გეგმა



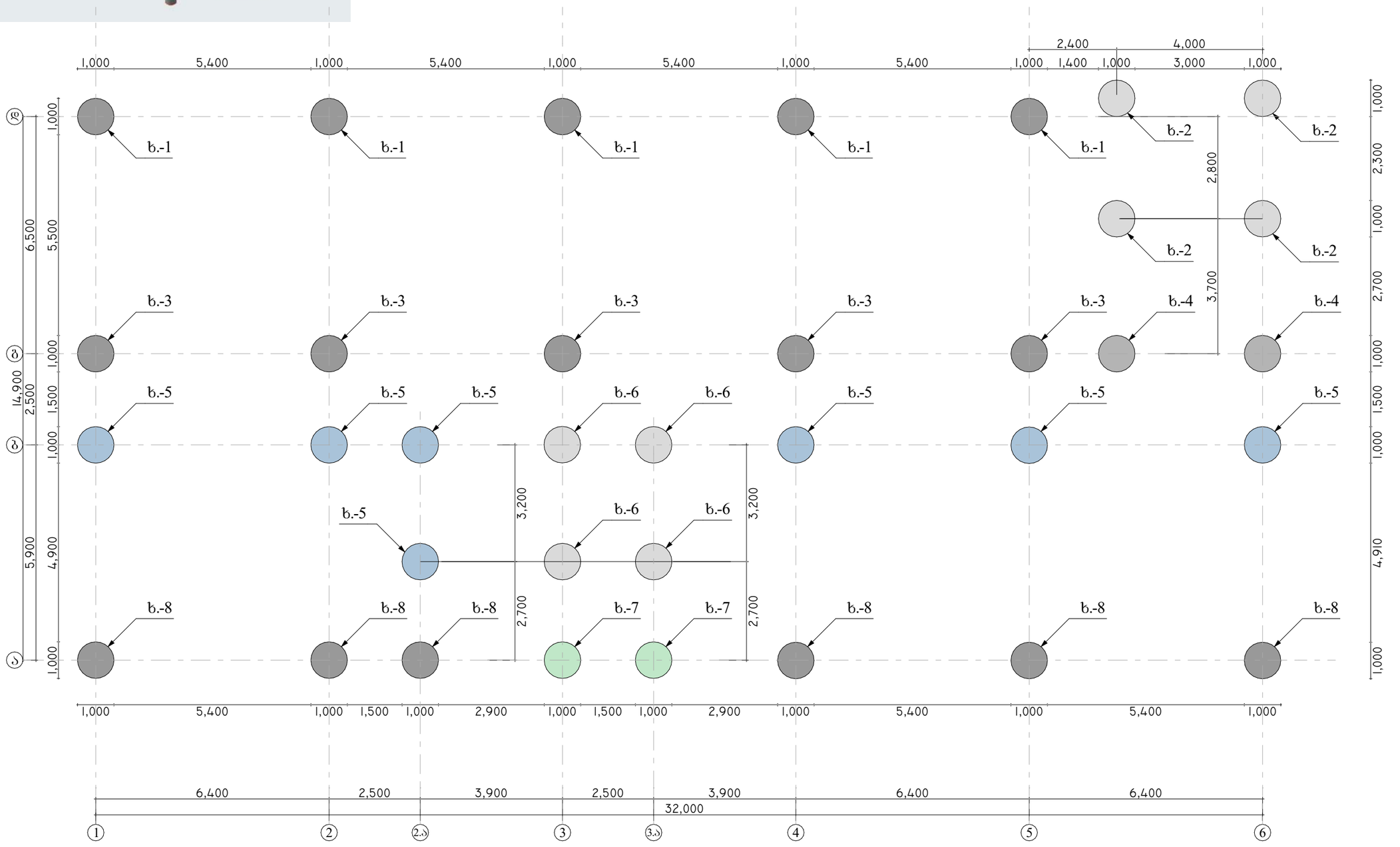

მისამართი:
ქალაქი თბილისი, არსზაქან
(დიმიტრი) ემუხვარის II შესახვევი,
№9
(ს/კ 01.10.10.019.037

GeorgianHouse
ArchitrctureDesignContruction

საპროექტო ჯგუფი

დირექტორი: თ. ღვალი

კონსტრუქტორი: ი. კაკალია

კონსტრუქტორი: გ. ხვიჩია

სათაური :

A 3	06.04.2026

გ- 006

ხიმინჯი-1 ტიპიური ჭრილი
(5 ერთეული)

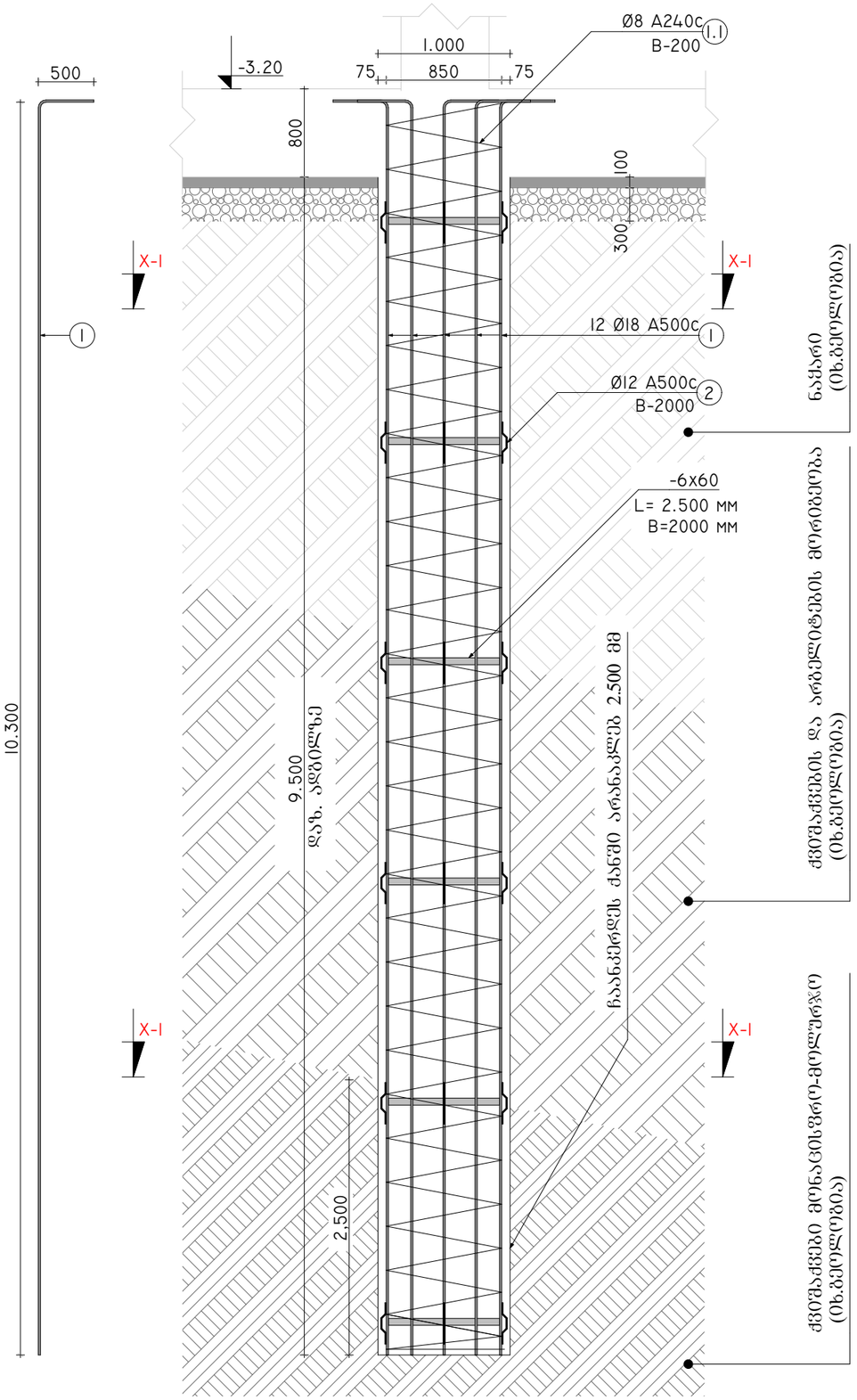

ხარჯთაღმრიცხველმა გაითვალისწინოს ხიმინჯების ბურღვისას ბალასტის ტექნოლოგიური ხარჯი მიწ. 670 მ²

ხიმინჯი-2 ტიპიური ჭრილი
(4 ერთეული)

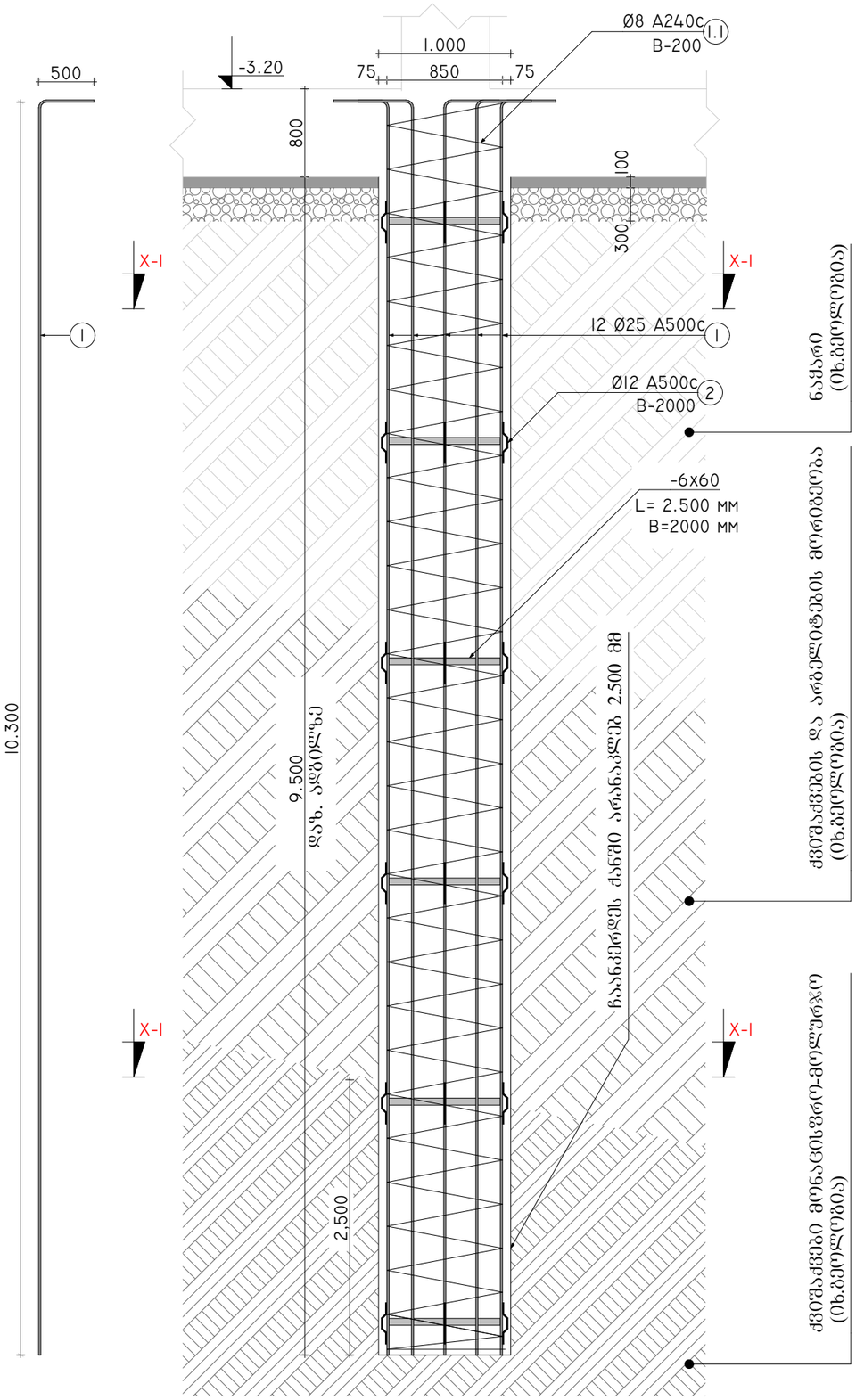

ხარჯთაღმრიცხველმა გაითვალისწინოს ხიმინჯების ბურღვისას ბალასტის ტექნოლოგიური ხარჯი მიწ. 670 მ²

მისამართი:
ქალაქი თბილისი, არსზაქარ (დიმიტრი) ემუხვარის II შესახვევი, №9
(ს/კ 01.10.10.019.037

GeorgianHouse
Architrcture Design Contruction

საპროექტო ჯგუფი

დირექტორი: მ. დვალი

კონსტრუქტორი: ი. კაკალია

კონსტრუქტორი: ბ. ხვინია

სათაური :

A 3 | 06.04.2026

გ- 007

ბეტონის ფილა 306. 670 მ²
ბეტონის ფილის ქვეშ ბეტონის მომზადება
ბეტონის ფილის ქვეშ ხრეშოვან-ქვიშოვანი ბალიშის მოწყობა

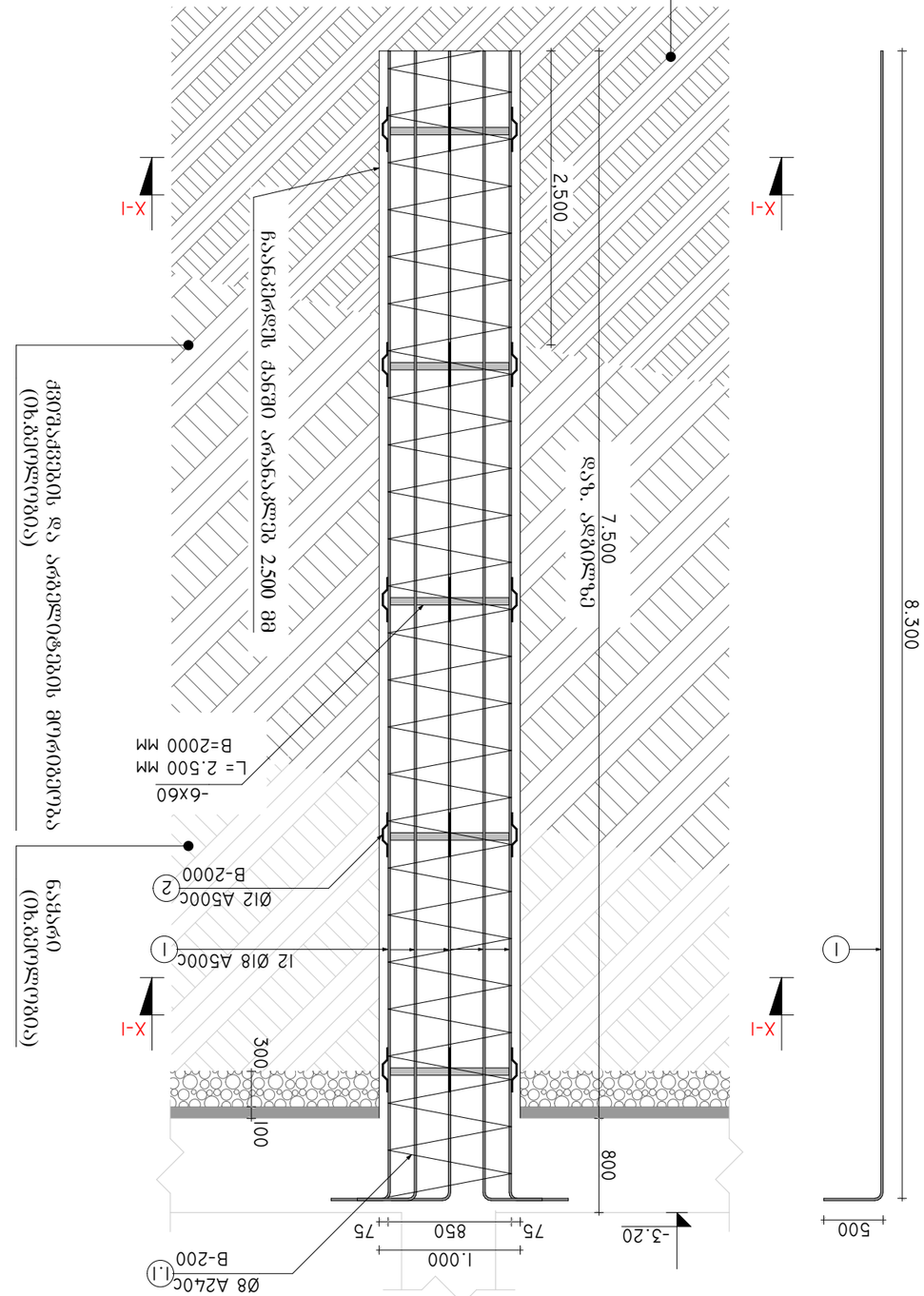

ბეტონის ფილა 306. 670 მ²
ბეტონის ფილის ქვეშ ბეტონის მომზადება
ბეტონის ფილის ქვეშ ხრეშოვან-ქვიშოვანი ბალიშის მოწყობა

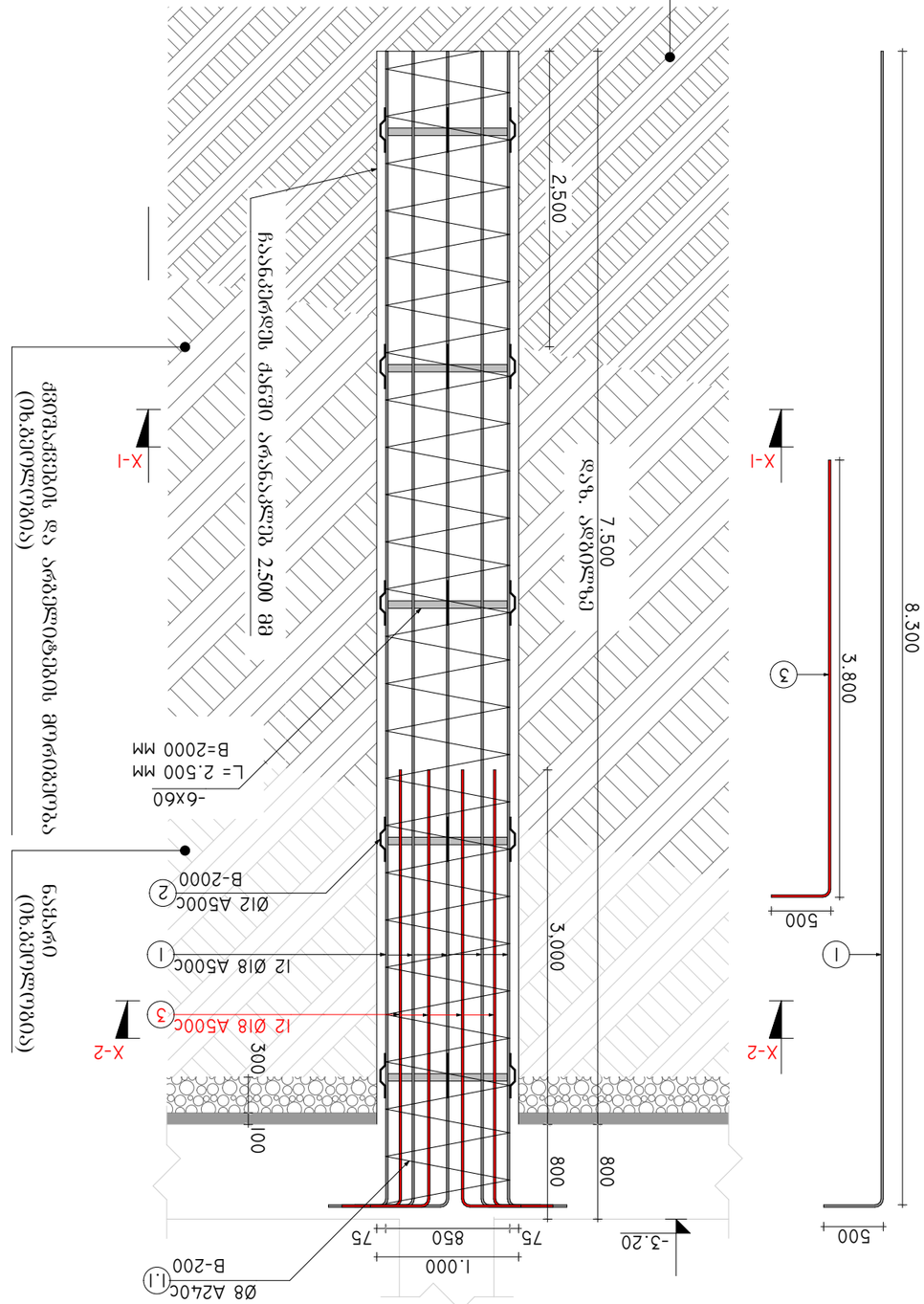

ბეტონი B25 (C30/37)

ფილის ზომა: 8.30 x 25.00 მ

ფილის სისქე: 0.30 მ

ბალიშის სისქე: 0.10 მ

ბეტონის მომზადების სისქე: 0.10 მ

ფილის ფართობი: 306.67 მ²

ბეტონის მოცულობა: 91.70 მ³

ბეტონის მომზადების მოცულობა: 30.67 მ³

ბალიშის მოცულობა: 30.67 მ³

ბეტონის ფილა 306. 670 მ²
ბეტონის ფილის ქვეშ ბეტონის მომზადება
ბეტონის ფილის ქვეშ ხრეშოვან-ქვიშოვანი ბალიშის მოწყობა

ხიმინჯი-5 ტიპიური ჭრილი
(7 ერთეული)

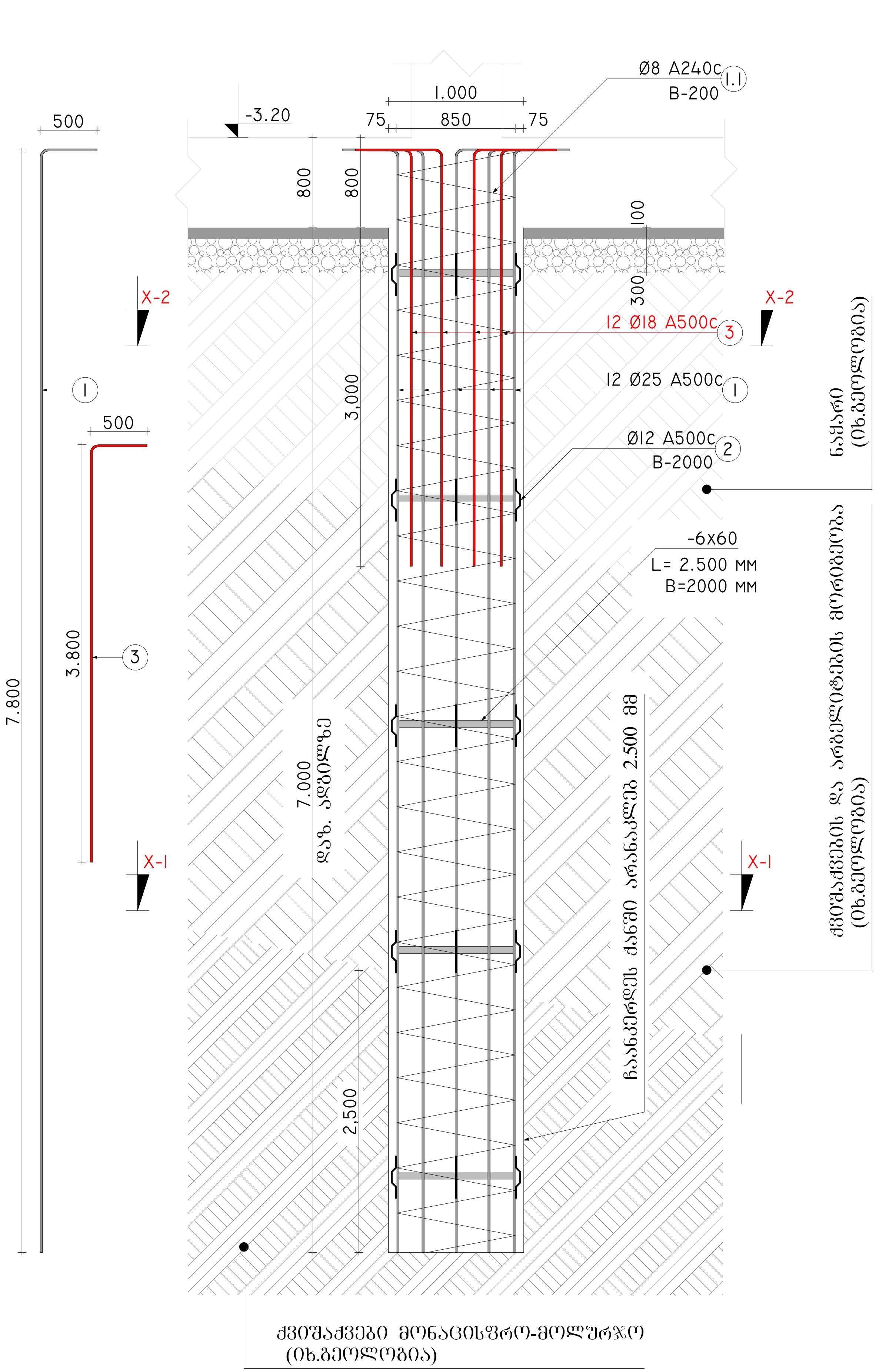

ქვიშაქვები მონაცისფრო-მოლურჯო
(იხ.გეოლოგია)

ხარჯთაღმრიცხველმა გაითვალისწინოს ხიმინჯების ბურღვისას ბალასტის ტექნოლოგიური ხარჯი მინ. 670 მ²

ხიმინჯი-6 ტიპიური ჭრილი
(4 ერთეული)

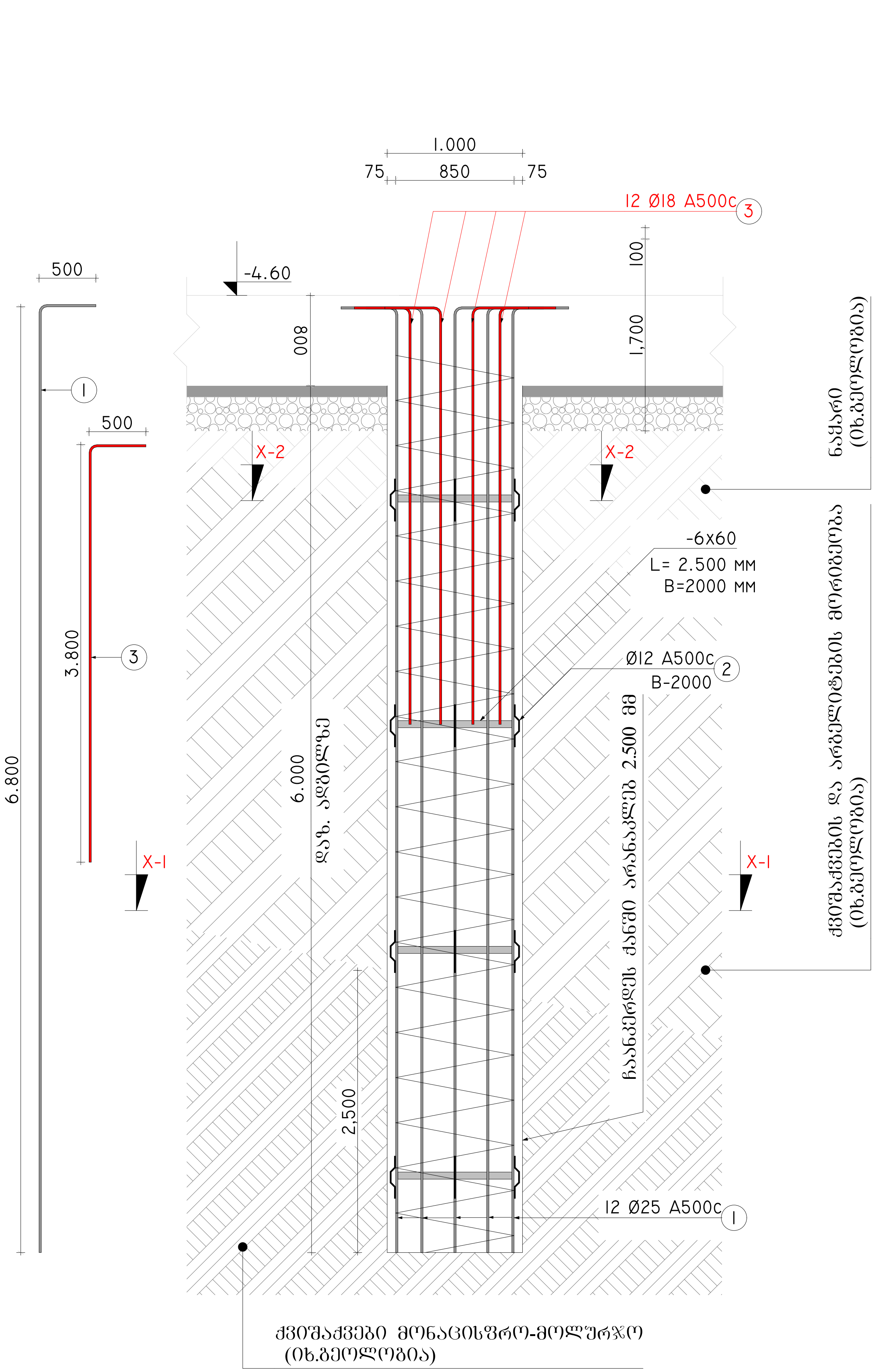

ქვიშაქვები მონაცისფრო-მოლურჯო
(იხ.გეოლოგია)

ხარჯთაღმრიცხველმა გაითვალისწინოს ხიმინჯების ბურღვისას ბალასტის ტექნოლოგიური ხარჯი მინ. 670 მ²

მისამართი:
ქალაქი თბილისი, არსზაყან (დიმიტრი) ემუხვარის II შესახვევი, №9
(ს/კ 01.10.10.019.037

GeorgianHouse
Architrcture Design Contruction

საპროექტო ჯგუფი

დირექტორი: თ. დვალი

კონსტრუქტორი: ი. კაკალია

კონსტრუქტორი: გ. ხვიჩია

სათაური :

A 3 | 06.04.2026

გ- 009

ხიმინჯი-7 ტიპიური ჭრილი
(2 ერთეული)

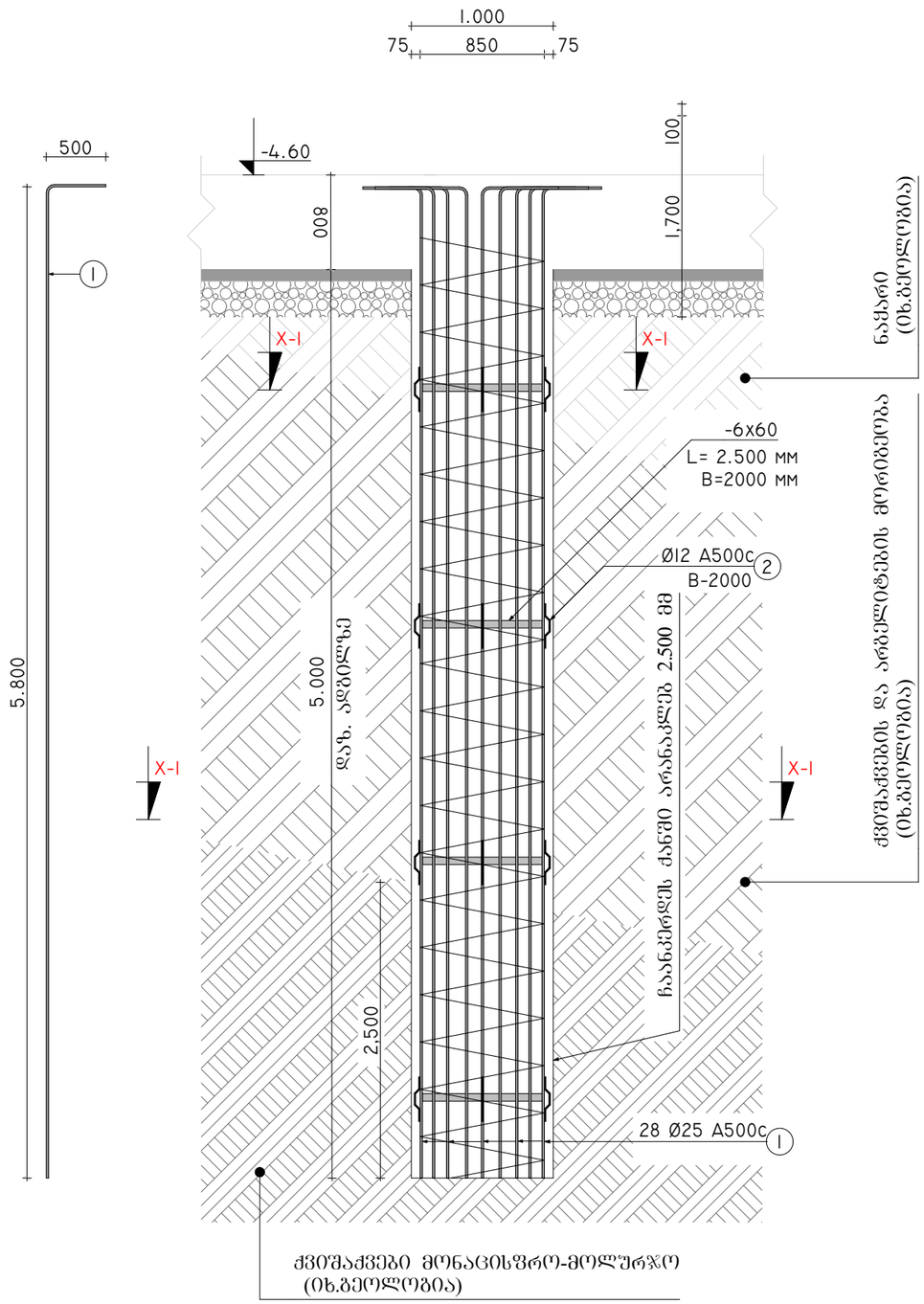

ხიმინჯი-8 ტიპიური ჭრილი
(6 ერთეული)

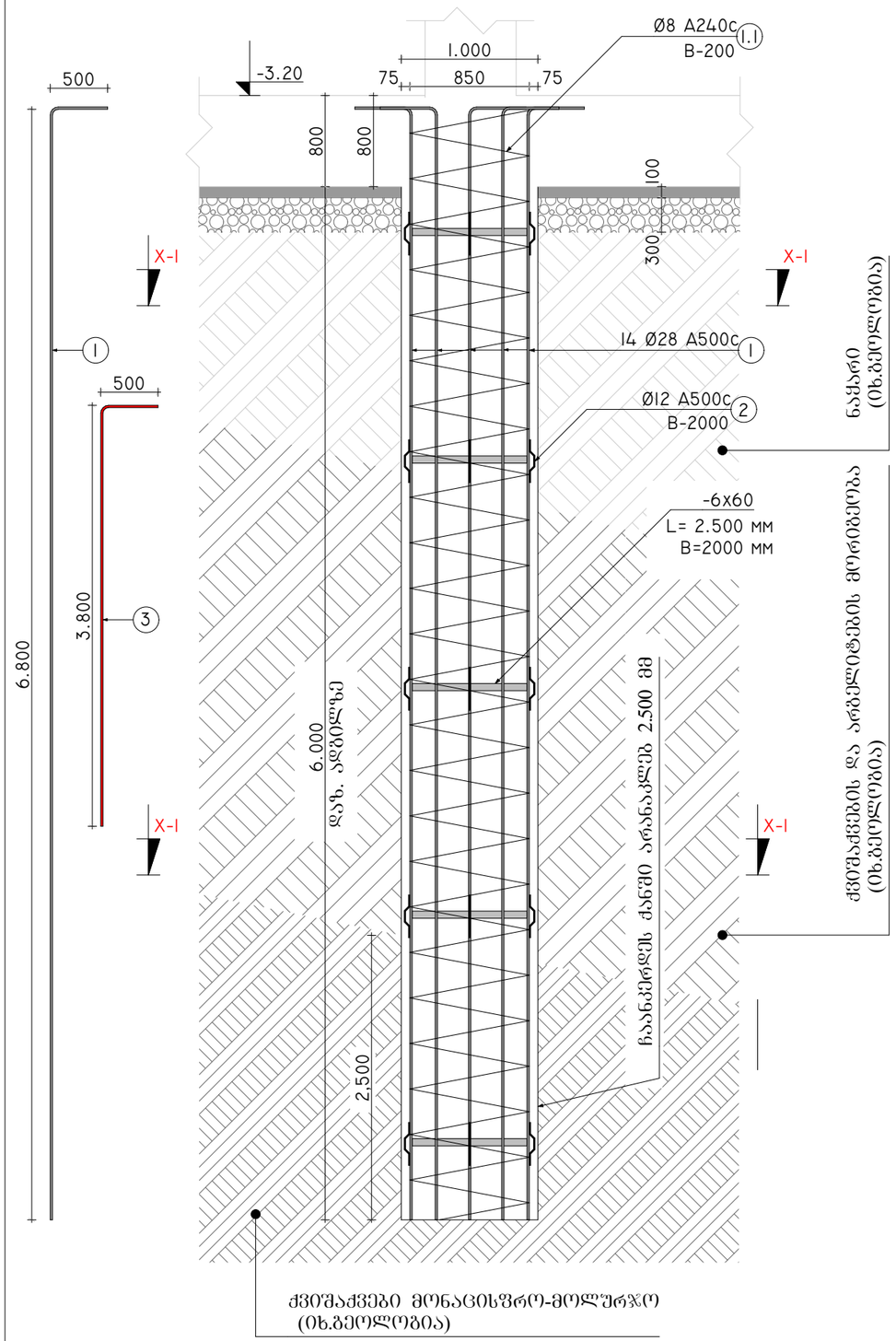

ხარჯთაღმრიცხველმა გაითვალისწინოს ხიმინჯების ბურღვისას ბალასტის ტექნოლოგიური ხარჯი მიწ. 670 მ²

მისამართი:
ქალაქი თბილისი, არსზაქარ (დიმიტრი) ემუხვარის II შესახვევი, №9
(ს/კ 01.10.10.019.037

GeorgianHouse
Architrcture Design Contruction

საპროექტო ჯგუფი

დირექტორი: თ. ჯვალი

კონსტრუქტორი: ი. კაკალია

კონსტრუქტორი: გ. ხვიჩია

სათაური :

A 3	06.04.2026

გ- 010

ბეტონის ანკერი X-1 X-1 ტიპი
ანკერული ფილა
(5 ეტაპად დაყოფილი)

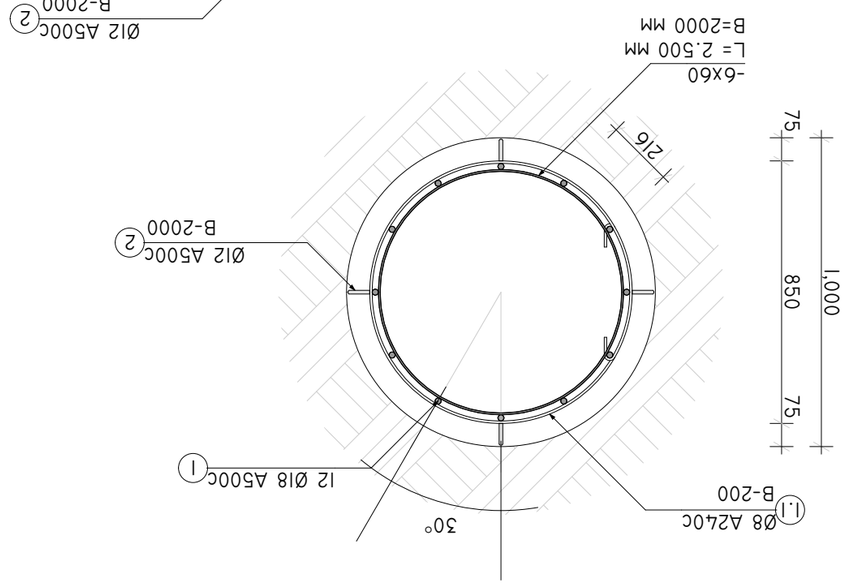

ბეტონის ანკერი X-1 X-1 ტიპი
ანკერული ფილა
(4 ეტაპად დაყოფილი)

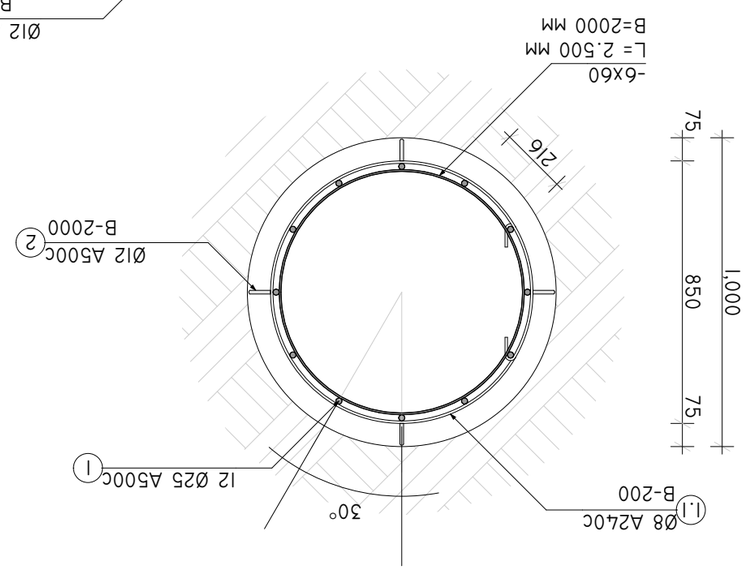

ბეტონის ანკერი X-1 X-1 ტიპი
ანკერული ფილა
(4 ეტაპად დაყოფილი)

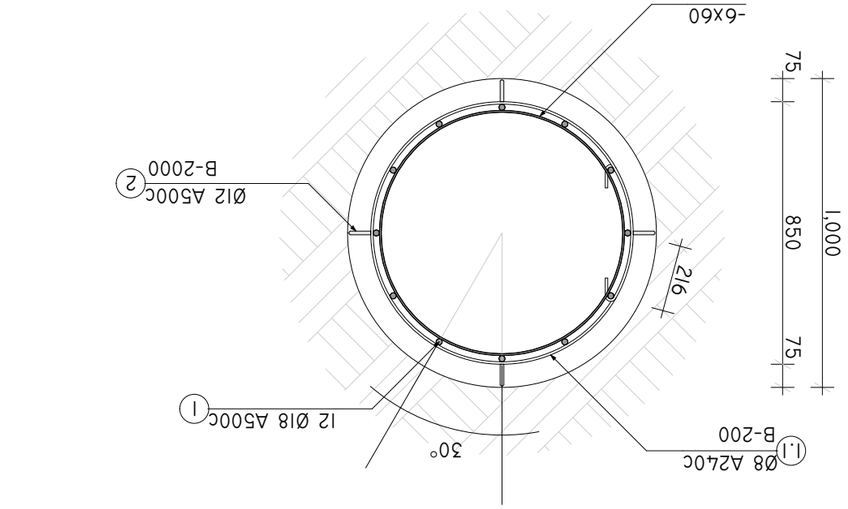

პროექტის ავტორი:	გ. ბერიძე
პროექტის ხელმძღვანელი:	ნ. ჯაფარიძე
პროექტის მენეჯერი:	ი. ჩიქოვანი
პროექტის ხელმძღვანელი:	ნ. ლომთათიძე

Georgian House
Architecture Design Construction

ნომერი	3- 011
თარიღი	06.04.2026
A	3

ეროვნული ბიბლიოთეკის დეპოზიტარული ფონდი,
№9
(ს/კ 01.10.10.019.037)

ხიმინჯი-4
ჭრილი X-1 X-1 ზე
(2 ერთეული)

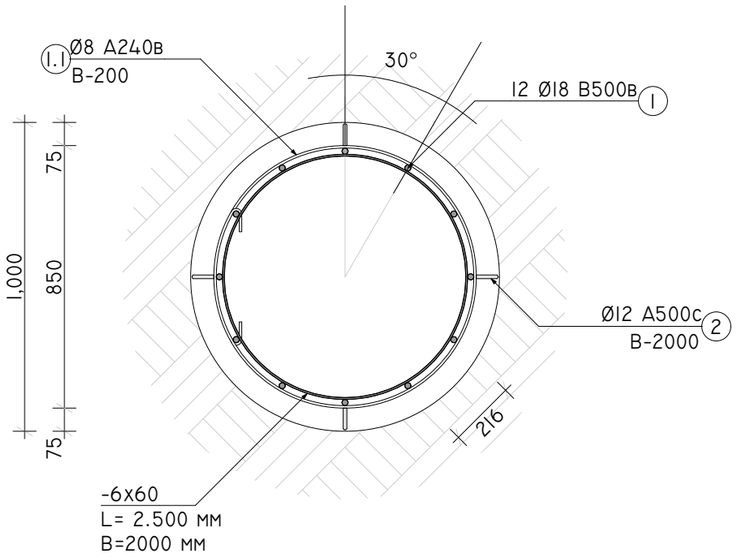

ხიმინჯი-4
ჭრილი X-2 X-2 ზე
(2 ერთეული)

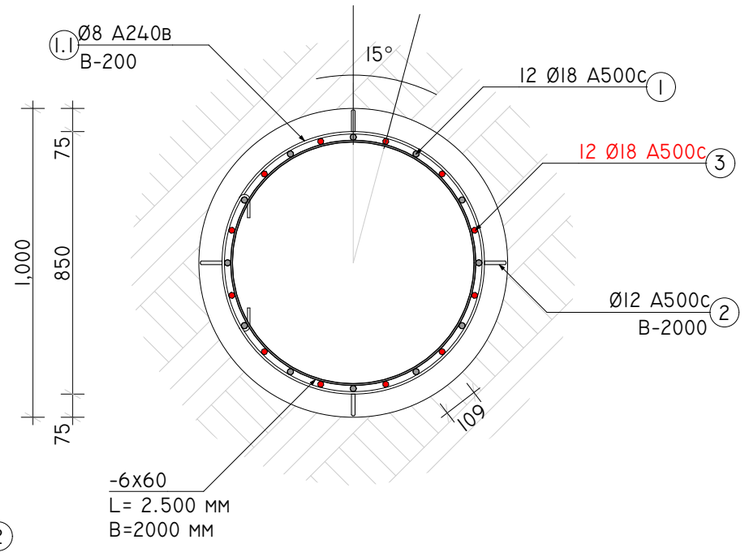

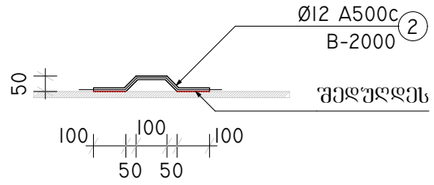

ხიმინჯი-5
ჭრილი X-1 X-1 ზე
(7 ერთეული)

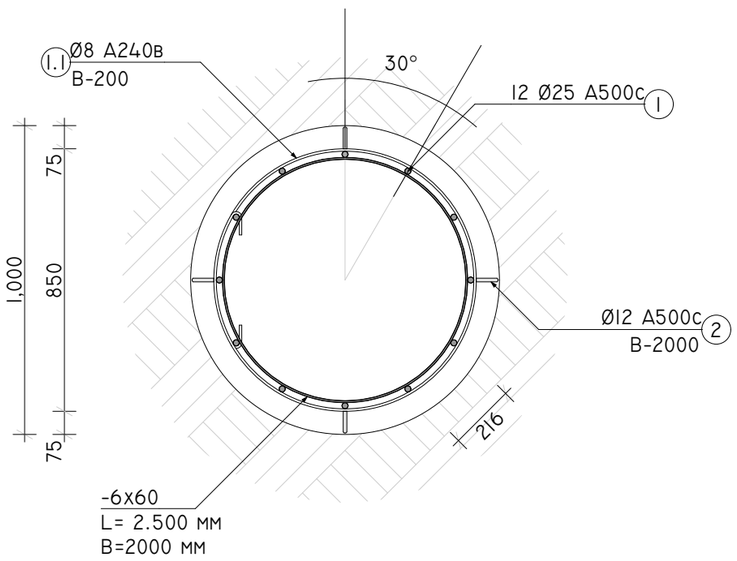

ხიმინჯი-5
ჭრილი X-2 X-2 ზე
(7 ერთეული)

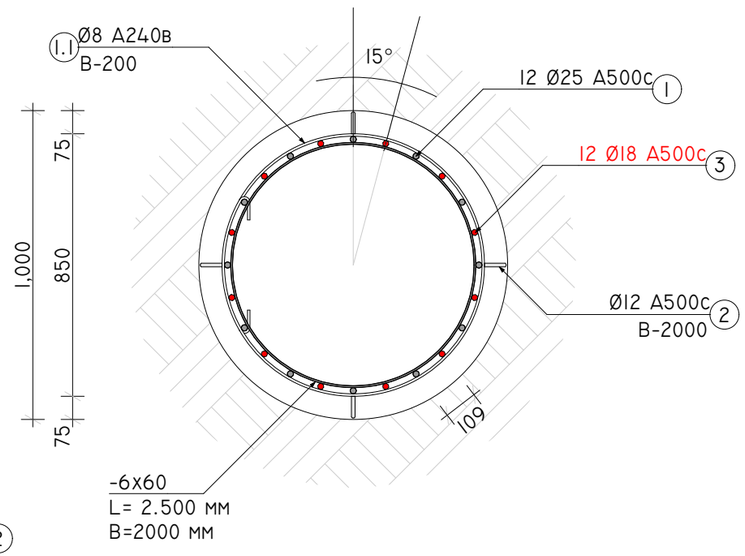

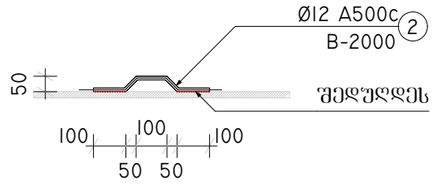

მისამართი:
ქალაქი თბილისი, არსაქაძის
(დიდუბტრი) მეუხვარის II შესახვევი,
№9
(ს/კ 01.10.10.019.037

GeorgianHouse
Architrcture Design Contruction

საპროექტო ჯგუფი

დირექტორი: თ. დვალი

კონსტრუქტორი: ი. კაკალია

კონსტრუქტორი: გ. ხვინია

სათაური :

A 3 | 06.04.2026

გ- 012

ხიმინჯი-6
ჭრილი X-I X-I ზე
(4 ერთეული)

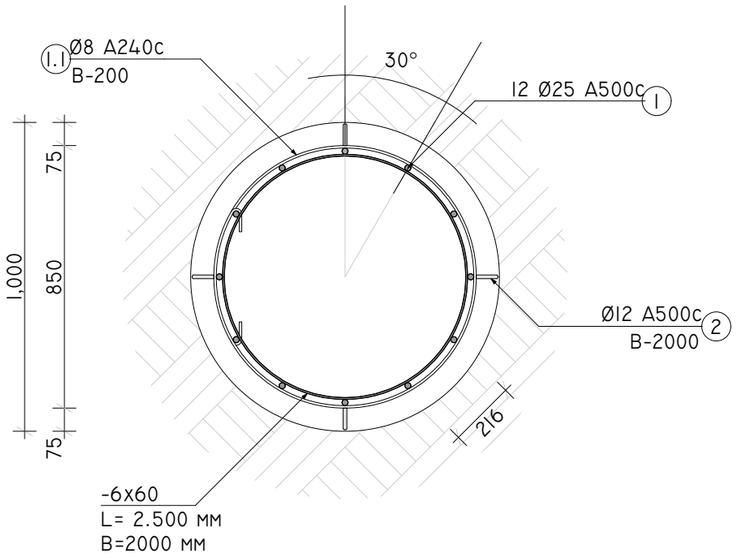

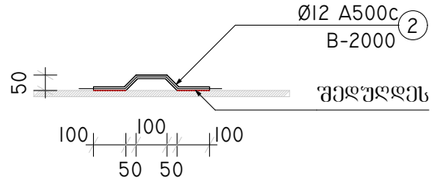

ხიმინჯი-6
ჭრილი X-2 X-2 ზე
(4 ერთეული)

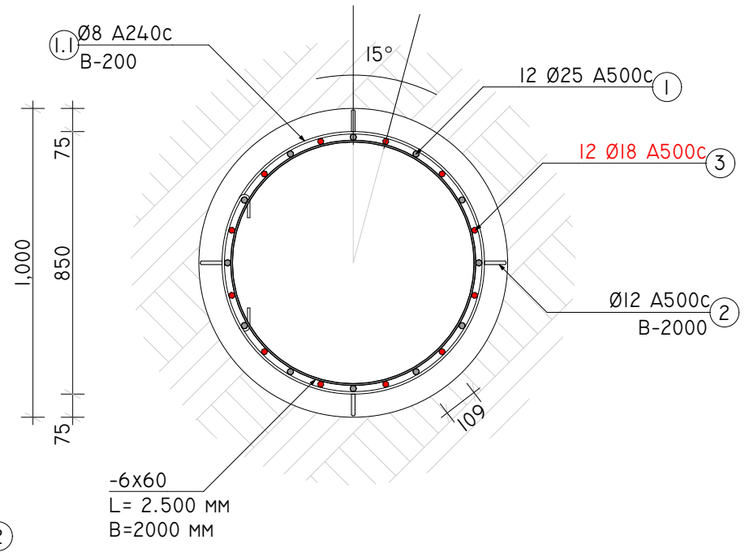

ხიმინჯი-7
ჭრილი X-I X-I ზე
(2 ერთეული)

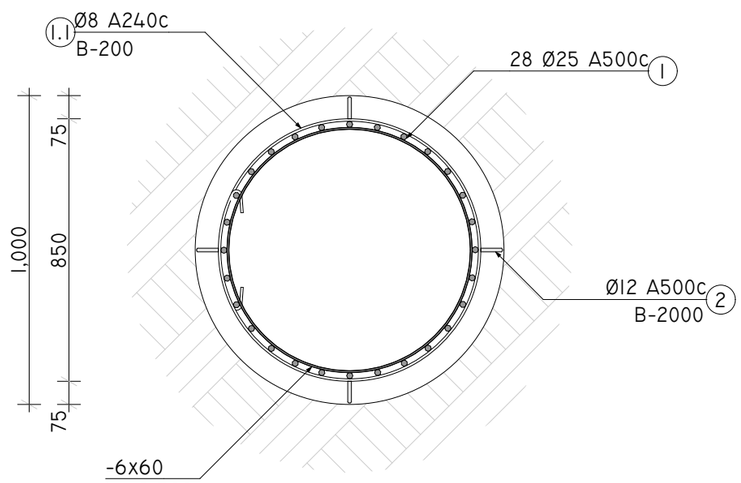

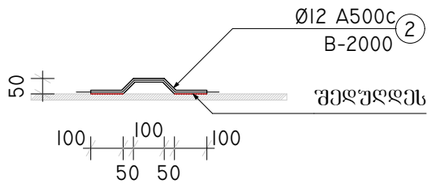

ხიმინჯი-8
ჭრილი X-I X-I ზე
(6 ერთეული)

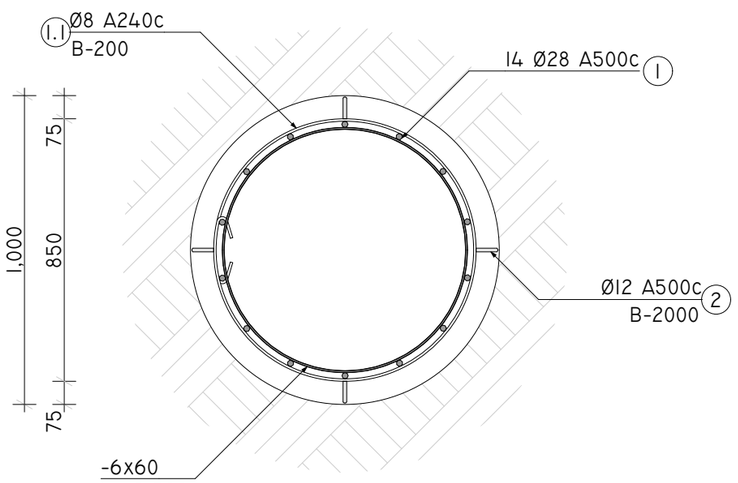

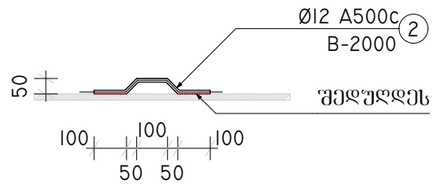

მისამართი:
ქალაქი თბილისი, არსაქაძის
(დიდუბტრი) მეუხვარის II შესახვევი,
№9
(ს/კ 01.10.10.019.037

GeorgianHouse
Architrcture Design Contruction

საპროექტო ჯგუფი

დირექტორი: თ. დვალი

კონსტრუქტორი: ი. კაკალია

კონსტრუქტორი: გ. ხვინია

სათაური :

A 3 | 06.04.2026

გ- 013

კონსტრ. დასახ.	ელემენტის დასახ.	პოზ. №	დიამეტრი ან კვეთი (მმ)		ერთეულის სიგრძე (მმ.)	რაოდენობა (ც.)	საერთო სიგრძე (მ.)	საერთო წონა (კგ.)
	ხიმინჯი -1	1	Ø 18	A500C	10800	12 X 5	648	1294
		2	Ø 12	A500C	400	25 X 5	50	44
		1.1	Ø 8	A240C	2500	45 X 5	563	222
	ხიმინჯი -2	1	Ø 25	A500C	10800	12 X 4	518	1997
		2	Ø 12	A500C	400	25 X 4	40	35
		1.1	Ø 8	A240C	2500	45 X 4	450	177
	ხიმინჯი -3	1	Ø 18	A500C	8800	12 X 5	528	1054
		2	Ø 12	A500C	400	25 X 5	50	44
		1.1	Ø 8	A240C	2500	40 X 5	500	197
	ხიმინჯი -4	1	Ø 18	A500C	8800	12 X 2	211	422
		2	Ø 12	A500C	400	25 X 2	20	18
		3	Ø 18	A500C	4200	12 X 2	101	201
		1.1	Ø 8	A240C	2500	40 X 2	200	79
	ხიმინჯი -5	1	Ø 25	A500C	8200	12 X 7	689	2653
		2	Ø 12	A500C	400	20 X 7	56	50
		3	Ø 18	A500C	4200	12 X 7	353	704
		1.1	Ø 8	A240C	2500	40 X 7	700	276
	ხიმინჯი -6	1	Ø 25	A500C	7200	12 X 4	346	1331
		2	Ø 12	A500C	400	20 X 4	32	28
		3	Ø 18	A500C	4200	12 X 4	202	403
		1.1	Ø 8	A240C	2500	30 X 4	300	118
	ხიმინჯი -7	1	Ø 25	A500C	6200	28 X 2	347	1337
		2	Ø 12	A500C	400	20 X 2	16	14
		1.1	Ø 8	A240C	2500	25 X 2	125	49
	ხიმინჯი -8	1	Ø 28	A500C	7200	14 X 6	605	2922
		2	Ø 12	A500C	400	20 X 6	48	43
		1.1	Ø 8	A240C	2500	30 X 6	450	177
		მძიმე ბეტონი		B25	V = 205.6 X 1		= 205.60	მ³

ფოლადის მასალის ამოკრეფა		
ელემენტის დასახელება		
ფურცლის №		
ფასონური ნაწილი		
ფასონური ნაწილის სიგრძე (მ.)		34 (მ)
N პოზ.		0
პროფილი		I 2500 X 6
სტანდარტი		ГОСТ 19903-74
ფოლადის მარკა		C235 S235
ერთი ელემენტის	სიგრძე (მ.)	0.30
	ფასონური ნაწილის (მ.)	5
ელემენტების რაოდენობა		60
მთლიანად	სიგრძე (მ.)	10.20
	ფასონური ნაწილის (მ.)	170.00
	წონა (კგ.)	35.33
	სიგრძე (მ.)	1201.05
	წონა (კგ.)	

GeorgianHouse ArchitrctureDesignContruction

პროექტის დასახელება: ბინა №9
ობიექტის მისამართი: ქ.ბათუმი, არხოტის ქუჩა (ფუნიკულიორის) მიმდებარედ II მიკრორაიონი, №9
(ს/კ 01.10.10.019.037
A 3 | 06.04.2026
ფურცელი 014

საძირკვლის ზოლის საპალიტრე გეგმა -4.60 ნიშნულზე

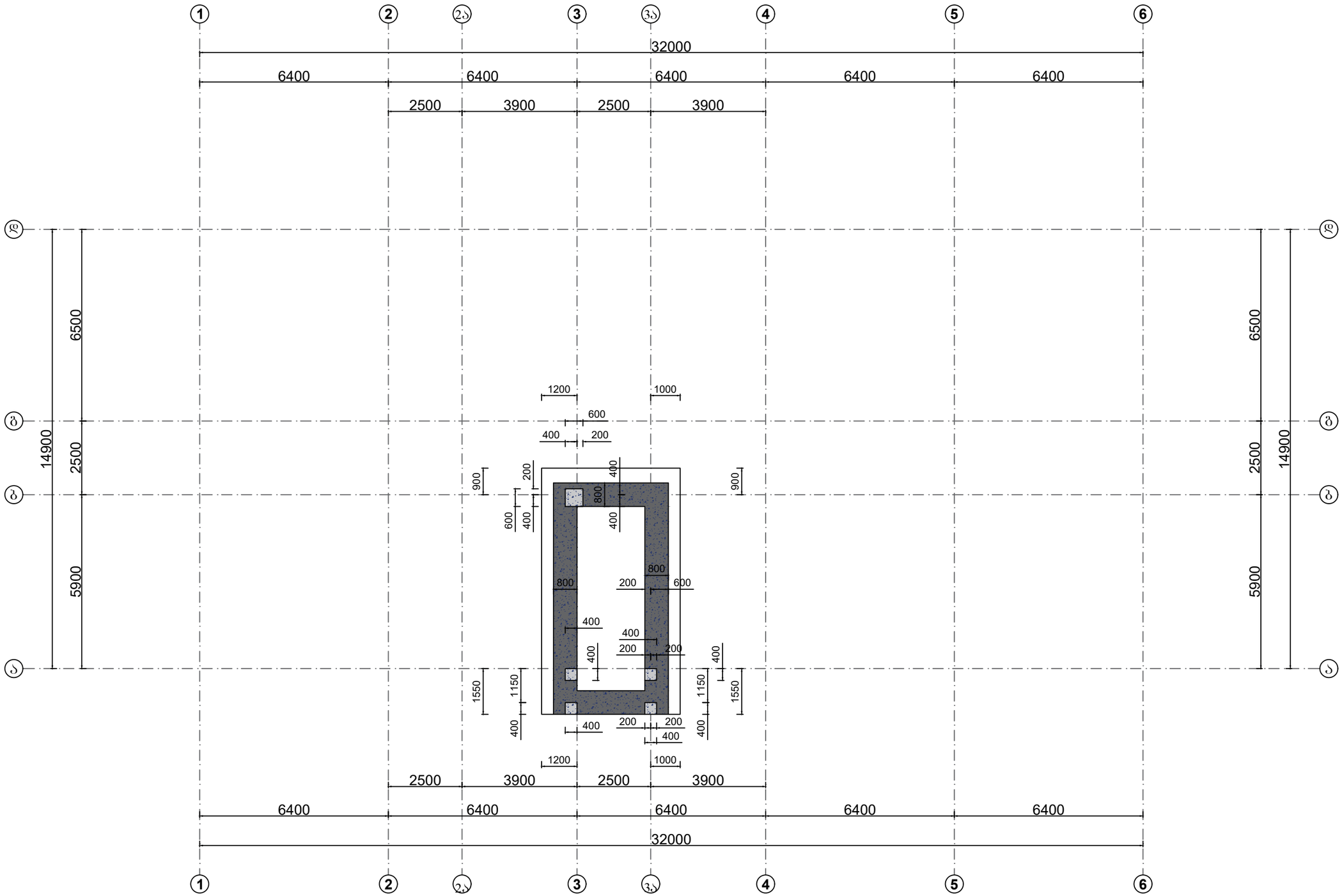

მისამართი:
ქალაქი თბილისი, არსზაქან (დიმიტრი) ემუხვარის II შესახვევი, №9
(ს/კ 01.10.10.019.037

GeorgianHouse
Architrcture Design Construction

საპროექტო ჯგუფი

დირექტორი: მ. ლეკალი

კონსტრუქტორი: მ. კაკალია

კონსტრუქტორი: გ. ხვინია

სათაური :
საძირკვლის ზოლის საპალიტრე გეგმა -4.60 ნიშნულზე

A3	24.06.2026

გ- 015

საძირკვლის ფილის საყალიბო გეგმა -3.20 ნიშნულზე

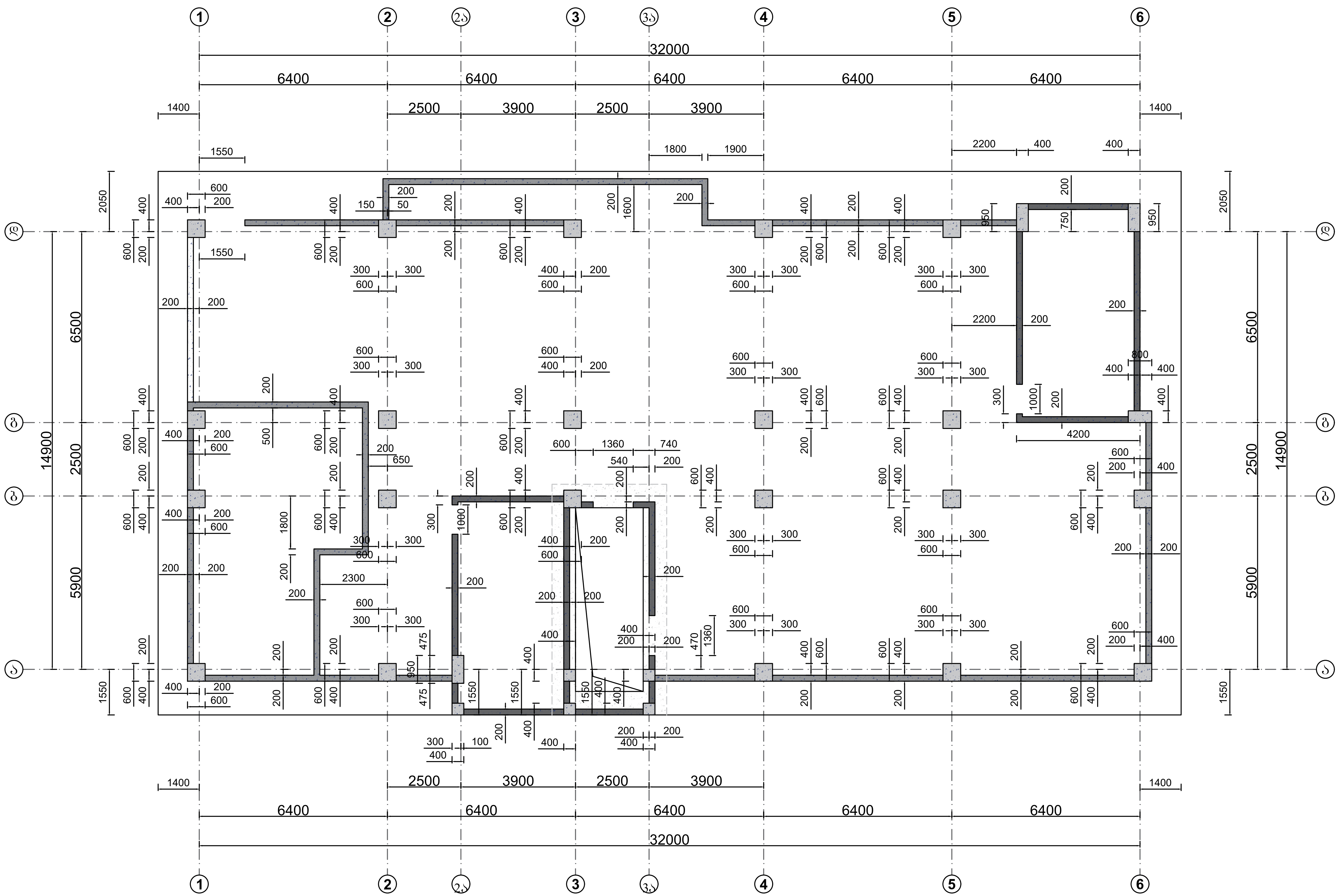

მისამართი:
ქალაქი თბილისი, არსზაყან (დიმიტრი) ემუხვარის II შესახვევი, №9
(ს/კ 01.10.10.019.037

GeorgianHouse
Architrcture Design Construction

საპროექტო ჯგუფი

დირექტორი: თ. დვალი

კონსტრუქტორი: ი. კაკალია

კონსტრუქტორი: გ. ხვიჩია

სათაური :
საძირკვლის ფილის საყალიბო გეგმა -3.20 ნიშნულზე

A3 | 24.06.2026

გადახურვის ფილის საყალიბო გეგმა 0.00 ნიშნულზე

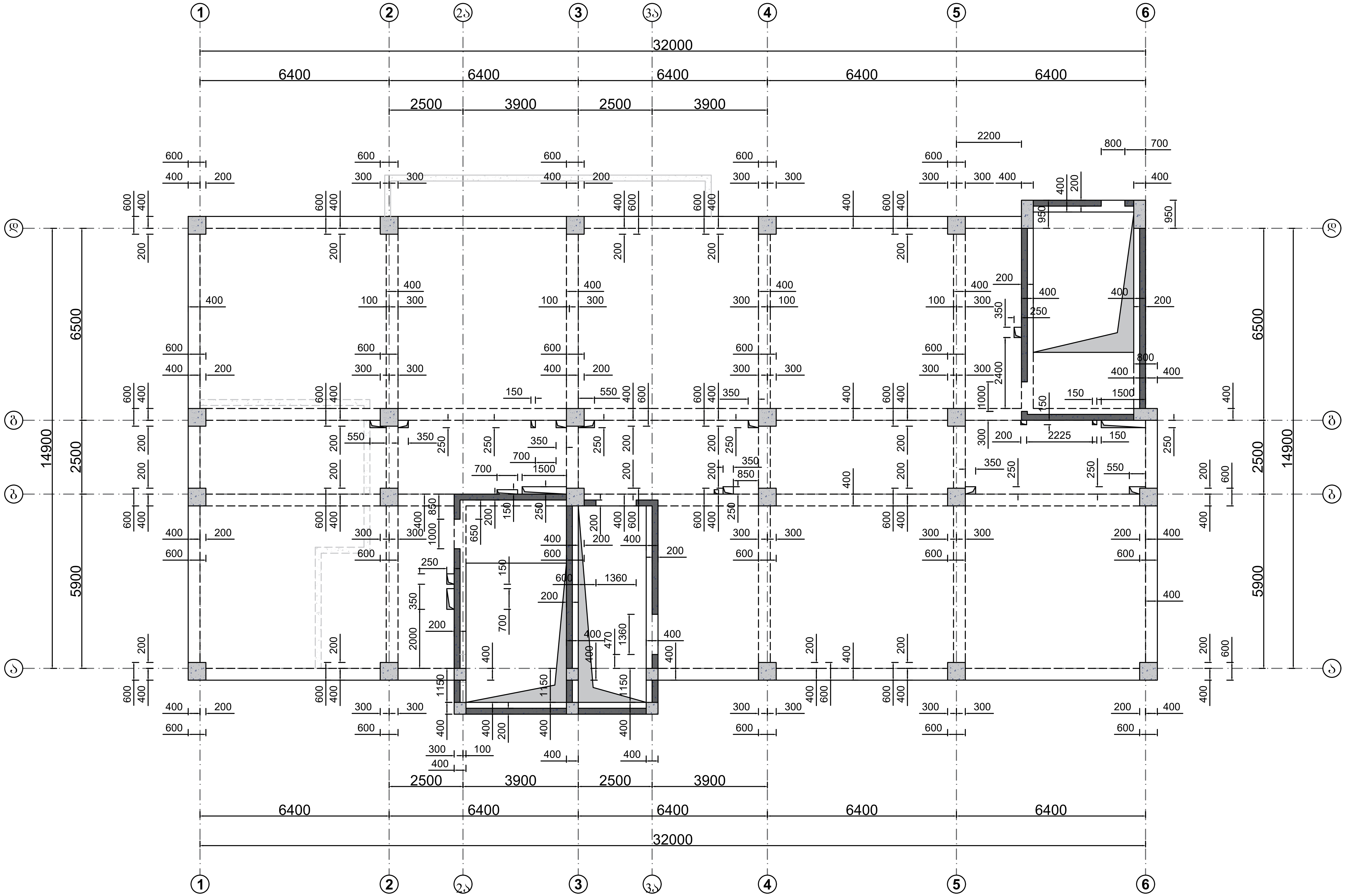

მისამართი:
ქალაქი თბილისი, არსზაყან
(დიმიტრი) ემუხვარის II შესახვევი №9
(ს/კ 01.10.10.019.037)

GeorgianHouse
Architrcture Design Construction

საპროექტო ჯგუფი

დირექტორი: თ. დვალი

კონსტრუქტორი: ი. კაკალია

კონსტრუქტორი: გ. ხვიჩია

სათაური :
გადახურვის ფილის საყალიბო გეგმა 0.00 ნიშნულზე

A3 24.06.2026

ბ- 017

გადახურვის ფილის საყალიბო გეგმა +3.80 ნიშნულზე

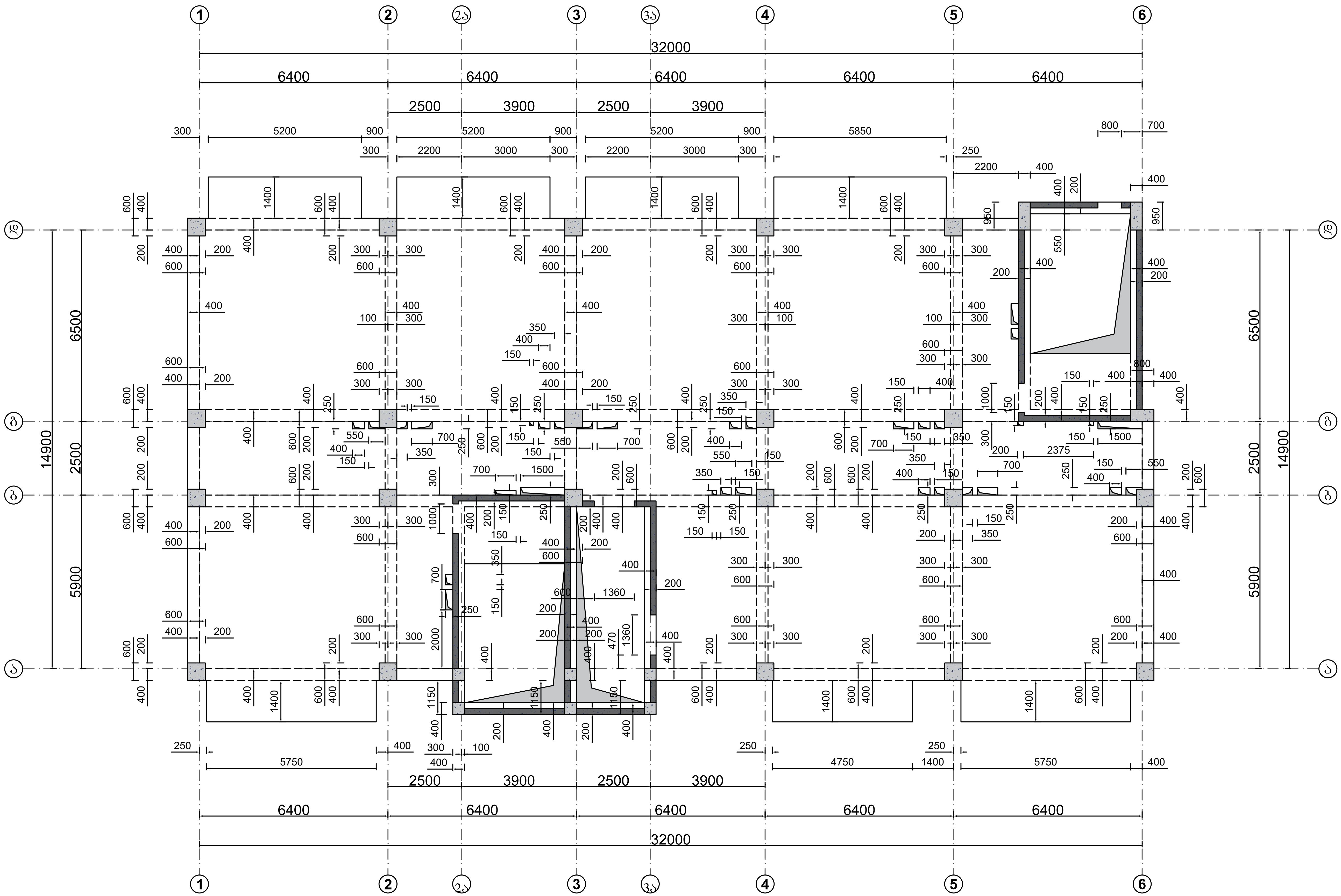

მისამართი:
ქალაქი თბილისი, არსზაყან
(დიმიტრი) ემუხვარის II შესახვევი,
№9
(ს/კ 01.10.10.019.037

GeorgianHouse
Architrcture Design Construction

საპროექტო ჯგუფი

დირექტორი: თ. დვალი

კონსტრუქტორი: ი. კაკალია

კონსტრუქტორი: გ. ხვიჩია

სათაური :
გადახურვის ფილის საყალიბო გეგმა +3.80 ნიშნულზე

A3 | 24.06.2026

გადახურვის ფილის საყალიბო გეგმა +7.00 ნიშნულზე

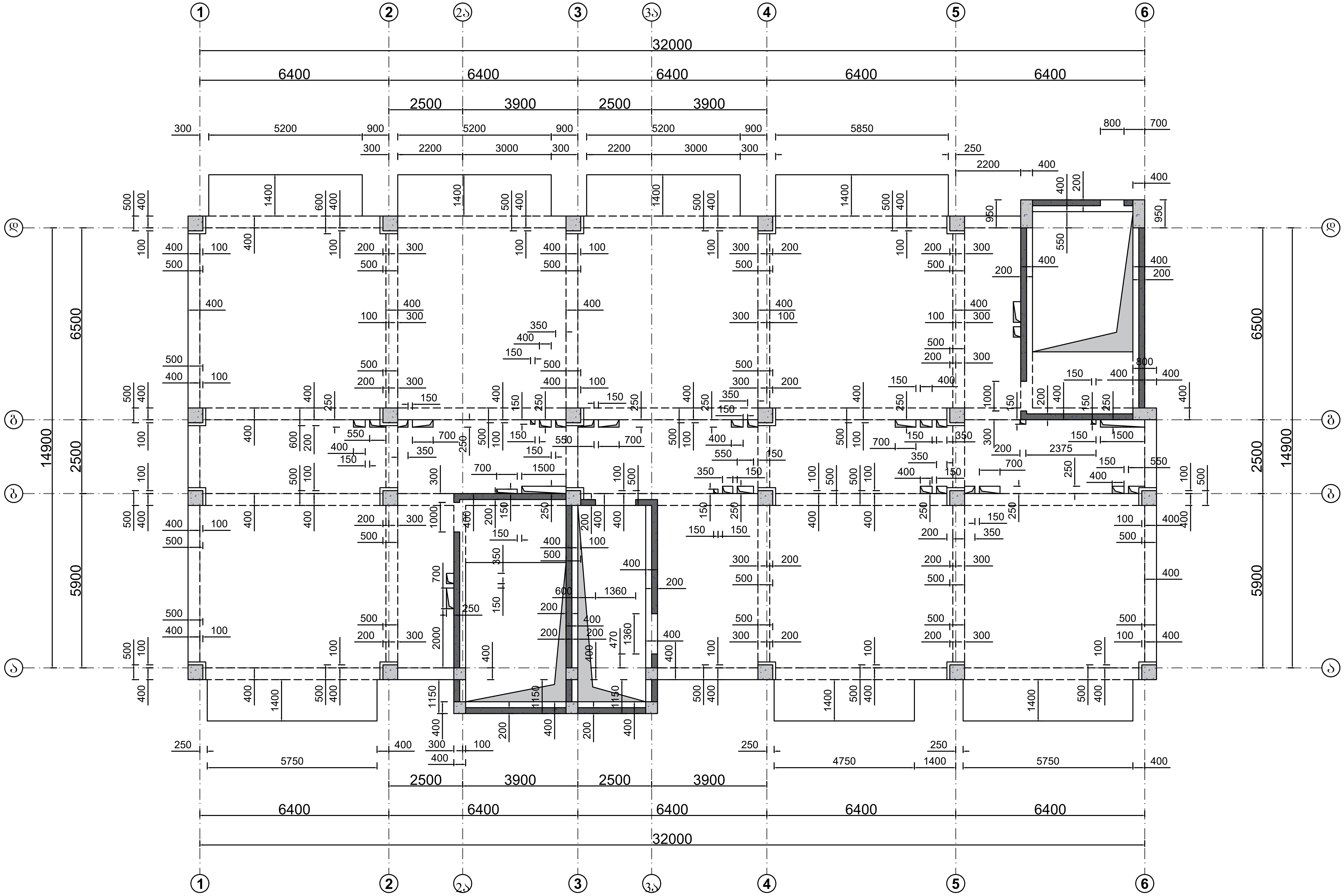

მისამართი:
ქალაქი თბილისი, არსზაყან (დიმიტრი) ემუხვარის II შესახვევი, №9
(ს/კ 01.10.10.019.037

GeorgianHouse
Architrcture Design Construction

საპროექტო ჯგუფი

დირექტორი: თ. დვალი

კონსტრუქტორი: ი. კაკალია

კონსტრუქტორი: გ. ხვიჩია

სათაური :
გადახურვის ფილის საყალიბო გეგმა +7.00 ნიშნულზე

A3	24.06.2026

ბ- 019

გადახურვის ფილის საყალიბო გეგმა +10.20 ნიშნულზე

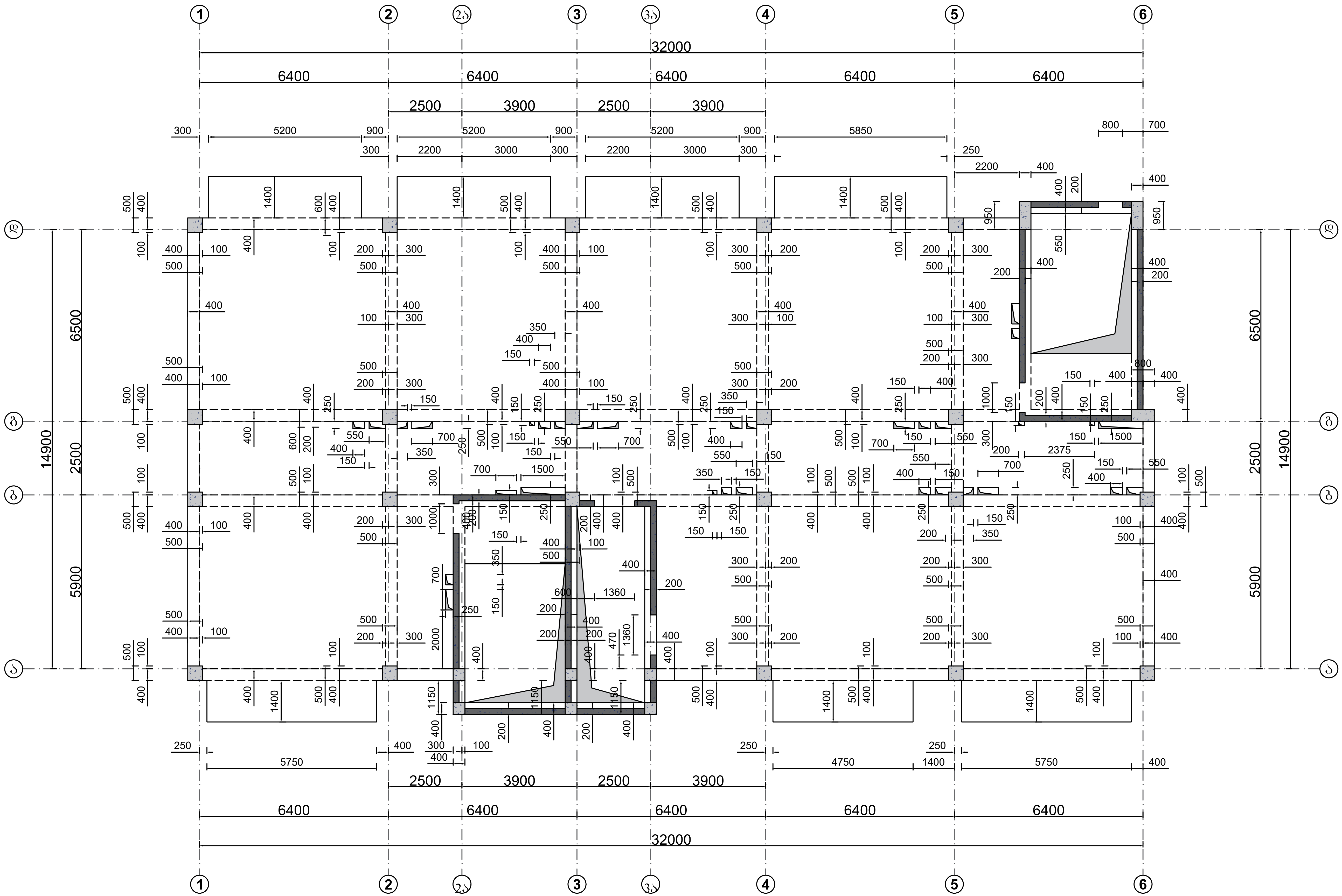

მისამართი:
ქალაქი თბილისი, არსზაყან
(დიმიტრი) ემუხვარის II შესახვევი,
№9
(ს/კ 01.10.10.019.037

GeorgianHouse
Architrcture Design Construction

საპროექტო ჯგუფი

დირექტორი: თ. დვალი

კონსტრუქტორი: ი. კაკალია

კონსტრუქტორი: გ. ხვიჩია

სათაური :
გადახურვის ფილის საყალიბო გეგმა +10.20 ნიშნულზე

A3	24.06.2026

გ- 020

გადახურვის ფილის საყალიბო გეგმა +13.40 ნიშნულზე

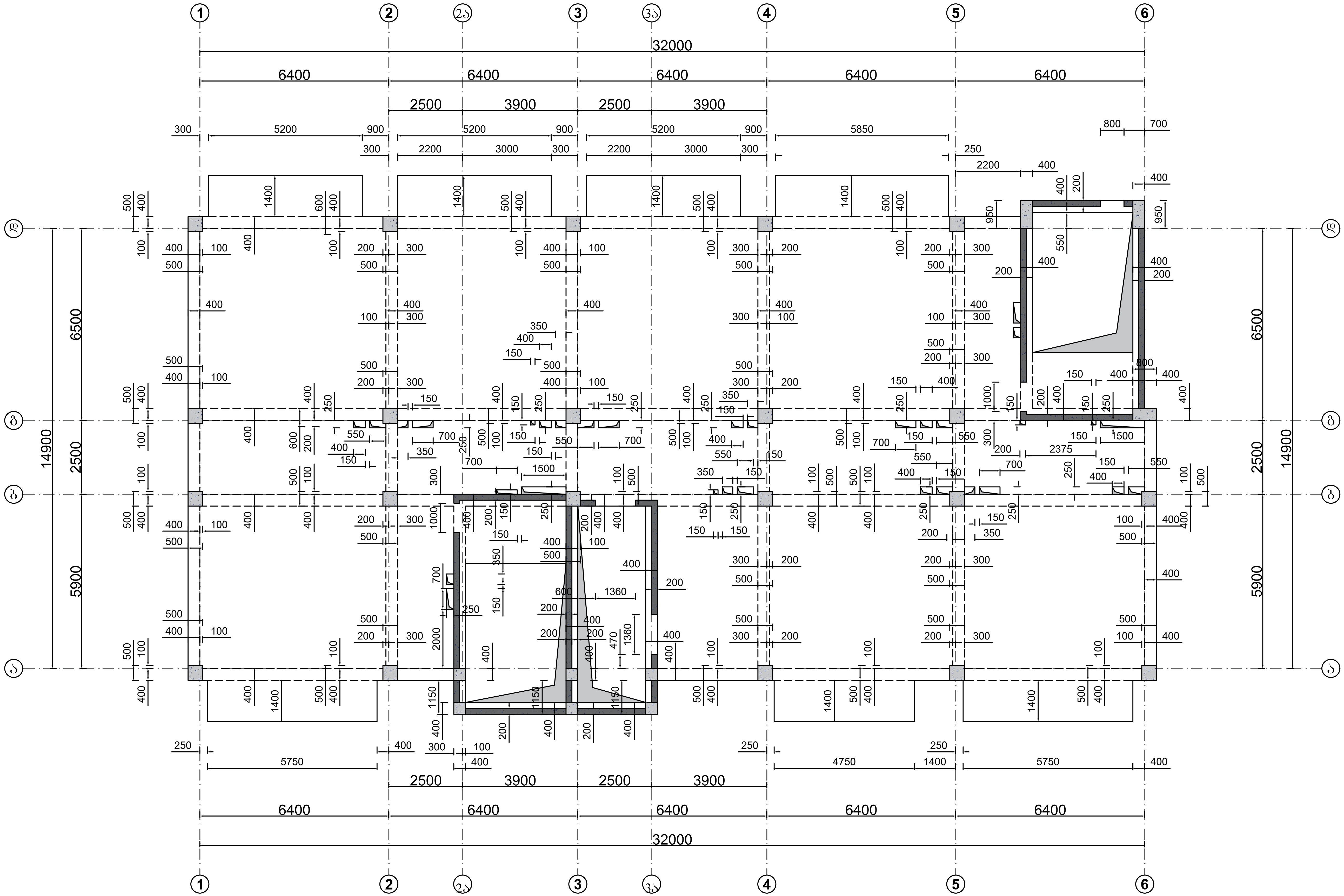

მისამართი:
ქალაქი თბილისი, არსზაყან (დიმიტრი) ემუხვარის II შესახვევი, №9
(ს/კ 01.10.10.019.037

GeorgianHouse
Architrcture Design Construction

საპროექტო ჯგუფი

დირექტორი: თ. დვალი

კონსტრუქტორი: ი. კაკალია

კონსტრუქტორი: გ. ხვიჩია

სათაური :
გადახურვის ფილის საყალიბო გეგმა +13.40 ნიშნულზე

A3 | 24.06.2026

გ- 021

გადახურვის ფილის საყალიბო გეგმა +16.60 ნიშნულზე

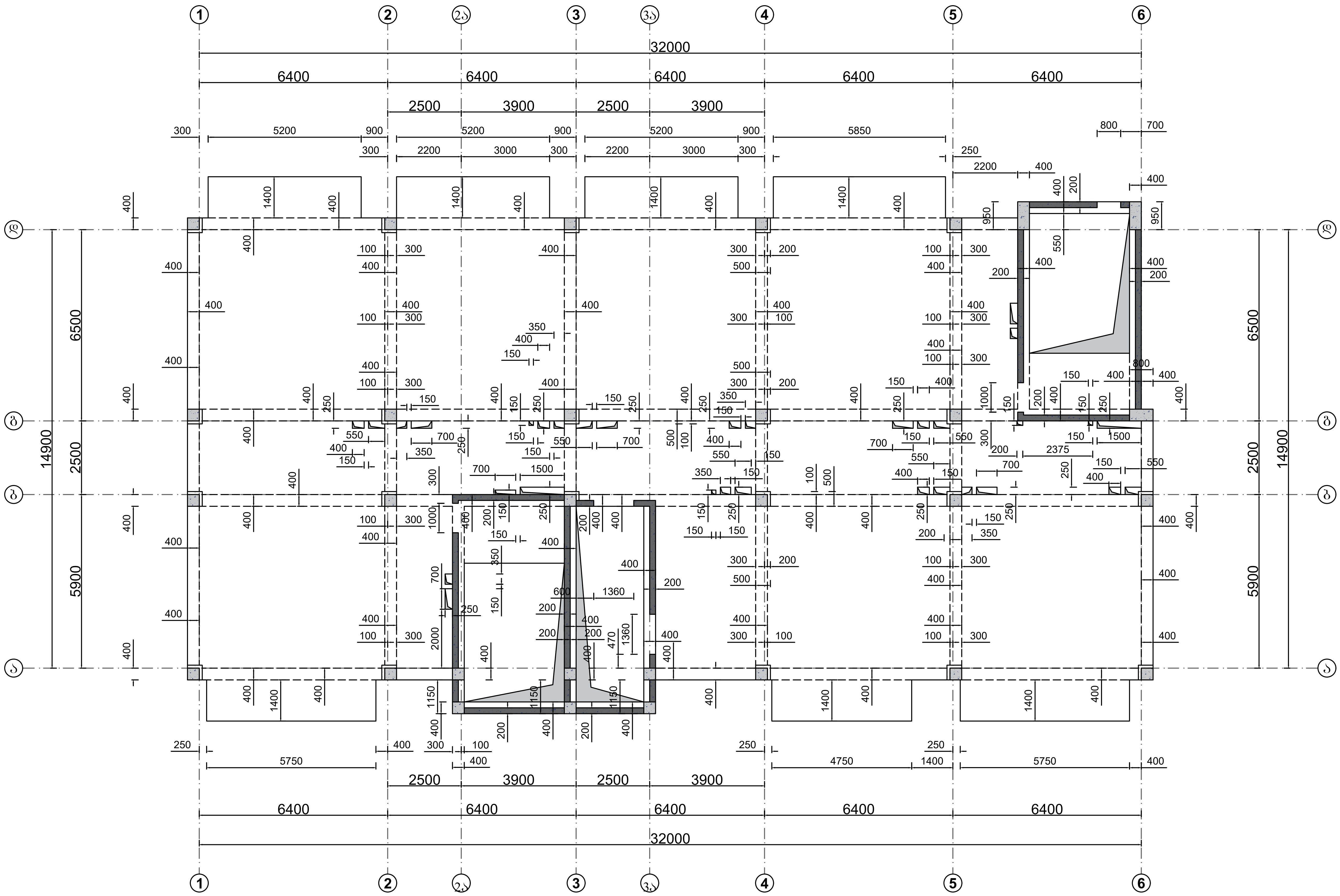

მისამართი:
ქალაქი თბილისი, არსზაყან
(დიმიტრი) ემუხვარის II შესახვევი,
№9
(ს/კ 01.10.10.019.037

GeorgianHouse
Architrcture Design Construction

საპროექტო ჯგუფი

დირექტორი: თ. დვალი

კონსტრუქტორი: ი. კაკალია

კონსტრუქტორი: გ. ხვიჩია

სათაური :
გადახურვის ფილის საყალიბო გეგმა +16.60 ნიშნულზე

A3	24.06.2026

ბ- 022

გადახურვის ფილის საყალიბო გეგმა +19.80 ნიშნულზე

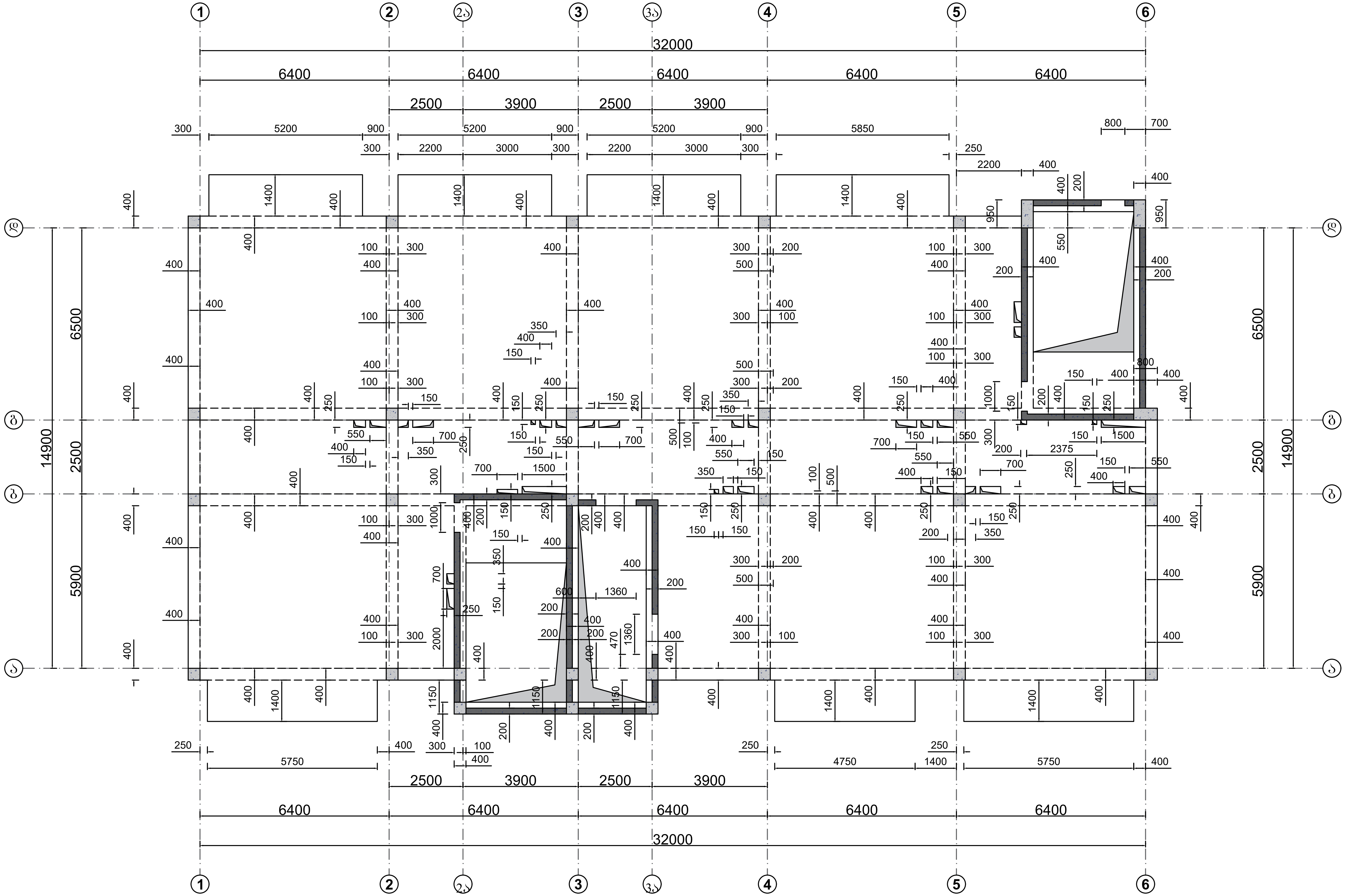

მისამართი:
ქალაქი თბილისი, არსზაყან (დიმიტრი) ემუხვარის II შესახვევი, №9
(ს/კ 01.10.10.019.037

GeorgianHouse
Architrcture Design Construction

საპროექტო ჯგუფი

დირექტორი: თ. დვალი

კონსტრუქტორი: ი. კაკალია

კონსტრუქტორი: გ. ხვიჩია

სათაური :
გადახურვის ფილის საყალიბო გეგმა +19.80 ნიშნულზე

A3 | 24.06.2026

ბ- 023

გადახურვის ფილის საყალიბო გეგმა +23.00 ნიშნულზე

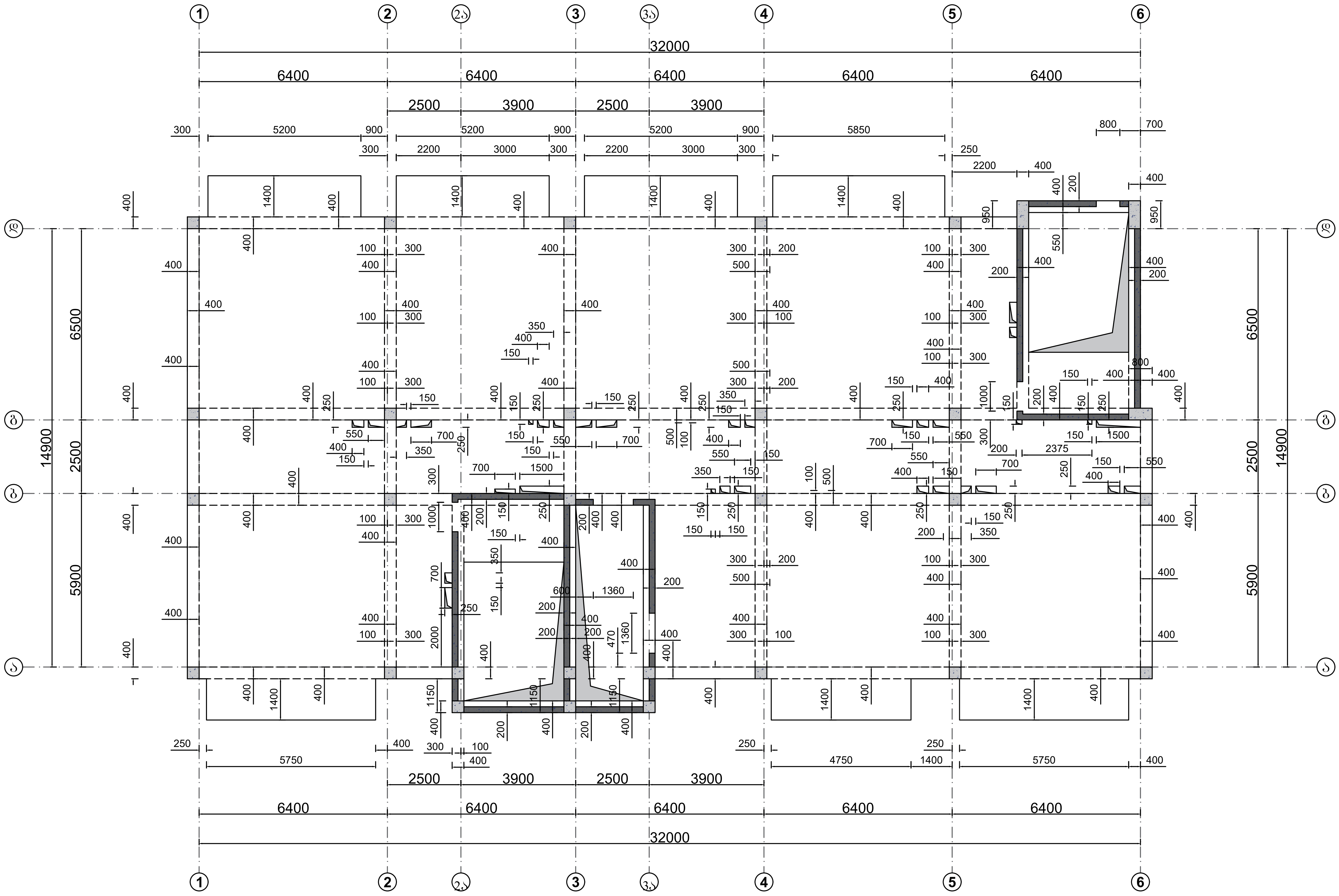

მისამართი:
ქალაქი თბილისი, არსზაყან (დიმიტრი) ემუხვარის II შესახვევი, №9
(ს/კ 01.10.10.019.037

GeorgianHouse
Architrcture Design Construction

საპროექტო ჯგუფი

დირექტორი: თ. დვალი

კონსტრუქტორი: ი. კაკალია

კონსტრუქტორი: გ. ხვიჩია

სათაური :
გადახურვის ფილის საყალიბო გეგმა +23.00 ნიშნულზე

A3	24.06.2026

გ- 024

გადახურვის ფილის საყალიბო გეგმა +26.20 ნიშნულზე

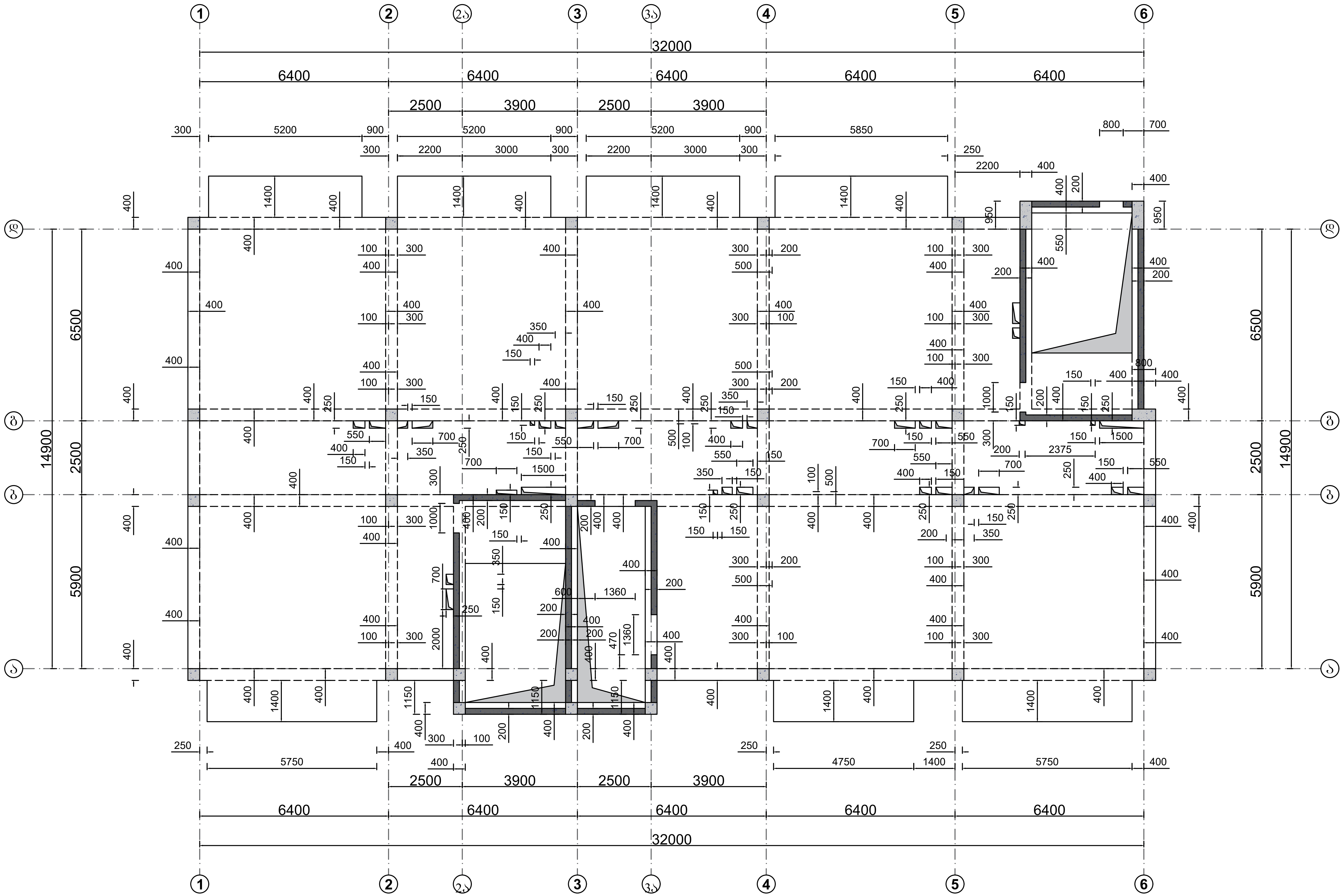

მისამართი:
ქალაქი თბილისი, არსზაყან (დიმიტრი) ემუხვარის II შესახვევი, №9
(ს/კ 01.10.10.019.037

GeorgianHouse
Architrcture Design Construction

საპროექტო ჯგუფი

დირექტორი: თ. დვალი

კონსტრუქტორი: ი. კაკალია

კონსტრუქტორი: გ. ხვიჩია

სათაური :
გადახურვის ფილის საყალიბო გეგმა +26.20 ნიშნულზე

A3	24.06.2026

ბ- 025

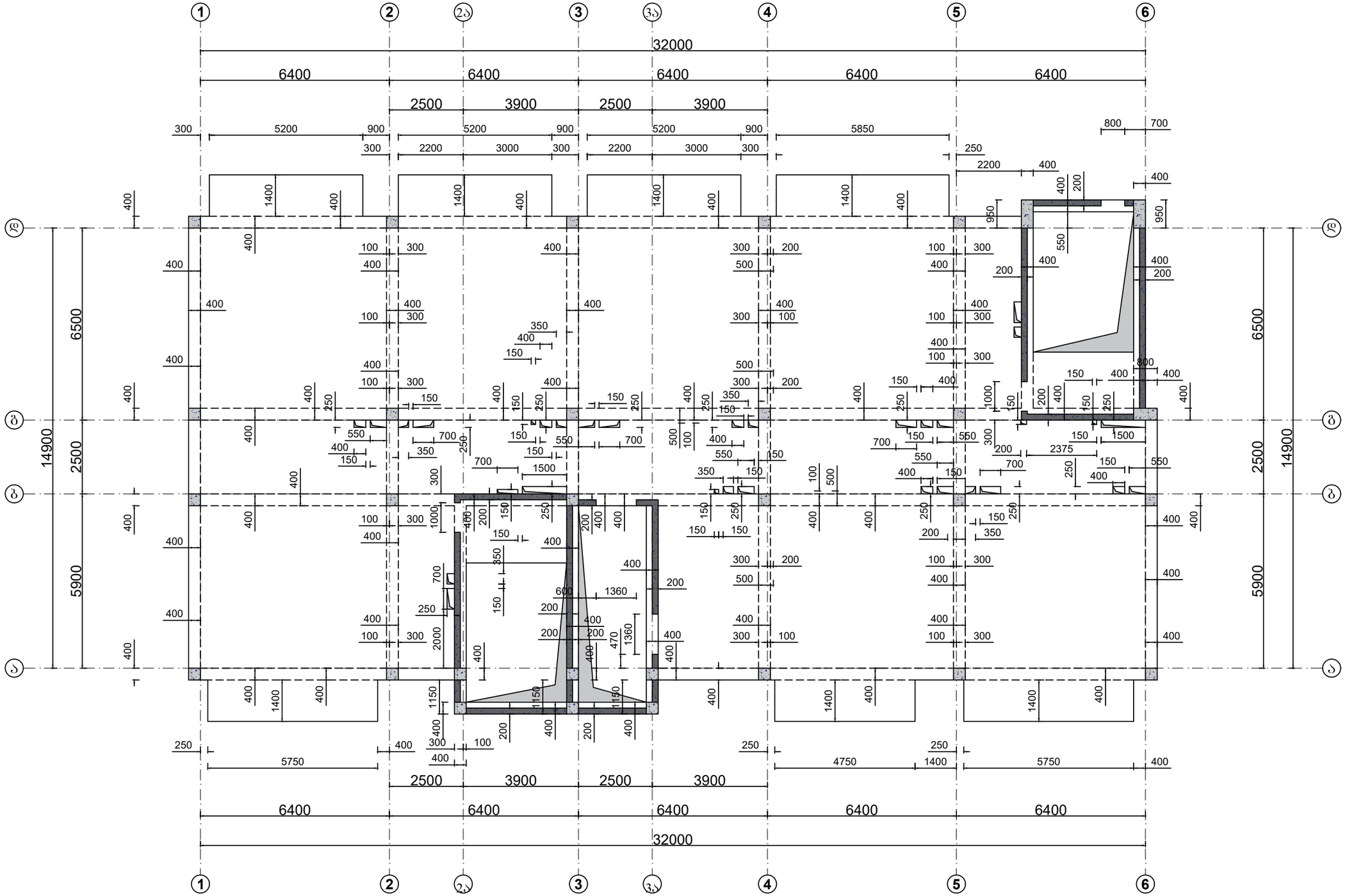

მისამართი:
ქალაქი თბილისი, არსზაქან (დიმიტრი) ემუხვარის II შესახვევი, №9
(ს/კ 01.10.10.019.037

GeorgianHouse
Architrcture Design Construction

საპროექტო ჯგუფი

დირექტორი: ი. დვალი

კონსტრუქტორი: ი. კაკალია

კონსტრუქტორი: გ. ხვინია

სათაური :
ბალახშირის შიდის საანალიზო ბეჭდა +29.40 ნიშნულზე

A3 | 24.06.2026

გ- 026

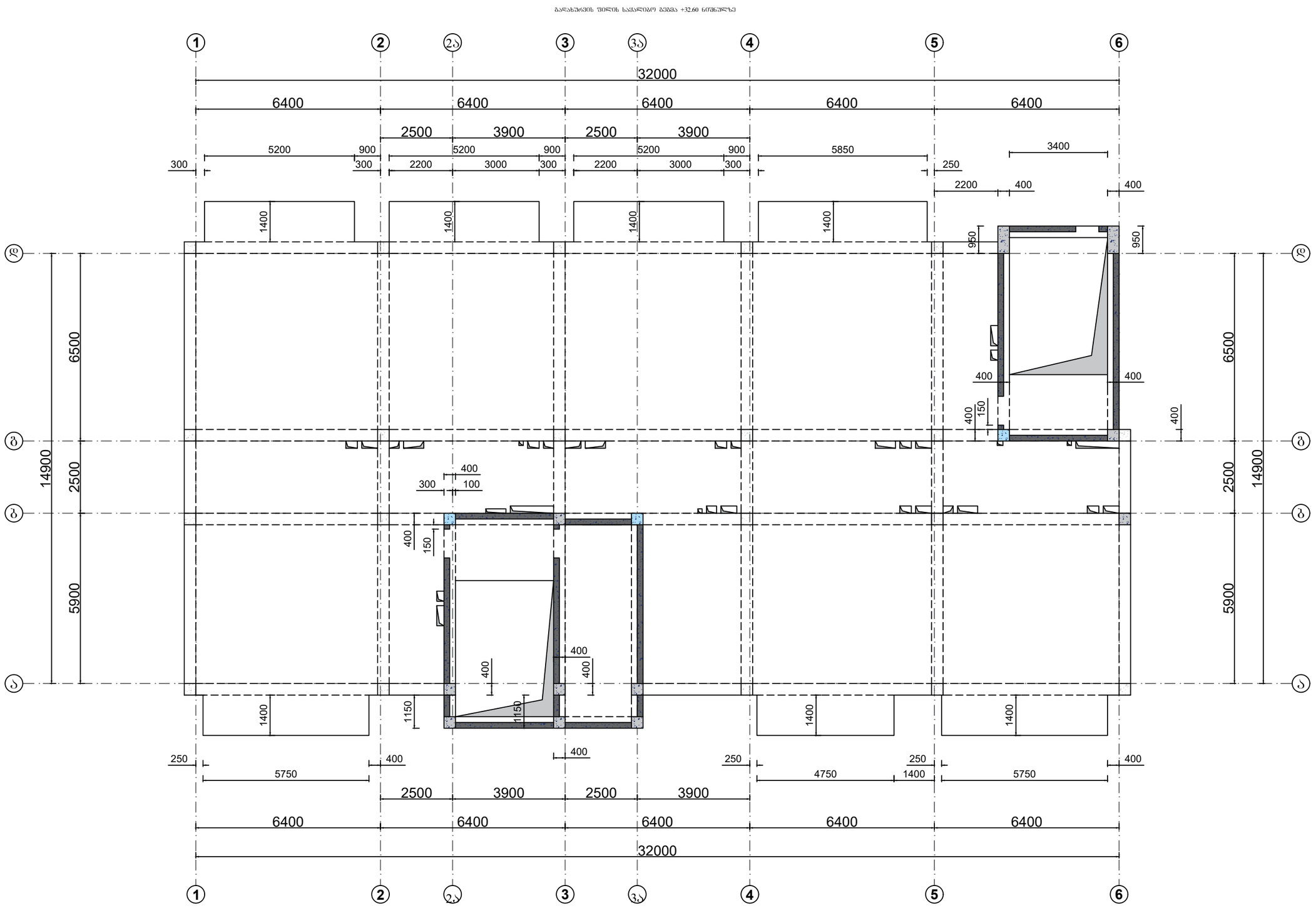

მისამართი:
ქალაქი თბილისი, არსზაქან
(დიმიტრი) ემუხვარის II შესახვევი №9
(ს/კ 01.10.10.019.037)

GeorgianHouse
Architrcture Design Construction

საპროექტო ჯგუფი

დირექტორი: მ. ღვალი

კონსტრუქტორი: მ. კაკალია

კონსტრუქტორი: გ. ხვიბია

სათაური :
ბალახურჯის შიდის საპალიბრო გეგმა +32.60 ნიშნულზე

A3	24.06.2026

გ- 027

გადახურვის ფილის საყალიბო გეგმა +35.80 ნიშნულზე

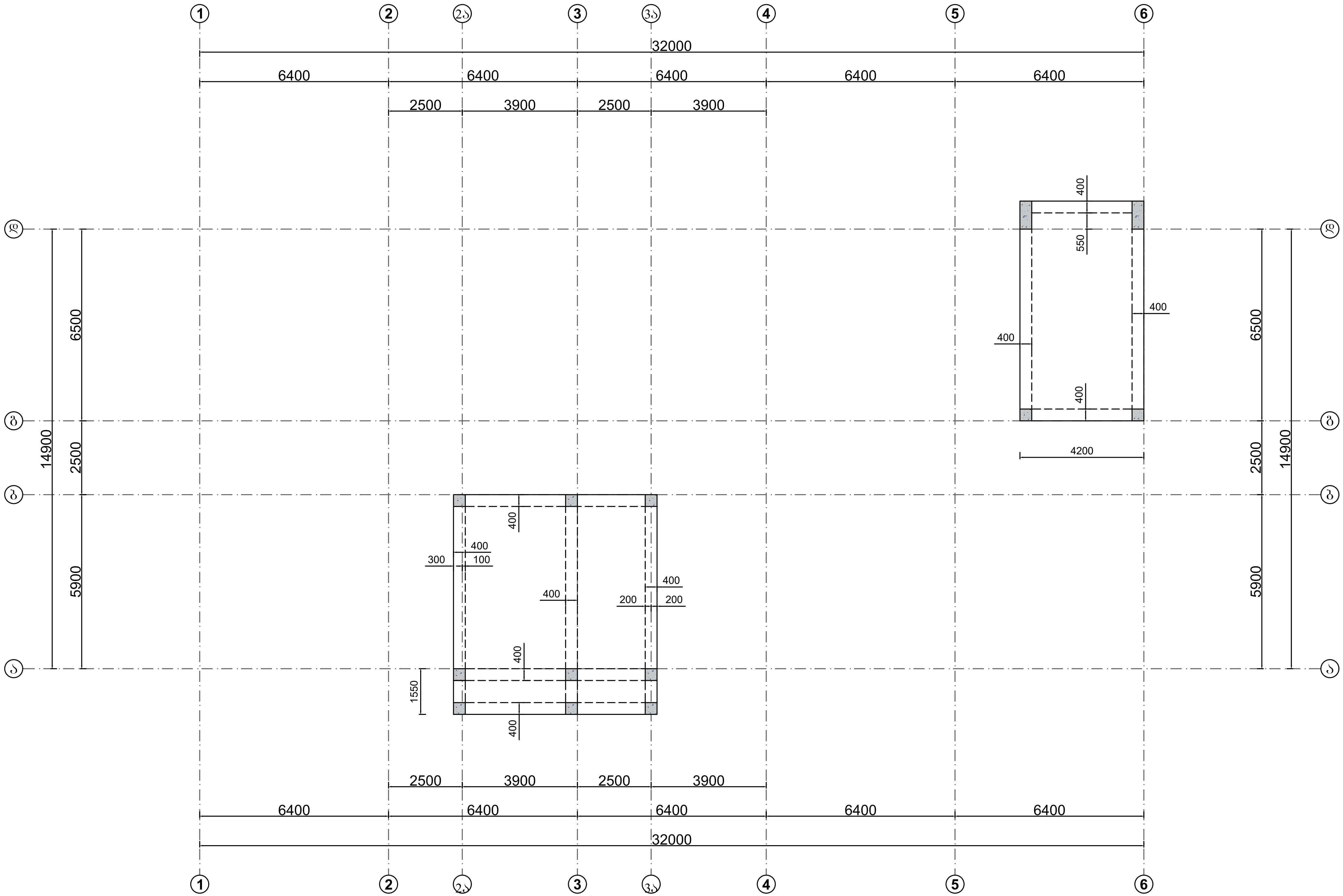

მისამართი:
ქალაქი თბილისი, არსზაყან (დიმიტრი) ემუხვარის II შესახვევი, №9
(ს/კ 01.10.10.019.037

GeorgianHouse
Architrcture Design Construction

საპროექტო ჯგუფი

დირექტორი: თ. დვალი

კონსტრუქტორი: ი. კაკალია

კონსტრუქტორი: გ. ხვიჩია

სათაური :
გადახურვის ფილის საყალიბო გეგმა +35.80 ნიშნულზე

A3	24.06.2026

ბ- 028

სვეტების მარკირება -4.60 ნიშნულზე

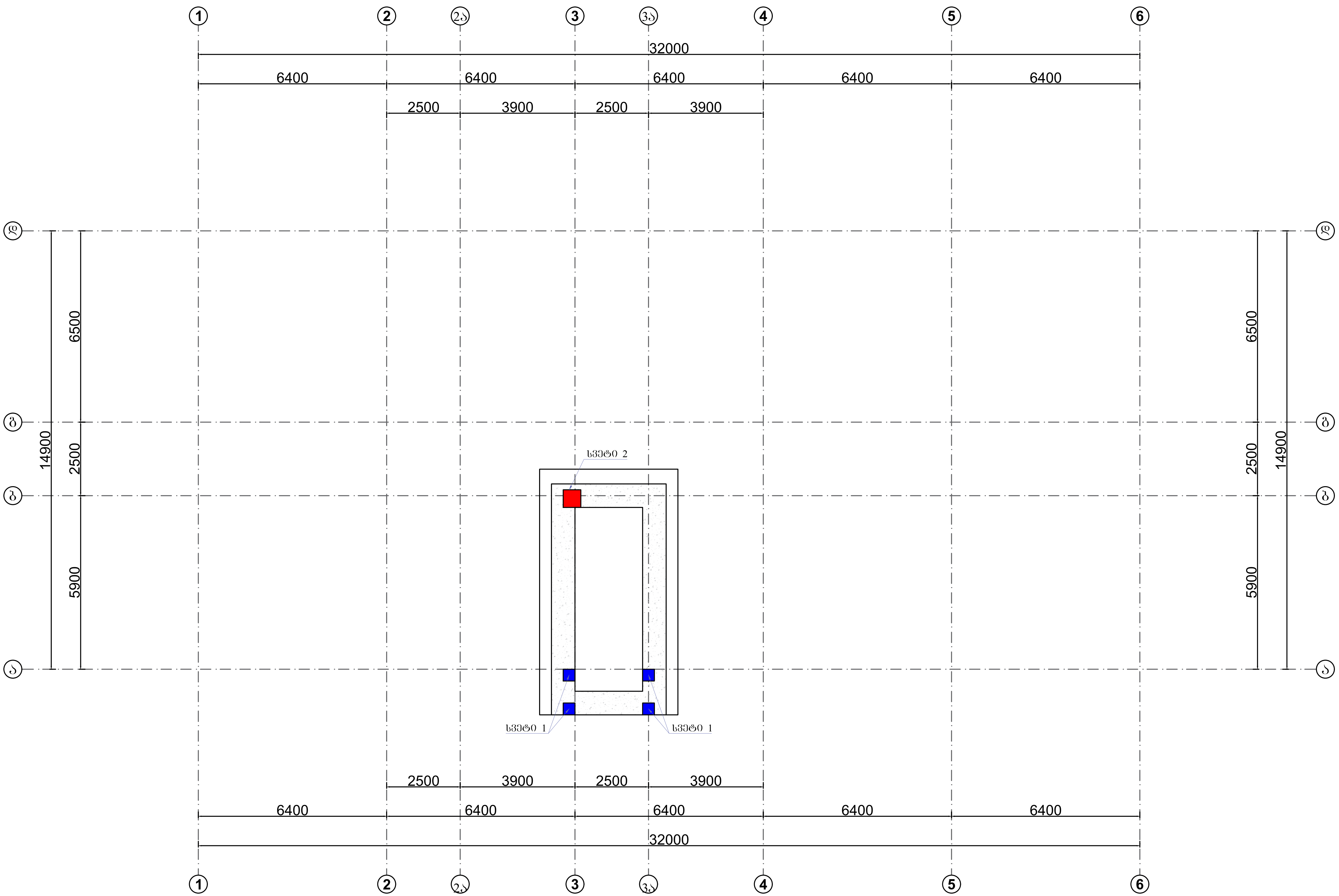

მისამართი:
ქალაქი თბილისი, არსზაყან (დიმიტრი) ემუხვარის II შესახვევი, №9
(ს/კ 01.10.10.019.037

GeorgianHouse
Architrcture Design Construction

საპროექტო ჯგუფი

დირექტორი: თ. დვალი

კონსტრუქტორი: ი. კაკალია

კონსტრუქტორი: გ. ხვიჩია

სათაური :
სვეტების მარკირება -4.60 ნიშნულზე

A3	24.06.2026

სვეტების მარკირება -3.20 ნიშნულზე

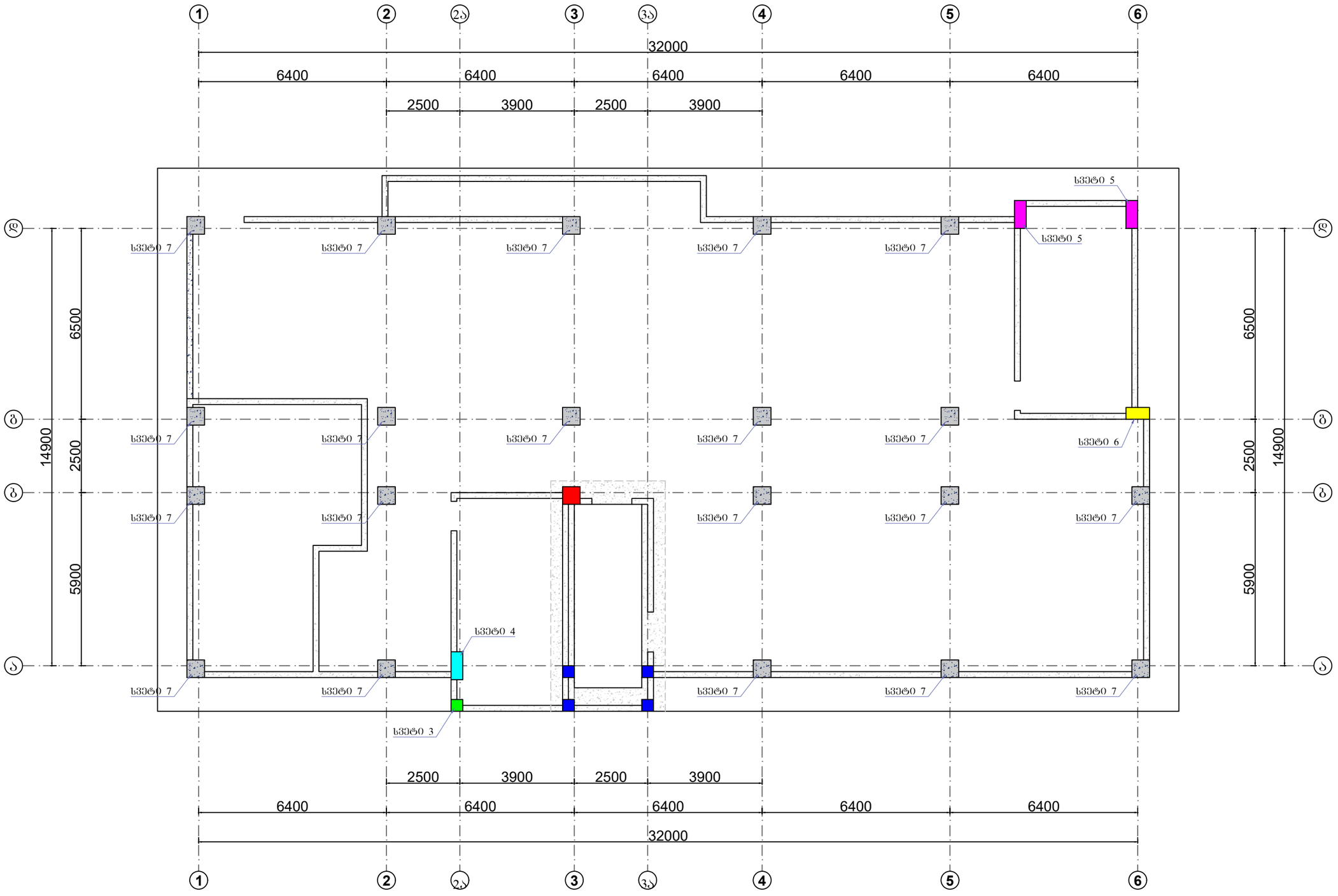

მისამართი:
ქალაქი თბილისი, არსებული
(დიმიტრი) ემუხვარის II შესახვევი,
№9
(ს/კ 01.10.10.019.037

GeorgianHouse
Architrcture Design Construction

საპროექტო ჯგუფი

დირექტორი: თ. დვალი

კონსტრუქტორი: ი. კაკალია

კონსტრუქტორი: გ. ხვინია

სათაური :
სვეტების მარკირება -3.20 ნიშნულზე

A3 | 24.06.2026

გ- 030

სვეტების მარკირება +32.60 ნიშნულზე

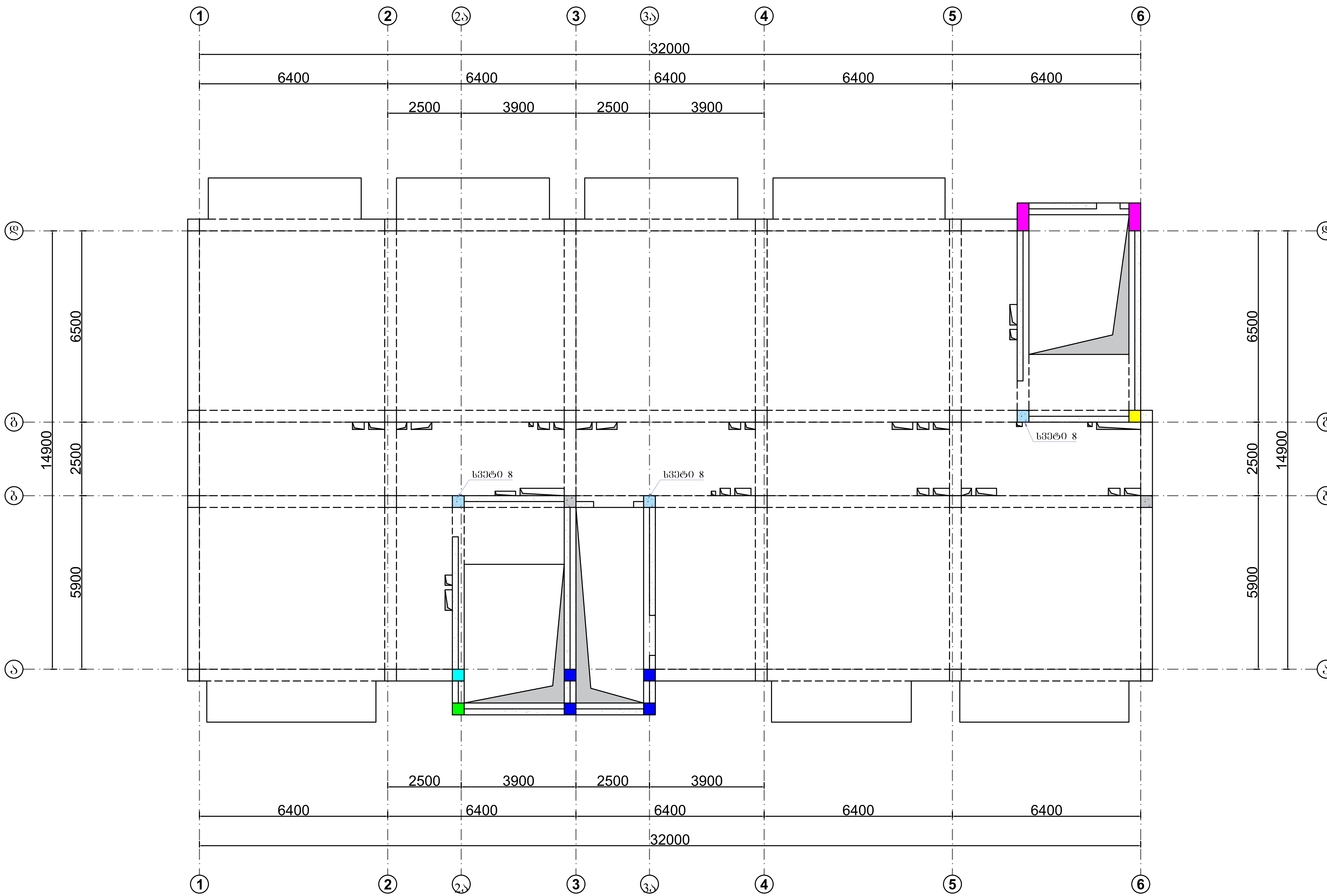

მისამართი:
ქალაქი თბილისი, არსზაყან (დიმიტრი) ემუხვარის II შესახვევი, №9
(ს/კ 01.10.10.019.037

GeorgianHouse
Architrcture Design Construction

საპროექტო ჯგუფი

დირექტორი: თ. დვალი

კონსტრუქტორი: ი. კაკალია

კონსტრუქტორი: გ. ხვიჩია

სათაური :
სვეტების მარკირება +32.60 ნიშნულზე

A3	24.06.2026

გ- 031

სვეტი 1

4 ც

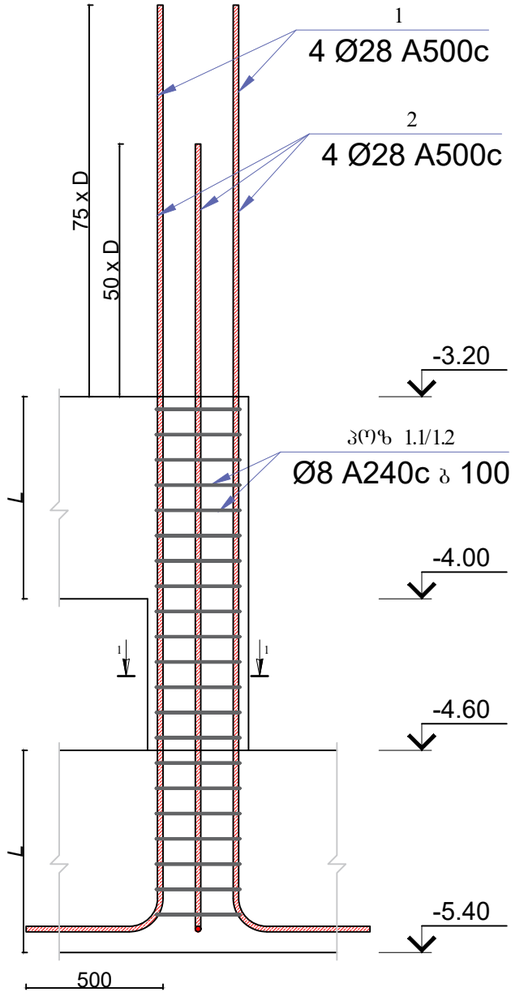

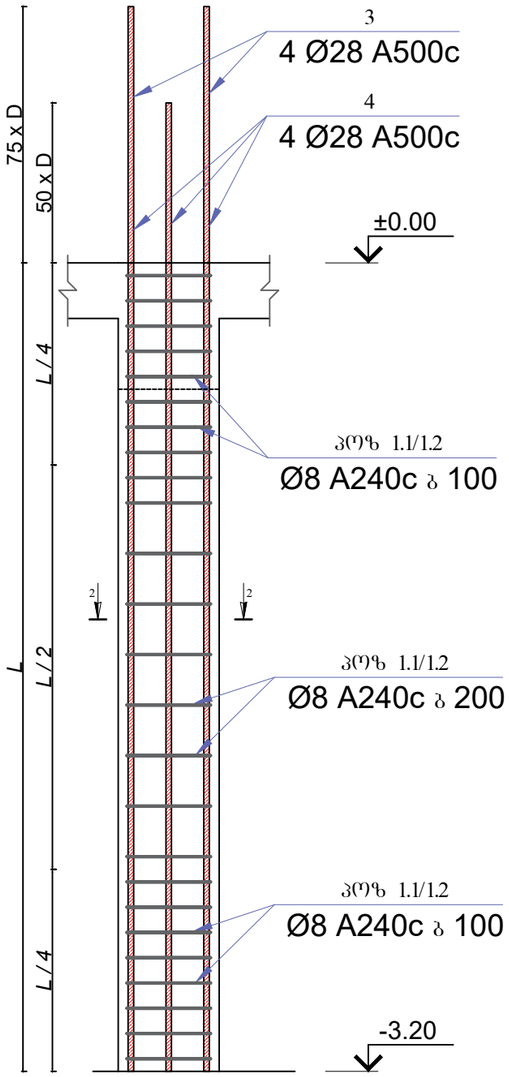

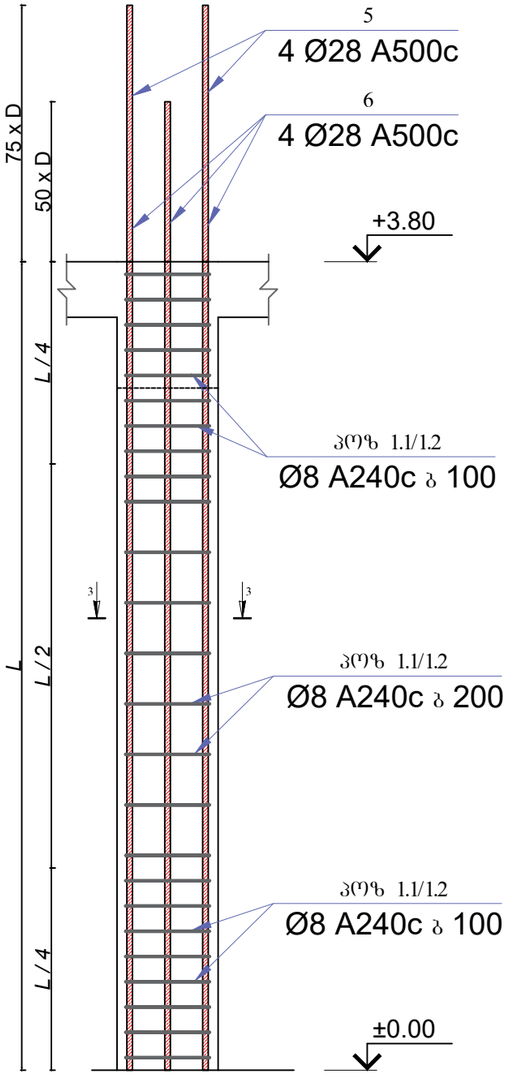

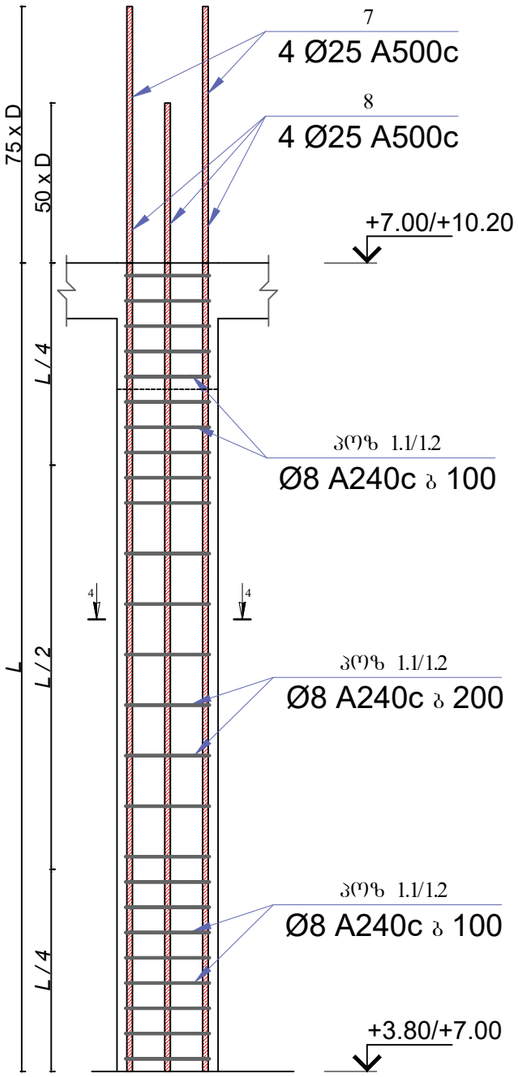

კვეთი 1-1

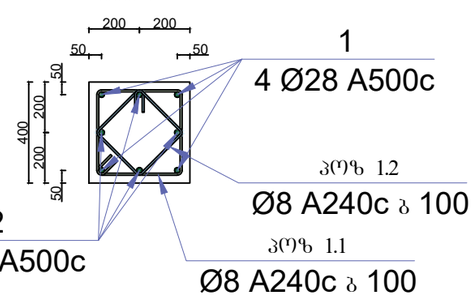

კვეთი 2-2

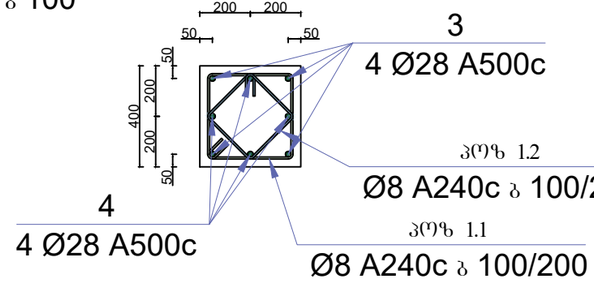

კვეთი 3-3

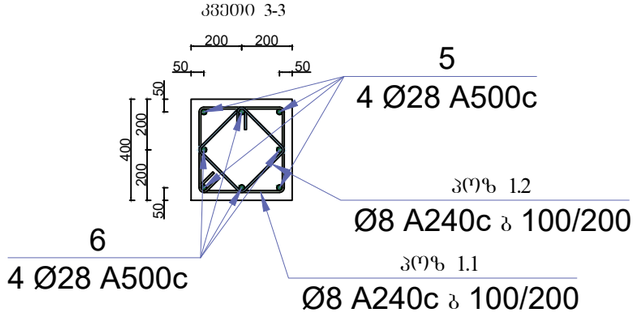

პოზიცია 1.1

ø8 A240c

L=1500 მმ

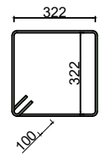

პოზიცია 1.2

ø8 A240c

L=1140 მმ



კვეთი 4-4

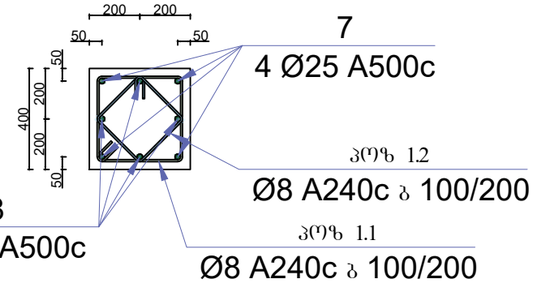

მისამართი:
ქალაქი თბილისი, არსზაქარ (დიმიტრი) ემუხვარის II შესახვევი, №9
(ს/კ 01.10.10.019.037

GeorgianHouse
Architrcture Design Construction

საპროექტო ჯგუფი

დირექტორი: თ. ჯვალი

კონსტრუქტორი: ი. კაკალია

კონსტრუქტორი: გ. ხვინია

სათაური :

სვეტი 1

A3	24.06.2026

გ- 032

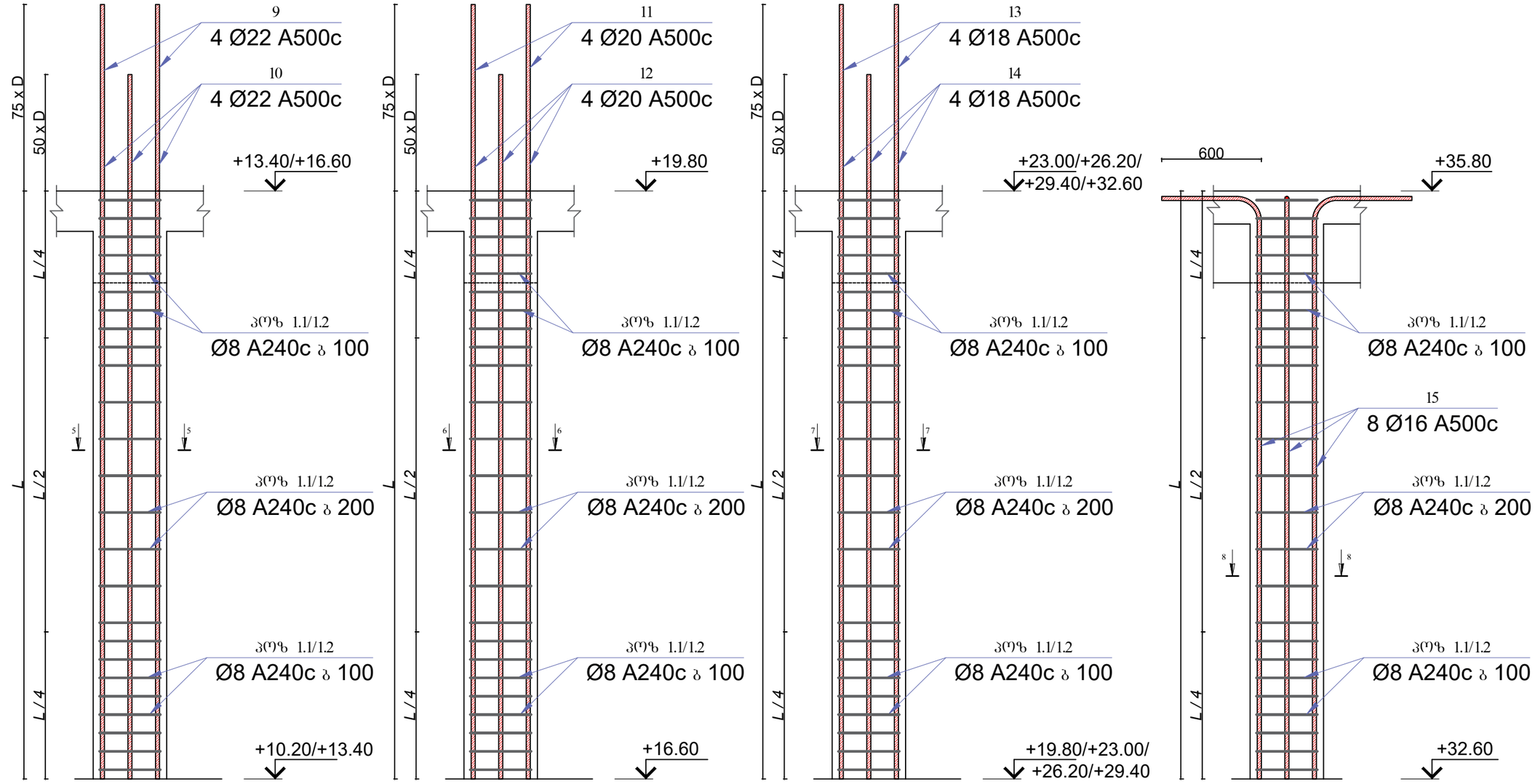

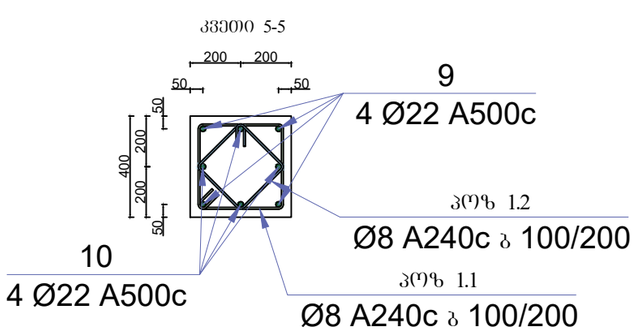

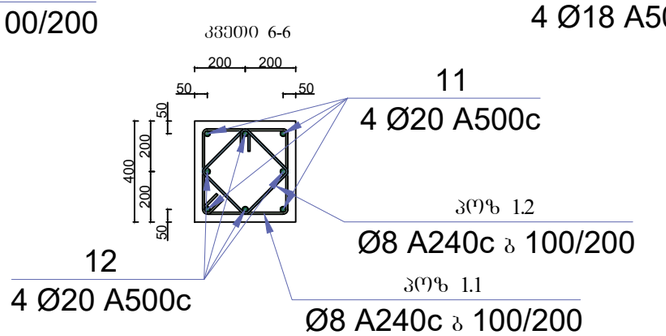

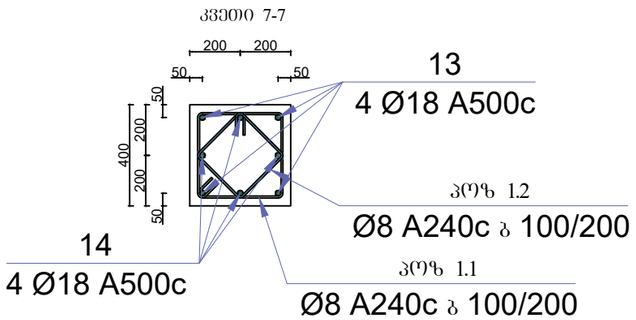

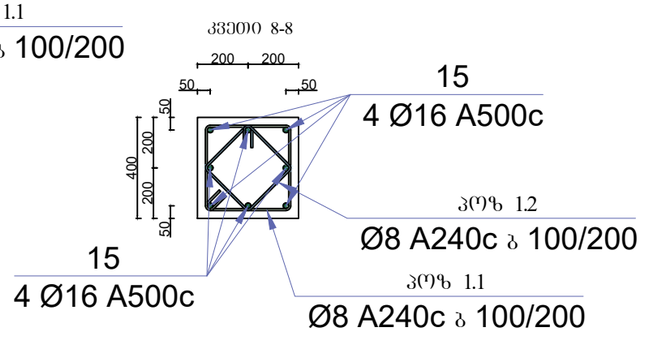

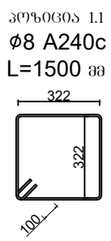

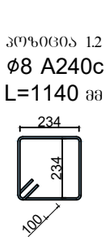

მისამართი:
ქალაქი თბილისი, არსზაქარ (დიმიტრი) ემუხვარის II შესახვევი, №9
(ს/კ 01.10.10.019.037

GeorgianHouse
Architrcture Design Construction

საპროექტო ჯგუფი

დირექტორი: თ. დვალი

კონსტრუქტორი: თ. კაკალია

კონსტრუქტორი: გ. ხვინია

სათაური :
სვეტი 1

A3 | 24.06.2026

გ- 033

სვეტების სპეციფიკაცია						რაოდენობა		4
დასახელება	პოზ.	ესკიზი	დიამეტრი და მარკა	ელემენტის სიგრძე (მ)	რაოდენობა (ცალი)	საერთო სიგრძე (მ)	გრძივი მეტრის წონა (კგ)	საერთო წონა (კგ)
სვეტი №1	1		Ø 28 A500c	4.80	4	19.20	4.834	371.22
	2		Ø 28 A500c	4.10	4	16.40	4.834	317.09
	3		Ø 28 A500c	5.30	4	21.20	4.834	409.89
	4		Ø 28 A500c	4.60	4	18.40	4.834	355.76
	5		Ø 28 A500c	5.90	4	23.60	4.834	456.30
	6		Ø 28 A500c	5.20	4	20.80	4.834	402.16
	7		Ø 25 A500c	5.08	8	40.60	3.853	625.79
	8		Ø 25 A500c	4.45	8	35.60	3.853	548.72
	9		Ø 22 A500c	4.85	8	38.80	2.984	463.12
	10		Ø 22 A500c	4.30	8	34.40	2.984	410.60
	11		Ø 20 A500c	4.70	4	18.80	2.466	185.45
	12		Ø 20 A500c	4.20	4	16.80	2.466	165.73
	13		Ø 18 A500c	4.55	16	72.80	1.998	581.70
	14		Ø 18 A500c	4.10	16	65.60	1.998	524.17
	15		Ø 16 A500c	3.80	8	30.40	1.578	191.93
	1.1		Ø 8 A240c	1.50	282	423.00	0.395	668.34
	1.2		Ø 8 A240c	1.14	282	321.48	0.395	507.94
	ბეტონის მოცულობა	B25	მ³	21.504	არმატურის ჯამი	Ø 16 A500c	კგ	191.93
						Ø 18 A500c	კგ	1105.86
						Ø 20 A500c	კგ	351.18
						Ø 22 A500c	კგ	873.73
						Ø 25 A500c	კგ	1174.50
						Ø 28 A500c	კგ	2312.42
						Ø 8 A240c	კგ	1176.28
						Σ	კგ	7185.90

მისამართი:
ქალაქი თბილისი, არსებული (დიდუბტრი) ემუხვარის II შესახვევი, №9
(ს/კ 01.10.10.019.037

GeorgianHouse
Architrcture Design Construction

საპროექტო ჯგუფი

დირექტორი: თ. ლეკი

კონსტრუქტორი: ი. კაკალია

კონსტრუქტორი: გ. ხვინია

სათაური :
სვეტი 1

A3 | 24.06.2026

გ- 034

სვეტი 2

1 ც

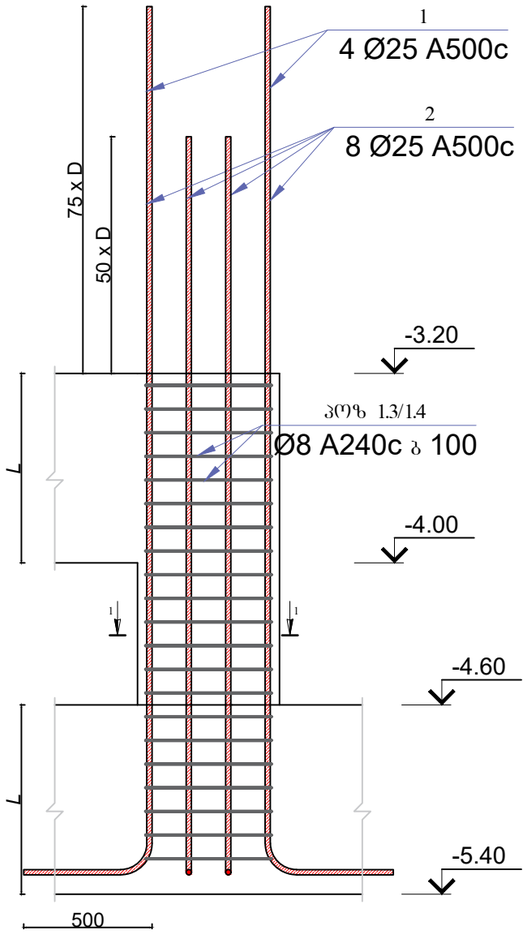

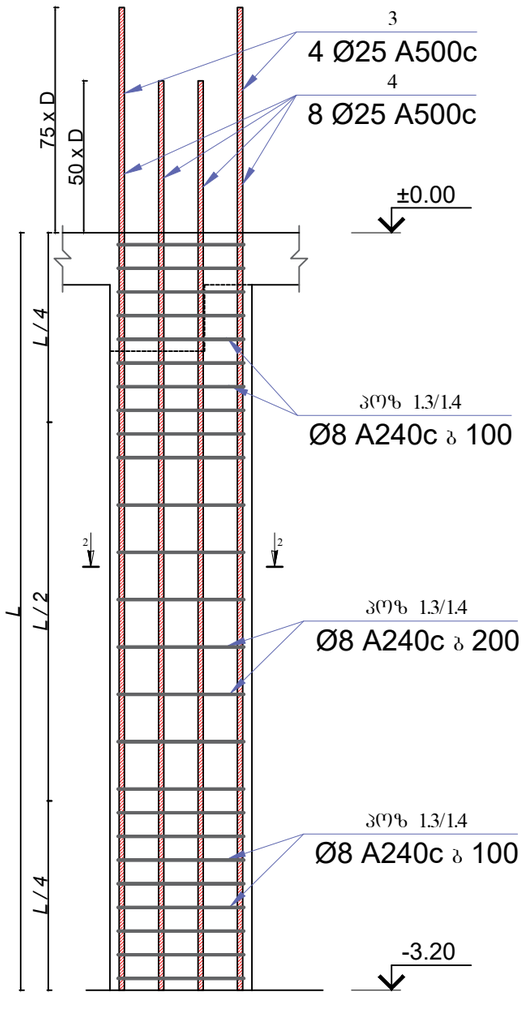

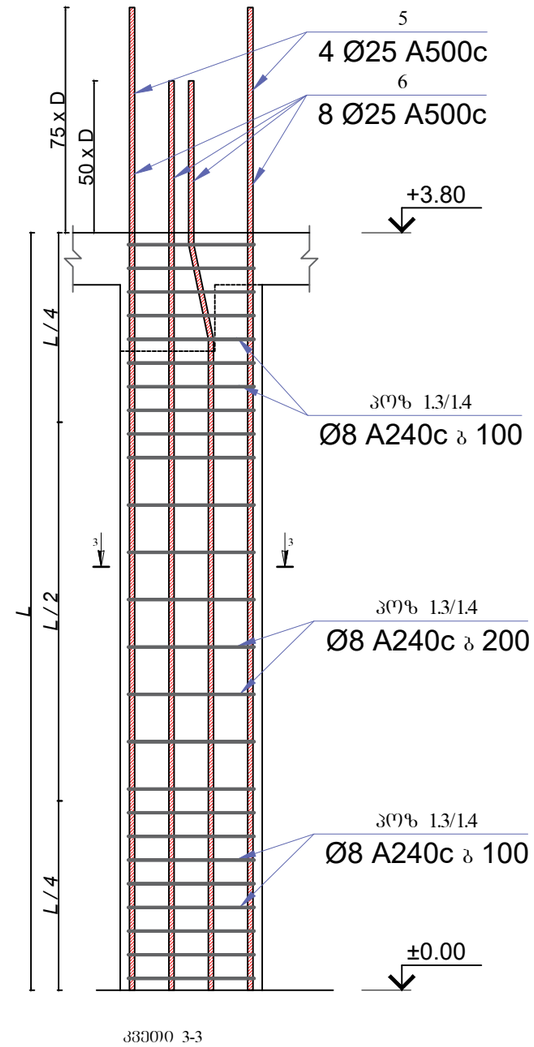

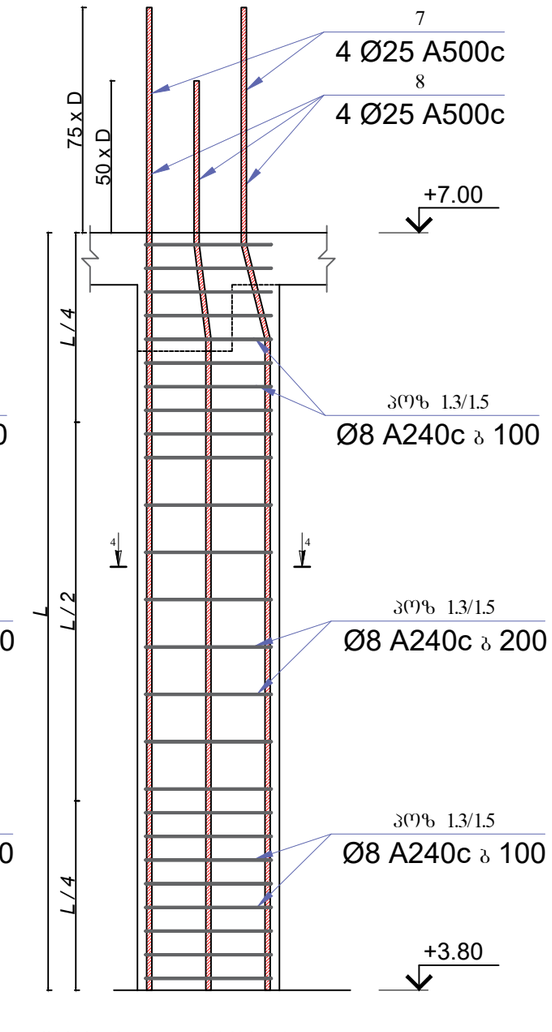

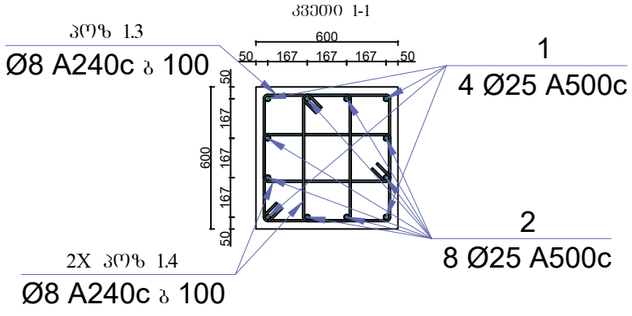

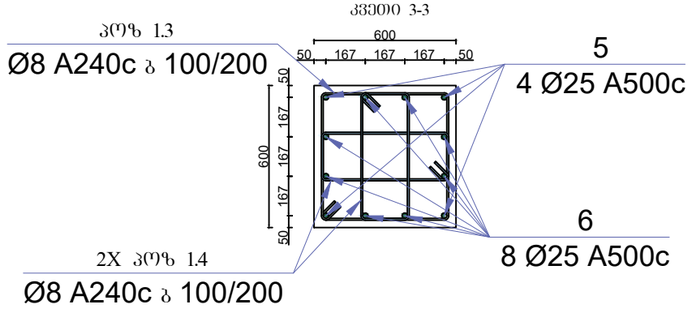

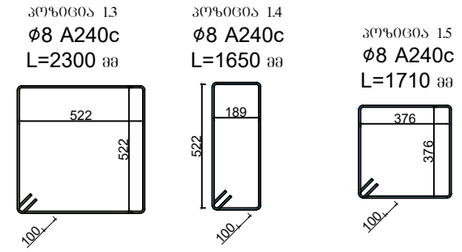

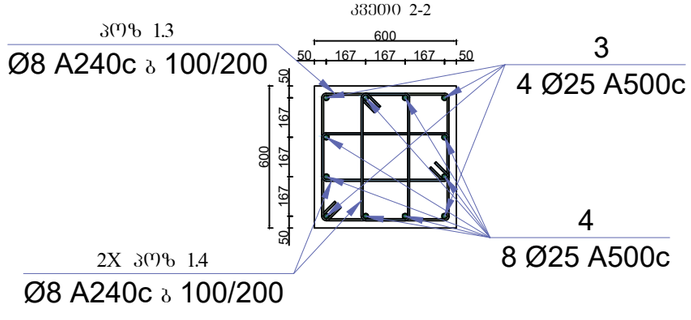

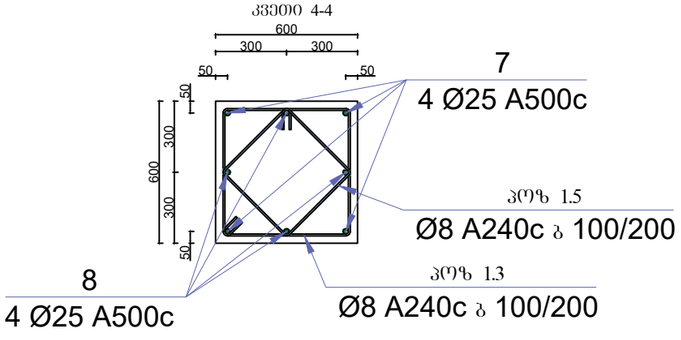

მისამართი:
ქალაქი თბილისი, არსზაქარ (დიმიტრი) ემუხვარის II შესახვევი, №9
(ს/კ 01.10.10.019.037

GeorgianHouse
Architrcture Design Construction

საპროექტო ჯგუფი

დირექტორი: თ. ლეკალი

კონსტრუქტორი: ი. კაკალია

კონსტრუქტორი: გ. ხვინია

სათაური :

სვეტი 2

A3	24.06.2026

გ- 035

9
4 Ø22 A500c
10
4 Ø22 A500c
75 x D
50 x D
+10.20
L / 4
L / 2
L
L / 4
პოზ 1.6/1.7
Ø8 A240c ბ 100
5
5
პოზ 1.6/1.7
Ø8 A240c ბ 200
პოზ 1.6/1.7
Ø8 A240c ბ 100
+7.00

11
4 Ø20 A500c
12
4 Ø20 A500c
75 x D
50 x D
+13.40
L / 4
L / 2
L
L / 4
პოზ 1.6/1.7
Ø8 A240c ბ 100
6
6
პოზ 1.6/1.7
Ø8 A240c ბ 200
პოზ 1.6/1.7
Ø8 A240c ბ 100
+10.20

13
4 Ø18 A500c
14
4 Ø18 A500c
75 x D
50 x D
+16.60
L / 4
L / 2
L
L / 4
პოზ 1.6/1.7
Ø8 A240c ბ 100
7
7
პოზ 1.6/1.7
Ø8 A240c ბ 200
პოზ 1.6/1.7
Ø8 A240c ბ 100
+13.40

15
4 Ø16 A500c
16
4 Ø16 A500c
75 x D
50 x D
+19.80/+23.00/
+26.20/+29.40/
+32.60
L / 4
L / 2
L
L / 4
პოზ 1.1/1.2
Ø8 A240c ბ 100
8
8
პოზ 1.1/1.2
Ø8 A240c ბ 200
პოზ 1.1/1.2
Ø8 A240c ბ 100
+16.60/+19.80/
+23.00/+26.20/
+29.40

600
+35.80
L / 4
L / 2
L
L / 4
პოზ 1.1/1.2
Ø8 A240c ბ 100
17
8 Ø16 A500c
პოზ 1.1/1.2
Ø8 A240c ბ 200
9
9
პოზ 1.1/1.2
Ø8 A240c ბ 100
+32.60

კვეთი 5-5
500
250 250
50
50
500
250
250
50
9
4 Ø22 A500c
პოზ 1.6
Ø8 A240c ბ 100/200
10
4 Ø22 A500c
პოზ 1.7
Ø8 A240c ბ 100/200

კვეთი 7-7
500
250 250
50
50
500
250
250
50
13
4 Ø18 A500c
პოზ 1.6
Ø8 A240c ბ 100/200
14
4 Ø18 A500c
პოზ 1.7
Ø8 A240c ბ 100/200

კვეთი 9-9
200 200
50
50
400
200
200
50
17
4 Ø16 A500c
პოზ 1.2
Ø8 A240c ბ 100/200
17
4 Ø16 A500c
პოზ 1.1
Ø8 A240c ბ 100/200

კვეთი 6-6
500
250 250
50
50
500
250
250
50
11
4 Ø20 A500c
პოზ 1.6
Ø8 A240c ბ 100/200
12
4 Ø20 A500c
პოზ 1.7
Ø8 A240c ბ 100/200

კვეთი 8-8
200 200
50
50
400
200
200
50
15
4 Ø16 A500c
პოზ 1.2
Ø8 A240c ბ 100/200
16
4 Ø16 A500c
პოზ 1.1
Ø8 A240c ბ 100/200

პოზიცია 1.6
ø8 A240c
L=1890 მმ
422
422
100

პოზიცია 1.7
ø8 A240c
L=1420 მმ
305
305
100

პოზიცია 1.1
ø8 A240c
L=1500 მმ
322
322
100

პოზიცია 1.2
ø8 A240c
L=1140 მმ
234
234
100

მისამართი:
ქალაქი თბილისი, არსზაქან
(დიმიტრი) ემუხვარის II შესახვევი,
№9
(ს/კ 01.10.10.019.037

GeorgianHouse
Architrcture Design Construction

საპროექტო ჯგუფი

დირექტორი: თ. ლეკალი

კონსტრუქტორი: ი. კაკალია

კონსტრუქტორი: გ. ხვინია

სათაური :

სვეტი 2

A3	24.06.2026

გ- 036

სვეტების სპეციფიკაცია						რაოდენობა		1
დასახელება	პოზ.	ესკიზი	დიამეტრი და მარკა	ელემენტის სიგრძე (მ)	რაოდენობა (ცალი)	საერთო სიგრძე (მ)	გრძივი მეტრის წონა (კგ)	საერთო წონა (კგ)
სვეტი №2	1		Ø 25 A500c	4.58	4	18.30	3.853	70.52
	2		Ø 25 A500c	3.95	8	31.60	3.853	121.77
	3		Ø 25 A500c	5.08	4	20.30	3.853	78.22
	4		Ø 25 A500c	4.45	8	35.60	3.853	137.18
	5		Ø 25 A500c	5.68	4	22.70	3.853	87.47
	6		Ø 25 A500c	5.05	8	40.40	3.853	155.68
	7		Ø 25 A500c	5.08	4	20.30	3.853	78.22
	8		Ø 25 A500c	4.45	4	17.80	3.853	68.59
	9		Ø 22 A500c	4.85	4	19.40	2.984	57.89
	10		Ø 22 A500c	4.30	4	17.20	2.984	51.33
	11		Ø 20 A500c	4.70	4	18.80	2.466	46.36
	12		Ø 20 A500c	4.20	4	16.80	2.466	41.43
	13		Ø 18 A500c	4.55	4	18.20	1.998	36.36
	14		Ø 18 A500c	4.10	4	16.40	1.998	32.76
	15		Ø 16 A500c	4.40	20	88.00	1.578	138.89
	16		Ø 16 A500c	4.00	20	80.00	1.578	126.27
	17		Ø 16 A500c	3.80	4	15.20	1.578	23.99
	1.1		Ø 8 A240c	1.50	128	192.00	0.395	75.84
	1.2		Ø 8 A240c	1.14	128	145.92	0.395	57.64
	1.3		Ø 8 A240c	2.30	90	207.00	0.395	81.77
	1.4		Ø 8 A240c	1.65	137	226.60	0.395	89.51
	1.5		Ø 8 A240c	1.71	137	234.84	0.395	92.76
	1.6		Ø 8 A240c	1.89	64	120.96	0.395	47.78
	1.7		Ø 8 A240c	1.42	64	90.88	0.395	35.90
	ბეტონის მოცულობა	B25	მ³	7.965	არმატურის ჯამი	Ø 16 A500c	კგ	289.15
						Ø 18 A500c	კგ	69.12
						Ø 20 A500c	კგ	87.79
						Ø 22 A500c	კგ	109.22
						Ø 25 A500c	კგ	797.65
						Ø 8 A240c	კგ	481.19
						Σ	კგ	1834.11

მისამართი:
ქალაქი თბილისი, არსზაყან (დიმიტრი) ემუხვარის II შესახვევი, №9
(ს/კ 01.10.10.019.037

GeorgianHouse
Architrcture Design Construction

საპროექტო ჯგუფი

დირექტორი: თ. დვალი

კონსტრუქტორი: ი. კაკალია

კონსტრუქტორი: გ. ხვიჩია

სათაური :
სვეტი 2

A3 | 24.06.2026

სვეტი 3

1 ც

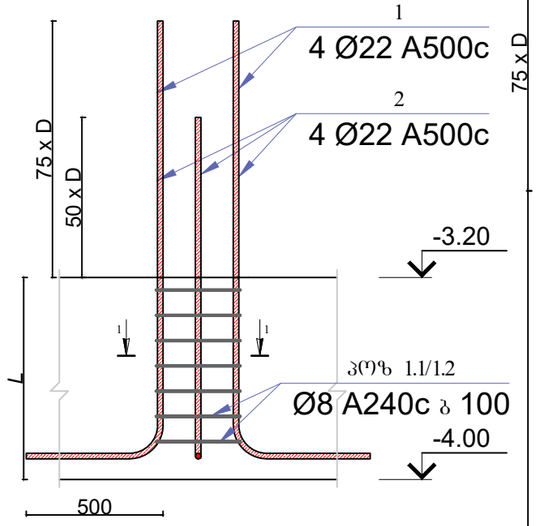

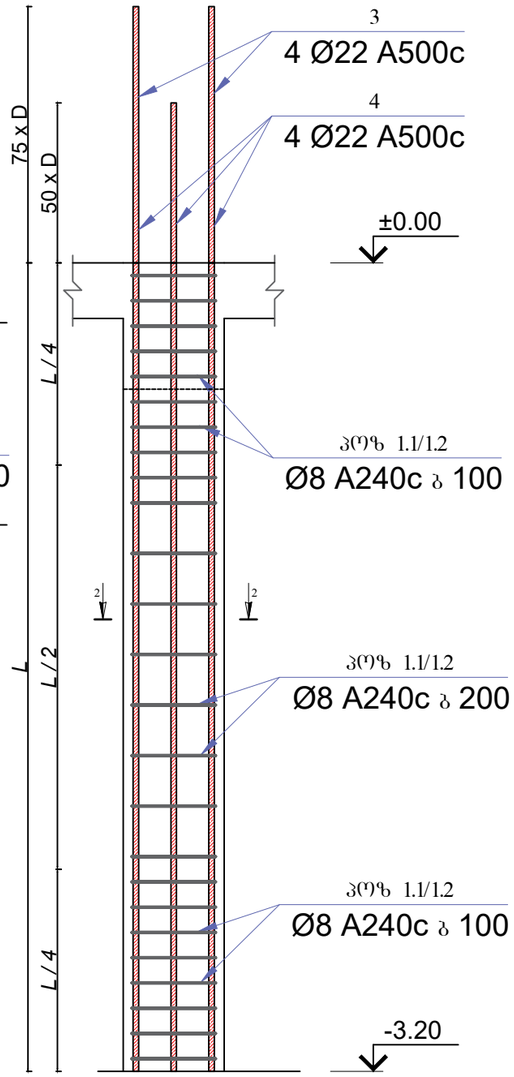

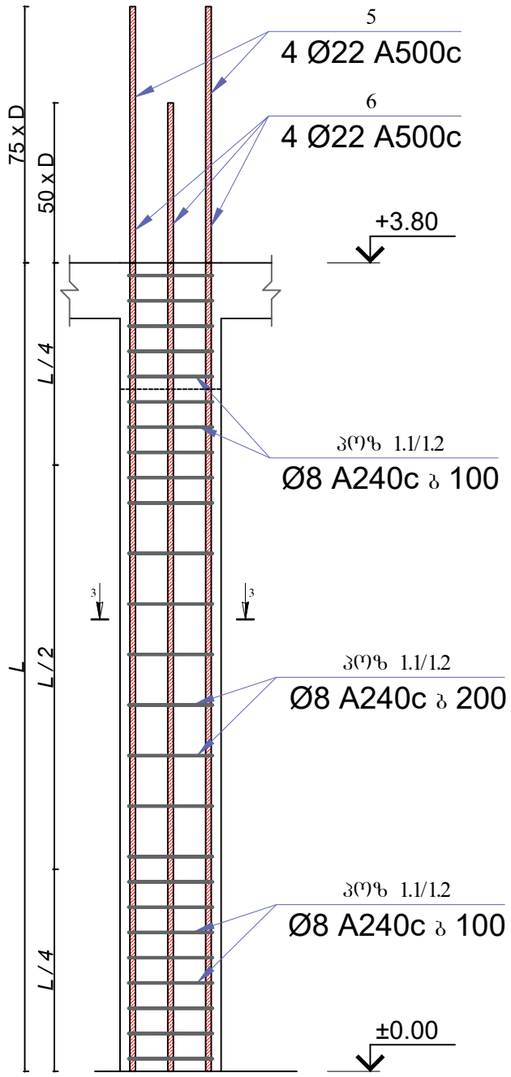

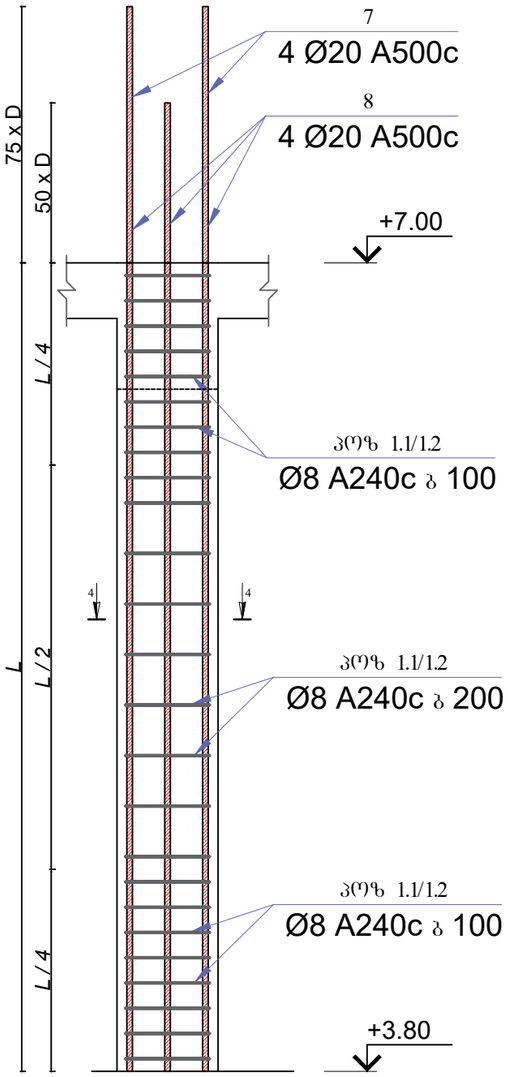

პოზიცია 1.1
ϕ8 A240c
L=1500 მმ

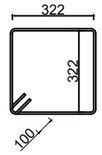

პოზიცია 1.2
ϕ8 A240c
L=1140 მმ

კვეთი 1-1

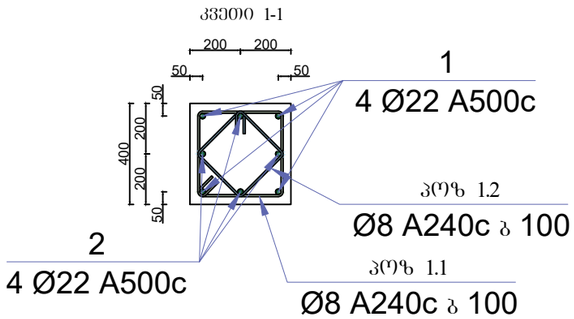

კვეთი 2-2

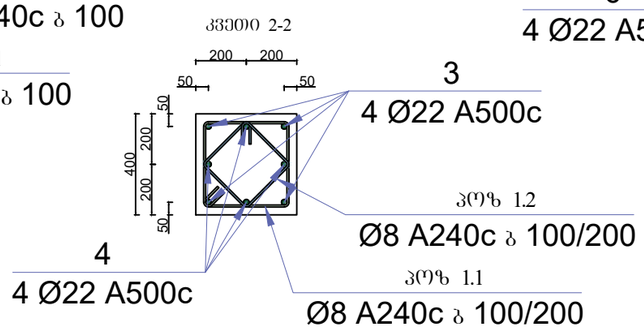

კვეთი 3-3

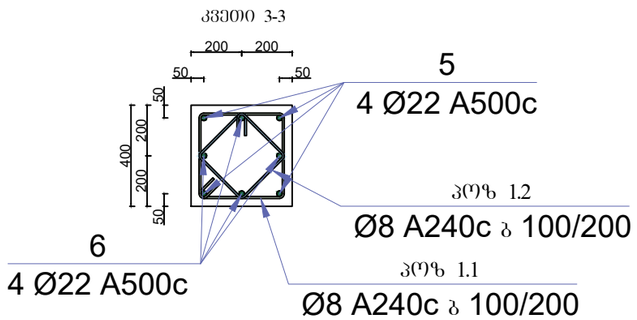

კვეთი 4-4

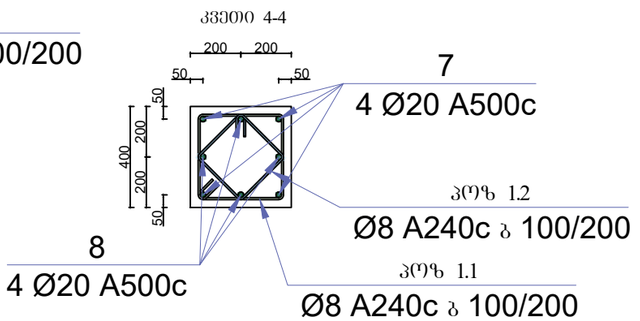

მისამართი:
ქალაქი თბილისი, არსზაქარ (დიმიტრი) ემუხვარის II შესახვევი, №9
(ს/კ 01.10.10.019.037

GeorgianHouse
Architrcture Design Construction

საპროექტო ჯგუფი

დირექტორი: თ. დვალი

კონსტრუქტორი: ი. კაკალია

კონსტრუქტორი: გ. ხვინია

სათაური :
სვეტი 3

A3 | 24.06.2026

გ- 038

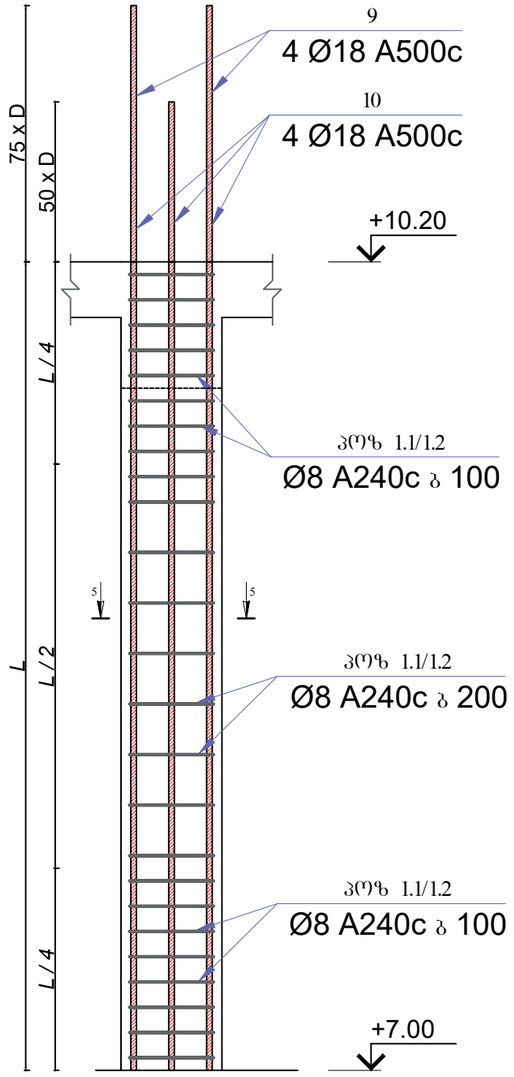

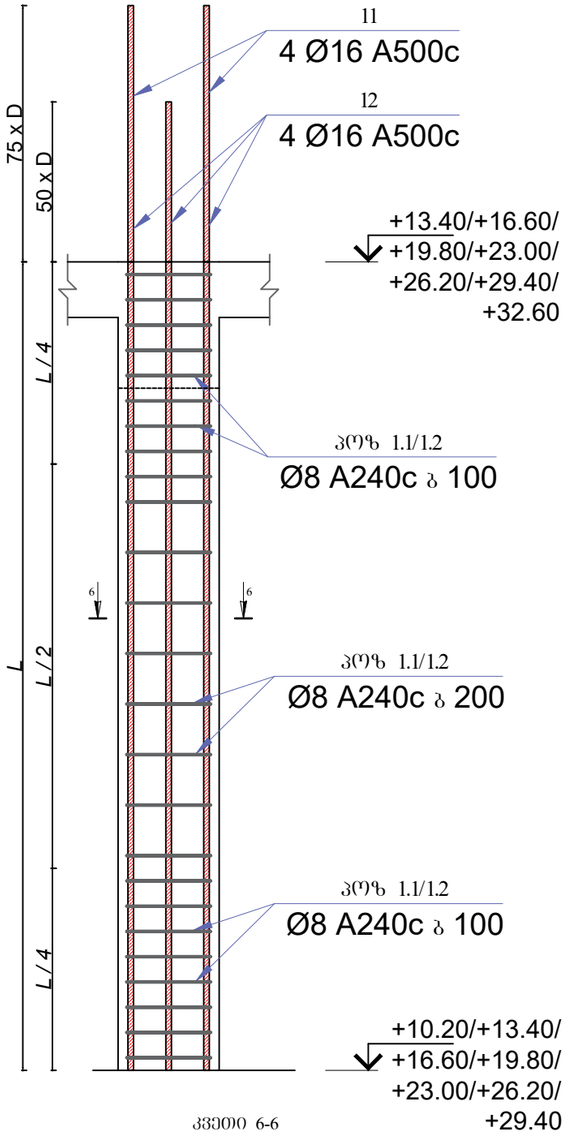

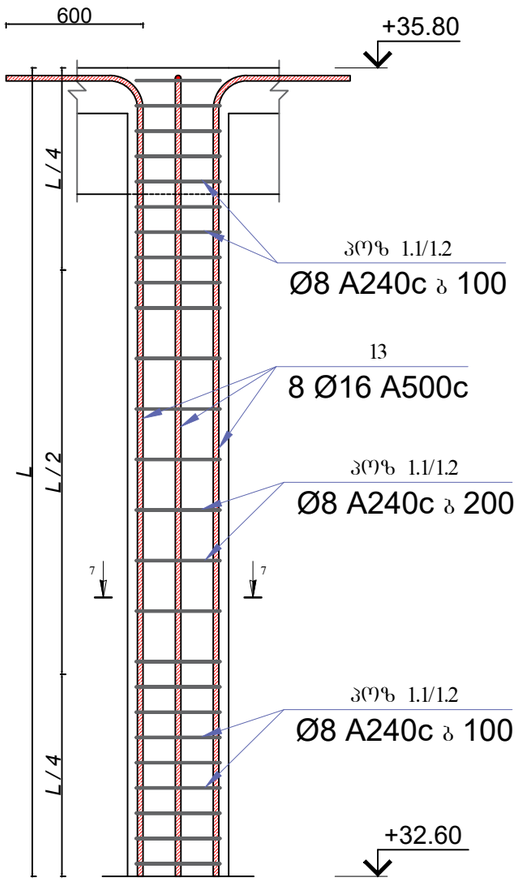

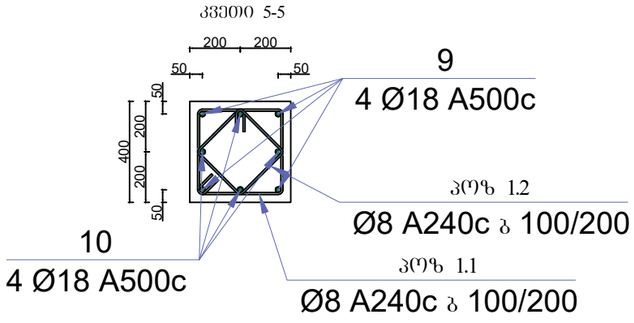

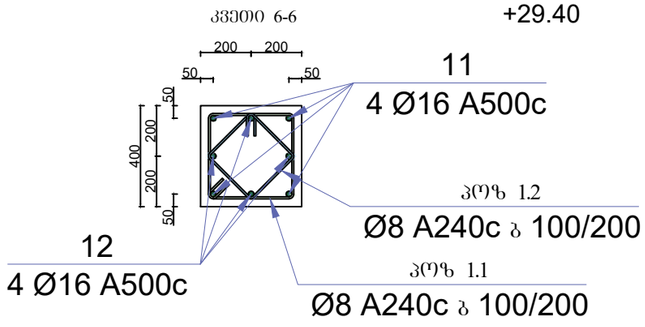

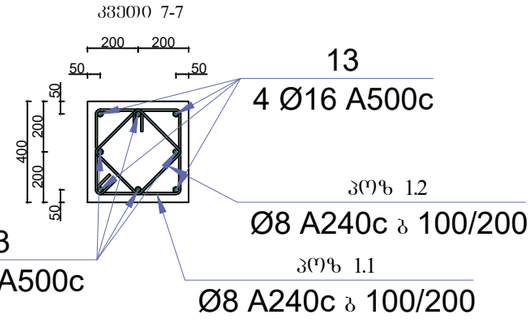

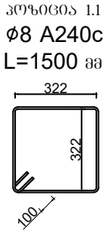

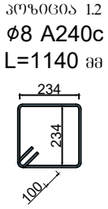

მისამართი:
ქალაქი თბილისი, არსზაქარ
(დიმიტრი) ემუხვარის II შესახვევი,
№9
(ს/კ 01.10.10.019.037

GeorgianHouse
Architrcture Design Construction

საპროექტო ჯგუფი

დირექტორი: თ. დვალი

კონსტრუქტორი: ი. კაკალია

კონსტრუქტორი: გ. ხვინია

სათაური :

სქემა 3

A3	24.06.2026

გ- 039

სვეტების სპეციფიკაცია						რაოდენობა		1
დასახელება	პოზ.	ესკიზი	დიამეტრი და მარკა	ელემენტის სიგრძე (მ)	რაოდენობა (ცალი)	საერთო სიგრძე (მ)	გრძივი მეტრის წონა (კგ)	საერთო წონა (კგ)
სვეტი №3	1		Ø 22 A500c	2.95	4	11.80	2.984	35.21
	2		Ø 22 A500c	2.40	4	9.60	2.984	28.65
	3		Ø 22 A500c	4.85	4	19.40	2.984	57.89
	4		Ø 22 A500c	4.30	4	17.20	2.984	51.33
	5		Ø 22 A500c	5.45	4	21.80	2.984	65.05
	6		Ø 22 A500c	4.90	4	19.60	2.984	58.49
	7		Ø 20 A500c	4.70	4	18.80	2.466	46.36
	8		Ø 20 A500c	4.20	4	16.80	2.466	41.43
	9		Ø 18 A500c	4.55	4	18.20	1.998	36.36
	10		Ø 18 A500c	4.10	4	16.40	1.998	32.76
	11		Ø 16 A500c	4.40	28	123.20	1.578	194.45
	12		Ø 16 A500c	4.00	28	112.00	1.578	176.77
	13		Ø 16 A500c	3.80	8	30.40	1.578	47.98
	1.1		Ø 8 A240c	1.50	268	402.00	0.395	158.79
	1.2		Ø 8 A240c	1.14	268	305.52	0.395	120.68
	ბეტონის მოცულობა	B25	მ³	5.280	არმატურის ჯამი	Ø 16 A500c	კგ	419.21
						Ø 18 A500c	კგ	69.12
						Ø 20 A500c	კგ	87.79
						Ø 22 A500c	კგ	296.61
						Ø 8 A240c	კგ	279.47
						Σ	კგ	1152.20

მისამართი:
ქალაქი თბილისი, არსზაქან (დიმიტრი) ემუხვარის II შესახვევი, №9
(ს/კ 01.10.10.019.037

GeorgianHouse
Architrcture Design Construction

საპროექტო ჯგუფი

დირექტორი: მ. ლეკი

კონსტრუქტორი: ი. კაკალია

კონსტრუქტორი: გ. ხვინია

სათაური :
სვეტი 3

A3 | 24.06.2026

გ- 040

სვეტი 4

1 ც

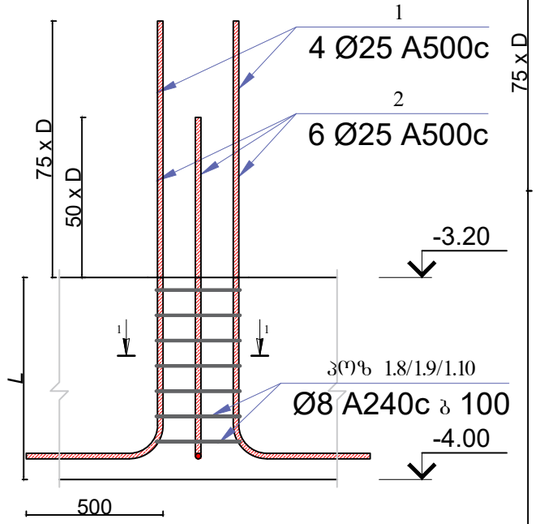

კოზიცია 1.8
ϕ8 A240c
L=2570 მმ

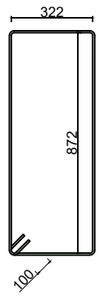

კოზიცია 1.9
ϕ8 A240c
L=1080 მმ

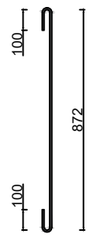

კოზიცია 1.10
ϕ8 A240c
L=530 მმ

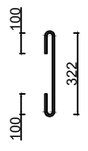

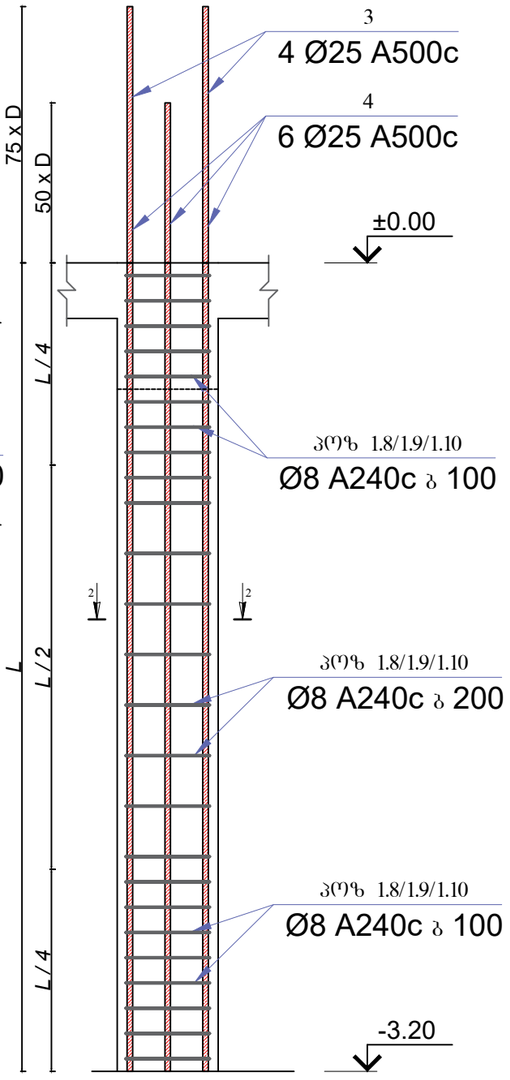

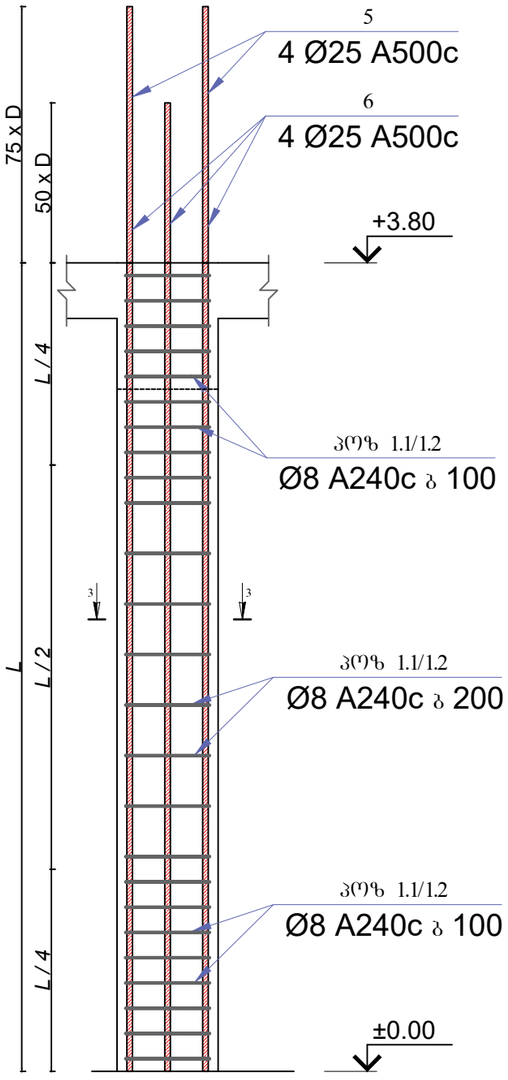

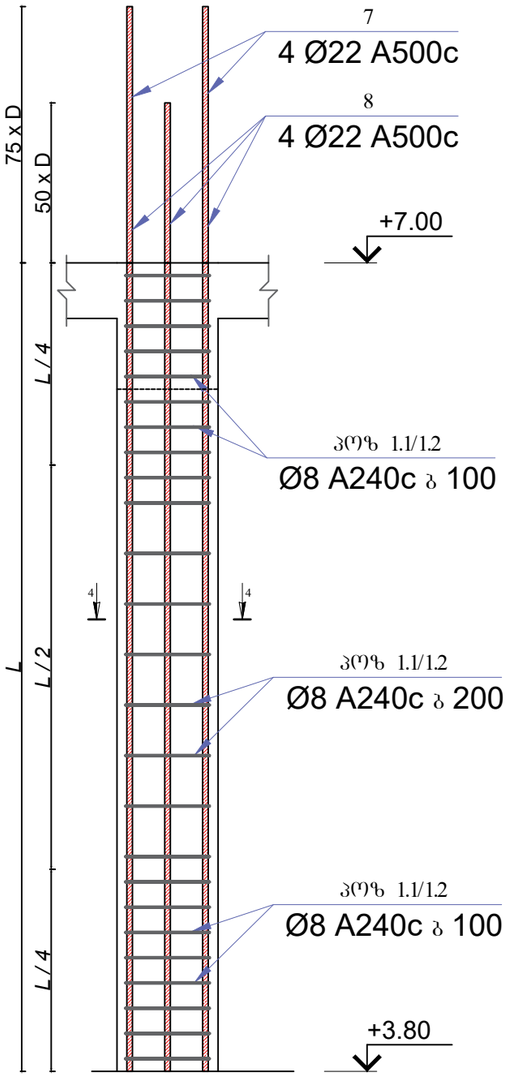

კვეთი 1-1

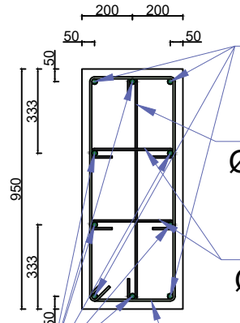

1
4 Ø25 A500c

კოზი 1.9
Ø8 A240c ბ 100

კოზი 1.10
Ø8 A240c ბ 100

2
6 Ø25 A500c

კოზი 1.8
Ø8 A240c ბ 100

კვეთი 2-2

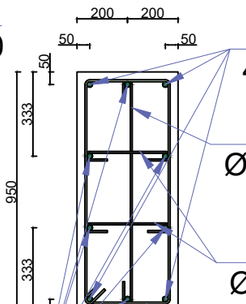

3
4 Ø25 A500c

კოზი 1.9
Ø8 A240c ბ 100/200

კოზი 1.10
Ø8 A240c ბ 100/200

4
6 Ø25 A500c

კოზი 1.8
Ø8 A240c ბ 100/200

კვეთი 3-3

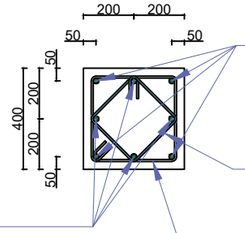

5
4 Ø25 A500c

კოზი 1.2
Ø8 A240c ბ 100/200

6
4 Ø25 A500c

კოზი 1.1
Ø8 A240c ბ 100/200

კოზიცია 1.1
ϕ8 A240c
L=1500 მმ

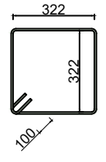

კოზიცია 1.2
ϕ8 A240c
L=1140 მმ

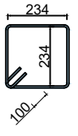

კვეთი 4-4

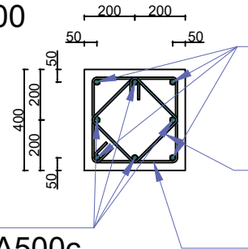

7
4 Ø22 A500c

კოზი 1.2
Ø8 A240c ბ 100/200

8
4 Ø22 A500c

კოზი 1.1
Ø8 A240c ბ 100/200

მისამართი:
ქალაქი თბილისი, არსხაქან
(დიმიტრი) ემუხვარის II შესახვევი,
№9
(ს/კ 01.10.10.019.037

GeorgianHouse
Architrcture Design Construction

საპროექტო ჯგუფი

დირექტორი: ი. დვალი

კონსტრუქტორი: ი. კაკალია

კონსტრუქტორი: გ. ხვიჩია

სათაური :

სვეტი 4

A3	24.06.2026

გ- 041

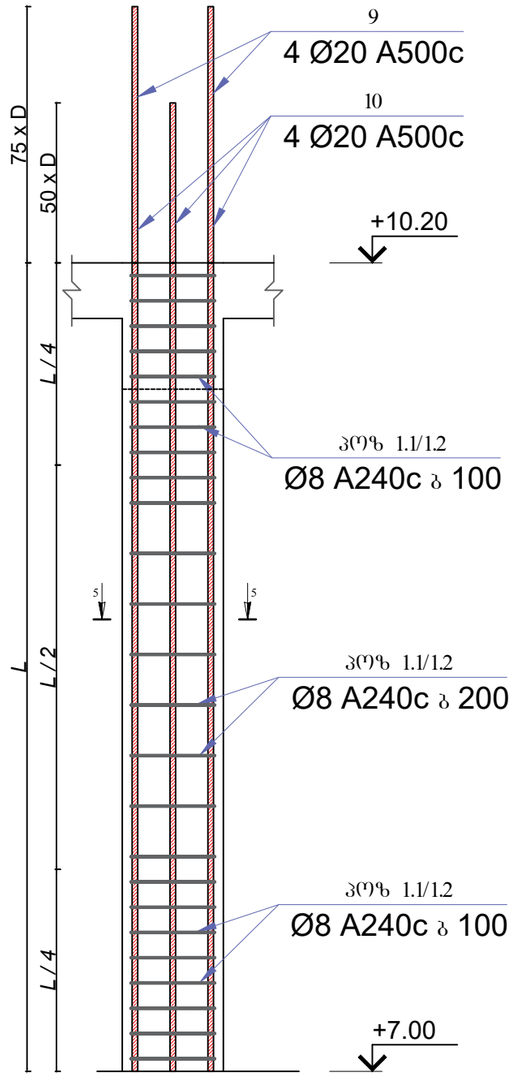

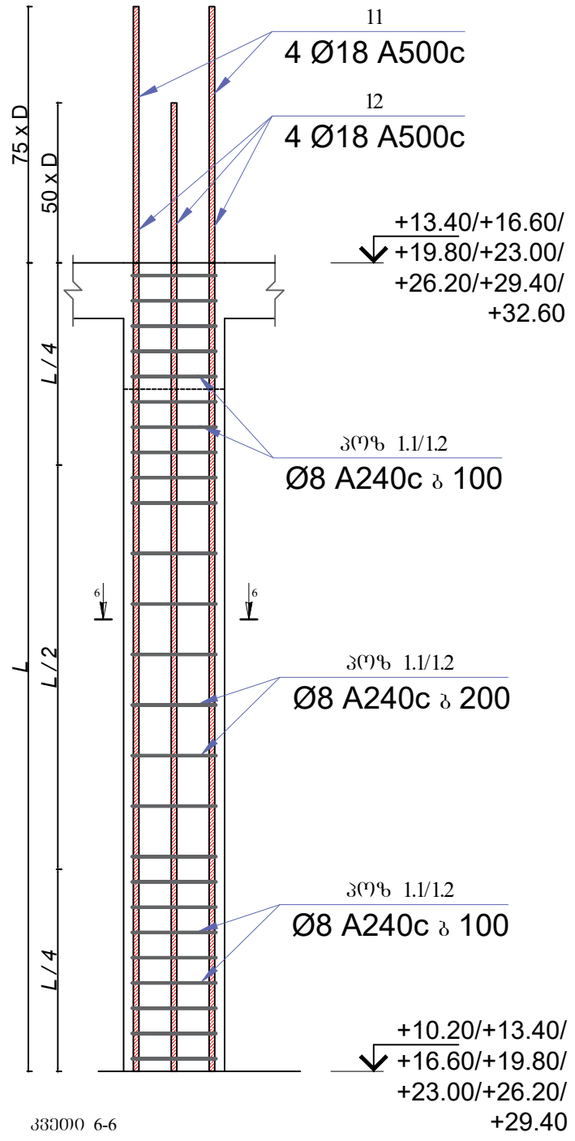

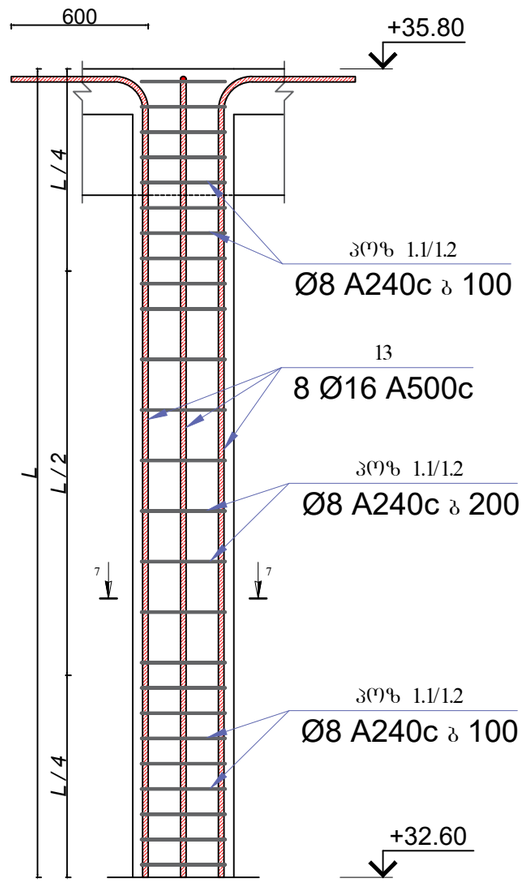

კვეთი 5-5

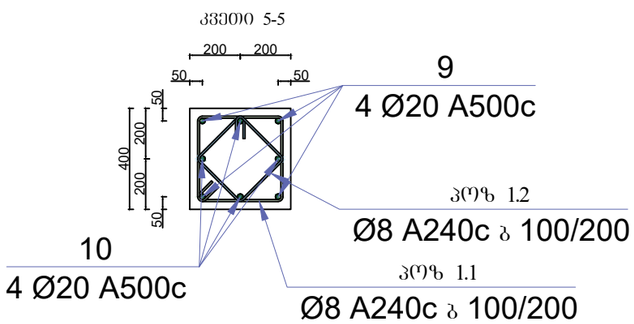

კვეთი 6-6

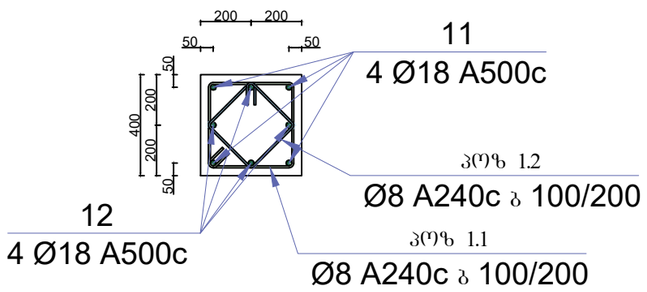

კვეთი 7-7

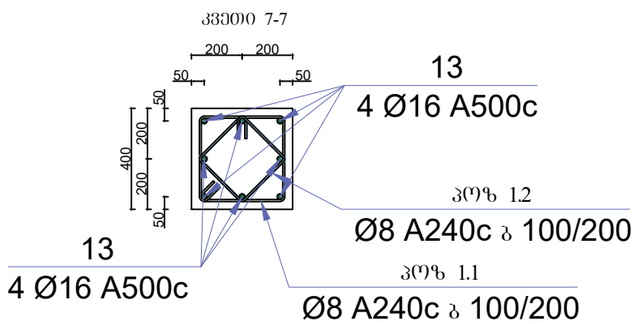

პოზიცია 1.1

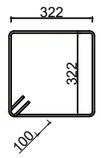

პოზიცია 1.2

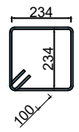

მისამართი:
ქალაქი თბილისი, არსზაქარ (დიმიტრი) ემუხვარის II შესახვევი, №9
(ს/კ 01.10.10.019.037

GeorgianHouse
Architrcture Design Construction

საპროექტო ჯგუფი

დირექტორი: მ. დვალი

კონსტრუქტორი: ი. კაკალია

კონსტრუქტორი: გ. ხვინია

სათაური :

ხვრელი 4

A3 | 24.06.2026

გ- 042

სვეტების სპეციფიკაცია						რაოდენობა		1
დასახელება	პოზ.	ესკიზი	დიამეტრი და მარკა	ელემენტის სიგრძე (მ)	რაოდენობა (ცალი)	საერთო სიგრძე (მ)	გრძივი მეტრის წონა (კგ)	საერთო წონა (კგ)
სვეტი №4	1		Ø 25 A500c	3.18	4	12.70	3.853	48.94
	2		Ø 25 A500c	2.55	6	15.30	3.853	58.96
	3		Ø 25 A500c	5.08	4	20.30	3.853	78.22
	4		Ø 25 A500c	4.45	6	26.70	3.853	102.88
	5		Ø 25 A500c	5.68	4	22.70	3.853	87.47
	6		Ø 25 A500c	5.05	4	20.20	3.853	77.84
	7		Ø 22 A500c	4.85	4	19.40	2.984	57.89
	8		Ø 22 A500c	4.30	4	17.20	2.984	51.33
	9		Ø 20 A500c	4.70	4	18.80	2.466	46.36
	10		Ø 20 A500c	4.20	4	16.80	2.466	41.43
	11		Ø 18 A500c	4.55	28	127.40	1.998	254.49
	12		Ø 18 A500c	4.10	28	114.80	1.998	229.32
	13		Ø 16 A500c	3.80	8	30.40	1.578	47.98
	1.1		Ø 8 A240c	1.50	239	358.00	0.395	141.41
	1.2		Ø 8 A240c	1.14	239	272.08	0.395	107.47
	1.8		Ø 8 A240c	2.57	30	77.10	0.395	30.45
	1.9		Ø 8 A240c	1.08	30	32.40	0.395	12.80
	1.10		Ø 8 A240c	0.53	60	31.80	0.395	12.56
	ბეტონის მოცულობა	B25	მ³	5.874	არმატურის ჯამი	Ø 16 A500c	კგ	47.98
						Ø 18 A500c	კგ	483.81
						Ø 20 A500c	კგ	87.79
						Ø 22 A500c	კგ	109.22
						Ø 25 A500c	კგ	454.31
						Ø 8 A240c	კგ	304.70
						Σ	კგ	1487.81

მისამართი:
ქალაქი თბილისი, არსზაქან (დიმიტრი) ემუხვარის II შესახვევი, №9
(ს/კ 01.10.10.019.037

GeorgianHouse
Architrcture Design Construction

საპროექტო ჯგუფი

დირექტორი: ი. ლეკი

კონსტრუქტორი: ი. კაკალია

კონსტრუქტორი: გ. ხვინია

სათაური :
სვეტი 4

A3 | 24.06.2026

გ- 043

სვეტი 5

2 ც

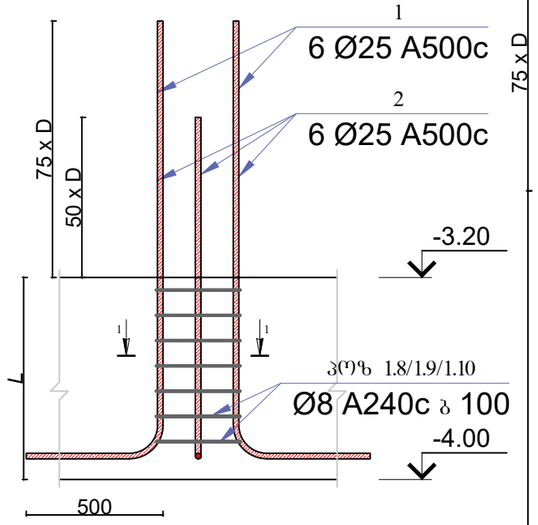

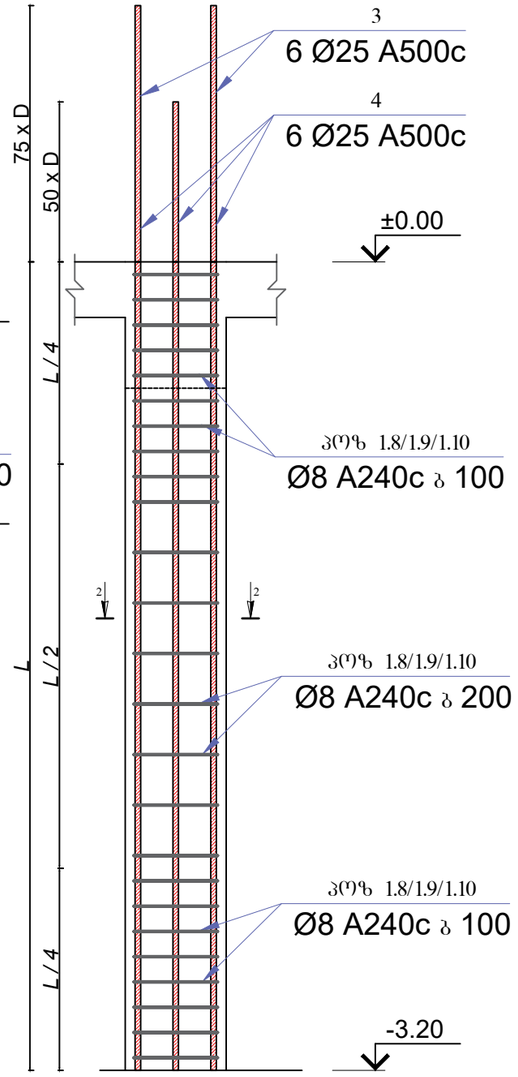

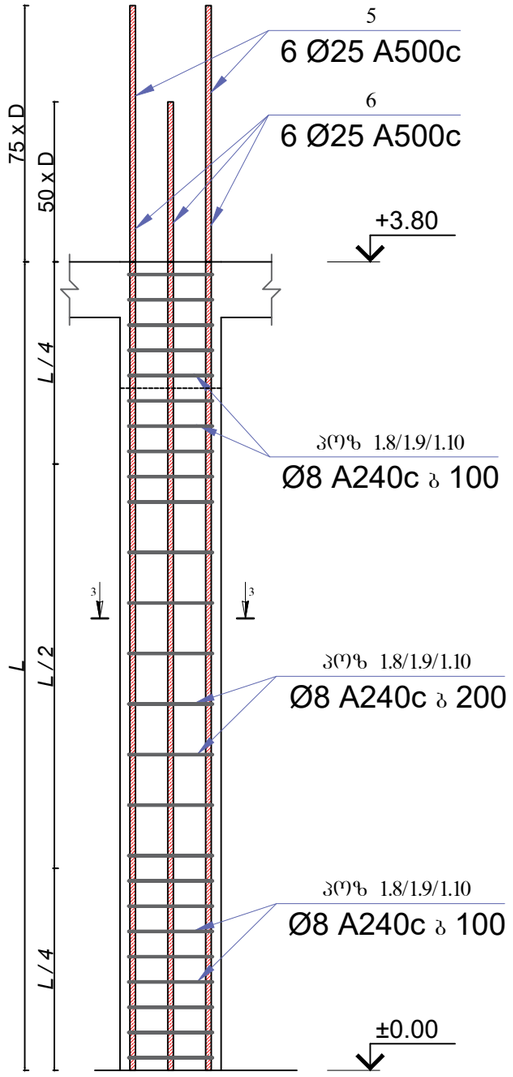

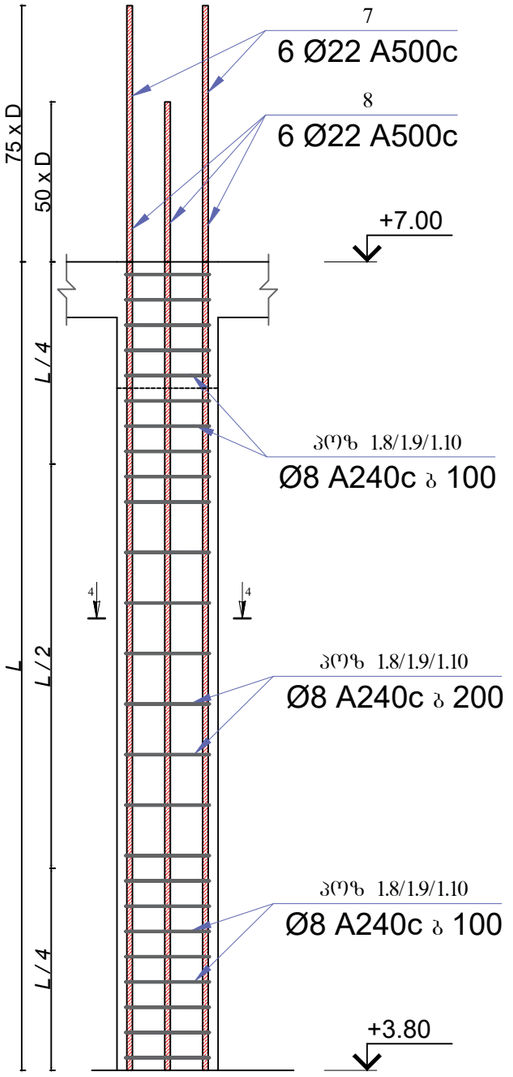

პოზიცია 1.8
ø8 A240c
L=2570 მმ

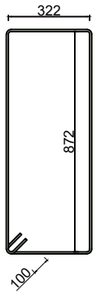

პოზიცია 1.9
ø8 A240c
L=1080 მმ

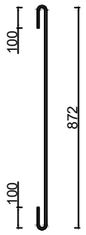

პოზიცია 1.10
ø8 A240c
L=530 მმ

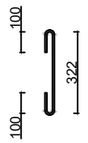

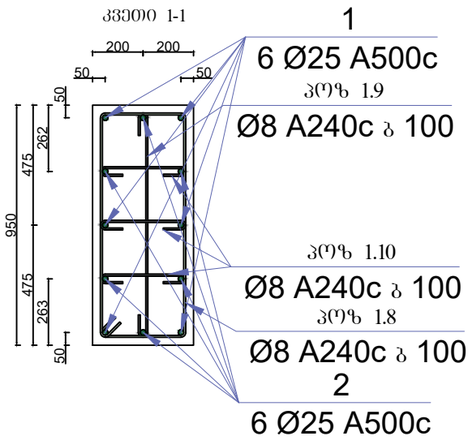

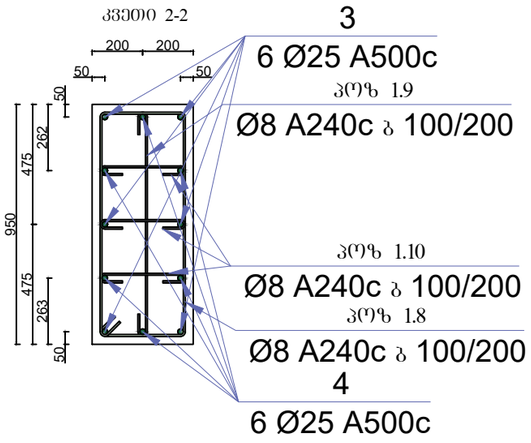

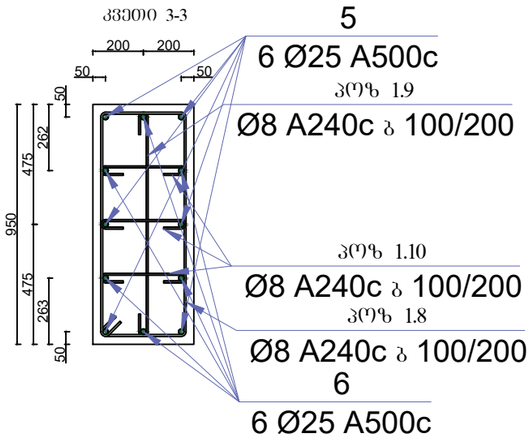

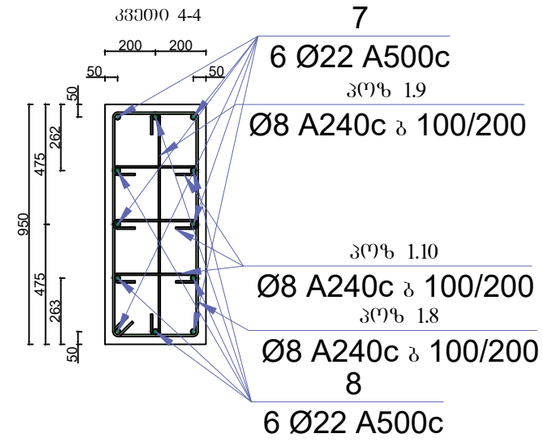

მისამართი:
ქალაქი თბილისი, არსზაქარ (დიმიტრი) ემუხვარის II შესახვევი, №9
(ს/კ 01.10.10.019.037

GeorgianHouse
Architrcture Design Construction

საპროექტო ჯგუფი

დირექტორი: ი. ლეკალი

კონსტრუქტორი: ი. კაკალია

კონსტრუქტორი: გ. ხვინია

სათაური :
სვეტი 5

A3 | 24.06.2026

გ- 044

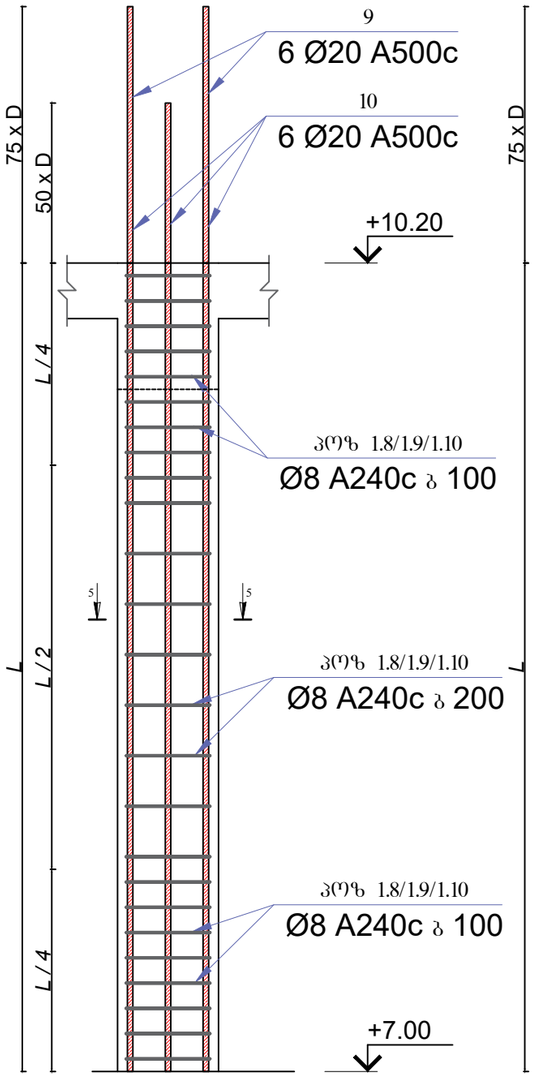

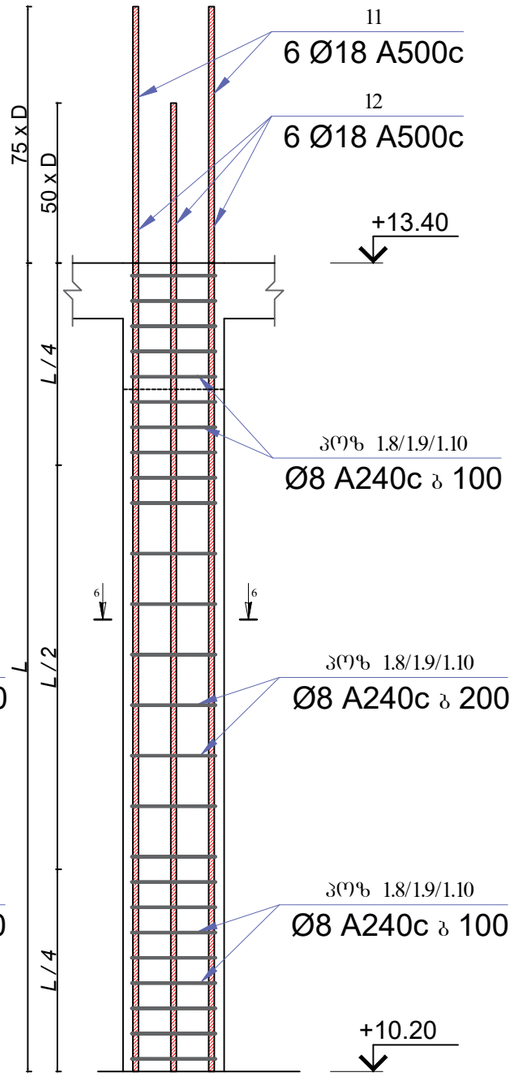

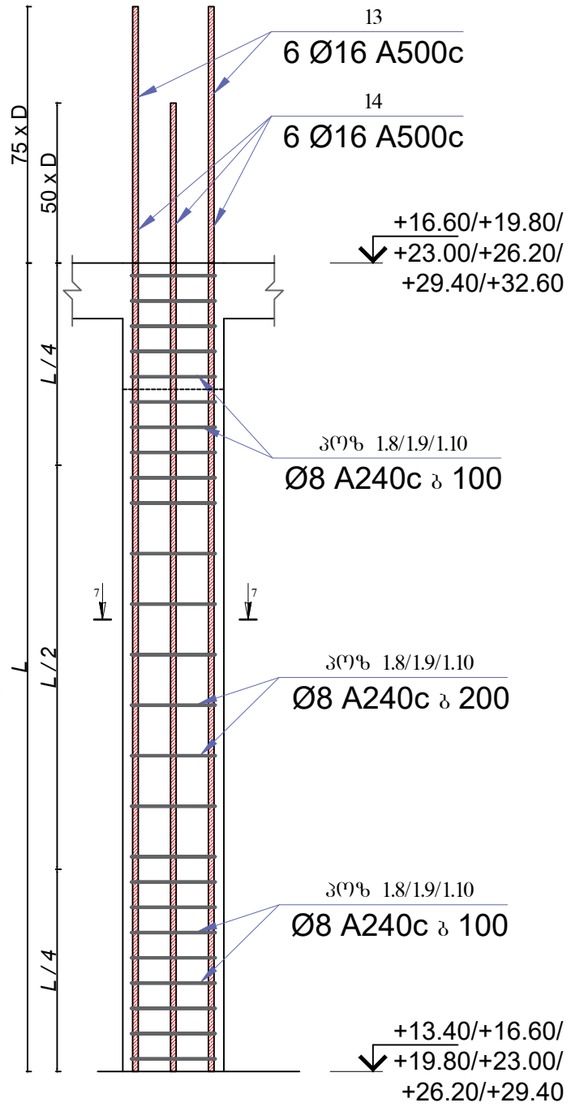

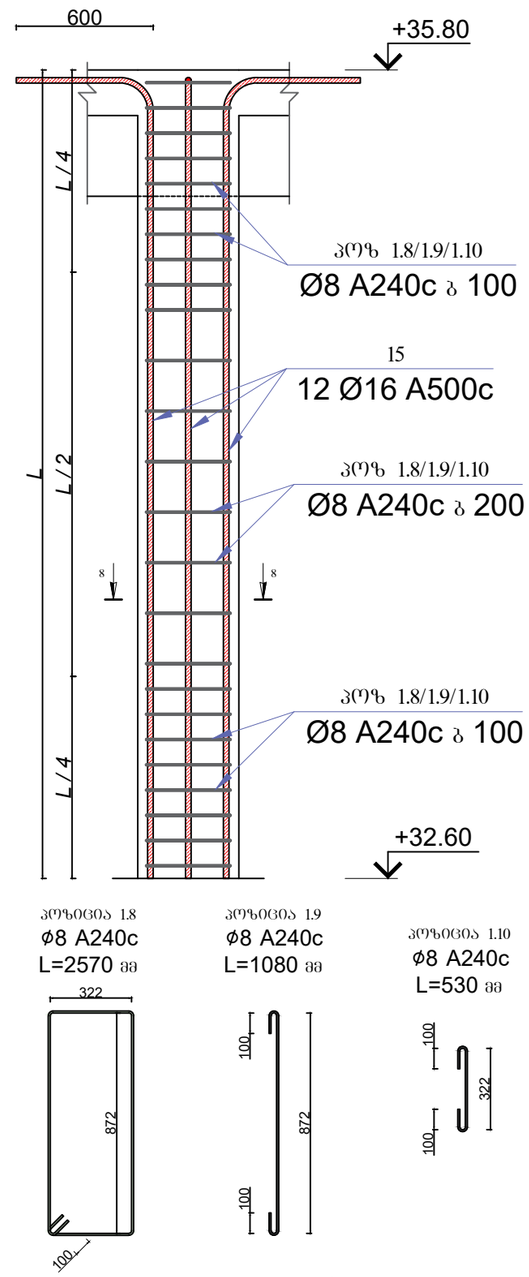

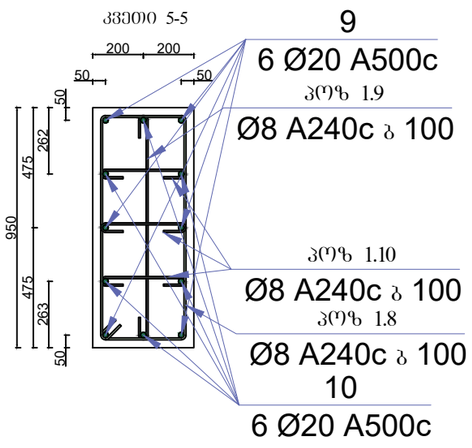

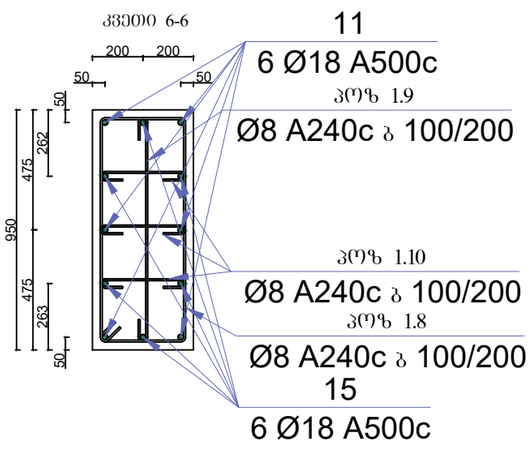

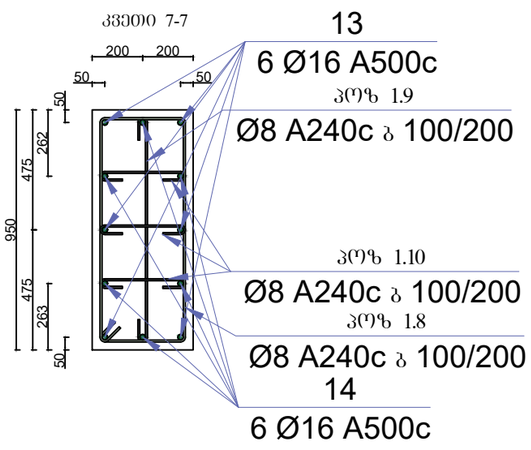

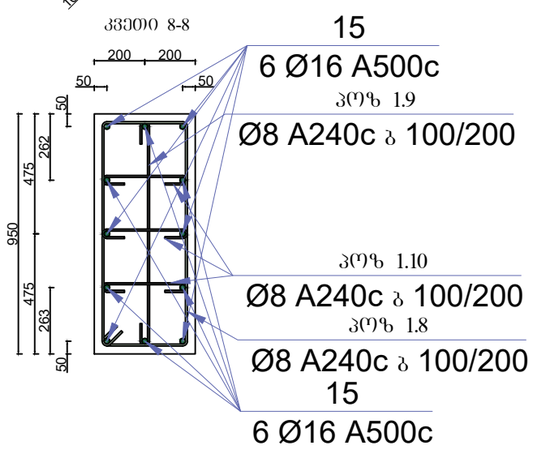

მისამართი:
ქალაქი თბილისი, არსზაქარ (დიმიტრი) ემუხვარის II შესახვევი, №9
(ს/კ 01.10.10.019.037

GeorgianHouse
Architrcture Design Construction

საპროექტო ჯგუფი

დირექტორი: მ. დვალი

კონსტრუქტორი: ი. კაკალია

კონსტრუქტორი: გ. ხვინია

სათაური :
სვეტი 5

A3 | 24.06.2026

გ- 045

სვეტების სპეციფიკაცია						რაოდენობა		2
დასახელება	პოზ.	ესკიზი	დიამეტრი და მარკა	ელემენტის სიგრძე (მ)	რაოდენობა (ცალი)	საერთო სიგრძე (მ)	გრძივი მეტრის წონა (კგ)	საერთო წონა (კგ)
სვეტი №5	1		Ø 25 A500c	3.18	6	19.05	3.853	146.81
	2		Ø 25 A500c	2.55	6	15.30	3.853	117.91
	3		Ø 25 A500c	5.08	6	30.45	3.853	234.67
	4		Ø 25 A500c	4.45	6	26.70	3.853	205.77
	5		Ø 25 A500c	5.68	6	34.05	3.853	262.41
	6		Ø 25 A500c	5.05	6	30.30	3.853	233.51
	7		Ø 22 A500c	4.85	6	29.10	2.984	173.67
	8		Ø 22 A500c	4.30	6	25.80	2.984	153.98
	9		Ø 20 A500c	4.70	6	28.20	2.466	139.09
	10		Ø 20 A500c	4.20	6	25.20	2.466	124.29
	11		Ø 18 A500c	4.55	6	27.30	1.998	109.07
	12		Ø 18 A500c	4.10	6	24.60	1.998	98.28
	13		Ø 16 A500c	4.40	36	158.40	1.578	500.02
	14		Ø 16 A500c	4.00	36	144.00	1.578	454.56
	15		Ø 16 A500c	3.80	12	45.60	1.578	143.94
	1.8		Ø 8 A240c	2.57	247	634.79	0.395	501.48
	1.9		Ø 8 A240c	1.08	247	266.76	0.395	210.74
	1.10		Ø 8 A240c	0.53	741	392.73	0.395	310.26
	ბეტონის მოცულობა	B25	მ³	27.360	არმატურის ჯამი	Ø 16 A500c	კგ	1098.52
						Ø 18 A500c	კგ	207.35
						Ø 20 A500c	კგ	263.38
						Ø 22 A500c	კგ	327.65
						Ø 25 A500c	კგ	1201.09
						Ø 8 A240c	კგ	1022.48
						Σ	კგ	4120.48

მისამართი:
ქალაქი თბილისი, არსებული (დიგომტრი) ემუხვარის II შესახვევი, №9
(ს/კ 01.10.10.019.037

GeorgianHouse
Architrcture Design Construction

საპროექტო ჯგუფი

დირექტორი: თ. დვალი

კონსტრუქტორი: ი. კაკალია

კონსტრუქტორი: გ. ხვინია

სათაური :
სვეტი 5

A3 | 24.06.2026

გ- 046

სვეტი 6

1 ც

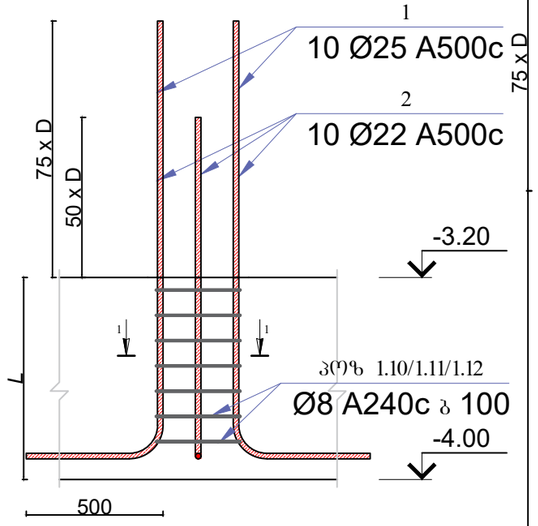

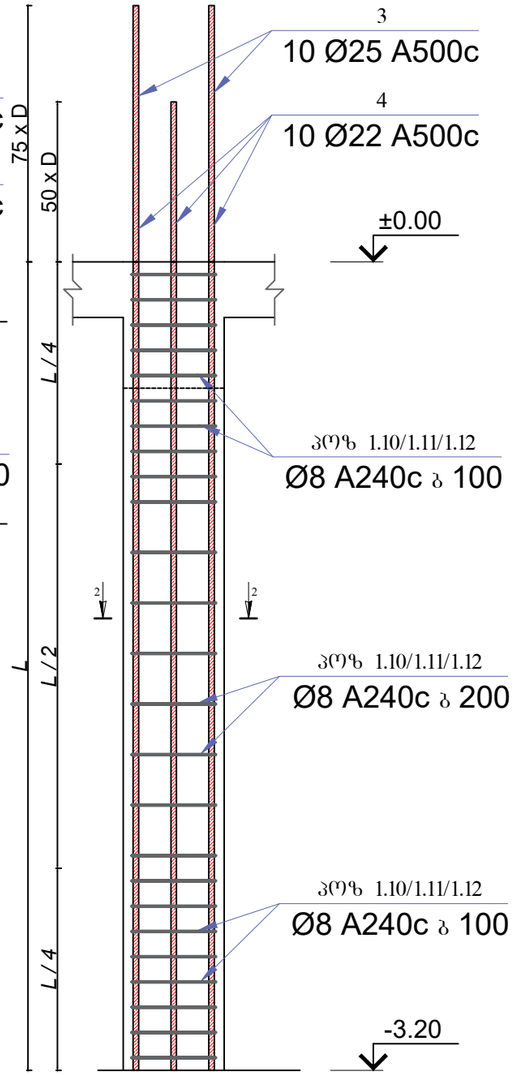

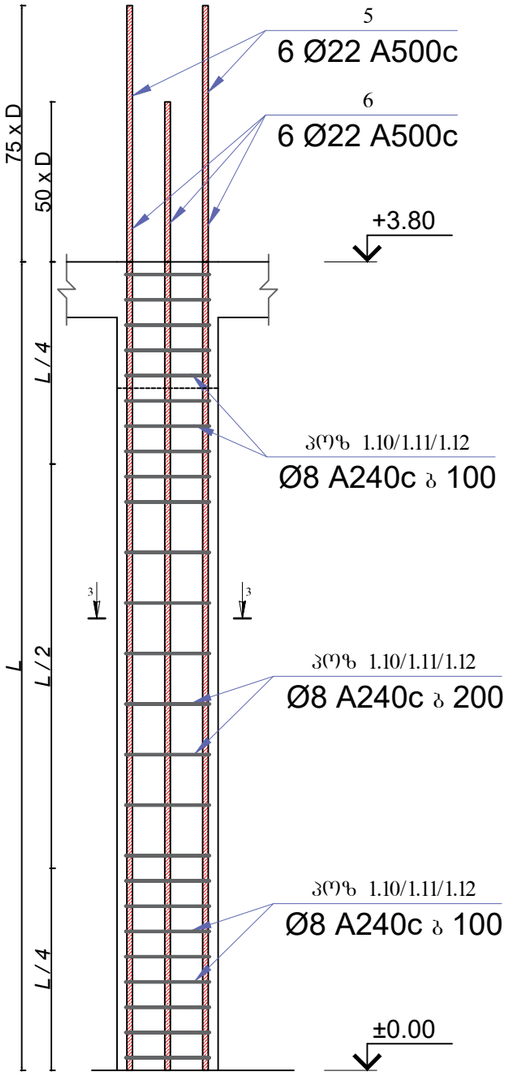

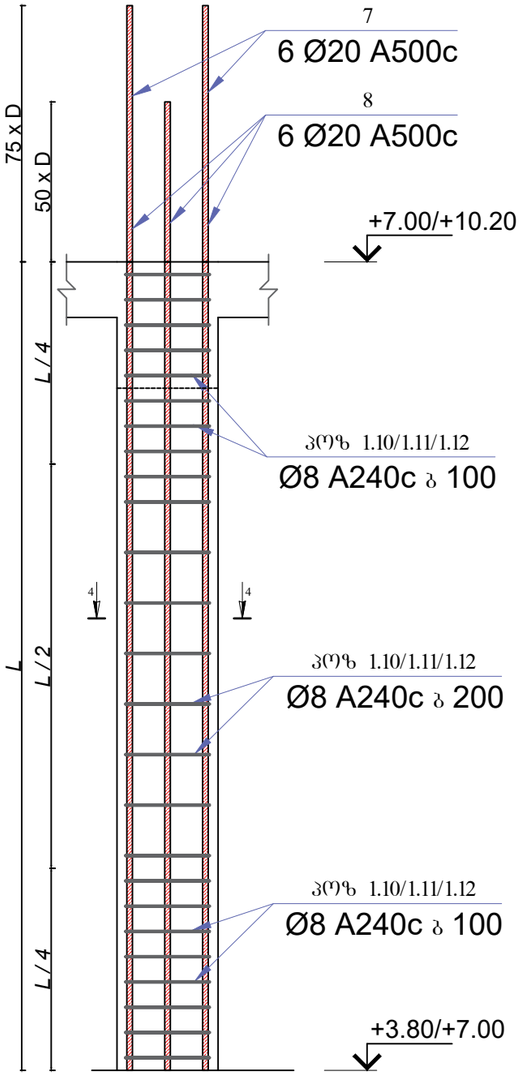

პოზიცია 1.11
ø8 A240c
L=2270 მმ

პოზიცია 1.9
ø8 A240c
L=930 მმ

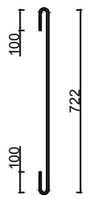

პოზიცია 1.10
ø8 A240c
L=530 მმ

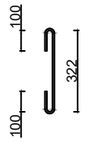

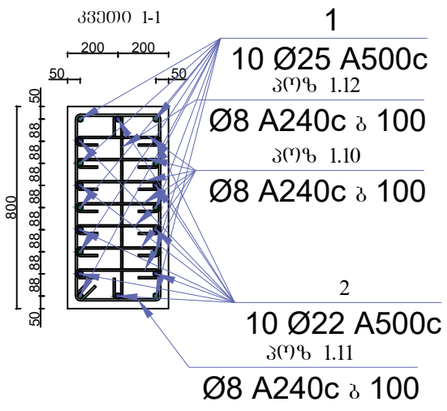

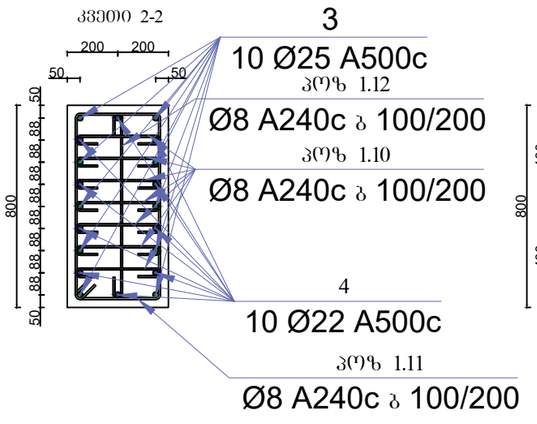

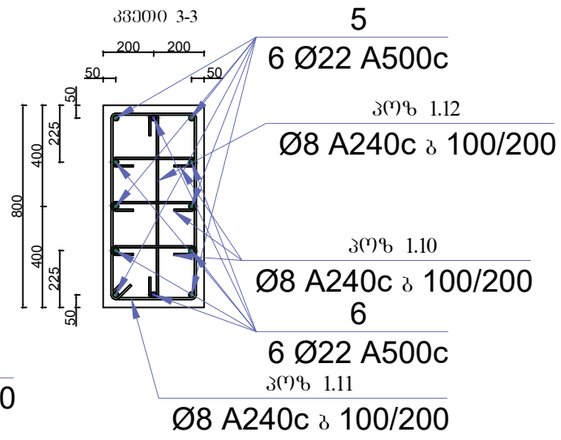

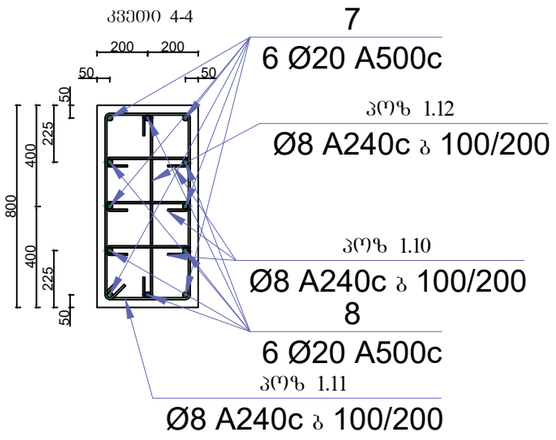

მისამართი:
ქალაქი თბილისი, არსხაქან (დიმიტრი) ემუხვარის II შესახვევი, №9
(ს/კ 01.10.10.019.037

GeorgianHouse
Architrcture Design Construction

საპროექტო ჯგუფი

დირექტორი: თ. ჯვალი

კონსტრუქტორი: ი. კაკალია

კონსტრუქტორი: ბ. ხვინია

სათაური :
სვეტი 6

A3 | 24.06.2026

ბ- 047

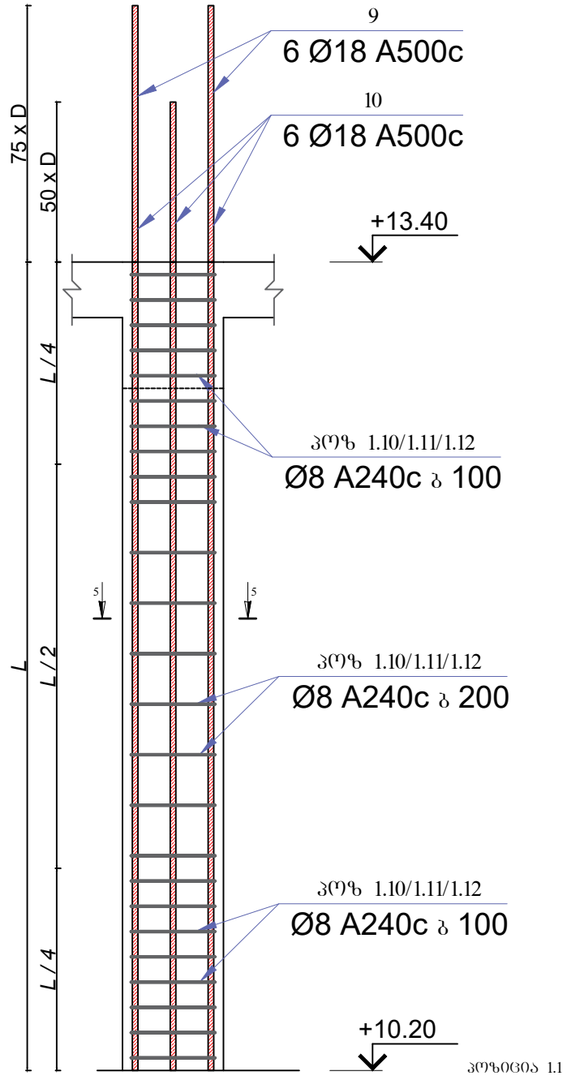

პოზიცია 1.1
ø8 A240c
L=1500 მმ

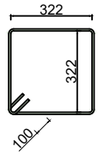

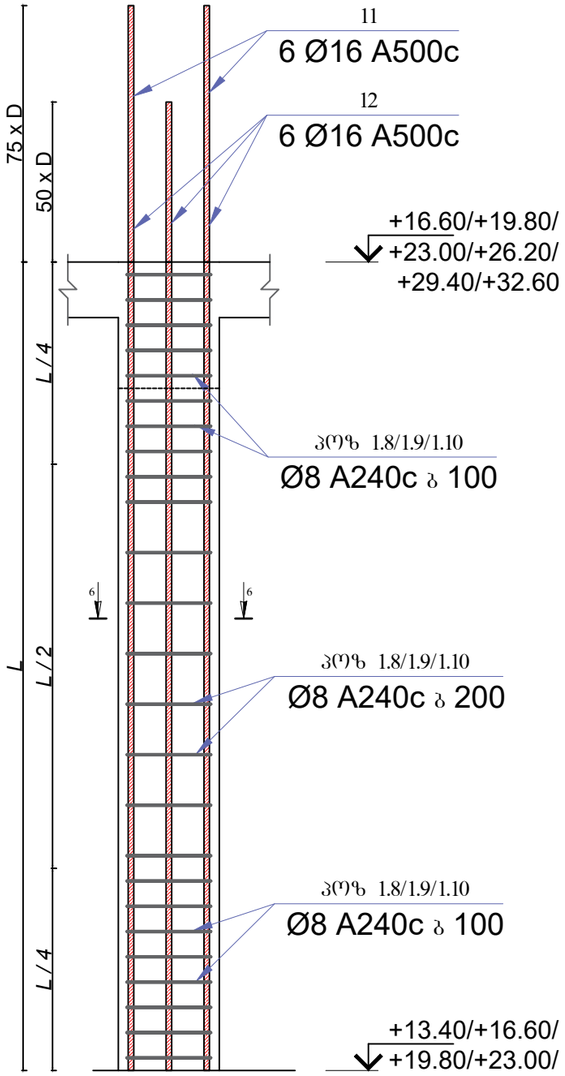

პოზიცია 1.2
ø8 A240c
L=1140 მმ

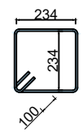

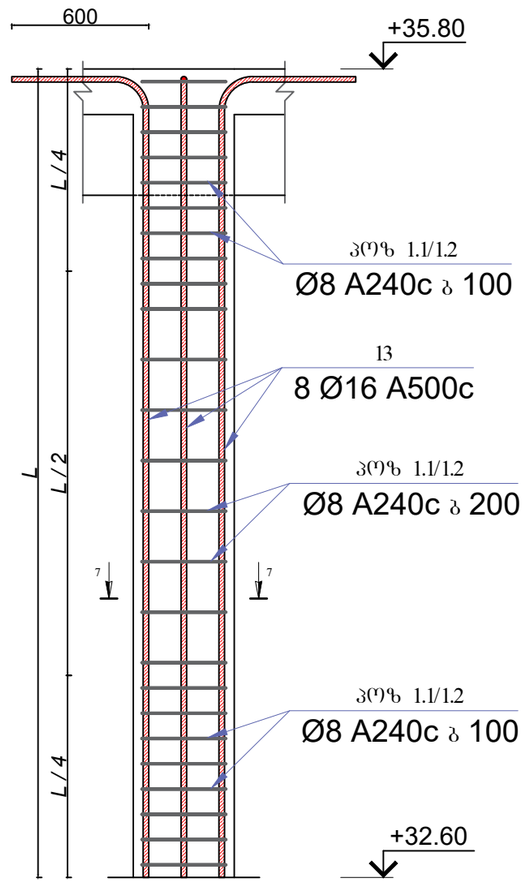

პოზიცია 1.11
ø8 A240c
L=2270 მმ

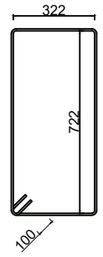

პოზიცია 1.9
ø8 A240c
L=930 მმ

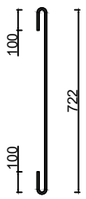

პოზიცია 1.10
ø8 A240c
L=530 მმ



კვეთი 5-5

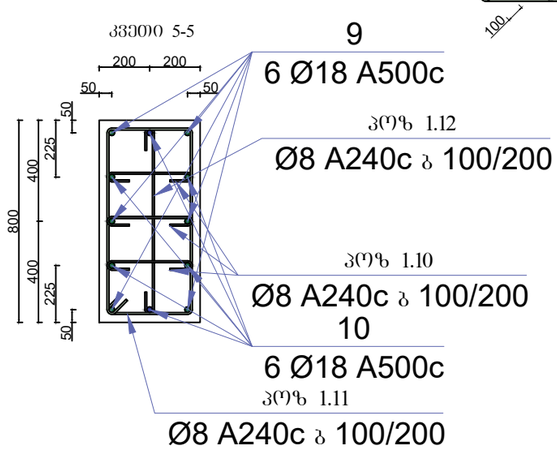

კვეთი 6-6

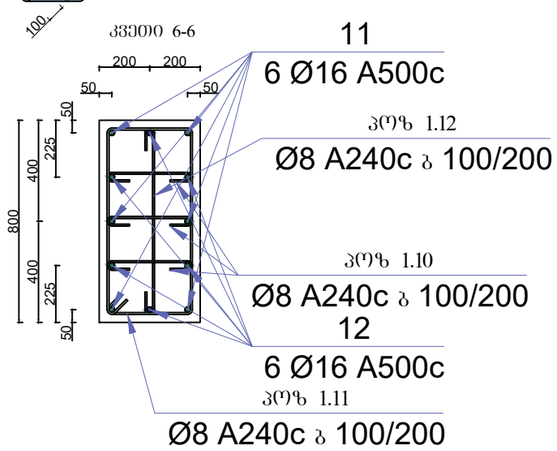

კვეთი 7-7

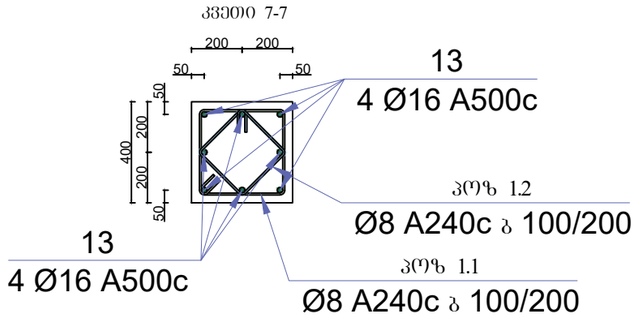

მისამართი:
ქალაქი თბილისი, არსზაქარ (დიმიტრი) ემუხვარის II შესახვევი, №9
(ს/კ 01.10.10.019.037

GeorgianHouse
Architrcture Design Construction

საპროექტო ჯგუფი

დირექტორი: თ. დვალი

კონსტრუქტორი: ი. კაკალია

კონსტრუქტორი: ბ. ხვინია

სათაური :
სქემა 6

A3	24.06.2026

გ- 048

სვეტების სპეციფიკაცია						რაოდენობა		1
დასახელება	პოზ.	ესკიზი	დიამეტრი და მარკა	ელემენტის სიგრძე (მ)	რაოდენობა (ცალი)	საერთო სიგრძე (მ)	გრძივი მეტრის წონა (კგ)	საერთო წონა (კგ)
სვეტი №6	1		Ø 25 A500c	3.18	10	31.75	3.853	122.34
	2		Ø 22 A500c	2.40	10	24.00	2.984	71.62
	3		Ø 25 A500c	5.08	10	50.75	3.853	195.56
	4		Ø 22 A500c	4.30	10	43.00	2.984	128.31
	5		Ø 22 A500c	5.45	6	32.70	2.984	97.58
	6		Ø 22 A500c	4.90	6	29.40	2.984	87.73
	7		Ø 20 A500c	4.70	12	56.40	2.466	139.09
	8		Ø 20 A500c	4.20	12	50.40	2.466	124.29
	9		Ø 18 A500c	4.55	6	27.30	1.998	54.53
	10		Ø 18 A500c	4.10	6	24.60	1.998	49.14
	11		Ø 16 A500c	4.40	36	158.40	1.578	250.01
	12		Ø 16 A500c	4.00	36	144.00	1.578	227.28
	13		Ø 16 A500c	3.80	8	30.40	1.578	47.98
	1.1		Ø 8 A240c	1.50	21	32.00	0.395	12.64
	1.2		Ø 8 A240c	1.14	21	24.32	0.395	9.61
	1.10		Ø 8 A240c	0.53	836	443.26	0.395	175.09
	1.11		Ø 8 A240c	1.08	244	263.16	0.395	103.95
	1.12		Ø 8 A240c	0.53	244	129.14	0.395	51.01
	ბეტონის მოცულობა	B25	მ³	11.008	არმატურის ჯამი	Ø 16 A500c	კგ	525.27
						Ø 18 A500c	კგ	103.67
						Ø 20 A500c	კგ	263.38
						Ø 22 A500c	კგ	385.24
						Ø 25 A500c	კგ	317.90
						Ø 8 A240c	კგ	352.29
						Σ	კგ	1947.76

მისამართი:
ქალაქი თბილისი, არსზაქან (დიმიტრი) ემუხვარის II შესახვევი, №9
(ს/კ 01.10.10.019.037

GeorgianHouse
Architrcture Design Construction

საპროექტო ჯგუფი

დირექტორი: თ. ლეკი

კონსტრუქტორი: თ. კაკალია

კონსტრუქტორი: გ. ხვიჩია

სათაური :
სვეტი 6

A3 | 24.06.2026

გ- 049

სვეტი 7

20 ც

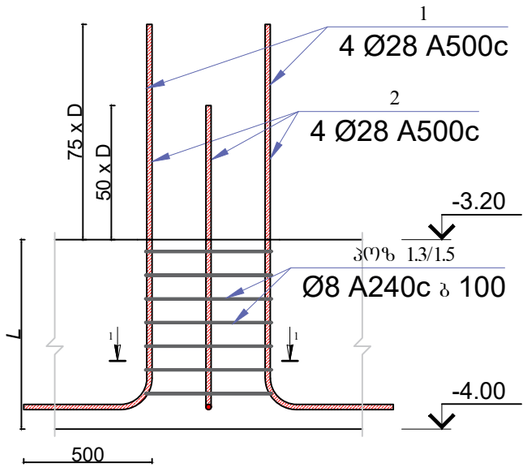

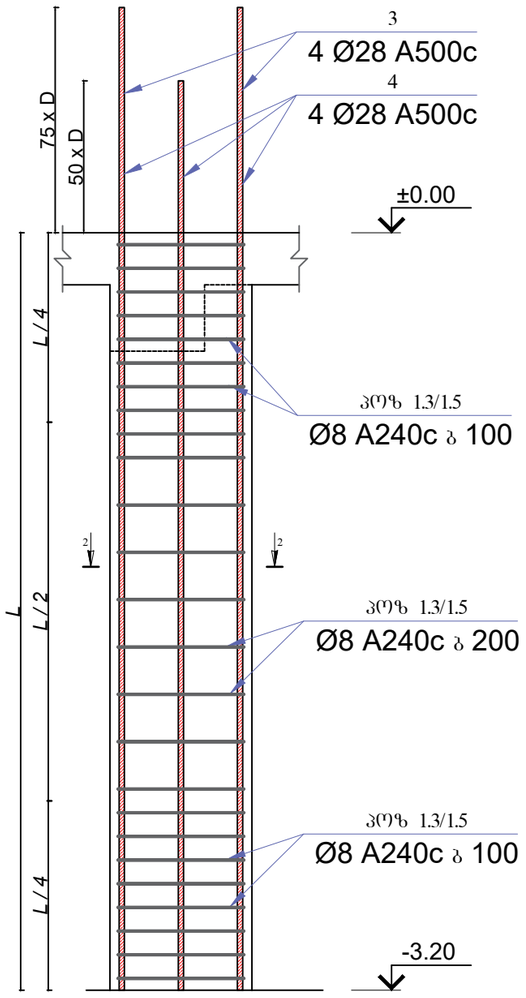

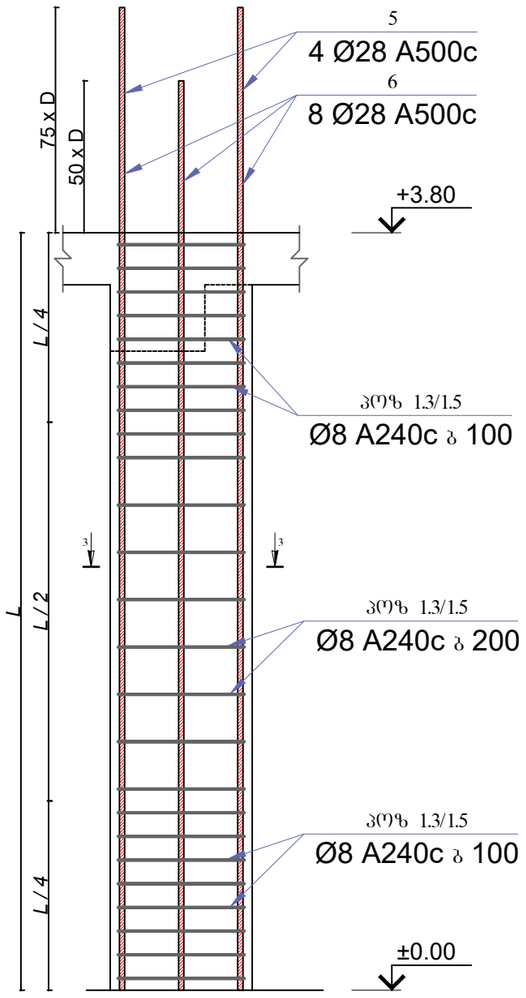

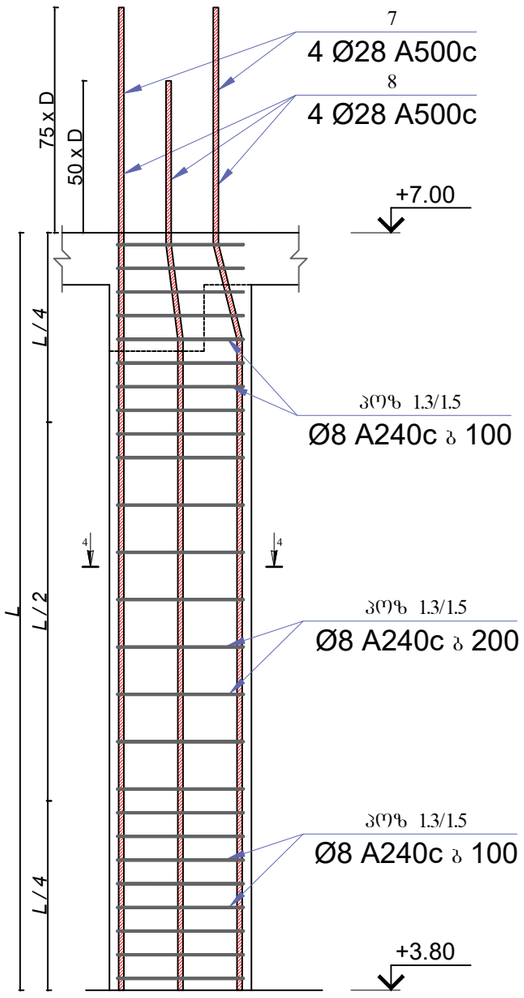

პოზიცია 1.3
ϕ8 A240c
L=2300 მმ

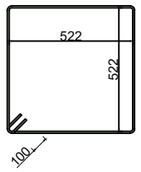

პოზიცია 1.5
ϕ8 A240c
L=1710 მმ

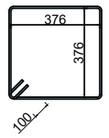

კვეთი 1-1

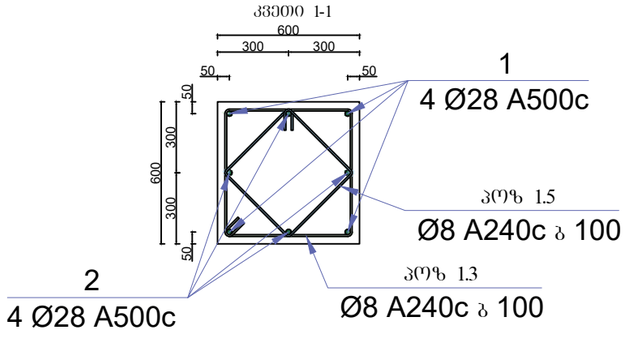

კვეთი 3-3

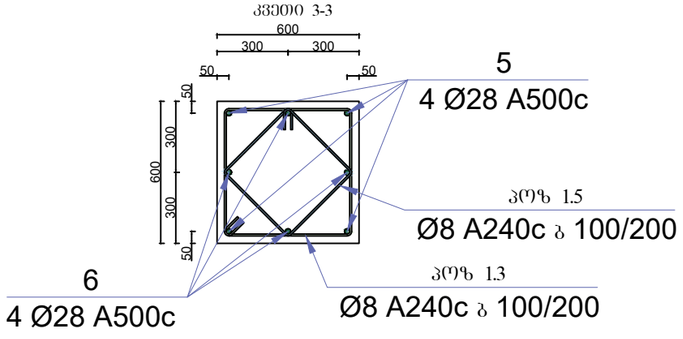

კვეთი 2-2

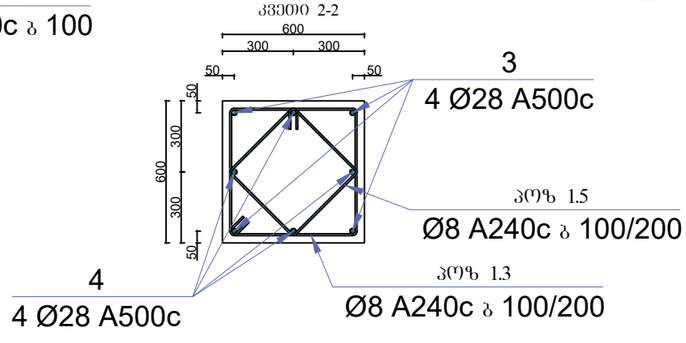

კვეთი 4-4

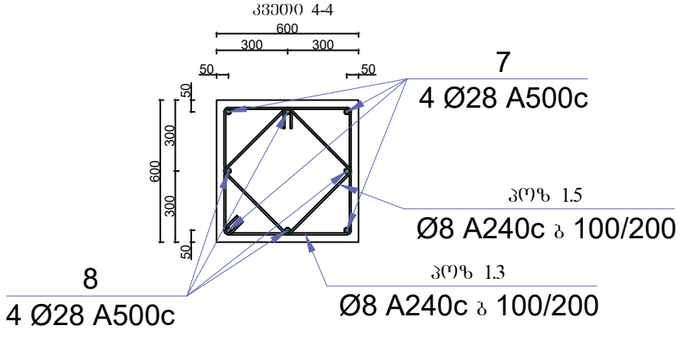

მისამართი:
ქალაქი თბილისი, არსზაქან (დიმიტრი) ემუხვარის II შესახვევი, №9
(ს/კ 01.10.10.019.037

GeorgianHouse
Architrcture Design Construction

საპროექტო ჯგუფი

დირექტორი: ი. ლეკი

კონსტრუქტორი: ი. კაკალია

კონსტრუქტორი: გ. ხვინია

სათაური :

სვეტი 7

A3 | 24.06.2026

გ- 050

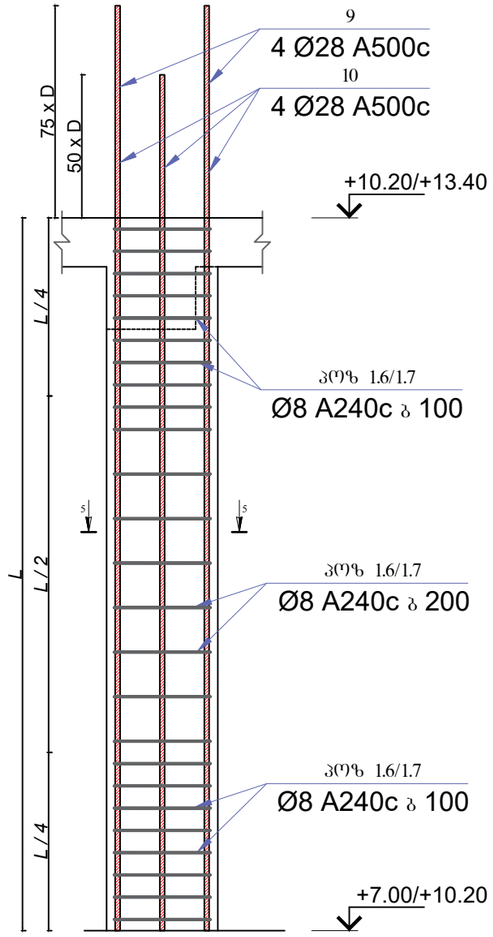

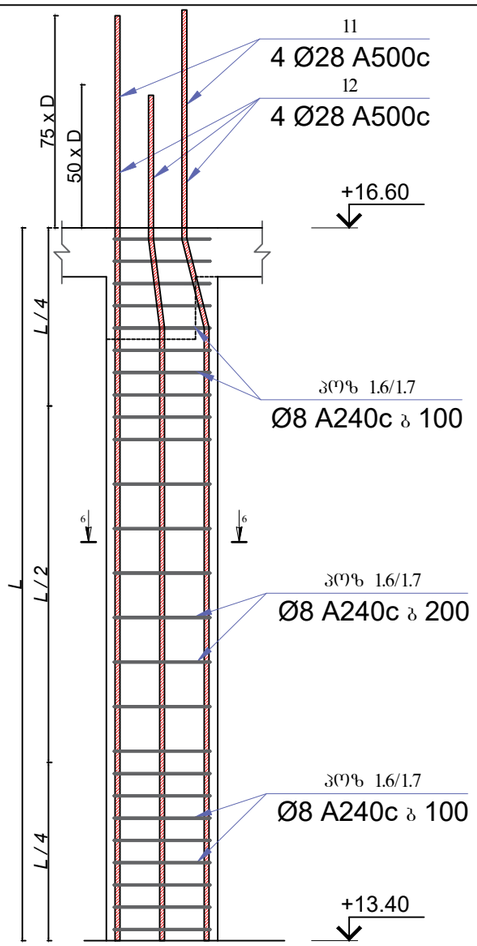

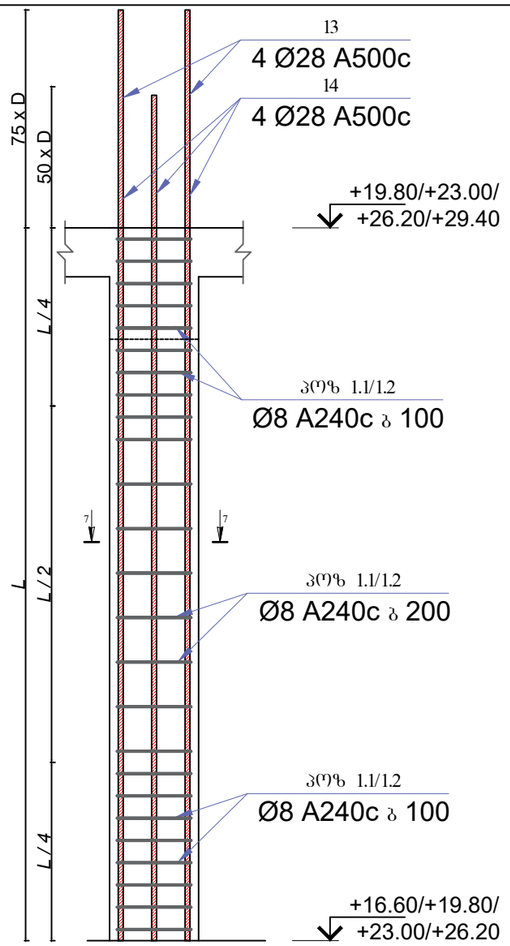

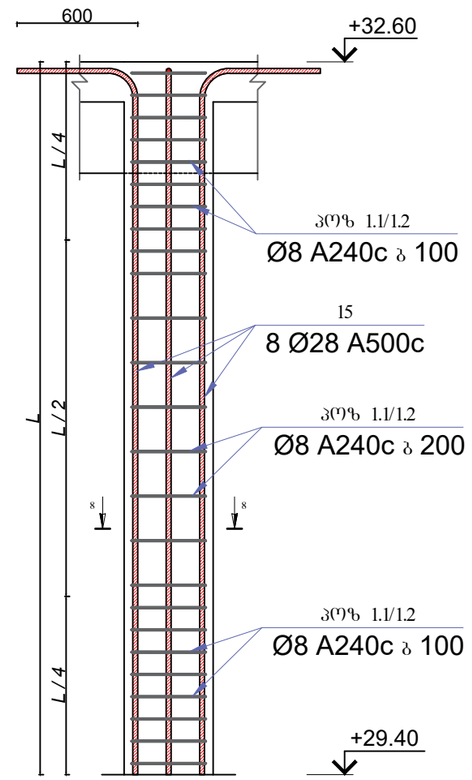

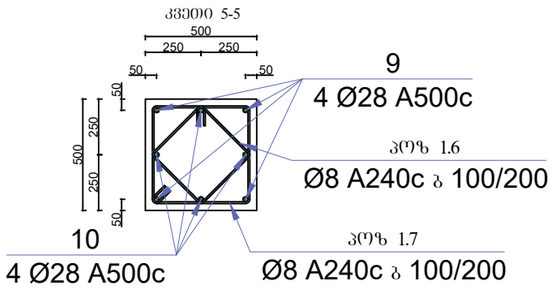

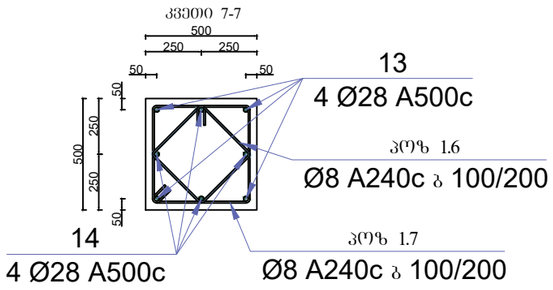

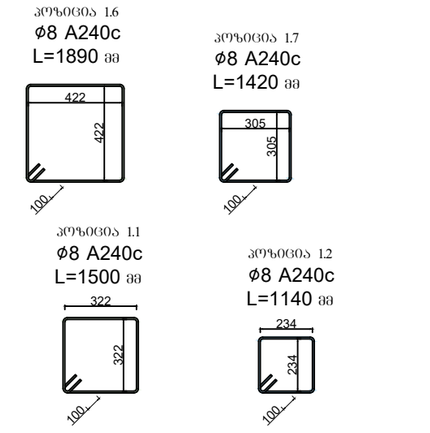

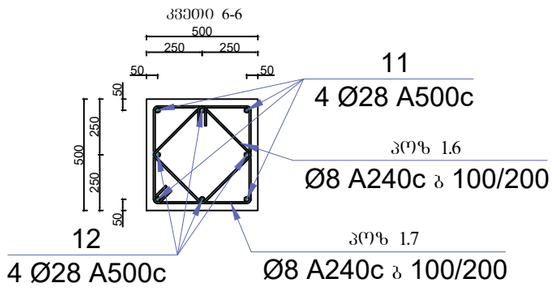

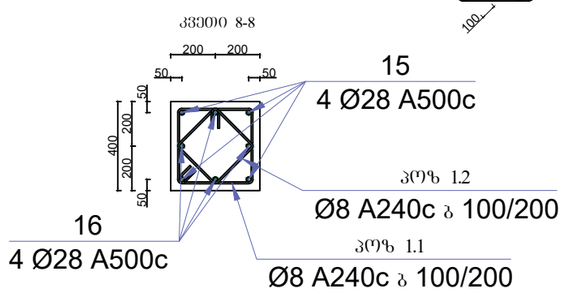

მისამართი:
ქალაქი თბილისი, არსაქაი
(დიმიტრი) ემუხვარის II შესახვევი,
№9
(ს/კ 01.10.10.019.037

GeorgianHouse
Architrcture Design Construction

საპროექტო ჯგუფი

დირექტორი: თ. ლეკალი

კონსტრუქტორი: ი. კაკალია

კონსტრუქტორი: გ. ხვინია

სათაური :

სვეტი 7

A3	24.06.2026

გ- 051

სვეტების სპეციფიკაცია						რაოდენობა		20
დასახელება	პოზ.	ესკიზი	დიამეტრი და მარკა	ელემენტის სიგრძე (მ)	რაოდენობა (ცალი)	საერთო სიგრძე (მ)	გრძივი მეტრის წონა (კგ)	საერთო წონა (კგ)
სვეტი №7	1		Ø 28 A500c	4.80	4	19.20	4.834	1856.12
	2		Ø 28 A500c	4.10	4	16.40	4.834	1585.44
	3		Ø 28 A500c	5.30	4	21.20	4.834	2049.47
	4		Ø 28 A500c	4.60	4	18.40	4.834	1778.78
	5		Ø 28 A500c	5.90	4	23.60	4.834	2281.48
	6		Ø 28 A500c	5.20	4	20.80	4.834	2010.80
	7		Ø 28 A500c	5.30	4	21.20	4.834	2049.47
	8		Ø 28 A500c	4.60	4	18.40	4.834	1778.78
	9		Ø 28 A500c	5.30	4	21.20	4.834	2049.47
	10		Ø 28 A500c	4.60	4	18.40	4.834	1778.78
	11		Ø 28 A500c	5.30	4	21.20	4.834	2049.47
	12		Ø 28 A500c	4.60	4	18.40	4.834	1778.78
	13		Ø 28 A500c	5.30	4	21.20	4.834	2049.47
	14		Ø 28 A500c	4.60	4	18.40	4.834	1778.78
	15		Ø 28 A500c	3.80	4	15.20	4.834	1469.43
	1.1		Ø 8 A240c	1.50	107	160.00	0.395	1264.00
	1.2		Ø 8 A240c	1.14	107	121.60	0.395	960.64
	1.3		Ø 8 A240c	2.30	90	207.00	0.395	1635.30
	1.5		Ø 8 A240c	1.71	90	153.90	0.395	1215.81
	1.6		Ø 8 A240c	1.89	64	120.96	0.395	955.58
	1.7		Ø 8 A240c	1.42	64	90.88	0.395	717.95
	ბეტონის მოცულობა	B25	მ³	150.660	არმატურის ჯამი	Ø 28 A500c	კგ	28344.55
						Ø 8 A240c	კგ	6749.29
						Σ	კგ	35093.84

მისამართი:
ქალაქი თბილისი, არსენაძის (დიმიტრი) ემუხვარის II შესახვევი, №9
(ს/კ 01.10.10.019.037

GeorgianHouse
Architrcture Design Construction

საპროექტო ჯგუფი

დირექტორი: თ. ლეკალი

კონსტრუქტორი: ი. კაკალია

კონსტრუქტორი: გ. ხვინია

სათაური :
სვეტი 7

A3 | 24.06.2026

გ- 052

სვეტი 8

3 ც

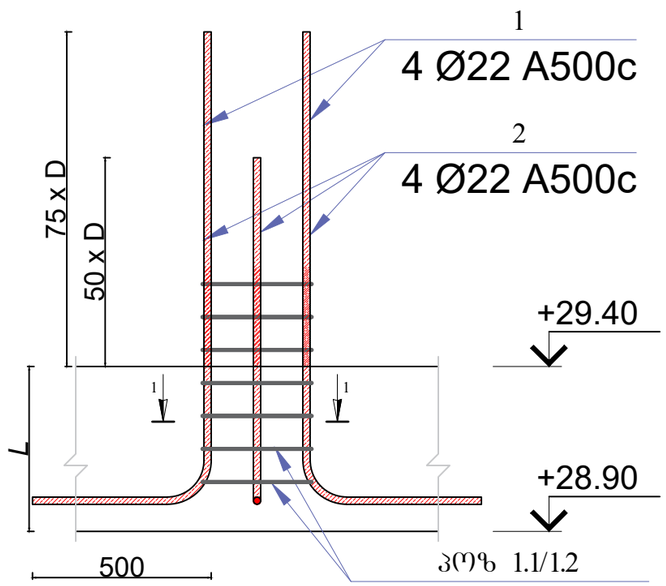

პოზიცია 1.1
ø8 A240c
L=1500 მმ

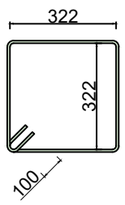

პოზიცია 1.2
ø8 A240c
L=1140 მმ

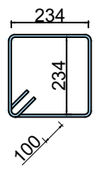

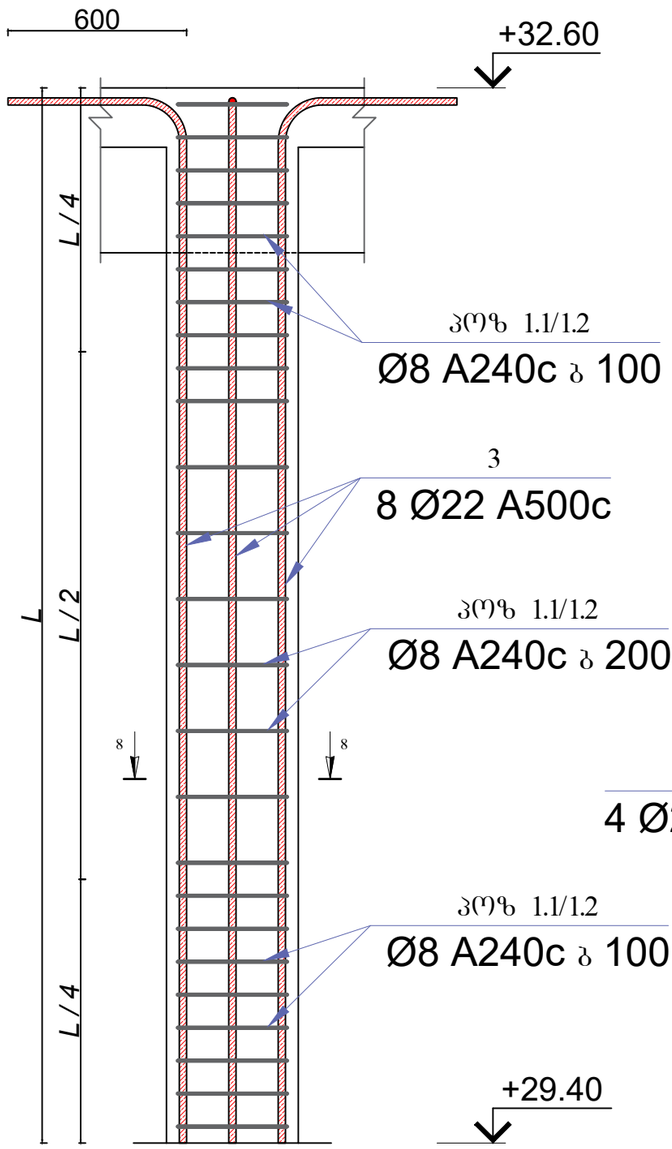

კვეთი 1-1

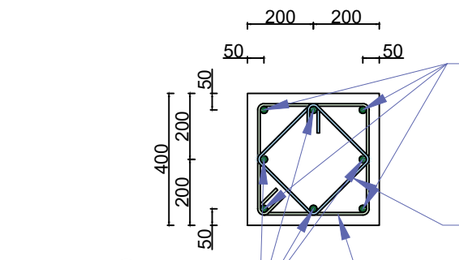

1
4 Ø22 A500c

პოზ 1.2
Ø8 A240c ბ 100

2
4 Ø22 A500c

პოზ 1.1
Ø8 A240c ბ 100

კვეთი 2-2

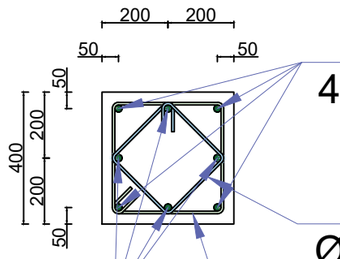

3
4 Ø22 A500c

პოზ 1.2
Ø8 A240c ბ 100/200

3
4 Ø22 A500c

პოზ 1.1
Ø8 A240c ბ 100/200

სვეტების სპეციფიკაცია						რაოდენობა		3
დასახელება	პოზ.	ესკიზი	დიამეტრი და მარკა	ელემენტის სიგრძე (მ)	რაოდენობა (ცალი)	საერთო სიგრძე (მ)	გრძივი მეტრის წონა (კგ)	საერთო წონა (კგ)
სვეტი №8	1		Ø 22 A500c	2.65	4	10.60	2.984	94.89
	2		Ø 22 A500c	2.10	4	8.40	2.984	75.20
	3		Ø 22 A500c	3.80	8	30.40	2.984	272.14
	1.1		Ø 8 A240c	1.50	26	39.50	0.395	46.81
	1.2		Ø 8 A240c	1.14	26	30.02	0.395	35.57
	ბეტონის მოცულობა	B25	მ³	1.296	არმატურის წამი	Ø 22 A500c	კგ	442.23
						Ø 8 A240c	კგ	82.38
						Σ	კგ	524.62

მისამართი:
ქალაქი თბილისი, არსზაქარ (დიმიტრი) ემუხვარის II შესახვევი, №9
(ს/კ 01.10.10.019.037

GeorgianHouse
Architrcture Design Construction

საპროექტო ჯგუფი

დირექტორი: მ. დვალი

კონსტრუქტორი: მ. კაკალია

კონსტრუქტორი: გ. ხვინია

სათაური :
სვეტი 8

A3 | 24.06.2026

გ- 053

დიაფრაგმების მარკირება -4.60 ნიშნულზე

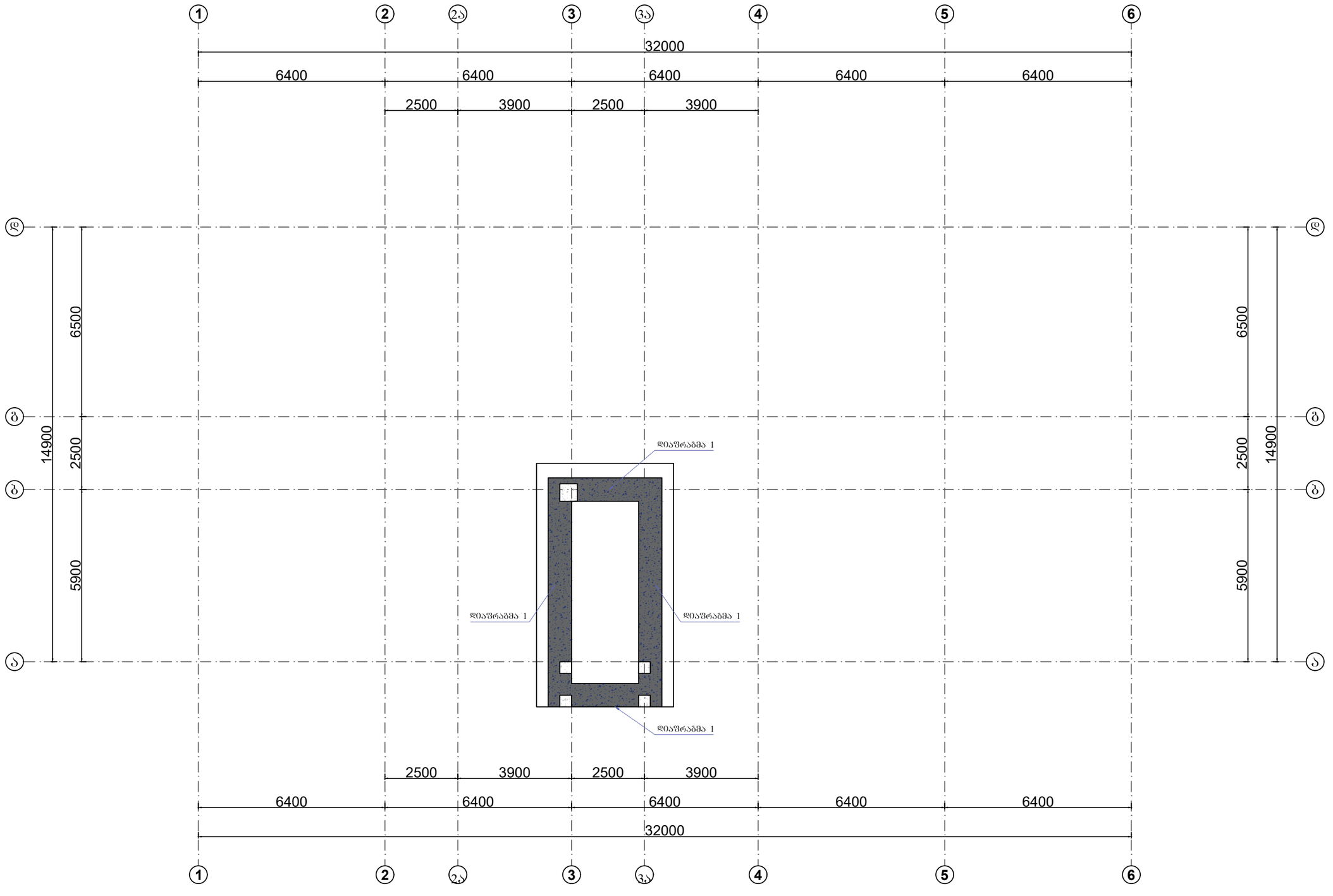

მისამართი:
ქალაქი თბილისი, არსაქან (დიმიტრი) ემუხვარის II შესახვევი, №9
(ს/კ 01.10.10.019.037

GeorgianHouse
Architrcture Design Construction

საპროექტო ჯგუფი

დირექტორი: მ. დვალი

კონსტრუქტორი: მ. კაკალია

კონსტრუქტორი: გ. ხვიჩია

სათაური :
დიაფრაგმების მარკირება -4.60 ნიშნულზე

A3	24.06.2026

გ- 054

დიაფრაგმების მარკირება -3.20 ნიშნულზე

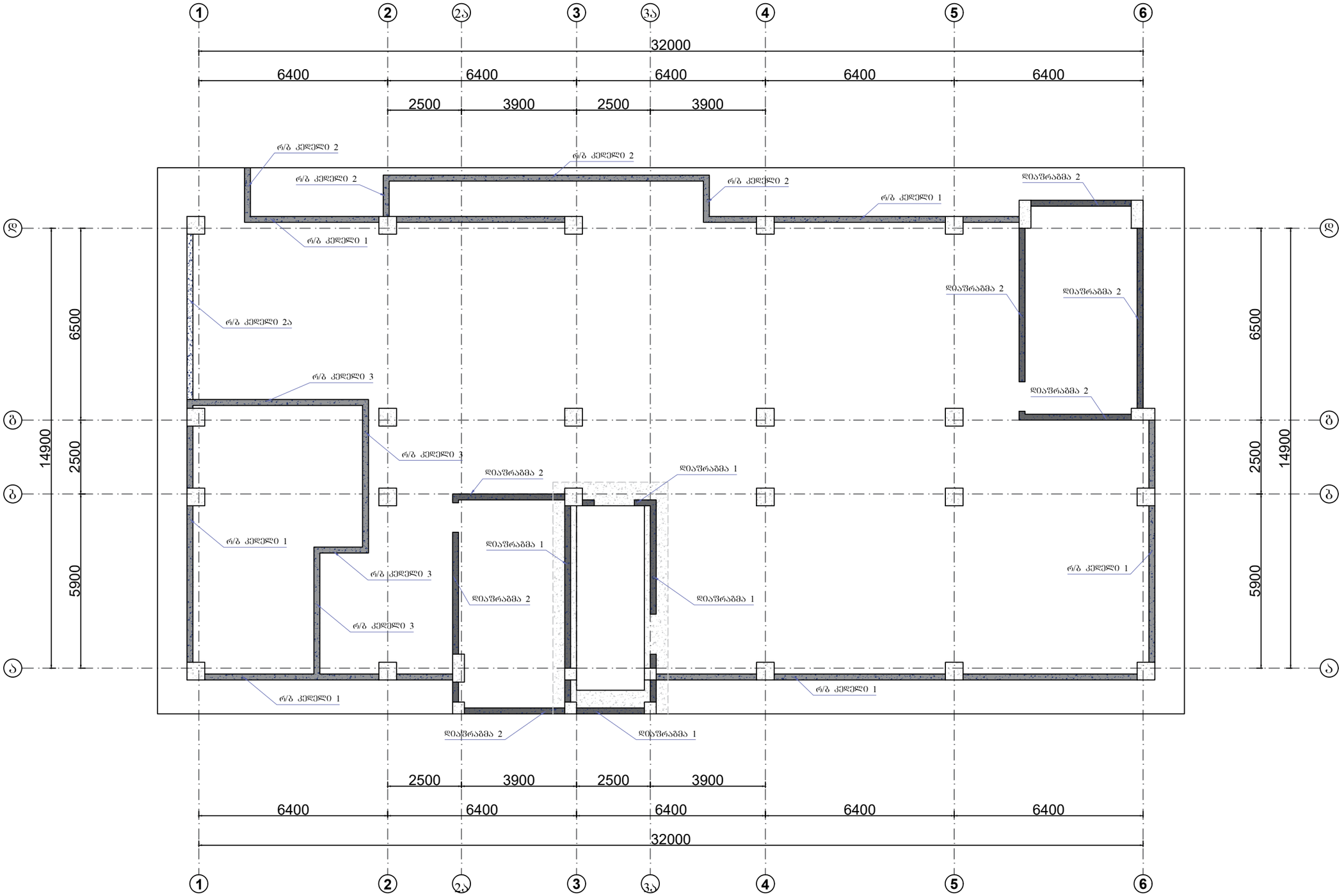

მისამართი:
ქალაქი თბილისი, არსენაძის (დიმიტრი) ქუჩის II შესახვევი №9
(ს/კ 01.10.10.019.037)

GeorgianHouse
Architrcture Design Construction

საპროექტო ჯგუფი

დირექტორი: თ. დვალი

კონსტრუქტორი: ი. კაკალია

კონსტრუქტორი: გ. ხვინია

სათაური :
დიაფრაგმების მარკირება -3.20 ნიშნულზე

A3	24.06.2026

გ- 055

რ/ბ კედელი 1

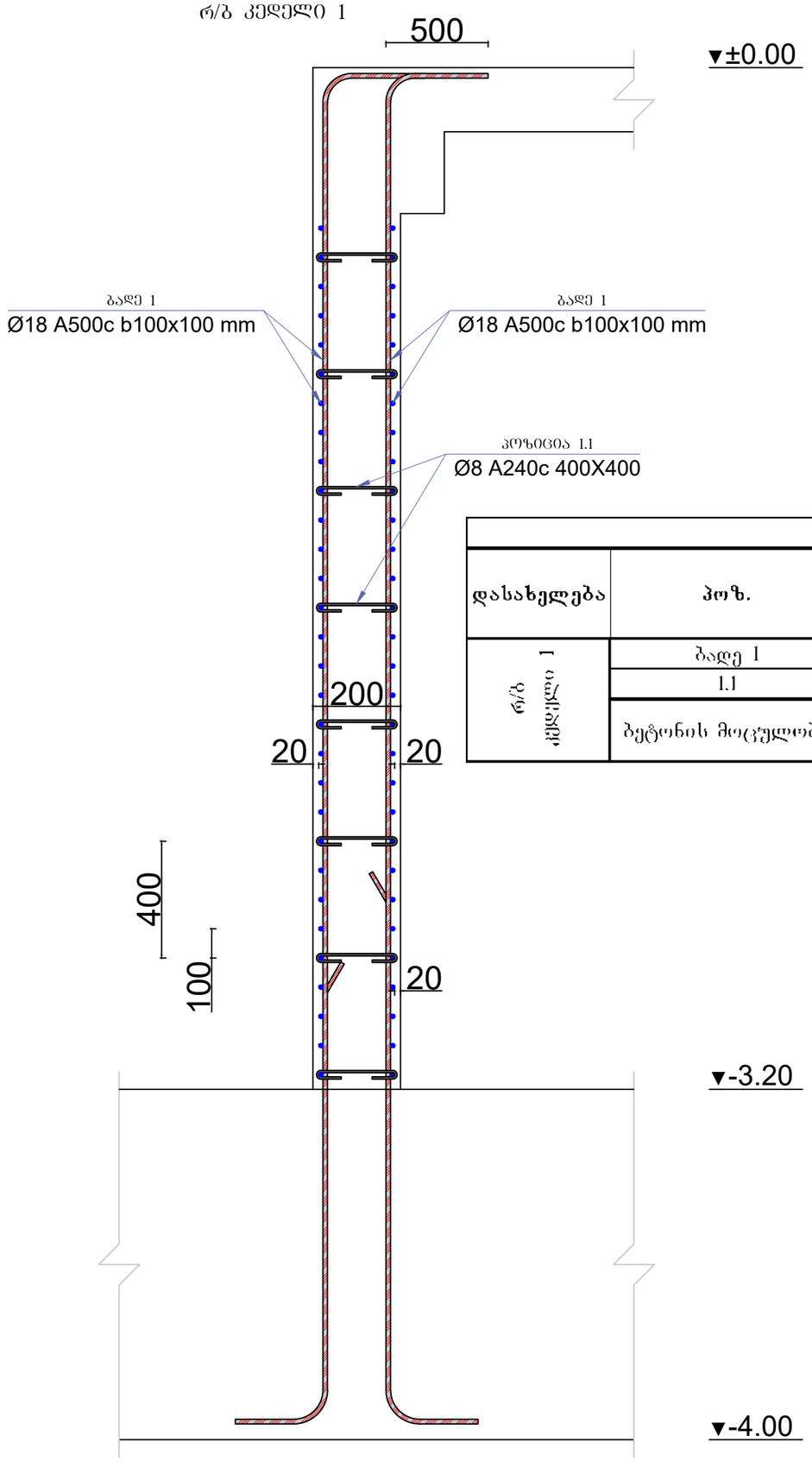

რ/ბ კედლები								1
დასახელება	პოზ.	ესკიზი	დიამეტრი და მარკა	ელემენტის სიგრძე (მ)	რაოდენობა (ცალი)	საერთო სიგრძე (მ)	გრძივი მეტრის წონა (კგ)	საერთო წონა (კგ)
რ/ბ კედელი 1	ბადე 1		Ø18 A500c	–––	–––	10844.40	1.998	21662.57
	1.1		Ø8 A240c	0.30	1089	326.78	0.395	128.94
	ბეტონის მოცულობა	B25	მ³	35.380	არმატურის ჯამი	Ø18 A500c	კგ	21662.57
						Ø8 A240c	კგ	128.94
						Σ	კგ	21791.52

პოზიცია 1.1
Ø8 A240c
L=300 მმ

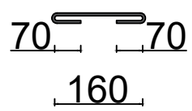

მისამართი:
ქალაქი თბილისი, არსაკიძის (დიმიტრი) ემუხვარის II შესახვევი, №9
(ს/კ 01.10.10.019.037

GeorgianHouse
Architrcture Design Construction

საპროექტო ჯგუფი

დირექტორი: თ. დვალი

კონსტრუქტორი: ი. კაკალია

კონსტრუქტორი: გ. ხვინია

სათაური :
რ/ბ კედელი 1

A3 | 24.06.2026

გ- 056

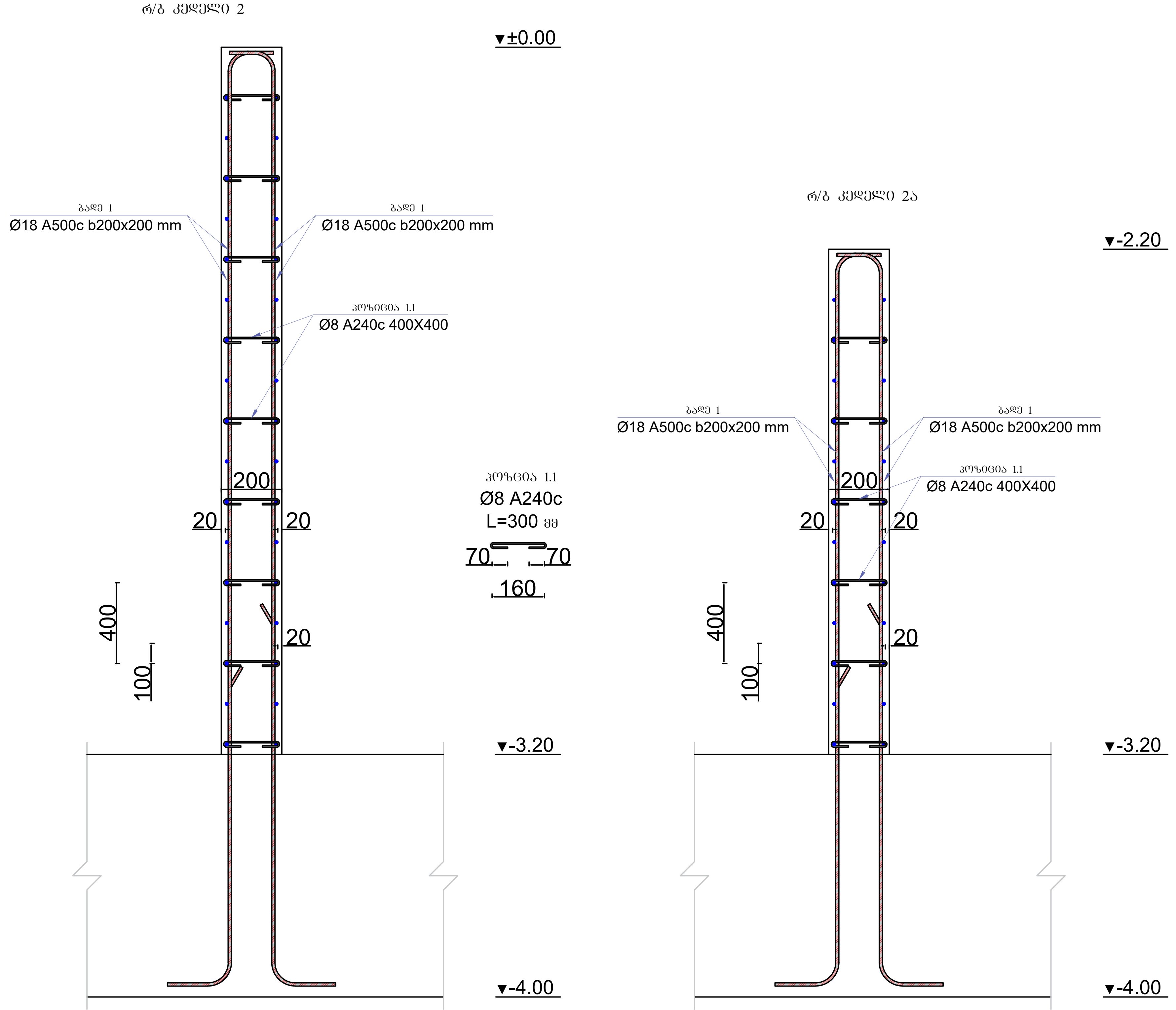

რ/ბ კედლები								1
დასახელება	პოზ.	ესკიზი	დიამეტრი და მარკა	ელემენტის სიგრძე (მ)	რაოდენობა (ცალი)	საერთო სიგრძე (მ)	გრძივი მეტრის წონა (კგ)	საერთო წონა (კგ)
რ/ბ კედელი 2 / 2ა	ბადე 1		Ø18 A500c	---	---	1353.69	1.998	2704.10
	1.1		Ø8 A240c	0.30	322	96.60	0.395	38.12
	ბეტონის მოცულობა	B25	მ³	10.459	არმატურის ჯამი	Ø18 A500c	კგ	2704.10
						Ø8 A240c	კგ	38.12
						Σ	კგ	2742.22

მისამართი:
ქალაქი თბილისი, არსზაყან (დიმიტრი) ემუხვარის II შესახვევი №9
(ს/კ 01.10.10.019.037)

GeorgianHouse
Architrcture Design Construction

საპროექტო ჯგუფი

დირექტორი: თ. დვალი

კონსტრუქტორი: ი. კაკალია

კონსტრუქტორი: გ. ხვიჩია

სათაური :
რ/ბ კედელი 2 / 2ა

A3 | 24.06.2026

ბ- 057

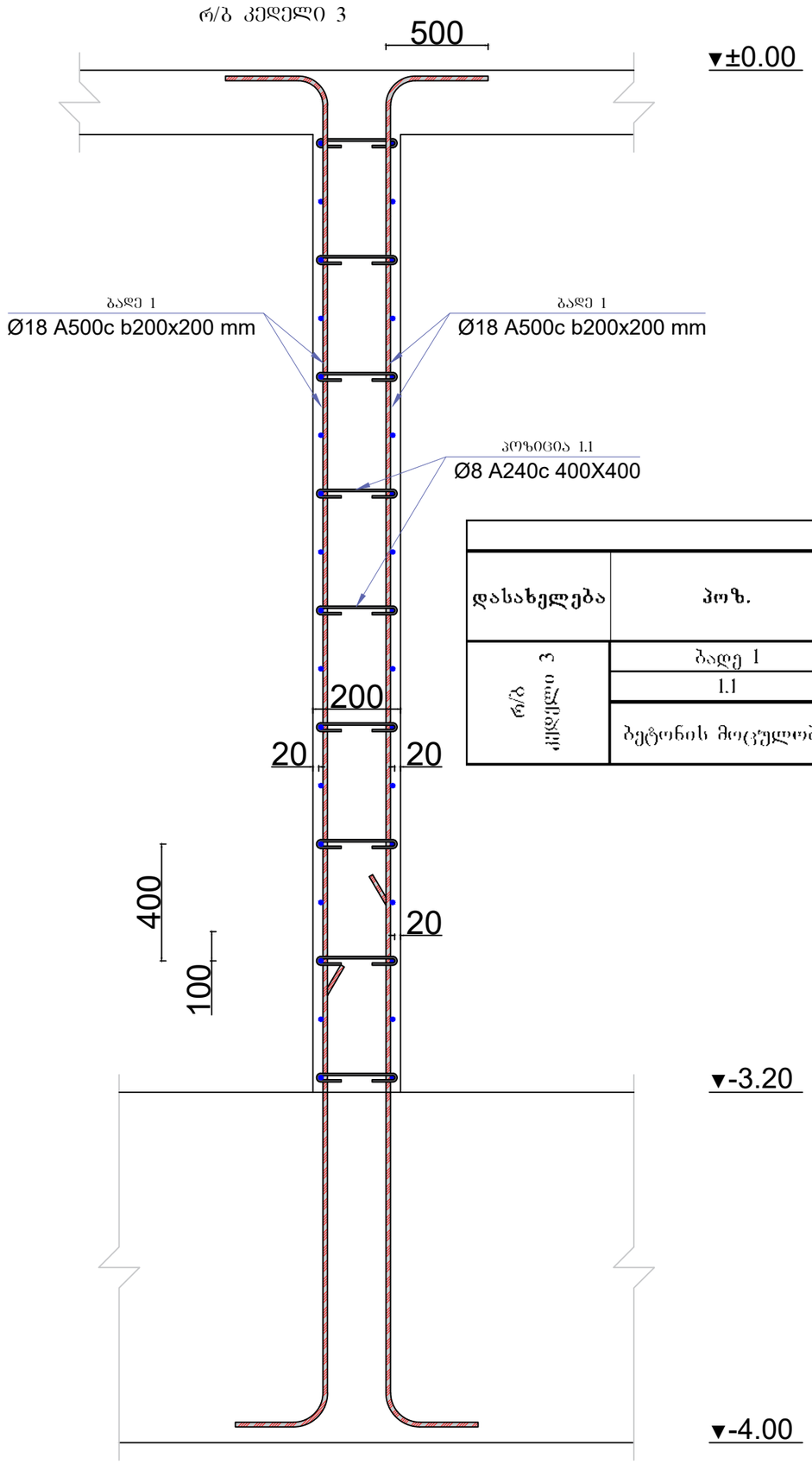

რ/ბ კედლები								1
დასახელება	პოზ.	ესკიზი	დიამეტრი და მარკა	ელემენტის სიგრძე (მ)	რაოდენობა (ცალი)	საერთო სიგრძე (მ)	გრძივი მეტრის წონა (კგ)	საერთო წონა (კგ)
რ/ბ კედელი 3	ბადე 1		Ø18 A500c	–––	–––	1486.80	1.998	2970.00
	1.1		Ø8 A240c	0.30	333	99.96	0.395	39.44
	ბეტონის მოცულობა	B25	მ³	10.822	არმატურის ჯამი	Ø18 A500c	კგ	2970.00
						Ø8 A240c	კგ	39.44
						Σ	კგ	3009.45

პოზიცია 1.1
Ø8 A240c
L=300 მმ

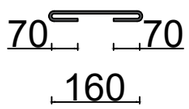

მისამართი:
ქალაქი თბილისი, არსაკიძის (დიმიტრი) ემუხვარის II შესახვევი, №9
(ს/კ 01.10.10.019.037

GeorgianHouse
Architrcture Design Construction

საპროექტო ჯგუფი

დირექტორი: თ. დვალი

კონსტრუქტორი: ი. კაკალია

კონსტრუქტორი: გ. ხვინია

სათაური :
რკ კედელი 3

A3 | 24.06.2026

გ- 058

დიაფრაგმა 1

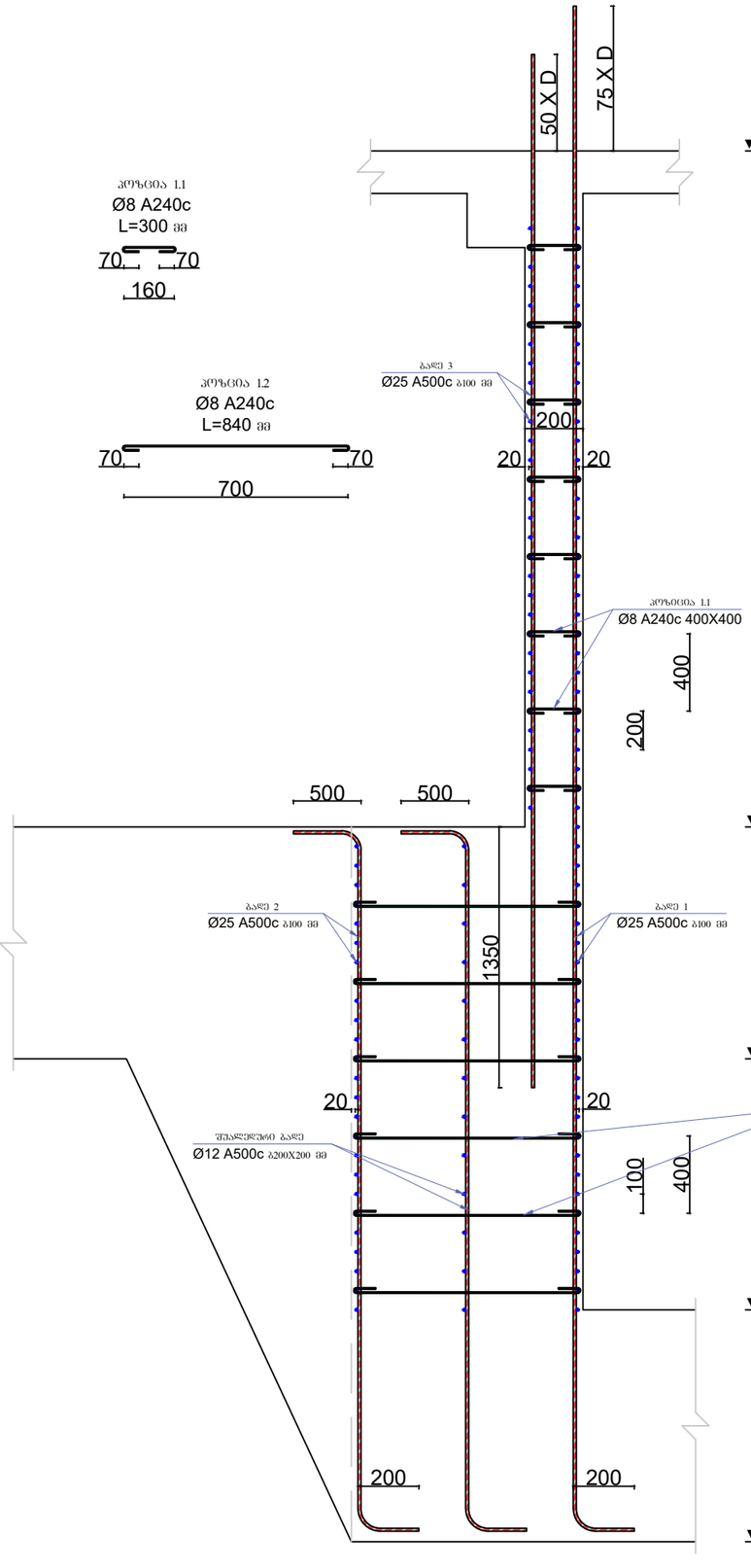

პოზიცია 1.1
Ø8 A240c
L=300 მმ

პოზიცია 1.2
Ø8 A240c
L=840 მმ

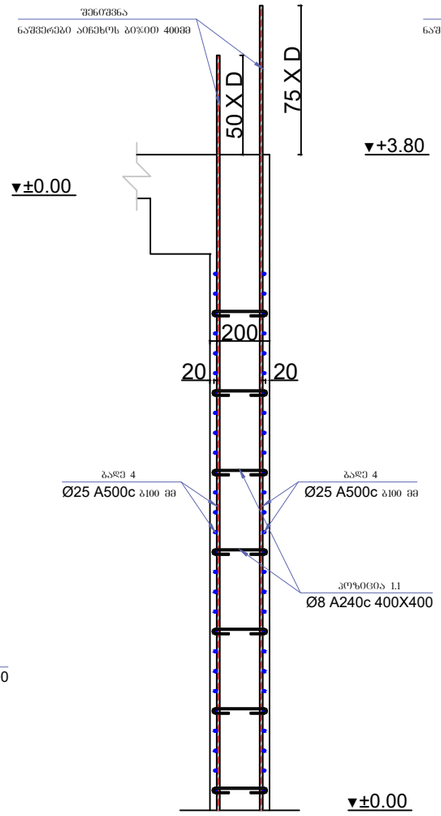

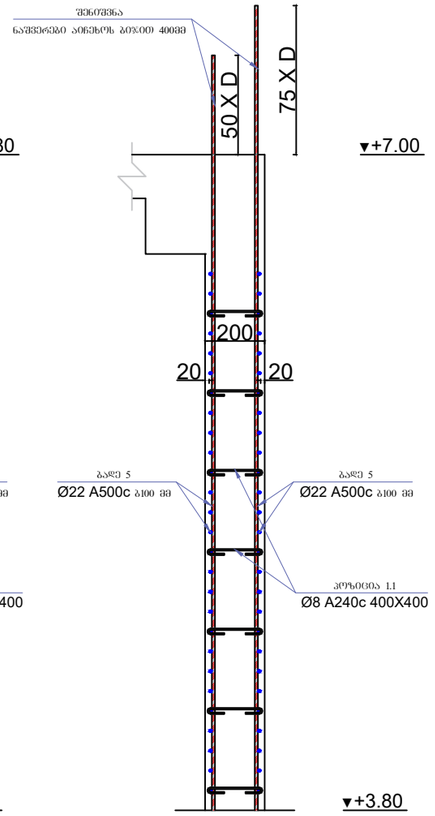

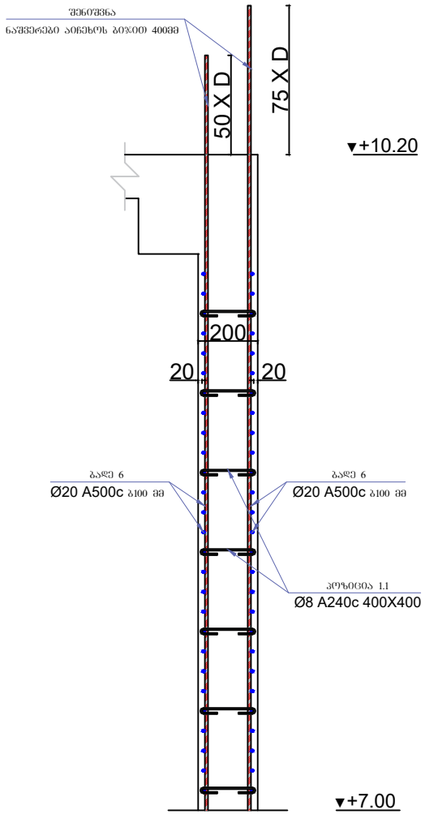

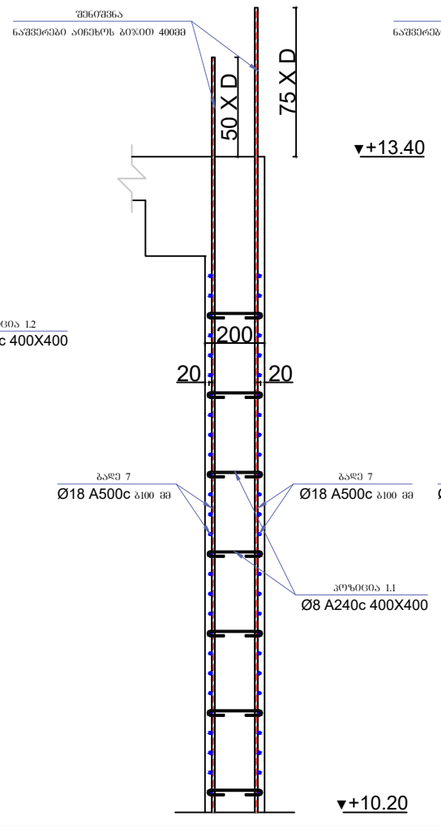

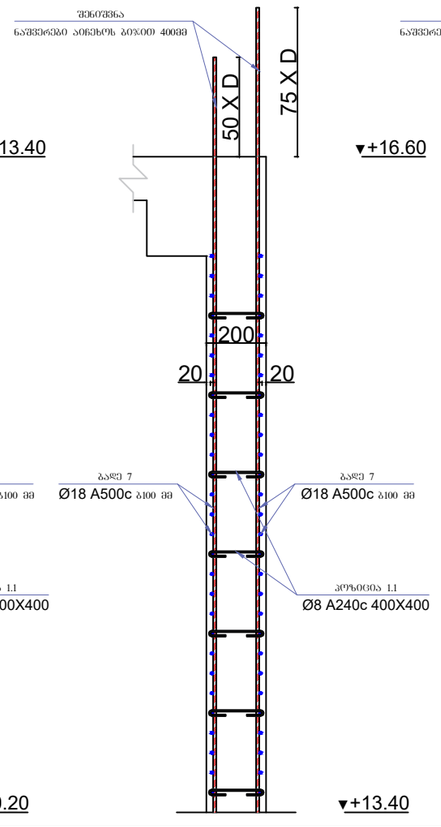

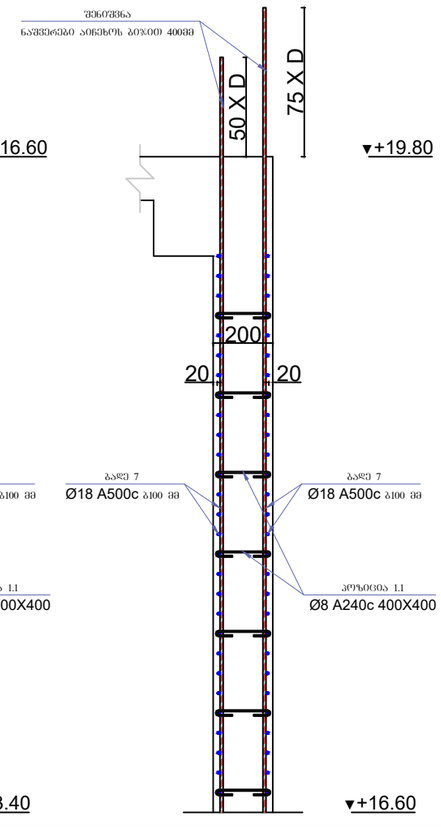

მისამართი:
ქალაქი თბილისი, არსენა ქანი
(დიღომი) მიუხვარის II შესახვევი №9
(ს/კ 01.10.10.019.037)

GeorgianHouse
Architrcture Design Construction

საპროექტო ჯგუფი

დირექტორი: ი. ღვალი

კონსტრუქტორი: ი. კაკალია

კონსტრუქტორი: გ. ხვიჩია

სათაური :
დიაფრაგმა 1

A3	24.06.2026

გ- 059

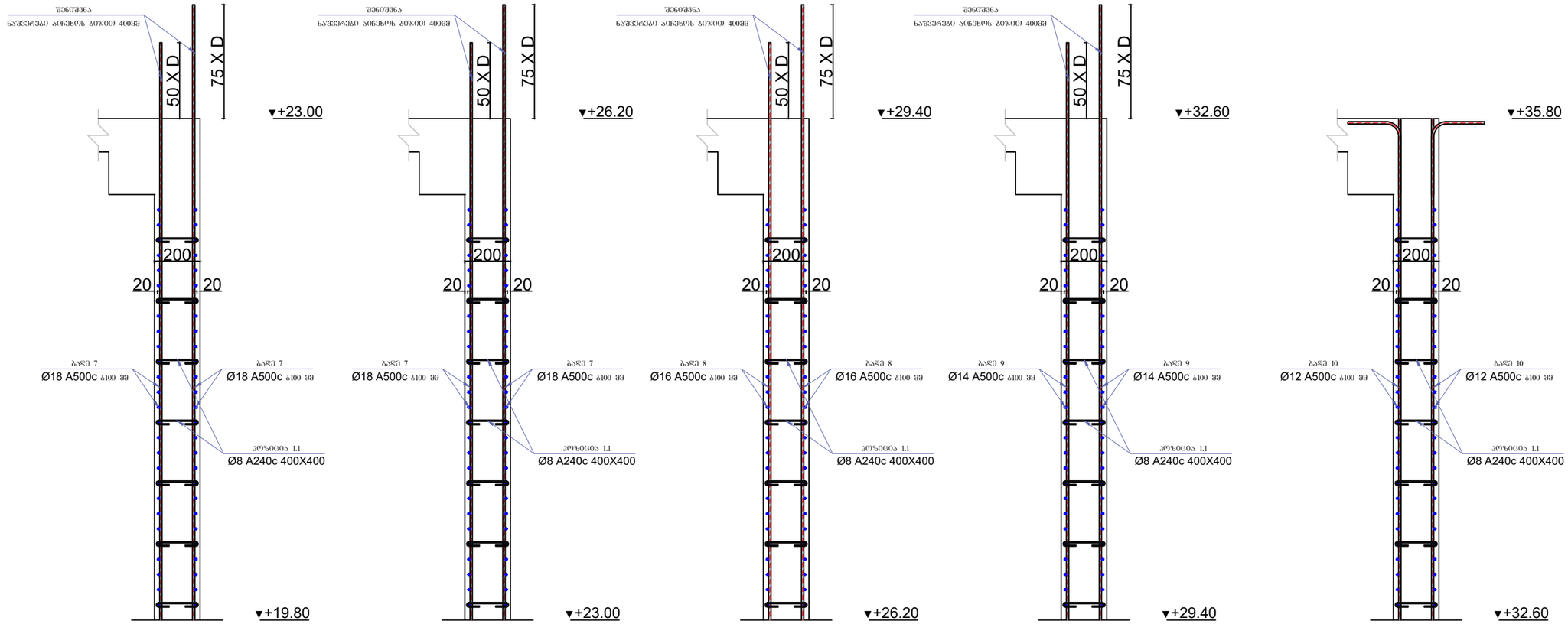

r/b კედლები								1
დასახელება	პოზ.	ესკიზი	დიამეტრი და მარკა	ელემენტის სიგრძე (მ)	რაოდენობა (ცალი)	საერთო სიგრძე (მ)	გრძივი მეტრის წონა (კგ)	საერთო წონა (კგ)
1 დონეზე	ბადე 1		Ø25 A500c	——	——	2347.38	3.853	9045.30
	ბადე 2		Ø25 A500c	——	——	825.93	3.853	3182.61
	ბადე 3		Ø25 A500c	——	——	1391.04	3.853	5360.18
	შუა ბადე		Ø12 A500c	——	——	825.93	0.888	733.27
	ბადე 4		Ø25 A500c	——	——	1651.86	3.853	6365.21
	ბადე 5		Ø22 A500c	——	——	1391.04	2.984	4150.92
	ბადე 6		Ø20 A500c	——	——	1391.04	2.466	3430.51
	ბადე 7		Ø18 A500c	——	——	6955.20	1.998	13893.58
	ბადე 8		Ø16 A500c	——	——	1391.04	1.578	2195.53
	ბადე 9		Ø14 A500c	——	——	1391.04	1.208	1680.95
	ბადე 10		Ø12 A500c	——	——	1391.04	0.888	1234.98
	1.1		Ø8 A240c	0.30	4269	1280.81	0.395	505.39
	1.2		Ø8 A240c	0.84	142	119.54	0.395	47.17
	ბეტონის მოცულობა	B25	მ³	157.159	არმატურის ჯამი	Ø12 A500c	კგ	1968.26
						Ø14 A500c	კგ	1680.95
						Ø16 A500c	კგ	2195.53
						Ø18 A500c	კგ	13893.58
						Ø20 A500c	კგ	3430.51
						Ø22 A500c	კგ	4150.92
						Ø25 A500c	კგ	6365.21
						Ø8 A240c	კგ	552.56
						Σ	კგ	34237.52

მისამართი:
ქალაქი თბილისი, არსზაქან
(დიმიტრი) ემუხვარის II შესახვევი №9
(ს/კ 01.10.10.019.037)

GeorgianHouse
Architrcture Design Construction

საპროექტო ჯგუფი

დირექტორი: ი. ლეკალი

კონსტრუქტორი: ი. კაკალია

კონსტრუქტორი: გ. ხვიჩია

სათაური :
დაშრომა 1

A3 | 24.06.2026

გ- 060

პოზიცია 1.1
Ø8 A240c
L=300 მმ
70 160 70

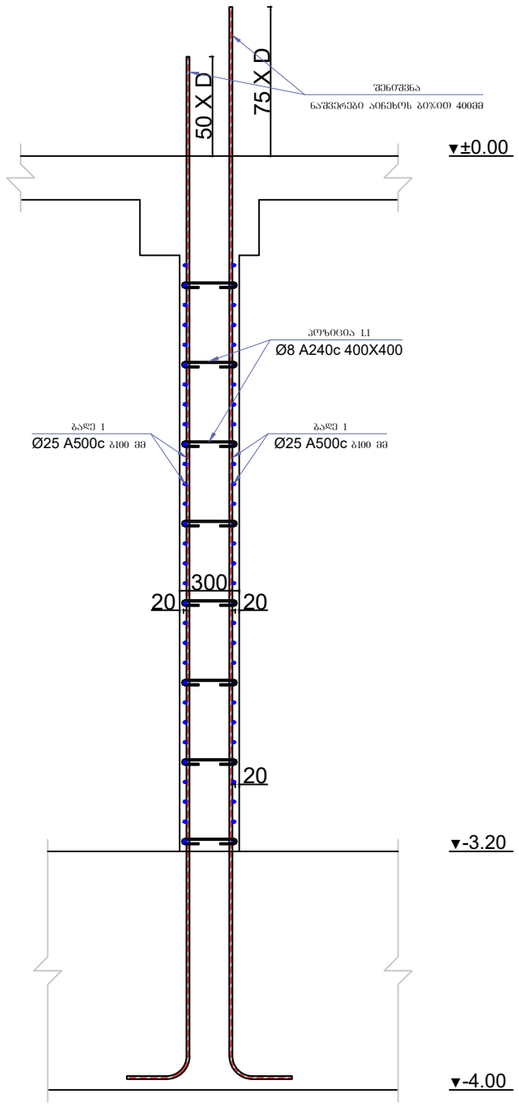

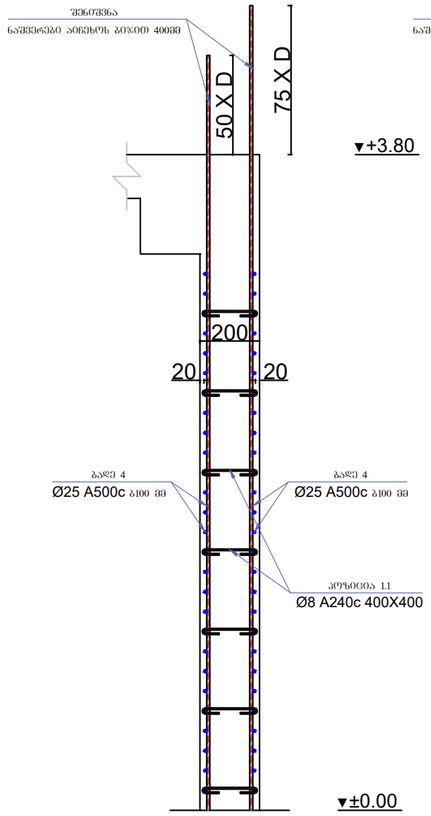

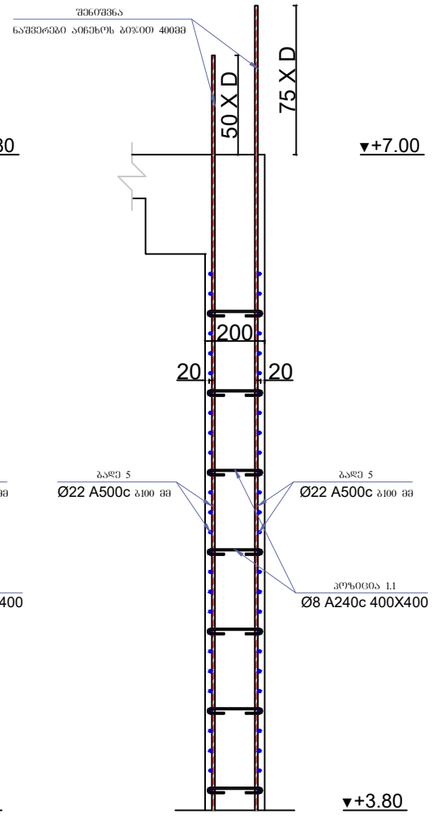

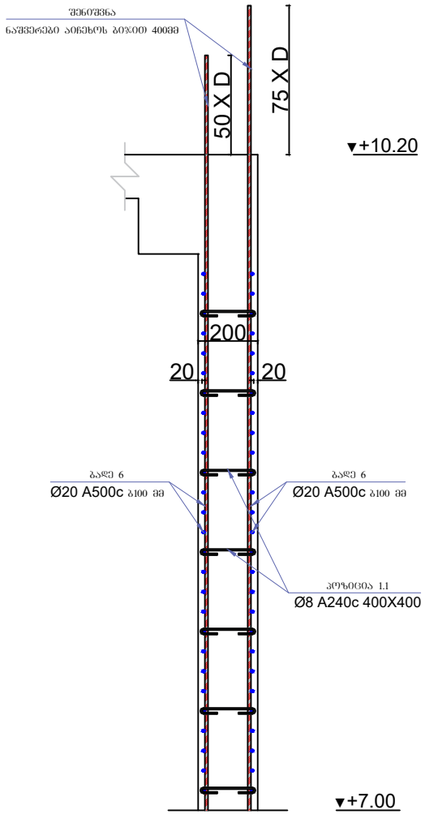

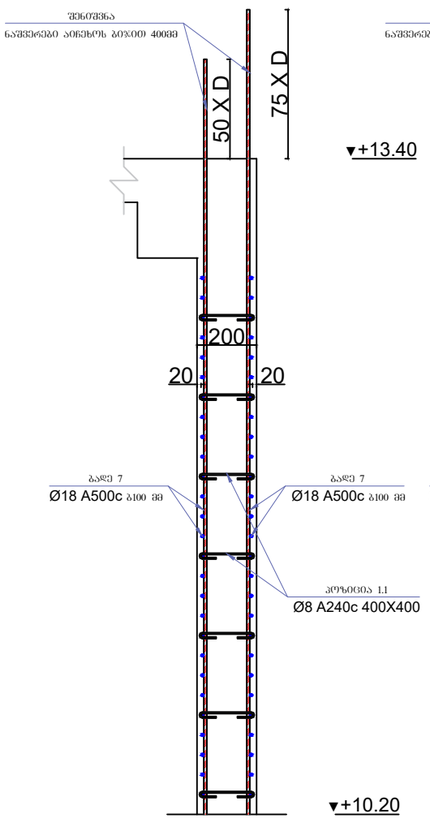

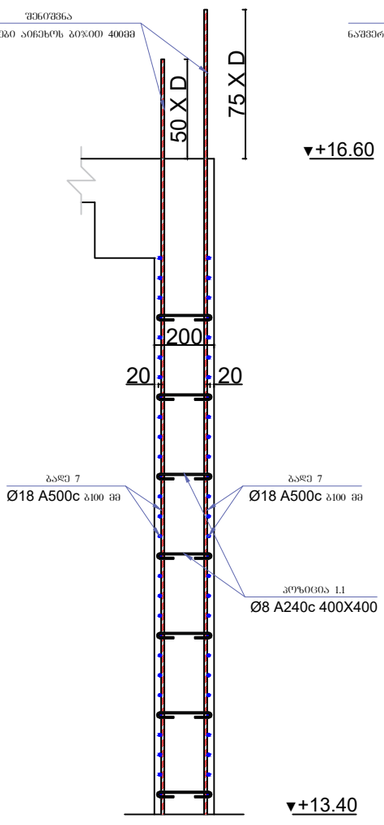

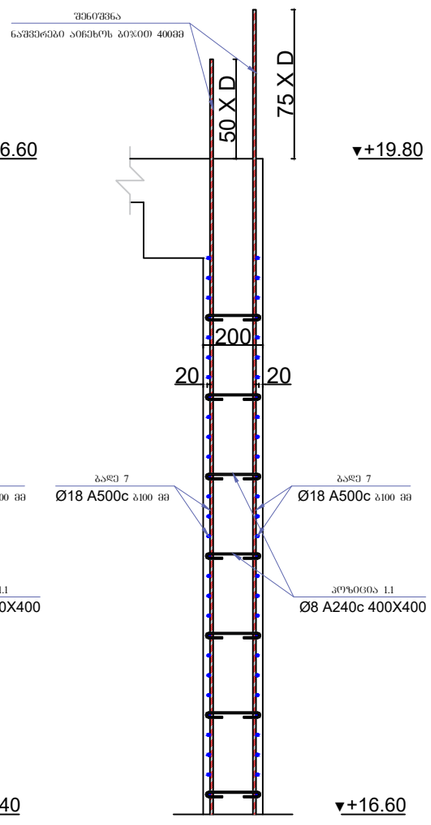

მისამართი:
ქალაქი თბილისი, არსზანაძე
(დიმიტრი) ემუხვარის II შესახვევი №9
(ს/კ 01.10.10.019.037)

GeorgianHouse
Architrcture Design Construction

საპროექტო ჯგუფი

დირექტორი: მ. დვალი

კონსტრუქტორი: ი. კაკალია

კონსტრუქტორი: შ. ხვინია

სათაური :
დიაფრაგმა 2

A3 | 24.06.2026

შ- 061

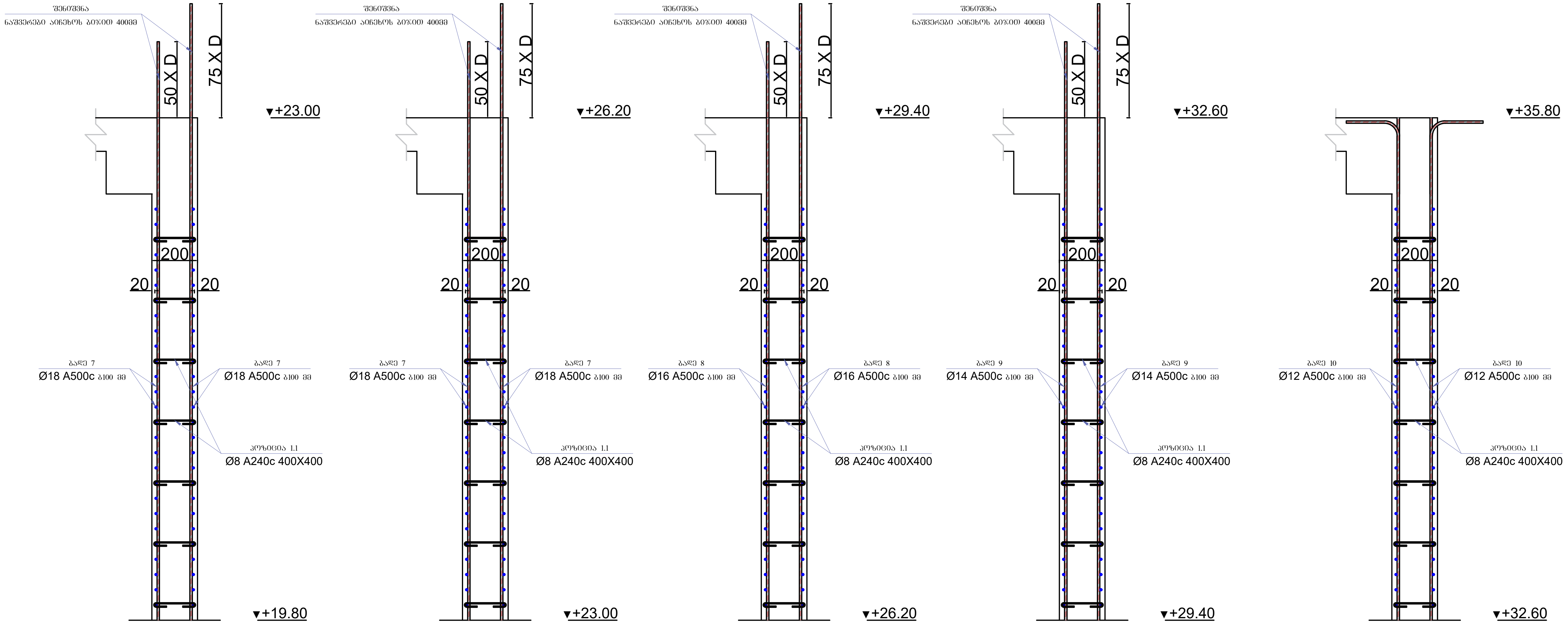

რ/ბ კედლები								1
დასახელება	პოზ.	ესკიზი	დიამეტრი და მარკა	ელემენტის სიგრძე (მ)	რაოდენობა (ცალი)	საერთო სიგრძე (მ)	გრძივი მეტრის წონა (კგ)	საერთო წონა (კგ)
დიაფრაგმა 2	ბადე 1		Ø25 A500c	–––	–––	3288.60	3.853	12672.16
	ბადე 4		Ø25 A500c	–––	–––	3124.17	3.853	12038.55
	ბადე 5		Ø22 A500c	–––	–––	2630.88	2.984	7850.66
	ბადე 6		Ø20 A500c	–––	–––	2630.88	2.466	6488.15
	ბადე 7		Ø18 A500c	–––	–––	13154.40	1.998	26276.99
	ბადე 8		Ø16 A500c	–––	–––	2630.88	1.578	4152.41
	ბადე 9		Ø14 A500c	–––	–––	2630.88	1.208	3179.19
	ბადე 10		Ø12 A500c	–––	–––	2630.88	0.888	2335.73
	1.1		Ø8 A240c	0.30	7806	2341.66	0.395	923.98
	ბეტონის მოცულობა	B25	მ³	291.671	არმატურის ჯამი	Ø12 A500c	კგ	2335.73
						Ø14 A500c	კგ	3179.19
						Ø16 A500c	კგ	4152.41
						Ø18 A500c	კგ	26276.99
						Ø20 A500c	კგ	6488.15
						Ø22 A500c	კგ	7850.66
						Ø25 A500c	კგ	24710.71
						Ø8 A240c	კგ	923.98
						Σ	კგ	75917.82

მისამართი:
ქალაქი თბილისი, არსზაყან
(დიმიტრი) ემუხვარის II შესახვევი №9
(ს/კ 01.10.10.019.037)

GeorgianHouse
Architrcture Design Construction

საპროექტო ჯგუფი

დირექტორი: თ. დვალი

კონსტრუქტორი: ი. კაკალია

კონსტრუქტორი: გ. ხვიჩია

სათაური :
დიაფრაგმა 2

A3 | 24.06.2026

საძირკვლის ფილის არმირება -4.60 ნიშნულზე

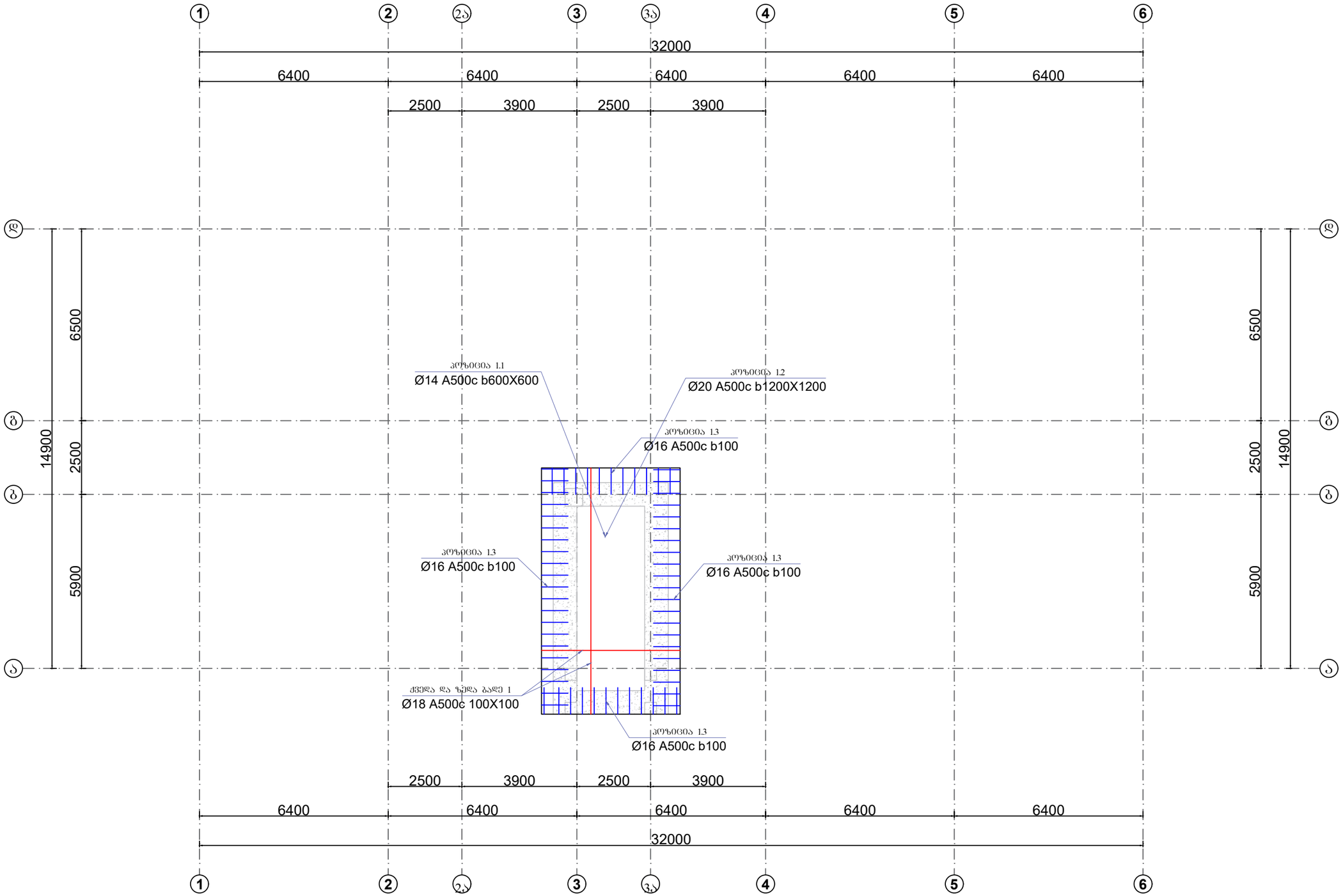

მისამართი:
ქალაქი თბილისი, არსზაქან (დიმიტრი) ემუხვარის II შესახვევი, №9
(ს/კ 01.10.10.019.037

GeorgianHouse
Architrcture Design Construction

საპროექტო ჯგუფი

დირექტორი: თ. დვალი

კონსტრუქტორი: ი. კაკალია

კონსტრუქტორი: გ. ხვინია

სათაური :
საძირკვლის ფილის არმირება -4.60 ნიშნულზე

A3 | 24.06.2026

გ- 063

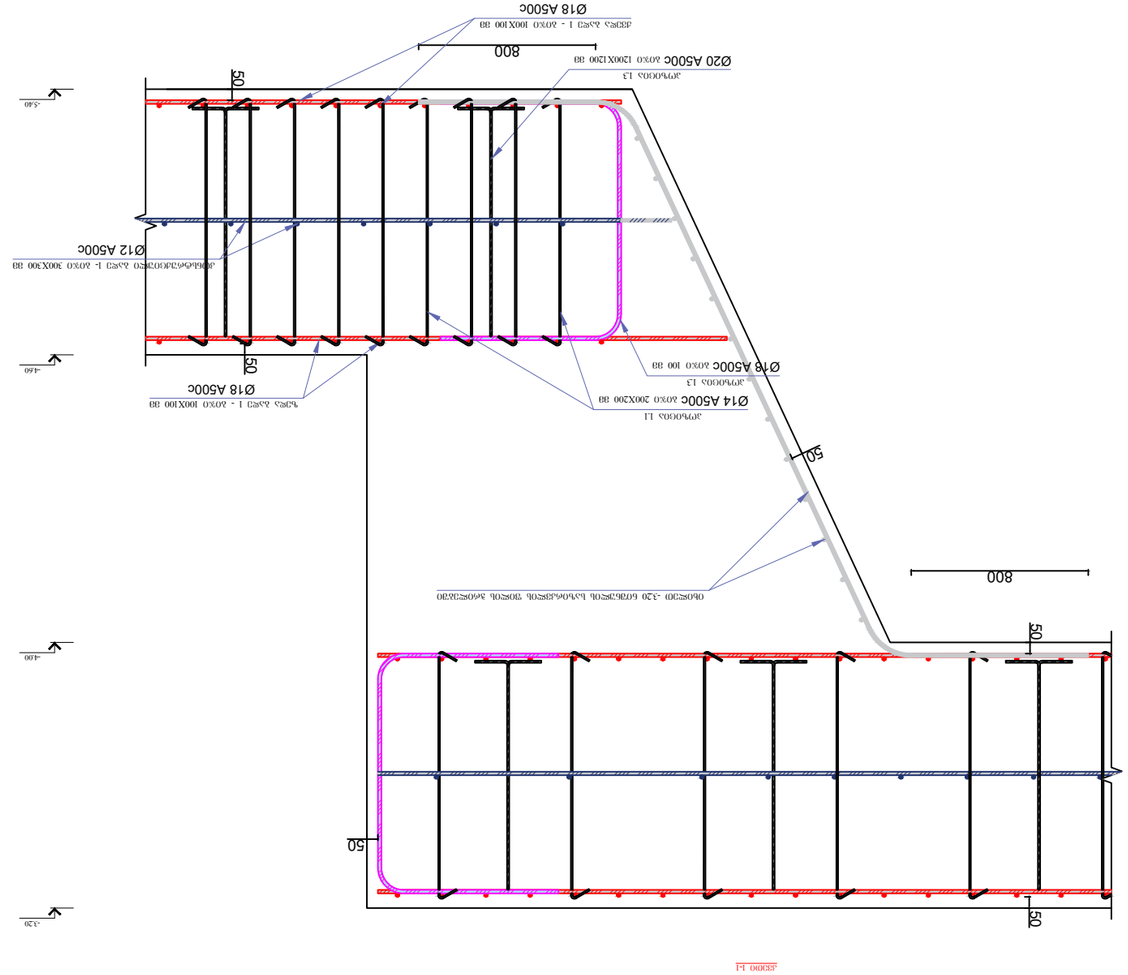

ტიპი 1-1 ბრტყ. ვიბრირებული მონოლითური რკინაბეტონის 1 მეტრიანი ვიბრირებული ბრტყელი ფილების

ტიპი 1-1 ბრტყ. ვიბრირებული მონოლითური რკინაბეტონის 1 მეტრიანი ვიბრირებული ბრტყელი ფილების

პროექტის:	ზემო სვანეთის მაღალმთიანი, სოფლების ტურისტული ინფრასტრუქტურის განვითარება (ს/კ 01.10.10.019.037)

პოზიცია 1.1
Ø14 A500c
L=840 სმ

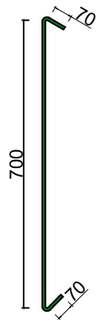

პოზიცია 1.2
Ø20 A500c
L=1770 სმ

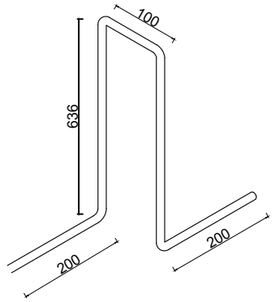

პოზიცია 1.3
Ø18 A500c
L=2250 სმ

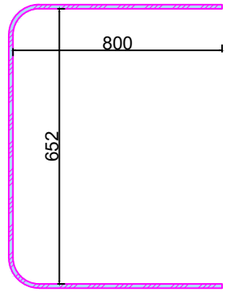

საძირკვლების სპეციფიკაცია — 1

დასახელება	პოზ.	ესკიზი	დიამეტრი და მარკა	ელემენტის სიგრძე (მ)	რაოდენობა (ცალი)	საერთო სიგრძე (მ)	გრძივი მეტრის წონა (კგ)	საერთო წონა (კგ)
საზირკვლის ფილა -4.60 ნიშნულზე	ზედა ბადე 1		Ø18 A500c	–––	–––	840.00	1.998	1678.32
	ქვედა ბადე 1		Ø18 A500c	–––	–––	840.00	1.998	1678.32
	კონსტრ. ბადე 1		Ø12 A500c	–––	–––	272.00	0.888	241.54
	1.1		Ø14 A500c	0.84	1000	840.00	1.208	1014.72
	1.2		Ø20 A500c	1.77	28	49.17	2.466	121.25
	1.3		Ø18 A500c	2.25	261	587.25	1.998	1173.33
	ბეტონის მოცულობა	B25	მ³	32.000	არმატურის ჯამი	Ø12 A500c	კგ	241.54
						Ø14 A500c	კგ	1014.72
		B7.5	მ³	2.050		Ø18 A500c	კგ	4529.97
	ბალასტი		მ³	11.520		Ø20 A500c	კგ	121.25
						Σ	კგ	5907.47

მისამართი:
ქალაქი თბილისი, არსხაძან (დიმიტრი) ემუხვარის II შესახვევი №9
(ს/კ 01.10.10.019.037)

GeorgianHouse
Architrcture Design Construction

საპროექტო ჯგუფი

დირექტორი: ი. ლეკი

კონსტრუქტორი: ი. კაკალია

კონსტრუქტორი: გ. ხვიჩია

სათაური :
საძირკვლის ზონა -4.60 ნიშნულზე
(მასალის ამონაკრები)

A3 | 24.06.2026

გ- 065

საძირკვლის ფილის არმირება -3.20 ნიშნულზე

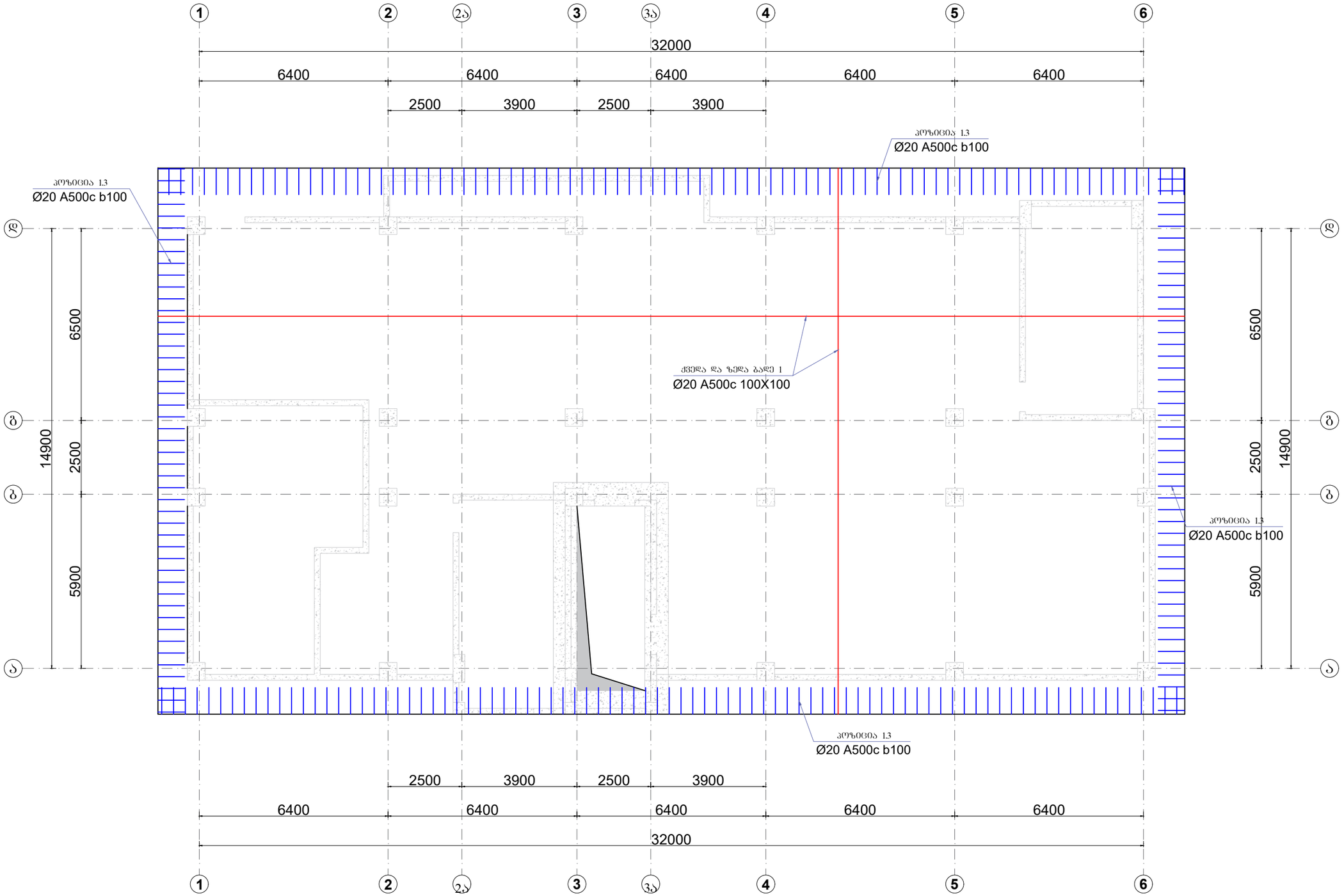

მისამართი:
ქალაქი თბილისი, არსნაქან (დიმიტრი) ემუხვარის II შესახვევი, №9
(ს/კ 01.10.10.019.037

GeorgianHouse
Architrcture Design Construction

საპროექტო ჯგუფი

დირექტორი: თ. დვალი

კონსტრუქტორი: თ. კაკალია

კონსტრუქტორი: გ. ხვინია

სათაური :
საძირკვლის ფილის არმირება -3.20 ნიშნულზე

A3	24.06.2026

გ- 066

ხაძირკვლის ფილის არმირება -3.20 ნიშნულზე
(ბანივი არმირება)

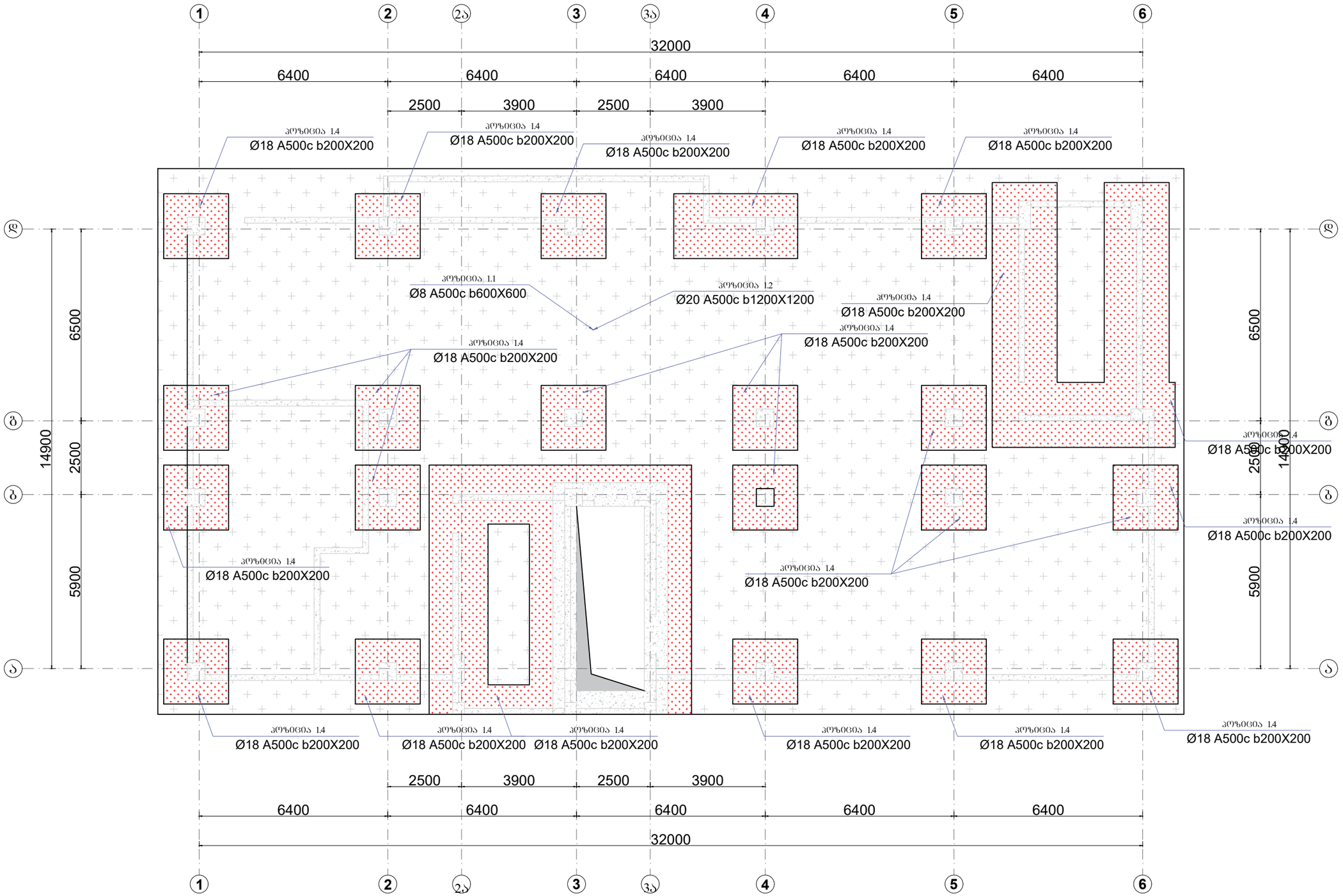

მისამართი:
ქალაქი ობილისი, არსზაქან
(დიმიტრი) ემუხვარის II შესახვევი,
№9
(ს/კ 01.10.10.019.037

GeorgianHouse
Architrcture Design Construction

საპროექტო ჯგუფი

დირექტორი: მ. დვალი

კონსტრუქტორი: მ. კაკალია

კონსტრუქტორი: შ. ხვინია

სათაური :
ხაძირკვლის ფილის არმირება -3.20 ნიშნულზე
(ბანივი არმირება)

A3	24.06.2026

ბ- 067

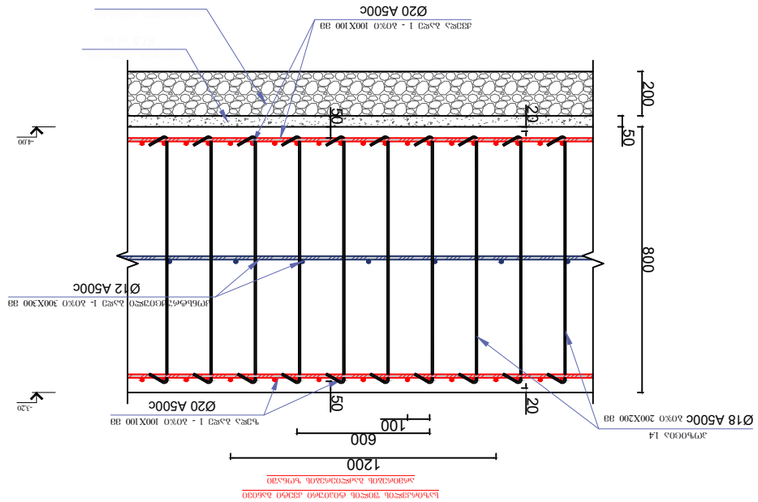

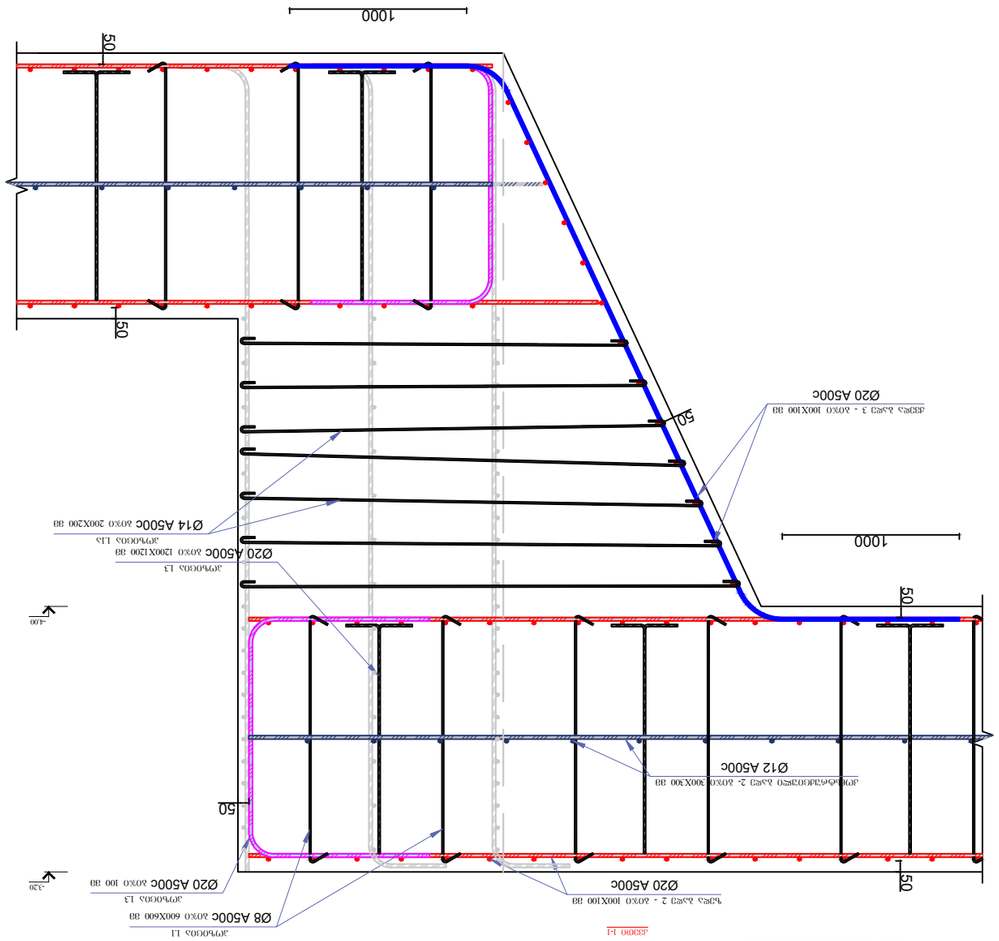

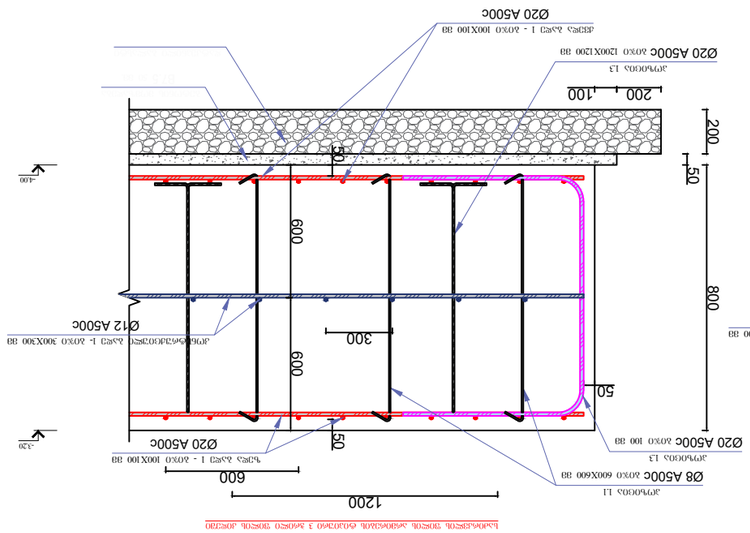

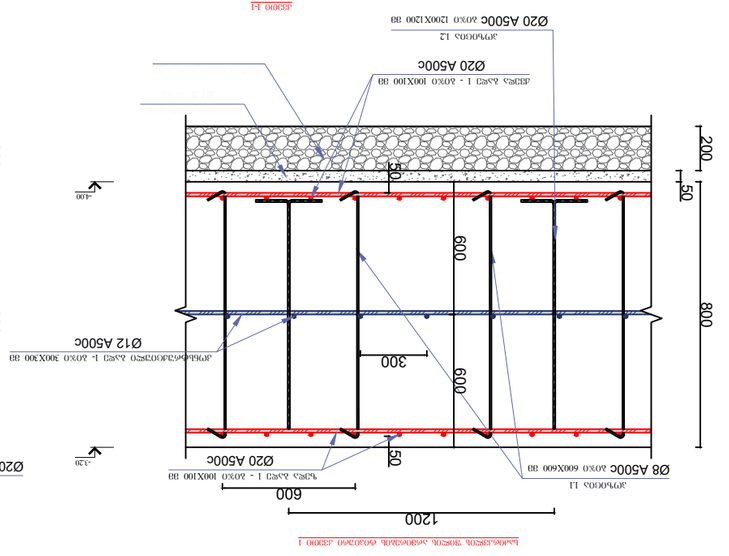

პროექტის დასახელება:	ქალაქ ბათუმის მაღალმრავალსართულიანი საცხოვრებელი კორპუსის (ლ/ნ 01.10.10.019.037) მშენებლობა
ტექნიკური პროექტის ნაწილი	
ტექნიკური ზედამხედველი: ნ. ჯანელიძე	
პროექტის ხელმძღვანელი: ნ. ასანიძე	
პროექტის მთავარი ინჟინერი: გ. ხუციშვილი	
პროექტის ავტორი:	
ნახატის დასახელება: ქვაბულის ფერდოს გამაგრების სქემა	
GeorgianHouse Architrcture Design Construction	
A3 | 24.06.2026	
ფურცელი 068	

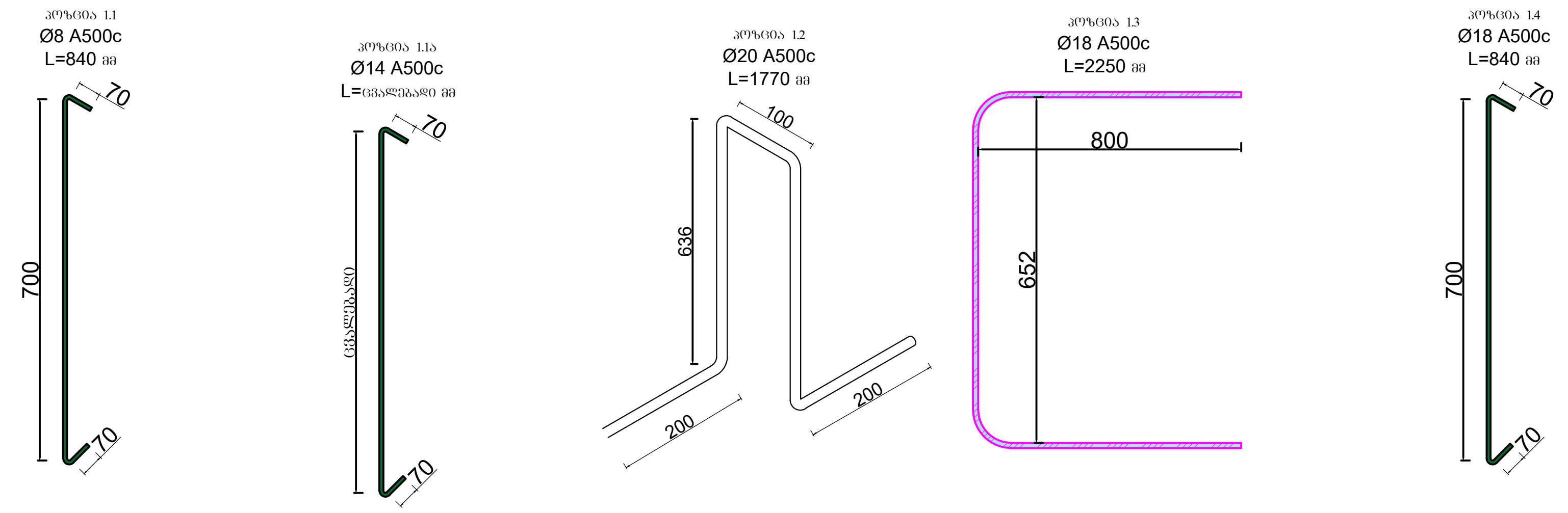

საძირკვლების სპეციფიკაცია								1
დასახელება	პოზ.	ესკიზი	დიამეტრი და მარკა	ელემენტის სიგრძე (მ)	რაოდენობა (ცალი)	საერთო სიგრძე (მ)	გრძივი მეტრის წონა (კგ)	საერთო წონა (კგ)
საძირკვლის ფილა -3.20 ნიშნულზე	ზედა ბადე 1		Ø20A500c	----	-----	13218.03	2.466	32595.66
	ქვედა ბადე 1		Ø20 A500c	----	----	13218.03	2.466	32595.66
	ქვედა ბადე 3		Ø20 A500c	----	----	840.00	2.466	2071.44
	კონსტრუქციული ბადე 1		Ø12 A500c	----	----	4280.12	0.888	3800.75
	1.1		Ø8 A500c	0.84	1163	1953.98	0.395	771.82
	1.1ა		Ø8 A500c	1.50	412	1236.00	0.395	488.22
	1.2		Ø20 A500c	1.17	291	680.40	2.466	1677.88
	1.3		Ø20 A500c	2.25	1237	5566.50	2.466	13726.99
	1.4		Ø18 A500c	0.84	4026	6762.84	1.998	13512.15
	ბეტონის მოცულობა	B25	მ³	511.097	არმატურის ჯამი	Ø8 A500c	კგ	1260.04
		B7.5	მ³	32.000		Ø12 A500c	კგ	3800.75
	ბალასტი		მ³	171.520		Ø18 A500c	კგ	13512.15
						Ø20 A500c	კგ	82667.63
						Σ	კგ	101240.58

მისამართი:
ქალაქი თბილისი, არსზაყან
(დიმიტრი) ემუხვარის II შესახვევი №9
(ს/კ 01.10.10.019.037)

GeorgianHouse
Architrcture Design Construction

საპროექტო ჯგუფი

დირექტორი: თ. დვალი

კონსტრუქტორი: ი. კაკალია

კონსტრუქტორი: გ. ხვიჩია

სათაური :
საძირკვლის ფილა -4.60 ნიშნულზე
(მასალის ამონაკრები)

A3	24.06.2026

რიგების მარკირება 0.00/+3.80/+7.00/+10.20/+13.40/+16.60/+19.80/+23.00/+26.20/+29.40/+32.60 ნიშნულებზე
გალახურვის შეღების არმირება +3.80/+7.00/+10.20/+13.40/+16.60/+19.80/+23.00/+26.20/+29.40 ნიშნულებზე

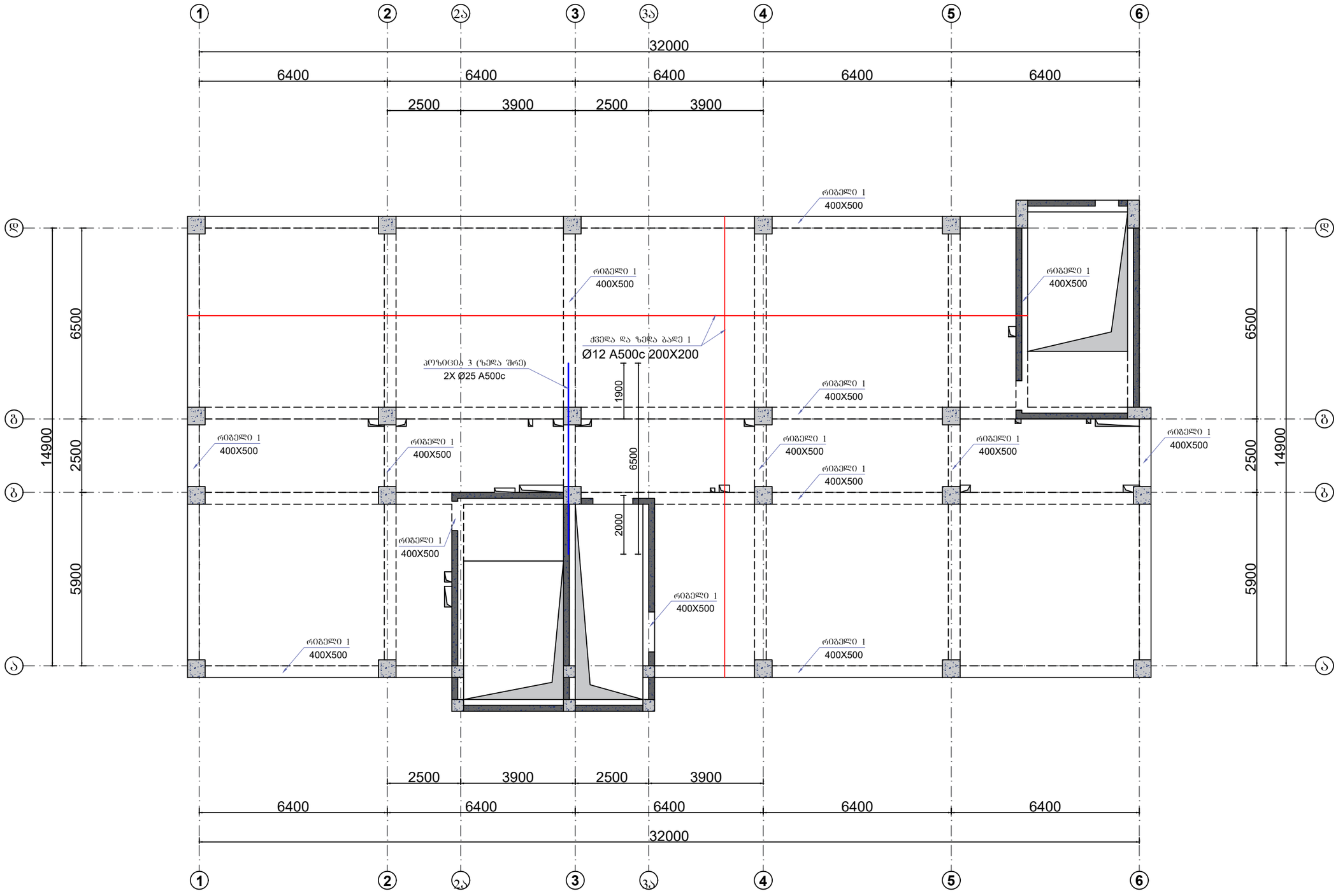

მისამართი:
ქალაქი თბილისი, არსზაქან
(დიმიტრი) ემუხვარის II შესახვევი,
№9
(ს/კ 01.10.10.019.037

GeorgianHouse
Architrcture Design Construction

საპროექტო ჯგუფი

დირექტორი: ი. ლეკლი

კონსტრუქტორი: ი. კაკალია

კონსტრუქტორი: გ. ხვინია

სათაური :
რიგების მარკირება
0.00/+3.80/+7.00/+10.20/+13.40/+16.60/+19.80/+23.00/+26.20/+29.40/+32.60
ნიშნულებზე
გალახურვის შეღების არმირება
+3.80/+7.00/+10.20/+13.40/+16.60/+19.80/+23.00/+26.20/+29.40
ნიშნულებზე

A3	24.06.2026

გ- 070

რიგელების არმირებისა და ჰორიზონტალური გადაბმის ტიპიური სქემა

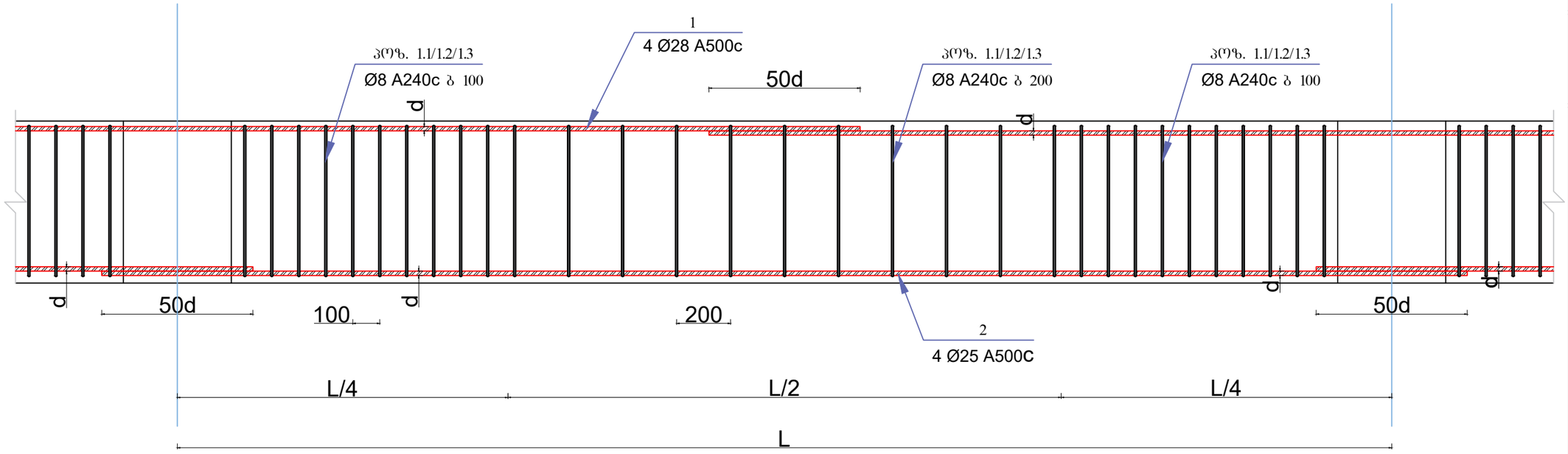

რიგელის ტიპიური კვეთი

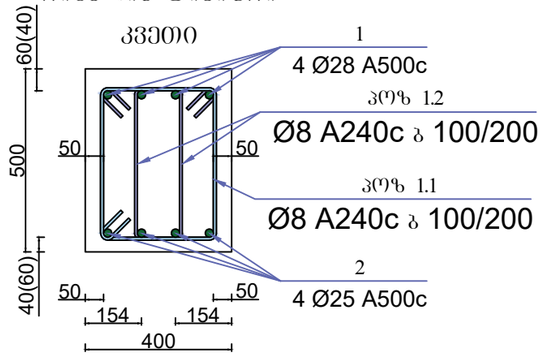

რიგელების სვეტთან ჩაანკერების ტიპიური სქემა

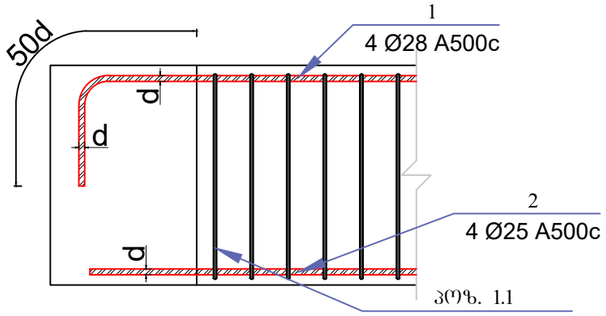

გაძლიერების ტიპიური კვანძი

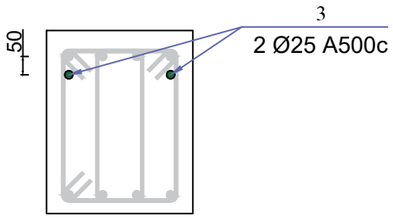

პოზ. 1.1
A240 c
L = 1.60 მ

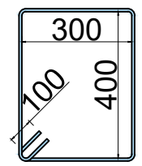

პოზ. 1.2
A240 c
L = 1.42 მ

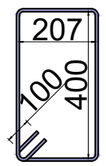

დასახელება	პოზ.	ესკიზი	დიამეტრი და მარკა	ელემენტის სიგრძე მ	რაოდენობა (ცალი)	საერთო სიგრძე (მ)	გრძივი მეტრის წონა (კგ)	საერთო წონა (კგ)
რიგელი +0.00/+3.80/+7.00/+10.20/+13.40/+16.60/+19.80/+23.00/+26.20/+29.40/+32.60 ნიშნულებზე	1		Ø28 A500c	2648.85	4	10595.40	4.834	51214.50
	2		Ø25 A500c	2604.45	4	10417.80	3.853	40143.53
	3		Ø25 A500c	6.50	22	143.00	3.853	551.03
	1.1		Ø8 A240c	1.60	17230	27567.47	0.395	10877.68
	1.2		Ø8 A240c	1.42	34459	48932.25	0.395	19307.89
	ბეტონის მოცულობა	B25	მ³	330.81	არმატურის ჯამი	Ø25 A500c	კგ	40694.56
						Ø28 A500c	კგ	51214.50
						Ø8 A240c	კგ	30185.57
						Σ	კგ	122094.63

მისამართი:
ქალაქი თბილისი, არსზაქან (დიმიტრი) ემუხვარის II შესახვევი, №9
(ს/კ 01.10.10.019.037

GeorgianHouse
Architrcture Design Construction

საპროექტო ჯგუფი

დირექტორი: თ. ლეკალი

კონსტრუქტორი: ი. კაკალია

კონსტრუქტორი: გ. ხვიჩია

სამაშენო :
რიგელები
0.00/+3.80/+7.00/+10.20/+13.40/+16.60/+19.80/+23.00/+26.20/+29.40/+32.60 ნიშნულებზე

A3 | 24.06.2026

გ- 071

გადახურვის ფილის ტიპიური კვეთი

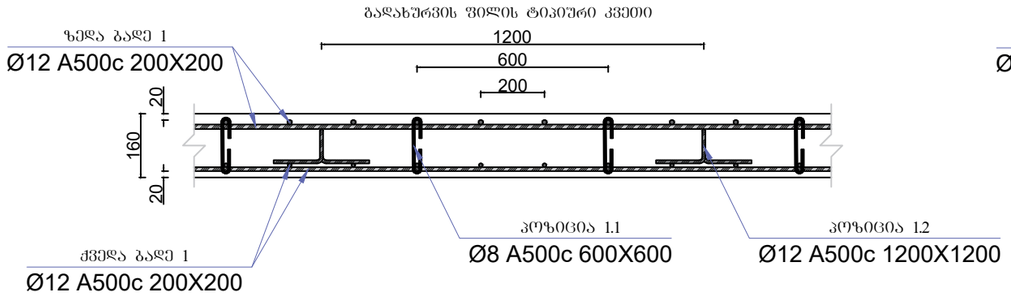

გადახურვის ფილის ტიპიური კვეთი რიგელთან

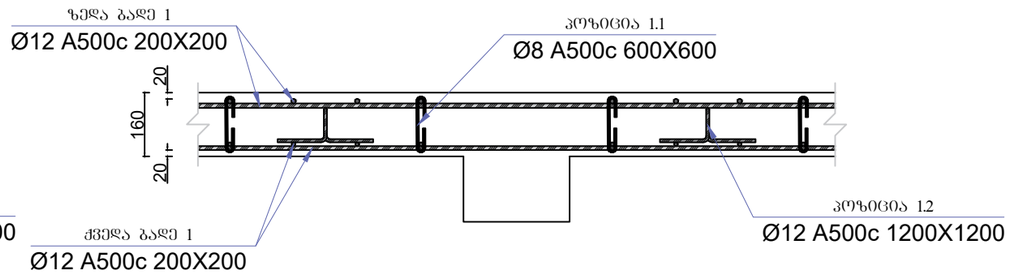

გადახურვის ფილის კიდეში ჩაანკერების ტიპიური კვეთი

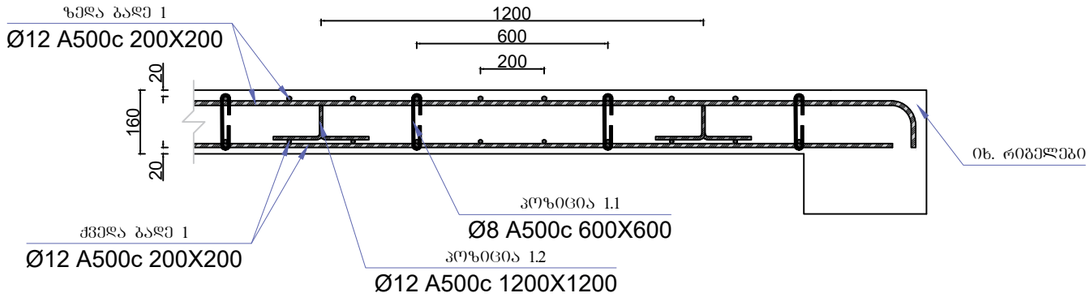

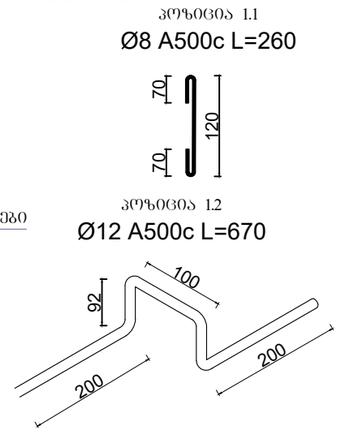

დამატებითი არმირების მოწყობის ტიპიური კვანძი

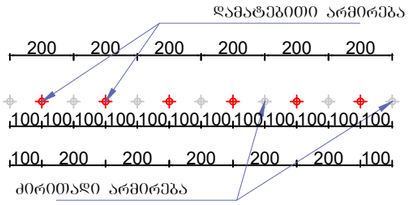

გრუნტზე მოწყობილი ფილი და გადახურვის ფილების სპეციფიკაცია

დასახელება	პოზ.	ესკიზი	დიამეტრი და მარკა	ელემენტის სიგრძე მ	რაოდენობა (ცალი)	საერთო სიგრძე (მ)	გრძივი მეტრის წონა (კგ)	საერთო წონა (კგ)
გადახურვის ფილა 3.80/+7.00/+10.20/+13.40/+16.60/+19.80/+23.00/+26.20/+29.40/+32.60 ნიშნულებზე	ზედა ბადე 1	დაიჭრას ადგილზე	Ø12 A500c	----------	----------	44899.79	0.888	39871.01
	ქვედა ბადე 1	დაიჭრას ადგილზე	Ø12 A500c	----------	----------	44899.79	0.888	39871.01
	1.1		Ø8 A500c	0.26	11875	3087.5	0.395	1219.56
	1.2		Ø12 A500c	0.67	2986	2000.7	0.888	1776.62
ბეტონის მოცულობა		B25	მ³	684.19	არმატურის საერთო წამი	Ø8 A500c	კგ	1219.56
						Ø12 A500c	კგ	81518.64
						Σ	კგ	82738.21

მისამართი:
ქალაქი თბილისი, არსზაქაო
(დიმიტრი) ემუხვარის II შესახვევი №9
(ს/კ 01.10.10.019.037)

GeorgianHouse
Architrcture Design Construction

საპროექტო ჯგუფი

დირექტორი: ი. დვალი

კონსტრუქტორი: ი. კაკალია

კონსტრუქტორი: გ. ხვინია

სათაური :
გადახურვის ფილა
+3.80/+7.00/+10.20/+13.40/+16.60/+19.80/+23.00/+26.20/+29.40/+32.60
ნიშნულებზე

A3 | 24.06.2026

გ- 072

სუსტად არმირებული ფილის მოწყობის გეგმა -0.00 ნიშნულზე

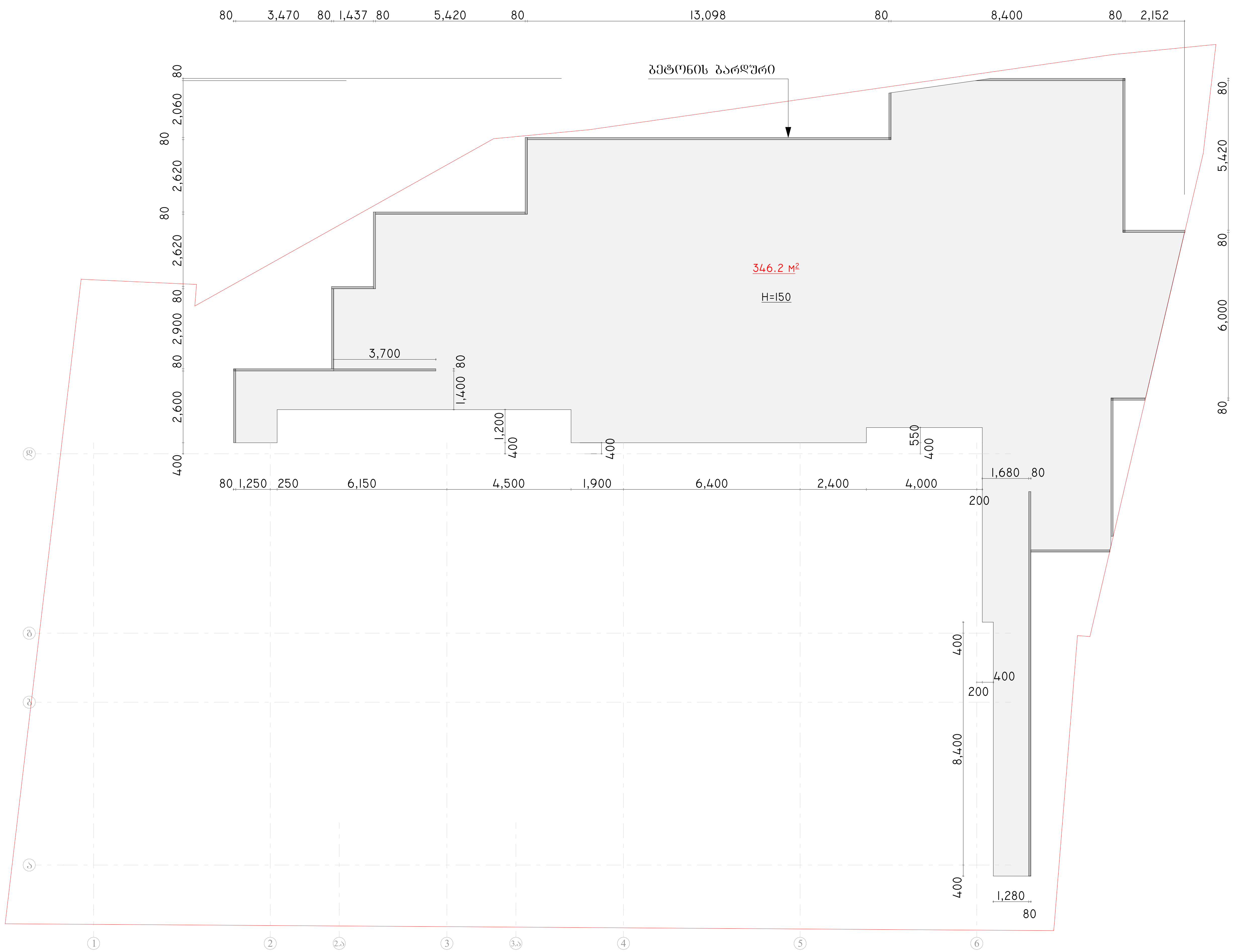

მისამართი:
ქალაქი თბილისი, არზაყან (დიმიტრი) ემხვარის N11
(ს/კ 01.10.10.019.037)

GeorgianHouse
Architrcture Design Contruction

საპროექტო ჯგუფი

დირექტორი: თ. დვალი

კონსტრუქტორი: ი. კაკალია

კონსტრუქტორი: გ. ხვიჩია

სათაური :

A 3

06.04.2026

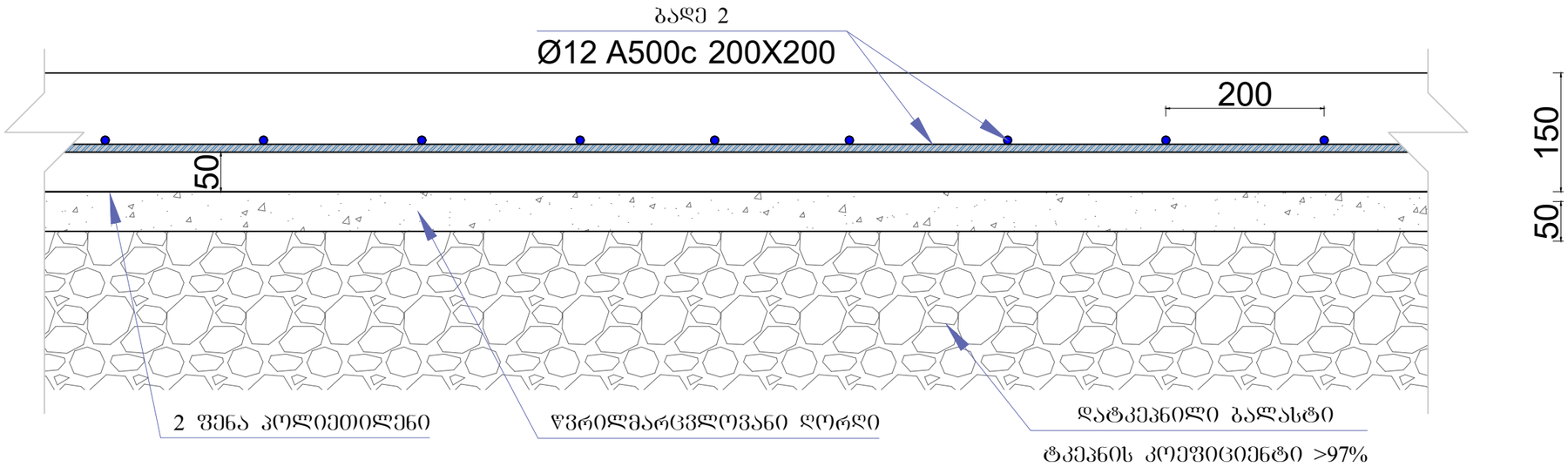

გრუნტზე მოწყობილი ფილები								1
დასახელება	პოზ.	ესკიზი	დიამეტრი და მარკა	ელემენტის სიგრძე (მ)	რაოდენობა (ცალი)	საერთო სიგრძე (მ)	გრძივი მეტრის წონა (კგ)	საერთო წონა (კგ)
გრუნტზე მოწყობილი ფილები	ბადე 2		Ø12 A500c	–––	–––––	4094.69	0.888	3817.88
	ბეტონის მოცულობა	B25 w4	მ³	59.373	არმატურის ჯამი	Ø12 A500c	კგ	3817.88
	წვრილმარცვლოვანი ღორღი		მ³	24.958				
	ბალასტი (საორიენტაციო)		მ³	99.832				
						Σ	კგ	3817.88

მისამართი:
ქალაქი თბილისი, არსხაქან (დიმიტრი) ემუხვარის II შესახვევი, №9
(ს/კ 01.10.10.019.037

GeorgianHouse Architrcture Design Contruction

საპროექტო ჯგუფი

დირექტორი: ი. ლეკალი

კონსტრუქტორი: ი. კაკალია

კონსტრუქტორი: გ. ხვინია

სამაშენო :
გრუნტზე მოწყობილი ფილის არმირება 0.00 ნიშნულზე

A3 | 24.06.2026

გ- 0728

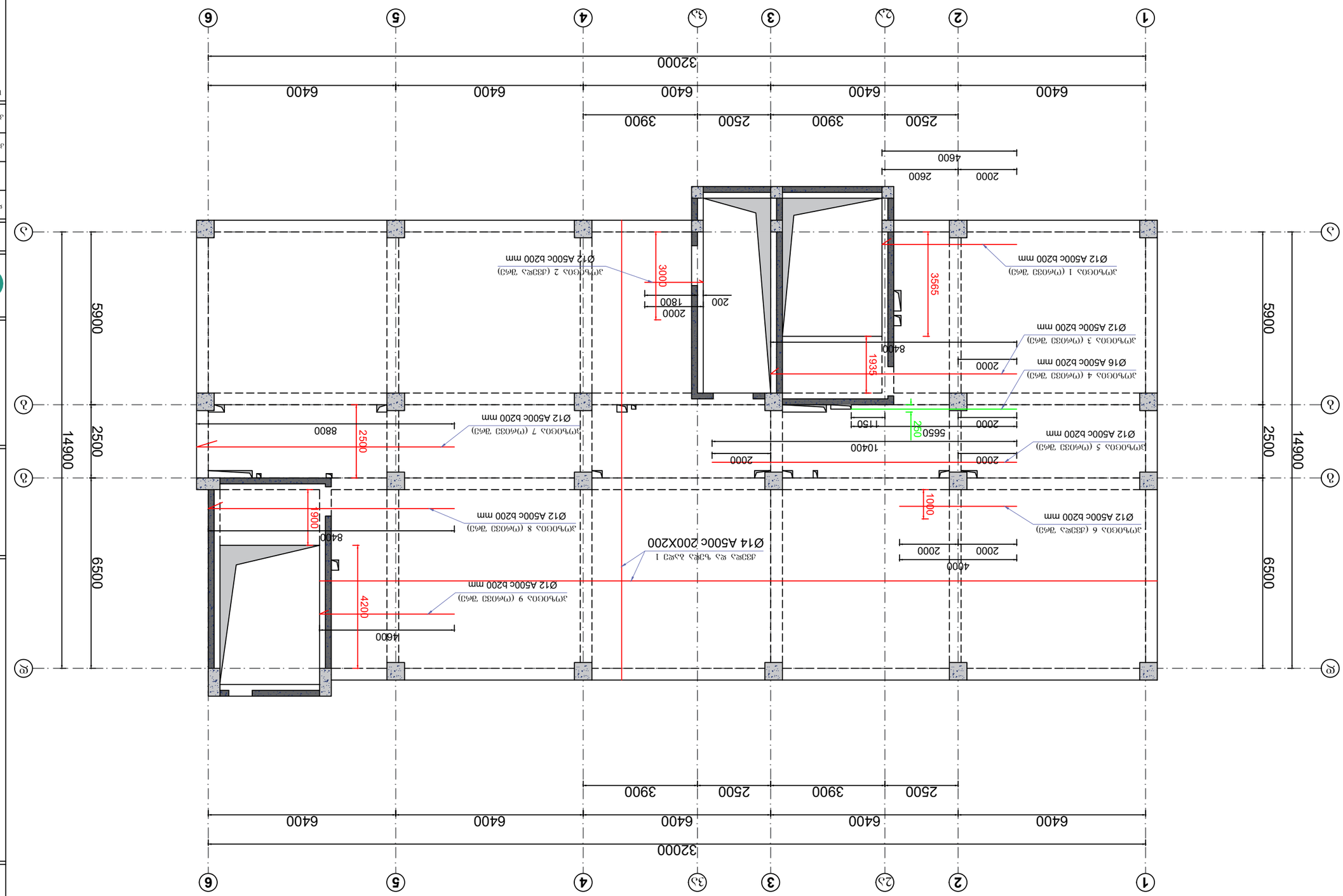

საკანონმდებლო შეზღუდული პასუხისმგებლობის ამხანაგობა ქართული სახლი X ინჟინერინგი
(ამონაწერი სანქციონირებული ელექტრონული ასლიდან)

			32
			1
			2
			3
			4
			5
			6
			2.1
			3.1
			А
			Б
			В
			Г
			Д
			14900
			2500
			6500
			5900
			2500
			3900
			2500
			3900
			2500
			4600
			2000
			2600
			Ø12 A500c b200 mm
			ჯოხი 1 (ღერძი Г-Д)
			Ø12 A500c b200 mm
			ჯოხი 2 (ფილა ქვედა)
			Ø16 A500c b200 mm
			ჯოხი 4 (ღერძი Г-Д)
			Ø12 A500c b200 mm
			ჯოხი 3 (ღერძი Г-Д)
			Ø12 A500c b200 mm
			ჯოხი 5 (ღერძი Г-Д)
			Ø12 A500c b200 mm
			ჯოხი 6 (ფილა ქვედა)
			Ø14 A500c 200X200
			ფილა და ჭერის ქვედა 1
			Ø12 A500c b200 mm
			ჯოხი 9 (ღერძი Б-В)
			Ø12 A500c b200 mm
			ჯოხი 8 (ღერძი Б-В)
			Ø12 A500c b200 mm
			ჯოხი 7 (ღერძი Б-В)
			3565
			1935
			1150
			250
			5650
			10400
			1000
			4200
			4000
			2000
			2000
			2000
			2000
			2000
			200
			1800
			3000
			1900
			2500
			8800
			8400
			8400
			4600

ობიექტი:
ქალაქ ბათუმში, აღმაშენებლის (ფიქრის) ქუჩა №9 ქვეშ მდებარე ნაკვეთი
(ს/კ 01.10.10.019.037)

№9

გადახურვის ფილების არმირება ±0.00 ნიშნულზე
(ძირითადი არმირება და დამატებითიარმირება Y ღერძის პარალელურად)

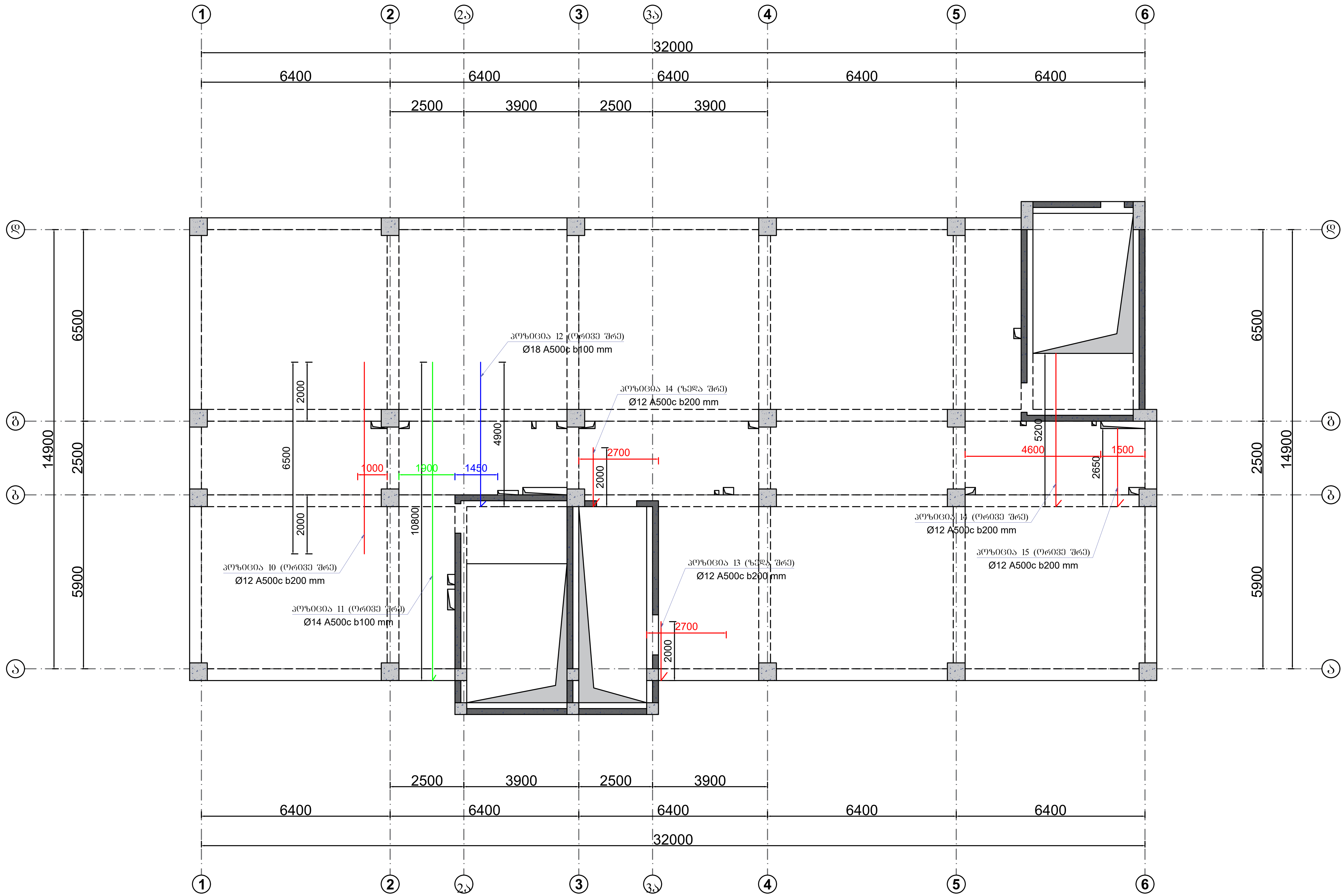

მისამართი:
ქალაქი თბილისი, არსზაყან (დიმიტრი) ემუხვარის II შესახვევი, №9
(ს/კ 01.10.10.019.037

GeorgianHouse
Architrcture Design Construction

საპროექტო ჯგუფი

დირექტორი: თ. დვალი

კონსტრუქტორი: ი. კაკალია

კონსტრუქტორი: გ. ხვიჩია

სათაური :
გადახურვის ფილების არმირება ±0.00 ნიშნულზე
(ძირითადი არმირება და დამატებითიარმირება Y ღერძის პარალელურად)

A3 | 24.06.2026

ბ- 074

გადახურვის ფილის ტიპიური კვეთი

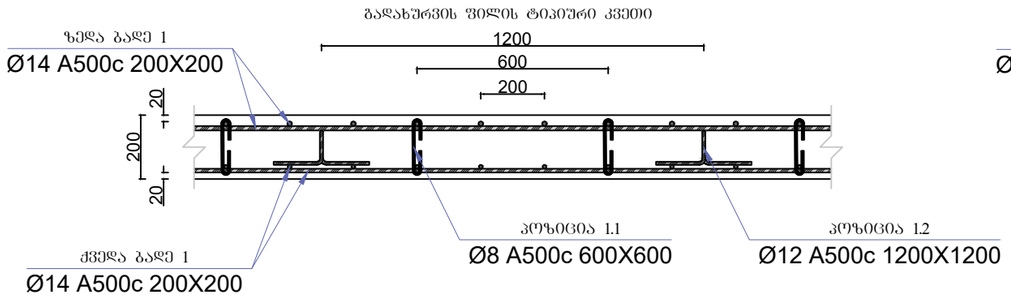

გადახურვის ფილის ტიპიური კვეთი რიგელთან

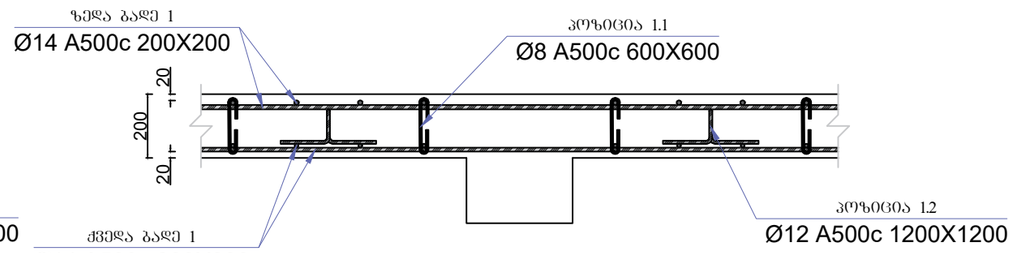

გადახურვის ფილის კიდეში ჩაანკერების ტიპიური კვეთი

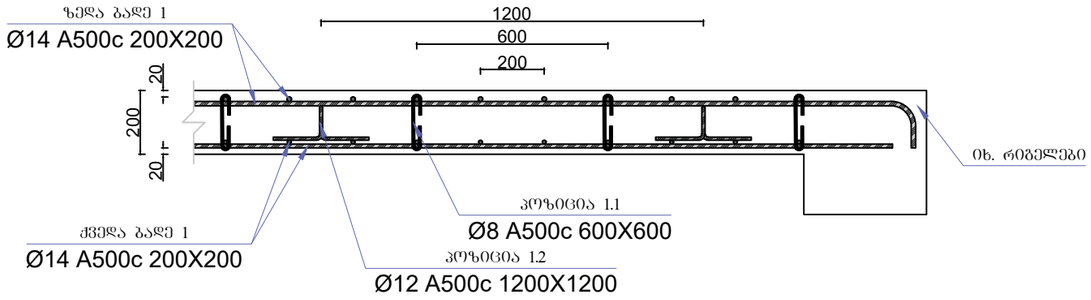

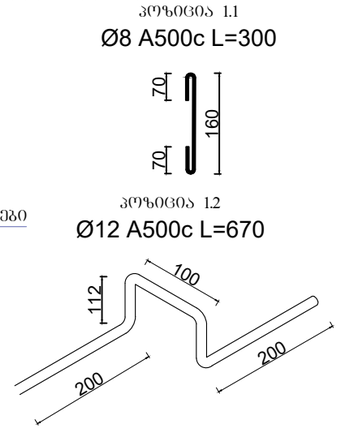

დამატებითი არმირების მოწყობის ტიპიური კვანძი

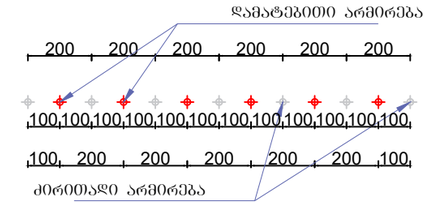

დამატებითი არმირების მოწყობის ტიპიური კვანძი

(ბიჯით 100 მმ)

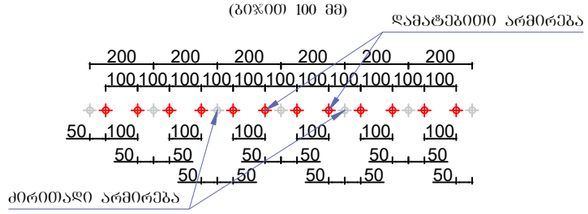

გრუნტზე მოწყობილი ფილი და გადახურვის ფილების სპეციფიკაცია

დასახელება	პოზ.	ესკიზი	დიამეტრი და მარკა	ელემენტის სიგრძე მ	რაოდენობა (ცალი)	საერთო სიგრძე (მ)	გრძივი მეტრის წონა (კგ)	საერთო წონა (კგ)
გადახურვის ფილა 0.00 ნიშნულებზე	ზედა ბადე 1	დაიჭრას ადგილზე	Ø14 A500c	----------	----------	4988.87	1.208	6026.55
	ქვედა ბადე 1	დაიჭრას ადგილზე	Ø14 A500c	----------	----------	4988.87	1.208	6026.55
	პოზიცია 1		Ø12 A500c	4.80	36	172.8	0.888	153.45
	პოზიცია 2		Ø12 A500c	2.20	15	33.0	0.888	29.30
	პოზიცია 3		Ø12 A500c	8.40	20	168.0	0.888	149.18
	პოზიცია 4		Ø16 A500c	5.65	4	22.6	1.578	35.66
	პოზიცია 5		Ø12 A500c	10.40	22	228.8	0.888	203.17
	პოზიცია 6		Ø12 A500c	4.00	5	20.0	0.888	17.76
	პოზიცია 7		Ø12 A500c	9.00	26	234.0	0.888	207.79
	პოზიცია 8		Ø12 A500c	8.60	20	172.0	0.888	152.74
	პოზიცია 9		Ø12 A500c	4.80	42	201.6	0.888	179.02
	პოზიცია 10		Ø12 A500c	6.40	10	64.0	0.888	56.83
	პოზიცია 11		Ø14 A500c	11.00	38	418.0	1.208	504.94
	პოზიცია 12		Ø18 A500c	5.10	30	153.0	1.998	305.69
	პოზიცია 13		Ø12 A500c	2.20	14	30.8	0.888	27.35
	პოზიცია 14		Ø12 A500c	5.40	46	248.4	0.888	220.58
	პოზიცია 15		Ø12 A500c	2.85	16	45.6	0.888	40.49
	1.1		Ø8 A500c	0.28	1320	369.5	0.395	145.97
	1.2		Ø12 A500c	0.67	332	222.3	0.888	197.40
ბეტონის მოცულობა		B25	მ³	95.03	არმატურის საერთო წონა	Ø8 A500c	კგ	145.97
						Ø12 A500c	კგ	1635.07
						Ø14 A500c	კგ	12053.10
						Ø16 A500c	კგ	35.66
						Ø18 A500c	კგ	305.69
						Σ	კგ	14175.50

მისამართი:
ქალაქი თბილისი, არსზაქან (დიმიტრე) ემუხვარის II შესახვევი №9
(ს/კ 01.10.10.019.037)

GeorgianHouse
Architrcture Design Construction

საპროექტო ჯგუფი

დირექტორი: თ. ლეკალი

კონსტრუქტორი: ი. კაკალია

კონსტრუქტორი: გ. ხვინია

სათაური :
გადახურვის ფილა 0.00 ნიშნულებზე

A3 | 24.06.2026

გ- 075

გადახურვის ფილების არმირება +32.60 ნიშნულზე

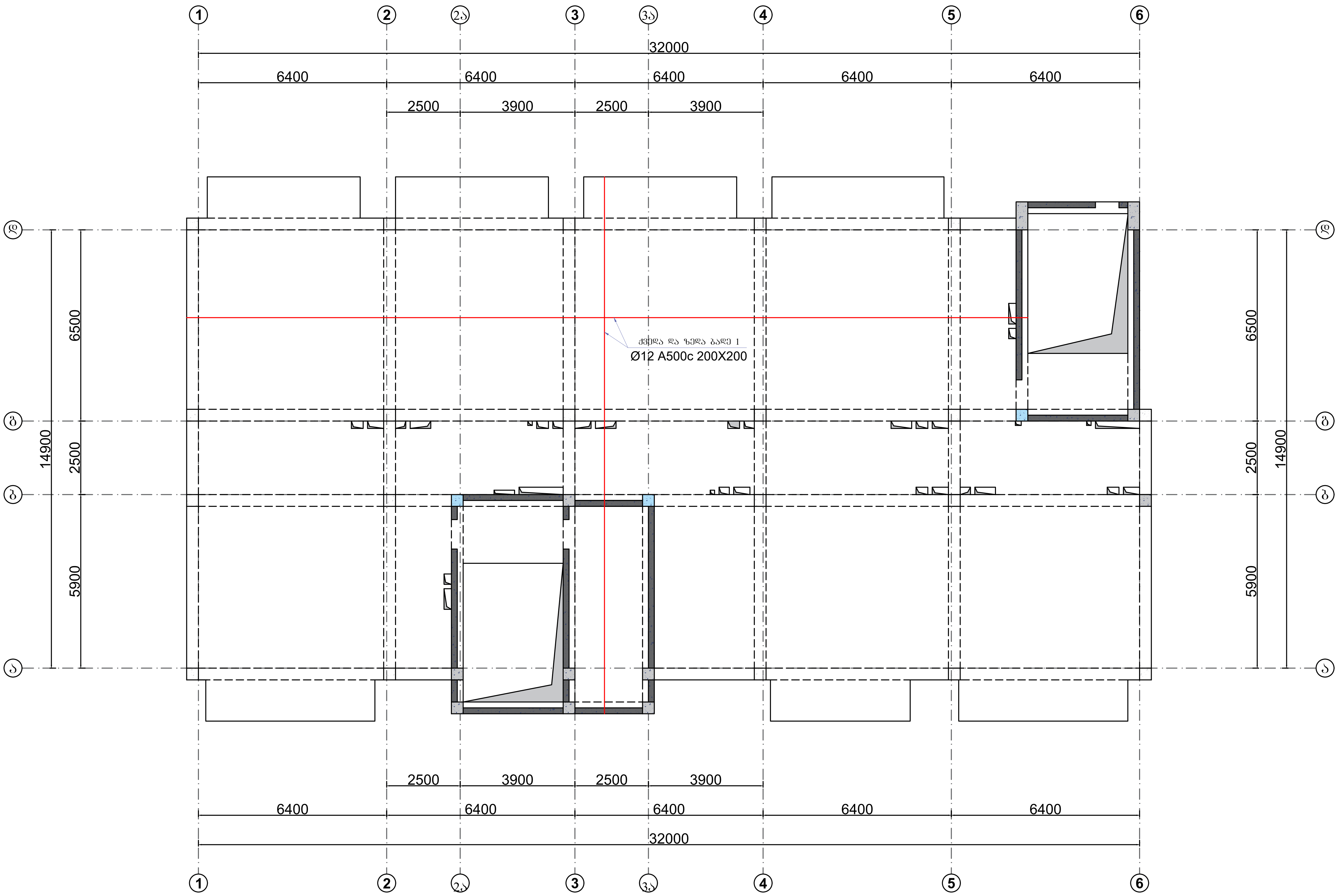

მისამართი:
ქალაქი თბილისი, არსზაყან (დიმიტრი) ემუხვარის II შესახვევი, №9
(ს/კ 01.10.10.019.037

GeorgianHouse
Architrcture Design Construction

საპროექტო ჯგუფი

დირექტორი: თ. დვალი

კონსტრუქტორი: ი. კაკალია

კონსტრუქტორი: გ. ხვიჩია

სათაური :
გადახურვის ფილების არმირება +32.60 ნიშნულზე

A3	24.06.2026

გადახურვის ფილის ტიპიური კვეთი

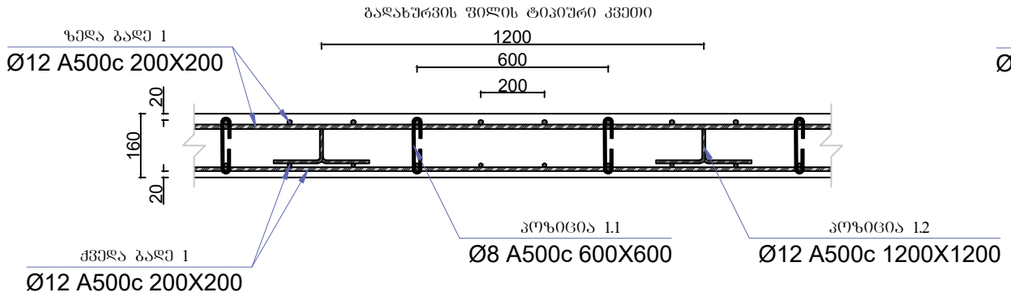

გადახურვის ფილის ტიპიური კვეთი რიგელთან

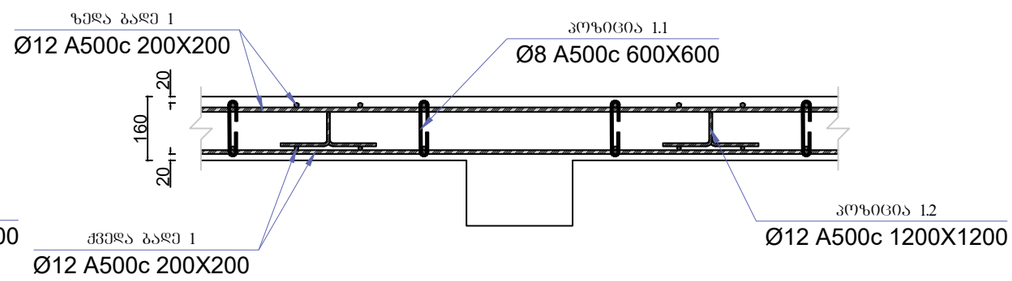

გადახურვის ფილის კიდეში ჩაანკერების ტიპიური კვეთი

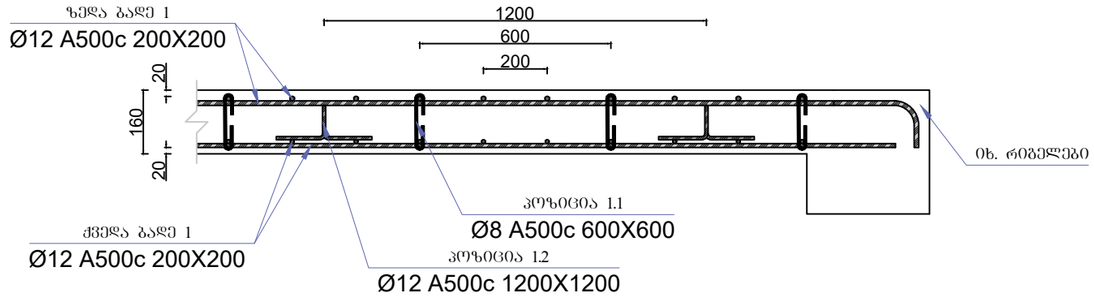

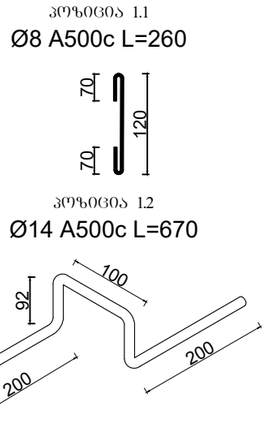

დამატებითი არმირების მოწყობის ტიპიური კვანძი

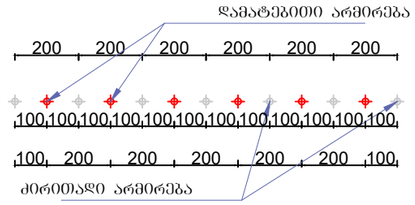

გრუნტზე მოწყობილი ფილი და გადახურვის ფილების სპეციფიკაცია

დასახელება	პოზ.	ესკიზი	დიამეტრი და მარკა	ელემენტის სიგრძე მ	რაოდენობა (ცალი)	საერთო სიგრძე (მ)	გრძივი მეტრის წონა (კგ)	საერთო წონა (კგ)
გადახურვის ფილა +32.60 ნიშნულზე	ზედა ბადე 1	დაიჭრას ადგილზე	Ø12 A500c	————	————	5149.52	0.888	4572.77
	ქვედა ბადე 1	დაიჭრას ადგილზე	Ø12 A500c	————	————	5149.52	0.888	4572.77
	1.1		Ø8 A500c	0.28	1361	381.1	0.395	150.54
	1.2		Ø12 A500c	0.67	340	228.0	0.888	202.45
ბეტონის მოცულობა		B25	მ³	78.47	არმატურის საერთო წამი	Ø8 A500c	კგ	150.54
						Ø12 A500c	კგ	9347.99
						Σ	კგ	9498.53

მისამართი:
ქალაქი თბილისი, არსზაქან
(დიმიტრი) ემუხვარის II შესახვევი №9
(ს/კ 01.10.10.019.037)

GeorgianHouse
Architrcture Design Construction

საპროექტო ჯგუფი

დირექტორი: ი. დვალი

კონსტრუქტორი: ი. კაკალია

კონსტრუქტორი: გ. ხვინია

სათაური :
გადახურვის ფილა +32.60 ნიშნულზე

A3 | 24.06.2026

გ- 075გ

რიგელების მარკირება +35.80 ნიშნულზე
გაღახურვის შიდის არმირება +35.80 ნიშნულზე

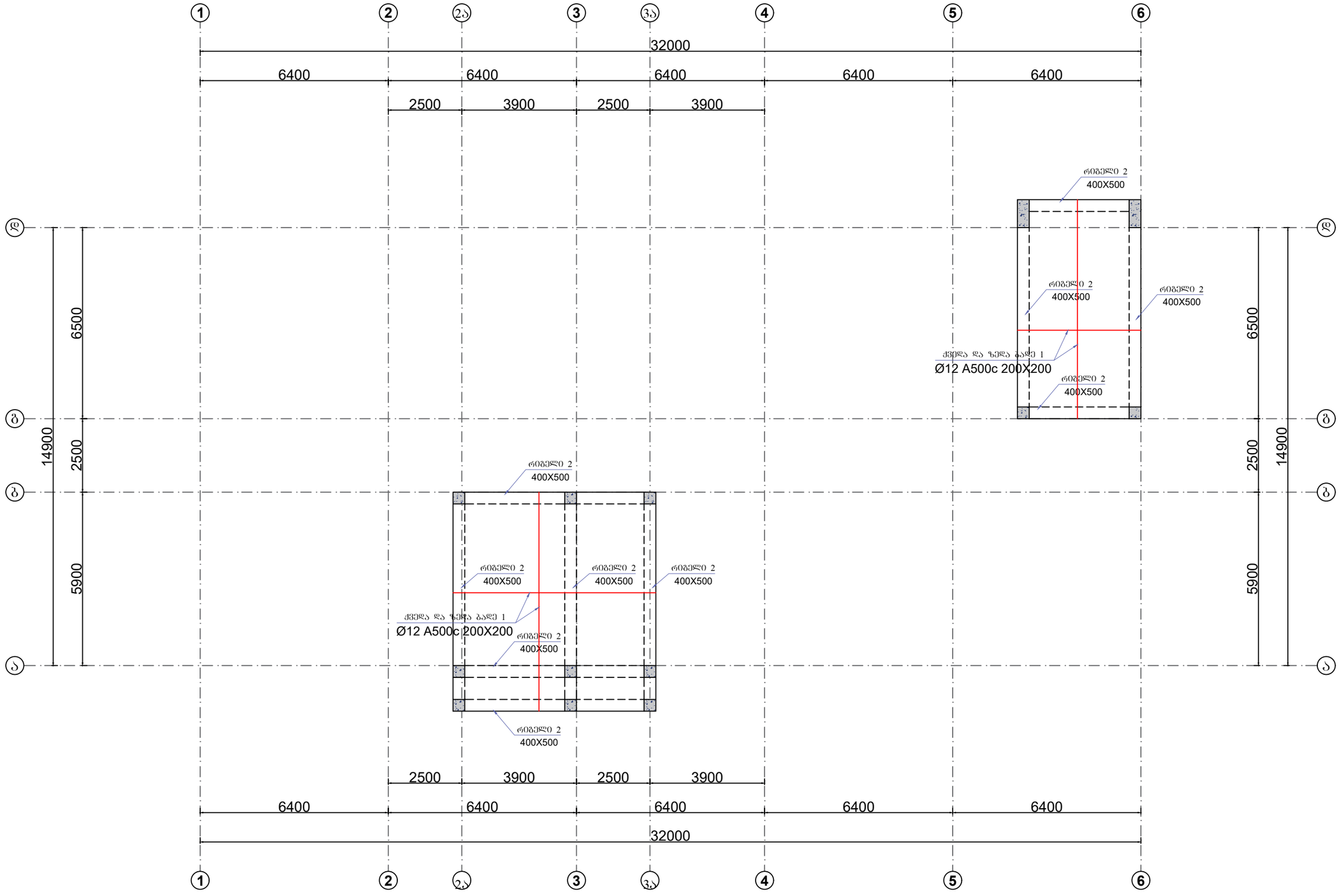

მისამართი:
ქალაქი ობილისი, არსზაქან
(დიმიტრი) ემუხვარის II შესახვევი,
№9
(ს/კ 01.10.10.019.037

GeorgianHouse
Architrcture Design Construction

საპროექტო ჯგუფი

დირექტორი: ი. დვალი

კონსტრუქტორი: ი. კაკალია

კონსტრუქტორი: გ. ხვინია

სათაური :
რიგელების მარკირება +35.80 ნიშნულზე
გაღახურვის შიდის არმირება +35.80 ნიშნულზე

A3	24.06.2026

გ- 076

რიგელების არმირებისა და ჰორიზონტალური გადაბმის ტიპიური სქემა

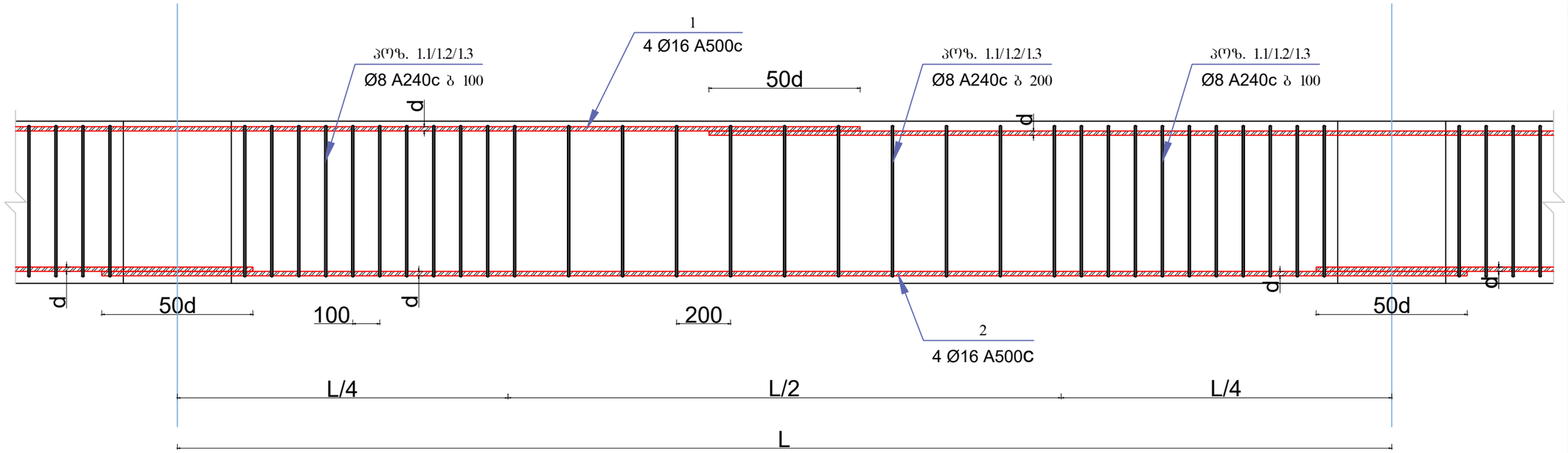

რიგელის ტიპიური კვეთი

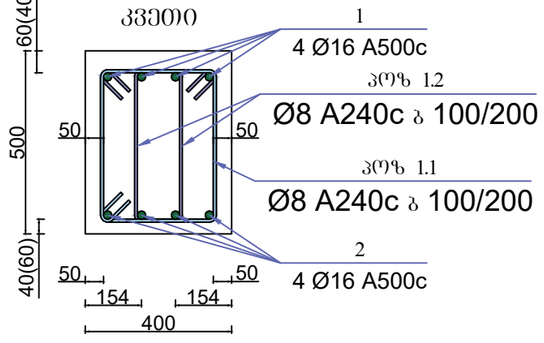

რიგელების სვეტთან ჩაანკერების ტიპიური სქემა

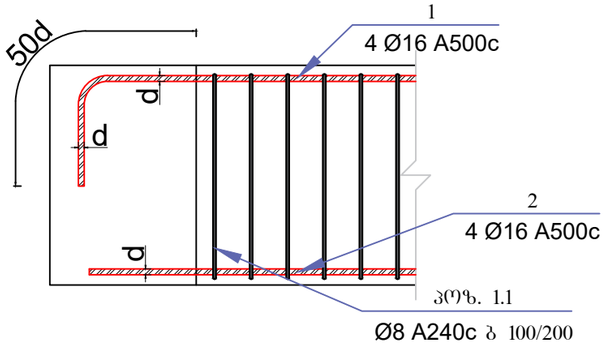

პოზ. 1.1
A240 c
L = 1.60 მ

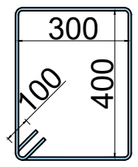

პოზ. 1.2
A240 c
L = 1.42 მ

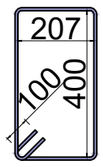

დასახელება	პოზ.	ესკიზი	დიამეტრი და მარკა	ელემენტის სიგრძე მ	რაოდენობა (ცალი)	საერთო სიგრძე (მ)	გრძივი მეტრის წონა (კგ)	საერთო წონა (კგ)
რიგელი +35.80 ნიშნულზე	1		Ø16 A500c	82.35	4	329.40	1.578	519.90
	2		Ø16 A500c	66.35	4	265.40	1.578	418.89
	1.1		Ø8 A240c	1.60	442	707.73	0.395	279.26
	1.2		Ø8 A240c	1.42	885	1256.23	0.395	495.69
	ბეტონის მოცულობა	B25	მ³	8.49	არმატურის წამი	Ø16 A500c	კგ	938.79
						Ø8 A240c	კგ	774.95
						Σ	კგ	1713.74

მისამართი:
ქალაქი თბილისი, არსზაქან (დიმიტრი) ემუხვარის II შესახვევი №9
(ს/კ 01.10.10.019.037)

GeorgianHouse
Architrcture Design Construction

საპროექტო ჯგუფი

დირექტორი: ი. ლეკალი

კონსტრუქტორი: ი. კაკალია

კონსტრუქტორი: გ. ხვიჩია

სათაური :
რიგელები +35.80 ნიშნულზე

A3 | 24.06.2026

გ- 077

გადახურვის ფილის ტიპიური კვეთი

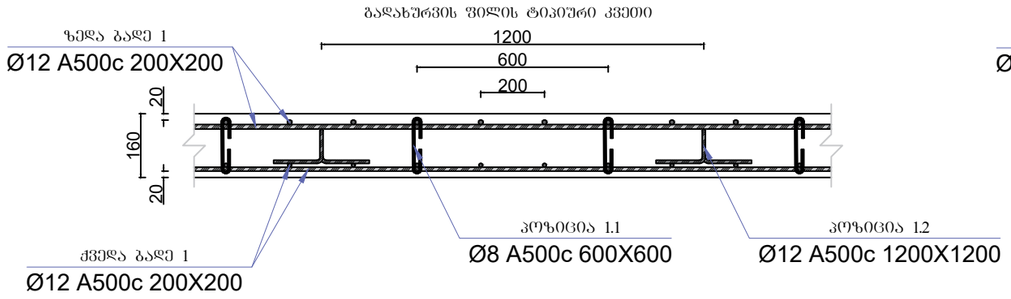

გადახურვის ფილის ტიპიური კვეთი რიგელთან

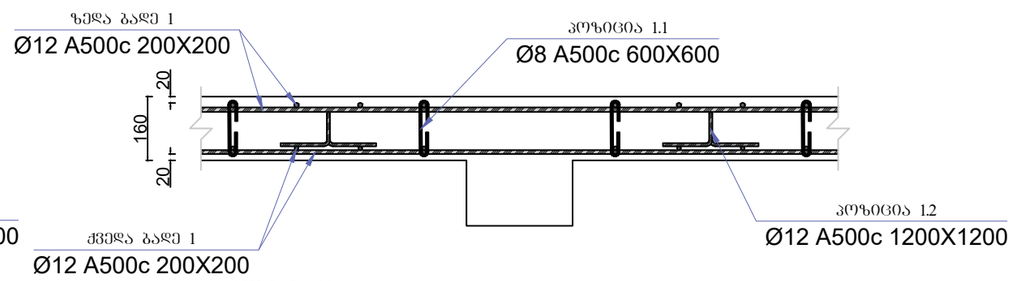

გადახურვის ფილის კიდეში ჩაანკერების ტიპიური კვეთი

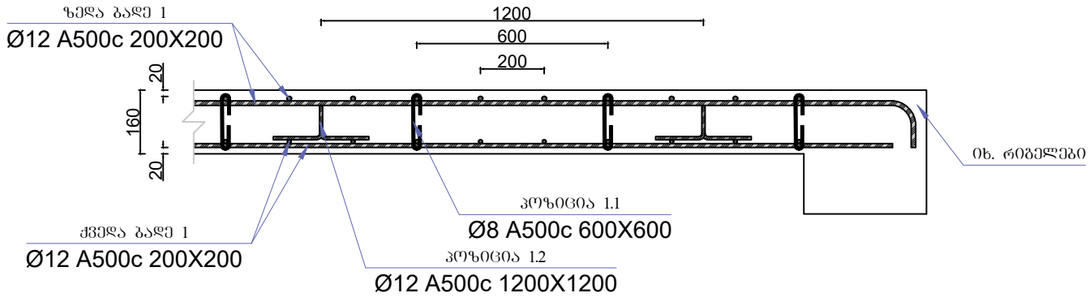

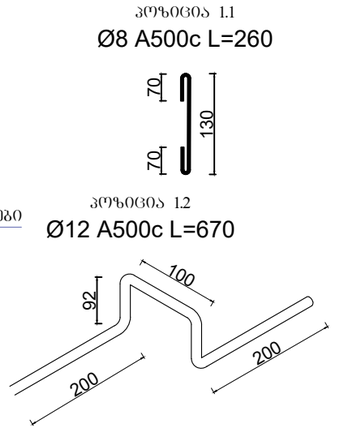

დამატებითი არმირების მოწყობის ტიპიური კვანძი

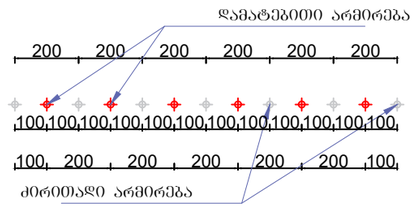

გრუნტზე მოწყობილი ფილი და გადახურვის ფილების სპეციფიკაცია

დასახელება	პოზ.	ესკიზი	დიამეტრი და მარკა	ელემენტის სიგრძე მ	რაოდენობა (ცალი)	საერთო სიგრძე (მ)	გრძივი მეტრის წონა (კგ)	საერთო წონა (კგ)
გადახურვის ფილა +35.80 ნიშნულზე	ზედა ბადე 1	დაიჭრას ადგილზე	Ø12 A500c	————	————	868.35	0.888	771.09
	ქვედა ბადე 1	დაიჭრას ადგილზე	Ø12 A500c	————	————	868.35	0.888	771.09
	1.1		Ø8 A500c	0.26	230	59.7	0.395	23.59
	1.2		Ø12 A500c	0.67	57	38.5	0.888	34.17
ბეტონის მოცულობა		B25	მ³	13.23	არმატურის საერთო წამი	Ø8 A500c	კგ	23.59
						Ø12 A500c	კგ	1576.36
						Σ	კგ	1599.95

მისამართი:
ქალაქი თბილისი, არსზაქან
(დიმიტრი) ემუხვარის II შესახვევი №9
(ს/კ 01.10.10.019.037)

GeorgianHouse
Architrcture Design Construction

საპროექტო ჯგუფი

დირექტორი: ი. დვალი

კონსტრუქტორი: ი. კაკალია

კონსტრუქტორი: გ. ხვინია

სათაური :
გადახურვის ფილა +35.80 ნიშნულზე

A3 | 24.06.2026

გ- 078

კიბის უჯრედი 1

გეგმა -3.20 ნიშნულიდან 0.00 ნიშნულამდე

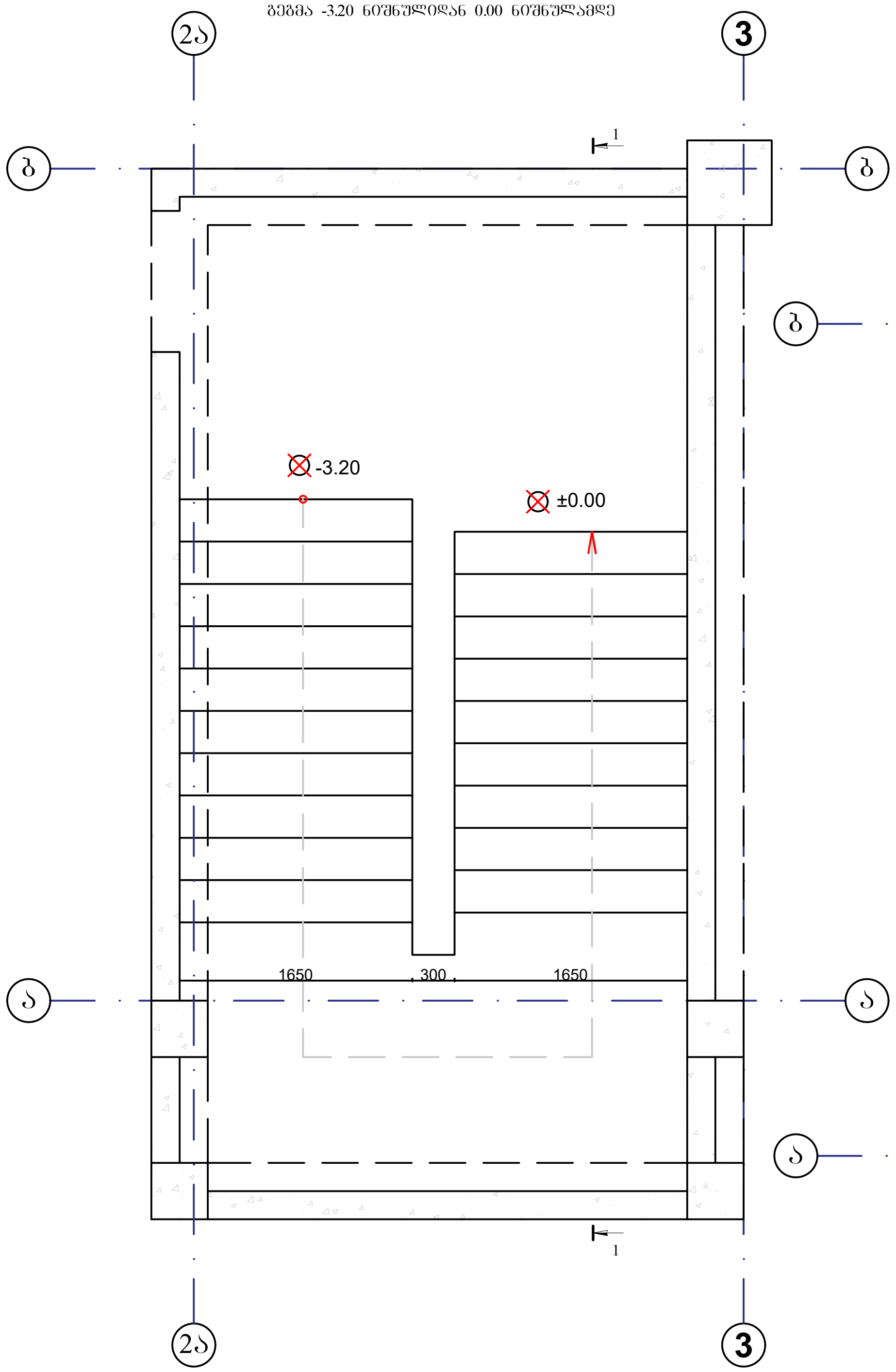

კიბის უჯრედი 1

გეგმა 0.00 ნიშნულიდან +3.80 ნიშნულამდე

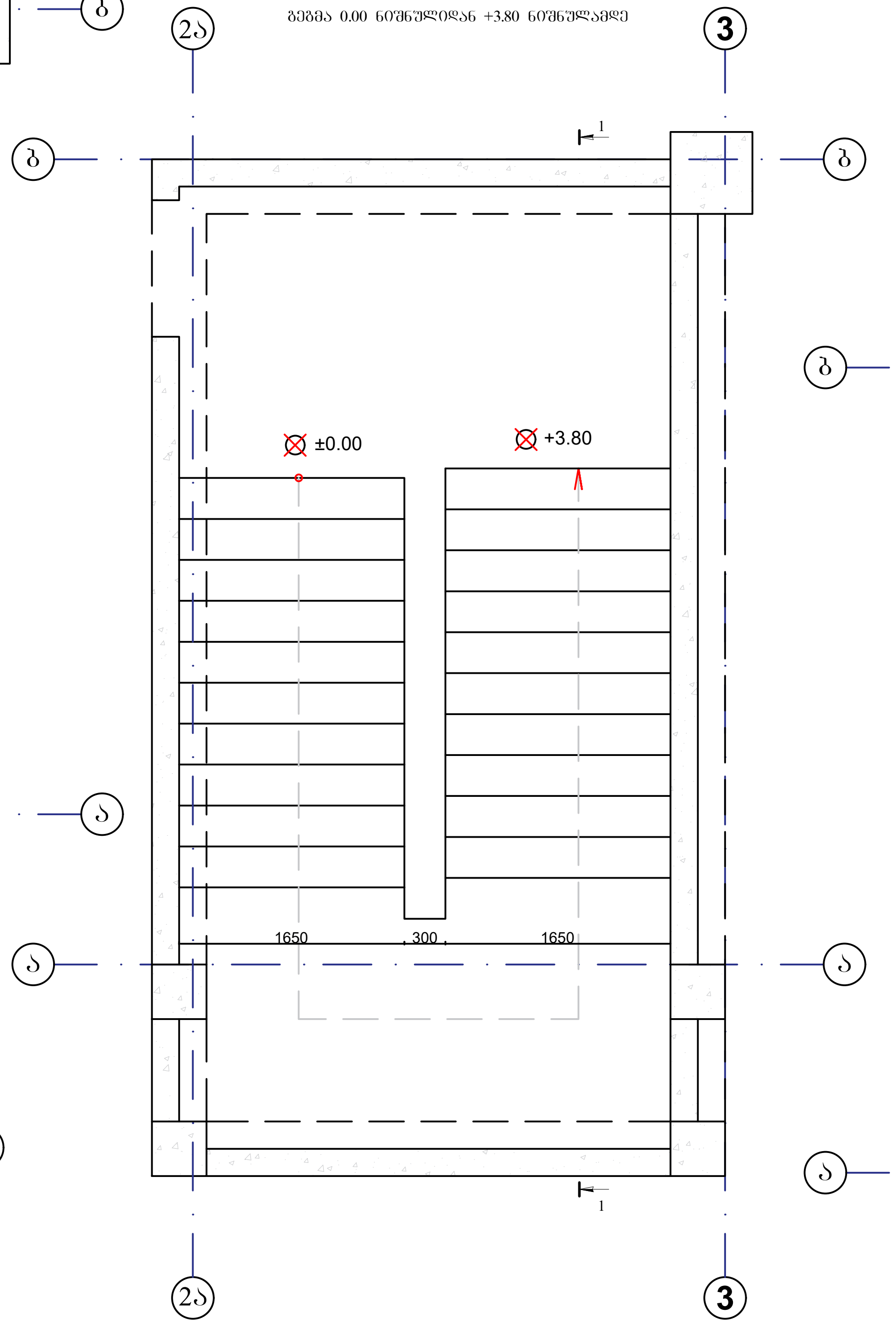

კიბის უჯრედი 1

გეგმა +3.80 ნიშნულიდან +32.60 ნიშნულამდე

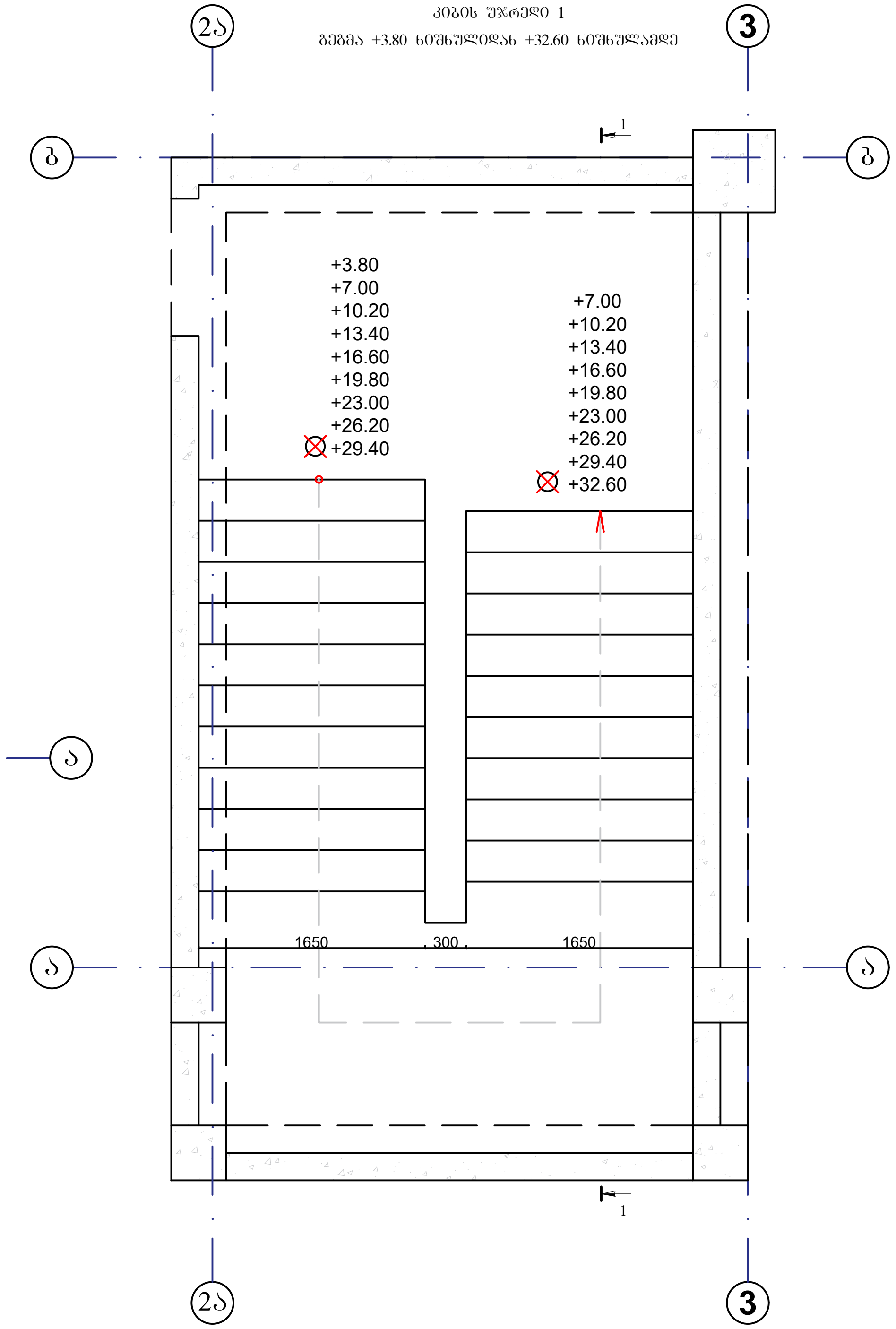

მისამართი:
ქალაქი თბილისი, არსზაყან
(დიმიტრი) ემუხვარის II შესახვევი №9
(ს/კ 01.10.10.019.037)

GeorgianHouse
Architrcture Design Construction

საპროექტო ჯგუფი

დირექტორი: თ. დვალი

კონსტრუქტორი: ი. კაკალია

კონსტრუქტორი: გ. ხვიჩია

სათაური :

კიბის უჯრედი 1

გეგმები

A3 | 24.06.2026

გ- 079

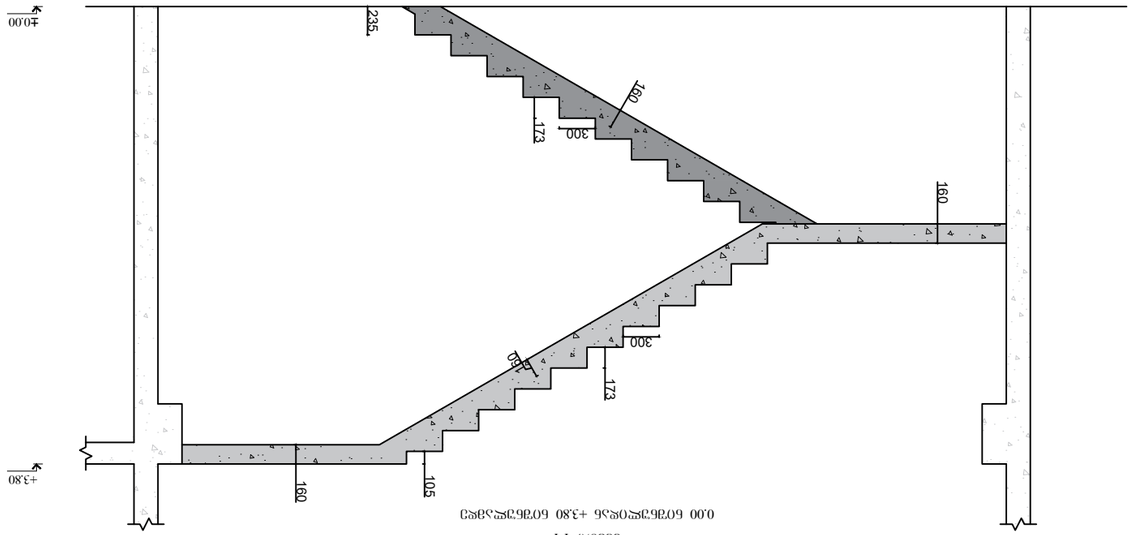

ჯ33010 1-1
0.00 ნᲝᲠᲛᲐᲚᲣᲠᲘ ᲜᲘᲨᲜᲣᲚᲘ +3.80 ნᲝᲠᲛᲐᲚᲣᲠᲘ ᲜᲘᲨᲜᲣᲚᲘ

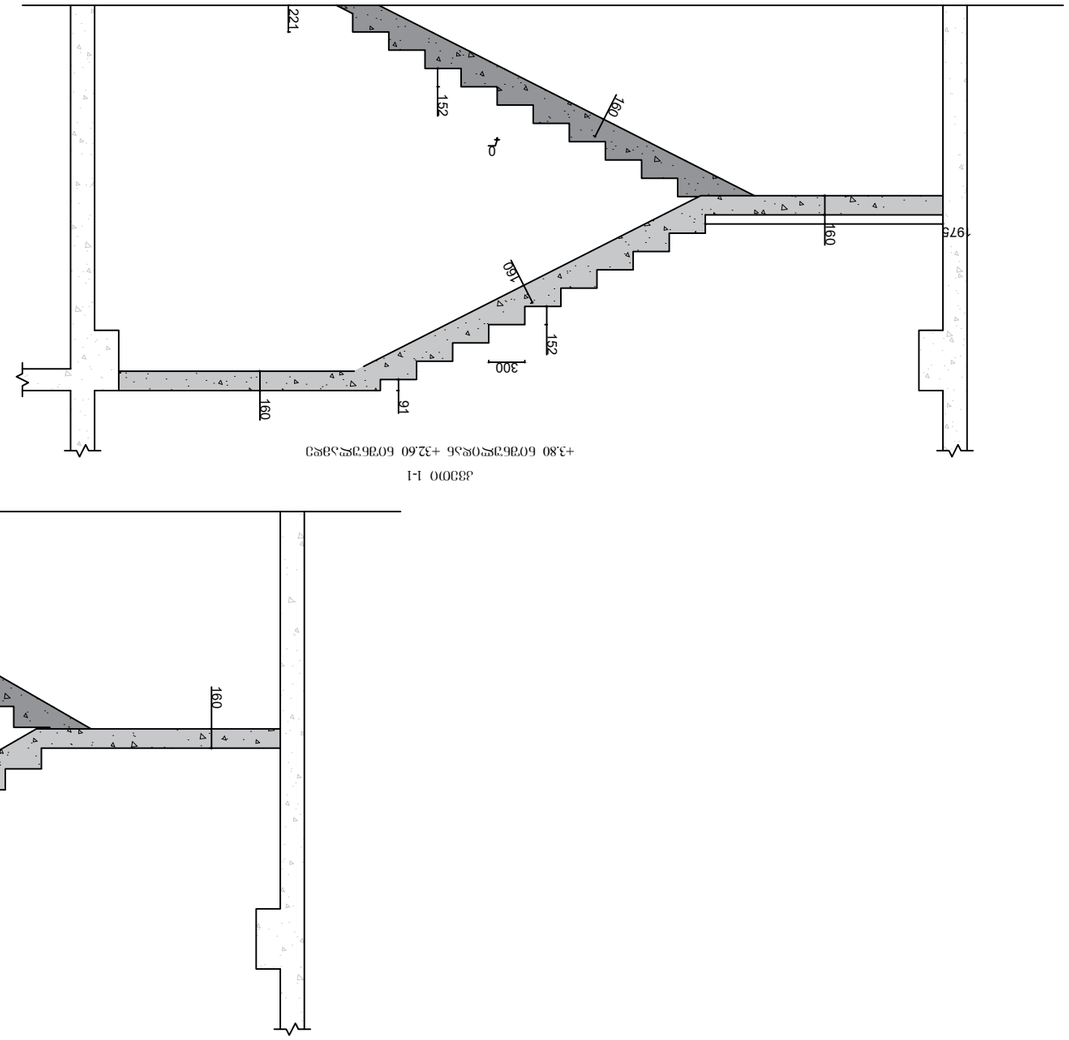

ჯ33010 1-1
+3.80 ნᲝᲠᲛᲐᲚᲣᲠᲘ ᲜᲘᲨᲜᲣᲚᲘ +32.60 ნᲝᲠᲛᲐᲚᲣᲠᲘ ᲜᲘᲨᲜᲣᲚᲘ

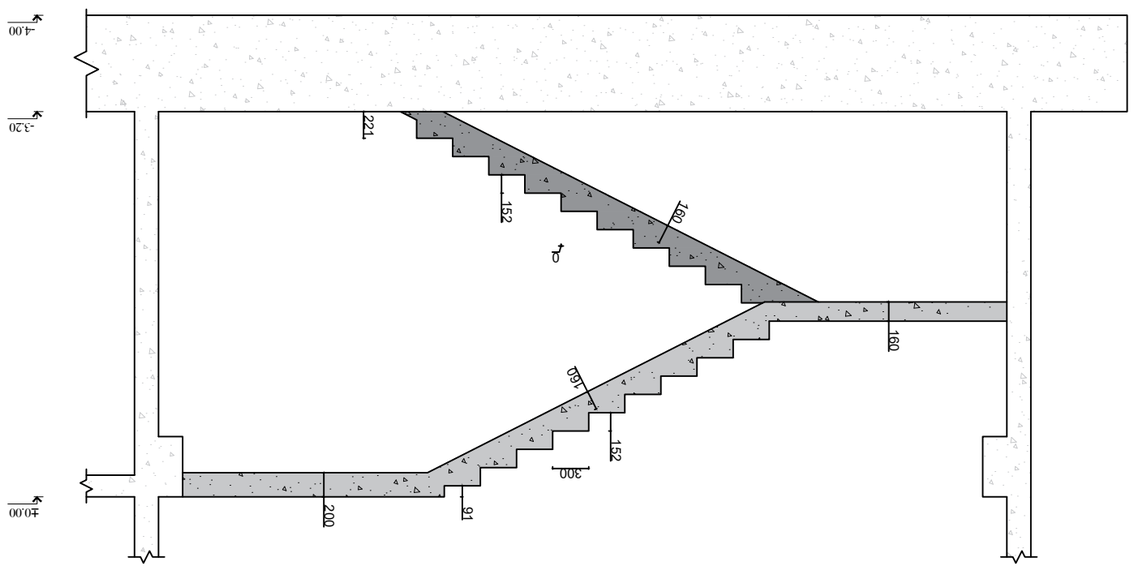

ჯ33010 ᲒᲝᲓᲔᲑᲐ
-3.20 ნᲝᲠᲛᲐᲚᲣᲠᲘ 0.00 ნᲝᲠᲛᲐᲚᲣᲠᲘ ᲜᲘᲨᲜᲣᲚᲘ

ᲐᲮᲚᲐᲕᲔᲓᲘᲡ:
ᲐᲡᲐᲛᲐᲚᲗᲐ ᲓᲐᲮᲠᲣᲚᲝᲑᲐ, ᲡᲐᲚᲘᲪᲔᲜᲖᲘᲠᲔᲑᲐ
(ᲥᲝᲜᲪᲔᲠᲜᲘ) ᲕᲐᲕᲘᲡᲬᲚᲘᲡ II ᲛᲘᲙᲠᲝᲠᲐᲘᲝᲜᲘ №9
(ᲑᲐ 01.10.10.019.037)

ᲙᲝᲜᲪᲔᲤᲪᲘᲘᲡ ᲐᲕᲢᲝᲠᲘ:	ᲒᲘᲝᲠᲒᲘ ᲮᲐᲜᲯᲐᲤᲐᲠᲘᲫᲔ
ᲐᲠᲥᲘᲢᲔᲥᲢᲣᲠᲘᲡ ᲓᲐᲒᲔᲒᲛᲐᲠᲔᲑᲐ:	GeorgianHouse Architrcture Design Construction
ᲙᲝᲜᲡᲣᲚᲢᲐᲜᲢᲘ:	
ᲙᲝᲜᲡᲢᲠᲣᲥᲪᲘᲘᲡ ᲓᲐᲒᲔᲒᲛᲐᲠᲔᲑᲐ:	
ᲐᲠᲥᲘᲢᲔᲥᲢᲘ:	
ᲐᲠᲥᲘᲢᲔᲥᲢᲣᲠᲘᲡ ᲓᲐᲒᲔᲒᲛᲐᲠᲔᲑᲐ:	
ᲙᲝᲜᲡᲣᲚᲢᲐᲜᲢᲘ:	
ᲙᲝᲜᲡᲢᲠᲣᲥᲪᲘᲘᲡ ᲮᲔᲚᲛᲫᲦᲕᲐᲜᲔᲚᲘ:	
ᲙᲝᲜᲡᲢᲠᲣᲥᲪᲘᲘᲡ ᲓᲐᲬᲧᲔᲑᲘᲡ ᲗᲐᲠᲘᲦᲘ:	A3 | 24.06.2026
ᲒᲕᲔᲠᲓᲘᲡ ᲜᲝᲛᲔᲠᲘ:	ᲐᲮᲐᲚᲘ ᲨᲔᲜᲝᲑᲐ 1 ᲐᲠᲥᲘᲢᲔᲥᲢᲣᲠᲐ
ᲚᲘᲪᲔᲜᲖᲘᲘᲡ №:	
ᲐᲠᲥᲘᲢᲔᲥᲢᲝᲠᲘᲡ ᲮᲔᲚᲛᲝᲬᲔᲠᲘᲡ ᲓᲐᲡᲣᲠᲗᲔᲑᲐ:	
ᲐᲠᲥᲘᲢᲔᲥᲢᲝᲠᲘᲡ ᲮᲔᲚᲛᲝᲬᲔᲠᲘᲡ ᲓᲐᲡᲣᲠᲗᲔᲑᲐ:	
ᲐᲠᲥᲘᲢᲔᲥᲢᲝᲠᲘᲡ ᲮᲔᲚᲛᲝᲬᲔᲠᲘᲡ ᲓᲐᲡᲣᲠᲗᲔᲑᲐ:	
ᲒᲐᲜᲛᲐᲠᲢᲔᲑᲘᲗᲘ ᲬᲔᲠᲘᲚᲘ:	
ᲒᲕᲔᲠᲓᲘᲡ ᲜᲝᲛᲔᲠᲘ:	ᲐᲮᲐᲚᲘ ᲨᲔᲜᲝᲑᲐ 1 ᲐᲠᲥᲘᲢᲔᲥᲢᲣᲠᲐ
ᲚᲘᲪᲔᲜᲖᲘᲘᲡ №:	
ᲐᲠᲥᲘᲢᲔᲥᲢᲝᲠᲘᲡ ᲮᲔᲚᲛᲝᲬᲔᲠᲘᲡ ᲓᲐᲡᲣᲠᲗᲔᲑᲐ:	
ᲐᲠᲥᲘᲢᲔᲥᲢᲝᲠᲘᲡ ᲮᲔᲚᲛᲝᲬᲔᲠᲘᲡ ᲓᲐᲡᲣᲠᲗᲔᲑᲐ:	
ᲒᲐᲜᲛᲐᲠᲢᲔᲑᲘᲗᲘ ᲬᲔᲠᲘᲚᲘ:	
ᲒᲕᲔᲠᲓᲘᲡ ᲜᲝᲛᲔᲠᲘ:	ᲐᲮᲐᲚᲘ ᲨᲔᲜᲝᲑᲐ 1 ᲐᲠᲥᲘᲢᲔᲥᲢᲣᲠᲐ
ᲚᲘᲪᲔᲜᲖᲘᲘᲡ №:	
ᲐᲠᲥᲘᲢᲔᲥᲢᲝᲠᲘᲡ ᲮᲔᲚᲛᲝᲬᲔᲠᲘᲡ ᲓᲐᲡᲣᲠᲗᲔᲑᲐ:	
ᲐᲠᲥᲘᲢᲔᲥᲢᲝᲠᲘᲡ ᲮᲔᲚᲛᲝᲬᲔᲠᲘᲡ ᲓᲐᲡᲣᲠᲗᲔᲑᲐ:	
ᲒᲐᲜᲛᲐᲠᲢᲔᲑᲘᲗᲘ ᲬᲔᲠᲘᲚᲘ:	

კიბის სამონტაჟო კვანძი "1"

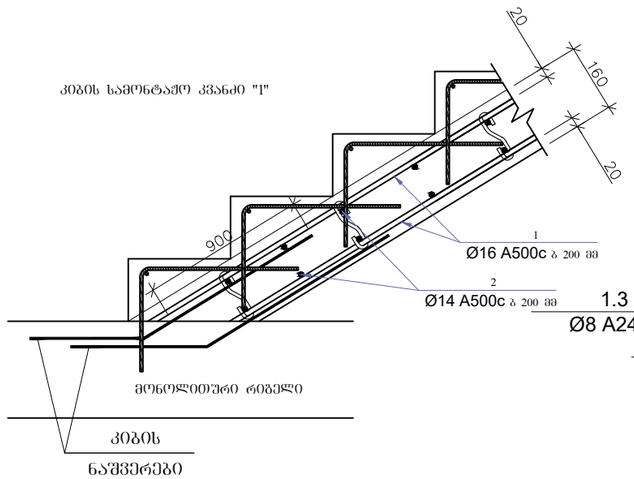

კიბის სამონტაჟო კვანძი "2"

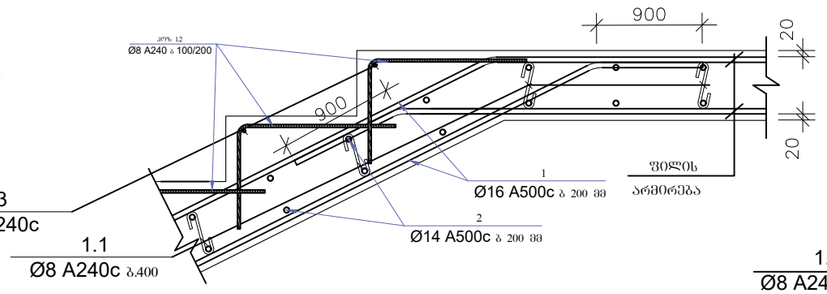

კიბის სამონტაჟო კვანძი "3"

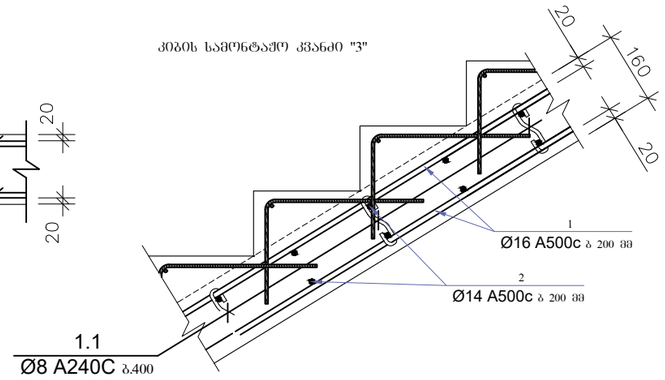

შენიშვნა: კიბეის გეომეტრია მოწყობს არქიტექტურული
პროექტის მიხედვით

კიბეების სპეციფიკაცია

დასახელება	პოზ.	ესკიზი	დიამეტრი და მარკა	ელემენტის სიგრძე მ	რაოდენობა (ცალი)	საერთო სიგრძე (მ)	გრძივი მეტრის წონა	საერთო წონა (კგ)
კიბის უჯრედი 1	1	პოზიცია 1	Ø16 A500c	-----	-----	2592.00	1.578	4090.18
	2	პოზიცია 2	Ø14 A500c	-----	-----	2286.00	1.208	2761.49
	1.1		Ø8 A240c	0.30	1444	433.13	0.395	171.08
	1.2		Ø8 A240c	0.64	1696	1085.44	0.395	428.75
	1.3		Ø8 A240c	1.40	212	296.80	0.395	117.24
	ბეტონის მოცულობა	B25	მ³	46.53	არმატურის ჯამი	Ø14 A500c	კგ	2761.49
						Ø16 A500c	კგ	4090.18
						Ø8 A240	კგ	717.07
						საერთო	კგ	7568.73

მისამართი:
ქალაქი თბილისი, არსჩაქან
(დიმიტრი) ემუხვარის II შესახვევი №9
(ს/კ 01.10.10.019.037)

GeorgianHouse
Architrcture Design Construction

საპროექტო ჯგუფი

დირექტორი: ი. ლეკალი

კონსტრუქტორი: ი. კაკალია

კონსტრუქტორი: გ. ხვინია

სათაური :
კიბის შენები 1
ქვანძი და სპეციფიკაცია

A3 | 24.06.2026

გ- 081

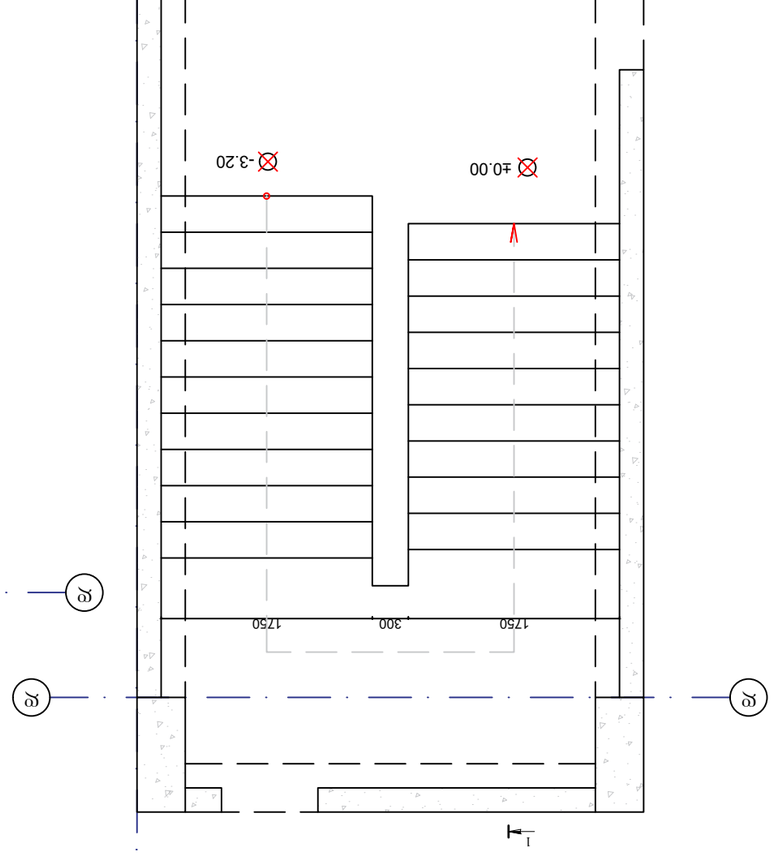

ბინა 2 სართული

ბინის -3.20 ნიშნულზე და 0.00 ნიშნულზე

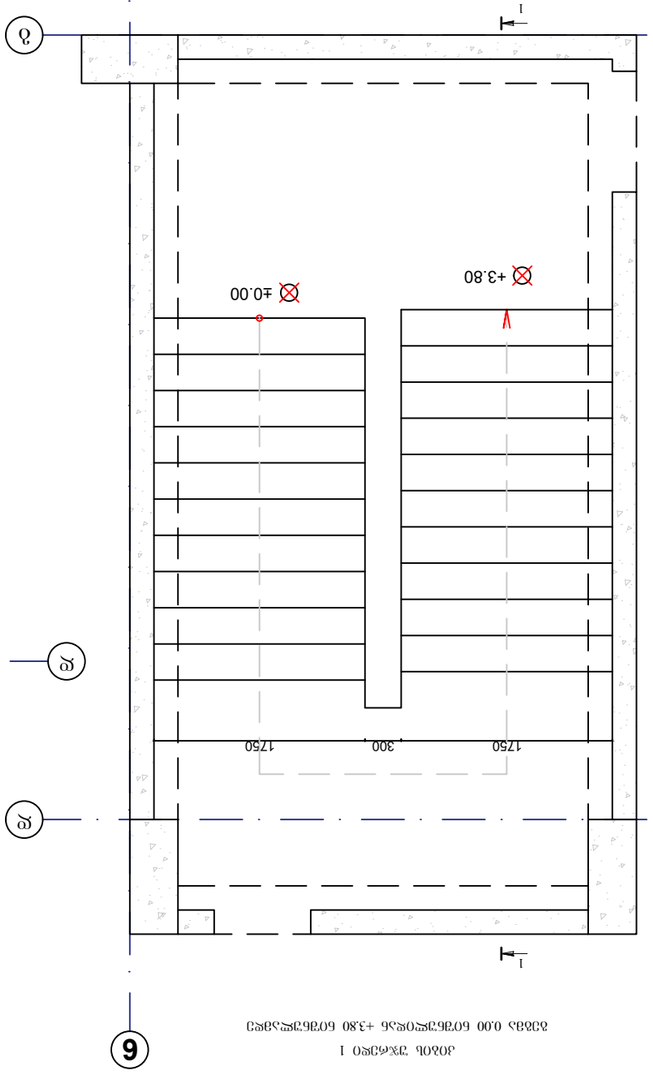

კიბის 1 სართული

კიბის 0.00 ნიშნულზე და +3.80 ნიშნულზე

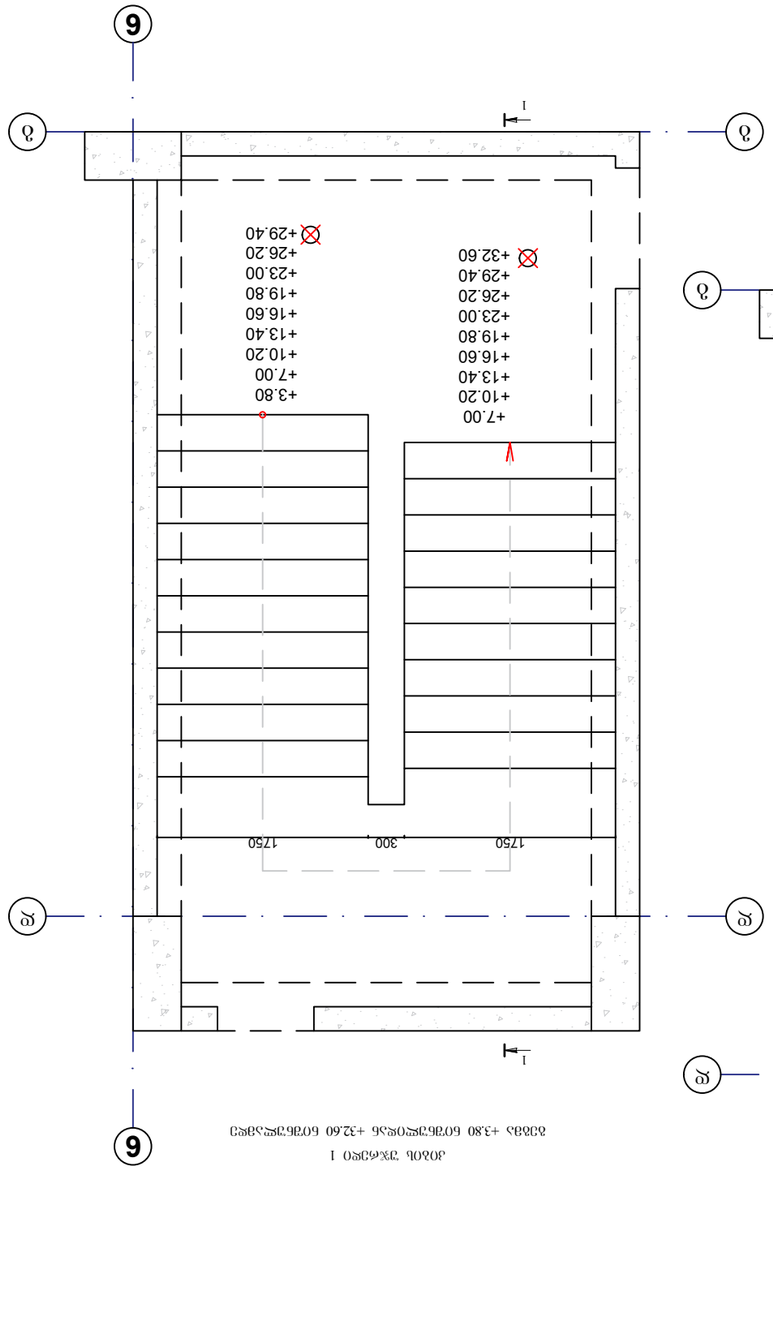

კიბის 1 სართული

კიბის +3.80 ნიშნულზე და +32.60 ნიშნულზე

პროექტის დასახელება:	
ქალაქ თბილისში, ალმაგისის II შესახვევი (ყოფილი) შენობა №9 (ს/კ 01.10.10.019.037)	

კვეთი ტიპური
-3.20 ნიშნულიდან 0.00 ნიშნულამდე

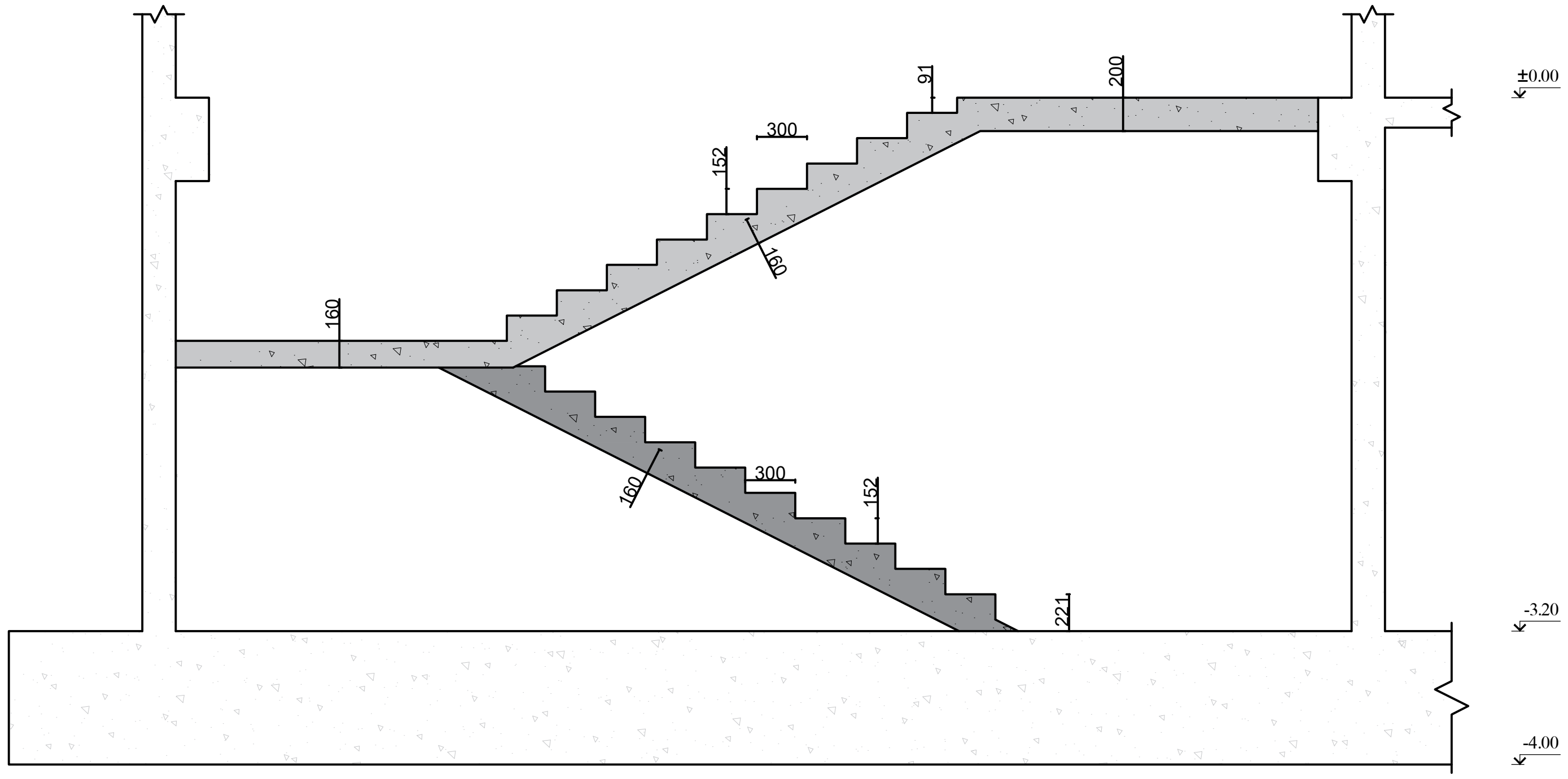

კვეთი 1-1
0.00 ნიშნულიდან +3.80 ნიშნულამდე

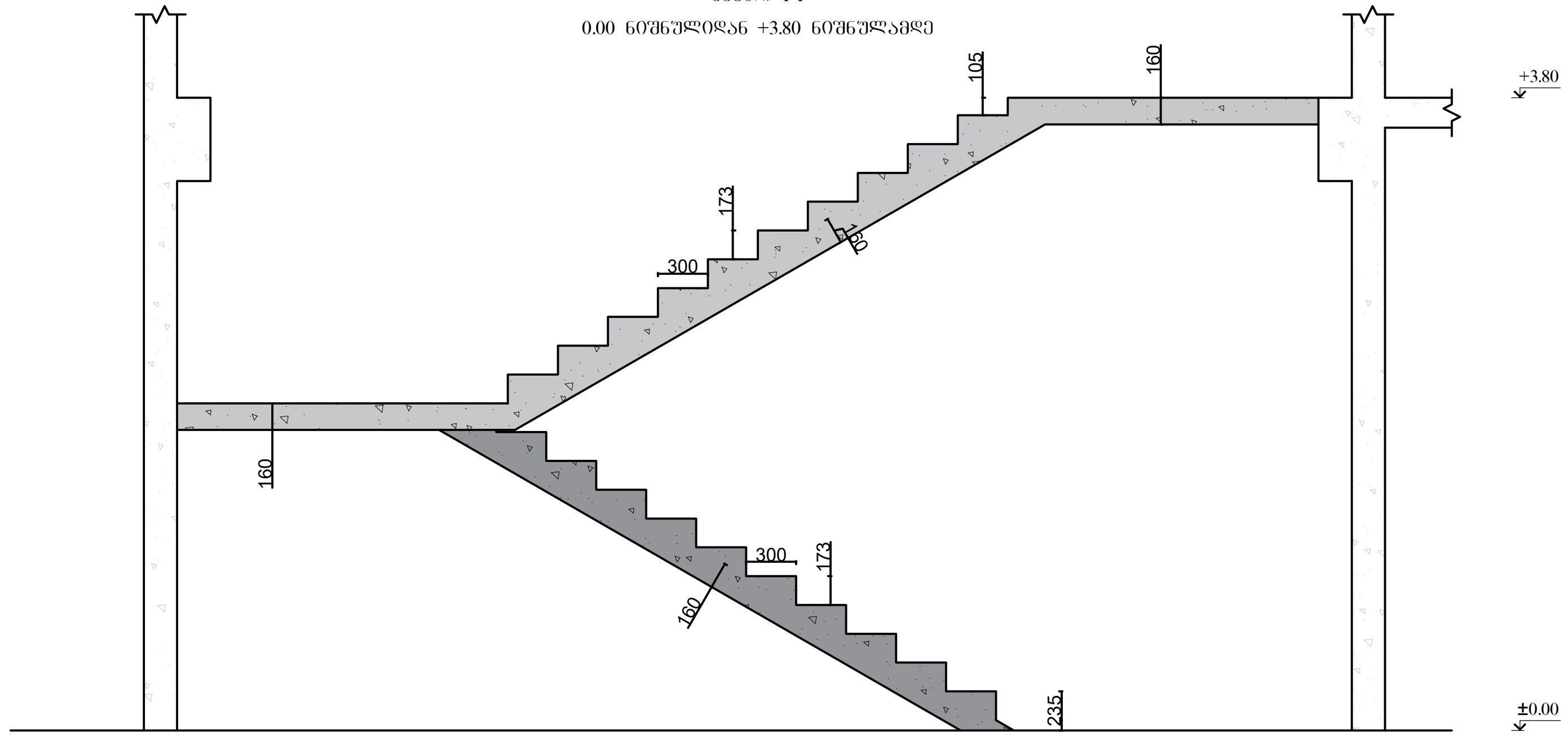

კვეთი 1-1
+3.80 ნიშნულიდან +32.60 ნიშნულამდე

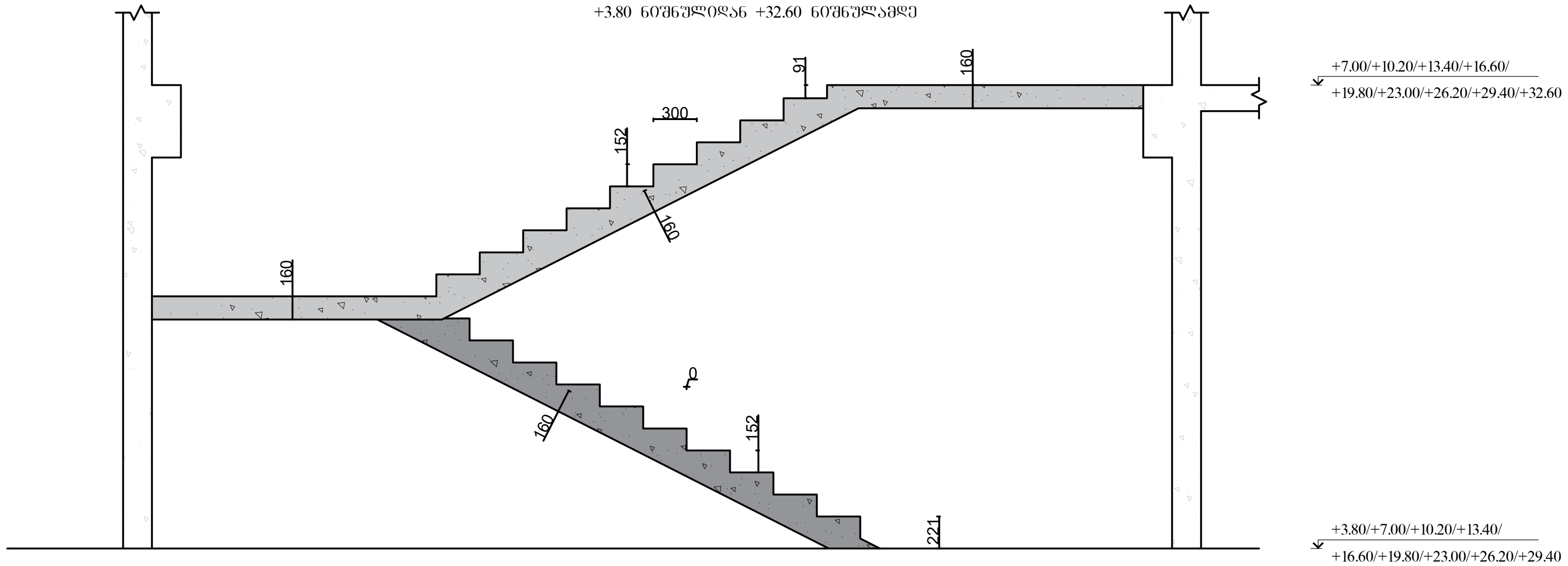

მისამართი:
ქალაქი თბილისი, არსზაყან
(დიმიტრი) ემუხვარის II შესახვევი №9
(ს/კ 01.10.10.019.037)

GeorgianHouse
Architrcture Design Construction

საპროექტო ჯგუფი

დირექტორი: თ. დვალი

კონსტრუქტორი: ი. კაკალია

კონსტრუქტორი: გ. ხვიჩია

სათაური :
კიბის უჯრედი 2
ჭრილები

A3 24.06.2026

გ- 083

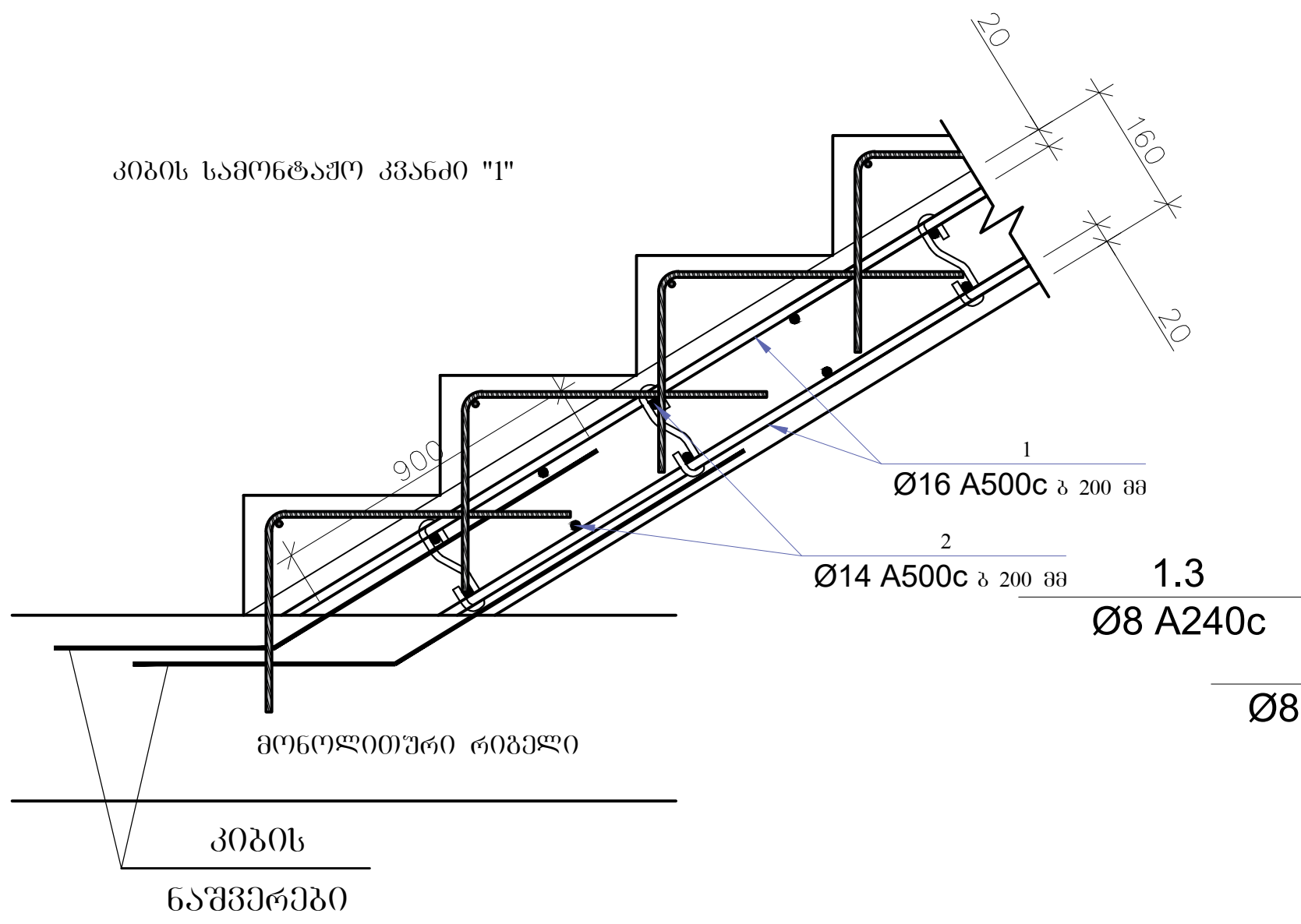

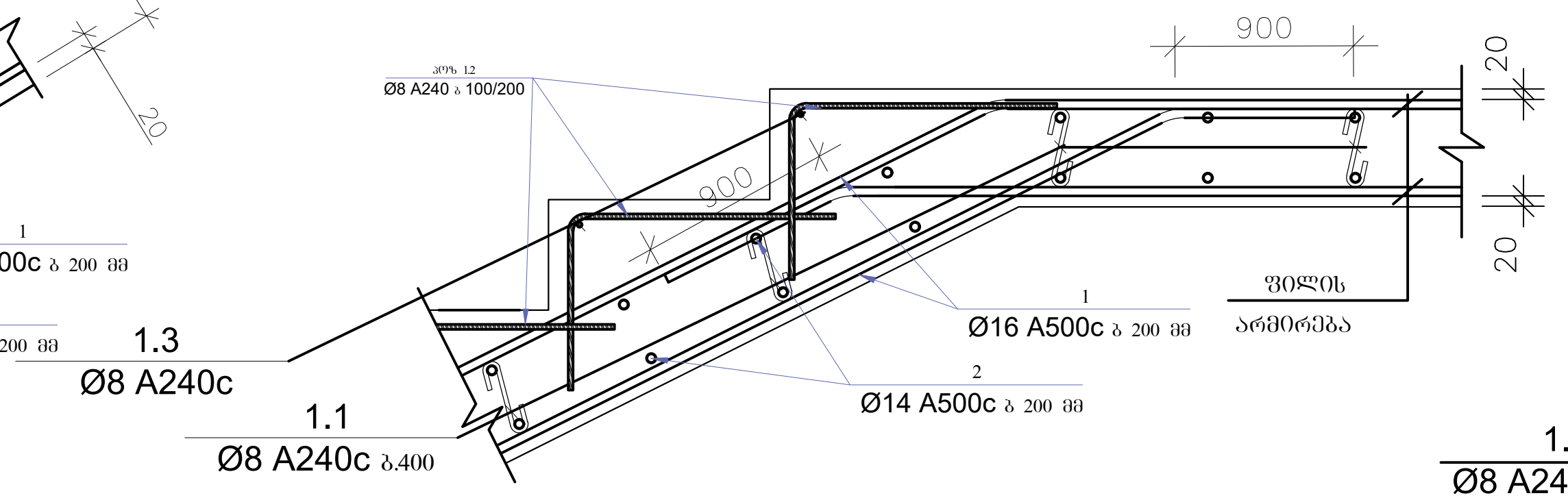

შენიშვნა: კიბიის გეომეტრია მოწყოს არიქტექტურული პროექტის მიხედვით

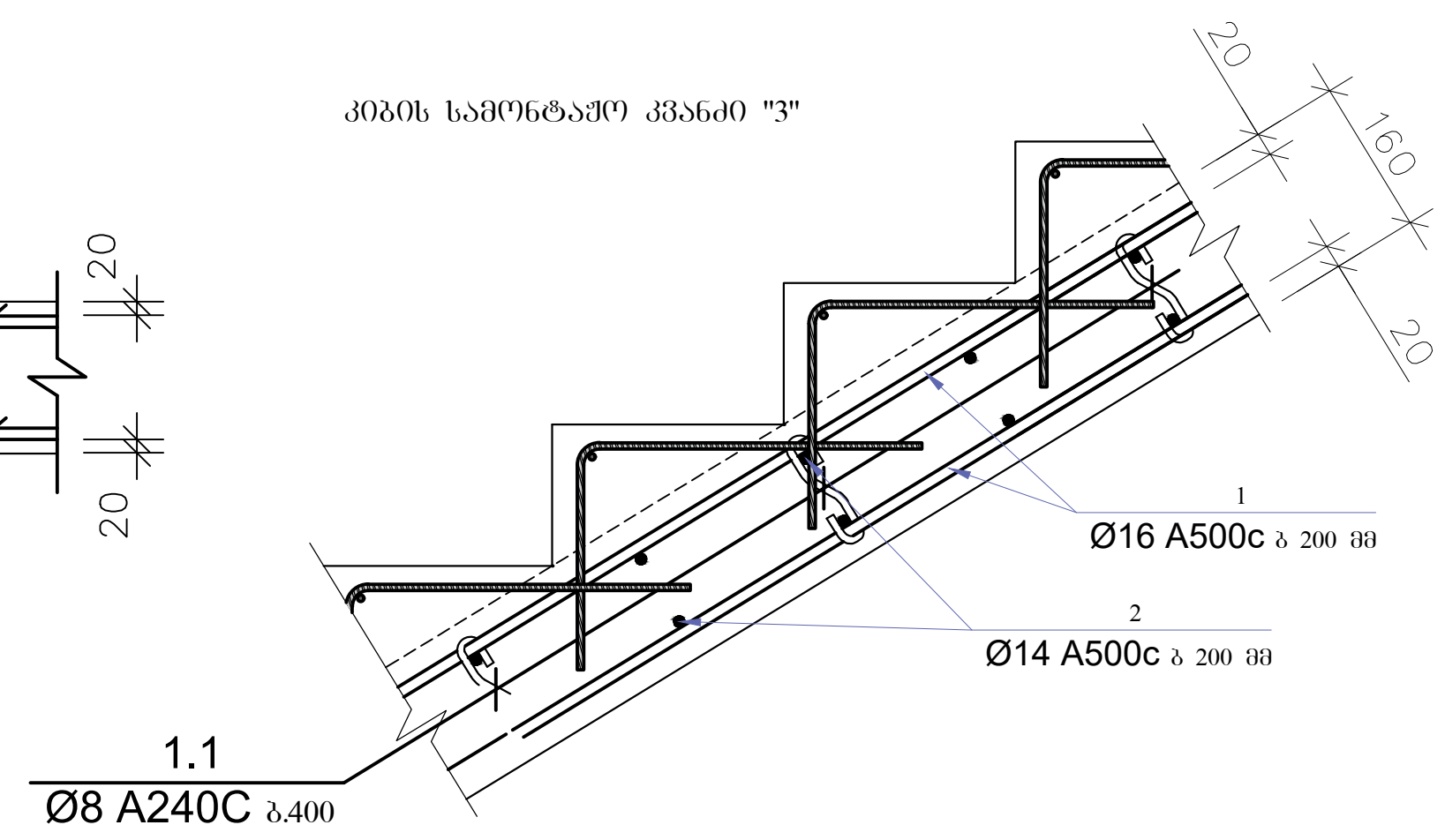

კიბეების სპეციფიკაცია

დასახელება	პოზ.	ესკიზი	დიამეტრი და მარკა	ელემენტის სიგრძე მ	რაოდენობა (ცალი)	საერთო სიგრძე (მ)	გრძივი მეტრის წონა	საერთო წონა (კგ)
კიბის უჯრედი 2	1	პოზიცია 1	Ø16 A500c	-----	-----	2592.00	1.578	4090.18
	2	პოზიცია 2	Ø14 A500c	-----	-----	2286.00	1.208	2761.49
	1.1		Ø8 A240c	0.30	1444	433.13	0.395	171.08
	1.2		Ø8 A240c	0.64	1696	1085.44	0.395	428.75
	1.3		Ø8 A240c	1.40	212	296.80	0.395	117.24
	ბეტონის მოცულობა	B25	მ³	46.53	არმატურის ჯამი	Ø14 A500c	კგ	2761.49
						Ø16 A500c	კგ	4090.18
						Ø8 A240	კგ	717.07
						საერთო	კგ	**7568.73**

მისამართი:
ქალაქი თბილისი, არსზაყან (დიმიტრი) ემუხვარის II შესახვევი №9
(ს/კ 01.10.10.019.037)

GeorgianHouse Architrcture Design Construction

საპროექტო ჯგუფი

დირექტორი: თ. დვალი

კონსტრუქტორი: ი. კაკალია

კონსტრუქტორი: გ. ხვიჩია

სათაური :
კიბის უჯრედი 2
კვანძები და სპეციფიკაცია

A3 | 24.06.2026

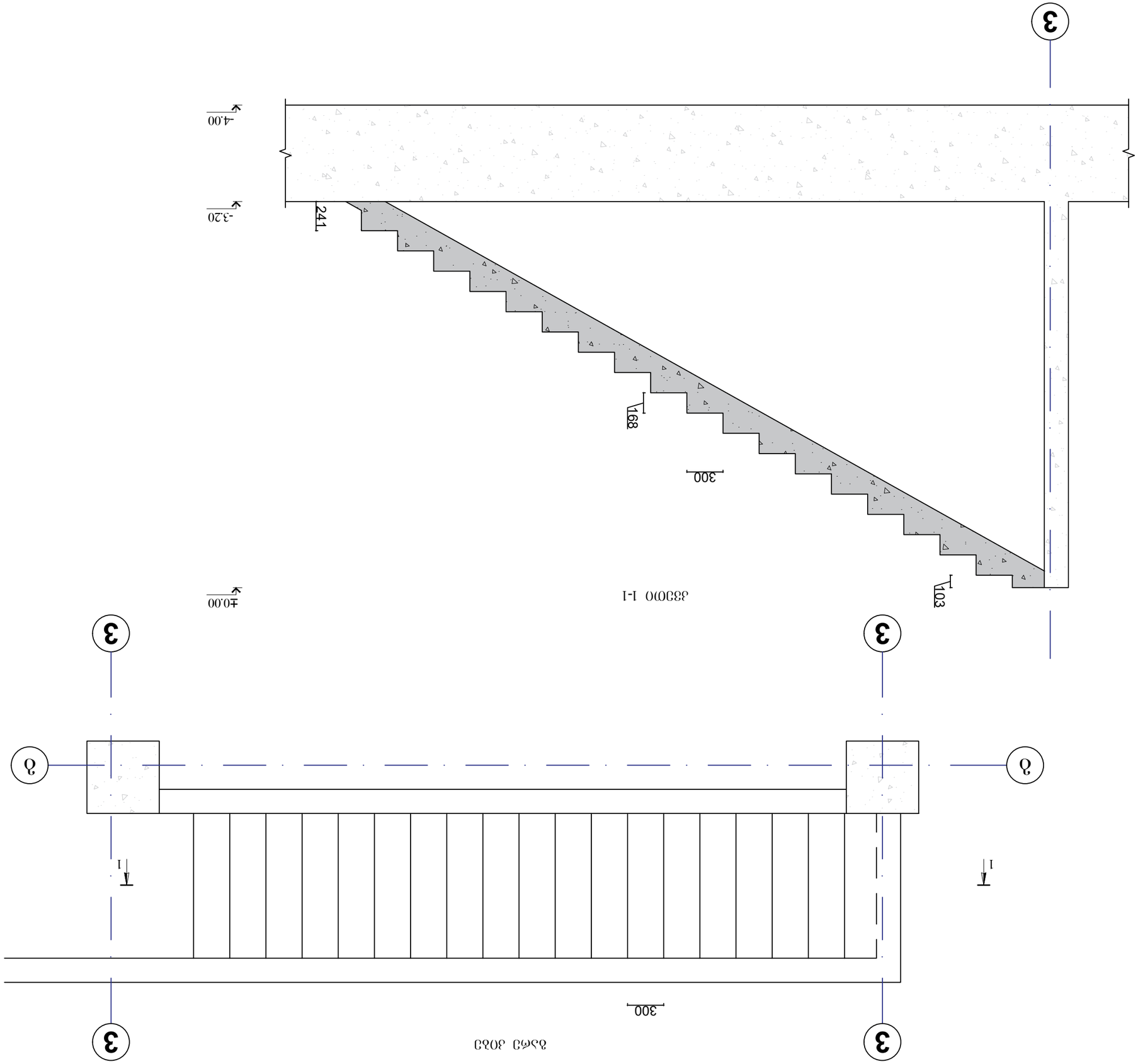

ობიექტი:
კერძო სახლის (ლიტ. A) მშენებლობა
(ნაგებობის) ვანის მუნიციპალიტეტი N9
(ს/კ 01.10.10.019.037)

კიბის სამონტაჟო კვანძი "1"

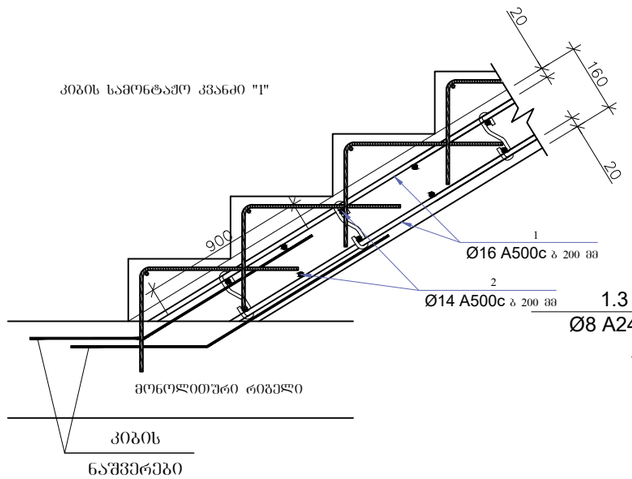

კიბის სამონტაჟო კვანძი "2"

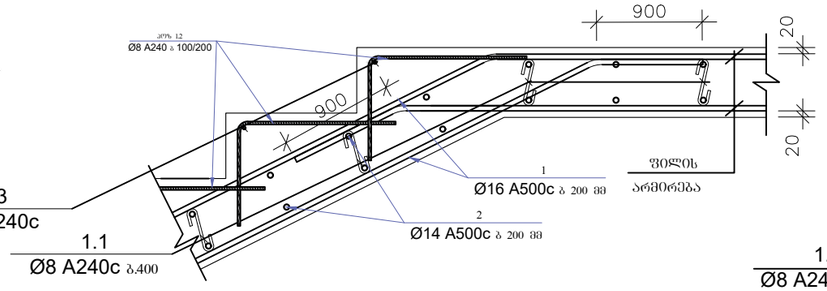

კიბის სამონტაჟო კვანძი "3"

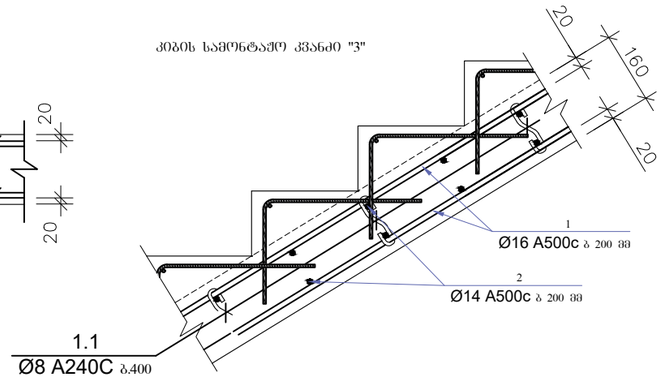

შენიშვნა: კიბეის გეომეტრია მოწყობს არქიტექტურული პროექტის მიხედვით

კიბეების სპეციფიკაცია

დასახელება	პოზ.	ესკიზი	დიამეტრი და მარკა	ელემენტის სიგრძე მ	რაოდენობა (ცალი)	საერთო სიგრძე (მ)	გრძივი მეტრის წონა	საერთო წონა (კგ)
ბარე კიბე	1	პოზიცია 1	Ø16 A500c	-----	-----	254.77	1.578	402.03
	2	პოზიცია 2	Ø14 A500c	-----	-----	331.00	1.208	399.85
	1.1		Ø8 A240c	0.30	54	16.33	0.395	6.45
	1.2		Ø8 A240c	0.64	152	97.28	0.395	38.43
	1.3		Ø8 A240c	1.40	19	26.60	0.395	10.51
	ბეტონის მოცულობა	B25	მ³	3.83	არმატურის წამი	Ø14 A500c	კგ	399.85
						Ø16 A500c	კგ	402.03
						Ø8 A240	კგ	55.38
						საერთო	კგ	857.26

მისამართი:
ქალაქი თბილისი, არსზანან
(დიმიტრი) ემშხვარის II შესახვევი №9
(ს/კ 01.10.10.019.037)

GeorgianHouse
Architrcture Design Construction

საპროექტო ჯგუფი

დირექტორი: თ. ლეკალი

კონსტრუქტორი: ი. კაკალია

კონსტრუქტორი: გ. ხვინია

სათაური :
ბარე კიბე
ქვანძი და სპეციფიკაცია

A3 | 24.06.2026

გ- 0848

გულარების და სარტყელების მარკირება +32.60 ნიშნულზე

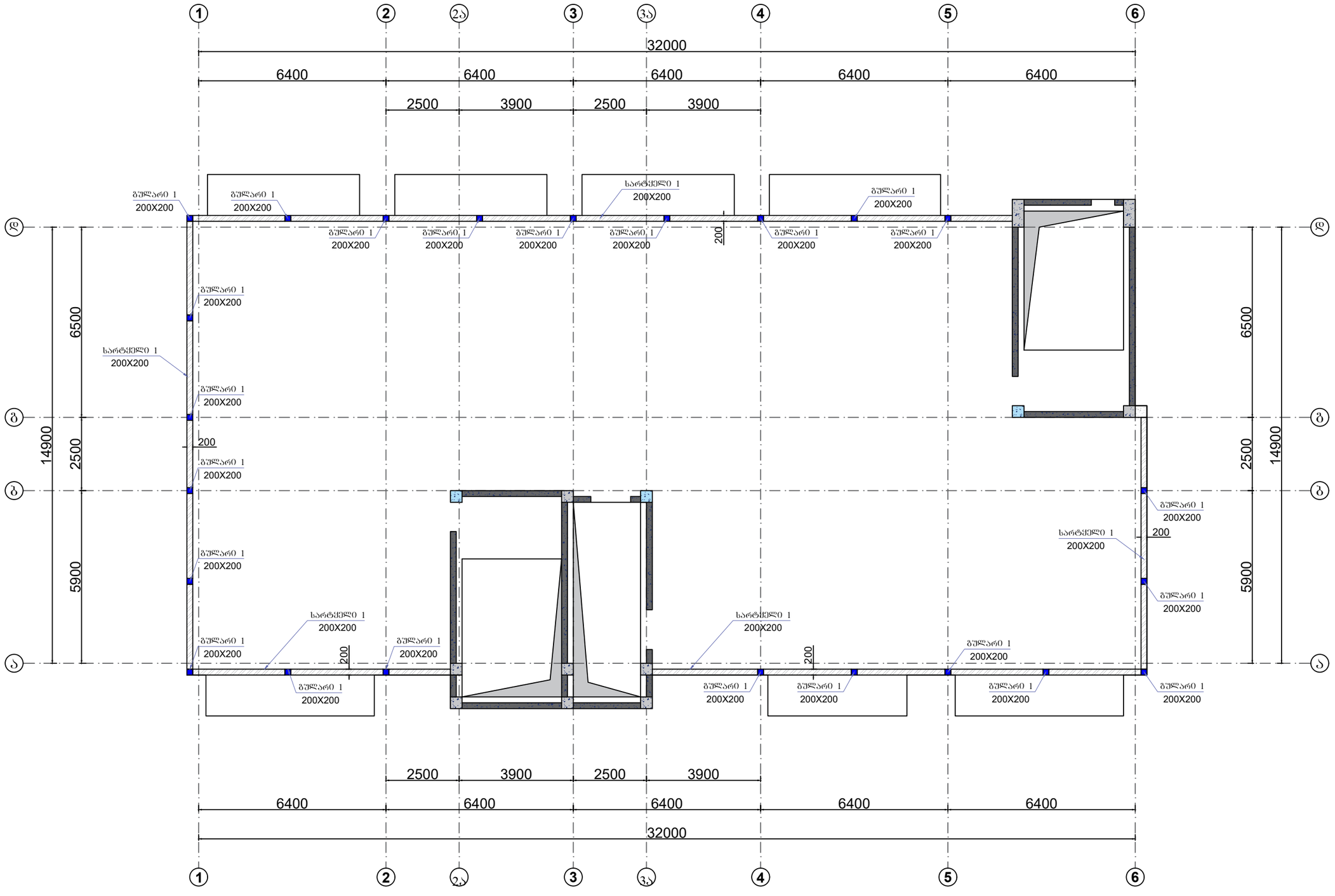

მისამართი:
ქალაქი თბილისი, არსნაქან (დიმიტრი) ემუხვარის II შესახვევი, №9
(ს/კ 01.10.10.019.037

GeorgianHouse
Architrcture Design Construction

საპროექტო ჯგუფი

დირექტორი: თ. დვალი

კონსტრუქტორი: ი. კაკალია

კონსტრუქტორი: გ. ხვიჩია

სათაური :
გულარების და სარტყელების მარკირება +32.60 ნიშნულზე

A3	24.06.2026

გ- 085

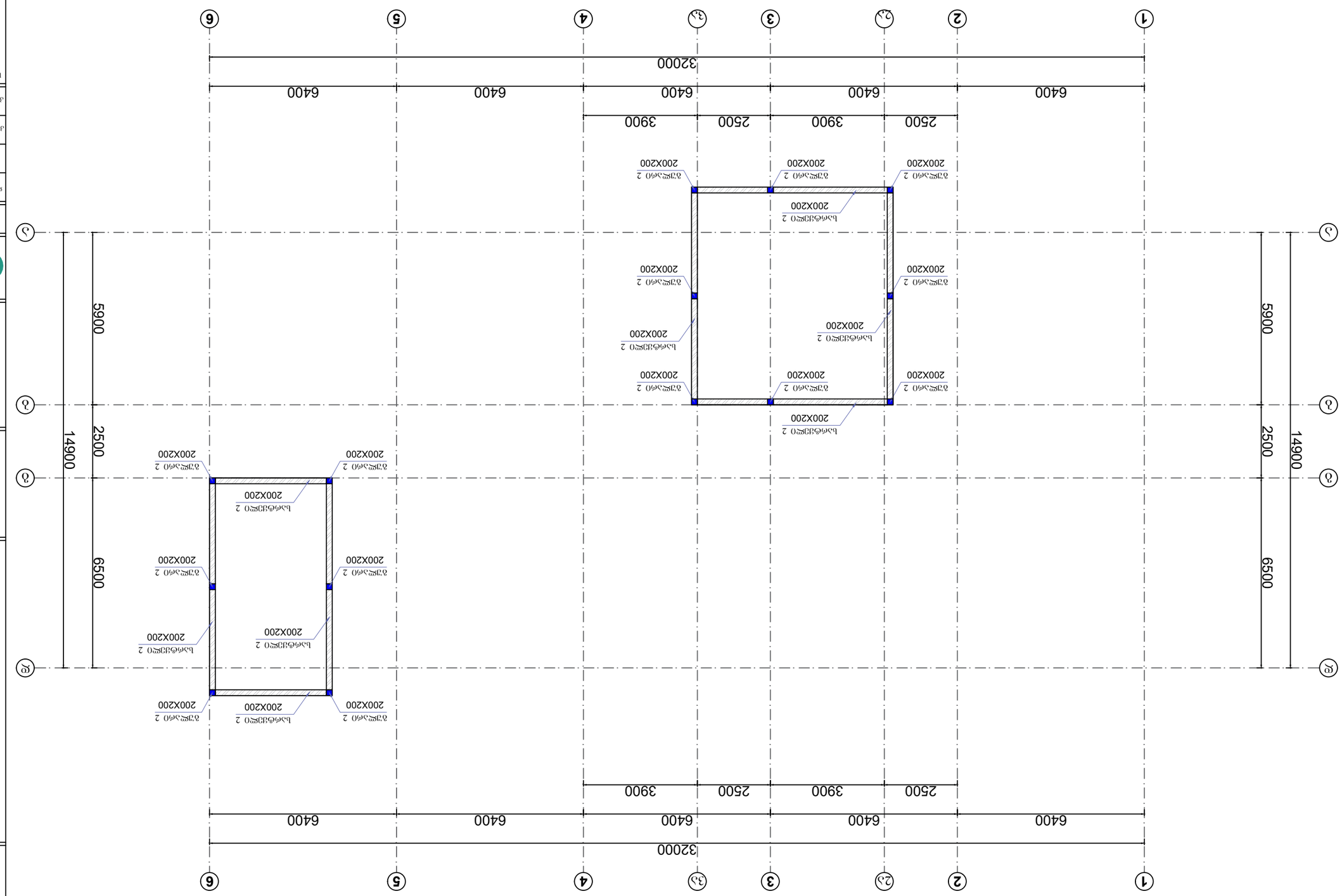

ელექტრონული ხელმოწერის ამოსაბეჭდი ფაილი +33.80 წუთზე შესრულებულია

სარტყელი 1

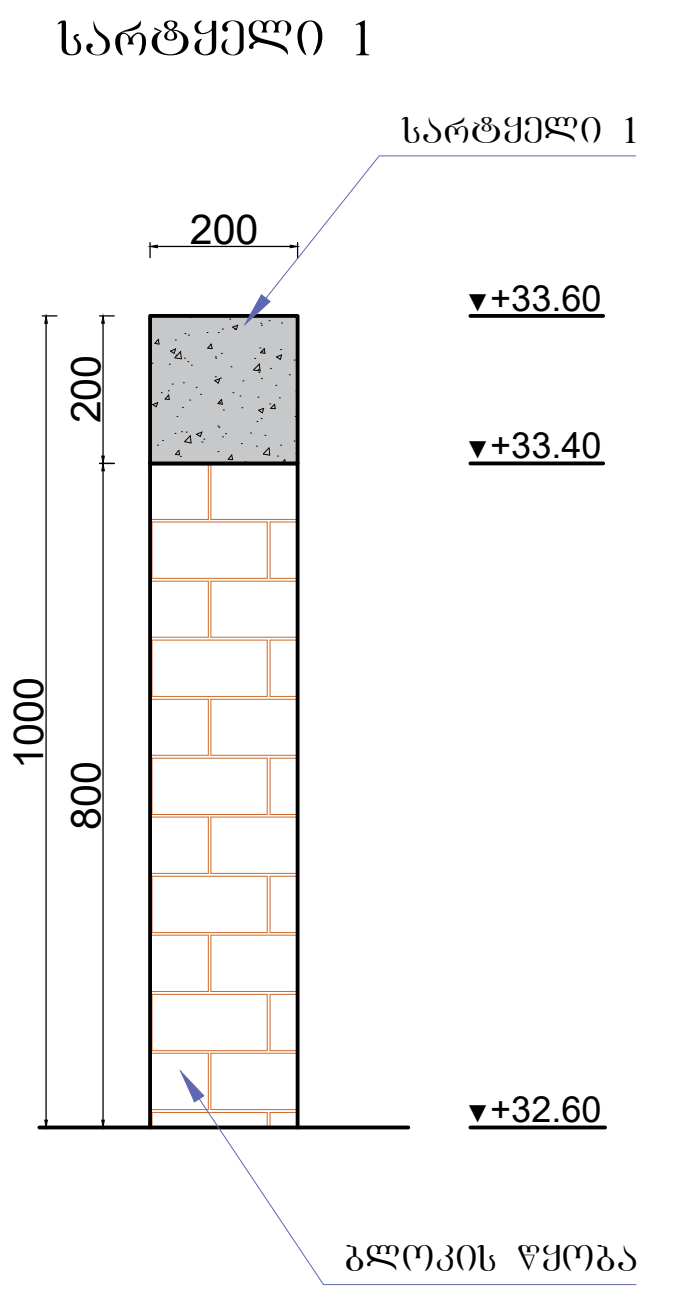

სარტყელი 2

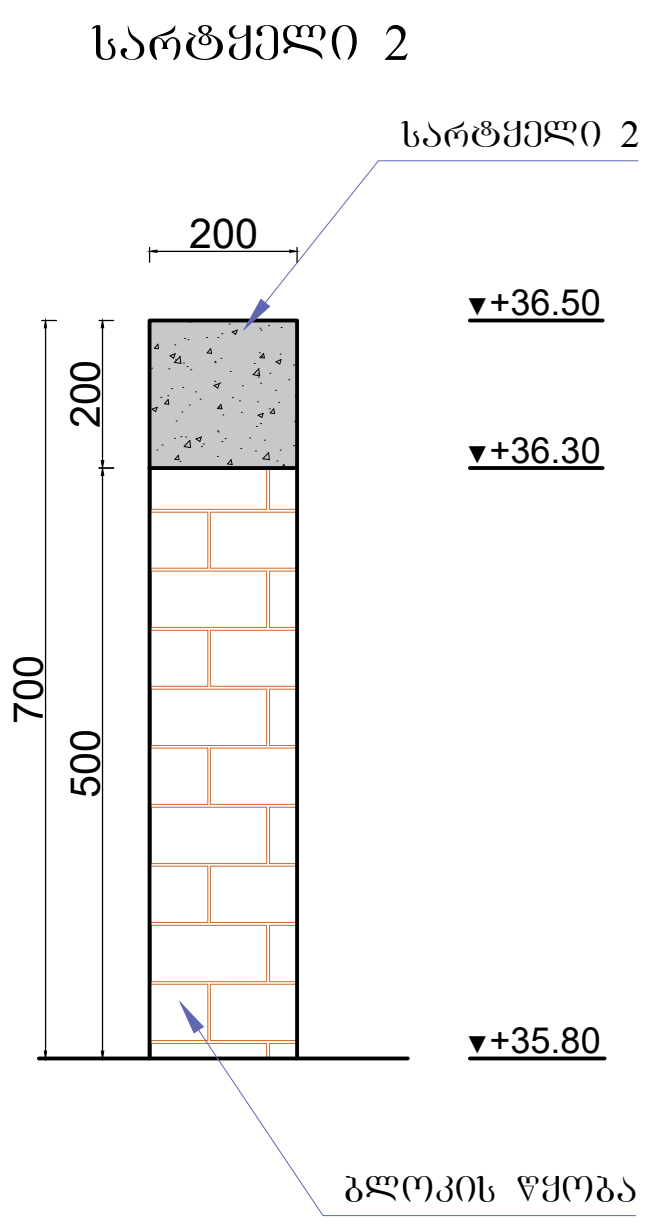

სარტყელი 1/2 და გულარი 1/2
ტიპიური კვანძი

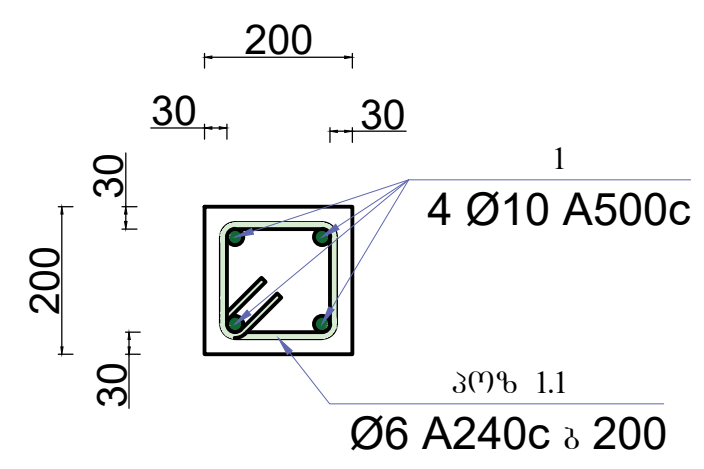

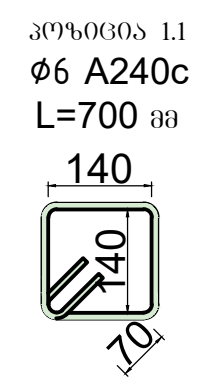

სარტყელები

დასახელება	პოზ.	ესკიზი	დიამეტრი და მარკა	ელემენტის სიგრძე მ	რაოდენობა (ცალი)	საერთო სიგრძე (მ)	გრძივი მეტრის წონა (კგ)	საერთო წონა (კგ)
სარტყელი 1	1		Ø10 A500c	108.80	4	435.20	0.617	268.52
	1.1		Ø6 A240c	0.70	399	279.30	0.222	62.00
	ბეტონის მოცულობა	B20	მ³	3.19	არმატურის ჯამი	Ø10 A500c	კგ	268.52
						Ø6 A240c	კგ	62.00
სარტყელი 2	1		Ø10 A500c	56.00	4	224.00	0.617	138.21
	1.2		Ø6 A240c	0.70	260	182.00	0.222	40.40
	ბეტონის მოცულობა	B20	მ³	2.08	არმატურის ჯამი	Ø10 A500c	კგ	138.21
						Ø6 A240c	კგ	40.40
Σ	**ბეტონი**	**B20**	**მ³**	**5.27**	**არმატურა**	**Ø10 A500c**	**კგ**	**406.73**
						Ø6 A240c		**102.41**

გულარები

დასახელება	პოზ.	ესკიზი	დიამეტრი და მარკა	ელემენტის სიგრძე მ	რაოდენობა (ცალი)	საერთო სიგრძე (მ)	გრძივი მეტრის წონა (კგ)	საერთო წონა (კგ)
გულარი 1	1		Ø10 A500c	27.60	4	110.40	0.617	68.12
	1.1		Ø6 A240c	0.70	115	80.50	0.222	17.87
	ბეტონის მოცულობა	B20	მ³	0.92	არმატურის ჯამი	Ø10 A500c	კგ	68.12
						Ø6 A240c	კგ	17.87
გულარი 2	1		Ø10 A500c	12.60	4	50.40	0.617	31.10
	1.2		Ø6 A240c	0.70	49	34.30	0.222	7.61
	ბეტონის მოცულობა	B20	მ³	0.39	არმატურის ჯამი	Ø10 A500c	კგ	31.10
						Ø6 A240c	კგ	7.61
Σ	**ბეტონი**	**B20**	**მ³**	**1.31**	**არმატურა**	**Ø10 A500c**	**კგ**	**99.21**
						Ø6 A240c		**25.49**

მისამართი:
ქალაქი თბილისი, არსზაყან (დიმიტრი) ემუხვარის II შესახვევი, №9
(ს/კ 01.10.10.019.037

GeorgianHouse
Architrcture Design Construction

საპროექტო ჯგუფი

დირექტორი: თ. დვალი

კონსტრუქტორი: ი. კაკალია

კონსტრუქტორი: გ. ხვიჩია

სათაური :
გულარები და სარტყელები

A3 | 24.06.2026

ზღუდარი 1

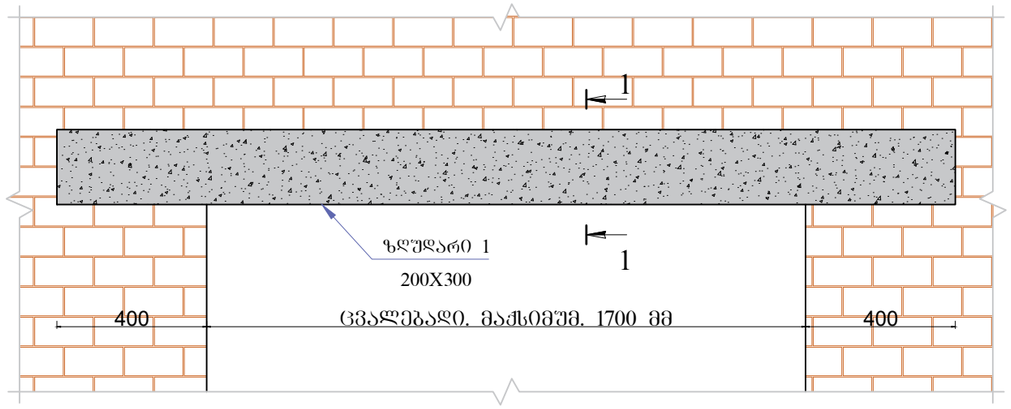

კვეთი 1-1

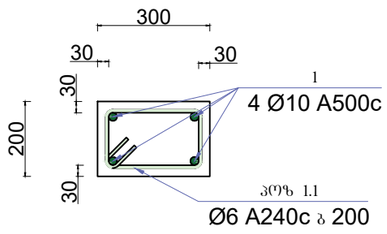

კვეთი 2-2

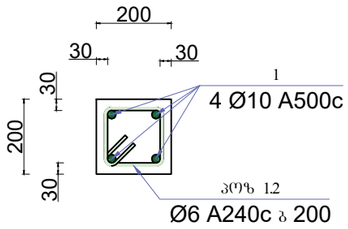

კვეთი 3-3

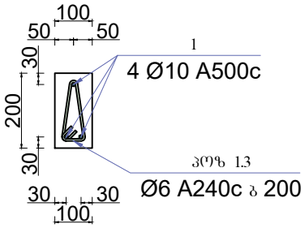

პოზიცია 1.1
ϕ6 A240c
L=900 მმ

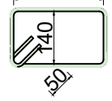

პოზიცია 1.3
ϕ6 A240c
L=440 მმ

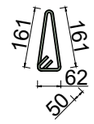

პოზიცია 1.2
ϕ6 A240c
L=700 მმ



ზღუდარი 2

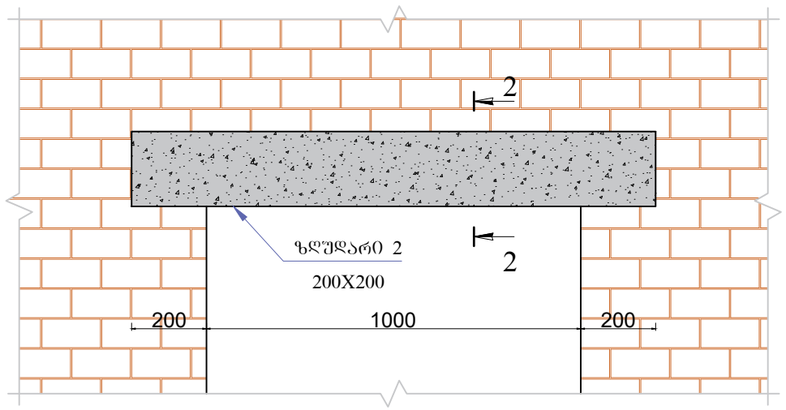

ზღუდარი 3

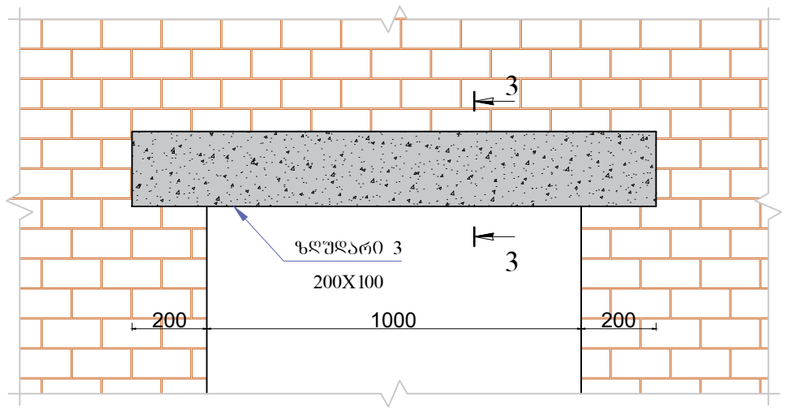

ზღუდარები

დასახელება	პოზ.	ესკიზი	დიამეტრი და მარკა	ელემენტის სიგრძე მ	რაოდენობა (ცალი)	საერთო სიგრძე (მ)	გრძივი მეტრის წონა (კგ)	საერთო წონა (კგ)
ზღუდარი 1	1		Ø10 A500c	729.70	4	2918.80	0.617	1800.90
	1.1		Ø6 A240c	0.90	3649	3283.65	0.222	728.97
	ბეტონის მოცულობა	B20	მ³	43.78	არმატურის ჯამი	Ø10 A500c	კგ	1800.90
						Ø6 A240c	კგ	728.97
ზღუდარი 2	1		Ø10 A500c	180.40	4	721.60	0.617	445.23
	1.2		Ø6 A240c	0.70	882	617.40	0.222	137.06
	ბეტონის მოცულობა	B20	მ³	7.06	არმატურის ჯამი	Ø10 A500c	კგ	445.23
						Ø6 A240c	კგ	137.06
ზღუდარი 3	1		Ø10 A500c	772.80	3	2318.40	0.617	1430.45
	1.2		Ø6 A240c	0.44	3864	1700.16	0.222	377.44
	ბეტონის მოცულობა	B20	მ³	17.39	არმატურის ჯამი	Ø10 A500c	კგ	1430.45
						Ø6 A240c	კგ	377.44
Σ	**ბეტონი**	**B20**	**მ³**	**68.23**	**არმატურა**	**Ø10 A500c**	**კგ**	**3676.58**
						Ø6 A240c		**1243.47**

მისამართი:
ქალაქი თბილისი, არსზაქან
(დიმიტრე) ემუხვარის II შესახვევი №9
(ს/კ 01.10.10.019.037)

GeorgianHouse
Architrcture Design Construction

საპროექტო ჯგუფი

დირექტორი: მ. ლეკალი

კონსტრუქტორი: ი. კაკალია

კონსტრუქტორი: გ. ხვინია

სათაური :
ზღუდარები

A3 | 24.06.2026

გ- 088

ბლოკის წყობის არმირების ტიპიური სქემა
კვანძი 1

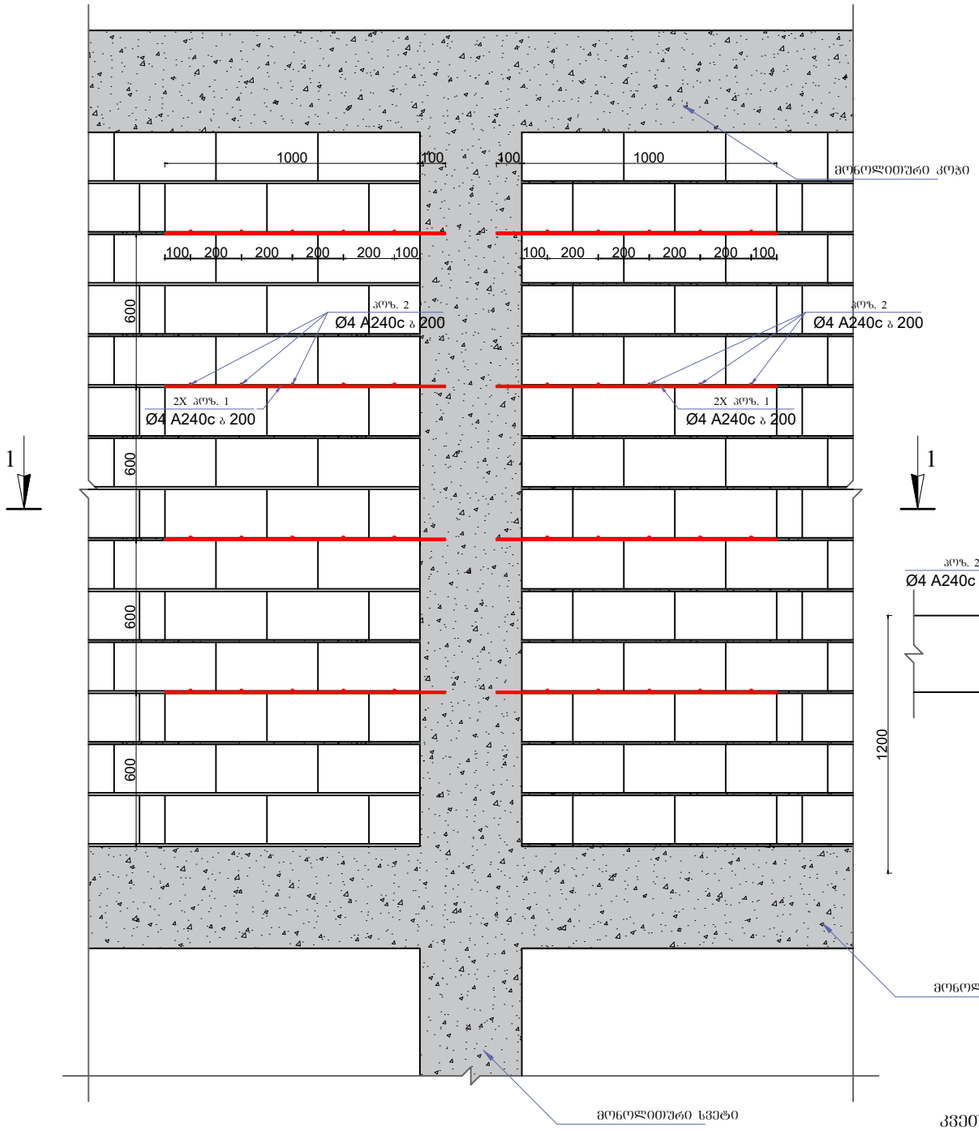

ბლოკის წყობის არმირების ტიპიური სქემა
კვანძი 2

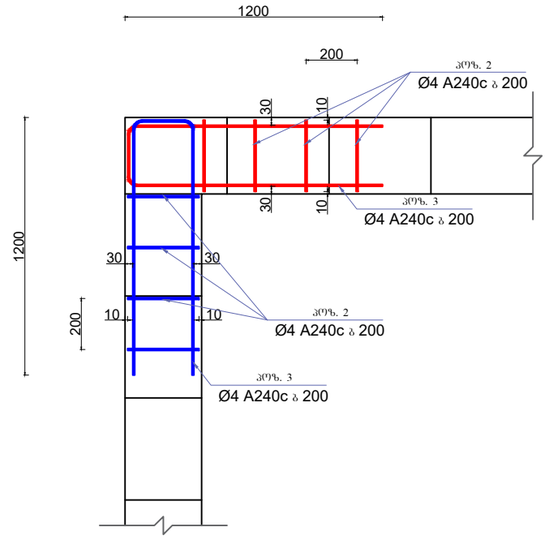

ბლოკის წყობის არმირების ტიპიური სქემა
კვანძი 3

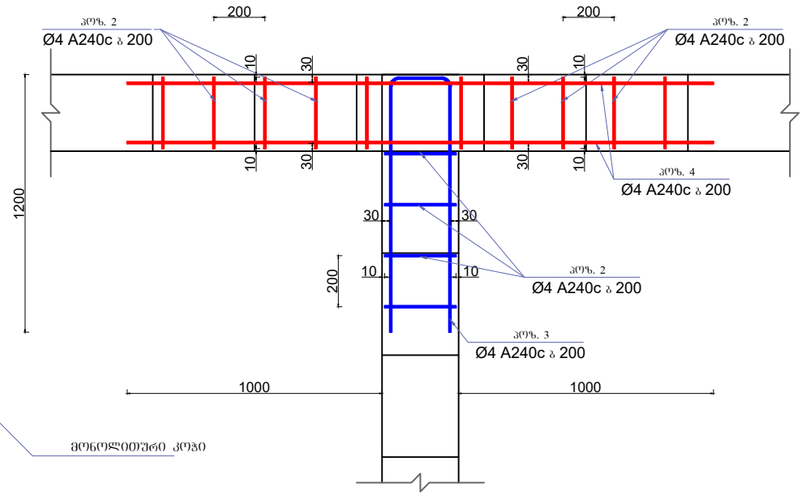

კვეთი 1-1

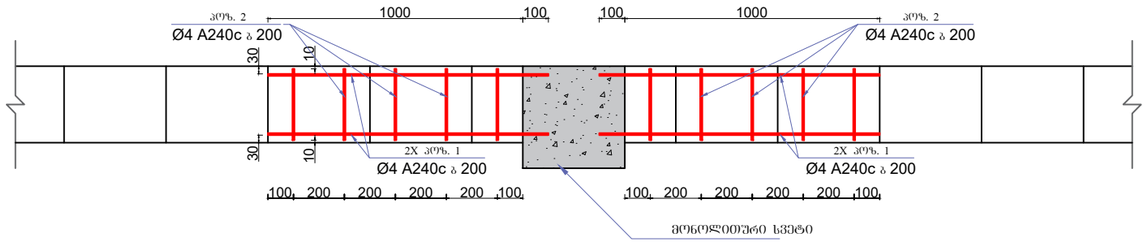

ბლოკის წყობის არმირება

დასახელება	პოზ.	ესკიზი	დიამეტრი და მარკა	ელემენტის სიგრძე მ	რაოდენობა (ცალი)	საერთო სიგრძე (მ)	გრძივი მეტრის წონა (კგ)	საერთო წონა (კგ)
ბლოკის წყობა	1		Ø4 A500c	---	---	27955.20	0.099	2757.67

მისამართი:
ქალაქი თბილისი, არსხაქან (დიმიტრი) ემუხვარის II შესახვევი, №9
(ს/კ 01.10.10.019.037

GeorgianHouse
Architrcture Design Construction

საპროექტო ჯგუფი

დირექტორი: თ. დვალი

კონსტრუქტორი: ი. კაკალია

კონსტრუქტორი: გ. ხვიჩია

სამუშაო :
ბლოკის წყობის არმირების მოწყობის ტიპიური სქემა

A3 | 24.06.2026

გ- 089

ნორმატიული კონსტრუქციული მოთხოვნები არმატურის გადაბმაზე და ჩაანკერებაზე

სვეტებში არმატურის ნაშვერების განლაგება გადაბმის პიაპირის მოსაწყობად

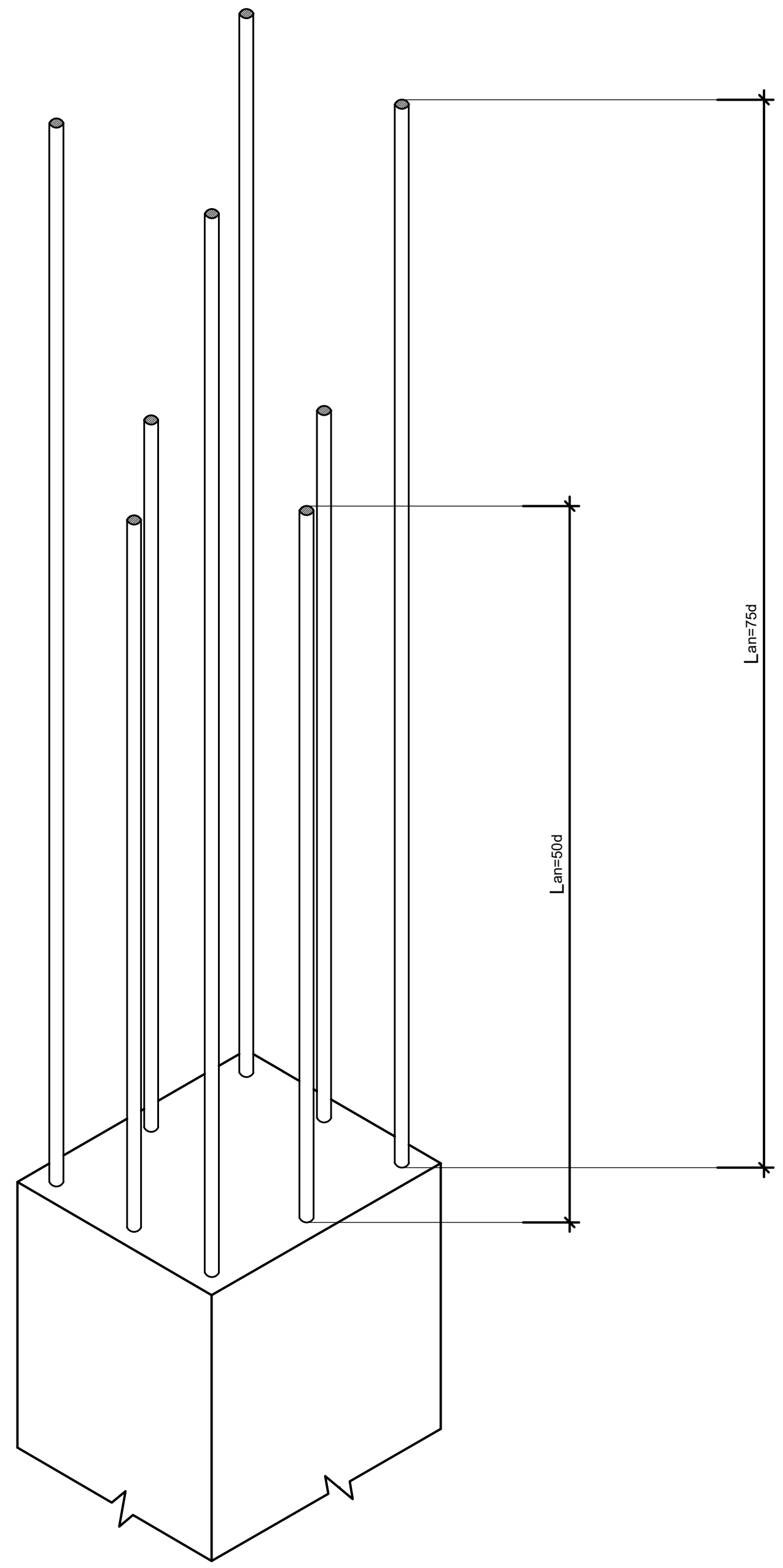

განაპირა სვეტებში ფილის წიბოს მუშა არმატურების ჩაანკერების სქემატური ნახაზი.

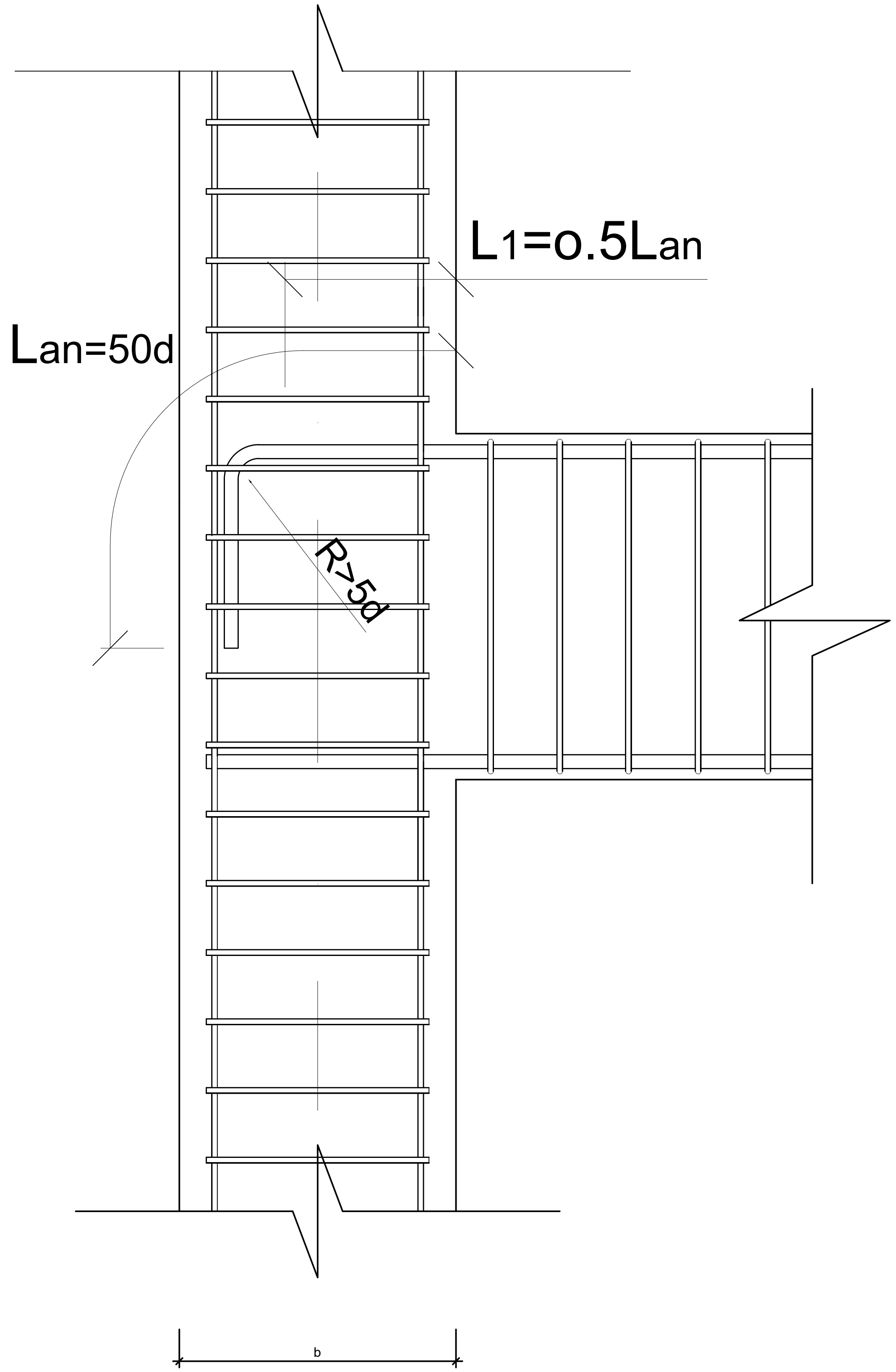

მისამართი:
ქალაქი თბილისი, არსზაყან (დიმიტრი) ემუხვარის II შესახვევი, №9
(ს/კ 01.10.10.019.037

GeorgianHouse
Architrcture Design Construction

საპროექტო ჯგუფი

დირექტორი: თ. დვალი

კონსტრუქტორი: ი. კაკალია

კონსტრუქტორი: გ. ხვიჩია

სათაური :
ზოგადი ნორმატიული კვანძები

A3 | 24.06.2026

გ- 090

ნორმატიული კონსტრუქციული მოთხოვნები არმატურის გადაბმაზე და ჩაანკერებაზე

ფილის წიბოებში განივი არმატურების განაწილების სქემატური ნახაზი.

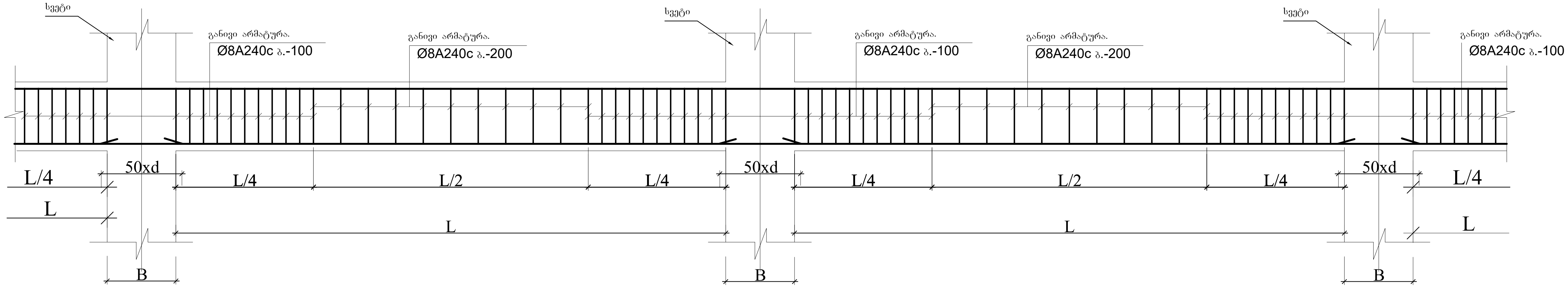

ფილის წიბოებში გრძივი მუშა არმატურების გადაბმის სქემატური ნახაზი.

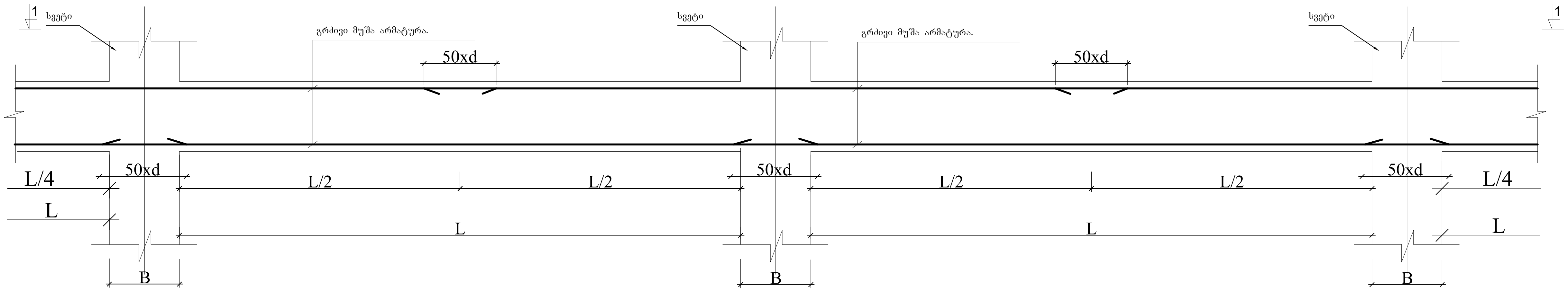

ხედი 1-1.

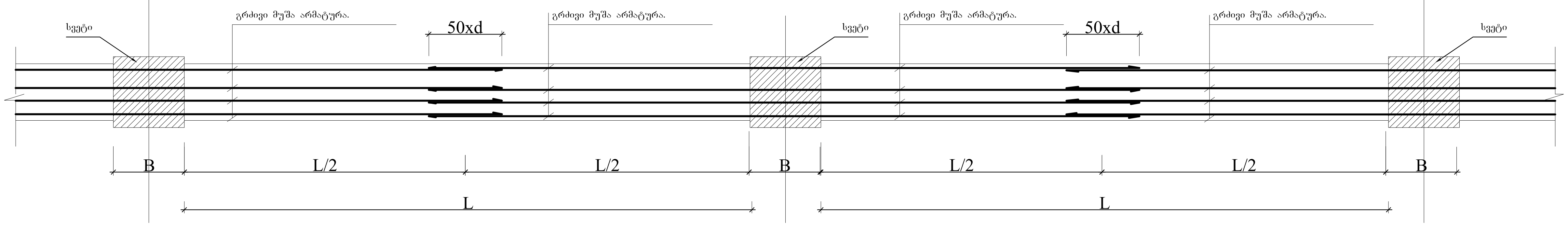

მისამართი:
ქალაქი თბილისი, არსზაყან (დიმიტრი) ემუხვარის II შესახვევი, №9
(ს/კ 01.10.10.019.037

GeorgianHouse Architrcture Design Construction

საპროექტო ჯგუფი

დირექტორი: თ. დვალი

კონსტრუქტორი: ი. კაკალია

კონსტრუქტორი: გ. ხვიჩია

სათაური :
ზოგადი ნორმატიული კვანძები

A3	24.06.2026

ბ- 091

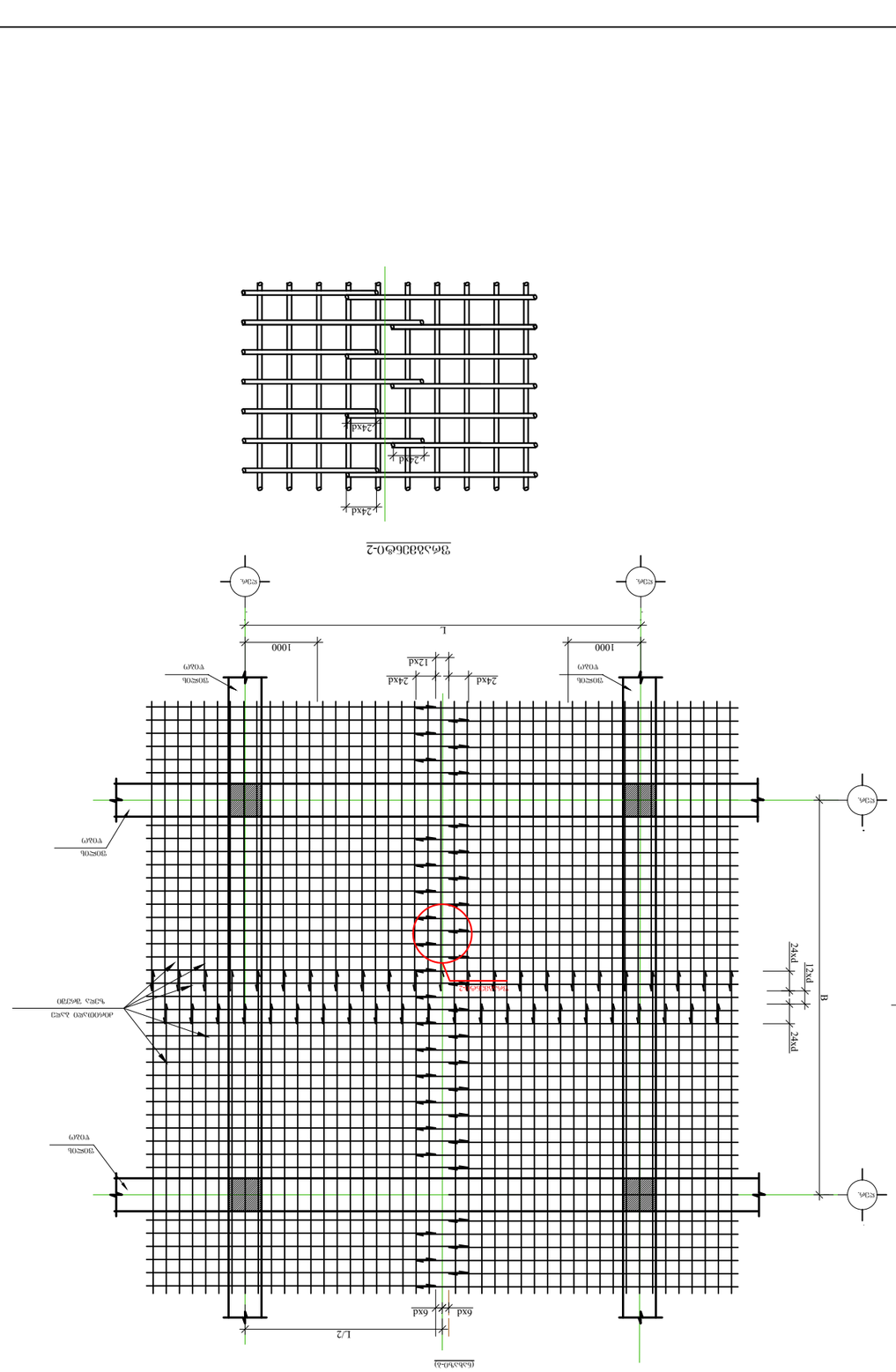
ფილა
L
1000
1000
12xd
24xd
24xd
12xd
ფილა
B
12xd
24xd
12xd
ფილა
ფილა
L/2
6xd
6xd
ფილა
ფილა
L
1000
1000
12xd
12xd
12xd
ფილა
B
12xd
12xd
12xd

ნორმატიული კონსტრუქციული მოთხოვნები არმატურის გადაბმაზე და ჩაანკერებაზე

ქვედა და ზედა შრეების ვიბრატორების
მოწყობის სქემატური ნახაზი

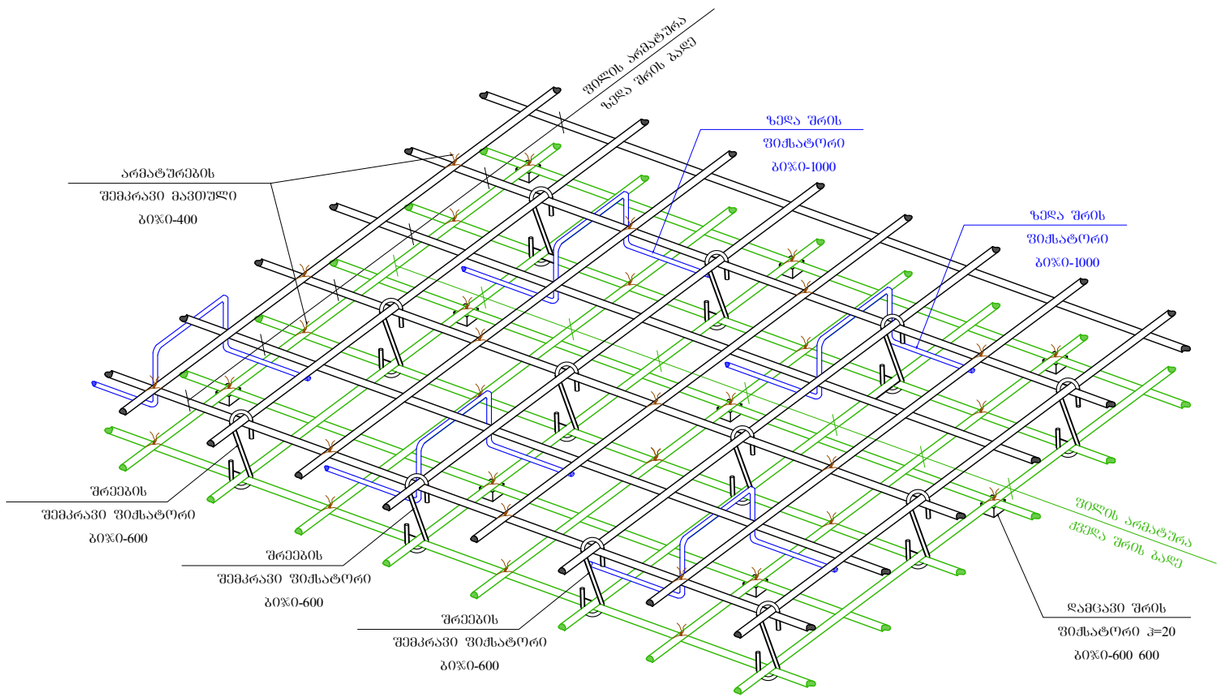

მისამართი:
ქალაქი თბილისი, არსზაქან
(დიმიტრი) ემუხვარის II შესახვევი,
№9
(ს/კ 01.10.10.019.037

GeorgianHouse
Architrcture Design Construction

საპროექტო ჯგუფი

დირექტორი: ი. ლეკლი

კონსტრუქტორი: ი. კაკალია

კონსტრუქტორი: გ. ხვინია

სათაური :
ზოგადი ნორმატიული კვანძები

A3	24.06.2026

გ- 093

სსიპ აკრედიტაციის ერთიანი ეროვნული ორგანო – აკრედიტაციის ცენტრი

აკრედიტაციის მოწმობა

GAC-IB-0350

ადასტურებს, რომ

შპს „მშენ-ექსპერტი+“-ს

A-ტიპის ინსპექტირების ორგანო

აკრედიტებულია სსტ ისო/იეკ 17020:2012/2013-ის
მოთხოვნებთან შესაბამისობაზე თანდართულ სფეროში

მის.: ქ. თბილისი, დიღმის მასივი,VI კვარტალი,მე-6 კორპუსის მიმდებარედ

იხ. სფერო და სტატუსი

გაცემულია: 2025 წლის 9 თებერვალი

ძალაშია: 2029 წლის 9 თებერვალი

გენერალური დირექტორი

67ა აკაკი წერეთლის გამზირი
0119 თბილისი, საქართველო
+995 32 2 19 22 23
gac@gac.gov.ge

სსიპ აკრედიტაციის ერთიანი ეროვნული ორგანო - აკრედიტაციის ცენტრი

14 / აგვისტო / 2026 წ.

KA990197218658126

№ **GAC-03/685**

შპს „მშენ-ექსპერტი+“-ს A-ტიპის ინსპექტირების ორგანოს

გიგზავნით, სსიპ „აკრედიტაციის ერთიანი ეროვნული ორგანო - აკრედიტაციის ცენტრი“-ს გენერალური დირექტორის 2026 წლის 12 აგვისტოს №06/154 განკარგულებას და აკრედიტაციის სფეროს.

დანართი: აკრედიტაციის სფერო და განკარგულება.

გენერალური დირექტორი

ხელმოწერილია/
შტამპდასმულია
ელექტრონულად

ნათია მიქელაძე

სსიპ აკრედიტაციის ერთიანი ეროვნული ორგანო - აკრედიტაციის ცენტრი

12 / აგვისტო / 2026 წ.

KA990129698596026

№ 06/154

განკარგულება
შპს „მშენ-ექსპერტი+“-ს A-ტიპის ინსპექტირების ორგანოს მიერ ყოველწლიური შეფასების გავლისა და აკრედიტაციის შენარჩუნების, აგრეთვე აკრედიტაციის სფეროს აქტუალიზაციის თაობაზე

საქართველოს კანონის „პროდუქტის უსაფრთხოებისა და თავისუფალი მიმოქცევის კოდექსის“ 99-ე მუხლის მე-3 ნაწილის შესაბამისად და სსიპ აკრედიტაციის ერთიანი ეროვნული ორგანო - აკრედიტაციის ცენტრის გენერალური დირექტორის 2020 წლის 10 აპრილის N01-1 ბრძანებით დამტკიცებული „აკრედიტაციის წესების და პროცედურების“ საკ 1.1:2020 „აკრედიტაციის საერთო წესები და პროცედურები“-ს მე-10 მუხლის მე-5 და მე-12 პუნქტების, მე-12 მუხლის მე-10 პუნქტისა და საკ 1.10:2020 „აკრედიტაციის ცენტრის მიერ აკრედიტებული შშო-ების რეესტრის წარმოების წესის“ მე-3 მუხლის შესაბამისად,

1.შპს „მშენ-ექსპერტი+“-ს A-ტიპის ინსპექტირების ორგანომ გაიარა ყოველწლიური შეფასება სსტ-ისო/იეკ 17020:2012/2013 შესაბამისობაზე და შეუნარჩუნდა აკრედიტაცია.

2.განხორციელდეს ინსპექტირების ორგანო აკრედიტაციის სფეროს აქტუალიზაცია.

3.ინფორმაცია შეტანილ იქნას აკრედიტებული შშო-ების რეესტრში და გამოქვეყნდეს აკრედიტაციის ცენტრის ვებგვერდზე www.gac.gov.ge;

4.ეს განკარგულება შეიძლება გასაჩივრდეს მისი ოფიციალური გაცნობის დღიდან ერთი თვის ვადაში საქართველოს ეკონომიკისა და მდგრადი განვითარების სამინისტროში (მის. ქ. თბილისი, სანაპიროს ქ. N2) ან თბილისის საქალაქო სასამართლოს ადმინისტრაციულ საქმეთა კოლეგიაში (ქ. თბილისი, დავით აღმაშენებლის ხეივანი, №64) კანონმდებლობით დადგენილი წესით.

საფუძველი:

1.აკრედიტაციის კომიტეტის 2026 წლის 11 აგვისტოს გადაწყვეტილება.
2.აკრედიტაციის ცენტრის ინსპექტირების ორგანოების აკრედიტაციის სამსახურის უფროსის დროებით მოვალეობის შემსრულებლის ირაკლი გვიმრაძის 2026 წლის 12 აგვისტოს **№ 672-01/GAC** მოხსენებითი ბარათი.

გენერალური დირექტორი

ხელმოწერილია/ შტამპდასმულია ელექტრონულად

ნათია მიქელაძე

აკრედიტაციის მოწმობის ნომერი GAC-IB-0350
განკარგულება №06/19
თარიღი:28.01.2025 წ.

„ვამტკიცებ“
აკრედიტაციის ცენტრის გენერალური დირექტორი
ნათია მიქელაძე



სფეროს აქტუალიზაცია
განკარგულება № 01/73
თარიღი: 10.06.2026 წ.

სფეროს აქტუალიზაცია
განკარგულება № 06/154
თარიღი: 12.08.2026 წ.

შპს „მშენ-ექსპერტი +“

A - ტიპის ინსპექტირების ორგანოს აკრედიტაციის სფერო

მისამართი: ქ. თბილისი, დიღმის მასივი, VI კვარტალი, 6 კორპუსის მიმდებარედ

№	ინსპექტირების ობიექტი [1]	ინსპექტირების ტიპი და ზღვარი [2]	მეთოდები და პროცედურები [3]
1	ობიექტის ხარჯთაღრიცხვის ინსპექტირება.	ინსპექტირების ამოცანიდან გამომდინარე: ობიექტის ხარჯთაღრიცხვის შესაბამისობის შეფასება დადგენილ მოთხოვნებთან, საშუალო საბაზრო ფასებთან და საჭიროების შემთხვევაში პროექტთან.	1. სამშენებლო ნორმები და წესები (СНиП - ნაწილი IV); 2. ერთიანი ნორმები და ფასდებები -(ЕНиР) 3. (ВНиР)-სამშენებლო სამუშაოების უწყებრივი ნორმები; 4. (ВЗЕР)-სარემონტო-სამშენებლო სამუშაოების ზონალური ერთეული ნორმების კრებული; 5. (ССН)-ისტორიული და კულტურის ძეგლების სარესტავრაციო აღდგენითი სამუშაოების ნორმები და წესები; 6. სამშენებლო რესურსების ფასები (სრფ), გამომცემელი –მშენებლობის შემფასებელთა კავშირი (მშკ); 7. საქართველოს მთავრობის 2026 წლის პირველი ივნისის N 241 დადგენილება - „ტექნიკური რეგლამენტი – სამშენებლო სამუშაოების სახელმწიფო შესყიდვისას ზედნადები ხარჯების, გეგმური მოგებისა და სხვა დანარიცხების განსაზღვრის წესი“; 8. „CPP - სამშენებლო ფასების პორტალი“ – სამშენებლო რესურსების საშუალო საბაზრო ფასები. 9. MEP– TP-G01 - ინსპექტირების მეთოდები და პროცედურები.
2	ობიექტის ხარჯთაღრიცხვის ფასწარმოქმნის ადექვატურობის ინსპექტირება.	ობიექტის ხარჯთაღრიცხვის შესაბამისობის შეფასება: • დადგენილ მოთხოვნებთან, საშუალო საბაზრო ფასებთან და საჭიროების შემთხვევაში პროექტთან; • კონკრეტული მომწოდებლის რესურსებთან და შესაძლებლობებთან.	1. სამშენებლო ნორმები და წესები (СНиП - ნაწილი IV -82); 2. ერთიანი ნორმები და ფასები - (ЕНиР) 3. (ВНиР)-სამშენებლო სამუშაოების უწყებრივი ნორმები; 4. (ВЗЕР)-სარემონტო-სამშენებლო სამუშაოების ზონალური ერთეული ნორმების კრებული; 5. (ССН)-ისტორიული და კულტურის ძეგლების სარესტავრაციო აღდგენითი სამუშაოების ნორმები და წესები; 6. სამშენებლო რესურსების ფასები (სრფ), გამომცემელი - მშენებლობის შემფასებელთა კავშირი (მშკ);

			7. ტექნიკური რეგლამენტი -„სამშენებლო სამუშაოების ხარჯთაღრიცხვის ფასწარმოქმნის ადეკვატურობის დადგენის მეთოდიკა“ (საქართველოს მთავრობის 2017 წლის 26 სექტემბერი, დადგენილება №439) 8. საქართველოს მთავრობის 2026 წლის პირველი ივნისის N 241 დადგენილება - „ტექნიკური რეგლამენტი – სამშენებლო სამუშაოების სახელმწიფო შესყიდვისას ზედნადები ხარჯების, გეგმური მოგებისა და სხვა დანარიცხების განსაზღვრის წესი“; 9. „CPP - სამშენებლო ფასების პორტალი“ – სამშენებლო რესურსების საშუალო საბაზრო ფასები. 10. MEP – TP-G02 - ინსპექტირების მეთოდები და პროცედურები.
3	ობიექტზე შესრულებული სამუშაოების ინსპექტირება (მათ შორის ფორმა N2-ის მიხედვით).	ინსპექტირების ამოცანიდან გამომდინარე: შესრულებული სამუშაოების შესაბამისობის შეფასება, საპროექტო-სახარჯთაღრიცხვო დოკუმენტაციასთან ან/და დადგენილ მოთხოვნებთან, შესყიდვების დოკუმენტებთან, მშენებლობის დროისათვის არსებულ საშუალო საბაზრო ფასებთან, ფარულ სამუშაოთა აქტებთან, ობიექტის ვიზუალური დათვალიერებისა (ფოტოფიქსირების ჩათვლით), აზომვების შედეგებთან და შესაბამისობის შეფასების დოკუმენტებთან;	1. სამშენებლო ნორმები და წესები (СНиП - ნაწილი IV); 2. ერთიანი ნორმები და ფასდებები -(ЕНиР) 3. (ВНиР)-სამშენებლო სამუშაოების უწყებრივი ნორმები; 4. (ВЗЕР)-სარემონტო-სამშენებლო სამუშაოების ზონალური ერთეული ნორმების კრებული; 5. (ССН)-ისტორიული და კულტურის ძეგლების სარესტავრაციო აღდგენითი სამუშაოების ნორმები და წესები; 6. სამშენებლო რესურსების ფასები (სრფ), გამომცემელი –მშენებლობის შემფასებელთა კავშირი (მშკ); 7. საქართველოს მთავრობის 2026 წლის პირველი ივნისის N 241 დადგენილება - „ტექნიკური რეგლამენტი – სამშენებლო სამუშაოების სახელმწიფო შესყიდვისას ზედნადები ხარჯების, გეგმური მოგებისა და სხვა დანარიცხების განსაზღვრის წესი“; 8. „CPP - სამშენებლო ფასების პორტალი“ – სამშენებლო რესურსების საშუალო საბაზრო ფასები. 9. MEP – TP-G03 - ინსპექტირების მეთოდები და პროცედურები
4	ობიექტის ან მისი ნაწილის ტექნიკური მდგომარეობის, (სამრეწველო და სამოქალაქო შენობა-ნაგებობების, ხიდების, გვირაბების, ჰიდროტექნიკური ნაგებობების, საავტომობილო	ინსპექტირების ამოცანიდან გამომდინარე: არსებული ობიექტის მდგომარეობის შესაბამისობის შეფასება საპროექტო დოკუმენტაციასთან ან/და დადგენილ მოთხოვნებთან, ფარული	1. სამშენებლო ნორმები და წესები (СНиП - ნაწილი 1); 2. სამშენებლო ნორმები და წესები (СНиП - ნაწილი 2); 3. სამშენებლო ნორმები და წესები (СНиП - ნაწილი 3); 4. საქართველოს ტერიტორიაზე სამშენებლო სფეროს მარეგულირებელი ტექნიკური რეგლამენტები (საქართველოს მთავრობის 2014 წლის 15 იანვრის

	გზების, აეროდრომების) შესრულებული სამშენებლო, სარემონტო, სამონტაჟო, სადემონტაჟო, სარეკონსტრუქციო, სარესტავრაციო სამუშაოების ინსპექტირება.	სამუშაოთა აქტებთან, ობიექტის ვიზუალური დათვალიერების (ფოტოფიქსირების ჩათვლით), აზომვებისა და გაზომვების შედეგებთან და შესაბამისობის შეფასების დოკუმენტებთან, მათ შორის ლაბორატორიული, ურღვევი კონტროლის მეთოდებით, გეოლოგიური და გეოფიზიკური კვლევების შედეგებთან.	დადგენილება N71); 5. ტექნიკური რეგლამენტი „მისაწვდომობის ეროვნული სტანდარტების დამტკიცების თაობაზე“ (საქართველოს მთავრობის 2020 წლის 20 დეკემბრის დადგენილება N732) 6. ტექნიკური რეგლამენტი (საქართველოს მთავრობის 2016 წლის 28 იანვარის დადგენილება N41; 7. საქართველოს ეროვნული სტანდარტი სსტ 72:2009 „გზები საავტომობილო და საერთო სარგებლობის, გეომეტრიული და სტრუქტურული მოთხოვნები“ 8. MEP – TP-G04.1; MEP – TP-G04.2; MEP – TP-G04.3; MEP – TP-G04.4; MEP – TP-G04.5 - ინსპექტირების მეთოდები და პროცედურები
5	ობიექტის ან მისი ნაწილის საინჟინრო ქსელების: • ელექტროქსელების და სისტემების (1000 ვ-მდე და 1000 ვ-ს ზევით) • სუსტი დენების • გათბობა-ვენტილაცია-გაგრილების ქსელების და სისტემების, • წყალმომარაგება-კანალიზაცია-წყალარინების სიტემების • გაზის ქსელებისა და სისტემების – სამუალო და დაბალი წნევის, მიწის ზედა და მიწის ქვედა გაზსადენები, წნევით: 0 კგ/სმ²-დან - 0.005 კგ/სმ²-ჩათვლით. – საშუალო წნევის, მიწის ზედა და მიწის ქვედა	ინსპექტირების ამოცანიდან გამომდინარე: არსებული ობიექტის მდგომარეობის შესაბამისობის შეფასება საპროექტო დოკუმენტაციასთან ან/და დადგენილ მოთხოვნებთან, ობიექტის ვიზუალური დათვალიერების (ფოტოფიქსირების ჩათვლით), აზომვებისა და გაზომვების შედეგებთან და შესაბამისობის შეფასების დოკუმენტებთან, მათ შორის ლაბორატორიული, ურღვევი კონტროლის მეთოდებით, გეოლოგიური და გეოფიზიკური კვლევების შედეგებთან.	1. სამშენებლო ნორმები და წესები (СНиП - ნაწილი 2); 2. სამშენებლო ნორმები და წესები (СНиП - ნაწილი 3); 3. საქართველოს ტერიტორიაზე სამშენებლო სფეროს მარეგულირებელი ტექნიკური რეგლამენტები (საქართველოს მთავრობის 2014 წლის 15 იანვრის დადგენილება N71); 4. ელექტროდანადგართა მოწყობის წესები (ПУЭ); 5. ტექნიკური რეგლამენტი: „ელექტრო-სადგურებისა და ქსელების ტექნიკური ექსპლუატაციის წესების შესახებ) (საქართველოს მთავრობის დადგენილება №434, 2013 წლის 31 დეკემბერი); 6. ტექნიკური რეგლამენტი: „ ელექტრო დანადგარების ექსპლუატაციისას უსაფრთხოების წესების შესახებ“ (საქართველოს მთავრობის დადგენილება №340, 2013 წლის 17 დეკემბერი); 7. ტექნიკური რეგლამენტი “ელექტრული ქსელების ხაზობრივი ნაგებობების დაცვის წესისა და მათი დაცვის ზონების დადგენის შესახებ” (საქართველოს მთავრობის 2013 წლის 24 დეკემბრის N366 დადგენილება) 8. ტექნიკური რეგლამენტი: „გაზის სისტემების უსაფრთხოების ზოგადი მოთხოვნები“ (საქართველოს მთავრობის N101 დადგენილება 2014 წლის 22 იანვარი); 9. ტექნიკური რეგლამენტი (საქართველოს მთავრობის 2016 წლის 28 იანვარის დადგენილება N41; 10. საუწყებო სამშენებლო ნორმები (ВСН)

	გაზსადენები, წნევით: 0,005 კგ/სმ²-დან - 3 კგ/სმ²-ჩათვლით. – მეორე კატეგორიის მაღალი წნევის მიწის ზედა და მიწის ქვედა გაზსადენები, წნევით: 3 კგ/სმ²-დან - 6 კგ/სმ²-ჩათვლით. – პირველადი კატეგორიის მაღალი წნევის მიწის ზედა და მიწის ქვედა გაზსადენები, წნევით: 6 კგ/სმ²-დან - 12 კგ/სმ²-ჩათვლით)		11. ისო/იეკ 11801-2017 12. MEP – TP-G04.6; MEP – TP-G04.7; MEP – TP-G04.8; MEP – TP-G04.9; MEP – TP-G04.10 - ინსპექტირების მეთოდები და პროცედურები
6	ობიექტის (სამრეწველო და სამოქალაქო შენობა-ნაგებობების, ხიდების, გვირაბების, ჰიდროტექნიკური ნაგებობების, საავტომობილო გზების, აეროდრომების, ელექტროქსელების და სისტემების (1000 ვ-მდე და 1000 ვ-ს ზევით), სუსტი დენების, გათბობა-ვენტილაცია-გაგრილების ქსელების და სისტემების, წყალმომარაგება-კანალიზაცია-წყალარინების სიტემების, სამშენებლო სამუშაოებზე ტექნიკური ზედამხედველობა-ინსპექტირება	ინსპექტირების ამოცანიდან გამომდინარე: ობიექტის სამშენებლო, სარემონტო, სამონტაჟო, სადემონტაჟო, სარეკონსტრუქციო, სარესტავრაციო სამუშაოების პროცესზე დასწრება/დაკვირვება და შესაბამისობის შეფასება საპროექტო-სახარჯთაღრიცხვო დოკუმენტაციასთან ან/და დადგენილ მოთხოვნებთან. შენობების, შენობების ნაწილების ან შენობების ელემენტების ენერგოეფექტურობის პროექტთან შესაბამისობის დადგენა.	1. სამშენებლო ნორმები და წესები (СНиП - ნაწილი 3); 2. სამშენებლო ნორმები და წესები (СНиП - ნაწილი 4); 3. ელექტროდანადგართა მოწყობის წესები (ПУЭ); 4. საქართველო ტერიტორიაზე სამშენებლო სფეროს მარეგულირებელი ტექნიკური რეგლამენტები (საქართველოს მთავრობის 2014 წლის 15 იანვრის დადგენილება N71); 5. საქართველოს ეროვნული სტანდარტი სსტ 72:2009 „ გზები საავტომობილო და საერთო სარგებლობის. გეომეტრიული და სტრუქტურული მოთხოვნები“; 6. ტექნიკური რეგლამენტი „მისაწვდომობის ეროვნული სტანდარტების დამტკიცების თაობაზე“ (საქართველოს მთავრობის 2014 წლის 15 იანვრის დადგენილებაში N732. 2020 წლის 20 დეკემბერი) 7. ტექნიკური რეგლამენტი (საქართველოს მთავრობის 2016 წლის 28 იანვარის დადგენილება N41); 8. ტექნიკური რეგლამენტი: „ელექტრო-სადგურებისა და ქსელების ტექნიკური ექსპლუატაციის წესების შესახებ) (საქართველოს მთავრობის

			დადგენილება №434, 2013 წლის 31 დეკემბერი); 9. ტექნიკური რეგლამენტი: „ ელექტრო დანადგარების ექსპლუატაციისას უსაფრთხოების წესების შესახებ“ (საქართველოს მთავრობის დადგენილება №340, 2013 წლის 17 დეკემბერი); 10. ტექნიკური რეგლამენტი: „ელექტრული ქსელების ხაზობრივი ნაგებობების დაცვის წესისა და მათი დაცვის ზონების დადგენის შესახებ“ (საქართველოს მთავრობის დადგენილება №366, 2013 წლის 24 დეკემბერი); 11. საქართველოს მთავრობის 2021 წლის 13 ივლისის დადგენილება N354 „შენობების, შენობების ნაწილების ან შენობების ელემენტების ენერგოეფექტურობის მინიმალური მოთხოვნების დამტკიცების შესახებ“ 12. MEP – TP-G05.1; MEP – TP-G05.2; MEP – TP-G05.3; MEP – TP-G05.4; MEP – TP-G05.5; MEP – TP-G05.6; MEP – TP-G05.7; MEP – TP-G05.8; MEP – TP-G05.9 - ინსპექტირების მეთოდები და პროცედურები.
7	პროექტის საინჟინრო-გეოლოგიური კვლევის მოქმედ დოკუმენტებთან შესაბამისობის შეფასება/ინსპექტირება.	ობიექტის საპროექტო დოკუმენტაციის, ობიექტის პროექტის ნაწილების შესაბამისობის დადგენა ტექნიკურ დავალებასთან ან/და დადგენილ მოთხოვნებთან.	1. სამშენებლო ნორმები და წესები -(СНиП-ნაწილი 1); 2. სამშენებლო ნორმები და წესები -(СНиП-ნაწილი 4); 3. საქართველოს ტერიტორიაზე სამშენებლო სფეროს მარეგულირებელი ტექნიკური რეგლამენტები (საქართველოს მთავრობის 2014 წლის 15 იანვრის დადგენილებაში N71); 4. MEP – TP-G06.1 - ინსპექტირების მეთოდები და პროცედურები.
8	პროექტის არქიტექტურული ნაწილის მოქმედ დოკუმენტებთან შესაბამისობის შეფასება/ინსპექტირება.	ობიექტის საპროექტო დოკუმენტაციის, ობიექტის პროექტის ნაწილების შესაბამისობის დადგენა ტექნიკურ დავალებასთან ან/და დადგენილ მოთხოვნებთან.	1. სამშენებლო ნორმები და წესები -(СНиП-ნაწილი 2); 2. ტექმიკური რეგლამენტი „მისაწვდომობის ეროვნული სტანდარტების დამტკიცების თაობაზე“ (საქართველოს მთავრობის 2020 წლის 20 დეკემბრის დადგენილება N732) 3. ტექნიკური რეგლამენტი (საქართველოს მთავრობის 2016 წლის 28 იანვარის დადგენილება N41); 4. საქართველოს ტერიტორიაზე სამშენებლო სფეროს მარეგულირებელი ტექნიკური რეგლამენტები (საქართველოს მთავრობის 2014 წლის 15 იანვრის დადგენილებაში N71); 5. MEP – TP-G06.2 - ინსპექტირების მეთოდები და პროცედურები.

9	პროექტის კონსტრუქციული ნაწილის (სამრეწველო და სამოქალაქო შენობა-ნაგებობის, ხიდების, გვირაბების, ჰიდროტექნიკური ნაგებობების, საავტომობილო გზების, აეროდრომების) მოქმედ დოკუმენტებთან შესაბამისობის შეფასება/ინსპექტირება	ობიექტის საპროექტო დოკუმენტაციის, ობიექტის პროექტის ნაწილების შესაბამისობის დადგენა ტექნიკურ დავალებასთან ან/და დადგენილ მოთხოვნებთან.	1. სამშენებლო ნორმები და წესები -(СНиП-ნაწილი 1); 2. სამშენებლო ნორმები და წესები -(СНиП-ნაწილი 2); 3. სამშენებლო ნორმები და წესები -(СНиП-ნაწილი 3); 4. საქართველოს ტერიტორიაზე სამშენებლო სფეროს მარეგულირებელი ტექნიკური რეგლამენტები (საქართველოს მთავრობის 2014 წლის 15 იანვრის დადგენილებაში N71); 5. საქართველოს ეროვნული სტანდარტი სსტ 72:2009 „გზები საავტომობილო და საერთო სარგებლობის, გეომეტრიული და სტრუქტურული მოთხოვნები“; 6. MEP – TP-G06.3.1; MEP – TP-G06.3.2; MEP – TP-G06.3.3; MEP – TP-G06.3.4; MEP – TP-G06.3.5 - ინსპექტირების მეთოდები და პროცედურები.
10	პროექტის საინჟინრო ქსელების: ელექტროქსელების და სისტემების (1000 ვ-მდე და 1000 ვ-ს ზევით) მოქმედ დოკუმენტებთან შესაბამისობის შეფასება/ინსპექტირება	ობიექტის საპროექტო დოკუმენტაციის, ობიექტის პროექტის ნაწილების შესაბამისობის დადგენა ტექნიკურ დავალებასთან ან/და დადგენილ მოთხოვნებთან.	1. სამშენებლო ნორმები და წესები -(СНиП-ნაწილი 2); 2. ტექნიკური რეგლამენტი: „ელექტრო-სადგურებისა და ქსელების ტექნიკური ექსპლუატაციის წესების შესახებ“ (საქართველოს მთავრობის დადგენილება N434, 2013 წლის 31 დეკემბერი); 3. ტექნიკური რეგლამენტი: „ ელექტრო დანადგარების ექსპლუატაციისას უსაფრთხოების წესების შესახებ“ (საქართველოს მთავრობის დადგენილება N 340, 2013 წლის 17 დეკემბერი); 4. ელექტროდანადგართა მოწყობის წესები (ПУЭ); 5. ტექნიკური რეგლამენტი: „ელექტრული ქსელების ხაზობრივი ნაგებობების დაცვის წესისა და მათი დაცვის ზონების დადგენის შესახებ“ (საქართველოს მთავრობის დადგენილება №366, 2013 წლის 24 დეკემბერი); 6. MEP – TP-G06.4 - ინსპექტირების მეთოდები და პროცედურები.
11	პროექტის საინჟინრო ქსელების: სუსტი დენების და მათი ტექნოლოგიური ნაწილის მოქმედ	ობიექტის საპროექტო დოკუმენტაციის, ობიექტის პროექტის ნაწილების შესაბამისობის დადგენა	1. სამშენებლო ნორმები და წესები -(СНиП-ნაწილი 2); 2. საუწყებო სამშენებლო ნორმები (ВСН);

	დოკუმენტებთან შესაბამისობის შეფასება/ინსპექტირება	ტექნიკურ დავალებასთან ან/და დადგენილ მოთხოვნებთან.	3. ტექნიკური რეგლამენტი (საქართველოს მთავრობის 2016 წლის 28 იანვარის დადგენილება N41); 4. ელექტროდანადგართა მოწყობის წესები (ПУЭ) 5. ისო/იეკ 11801-2017 6. MEP – TP-G06.5 - ინსპექტირების მეთოდები და პროცედურები.
12	პროექტის საინჟინრო ქსელების: წყალმომარაგება, კანალიზაცია, წყალარინება და მათი ტექნოლოგიური ნაწილის მოქმედ დოკუმენტებთან შესაბამისობის შეფასება/ინსპექტირება	ობიექტის საპროექტო დოკუმენტაციის, ობიექტის პროექტის ნაწილების შესაბამისობის დადგენა ტექნიკურ დავალებასთან ან/და დადგენილ მოთხოვნებთან.	5. სამშენებლო ნორმები და წესები -(СНиП-ნაწილი 2); 6. სამშენებლო ნორმები და წესები -(СНиП-ნაწილი 3); 7. საქართველოს ტერიტორიაზე სამშენებლო სფეროს მარეგულირებელი ტექნიკური რეგლამენტები (საქართველოს მთავრობის 2014 წლის 15 იანვრის დადგენილებაში N71); 8. ტექნიკური რეგლამენტი (საქართველოს მთავრობის 2016 წლის 28 იანვარის დადგენილება N41); 9. MEP – TP-G06.6 - ინსპექტირების მეთოდები და პროცედურები.
13	პროექტის საინჟინრო ქსელების: ვენტილაცია, კონდიცირება, გათბობა და მათი ტექნოლოგიური ნაწილის მოქმედ დოკუმენტებთან შესაბამისობის შეფასება/ინსპექტირება	ობიექტის საპროექტო დოკუმენტაციის, ობიექტის პროექტის ნაწილების შესაბამისობის დადგენა ტექნიკურ დავალებასთან ან/და დადგენილ მოთხოვნებთან.	1. სამშენებლო ნორმები და წესები -(СНиП-ნაწილი 2); 2. ტექნიკური რეგლამენტი (საქართველოს მთავრობის 2016 წლის 28 იანვარის დადგენილება N41); 3. საქართველოს ტერიტორიაზე სამშენებლო სფეროს მარეგულირებელი ტექნიკური რეგლამენტები (საქართველოს მთავრობის 2014 წლის 15 იანვრის დადგენილებაში N71); 4. MEP – TP-G06.7 - ინსპექტირების მეთოდები და პროცედურები.
14	პროექტის საინჟინრო ქსელების: გაზმომარაგება და მათი ტექნოლოგიური ნაწილის მოქმედ დოკუმენტებთან შესაბამისობის შეფასება/ინსპექტირება	ობიექტის საპროექტო დოკუმენტაციის, ობიექტის პროექტის ნაწილების შესაბამისობის დადგენა ტექნიკურ დავალებასთან ან/და დადგენილ მოთხოვნებთან.	1. სამშენებლო ნორმები და წესები -(СНиП-ნაწილი 1); 2. სამშენებლო ნორმები და წესები -(СНиП-ნაწილი 2); 3. ტექნიკური რეგლამენტი: „გაზის სისტემების უსაფრთხოების ზოგადი მოთხოვნები“ (საქართველოს მთავრობის N101 დადგენილება 2014 წლის 22

			იანვარი); 4. ტექნიკური რეგლამენტი: „მაგისტრალური გაზსადენის უსაფრთხო ექსპლუატაციის შესახებ“ (საქართველოს მთავრობის დადგენილება N257, 2014 წლის 26 მარტი); 5. MEP – TP-G06.8 - ინსპექტირების მეთოდები და პროცედურები.
15	პროექტის სახანძრო უსაფრთხოების ნაწილის მოქმედ დოკუმენტებთან შესაბამისობის შეფასება/ინსპექტირება	ობიექტის საპროექტო დოკუმენტაციის, ობიექტის პროექტის ნაწილების შესაბამისობის დადგენა ტექნიკურ დავალებასთან ან/და დადგენილ მოთხოვნებთან.	1. სამშენებლო ნორმები და წესები -(СНиП-ნაწილი 2); 2. ტექნიკური რეგლამენტი - „სახანძრო უსაფრთხოების წესების და პირობების შესახებ“ - საქართველოს მთავრობის დადგენილება N370; 3. ელექტროდანადგართა მოწყობის წესები (ПУЭ); 4. ტექნიკური რეგლამენტი (საქართველოს მთავრობის 2016 წლის 28 იანვარის დადგენილება N41); 5. MEP – TP-G06.9 - ინსპექტირების მეთოდები და პროცედურები.
16	პროექტის შრომის უსაფრთხოების ნაწილის მოქმედ დოკუმენტებთან შესაბამისობის შეფასება/ინსპექტირება	ობიექტის საპროექტო დოკუმენტაციის, ობიექტის პროექტის ნაწილების შესაბამისობის დადგენა ტექნიკურ დავალებასთან ან/და დადგენილ მოთხოვნებთან.	1. სამშენებლო ნორმები და წესები -(СНиП-ნაწილი 3); 2. ტექნიკური რეგლამენტი: „მშენებლობის უსაფრთხოების შესახებ“ (საქართველოს მთავრობის 2014 წლის 27 მაისის დადგენილება N361) 3. ტექნიკური რეგლამენტი „სიმაღლეზე მუშაობის უსაფრთხოების მოთხოვნები“ (საქართველოს მთავრობის 2017 წლის 27 ოქტომბრის დადგენილება N477) 4. ტექნიკური რეგლამენტი (საქართველოს მთავრობის 2016 წლის 28 იანვარის დადგენილება N41); 5. საქართველოს ტერიტორიაზე სამშენებლო სფეროს მარეგულირებელი ტექნიკური რეგლამენტები (საქართველოს მთავრობის 2014 წლის 15 იანვრის დადგენილებაში N71); 6. MEP – TP-G06.10 - ინსპექტირების მეთოდები და პროცედურები.