პირობითი აღნიშვნები:

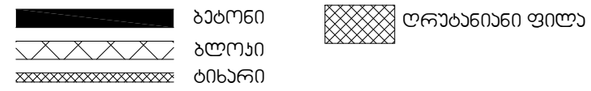

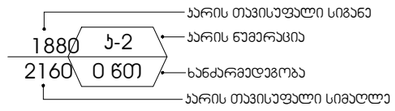

	სიმბოლოს სახელწოდება
	ხელის ცეცხლმაქრი
	სახანძრო განყოფილებასთან კავშირის სისტემა
	კვამლის ავტომატური აღმომჩენი
	სახანძრო განგაშის ღილაკი
	სანახანძრო სიგნალიზაცია სისტემა
	საევაკუაციო განათება
	1 კლასის სახანძრო მილდგარის თავაკი
	სახანძრო ჰიდრანტი

დაკავებულობის ჯგუფის აღნიშვნა

დაკავებულობის ჯგუფები	დაკავებულობის ჯგუფის აღნიშვნა	ფერის კოდი
სასაწყობო ჯგუფი (სწ-1)		RGB(136,135,134)
საქმიანი ჯგუფი (სქ)		RGB(79,12,187)
სამრეწველო ჯგუფი (სმ)		RGB(160,32,240)



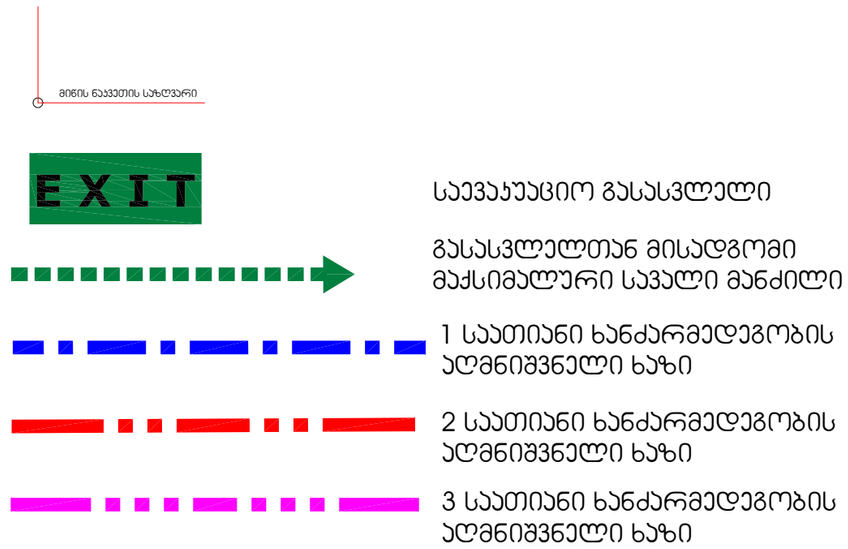

GERKO
STUDIO

თბილისი,ქ. დედოფლის №52

პროექტის დასახელება:

მრავალფუნქციური შენობა

მისამართი:

ქ. თბილისი/ ა.კართველიშვილის №12

დამკვეთი:

შპს "ინსტა"

მთავარი არქიტექტორი:

გიორგი გამყრელიძე
მერაბ გამყრელიძე

შემსრულებელი:

თამთა გიორგაძე
ელენე გოგოხია

სათაური:

პირობითი აღნიშვნები

გვერდის დასახელება:

პირობითი აღნიშვნები № 41
დადგენილება

ექსპლიკაცია:

ფ. №	14
მასშტაბი	1 : 200
ფურცლის ფორმატი	A3
ფურცლების რაოდენობა	
დაკვეთა	2026 წ.
სტადია	პს

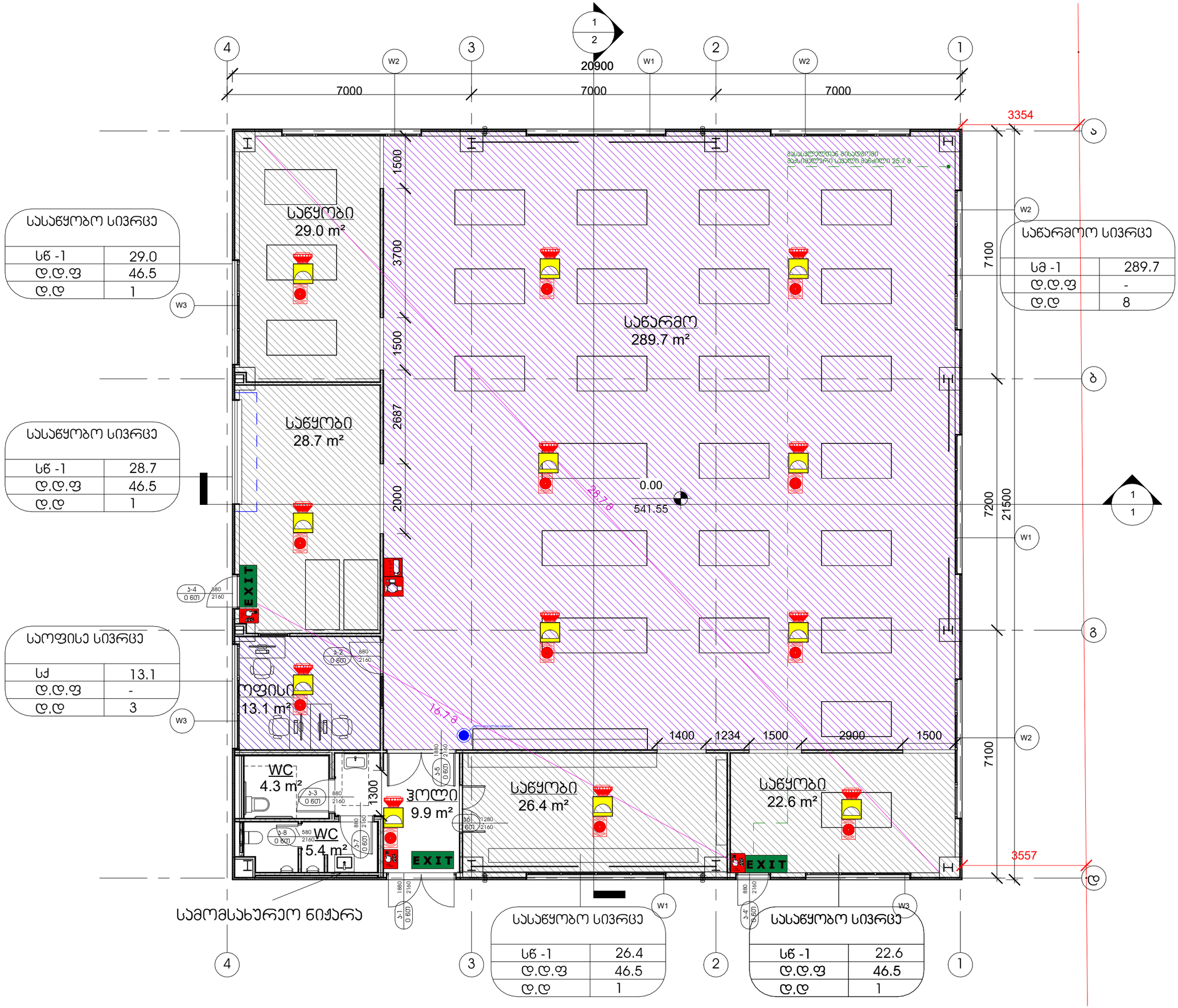

GERKO
STUDIO

თბილისი,ქ. დედოფლის №52

პროექტის დასახელება:

მრავალფუნქციური შენობა

მისამართი:

ქ. თბილისი/ ა.ქართველიშვილის №12

დამკვეთი:

შპს "ინსტა"

მთავარი არქიტექტორი:

გიორგი გამყრელიძე მერაბ გამყრელიძე

შემსრულებელი:

თამთა გიორგაძე ელენე გოგოხია

სათაური:

1 სართული № 41 დადგენილება

გვერდის დასახელება:

1 სართული № 41 დადგენილება

ექსპლიკაცია:

ფ. №	2
მასშტაბი	1 : 100
ფურცლის ფორმატი	A3
ფურცლების რაოდენობა	
დაკვეთა	2026 წ.
სტადია	პს

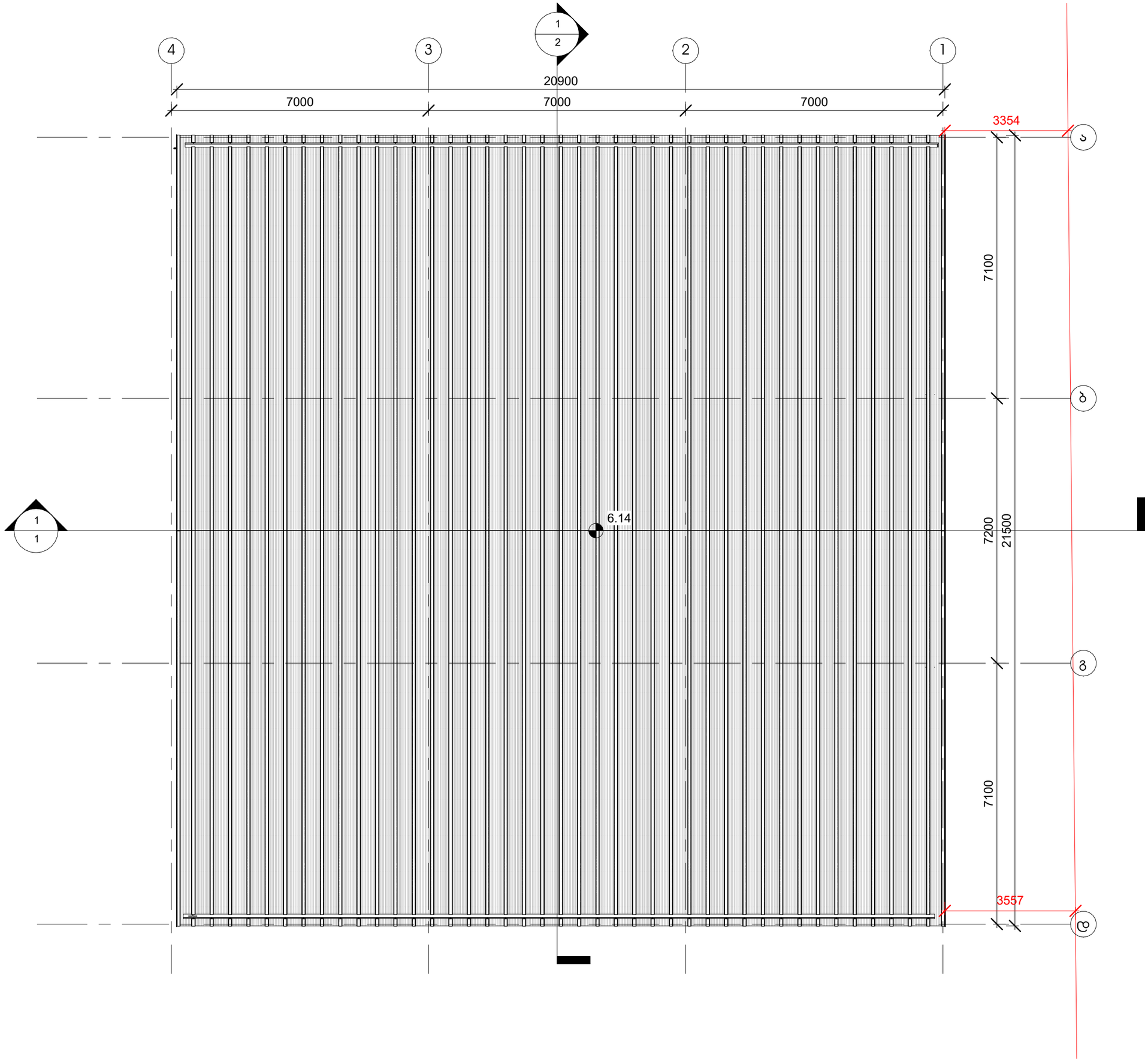

GERKO
STUDIO

თბილისი,ქ. დედოფლის №52

პროექტის დასახელება:

მრავალფუნქციური
შენობა

მისამართი:

ქ. თბილისი/
ა.ქართველიშვილის №12

დამკვეთი:

შპს "ინსტა"

მთავარი არქიტექტორი:

გიორგი გამყრელიძე
მერაბ გამყრელიძე

შემსრულებელი:

თამთა გიორგაძე
ელენე გოგოხია

სათაური:

სახურავი

გვერდის დასახელება:

სახურავი

ექსპლიკაცია:

ფ. №	5
მასშტაბი	1 : 100
ფურცლის ფორმატი	A3
ფურცლების რაოდენობა	
დაკვეთა	2026 წ.
სტადია	პს

მისაწვდომი ტუალეტი

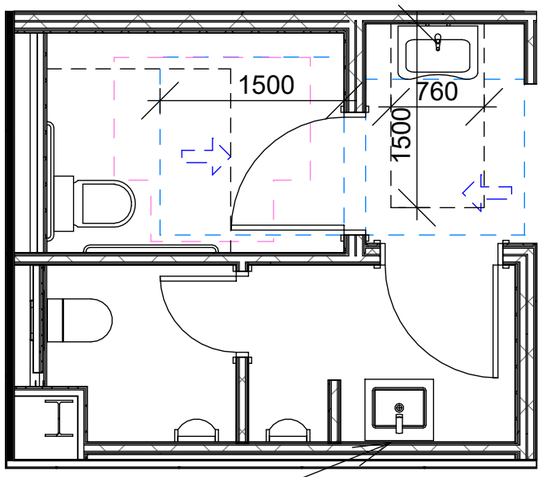

სამომსახურეო ნიჭარა

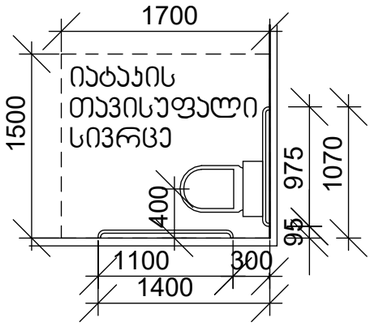

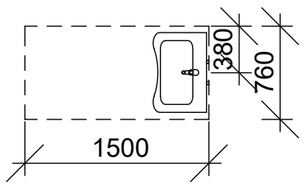

T ფორმის მოსატრიალებელი სივრცე

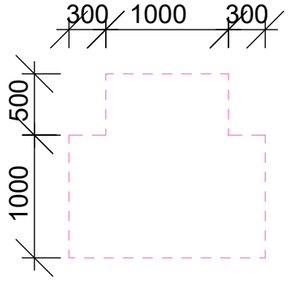

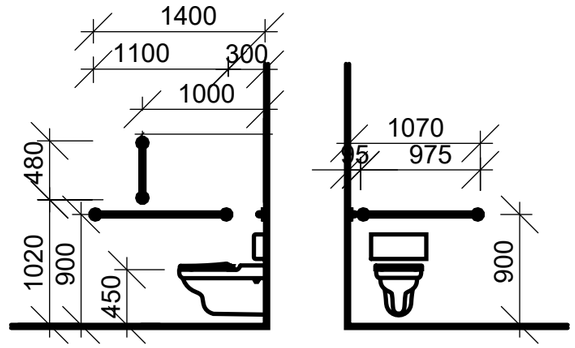

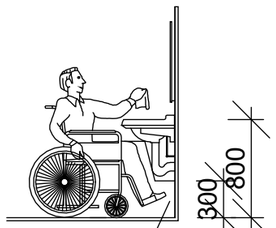

ფეხის ფალანგის
თავისუფალი სივრცე

თავისუფალი სივრცე კართან
მანევრირებისთვის- ანჯამიანი კარი წინიდან
მისაწვდომი- მიწოლით გაღება.

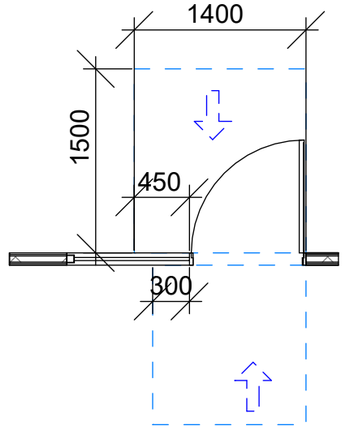

GERKO
STUDIO

თბილისი,ქ. დედოფლის №52

პროექტის დასახელება:

მრავალფუნქციური
შენობა

მისამართი:

ქ. თბილისი/
ა.ქართველიშვილის №12

დამკვეთი:

შპს "ინსტა"

მთავარი არქიტექტორი:

გიორგი გამყრელიძე
მერაბ გამყრელიძე

შემსრულებელი:

თამთა გიორგაძე
ელენე გოგოხია

სათაური:

მისაწვდომობის ეროვნული
სტანდარტები

გვერდის დასახელება:

მისაწვდომობის ეროვნული
სტანდარტები

ექსპლიკაცია:

ფ. №	3 (1)
მასშტაბი	1 : 50
ფურცლის ფორმატი	A3
ფურცლების რაოდენობა	
დაკვეთა	2026 წ.
სტადია	პს

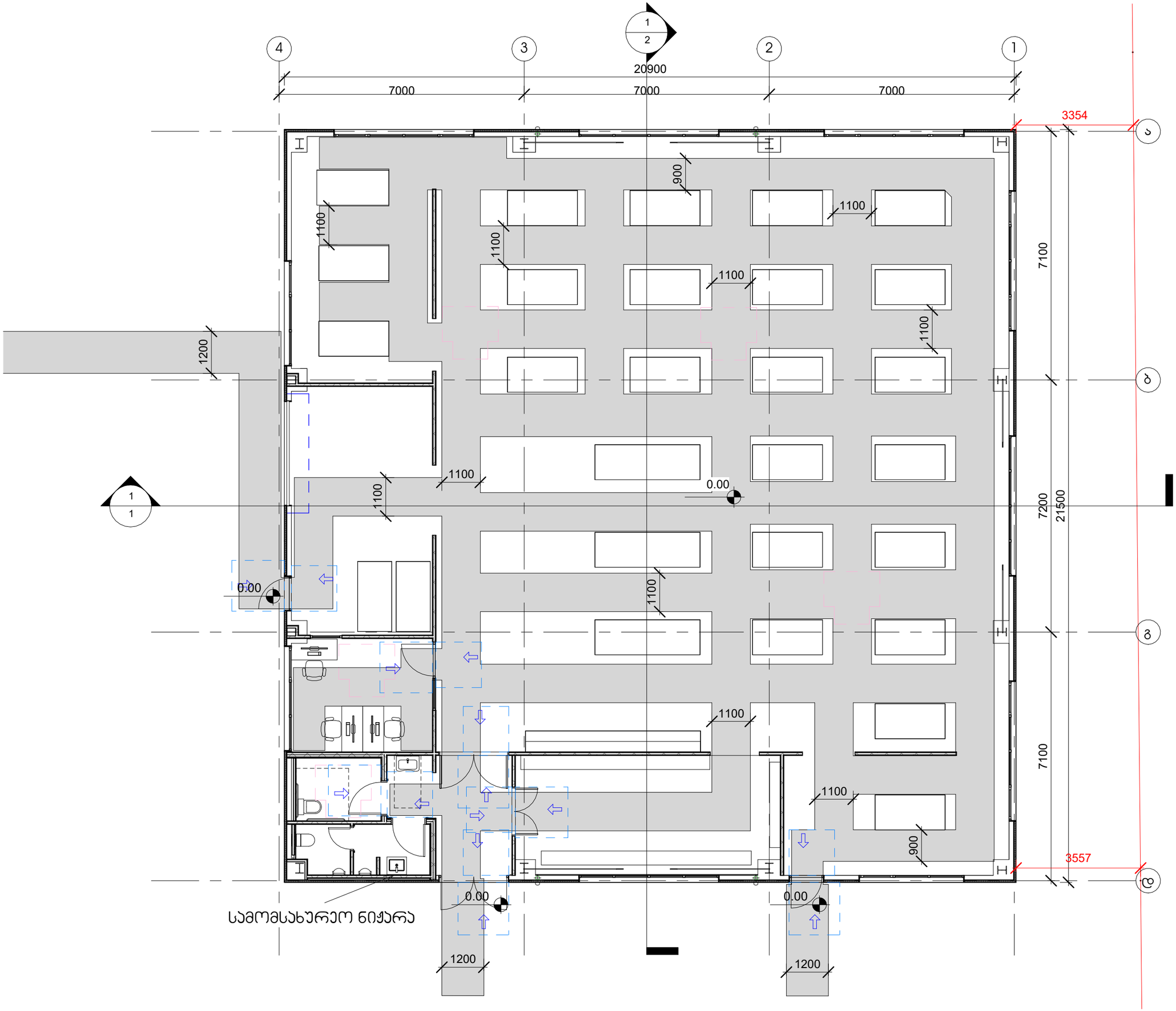

GERKO
STUDIO

თბილისი,ქ. დედოფლის №52

პროექტის დასახელება:

მრავალფუნქციური
შენობა

მისამართი:

ქ. თბილისი/
ა.ქართველიშვილის №12

დამკვეთი:

შპს "ინსტა"

მთავარი არქიტექტორი:

გიორგი გამყრელიძე
მერაბ გამყრელიძე

შემსრულებელი:

თამთა გიორგაძე
ელენე გოგოხია

სათაური:

მისაწვდომობის ეროვნული
სტანდარტები

გვერდის დასახელება:

სართული 1 (0.00)

ექსპლიკაცია:

ფ. №	3
მასშტაბი	1 : 100
ფურცლის ფორმატი	A3
ფურცლების რაოდენობა	
დაკვეთა	2026 წ.
სტადია	პს