Благоустройство территории по ул. Молодежная в с. Ивановка

Благоустройство территории

Благоустройство территории по ул. Молодежная в с. Ивановка

Ивановский сельсовет Благовещенского района Амурской области

Благовещенского района Амурской области

Благоустройство территории

Благоустройство территории

Благоустройство территории

Изм.	Кол.уч.	№ док.	Подп.
Разраб.		Ситников	
Пров.		Ситников	
Н.контр.		Ситников	
ГИП		Ситников	

Благоустройство территории

Благоустройство территории

Благоустройство территории

Стадия	Лист	Листов	
Р	2	---	

Благоустройство территории

Благоустройство территории

Благоустройство территории

ჭრილი 1*-12**



ფორმატი:	დაკვეთა: №2025.03	თბილისი 2026 წელი	

შენიშვნები

სიმაღლეები მოცემულია მეტრებში

ობიექტი

უმაღლესი სასწავლებელი
მის: ქ. თბილისი, სარაჯიშვილის გამზირი №2.
ნაკვეთი: 01.11.04.026.167

დამკვეთი

შემსრულებელი

დირექტორი			
მთავარი არქიტექტორი			
არქიტექტორი	ლ. გოგუაძე		
მასშტაბი	1 : 100	პირველი სართულის დგმა	
თარიღი	2026 წ.	0.00 ნიშნულზე	
სტადია		ფურცლები	ფურცელი
არქიტექტურული პროექტი		2	ა--

ჭრილი დ-ა

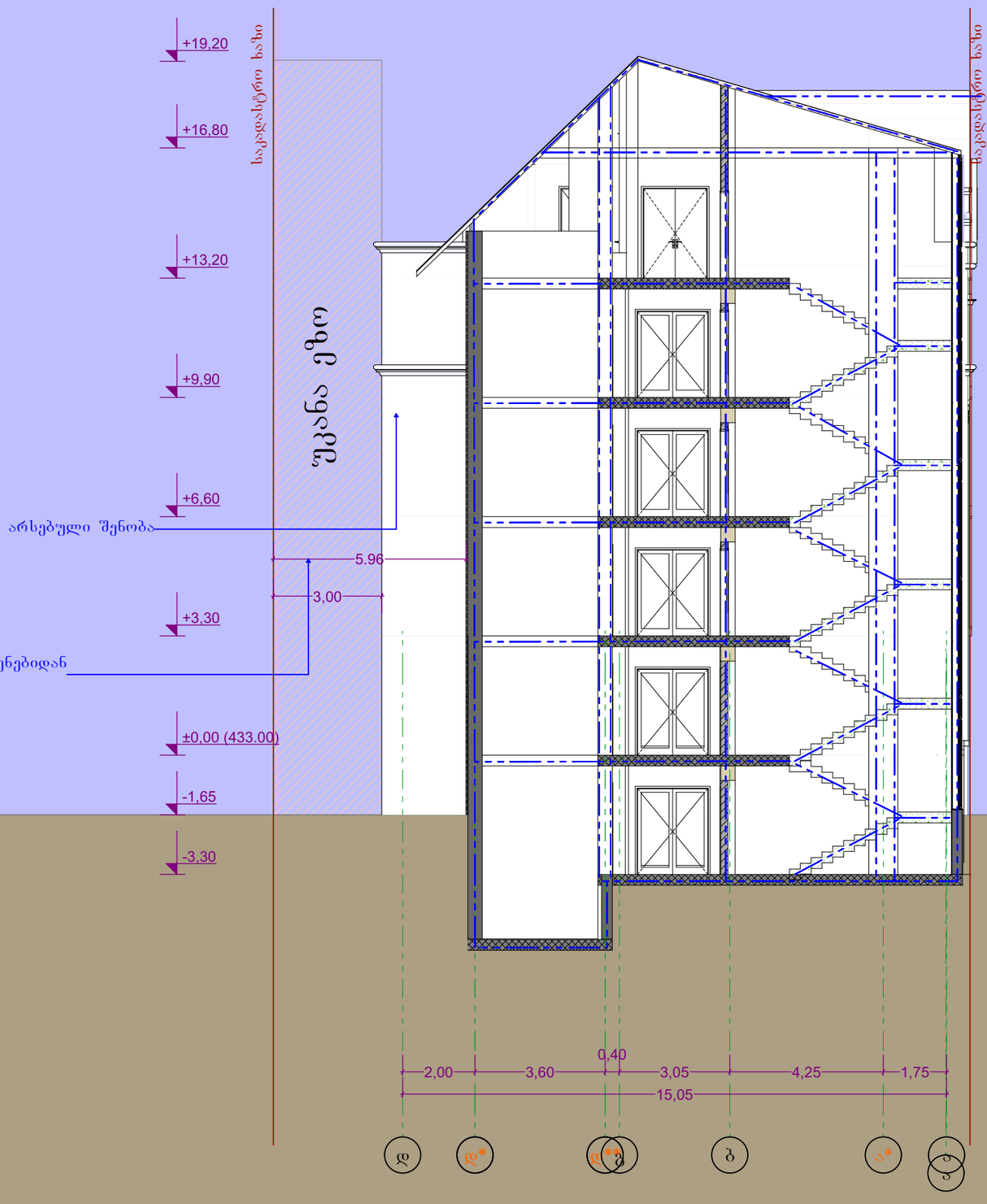

ფორმატი:	დაკვეთა: №2025.03	თბილისი 2026 წელი

შენიშვნები

სიმაღლეები მოცემულია მეტრებში

ობიექტი

უმაღლესი სასწავლებელი
მის: ქ. თბილისი, სარაჯიშვილის გამზირი №2.
ნაკვეთი: 01.11.04.026.167

დამკვეთი

შემსრულებელი

დირექტორი			
მთავარი არქიტექტორი	ალელიანურიძე		
არქიტექტორი	ლ. გოგუაძე		
მასშტაბი	1 : 100	პირველი სართულის გეგმა	
თარიღი	2026 წ.	0.00 ნიშნულზე	
სტადია		ფურცლები	ფურცელ
არქიტექტურული პროექტი		2	ა--

ჭრილი ა-დ

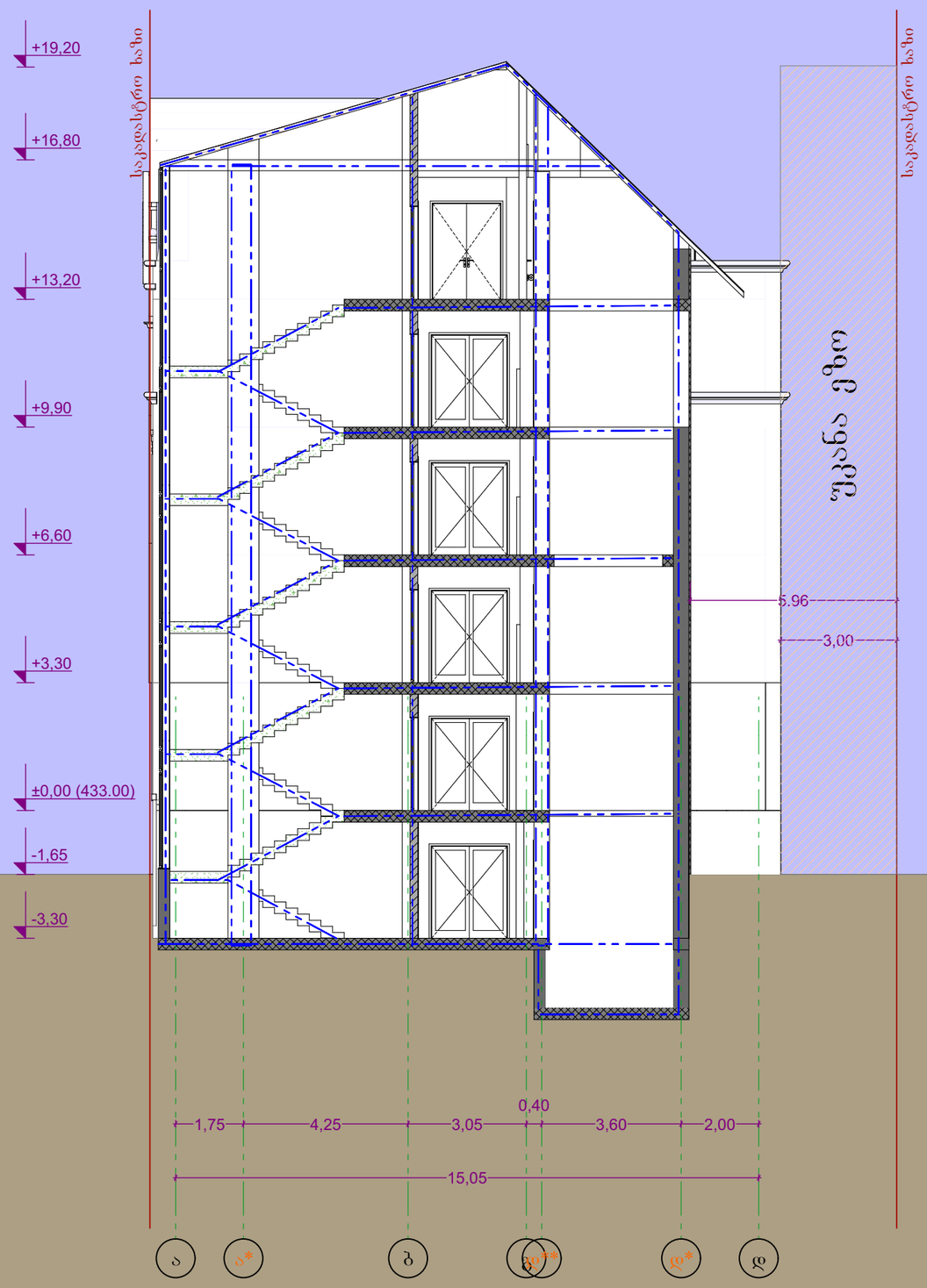

ფორმატი: | დაკვეთა: №2025.03 | თბილისი 2026 წელი

შენიშვნები

სიმაღლეები მოცემულია მეტრებში

ობიექტი

უმაღლესი სასწავლებელი
მის: ქ. თბილისი, სარაჯიშვილის გაიზარი №2.
ნაკვეთი: 01.11.04.026.167

დამკვეთი

შემსრულებელი

დირექტორი			
მთავარი არქიტექტორი	ა.ალიღლობერიძე		
არქიტექტორი	ლ. გოგუაძე		
მასშტაბი	1 : 100	პირველი სართულის დონემა	
თარიღი	2026 წ.	0.00 ნიშნულზე	
სტადია		ფურცლები	ფურცელი
არქიტექტურული პროექტი		2	ა--

მანსარდის გადახურვის დეტალი

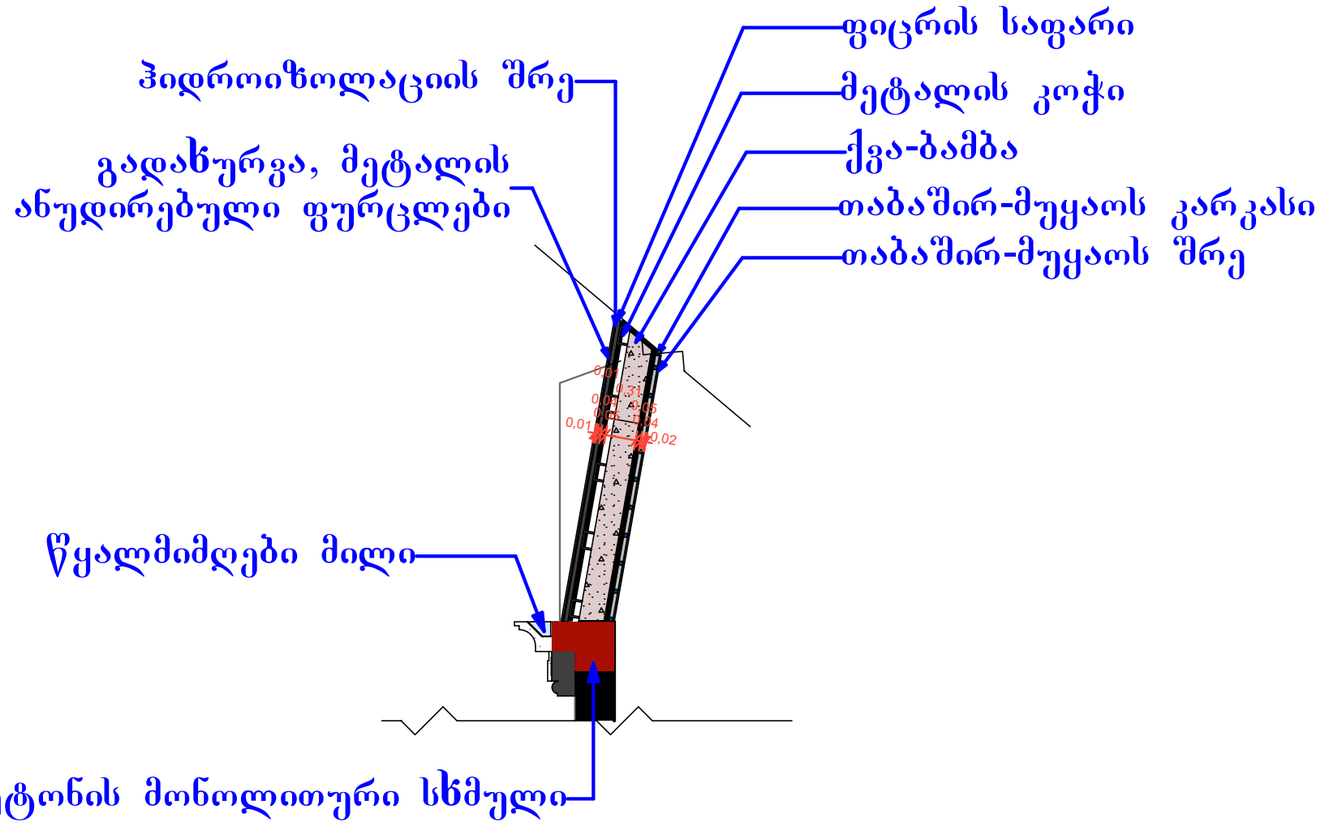

ფორმატი:

დაკვეთა: №2025.03

თბილისი
2026 წელი

შენიშვნები

ზომები მოცემულია
მილიმეტრებში

სიმაღლეები მოცემულია მეტრებში

ობიექტი

უმაღლესი სასწავლებელი

მის: ქ. თბილისი, სარაჯიშვილის გამზირი №2.
ნაკვეთი: 01.11.04.026.167

დამკვეთი

შ.პ.ს. ევროპის საქმეიცინო უნივერსიტეტი
ს.კ. 400199469

შემსრულებელი

შ.პ.ს. ევროპის საქმეიცინო უნივერსიტეტი
ს.კ. 400199469

დირექტორი	ალილობერიძე		
მთავარი არქიტექტორი	ლ. გოგუაძე		
არქიტექტორი			
მასშტაბი	1 : 100	მანსარდის გადახურვის დეტალი	
თარიღი	2026 წ.		
სტადია		ფურცლები	ფურცელი
არქიტექტურული პროექტი			ა--

კიბე 1

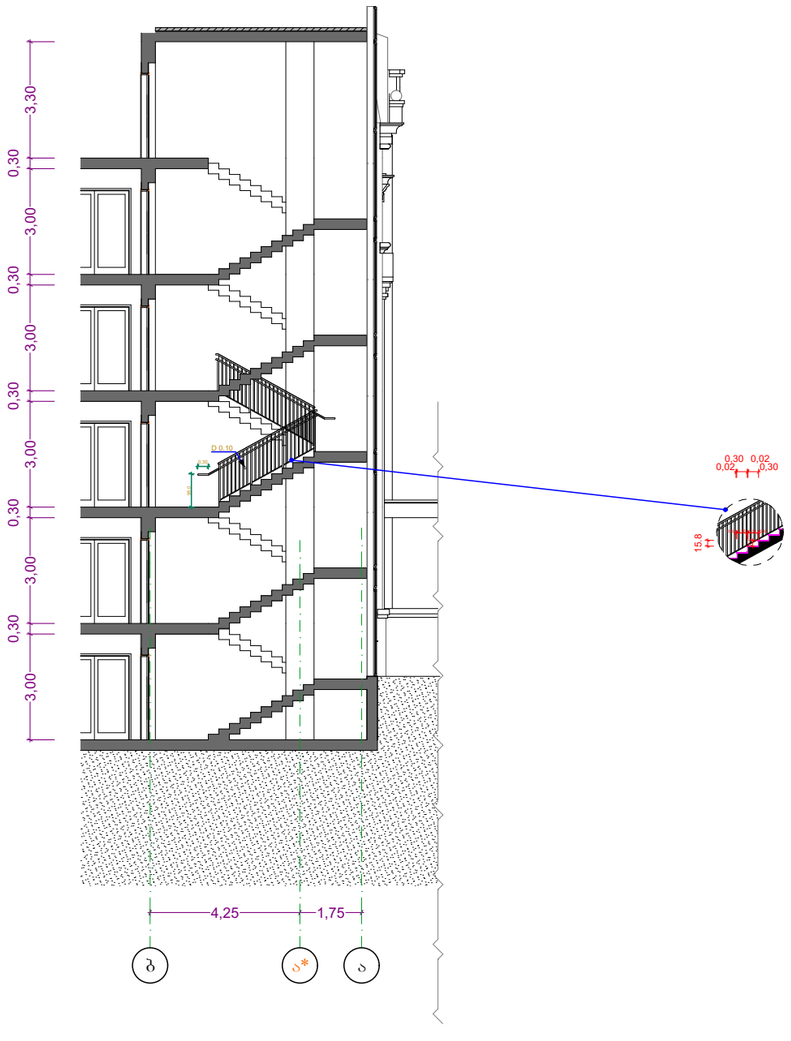

გეგმა

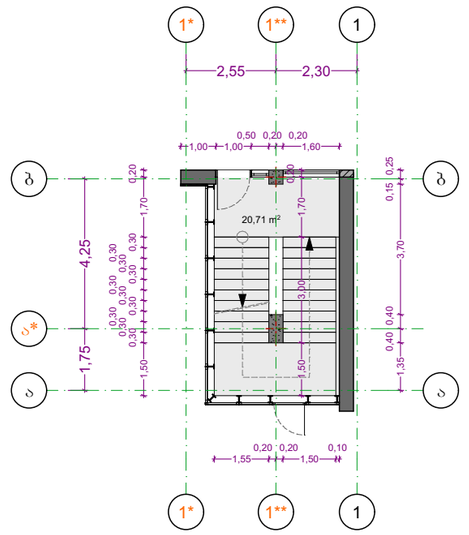

მოაჯირის დეტალი

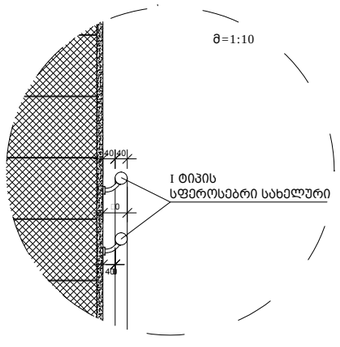

ფორმატი:	დაკვეთა: №2025.03	თბილისი 2026 წელი	
ექსპლიკაცია:			

შენიშვნები

ზომები მოცემულია მილიმეტრებში

სიმაღლეები მოცემულია მეტრებში

ობიექტი

უმაღლესი სასწავლებელი

მის: ქ. თბილისი, სარაჯიშვილის გამზირი №2.
ნაკვეთი: 01.11.04.026.167

დამკვეთი

შ.პ.ს. ევროპის სამედიცინო უნივერსიტეტი
ს.კ. 400199469

შემსრულებელი

შ.პ.ს. ევროპის სამედიცინო უნივერსიტეტი
ს.კ. 400199469

დირექტორი			
მთავარი არქიტექტორი	ალოლობერიძე		
არქიტექტორი	ლ. გოგუაძე		
მასშტაბი	1 : 100	კიბის დეტალიზაცია კიბე №2	
თარიღი	2026 წ.		
სტადია		ფურცლები	ფურცელი
არქიტექტურული პროექტი			ა--

კიბე 2

გეგმა

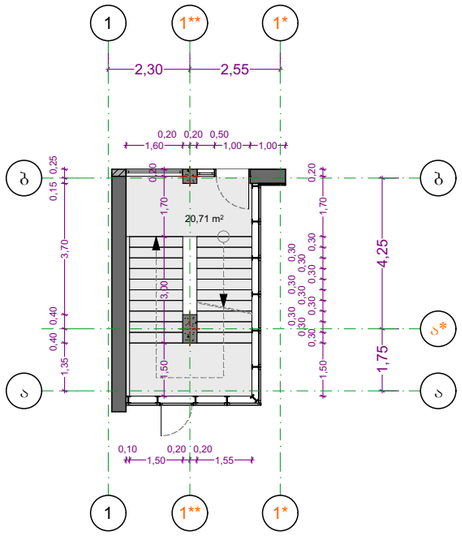

მოაჯირის დეტალი

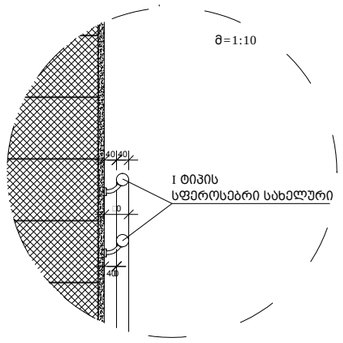

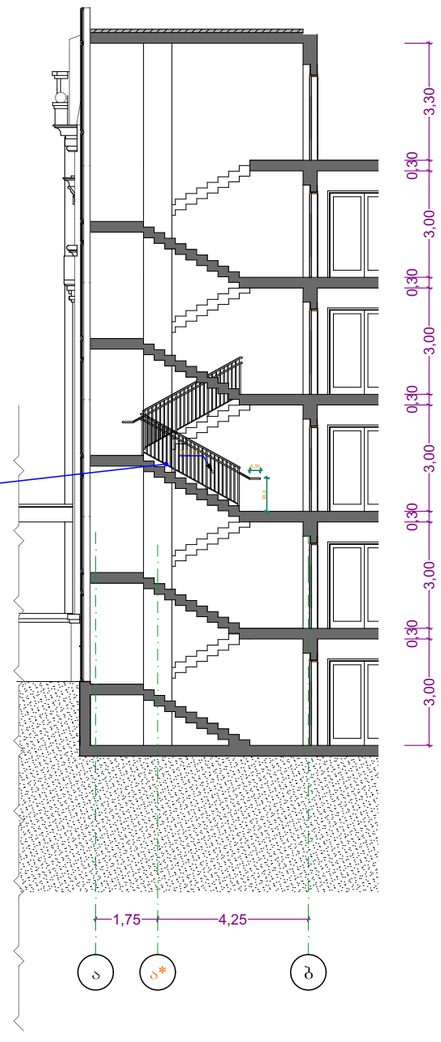

ფორმატი:	დაკვეთა: №2025.03	თბილისი 2026 წელი	
ექსპლიკაცია:			

შენიშვნები

ზომები მოცემულია მილიმეტრებში

სიმაღლეები მოცემულია მეტრებში

ობიექტი

უმაღლესი სასწავლებელი

მის: ქ. თბილისი, სარაჯიშვილის გამზირი №2.
ნაკვეთი: 01.11.04.026.167

დამკვეთი

შ.პ.ს. ევროპის სამედიცინო უნივერსიტეტი
ს.კ. 400199469

შემსრულებელი

შ.პ.ს. ევროპის სამედიცინო უნივერსიტეტი
ს.კ. 400199469

დირექტორი			
მთავარი არქიტექტორი	ა.ალილბერიძე		
არქიტექტორი	ლ. გოგუაძე		
მასშტაბი	1 : 100	კიბის დეტალიზაცია კიბე №2	
თარიღი	2026 წ.		
სტადია		ფურცლები	ფურცელი
არქიტექტურული პროექტი			ა--

არსებული შენობის ჭრილები

ფორმატი:	დაკვეთა: №2025.03	თბილისი 2026 წელი

შენიშვნები

სიმაღლეები მოცემულია მეტრებში

ობიექტი

უმაღლესი სასწავლებელი
მის: ქ. თბილისი, სარაჯიშვილის გამზირი №2.
ნაკვეთი: 01.11.04.026.167

დამკვეთი

შემსრულებელი

დირექტორი			
მთავარი არქიტექტორი	ალელიანერიძე		
არქიტექტორი	ლ. გოგუაძე		
მასშტაბი	1 : 100	პირველი სართულის გეგმა	
თარიღი	2026 წ.	0.00 ნიშნულზე	
სტადია		ფურცლები	ფურცელი
არქიტექტურული პროექტი		2	ა--

არსებული ჭრილი ღერძებში 1-12

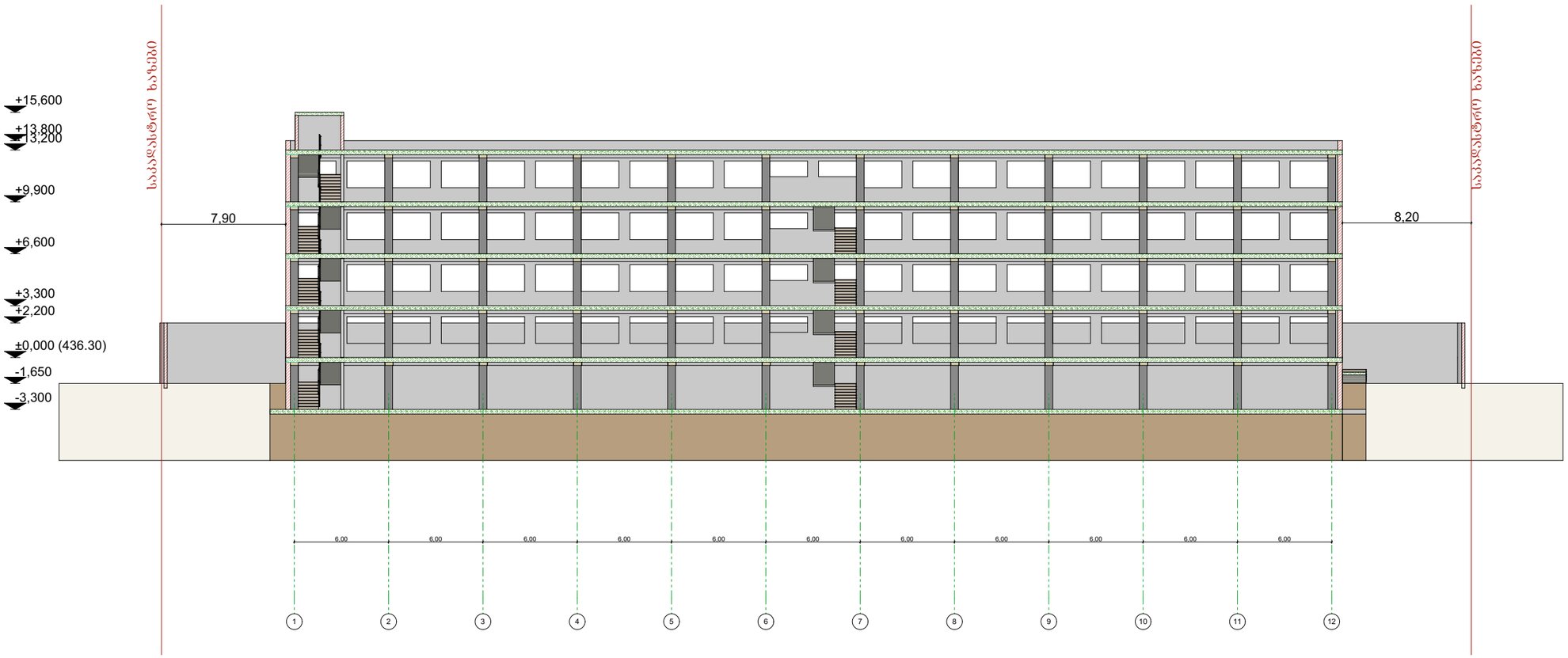

არსებული ჭრილი ღერძებში ა-დ

